ТИПОВЫЕ КОНСТРУКЦИИ, ИЗДЕЛИЯ И УЗЛЫ ЗДАНИЙ И СООРУЖЕНИЙ

СЕРИЯ 1.420.5-21

ДЕРЕВЯННЫЕ КЛЕЕНЫЕ КОНСТРУКЦИИ ДЛЯ УНИФИЦИРОВАННЫХ ТИПОВЫХ ПРОЛЕТОВ ОДНОЭТАЖНЫХ ПРОИЗВОДСТВЕННЫХ ЗДАНИЙ ЛЕСОЗАГОТОВИТЕЛЬНЫХ ПРЕДПРИЯТИЙ

ВЫПУСК 2

СТАЛЬНЫЕ СОЕДИНИТЕЛЬНЫЕ ЭЛЕМЕНТЫ. РАБОЧИЕ ЧЕРТЕЖИ

22850-05
ЦЕНА 2-13

1.420.5-21 в2

МОСКВА 1986г.

gost.e-ecolog.ru

ЦЕНТРАЛЬНЫЙ ИНСТИТУТ ТИПОВОГО ПРОЕКТИРОВАНИЯ
ГОССТРОЯ СССР

Москва, А-445, Смольная ул., 22

Сдано в печать V 1988 года

Заказ № 6635 Тираж 3730 экз

ТИПОВЫЕ КОНСТРУКЦИИ, ИЗДЕЛИЯ И УЗЛЫ ЗДАНИЙ И СООРУЖЕНИЙ

СЕРИЯ 1.420.5-21

ДЕРЕВЯННЫЕ КЛЕЕНЫЕ КОНСТРУКЦИИ ДЛЯ УНИФИЦИРОВАННЫХ ТИПОВЫХ ПРОЛЕТОВ ОДНОЭТАЖНЫХ ПРОИЗВОДСТВЕННЫХ ЗДАНИЙ ЛЕСОЗАГОТОВИТЕЛЬНЫХ ПРЕДПРИЯТИЙ

ВЫПУСК 2

СТАЛЬНЫЕ СОЕДИНИТЕЛЬНЫЕ ЭЛЕМЕНТЫ. РАБОЧИЕ ЧЕРТЕЖИ

Разработаны:
ЦНИИпромзданий
Гл. инженер института В.В.Гранёв
Гл. инженер проекта А.А.Топорков

Утверждены
Министерством лесной, целлюлозно-бумажной и деревообрабатывающей промышленности СССР,
протокол от 10.07.87 N 106.
Срок действия - 01.01.93

МОСКВА 1986 г.

Обозначение	Наименование	Стр.
1.420.5-21.2 ООПЗ	Пояснительная записка	4
1.420.5-21.2 01	Фасонка М1-1... М1-3	5
1.420.5-21.2 02	Шпилька Sp 1... Sp 3	5
1.420.5-21.2 03	Изделие соединительное М4-1... М4-10	6
1.420.5-21.2 04	Изделие соединительное М5-1... М5-3	7
1.420.5-21.2 05	Изделие соединительное М6-1... М6-4	8
1.420.5-21.2 06	Изделие соединительное М7 –	9
1.420.5-21.2 07	Изделие соединительное М8 –	10
1.420.5-21.2 08	Изделие соединительное М11-1-16... М11-5-24	11
1.420.5-21.2 09	Изделие соединительное М12-1, М12-2	12
1.420.5-21.2 10	Изделие соединительное М13-1, М13-2	12
1.420.5-21.2 11	Изделие соединительное М14-1... М14-5	13
1.420.5-21.2 12	Изделие соединительное М15	14
1.420.5-21.2 13	Изделие соединительное М16	14
1.420.5-21.2 14	Изделие соединительное М42 – М42а	15
1.420.5-21.2 15	Изделие соединительное М9	15
1.420.5-21.2 16	Изделие соединительное М17-1... М17-5	16
1.420.5-21.2 17	Изделие соединительное М18-1... М18-5	16
1.420.5-21.2 18	Изделие соединительное М19-1... М19-5	17
1.420.5-21.2 19	Изделие соединительное М20-1... М20-4	19
1.420.5-21.2 20	Изделие соединительное М21-1... М21-4	20
1.420.5-21.2 21	Изделие соединительное М22-1, М22-2	21
1.420.5-21.2 22	Изделие соединительное М23-1, М23-2	22
1.420.5-21.2 23	Изделие соединительное М24-1... М24-4	23
1.420.5-21.2 24	Изделие соединительное М35 –	24
1.420.5-21.2 25	Изделие соединительное М36 –	24
1.420.5-21.2 26	Изделие М37 соединительное	25
1.420.5-21.2 27	Изделие соединительное М38	25
1.420.5-21.2 28	Изделие соединительное М39-; М40	26
1.420.5-21.2 29	Изделие соединительное М43	26

Зав. отд.	Рабинович		
Н. контр.	Мордзов		
А. инж.	Топорков		
Рук. гр.	Фридлянчик		
Техник	Старинова		
Ст. инж.	Богданова		

1.420.5-21.2 ОО

Содержание

Стадия	Лист	Листов
	1	4

ЦНИИПРОМЗДАНИЙ

Инв. № подл. | Подпись и дата | Взам. инв. №

1.420.5-21.2 ОО

Лист 2

Обозначение	Наименование	Стр.
1.420.5-21.2 30	Насадка Н1... Н5	27
1.420.5-21.2 31	Насадка Н6	28
1.420.5-21.2 32	Насадка Н7	29
1.420.5-21.2 34	Насадка Н8	30
1.420.5-21.2 35	Насадка Н9	31
1.420.5-21.2 36	Насадка Н10	32
1.420.5-21.2 37	Изделие соединительное М45-1... М45-4	33
1.420.5-21.2 38	Изделие соединительное М46-1... М46-4	33
1.420.5-21.2 39	Изделие соединительное М47-1... М47-10	34
1.420.5-21.2 40	Изделие соединительное МО1-1; МО1-2	34
1.420.5-21.2 41	Изделие соединительное МС2	35
1.420.5-21.2 42	Изделие соединительное МС3, МС3а	35
1.420.5-21.2 43	Изделие соединительное МС4, МС4а	36
1.420.5-21.2 44	Изделие соединительное МС5, МС5а	36
1.420.5-21.2 45	Изделие соединительное МС6; МС6а	37
1.420.5-21.2 46	Изделие соединительное МС7, МС7а	37
1.420.5-21.2 47	Изделие соединительное МС8	38
1.420.5-21.2 48	Изделие соединительное МС9	38
1.420.5-21.2 49	Изделие соединительное МС10	38
1.420.5-21.2 50	Изделие соединительное МС11	39

Обозначение	Наименование	Стр.
1.420.5-21.2 51	Изделие соединительное МС12	40
1.420.5-21.2 52	Изделие соединительное МС13	40
1.420.5-21.2 53	Изделие соединительное МС14-1... МС14-3	41
1.420.5-21.2 54	Изделие соединительное МС15, МС15а	41
1.420.5-21.2 55	Изделие соединительное М16	42
1.420.5-21.2 56	Костыль МС17	42
1.420.5-21.2 57	Изделие соединительное МС18	43
1.420.5-21.2 58	Костыль МС19	43
1.420.5-21.2 59	Слив С1, С2	44
1.420.5-21.2 60	Слив С3	44
1.420.5-21.2 61	Слив С4, С5	45
1.420.5-21.2 62	Костыль МС20	45
1.420.5-21.2 63	Планка МС21	46
1.420.5-21.2 64	Костыль МС22	46
1.420.5-21.2 65	Слив С6	47
1.420.5-21.2 66	Слив С7	47
1.420.5-21.2 67	Изделие соединительное МС23	48
1.420.5-21.2 68	Консоль опорная МС24	48
1.420.5-21.2 69	Консоль опорная МС25	49
1.420.5-21.2 70	Консоль опорная МС26	49
1.420.5-21.2 71	Консоль опорная МС27	50
1.420.5-21.2 72	Консоль опорная МС28, МС28а	50
1.420.5-21.2 73	Ригель РМ2, РМ2-1	51
1.420.5-21.2 74	Ригель РМ3... РМ3-3	52
1.420.5-21.2 75	Слив С8	53
1.420.5-21.2 76	Изделие фасонное	53
1.420.5-21.2 77	Изделие соединительное МС29	54

В настоящем выпуске даны рабочие чертежи стальных соединительных элементов для узлов крепления несущих и ограждающих конструкций, помещенных в выпуске 1 серии 1.420.5-21.

На чертежах строительных элементов указаны марки стали для районов строительства с расчетной температурой минус 30° С и выше.

Для других условий строительства марки стали принимаются по таблице 1 и 2.

Таблица 1

Для отапливаемых зданий		
Для строительства в районах с расчетной температурой	Марки стали, ГОСТ или ТУ	
	Листовой прокат	Сталь арматурная
Минус 30° С и выше	ВСт3кп-2, ГОСТ 380-71*	Класса А-III 35ГС или 25Г2С ГОСТ 5781-82*
Ниже минус 30° С до минус 40° С включительно	ВСт3пс-6-1, ТУ14-1-3023-80	
Ниже минус 40° С до минус 50° включительно	ВСт3сп-5-1, ТУ14-1-3023-80	

Зав. отд.	Рабинович	[signature]	1.420.5-21.2 ОО ПЗ	
Н. контр.	Морозов	Топорков	Пояснительная записка	Стадия: 1; Лист: 1; Листов: 2
Гл. инж.	Топорков	Топорков		
Рук. гр.	Федорычева	[signature]		ЦНИИПРОМЗДАНИЙ
Ст. инж.	Богданова	[signature]		

Инв. № подл. | Подпись и дата | Взам. инв. №

Таблица 2

Для неотапливаемых зданий		
Для строительства в районах с расчетной температурой	Марки стали, ГОСТ или ТУ	
	Листовой прокат	Сталь арматурная
Минус 30° С и выше	ВСт3кп-2, ГОСТ 380-71*	Класса А-III 35ГС или 25Г2С ГОСТ 5781-82*
Ниже минус 30° С до минус 40° С включительно	ВСт3пс-6, ТУ14-1-3023-80	
Ниже минус 40° С до минус 50° С включительно	09Г2С-12-1, ТУ14-1-3023-80	

Сварку деталей производить электродами Э42 для расчетных температур минус 40° С и выше и электродами Э42А для расчетных температур ниже минус 40° С до минус 50° С включительно.

Инв. № подл. | Подпись и дата | Взам. инв. №

1.420.5-21.2 ОО ПЗ

Лист 2

Размеры фасонок при креплении связи к базе колонны.

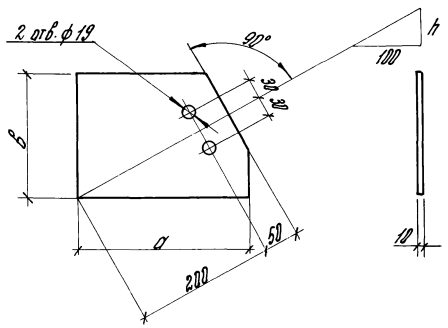

Марка детали	h	а	в	Масса, кг
М1-1	55	250	180	3,5
М1-2	66	240	190	3,6
М1-3	89	225	210	3,7

Зав. отд.	Рабинович		
Н. контр.	Морозов	Топорков	
Гл. инж.	Топорков	Топорков	
Рук. гр.	Федотычева		
Инж.	Лобанова		
Техник	Смирнова		

1.420.5 – 21.2 01

фасонка М1-1...М1-3

Стадия	Масса	Масшт
Р	см. табл.	

Лист | Листов 1

Лист S=10 ГОСТ 19903 – 74 / Вст 3 кп 2 ГОСТ 380 – 71*

ЦНИИПРОМЗДАНИЙ

Инв. № подл. | Подпись и дата | Взам. инв. №

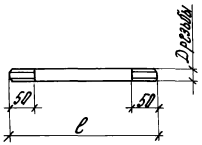

Обозначение	Марка	Диаметр резьбы мм	l мм	Марка стали	Масса кг
1.420.5-21.2 37	Sp1-1	М16	350	Ст20 ГОСТ 1759	0,6
-01	Sp1-2		380		0,6
-02	Sp1-3		400		0,6
-03	Sp1-4		430		0,7
-04	Sp2-1	М20	340		0,8
-05	Sp2-2		390		1,0
-06	Sp3-1	М24	350		1,2
-07	Sp3-2		370		1,3
-08	Sp3-3		400		1,4
-09	Sp3-4		420		1,5

Зав. отд.	Рабинович		
Н. контр.	Морозов	Топорков	
Гл. инж.	Топорков	Топорков	
Рук. гр.	Федотычева		
Ст. инж.	Маликова		

1.420.5 – 21.2 02

Шпилька Sp1...Sp3

Стадия	Масса	Масштаб
Р	см. табл.	

Лист | Листов 1

Круг d ГОСТ 2590 – 71* марку стали см. в табл.

ЦНИИПРОМЗДАНИЙ

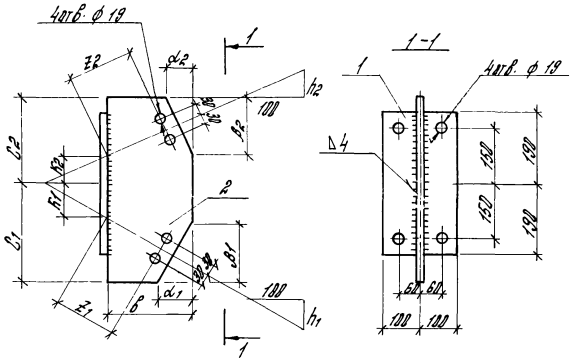

Марка детали	Размеры, мм													Масса, кг
	h_1	h_2	в	h_1	K_2	Z_1	Z_2	C_1	C_2	α_1	α_2	β_1	β_2	
М4-1	55	44	275	68	50	225	230	250	220	75	50	135	120	13,6
-2			225	90	70	170	175							12,1
-3			200	100	85	140	150							11,4
-4	55	55	230	75	90	200	190	250	270	65	70	120	110	13,0
-5			180	100	120	140	130							11,4
-6	66	44	250	90	60	190	205	270	220	95	50	140	120	13,1
-7	66	65	230	90	90	190	190	270	270	75	70	110	110	13,3
-8			205	105	105	160	160							12,5
-9	44	44	225	70	70	175	175	220	220	50	120	50	120	11,8
-10			200	85	85	150	150							11,1

Формат	Поз.	Обозначение	Наименование	Кол.	Примеч.
			Детали		
	1		Полоса 200×10×380 ГОСТ 103-76	1	6,0 кг
		Переменные данные	для исполнений:		
			М4-1		
	2		лист 275×8×470 ГОСТ 19903-74	1	7,6 кг
			М4-2		
	2		лист 225×8×470 ГОСТ 19903-74	1	6,1 кг
			М4-3		
	2		лист 200×8×470 ГОСТ 19903-74	1	5,4 кг
			М4-4		
	2		лист 230×8×520 ГОСТ 19903-74	1	7,0 кг
			М4-5		
	2		лист 180×8×520 ГОСТ 19903-74	1	5,4 кг
			М4-6		
	2		лист 250×8×490 ГОСТ 19903-74	1	7,1 кг
			М4-7		
	2		лист 230×8×540 ГОСТ 19903-74	1	7,3 кг
			М4-8		
	2		лист 205×8×540 ГОСТ 19903-74	1	6,5 кг
			М4-9		
	2		лист 225×8×440 ГОСТ 19903-74	1	5,8 кг
			М4-10		
	2		лист 200×8×440 ГОСТ 19903-74	1	5,1 кг

Зав. отд.	Рабинович		
Н. контр.	Морозов	Топорков	
Рл. инж. пр.	Топорков	Топорков	
Рук. гр.	Федотычева		
Инж.	Лобанова		
Тех. инж.	Смирнова		

1.420.5-21.2 03

Изделие соединительное М4-1 ... М4-10

Стадия	Масса	Масштаб
Р	см. табл.	

Лист | Листов 1

В Ст 3кп 2 ГОСТ 380-71*

ЦНИИПРОМЗДАНИЙ

Инв. № подл. | Подпись и дата | Взам. инв. №

22840-05 7

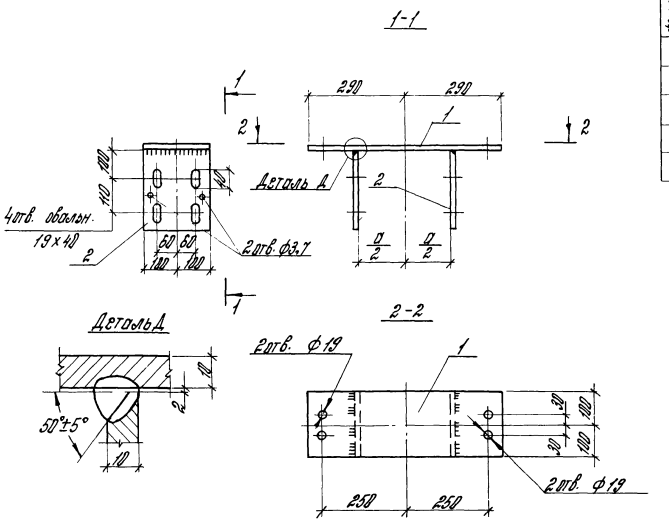

Формат	Зона	Поз.	Обозначение	Наименование	Кол.	Примеч.
				Детали		
		1		Полоса 200×10×580 / ГОСТ 103-76	1	9,1кг
		2		Полоса 200×10×260 / ГОСТ 103-76	2	4,1кг

Марка детали	Размер мм
	a
М5-1	204
М5-2	254
М5-3	304

Неоговоренные сварные швы $h_ш = 6$мм

Зав.отд.	Рабинович		
Н.контр.	Морозов		
Гл.инж.пр.	Топорков		
Рук.гр.	Федотычева		
Ст.инж.	Богданова		

1.420.5 – 21.2 04

Изделие соединительное М5-1... М5-3

Стадия	Масса	Масштаб
Р	17,3кг	—

Лист | Листов 1

ВСт 3кп 2 ГОСТ 380-71*

ЦНИИПРОМЗДАНИЙ

Инв.№ подл. | Подпись и дата | Взам.инв.№

22840-05 8

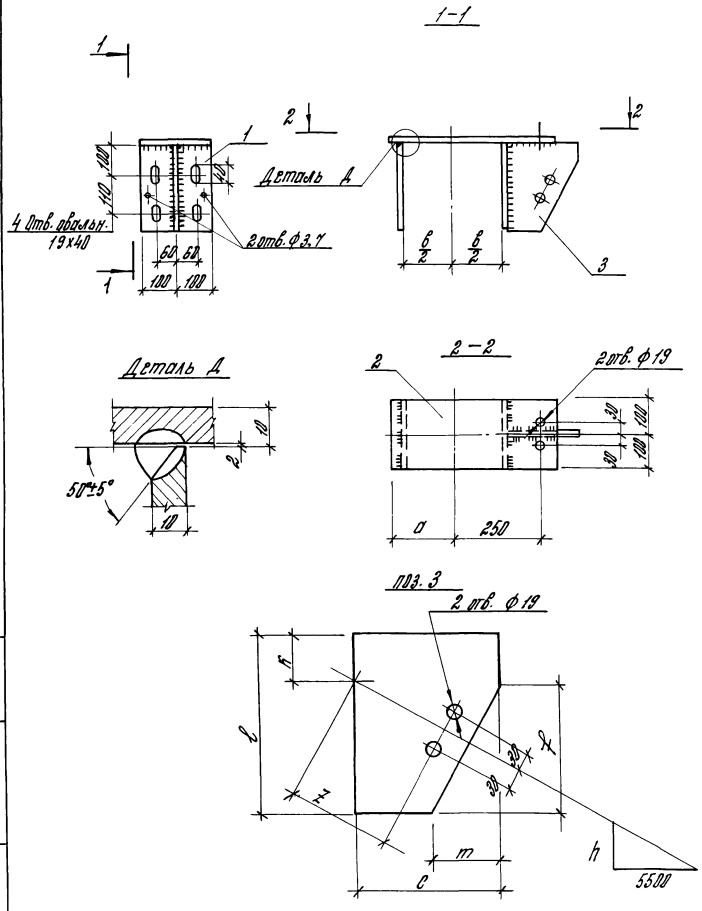

Формат	Поз.	Обозначение	Наименование	Кол.	Примеч.
			Детали		
Б4.	1		Полоса 200х10х260 ГОСТ 103-76	2	4,1 кг
			Переменные данные для исполнений:		
			МБ-1		
Б4.	2		Полоса 200х10х410 ГОСТ 103-76	1	6,5 кг
Б4.	3		Лист 235х10х315 ГОСТ 19903-74	1	5,8 кг
			МБ-2		
Б4.	2		Полоса 200х10х460 ГОСТ 103-76	1	7,2 кг
Б4.	3		Лист 230х10х250 ГОСТ 19903-74	1	4,5 кг
			МБ-3		
Б4.	2		Полоса 200х10х460 ГОСТ 103-76	1	7,2 кг
Б4.	3		Лист 235х10х280 ГОСТ 19903-74	1	5,2 кг
			МБ-4		
Б4.	2		Полоса 200х10х210 ГОСТ 103-76	1	3,3 кг
Б4.	3		Лист 210х10х260 ГОСТ 19903-74	1	4,6 кг

Марка детали	Размеры, мм									Масса, кг
	a	b	h	l	c	k	m	f	z	
МБ-1	120	204	4750	315	235	95	85	95	225	21
МБ-2	110	254	2400	235	250	60	65	145	200	20
МБ-3	110	254	3500	280	235	90	90	135	185	21
МБ-4	110	304			210	105			155	16

Неоговоренные сварные швы $h_ш = 6$ мм

Зав. отд.	Рубинович		
Н. контр.	Морозов		
Гл. инж.	Гаврилов		
Рук. гр.	Федотычева		
Ст. инж.	Романов		
Техник	Смирнова		

1.420.5-21.2 05

Изделие соединительное МБ-1 ... МБ-4

Стадия	Масса	Масштаб
Р	см. табл.	—
Лист	Листов 1	

ВСт 3кп 2 ГОСТ 380-71*

ЦНИИПромзданий

Инв. № подл. | Подпись и дата | Взам. инв. №

22840-05 9

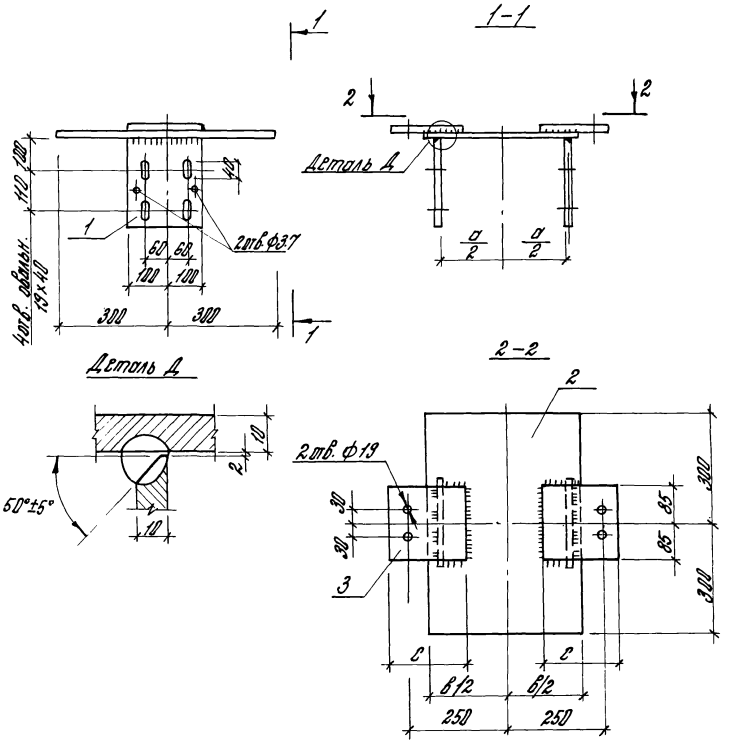

		Обозначение	Наименование	Кол.	Примеч.
			Детали		
	1		Полоса 200×10×260 ГОСТ 103-76	2	4,1кг
		Переменные данные для исполнений:			
			М7-1		
Б4.	2		Лист 240×10×600 ГОСТ 19903-74	1	11,3кг
Б4.	3		Полоса 170×8×220 ГОСТ 103-76	2	2,4кг
			М7-2, М7-3		
Б4.	2		Лист 340×10×600 ГОСТ 19903-74	1	16,0кг
Б4.	3		Полоса 170×8×170 ГОСТ 103-76	2	1,8кг
			М7-4		
Б4.	2		Лист 390×10×600 ГОСТ 19903-74	1	18,4кг
Б4.	3		Полоса 170×8×145 ГОСТ 103-76	2	1,6кг

Марка детали	Размер, мм			Масса, кг
	а	в	с	
М7-1	204	240	220	24
М7-2	254	340	170	28
М7-3	304	340	170	28
М7-4	354	390	145	30

Зав. отд.	Рабинович	
Н. контр.	Морозов	Топорков
Гл. инж.	Топорков	Топорков
Рук. гр.	Федотычева	
Ст. инж.	Богданова	
Техник	Смирнова	

1.420.5-21.2 06

Изделие соединительное М7

Стадия	Масса	Масшт.
Р		—

Лист | Листов 1

ВСт 3кп 2 ГОСТ 380-71*

ЦНИИПРОМЗДАНИЙ

22840-05 10

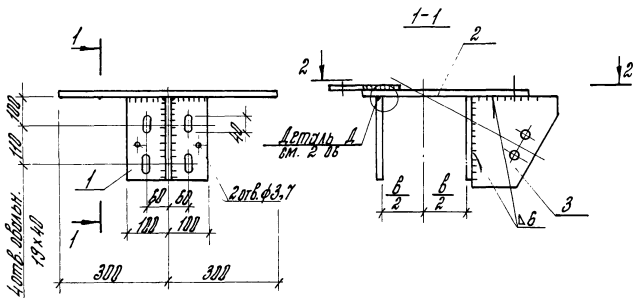

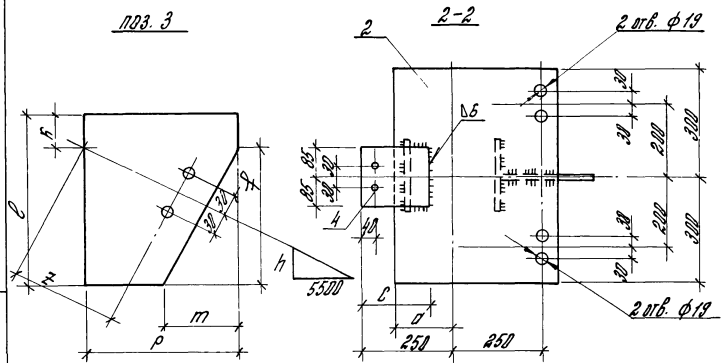

Марка детали	Размеры в мм										Масса кг
	a	b	h	c	p	k	m	f	z	c	
М8-1	120	204	2400	230	280	50	65	150	230	220	35
М8-2	170	384			230	70			175	170	36
М8-3	170	254	3000	260	250	75	76	140	195	170	37
М8-4	195	354			280	100			140	145	38

Формат	Поз.	Обозначение	Наименование	Кол.	Примеч.
			Детали		
	1		Полоса 200×10×280 ГОСТ 103-76	2	4,1 кг
		Переменные данные	Для исполнений:		
			М8-1		
Б.Ч.	2		Лист 410×10×600 ГОСТ 19903-74	1	19,3 кг
Б.Ч.	3		Лист 230×10×280 ГОСТ 19903-74	1	5,1 кг
Б.Ч.	4		Полоса 170×8×220 ГОСТ 103-76	1	2,4 кг
			М8-2		
Б.Ч.	2		Лист 460×10×600 ГОСТ 19903-74	1	21,7 кг
Б.Ч.	3		Лист 230×10×230 ГОСТ 19903-74	1	4,2 кг
Б.Ч.	4		Полоса 170×8×170 ГОСТ 103-76	1	1,8 кг
			М8-3		
Б.Ч.	2		Лист 460×10×600 ГОСТ 19903-74	1	21,7 кг
Б.Ч.	3		Лист 250×10×250 ГОСТ 19903-74	1	5,1 кг
Б.Ч.	4		Полоса 170×8×170 ГОСТ 103-76	1	1,8 кг
			М8-4		
Б.Ч.	2		Лист 485×10×600 ГОСТ 19903-74	1	22,8 кг
Б.Ч.	3		Лист 220×10×250 ГОСТ 19903-74	1	5,2 кг
Б.Ч.	4		Полоса 170×8×145 ГОСТ 103-76	1	1,6 кг

Зав. отд.	Рабинович		
Н. контр.	Морозов		
Гл. инж.	Топоров		
Рук. гр.	Федотычева		
Ст. инж.	Богданова		

1.420.5 – 21.2 07

Изделие соединительное М8

Стадия	Масса	Масштаб
Р	см. тол.	—
Лист	Листов 1	

Вст 3 кп ГОСТ 380-71*

ЦНИИПРОМЗДАНИЙ

Инв. № подл. | Подп. и дата | Взам. инв. №

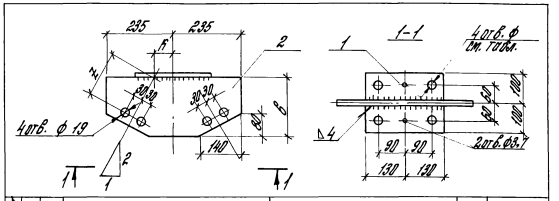

Формат	Зона	Поз.	Обозначение	Наименование	Кол.	Примеч.
				Детали		
		1		Полоса 200х10х260 ГОСТ 103-76	1	
		2		Лист S=6 ГОСТ 19903-74	1	см. табл.

Марка	Размеры, мм				Масса, кг
	в	К	Z	ф	
М11-1-16	250	45	205	19	9,7
М11-1-20				23	
М11-2-16	240	55	180	19	9,4
М11-2-20				23	
М11-2-24				27	

Зав.отд.	Рабинович		
Гл.инж.	Топорков		
Рук.гр.	Федотычева		
Ст.инж.	Богданова		
Техник	Смирнова		

1.420.5-21.2 08

Изделие соединительное М11-1-16...М11-5-24

Стадия	Масса	Масштаб
Р	см. табл.	—

Лист 1 | Листов 2

ВСТ3кп ГОСТ 380-71*

ЦНИИПРОМЗДАНИЙ

Марка	Размеры, мм				Масса, кг
	в	К	Z	ф	
М11-3-16	210	65	150	19	8,9
М11-3-20				23	
М11-3-24				27	
М11-4-16	190	75	125	19	8,3
М11-4-20				23	
М11-4-24				27	
М11-5-16	170	95	105	19	7,8
М11-5-20				23	
М11-5-24				27	

Инв.№ подл. | Подпись и дата | Взам.инв.№

1.420.5-21.2 08

Лист 2

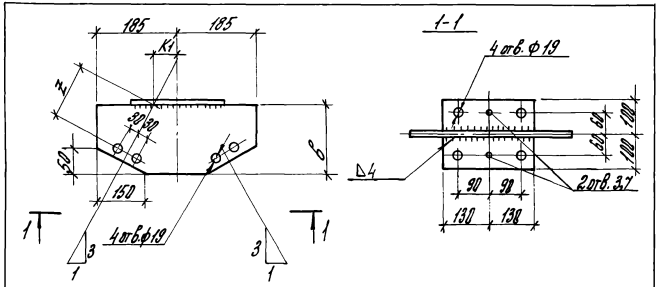

Формат	Зона	Поз.	Обозначение	Наименование	Кол.	Примеч.
				Детали		
		1		Полоса $\frac{-200 \times 10 \times 260}{ГОСТ\ 103-76}$	1	
		2		Лист $\frac{S=6}{ГОСТ\ 19903-74}$	1	см. табл.

Марка	Размеры, мм			Масса, кг
	в	к	z	
М 12 -1	265	30	210	8,8
М 12 -2	245	40	190	8,4

Зав. отд.	Рабинович		
Гл. инж.	Топорков	Топорков	
Рук. гр.	Федотычева		
Ст. инж.	Богданова		
Техник	Смирнова		

1.420.5 - 21. 2 09

Изделие соединительное М 12-1, М 12-2

Стадия	Масса	Масштаб
Р	см. табл.	—

Лист | Листов 1

В Ст 3 кп 2 ГОСТ 380-71*

ЦНИИПРОМЗДАНИЙ

Инв. № подл. | Подпись и дата | Взам. инв. №

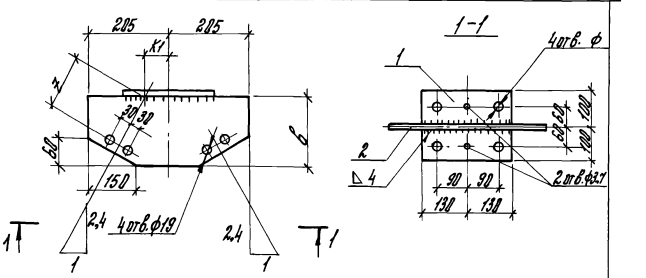

Формат	Зона	Поз.	Обозначение	Наименование	Кол.	Примеч.
				Детали		
		1		Полоса $\frac{-200 \times 10 \times 260}{ГОСТ\ 103-76}$	1	
		2		Лист $\frac{S=6}{ГОСТ\ 19903-74}$	1	см. табл.

Марка	Размеры, мм			Масса, кг
	в	к	z	
М 13-1	260	35	205	9,3
М 13-2	240	45	190	9,0

Зав. отд.	Рабинович		
Гл. инж.	Топорков	Топорков	
Рук. гр.	Федотычева		
Ст. инж.	Богданова		
Техник	Смирнова		

1.420. 5 - 21. 2 10

Изделие соединительное М 13-1, М 13-2

Стадия	Масса	Масшт.
Р	см. табл.	—

Лист 1 | Листов 4

В Ст 3 кп 2 ГОСТ 380-71*

ЦНИИПРОМЗДАНИЙ

Инв. № подл. | Подпись и дата | Взам. инв. №

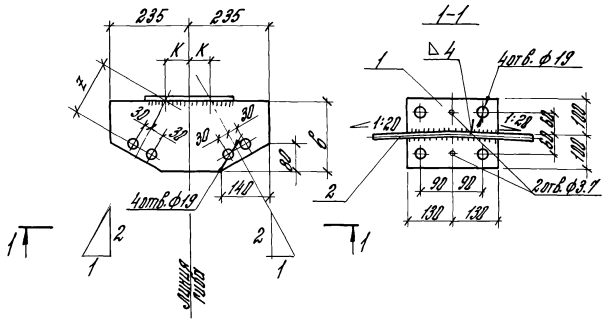

Формат	Зона	Поз.	Обозначение	Наименование	Кол.	Примеч.
				Детали		
		1		Полоса 200×10×260 / ГОСТ 103-76	1	
		2		Лист S=6 / ГОСТ 19903-74	1	см.табл.

Зав.отд.	Рабинович		
Гл.инж.	Топорков		
Рук.гр.	Федотычева		
Ст.инж.	Богданова		
Техник	Смирнова		

1.420.5-21.2 11

Изделие соединительное М14-1... М14-5

Стадия	Масса	Масштаб
Р	см. табл.	—

Лист 1 | Листов 2

ВСт3кп2 ГОСТ 380-71*

ЦНИИПРОМЗДАНИЙ

Марка	Размеры, мм			Масса, кг
	в	к	z	
М14-1	250	45	205	9,6
М14-2	240	55	180	9,4
М14-3	210	65	155	9,0
М14-4	190	75	125	8,3
М14-5	170	90	105	7,8

Инв.№ подл. | Подпись и дата | Взам.инв.№

1.420.5-21.2 11

Лист 2

22840-05 14

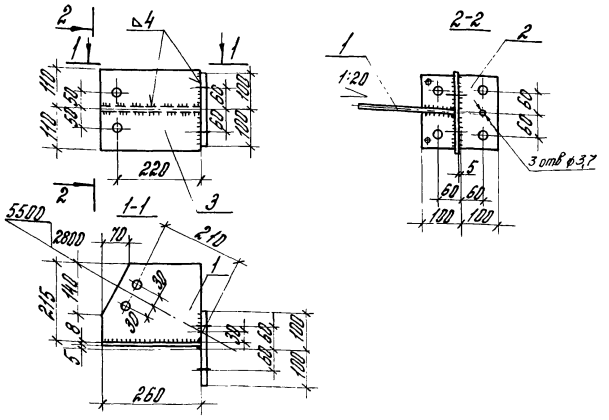

Все отверстия ф 19, кроме оговоренных

Формат	Зона	Поз.	Обозначение	Наименование	Кол.	Примеч.
				Детали		
		1		Лист 260×215×8 ГОСТ 19903-74	1	
		2		Полоса 200×200×8 ГОСТ 103-76	1	
		3		Лист 260×220×8 ГОСТ 19903-74	1	

Инв.№ подл. | Подпись и дата | Взам.инв.№

Зав.отд.	Рабинович	
Н.контр.	Морозов	
Гл.инж.	Топорков	
Рук.гр.	Федотычева	
Ст.инж.	Моликова	

1.420.5-21.2 12

Соединительная деталь М15

Стадия	Масса	Масштаб
Р	9,3кг	—
Лист	Листов 1	

Вст3кп2 - ГОСТ 380-71*

ЦНИИПромзданий

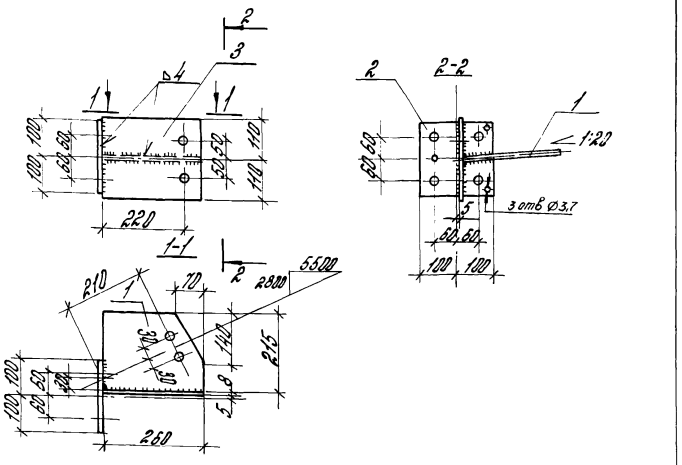

Все отверстия ф 19, кроме оговоренных

Формат	Зона	Поз.	Обозначение	Наименование	Кол.	Примеч.
				Детали		
		1		Лист 260×215×8 ГОСТ 19903-74	1	
		2		Полоса 200×200×8 ГОСТ 103-76	1	
		3		Лист 260×220×8 ГОСТ 19903-74	1	

Инв.№ подл. | Подпись и дата | Взам.инв.№

Зав.отд.	Рабинович	
Н.контр.	Морозов	
Гл.инж.	Топорков	
Рук.гр.	Федотычева	
Ст.инж.	Моликова	

1.420.5-21.2 13

Соединительная деталь М16

Стадия	Масса	Масштаб
Р	9,3кг	—
Лист	Листов 1	

Вст3кп2 ГОСТ 380-71*

ЦНИИПромзданий

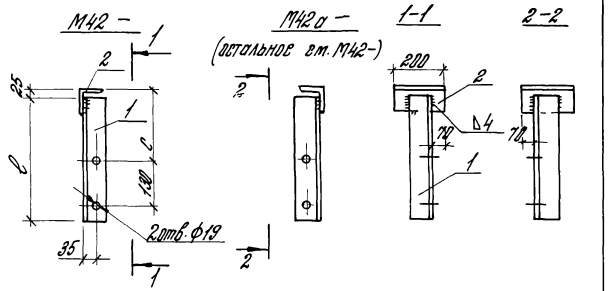

Формат	Зона	Поз.	Обозначение	Наименование	Кол.	Примеч.
				Детали		
		1		Уголок 63×5; ℓ-см. табл. ГОСТ 8509-72	1	
		2		Уголок 63×5; ℓ=200 ГОСТ 8509-72	1	

Марка	М42-1 / М42а-1	М42-2 / М42а-2	М42-3 / М42а-3	М42-4 / М42а-4	М42-5 / М42а-5	М42-6 / М42а-6	М42-7 / М42а-7	М42-8 / М42а-8	М42-9 / М42а-9	М42-10 / М42а-10
С мм	240	235	220	220	210	200	185	170	160	145
ℓ мм	380	380	380	380	350	340	350	300	300	300
Масса, кг	3,0	3,0	2,9	2,7	2,6	2,6	2,3	2,2	2,1	2,1

Зав. отд.	Рабинович	[signature]	
Н. контр.	Морозов	Топорков	
Гл. инж.	Топорков	Топорков	
Рук. гр.	Федотычева	[signature]	
Инж.	Лобанова	Елоб	

1.420.5 – 21.2 14

Изделие соединительное М42 –; М42а –

Стадия	Масса	Масштаб
Р	см. табл.	—

Лист | Листов 1

ВСт 3кп 2 ГОСТ 380-71*

ЦНИИПРОМЗДАНИЙ

Рис. 1

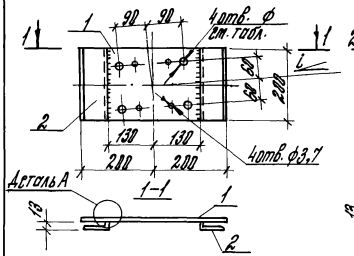

Рис. 2

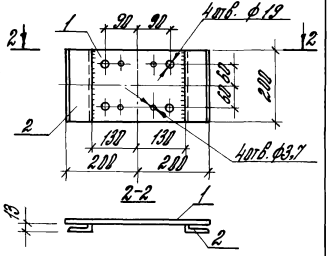

Деталь А

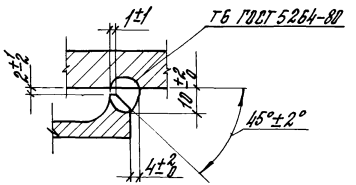

Марка	Рис.	i	ф
М9-1-16	1	1:20	19
М9-1-20			23
М9-1-24			27
М9-2-16		1:30	19
М9-2-20			23
М9-3	2	—	19

Формат	Зона	Поз.	Обозначение	Наименование	Кол.	Примеч.
				Детали		
		1		Полоса 200×10×400 ГОСТ 103-76	1	
		2		Уголок из ∠63×5; ℓ=200 ГОСТ 8509-72	2	

Зав. отд.	Рабинович	[signature]	
Н. контр.	Морозов	Топорков	
Гл. инж.	Топорков	Топорков	
Рук. гр.	Федотычева	[signature]	
Инж.	Лобанова	Елоб	

1.420.5 – 21.2 15

Изделие соединительное М9 –

Стадия	Масса	Масштаб
Р	8,2кг	—

Лист | Листов 1

ВСт 3кп 2 ГОСТ 380-71*

ЦНИИПРОМЗДАНИЙ

Взам. инв. №

Подпись и дата

Инв. № подл.

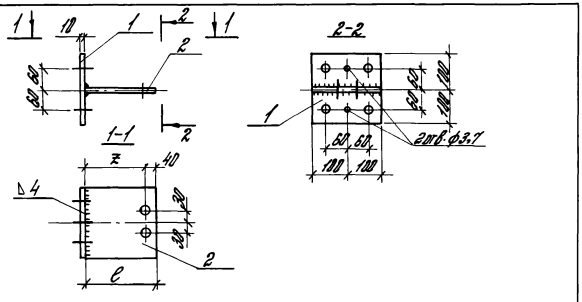

Марки деталей	М17-1	М17-2	М17-3	М17-4	М17-5
z	165	145	121	95	80
c	200	180	150	130	120
Масса, кг	5,7	5,4	5,2	4,8	4,7

Формат	Зона	Поз.	Обозначение	Наименование	Кол.	Примеч.
				Детали		
		1		Лист 200×200×10 ГОСТ 380-71*	1	
		2		Лист 200×c×8 ГОСТ 380-71*	1	см. табл.

Все отверстия — ф 19 мм, кроме оговоренных

Инв. № подл. | Подпись и дата | Взам. инв. №

Зав. отд.	Рубинович		
Н. контр.	Морозов		
Гл. инж.	Топорков		
Рук. гр.	Фридлячева		
Ст. инж.	Пушкарев		

1.420.5-21.2 16

Изделие соединительное М17-1...М17-5

Стадия	Масса	Масштаб
Р	см. табл.	—
Лист	Листов 1	

ВСт3кп2 ГОСТ 380-71*

ЦНИИПромзданий

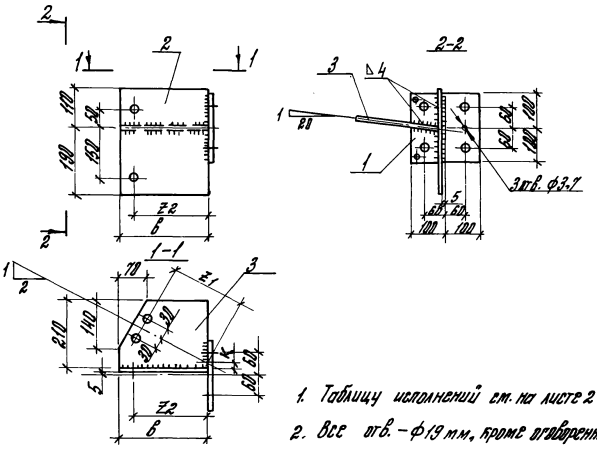

1. Таблицу исполнений см. на листе 2
2. Все отв. – ф19 мм, кроме оговоренных

Формат	Зона	Поз.	Обозначение	Наименование	Кол.	Примеч.
				Детали		
		1		Лист 200×200×10 ГОСТ 103-76	1	
		2		Лист δ=8 ГОСТ 19903-74	1	см. табл.
		3		Лист δ=8 ГОСТ 19903-74	1	L см. табл.

Инв. № подл. | Подпись и дата | Взам. инв. №

Зав. отд.	Рубинович		
Н. контр.	Морозов		
Гл. инж.	Топорков		
Рук. гр.	Фридлячева		
Ст. инж.	Богданова		

1.420.5-21.2 17

Изделие соединительное М18-1...М18-5

Стадия	Масса	Масштаб
Р	см. табл.	—
Лист 1	Листов 2	

ВСт3кп2 ГОСТ 380-71*

ЦНИИПромзданий

Марка	Размеры, мм				Масса, кг
	в	к	z_1	z_2	
М18-1	255	30	205	215	11,4
М18-2	235	40	185	195	10,8
М18-3	210	50	155	175	10,0
М18-4	185	60	130	145	9,2
М18-5	170	70	110	130	8,4

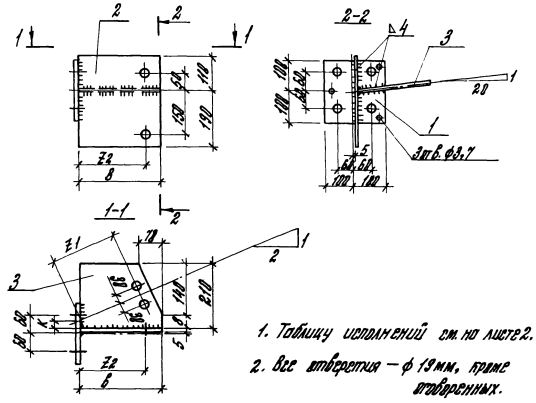

1. Таблицу исполнений см. на листе 2.
2. Все отверстия — ф 19 мм, кроме оговоренных.

Формат	Зона	Поз.	Обозначение	Наименование	Кол.	Примеч.
				Детали		
		1		Лист $\frac{200 \times 200 \times 10}{ГОСТ\ 103-76}$	1	
		2		Лист $\frac{S=8}{ГОСТ\ 19903-74}$	1	см. табл.
		3		Лист $\frac{S=8}{ГОСТ\ 19903-74}$	1	см. табл.

Зав. отд.	Рабинович		
Н. контр.	Морозов	Топорков	
Гл. инж.	Топорков	Топорков	
Рук. гр.	Федотычева		
Ст. инж.	Богданова		

1.420.5-21.2 18

Изделие соединительное М19-1 ... М19-5

Стадия	Масса	Масштаб
Р	см. табл.	—
Лист 1	Листов 2	

ВСТ 3 кп 2 ГОСТ 380-71*

ЦНИИПРОМЗДАНИЙ

Инв. № подл. | Подпись и дата | Взам. инв. №

22840-05 18

1.420.5-21.2 17 | Лист 2

Марка	Размеры, мм				Масса, кг
	b	h	z1	z2	
М19-1	255	30	225	215	11,4
М19-2	235	40	185	195	10,8
М19-3	210	50	155	175	10,0
М19-4	185	60	130	145	9,2
М19-5	170	70	110	130	8,4

Инв.№ подл. | Подпись и дата | Взам.инв.№

1.420.5 – 21.2 18

Лист 2

Инв.№ подл. | Подпись и дата | Взам.инв.№

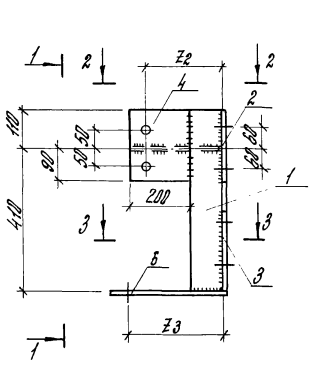

1-1

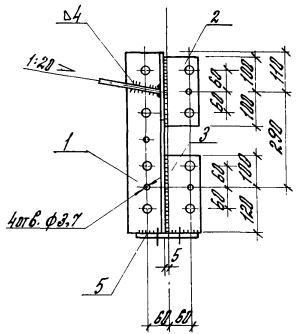

2-2

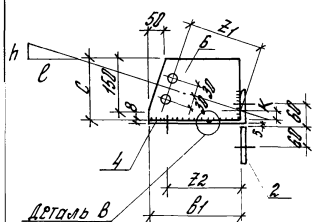

3-3

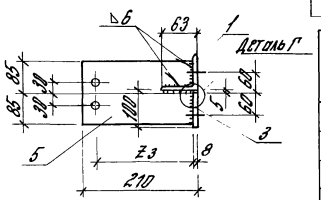

Деталь В



Деталь Г

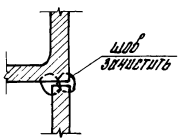

Все отверстия ф 19 мм, кроме оговоренных

			Обозначение	Наименование	Кол.	Примечание
				Детали		
		1		Уголок 100×63×8 l=520 ГОСТ 8510-72*	1	
		2		Полоса 100×8×200 ГОСТ 103-76	1	
		3		Полоса 100×8×220 ГОСТ 103-76	1	
		4		Полоса 200×8×200 ГОСТ 103-76	1	
		5		Полоса 170×8×210 ГОСТ 103-76	1	
			Переменные данные для исполнений:			
				М20-1		
		6		Полоса 170×8×260 ГОСТ 103-76	1	
				М20-2		
		6		Полоса 170×8×250 ГОСТ 103-76	1	
				М20-3		
		6		Полоса 200×8×260 ГОСТ 103-76	1	
				М20-4		
		6		Полоса 200×8×240 ГОСТ 103-76	1	

Марки	h/l	Размеры, мм						Масса, кг
		c	в1	Z1	K	Z2	Z3	
М20-1	1/3	170	260	210	15	215	165	15
М20-2		170	250	190	20	200	150	15
М20-3	1/2,4	200	260	210	20	215	165	16
М20-4		190	240	190	30	200	150	16

Зав. отд.	Рабинович		
Н. контр.	Морозов	Топорков	
Гл. инж.	Топорков	Топорков	
Рук. гр.	Федотычева		
Инж.	Томышева	Томышев	

1.420.5 -21.2 19

Изделие соединительное М20-1... М20-4

Стадия	Масса	Масштаб
Р	см. табл.	—

Лист 1 | Листов 1

ВСт 3кп 2 ГОСТ 380-71*

ЦНИИПРОМЗДАНИЙ

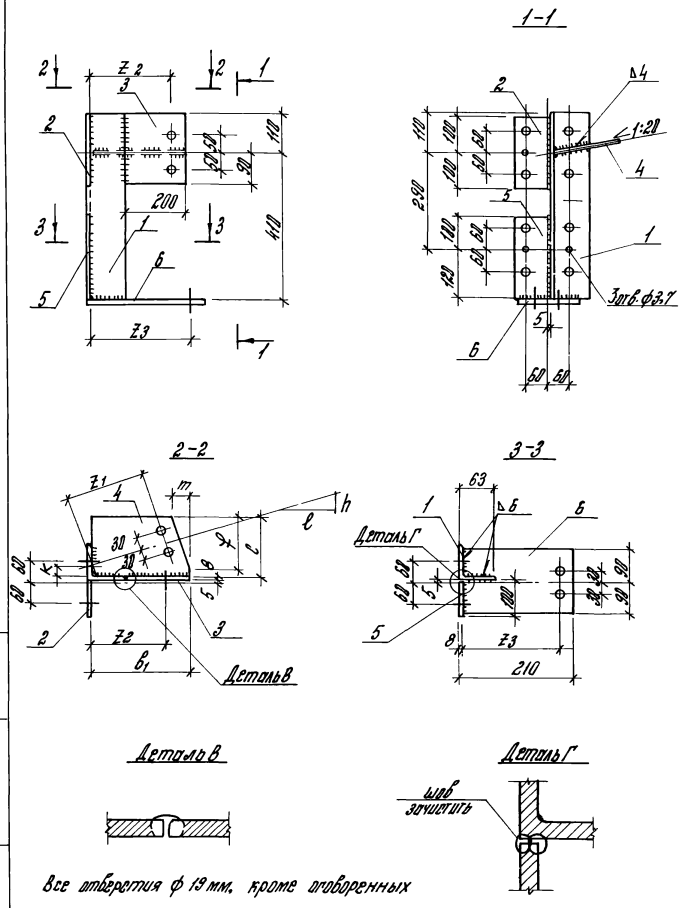

Формат	Зона	Поз.	Обозначение	Наименование	Кол.	Примечание
				Детали		
		1		Уголок 100×63×8 ℓ=520 ГОСТ 8510-72*	1	
		2		Полоса 100×8×200 ГОСТ 103-76	1	
		3		Полоса 100×8×220 ГОСТ 103-76	1	
		4		Полоса 200×8×200 ГОСТ 103-76	1	
		5		Полоса 170×8×280 ГОСТ 103-76	1	
			Переменные данные для исполнений:			
				М21-1		
		6		Полоса 170×8×250 ГОСТ 103-76	1	
				М21-2		
		6		Полоса 170×8×250 ГОСТ 103-76	1	
				М21-3		
		6		Полоса 200×8×250 ГОСТ 103-76	1	
				М21-4		
		6		Полоса 200×8×240 ГОСТ 103-76	1	

Марка	h/ℓ	Размеры, мм							Масса, кг
		c	b_1	Z_1	K	b_2	Z_2	Z_3	
М21-1	1/3	170	250	210	15	160	215	165	15
М21-2		170	250	190	20	160	200	150	15
М21-3	1/2,4	200	250	210	20	160	215	165	16
М21-4		200	240	190	30	160	200	150	16

Зав. отд.	Рабинович	
Н. контр.	Морозов	Топорков
Гл. инж.	Топорков	Топорков
Рук. гр.	Федотычева	
Инж.	Томышева	Томышев

1.420.5 – 21.2 20

Изделие соединительное М21-1....М21-4

Стадия	Масса	Масштаб
Р	см. табл.	—

Лист 1 Листов 1

ВСт 3кп 2 ГОСТ 380 – 71*

ЦНИИПРОМЗДАНИЙ

Инв. № подл. | Подпись и дата | Взам. инв. №

22840-05 21

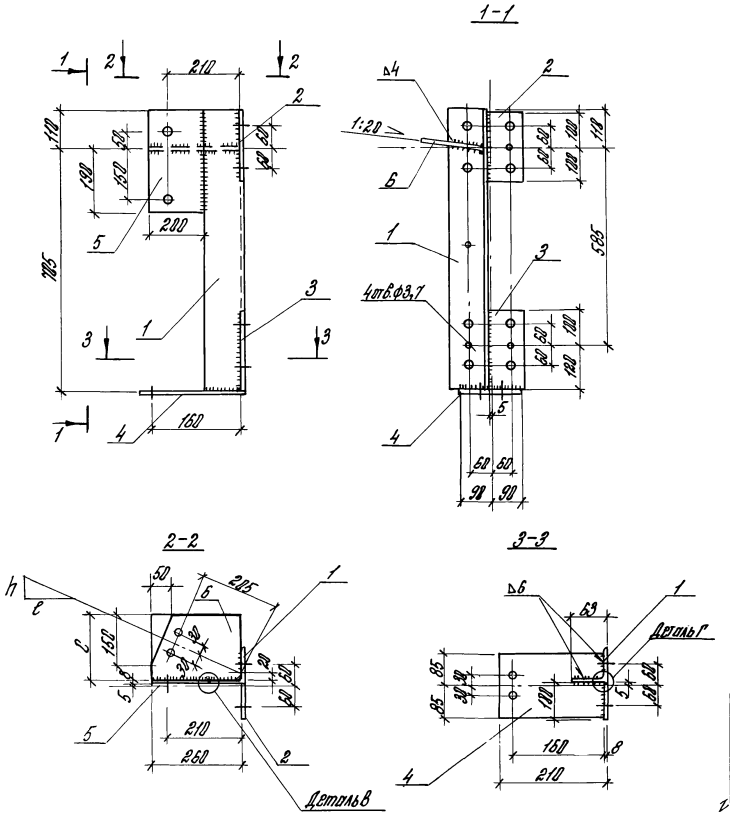

1. Деталь В и Г см. на документе 219
2. Все отверстия ф 19 мм, кроме оговоренных

	Обозначение	Наименование	Кол.	Примеч.
		Детали		
1		Уголок 100×63×8ℓ=815 ГОСТ 8510-72*	1	
2		Полоса 100×8×200 ГОСТ 103-76	1	
3		Полоса 100×8×220 ГОСТ 103-76	1	
4		Полоса 170×8×210 ГОСТ 103-76	1	
5		Полоса 200×8×300 ГОСТ 103-76	1	
	Переменные данные для исполнений:			
		М22-1		
6		Полоса 170×8×260 ГОСТ 103-76	1	
		М 22-2		
6		Полоса 190×8×260 ГОСТ 103-76	1	

Марка	Размеры, мм	
	$\frac{h}{\ell}$	c
М22-1	$\frac{1}{3}$	170
М22-2	$\frac{1}{2,4}$	190

				1.420.5-21.2 21		
Зав. отд.	Рабинович	[signature]	Изделие соединительное М22-1, М22-2	Стадия	Масса	Масштаб
Н. контр.	Морозов	Топорков		Р	18 кг	—
Гл. инж.	Топорков	Топорков		Лист	Листов 1	
Рук. гр.	Федотычева	[signature]	ВСт 3кп 2 ГОСТ 380-71*	ЦНИИПРОМЗДАНИЙ		
Инж.	Томышева	Томышева				

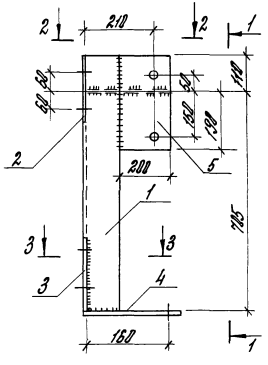

1-1

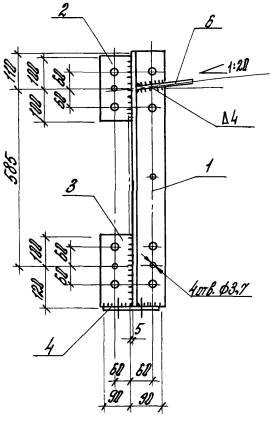

2-2

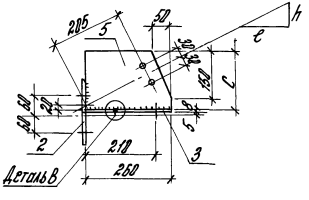

3-3

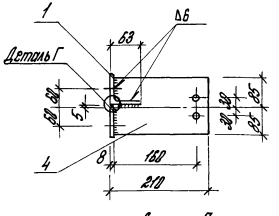

Деталь В



Деталь Г

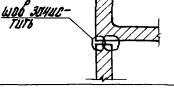

Формат	Зона	Поз.	Обозначение	Наименование	Кол.	Примеч.
				Детали		
		1		Уголок 100×63×8 ℓ=815 ГОСТ 8510-72*	1	
		2		Полоса 100×8×200 ГОСТ 103-76	1	
		3		Полоса 100×8×220 ГОСТ 103-76	1	
		4		Полоса 170×8×210 ГОСТ 103-76	1	
		5		Полоса 200×8×300 ГОСТ 103-76	1	
				Переменные данные для исполнений:		
				М23-1		
		6		Полоса 170×8×260 ГОСТ 103-76	1	
				М29-2		
		6		Полоса 190×8×260 ГОСТ 103-76	1	

Марка	Размеры, мм	
	h/ℓ	c
М23-1	$\frac{1}{3}$	170
М23-2	$\frac{1}{2,4}$	190

Все отверстия ф 19 мм, кроме оговоренных.

				1.420.5 - 21.2 22			
				Изделие соединительное М23-1, М23-2	Стадия	Масса	Масштаб
					Р	18кг	—
Зав. отд.	Рабиновичу	[signature]			Лист	Листов 1	
1 Н. контр.	Морозов	Топорков					
Гл. инж.	Топорков	Топорков					
Рук. гр.	Федотычева	[signature]		ВСт 3кп 2 ГОСТ 380-71*	ЦНИИПРОМЗДАНИЙ		
Инж.	Томышева	Томышев					

Инв. № подл. | Подпись и дата | Взам. инв. №

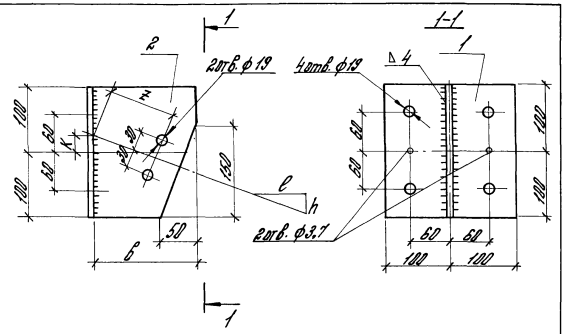

Формат	Зона	Поз.	Обозначение	Наименование	Кол.	Примеч.
				Детали		Масса, кг
		1		Полоса $\frac{200 \times 10 \times 200}{ГОСТ\ 103-76}$	1	3,14
			Переменные данные для исполнений:			
				М24-1, М24-3		
		2		Полоса $\frac{200 \times 8 \times 260}{ГОСТ\ 103-76}$	1	3,26
				М24-2, М24-4		
		2		Полоса $\frac{200 \times 8 \times 240}{ГОСТ\ 103-76}$	1	3,0

Зав. отд.	Рабинович	[подпись]	
Н. контр.	Морозов	Топорков	
Гл. инж.	Топорков	Топорков	
Рук. пр.	Федотычева	[подпись]	
Ст. инж.	Богданова	[подпись]	

1.420.5-21.2 23

Изделие соединительное М24-1... М24-4

Стадия	Масса	Масштаб
Р	6,4кг	—

Лист 1 Листов 2

Вст 3кп 2 ГОСТ 380-71*

ЦНИИПРОМЗДАНИЙ

Марка	$\frac{h}{l}$	Размеры, мм		
		в	к	z
М24-1	$\frac{1}{3}$	260	30	210
М24-2		240	35	190
М24-3	$\frac{1}{2,4}$	260	35	210
М24-4		240	45	190

Инв. № подл. | Подпись и дата | Взам. инв. №

1.420.5-21.2 23 Лист 2

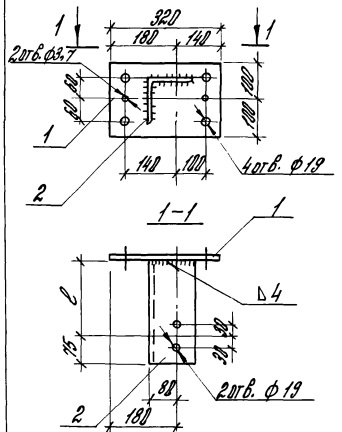

Марка детали	l, мм	Масса, кг
М35-1	240	10,1
М35-2	215	9,5
М35-3	190	9,1
М35-4	165	8,7

Формат	Зона	Поз.	Обозначение	Наименование	Кол.	Примеч.
				Детали		
		1		Полоса 200×8×320 ГОСТ 103-76	1	
		2		Уголок 125×8 ГОСТ 8510-72*	1	см. табл.

Зав. отд.	Рабинович		
Гл. инж. пр.	Топоров		
Рук. гр.	Фролычева		
Инж.	Тамышева		

1.420.5-21.2 24

Изделие соединительное М35

Стадия	Масса	Масштаб
Р	см. табл.	—
Лист	Листов	

ВСт3кп2 ГОСТ 380-71*

ЦНИИПромзданий

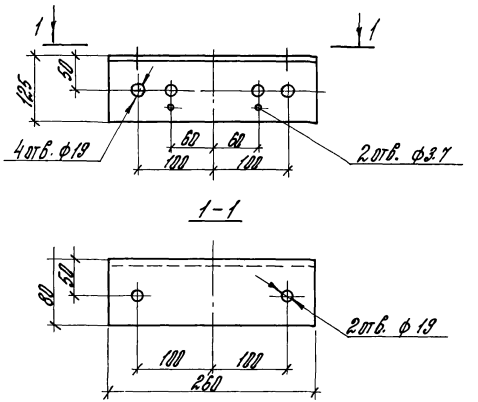

Зав. отд.	Рабинович		
Гл. инж. пр.	Топоров		
Рук. гр.	Фролычева		
Инж.	Тамышева		

1.420.5-21.2 25

Изделие соединительное М35

Стадия	Масса	Масштаб
Р	3,3кг	—
Лист	Листов 1	

Уголок 125×80×8 ГОСТ 8510-72* / ВСт3кп2 ГОСТ 380-71*

ЦНИИПромзданий

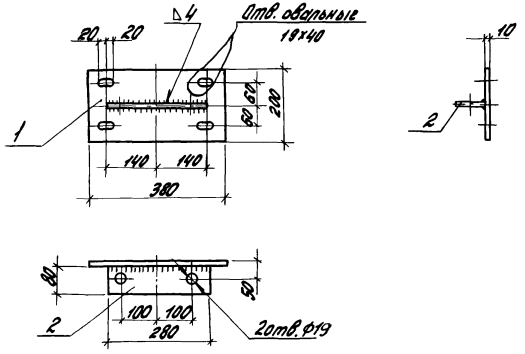

Формат	Зона	Поз.	Обозначение	Наименование	Кол.	Примеч.
				Детали		
		1		Полоса 200×10×380 / ГОСТ 103-76	1	
		2		Полоса 80×8×280 / ГОСТ 103-76	1	

1.420.5 - 21.2 26

Зав. отд.	Рабинович		
Н. контр.	Морозов		
Гл. инж. пр.	Топорков		
Рук. гр.	Федотычева		
Ст. инж.	Богданова		

Соединительная деталь М37

Стадия	Масса	Масштаб
Р	7,4кг	—
Лист	Листов	

ВСт. 3 кп 2 ГОСТ 380-71 *

ЦНИИПРОМЗДАНИЙ

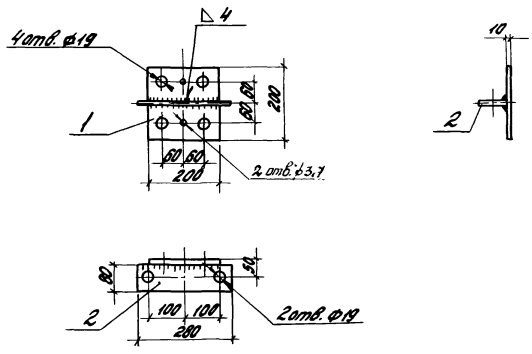

Формат	Зона	Поз.	Обозначение	Наименование	Кол.	Примеч.
				Детали		
		1		Полоса 200×10×200 / ГОСТ 103-76	1	
		2		Полоса 80×8×280 / ГОСТ 103-76	1	

1.420.5 - 21.2 27

Зав. отд.	Рабинович		
Н. контр.	Морозов		
Гл. инж. пр.	Топорков		
Рук. гр.	Федотычева		
Ст. инж.	Богданова		

Соединительная деталь М38

Стадия	Масса	Масштаб
Р	4,5кг	—
Лист	Листов	

ВСт. 3 кп 2 ГОСТ 380-71 *

ЦНИИПРОМЗДАНИЙ

Взам. инв. №

Подпись и дата

Инв. № подл.

М39-

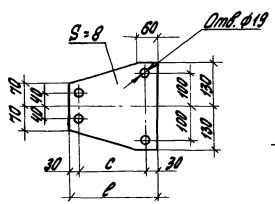

М40-

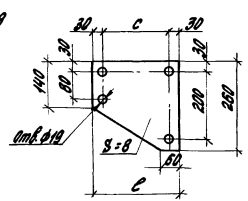

Марка	ℓ	c	Масса, кг	Марка	ℓ	c	Масса, кг
М39-1	260	200	4,3	М40-6	220	160	3,6
М40-1				М39-7	205	145	3,3
М39-2	255	195	4,2	М40-7			
М40-2				М39-8	190	130	3,1
М39-3	250	190	4,1	М40-8			
М40-3				М39-9	180	120	2,9
М39-4	240	180	3,9	М40-9			
М40-4				М39-10	170	110	2,8
М39-5	230	170	3,8	М40-10			
М40-5				М39-11	155	95	2,5
М39-6	220	160	3,6	М40-11			

Инв.№подл. | Подпись и дата | Взам.инв.№

Зав. отд.	Рабинович	
Н. контр.	Морозов	
Гл.инж.пр.	Топорков	
Рук. гр.	Федотычев	
Ст. инж.	Богданова	

1.420.5-21.2 28

Соединительная деталь

М39-; М40-

Стадия	Масса	Масштаб
Р	см. табл.	—
Лист	Листов	

ВСт.3кп2 ГОСТ380-71*

ЦНИИПРОМЗДАНИЙ

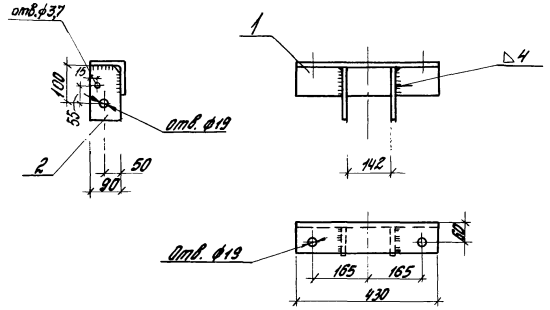

Формат	Зона	Поз.	Обозначение	Наименование	Кол.	Примеч.
				Детали		
		1		Уголок 100х100х8; ℓ=480 ГОСТ 8510-72*	1	
		2		Полоса 90х4х150 ГОСТ 103-76	2	

Инв.№подл. | Подпись и дата | Взам.инв.№

Зав. отд.	Рабинович	
Н. контр.	Морозов	
Гл.инж.пр.	Топорков	
Рук. гр.	Федотычев	
Ст. инж.	Богданова	

1.420.5-21.2 29

Соединительная деталь

М43

Стадия	Масса	Масштаб
Р	6,7кг	—
Лист	Листов	

ВСт.3кп2 ГОСТ380-71*

ЦНИИПРОМЗДАНИЙ

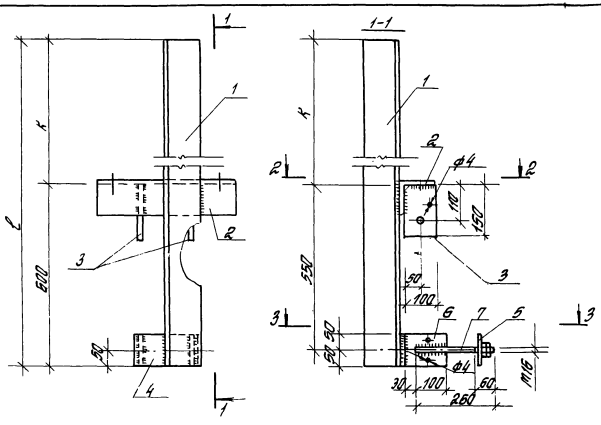

Формат	Зона	Поз.	Обозначение	Наименование	Кол.	Примеч.
				Детали		
Б.Ч.		1		Уголок 110×8 ГОСТ 8509-72 ℓ= ст. табл.	1	
Б.Ч.		2		ℓ= 430	1	
				Полоса ГОСТ 103-76		
Б.Ч.		3		100×6×150	2	
Б.Ч.		4		100×10×180	1	
Б.Ч.		5		100×10×260	1	
Б.Ч.		6		100×6×130	2	
				Круг 16 ГОСТ 2590-71* / 20 ГОСТ 1050-74**		
Б.Ч.		7		ℓ=260	2	
				Стандартные изделия		
		8		Гайка М16 ГОСТ 5915-70	4	
				Шайба 16 ГОСТ 11371-78*	2	

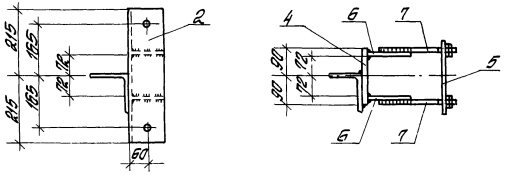

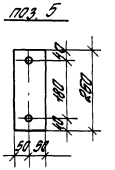

1. Все отверстия Φ19мм } кроме
2. Все сварные швы h=6мм } оговоренных

Обозначение	Марка	K мм	ℓ мм	Масса кг
1.420.5-21.2 30	Н1	870	1470	33
—01	Н2	1020	1620	35
—02	Н3	1070	1670	35
—03	Н4	1170	1770	37
—04	Н5	1270	1870	38

				1.420.5-21.2 30			
				Насадка Н1...Н5	Стадия	Масса	Масштаб
					Р	ст. табл.	—
Зав.отд.	Рабинович				Лист	Листов 1	
Н.контр.	Морозов						
Гл.инж.пр.	Попарков						
Рук.гр.	Федотычева			Вст 3 кп 2 ГОСТ 380-71* (кроме оговоренного)	ЦНИИПРОМЗДАНИЙ		
Инж.	Фетисова						

22840-05 78

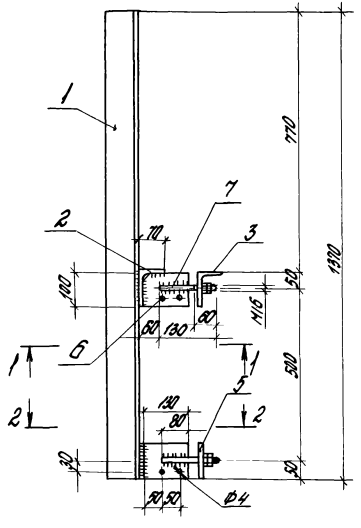

1-1

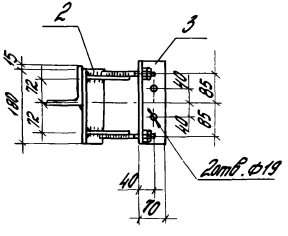

2-2

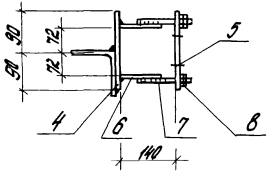

Поз. 5

Поз. 3

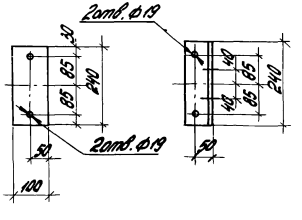

Формат	Зона	Поз.	Обозначение	Наименование	Кол.	Примечание
				Детали		
Б4		1		Уголок 110×8 ГОСТ 8509-72, ℓ=1370	1	
Б4		2		Уголок 110×70×6,5 ГОСТ 8510-72, ℓ=180	1	
Б4		3		Уголок 110×70×6,5 ГОСТ 8510-72, ℓ=240	1	
Б4		4		Полоса 100×10 ГОСТ 103-76, ℓ=180	1	
Б4		5		Полоса 100×10 ГОСТ 103-76, ℓ=240	1	
Б4		6		Полоса 100×6 ГОСТ 103-76, ℓ=130	4	
Б4		7		Круг 16 ГОСТ 2590-71* / 20 ГОСТ 1050-74** , ℓ=130	4	
				Стандартные изделия		
Б4		8		Гайка М16 ГОСТ 5915-70	8	

Все сварные швы $h=6$ мм

Зав. отд.	Робинович		1.420.5-21.2 ЭМ		
Н. контр.	Морозов		Насадка Н6	Стадия: Р	Масса: 27кг	Масштаб:
Гл. спец.	Голованов			Лист	Листов 1
Рук. гр.	Шапиньчева		8Сп. 3кп2 ГОСТ 380-71* (кроме оговоренного)	ЦНИИпромзданий	
Инж.	Фалисова				

1. Инв. № подл. | Подпись и дата | Взам. инв. №

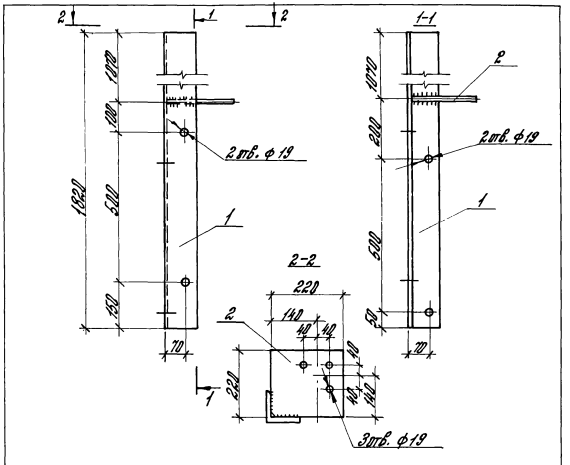

Формат	Зона	Поз.	Обозначение	Наименование	Кол.	Примеч.
				Детали		
Б.Ч.		1		Уголок 110 × 8; l = 1820 ГОСТ 8509 – 72	1	
Б.Ч.		2		Лист 220 × 10 × 220 ГОСТ 19903 – 74	1	

Зав. отд.	Рабинович	[signature]	1.420.5 – 21.2 32			
Н. контр.	Морозов	Топорков	Насадка Н7	Стадия	Масса	Масштаб
Гл. инж.	Топорков	Топорков		Р	29 кг	
Рук. гр.	Федотычева	[signature]		Лист	Листов 1	
Инж.	Фетисова	[signature]	Вст 3 кп 2 ГОСТ 380 – 71*	ЦНИИПРОМЗДАНИЙ		

Инв. № подл. | Подпись и дата | Взам. инв. №

22840-05 30

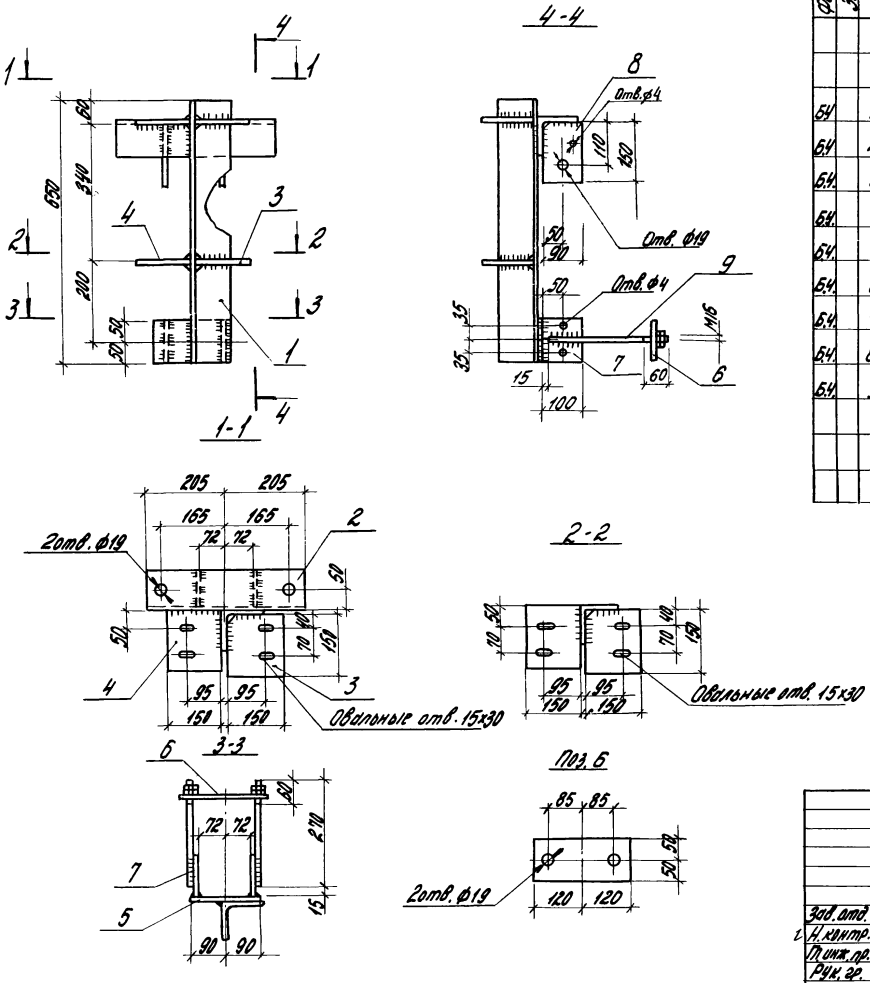

Формат	Зона	Поз.	Обозначение	Наименование	Кол.	Примеч.
				Детали		
Б4		1		Уголок 100х8; ℓ=650 ГОСТ 8509-72	1	
Б4		2		Уголок 100х8.; ℓ=410 ГОСТ 8509-72	1	
Б4		3		Полоса 150х10; ℓ=150 ГОСТ 103-76	2	
Б4		4		Полоса 150х10; ℓ=150 ГОСТ 103-76	2	
Б4		5		Полоса 100х10; ℓ=180 ГОСТ 103-76	1	
Б4		6		Полоса 100х10; ℓ=240 ГОСТ 103-76	1	
Б4		7		Полоса 100х6; ℓ=100 ГОСТ 103-76	2	
Б4		8		Полоса 90х6; ℓ=150 ГОСТ 103-76	2	
Б4		9		Круг 16 ГОСТ 2590-71* / 20 ГОСТ 1050-74**	2	
				ℓ=270	2	
				Стандартные изделия		
				Гайка М16 ГОСТ 5915-70*	4	

Все сварные швы h=6мм.

Зав. отд.	Рабинович		1.420.5-21.2 34			
Н. контр.	Морозов		Насадка Н8	Стадия	Масса	Масштаб
Гл. инж. пр.	Топорков			Р	27кг	—
Рук. гр.	Федотычева			Лист	Листов 1	
Ст. инж.	Богданова		ВСт. 3кп2 ГОСТ 380-71* (кроме оговоренного)	ЦНИИПРОМЗДАНИЙ		

Инв. № подл. | Подпись и дата | Взам. инв. №

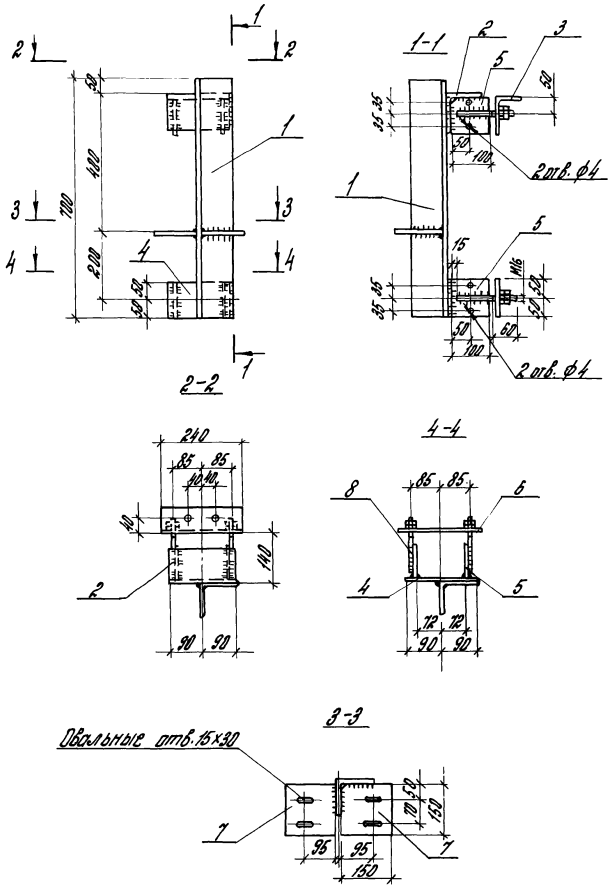

			Обозначение	Наименование	Кол.	Примеч.
				Детали		
Б.4		1		Уголок 110×8; ℓ=700 ГОСТ 8509-72	1	
Б.4.		2		Уголок 100×8; ℓ=180 ГОСТ 8509-72	1	
Б.4		3		Уголок 110×70×6,5; ℓ=240 ГОСТ 8510-72	1	
Б.4.		4		Полоса 100×10; ℓ=180 ГОСТ 103-76	1	
Б.4.		5		Полоса 100×6; ℓ=100 ГОСТ 103-76	4	
Б.4		6		Полоса 100×10; ℓ=240 ГОСТ 103-76	1	
Б.4		7		Полоса 150×10; ℓ=150 ГОСТ 103-76	2	
Б.4		8		Круг 16 ГОСТ 2590-71* / 20 ГОСТ 1050-74**		
				ℓ=170	4	
				Стандартные изделия		
				Гайка М16 ГОСТ 5915-70*	8	

1. Все отверстия ф19мм
2. Все сварные швы h=6мм } кроме оговоренных.

				1.420.5-21.2 35		
				Насадка Н9	Стадия: Р	Масса: 24кг	Масштаб
Зав. отд.	Рабиновиу				Лист	Листов 1
Н. контр.	Морозов			Вст 3 кп ГОСТ 380-71* (кроме оговоренного)	ЦНИИПРОМЗДАНИЙ	
Гл. инж.	Топорков					
Рук. гр.	Федотычева					
Ст. инж.	Богданова					

Инв. N-1000 | Подп. | Дата | Взам. инв. N

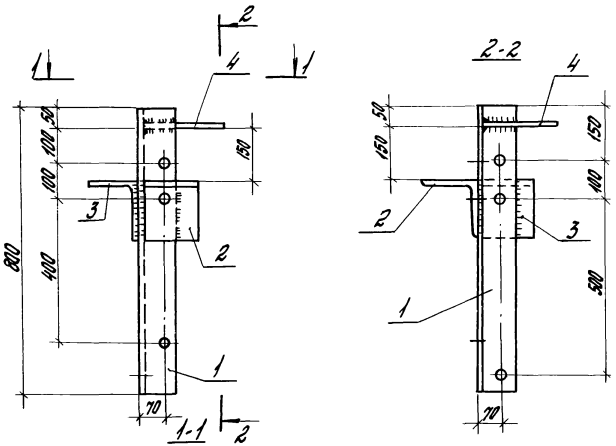

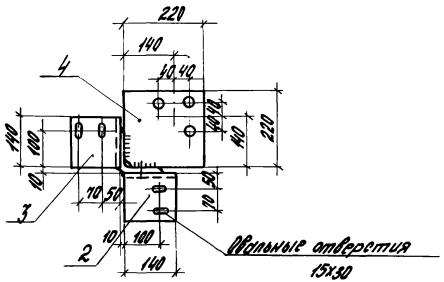

Позиция	Зона	Поз.	Обозначение	Наименование	Кол.	Прим.
				Детали		
Б4		1		Уголок 100х8; ℓ=800 ГОСТ 8509-72	1	
Б4		2		Уголок 160х10; ℓ=140 ГОСТ 8509-72	1	
Б4		3		Уголок 160х10; ℓ=140 ГОСТ 8509-72	1	
Б4		4		Лист 220х10х220 ГОСТ 19903-74	1	

1. Все отверстия ф 19 мм.
2. Все сварные швы $h = 6$ мм.

Зав. отд.	Ефимович		
Н. контр.	Морозов		
Гл. инж. пр.	Таборов		
Рук. гр.	Федотачев		
Ст. инж.	Богданова		

1.420.5-21.2 35

Наименование	Стадия	Масса	Масштаб
Насадка Н10	Р	21кг	-
	Лист	Листов 1	
Вст. 3 кп 2 ГОСТ 380-71*	ЦНИИПРОМЗДАНИЙ		

Инв. № подл. | Подпись и дата | Взам. инв. №

Рис. 1

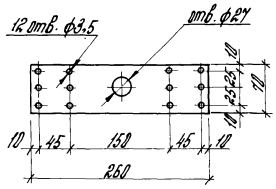

Рис. 2

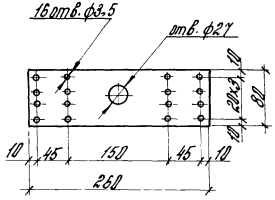

Рис. 3

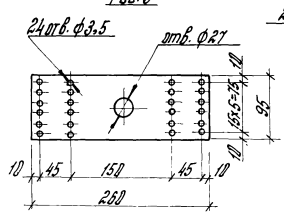

Рис. 4

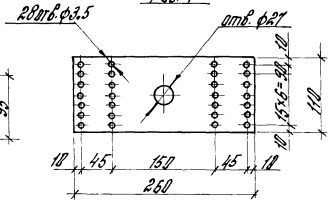

Марка	Рис.	Масса, кг
М45-1	1	1,0
М45-2	2	1,3
М45-3	3	1,7
М45-4	4	2,0

Зав. отд.	Рабинович		
Гр.	Морозов	Топорков	
Инж.	Топорков	Топорков	
Гр.	Федотычева		
Инж.	Лобанова	Елоб-	
Техник	Смирнова		

1.420.5-21.2 37

Изделие соединительное М45-1 ... М45-4

Стадия	Масса	Масштаб
	см. табл.	

Лист 1 | Листов

Полоса S=5 ГОСТ 103-76

ЦНИИПРОМЗДАНИЙ

Инв. № подл. | Подпись и дата | Взам. инв. №

Рис. 1

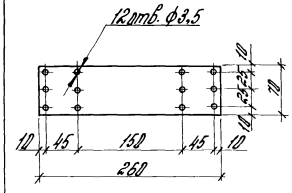

Рис. 2

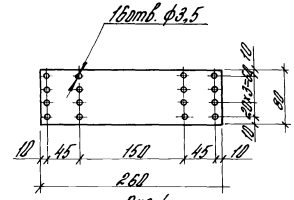

Рис. 3

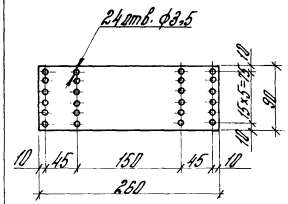

Рис. 4

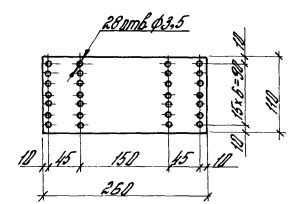

Марка	Рис.	Масса, кг
М46-1	1	1,0
М46-2	2	1,3
М46-3	3	1,7
М46-4	4	2,0

Зав. отд.	Рабинович		
Н. контр.	Морозов	Топорков	
Гл. инж.	Топорков	Топорков	
Рук. гр.	Федотычева		
Инж.	Лобанова	Елоб-	
Техник	Смирнова		

1.420.5-21.2 38

Изделие соединительное М46-1 ... М46-4

Стадия	Масса	Масштаб
	см. табл.	

Лист | Листов

Полоса S=5 ГОСТ 103-76

ЦНИИПРОМЗДАНИЙ

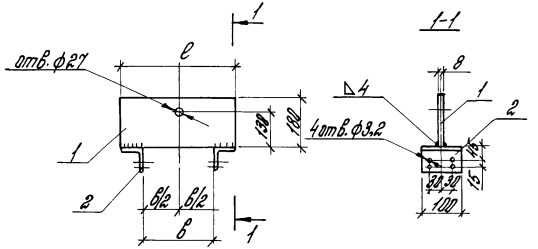

Обозначение	Марка	l, мм	в, мм	Масса стали, кг
1.420.5-21.2 39	М47-1	280	142	4,2
-01	М47-2	290	152	4,3
-02	М47-3	310	167	4,5
-03	М47-4	320	177	4,7
-04	М47-5	340	202	4,9
-05	М47-6	370	227	5,2
-06	М47-7	390	252	5,4
-07	М47-8	420	277	5,8
-08	М47-9	440	302	6,0
-09	М47-10	470	327	6,4

Формат	Зона	Поз.	Обозначение	Наименование	Кол.	Примеч.
				Детали		
Б.4		1		Полоса 180×8; l-см. табл. ГОСТ 103-76	1	
Б.4		2		Уголок 70×5 l=100 ГОСТ 8509-72	2	

Взам. инв. №

Подпись и дата

Инв. № подл.

Зав. отд.	Рабинович	[подпись]	
Н. контр.	Морозов	Топорков	
Гл. инж.	Топорков	Топорков	
Рук. гр.	Федотычева	[подпись]	
Инж.	Лобанова	Елоб-	

1.420.5-21.2 39

Изделие соединительное М47-1... М47-10

Стадия	Масса	Масштаб
Р	см. табл.	

Лист | Листов 1

ВСТ 3кп 2 ГОСТ 380-71*

ЦНИИПРОМЗДАНИЙ

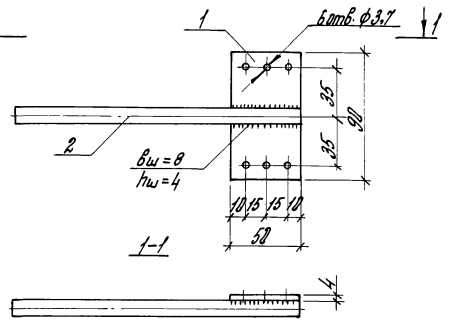

Формат	Зона	Поз.	Обозначение	Наименование	Кол.	Примеч.
				Детали		Масса, кг
		1		Полоса 60×4 l=90 ГОСТ 103-76 ВСТ 3кп2 ГОСТ 380-71*	1	0,14
				Переменные данные		
				МС1-1		
		2		Стержень ф12 А-I l=200 ГОСТ 5781-82	1	0,16
				МС1-2		
		2		Стержень ф12 А-I l=500 ГОСТ 5781-82	1	0,44

Взам. инв. №

Подпись и дата

Инв. № подл.

Зав. отд.	Рабинович	[подпись]	
Н. контр.	Морозов	Топорков	
Гл. инж.	Топорков	Топорков	
Рук. гр.	Федотычева	[подпись]	
Инж.	Лобанова	Елоб-	
Техник	Смирнова	[подпись]	

1.420.5-21.2 40

Изделие соединительное МС1-1, МС1-2

Стадия	Масса	Масштаб
Р	см. табл.	

Лист | Листов 1

ЦНИИПРОМЗДАНИЙ

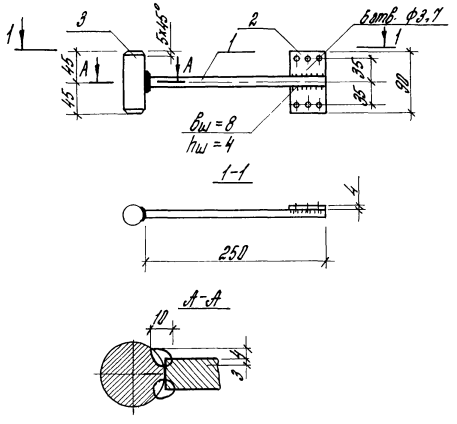

Формат	Зона	Поз.	Обозначение	Наименование	Кол.	Примеч.
				Детали		Масса, кг
		1		Стержень ф12А-I ℓ = 250 ГОСТ 5781-82	1	0,22
		2		Полоса 50×4 ℓ = 90 ГОСТ 103-76 / Вст 3 кп 2 ГОСТ 380-71	1	0,14
		3		Круг В30 ℓ = 90 ГОСТ 2590-71* / Вст 3 кп 2 ГОСТ 103-76	1	0,5

Зав. отд.	Рабинович	[подпись]	
Н. контр.	Морозов	Топорков	
Гл. инж.	Топорков	Топорков	
Рук. гр.	Федотычева	[подпись]	
Инж.	Лобанова	Елоб	
Техник	Смирнова	[подпись]	

1.420.5-21.2 41

Изделие соединительное МС2

Стадия	Масса	Масштаб
Р	0,9кг	

Лист | Листов 1

ЦНИИПРОМЗДАНИЙ

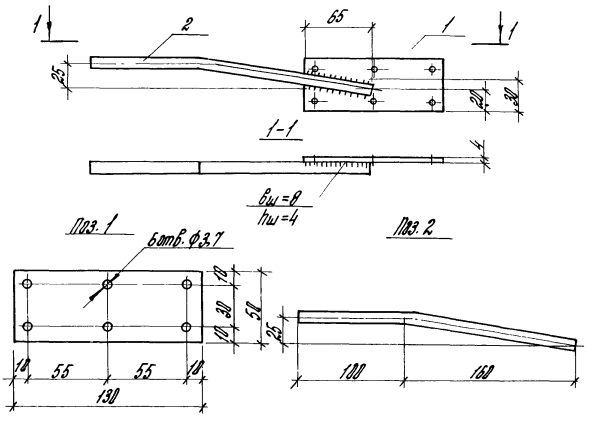

Формат	Зона	Поз.	Обозначение	Наименование	Кол.	Примеч.
				Детали		Масса, кг
		1		Полоса 50×4 ℓ = 130 ГОСТ 103-76 / Вст 3 кп 2 ГОСТ 380-71*	1	0,2
		2		Стержень ф12А-I ℓ = 260 ГОСТ 5781-82	1	0,22

МС3а зеркально МС3

Зав. отд.	Рабинович	[подпись]	
Н. контр.	Морозов	Топорков	
Гл. инж.	Топорков	Топорков	
Рук. гр.	Федотычева	[подпись]	
Инж.	Лобанова	Елоб	
Техник	Смирнова	[подпись]	

1.420.5-21.2 42

Изделие соединительное МС3, МС3а

Стадия	Масса	Масштаб
Р	0,4кг	

Лист | Листов 1

ЦНИИПРОМЗДАНИЙ

Взам. инв. №

Подпись и дата

Инв. № подл.

22840-05 36

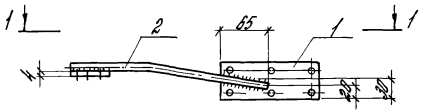

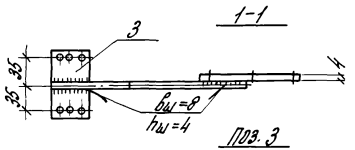

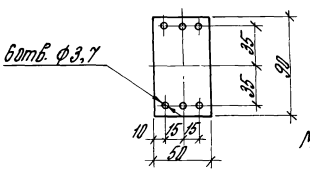

МС4а зеркально МС4

Формат	Зона	Поз.	Обозначение	Наименование	Кол.	Примеч.
				Детали		Масса
		1		Полоса $\frac{50\times4\ \ell=130\ ГОСТ\ 103-76}{ВСТ\ 3кп2\ ГОСТ\ 380-71*}$	1	0,2 кг
		2		Стержень $\frac{ф\ 12\ А\ I\ \ell=260}{ГОСТ\ 5781-82}$	1	0,22 кг
		3		Полоса $\frac{50\times4\ \ell=90\ ГОСТ\ 103-76}{ВСТ\ 3кп2\ ГОСТ\ 380-71*}$	1	0,14 кг

Поз. 1 и 2 даны на докум. 2 42

Зав. отд.	Рабинович	[signature]	
Н. контр.	Морозов	Топорков	
Гл. инж.	Топорков	Топорков	
Рук. гр.	Федотычева	[signature]	
Инж.	Лобанова	Елоб-	
Инж.	Фетисова	[signature]	

1.420.5-21.2 43

Изделие соединительное МС4, МС4а

Стадия	Масса	Масштаб
Р	0,6кг	

Лист | Листов 1

ЦНИИПРОМЗДАНИЙ

Инв. № подл. | Подпись и дата | Взам. инв. №

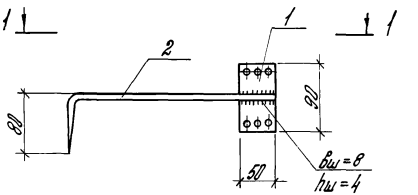

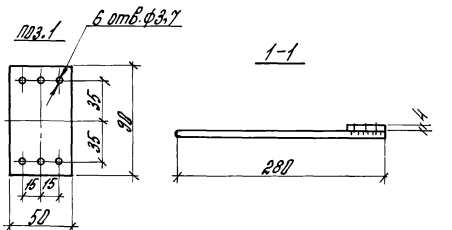

МС5а зеркально МС5

Формат	Зона	Поз.	Обозначение	Наименование	Кол.	Примеч.
				Детали		Масса
		1		Полоса $\frac{50\times4\ \ell=90\ ГОСТ\ 103-76}{ВСТ\ 3кп2\ ГОСТ\ 380-71}$	1	0,14кг
		2		Стержень $\frac{ф\ 10\ А\ I\ \ell=360}{ГОСТ\ 5781-82}$	1	0,27кг

Зав. отд.	Рабинович	[signature]	
Н. контр.	Морозов	Топорков	
Гл. инж.	Топорков	Топорков	
Рук. гр.	Федотычева	[signature]	
Инж.	Лобанова	Елоб-	
Инж.	Фетисова	[signature]	

1.420.5-21.2 44

Изделие соединительное МС5, МС5а

Стадия	Масса	Масштаб
Р	0,4кг	

Лист | Листов 1

ЦНИИПРОМЗДАНИЙ

Инв. № подл. | Подпись и дата | Взам. инв. №

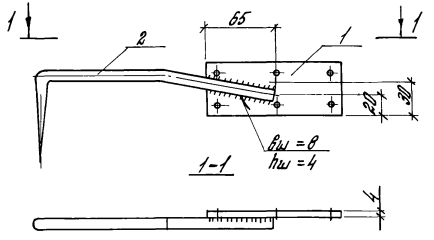

Поз. 1

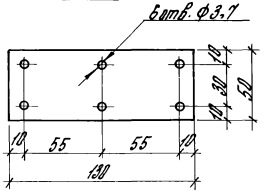

Поз. 2

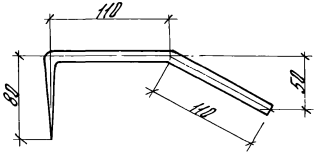

МС6а зеркально МС6

Формат	Зона	Поз.	Обозначение	Наименование	Кол.	Примеч.
				Детали		Масса, кг
		1		Полоса 50×4 ℓ=130 ГОСТ 103-76 / Вст.3кп2 ГОСТ 380-71*	1	0,2
		2		Скоба Ф 12А-I ℓ = 300 ГОСТ 5781-82	1	0,27

			1.420.5-21.2 45			
Зав. отд.	Рабинович		Изделие соединительное МС6, МС6а	Стадия	Масса	Масштаб
Н. контр.	Морозов			Р	0,5 кг	
Гл. инж.	Топоров			Лист	Листов 1	
Нач. гр.	Фрейлихсон			ЦНИИПРОМЗДАНИЙ		
Инж.	Лобанова					
Техник	Смирнова					

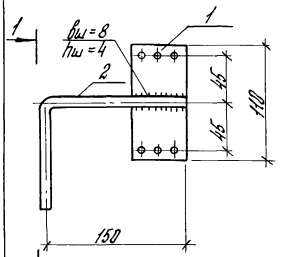

Поз. 1

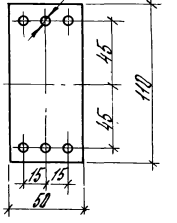

Поз. 2

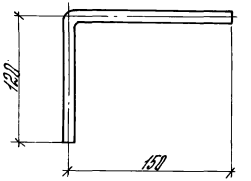

МС7а зеркально МС7

Формат	Зона	Поз.	Обозначение	Наименование	Кол.	Примеч.
				Детали		Масса, кг
		1		Полоса 60×4 ℓ=110 ГОСТ 103-76 / Вст.3кп2 ГОСТ 380-71*	1	0,17
		2		Отрезок Ф 12А-I ℓ = 270 ГОСТ 5781-82	1	0,24

Взам. инв. №

Подпись и дата

Инв. № подл.

			1.420.5-21.2 46			
Зав. отд.	Рабинович		Изделие соединительное МС7, МС7а	Стадия	Масса	Масштаб
Н. контр.	Морозов			Р	0,4 кг	
Гл. инж.	Топоров			Лист	Листов 1	
Нач. гр.	Фрейлихсон			ЦНИИПРОМЗДАНИЙ		
Инж.	Лобанова					
Техник	Смирнова					

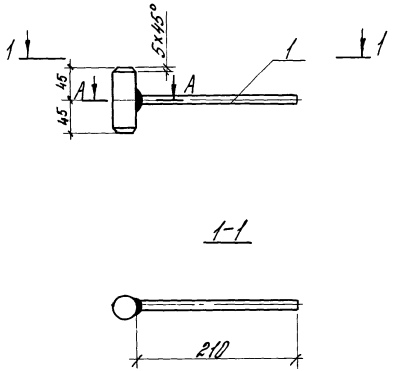

Формат	Зона	Поз.	Обозначение	Наименование	Кол.	Примеч.
				Детали		
		1		Стержень Ф 12 AI ℓ=210 / ГОСТ 5781-82	1	0,19кг
		2		Круг ВЗО ℓ=90 ГОСТ 2590-71* / ВСТ 3кп2 ГОСТ 380-71*	1	0,5кг

А-А см. в документе 2 41

Зав. отд.	Рабинович		
Н. контр.	Морозов	Топорков	
Гл. инж.	Топорков	Топорков	
Рук. гр.	Федотычева		
Инж.	Лобанова	Елоб-	
Инж.	Фетисова		

1.420.5-21.2 47

Изделие соединительное МС8

Стадия	Масса	Масштаб
Р	0,7кг	

Лист | Листов 1

ЦНИИПРОМЗДАНИЙ

Инв. № подл. | Подпись и дата | Взам. инв. №

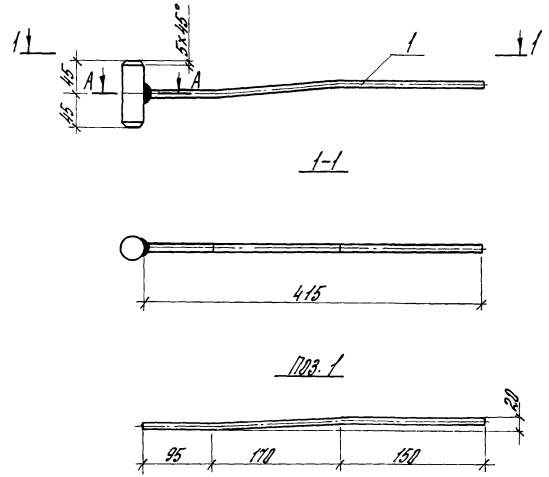

Формат	Зона	Поз.	Обозначение	Наименование	Кол.	Примеч.
				Детали		
		1		Стержень Ф 12 A-I ℓ=415 / ГОСТ 5781-82	1	0,4кг
		2		Круг ВЗО ℓ=90 ГОСТ 2590-71* / ВСТ 3кп2 ГОСТ 380-71	1	0,5кг

А-А см. в документе 2 41

Зав. отд.	Рабинович		
Н. контр.	Морозов	Топорков	
Гл. инж.	Топорков	Топорков	
Рук. гр.	Федотычева		
Инж.	Лобанова	Елоб-	
Инж.	Фетисова		

1.420.5-21.2 48

Изделие соединительное МС9

Стадия	Масса	Масштаб
Р	0,9кг	

Лист | Листов 1

ЦНИИПРОМЗДАНИЙ

Инв. № подл. | Подпись и дата | Взам. инв. №

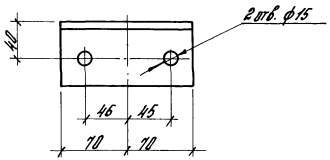

Зав. отд.	Рабинович	[signature]	
Н. контр.	Морозов	Топорков	
Гл. инж.	Топорков	Топорков	
Рук. гр.	Федотычева	[signature]	
Инж.	Лобанова	Елой	
Инж.	Фетисова	[signature]	

1.420.5 – 21.2 49

Изделие соединительное МС 10

Стадия	Масса	Масштаб
Р	1,2 кг	
Лист	Листов 1	

Уголок 70х8 ℓ=140 ГОСТ 8509-72* / Вст 3кп 2 ГОСТ 380-71*

ЦНИИПРОМЗДАНИЙ

Взам. инв. № | Подпись и дата | Инв. № подл.

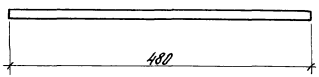

Зав. отд.	Рабинович	[signature]	
Н. контр.	Морозов	Топорков	
Гл. инж.	Топорков	Топорков	
Рук. гр.	Федотычева	[signature]	
Инж.	Лобанова	Елой	
Инж.	Фетисова	[signature]	

1.420.5-21 2 50

Изделие соединительное МС11

Стадия	Масса	Масштаб
Р	0,4 кг	
Лист	Листов 1	

Стержень ф 12А-I ℓ=480 / ГОСТ 5781-82

ЦНИИПРОМЗДАНИЙ

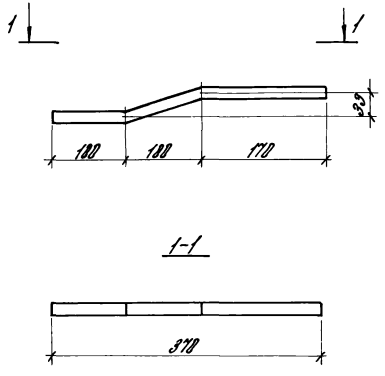

			1.420.5-21.2 51		
Зав.отд.	Рабинович		Изделие соединительное МС12	Стадия: Р	Масса: 0,6кг
Н.контр.	Морозов			Лист	Листов 1
Рук.гр.	Федотичева		Стержень ф16 А-I l=378 ГОСТ 5781-82	ЦНИИПРОМЗДАНИЙ	
Инж.	Любимова				
Техник	Смирнова				

Инв.№ подл. | Подпись и дата | Взам.инв.№

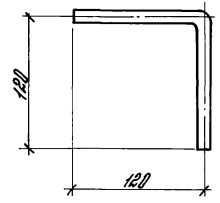

			1.420.5-21.2 52		
Зав.отд.	Рабинович		Изделие соединительное МС13	Стадия: Р	Масса: 0,2кг
Н.контр.	Морозов			Лист	Листов 1
Рук.гр.	Федотичева		Стержень ф12 А-I l=250 ГОСТ 5781-82	ЦНИИПРОМЗДАНИЙ	
Инж.	Любимова				
Техник	Смирнова				

Инв.№ подл. | Подпись и дата | Взам.инв.№

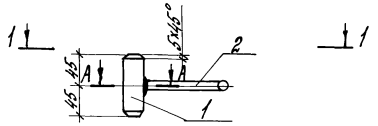

1-1

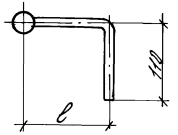

Марка детали	l мм
М14-1	120
М14-2	135
М14-3	145

Сечение А-А см в документе 2 41

Формат	Зона	Поз.	Обозначение	Наименование	Кол.	Примеч.
				Детали		
		1		Круг $\frac{В30\ l=90\ ГОСТ\ 2590-71^*}{Вст\ 3кп2\ ГОСТ\ 380-71^*}$	1	0,5кг
				Переменные данные		
				МС 14-1		
		2		Стержень $\frac{Ф12А-I\ l=230}{ГОСТ\ 5781-82}$	1	0,2кг
				МС 14-2		
				Стержень $\frac{Ф12А-I\ l=245}{ГОСТ\ 5781-82}$	1	0,22кг
				МС 14-3		
				Стержень $\frac{Ф12А-I\ l=255}{ГОСТ\ 5781-82}$	1	0,23кг

1.420.5-21.2 53

Зав. отд.	Рабинович	[signature]
Н. контр.	Морозов	Топорков
Гл. инж.	Топорков	Топорков
Рук. пр.	Федотычева	[signature]
Инж.	Лобанова	[signature]
Инж.	Фетисова	[signature]

Изделие соединительное МС14-1...МС14-3

Стадия	Масса	Масштаб
Р	0,7кг	
Лист	Листов 1	

ЦНИИПРОМЗДАНИЙ

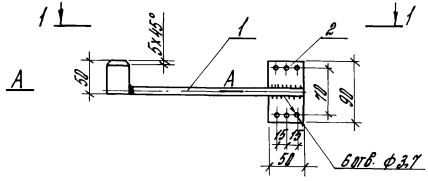

1-1

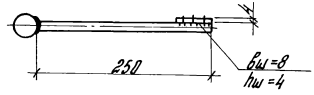

Формат	Зона	Поз.	Обозначение	Наименование	Кол.	Примеч.
				Детали		
		1		Стержень $\frac{Ф12А-I\ l=250}{ГОСТ\ 5781-82}$	1	0,22кг
		2		Полоса $\frac{50x4\ l=90\ ГОСТ\ 103-76}{Вст\ 3кп2\ ГОСТ\ 380-71^*}$	1	0,14кг
		3		Круг $\frac{В30\ l=57\ ГОСТ\ 2590-71^*}{Вст\ 3кп2\ ГОСТ\ 380-71^*}$	1	0,32кг

1. Сечение А-А см. докум. 2 41
2. МС 15а зеркально МС15

1.420.5-21.2 54

Зав. отд.	Рабинович	[signature]
Н. контр.	Морозов	Топорков
Гл. инж.	Топорков	Топорков
Рук. пр.	Федотычева	[signature]
Инж.	Лобанова	[signature]
Инж.	Фетисова	[signature]

Изделие соединительное МС15, МС15а

Стадия	Масса	Масштаб
Р	0,7кг	
Лист	Листов 1	

ЦНИИПРОМЗДАНИЙ

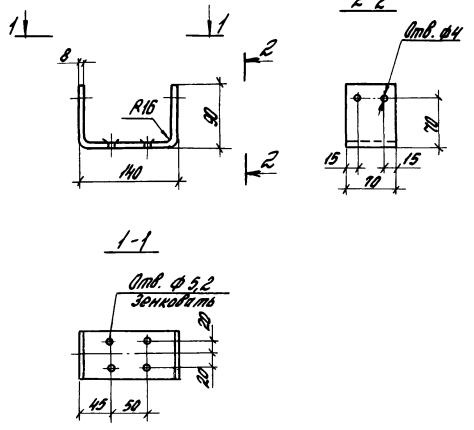

Инв. № подл.	Подпись и дата	Взам. инв. №				
Зав. отд.	Робинович		1.420.5-21.2 55			
Н. контр.	Морозов		Соединительная деталь ГПС 16	Стадия: Р	Масса: 1,5кг	Масштаб
Гл. инж. пр.	Топорнов			Лист	Листов 1	
Рук. гр.	Федотичева		Полоса 8х90х320 ГОСТ103-76 Ст 3кп2 ПОСТ380-71*	ЦНИИПромзданий		
Ст. инж.	Богданова					

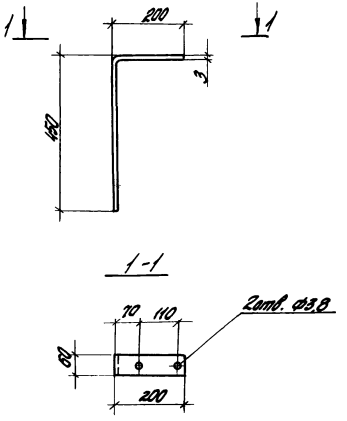

Инв. № подл.	Подпись и дата	Взам. инв. №				
Зав. отд.	Робинович		1.420.5-21.2 56			
Н. контр.	Морозов		Костыль ГПС 17	Стадия: Р	Масса: 1кг	Масштаб
Гл. инж. пр.	Топорнов			Лист	Листов 1	
Рук. гр.	Федотичева		Полоса 3х60х85 ГОСТ103-76 Ст 3кп2 ПОСТ380-71*	ЦНИИПромзданий		
Ст. инж.	Богданова					

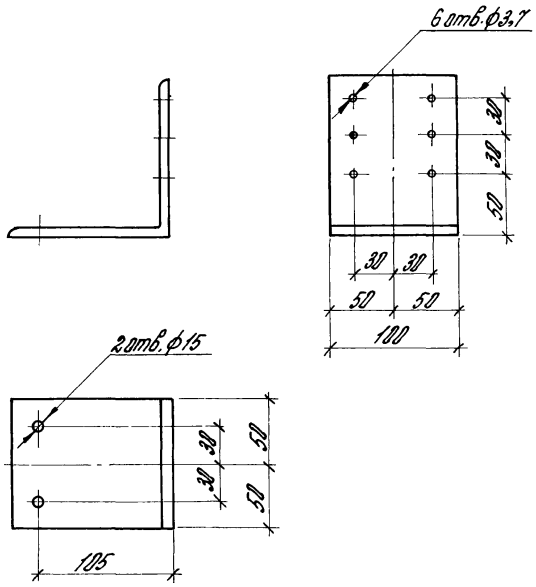

Зав. отд.	Рабинович			1.420.5-21.2 57			
Н. контр.	Морозов	Топорков		Изделие соединительное МС18	Стадия	Масса	Масшт.
Гл. инж.	Топорков	Топорков				1,6 кг	
Рук. гр.	Федотычева				Лист	Листов	
Техник	Смирнова			L 125×8 ГОСТ 8509-72 / Вст 3 кп 2 ГОСТ 380-71*	ЦНИИПРОМЗДАНИЙ		

Инв. № подл. | Подпись и дата | Взам. инв. №

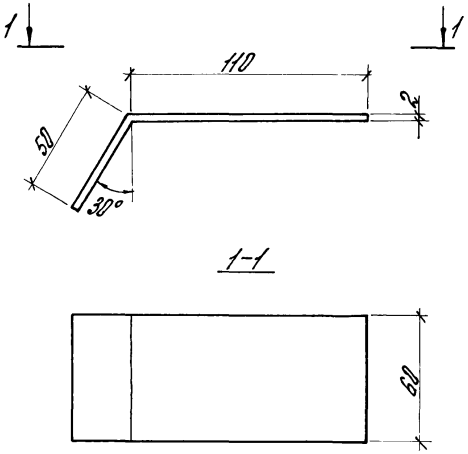

Зав. отд.	Рабинович			1.420.5-21.2 58			
Н. контр.	Морозов	Топорков		Костыль МС19	Стадия	Масса	Масшт
Гл. инж.	Топорков	Топорков				0,15 кг	
Рук. гр.	Федотычева				Лист	Листов	
Техник	Смирнова			Полоса 2×160×60 ГОСТ 103-76 / Ст 3 кп 2 ГОСТ 380-71*	ЦНИИПРОМЗДАНИЙ		

Инв. № подл. | Подпись и дата | Взам. инв. №

Рис. 1

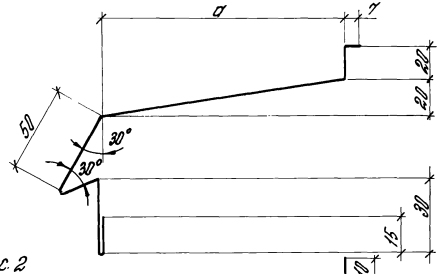

Рис. 2
остальное см. рис. 1

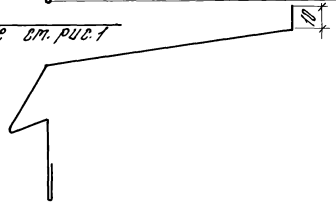

Обозначение	Рис.	Марка	a, мм	Масса м., кг
1.420.5-21.2 59	1	С1-1	110	1,6
-01	2	С1-2	110	1,5
-02	1	С2-1	140	1,8
-03	2	С2-2	140	1,7

Инв. № подл.	Подпись и дата	Взам. инв. №			
Зав. отд.	Смилянский		1.420.5 - 21. 2 59		
Н. конт.	Гузеева		Слив С1; С2	Стадия: Р	Масса: см. табл. / Масштаб: 1:2
Гл. арх.	Гузеева			Лист	Листов 1
Ст. инж.	Власова		ОЦ Б-0,8 ГОСТ 19904-74* / М Ст 3 кп 1 ГОСТ 14918-80	ЦНИИПРОМЗДАНИЙ	

Рис. 1

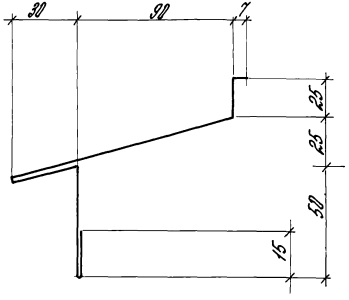

Рис. 2
Остальное см. рис. 1

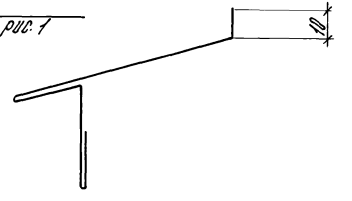

Обозначение	Рис.	Марка	Масса м, кг
1.420.5-21.2 60	1	С3-1	1,6
-01	2	С3-2	1,4

Инв. № подл.	Подпись и дата	Взам. инв. №			
Зав. отд.	Смилянский		1.420.5 - 21. 2 60		
Н. конт.	Гузеева		Слив С3	Стадия: Р	Масса: см. табл. / Масшт.: 1:2
Гл. арх.	Гузеева			Лист	Листов 1
Ст. инж.	Власова		ОЦ Б-0,8 ГОСТ 19904-74* / М Ст 3 кп 1 ГОСТ 14918-80	ЦНИИПРОМЗДАНИЙ	

Слив С4

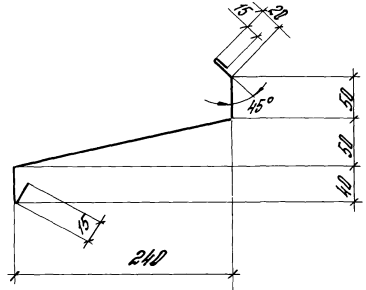

Слив С5

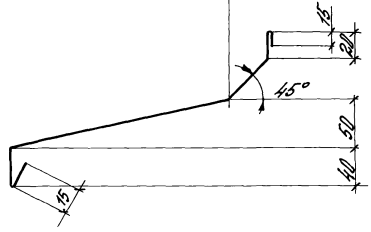

Обозначение	Марка	Масса пм., кг
1.420.5-21.2 61	С4	2,4
-01	С5	2,4

Зав.отд.	Стилянский		
Н.контр.	Гузеева		
Гл.ар.пр.	Гузеева		
Ст.инж.	Власова		

1.420.5 - 21.2 61

Слив С4; С5

Стадия	Масса	Масштаб
Р	см. табл.	1:4

Лист | Листов 1

ОЦ Б-0,8 ГОСТ 19904-74* / М Ст3 кп1 ГОСТ 14918-80

ЦНИИПРОМЗДАНИЙ

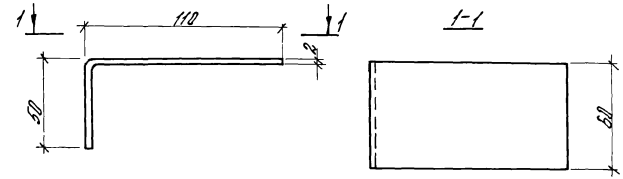

Зав.отд.	Стилянский		
Н.контр.	Гузеева		
Гл.арх.пр.	Гузеева		
Ст.инж.	Власова		

1.420.5 - 21.2 62

Костыль МС20

Стадия	Масса	Масшт.
Р	0,15 кг	

Лист | Листов 1

Полоса 2×160×60 ГОСТ 103-76 / Ст3 кп2 ГОСТ 380-71*

ЦНИИПРОМЗДАНИЙ

Инв.№ подл. | Подпись и дата | Взам. инв.№

22840-05 46

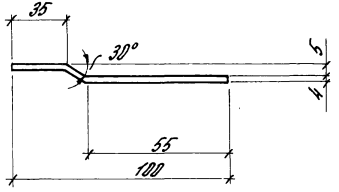

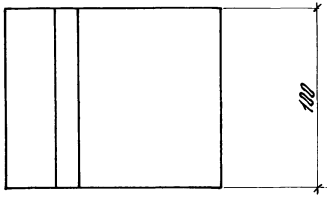

Инв.№ подл. | Подпись и дата | Взам.инв.№

				1.420.5 – 21.2 63		
				Планка МС21	Стадия: Р	Масса: 0,35кг	Масштаб: 1:2
					Лист	Листов 1
Зав.отд.	Смиланский			Полоса 4х100х170 ГОСТ 103-76 / Ст3 кп 2 ГОСТ 380-71*	ЦНИИПРОМЗДАНИЙ	
Н.контр.	Гузеева					
Гл.орх.	Гузеева					
Ст.инж.	Власова					

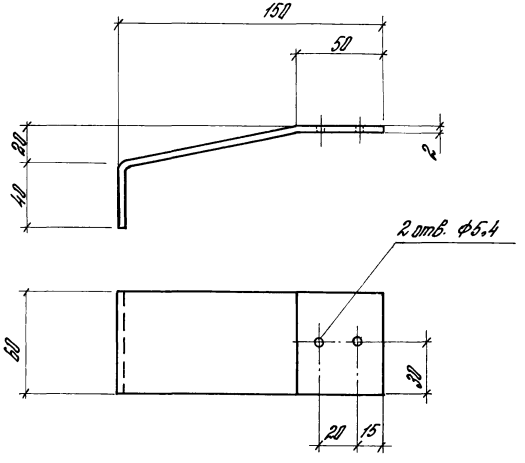

Инв.№ подл. | Подпись и дата | Взам.инв.№

				1.420.5 – 21.2 64		
				Костыль МС22	Стадия: Р	Масса: 0,18кг	Масштаб: 1:2
					Лист	Листов 1
Зав.отд.	Смиланский			Полоса 2х60х190 ГОСТ 103-76 / Ст3 кп 2 ГОСТ 380-71*	ЦНИИПРОМЗДАНИЙ	
Н.контр.	Гузеева					
Гл.орх.	Гузеева					
Ст.инж.	Власова					

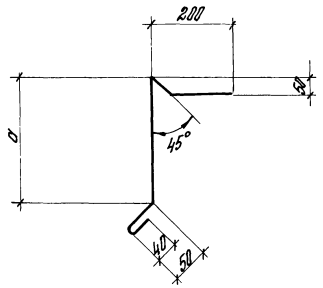

Обозначение	Марка	a, мм	Масса кг/м
1.420.5-21.2 65	С6	258	2,9
-01	С6-1	288	3,1
-02	С6-2	328	3,3
-03	С6-3	360	3,6
-04	С6-4	398	3,8
-05	С6-5	430	4

Зав.отд.	Рабинович		
Н.контр.	Морозов		
Гл.инж.	Гапоров		
Гл.арх.	Гузеева		
Рук. гр.	Фрейтичева		

1.420.5 - 21.2 65

Слив С6

Стадия	Масса	Масштаб
Р	см. табл.	
Лист	Листов	

ОЦ Б-0,8 ГОСТ 19904-74* / М Ст3 кп 1 ГОСТ 14918-80

ЦНИИПРОМЗДАНИЙ

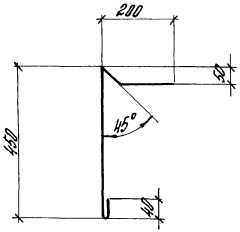

Зав.отд.	Рабинович		
Н.контр.	Морозов		
Гл.инж.пр.	Гапоров		
Рук. пр.	Фрейтичева		
Ст. инж.	Брейтова		

1.420.5 - 21.2 66

Слив С7

Стадия	Масса	Масштаб
Р	1,4кг	
Лист	Листов	

ОЦ Б-0,8 ГОСТ 19904-74* / М Ст3 кп 1 ГОСТ 14918-80

ЦНИИПРОМЗДАНИЙ

Инв.№ подл. | Подпись и дата | Взам.инв.№

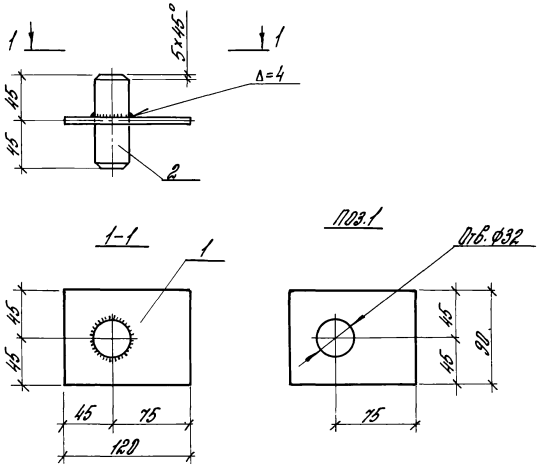

Формат	Зона	Поз.	Обозначение	Наименование	Кол.	Примеч.
		1		Полоса $\frac{90\times4\ \ell=120\ ГОСТ\ 103-76}{Вст3кп2\ ГОСТ\ 380-71*}$	1	
		2		Круг $\frac{В\ 30\ \ell=90\ ГОСТ\ 2590-71*}{Вст3кп2\ ГОСТ\ 380-71*}$	1	

Зав. отд.	Рабинович	[signature]	
Н. контр.	Морозов	Топорков	
Гл. инж.	Топорков	Топорков	
Рук. гр.	Федотычева	[signature]	
Инж.	Лобанова	Елов-	
Инж.	Фетисова	[signature]	

1.420.5-21.2 67

Изделие соединительное МС23

Стадия	Масса	Масштаб
Р	0,8кг	

Лист | Листов

ЦНИИПРОМЗДАНИЙ

Взам. инв.№ | Подпись и дата | Инв.№ подл.

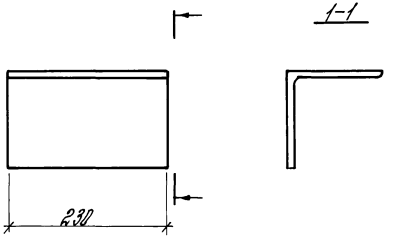

Зав. отд.	Рабинович	[signature]	
Н. контр.	Морозов	Топорков	
Гл. инж.	Топорков	Топорков	
Рук. гр.	Федотычева	[signature]	
Инж.	Лобанова	Елов-	
Инж.	Фетисова	[signature]	

1.420.5-21.2 68

Консоль опорная МС 24

Стадия	Масса	Масшт.
Р	5кг	

Лист | Листов

Уголок $\frac{140\times10\ ГОСТ\ 8509-72*}{Вст3кп2\ ГОСТ\ 380-71*}$

ЦНИИПРОМЗДАНИЙ

Взам. инв.№ | Подпись и дата | Инв.№ подл.

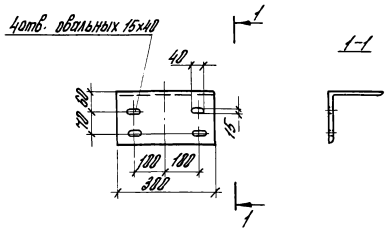

				1.420.5-21.2 69			
				Консоль опорная МС25	Стадия	Масса	Масшт.
Зав. отд.	Рабинович				Р	7,41 кг	
Н. контр.	Морозов				Лист	Листов 1	
Гл. инж.	Топорков						
Рук. гр.	Федотычева			Уголок 160х10 ГОСТ 8509-72* / Вст 3кп2 ГОСТ 380-71*	ЦНИИПРОМЗДАНИЙ		
Ст. инж.	Богданова						

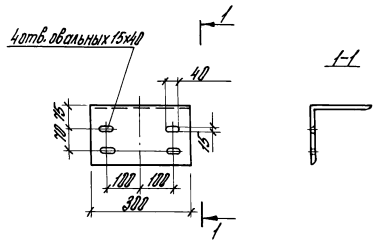

				1.420.5-21.2 70			
				Консоль опорная МС26	Стадия	Масса	Масшт.
Зав. отд.	Рабинович				Р	9,15 кг	
Н. контр.	Морозов				Лист	Листов	
Гл. инж.	Топорков						
Рук. гр.	Федотычева			Уголок 180х11 ГОСТ 8509-72* / Вст 3кп2 ГОСТ 380-71*	ЦНИИПРОМЗДАНИЙ		
Ст. инж.	Богданова						

Инв. № подл. | Подпись и дата | Взам. инв. №

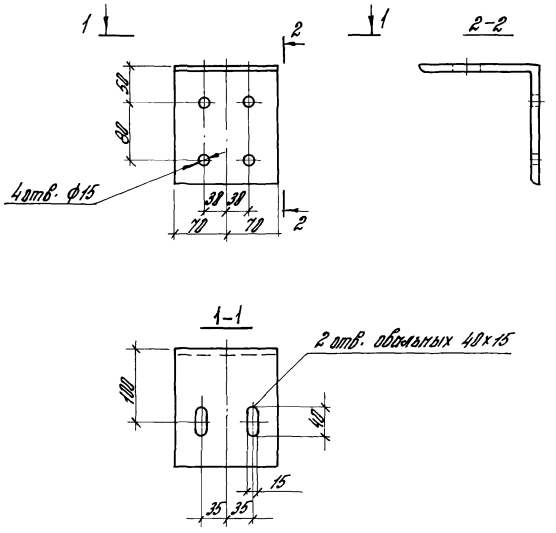

Зав. отд.	Рабинович		1.420.5-21.2 71				
Н. контр.	Морозов		Консоль опорная МС27	Стадия	Масса	Масштаб	
Гл. инж.	Топорков			Р	3,46кг		
Рук. гр.	Федотычева			Лист	Листов 1		
Ст. инж.	Богданова		Уголок 160×10 ГОСТ 8509-72* / 8 ст 3 кп 2 ГОСТ 380-71*	ЦНИИПРОМЗДАНИЙ			

Инв. № подл. | Подпись и дата | Взам. инв. №

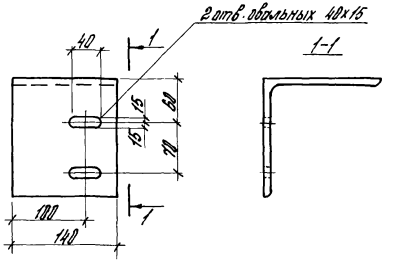

МС 28а зеркально МС28

Зав. отд.	Рабинович		1.420.5-21.2 72				
Н. контр.	Морозов		Консоль опорная МС28, МС28а	Стадия	Масса	Масштаб	
Гл. инж.	Топорков			Р	3,46кг		
Рук. гр.	Федотычева			Лист	Листов 1		
Техник	Смирнова		Уголок 160×10 ГОСТ 8509-72* / 8 ст 3 кп 2 ГОСТ 380-71*	ЦНИИПРОМЗДАНИЙ			

Инв. № подл. | Подпись и дата | Взам. инв. №

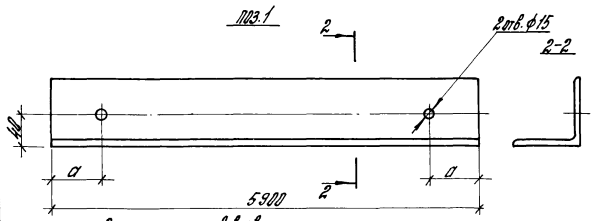

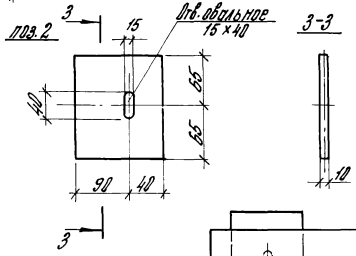

Формат	Поз.	Обозначение	Наименование	Кол. на исполн. 1.420.5-21.2 73				Примеч.
					01			
			Детали					
	1		Уголок ГОСТ 8509-72*					
			110×8 ℓ=5900	1				
			140×9 ℓ=5900		1			
	2		Полоса 130×10×130 ГОСТ 103-76	2	2			
			Стандартные изделия					
	3		Болт М12 ГОСТ 7798-70*	2	2			
	4		Гайка М12 ГОСТ 5915-70*	2	2			
	5		Шайба 12 ГОСТ 11371-68	2	2			
	6		Шайба 12 ГОСТ 6402-70	2	2			

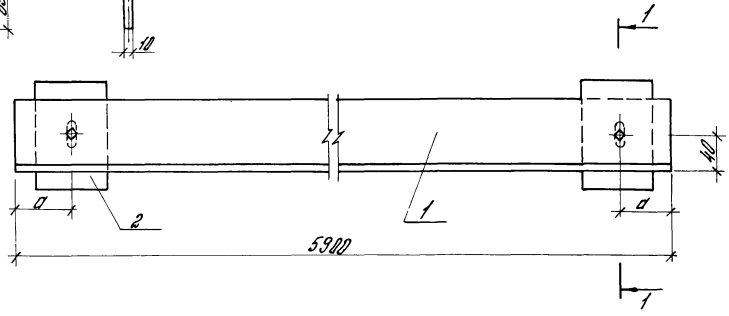

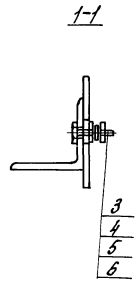

Размер „а" устанавливается по конкретному проекту.

Обозначение	Марка ригеля	Масса, кг
1.420.5-21.2 73	РМ2	83,0
-01	РМ2-1	118,0

Зав. отд.	Рабинович		1.420.5-21.2 73
Н. контр.	Морозов	Топорк	Ригель РМ2 ... РМ2-1
Гл. инж. пр.	Топорков	Топорк	
Рук. гр.	Федотычева		
Ст. инж.	Маликова		

Стадия	Масса	Масштаб
Р	см. табл.	
Лист	Листов 1	

В ст 3кп 2 ГОСТ 380-71*

ЦНИИПРОМЗДАНИЙ

Формат	Поз.	Обозначение	Наименование	Кол. на испол. 1.420.5-21.2.74						Приме-чание
					01	02	03			
			Детали							
	1		Уголок ГОСТ 8509-72*							
			110×8	1	1					78,7
			140×9			1	1			114,5
	2		Полоса ГОСТ 103-76							
			70×8×150	2		2				0,66
			120×8×150		2		2			1,13

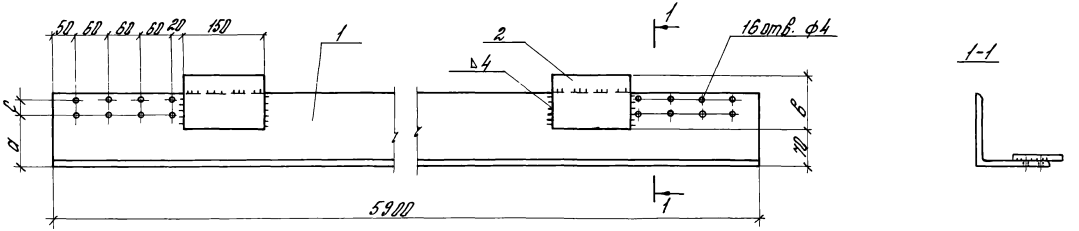

Обозначение	Марка ригеля	Размеры, мм a	B	c	Масса кг
1.420.5-21	РМ3	85	70	15	81
-01	РМ3-1	100	120	30	82
-02	РМ3-2	85	70	15	116
-03	РМ3-3	100	120	30	117

Зав. отд.	Радионович		
Н. контр.	Морозов		
Гл. инж.	Голдаков		
Рук. гр.	Фролычева		
Ст. инж.	Богданова		

1.420.5-21.2 74

Ригель РМ3... РМ3-3

Стадия	Масса	Масштаб
Р	см. табл.	
Лист	Листов 1	

Вст 3 кп 2 ГОСТ 380-71*

ЦНИИПРОМЗДАНИЙ

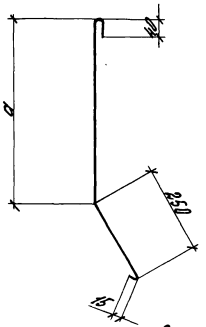

Размер „а" назначается в конкретном проекте

			1.420.5-21.2 75			
Зав.отд.	Рабинович		Слив С8	Стадия	Масса	Масштаб
Н.контр.	Морозов	Топорко		Р	по конкр. проекту	
Гл.инж.	Топорков	Топорко		Лист	Листов 1	
Рук.гр.	Федотычева					
Арх.р	Никитина		ОЦ Б-0,8 ГОСТ 19904-74* / М Ст 3кп 1 ГОСТ 14918-80	ЦНИИПРОМЗДАНИЙ		

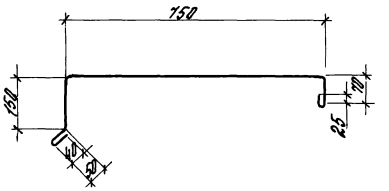

			1.420.5-21.2 76			
Зав.отд.	Рабинович		Изделие фасонное	Стадия	Масса	Масшт.
Н.контр.	Морозов	Топорко		Р	6,9кг	
Гл.инж.	Топорков	Топорко		Лист	Листов 1	
Рук.гр.	Федотычева					
Арх-р	Никитина		ОЦ Б-0,8 ГОСТ 19904-74* / М Ст 3 кп 1 ГОСТ 14918-80	ЦНИИПРОМЗДАНИЙ		

22840-05 54

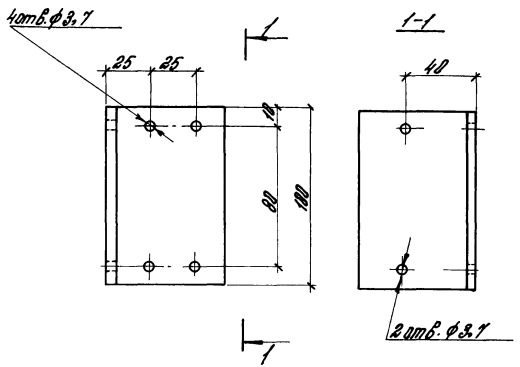

				1.420.5 – 21.2 77			
Зав.отд.	Рафиновичу			Изделие соединительное МС29	Стадия	Масса	Масшт
Н.контр.	Морозов	Топорков			Р	0,48кг	
Гл.инж.	Топорков	Топорков			Лист	Листов 1	
Рук.гр.	Федотычева			Уголок 63х5 ГОСТ 8510-72* / В ст 3 кп 2 ГОСТ 380-71*	ЦНИИПРОМЗДАНИЙ		
Арх.р.	Никитина						

Инв.№ подл. | Подпись и дата | Взам.инв.№

gost.e-ecolog.ru

Инв.№ подл. | Подпись и дата