ТИПОВЫЕ КОНСТРУКЦИИ, ИЗДЕЛИЯ И УЗЛЫ ЗДАНИЙ И СООРУЖЕНИЙ

СЕРИЯ 1.062.5-2

БАЛКИ ДЕРЕВЯННЫЕ КЛЕЁНЫЕ СТРОПИЛЬНЫЕ МЕЖВИДОВОГО ПРИМЕНЕНИЯ

ВЫПУСК I

БАЛКИ ПРОЛЕТОМ **6,0; 7,5; 9,0** И **12,0** М

ТЕХНИЧЕСКИЕ УСЛОВИЯ. РАБОЧИЕ ЧЕРТЕЖИ

25217-02

Отпускная цена на момент реализации указана в счет-накладной

gost.e-ecolog.ru

АПП ЦИТП

Москва, А-445, Смольная ул., 22

Сдано в печать IV 1992 года

Заказ № 2699 Тираж 2800 экз.

ТИПОВЫЕ КОНСТРУКЦИИ, ИЗДЕЛИЯ И УЗЛЫ ЗДАНИЙ И СООРУЖЕНИЙ

СЕРИЯ 1.062.5—2

БАЛКИ ДЕРЕВЯННЫЕ КЛЕЁНЫЕ СТРОПИЛЬНЫЕ МЕЖВИДОВОГО ПРИМЕНЕНИЯ

ВЫПУСК 1

БАЛКИ ПРОЛЕТОМ 6,0; 7,5; 9,0 и 12,0 м
ТЕХНИЧЕСКИЕ УСЛОВИЯ. РАБОЧИЕ ЧЕРТЕЖИ

Разработаны Проектным институтом №1
Гл. инженер института А. А. Нарыкин
Гл. инженер проекта С. Ю. Табунов

Утверждены Главпроектом Госстроя СССР
письмо от 24 октября 1991г. №5/4—40
Введены в действие ПИ—1 с 01.01.92,
приказ 10.10.91 № 96

© АПП ЦИТП 1992

Обозначение документа	Наименование	Стр.
1.062.5-2.1-ТУ	Технические условия	3
1.062.5-2.1-010	Балка горизонтальная 1БСКГ6 -	9
1.062.5-2.1-020	Балка горизонтальная 1БСКГ7,5-	10
1.062.5-2.1-030	Балка горизонтальная 1БСКГ9 -	11
1.062.5-2.1-040	Балка горизонтальная 1БСКГ12-	12
1.062.5-2.1-050	Балка малоуклонная 1БСКМ6 -	13
1.062.5-2.1-060	Балка малоуклонная 1БСКМ7,5-	14
1.062.5-2.1-070	Балка малоуклонная 1БСКМ9 -	15
1.062.5-2.1-080	Балка малоуклонная 1БСКМ12-	16
1.062.5-2.1-090	Балка односкатная 1БСКО6 -	17
1.062.5-2.1-100	Балка односкатная 1БСКО9 -	18
1.062.5-2.1-110	Балка двускатная 1БСКД6 -	19
1.062.5-2.1-120	Балка двускатная 1БСКД9 -	20
1.062.5-2.1-130	Балка двускатная 1БСКД12-	21
1.062.5-2.1-140	Балка горизонтальная 2БСКГ6 -	22
1.062.5-2.1-150	Балка горизонтальная 2БСКГ7,5-	23
1.062.5-2.1-160	Балка горизонтальная 2БСКГ9 -	24
1.062.5-2.1-170	Балка горизонтальная 2БСКГ12-	25
1.062.5-2.1-180	Балка малоуклонная 2БСКМ6 -	26
1.062.5-2.1-190	Балка малоуклонная 2БСКМ7,5-	27
1.062.5-2.1-200	Балка малоуклонная 2БСКМ9 -	28
1.062.5-2.1-210	Балка малоуклонная 2БСКМ12-	29
1.062.5-2.1-220	Балка односкатная 2БСКО6 -	30
1.062.5-2.1-230	Балка односкатная 2БСКО9 -	31
1.062.5-2.1-240	Балка двускатная 2БСКД6 -	32
1.062.5-2.1-250	Балка двускатная 2БСКД9 -	33
1.062.5-2.1-260	Балка двускатная 2БСКД12-	34

Н. контр.	Табунов		1.062.5-2.1	
Нач. отд.	Табунов		Содержание	Стадия: Р; Лист; Листов: 1
Инж. I кат.	Водомерова			Проектный институт 1
Инж. II кат.	Зуева			

Настоящий выпуск 1 содержит рабочие чертежи деревянных клееных стропильных балок пролетами 6,0; 7,5; 9,0 и 12,0 м.

1. Краткая характеристика балок.

1.1. Деревянные клееные стропильные балки представлены:

а) горизонтальными, малоуклонными (уклон 1:20) и односкатными (уклон 1:4) — постоянного по высоте сечения;

б) двускатными (уклон 1:20) — переменного по высоте сечения.

1.2. По типу поперечного сечения балки приняты:

а). прямоугольные;

б) тавровые (только при ширине основного сечения 115 мм).

1.3. Ширина сечений балок принята 115, 140 и 165 мм, высота сечений кратна толщине одного слоя равного 33 мм.

1.4. Балки рассчитаны на равномерно-распределенные унифицированные нагрузки от 6,0 до 27,0 кН на метр горизонтальной проекции балок.

1.5. Условные обозначения марок балок приведены в вып. 0

				1.062.5-2.1-ТУ			
Н. контр.	Табунов			Технические условия	Стадия	Лист	Листов
Нач. отд.	Табунов				Р	1	11
Нач. I кат.	Водомерова				Проектный институт №1		
Инж. II кат.	Зуева						

2. Технические требования

2.1. Изготовление балок производится в соответствии с указаниями следующих документов:

а) ГОСТ 20850-84, Конструкции деревянные клееные. Общие технические условия;

б). „Руководство по изготовлению и контролю качества деревянных клееных конструкций" — М. Стройиздат, 1982, именуемом для сокращения „Руководство", 1982.

в). Настоящих технических условий.

2.2. Изготовление клееных конструкций должно производиться только в специализированных цехах по их производству, где строго выдерживается температурно-влажностный режим при сушке и производстве, имеется соответствующее оборудование и квалифицированные кадры.

2.3. Параметры конструктивных элементов должны иметь технологические допуски в соответствии с ГОСТ 21779-82.

2.4. При изготовлении балок рекомендовано сочетание древесины двух сортов: в крайних зонах — на 0,15 высоты поперечного сечения, но не менее двух слоев, используется древесина 2 сорта, в средней зоне —

Инв. № подл.	Подпись и дата	Взам. инв. №

Копировал 25217-02 4 Формат

— древесина 3 сорта. Толщина досок для склеивания должна быть 33 ± 1 мм.

2.5 Вид влагозащитного покрытия боковых поверхностей балок и антикоррозионной защиты стальных элементов принимать по указаниям конкретного проекта здания.

2.6 Защита торцов и участков поверхностей балок примыкающих к металлическим изделиям выполняется по указаниям пункта 3.5 технического условия.

3. Требования к материалам.

3.1. Для изготовления балок должны использоваться пиломатериалы хвойных пород (сосны или ели) 2 или 3 сорта, согласно ГОСТ 8486-86* Е.

3.2 Размеры пиломатериалов принимают по ГОСТ 24454-80*Е с учетом припусков на усушку и механическую обработку по ГОСТ 7307-75*.

3.3 Влажность древесины перед склеиванием должна быть 12 ± 3%. Остаточные напряжения после камерной сушки не должны превышать допускаемых ГОСТ 11603-73*.

Уменьшение прочности после сушки не допустимо.

3.4. Тип и марка клея для склеивания пиломатериалов назначают в проекте здания или сооружения в соответствии с табл. 2 СНиП II-25-80 „Деревянные конструкции".

3.5. Для защиты торцов и участков поверхностей балок примыкающих к металлическим изделиям следует применять покрытие на основе тиокола герметика У-30 м (ГОСТ 13489-79*).

3.6. Металлические элементы изготавливать из стали марки Ст45 по ГОСТ 27772-88* при условии, что монтаж и эксплуатация осуществляется при температуре до минус 30°С включительно. При температуре ниже минус 30°С марка стали назначается при разработке конкретного проекта в соответствии с табл. 50 прил. 1 СНиП II-23-81* „Стальные конструкции".

3.7. Защита от коррозии металлических опорных элементов и крепежных изделий должна производиться защитным покрытием в зависимости от условий эксплуатации.

Инв.№ подл. | Подпись и дата | Взам.инв.№

Копировал 25217-02 5 Формат

Виды покрытия определяются при конкретном проектировании в соответствии с требованиями СНиП 2.03.11-85 „Защита строительных конструкций от коррозии."

4. Требования к изготовлению клееных элементов

4.1. Требования к качеству древесины слоев несущих конструкций указаны на рабочих чертежах и ГОСТ 20850-84.

4.2. Сортировку заготовок производят путем вырезки при поперечном раскрое недопустимых пороков.
Соединение по длине заготовок осуществляется на вертикальный зубчатый шип типа П-20 по ГОСТ 19414-90.
Допускаемые в заготовках сучки должны быть расположены не ближе их диаметров от основания шипов.

4.3. Перед склеиванием, поверхности фрезеруются с двух сторон в пределах I-й группы припусков на механическую обработку по ГОСТ 7307-75*. Максимальная высота неровностей поверхностей не должна превышать 0,8 мм по ГОСТ 7016-82*.

Не допускается хранение фрезерованных заготовок до склеивания более 12 часов.

4.4. Нанесение клея должно производиться механизированным способом, обеспечивающим равномерность толщины клея по поверхности. Расход клея должен быть в пределах 0,35 - 0,4 кг/м².

4.5. Независимо от способа запрессовки и применяемого оборудования должно быть обеспечено равномерное давление по всей площади склеивания и высоте пакета не менее 0,5 МПа.
Продолжительность сборочно-запрессовочных операций при запрессовке должна быть в 1,5 раза меньше жизнеспособности клея.

4.6. При изготовлении балок им придается строительный подъем равный:

30 мм – для балок пролетом 6,0 м
40 мм – для балок пролетом 7,5 м
50 мм – для балок пролетом 9,0 м
60 мм – для балок пролетом 12,0 м

4.7. После склеивания элементы подвергают механической обработке для доведения их до проектных размеров и придания поверхностям необходимого качества. При этом опиловку наклонных торцов выполнять по шаблону. Сверление отверстий выполнять с помощью кондуктора.

Инв.№ подл. | Подпись и дата | Взам.инв.№

Копировал 25217-02 6 Формат

4.8. До выполнения защитных покрытий на деревянных элементах снимают фаски на кромках и острых углах торцов радиусом 10мм.

4.9. Припуски на фрезерование боковых поверхностей должны составлять не более 15мм. Максимальная высота неровностей 0,8мм.

4.10. Тавровое сечение балок образуется постановкой на клею с гвоздевой запрессовкой фрезерованных досок вдоль верхних кромок балок.

5. Требования по защитной обработке клееных элементов

5.1. Защитная обработка включает следующие операции:

- подготовку поверхностей деревянных элементов;
- приготовление защитного состава;
- нанесение защитного состава.

5.2. Подготовка поверхностей включает очистку от наплывов клея, пыли, стружки, жировых пятен. Жировые загрязнения удалять растворителями.

5.3. Приготовление защитных составов производят в специальном красконриготовительном помещении, оборудованном

приточно-вытяжной вентиляцией, при температуре воздуха +18...+22°С. Защитные составы перемешивают, разводят растворителями до рабочей вязкости в соответствии с требованиями ГОСТ или ТУ на данный материал, фильтруют на проволочных тканых сетках.

5.4. Нанесение защитных составов осуществляется в интервале температур +16...+22°С и влажности воздуха не выше 75%.

5.5. Комбинированная биозащитная обработка включает нанесение водных растворов антисептиков и гермитика. Водные растворы наносят кистью на торцы за 1 раз в соответствии с требованиями ГОСТ 20022.9-76*.

5.6. Покрытие на основе тиоколовых мастик состоит из грунтовочного и покровного слоев.

Для грунтовочного слоя используется мастика, разбавленная 15-20 мас. частей растворителя на 100 мас. частей основной пасты, а для покровного - 6 мас. частей растворителя. Грунтованный слой наносят кистью (только на торцы), покровный - шпателем. Покровный слой наносят через 18-20

Инв.№подл. | Подпись и дата | Взам.инв.№

Копировал 25217-02 7 Формат

часов после нанесения грунтовочного слоя. Общая толщина покрытия должна быть не менее 700 мкм. Расход 900...1000 г/м². Процесс вулканизации мастики завершается через 24 часа при температуре +18...+22°С.

5.7. Отправка балок на склад готовой продукции разрешается не раньше, чем через 24 часа после нанесения последнего слоя.

5.8. Защищенные балки до отправки на объект должны находиться на складе готовой продукции не менее 4 х суток.

5.9. При производстве работ должны соблюдаться требования техники безопасности, изложенные в разделе 6 „Руководства," 1982 г.

6. Комплектность.

6.1 Балки должны поставляться предприятием-изготовителем комплектно с металлическими изделиями и согласно спецификациям, приведенным в проекте.

6.2. К каждому комплекту конструкций должны быть приложены паспорт и отгрузочная спецификация. Форма паспорта рекомендована приложением 8 „Руководства," 1982 г.

7. Маркировка

7.1. На каждой балке на расстоянии не более 300 мм от ее торца должен быть нанесен несмываемой краской штамп ОТК и фирменный знак с указанием завода-изготовителя, марки балки и даты изготовления.

К конструкциям, предназначенным для эксплуатации при влажности воздуха до 75%, должен быть приклеен ярлык с надписью „Беречь от увлажнения."

8. Правила приемки.

8.1. Приемку готовых балок производит ОТК предприятия-изготовителя совместно с заводской лабораторией с целью установления соответствия размеров, формы и внешнего вида выпускаемой продукции с рабочими чертежами и требованиями ГОСТ 20850-84.

8.2. Для обеспечения требуемого качества балок необходимо осуществить контроль на трех стадиях производственного процесса: контроль материалов; операционный контроль; контроль качества готовой продукции. Рекомендации по осуществлению

Инв.№подл. | Подпись и дата | Взам.инв.№

Копировал 25217-02 8 Формат

указанного контроля изложены в „Руководстве", 1982г.

9. Хранение и транспортирование конструкций

9.1. Хранение и транспортирование деревянных клееных балок осуществлять в соответствии с требованиями разд. 4 ГОСТ 20850-84.

9.2. Балки должны храниться рассортированными по типам и размерам, уложенными в штабели на прокладки в условиях не допускающих их увлажнения и воздействия прямых солнечных лучей.

Инв.№подл. | Подпись и дата | Взам.инв.№
Копировал 25217-02 9 Формат

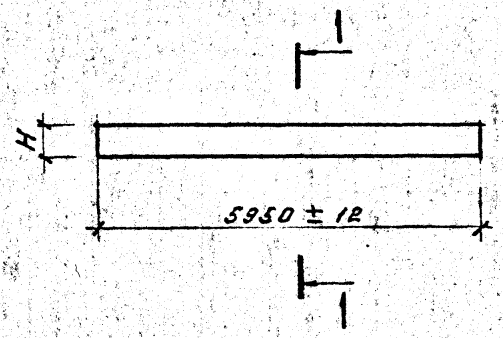

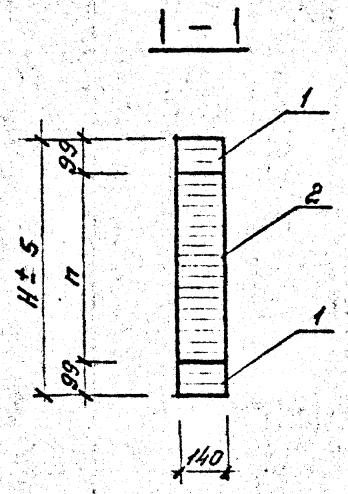

Формат	Зона	Поз.	Обозначение документа	Наименование	Кол. на исп. 1.062.5-2.1-010 –	01	02	03	Примечание
				Документация					
А4			1.062.5-2.1-ТУ	Технические условия	X	X	X	X	
				Материалы					
		1		слой 2 сорта ГОСТ 20850-84 сосна, ель ГОСТ 8486-86*	0,165	0,165	0,165	0,165	м³
		2		слой 3 сорта ГОСТ 20850-84 сосна, ель ГОСТ 8486-86*	0,247	0,275	0,302	0,330	м³

Обозначение документа	Марка	Размеры, мм H	Размеры, мм n	Объем древесины, м³	Масса, кг
1.062.5-2.1-010	1БСКГ 6 – 18,0	495	297	0,412	210
-01	1БСКГ 6 – 21,0	528	330	0,444	220
-02	1БСКГ 6 – 24,0	561	363	0,467	235
-03	1БСКГ 6 – 27,0	594	396	0,495	250

Н. контр.	Табунов		
Нач. отд.	Табунов		
Инж. I кат.	Водомерова		
Инж. II кат.	Зуева		

1.062.5-2.1-010

Балка горизонтальная 1БСКГ6 –

Стадия	Масса	Масштаб
Р	см. табл.	

Лист | Листов 1

Проектный институт №1

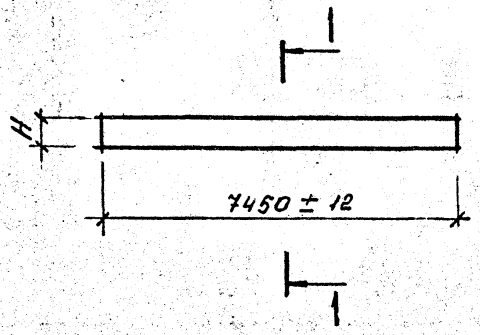

Формат	Зона	Поз.	Обозначение документа	Наименование	Кол. на исп. 1.062.5-2.1-020 —	01	02	03	Примечание
				Документация					
А4			1.062.5-2.1-ТУ	Технические условия	X	X	X	X	
				Материалы					
		1		слой 2 сорта ГОСТ 20850-84 сосна, ель ГОСТ 8486-86*	0,207	0,207	0,207	0,275	м³
		2		слой 3 сорта ГОСТ 20850-84 сосна, ель ГОСТ 8486-86*	0,413	0,481	0,549	0,517	м³

1 — 1

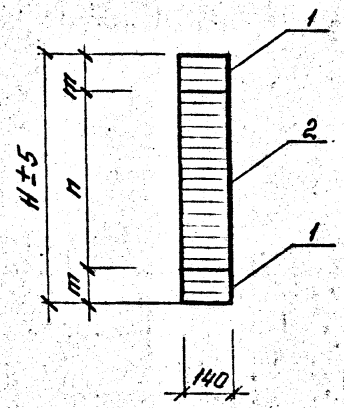

Обозначение документа	Марка	Размеры, мм H	m	n	Объем древесины, м³	Масса, кг
1.062.5-2.1-020	1БСКГ7,5-18,0	594	99	396	0,620	310
-01	1БСКГ7,5-21,0	660		462	0,688	345
-02	1БСКГ7,5-24,0	726		528	0,757	380
-03	1БСКГ7,5-27,0	759	132	495	0,792	395

Н. контр.	Губунов		
Нач. отд.	Губунов		
Инж. I кат.	Бородовский		
Инж. II кат.	Зуева		

1.062.5-2.1-020

Балка горизонтальная 1БСКГ7,5-

Стадия	Масса	Масштаб
Р	см. табл.	

Лист | Листов 1

Проектный институт №1

Копировал 25217-02 11 Формат

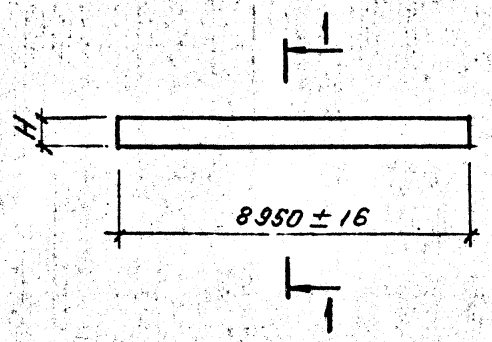

Формат	Зона	Поз.	Обозначение документа	Наименование	Кол. на исп. 1.062.5-2.1-030					Примечание
					–	01	02	03	04	
				Документация						
А4			1.062.5-2.1-ТУ	Технические условия	X	X	X	X	X	
				Материалы						
		1		слой 2 сорта ГОСТ 20850-84 сосна, ель ГОСТ 8486-86*	0,248	0,248	0,331	0,331	0,331	м³
		2		слой 3 сорта ГОСТ 20850-84 сосна, ель ГОСТ 8486-86*	0,620	0,662	0,662	0,744	0,827	м³

1 – 1

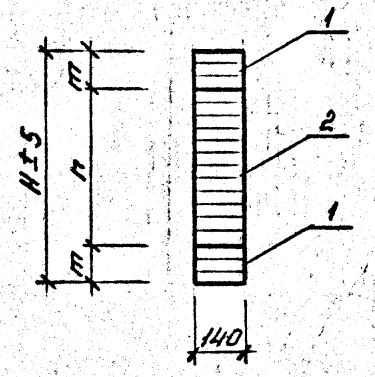

Обозначение документа	Марка	Размеры, мм			Объем древесины, м³	Масса, кг
		H	m	n		
1.062.5-2.1-030	1БСКГ 9 – 15,0	693	99	495	0,869	435
-01	1БСКГ 9 – 18,0	726		528	0,910	455
-02	1БСКГ 9 – 21,0	792	132	528	0,996	500
-03	1БСКГ 9 – 24,0	858		594	1,075	540
-04	1БСКГ 9 – 27,0	924		660	1,150	580

Н. конкр.	Табунов	[signature]	
Нач. отд.	Табунов	[signature]	
Инж. I кат.	Водомерова	[signature]	
Инж. II кат.	Зуева	[signature]	

1.062.5-2.1-030

Балка горизонтальная 1БСКГ 9 –

Стадия	Масса	Масштаб
Р	см. табл.	

Лист | Листов 1

Проектный институт № 1

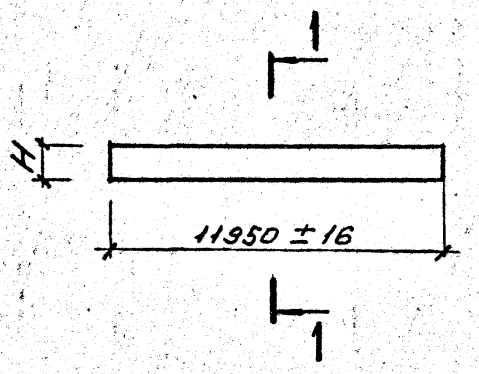

Формат	Зона	Поз.	Обозначение документа	Наименование	Колич. на испол. 1.062.5-2.1-040 –									Примечание
					–	01	02	03	04	05	06	07	08	
				Документация										
А4			1.062.5-2.1-ТУ	Технические условия										
				Материалы										
		1		Слой 2 сорта ГОСТ 20850-84 сосна, ель ГОСТ 8486-86*	0,331	0,442	0,442	0,442	0,553	0,651	0,651	0,651	0,781	м³
		2		Слой 3 сорта ГОСТ 20850-84 сосна, ель ГОСТ 8486-86*	0,884	0,883	0,939	1,049	1,049	1,301	1,431	1,562	1,562	м³

1 – 1

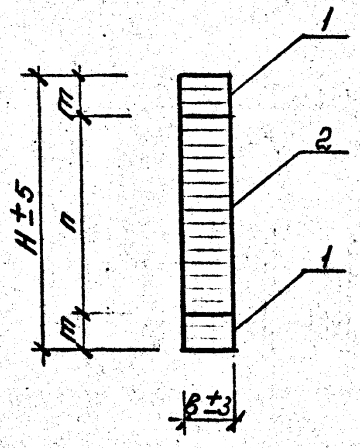

Обозначение документа	Марка	Размеры, мм H	B	m	n	Объем древесины, м³	Масса, кг
1.062.5-2.1-040	1БСКГ12-9,0	726	140	99	528	1,215	610
-01	1БСКГ12-10,5	792		132	528	1,325	665
-02	1БСКГ12-12,0	825			561	1,381	690
-03	1БСКГ12-13,5	891			627	1,491	745
-04	1БСКГ12-15,0	957		165	627	1,602	800
-05	1БСКГ12-18,0	990	165		660	1,952	975
-06	1БСКГ12-21,0	1056			726	2,082	1040
-07	1БСКГ12-24,0	1122			792	2,215	1110
-08	1БСКГ12-27,0	1188		198	792	2,348	1170

Н. контр.	Табунов		
Нач. отд.	Табунов		
Инж. I кат.	Владимирова		
Инж. I кат.	Зуева		

1.062.5-2.1-040

Балка горизонтальная 1БСКГ12-

Стадия	Масса	Масштаб
Р	см. чертёж	
Листов	Лист 1	

Проектный институт №1

Формат	Зона	Поз.	Обозначение документа	Наименование	Кол. на исп. 1.062.5-2.1-050				Примечание
					–	01	02	03	
				Документация					
А4			1.062.5-2.1-ТУ	Технические условия	X	X	X	X	
				Материалы					
		1		Слой 2 сорта ГОСТ 20850-84 сосна, ель ГОСТ 8486-86*	0,165	0,165	0,165	0,165	$м^3$
		2		Слой 3 сорта ГОСТ 20850-84 сосна, ель ГОСТ 8486-86*	0,247	0,275	0,302	0,33	$м^3$

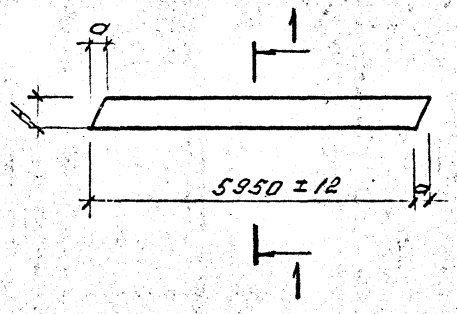

1 – 1

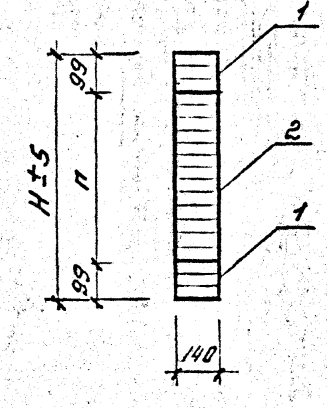

Обозначение документа	Марка	Размеры, мм			Объем древесины, м3	Масса, кг
		H	a	n		
1.062.5-2.1-050	1БСКМ 6-18,0	495	25	297	0,412	210
-01	1БСКМ 6-21,0	528	26	330	0,440	220
-02	1БСКМ 6-24,0	561	28	363	0,467	235
-03	1БСКМ 6-27,0	594	30	396	0,495	250

Н. контр.	Табунов		
Нач. отд.	Табунов		
Инж. I кат.	Собомерова		
Инж. II кат.	Зуева		

1.062.5-2.1-050

Балка малоуклонная 1БСКМ6-

Стадия	Масса	Масштаб
Р	см. табл.	
Лист	Листов 1	

Проектный институт № 1

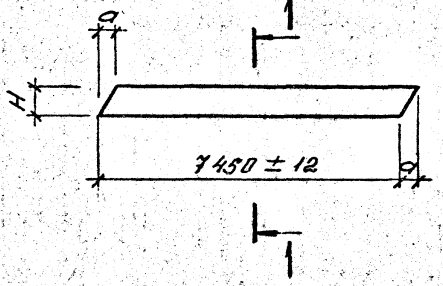

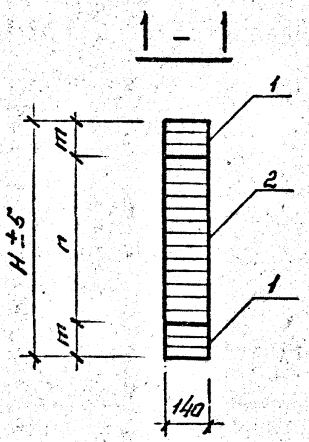

Формат	Зона	Поз.	Обозначение документа	Наименование	Кол. на исп. 1.062.5-2.1-060 -				Примечание
					-	01	02	03	
				Документация					
А4			1.062.5-2.1-ТУ	Технические условия	X	X	X	X	
				Материалы					
		1		Слой 2 сорта ГОСТ 20850-84 сосна, ель ГОСТ 8486-86*	0,207	0,207	0,207	0,275	$м^3$
		2		Слой 3 сорта ГОСТ 20850-84 сосна, ель ГОСТ 8486-86*	0,447	0,481	0,545	0,517	$м^3$

Обозначение документа	Марка	Размеры, мм				Объем древесины, $м^3$	Масса, кг
		H	a	m	n		
1.062.5-2.1-060	2БСКМ 7,5-18,0	594	30	99	396	0,620	310
-01	2БСКМ 7,5-21,0	660	33		462	0,688	345
-02	2БСКМ 7,5-24,0	726	36		528	0,757	380
-03	2БСКМ 7,5-27,0	759	38	132	495	0,792	395

Н. контр.	Табунов		
Нач. отд.	Табунов		
Инж. II кат.	Водомерова		
Инж. II кат.	Зуева		

1.062.5-2.1-060

Балка малоуклонная 1БСКМ 7,5-

Стадия	Масса	Масштаб
Р	см. табл.	
Лист	Листов 1	

Проектный институт №1

Формат	Зона	Поз.	Обозначение документа	Наименование	Кол. на исп. 1.062.5-2.1-070 --	01	02	03	04	Примечание
				Документация						
А4			1.062.5-2.1-ТУ	Технические условия	X	X	X	X	X	
				Материалы						
		1		Слой 2 сорта ГОСТ 20850-84 сосна, ель ГОСТ 8486-86	0,248	0,248	0,331	0,331	0,331	м³
		2		Слой 3 сорта ГОСТ 20850-84 сосна, ель ГОСТ 8486-86	0,620	0,662	0,662	0,744	0,829	м³

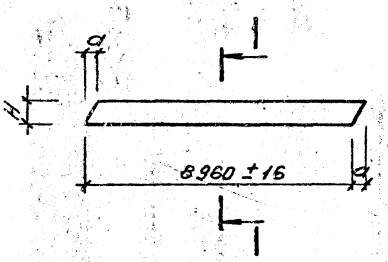

1 – 1

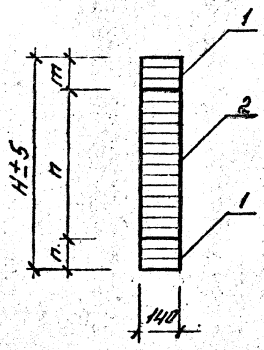

Обозначения документа	Марка	Размеры, мм H	a	m	n	Объем древесины, м³	Масса, кг
1.062.5-2.1-070	1БСКМ 9 – 15,0	693	35	99	495	0,896	450
-01	1БСКМ 9 – 18,0	726	36		528	0,938	420
-02	1БСКМ 9 – 21,0	792	40	132	528	1,023	515
-03	1БСКМ 9 – 24,0	858	43		594	1,109	555
-04	1БСКМ 9 – 27,0	924	46		660	1,196	600

Н. контр.	Табунов		
Нач. отд.	Табунов		
Инж. I кат.	Водомерова		
Инж. II кат.	Зуева		

1.062.5 – 2.1 – 070

Балка малоуклонная 1БСКМ 9 –

Стадия	Масса	Масштаб
Р	см. табл.	

Лист | Листов

Проектный институт №1

Копировал 25217-02 16 Формат

Формат	Зона	Поз.	Обозначение документа	Наименование	Кол. на исполнение 1.062.5-2.1-080 –									Примечание
					–	01	02	03	04	05	06	07	09	
				Документация										
А4			1.062.5-2.1-ТУ	Технические условия	X	X	X	X	X	X	X	X	X	
				Материалы										
		1		Слой 2 сорта ГОСТ 20850-84 сосна, ель ГОСТ 8486-86*	0,332	0,442	0,442	0,442	0,553	0,651	0,659	0,651	0,781	м³
		2		Слой 3 сорта ГОСТ 20850-84 сосна, ель ГОСТ 8486-86*	0,884	0,884	0,939	1,050	1,050	1,302	1,423	1,563	1,563	м³

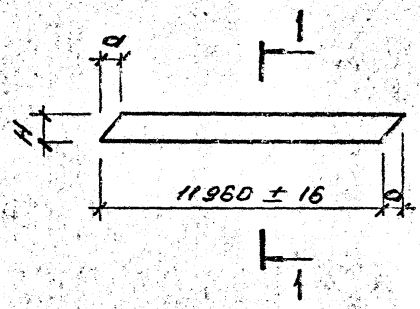

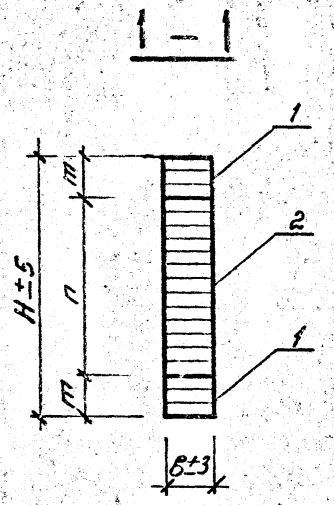

Обозначение документа	Марка	Размеры, мм					Объем древесины, м³	Масса, кг
		H	в	a	m	n		
1.062.5-2.1-080	1БСКМ12-9,0	726	140	36	99	528	1,216	610
-01	1БСКМ12-10,5	792		40	132	528	1,326	665
-02	1БСКМ12-12,0	825		41		561	1,381	690
-03	1БСКМ12-13,5	891		45		627	1,492	745
-04	1БСКМ12-15,0	957		48	165	627	1,603	800
-05	1БСКМ12-18,0	990	165	50		660	1,953	980
-06	1БСКМ12-21,0	1056		53		726	2,084	1040
-07	1БСКМ12-24,0	1122		56		792	2,214	1110
-08	1БСКМ12-27,0	1188		60	198	792	2,344	1175

Н. контр.	Табунов		1.062.5-2.1-080	
Нач. отд.	Табунов		Балка малоуклонная 1БСКМ12-	Стадия: Р; Масса: см. табл.; Масштаб:
Инж. I кат.	Бодомерова			Лист; Листов 1
Инж. II кат.	Зуева			Проектный институт №1

Копировал 25217-02 17 Формат

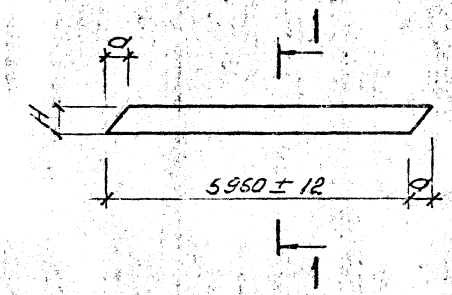

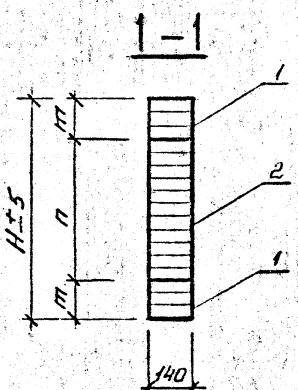

Формат	Зона	Поз.	Обозначение документа	Наименование	Кол. на исп. 1.062.5-2.1-090-				Примечание
					–	01	02	03	
				Документация					
44			1.062.5-2.1-ТУ	Технические условия	X	X	X	X	
				Материалы					
		1		Слой 2 сорта ГОСТ 20850-84 сосна, ель ГОСТ 8486-86*	0,113	0,170	0,170	0,170	м³
		2		Слой 3 сорта ГОСТ 20850-84 сосна, ель ГОСТ 8486-86*	0,313	0,383	0,313	0,341	м³

Обозначение документа	Марка	Размеры, мм				Объем древесины, м³	Масса, кг
		H	a	m	n		
1.062.5-2.1-090	1БСКО 6-18,0	495	124	65	363	0,426	215
-01	1БСКО 6-21,0	528	132		330	0,453	230
-02	1БСКО 6-24,0	561	140	99	363	0,483	240
-03	1БСКО 6-27,0	594	149		396	0,511	255

				1.062.5-2.1-090			
Н. контр.	Табунов			Балка односкатная 1БСКО 6-	Стадия	Масса	Масштаб
Зач. отд.	Табунов				Р	см. табл.	
Инж. I кат.	Водомерова				Лист	Листов 1	
Гл. бал.	Сусева				Проектный институт №1		

Копировал 25217-02 18 Формат

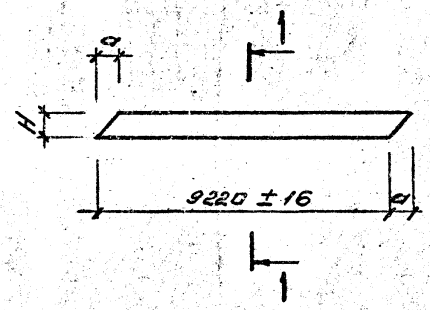

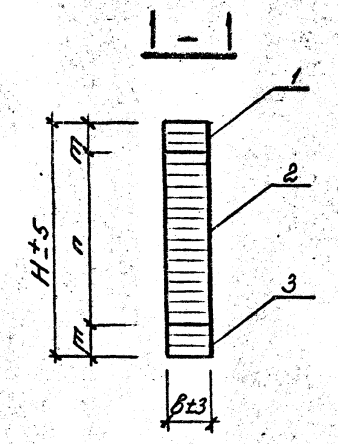

Размер	Зона	Поз.	Обозначение документа	Наименование	Кол. на исп. 1.062.5-2.1-100					Примечание
					-	01	02	03	04	
				Документация						
44			1.062.5-2.1-ТУ	Технические условия	X	X	X	X	X	
				Материалы						
		1		Слой 2 сорта ГОСТ 20850-84						
				сосна, ель ГОСТ 8486-86*	0,256	0,256	0,341	0,341	0,341	м³
		2		Слой 3 сорта ГОСТ 20850-84						
				сосна, ель ГОСТ 8486-86*	0,640	0,682	0,682	0,768	0,855	м³

Обозначение документа	Марка	Размеры, мм					Объем древесины, м³	Масса, кг
		Н	в	а	т	п		
1.062.5-2.1-100	1БСКО 9 – 15,0	693	140	173	99	495	0,896	450
-01	1БСКО 9 – 18,0	726		181		528	0,938	420
-02	1БСКО 9 – 21,0	792		198	132	528	1.023	515
-03	1БСКО 9 – 24,0	858		214		594	1.109	555
-04	1БСКО 9 – 27,0	924		231		660	1.196	600

Н. контр.	Табунов		
Нач. отд.	Табунов		
Инж. I кат.	Водомерова		
Инж. II кат.	Зуева		

1.062.5-2.1-100

Балка односкатная 1БСКО 9-

Стадия	Масса	Масштаб
Р	см. табл.	

Лист | Листов 1

Проектный институт №1

Копировал 25217-02 19 Формат

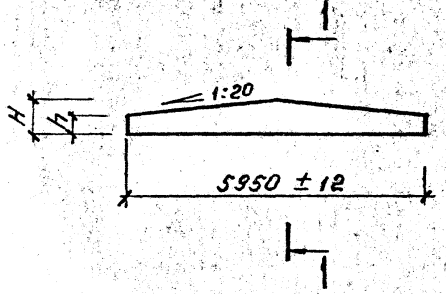

1 – 1

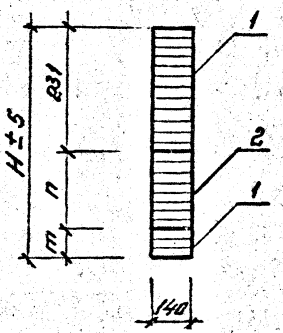

Формат	Зона	Поз.	Обозначение документа	Наименование	Кол. на исп. 1.062.5-2.1-110 –	01	02	03	Примечание
				Документация					
А4			1.062.5-2.1-ТУ	Технические условия	X	X	X	X	
				Материалы					
		1		Слой 2 сорта ГОСТ 20850-84					
				сосна, ель ГОСТ 8486-86	0,185	0,212	0,212	0,212	м³
		2		Слой 3 сорта ГОСТ 20850-84					
				сосна, ель ГОСТ 8486-86	0,192	0,220	0,275	0,330	м³

Обозначение документа	Марка	Размеры, мм				Объем древесины, м³	Масса, кг
		H	h	m	n		
1.062.5-2.1-110	16СКД6-18,0	528	378	66	231	0,377	190
-01	16СКД6-21,0	594	444		264	0,432	215
-02	16СКД6-24,0	660	510	99	330	0,487	245
-03	16СКД6-27,0	726	576		396	0,542	270

Н. контр.	Табунов		
Нач. отд.	Табунов		
Инж. I кат.	Соболевова		
Инж. II кат.	Зуева		

1.062.5-2.1-110

Балка двускатная 16СКД6-

Стадия	Масса	Масштаб
Р	см. табл.	
Лист	Листов 1	

Проектный институт №1

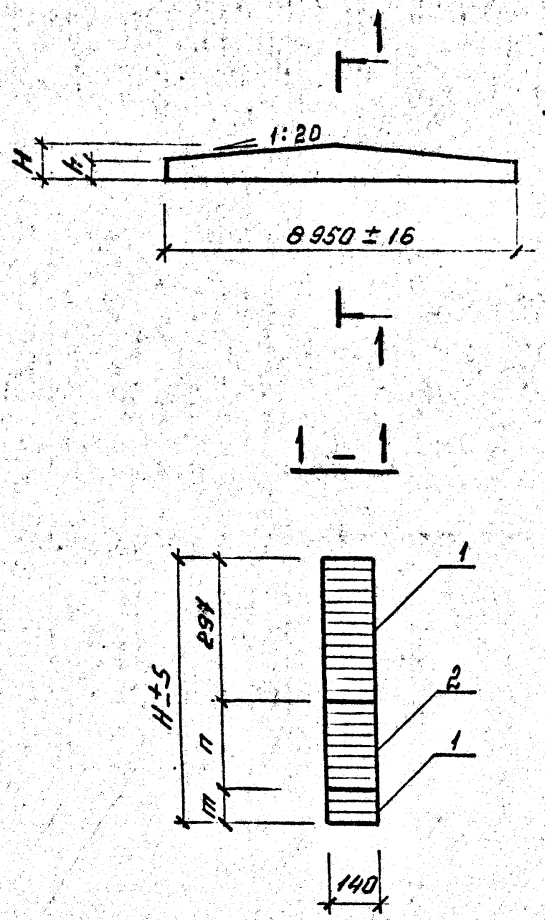

Позиция	Зона	Поз.	Обозначение документа	Наименование	Кол. на изд. 1.062.5-2.1-120-					Примечание
					–	01	02	03	04	
				Документация						
А4			1.062.5-2.1-ТУ	Технические условия	X	X	X	X	X	
				Материалы						
		1		Слой 2 сорта ГОСТ 20850-84 сосна, ель ГОСТ 8486-86*	0,356	0,376	0,398	0,397	0,439	м³
		2		Слой 3 сорта ГОСТ 20850-84 сосна, ель ГОСТ 8486-86*	0,413	0,476	0,537	0,662	0,744	м³

Обозначение документа	Марка	Размеры, мм H	h	m	n	Объем древесины, м³	Масса, кг
1.062.5-2.1-120	1БСКД.9-15,0	426	501	99	330	0,769	385
-01	1БСКД.9-18,0	792	567		396	0,852	445
-02	1БСКД.9-21,0	858	633	132	429	0,935	485
-03	1БСКД.9-24,0	957	732		528	1,059	550
-04	1БСКД.9-27,0	1056	831	165	594	1,183	610

Н. контр.	Табунов		
Нач. отд.	Табунов		
Инж.-конст.	Федорова		
Инж.-конст.	Зуева		

1.062.5-2.1-120

Балка двускатная 1БСКД.9-

Стадия	Масса	Масштаб
Р	см. табл.	
Лист	Листов 1	

Проектный институт №1

Копировал 25217-02 21 Формат

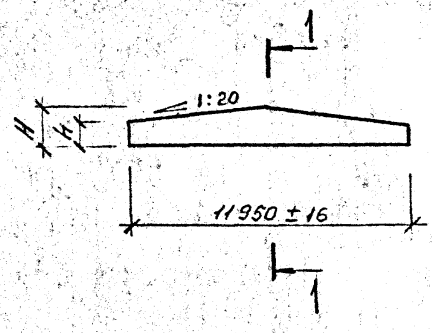

1 — 1

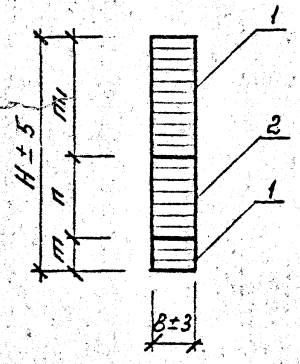

Формат	Зона	Поз.	Обозначение документа	Наименование	Кол. на исполнение 1.062.5-2.1-130 —	-01	-02	-03	-04	-05	-06	-07	-08	Примечание
				Документация										
А2			1.062.5-2.1-ТУ	Технические условия	×	×	×	×	×	×	×	×	×	
				Материалы										
		1		Слой 2 сорта ГОСТ 20850-84 сосна, ель ГОСТ 8486-86*	0,521	0,581	0,577	0,577	0,577	0,680	0,745	0,745	0,745	м³
		2		Слой 3 сорта ГОСТ 20850-84 сосна, ель ГОСТ 8486-86*	1,553	0,663	0,663	0,718	0,989	0,976	1,100	1,392	1,491	м³

Обозначение документа	Марка	Размеры, мм H	h	B	m	m1	n	Объем древесины, м³	Масса, кг
1.062.5-2.1-130	1БСКД.12-9,0	792	492	140	99	363	330	1,074	535
-01	1БСКД.12-10,5	858	558				396	1,184	590
-02	1БСКД.12-12,0	891	591		132		396	1,240	620
-03	1БСКД.12-13,5	924	624				429	1,295	650
-04	1БСКД.12-15,0	990	690				495	1,405	705
-05	1БСКД.12-12,0	990	690	165	165		495	1,655	830
-06	1БСКД.12-21,0	1089	789				561	1,851	925
-07	1БСКД.12-24,0	1188	888				660	2,047	1025
-08	1БСКД.12-27,0	1287	987				759	2,242	1120

Н. контр.	Табунов		
Нач. отд.	Табунов		
Инж. I кат.	Бобонеров		
Инж. I кат.	Зуева		

1.062.5-2.1-130

Балка двускатная 1БСКД.12-

Стадия	Масса	Масштаб
Р	см. табл.	
Лист	Листов 1	

Проектный институт №1

Копировал 25217-02 22 Формат

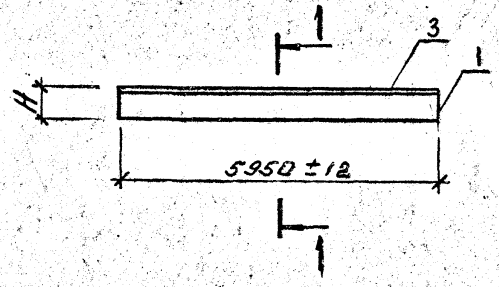

Формат	Зона	Поз.	Обозначение документа	Наименование	Кол. на исп. 1.062.5-2.1-140 -						Примечание
					-	01	02	03	04	05	
				Документация							
А4			1.062.5-2.1-ТУ	Технические условия	X	X	X	X	X	X	
				Материалы							
		1		Слой 2 сорта ГОСТ 20850-84 сосна, ель ГОСТ 8486-86*	0,090	0,090	0,090	0,090	0,090	0,135	м³
		2		Слой 3 сорта ГОСТ 20850-84 сосна, ель ГОСТ 8486-86*	0,136	0,158	0,181	0,203	0,226	0,204	м³
		3		Доска 25×70 2 сорта W=20% сосна, ель ГОСТ 8486-86*	0,021	0,021	0,021	0,021	0,021	0,021	м³
				Стандартные изделия							
		4		Гвозди К4×100 ГОСТ 4028-63*	0,8	0,8	0,8	0,8	0,8	0,8	кг

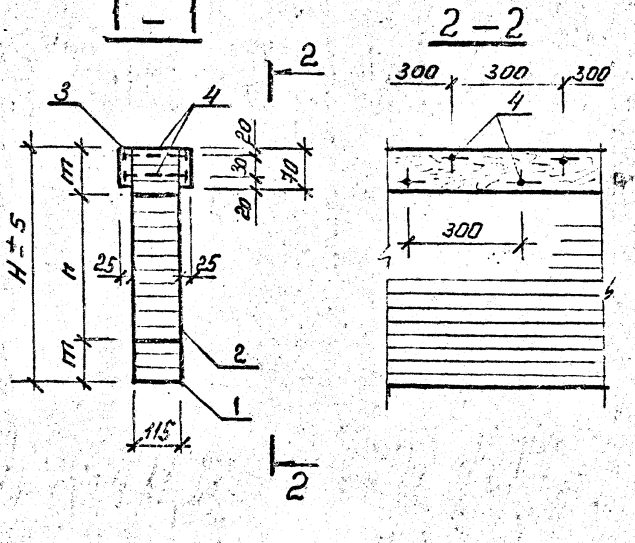

Обозначение документа	Марка	Размеры, мм			Объем древесины, м³	Масса, кг
		H	m	n		
1.062.5-2.1-140	2БСКГ 6 – 6,0	330	66	198	0,247	125
-01	2БСКГ 6 – 7,5	363		231	0,269	135
-02	2БСКГ 6 – 9,0	396		264	0,292	145
-03	2БСКГ 6 – 10,5	429		297	0,314	160
-04	2БСКГ 6 – 13,5	462		330	0,337	170
-05	2БСКГ 6 – 15,0	495	99	297	0,360	180

Н. контр.	Табунов		
Нач. отд.	Табунов		
Инж. I кат.	Водомерова		
Инж. II кат.	Зуева		

1.062.5-2.1-140

Балка горизонтальная 2БСКГ 6 -

Стадия	Масса	Масштаб
Р	см. табл.	
Лист	Листов 1	

Проектный институт №1

Взам.инв.№	Подп. и дата	Инв.№ подл.	Обозначение документа	Наименование	Кол. на изд. 1.062.5-2.1-150-							Примечание
					–	01	02	03	04	05	06	
				Документация								
1.4			1.062.5-2.1-ТУ	Технические условия	X	X	X	X	X	X	X	
				Материалы								
		1		Слой 2 сорта ГОСТ 20850-84 сосна, ель ГОСТ 8486-86	0,113	0,113	0,170	0,170	0,170	0,170	0,170	м³
		2		Слой 3 сорта ГОСТ 20850-84 сосна, ель ГОСТ 8486-86	0,226	0,255	0,255	0,283	0,311	0,339	0,367	м³
		3		Доска 25×70 2 сорта Ш-20³ сосна, ель ГОСТ 8486-86	0,026	0,026	0,026	0,026	0,026	0,026	0,026	м³
				Стандартные изделия								
		4		Гвозди К4×180 ГОСТ 4028-63	1,0	1,0	1,0	1,0	1,0	1,0	1,0	кг

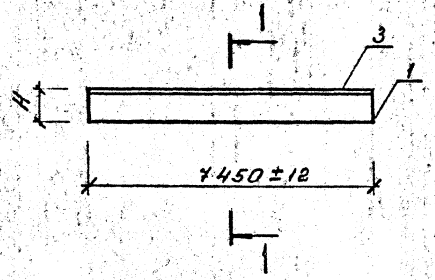

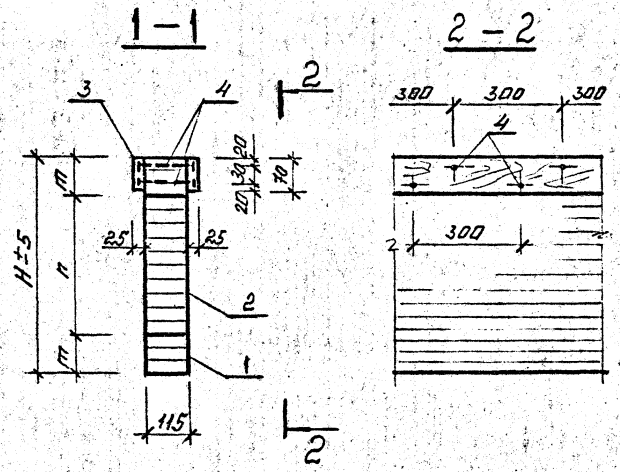

Обозначение документа	Марка	Размеры, мм H	m	n	Объем бетона, м³	Масса кг
1.062.5-2.1-150	2БСКГ 7,5-6,0	396	66	264	0,365	185
-01	2БСКГ 7,5-7,5	429		297	0,394	200
-02	2БСКГ 7,5-9,0	495	99	297	0,451	225
-03	2БСКГ 7,5-10,5	528		330	0,478	240
-04	2БСКГ 7,5-12,0	561		363	0,507	255
-05	2БСКГ 7,5-13,5	594		396	0,535	270
-06	2БСКГ 7,5-15,0	627		429	0,563	285

Н. контр.	Табунов		1.062.5-2.1-150
Нач. отд.	Табунов		Балка горизонтальная 2БСКГ 7,5-
Инж. I кат.	Водомерова		Стадия: Р; Масса: см. табл.; Масштаб:
Инж. II кат.	Зуева		Лист; Листов 1
			Проектный институт №1

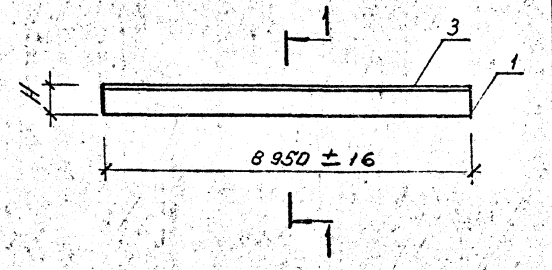

Формат	Зона	Поз.	Обозначение документа	Наименование	Кол. на исп. 1.062.5-2.1-160-						Примечание
					–	01	02	03	04	05	
				Документация							
А4			1.062.5-2.1-ТУ	Технические условия	X	X	X	X	X	X	
				Материалы							
		1		Слой 2 сорта ГОСТ 20850-84 сосна, ель ГОСТ 8486-86*	0,136	0,204	0,204	0,204	0,204	0,204	м³
		2		Слой 3 сорта ГОСТ 20850-84 сосна, ель ГОСТ 8486-86*	0,340	0,340	0,407	0,445	0,503	0,543	м³
		3		Доска 25×70 сорта W=20% сосна, ель ГОСТ 8486-86*	0,032	0,032	0,032	0,032	0,032	0,032	м³
				Стандартные изделия							
		4		Гвозди К4×100 ГОСТ 4028-63	1,2	1,2	1,2	1,2	1,2	1,2	кг

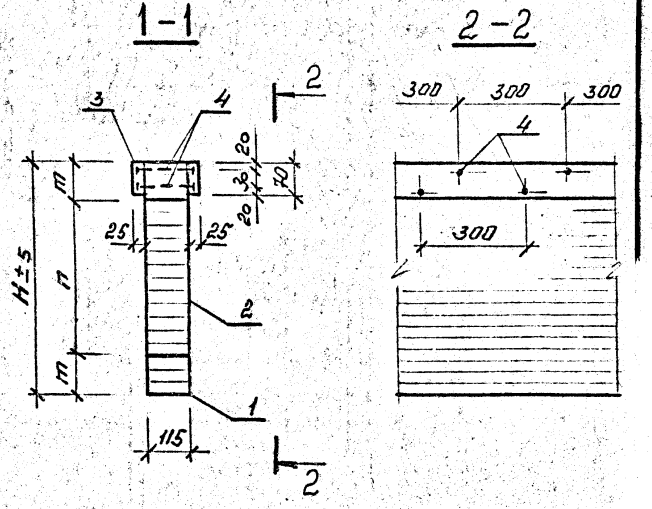

Обозначение документа	Марка	Размеры, мм H	m	n	Объем древесины, м³	Масса, кг
1.062.5-2.1-160	2БСКГ9 – 6,0	462	66	330	0,508	255
-01	2БСКГ9 – 7,5	528		330	0,576	290
-02	2БСКГ9 – 9,0	594		396	0,643	325
-03	2БСКГ9 – 10,5	660	99	462	0,711	355
-04	2БСКГ9 – 12,0	693		495	0,745	375
-05	2БСКГ9 – 13,5	726		528	0,779	390

Н. контр.	Табунов		
Нач. отд.	Табунов		
Инж. I кат.	Зобомерова		
Инж. II кат.	Зуева		

1.062.5-2.1-160

Балка горизонтальная 2БСКГ9-

Стадия	Масса	Масштаб
Р	см. табл.	
Лист	Листов	

Проектный институт №1

Копировал 25217-02 25 Формат

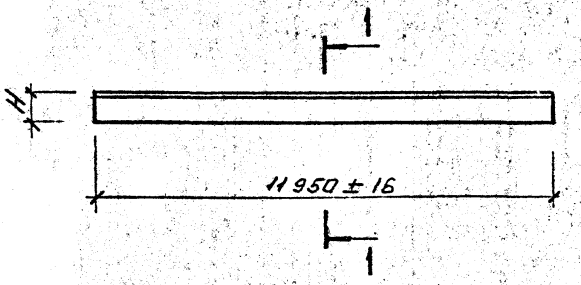

Формат	Зона	Поз.	Обозначение документа	Наименование	Кол. на ист. 1.062.5-2.1-170 –	01	Примечание
				Документация			
А4			1.062.5-2.1-ТУ	Технические условия	X	X	
				Материалы			
		1		Слой 2 сорта ГОСТ 20850-84 сосна, ель ГОСТ 8486-86*	0,272	0,272	м³
		2		Слой 3 сорта ГОСТ 20850-84 сосна, ель ГОСТ 8486-86*	0,635	0,728	м³
		3		Доска 25×70 2 сорта W=20% сосна, ель ГОСТ 8486-86*	0,042	0,042	м³
				Стандартные изделия			
		4		Гвозди К4×100 ГОСТ 4028-63*	1,59	1,59	кг

1-1

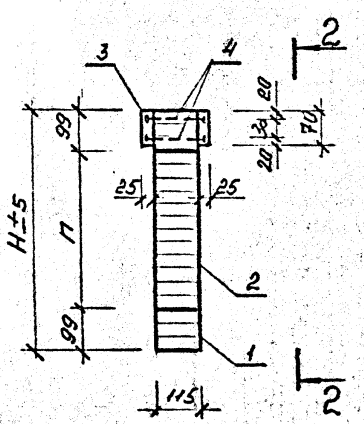

2-2

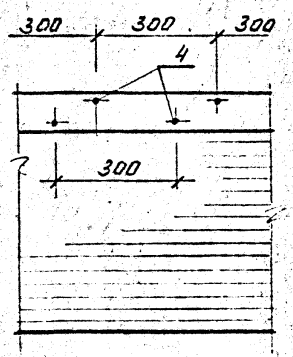

Обозначение документа	Марка	Размеры, мм Н	П	Объем древесины, м³	Масса, кг
1.062.5-2.1-170	2БСКГ12-6,0	660	462	0,955	480
-01	2БСКГ12-7,5	726	528	1,046	525

Н. контр.	Табунов		1.062.5-2.1-170	
Нач. отд.	Табунов		Балка горизонтальная 2БСКГ12-	Стадия: Р; Масса: см. табл.; Масштаб:
Инж. Ткач.	Водомерова			Лист; Листов 1
Инж. Ткач.	Зуева			Проектный институт №1

Копировал 25217-02 26 Формат

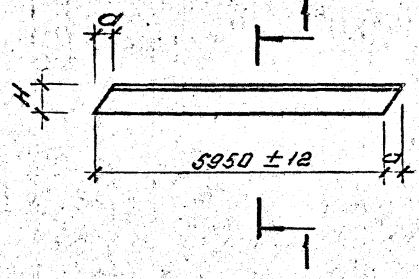

Формат	Зона	Поз.	Обозначение документа	Наименование	Кол. на исп. 1.062.5-2.1-180-						Примечание
					–	01	02	03	04	05	
				Документация							
А4			1.062.5-2.1-ТУ	Технические условия	X	X	X	X	X	X	
				Материалы							
		1		Слой 2 сорта ГОСТ 20850-84 сосна, ель ГОСТ 8486-86*	0,090	0,090	0,090	0,090	0,090	0,090	$м^3$
		2		Слой 3 сорта ГОСТ 20850-84 сосна, ель ГОСТ 8486-86*	0,136	0,159	0,181	0,203	0,226	0,204	$м^3$
		3		Доска 25×70 2 сорта W = 20% сосна, ель ГОСТ 8486-86*	0,021	0,021	0,021	0,021	0,021	0,021	$м^3$
				Стандартные изделия							
		4		Гвозди К4×100 ГОСТ 4028-63*	0,8	0,8	0,8	0,8	0,8	0,8	кг

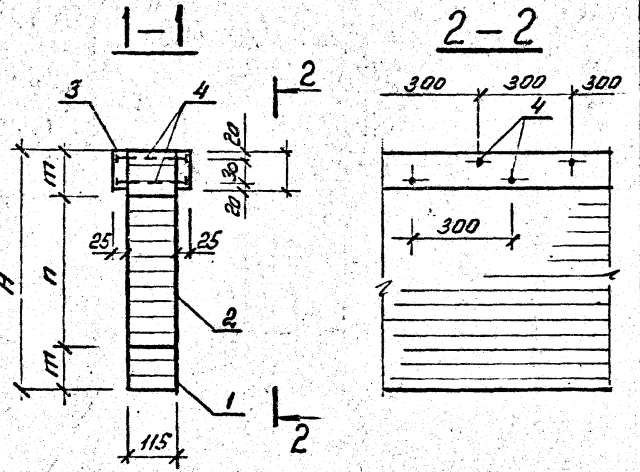

Обозначение документа	Марка	Размеры, мм				Объем древесины, $м^3$	Масса, кг
		H	a	m	l		
1.062.5-2.1-180	2БСКМ 6 – 6,0	330	16	66	198	0,248	125
– 01	2БСКМ 6 – 7,5	363	18		231	0,270	135
– 02	2БСКМ 6 – 9,0	396	20		264	0,293	150
– 03	2БСКМ 6 – 10,5	429	22		297	0,315	160
– 04	2БСКМ 6 – 13,5	462	23		300	0,337	170
– 05	2БСКМ 6 – 15,0	495	25	99	297	0,360	180

Н. контр.	Табунов	
Нач. отд.	Табунов	
Инж. I кат.	Богомолова	
Инж. I кат.	Зуева	

1.062.5-2.1-180

Балка малоуклонная 2БСКМ 6–

Стадия	Масса	Масштаб
Р	См. табл.	
Лист	Листов 1	

Проектный институт № 1

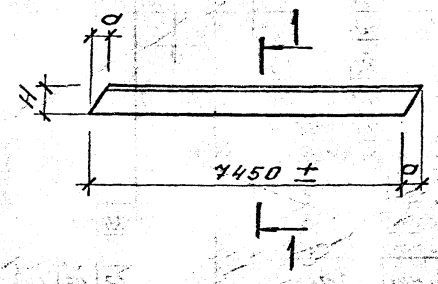

Формат	Зона	Поз.	Обозначение документа	Наименование	Кол. на исп. 1.062.5-2.1-190 –							Примечание
					–	01	02	03	04	05	06	
				Документация								
А4			1.062.5-2.1-ТУ	Технические условия	X	X	X	X	X	X	X	
				Материалы								
		1		Слой 2 сорта ГОСТ 20850-84 сосна, ель ГОСТ 8486-86*	0,113	0,113	0,170	0,170	0,170	0,170	0,170	м³
		2		Слой 3 сорта ГОСТ 20850-84 сосна, ель ГОСТ 8486-86*	0,226	0,255	0,255	0,283	0,311	0,339	0,367	м³
		3		Доска 25×70 2 сорта W=20% сосна, ель ГОСТ 8486-86*	0,026	0,026	0,026	0,026	0,026	0,026	0,026	м³
				Стандартные изделия								
		4		Гвозди К4×100 ГОСТ 4028-63	1,0	1,0	1,0	1,0	1,0	1,0	1,0	кг

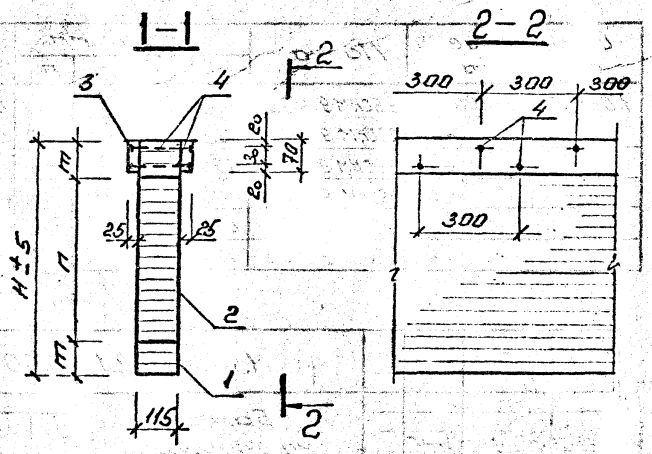

Обозначение документа	Марка	Размеры, мм				Объем древесины, м³	Масса, кг
		H	a	m	n		
1.062.5-2.1-190	2БСКМ 7,5-6,0	396	20	66	264	0,365	185
-01	2БСКМ 7,5-7,5	429	22		297	0,394	195
-02	2БСКМ 7,5-9,0	495	25	99	297	0,451	225
-03	2БСКМ 7,5-10,5	528	26		330	0,478	240
-04	2БСКМ 7,5-12,0	561	28		363	0,507	255
-05	2БСКМ 7,5-13,5	594	30		396	0,535	270
-06	2БСКМ 7,5-15,0	627	32		429	0,563	280

Н. контр.	Табунов	
Нач. отд.	Табунов	
Инж. I кат.	Бодомерова	
Инж. II кат.	Зуева	

1.062.5-2.1-190

Балка малоуклонная 2БСКМ 7,5-

Стадия	Масса	Масштаб
Р	см. $m_c S_1$	
Лист	Листов	

Проектный институт №1

Копировал 25217-02 28 Формат

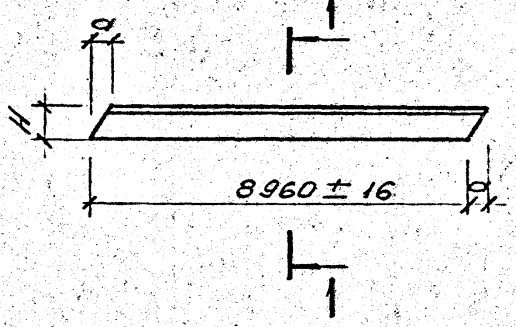

Формат	Зона	Поз.	Обозначение документа	Наименование	Кол. на исп. 1.062.5-2.1-200-						Примечание
					–	01	02	03	04	05	
				Документация							
А4			1.062.5-2.1-ТУ	Технические условия	X	X	X	X	X	X	
				Материалы							
		1		Слой 2 сорта ГОСТ 20850-84 сосна, ель ГОСТ 8486-85*	0,136	0,204	0,204	0,204	0,204	0,204	м³
		2		Слой 3 сорта ГОСТ 20850-84 сосна, ель ГОСТ 8486-86*	0,340	0,340	0,407	0,475	0,509	0,543	м³
		3		Доска 25×70 2 сорта W=20% сосна, ель ГОСТ 8486-86*	0,031	0,031	0,031	0,031	0,031	0,031	м³
				Стандартные изделия							
		4		Гвозди К4×100 ГОСТ 4028-63*	1,2	1,2	1,2	1,2	1,2	1,2	кг

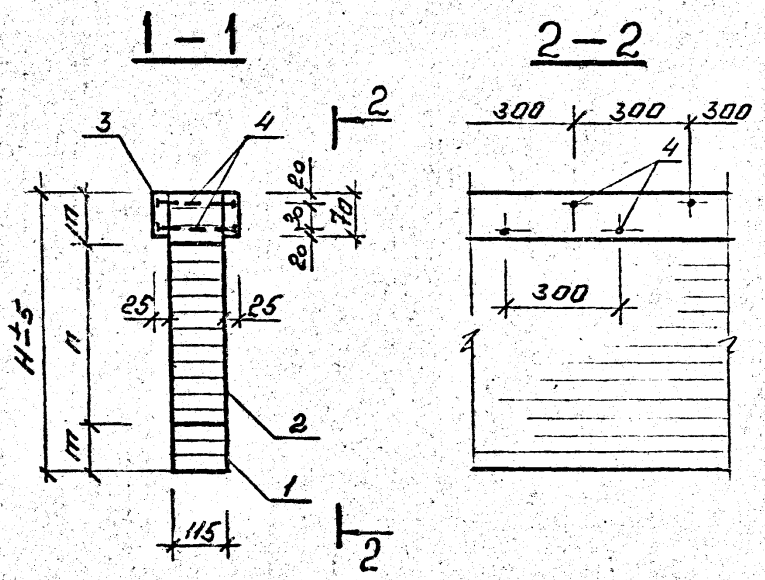

Обозначение документа	Марка	Размеры, мм				Объем древесины, м³	Масса, кг
		H	a	m	n		
1.062.5-2.1-200	2БСКМ 9 – 6,0	462	23	66	330	0,507	255
– 01	2БСКМ 9 – 7,5	528	26		330	0,575	290
– 02	2БСКМ 9 – 9,0	594	30		396	0,642	320
– 03	2БСКМ 9 – 10,5	660	33	99	462	0,710	355
– 04	2БСКМ 9 – 12,0	693	35		495	0,744	375
– 05	2БСКМ 9 – 13,5	726	36		528	0,778	390

Н. контр.	Табунов		
Нач. отд.	Табунов		
Инж. кат.	Вороменова		
Инж. кат.	Зуева		

1.062.5-2.1-200

Балка малоуклонная 2БСКМ 9 –

Стадия	Масса	Масштаб
Р	см. табл.	
Лист	Листов 1	

Проектный институт №1

Копировал 25217-02 29 Формат

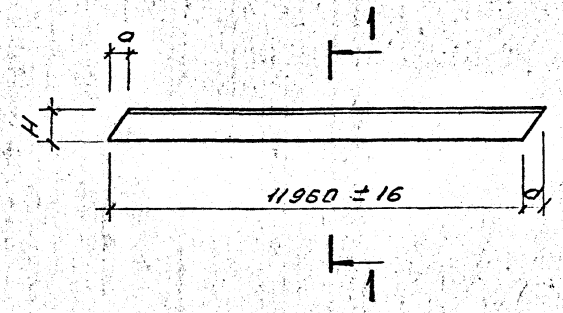

Формат	Зона	Поз.	Обозначение документа	Наименование	Кол. на исп. 1.062.5-2.1-210 —	01	Примечание
				Документация			
А4			1.062.5-2.1-ТУ	Технические условия	X	X	
				Материалы			
		1		Слой 2 сорта ГОСТ 20850-84			
				сосна, ель ГОСТ 8486-86	0,272	0,272	м³
		2		Слой 2 сорта ГОСТ 20850-84			
				сосна, ель ГОСТ 8486-86	0,636	0,726	м³
		3		Доска 25×70 2 сорта W=20%			
				сосна, ель ГОСТ 8486-86	0,042	0,042	м³
				Стандартные изделия			
		4		Гвозди К4×100 ГОСТ 4028-63	1,59	1,59	кг

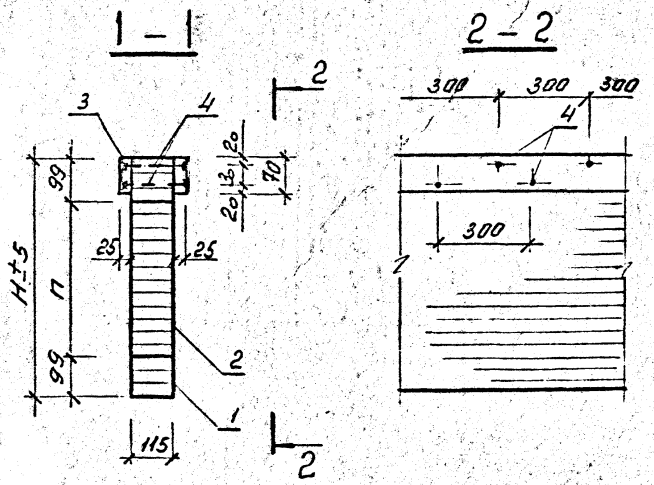

Обозначение документа	Марка	Размеры, мм			Объем древесины, м³	Масса, кг
		Н	а	п		
1.062.5-2.1-210	2БСКМ12-6,0	660	33	462	0,950	475
-01	2БСКМ12-7,5	726	36	528	1,040	520

Н. контр.	Табунов		
Нач. отд.	Табунов		
Инж. I кат.	Водомерова		
Инж. II кат.	Зуева		

1.062.5-2.1-210

Балка малоуклонная 2БСКМ12-

Стадия	Масса	Масштаб
Р	см. табл.	
Лист	Листов 1	

Проектный институт №1

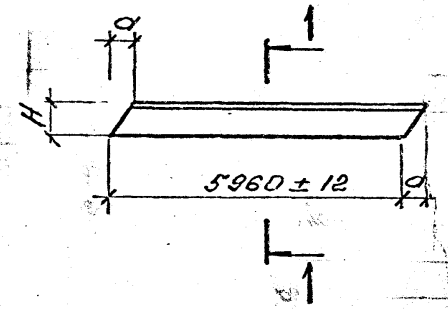

Формат	Зона	Поз.	Обозначение документа	Наименование	Кол. на исп. 1.062.5-2.1-220-						Примечание
					—	01	02	03	04	05	
				Документация							
А4			1.062.5-2.1-ТУ	Технические условия	X	X	X	X	X	X	
				Материалы							
		1		Слой 2 сорта ГОСТ 20850-84 сосна, ель ГОСТ 8486-86*	0,093	0,093	0,093	0,093	0,093	0,093	$м^3$
		2		Слой 3 сорта ГОСТ 20850-84 сосна, ель ГОСТ 8486-86*	0,140	0,164	0,187	0,210	0,234	0,257	$м^3$
		3		Доска 25×70 2 сорта W=20% сосна, ель ГОСТ 8486-86*	0,21	0,21	0,21	0,21	0,21	0,21	$м^3$
				Стандартные изделия							
		4		Гвозди К4×100 ГОСТ 4028-63*	0,82	0,82	0,82	0,82	0,82	0,82	кг

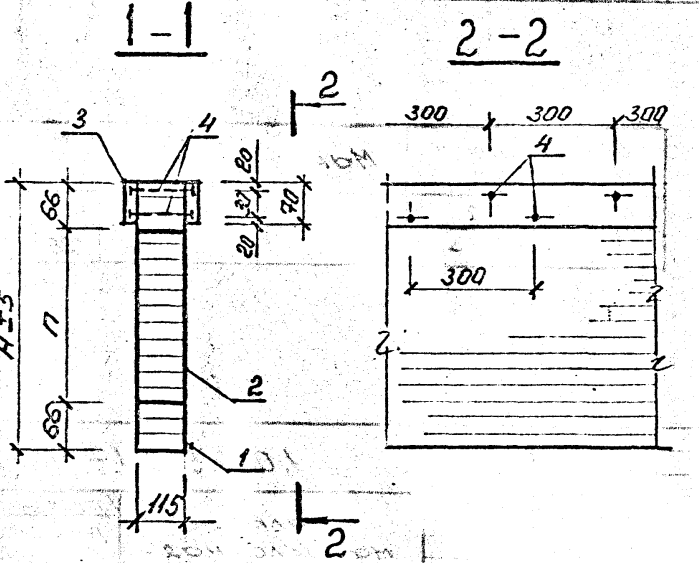

Обозначение документа	Марка	Размеры, мм			Объем древесины, м3	Масса, кг
		Н	а	П		
1.062.5-2.1-220	2БСКО 6-6,0	330	82	198	0,254	130
-01	2БСКО 6-7,5	363	91	231	0,276	140
-02	2БСКО 6-9,0	396	99	264	0,301	150
-03	2БСКО 6-10,5	429	107	297	0,324	165
-04	2БСКО 6-13,5	462	116	330	0,348	175
-05	2БСКО 6-15,0	495	124	363	0,371	185

Н. контр.	Табунов			1.062.5-2.1-220			
Нач. отд.	Табунов			Балка односкатная 2БСКО6-	Масса	Масса	Масштаб
Инж. I кат.	Водомерова				Р	см. табл.	
Инж. I кат.	Зуева				Лист	Листов 1	
					Проектный институт №1		

Копировал 25217-02 31 Формат

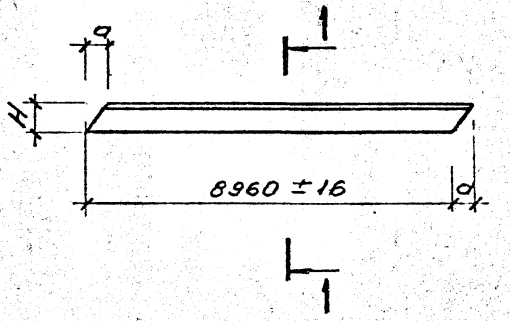

Формат	Зона	Поз.	Обозначение документа	Наименование	Кол. на исп. 1.062.5-2.1-230-						Примечание
					—	01	02	03	04	05	
				Документация							
А1			1.062.5-2.1-ТУ	Технические условия	X	X	X	X	X	X	
				Материалы							
		1		Слой 2 сорта ГОСТ 20850-84 сосна, ель ГОСТ 8486-86*	0,140	0,210	0,210	0,210	0,210	0,210	м³
		2		Слой 3 сорта ГОСТ 20850-84 сосна, ель ГОСТ 8486-86*	0,350	0,350	0,420	0,490	0,525	0,560	м³
		3		Доска 25×70 2 сорта W=20% сосна, ель ГОСТ 8486-86*	0,032	0,032	0,032	0,032	0,032	0,032	м³
				Стандартные изделия							
		4		Гвозди К4×100 ГОСТ 4028-63*	1,2	1,2	1,2	1,2	1,2	1,2	кг

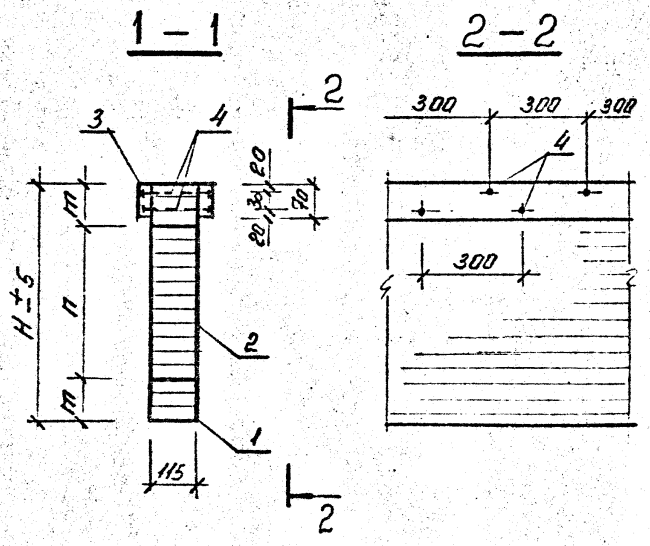

Обозначение документа	Марка	Размеры, мм				Объем древесины, м3	Масса, кг
		H	a	m	n		
1.062.5-2.1-230	2БСКО9-6,0	462	116	66	330	0,522	260
-01	2БСКО9-7,5	528	132		330	0,592	300
-02	2БСКО9-9,0	594	149		396	0,662	330
-03	2БСКО9-10,5	660	165	99	462	0,732	370
-04	2БСКО9-12,0	693	173		495	0,767	385
05	2БСКО9-13,5	726	181		528	0,802	405

Н. контр.	Табунов		
Нач. отд.	Табунов		
Инж. I кат.	Водомерова		
Инж. II кат.	Зуева		

1.062.5-2.1-230

Балка односкатная 2БСКО9-

Стадия	Масса	Масштаб
Р	см. табл.	
Лист	Листов 1	

Проектный институт №1

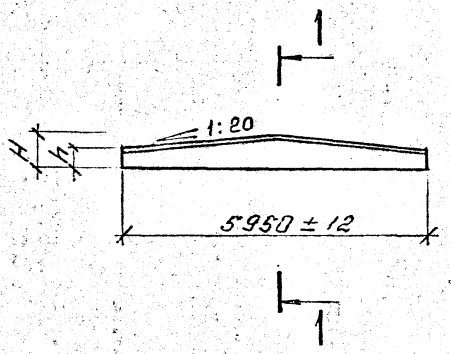

Формат	Зона	Поз.	Обозначение документа	Наименование	Кол. на исп. 1.062.5-2.1-240 –	01	02	03	04	05	Примечание
				Документация							
А4			1.062.5-2.1-ТУ	Технические условия	X	X	X	X	X	X	
				Материалы							
		1		Слой 2 сорта ГОСТ 20850-84 сосна, ель ГОСТ 8486-86*	0,152	0,152	0,152	0,152	0,152	0,152	м³
		2		Слой 3 сорта ГОСТ 20850-84 сосна, ель ГОСТ 8486-86*	0,045	0,062	0,090	0,113	0,135	0,158	м³
		3		Доска 25×70 2 сорта W=20% сосна, ель ГОСТ 8486-86*	0,025	0,025	0,025	0,025	0,025	0,025	м³
				Стандартные изделия							
		4		Гвозди К4×100 ГОСТ 4028-63*	0,8	0,8	0,8	0,8	0,8	0,8	кг

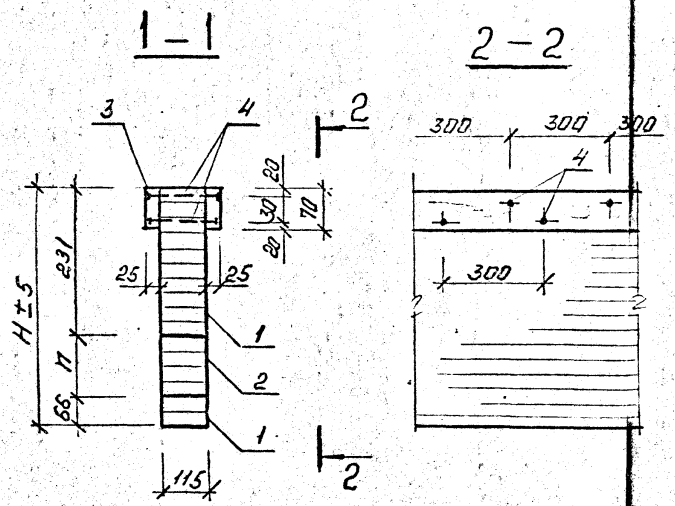

Обозначение документа	Марка	Размеры, мм H	h	n	Объем древесины, м³	Масса, кг
1.062.5-2.1-240	2БСКД6-6,0	363	213	66	0,222	110
-01	2БСКД6-7,5	396	246	99	0,245	120
-02	2БСКД6-9,0	429	279	132	0,267	130
-03	2БСКД6-12,0	462	312	165	0,290	140
-04	2БСКД6-13,5	495	345	198	0,312	155
-05	2БСКД6-15,0	528	378	231	0,335	165

Н. контр.	Табинов		
Нач. отд.	Табунов		
Инж. I кат.	Вологмерова		
Инж. Дмит.	Зуева		

1.062.5-2.1-240

Балка двускатная 2БСКД6 –

Стадия	Масса	Масштаб
Р	см. табл.	
Лист	Листов 1	

Проектный институт №1

Копировал 25217-02 33 Формат

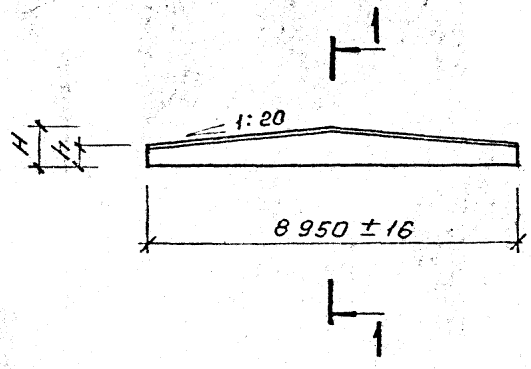

Формат	Зона	Поз.	Обозначение документа	Наименование	Кол. на исп. 1.062.5-21-250						Примечание
					–	01	02	03	04	05	
				Документация							
А1			1.062.5-2.1-ТУ	Технические условия	X	X	X	X	X	X	
				Материалы							
		1		Слой 2 сорта ГОСТ 20850-84 сосна, ель ГОСТ 8486-86*	0,255	0,258	0,291	0,291	0,291	0,291	м³
		2		Слой 3 сорта ГОСТ 20850-84 сосна, ель ГОСТ 8486-86*	0,204	0,225	0,273	0,325	0,343	0,374	м³
		3		Доска 25×70 2 сорта W=25% сосна, ель ГОСТ 8486-86*	0,035	0,033	0,039	0,038	0,035	0,038	м³
				Стандартные изделия							
		4		Гвозди К4×100 ГОСТ 4028-63*	1,2	1,2	1,2	1,2	1,2	1,2	кг

1 – 1

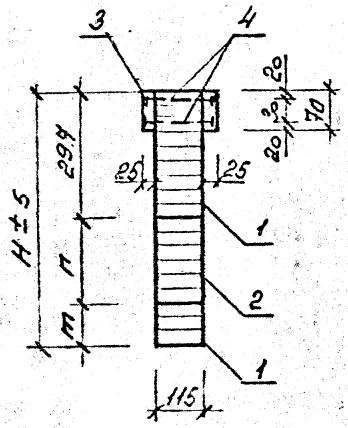

2 – 2

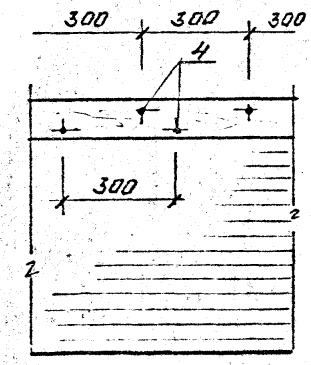

Обозначение документа	Марка	Размеры, мм H	h	m	n	Объем древесины, м³	Масса, кг
1.062.5-2.1-250	2БСКД 9 – 6,0	561	336	66	198	0,500	250
-01	2БСКД 9 – 7,5	594	369		231	0,534	270
-02	2БСКД 9 – 9,0	660	435	99	264	0,602	300
-03	2БСКД 9 – 10,5	693	468		297	0,635	320
-04	2БСКД 9 – 12,0	726	501		330	0,669	335
-05	2БСКД 9 – 13,5	759	534		363	0,703	355

Н. контр.	Табиков	
Нач. отд.	Табиков	
Гл. инж. пр.	Богомазова	
Гл. спец.	Зуева	

1.062.5-2.1-250

Балка двускатная 2БСКД 9-

Стадия	Масса	Масштаб
Р	см. тай.	
Лист	Листов 1	

Проектный институт №

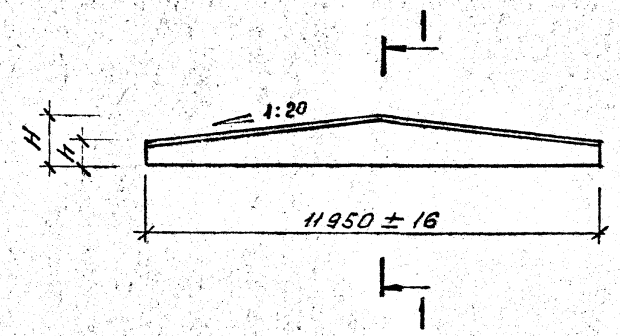

1-1

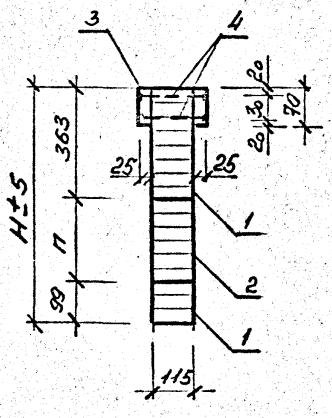

2-2

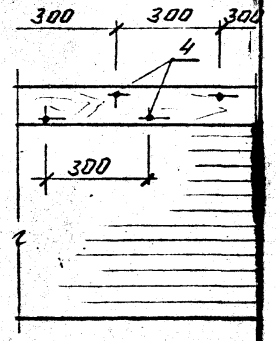

Формат	Зона	Поз.	Обозначение документа	Наименование	Кол. на ск. 1.062.5-2.1-260 —	01	Примечание
				Документация			
А4			1.062.5-2.1-ТУ	Технические условия	X	X	
				Материалы			
		1		Слой 2 сорта ГОСТ 20850-84 сосна, ель ГОСТ 8486-86	0,429	0,429	м³
		2		Слой 3 сорта ГОСТ 20850-94 сосна, ель ГОСТ 8486-86	0,408	0,499	м³
		3		Доска 25×70 2 сорта W=20% сосна ель ГОСТ 8486-86	0,042	0,042	м³
				Стандартные изделия			
		4		Гвозди К4×100 ГОСТ 4028-63	1,59	1,59	кг

Обозначение документа	Марка	Размеры, мм H	h	n	Объем древесины, м³	Масса, кг
1.062.5-2.1-260	2БСКГ12-6,0	759	459	297	0,885	445
-01	2БСКГ12-7,5	825	525	363	0,976	490

Н. контр.	Табунов		
Н. контр.	Табунов		
Инж. I кат.	Содомерова		
Инж. I кат.	Зуева		

1.062.5-2.1-260

Балка двускатная 2БСКД12-

Стадия	Масса	Масштаб
Р	см. табл.	
Лист	Листов 1	

Проектный институт №1

Копировал 25217-02 (35) Формат

gost.e-ecolog.ru