ТИПОВЫЕ КОНСТРУКЦИИ, ИЗДЕЛИЯ И УЗЛЫ ЗДАНИЙ И СООРУЖЕНИЙ

СЕРИЯ 1.862.1-7

ЖЕЛЕЗОБЕТОННЫЕ ПРЕДВАРИТЕЛЬНО НАПРЯЖЕННЫЕ ОДНОСКАТНЫЕ БАЛКИ ПРОЛЕТОМ 6; 7,5; 9 И 12 М ДЛЯ ПОКРЫТИЙ СЕЛЬСКОХОЗЯЙСТВЕННЫХ ЗДАНИЙ С УКЛОНОМ КРОВЛИ 1:4

Выпуск 2
Арматурные и закладные изделия
Рабочие чертежи

gost.e-ecolog.ru

ЦЕНТРАЛЬНЫЙ ИНСТИТУТ ТИПОВОГО ПРОЕКТИРОВАНИЯ
ГОССТРОЯ СССР

Москва, А-445, Смольная ул., 22

Сдано в печать 11 1990 года

Заказ № 2483 Тираж 2650 экз

ТИПОВЫЕ КОНСТРУКЦИИ, ИЗДЕЛИЯ И УЗЛЫ ЗДАНИЙ И СООРУЖЕНИЙ

СЕРИЯ 1.862.1-7

ЖЕЛЕЗОБЕТОННЫЕ ПРЕДВАРИТЕЛЬНО НАПРЯЖЕННЫЕ ОДНОСКАТНЫЕ БАЛКИ ПРОЛЕТОМ 6; 7,5; 9 И 12 м ДЛЯ ПОКРЫТИЙ СЕЛЬСКОХОЗЯЙСТВЕННЫХ ЗДАНИЙ С УКЛОНОМ КРОВЛИ 1:4

Выпуск 2
Арматурные и закладные изделия
Рабочие чертежи

Разработаны
Гипронисельхозом

Гл. инж. ин-та — В.А. Чернояров
Нач. отдела НиСК — И.Н. Котов
Гл. инж. проекта — С.Б. Ерусалимская

При участии НИИСК

Зам. директора — П.И. Кривошеев
Рук. лаборатории №14 — М.А. Янкелевич

Утверждены Госстроем СССР письмо от 14.06.89г №4/5-1135.
Введены в действие Гипронисельхозом с 1.04.90г, приказ от 25.09.89г № 212П

© ЦИТП Госстроя СССР, 1990

Обозначение документа	Наименование	Стр.
1.862.1-7.2 -ТУ	Технические условия	4
-1	Каркас КР1, КР2	6
-2	Каркас КР3, КР4	7
-3	Каркас КР5, КР6	8
-4	Каркас КР7	9
-5	Каркас КР8, КР9	10
-6	Каркас КР10, КР11	11
-7	Каркас КР12	12
-8	Каркас КР13... КР15	13
-9	Каркас КР16, КР17	14
-10	Каркас КР18	15
-11	Сетка С1	16
-12	Сетка С2	17
-13	Сетка С3	18
-14	Сетка С4	19

Испол.	Коган		
Провер.	Сасонко		
Н. контр.	Коган		

1.862.1-7.2

Содержание

Стадия	Лист	Листов
Р	1	2

ГИПРОНИСЕЛЬХОЗ

Обозначение документа	Наименование	Стр.
1.862.1-7.2-15	Сетка С5	20
-16	Изделие закладное МН1	21
-17	Изделие закладное МН2, МН3	22
-18	Изделие закладное МН4	23
-19	Изделие закладное МН5	24
-20	Изделие закладное МН6	25
-21	Изделие закладное МН7	26
-22	Стержень напрягаемый СТН1... СТН12	27
-23	Стержень напрягаемый СТН13...СТН24	28
-24	Стержень напрягаемый СТН25...СТН34	29

Инв.№ подл. | Подпись и дата | Взам.инв.№

1. Выпуск - 2 содержит рабочие чертежи арматурных и закладных изделий железобетонных предварительно напряженных односкатных балок, разработанных в выпуске 1 настоящей серии.
2. В качестве напрягаемой арматуры в балках, эксплуатируемых в условиях неагрессивной степени воздействия газообразной среды применять арматурную сталь классов А-IIIв; А-IV; Ат-IVс; А-V и Ат-V. В балках, эксплуатируемых в условиях слабо и среднеагрессивной степени воздействия газообразной среды - арматурную сталь классов А-IIIв; А-IV; Ат-IVк, при слабоагрессивной степени сталь классов Ат-IVс и Ат-Vск. В качестве ненапрягаемой арматуры принята стержневая арматура класса А-III и арматурная проволока Вр-I. При отсутствии арматуры класса А-III можно принять арматуру класса Ат-IVс того же диаметра.
3. Арматурная сталь должна удовлетворять требованиям:
   термомеханически и термически упрочненная арматурная сталь классов Ат-IVс; Ат-IVк; Ат-V; Ат-Vск - ГОСТ 10884-81;
   стержневая горячекатаная арматурная сталь классов А-IIIв; А-IV; А-V - ГОСТ 5781-82;
   арматурная проволока класса Вр-I - ГОСТ 6727-80.
4. Арматурные стержни должны быть очищены от ржавчины, масляных и других загрязнений и выправлены.
5. Арматурные и закладные изделия должны отвечать требованиям ГОСТ 10922-75„ Арматурные изделия и закладные детали сварные для железобетонных конструкций. Технические требования и методы испытаний".
6. Арматурные сетки и каркасы должны изготавливаться в кондукторах при помощи контактной точечной сварки в соответствии с требованиями ГОСТ 14098-85„ Соединения сварные арматуры и закладных изделий железобетонных конструкций. Типы, конструкция и размеры."
   Сварку изделий производить во всех точках пересечения стержней. Каждое изделие должно иметь бирку с указанием его марки. Результаты приемочного контроля должны быть занесены в журнал ОТК.

Состав.	Ерусалимская		1.862.1-7.2-ТУ		
Провер.	Сасонко				
Исполн.	Коган				
			Технические условия	Стадия	Лист	Листов
				Р	1	2
				ГИПРОНИСЕЛЬХОЗ		
Н. контр.	Коган					

Инв. № подл. | Подпись и дата | Взам. инв. №

7. На чертежах размеры сеток и каркасов даны по осям и торцам стержней.
8. Сварку в закладных изделиях следует производить в соответствии с ГОСТ 14098-85.
9. В зависимости от расчетной температуры наружного воздуха наиболее холодной пятидневки марку стали закладных изделий принимать по табл. I.

Таблица I

Расчетная температура наружного воздуха, С°	Марка стали	ГОСТ
До минус 30 включительно	ВСт3кп2	380-71
Ниже минус 30 до минус 40 включительно	ВСт3пс6	
До минус 50 включительно	ВСт3сп5 ВСт3Гпс5 ВСт3пс5	

Марку стали закладных изделий МН5...МН7 принимать 09Г2С по ТУ 14-1-3023-80.

В спецификациях рабочей документации на балки марка стали указана для расчетной температуры до -30°С включительно.

10. Открытые поверхности закладных изделий должны быть защищены антикоррозионными покрытиями согласно требованиям главы СНиП 2.03.11-85 и указаниям, приведенным в составе проекта здания.

Взам. инв.N | Подпись и дата | Инв.N подл.

24089-02 6

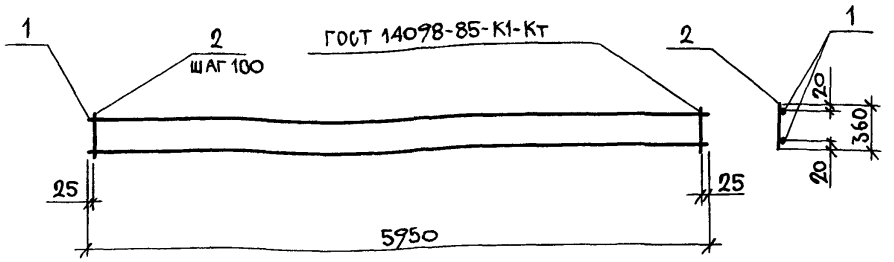

Марка каркаса	Поз.	Наименование	Кол.	Масса ед., кг	Масса каркаса, кг
КР 1	1	⌀ 6 А III, ℓ=5950	2	1,32	7,4
	2	6 А III, ℓ=360	60	0,08	
КР 2	1	8 А III, ℓ=5950	2	2,35	13,2
	2	8 А III, ℓ=360	60	0,14	

Арматура класса А-III по ГОСТ 5781-82.

Разраб.	Сасонко		1.862.1-7.2-1
Рассчит.	Коган		
Исполн.	Коган		
Провер.	Гусева		Каркас КР1, КР2
Н.конт.	Коган		

Стадия	Лист	Листов
Р		1

ГИПРОНИСЕЛЬХОЗ

Инв. N подл. | Подпись и дата | Взам. инв. N

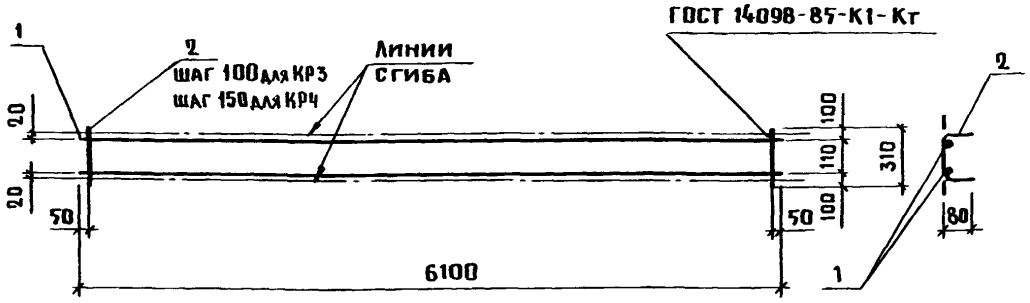

Марка каркаса	Поз.	Наименование	Кол.	Масса ед., кг	Масса каркаса, кг
КР3	1	8 А-III, ℓ=6100	2	7,41	7,9
	2	5 Вр-I, ℓ=310	61	0,05	
КР4	1	10 А-III, ℓ=6100	2	3,76	9,6
	2	58 Вр-I, ℓ=310	41	0,05	

Арматура класса А-III по ГОСТ 5781-82.
Арматура класса Вр-I по ГОСТ 6727-80.

Разраб.	Сасонко		1.862.1-7.2-2	
Рассчит.	Коган			
Исполн.	Коган			
Провер.	Гусева		Каркас КР3, КР4	Стадия: Р; Лист: ; Листов: 1
Н. контр.	Коган			ГИПРОНИСЕЛЬХОЗ

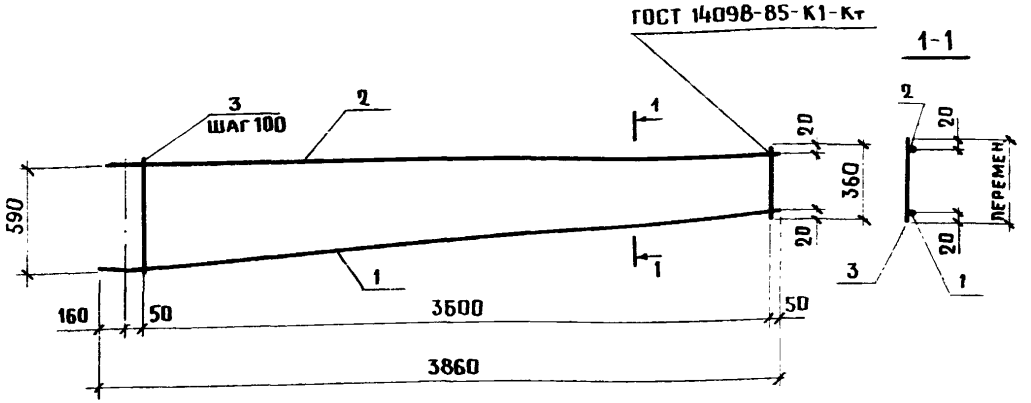

Поз. 1

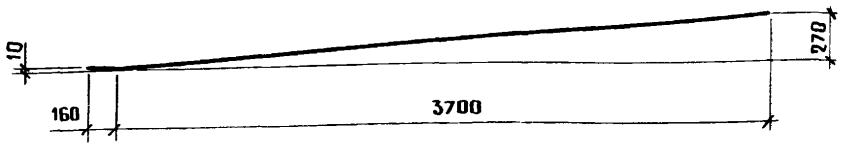

Марка каркаса	Поз.	Наименование	Кол.	Масса ед., кг	Масса каркаса, кг
КР5	1	ф6 А III, ℓ=3870	1	0,86	5,8
	2	6 А III, ℓ=3860	1	0,86	
	3	6 А III, ℓ= от 360 до 630	37	0,11	
КР6	1	8 А III, ℓ=3870	1	1,53	10,4
	2	8 А III, ℓ=3860	1	1,52	
	3	8 А III, ℓ от 360 до 630	37	0,2	

Арматура класса А-III по ГОСТ 5781-82.

Разраб.	Сасонко		1.862.1-7.2-3	
Рассчит.	Коган			
Испол.	Коган			
Провер.	Ерусалимская		Каркас КР5; КР6	Стадия: Р; Лист: ; Листов: 1
Н. контр.	Коган			ГИПРОНИСЕЛЬХОЗ

Инв. N подл. | Подпись и дата | Взам. инв. N

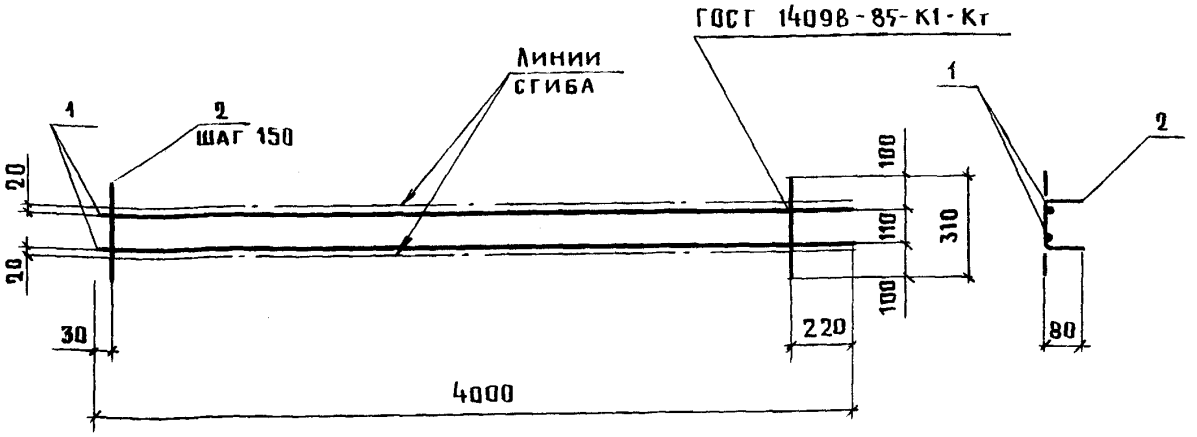

Поз.	Наименование	Кол.	Масса ед., кг	Масса каркаса, кг
1	ф10 А III, ℓ = 4000	2	2,5	6,3
2	5 Вр I, ℓ = 310	26	0,05	

Арматура класса А-III по ГОСТ 5781-82.

Арматура класса Вр-I по ГОСТ 6727-80.

Разраб.	Коган			1.862.1-7.2-4	
Рассчит.	Сасонко				
Испол.	Коган				
Провер.	Гусева			Стадия	Лист	Листов
				Р		1
				Каркас КР7	ГИПРОНИСЕЛЬХОЗ
Н. контр.	Коган				

24089-ОС 10

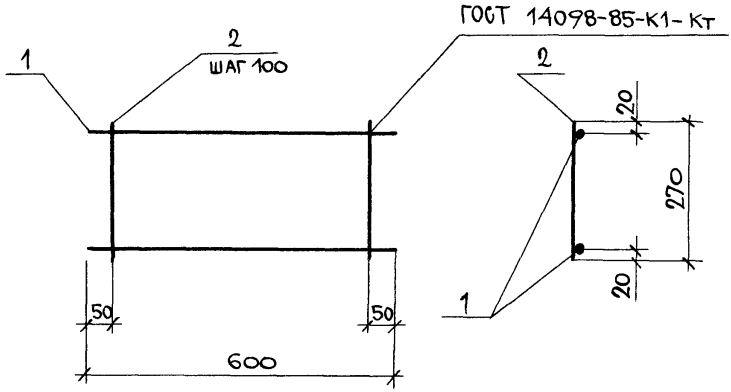

Марка каркаса	Поз.	Наименование	Кол.	Масса ед., кг	Масса каркаса, кг
КР 8	1	⌀6 A III, ℓ=600	2	0,13	0,6
	2	6 A III, ℓ=270	6	0,06	
КР 9	1	8 A III, ℓ=600	2	0,24	1,1
	2	8 A III, ℓ=270	6	0,11	

Арматура класса A-III по ГОСТ 5781-82.

Разраб.	Коган		1.862.1-7.2-5	
Рассчит.	Сасонко			
Исполн.	Коган			
Провер.	Гусева		Каркас КР 8, КР 9	Стадия: Р; Лист: ; Листов: 1
Н.контр.	Коган			ГИПРОНИСЕЛЬХОЗ

Инв. № подл. | Подпись и дата | Взам. инв. №

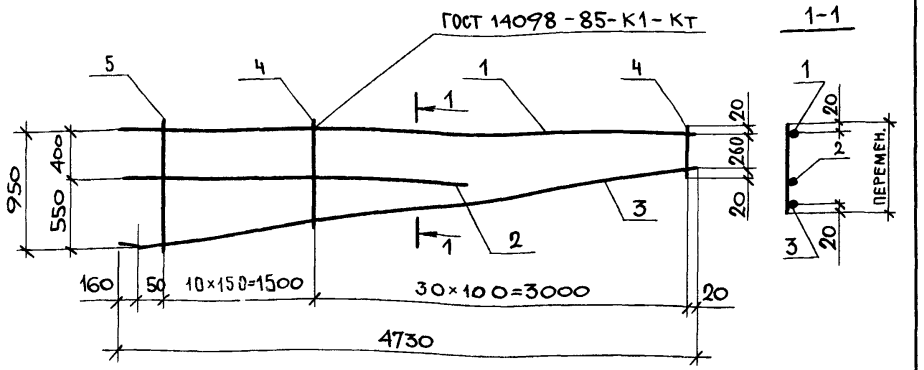

поз. 3

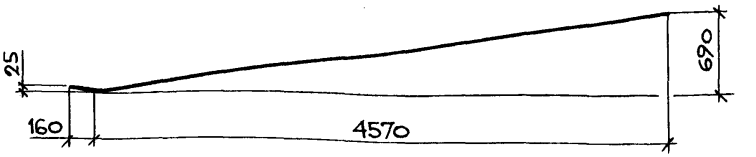

Марка каркаса	Поз.	Наименование	Кол.	Масса ед., кг	Масса каркаса, кг
КР 10	1	⌀ 10 А III, ℓ = 4730	1	2,92	11,2
	2	6 А III, ℓ = 2830	1	0,63	
	3	8 А III, ℓ = 4780	1	1,89	
	4	6 А III, ℓ = от 300 до 750	31	0,12	
	5	6 А III, ℓ = от 780 до 990	10	0,2	
КР 11	1	10 А III, ℓ = 4730	1	2,92	15,9
	2	8 А III, ℓ = 2830	1	1,12	
	3	8 А III, ℓ = 4780	1	1,89	
	4	8 А III, ℓ = от 300 до 750	31	0,21	
	5	8 А III, ℓ = от 780 до 990	10	0,35	

Арматура класса А-III по ГОСТ 5781-82.

Разраб.	Коган	
Рассчит.	Сасонко	
Исполн.	Коган	
Провер.	Гусева	
Н. контр.	Коган	

1.862.1-7.2-6

Каркас КР10, КР11

Стадия	Лист	Листов
Р		1

ГИПРОНИСЕЛЬХОЗ

Инв. N подл. | Подпись и дата | Взам. инв. N

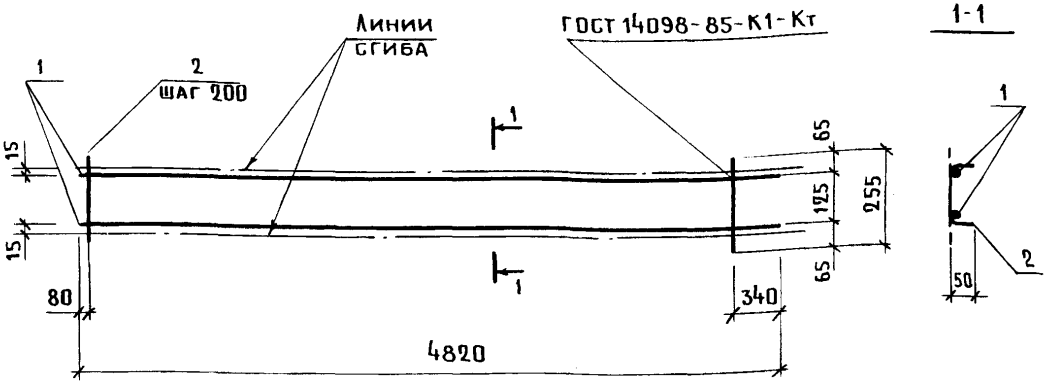

Поз.	Наименование	Кол.	Масса ед., кг	Масса каркаса, кг
1	ф12 А III, ℓ=4820	2	4,28	9,5
2	5 Вр I, ℓ= 255	23	0,04	

Арматура класса А-III по ГОСТ 5781-82.

Арматура класса Вр-I по ГОСТ 6727-80.

Разраб.	Сасонко		
Рассчит.	Коган		
Исполн.	Коган		
Провер.	Гусева		
Н. контр.	Коган		

1.862.1-7.2-7

Каркас КР12

Стадия	Лист	Листов
Р		1

ГИПРОНИСЕЛЬХОЗ

Инв. № подл. | Подпись и дата | Взам. инв. №

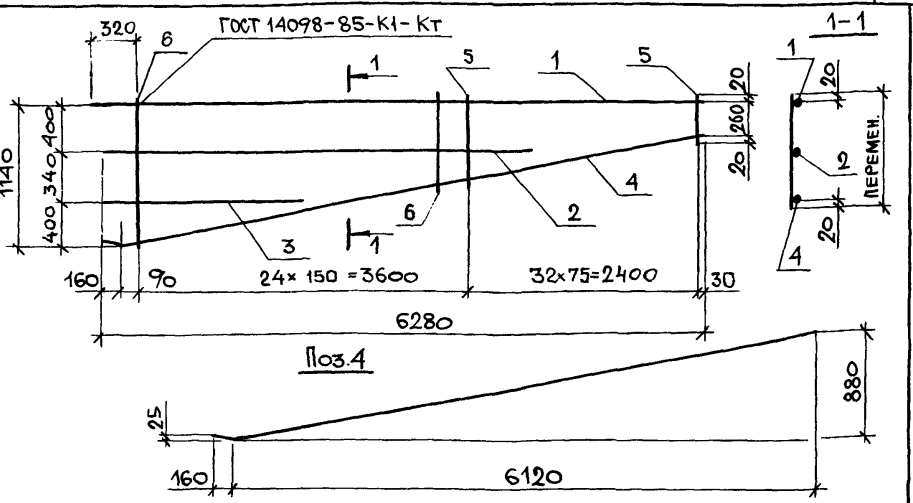

Марка каркаса	Поз.	Наименование	Кол.	Масса ед., кг	Масса каркаса, кг
КР 13	1	⌀ 14 А III, ℓ = 6350	1	7,67	27,8
	2	8 А III, ℓ = 4320	1	1,70	
	3	8 А III, ℓ = 2000	1	0,79	
	4	8 А III, ℓ = 6350	1	2,51	
	5	8 А III, ℓ = от 300 до 650	33	0,19	
	6	8 А III, ℓ = от 670 до 1180	24	0,37	
КР 14	1	14 А III, ℓ = 6350	1	7,67	36,3
	2	8 А III, ℓ = 4320	1	1,70	
	3	8 А III, ℓ = 2000	1	0,79	
	4	8 А III, ℓ = 6350	1	2,51	
	5	10 А III, ℓ = от 300 до 650	33	0,30	
	6	10 А III, ℓ = от 670 до 1180	24	0,57	
КР 15		Поз. 2...6 по КР 14			38,6
	1	16 А III, ℓ = 6350	1	10,02	

Арматура класса А-III по ГОСТ 5781-82

Разраб.	Коган		1.862.1-7.2-8
Рассчит.	Сасонко		
Исполн.	Коган		
Провер.	Гусева		Каркас КР 13... КР 15
Н.контр.	Коган		

Стадия	Лист	Листов
Р		1

Гипронисельхоз

Инв. № подл. | Подпись и дата | Взам. инв. №

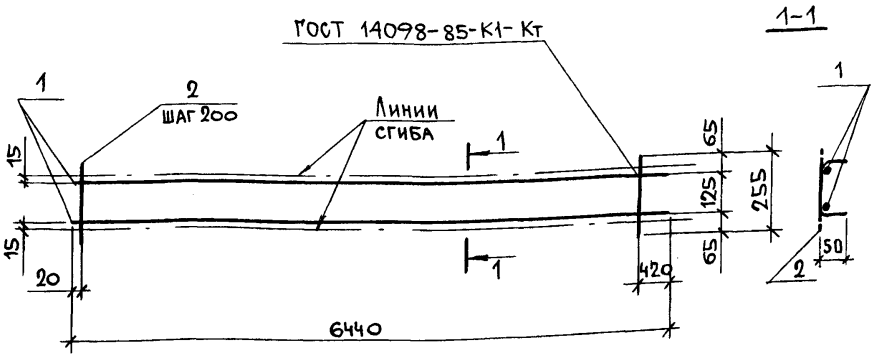

Марка каркаса	Поз.	Наименование	Кол.	Масса ед., кг	Масса каркаса, кг
КР16	1	⌀ 14 A III, ℓ = 6440	2	7.78	16,8
	2	5 Bp I, ℓ = 255	31	0,04	
КР17	1	16 A III, ℓ = 6440	2	10,16	21,6
	2	5 Bp I, ℓ = 255	31	0,04	

Арматура класса A-III по ГОСТ 5781-82.
Арматура класса Bp-I по ГОСТ 6727-80.

Разраб.	Коган		1.862.1-7.2-9
Рассчит.	Сасонко		
Исполн.	Коган		
Провер.	Гусева		
Н. контр.	Коган		

Каркас КР16, КР17

Стадия	Лист	Листов
Р		1

ГИПРОНИСЕЛЬХОЗ

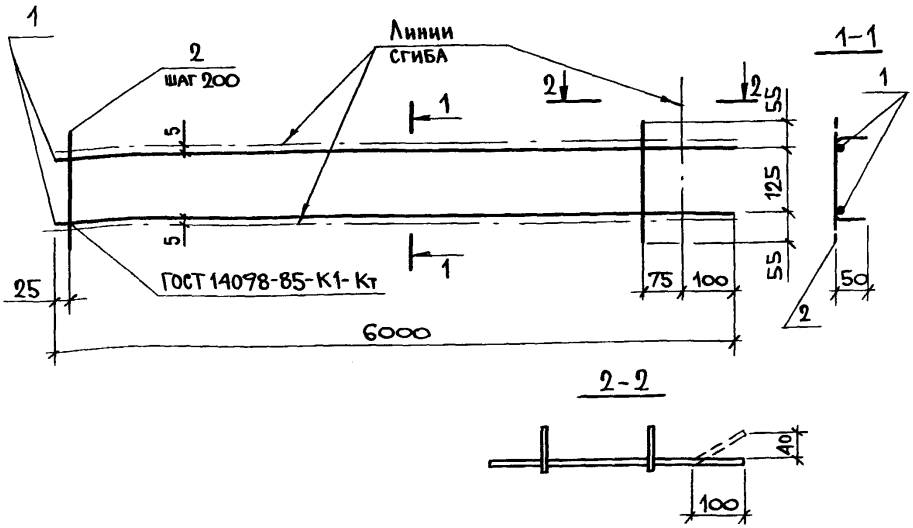

Поз.	Наименование	Кол.	Масса ед., кг	Масса каркаса, кг
1	⌀ 5 Вр I, ℓ = 6000	2	0,86	2,7
2	5 Вр I, ℓ = 235	30	0,03	

Арматура класса Вр-I по ГОСТ 6727-80.

Разраб.	Коган	
Рассчит.	Сасонко	
Исполн.	Коган	
Провер.	Гусева	
Н. контр.	Коган	

1.862.1-7.2-10

Каркас КР 18

Стадия	Лист	Листов
Р		1

ГИПРОНИСЕЛЬХОЗ

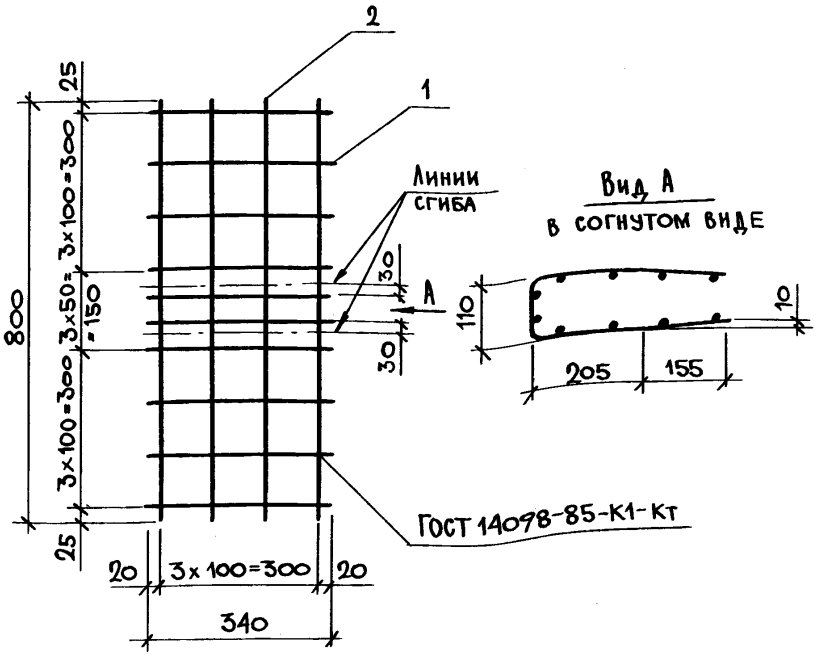

Поз.	Наименование	Кол.	Масса ед., кг	Масса сетки, кг
1	⌀5 ВрI, ℓ=340	10	0,05	1,0
2	5 ВрI, ℓ=800	4	0,12	

Арматура класса Вр-I по ГОСТ 6727-80.

Разраб.	Сасонко		1.862.1-7.2-11
Рассчит.	Коган		
Исполн.	Коган		
Пров.	Гусева		Сетка С1
Н.контр.	Коган		

Стадия	Лист	Листов
Р		1

ГИПРОНИСЕЛЬХОЗ

Формат А4

С2

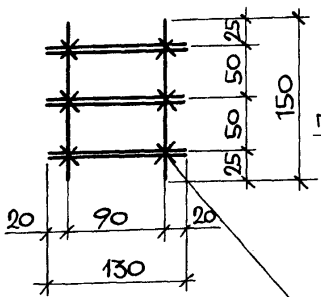

Заготовка для С2

2 шт.

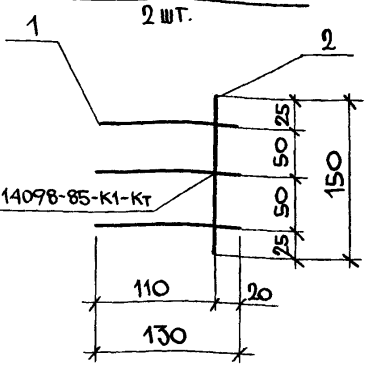

Связать вязальной проволокой после установки в форму

Марка сетки	Поз.	Наименование	Кол.	Масса ед., кг	Масса сетки, кг
С2	1	⌀ 5 ВрI, ℓ = 130	6	0,02	0,16
	2	5 ВрI, ℓ = 150	2	0,02	

Арматура класса ВрI по ГОСТ 6727-80.

Разраб.	Сасонко		1.862.1-7.2-12
Рассчит.	Коган		
Исполн.	Коган		
Пров.	Гусева		Стадия: Р; Лист: ; Листов: 1
Н.контр.	Коган		Сетка С2
			Гипронисельхоз

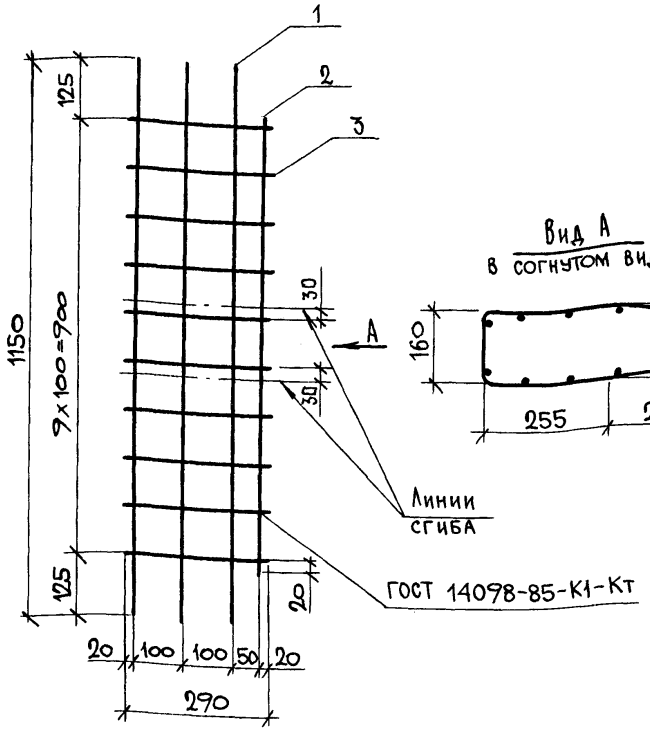

Поз.	Наименование	Кол.	Масса ед., кг	Масса каркаса, кг
1	⌀ 5 ВрI, ℓ=1150	3	0,17	1,0
2	5 ВрI, ℓ=940	1	0,13	
3	5 ВрI, ℓ=290	10	0,04	

Арматура класса ВрI по ГОСТ 6727-80.

Разраб.	Сасонко		1.862.1-7.2-13
Рассчит.	Коган		
Исполн.	Коган		
Провер.	Гусева		Стадия / Лист / Листов: 1
Н.контр.	Коган		Сетка С3
			Гипросельхоз

Инв.№ подл. | Подпись и дата | Взам. инв.№

С4

Заготовка для С4

2 шт.

ГОСТ 14098-85-К1-Кт

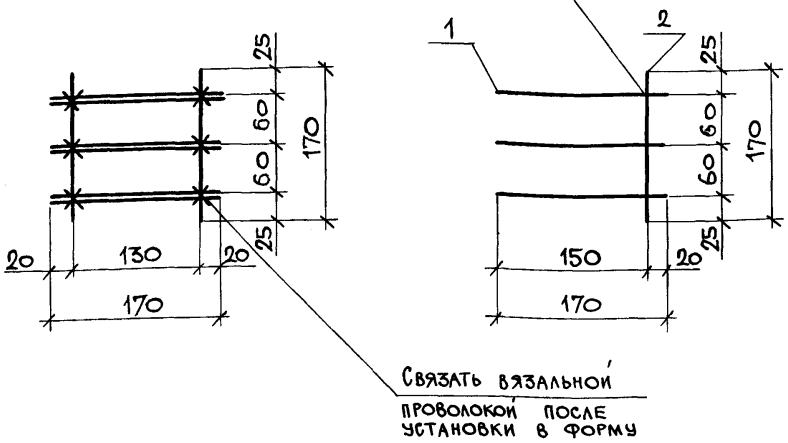

Марка сетки	Поз.	Наименование	Кол.	Масса ед., кг	Масса сетки, кг
С4	1	⌀ 5 ВрI, ℓ=170	6	0,02	0,2
	2	5 ВрI, ℓ=170	2	0,02	

Арматура класса ВрI по ГОСТ 6727-80.

Разраб.	Сасонко		1.862.1-7.2-14
Рассчит.	Коган		
Исполн.	Коган		
Провер.	Гусева		
Н.контр.	Коган		

Сетка С4

Стадия	Лист	Листов
Р		1

ГИПРОНИСЕЛЬХОЗ

Инв. N подл. | Подпись и дата | Взам. инв. N

С5

Заготовка для С5
2 шт.

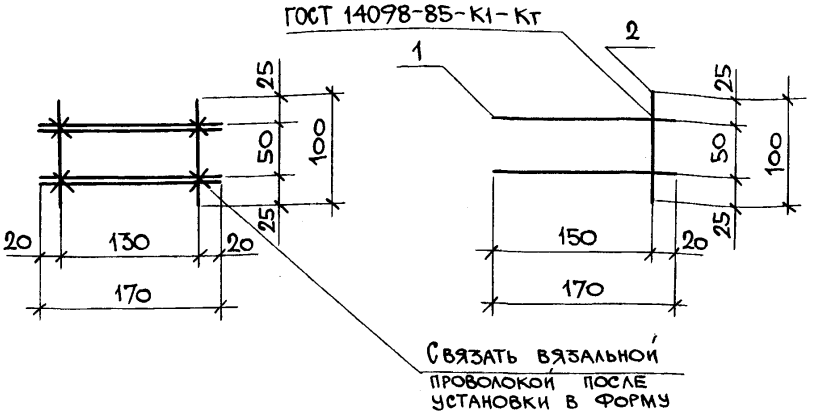

Марка сетки	Поз.	Наименование	Кол.	Масса ед., кг	Масса сетки, кг
С5	1	∅ 5 ВрI, ℓ=170	4	0,02	0,1
	2	5 ВрI, ℓ=100	2	0,01	

Арматура класса ВрI по ГОСТ 6727-80.

Разраб.	Сасонко		1.862.1-7.2-15		
Рассчит.	Коган				
Испонн.	Коган				
Провер.	Гусева		Сетка С5	Стадия	Лист	Листов
				Р		1
				ГИПРОНИСЕЛЬХОЗ		
Н.контр.	Коган					

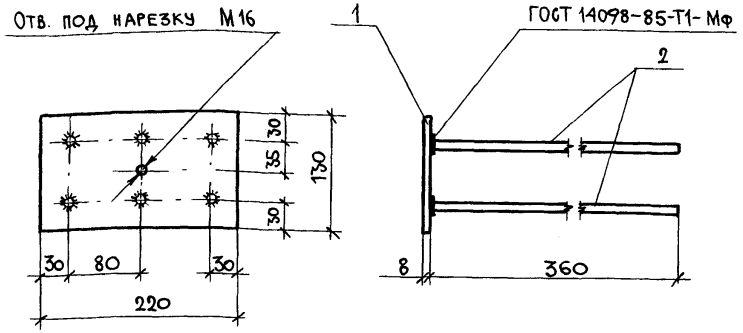

Поз.	Наименование	Кол.	Масса ед., кг	Масса закладного изделия, кг
1	Лист 8×130, ℓ=220	1	1.80	3.1
2	⌀10 AIII, ℓ=360	6	0.22	

Листовая сталь по ГОСТ 19903-74, Вст3кп2 ГОСТ 14637-79.
Арматура класса А-III по ГОСТ 5781-82.

Разраб.	Сасонко		1.862.1-7.2-16
Рассчит.	Коган		
Исполн.	Коган		
Пров.	Адметова		Изделие закладное МН1
Н.контр.	Коган		

Стадия	Лист	Листов
Р		1

ГИПРОНИСЕЛЬХОЗ

Инв. N подл. | Подпись и дата | Взам. инв. N

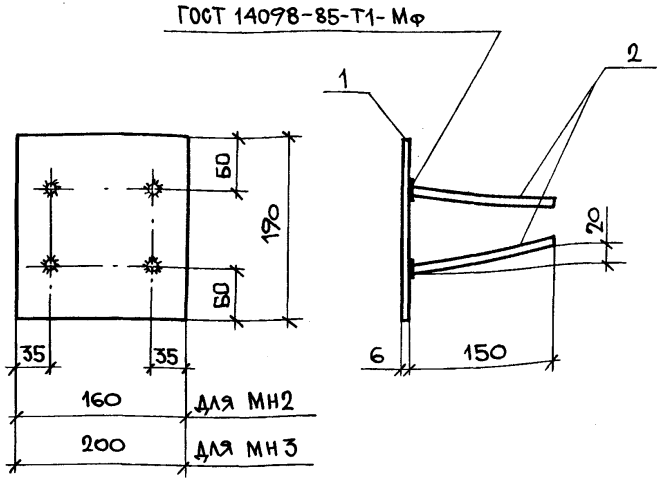

Марка закладного изделия	Поз.	Наименование	Кол.	Масса ед., кг	Масса закладного изделия, кг
МН 2	1	Лист 6×160, ℓ=190	1	1,43	1,67
	2	⌀8 A III, ℓ=150	4	0,06	
МН3	1	Лист 6×190, ℓ=200	1	1,8	2,04
	2	⌀8 A III, ℓ=150	4	0,06	

Листовая сталь по ГОСТ 19903-74, Вст3кп2 ГОСТ 14637-79.
Арматура класса А-III по ГОСТ 5781-82.

Разраб.	Коган		1.862.1-7.2-17
Рассчит.	Сясонко		
Исполн.	Коган		
Провер.	Ахметова		Изделие закладное МН2, МН3
Н.контр.	Коган		

Стадия	Лист	Листов
Р		1

ГИПРОНИСЕЛЬХОЗ

Инв. № подл. | Подпись и дата | Взам. инв. №

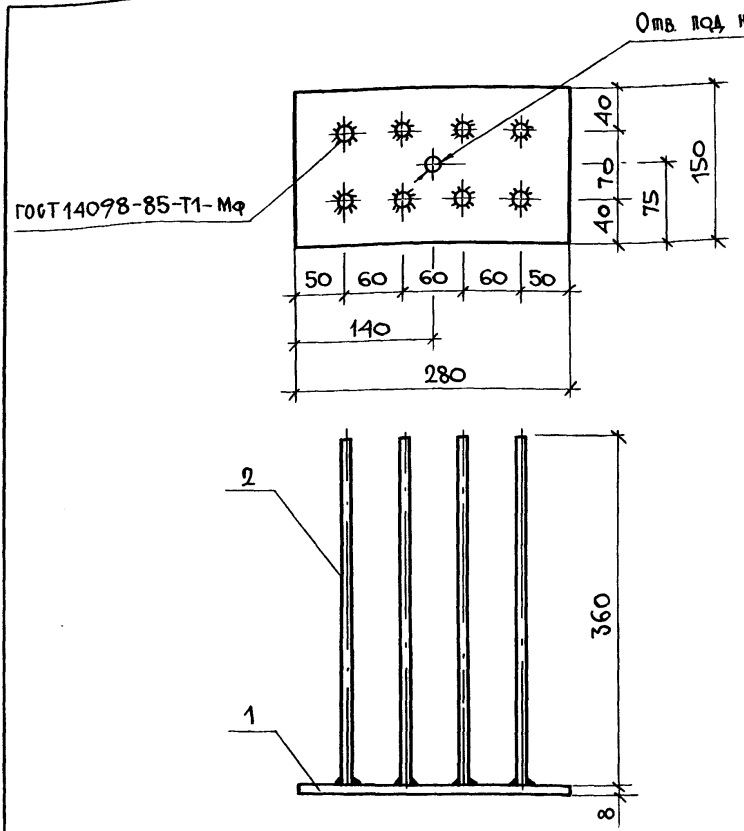

Поз.	Наименование	Кол.	Масса ед., кг	Масса закладного изделия, кг
1	Лист 8х150, ℓ=280	1	2,6	5,2
2	⌀12 А III, ℓ=360	8	0,32	

Листовая сталь по ГОСТ 19903-74, Вст3кп2 ГОСТ 14637-79.
Арматура класса А-III по ГОСТ 5781-82.

Разраб.	Коган		1.862.1-7.2-18
Рассчит.	Сасонко		
Исполн.	Коган		Изделие закладное МН4
Провер.	Ахметова		Стадия: Р; Лист: ; Листов: 1
Н.контр.	Коган		Гипронисельхоз

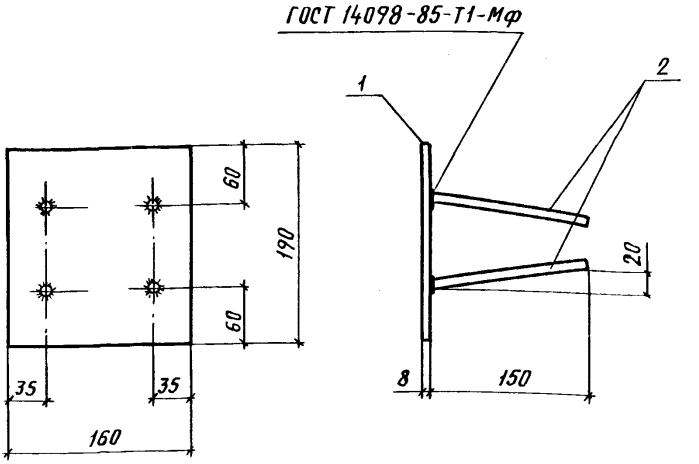

Поз.	Наименование	Кол.	Масса ед., кг	Масса закладного изделия, кг
1	Лист 8×160, ℓ=190	1	1,91	2,3
2	ф 10 AIII, ℓ=150	4	0,09	

Листовая сталь по ГОСТ 19903-74, Вст3кп2 ГОСТ 14637-79.
Арматура класса А-III по ГОСТ 5781-82.

Разраб.	Сасонко		1.862.1-7.2-19		
Испoлн.	Коган				
Провер.	Ахметова				
			Изделие закладное мн5	Стадия	Лист	Листов
				Р		1
Н. контр.	Коган			ГИПРОНИСЕЛЬХОЗ		

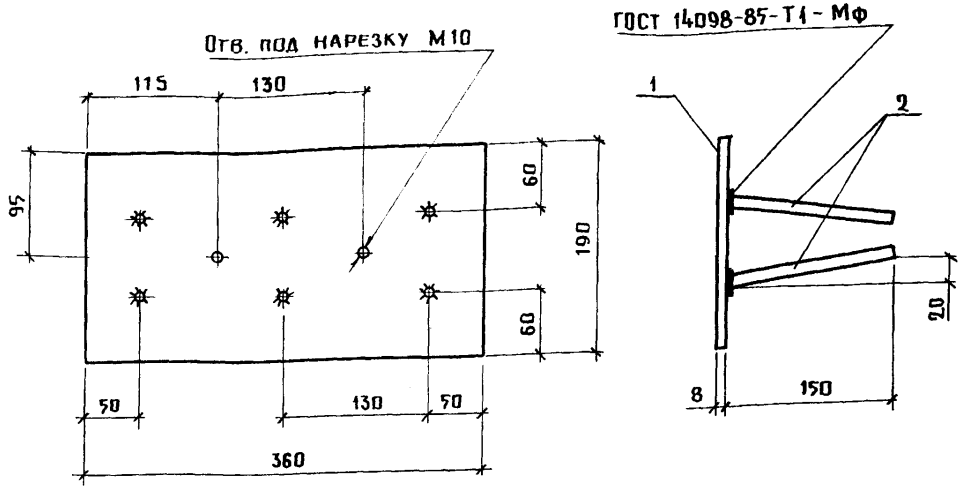

Поз.	Наименование	Кол.	Масса ед., кг	Масса закладного изделия, кг
1	Лист 8×190, ℓ=360	1	4,3	4,9
2	ф10 А III, ℓ=150	6	0,1	

Листовая сталь по ГОСТ 19903-74, Вст3кп2 ГОСТ 14637-79.
Арматура класса А-III по ГОСТ 5781-82.

Разраб.	Сасонко		1.862.1-7.2-20
Рассчит	Сасонко		
Исполн.	Коган		
Пров.	Ахметова		Изделие закладное МН6
Н.контр.	Коган		

Стадия	Лист	Листов
Р		1

ГИПРОНИСЕЛЬХОЗ

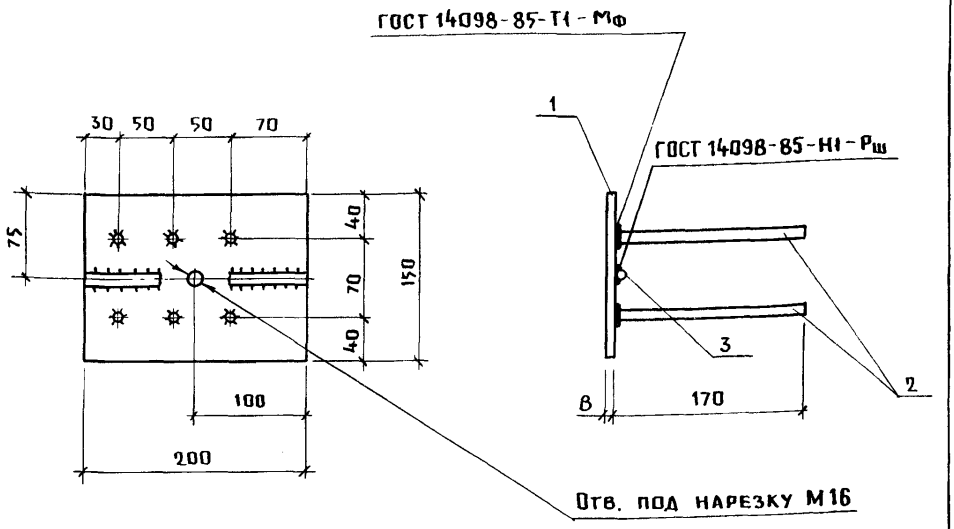

Поз.	Наименование	Кол.	Масса ед., кг	Масса закладного изделия, кг
1	Лист 8×150, ℓ=200	1	1,9	2,6
2	ф10 А III, ℓ=170	6	0,1	
3	ф10 А III, ℓ=70	2	0,04	

Листовая сталь по ГОСТ 19903-74, в Ст3кп2 ГОСТ 14637-79.
Арматура класса А-III по ГОСТ 5781-82.

Разраб.	Сасонко		1.862.1-7.2-21	
Рассчит.	Сасонко			
Исполн.	Коган			
Провер.	Ахметова		Изделие закладное МН7	Стадия: Р; Лист: ; Листов: 1
				Гипронисельхоз
Н.контр.	Коган			

Инв.№ подл. | Подпись и дата | Взам. инв.№

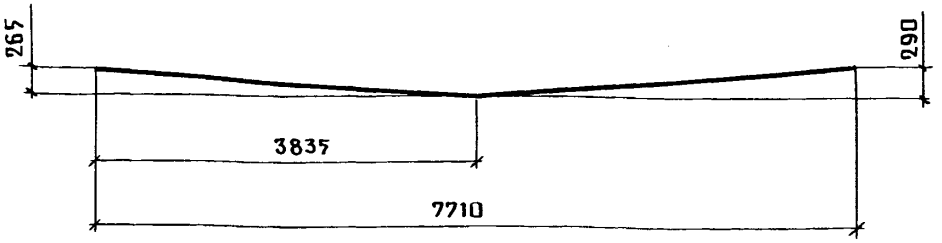

Марка	Наименование	Масса, кг
СТН 1	ф 20 А IV, ℓ = 7730	19,1
СТН 2	16 А IV, ℓ = 7730	12,2
СТН 3	18 А IV, ℓ = 7730	15,5
СТН 4	22 А IV, ℓ = 7730	23,1
СТН 5	18 А V, ℓ = 7730	15,5
СТН 6	14 А V, ℓ = 7730	9,4
СТН 7	16 А V, ℓ = 7730	12,2
СТН 8	20 А V, ℓ = 7730	19,1
СТН 9	16 А IIIв, ℓ = 7730	12,2
СТН 10	18 А IIIв, ℓ = 7730	15,5
СТН 11	20 А IIIв, ℓ = 7730	19,1
СТН 12	22 А IIIв, ℓ = 7730	23,1

Арматура классов А-IV, А-V и А-IIIв по ГОСТ 5781-82.

Длина стержней предварительно напрягаемой арматуры (СТН) указана теоретическая. Действительную длину назначают в зависимости от способа натяжения (механического, электротермического) и конструкции захватных устройств.

При замене арматуры классов А-IV и А-V соответственно на Ат-IVс, Ат-IVк и Ат-V, Ат-VСК по ГОСТ 10884-81 диаметр стержней не меняется.

Разраб.	Сасонко		1.862.1-7.2-22		
Рассчит.	Коган				
Исполн.	Коган				
Провер.	Гусева				
			Стержень напрягаемый СТН 1... СТН 12	Стадия	Лист	Листов
				Р		1
Н. контр.	Коган			ГИПРОНИСЕЛЬХОЗ		

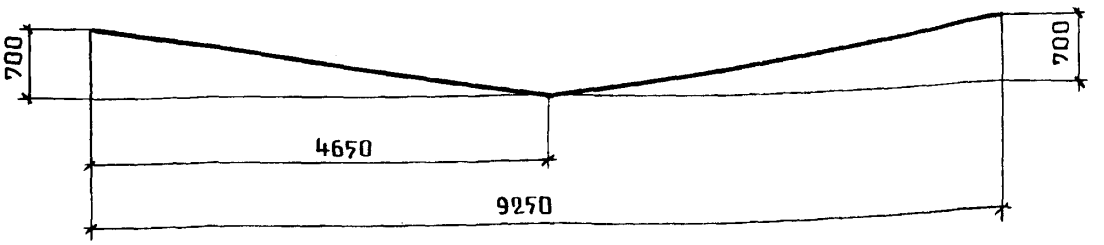

Марка	Наименование	Масса, кг
СТН 13	ф20А IV, ℓ=9360	23,1
СТН 14	16А IV, ℓ=9360	14,8
СТН 15	18А IV, ℓ=9360	18,7
СТН 16	22А IV, ℓ=9360	28,0
СТН 17	18А V, ℓ=9360	18,7
СТН 18	14А V, ℓ=9360	11,3
СТН 19	16А V, ℓ=9360	14,8
СТН 20	20А V, ℓ=9360	23,1
СТН 21	22А IIIв, ℓ=9360	28,0
СТН 22	18А IIIв, ℓ=9360	18,7
СТН 23	20А IIIв, ℓ=9360	23,1
СТН 24	25А IIIв, ℓ=9360	36,0

Арматура классов А-IV, А-V и А-IIIв по ГОСТ 5781-82.

Длина стержней предварительно напрягаемой арматуры (СТН) указана теоретическая. Действительную длину назначают в зависимости от способа натяжения (механического, электротермического) и конструкции захватных устройств.

При замене арматуры классов А-IV и А-V соответственно на Ат-IVС, Ат-IVК и Ат-V, Ат-VСК по ГОСТ 10884-81 диаметр стержней не меняется.

Разраб.	Сасонко		
Рассчит.	Сасонко		
Исполн.	Коган		
Провер.	Гусева		
Н. контр.	Коган		

1.862.1-7.2-23

Стержень напрягаемый СТН 13... СТН 24

Стадия	Лист	Листов
Р		1

ГИПРОНИСЕЛЬХОЗ

Инв.№ подл. | Подпись и дата | Взам. инв.№

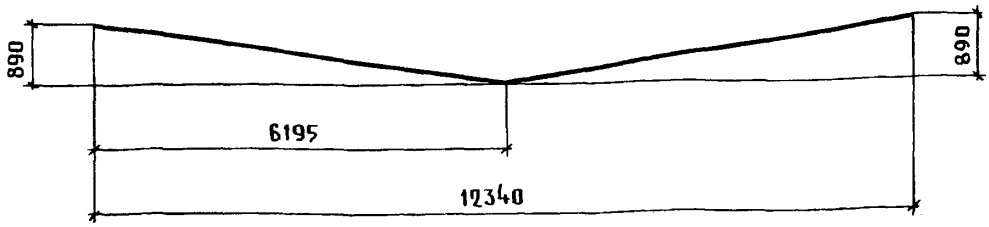

Марка	Наименование	Масса, кг
СТН 25	ф18 А IV, ℓ=12470	25,0
СТН 26	16 А IV, ℓ=12470	19,7
СТН 27	20 А IV, ℓ=12470	30,8
СТН 28	22 А IV, ℓ=12470	37,2
СТН 29	16 А V, ℓ=12470	19,7
СТН 30	14 А V, ℓ=12470	15,1
СТН 31	18 А V, ℓ=12470	25,0
СТН 32	20 А IIIв, ℓ=12470	30,8
СТН 33	22 А IIIв, ℓ=12470	37,2
СТН 34	25 А IIIв, ℓ=12470	47,9

Арматура классов А-IV, А-V и А-IIIв по ГОСТ 5781-82.

Длина стержней предварительно напрягаемой арматуры (СТН) указана теоретическая. Действительную длину назначают в зависимости от способа натяжения (механического, электротермического) и конструкции захватных устройств.

При замене арматуры классов А-IV и А-V соответственно на Ат-IVС, Ат-IVК и Ат-V, Ат-VСК по ГОСТ 10884-81 диаметр стержней не меняется

Разраб.	Сасонко	
Рассчит.	Коган	
Исполн.	Коган	
Провер.	Гусева	
Н. контр.	Коган	

1.862.1-7.2-24

Стержень напрягаемый СТН 25...СТН 34

Стадия	Лист	Листов
Р		1

ГИПРОНИСЕЛЬХОЗ

Инв. N подл. | Подпись и дата | Взам. инв. N

gost.e-ecolog.ru