ТИПОВЫЕ СТРОИТЕЛЬНЫЕ КОНСТРУКЦИИ, ИЗДЕЛИЯ И УЗЛЫ

# СЕРИЯ 1.462.1-3/89

ЖЕЛЕЗОБЕТОННЫЕ СТРОПИЛЬНЫЕ РЕШЕТЧАТЫЕ БАЛКИ
ДЛЯ ПОКРЫТИЙ ОДНОЭТАЖНЫХ ЗДАНИЙ

## ВЫПУСК 3

АРМАТУРНЫЕ И ЗАКЛАДНЫЕ ИЗДЕЛИЯ
ДЛЯ БАЛОК ПРОЛЕТОМ 18 м
РАБОЧИЕ ЧЕРТЕЖИ

gost.e-ecolog.ru

ТИПОВЫЕ СТРОИТЕЛЬНЫЕ КОНСТРУКЦИИ, ИЗДЕЛИЯ И УЗЛЫ

# СЕРИЯ 1.462.1-3/89

## ЖЕЛЕЗОБЕТОННЫЕ СТРОПИЛЬНЫЕ РЕШЕТЧАТЫЕ БАЛКИ ДЛЯ ПОКРЫТИЙ ОДНОЭТАЖНЫХ ЗДАНИЙ

# ВЫПУСК 3

## АРМАТУРНЫЕ И ЗАКЛАДНЫЕ ИЗДЕЛИЯ ДЛЯ БАЛОК ПРОЛЕТОМ 18 м РАБОЧИЕ ЧЕРТЕЖИ


РАЗРАБОТАНЫ

ПРОЕКТНЫЙ ИНСТИТУТ №1

Гл. инженер института Л.Н. Катков

Гл. инженер проекта Г.И. Василевская

Начальник отдела №16 А.Я. Зиновьев

Гл. конструктор проекта А.Г. Мишель

НИИЖБ

Зам. директора Т.И. Мамедов

Рук. лаборатории В.А. Якушин



Утверждены
Главоргпроектом Госстроя СССР
письмо от 06.02.89 № 4/6-173

Введены в действие с 01.09.89
Проектным институтом №1
приказ от 20.03.89 № 30

| Обозначение | Наименование | Стр. |
|---|---|---|
| 1.462.1-3/823-ТТ | Технические требования | 4 |
| -1 | Каркас КП1... КП6 | 5 |
| -2 | Каркас КП7... КП11 | 6 |
| -3 | Каркас КП12... КП17 | 7 |
| -4 | Каркас КП18 ... КП21 | 8 |
| -5 | Каркас КП22.. КП23 | 9 |
| -6 | Каркас КП24... КП28 | 10 |
| -7 | Каркас КП29.. КП32 | 11 |
| -8 | Каркас КП33, КП34 | 12 |
| -9 | Каркас КР1... КР5 | 13 |
| -10 | Каркас КР6... КР9 | 14 |
| -11 | Каркас КР10, КР11, КР12-1, КР13-1 | 15 |
| -12 | Каркас КР14-1, КР15-1 | 16 |
| -13 | Каркас КР16-1, КР17-1 | 17 |
| -14 | Каркас КР18... КР23, КР22-1, КР23-1 | 18 |
| -15 | Каркас КР24... КР31, КР30-1, КР31-1 | 19 |
| -16 | Каркас КР32... КР37 | 20 |
| -17 | Каркас КР38... КР43, КР42-1, КР43-1 | 21 |
| -18 | Каркас КР44... КР51, КР50-1, КР51-1 | 22 |
| -19 | Каркас КР52... КР57 | 23 |
| -20 | Каркас КР58... КР60 | 24 |
| -21 | Каркас КР61... КР63 | 25 |
| -22 | Каркас КР64... КР66, КР64-1 | 26 |
| -23 | Каркас КР67, КР67-1 | 27 |
| -24 | Каркас КР68, КР69 | 28 |


Инв.№ подл. | Подпись и дата | Взам. инв.№

1.462.1-3/89.3

| | | |
|---|---|---|
| Нач. отд. | Зиновьев | |
| Гл. конст. | Мишель | |
| Рук. гр. | Вокрачко | |
| Н. контр. | Мишель | |

Содержание

| Стадия | Лист | Листов |
|---|---|---|
| Р | 1 | 2 |

Проектный институт №1

| Обозначение | Наименование | Стр. |
|---|---|---|
| -25 | Каркас КР70, КР71, КР70-1 | 29 |
| -26 | Каркас КР72... КР74 | 30 |
| -27 | Каркас КР75... КР77 | 31 |
| -28 | Каркас КР78... КР80, КР78-1, КР 80-1 | 32 |
| -29 | Каркас КР81, КР82 | 33 |
| -30 | Каркас КР83... КР85, КР 83-1, КР 84-1 | 34 |
| -31 | Каркас КР86... КР88, КР87-1, КР88-1 | 35 |
| -32 | Каркас КР89... КР91, КР90-1, КР91-1 | 36 |
| -33 | Каркас КР92... КР95, КР93-1... КР95-1 | 37 |
| -34 | Каркас КР96... КР99, КР97-1... КР99-1 | 38 |
| -35 | Каркас КР100... КР103, КР100-1... КР103-1 | 39 |
| -36 | Каркас КР104... КР107, КР104-1... КР107-1 | 40 |
| -37 | Каркас КР108... КР111, КР108-1... КР111-1 | 41 |
| -38 | Каркас КР112... КР115, КР112-1... КР115-1 | 42 |
| -39 | Каркас КР116... КР119, КР116-1... КР119-1 | 43 |
| -40 | Каркас КР120... КР123, КР120-1... КР123-1 | 44 |
| -41 | Каркас КР124, КР125, КР124-1, КР125-1 | 45 |
| -42 | Каркас КР126... КР129, КР126-1... КР129-1 | 46 |
| -43 | Каркас КР130, КР131, КР130-1, КР131-1 | 47 |
| -44 | Каркас КР132... КР134 | 48 |
| -45 | Сетка С1... С3 | 49 |
| -46 | Стержень арматурный СТ1... СТ24, СТ5-1... СТ24-1 | 50 |
| -47 | Стержень напрягаемый СТН1... СТН16 | 52 |
| -48 | Изделие закладное М3-5-1, | 53 |
| | М3-12-1... М3-12-3 | |
| -49 | Изделие закладное М3-13-1, М3-13-2 | 54 |
| -50 | Изделие закладное М4-7-2а, | 55 |
| | М4-8-2а | |

1. Плоские арматурные каркасы и сетки следует изготавливать при помощи контактной точечной электросварки в соответствии с требованиями ГОСТ 10922-75. „Арматурные изделия и закладные детали сварные для железобетонных конструкций. Технические требования и методы испытаний."

2. Сварку стержней в каркасах и сетках выполнять во всех точках пересечения.

Объединение плоских каркасов в пространственные следует производить в кондукторах при помощи электросварочных клещей (дуговой электросварки не допускается).

3. Упрочнение напрягаемой арматуры класса А-IIIв производить с контролем напряжений и удлинений в соответствии с ГОСТ 22362-77.

4. Марки стали арматурных и закладных изделий принимают в соответствии с указаниями, приведенными в проекте здания, для которого изготавливаются балки в соответствии с приложениями 1 и 2 СНиП 2.03.01-84.

5. Сварку тавровых соединений круглых стержней с листовым прокатом выполнять под слоем флюса по ГОСТ 14089-85.

6. Арматурные и закладные изделия должны быть приняты техническим контролем предприятия-изготовителя поштучно в соответствии с требованиями ГОСТ 10922-75. Каждое готовое изделие должно иметь бирку с указанием его марки.

7. Антикоррозионную защиту закладных изделий выполнять по указаниям, приведенным в проекте здания и в соответствии с требованиями СНиП 2.03.11-85.

| | | | | | |
|---|---|---|---|---|---|
| Инв. № подл. | Подпись и дата | Взам. инв. № | | 1.462.1-3/89.3-ТТ | |
| Нач. отд. | Зиновьев | | | Технические требования | Стадия: Р; Лист: ; Листов: 1 |
| Гл. констр. | Мишель | | | | Проектный институт №1 |
| Рук. гр. | Вокрачко | | | | |
| Н. контр. | Мишель | | | | |

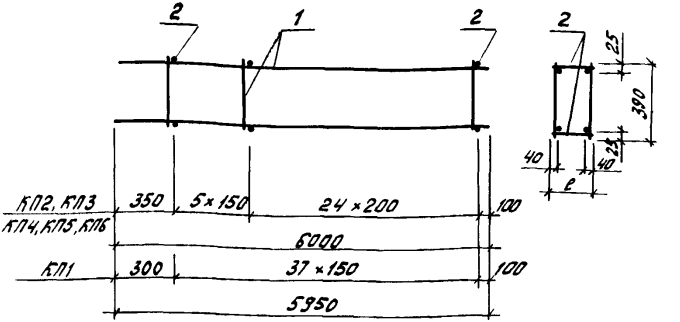


| Марка каркаса | Поз. | Наименование | Кол. | Обозначение документа | Масса каркаса, кг |
|---|---|---|---|---|---|
| КП1 | 1 | Каркас КР1 | 2 | 1.462.1-3/89.3-9 | 17,7 |
| | 2 | ф5 Вр-I, ℓ=170; 0,02кг | 76 | Без черт. | |
| КП2 | 1 | Каркас КР2 | 2 | 1.462.1-3/89.3-9 | 18,8 |
| | 2 | ф5 Вр-I, ℓ=170; 0,02кг | 80 | Без черт. | |
| КП3 | 1 | Каркас КР3 | 2 | 1.462.1-3/89.3-9 | 22,0 |
| | 2 | ф5 Вр-I, ℓ=170; 0,02кг | 80 | Без черт. | |
| КП4 | 1 | Каркас КР2 | 2 | 1.462.1-3/89.3-9 | 19,1 |
| | 2 | ф5 Вр-I, ℓ=210; 0,03кг | 80 | Без черт. | |
| КП5 | 1 | Каркас КР3 | 2 | 1.462.1-3/89.3-9 | 22,6 |
| | 2 | ф5 Вр-I, ℓ=210; 0,03кг | 80 | Без черт. | |
| КП6 | 1 | Каркас КР3 | 2 | 1.462.1-3/89.3-9 | 22.6 |
| | 2 | ф5 Вр-I, ℓ=250; 0,03кг | 80 | Без черт. | |

Арматура класса Вр-I по ГОСТ 6727-80*

Инв.№ подл. | Подпись и дата | Взам.инв.№

| | | |
|---|---|---|
| Разраб. | Гаврилова | |
| Рассчит. | Костылева | |
| Пров. | Соколова | |
| Н.контр. | Мишель | |

1.462.1-3/89.3-1

Каркас КП1... КП6

| Стадия | Лист | Листов |
|---|---|---|
| Р | | 1 |

Проектный институт №1

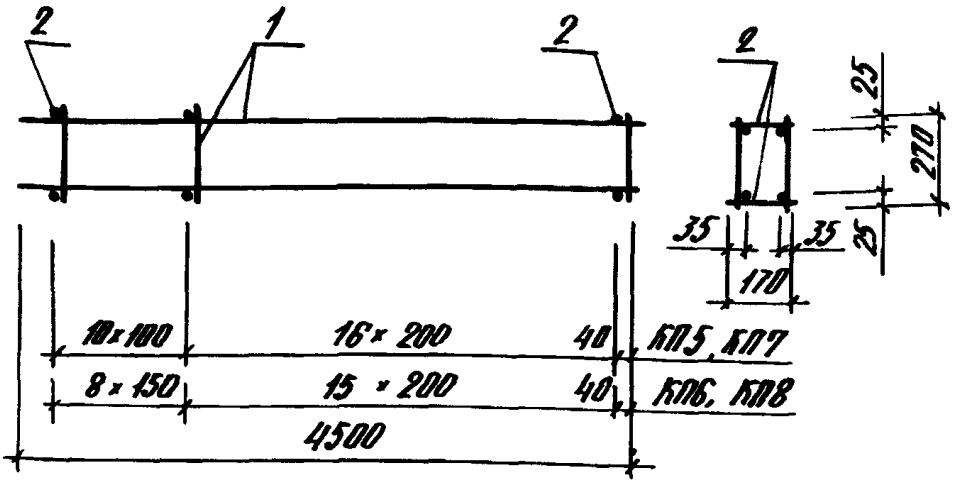


| Марка каркаса | Поз. | Наименование | Кол. | Обозначение документа | Масса каркаса, кг |
|---|---|---|---|---|---|
| КП5 | 1 | Каркас КР5 | 2 | 1.462.1-3/89.2-12 | 15,5 |
| | 2 | Ф5 Вр-I, ℓ=170, 0,02кг | 54 | Без черт. | |
| КП6 | 1 | Каркас КР6 | 2 | 1.462.1-3/89.2-12 | 15,0 |
| | 2 | Ф5 Вр-I, ℓ=170, 0,02кг | 48 | Без черт. | |
| КП7 | 1 | Каркас КР7 | 2 | 1.462.1-3/89.2-12 | 20,3 |
| | 2 | Ф5 Вр-I, ℓ=170, 0,02кг | 54 | Без черт. | |
| КП8 | 1 | Каркас КР8 | 2 | 1.462.1-3/89.2-12 | 19,8 |
| | 2 | Ф5 Вр-I ℓ=170, 0,02кг | 48 | Без черт. | |

Арматура класса Вр-I по ГОСТ 6727-80*

| | | | | |
|---|---|---|---|---|
| Разраб. | Габриелова | | 1.462.1-3/89.2-2 | |
| Рассм. | Костельцева | | | |
| Пров. | Кателенин | | | |
| Н. контр. | Машелб | | Каркас КП5... КП8 | Стадия: Р; Лист: ; Листов: 1 |
| | | | | Проектный институт №1 |

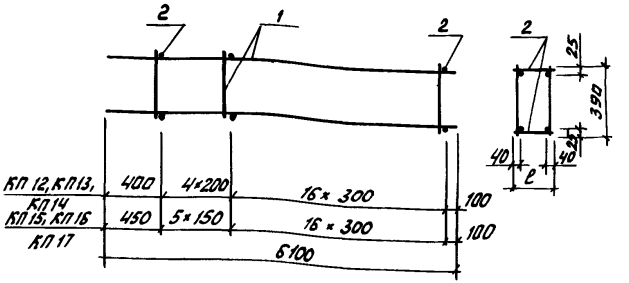


| Марка каркаса | Поз. | Наименование | Кол. | Обозначение документа | Масса каркаса кг |
|---|---|---|---|---|---|
| КП 12 | 1 | Каркас КР7 | 2 | 1.462.1-3/89.3-10 | 28,6 |
| | 2 | ⌀5 Вр I, ℓ=170; 0,02 кг | 42 | Без черт. | |
| КП 13 | 1 | Каркас КР7 | 2 | 1.462.1-3/89.3-10 | 29,1 |
| | 2 | ⌀5 Вр I, ℓ=210; 0,03 кг | 42 | Без черт. | |
| КП 14 | 1 | Каркас КР7 | 2 | 1.462.1-3/89.3-10 | 29,1 |
| | 2 | ⌀5 Вр I, ℓ=250; 0,03 кг | 42 | Без черт. | |
| КП 15 | 1 | Каркас КР6 | 2 | 1.462.1-3/89.3-10 | 28,9 |
| | 2 | ⌀5 Вр I, ℓ=170; 0,02 кг | 44 | Без черт. | |
| КП 16 | 1 | Каркас КР6 | 2 | 1.462.1-3/89.3-10 | 29,3 |
| | 2 | ⌀5 Вр I, ℓ=210; 0,03 кг | 44 | Без черт. | |
| КП 17 | 1 | Каркас КР6 | 2 | 1.462.1-3/89.3-10 | 29,3 |
| | 2 | ⌀5 Вр I, ℓ=250; 0,03 кг | 44 | Без. черт. | |

Арматура класса Вр I по ГОСТ 6727-80*

Инв. № подл. | Подпись и дата | Взам. инв. №

| | | |
|---|---|---|
| Разраб. | Гаврилова | |
| Рассчит. | Костенцева | |
| Пров. | Соколова | |
| Н. контр. | Мишель | |

1.462.1-3/89.3-3

Каркас КП 12... КП 17

| Стадия | Лист | Листов |
|---|---|---|
| Р | | 1 |

Проектный институт №1

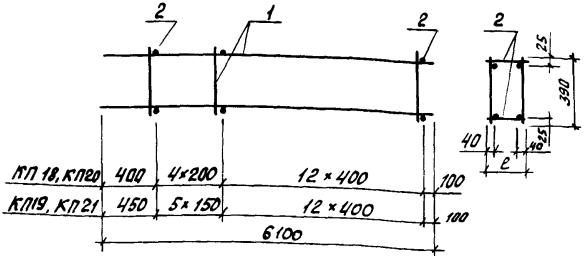


| Марка каркаса | Поз. | Наименование | Кол. | Обозначение документа | Масса каркаса кг |
|---|---|---|---|---|---|
| КП 18 | 1 | Каркас КР8 | 2 | 1.462.1-3/89.3-10 | 44,0 |
| | 2 | ⌀5 Вр I, ℓ=210; 0,03кг | 34 | Без черт. | |
| КП19 | 1 | Каркас КР9 | 2 | 1.462.1-3/89.3-10 | 39,3 |
| | 2 | ⌀5 Вр I, ℓ=170; 0,02кг | 36 | Без черт | |
| КП20 | 1 | Каркас КР8 | 2 | 1.462.1-3/89.3-10 | 44,0 |
| | 2 | ⌀5 Вр I, ℓ=250; 0,03кг | 34 | Без черт. | |
| КП21 | 1 | Каркас КР9 | 2 | 1.462.1-3/89.3-10 | 39,3 |
| | 2 | ⌀5 Вр I, ℓ=250; 0,03кг | 36 | Без черт. | |

Арматура класса Вр I по ГОСТ 6727-80*

| | | | |
|---|---|---|---|
| Разраб. | Габриловач | | 1.462.1-3/89.3-4 |
| Рассчит. | Костельнова | | |
| Пров. | Соколова | | |
| Н. контр. | Мишель | | Каркас КП18...КП21 |

| Стадия | Лист | Листов |
|---|---|---|
| Р | | 1 |

Проектный институт №1

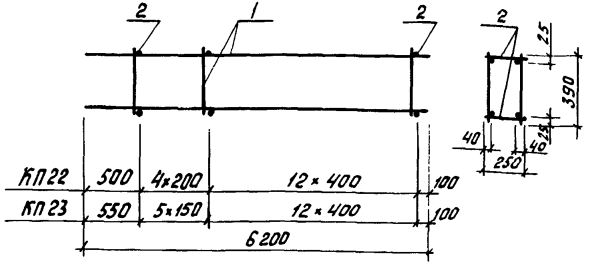


| Марка каркаса | Поз. | Наименование | Кол. | Обозначение документа | Масса каркаса кг |
|---|---|---|---|---|---|
| КП22 | 1 | Каркас КР11 | 2 | 1.462.1-3/89.3-11 | 49,0 |
| | 2 | ⌀6 AI, ℓ=250; 0,06кг | 34 | Без черт. | |
| КП23 | 1 | Каркас, КР10 | 2 | 1.462.1-3/89.3-11 | 46.3 |
| | 2 | ⌀6 AI, ℓ=170; 0,02кг | 36 | Без черт. | |

Арматура класса A-I по ГОСТ 6727-80*

| | | | |
|---|---|---|---|
| Разраб. | Гаврилова | | 1.462.1-3/89.3-5 |
| Рассчит. | Костельцева | | |
| Пров. | Соколова | | |
| Н.контр. | Мишель | | Каркас КП22, КП23 |

| Стадия | Лист | Листов |
|---|---|---|
| Р | | 1 |

Проектный институт №1

Инв.№ подл. | Подпись и дата | Взам. инв.№

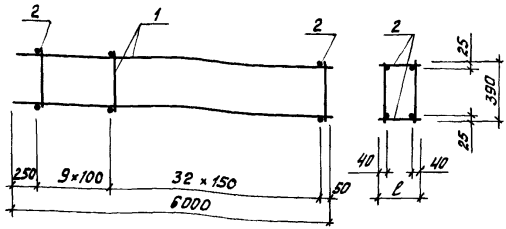


| Марка каркаса | Поз | Наименование | Кол | Обозначение документа | Масса каркаса, кг |
|---|---|---|---|---|---|
| КП 24 | 1 | Каркас КР 12-1 | 2 | 1.462.1-3/89.3-11 | 20,6 |
| | 2 | ф5 Вр I, ℓ=170; 0,02 кг | 82 | Без черт. | |
| КП 25 | 1 | Каркас КР 12-1 | 2 | 1.462.1-3/89.3-11 | 21.5 |
| | 2 | ф5 Вр I, ℓ=210; 0,03 кг | 82 | Без черт. | |
| КП 26 | 1 | Каркас КР 13-1 | 2 | 1.462.1-3/89.3-11 | 23.8 |
| | 2 | ф5 Вр I, ℓ=170; 0,02 кг | 82 | Без черт. | |
| КП 27 | 1 | Каркас КР 13-1 | 2 | 1.462.1-3/89.3-11 | 24.7 |
| | 2 | ф5 Вр I, ℓ=210; 0,03 кг | 82 | Без черт. | |
| КП 28 | 1 | Каркас КР 13-1 | 2 | 1.462.1-3/89.3-11 | 24.7 |
| | 2 | ф5 Вр I, ℓ=250; 0,03 кг | 82 | Без черт. | |

Арматура класса Вр I по ГОСТ 6727-80*

| | | | |
|---|---|---|---|
| Разраб. | Гаврилова | | 1.462.1-3/89.3-6 |
| Рассчил | Костельцева | | |
| Пров. | Соколова | | |
| Н. контр. | Мишель | | Каркас КП 24... КП 28 |

| Стадия | Лист | Листов |
|---|---|---|
| Р | | 1 |

Проектный институт №1

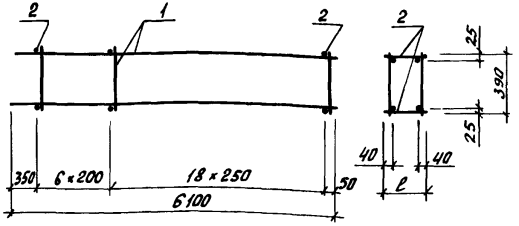


| Марка каркаса | Поз. | Наименование | Кол. | Обозначение документа | Масса каркаса, кг |
|---|---|---|---|---|---|
| КП 29 | 1 | Каркас КР 14-1 | 2 | 1.462.1-3/89.3-12 | 32,6 |
| | 2 | ф5 Вр I, ℓ=170; 0,02 кг | 50 | Без черт. | |
| КП 30 | 1 | Каркас КР 14-1 | 2 | 1.462.1-3/89.3-12 | 33,1 |
| | 2 | ф5 Вр I, ℓ=210; 0,03 кг | 50 | Без черт. | |
| КП 31 | 1 | Каркас КР 14-1 | 2 | 1.462.1-3/89.3-12 | 33,1 |
| | 2 | ф5 Вр I, ℓ=250; 0,03 кг | 50 | Без черт. | |
| КП 32 | 1 | Каркас КР 15-1 | 2 | 1.462.1-3/89.3-12 | 38,1 |
| | 2 | ф5 Вр I, ℓ=210; 0,03 кг | 50 | Без черт. | |

Арматура класса Вр-I по ГОСТ 6727-80*

Взам. инв.№ | Подпись и дата | Инв.№ подл.

| | | | |
|---|---|---|---|
| Разраб. | Гаврилова | | 1.462.1-3/89.3-7 |
| Рассчит. | Костельцева | | |
| Пров. | Соколова | | |
| Н. контр. | Мишель | | Каркас КП29.. КП32 |

| Стадия | Лист | Листов |
|---|---|---|
| Р | | 1 |

Проектный институт №1

Копировал Киселева 23329-04 12 формат А4

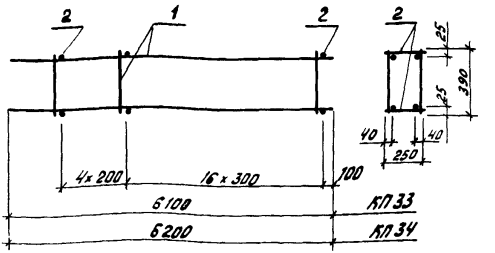


| Марка каркаса | Поз. | Наименование | Кол. | Обозначение документа | Масса каркаса |
|---|---|---|---|---|---|
| КП33 | 1 | Каркас КР 16-1 | 2 | 1.462.1-3/89.3-13 | 42,9 |
| | 2 | ⌀5 ВрI, ℓ=250; 0,03кг | 42 | Без черт. | |
| КП34 | 1 | Каркас КР 17-1 | 2 | 1.462.1-3/89.3-13 | 52,5 |
| | 2 | ⌀6 AI, ℓ=250; 0,05кг | 42 | Без черт. | |

Арматура класса ВрI по ГОСТ 6727-80*
Арматура класса AI по ГОСТ 5781-82*

| | | |
|---|---|---|
| Разраб. | Габриелова | |
| Рассчит. | Костельцева | |
| Пров. | Соколова | |
| Н. контр. | Мишель | |

1.462.1-3/89.3-8

Каркас КП33, КП34

| Стадия | Лист | Листов |
|---|---|---|
| Р | | 1 |

Проектный институт № 1

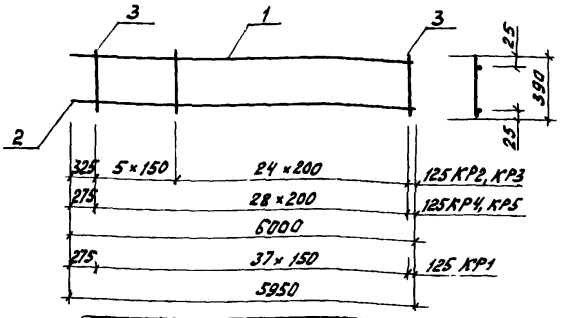


| Марка каркаса | Поз. | Наименование | Кол. | Масса ед., кг | Масса каркаса кг |
|---|---|---|---|---|---|
| КР1 | 1 | ⌀8 A III, ℓ = 5950 | 1 | 2,35 | 8,1 |
| | 2 | 8 A III, ℓ = 5950 | 1 | 2,35 | |
| | 3 | 6 A III, ℓ = 390 | 38 | 0,09 | |
| КР2 | 1 | ⌀10 A III, ℓ = 6000 | 1 | 3,70 | 8,8 |
| | 2 | 8A III, ℓ = 6000 | 1 | 2,37 | |
| | 3 | 6A III, ℓ = 390 | 30 | 0,09 | |
| КР3 | 1 | ⌀12A III, ℓ = 6000 | 1 | 5,33 | 10,4 |
| | 2 | 8A III, ℓ = 6000 | 1 | 2,37 | |
| | 3 | 6A III, ℓ = 390 | 30 | 0,09 | |
| КР4 | 1 | ⌀10 A III, ℓ = 6000 | 1 | 3,7 | 8,7 |
| | 2 | 8 A III, ℓ = 6000 | 1 | 2,37 | |
| | 3 | 6A III, ℓ = 390 | 29 | 0,09 | |
| КР5 | 1 | ⌀12A III, ℓ = 6000 | 1 | 5,33 | 10,3 |
| | 2 | 8A III, ℓ = 6000 | 1 | 2,37 | |
| | 3 | 6A III, ℓ = 390 | 29 | 0,09 | |

Арматура класса A-III по ГОСТ 5781-82*

| | | | |
|---|---|---|---|
| Разраб. | Гаврилова | | 1.462.1 – 3/89.3-9 |
| Рассчит. | Костельцева | | |
| Пров. | Соколова | | |
| Н. контр. | Мишель | | Каркас КР1... КР5 |

| Стадия | Лист | Листов |
|---|---|---|
| Р | | 1 |

Проектный институт №1

Инв. № подл. | Подпись и дата | Взам. инв. №

Копировал Киселева 23829-04 14 формат А4

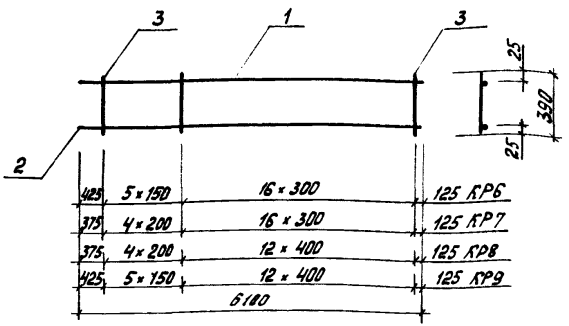


| Марка каркаса | Поз. | Наименование | Кол. | Масса ед., кг | Масса каркаса, кг |
|---|---|---|---|---|---|
| КР6 | 1 | Ø 16 AIII, ℓ = 6100 | 1 | 9,63 | 14,0 |
| | 2 | 8 AIII, ℓ = 6100 | 1 | 2,41 | |
| | 3 | 6 AIII, ℓ = 390 | 22 | 0,09 | |
| КР7 | 1 | Ø 16 AIII, ℓ = 6100 | 1 | 9,63 | 13,9 |
| | 2 | 8 AIII, ℓ = 6100 | 1 | 2,41 | |
| | 3 | 6 AIII, ℓ = 390 | 21 | 0,09 | |
| КР8 | 1 | Ø 20 AIII, ℓ = 6100 | 1 | 15,04 | 20,0 |
| | 2 | 8 AIII, ℓ = 6100 | 1 | 2,41 | |
| | 3 | 8 AIII, ℓ = 390 | 17 | 0,15 | |
| КР9 | 1 | Ø 20 AIII, ℓ = 6100 | 1 | 15,04 | 19,1 |
| | 2 | 8 AIII, ℓ = 6100 | 1 | 2,41 | |
| | 3 | 6 AIII, ℓ = 390 | 18 | 0,09 | |

Арматура класса A-III по ГОСТ 5781-82*

| | | | |
|---|---|---|---|
| Разраб. Гаврилова | | 1.462.1-3/89.3-10 | |
| Рассчит. Костельцева | | | |
| Пров. Соколова | | | |
| | | Каркас КР6... КР9 | Стадия: Р; Лист; Листов: 1 |
| Н. контр. Мишель | | | Проектный институт №1 |

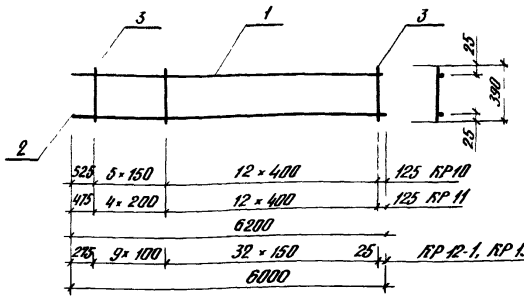


| Марка каркаса | Поз. | Наименование | Кол. | Масса ед., кг | Масса каркаса, кг |
|---|---|---|---|---|---|
| КР 10 | 1 | ⌀ 22 А III, ℓ=6200 | 1 | 18,5 | 22,6 |
| | 2 | 8 А III, ℓ=6200 | 1 | 2,45 | |
| | 3 | 6 А III, ℓ=390 | 18 | 0,09 | |
| КР 11 | 1 | ⌀ 22 А III, ℓ=6200 | 1 | 18,5 | 23,5 |
| | 2 | 8 А III, ℓ=6200 | 1 | 2,45 | |
| | 3 | 8 А III, ℓ=390 | 17 | 0,15 | |
| КР 12-1 | 1 | ⌀ 10 Ат IVС, ℓ=6000 | 1 | 3,7 | 9,5 |
| | 2 | 10 Ат IVС, ℓ=6000 | 1 | 3,7 | |
| | 3 | 5 Вр I, ℓ=390 | 42 | 0,05 | |
| КР 13-1 | 1 | ⌀ 12 Ат IVС, ℓ=6000 | 1 | 5,33 | 11,1 |
| | 2 | 10 Ат IVС, ℓ=6000 | 1 | 3,7 | |
| | 3 | 5 Вр I ℓ=390 | 42 | 0,05 | |

Арматура класса А-III по ГОСТ 5781-82*
Арматура класса Ат-IVС по ГОСТ 10884-81*
Арматура класса Вр-I по ГОСТ 6727-80*

| | | |
|---|---|---|
| Разраб. | Гаврилова | |
| Рассчит. | Костельцева | |
| Пров. | Соколова | |
| Н.контр. | Мишель | |

1.462.1-3/89.3-11

Каркас КР 10, КР 11, КР 12-1, КР 13-1

| Стадия | Лист | Листов |
|---|---|---|
| Р | | 1 |

Проектный институт №1

Инв. № подл. | Подпись и дата | Взам. инв. №

Копировал Киселева 23829-04 16 формат А4

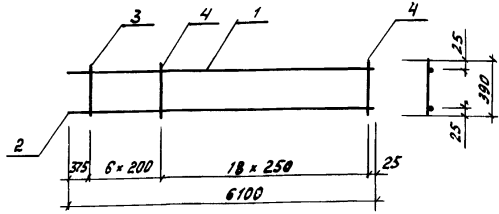


| Марка каркаса | Поз. | Наименование | Кол. | Масса ед. кг | Масса каркаса кг |
|---|---|---|---|---|---|
| КР 14-1 | 1 | ⌀ 16 AIIIC, ℓ = 6100 | 1 | 9,63 | 15,8 |
| | 2 | 10 AIIIC, ℓ = 6100 | 1 | 3,76 | |
| | 3 | 10 AIIIC, ℓ = 390 | 6 | 0,24 | |
| | 4 | 5 BpI, ℓ = 390 | 19 | 0,05 | |
| КР 15-1 | 1 | ⌀ 18 AIIIC, ℓ = 6100 | 1 | 12,19 | 18,3 |
| | 2 | 10 AIIIC, ℓ = 6100 | 1 | 3,76 | |
| | 3 | 10 AIIIC, ℓ = 390 | 6 | 0,24 | |
| | 4 | 5 BpI, ℓ = 390 | 19 | 0,05 | |

Арматура класса AIIIC по ГОСТ 10884-81*
Арматура класса BpI по ГОСТ 6727-80*

| | | | |
|---|---|---|---|
| Разраб. | Гаврилова | | 1.462.1-3/89.3-12 |
| Засечил | Костельцев | | |
| Пров. | Соколова | | |
| Н.контр. | Мишиев | | Каркас КР 14-1, КР 15-1. |

| Стадия | Лист | Листов |
|---|---|---|
| Р | | 1 |

Проектный институт №1

Инв. № подл. | Подпись и дата | Взам. инв. №

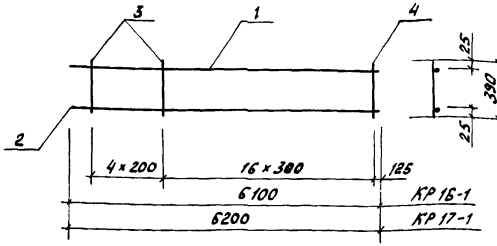


| Марка каркаса | Поз. | Наименование | Кол. | Масса ед., кг | Масса каркаса, кг |
|---|---|---|---|---|---|
| КР 16-1 | 1 | Ф 20 AIIVc, ℓ = 6100 | 1 | 15,04 | 20,8 |
| | 2 | 10 AIIVc, ℓ = 6100 | 1 | 3,76 | |
| | 3 | 10 AIIVc, ℓ = 390 | 5 | 0,24 | |
| | 4 | 5 BpI ℓ = 390 | 16 | 0,05 | |
| КР 17-1 | 1 | ф 22 AIIVc, ℓ = 6200 | 1 | 18,5 | 25,0 |
| | 2 | 10 AIIVc, ℓ = 6200 | 1 | 3,82 | |
| | 3 | 10 AIIVc, ℓ = 390 | 5 | 0,24 | |
| | 4 | 6 AI ℓ = 390 | 16 | 0,09 | |

Арматура класса AIIVc по ГОСТ 10884-81*
Арматура класса BpI по ГОСТ 6727-80*
Арматура класса A-I по ГОСТ 5781-82*

| | | |
|---|---|---|
| Разраб. | Гаврилова | |
| Рассчит. | Крестьянцева | |
| Пров. | Соколова | |
| Н. контр. | Мишель | |

1.462.1-3/89.3-13

Каркас КР 16-1, КР 17-1.

| Стадия | Лист | Листов |
|---|---|---|
| Р | | 1 |

Проектный институт №1

Инв. № подл. | Подпись и дата | Взам. инв. №

Копировал Киселева 23829-04 18 формат А4

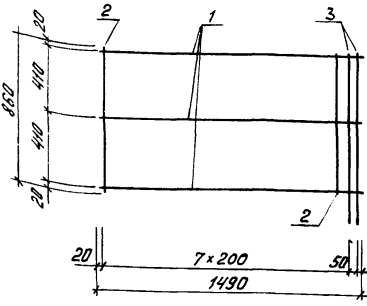


КР18, КР20, КР19, КР21
КР22, КР22-1 КР23, КР23-1

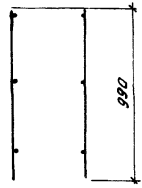


| Марка каркаса | Поз. | Наименование | Кол. | Масса ед., кг | Масса каркаса, кг |
|---|---|---|---|---|---|
| КР18, КР19 | 1 | ф 5 Вр I, ℓ = 1490 | 3 | 0,21 | 2,4 |
| | 2 | 6 А III, ℓ = 860 | 7 | 0,19 | |
| | 3 | 6 А III, ℓ = 990 | 2 | 0,22 | |
| КР20, КР21 | 1 | ф 5 Вр I, ℓ = 1490 | 3 | 0,21 | 3,8 |
| | 2 | 8 А III, ℓ = 860 | 7 | 0,34 | |
| | 3 | 8 А III, ℓ = 990 | 2 | 0,39 | |
| КР22 КР23, КР 22-1, КР 23-1 | 1 | ф 5 Вр I, ℓ = 1490 | 3 | 0,21 | 5,6 |
| | 2 | 10 А III (Ат IVС), ℓ = 860 | 7 | 0,53 | |
| | 3 | 10 А III (Ат IVС), ℓ = 990 | 2 | 0,61 | |

В КР... арматура класса А-III по ГОСТ 5781-82*
В КР...-1 арматура класса Ат IVС по ГОСТ 10884-81*
Арматура класса Вр-I по ГОСТ 6727-80*

| | | | |
|---|---|---|---|
| Разраб. | Гаврилова | | |
| Рассчит. | Костельцева | | |
| Пров. | Кателина | | |
| Н. контр. | Мишель | | |

1.462.1-3/89.3-14

Каркас КР18... КР23, КР22-1, КР23-1.

| Стадия | Лист | Листов |
|---|---|---|
| Р | | 1 |

Проектный институт №1

Копировал Киселева 23829-04 19 формат А4

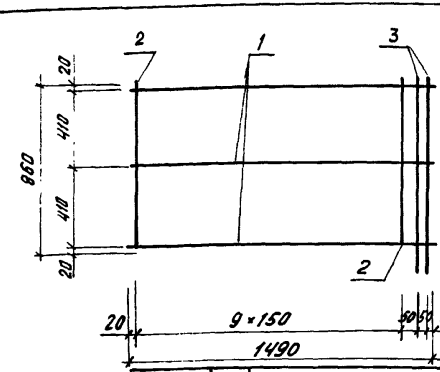


КР24, КР26 КР28, КР30 КР30-1

КР25, КР27 КР29, КР31 КР31-1

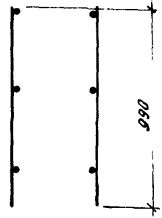


| Марка каркаса | Поз. | Наименование | Кол. | Масса ед., кг | Масса каркаса, кг |
|---|---|---|---|---|---|
| КР24, КР25 | 1 | ф 5 Вр I, ℓ = 1490 | 3 | 0,21 | 2,1 |
| | 2 | 5 Вр I, ℓ = 860 | 10 | 0,12 | |
| | 3 | 5 Вр I, ℓ = 990 | 2 | 0,14 | |
| КР26, КР27 | 1 | ф 5 Вр I, ℓ = 1490 | 3 | 0,21 | 3,0 |
| | 2 | 6 А III, ℓ = 860 | 10 | 0,19 | |
| | 3 | 6 А III, ℓ = 990 | 2 | 0,22 | |
| КР28, КР29 | 1 | ф 5 Вр I, ℓ = 1490 | 3 | 0,21 | 4,8 |
| | 2 | 8 А III, ℓ = 860 | 10 | 0,34 | |
| | 3 | 8 А III, ℓ = 990 | 2 | 0,39 | |
| КР30, КР31, КР30-1, КР31-1 | 1 | ф 5 Вр I, ℓ = 1490 | 3 | 0,21 | 7,2 |
| | 2 | 10 А III (Ат IVС), ℓ = 860 | 10 | 0,53 | |
| | 3 | 10 А III (Ат IVС), ℓ = 990 | 2 | 0,61 | |

В КР... арматура класса А-III по ГОСТ 5781-82*
В КР...-1 арматура класса Ат-IVС по ГОСТ 10884-81*
Арматура класса Вр-I по ГОСТ 6727-80*

Инв. № подл. | Подпись и дата | Взам. инв. №

| | | | |
|---|---|---|---|
| Разраб. | Гаврилов | | |
| Рассчит. | Костельцев | | |
| Пров. | Кателино | | |
| Н. контр. | Мишель | | |

1.462.1-3/89.3-15

Каркас КР24... КР31, КР30-1, КР31-1.

| Стадия | Лист. | Листов |
|---|---|---|
| Р | | 1 |

Проектный институт №1

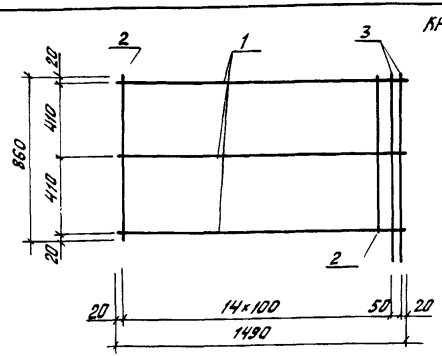


КР32, КР34 КР36

КР33, КР35 КР37

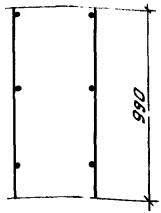


| Марка каркаса | Поз. | Наименование | Кол. | Масса ед., кг | Масса каркаса, кг |
|---|---|---|---|---|---|
| КР32, КР33 | 1 | ф5 Вр I, ℓ = 1490 | 3 | 0,21 | 2,6 |
| | 2 | 5 Вр I, ℓ = 860 | 14 | 0,12 | |
| | 3 | 5 Вр I, ℓ = 990 | 2 | 0,14 | |
| КР34, КР35 | 1 | ф5 Вр I, ℓ = 1490 | 3 | 0,21 | 3,7 |
| | 2 | 6А III, ℓ = 860 | 14 | 0,19 | |
| | 3 | 6А III, ℓ = 990 | 2 | 0,22 | |
| КР36, КР37 | 1 | ф5 Вр I, ℓ = 1490 | 3 | 0,21 | 6,2 |
| | 2 | 8А III, ℓ = 860 | 14 | 0,34 | |
| | 3 | 8А III, ℓ = 990 | 2 | 0,39 | |

Арматура класса А-III по ГОСТ 5781-82*

Арматура класса Вр-I по ГОСТ 6727-80*

| | | | | |
|---|---|---|---|---|
| Разраб. | Гаврилова | | 1.462.1-3/89.3-16 | |
| Рассчит. | Постельнева | | | |
| Пров. | Кателина | | | |
| | | | Каркас КР32...КР37 | Стадия: Р; Лист; Листов: 1 |
| | | | | Проектный институт |
| Н.контр. | Мишель | | | |

Копировал Киселева 23829-04 21 формат А4

КР38, КР40, КР42, КР42-1 КР39, КР41, КР43, КР43-1

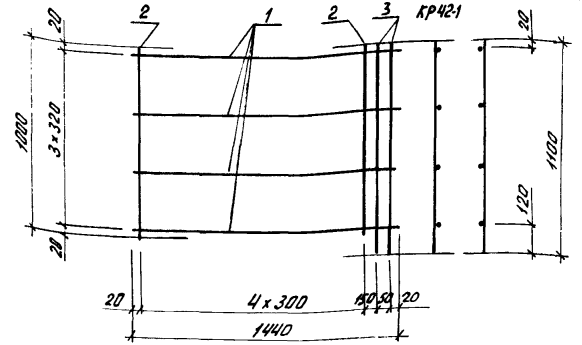


| Марка каркаса | Поз. | Наименование | Кол. | Масса ед., кг | Масса каркаса кг |
|---|---|---|---|---|---|
| КР38, КР39 | 1 | ф5 Вр I, ℓ=1440 | 4 | 0,20 | 2,4 |
| | 2 | 6 А III, ℓ= 1000 | 5 | 0,22 | |
| | 3 | 6 А III, ℓ=1100 | 2 | 0,24 | |
| КР40, КР41 | 1 | ф5 Вр I, ℓ= 1440 | 4 | 0,20 | 3,7 |
| | 2 | 8 А III, ℓ= 1000 | 5 | 0,40 | |
| | 3 | 8 А III, ℓ=1100 | 2 | 0,44 | |
| КР42, КР43, КР42-1, КР43-1 | 1 | ф5 Вр I, ℓ= 1440 | 4 | 0,20 | 5,3 |
| | 2 | 10 А III (Ат-IIIС), ℓ= 1000 | 5 | 0,62 | |
| | 3 | 10 А III (Ат-IIIС), ℓ= 1100 | 2 | 0,68 | |

В КР... арматура класса А-III по ГОСТ 5781-82*
В КР...-1 арматура класса Ат-IIIС по ГОСТ 10884-81*
Арматура класса Вр-I по ГОСТ 6727-80*

| | | | |
|---|---|---|---|
| Разраб. | Гаврилова | | |
| Рассчит. | Костельцева | | |
| Пров. | Соколова | | |
| Н. контр. | Мишель | | |

1.462.1-3/89.3-17

Каркас КР38... КР43, КР42-1, КР43-1.

| Стадия | Лист | Листов |
|---|---|---|
| Р | | 1 |

Проектный институт №1

Инв. № подл. | Подпись и дата | Взам. инв. №

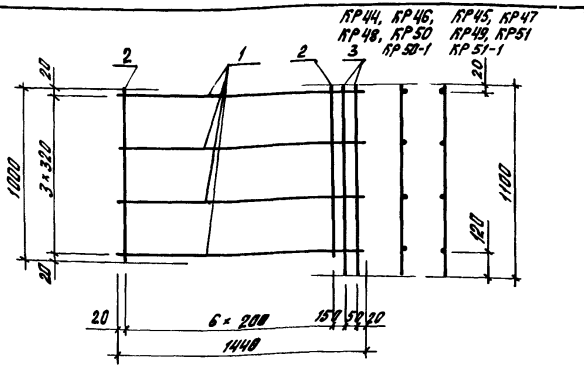


| Марка каркаса | Поз. | Наименование | Кол. | Масса ед., кг. | Масса каркаса, кг |
|---|---|---|---|---|---|
| КР44, КР45 | 1 | Ф 5 Вр I, ℓ = 1440 | 4 | 0,20 | 2,1 |
| | 2 | 5 Вр I, ℓ = 1000 | 7 | 0,14 | |
| | 3 | 5 Вр I, ℓ = 1100 | 2 | 0,15 | |
| КР46, КР47 | 1 | Ф 5 Вр I, ℓ = 1440 | 4 | 0,20 | 2,8 |
| | 2 | 6 А III, ℓ = 1000 | 7 | 0,22 | |
| | 3 | 6 А III, ℓ = 1100 | 2 | 0,24 | |
| КР48, КР49 | 1 | Ф 5 Вр I, ℓ = 1440 | 4 | 0,20 | 4,5 |
| | 2 | 8 А III, ℓ = 1000 | 7 | 0,40 | |
| | 3 | 8 А III, ℓ = 1100 | 2 | 0,44 | |
| КР50, КР51, КР50-1 КР51-1 | 1 | Ф 5 Вр I, ℓ = 1440 | 4 | 0,20 | 6,5 |
| | 2 | 10 А III (Ат IVС), ℓ = 1000 | 7 | 0,62 | |
| | 3 | 10 А III (Ат IVС), ℓ = 1100 | 2 | 0,68 | |

В КР... арматура класса А-III по ГОСТ 5781-82*
В КР... -1 арматура класса Ат-IVС по ГОСТ 10884-81*
Арматура класса Вр I по ГОСТ 6727-80*

| | | | |
|---|---|---|---|
| разраб. | Гаврилова | | |
| рассчит. | Костельцева | | |
| Пров. | Соколова | | |
| | | | |
| | | | |
| | | | |
| Н. контр. | Мишель | | |

1.462.1-3/89.3-18

Каркас КР44...КР51, КР 50-1, КР51-1

| Стадия | Лист | Листов |
|---|---|---|
| Р | | 1 |

Проектный институт №1

Копировал Киселева 23829-04 23 формат А4

КР52, КР54 КР53, КР55
КР56 КР57

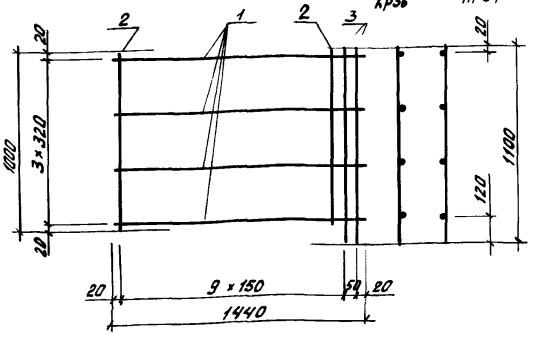


| Марка каркаса | Поз. | Наименование | Кол. | Масса ед., кг. | Масса каркаса, кг |
|---|---|---|---|---|---|
| КР52, КР53 | 1 | ф5 Вр I, ℓ=1440 | 4 | 0,20 | 3,3 |
| | 2 | 6 А III, ℓ=1000 | 9 | 0,22 | |
| | 3 | 6 А III, ℓ=1100 | 2 | 0,24 | |
| КР54, КР55 | 1 | ф5 Вр I, ℓ=1440 | 4 | 0,20 | 5,3 |
| | 2 | 8 А III, ℓ=1000 | 9 | 0,40 | |
| | 3 | 8 А III, ℓ=1100 | 2 | 0,44 | |
| КР56, КР57 | 1 | ф5 Вр I, ℓ=1440 | 4 | 0,20 | 2,4 |
| | 2 | 5 Вр I, ℓ=1000 | 9 | 0,14 | |
| | 3 | 5 Вр I, ℓ=1100 | 2 | 0,15 | |

Арматура класса А-III по ГОСТ 5781-82*
Арматура класса Вр-I по ГОСТ 6727-80*

Инв.№ подл. | Подпись и дата | Взам.инв.№

| | | | |
|---|---|---|---|
| Разраб. | Гаврилова | | |
| Рассчит. | Костельцева | | |
| Пров. | Соколова | | |
| Н.контр. | Мишелев | | |

1.462.1-3/89.3-19

Каркас КР52...КР57

| Стадия | Лист | Листов |
|---|---|---|
| Р | | 1 |

Проектный институт №1

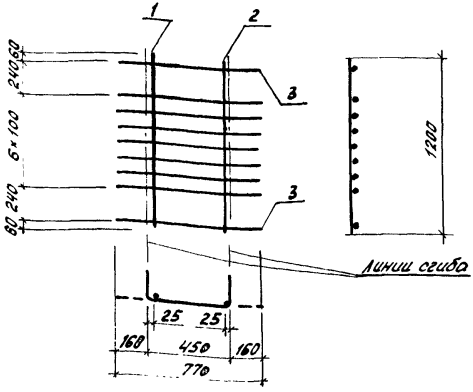


| Марка каркаса | Поз. | Наименование | Кол. | Масса ед., кг | Масса каркаса, кг |
|---|---|---|---|---|---|
| КР58 | 1 | ⌀10 AIII, ℓ = 1200 | 1 | 0,74 | 2,5 |
| | 2 | 6 AIII, ℓ = 1200 | 1 | 0,27 | |
| | 3 | 6 AIII, ℓ = 770 | 9 | 0,17 | |
| КР59 | 1 | ⌀12 AIII, ℓ = 1200 | 1 | 1,07 | 2,9 |
| | 2 | 6 AIII, ℓ = 1200 | 1 | 0,27 | |
| | 3 | 6 AIII ℓ = 770 | 9 | 0,17 | |
| КР60 | 1 | ⌀16 AIII ℓ = 1200 | 1 | 1,89 | 3,9 |
| | 2 | 8 AIII ℓ = 1200 | 1 | 0,47 | |
| | 3 | 6 AIII ℓ = 770 | 9 | 0,17 | |

Арматура класса A-III ГОСТ 5781 -82*

| | | | |
|---|---|---|---|
| Разраб. | Гаврилова | | 1.462.1-3/89.3-20 |
| Рассчит. | Костельцева | | |
| Пров. | Соколова | | |
| | | | Стадия: Р; Лист: ; Листов: 1 |
| Н.контр. | Мишель | | Каркас КР58... КР60 |
| | | | Проектный институт №1 |

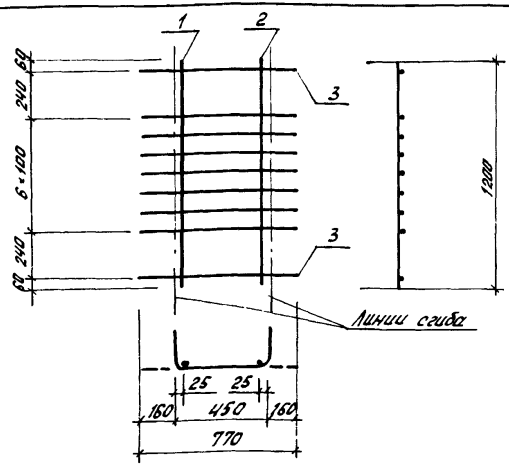


| Марка каркаса | Поз. | Наименование | Кол. | Масса ед., кг | Масса каркаса, кг |
|---|---|---|---|---|---|
| КР61 | 1 | ⌀ 10 AIII, ℓ = 1200 | 1 | 0,74 | 3,7 |
| | 2 | 6 AIII, ℓ = 1200 | 1 | 0,27 | |
| | 3 | 8 AIII, ℓ = 770 | 9 | 0,30 | |
| КР62 | 1 | ⌀ 12 AIII, ℓ = 1200 | 1 | 1,07 | 4,0 |
| | 2 | 6 AIII, ℓ = 1200 | 1 | 0,27 | |
| | 3 | 8 AIII, ℓ = 770 | 9 | 0,30 | |
| КР63 | 1 | ⌀ 16 AIII, ℓ = 1200 | 1 | 1,89 | 5,1 |
| | 2 | 8 AIII, ℓ = 1200 | 1 | 0,47 | |
| | 3 | 8 AIII, ℓ = 770 | 9 | 0,30 | |

Арматура класса A-III по ГОСТ 5781-82*

Инв. № подл. | Подпись и дата | Взам. инв. №

| | | | |
|---|---|---|---|
| Разраб. | Гаврилова | | |
| Рассчит. | Костельцева | | |
| Пров. | Соколова | | |
| Н. контр. | Мишель | | |

1.462.1-3/89.3-21

Каркас КР61...КР63

| Стадия | Лист | Листов |
|---|---|---|
| Р | | 1 |

Проектный институт №1

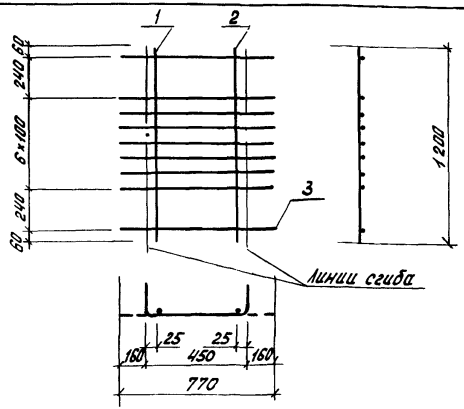


| Марка каркаса | Поз. | Наименование | Кол. | Масса ед., кг | Масса каркаса, кг |
|---|---|---|---|---|---|
| КР64, КР64-1 | 1 | Ф 10А-III (Ат-IIIС), ℓ= 1200 | 1 | 0,74 | 2,5 |
| | 2 | 10А-III (Ат-IIIС), ℓ= 1200 | 1 | 0,74 | |
| | 3 | 5В-I, ℓ= 770 | 9 | 0,11 | |
| КР65 | 1 | Ф 10А-III, ℓ= 1200 | 1 | 0,74 | 4,2 |
| | 2 | 10А-III, ℓ= 1200 | 1 | 0,74 | |
| | 3 | 8А-III, ℓ= 770 | 9 | 0,3 | |
| КР66 | 1 | Ф12А-III, ℓ= 1200 | 1 | 1,07 | 4,5 |
| | 2 | 10А-III, ℓ= 1200 | 1 | 0,74 | |
| | 3 | 8А-III, ℓ= 770 | 9 | 0,3 | |

В КР... арматура класса А-III по ГОСТ 5781-82*
В КР...-1 арматура класса Ат-IIIС по ГОСТ 10884-81*
Арматура класса Вр-I по ГОСТ 6727-80*

| | | | |
|---|---|---|---|
| Разраб. | Гаврилова | | 1.462.1-3/89.3-22 |
| Рассчит. | Костенцева | | |
| Пров. | Соколова | | |
| Н. контр. | Мишель | | Каркас КР64...КР66, КР64-1 |

| Стадия | Лист | Листов |
|---|---|---|
| Р | | 1 |

Проектный институт №1

Копировал Киселева

Формат А4

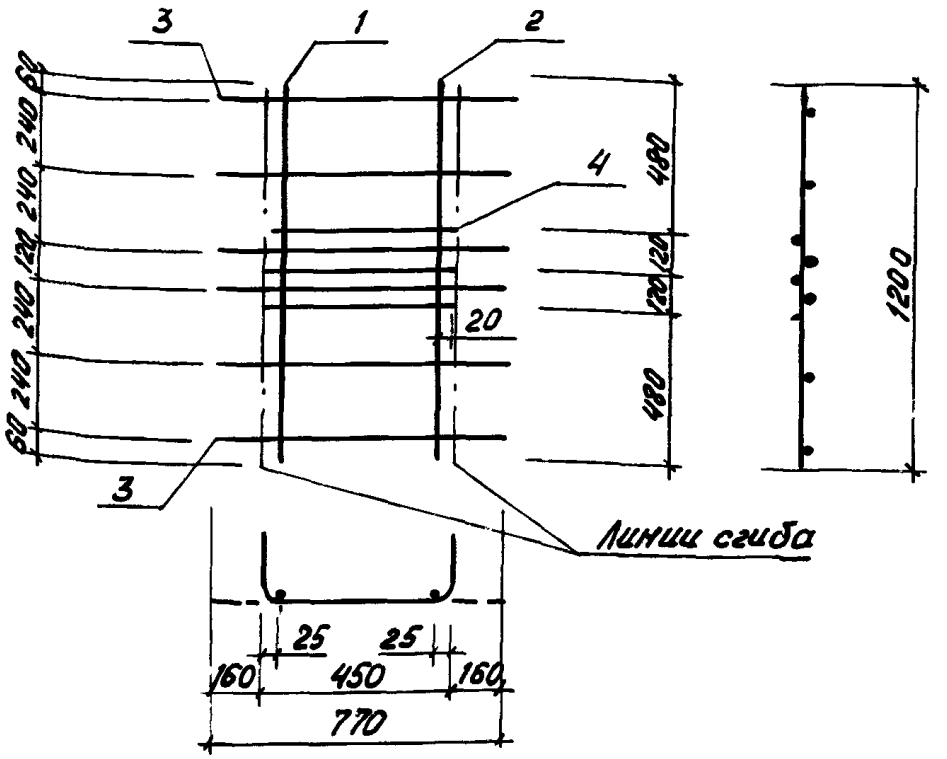


| Марка каркаса | Поз. | Наименование | Кол. | Масса ед., кг | Масса каркаса, кг |
|---|---|---|---|---|---|
| КР67, КР67-1 | 1 | ф 12 $A\underline{\underline{III}}$ ($At\underline{\underline{IVC}}$), $\ell$ = 1200 | 1 | 1,07 | 3,3 |
| | 2 | 10 $A\underline{\underline{III}}$ ($At\underline{\underline{IVC}}$), $\ell$ = 1280 | 1 | 0,74 | |
| | 3 | 5 $Bp\underline{\underline{I}}$ $\ell$ = 770 | 6 | 0,11 | |
| | 4 | 10 $A\underline{\underline{III}}$ ($At\underline{\underline{IVC}}$), $\ell$ = 440 | 3 | 0,27 | |

В КР... арматура класса $A\underline{\underline{III}}$ по ГОСТ 5781-82*
В КР...-1 арматура класса $At\underline{\underline{IVC}}$ по ГОСТ 10884-81*
Арматура класса $Bp\underline{\underline{I}}$ по ГОСТ 6727-80*

Инв. № подл. | Подпись и дата | Взам. инв. №

| | | | |
|---|---|---|---|
| Разраб. | Гаврилова | | 1.462.1-3/89.3-23 |
| Рассчит. | Костельцева | | |
| Пров. | Соколова | | Стадия: Р; Лист: ; Листов: 1 |
| Н. контр. | Мишель | | Каркас КР67, КР67-1 |
| | | | Проектный институт №1 |

Копировал Киселева 23829-04 28 Формат А4

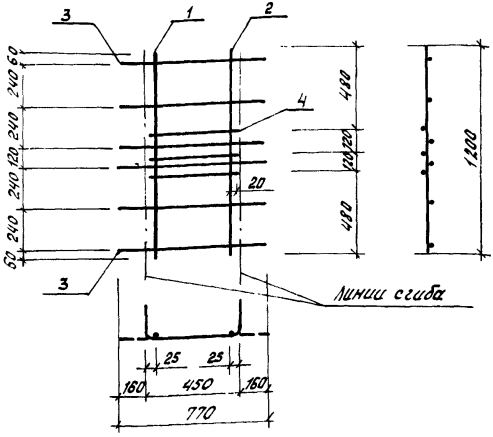


| Марка каркаса | Поз. | Наименование | Кол. | Масса ед., кг | Масса каркаса кг |
|---|---|---|---|---|---|
| КР68 | 1 | Ф 12 AIII, ℓ = 1200 | 1 | 1,07 | 2,8 |
| | 2 | 6 AIII, ℓ = 1200 | 1 | 0,27 | |
| | 3 | 5 BpI, ℓ = 770 | 6 | 0,11 | |
| | 4 | 10 AIII, ℓ = 440 | 3 | 0,27 | |
| КР69 | 1 | Ф 16 AIII, ℓ = 1200 | 1 | 1,89 | 3,8 |
| | 2 | 8 AIII, ℓ = 1200 | 1 | 0,47 | |
| | 3 | 5 BpI, ℓ = 770 | 6 | 0,11 | |
| | 4 | 10 AIII, ℓ = 440 | 3 | 0,27 | |

Арматура класса A-III по ГОСТ 5781-82*
Арматура класса Bp-I по ГОСТ 6727-80.

| | | | | |
|---|---|---|---|---|
| Разраб. | Гаврилова | | 1.462.1-3/89.3-24 | |
| Рассчит. | Костельцева | | | |
| Пров. | Соколова | | | |
| | | | Каркас КР68, КР69 | Стадия: Р; Лист: ; Листов: 1 |
| Н.контр. | Мишель | | | Проектный институт №1 |

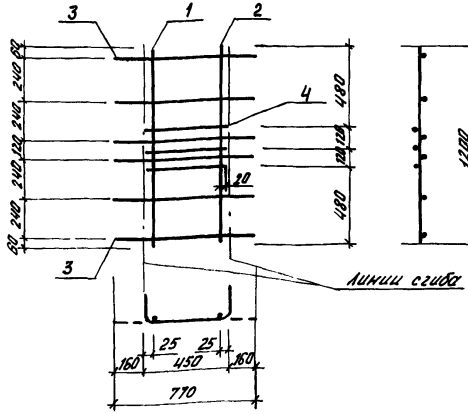


| Марка каркаса | Поз. | Наименование | Кол. | Масса ед., кг | Масса каркаса, кг |
|---|---|---|---|---|---|
| КР 70, КР 70-1 | 1 | ⌀ 16 А III (Ат IVС), ℓ = 1200 | 1 | 1,89 | 4,1 |
| | 2 | 10 А III (Ат IVС), ℓ = 1200 | 1 | 0,74 | |
| | 3 | 5 Вр I ℓ = 770 | 6 | 0,11 | |
| | 4 | 10 А III (Ат IIIС) ℓ = 440 | 3 | 0,27 | |
| КР 71 | 1 | ⌀ 16 А III ℓ = 1200 | 1 | 1,89 | 4,2 |
| | 2 | 8 А III ℓ = 1200 | 1 | 0,47 | |
| | 3 | 5 Вр I ℓ = 770 | 6 | 0,11 | |
| | 4 | 12 А III ℓ = 440 | 3 | 0,39 | |

В КР... арматура класса А-III по ГОСТ 5781-82*
В КР...-1 арматура класса А IVС по ГОСТ 10884-81*
Арматура класса Вр-I по ГОСТ 6727-80*

| | | | |
|---|---|---|---|
| Разраб. | Гавришова | | 1.462.1-3/89.3-25 |
| Рассчит. | Костенцева | | |
| Пров. | Соколова | | |
| Н.контр. | Мишель | | Каркас КР 70, КР 71, КР 70-1 |

| Стадия | Лист | Листов |
|---|---|---|
| Р | | 1 |

Проектный институт №1

Инв.№ подл. | Подпись и дата | Взам.инв.№

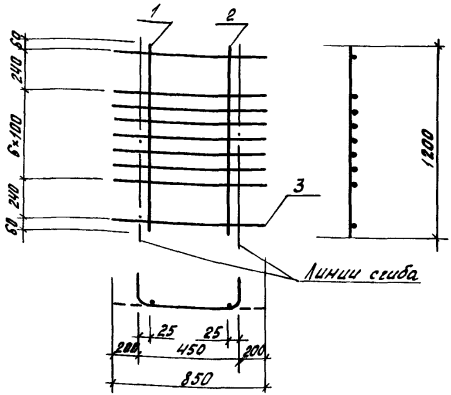


| Марка каркаса | Поз. | Наименование | Кол. | Масса ед., кг | Масса каркаса, кг |
|---|---|---|---|---|---|
| КР72 | 1 | Ø10 AIII ℓ=200 | 1 | 0,74 | 2,7 |
| | 2 | 6 AIII ℓ=1200 | 1 | 0,27 | |
| | 3 | 6 AIII ℓ=850 | 9 | 0,19 | |
| КР73 | 1 | Ø10 AIII ℓ=1200 | 1 | 0,74 | 4,1 |
| | 2 | 6 AIII ℓ=1200 | 1 | 0,27 | |
| | 3 | 8 AIII ℓ=850 | 9 | 0,34 | |
| КР74 | 1 | Ø12 AIII ℓ=1200 | 1 | 1,07 | 3,1 |
| | 2 | 6 AIII ℓ=1200 | 1 | 0,27 | |
| | 3 | 6 AIII ℓ=850 | 9 | 0,19 | |

Арматура класса A-III по ГОСТ 5781-82*

| | | | |
|---|---|---|---|
| Разраб. | Гаврилов | | 1.462.1-3/89.3-26 |
| Рассчит. | Костенцева | | |
| Пров. | Соколова | | |
| | | | Каркас КР72...КР74 |
| Н.контр. | Мишель | | |

| Стадия | Лист | Листов |
|---|---|---|
| Р | | 1 |

Проектный институт №1

Копировал Киселева

Формат А4

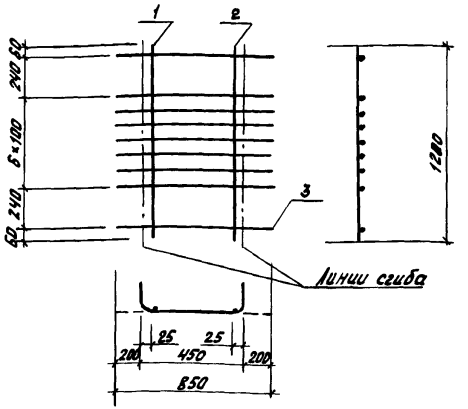


| Марка каркаса | Поз. | Наименование | Кол. | Масса ед., кг | Масса каркаса, кг |
|---|---|---|---|---|---|
| КР75 | 1 | ф 12 А III ℓ = 1200 | 1 | 1,07 | 4,4 |
| | 2 | 6 А III ℓ = 1200 | 1 | 0,27 | |
| | 3 | 8 А III ℓ = 850 | 9 | 0,34 | |
| КР76 | 1 | ф 16 А III ℓ = 1200 | 1 | 1,89 | 5,4 |
| | 2 | 8 А III ℓ = 1200 | 1 | 0,47 | |
| | 3 | 8 А III ℓ = 850 | 9 | 0,34 | |
| КР77 | 1 | ф 12 А III ℓ = 1200 | 1 | 1,07 | 4,9 |
| | 2 | 10 А III ℓ = 1200 | 1 | 0,74 | |
| | 3 | 8 А III ℓ = 850 | 9 | 0,34 | |

Арматура класса А-III по ГОСТ 5781-82*

| | | | |
|---|---|---|---|
| Разраб. | Гаврилова | | 1.462.1-3/89.3-27 |
| Рассмотрительчева | | | |
| Пров. | Соколова | | |
| Н. контр. | Мишель | | Каркас КР75...КР77 |

| Стадия | Лист. | Листов |
|---|---|---|
| Р | | 1 |

Проектный институт №1

Копировал Киселева

Формат А4

Инв. № подл. | Подпись и дата | Взам. инв. №

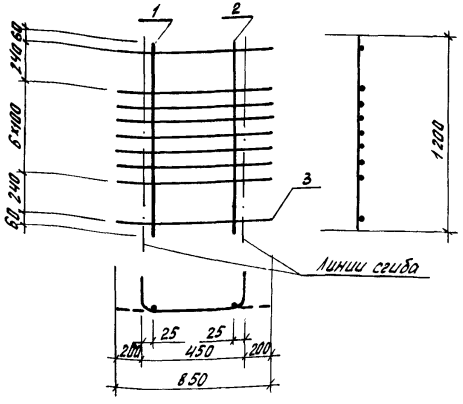


| Марка каркаса | Поз. | Наименование | Кол. | Масса ед., кг | Масса каркаса кг |
|---|---|---|---|---|---|
| КР 78, КР 78-1 | 1 | Ф 10 А III (Ат IV С), l = 1200 | 1 | 0,74 | 2,6 |
| | 2 | 10 А III (Ат IV С), l = 1200 | 1 | 0,74 | |
| | 3 | 5 Вр I l = 850 | 9 | 0,12 | |
| КР 79 | 1 | Ф 10 А III l = 1200 | 1 | 0,74 | 4,5 |
| | 2 | 10 А III l = 1200 | 1 | 0,74 | |
| | 3 | 8 А III l = 850 | 9 | 0,34 | |
| КР 80, КР 80-1 | 1 | Ф 12 А III (Ат IV С), l = 1200 | 1 | 1,07 | 2,9 |
| | 2 | 10 А III (Ат IV С), l = 1200 | 1 | 0,74 | |
| | 3 | 5 Вр I l = 850 | 9 | 0,12 | |

Арматура класса Ат-IV С по ГОСТ 10884-81*
Арматура класса Вр-I по ГОСТ 6727-80*
Арматура класса А-III по ГОСТ 5781-82*

| | | | |
|---|---|---|---|
| Разраб. | Гаврилова | | |
| Рассчит. | Костельцева | | |
| Пров. | Соколова | | |
| Н.контр. | Мишель | | |

1.462.1-3/89.3-28

Каркас КР78... КР80, КР 78-1, КР 80-1

| Стадия | Лист | Листов |
|---|---|---|
| Р | | 1 |

Проектный институт №1

Копировал Киселева 23829-0433 формат А4

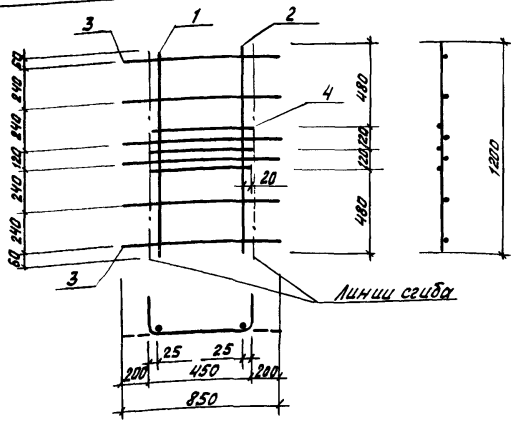


| Марка каркаса | Поз. | Наименование | Кол. | Масса ед., кг | Масса каркаса |
|---|---|---|---|---|---|
| КР81 | 1 | Ø 12 AIII ℓ = 1200 | 1 | 1,07 | 2,9 |
| | 2 | 6 AIII ℓ = 1200 | 1 | 0,27 | |
| | 3 | 5 BpI ℓ = 850 | 6 | 0,12 | |
| | 4 | 10 AIII ℓ = 440 | 3 | 0,27 | |
| КР82 | 1 | Ø 16 AIII ℓ = 1200 | 1 | 1,89 | 3,9 |
| | 2 | 8 AIII ℓ = 1200 | 1 | 0,47 | |
| | 3 | 5 BpI ℓ = 850 | 6 | 0,12 | |
| | 4 | 10 AIII ℓ = 440 | 3 | 0,27 | |

Арматура класса A-III по ГОСТ 5781-82*
Арматура класса Bp-I по ГОСТ 6727-80*

Инв. № подл. | Подпись и дата | Взам. инв. №

| | | | |
|---|---|---|---|
| Разраб. | Гаврилова | | |
| Рассчит. | Евстеничева | | |
| Пров. | Соколова | | |
| Н. контр. | Мишель | | |

1.462.1-3/89.3-29

Каркас КР81, КР82

| Стадия | Лист | Листов |
|---|---|---|
| Р | | 1 |

Проектный институт №1

23829-04 34 Копировал Киселева Формат А4

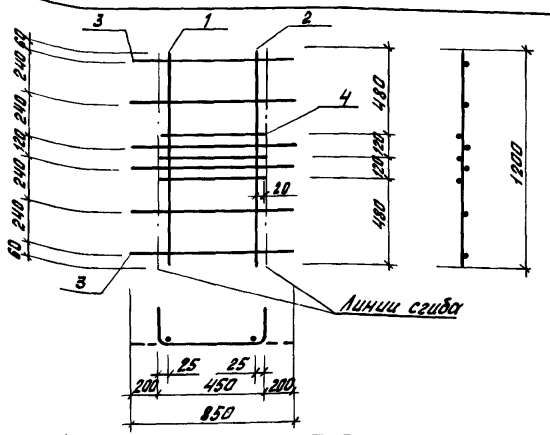


| Марка каркаса | Поз. | Наименование | Кол. | Масса ед., кг | Масса каркаса |
|---|---|---|---|---|---|
| КР83, КР83-1 | 1 | Ф 12 А III (Ат IV С) ℓ = 1200 | 1 | 1,07 | 3,3 |
| | 2 | 10 А III (Ат IV С) ℓ = 1200 | 1 | 0,74 | |
| | 3 | 5 Вр I, ℓ = 850 | 6 | 0,12 | |
| | 4 | 10 А III (Ат IV С) ℓ = 440 | 3 | 0,27 | |
| КР84, КР84-1 | 1 | Ф 16 А III (Ат IV С) ℓ = 1200 | 1 | 1,89 | 4,2 |
| | 2 | 10 А III (Ат IV С) ℓ = 1200 | 1 | 0,74 | |
| | 3 | 5 Вр I, ℓ = 850 | 6 | 0,12 | |
| | 4 | 10 А III (Ат IV С) ℓ = 440 | 3 | 0,27 | |
| КР85 | 1 | Ф 16 А III ℓ = 1200 | 1 | 1,89 | 4,3 |
| | 2 | 8 А III ℓ = 1200 | 1 | 0,47 | |
| | 3 | 5 Вр I ℓ = 850 | 6 | 0,12 | |
| | 4 | 12 А III ℓ = 440 | 3 | 0,39 | |

В КР... арматура класса А-III по ГОСТ 5781-82*
В КР...-1 арматура класса Ат-IV С по ГОСТ 10884-81*
Арматура класса Вр-I по ГОСТ 6727-80*

| | | | |
|---|---|---|---|
| Разраб. | Гаврилова | | |
| Рассчит. | Костельцева | | |
| Пров. | Соколова | | |
| | | | |
| | | | |
| | | | |
| Н. контр. | | | |

1.462.1-3/89.3-30

Каркас КР83... КР85, КР83-1, КР84-1

| Стадия | Лист | Листов |
|---|---|---|
| Р | | 1 |

Проектный институт №1

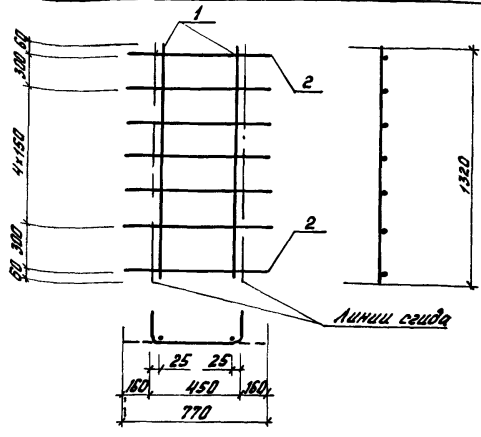


| Марка каркаса | Поз. | Наименование | Кол. | Масса ед., кг | Масса каркаса |
|---|---|---|---|---|---|
| КР86 | 1 | Ø8 A-III, ℓ = 1320 | 2 | 0,52 | 1,8 |
| | 2 | 5 Вр-I, ℓ = 770 | 7 | 0,11 | |
| КР87, КР87-1 | 1 | Ø10 A-III (Ат-IIIС) ℓ = 1320 | 2 | 0,81 | 2,4 |
| | 2 | 5 Вр-I ℓ = 770 | 7 | 0,11 | |
| КР88, КР88-1 | 1 | Ø12 A-III (Ат-IIIС), ℓ = 1320 | 2 | 1,17 | 3,1 |
| | 2 | 5 Вр-I, ℓ = 770 | 7 | 0,11 | |

В КР... арматура класса А-III по ГОСТ 5781-82*
В КР...-1 арматура класса Ат-IIIС по ГОСТ 10884-81*
Арматура класса Вр-I по ГОСТ 6727-80*

| | | |
|---|---|---|
| Разраб. | Гаврилова | |
| Рассчит. | Костельцева | |
| Пров. | Соколова | |
| Н. контр. | Мишель | |

1.462.1-3/89.3-31

Каркас КР86... КР88, КР87-1, КР88-1

| Стадия | Лист | Листов |
|---|---|---|
| Р | | 1 |

Проектный институт №1

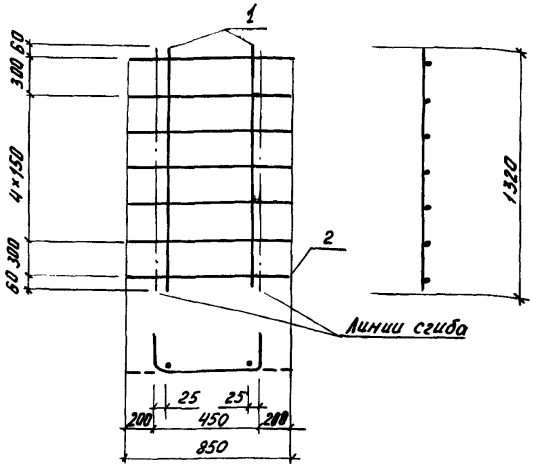


| Марка каркаса | Поз. | Наименование | Кол. | Масса ед., кг | Масса каркаса, кг |
|---|---|---|---|---|---|
| КР89 | 1 | Ф8 AIII, ℓ= 1320 | 2 | 0,52 | 1,9 |
| | 2 | 5 Вр I, ℓ= 850 | 7 | 0,12 | |
| КР90, КР90-1 | 1 | Ф10 AIII (AIIIC), ℓ= 1320 | 2 | 0,81 | 2,5 |
| | 2 | 5 Вр I, ℓ= 850 | 7 | 0,12 | |
| КР91, КР91-1 | 1 | Ф12 AIII (AIIIC), ℓ= 1320 | 2 | 1,17 | 3,2 |
| | 2 | 5 Вр I ℓ= 850 | 7 | 0,12 | |

В КР... арматура класса AIII по ГОСТ 5781-82*
В КР...-1 арматура класса AIIIC по ГОСТ 10884-81*
Арматура класса Вр-I по ГОСТ 6727-80*

| | | | |
|---|---|---|---|
| Нач.отд. | Гаврилова | | 1.462.1-3/89.3-32 |
| Рассчит. | Костельцева | | |
| Пров. | Соколова | | |
| | | | Каркас КР89... КР91, КР90-1, КР91-1 |
| Н.контр. | Мишель | | |

| Стадия | Лист | Листов |
|---|---|---|
| Р | | 1 |

Проектный институт №1

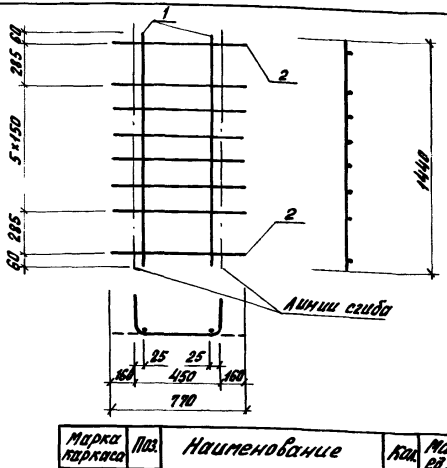


| Марка каркаса | Поз. | Наименование | Кол. | Масса ед., кг | Масса каркаса, кг |
|---|---|---|---|---|---|
| КР92 | 1 | Ø 8 AIII, ℓ=1440 | 2 | 0,57 | 2,0 |
| | 2 | 5 BpI ℓ=770 | 8 | 0,11 | |
| КР93, КР93-1 | 1 | Ø 10 AIII (AIIIВ) ℓ=1440 | 2 | 0,89 | 2,7 |
| | 2 | 5 BpI, ℓ=770 | 8 | 0,11 | |
| КР94, КР94-1 | 1 | Ø 12 AIII (AIIIВ, AIIIВс) ℓ=1440 | 2 | 1,27 | 3,4 |
| | 2 | 5 BpI, ℓ=770 | 8 | 0,11 | |
| КР95, КР95-1 | 1 | Ø 14 AIII (AIIIВ, AIIIВс) ℓ=1440 | 2 | 1,74 | 4,4 |
| | 2 | 5 BpI, ℓ=770 | 8 | 0,11 | |

В КР... арматура класса AIII по ГОСТ 5781-82*
В КР...-1 арматура класса AIIIс по ГОСТ 10884-81*
Арматура класса BpI по ГОСТ 6727-80*

| | | | |
|---|---|---|---|
| Разраб. | Гаврилова | | |
| Рассчит. | Костельцева | | |
| Пров. | Соколова | | |
| Н. контр. | Мишель | | |

1.462.1-3/89.3-33

Каркас КР92...КР95, КР93-1...КР95-1

| Стадия | Лист | Листов |
|---|---|---|
| Р | | 1 |

Проектный институт №1

Инв. № подл. | Подпись и дата | Взам. инв. №

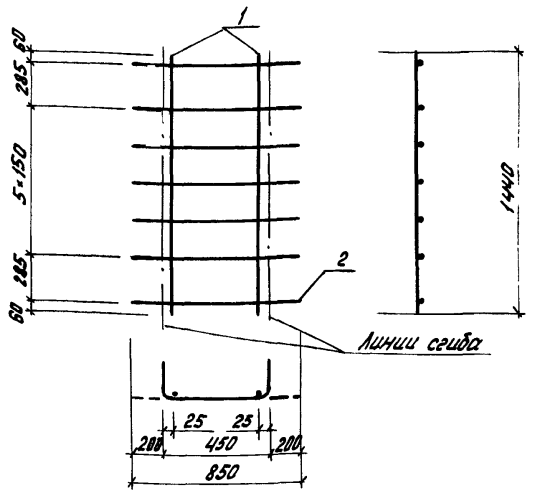


| Марка каркаса | Поз. | Наименование | Кол. | Масса ед., кг | Масса каркаса, кг |
|---|---|---|---|---|---|
| КР 96 | 1 | Ф 8 AIII, ℓ = 1440 | 2 | 0,57 | 2,1 |
| | 2 | 5 BpI, ℓ = 850 | 8 | 0,12 | |
| КР 97, КР 97-1 | 1 | Ф 10 AIII (AtIVc), ℓ = 1440 | 2 | 0,89 | 2,7 |
| | 2 | 5 BpI, ℓ = 850 | 8 | 0,12 | |
| КР 98, КР 98-1 | 1 | Ф 12 AIII (AtIVc), ℓ = 1440 | 2 | 1,28 | 3,5 |
| | 2 | 5 BpI, ℓ = 850 | 8 | 0,12 | |
| КР 99, КР 99-1 | 1 | Ф 14 AIII (AtIVc), ℓ = 1440 | 2 | 1,74 | 4,4 |
| | 2 | 5 BpI, ℓ = 850 | 8 | 0,12 | |

В КР... арматура класса AIII по ГОСТ 5781-82*
В КР...-1 арматура класса AtIVc по ГОСТ 10884-81*
Арматура класса BpI по ГОСТ 6727-80*

| | | |
|---|---|---|
| Разраб. | Гаврилова | |
| Рассчит. | Костельцева | |
| Пров. | Соколова | |
| Н. контр. | Мишель | |

1.492.1-3/89.3-34

Каркас КР 96...КР 99, КР 97-1... КР 99-1

| Стадия | Лист | Листов |
|---|---|---|
| Р | | 1 |

Проектный институт №1

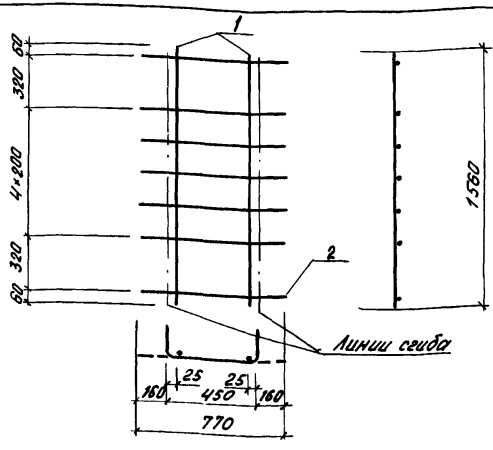


| Марка каркаса | Поз. | Наименование | Кол. | Масса ед. кг | Масса каркаса, кг |
|---|---|---|---|---|---|
| КР100, КР100-1 | 1 | Ф 10 А III (Ат IV С), ℓ = 1560 | 2 | 0,96 | 2,7 |
| | 2 | 5 Вр I, ℓ = 770 | 7 | 0,11 | |
| КР 101, КР 101-1 | 1 | Ф 12 А III (Ат IV С), ℓ = 1560 | 2 | 1,39 | 3,6 |
| | 2 | 5 Вр I, ℓ = 770 | 7 | 0,11 | |
| КР 102, КР 102-1 | 1 | Ф 14 А III (Ат IV С), ℓ = 1560 | 2 | 1,88 | 4,5 |
| | 2 | 5 Вр I, ℓ = 770 | 7 | 0,11 | |
| КР 103, КР 103-1 | 1 | Ф 16 А III (Ат IV С), ℓ = 1560 | 2 | 2,46 | 5,7 |
| | 2 | 5 Вр I, ℓ = 770 | 7 | 0,11 | |

В КР... арматура класса А-III по ГОСТ 5781-82*
В КР...-1 арматура класса Ат IV С по ГОСТ 10884-81*
Арматура класса Вр-I по ГОСТ 6727-80*

| | | |
|---|---|---|
| Разраб. | Гаврилова | |
| Рассчит. | Костельцева | |
| Пров. | Соколова | |
| Н. контр. | Машель | |

1.462.1-3/89.3-35

Каркас КР100...КР103, КР100-1... КР103-1

| Стадия | Лист | Листов |
|---|---|---|
| Р | | 1 |

Проектный институт №1

Инв. № подл. | Подпись и дата | Взам. инв. №

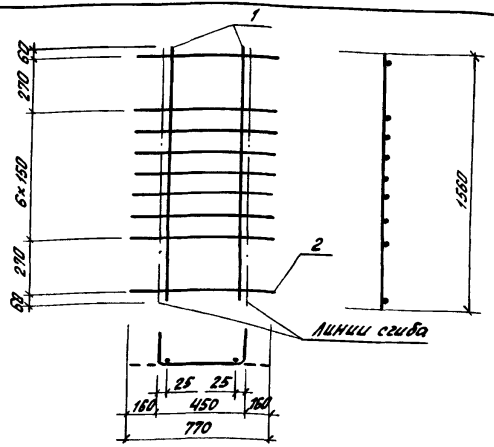


| Марка каркаса | Поз. | Наименование | Кол. | Масса ед., кг | Масса каркаса, кг |
|---|---|---|---|---|---|
| КР104, КР104-1 | 1 | Ø 10 A-III (Ат-IIIС) ℓ = 1560 | 2 | 0,96 | 2,9 |
| | 2 | 5 Вр-I ℓ = 770 | 9 | 0,11 | |
| КР105, КР105-1 | 1 | Ø 12 A-III (Ат-IIIС) ℓ = 1560 | 2 | 1,39 | 3,8 |
| | 2 | 5 Вр-I ℓ = 770 | 9 | 0,11 | |
| КР106, КР106-1 | 1 | Ø 14 A-III (Ат-IIIС) ℓ = 1560 | 2 | 1,88 | 4,8 |
| | 2 | 5 Вр-I, ℓ = 770 | 9 | 0,11 | |
| КР107, КР107-1 | 1 | Ø 16 A-III (Ат-IIIС) ℓ = 1560 | 2 | 2,46 | 5,9 |
| | 2 | 5 Вр-I ℓ = 770 | 9 | 0,11 | |

В КР... арматура класса А-III по ГОСТ 5781-82*
В КР...-1 арматура класса Ат-IIIС по ГОСТ 10884-81*
Арматура класса Вр-I по ГОСТ 6727-80*

| | | |
|---|---|---|
| Разраб. | Гирилова | |
| Рассчит. | Костельцева | |
| Пров. | Соколова | |
| Н. контр. | Мишель | |

1.462.1-3/89.3-36

Каркас КР104...КР107, КР104-1... КР107-1

| Стадия | Лист | Листов |
|---|---|---|
| Р | | 1 |

Проектный институт №1

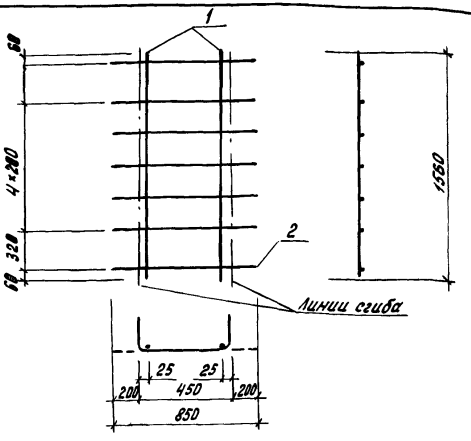


| Марка каркаса | Поз. | Наименование | Кол. | Масса ед., кг | Масса каркаса, кг |
|---|---|---|---|---|---|
| КР 108, КР 108-1 | 1 | ф10 AIII (Ат IIIС), ℓ = 1560 | 2 | 0,96 | 2,8 |
| | 2 | 5 Вр I, ℓ = 850 | 7 | 0,12 | |
| КР 109, КР 109-1 | 1 | ф 12 AIII (Ат IIIС) ℓ = 1560 | 2 | 1,39 | 3,6 |
| | 2 | 5 Вр I, ℓ = 850 | 7 | 0,12 | |
| КР 110, КР 110-1 | 1 | ф 14 AIII (Ат IIIС) ℓ = 1560 | 2 | 1,88 | 4,6 |
| | 2 | 5 Вр I, ℓ = 850 | 7 | 0,12 | |
| КР 111, КР 111-1 | 1 | ф 16 AIII (Ат IIIС) ℓ = 1560 | 2 | 2.16 | 5,8 |
| | 2 | 5 Вр I, ℓ = 850 | 7 | 0,12 | |

В КР... арматура класса AIII по ГОСТ 5781-82*
В КР...-1 арматура класса Ат IIIС по ГОСТ 10884-81*
Арматура класса Вр-I по ГОСТ 6727-80*

| | | |
|---|---|---|
| Разраб. | Гаврилов | |
| Расчит. | Костельцева | |
| Пров. | Кателина | |
| Н. контр. | Мишель | |

1.462.1-3/89.3-37

Каркас КР108...КР111, КР108-1...КР111-1

| Стадия | Лист. | Листов |
|---|---|---|
| Р | | 1 |

Проектный институт №1

Инв. № подл. | Подпись и дата | Взам. инв. №

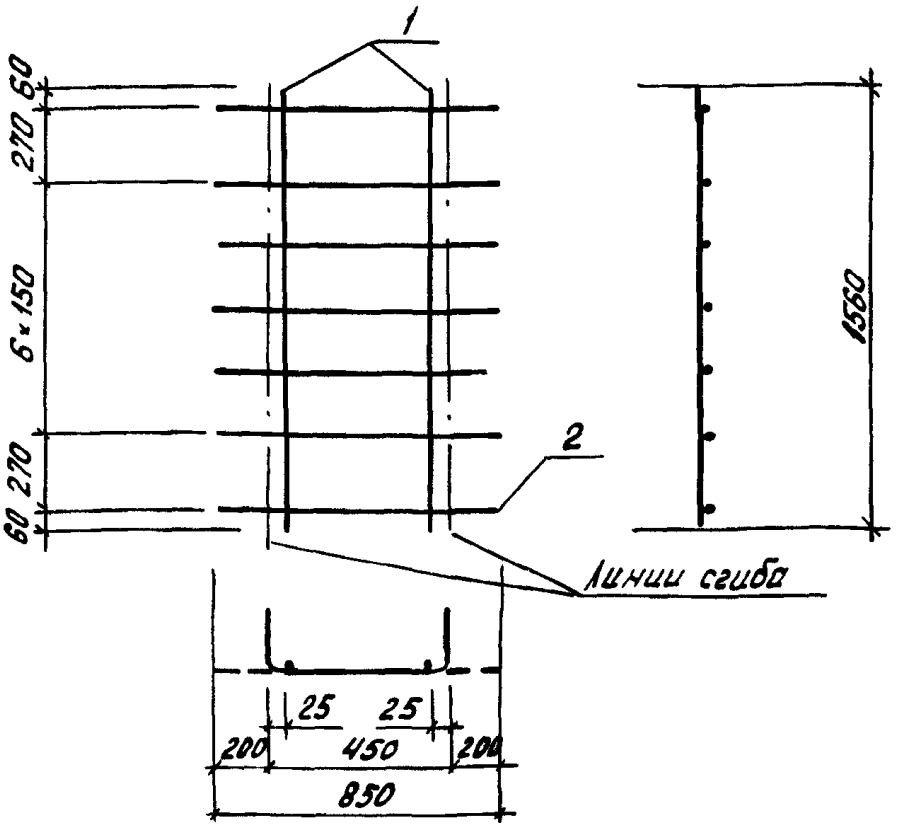


| Марка каркаса | Поз. | Наименование | Кол. | Масса ед., кг | Масса каркаса кг |
|---|---|---|---|---|---|
| КР 112, КР112-1 | 1 | Ф 10 А III (Ат IV С), ℓ=1560 | 2 | 0,96 | 3,0 |
| | 2 | 5 Вр I, ℓ=850 | 9 | 0,12 | |
| КР 113, КР113-1 | 1 | Ф 12 А III (Ат IV С), ℓ=1560 | 2 | 1,39 | 3,9 |
| | 2 | 5 Вр I, ℓ=850 | 9 | 0,12 | |
| КР 114, КР 114-1 | 1 | Ф 14 А III (Ат IV С), ℓ=1560 | 2 | 1,88 | 4,8 |
| | 2 | 5 Вр I, ℓ=850 | 9 | 0,12 | |
| КР 115, КР115-1 | 1 | Ф 16 А III (Ат IV С), ℓ=1560 | 2 | 2,46 | 6,0 |
| | 2 | 5 Вр I, ℓ=850 | 9 | 0,12 | |

В КР... арматура класса А-III по ГОСТ 5781-82*
В КР...-1 арматура класса Ат-IV С по ГОСТ 10884-81*
Арматура класса Вр-I по ГОСТ 6727-80*

| | | | |
|---|---|---|---|
| Разраб. | Гаврилова | | 1.462.1-3/89.3-38 |
| Рассчит. | Костельцева | | |
| Пров. | Кателина | | |
| Н. контр. | Мишель | | Каркас КР112...КР115, КР112-1...КР115-1 |

| Стадия | Лист | Листов |
|---|---|---|
| Р | | 1 |

Проектный институт №1

Копировал Киселева

Формат А4

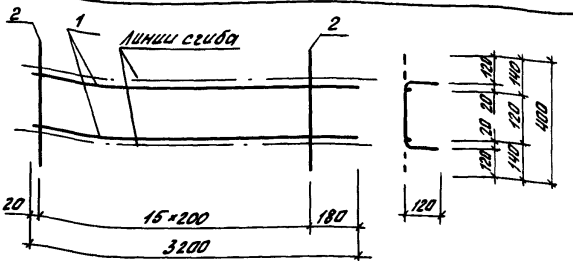


| Марка каркаса | Поз. | Наименование | Кол. | Масса ед., кг | Масса каркаса, кг |
|---|---|---|---|---|---|
| КР 116, КР 116-1 | 1 | Ø 10 AIII (AtIVC) ℓ = 3200 | 2 | 1,97 | 4,9 |
| | 2 | 5 BpI, ℓ = 400 | 16 | 0,06 | |
| КР 117, КР 117-1 | 1 | Ø 12 AIII (AtIVC) ℓ = 3200 | 2 | 2,84 | 6,6 |
| | 2 | 5 BpI, ℓ = 400 | 16 | 0,06 | |
| КР 118, КР 118-1 | 1 | Ø 14 AIII (AtIVC) ℓ = 3200 | 2 | 3,87 | 8,7 |
| | 2 | 5 BpI, ℓ = 400 | 16 | 0,06 | |
| КР 119, КР 119-1 | 1 | Ø 16 AIII (AtIVC) ℓ = 3200 | 2 | 5,05 | 11,1 |
| | 2 | 5 BpI, ℓ = 400 | 16 | 0,06 | |

В КР... арматура класса AIII по ГОСТ 5781-82*
В КР...-1 арматура класса AtIVC по ГОСТ 10884-81*
Арматура класса BpI по ГОСТ 6727-80*

| | | | |
|---|---|---|---|
| Разраб. | Гаврилова | | |
| Гл.инж. | Костельцев | | |
| Пров. | Соколова | | |
| Н. контр. | Мишель | | |

1.462.1-3/89.3-39

Каркас КР 116... КР 119, КР 116-1... КР 119-1

| Стадия | Лист | Листов |
|---|---|---|
| Р | | 1 |

Проектный институт №1

Инв. № подл. | Подп. и дата | Взам. инв. №

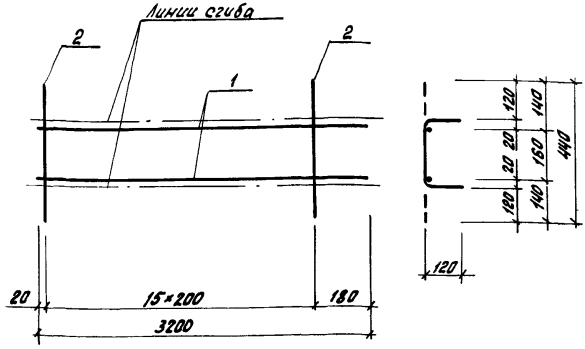


| Марка каркаса | Поз. | Наименование | Кол. | Масса ед., кг | Масса каркаса, кг |
|---|---|---|---|---|---|
| КР 120, КР 120-1 | 1 | Ф 10 А-III (Ат-IVС) $\ell$ = 3200 | 2 | 1,97 | 4,9 |
| | 2 | 5 Вр-I, $\ell$ = 440 | 16 | 0,06 | |
| КР 121, КР 121-1 | 1 | Ф 12 А-III (Ат-IVС) $\ell$ = 3200 | 2 | 2,84 | 6,6 |
| | 2 | 5 Вр-I, $\ell$ = 440 | 16 | 0,06 | |
| КР 122, КР 122-1 | 1 | Ф 14 А-III (Ат-IVС) $\ell$ = 3200 | 2 | 3,87 | 8,7 |
| | 2 | 5 Вр-I, $\ell$ = 440 | 16 | 0,06 | |
| КР 123, КР 123-1 | 1 | Ф 16 А-III (Ат-IVС) $\ell$ = 3200 | 2 | 5,05 | 11,1 |
| | 2 | 5 Вр-I, $\ell$ = 440 | 16 | 0,06 | |

В КР... арматура класса А-III по ГОСТ 5781-82*
В КР...-1 арматура класса Ат-IVС по ГОСТ 10884-81*
Арматура класса Вр-I по ГОСТ 6727-80*

| | | | |
|---|---|---|---|
| Разраб. | Гаврилова | | |
| Рассчит. | Костельцева | | |
| Пров. | Соколова | | |
| Н. контр. | Мишель | | |

1.462.1-3/89.3-40

Каркас КР 120...КР 123, КР 120-1...КР 123-1

| Стадия | Лист | Листов |
|---|---|---|
| 1 | | 1 |

Проектный институт №1

Инв. № подл. | Подпись и дата | Взам. инв. №

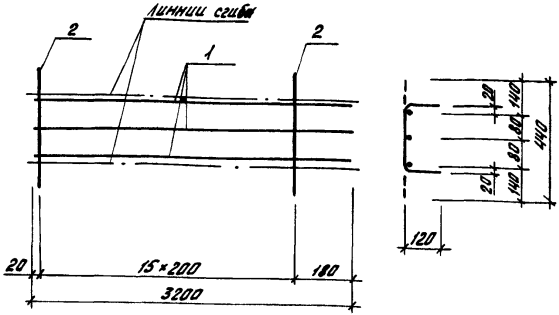


| Марка каркаса | Поз | Наименование | Кол. | Масса ед., кг | Масса каркаса кг |
|---|---|---|---|---|---|
| КР 124, КР 124-1 | 1 | ⌀14 A-III (Ат-IIIС) ℓ = 3200 | 3 | 3,87 | 12,6 |
| | 2 | 5 Вр-I, ℓ = 440 | 16 | 0,06 | |
| КР 125, КР 125-1 | 1 | ⌀16 A-III (Ат-IIIС) ℓ = 3200 | 3 | 5,05 | 16,1 |
| | 2 | 5 Вр-I, ℓ = 440 | 16 | 0,06 | |

В КР... арматура класса А-III по ГОСТ 5781-82*
В КР...-1 арматура класса Ат-IIIС по ГОСТ 10884-81*
Арматура класса Вр-I по ГОСТ 6727-80*

| | | |
|---|---|---|
| Разраб. | Гаврилова | |
| Рассчит. | Костельцева | |
| Пров. | Соколова | |
| Н. контр. | Мишель | |

1.462.1-3/89.3-41

Каркас КР124, КР125, КР124-1, КР125-1

| Стадия | Лист | Листов |
|---|---|---|
| Р | | 1 |

Проектный институт №1

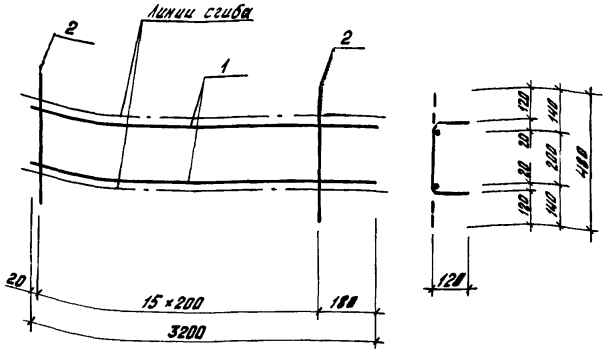


| Марка каркаса | Поз. | Наименование | Кол. | Масса ед., кг | Масса каркаса |
|---|---|---|---|---|---|
| КР126, КР126-1 | 1 | Ф10 А III (Ат IV С) ℓ=3200 | 2 | 1,97 | 5,1 |
| | 2 | 5 Вр I, ℓ=480 | 16 | 0,07 | |
| КР127, КР127-1 | 1 | Ф12 А III (Ат IV С) ℓ=3200 | 2 | 2,84 | 6,8 |
| | 2 | 5 Вр I, ℓ=480 | 16 | 0,07 | |
| КР128, КР128-1 | 1 | Ф14 А III (Ат IV С) ℓ=3200 | 2 | 3,87 | 8,9 |
| | 2 | 5 Вр I, ℓ=480 | 16 | 0,07 | |
| КР129, КР129-1 | 1 | Ф16 А III (Ат IV С), ℓ=3200 | 2 | 5,05 | 11,2 |
| | 2 | 5 Вр I, ℓ=480 | 16 | 0,07 | |

В КР... арматура класса А-III по ГОСТ 5781-82*
В КР...-1 арматура класса Ат-IV С по ГОСТ 10884-81*
Арматура класса Вр-I по ГОСТ 6727-80*

| | | | |
|---|---|---|---|
| Разраб. | Гаврилова | | 1.462.1-3/89.3-42 |
| Рассчит. | Костельцева | | |
| Пров. | Соколова | | |
| Н.контр. | Мишель | | |

Каркас КП126...КР129, КР126-1...КР129-1

| Стадия | Лист | Листов |
|---|---|---|
| Р | | 1 |

Проектный институт №1

Инв.№ подл. | Подпись и дата | Взам. инв.№

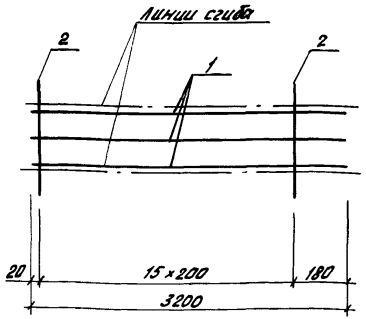


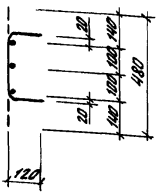


| Марка каркас | Поз. | Наименование | Кол. | Масса ед., кг | Масса каркаса, кг |
|---|---|---|---|---|---|
| КР 130, КР 130-1 | 1 | Ф 14 А III (Ат IVс) ℓ = 3200 | 3 | 3,87 | 12,7 |
| | 2 | 5 Вр I, ℓ = 480 | 16 | 0,07 | |
| КР 131, КР 131-1 | 1 | Ф 16 А III (Ат IVс) ℓ = 3200 | 3 | 5,05 | 16,3 |
| | 2 | 5 Вр I, ℓ = 480 | 16 | 0,07 | |

В КР... арматура класса А-III по ГОСТ 5781-82*
В КР...-1 арматура класса Ат IVс по ГОСТ 10884-81*
Арматура класса Вр-I по ГОСТ 6727-80*

| | | |
|---|---|---|
| Разраб. | Гаврилова | |
| Рассчит. | Костельцева | |
| Пров. | Соколова | |
| Н. контр. | Мишель | |

1.462.1-3/89.3-43

Каркас КР 130, КР 131, КР 130-1, КР 131-1

| Стадия | Лист | Листов |
|---|---|---|
| Р | | 1 |

Проектный институт №1

Инв. № подл. | Подпись и дата | Взам. инв. №

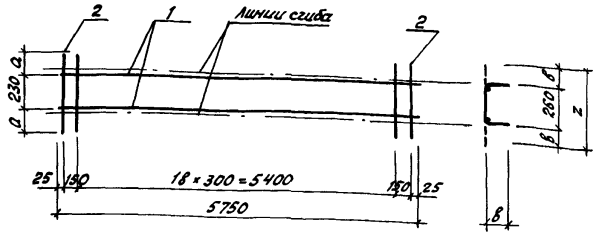


| Марка каркаса | Размеры, мм | | |
|---|---|---|---|
| | а | б | z |
| КР 132 | 175 | 160 | 580 |
| КР 133 | 215 | 200 | 660 |
| КР 134 | 255 | 240 | 740 |

| Марка каркаса | Поз. | Наименование | Кол. | Масса ед., кг | Масса каркаса, кг |
|---|---|---|---|---|---|
| КР 132 | 1 | ⌀5 Вр-I ℓ = 5750 | 2 | 0,8 | 3,3 |
| | 2 | 5 Вр-I ℓ = 580 | 21 | 0,08 | |
| КР 133 | 1 | ⌀5 Вр-I ℓ = 5750 | 2 | 0,8 | 3,5 |
| | 2 | 5 Вр-I ℓ = 660 | 21 | 0,09 | |
| КР 134 | 1 | ⌀5 Вр-I ℓ = 5750 | 2 | 0,8 | 3,7 |
| | 2 | 5 Вр-I ℓ = 740 | 21 | 0,1 | |

Арматура класса Вр-I по ГОСТ 6727-80*

| | | | |
|---|---|---|---|
| Разраб. | Гаврилов | | 1.462.1-3/89.3-44 |
| Рассчит. | Костенцева | | |
| Пров. | Соколова | | |
| Н. контр. | Соколова | | Каркас КР132... КР134 |

| Стадия | Лист | Листов |
|---|---|---|
| Р | | 1 |

Проектный институт №1

Инв. № подл. | Подпись и дата | Взам. инв. №

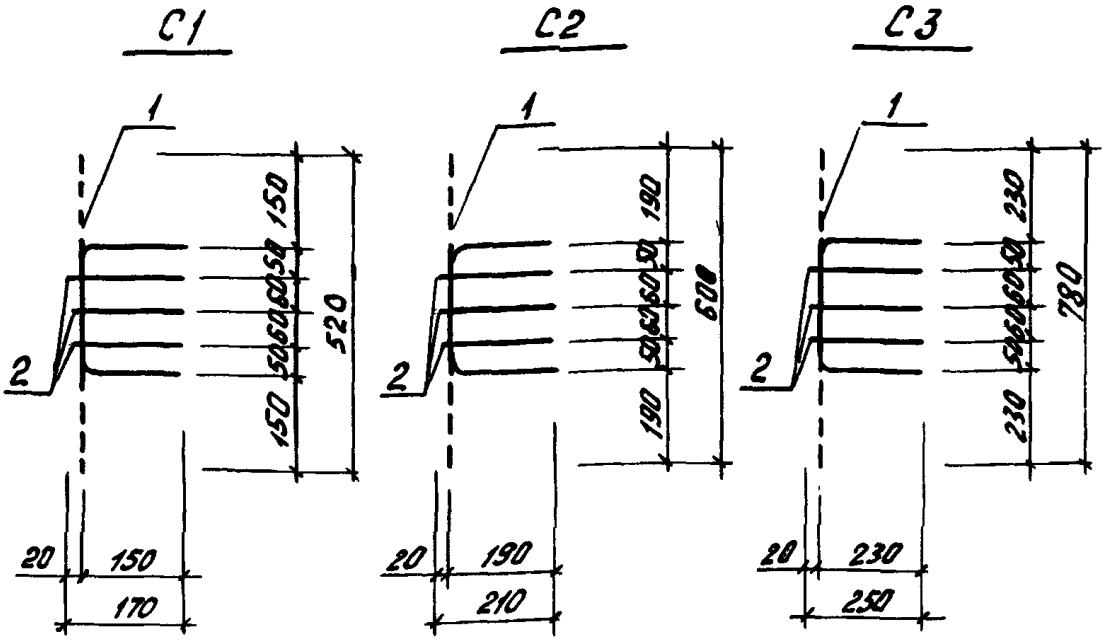


| Марка сетки | Поз. | Наименование | Кол. | Масса ед., кг | Масса сетки, кг |
|---|---|---|---|---|---|
| С1 | 1 | ф 8 А-I ℓ=520 | 1 | 0,21 | 0,4 |
| | 2 | 8 А-I ℓ=170 | 3 | 0,07 | |
| С2 | 1 | ф 8 А-I ℓ=600 | 1 | 0,24 | 0,5 |
| | 2 | 8 А-I ℓ=210 | 3 | 0,08 | |
| С3 | 1 | ф 8 А-I ℓ=780 | 1 | 0,31 | 0,6 |
| | 2 | 8 А-I ℓ=250 | 3 | 0,1 | |

Арматура класса А-I по ГОСТ 5781-82*

| | | | |
|---|---|---|---|
| Разраб. | Гаврилова | | 1.462.1-3/89.3-45 |
| Рассчит. | Костельцева | | |
| Пров. | Соколова | | |
| Н.контр. | Мишель | | Сетка С1 ... С3 |

| Стадия | Лист | Листов |
|---|---|---|
| Р | | 1 |

Проектный институт №1

Инв.№ подл. | Подпись и дата | Взам.инв.№

Рис. 1

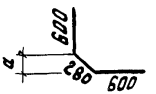


Рис. 2

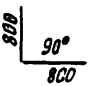


Рис. 3

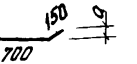


Рис. 4

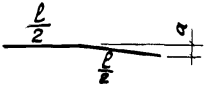


Рис. 5

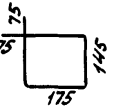


Рис. 6

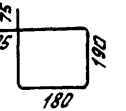


Рис. 7

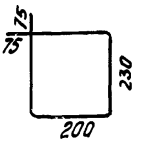


Рис. 8




| Марка | Рис. | a мм | Ф, мм и класс стали | l, мм | Масса, кг | Примеч. |
|---|---|---|---|---|---|---|
| СТ1 | 1 | 200 | 8 A I | 1480 | 0,58 | ГОСТ 5781-82* |
| СТ2 | 2 | — | | 1600 | 0,63 | |
| СТ3 | 3 | 105 | | 850 | 0,34 | |
| СТ4 | 4 | 40 | 8 A III | 400 | 0,16 | |
| СТ5 | | | 10 A III | 400 | 0,25 | |
| СТ6 | | 60 | 12 A III | 600 | 0,53 | |
| СТ7 | | 80 | 16 A III | 900 | 1,42 | |
| СТ8 | | 100 | 18 A III | 1100 | 2,2 | |

| | | | |
|---|---|---|---|
| Разраб. | Гаврилова | | |
| Рассчит. | Костельцева | | |
| Пров. | Соколова | | |
| Н.контр. | Мишель | | |

1.462.1-3/89.3-46

Стержень арматурный СТ1... СТ24, СТ5-1...СТ21-1

| Стадия | Лист | Листов |
|---|---|---|
| Р | 1 | 2 |

Проектный институт №1

Инв.№ подл. | Подпись и дата | Взам. инв.№

| Марка | Рис. | $a_1$, мм | ⌀, мм и класс стали | $P_1$, мм | Масса, кг | Примеч |
|---|---|---|---|---|---|---|
| СТ9 | 4 | 100 | 20АIII | 1200 | 3,0 | |
| СТ10 | | 120 | 22АIII | 1300 | 3,88 | |
| СТ11 | 8 | — | 10АIII | 3000 | 1,85 | |
| СТ12 | | | 12АIII | | 2,66 | |
| СТ13 | | | 16АIII | | 4,73 | |
| СТ14 | | | 18АIII | | 6,0 | |
| СТ15 | | | 20АIII | | 7,4 | ГОСТ 5781-82* |
| СТ16 | | | 22АIII | | 8,95 | |
| СТ17 | | | 10АIII | 1000 | 0,62 | |
| СТ18 | | | 12АIII | | 0,89 | |
| СТ19 | | | 16АIII | | 1,58 | |
| СТ20 | | | 18АIII | | 2,0 | |
| СТ21 | | | 20АIII | | 2,47 | |
| СТ22 | 5 | | 6АI | 790 | 0,18 | |
| СТ23 | 6 | | 6АI | 890 | 0,2 | |
| СТ24 | 7 | | 6АI | 1010 | 0,22 | |
| СТ5-1 | 4 | 40 | 10АIV | 400 | 0,25 | |
| СТ6-1 | | 60 | 12АV | 600 | 0,53 | |
| СТ7-1 | | 80 | 16АIV | 900 | 1,42 | |
| СТ8-1 | | 100 | 18АV | 1100 | 2,2 | |
| СТ9-1 | | 100 | 20АV | 1200 | 3,0 | |
| СТ10-1 | | 120 | 22АV | 1300 | 3,88 | ГОСТ 10884-81* |
| СТ11-1 | 8 | — | 10АIV | 3000 | 1,85 | |
| СТ12-1 | | | 12АIV | | 2,66 | |
| СТ13-1 | | | 16АIV | | 4,73 | |
| СТ14-1 | | | 18АIV | | 6,0 | |
| СТ15-1 | | | 20АIV | | 7,4 | |
| СТ16-1 | | | 22АV | | 8,95 | |
| СТ17-1 | | | 10АIV | 1000 | 0,62 | |
| СТ18-1 | | | 12АV | | 0,89 | |
| СТ19-1 | | | 16АIV | | 1,58 | |
| СТ20-1 | | | 18АIV | | 2,0 | |
| СТ21-1 | | | 20АIV | | 2,47 | |

| Марка | ф, мм | Длина, мм | Масса, кг | Класс стали |
|---|---|---|---|---|
| | | | | К-7 |
| СТН1 | 15 | | 20,0 | |
| СТН 2 | 14 | | 21,7 | |
| СТН 3 | 16 | | 28,3 | А-V ГОСТ 5781-82* |
| СТН 4 | 18 | | 35,9 | Ат-V СК, Ат-V ГОСТ 10884-81* |
| СТН 5 | 20 | | 44,4 | |
| СТН 6 | 22 | | 53,5 | |
| СТН 7 | 16 | 17960 | 28,3 | |
| СТН 8 | 18 | | 35,9 | А-IV ГОСТ 5781-82* |
| СТН 9 | 20 | | 44,4 | Ат-IVС, Ат-IVК ГОСТ 10884-81* |
| СТН 10 | 22 | | 53,5 | |
| СТН 11 | 25 | | 69,1 | |
| СТН 12 | 16 | | 28,3 | |
| СТН 13 | 18 | | 35,9 | А-IIIВ ГОСТ 5781-82* |
| СТН 14 | 20 | | 44,4 | |
| СТН 15 | 22 | | 53,5 | |
| СТН 16 | 25 | | 69,1 | |

Стержневая арматура стали класса А-IIIВ изготавливается из стали класса А-III (ГОСТ 5781-82) путем упрочнения вытяжкой согласно „Руководства по технологии изготовления предварительно напряженных железобетонных конструкций" М. Стройиздат, 1975

Инв. № подл. | Подпись и дата | Взам. инв. №

| | | | |
|---|---|---|---|
| Разраб. | Гаврилова | | |
| Рассчит. | Костельцева | | |
| Пров. | Соколова | | |
| Н. контр. | Мишель | | |

1.462.1-3/89.3-47

Стержень напрягаемый СТН1 ... СТН 16

| Стадия | Лист | Листов |
|---|---|---|
| Р | | 1 |

Проектный институт №1

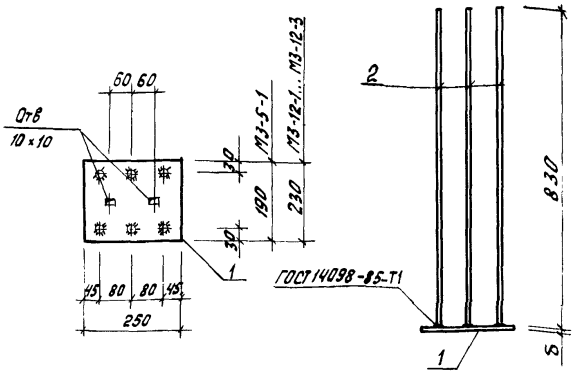


| Марка | Поз. | Наименование | Кол. | Масса ед., кг | Масса, кг |
|---|---|---|---|---|---|
| М3-5-1 | 1 | – 190×12 $\ell$=250 | 1 | 4,47 | 12,3 |
| | 2 | Ф 16 А III $\ell$=830 | 6 | 1,31 | |
| М3-12-1 | 1 | – 230×10 $\ell$=250 | 1 | 4,51 | 9,0 |
| | 2 | Ф 12 А III $\ell$=830 | 6 | 0,74 | |
| М3-12-2 | 1 | – 230×10 $\ell$=250 | 1 | 4,51 | 10,5 |
| | 2 | Ф 14 А III $\ell$=830 | 6 | 1,0 | |
| М3-12-3 | 1 | – 230×12 $\ell$=250 | 1 | 5,42 | 15,4 |
| | 2 | Ф 18 А III $\ell$=830 | 6 | 1,66 | |

Пластина ГОСТ 103-76*, ГОСТ 82-70*
Арматура класса А-III ГОСТ 5781-82*

| | | | |
|---|---|---|---|
| Разраб. | Гаврилова | | 1.462.1-3/89.3-48 |
| Рассчит. | Кателина | | |
| Пров. | Соколова | | |
| Н. контр. | Мишелб | | Изделие закладное М3-5-1, М3-12-1...М3-12-3 |

| Стадия | Лист | Листов |
|---|---|---|
| Р | | 1 |

Проектный институт №1

Инв. № подл. | Подпись и дата | Взам. инв. №

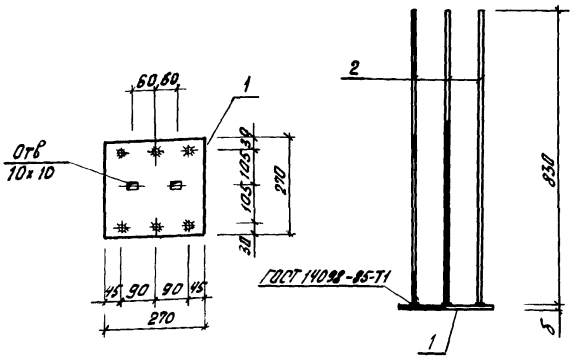


| Марка | Поз. | Наименование | Кол. | Масса ед., кг | Масса, кг |
|---|---|---|---|---|---|
| МЗ-13-1 | 1 | – 270 × 10 ℓ = 270 | 1 | 5,72 | 11,7 |
| | 2 | ⌀ 14 A III ℓ = 830 | 6 | 1,0 | |
| МЗ-13-2 | 1 | – 270 × 12 ℓ = 270 | 1 | 6,86 | 14,7 |
| | 2 | ⌀ 16 A III ℓ = 830 | 6 | 1,31 | |

Пластина ГОСТ 82-70*
Арматура класса A-III ГОСТ 5781-82*

| | | |
|---|---|---|
| Разраб. | Гаврилова | |
| Рассчит. | Кателина | |
| Пров. | Соколова | |
| | | |
| | | |
| | | |
| Н. контр. | Мишель | |

1.462.1-3/89.3-49

Изделие закладное МЗ-13-1, МЗ-13-2

| Стадия | Лист | Листов |
|---|---|---|
| Р | | 1 |

Проектный институт №1

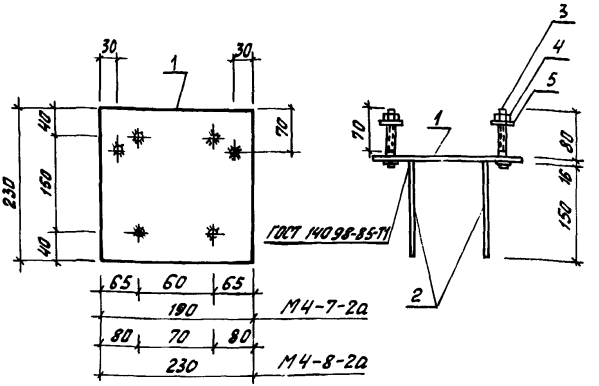


Стержни с нарезкой пропускаются через отверстия в пластине и привариваются с внутренней стороны закладной детали дуговой сваркой кольцевыми швами.

| Марка | Поз. | Наименование | Кол. | Масса ед., кг | Масса, кг |
|---|---|---|---|---|---|
| МЧ-7-2а | 1 | – 190×16 $\ell$=230 | 1 | 5,48 | 6,6 |
| | 2 | Ф 10 А III $\ell$=150 | 4 | 0,09 | |
| | 3 | 20 А I $\ell$=110 | 2 | 0,27 | |
| | 4 | Гайка М20 ГОСТ 5916-70* | 2 | 0,07 | |
| | 5 | Шайба 20 ГОСТ 11371-78* | 2 | 0,03 | |
| МЧ-8-2а | 1 | – 230×16 $\ell$=230 | 1 | 6,64 | 7,7 |
| | 2 | Ф 10 А III $\ell$=150 | 4 | 0,09 | |
| | 3 | 20 А I $\ell$=110 | 2 | 0,27 | |
| | 4 | Гайка М20 ГОСТ 5916-78* | 2 | 0,07 | |
| | 5 | Шайба 20 ГОСТ 11371-78* | 2 | 0,03 | |

| | | | |
|---|---|---|---|
| Разраб. | Гаврилова | | |
| Рассчит. | Костельцева | | |
| Н. контр. | Мишель | | |

1.462.1-3/89.3-50

Изделие закладное
МЧ-7-2а, МЧ-8-2а

| Стадия | Лист | Листов |
|---|---|---|
| Р | | 1 |

Проектный институт №1

Инв. № подл. | Подпись и дата | Взам. инв. №

gost.e-ecolog.ru