ТИПОВЫЕ СТРОИТЕЛЬНЫЕ КОНСТРУКЦИИ, ИЗДЕЛИЯ И УЗЛЫ

СЕРИЯ 1.462.1-3/89

ЖЕЛЕЗОБЕТОННЫЕ СТРОПИЛЬНЫЕ РЕШЕТЧАТЫЕ БАЛКИ ДЛЯ ПОКРЫТИЙ ОДНОЭТАЖНЫХ ЗДАНИЙ

ВЫПУСК 2

АРМАТУРНЫЕ И ЗАКЛАДНЫЕ ИЗДЕЛИЯ ДЛЯ БАЛОК ПРОЛЕТОМ 12 м РАБОЧИЕ ЧЕРТЕЖИ

23829 -03
ЦЕНА 2-09

gost.e-ecolog.ru

ТИПОВЫЕ СТРОИТЕЛЬНЫЕ КОНСТРУКЦИИ, ИЗДЕЛИЯ И УЗЛЫ

СЕРИЯ 1.462.1 - 3/89

ЖЕЛЕЗОБЕТОННЫЕ СТРОПИЛЬНЫЕ РЕШЕТЧАТЫЕ БАЛКИ ДЛЯ ПОКРЫТИЙ ОДНОЭТАЖНЫХ ЗДАНИЙ

ВЫПУСК 2

АРМАТУРНЫЕ И ЗАКЛАДНЫЕ ИЗДЕЛИЯ ДЛЯ БАЛОК ПРОЛЕТОМ 12 м РАБОЧИЕ ЧЕРТЕЖИ

РАЗРАБОТАНЫ

ПРОЕКТНЫЙ ИНСТИТУТ №1

Гл. инженер института Л. Н. Каптков

Гл. инженер проекта Г. И. Василевская

Начальник отдела № 16 А. Я. Зиновьев

Гл. конструктор проекта А. Г. Мишель

НИИЖБ

Зам. директора Т. И. Мамедов

Рук. лаборатории В. А. Якушин

Утверждены Главпроектом Госстроя СССР письмо от 06.02.89 № 4/6-173

Введены в действие с 01.09.89 Проектным институтом № 1 приказ от 20.03.89 № 30

© ЦИТП Госстроя СССР 1989

Обозначение	Наименование	Стр.
1.462.1-3/89.2-ТТ	Технические требования	4
-1	Каркас КП1...КП4	5
-2	Каркас КП5...КП8	6
-3	Каркас КП9...КП12	7
-4	Каркас КП13...КП16	8
-5	Каркас КП17...КП20	9
-6	Каркас КП21...КП24	10
-7	Каркас КП25...КП28	11
-8	Каркас КП29...КП32	12
-9	Каркас КП33...КП36	13
-10	Каркас КП37...КП40	14
-11	Каркас КР1...КР4	15
-12	Каркас КР5...КР8	16
-13	Каркас КР9...КР12	17
-14	Каркас КР13...КР16	18
-15	Каркас КР17...КР20	19
-16	Каркас КР21...КР24	20
-17	Каркас КР25...КР28	21
-18	Каркас КР29...КР32	22
-19	Каркас КР33...КР38	23
-20	Каркас КР39...КР44	24
-21	Каркас КР45...КР50, КР47-1...КР50-1	25
-22	Каркас КР51...КР53	26
-23	Каркас КР54...КР56	27
-24	Каркас КР57...КР59	28
-25	Каркас КР60...КР62	29

Инв.№ подл. | Подпись и дата | Взам.инв.№

Нач.отд.	Зиновьев	
Гл.констр.	Мишель	
Рук.гр.	Вокрачко	
Н.контр.	Мишель	

1.462.1 – 3/89.2

Содержание

Стадия	Лист	Листов
Р	1	2

Проектный институт №1

Обозначение	Наименование	Стр.
1.462.1-3/89.2-26	Каркас КР63, КР64	30
-27	Каркас КР65, КР66	31
-28	Каркас КР67, КР68	32
-29	Каркас КР69, КР70	33
-30	Каркас КР71, КР72	34
-31	Каркас КР73, КР74	35
-32	Каркас КР75, КР76, КР75-1, КР76-1	36
-33	Каркас КР77, КР78	37
-34	Каркас КР79, КР80, КР79-1, КР80-1	38
-35	Каркас КР81, КР82, КР81-1, КР82-1	39
-36	Каркас КР83...КР86, КР84-1...КР86-1	40
-37	Каркас КР87, КР88, КР87-1, КР88-1	41
-38	Каркас КР89...КР91, КР90-1, КР91-1	42
-39	Каркас КР92...КР95, КР92-1...КР95-1	43
-40	Каркас КР96...КР99, КР97-1...КР99-1	44
-41	Каркас КР100, КР101	45
-42	Каркас КР102-1...КР105-1	46
-43	Каркас КР106-1...КР109-1	47
-44	Каркас КР110-1, КР111-1, КР112, КР113	48
-45	Сетка С1, С2	49
-46	Стержень арматурный СТ1-СТ30, СТ2-1...СТ30-1	50
-47	Стержень напрягаемый СТН1-СТН17	52
-48	Изделие закладное М4-7-2а	53

Инв. № подл. | Подпись и дата | Взам. инв. №

1. Плоские арматурные каркасы и сетки следует изготавливать при помощи контактной точечной электросварки в соответствии с требованиями ГОСТ 10922-75. „Арматурные изделия и закладные детали сварные для железобетонных конструкций. Технические требования и методы испытаний."

2. Сварку стержней в каркасах и сетках выполнять во всех точках пересечения.

Объединение плоских каркасов в пространственные следует производить в кондукторах при помощи электросварочных клещей (дуговой электросварки не допускается).

3. Упрочнение напрягаемой арматуры класса А-IIIв производить с контролем напряжений и удлинений в соответствии с ГОСТ 22362-77.

4. Марки стали арматурных и закладных изделий принимают в соответствии с указаниями, приведенными в проекте здания, для которого изготавливаются балки в соответствии с приложениями 1 и 2 СНиП 2.03.01-84.

5. Сварку тавровых соединений круглых стержней с листовым прокатом выполнять под слоем флюса по ГОСТ 14098-85.

6. Арматурные и закладные изделия должны быть приняты техническим контролем предприятия-изготовителя поштучно в соответствии с требованиями ГОСТ 10922-75. Каждое готовое изделие должно иметь бирку с указанием его марки.

7. Антикоррозионную защиту закладных изделий выполнять по указаниям, приведенным в проекте здания и в соответствии с требованиями СНиП 2.03.11-85.

				1.462.1-3/89.2-ТТ		
Нач. отд.	Зиновьев		Технические требования	Стадия	Лист	Листов
Гл. констр.	Мишель			Р		1
Нач. гр.	Вокрачко			Проектный институт №1		
Контр.	Мишель					

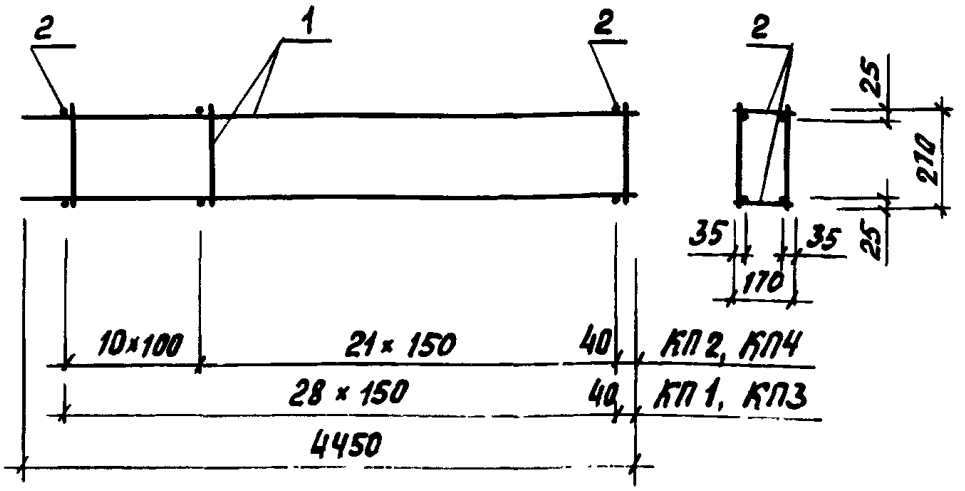

Марка каркаса	Поз.	Наименование	Кол.	Обозначение документа	Масса каркаса кг
КП1	1	Каркас КР2	2	1.462.1-3/89.2-11	11,8
	2	Ф 5 Вр I, ℓ=170, 0,02 кг	58	без черт.	
КП2	1	Каркас КР1	2	1.462.1-3/89.2-11	12,0
	2	Ф 5 Вр I, ℓ=170, 0,02 кг	64	без черт.	
КП3	1	Каркас КР4	2	1.462.1-3/89.2-11	14,6
	2	Ф 5 Вр I, ℓ=170, 0,02 кг	58	без черт.	
КП4	1	Каркас КР3	2	1.462.1-3/89.2-11	15,2
	2	Ф 5 Вр I, ℓ=170, 0,02 кг	64	без черт.	

Арматура класса Вр I по ГОСТ 6727-80*

Разраб.	Габрилова		1.462.1-3/89.2-1
Рассчит.	Костельцев		
Пров.	Кателина		
Н. контр.	Мишель		Каркас КП1... КП4

Стадия	Лист	Листов
Р		1

Проектный институт №1

Инв. № подл. | Подпись и дата | Взам. инв. №

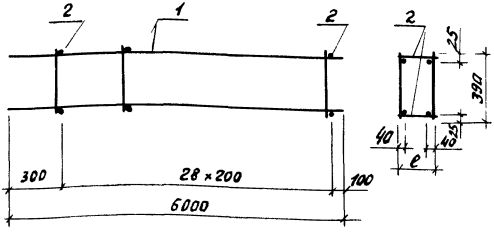

Марка каркаса	Поз.	Наименование	Кол.	Обозначение документа	Масса каркаса кг
КП7	1	Каркас КР4	2	1.462.1-3/89.3-9	18.6
	2	ф 5 Вр-I, ℓ = 170; 0,02 кг	58	Без черт.	
КП8	1	Каркас КР5	2	1.462.1-3/89.3-9	21.7
	2	ф 5 Вр-I, ℓ = 170; 0,02 кг	58	Без черт.	
КП9	1	Каркас КР4	2	1.462.1-3/89.3-9	19.1
	2	ф 5 Вр-I, ℓ = 210; 0,03 кг	58	Без черт.	
КП10	1	Каркас КР5	2	1.462.1-3/89.3-9	22.3
	2	ф 5 Вр-I, ℓ = 210; 0,03 кг	58	Без черт.	
КП11	1	Каркас КР5	2	1.462.1-3/89.3-9	22.3
	2	ф 5 Вр-I, ℓ = 250; 0,03 кг	58	Без черт.	

Арматура класса Вр-I по ГОСТ 6727-80*

Разраб.	Гаврилова		1.462.1-3/89.3-2
Рассчит.	Костерцева		
Пров.	Соколова		Каркас КП7... КП11
Н. контр.	Мишель		Стадия: Р; Лист; Листов: 1; Проектный институт №1

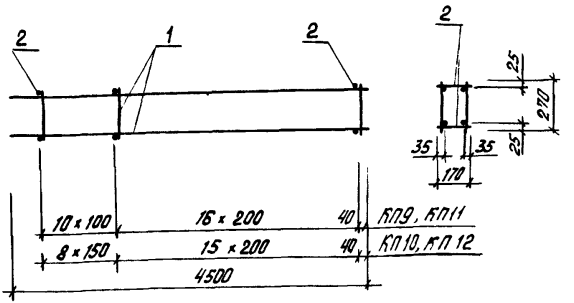

Марка каркаса	Поз.	Наименование	Кол.	Обозначение документа	Масса каркаса, кг
КП9	1	Каркас КР9	2	1.462.1-3/89.2-13	18,1
	2	ф5 Вр I, l=170, 0,02 кг	54	без черт.	
КП10	1	Каркас КР10	2	1.462.1-3/89.2-13	17,4
	2	ф5 Вр I, l=170, 0,02 кг	48	без черт.	
КП11	1	Каркас КР11	2	1.462.1-3/89.2-13	23,1
	2	ф5 Вр I, l=170, 0,02 кг	54	без черт.	
КП12	1	Каркас КР12	2	1.462.1-3/89.2-13	22,2
	2	ф5 Вр I, l=170, 0,02 кг	48	без черт	

Арматура класса Вр I по ГОСТ 6727-80*

Инв.№ подл. | Подпись и дата | Взам. инв.№

Разраб.	Гаврилова		1.462.1-3/89.2-3
Рассчит.	Костельцева		
Пров.	Кателина		
Н. контр.	Мишель		Каркас КП9...КП12

Стадия	Лист	Листов
Р		1

Проектный институт №1

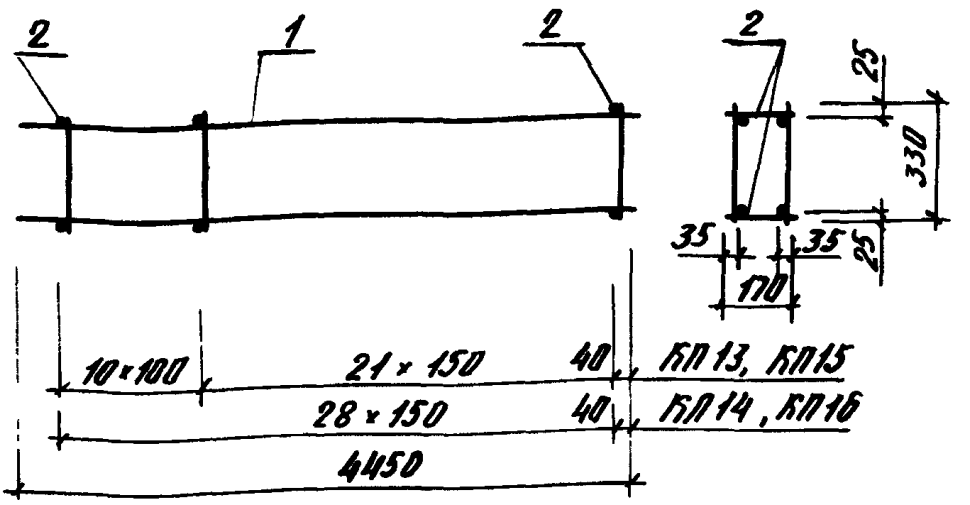

Марка каркаса	Поз.	Наименование	Кол	Обозначение документа	Масса каркаса кг
КП13	1	Каркас КР13	2	1.462.1-3/89.2-14	12,8
	2	Ф5 Вр-I, ℓ=170, 0,02кг	64	без черт	
КП14	1	Каркас КР14	2	1.462.1-3/89.2-14	12,4
	2	Ф5 Вр-I, ℓ=170, 0,02кг	58	без черт.	
КП15	1	Каркас КР15	2	1.462.1-3/89.2-14	16,8
	2	Ф5 Вр-I ℓ=170, 0,02кг	64	без черт.	
КП16	1	Каркас КР16	2	1.462.1-3/89.2-14	15,8
	2	Ф5 Вр-I, ℓ=170, 0,02кг	58	без черт	

Арматура класса Вр-I по ГОСТ 6727-80*

Разраб.	Гаврилов		1.462.1-3/89.2-4
Рассчит.	Костельцева		
Пров.	Кателина		
Н.контр.	Мишель		Каркас КП13... КП16
			Стадия: Р; Лист: ; Листов: 1
			Проектный институт №1

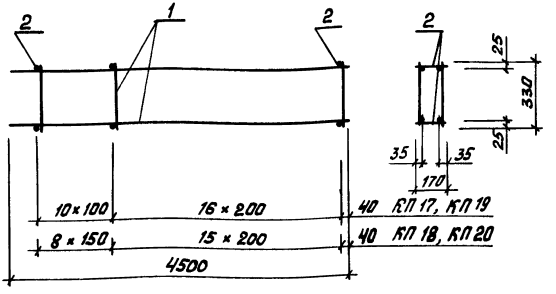

Марка каркаса	Поз.	Наименование	Кол.	Обозначение документа	Масса каркаса кг
КП 17	1	Каркас КР 17	2	1.462.1-3/89.2-15	16,1
	2	ф5 Вр I, ℓ=170, 0,02 кг	54	без черт.	
КП 18	1	Каркас КР 18	2	1.462.1-3/89.2-15	15,4
	2	ф5 Вр I, ℓ=170, 0,02 кг	48	без черт.	
КП 19	1	Каркас КР 19	2	1.462.1-3/89.2-15	20,9
	2	ф5 Вр I, ℓ=170, 0,02 кг	54	без черт.	
КП 20	1	Каркас КР 20	2	1.462.1-3/89.2-15	20,4
	2	ф5 Вр I, ℓ=170, 0,02 кг	48	без черт.	

Арматура класса Вр I по ГОСТ 6727-80*

Разраб.	Гаврилова		1.462.1-3/89.2-5
Рассчит.	Костельцева		
Пров.	Кателина		Стадия: Р; Лист: ; Листов: 1
Н. контр.	Пишель		Каркас КП17...КП20
			Проектный институт №1

Инв. № подл. | Подпись и дата | Взам. инв. №

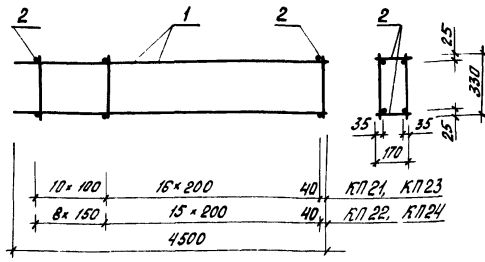

Марка каркаса	Поз.	Наименование	Кол.	Обозначение документа	Масса каркаса кг
КП21	1	Каркас КР21	2	1.462.1-3/89.2-16	19,3
	2	ф5ВрI, ℓ=170, 0,02кг	54	без черт.	
КП22	1	Каркас КР22	2	1.462.1-3/89.2-16	18,4
	2	ф5ВрI, ℓ=170, 0,02кг	48	без черт.	
КП23	1	Каркас КР23	2	1.462.1-3/89.2-16	24,1
	2	ф5ВрI, ℓ=170, 0,02кг	54	без черт.	
КП24	1	Каркас КР24	2	1.462.1-3/89.2-16	23,2
	2	ф5ВрI, ℓ=170, 0,02кг	48	без черт.	

Арматура класса ВрI по ГОСТ 6727-80*

Разраб.	Гаврилова		1.462.1-3/89.2-6	
Пров.	Костельцева			
Н.контр.	Катемина			
	Мишель		Каркас КП21... КП24	Стадия: Р; Лист: 1; Листов: 1
				Проектный институт №1

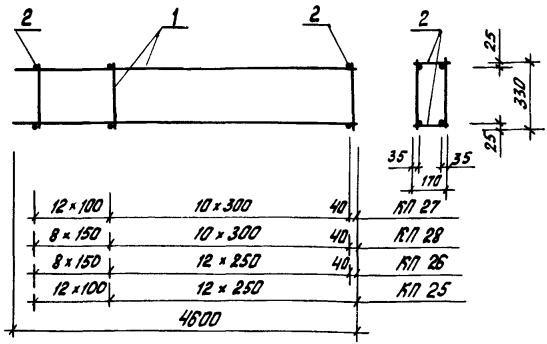

Марка каркаса	Поз.	Наименование	Кол.	Обозначение документа	Масса каркаса кг
КП25	1	Каркас КР25	2	1.462.1-3/89.2-17	29,8
	2	ф 5 Вр I, ℓ = 170, 0,02 кг	50	без черт.	
КП26	1	Каркас КР26	2	1.462.1-3/89.2-17	28,6
	2	ф 5 Вр I, ℓ = 170, 0,02 кг	42	без черт.	
КП27	1	Каркас КР27	2	1.462.1-3/89.2-17	35.9
	2	ф 5 Вр I, ℓ = 170, 0,02 кг	46	без черт.	
КП28	1	Каркас КР28	2	1.462.1-3/89.2-17	34,8
	2	ф 5 Вр I, ℓ = 170, 0,02 кг	38	без черт.	

Арматура класса Вр I по ГОСТ 6727-80*

Инв.№ подл. | Подпись и дата | Взам. инв.№

Разраб.	Гаврилова		
Рассчит.	Костельцева		
Пров.	Кателина		
Н. контр.	Мишель		

1.462.1-3/89.2-7

Каркас КП25...КП28

Стадия	Лист	Листов
Р		1

Проектный институт №1

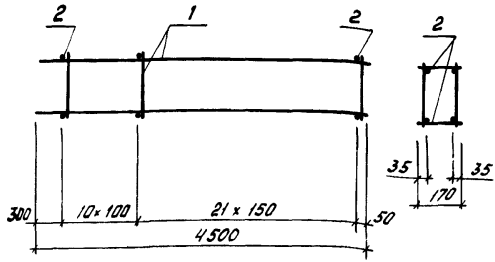

Марка каркаса	Поз.	Наименование	Кол.	Обозначение документа	Масса каркаса, кг
КП29	1	Каркас КР 104-1	2	1.462.1-3/89.2-42	14,7
	2	⌀5 Вр I ℓ=170, 0,02 кг	64	Без черт.	
КП30	1	Каркас КР 105-1	2	1.462.1-3/89.2-42	10,5
	2	⌀5 Вр I ℓ=170, 0,02 кг	64	Без черт.	
КП31	1	Каркас КР 108-1	2	1.462.1-3/89.2-43	15,3
	2	⌀5 Вр I ℓ=170, 0,02 кг	64	Без черт.	
КП32	1	Каркас КР 109-1	2	1.462.1-3/89.2-43	20,3
	2	⌀5 Вр I ℓ=170, 0,02 кг	64	Без черт.	

Арматура класса Вр I по ГОСТ 6727-80*

Разраб.	Гаврилова		1.462.1-3/89.2-8
Рассчит.	Костельцева		
Пров.	Кателина		
Н. контр.	Пишель		Каркас КП29... КП32

Стадия	Лист	Листов
Р		1

Проектный институт №1

Инв. № подл. | Подпись и дата | Взам. инв. №

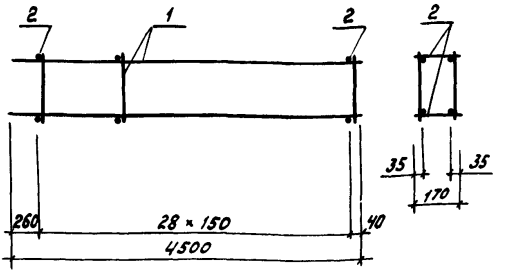

Марка каркаса	Поз.	Наименование	Кол.	Обозначение документа	Масса каркаса, кг
КП33	1	Каркас КР 102-1	2	1.462.1-3/89.2-42	17,8
	2	ф5 Вр I, ℓ=170, 0,02 кг	58	Без черт.	
КП34	1	Каркас КР 103-1	2	1.462.1-3/89.2-42	22,6
	2	ф5 Вр I ℓ=170, 0,02 кг	58	Без черт.	
КП35	1	Каркас КР 106-1	2	1.462.1-3/89.2-43	18,8
	2	ф5 Вр I ℓ=170, 0,02 кг	58	Без черт.	
КП36	1	Каркас Кр 107-1	2	1.462.1-3/89.2-43	23,8
	2	ф5 Вр I ℓ=170, 0,02 кг	58	Без черт.	

Арматура класса Вр I по ГОСТ 6727-80*

Инв. № подл. | Подпись и дата | Взам. инв. №

Разраб.	Гаврилова		1.462.1 – 3/89.2-9	
Рассчит.	Костельцева			
Пров.	Кателина			
Н. контр.	Мишель		Каркас КП33... КП36	Стадия / Лист / Листов
				Проектный институт №1

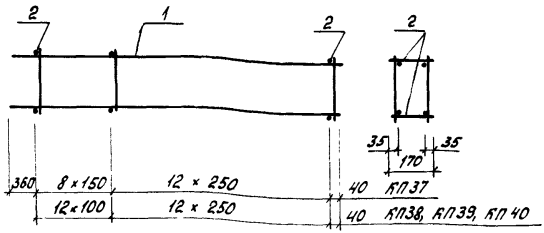

Марка каркаса	Поз.	Наименование	Кол.	Обозначение документа	Масса каркаса, кг
КП37	1	Каркас КР 110-1	2	1.462.1-3/89.2-44	34,6
	2	⌀5 Вр I, ℓ=170, 0,02 кг	42	Без черт.	
КП38	1	Каркас КР 111-1	2	1.462.1-3/89.2-44	32,6
	2	⌀5 Вр I, ℓ=170, 0,02 кг	50	Без черт.	
КП39	1	Каркас КР 112	2	1.462.1-3/89.2-44	45,0
	2	⌀5 Вр I, ℓ=170, 0,02кг	50	Без черт.	
КП40	1	Каркас КР 113	2	1.462.1-3/89.2-44	33,0
	2	⌀5 Вр I ℓ=170, 0,02кг	50	Без черт.	

Арматура класса Вр I по ГОСТ 6727-80*

Разраб.	Гаврилова		1.462.1-3/89.2-10
Рассчит.	Костельцева		
Пров.	Кателина		
Н.контр.	Мишель		Каркас КП37...КП40

Стадия	Лист	Листов
Р		1

Проектный институт №1

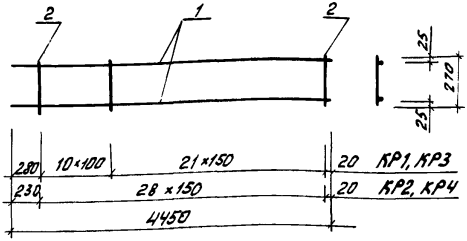

Марка каркаса	Поз.	Наименование	Кол.	Масса ед., кг	Масса каркаса кг
КР1	1	ф 8 А III, ℓ = 4450	2	1,76	5,4
	2	6 А III, ℓ = 270	32	0,06	
КР2	1	ф 8 А III, ℓ = 4450	2	1,76	5,3
	2	6 А III, ℓ = 270	29	0,06	
КР3	1	ф 8 А III, ℓ = 4450	2	1,76	7,0
	2	8 А III, ℓ = 270	32	0,11	
КР4	1	ф 8 А III, ℓ = 4450	2	1,76	6,7
	2	8 А III, ℓ = 270	29	0,11	

Арматура класса А-III по ГОСТ 5781-82*

Инв. № подл. | Подпись и дата | Взам. инв. №

Разраб.	Габрилова		1.462.1-3/89.2-11
Рассчит.	Костельцев		
Пров.	Кателина		
Н. контр.	Мишель		Каркас КР1... КР4

Стадия	Лист	Листов
Р	1	

Проектный институт №1

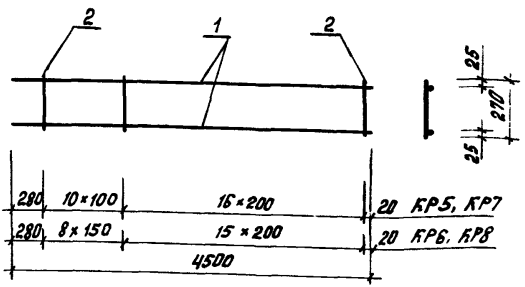

Марка каркаса	Поз.	Наименование	Кол.	Масса ед., кг	Масса каркаса, кг
КР5	1	⌀ 10 A III, ℓ = 4500	2	2,78	7,2
	2	6 A III, ℓ = 270	27	0,06	
КР6	1	⌀ 10 A III, ℓ = 4500	2	2,78	7,0
	2	6 A III, ℓ = 270	24	0,06	
КР7	1	⌀ 12 A III, ℓ = 4500	2	4,0	9,6
	2	6 A III, ℓ = 270	27	0,06	
КР8	1	⌀ 12 A III, ℓ = 4500	2	4,0	9,4
	2	6 A III, ℓ = 270	24	0,06	

Арматура класса A-III по ГОСТ 5781-82*

Разраб.	Гаврилова		1.462.1-3/89.2-12
Рассчит.	Костельцева		
Пров.	Кателина		
Н. контр.	Дишель		Каркас КР5...КР8

Стадия	Лист	Листов
Р		1

Проектный институт №1

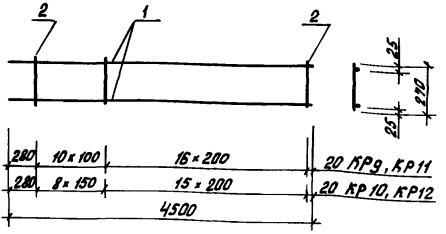

Марка каркаса	Поз.	Наименование	Кол.	Масса ед., кг	Масса каркаса, кг
КР9	1	Ф10 AIII, ℓ = 4500	2	2,78	8,5
	2	8 AIII, ℓ = 270	27	0,11	
КР10	1	Ф10 AIII, ℓ = 4500	2	2,78	8,2
	2	8 AIII, ℓ = 270	24	0,11	
КР11	1	Ф12 AIII, ℓ = 4500	2	4,0	11,0
	2	8 AIII, ℓ = 270	27	0,11	
КР12	1	Ф12 AIII, ℓ = 4500	2	4,0	10,6
	2	8 AIII, ℓ = 270	24	0,11	

Арматура класса AIII по ГОСТ 5781-82*

Разраб.	Гаврилова		
Рассчит.	Костелицева		
Пров.	Хотелина		
Н. контр.	Мишель		

1.462.1-3/89.2-13

Каркас КР9...КР12

Стадия	Лист	Листов
Р	1	

Проектный институт №1

Инв. № подл. | Подпись и дата | Взам. инв. №

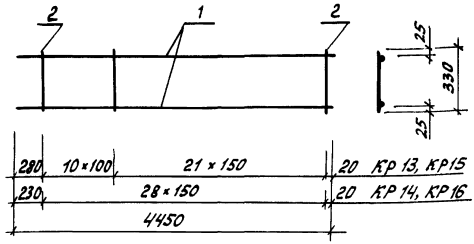

Марка каркаса	Поз.	Наименование	Кол.	Масса ед., кг	Масса каркаса, кг
КР 13	1	ф 8 А III, l = 4450	2	1,76	5,8
	2	6 А III, l = 330	32	0,07	
КР 14	1	ф 8 А III, l = 4450	2	1,76	5,6
	2	6 А III, l = 330	29	0,07	
КР 15	1	ф 8 А III, l = 4450	2	1,76	7,8
	2	8 А III, l = 330	32	0,13	
КР 16	1	ф 8 А III, l = 4450	2	1,76	7,3
	2	8 А III, l = 330	29	0,13	

Арматура класса А-III по ГОСТ 5781-82*

Разраб.	Гаврилова		1.462.1-3/89.2-14
Рассчит.	Костельцева		
Пров.	Кателина		Каркас КР 13... КР 16
Н.контр.	Мишель		

Стадия	Лист	Листов
Р		1

Проектный институт №1

Инв.№ подл. | Подпись и дата | Взам. инв.№

23829-03 19 Копировал Киселева Формат А4

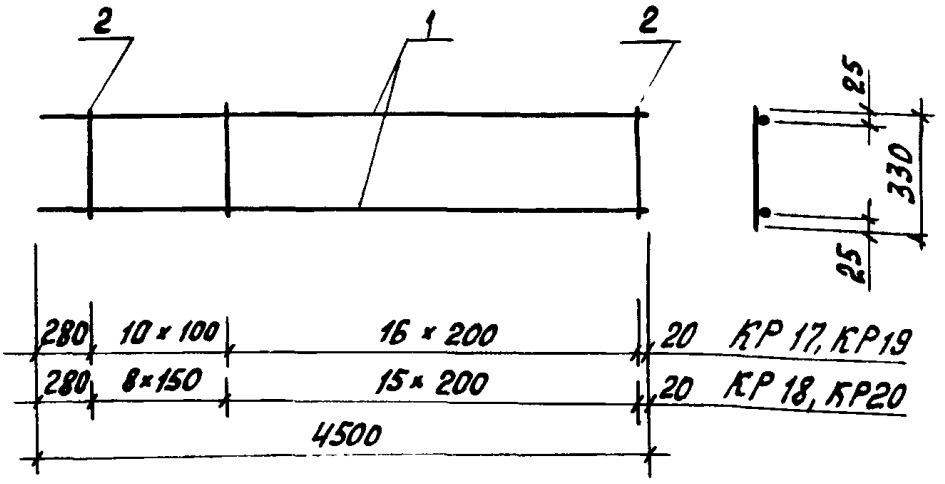

Марка каркаса	Поз.	Наименование	Кол.	Масса ед., кг	Масса каркаса, кг
КР17	1	Ф 10 А III, ℓ = 4500	2	2,78	7,5
	2	6 А III, ℓ = 330	27	0,07	
КР18	1	Ф 10 А III, ℓ = 4500	2	2,78	7,2
	2	6 А III, ℓ = 330	24	0,07	
КР19	1	Ф 12 А III, ℓ = 4500	2	4,0	9,9
	2	6 А III, ℓ = 330	27	0,07	
КР20	1	Ф 12 А III, ℓ = 4500	2	4,0	9,7
	2	6 А III, ℓ = 330	24	0,07	

Арматура класса А-III по ГОСТ 5781-82*

Разраб.	Гаврилова		1.462.1 – 3/89.2-15
Рассчит.	Костельцева		
Пров.	Кателина		
Н. контр.	Мишелб		Каркас КР17...КР20

Стадия	Лист	Листов
Р		1

Проектный институт №1

Инв. № подл. | Подпись и дата | Взам. инв. №

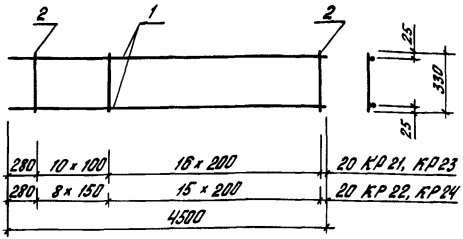

Марка каркаса	Поз.	Наименование	Кол.	Масса ед., кг	Масса каркаса, кг
КР21	1	Ф 10 А III, l = 4500	2	2,78	9,1
	2	8 А III, l = 330	27	0,13	
КР22	1	Ф 10 А III, l = 4500	2	2,78	8,7
	2	8 А III, l = 330	24	0,13	
КР23	1	Ф 12 А III, l = 4500	2	4,0	11,5
	2	8 А III, l = 330	27	0,13	
КР24	1	Ф 12 А III, l = 4500	2	4,0	11,1
	2	8 А III, l = 330	24	0,13	

Арматура класса А-III по ГОСТ 5781-82*

Разраб.	Гаврилова		
Рассчит.	Костельцева		
Пров.	Кателина		
Н.контр.	Мишель		

1.462.1-3/89.2-16

Каркас КР21...КР24

Стадия	Лист	Листов
Р		1

Проектный институт № 1

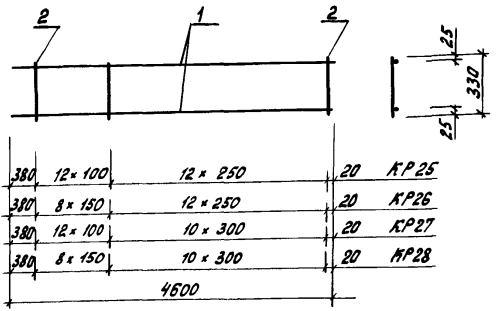

Марка каркаса	Поз.	Наименование	Кол.	Масса ед., кг	Масса каркаса, кг
КР25	1	ф 14 А-III, ℓ = 4600	2	5,56	14,4
	2	8 А-III, ℓ = 330	25	0,13	
КР26	1	ф 14 А-III, ℓ = 4600	2	5,56	13,9
	2	8 А-III, ℓ = 330	21	0,13	
КР27	1	ф 16 А-III, ℓ = 4600	2	7,26	17,5
	2	8 А-III, ℓ = 330	23	0,13	
КР28	1	ф 16 А-III, ℓ = 4600	2	7,26	17,0
	2	8 А-III, ℓ = 330	19	0,13	

Арматура класса А-III по ГОСТ 5781-82*

Разраб.	Гаврилова	
Рассчит.	Бастенцева	
Пров.	Кателина	
Н. контр.	Мишель	

1.462.1-3/89.2-17

Каркас КР25...КР28

Стадия	Лист	Листов
Р		1

Проектный институт №1

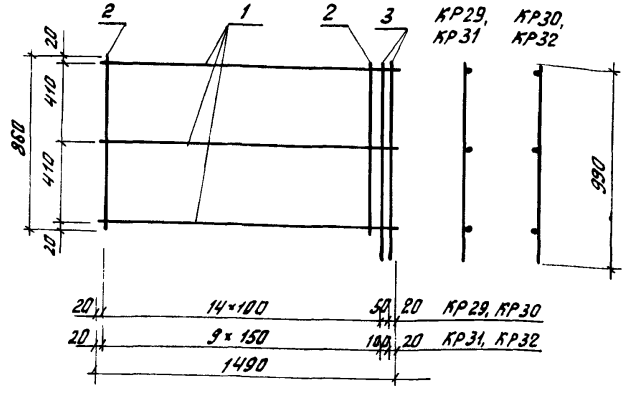

Марка каркаса	Поз.	Наименование	Кол.	Масса ед., кг	Масса каркаса, кг
КР29, КР30	1	Ø5 Вр I, ℓ = 1490	3	0,21	2,6
	2	5Вр I, ℓ = 860	14	0,12	
	3	5Вр I, ℓ = 990	2	0,14	
КР31, КР32	1	Ø5 Вр I, ℓ = 1490	3	0,21	2,0
	2	5Вр I, ℓ = 860	9	0,12	
	3	5Вр I, ℓ = 990	2	0,14	

Арматура класса Вр I по ГОСТ 6727-80*

Разраб.	Гаврилова		1.462.1 - 3/89.2 - 18	
Рассчит.	Коетельцева			
Пров.	Кателина			
			Стадия: Р	Лист: 1	Листов: 1
			Каркас КР29...КР32	Проектный институт №1
Н. контр.	Мишель			

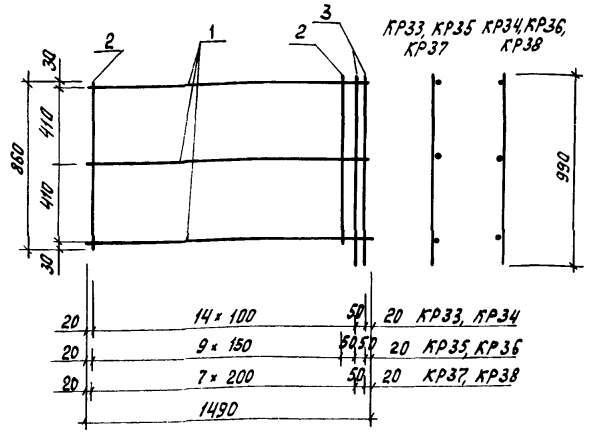

Марка каркаса	Поз.	Наименование	Кол.	Масса сб., кг	Масса каркаса, кг
КР33, КР34	1	ф 5 Вр I, ℓ = 1490	3	0,21	3,9
	2	6 А III, ℓ = 860	14	0,2	
	3	6 А III, ℓ = 990	2	0,22	
КР35, КР36	1	ф 5 Вр I, ℓ = 1490	3	0,21	3,1
	2	6 А III, ℓ = 860	10	0,2	
	3	6 А III, ℓ = 990	2	0,22	
КР37, КР38	1	ф 5 Вр I, ℓ = 1490	3	0,21	2,5
	2	6 А III, ℓ = 860	7	0,2	
	3	6 А III, ℓ = 990	2	0,22	

Арматура класса А-III по ГОСТ 5781-82*
Арматура класса Вр-I по ГОСТ 6727-80*

Инв. № подл. | Подпись и дата | Взам. инв. №

Разраб.	Гаврилова		1.462.1 - 3/89.2 - 19
Рассчит.	Костельцева		
Пров	Кателина		
Н. контр.	Мишель		
			Каркас КР33... КР38

Стадия	Лист	Листов
Р		1

Проектный институт №1

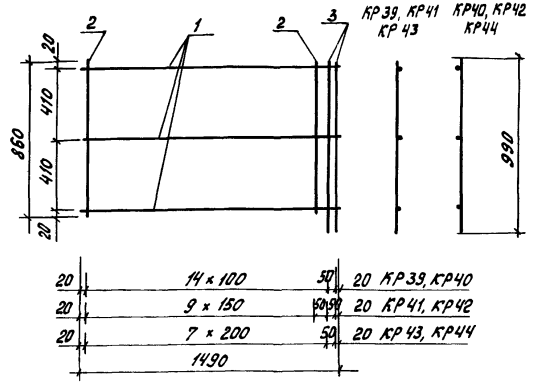

Марка каркаса	Поз.	Наименование	Кол.	Масса ед., кг	Масса каркаса, кг
КР39, КР40	1	Ø5 ВрI, ℓ = 1490	3	0,21	6,3
	2	8 AIII, ℓ = 860	14	0,35	
	3	8 AIII, ℓ = 990	2	0,4	
КР41, КР42	1	Ø5 ВрI, ℓ = 1490	3	0,21	4,9
	2	8 AIII, ℓ = 860	10	0,35	
	3	8 AIII, ℓ = 990	2	0,4	
КР43, КР44	1	Ø5 ВрI, ℓ = 1490	3	0,21	3,9
	2	8 AIII, ℓ = 860	7	0,35	
	3	8 AIII, ℓ = 990	2	0,4	

Арматура класса AIII по ГОСТ 5781-82*
Арматура класса ВрI по ГОСТ 6727-80*

Разраб.	Гаврилова	
Рассчит.	Костельцева	
Пров.	Кателина	
Н.контр.	Мишель	

1.462.1-3/89.2-20

Каркас КР39... КР44

Стадия	Лист	Листов
Р		1

Проектный институт №1

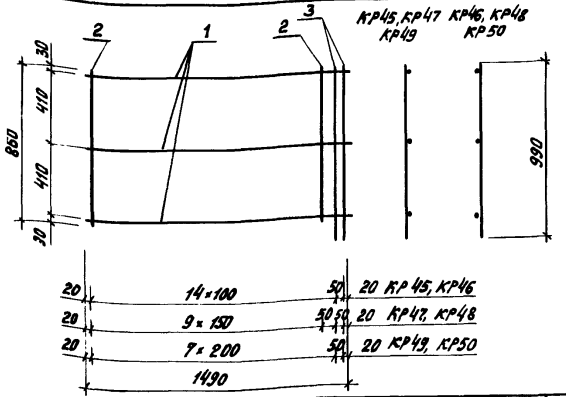

Марка каркаса	Поз.	Наименование	Кол.	Масса ед., кг	Масса каркаса, кг
КР45, КР46	1	⌀5 Вр-I, ℓ = 1490	3	0,21	9,4
	2	10 A-III, ℓ = 860	14	0,54	
	3	10 A-III, ℓ = 990	2	0,62	
КР47, КР47-1, КР48, КР48-1	1	⌀5 Вр-I, ℓ = 1490	3	0,21	7,3
	2	10 A-III (Ат-IVс), ℓ = 860	10	0,54	
	3	10 A-III (Ат-IVс), ℓ = 990	2	0,62	
КР49, КР49-1, КР50, КР50-1	1	⌀5 Вр-I, ℓ = 1490	3	0,21	5,6
	2	10 A-III (Ат-IVс), ℓ = 860	7	0,54	
	3	10 A-III (Ат-IVс), ℓ = 990	2	0,62	

В КР... арматура класса А-III по ГОСТ 5781-82*
В КР...-1 арматура класса Ат-IVс по ГОСТ 10884-81*
Арматура класса Вр-I по ГОСТ 6727-80*

Разраб.	Гаврилова	
Рассчит.	Костельцев	
Пров.	Котелина	
Н. контр.	Мишель	

1.462.1-3/89.2-21

Каркас КР45...КР50, КР47-1...КР50-1

Стадия	Лист	Листов
Р		1

Проектный институт №1

Инв. № подл. | Подпись и дата | Взам. инв. №

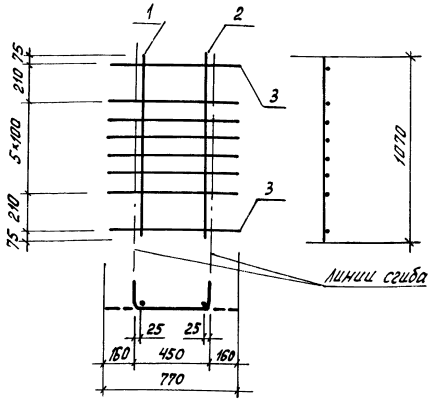

Марка каркаса	Поз.	Наименование	Кол.	Масса ед., кг	Масса каркаса кг
КР51	1	⌀ 10 А III, ℓ = 1070	1	0,66	2,3
	2	6 А III, ℓ = 1070	1	0,24	
	3	6 А III, ℓ = 770	8	0,17	
КР52	1	⌀ 12 А III, ℓ = 1070	1	0,95	2,6
	2	6 А III, ℓ = 1070	1	0,24	
	3	6 А III, ℓ = 770	8	0,17	
КР53	1	⌀ 14 А III, ℓ = 1070	1	1,29	2,9
	2	6 А III, ℓ = 1070	1	0,24	
	3	6 А III, ℓ = 770	8	0,17	

Арматура класса А-III по ГОСТ 5781-82*

Инв.№ подл. | Подпись и дата | Взам.инв.№

Разраб.	Гаврилова	
Рассчит.	Костельцева	
Пров.	Кателина	
Н. контр.	Мишель	

1.462.1 - 3/89.2 - 22

Каркас КР51...КР53

Стадия	Лист	Листов
Р		1

Проектный институт №1

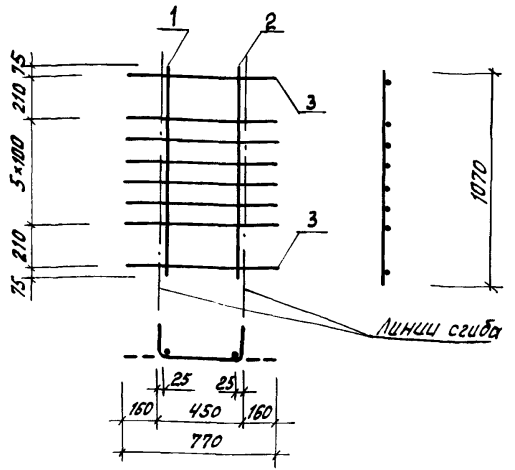

Марка каркаса	Поз.	Наименование	Кол.	Масса ед., кг	Масса каркаса кг
КР54	1	Ф 16 А III, ℓ = 1070	1	1,69	3,3
	2	6 А III, ℓ = 1070	1	0,24	
	3	6 А III, ℓ = 770	8	0,17	
КР55	1	Ф 18 А III, ℓ = 1070	1	2,14	3,7
	2	6 А III, ℓ = 1070	1	0,24	
	3	6 А III, ℓ = 770	8	0,17	
КР56	1	Ф 20 А III, ℓ = 1070	1	2,64	4,2
	2	6 А III, ℓ = 1070	1	0,24	
	3	6 А III, ℓ = 770	8	0,17	

Арматура класса А-III по ГОСТ 5781-82*

Инв. № подл. | Подпись и дата | Взам. инв. №

Разраб.	Гаврилова		1.462.1-3/89.2-23
Рассчит.	Костельцева		
Пров.	Хателина		
Н. контр.	Мишель		Каркас КР54...КР56

Стадия	Лист	Листов
Р		1

Проектный институт № 1

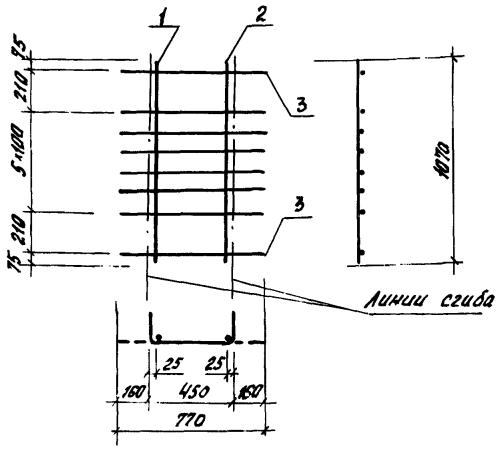

Марка каркаса	Поз.	Наименование	Кол.	Масса ед., кг	Масса каркаса, кг
КР57	1	ф 16 А III, ℓ = 1070	1	1,69	4,3
	2	6 А III, ℓ = 1070	1	0,24	
	3	8 А III, ℓ = 770	8	0,3	
КР58	1	ф 18 А III, ℓ = 1070	1	2,14	4,8
	2	6 А III, ℓ = 1070	1	0,24	
	3	8 А III, ℓ = 770	8	0,3	
КР59	1	ф 20 А III, ℓ = 1070	1	2,64	5,3
	2	6 А III, ℓ = 1070	1	0,24	
	3	8 А III, ℓ = 770	8	0,3	

Арматура класса А-III по ГОСТ 5781-82*

Разраб.	Гаврилова		1.462.1-3/89.2-24
Рассчит.	Котельцева		
Пров.	Котелина		
Н. контр.	Мишель		Каркас КР57...КР59

Стадия	Лист	Листов
Р		1

Проектный институт №1

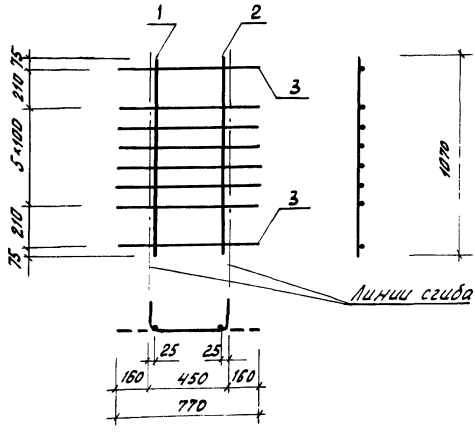

Марка каркаса	Поз.	Наименование	Кол.	Масса ед., кг	Масса каркаса, кг.
КР60	1	Ф 16 А III, ℓ = 1070	1	1,69	4,5
	2	8 А III, ℓ = 1070	1	0,42	
	3	8 А III, ℓ = 770	8	0,3	
КР61	1	Ф 18 А III, ℓ = 1070	1	2,14	5,0
	2	8 А III, ℓ = 1070	1	0,42	
	3	8 А III, ℓ = 770	8	0,3	
КР62	1	Ф 20 А III, ℓ = 1070	1	2,64	5,5
	2	8 А III, ℓ = 1070	1	0,42	
	3	8 А III, ℓ = 770	8	0,3	

Арматура класса А-III по ГОСТ 5781-82*

Разраб.	Габриелов	
Рассчит.	Костельцева	
Пров.	Капелина	
Н. контр.	Мишелев	

1.462.1 – 3/89.2-25

Каркас КР60... КР62

Стадия	Лист	Листов
Р		1

Проектный институт №1

Инв. № подл. | Подпись и дата | Взам. инв. №

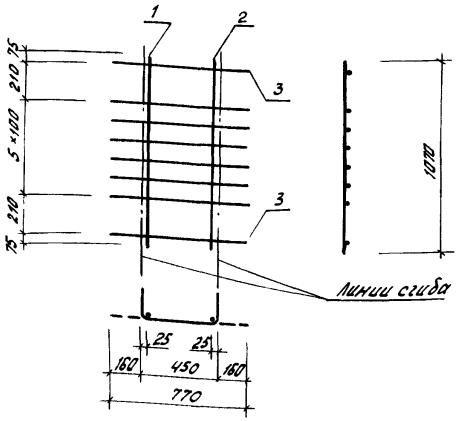

Марка каркаса	Поз.	Наименование	Кол.	Масса ед., кг	Масса каркаса, кг
КР63	1	Ø 18 A-III, ℓ = 1070	1	2,14	5,2
	2	10 A-III, ℓ = 1070	1	0,66	
	3	8 A-III, ℓ = 770	8	0,3	
КР64	1	Ø 20 A-III, ℓ = 1070	1	2,64	5,7
	2	10 A-III, ℓ = 1070	1	0,66	
	3	8 A-III, ℓ = 770	8	0,3	

Арматура класса A-III по ГОСТ 5781-82*

Разраб.	Гаврилова		1.462.1-3/89.2-26
Рассчит.	Костельцева		
Пров.	Кателина		
Н. контр.	Мишель		Каркас КР63, КР64
			Стадия: Р; Лист: ; Листов: 1
			Проектный институт №1

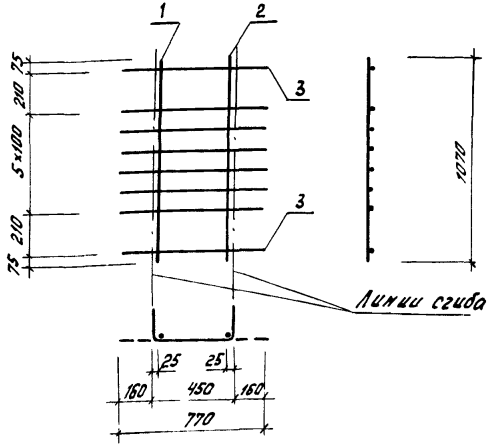

Марка каркаса	Поз.	Наименование	Кол.	Масса ед., кг	Масса каркаса, кг
КР65	1	Ф14 AIII, ℓ = 1070	1	1,29	3,8
	2	6 AIII, ℓ = 1070	1	0,24	
	3	8 AIII, ℓ = 770	8	0,3	
КР66	1	Ф20 AIII, ℓ = 1070	1	2.64	6,0
	2	12 AIII, ℓ = 1070	1	0,95	
	3	8 AIII, ℓ = 770	8	0,3	

Арматура класса AIII по ГОСТ 5781-82*

Разраб.	Гаврилова		1.462.1-3/89.2-27
Рассчит.	Постельцева		
Пров.	Капелина		
Н.контр.	Мишель		
			Каркас КР65, КР66
			Стадия: Р; Лист; Листов: 1
			Проектный институт №1

Инв.№ подл. | Подпись и дата | Взам.инв.№

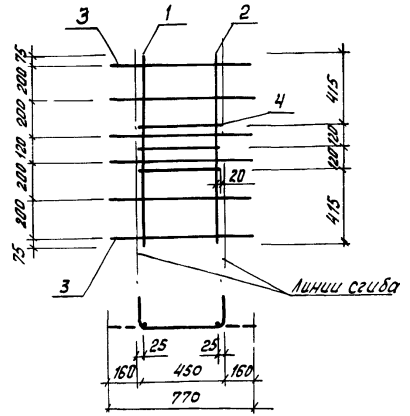

Марка каркаса	Поз.	Наименование	Кол.	Масса ед., кг	Масса каркаса, кг
КР67	1	Ф 16 А III, ℓ = 1070	1	1,69	3,4
	2	6А III, ℓ = 1070	1	0,24	
	3	5Вр I, ℓ = 770	6	0,11	
	4	10А III, ℓ = 440	3	0,27	
КР68	1	Ф 18 А III, ℓ = 1070	1	2,14	4,2
	2	6А III, ℓ = 1070	1	0,24	
	3	5Вр I, ℓ = 770	6	0,11	
	4	12А III, ℓ = 440	3	0,39	

Арматура класса А-III по ГОСТ 5781-82
Арматура класса Вр-I по ГОСТ 6727-80*

Разраб.	Гаврилова	
Рассчит.	Костельцева	
Пров.	Капелина	
Н. контр.	Мишель	

1.462.1-3/89.2-28

Каркас КР67, КР68

Стадия	Лист	Листов
Р		1

Проектный институт №1

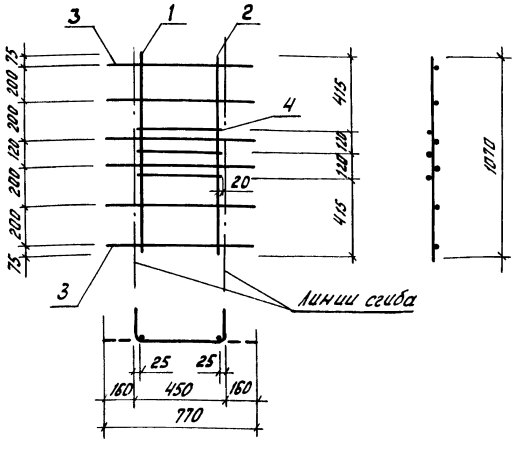

Марка каркаса	Поз.	Наименование	Кол.	Масса ед., кг	Масса каркаса, кг
КР69	1	Ф 18 А III, ℓ = 1070	1	2,14	3,9
	2	6 А III, ℓ = 1070	1	0,24	
	3	5 Вр I, ℓ = 700	6	0,11	
	4	10 А III, ℓ = 440	3	0,27	
КР70	1	Ф 20 А III, ℓ = 1070	1	2,64	4,4
	2	6 А III, ℓ = 1070	1	0,24	
	3	5 Вр I, ℓ = 770	6	0,11	
	4	10 А III, ℓ = 440	3	0,27	

Арматура класса А-III по ГОСТ 5781-82*
Арматура класса Вр-I по ГОСТ 6727-80*

Инв. № подл. | Подпись и дата | Взам. инв. №

Разраб.	Гаврилова		1.462.1-3/89.2-29
Рассчит.	Костельцева		
Пров.	Котелина		
Н. контр.	Мишель		Каркас КР69, КР70

Стадия	Лист	Листов
Р		1

Проектный институт №1

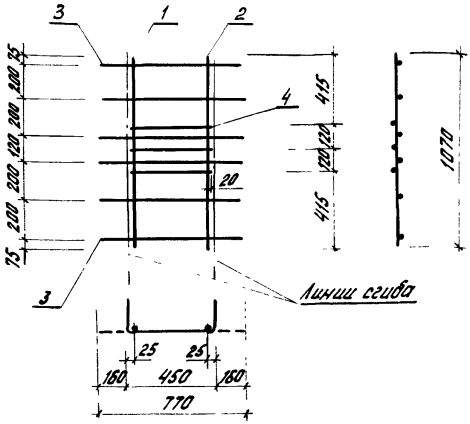

Марка каркаса	Поз.	Наименование	Кол.	Масса ед., кг	Масса каркаса кг
КР 71	1	Ф 16 A III, ℓ = 1070	1	1,69	3,6
	2	8 A III, ℓ = 1070	1	0,42	
	3	5 Bp I, ℓ = 770	6	0,11	
	4	10 A III, ℓ = 440	3	0,27	
КР 72	1	Ф 18 A III, ℓ = 1070	1	2,14	4,4
	2	8 A III, ℓ = 1070	1	0,42	
	3	5 Bp I, ℓ = 770	6	0,11	
	4	12 A III, ℓ = 440	3	0,39	

Арматура класса A-III по ГОСТ 5781 - 82*
Арматура класса Bp I по ГОСТ 6727 - 80*

Разраб.	Гаврилов		1.462.1 - 3/89.2 -30
Рассчит.	Костельцева		
Пров.	Кателина		
Н. контр.	Мишель		Каркас КР 71, КР 72

Стадия	Лист	Листов
Р		1

Проектный институт №1

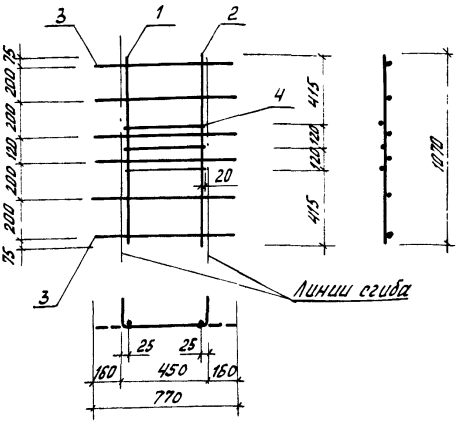

Марка каркаса	Поз.	Наименование	Кол.	Масса ед., кг	Масса каркаса, кг
КР73	1	Ф 18 А III, ℓ = 1070	1	2,14	4,0
	2	8 А III, ℓ = 1070	1	0,42	
	3	5 Вр I, ℓ = 770	6	0,11	
	4	10 А III, ℓ = 440	3	0,27	
КР74	1	Ф 20 А III, ℓ = 1070	1	2,64	4,5
	2	8 А III, ℓ = 1070	1	0,42	
	3	5 Вр I, ℓ = 770	6	0,11	
	4	10 А III ℓ = 440	3	0,27	

Арматура класса А-III по ГОСТ 5781-82*
Арматура класса Вр-I по ГОСТ 6727-80*

Разраб.	Гавриловец		
Рассчит.	Костельцев		
Пров.	Кателина		
Н. контр.	Мишель		

1.462.1 - 3/89.2 -31

Каркас КР73, КР74

Стадия	Лист.	Листов
Р		1

Проектный институт №1

Инв. № подл. | Подпись и дата | Взам. инв. №

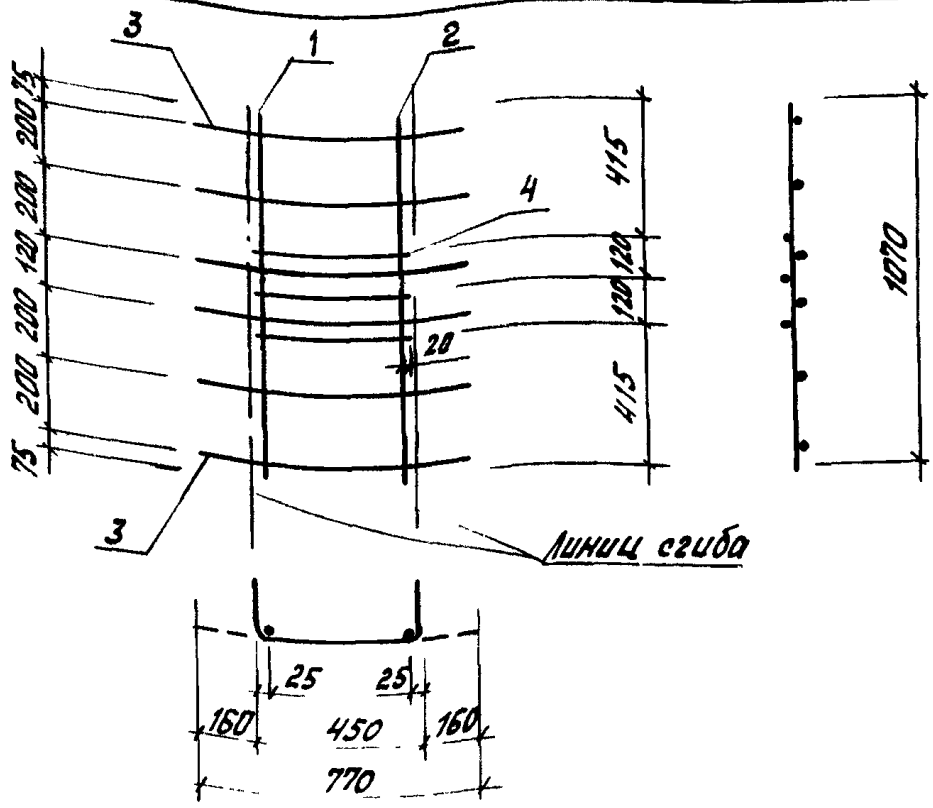

Марка каркаса	Поз.	Наименование	Кол.	Масса ед., кг	Масса каркаса, кг
Кр 75 Кр75-1	1	⌀18АIII(АтIVс), ℓ=1070	1	2,14	4,3
	2	10АIII(АтIVс), ℓ=1070	1	0,66	
	3	5ВрI, ℓ=770	6	0,11	
	4	10АIII(АтIVс), ℓ=440	3	0,27	
КР76 Кр76-1	1	⌀20АIII(АтIVс), ℓ=1070	1	2,64	4,8
	2	10АIII(АтIVс), ℓ=1070	1	0,66	
	3	5ВрI, ℓ=770	6	0,11	
	4	10АIII(АтIVс), ℓ=440	3	0,27	

В КР... арматура класса А-III по ГОСТ 5781-82*

В КР...-1 арматура класса АТ-IVС по ГОСТ 10884-81*

Арматура класса Вр-I по ГОСТ 6727-80*

Разраб.	Гаврилова			1.462.1-3/89.2-32
Рассчит.	Костельцева			
Пров.	Кателина			
Н.контр.	Мишель			

Каркас КР 75, КР76, КР75-1, КР76-1

Стадия	Лист	Листов
Р		1

Проектный институт №1

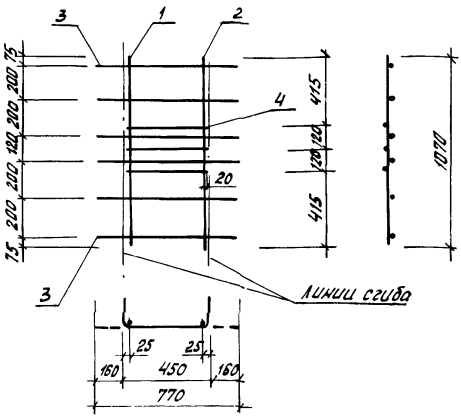

Марка каркаса	Поз.	Наименование	Кол	Масса ед., кг	Масса каркаса, кг
КР77	1	Ф 20 AIII, ℓ = 1070	1	2,64	4,7
	2	6 AIII, ℓ = 1070	1	0,24	
	3	5 Bp I, ℓ = 770	6	0,11	
	4	12 AIII, ℓ = 440	3	0,39	
КР78	1	Ф 20 AIII, ℓ = 1070	1	2,64	4,9
	2	8 AIII, ℓ = 1070	1	0,42	
	3	5 Bp I, ℓ = 770	6	0,11	
	4	12 AIII, ℓ = 440	3	0,39	

Арматура класса AIII по ГОСТ 5781-82*
Арматура класса Bp I по ГОСТ 6727-80*

Разраб.	Гаврилова	
Рассчит.	Костельцева	
Пров.	Кателина	
Н. контр.	Мишель	

1.462.1 – 3/89.2 -33

Каркас КР77, КР78

Стадия	Лист	Листов
Р		1

Проектный институт №1

Инв. № подл. | Подпись и дата | Взам. инв. №

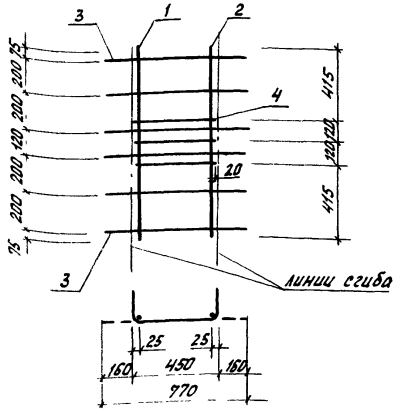

Марка каркаса	Поз.	Наименование	Кол.	Масса ед., кг	Масса каркаса, кг
КР79, КР79-1	1	Ø 20 AIII (AтIVc), ℓ = 1070	1	2,64	5,1
	2	10 AIII (AтIVc), ℓ = 1070	1	0,66	
	3	5 BpI, ℓ = 770	6	0,11	
	4	12 AIII (AтIVc), ℓ = 440	3	0,39	
КР80, КР80-1	1	Ø 20 AIII (AтIVc), ℓ = 1070	1	2,64	5,1
	2	12 AIII (AтIVc), ℓ = 1070	1	0,95	
	3	5 BpI, ℓ = 770	6	0,11	
	4	10 AIII (AтIVc), ℓ = 440	3	0,27	

В КР... арматура класса A-III по ГОСТ 5781-82*
В КР...-1 арматура класса AтIVc по ГОСТ 10884-81*
Арматура класса Bp-I по ГОСТ 6727-80*

Разраб.	Гаврилова		1.462.1-3/892-34
Рассчит.	Костелицева		
Пров.	Кателина		
Н. контр.	Мишелев		Каркас КР79, КР80, КР79-1, КР80-1

Стадия	Лист	Листов
Р		1

Проектный институт №1

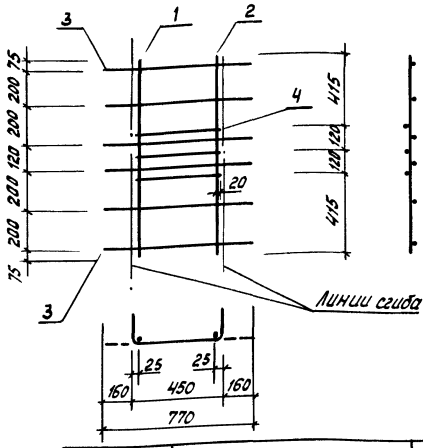

Марка каркаса	Поз.	Наименование	Кол.	Масса ед., кг	Масса каркаса, кг
КР81, КР81-1	1	Ф20 А-III (Ат-IVс), ℓ = 1070	1	2,64	5,4
	2	12 А-III (Ат-IVс), ℓ = 1070	1	0,95	
	3	5 Вр-I, ℓ = 770	6	0,11	
	4	12 А-III (Ат-IVс), ℓ = 440	3	0,39	
КР82, КР82-1	1	Ф18 А-III (Ат-IVс), ℓ = 1070	1	2,14	4,6
	2	10 А-III (Ат-IVс), ℓ = 1070	1	0,66	
	3	5 Вр-I, ℓ = 770	6	0,11	
	4	12 А-III (Ат-IVс), ℓ = 440	3	0,39	

В КР... арматура класса А-III по ГОСТ 5781-82*
В КР...-1 арматура класса Ат-IVС по ГОСТ 10884-81*
Арматура класса Вр-I по ГОСТ 6727-80*

Разраб.	Гаврилова	
Рассчит.	Коргелицева	
Пров.	Кателина	
Н. контр.	Мишель	

1.462.1-3/89.2-35

Каркас КР 81, КР82, КР81-1, КР82-1

Стадия	Лист	Листов
Р		1

Проектный институт №1

Инв. № подл. | Подпись и дата | Взам. инв. №

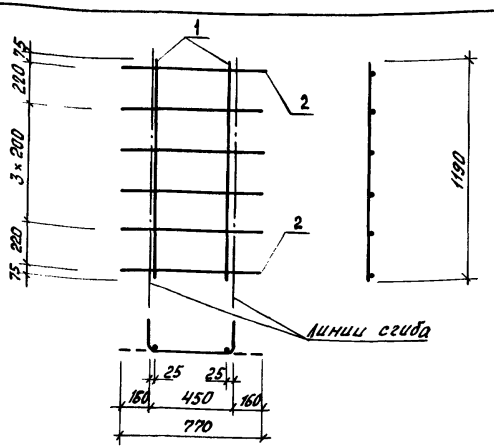

Марка каркаса	Поз.	Наименование	Кол.	Масса ед., кг	Масса каркаса, кг
КР83	1	Ф 8 А-III, ℓ = 1190	2	0,47	1,6
	2	5 Вр-I, ℓ = 770	6	0,11	
КР84 КР84-1	1	Ф 10 А-III (Ат-IVс) ℓ = 1190	2	0,73	2,1
	2	5 Вр-I, ℓ = 770	6	0,11	
КР85 КР85-1	1	Ф 12 А-III (Ат-IVс), ℓ = 1190	2	1,06	2,8
	2	5 Вр-I, ℓ = 770	6	0,11	
КР86 КР86-1	1	Ф 14 А-III (Ат-IVс), ℓ = 1190	2	1,44	3,5
	2	5 Вр-I, ℓ = 770	6	0,11	

В КР... арматура класса А-III по ГОСТ 5781-82*
В КР...-1 арматура класса Ат-IVс по ГОСТ 10884-81*
Арматура класса Вр-I по ГОСТ 6727-80*

Разраб.	Гаврилова	
Рассчит.	Костельцева	
Пров.	Кателина	
Н. контр.	Мишелев	

1.462.1-3/89.2-36

Каркас КР83... КР86, КР84-1... КР86-1

Стадия	Лист	Листов
Р		1

Проектный институт №1

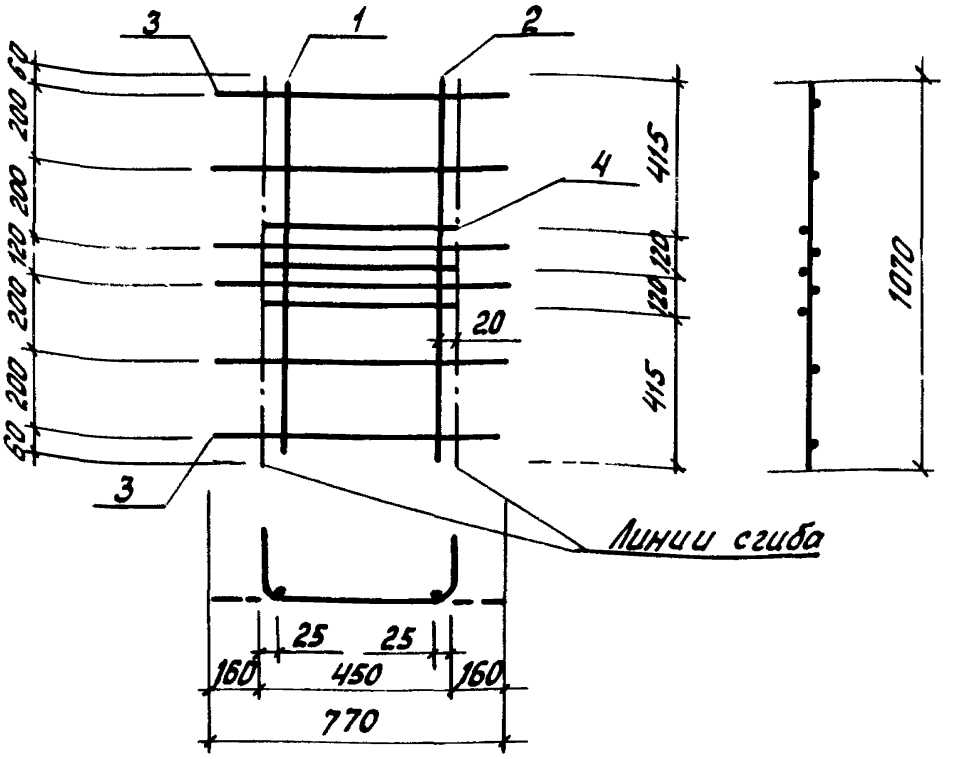

Марка каркаса	Поз.	Наименование	Кол.	Масса ед., кг	Масса каркаса, кг
КР87 КР87-1	1	ф14 А-III (Ат-IVс), ℓ = 1070	1	1,29	3,4
	2	10 А-III (Ат-IVс), = 1070	1	0,66	
	3	5 Вр-I, ℓ = 770	6	0,11	
	4	10 А-III (Ат-IVс), ℓ = 440	3	0,27	
КР88, КР88-1	1	ф16 А-III (Ат-IVс), ℓ = 1070	1	1,69	3,8
	2	10 А-III (Ат-IVс), ℓ = 1070	1	0,66	
	3	5 Вр-I, ℓ = 770	6	0,11	
	4	10 А-III (Ат-IVс), ℓ = 440	3	0,27	

В КР... арматура класса А-III по ГОСТ 5781-82*
В КР...-1 арматура класса Ат-IVс по ГОСТ 10884-81*
Арматура класса Вр-I по ГОСТ 6727-80*

Инв.№ подл. | Подпись и дата | Взам. инв.№

Разраб.	Гаврилова		1.462.1-3/89.2-37
Рассчит.	Костельцева		
Пров.	Кателина		
Н.контр.	Мишелев		

Каркас КР87, КР88, КР87-1, КР88-1

Стадия	Лист	Листов
Р		1

Проектный институт №1

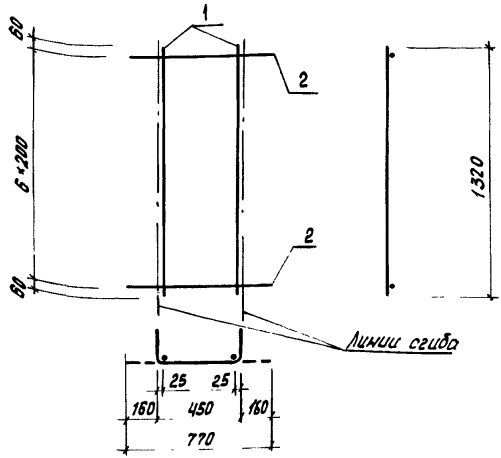

Марка каркаса	Поз.	Наименование	Кол.	Масса ед., кг	Масса каркаса, кг
КР89	1	⌀ 8 А-III, ℓ = 1320	2	0,52	1,8
	2	5 Вр-I, ℓ = 770	7	0,11	
КР90 КР90-1	1	⌀ 10 А-III (Ат-IVс), ℓ = 1320	2	0,81	2,4
	2	5 Вр-I, ℓ = 770	7	0,11	
КР91 КР91-1	1	⌀ 12 А-III (Ат-IVс), ℓ = 1320	2	1,17	3,1
	2	5 Вр-I, ℓ = 770	7	0,11	

В КР... арматура класса А-III по ГОСТ 5781-82*
В КР...-1 арматура класса Ат-IVс по ГОСТ 10884-81*
Арматура класса Вр-I по ГОСТ 6727-80*

Разраб.	Гаврилова		1.462.1-3/89.2-38
Рассчит.	Котелина		
Пров.	Костельцева		
Н. контр.	Мишель		

Каркас КР89...КР91, КР90-1, КР91-1

Стадия	Лист	Листов
Р		1

Проектный институт №1

Инв. № подл. | Подп. и дата | Взам. инв. №

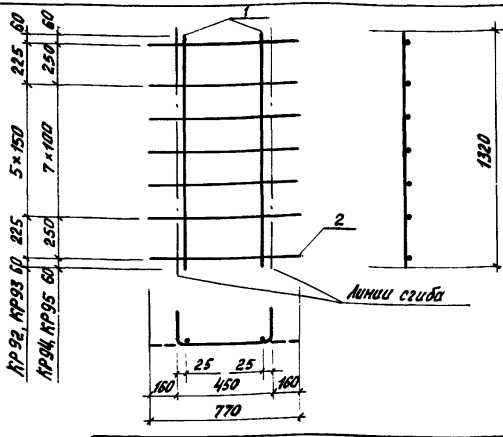

Марка каркаса	Поз.	Наименование	Кол.	Масса ед. кг	Масса каркаса кг
КР 92, КР 92-1	1	⌀12 AIII (Ат IVс), ℓ=1320	2	1,17	3,2
	2	5 Вр I, ℓ=770	8	0,11	
КР 93 КР 93-1	1	⌀10 AIII (Ат IIIс), ℓ=1320	2	0,81	2,5
	2	5 Вр I, ℓ=770	8	0,11	
КР 94 КР 94-1	1	⌀12 AIII (Ат IIIс), ℓ=1320	2	1,17	3,4
	2	5 Вр I, ℓ=770	10	0,11	
КР 95 КР 95-1	1	⌀14 AIII (Ат IVс), ℓ=1320	2	1,59	4,3
	2	5 Вр I, ℓ=770	10	0,11	

В КР... арматура класса А-III по ГОСТ 5781-82*
В КР...-1 арматура класса Ат IVс по ГОСТ 10884-81*
Арматура класса Вр-I по ГОСТ 6727-80*

Разраб.	Гаврилов		1.462.1-3/89.2-39
Рассчит.	Костельцев		
Пров.	Кателина		
Н. контр.	Мишель		Каркас КР 92... КР 95, КР 92-1... КР 95-1

Стадия	Лист	Листов
Р		1

Проектный институт №1

Инв. № подл. | Подпись и дата | Взам. инв. №

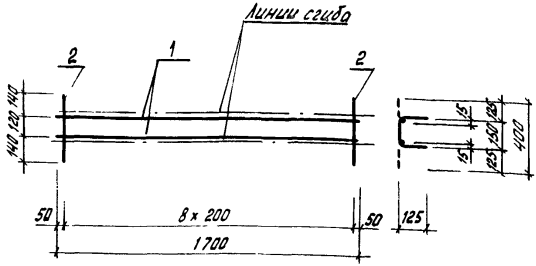

Марка каркаса	Поз.	Наименование	Кол.	Масса ед., кг	Масса каркаса, кг
КР 96	1	Ф 8 А-III, ℓ = 1700	2	0,67	1,9
	2	5 Вр-I, ℓ = 400	9	0,06	
КР 97 КР 97-1	1	Ф 10 А-III (Ат-IVс) ℓ = 1700	2	1,05	2,6
	2	5 Вр-I, ℓ = 400	9	0,06	
КР 98, КР 98-1	1	Ф 12 А-III (Ат-IVс), ℓ = 1700	2	1,51	3,6
	2	5 Вр-I, ℓ = 400	9	0,06	
КР 99, КР 99-1	1	Ф 14 А-III (Ат-IVс), ℓ = 1700	2	2,05	4,6
	2	5 Вр-I, ℓ = 400	9	0,06	

В КР... арматура класса А-III по ГОСТ 5781-82*
В КР... -1 арматура класса Ат-IVс по ГОСТ 10884-81*
Арматура класса Вр-I по ГОСТ 6727-80*

Разраб.	Гаврилова		1.462.1-3/89.2-40
Рассчит.	Кателина		
Пров.	Костенцева		
Н. контр.	Мишель		Каркас КР 96... КР 99, КР 97-1... КР 99-1

Стадия	Лист	Листов
Р		1

Проектный институт №1

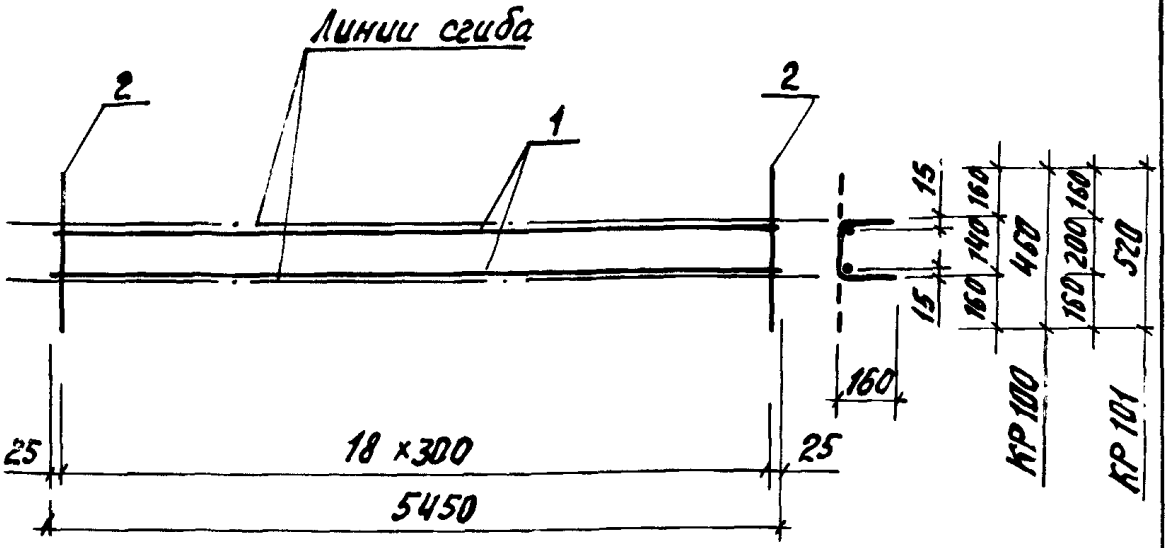

Марка каркаса	Поз.	Наименование	Кол.	Масса ед., кг	Масса каркаса, кг
КР 100	1	ф5Вр-I, ℓ=5450	2	0,76	2,7
	2	5Вр-I, ℓ=460	19	0,06	
КР 101	1	ф 5Вр-I, ℓ=5450	2	0,76	2,9
	2	5Вр-I, ℓ=520	19	0,07	

Арматура класса Вр-I по ГОСТ 6727-80*

Инв.№подл. | Подпись и дата | Взам. инв.№

Разраб.	Гаврилова		1.462.1 – 3/89.2 – 41	
Рассчит.	Кателина			
Пров.	Костельцева			
Н. контр.	Мишель		Каркас КР 100, КР101	Стадия: Р; Лист: ; Листов: 1
				Проектный институт №1

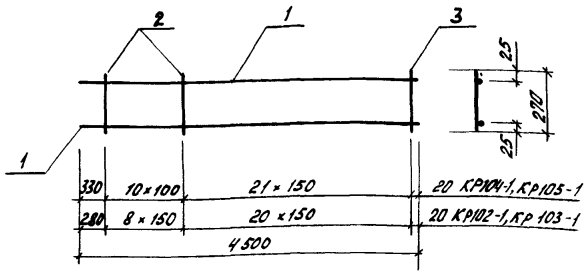

Марка каркаса	Поз.	Наименование	Кол.	Масса ед., кг	Масса каркаса, кг
КР 102-1	1	Ф 10 Ат IVс, ℓ= 4500	2	2,78	7,9
	2	10Ат IVс, ℓ= 270	9	0,17	
	3	5Вр I , ℓ= 270	20	0,04	
КР 103-1	1	Ф 12Ат IVс, ℓ= 4500	2	4,0	10,3
	2	10 Ат IVс, ℓ= 270	9	0,17	
	3	5Вр I, ℓ= 270	20	0,04	
КР 104-1	1	Ф 10 Ат IVс, ℓ= 4500	2	2,78	6,8
	2	5Вр I, ℓ= 270	11	0,04	
	3	5Вр I, ℓ= 270	21	0,04	
КР 105-1	1	Ф 12 Ат IVс, ℓ= 4500	2	4,0	9,3
	2	5Вр I, ℓ= 270	11	0,04	
	3	5Вр I, ℓ= 270	21	0,04	

Арматура класса Ат-IVс по ГОСТ 10884-81*
Арматура класса Вр-I по ГОСТ 6727-80*

Разраб.	Габрилова	
Засс чит.	Костельцина	
Пров.	Кателина	
Н. контр.	Мишель	

1.462.1-3/89.2-42

Каркас КР102-1...КР105-1

Стадия	Лист	Листов
Р		1

Проектный институт №1

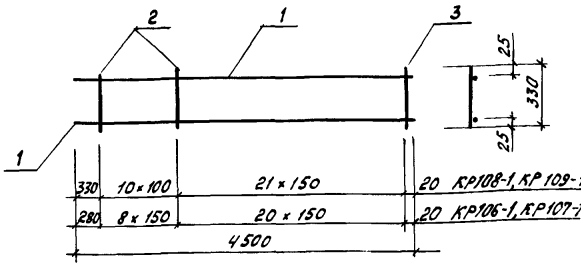

Марка каркаса	Поз.	Наименование	Кол.	Масса ед., кг	Масса каркаса кг
КР106-1	1	Ф 10 Ат IVс, ℓ = 4500	2	2,78	8,4
	2	10 Ат IVс, ℓ = 330	9	0,20	
	3	5 Вр I, ℓ = 330	20	0,05	
КР 107-1	1	Ф 12 Ат IVс, ℓ = 4500	2	4,00	10,8
	2	10 Ат IVс, ℓ = 330	9	0,20	
	3	5 Вр I, ℓ = 330	20	0,05	
КР 108-1	1	Ф 10 Ат IVс, ℓ = 4500	2	2,78	7,2
	2	5 Вр I, ℓ = 330	11	0,05	
	3	5 Вр I, ℓ = 330	21	0,05	
КР 109-1	1	Ф 12 Ат IVс, ℓ = 4500	2	4,00	9,6
	2	5 Вр I, ℓ = 330	11	0,05	
	3	5 Вр I, ℓ = 330	21	0,05	

Арматура класса Ат-IVс по ГОСТ 10884-81*
Арматура класса Вр I по ГОСТ 6727-80*

Разраб.	Гаврилова		1.462.1 – 3/89.2 – 43
Рассчит.	Костенцева		
Пров.	Котелина		
Н. контр.	Мишель		Каркас КР106-1...КР109-1

Стадия	Лист	Листов
Р		1

Проектный институт №1

Инв. № подл. | Подпись и дата | Взам. инв. №

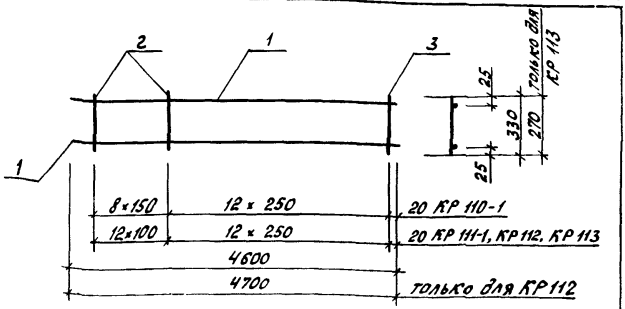

Марка каркаса	Поз.	Наименование	Кол.	Масса ед., кг	Масса каркаса, кг
КР 110-1	1	Ø 16 Ат IVс, ℓ = 4600	2	7,26	16,9
	2	Ø 10 Ат IVс, ℓ = 330	9	0,20	
	3	Ø 5 Вр I, ℓ = 330	12	0,05	
КР 111-1	1	Ø 16 Ат IVс, ℓ = 4600	2	7,26	15,8
	2	Ø 5 Вр I, ℓ = 330	13	0,05	
	3	Ø 5 Вр I, ℓ = 330	12	0,05	
КР 112	1	Ø 18 А III, ℓ = 4700	2	9,39	22,0
	2	Ø 8 А III, ℓ = 330	13	0,13	
	3	Ø 8 А III, ℓ = 330	12	0,13	
КР 113	1	Ø 16 А III, ℓ = 4600	2	7,26	16,0
	2	Ø 6 А III, ℓ = 270	13	0,06	
	3	Ø 6 А III, ℓ = 270	12	0,06	

В КР... арматура класса А-III по ГОСТ 5781-82*
В КР...-1 арматура класса А-IVс по ГОСТ 10884-81*
Арматура класса Вр-I по ГОСТ 6727-80*

Разраб.	Гаврилова		1.462.1-3/89.2-44
Рассчит.	Костельцева		
Пров.	Хателина		
Н. контр.	Мишель		Каркас КР110-1, КР111-1, КР112, КР113

Стадия	Лист	Листов
Р		1

Проектный институт №1

С1

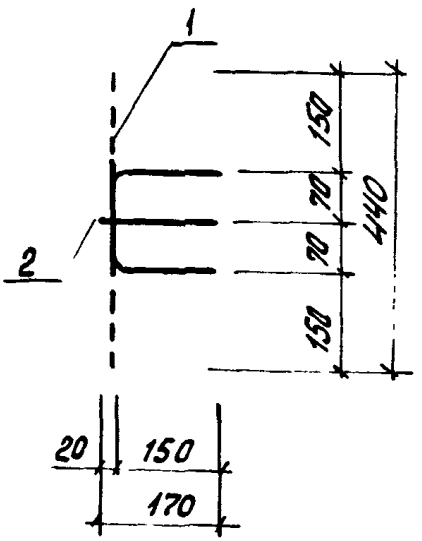

С2

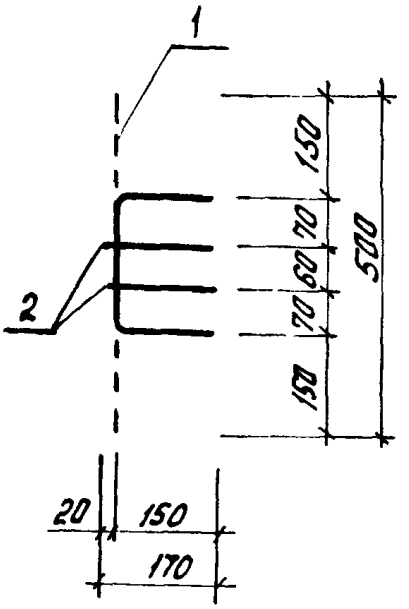

Марка сетки	Поз.	Наименование	Кол.	Масса ед., кг	Масса сетки, кг
С1	1	Ф 8 А I, ℓ = 440	1	0,17	0,2
	2	8 А I, ℓ = 170	1	0,07	
С2	1	Ф 8 А I, ℓ = 500	1	0,2	0,3
	2	8 А I, ℓ = 170	2	0,07	

Арматура класса А-I по ГОСТ 5781-82*

Разраб.	Гаврилова		1.462.1-3/89.2-45
Рассчит.	Кателина		
Пров.	Костельцева		
Н. контр.	Мишель		Сетка С1, С2

Стадия	Лист	Листов
Р		1

Проектный институт №1

Инв. № подл. | Подпись и дата | Взам. инв. №

Рис. 1



Рис. 2



Рис. 3



Рис. 4



Рис. 5

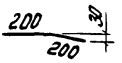

Рис. 6

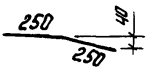

Рис. 7

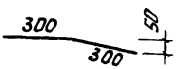

Рис. 8

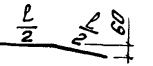

Рис. 9

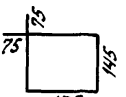

Рис 10



Марка	Рис.	Ø мм и класс стали	l, мм	Масса, кг	Примеч.
СТ 1	1	6 А I	1400	0,31	ГОСТ 5781-82*
СТ 2	2	10 А III	1320	0,81	
СТ 3		12 А III		1,17	
СТ 4		14 А III		1,59	
СТ 5	3	6 А I	1370	0,3	
СТ 6		10 А III		0,85	
СТ 7		12 А III		1,22	
СТ 8		14 А III		1,66	
СТ 9	4	8 А I	750	0,3	
СТ 10	5	8 А III	400	0,16	
СТ 11	6	10 А III	500	0,31	
СТ 12	7	12 А III	600	0,53	
СТ 13	10	10 А III	1500	0,93	
СТ 14		12 А III		1,33	
СТ 15		14 А III	1560	1,88	
СТ 16		16 А III	1640	2,59	
СТ 17		18 А III	1740	3,48	
СТ 18		20 А III	1800	4,44	

Разраб.	Гаврилова	
Рассчит.	Хателина	
Пров.	Костельцева	
Н. контр.	Мишель	

1.462.1 - 3/89.2 - 46

Стержни арматурные СТ1... СТ30, СТ2-1... СТ30-1

Стадия	Лист	Листов
Р	1	2

Проектный институт №1

Марка	Рис.	Ø мм и класс стали	ℓ, мм	Масса, кг	Примеч
СТ 19	10	22 А III	1880	5,61	ГОСТ 5781-82*
СТ 20		10 А III	1000	0,62	
СТ 21		12 А III		0,89	
СТ 22		14 А III		1,21	
СТ 23		16 А III		1,58	
СТ 24		18 А III		1,99	
СТ 25		20 А III		2,47	
СТ 26		22 А III		2,98	
СТ 27		25 А III		3,84	
СТ 28	9	6 А I	790	0,18	
СТ 29	8	14 А III	700	0,85	
СТ 30		16 А III	800	1,26	
СТ 2-1	2	10 Ат IVС	1320	0,81	ГОСТ 10884-81*
СТ 3-1		12 Ат IVС		1,17	
СТ 6-1	3	10 Ат IVС	1370	0,85	
СТ 7-1		12 Ат IVС		1,22	
СТ 11-1	6	10 Ат IVС	500	0,31	
СТ 12-1	7	12 Ат IVС	600	0,53	
СТ 13-1	10	10 Ат IVС	1500	0,93	
СТ 14-1		12 Ат IVС		1,33	
СТ 15-1		14 Ат IVС	1560	1,88	
СТ 16-1		16 Ат IVС	1640	2,59	
СТ 17-1		18 Ат IVС	1740	3,48	
СТ 18-1		20 Ат IVС	1800	4,44	
СТ 19-1		22 Ат IVС	1880	5,61	
СТ 20-1		10 Ат IVС	1000	0,62	
СТ 21-1		12 Ат IVС		0,89	
СТ 22-1		14 Ат IVС		1,21	
СТ 23-1		16 Ат IVС		1,58	
СТ 24-1		18 Ат IVС		1,99	
СТ 25-1		20 Ат IVС		2,47	
СТ 26-1		22 Ат IVС		2,98	
СТ 29-1	8	14 Ат IVС	700	0,85	
СТ 30-1		16 Ат IVС	800	1,26	

Инв. № подл. | Подпись и дата | Взам. инв. №

Марка	ø, мм	Длина, мм	Масса, кг	Класс стали
				К-7 ГОСТ 13840-68*
СТН 1	15		13,3	
СТН 2	12		10,6	А-V ГОСТ 5781-82* Ат-VСК, Ат-V ГОСТ 10884-81*
СТН 3	14		14,5	
СТН 4	16		18,9	
СТН 5	18		23,9	
СТН 6	20		29,5	
СТН 7	14	11960	14,5	А-IV ГОСТ 5781-82* Ат-IVС, Ат-IVК ГОСТ 10884-81*
СТН 8	16		18,9	
СТН 9	18		23,9	
СТН 10	20		29,5	
СТН 11	22		35,7	
СТН 12	14		14,5	А-IIIВ ГОСТ 5781-82*
СТН 13	16		18,9	
СТН 14	18		23,9	
СТН 15	20		29,5	
СТН 16	22		35,7	
СТН 17	25		46,1	

Стержневая арматура стали класса А-IIIВ изготавливается из стали класса А-III (ГОСТ 5781-82*) путем упрочнения вытяжкой согласно „Руководства по технологии изготовления предварительно напряженных железобетонных конструкций" М. Стройиздат, 1975

Разраб.	Гаврилова		1.462.1 – 3/89.2-47		
Рассчит.	Коптельцева				
Пров.	Кателина				
				Стадия	Лист	Листов
			Стержень напрягаемый СТН1 – СТН 17	Р		1
				Проектный институт №1		
Н. контр.	Пишель					

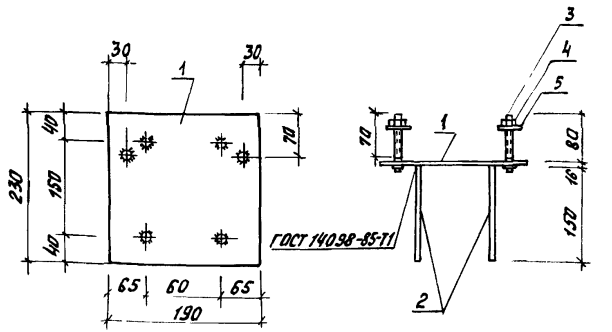

Стержни с нарезкой пропускаются через отверстия в пластине и привариваются с внутренней стороны закладной детали дуговой сваркой кольцевыми швами.

Марка	Поз.	Наименование	Кол.	Масса ед., кг	Масса, кг
М4-7-2а	1	– 190 × 16, ℓ = 230	1	5,48	6,6
	2	⌀ 10А III, ℓ = 150	4	0,09	
	3	20А I, ℓ = 110	2	0,27	
	4	Гайка М20 ГОСТ 5916-70*	2	0,07	
	5	Шайба М20 ГОСТ 11371-78*	2	0,03	

Пластина ГОСТ 103-76*
Арматура класса А-III ГОСТ 5781-82*
Арматура класса А-I ГОСТ 5781-82*

Разраб.	Гаврилова		1.462.1 – 3/89.2-48
Рассчит.	Костельшева		
Н.контр.	Мишель		Изделие закладное М4-7-2а
			Стадия: Р; Лист: ; Листов: 1
			Проектный институт №1

Инв.№ подл. | Подпись и дата | Взам. инв.№

gost.e-ecolog.ru