ТИПОВЫЕ КОНСТРУКЦИИ, ИЗДЕЛИЯ И УЗЛЫ ЗДАНИЙ И СООРУЖЕНИЙ

Серия 1.465.1-7/84

ПЛИТЫ ПОКРЫТИЙ ЖЕЛЕЗОБЕТОННЫЕ ПРЕДВАРИТЕЛЬНО НАПРЯЖЕННЫЕ РЕБРИСТЫЕ РАЗМЕРОМ 1.5 × 6 М ДЛЯ ОДНОЭТАЖНЫХ ЗДАНИЙ

Выпуск 0

УКАЗАНИЯ ПО ПРИМЕНЕНИЮ

gost.e-ecolog.ru

ЦЕНТРАЛЬНЫЙ ИНСТИТУТ ТИПОВОГО ПРОЕКТИРОВАНИЯ
ГОССТРОЯ СССР

Москва А-445 Смольная ул 22

Сдано в печать III 1986 года

Заказ № 4516 Тираж 4240 экз

ТИПОВЫЕ КОНСТРУКЦИИ, ИЗДЕЛИЯ И УЗЛЫ ЗДАНИЙ И СООРУЖЕНИЙ

Серия 1.465.1-7/84

ПЛИТЫ ПОКРЫТИЙ ЖЕЛЕЗОБЕТОННЫЕ ПРЕДВАРИТЕЛЬНО НАПРЯЖЕННЫЕ РЕБРИСТЫЕ РАЗМЕРОМ 1,5 × 6 М ДЛЯ ОДНОЭТАЖНЫХ ЗДАНИЙ

Выпуск 0

УКАЗАНИЯ ПО ПРИМЕНЕНИЮ

РАЗРАБОТАНЫ:

ЦНИИПРОМЗДАНИЙ ГОССТРОЯ СССР
Гл. инж. института — В.В. Гранев
Начальник ОКОЗ — А.Я. Розенблюм
Гл. инж. проекта — В.А. Бажанова

НИИЖБ ГОССТРОЯ СССР
Зам. директора ин-та — Ю.П. Гуща
Рук. лаборатории №3 — Г.И. Бердичевский
Ст. научн. сотрудник — А.Л. Светов

НИИСК ГОССТРОЯ СССР
Зам. директора ин-та — П.Н. Кривошеев
Рук. лаборатории — М.А. Янкелевич

УТВЕРЖДЕНЫ И ВВЕДЕНЫ В ДЕЙСТВИЕ с 1 апреля 1986 г
Постановлением Госстроя СССР №1 от 06.01.86 г.

Обозначение	Наименование	Стр.
1.465.1-7/84.0-ТО	Техническое описание	2
1.465.1-7/84.0-Н	Номенклатура плит	9
1.465.1-7/84.0-СМ1	Антикоррозионная защита плит	23
1.465.1-7/84.0-СМ2	Решение покрытия с легкосбрасываемой кровлей. Дополнительные закладные и соединительные изделия в плитах	24
1.465.1-7/84.0-18С	Плита типа 2ПП. Выборка стали	26
1.465.1-7/84.0-28С	Плита типа 2ПВ. Выборка стали	28
1.465.1-7/84.0-38С	Плита типа 2ПФ с одним проемом в полке. Выборка стали	33
1.465.1-7/84.0-48С	Плита типа 2ПФ с двумя проемами в полке. Выборка стали.	34
1.465.1-7/84.0-58С	Плита типа 2ПЛ. Выборка стали	35

Инв. № подл. | Подпись и дата | Взам. инв. №

Нач. отд.	Розенблюм		
Н. контр.	Петрова		
Гл. инж. пр.	Важнова		
Гл. инж.	Петрова		
Инженер	Николаева		

1.465.1-7/84.0

Содержание

Стадия	Лист	Листов
Р		1

ЦНИИПромзданий

Формат А4

1. Общие сведения.

1.1. Серия 1.465.1-7/84 содержит проектную документацию на типовые железобетонные предварительно напряженные плиты покрытий размером 1,5х6 м, предназначенные для одноэтажных зданий.

Плиты представляют собой усовершенствованный вариант плит серии 1.465-7 и разработаны с учетом положений СНиП II-21-75, в т.ч. повышенных расчетных сопротивлений арматуры и степени ответственности зданий по их назначению.

В состав серии входят указания по применению плит, рабочие чертежи плит без проемов и с проемами в полке для пропуска вентшахт, устройства легкосбрасываемой кровли и установки зенитных фонарей.

1.2. В настоящем выпуске приведены техническое описание и справочные материалы, содержащие указания по применению плит в покрытиях одноэтажных зданий различного назначения (в т.ч. в зданиях с расчетной сейсмичностью 7, 8, 9 баллов), номенклатуру и технические данные плит, расчетные положения и расход материалов на плиты.

Рабочие чертежи плит, а также рабочие чертежи арматурных и закладных изделий приведены в последующих выпусках.

Нач. отд.	Розенблюм		
Н. контр.	Петрова		
Гл. инж. пр.	Важнова		
Гл. инж.	Петрова		
Инженер	Николаева		

1.465.1-7/84.0-ТО

Техническое описание

Стадия	Лист	Листов
Р	1	12

ЦНИИПромзданий

Формат А4

2. Типы, конструкция, обозначение

2.1. Плиты подразделяются на четыре типа:

2ПГ - без проемов в полке;

2ПВ - с проемом в полке для пропуска вентиляционной шахты или воздуховода крышного вентилятора;

2ПЛ - с проемами в полке для устройства лёгкосбрасываемой кровли;

2ПФ - с проемами в полке для установки зенитных фонарей.

Форма и размеры указанных типов плит приведены на габаритных чертежах.

2.2. Плиты типов 2ПГ, 2ПВ и 2ПФ запроектированы из тяжелого бетона марок М200-М450 и легкого бетона на пористых заполнителях (керамзитобетона, перлитобетона и шлакопемзобетона) марок М200-М400. Плиты типа 2ПЛ запроектированы только из тяжелого бетона.

2.3. Напрягаемая арматура плит, предназначенных для применения в неагрессивной среде, предусмотрена: термомеханически и термически упрочненная классов Ат-$\overline{VI}$, Ат-$\overline{V}$ по ГОСТ10884-81 и горячекатаная класса А-$\overline{IV}$ по ГОСТ5781-82.

Допускается производить замену арматуры классов Ат-$\overline{V}$ и А-$\overline{IV}$ соответственно арматурой классов А-$\overline{V}$ и Ат-$\overline{IV}$С без изменения диаметра стержней. Применение арматуры класса А-$\overline{III}$в по ТУ66.05-06-80, упрочненной вытяжкой с контролем величины напряжения и предельного удлинения, допускается в случаях, когда на заводах сборного железобетона нет арматуры более эффективных классов.

Формат А4

Напрягаемая арматура плит, предназначенных для применения в зданиях со слабоагрессивной и среднеагрессивной газовой среды, предусмотрена: горячекатаная класса А-$\overline{IV}$ по ГОСТ5781-82, термомеханически и термически упрочненная класса Ат-$\overline{V}$СК по ГОСТ10884-81 и класса А$\overline{III}$в по ТУ66.05-06-80, упрочненная вытяжкой с контролем напряжения и предельного удлинения.

Допускается производить замену арматуры класса А-$\overline{IV}$ арматурой класса Ат-$\overline{IV}$К без изменения диаметра стержней.

2.4. Предел огнестойкости плит равен 0,5 часа.

2.5. Плиты обозначены марками, состоящими из буквенно-цифровых групп, разделяемых дефисом. Марка в общем случае записывается следующим образом:

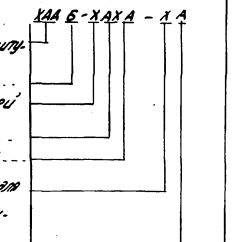

Например: марка 2ПГ8-300Т-Л обозначает плиту шириной 1,5 м, без проемов в полке, длиной 8 м, третьей несущей способности, с напрягаемой арматурой класса А-$\overline{V}$, из тяжелого бетона, предназначенную для

Формат А4

Инв. № подл. | Подпись и дата | Взам. инв. №

применения в условиях воздействия среднегрессивной газовой среды (повышенная плотность бетона);

марки 2ПВБ-4Ат-V-Л-4 обозначает плиту шириной 1,5 м, с проемом в полке для пропуска вентшахты, длиной 6 м, четвертой несущей способности, с напрягаемой арматурой класса Ат-V, из легкого бетона на пористых заполнителях, с проемом диаметром 400 мм, для неагрессивной среды;

марки 2ПФБ-2А-III в Т-2Н обозначает плиту шириной 1,5 м, с проемами в полке для установки зенитных фонарей, длиной 6 м, второй несущей способности, с напрягаемой арматурой класса А-III в, из тяжелого бетона, с двумя проемами размером 1,2 х 1,7 м, предназначенную для применения в условиях воздействия слабоагрессивной газовой среды (нормальная плотность бетона).

3. Область применения

3.1. Плиты предназначены для применения в покрытии одноэтажных зданий:

- отапливаемых и неотапливаемых;
- с неагрессивной средой и в условиях воздействия слабо- и среднеагрессивной газовой среды;
- с дефлекторами, зонтами, крышными вентиляторами, светоаэрационными и зенитными фонарями;
- с легкосбрасываемой кровлей;
- при систематическом воздействии температур не выше +50°С;
- возводимых в обычных условиях, а также в районах с сейсмичностью 7, 8, 9 баллов;
- в районах с расчетной зимней температурой наружного воздуха не ниже минус 40°С;
- с мостовыми кранами грузоподъемностью до 50 т, с подвесными кранами грузоподъемностью до 5 т и без них;
- в I - V районах по весу снегового покрова.

3.2. При проектировании зданий следует учитывать „Рекомендации по применению сборных железобетонных типовых плит в покрытиях зданий промышленных предприятий" (серия 1.400-11).

При выборе марок плит по несущей способности согласно „Правилам учета степени ответственности зданий и сооружений при проектировании конструкций", утвержденным Госстроем СССР (Постановление от 19.03.81 N41), величину нагрузки на покрытие по проекту здания умножают на коэффициент надежности по назначению (0,9; 0,95; 1,0) в зависимости от класса ответственности здания.

3.3. Вид бетона (тяжелый или легкий на пористых заполнителях) и класс напрягаемой арматуры выбираются с учетом эксплуатационных условий здания, местных природно-климатических условий в период монтажа плит и возможностей производственной базы.

Плиты из бетона на пористых заполнителях используют в неагрессивной газовой среде. Однако при обеспечении плотности бетона согласно требованиям табл. 5 СНиП II-28-73,* они могут быть использованы в условиях воздействия слабо- и среднеагрессивной газовой среды.

3.4. Для крепления плит к стропильным конструкциям в торцах и температурных швах и для привязки соединительных накладок в сейсмических районах при разработке проекта здания в плитах предусматривают дополнительные закладные изделия; примеры разбивки и ключи для подбора марок закладных изделий приведены в настоящем выпуске (см. документ 1.465.1-7/84.0-СМ2).

Сопряжение плит с конструктивными элементами здания следует осуществлять в соответствии с „Монтажными деталями сборных железобетонных конструкций покрытий одноэтажных промышленных зданий" (серия 2.460-2).

3.5. Швы между плитами, за исключением особо оговоренных в серии 1.400-14, должны быть тщательно заполнены цементным раствором или бетоном марки не ниже М150 (на мелком заполнителе). Зазоры между торцами продольных ребер должны быть заделаны на всю высоту этих ребер. Указания о порядке заделки швов между плитами в местах привязки к несущим конструкциям должны учитывать принятый способ защиты металла от коррозии и быть приведены на чертежах монтажных схем в проекте здания.

Открытые закладные изделия плит защищают от коррозии с учетом конкретных эксплуатационных условий и требований главы СНиП II-28-73*.

3.6. На плиты с проемами допускается установка вентшахт с дефлекторами и зонтами, а также крышных вентиляторов по номенклатуре, приведенной в табл. 2 настоящего документа (вентиляторы №№ 8-8,10 должны быть виброизолированы).

Установка на плиты железобетонных стаканов серии 1.494-24 для пропуска через покрытие вентшахт осуществляется в соответствии с „Типовыми узлами покрытий промышленных зданий в местах пропуска вентиляционных шахт" (серия 2.460-14). Узлы пропуска вентшахт через покрытие приведены в серии 2.494-1.

3.7. Эквивалентная нагрузка на плиты от вентиляционных шахт с дефлекторами и зонтами приведена в табл. 1 на листе 12.

Эквивалентная нагрузка на плиты от вентиляторов (табл. 2) принята по серии 1.469-7 и определена из предположения, что с обеих сторон плиты с вентилятором расположены плиты без проемов в полке, причем, плиты с вентиляторами не примыкают непосредственно к продольным разбивочным осям здания.

Нагрузки определены суммированием эквивалентных нагрузок от массы вентиляционного устройства, воздействия ветра на него, массы железобетонного стакана и бетона в утолщенной части полки плиты, а при крышных вентиляторах также и от динамических воздействий.

При определении нагрузок учитывалось:

для вентшахт с дефлекторами и зонтами — масса дефлектора или зонта, трубы, звена трубы с утеплителем и клапаном; для крышных вентиляторов — масса вентилятора с клапаном и поддона с водой.

При определении изгибающих моментов в плите от воздействия ветра на вентиляционное устройство скоростной напор ветра принят на высоте 30 м над поверхностью земли для местности типа Б согласно главе СНиП II-6-74.

3.8. Выбор марок плит производится по суммарной полезной расчетной (при $\gamma_n > 1$ и $n = 1$) равномерно распределенной нагрузке, определяемой:

а) при отсутствии вентиляционного устройства

$$q = \gamma_n (q_{пок.} + q_{сн});$$

б) при наличии вентиляционного устройства

$$q = \gamma_n (q_{покр.} + q_{сн.} + q_{экв.}),$$

где: $q_{покр}$ - расчетная нагрузка от покрытия, без учета веса плиты;

$q_{сн}$ - расчетная снеговая нагрузка, в т.ч. с учетом снегового мешка;

$q_{экв}$ - расчетная эквивалентная нагрузка на плиту от вентиляционной шахты (табл.1) или крышного вентилятора (табл. 2);

γ_n - коэффициент надежности по назначению, характеризующий степень ответственности здания.

3.9. Проектирование покрытий с легкосбрасываемой кровлей следует производить в соответствии с серией 1.400-11 (пример решения покрытия приведен в документе 1.465.1-7/84.0-СМ2).

Плиты в этом случае укладывают в покрытии с интервалом 1,5м. По контуру каждого температурного блока здания следует устанавливать плиты без проемов в полке.

Примыкание плит с проемами к плитам без проемов в полке (типа 2ПП) должно осуществляться вплотную (без зазора) с тщательным заполнением бетоном или цементным раствором верхней части швов между продольными ребрами.

В зданиях с мостовыми кранами вдоль крайних колонн следует укладывать не менее двух рядов плит типа 2ПГ шириной 1,5м или одного ряда плит шириной 3м.

Вдоль средних рядов колонн во всех случаях следует предусматривать полосу из плит без проемов шириной не менее 6м.

Если предусмотренные плиты без проемов в полке, уложенные по контуру здания, не обеспечивают пространственную работу каркаса здания, следует или увеличить количество рядов плит без проемов или предусмотреть в покрытии в плоскости верхних поясов ферм горизонтальные стальные связи.

3.10. Плиты, предназначенные для применения в агрессивной среде, должны иметь соответствующую коррозионную стойкость, которая назначается в проекте здания в зависимости от вида среды и степени агрессивного воздействия.

Сварные швы и участки закладных изделий с нарушенным в процессе приварки заводским защитным покрытием должны быть защищены плотным слоем цементного раствора или специального покрытия согласно указаниям главы СНиП II-28-73*.

При среднеагрессивной степени воздействия газовой среды продольные и поперечные швы между плитами со стороны помещений должны быть заделаны стойким в конкретной среде герметиком (см. документ 1.465.1-7/84.0-СМ1), а увеличенные зазоры между продольными ребрами плит должны быть заделаны бетоном или раствором на всю высоту ребра.

Поверхности плит со стороны воздействия агрессивной среды, а также наружные боковые поверхности ребер, примыкающих к стенам и фонарям, должны быть покрыты антикоррозионными лакокрасочными материалами.

Выбор состава защитного покрытия производится согласно требованиям СНиП II-28-73*.

Инв. № подл. | Подпись и дата | Взам. инв. №

Мелкие дефекты на защищаемых бетонных поверхностях (околы глубиной и диаметром не более 3мм), возникшие при перевозке плит, должны быть заделаны шпаклевочным материалом на той же лаковой основе, что и лакокрасочное покрытие.

Поверхности закладных изделий, доступные для последующего возобновления окраски, могут быть защищены лакокрасочным покрытием (независимо от предшествующей металлизации). В труднодоступных узлах защиту закладных изделий следует производить путем их обетонирования.

3.11. В покрытиях зданий с расчетной сейсмичностью 7, 8, 9 баллов должны быть соблюдены следующие требования:

а) проекты зданий должны отвечать СНиП II-7-81 „Строительство в сейсмических районах" и серии 2.465-1С „Узлы сопряжений плит покрытий с несущими конструкциями одноэтажных промышленных зданий с расчетной сейсмичностью 7, 8 и 9 баллов";

б) плиты должны иметь на наружных гранях продольных ребер пазы для образования шпонок замоноличиванием продольных швов между плитами;

в) в покрытиях зданий с расчетной сейсмичностью 9 баллов все плиты (включая плиты по фонарям) должны быть соединены между собой с помощью стальных накладок; в покрытиях зданий с расчетной сейсмичностью 8 баллов, имеющих фонарные надстройки, стальными накладками соединяются между собой только плиты у торцов здания и у поперечных температурных швов. Стальные накладки привариваются к дополнительным закладным изделиям МВ-М9, установленным в торцевых поперечных ребрах плит. При установке закладных изделий МБ-М7 предусматривается соединительная накладка МС2, при МВ или М9 – соединительная накладка МС3.

Инв. № подл. | Подп. и дата | Взам. инв. №

Узлы приварки соединительных накладок приводят в проекте здания.

Ключи для подбора марок дополнительных закладных изделий приведены в документе 1.465.1-7/84.0 - СМ2.

3.12. Для неотапливаемых зданий при расчетной температуре наружного воздуха (средней температуре воздуха наиболее холодной пятидневки района строительства согласно главе СНиП 2.01.01-82) от минус 30°С до минус 40°С закладные изделия должны изготовляться из стали марки ВСт3пс5-1 по ТУЧ-1-3023-80; класс и марка напрягаемой арматуры назначаются в соответствии с требованиями СНиП II-21-75.

4. Условия расчета

4.1. Расчет плит произведен по программе ОРТ 1МИММ, разработанной институтом НИИСК (г. Киев).

Продольные и поперечные ребра плит рассчитаны как шарнирно опертые балки таврового сечения третьей категории трещиностойкости с пролетом равным 5,86м для продольных ребер и 1,35м для поперечных ребер. Полка плит рассчитана как плита, защемленная в продольных и поперечных ребрах. При расчете учтен пространственный характер работы плиты.

4.2. Расчет плит произведен в соответствии с положениями СНиП II-6-74, СНиП II-21-75, СНиП II-28-73* (с учетом дополнений и изменений по состоянию на 1 апреля 1984).

4.3. Расчетная равномерно распределенная нагрузка от веса плиты типа 2ПГ (с учетом заделки швов) принята равной:

для плит из тяжелого бетона ... 200 кгс/м²,
из керамзитобетона и шлакопемзобетона ... 180 кгс/м²,
из керамзитобетона . . . . . 160 кгс/м².

Таблица 1

Эквивалентная нагрузка на плиты от вентшахт с дефлекторами и зонтами

Вид вентиляционной установки	Диаметр проема в полке плиты, мм	Расчетная эквивалентная равномерно распределенная нагрузка на плиту, в кгс/м², при расчете по предельному состоянию первой группы											
		I ветровой район по скоростному напору ветра			II ветровой район по скоростному напору ветра			III ветровой район по скоростному напору ветра			IV ветровой район по скоростному напору ветра		
		Высота трубы вентиляционной установки, м											
		2	5	8	2	5	8	2	5	8	2	5	8
Вентшахты с дефлектором	400	45	60	80	45	65	90	50	70	105	50	75	120
	700	60	85	120	60	95	140	65	110	165	70	120	190
	1000	85	110	160	95	120	190	100	140	220	110	160	250
Вентшахты с зонтом	400	40	55	75	40	60	85	45	65	100	45	70	115
	700	50	75	110	50	80	125	55	90	145	60	100	165
	1000	75	100	150	80	110	170	85	120	200	90	140	230

Таблица 2

Эквивалентные нагрузки на плиты от крышных вентиляторов

Диаметр проема в полке плиты, мм	Типоразмер вентилятора	Расчетная эквивалентная равномерно распределенная нагрузка, в кгс/м², при расчете по предельному состоянию первой группы
700	КЦ3-90 N4; 5; 6,3	140
	КЦ3-90-Т N6,3	
	осевые N4; 5	130
	осевой N6,3	160
1000	КЦ4-84-В N8	150
	КЦ4-84-В N10	200
	осевой N8-В	150

Расчетную эквивалентную нагрузку на плиту при расчете по предельному состоянию второй группы допускается определять, умножая табличные значения на коэффициент 0,85.

Инв. № подл. | Подп. и дата | Взам. инв. №

Плита типа 2ПГ без проемов в полке

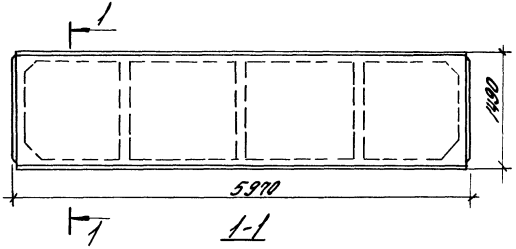

Плита типа 2ПВ с проемом в полке ф400, 700 и 1000 мм для пропуска вентшахт

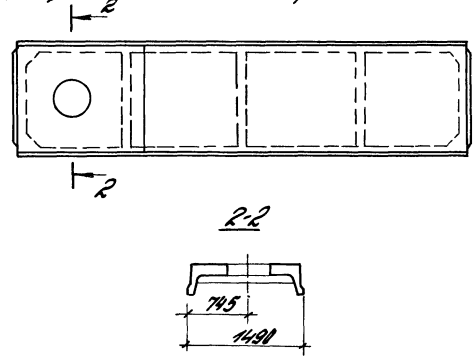

Плита типа 2ПЛ для легкосбрасываемой кровли

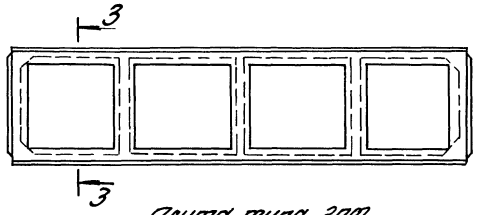

Плита типа 2ПФ с одним проемом для зенитных фонарей

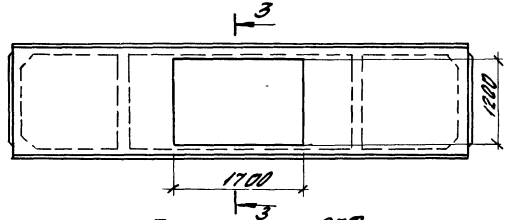

Плита типа 2ПФ с двумя проемами для зенитных фонарей

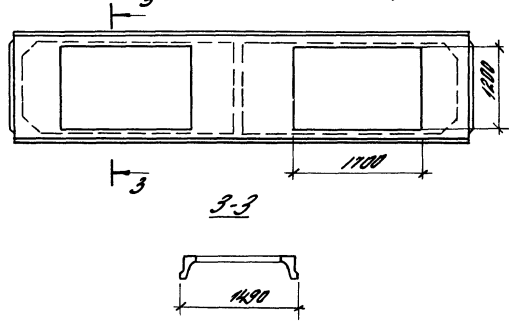

				1.485.1-7/84.0-Н	
Нач.отд.	Ровенблюм				
Н.контр.	Петрова		Номенклатура плит	Стадия	Лист	Листов
Гл.инж.пр.	Баженова			Р	1	14
Ст.инж.	Петрова					
Инженер	Николаева			ЦНИИПромзданий		

Инв.№ подл. | Подп. и дата | Взам.инв.№

Таблица 1

Плиты типа 2ПГ без проемов в полке

Марка плиты из бетона		Равномерно распределенная нагрузка без учета веса плиты, кгс/м²				Напрягаемая арматура (на плиту)	Марка бетона	Расход материалов		Масса плиты, т	
тяжелого	на пористых заполнителях	Тяжелый бетон		Бетон на пористых заполнителях				Бетон, м³	Сталь, кг	из тяжелого бетона	из бетона на пористых заполнителях
		коэффициент перегрузки									
		n>1	n=1	n>1	n=1						
Здания с неагрессивной газовой средой											
2ПГ6-1АтVТ	2ПГ6-1АтVТЛ	390	310	430 (400)	350 (320)	2Ф10АтVI	М300	0,615	32,3	1,5	1,2(1,4)
2ПГ6-2АтVТ	2ПГ6-2АтVТЛ	640	500	680 (650)	540 (510)	2Ф12АтVI	М350		36,7		
2ПГ6-3АтVТ	2ПГ6-3АтVТЛ	900	680	940 (910)	720 (690)	2Ф14АтVI	М400		53,3		
2ПГ6-4АтVI	—	1200	880	—	—	2Ф16АтVI	М450		57,7		
2ПГ6-1АтV	2ПГ6-1АтVЛ	310	250	350 (320)	290 (260)	2Ф10АтV	М200		32,3		
2ПГ6-2АтV	2ПГ6-2АтVЛ	530	420	570 (540)	460 (430)	2Ф12АтV	М250		36,7		
2ПГ6-3АтV	2ПГ6-3АтVЛ	780	570	810 (790)	610 (580)	2Ф14АтV	М300		42,7		
2ПГ6-4АтV	2ПГ6-4АтVЛ	900	680	940 (910)	720 (690)	2Ф16АтV			57,7		
2ПГ6-5АтV	—	1200	880	—	—	2Ф18АтV			62,1		
2ПГ6-1АIVТ	2ПГ6-1АIVЛ	200	160	240 (210)	200 (170)	2Ф10АIV	М200		32,3		
2ПГ6-2АIVТ	2ПГ6-2АIVЛ	370	290	410 (380)	330 (300)	2Ф12АIV			36,5		
2ПГ6-3АIVТ	2ПГ6-3АIVЛ	570	460	610 (580)	500 (470)	2Ф14АIV			42,7		
2ПГ6-4АIVТ	2ПГ6-4АIVЛ	780	570	820 (790)	610 (580)	2Ф16АIV	М250		47,1		
2ПГ6-5АIVТ	2ПГ6-5АIVЛ	900	680	940 (910)	720 (690)	2Ф18АIV	М300		62,7		
2ПГ6-6АIVТ	—	1200	880	—	—	2Ф20АIV	М350		68,3		
2ПГ6-1АIIIвТ	2ПГ6-1АIIIвЛ	260	210	300 (270)	250 (220)	2Ф12АIIIв	М200		35,5		
2ПГ6-2АIIIвТ	2ПГ6-2АIIIвЛ	430	330	470 (440)	370 (340)	2Ф14АIIIв			39,5		
2ПГ6-3АIIIвТ	2ПГ6-3АIIIвЛ	610	470	650 (620)	510 (480)	2Ф16АIIIв			47,1		
2ПГ6-4АIIIвТ	2ПГ6-4АIIIвЛ	800	600	840 (810)	640 (610)	2Ф18АIIIв	М250		56,9		
2ПГ6-5АIIIвТ	—	1050	790	—	—	2Ф20АIIIв	М300		68,3		
2ПГ6-6АIIIвТ	—	1200	880	—	—	2Ф22АIIIв	М350		74,5		

Величины полезной нагрузки и массы плит из легкого бетона на пористых заполнителях, указанные без скобок, относятся к плитам из керамзитобетона, в скобках – к плитам из шлакопемзобетона.

Инв. № подл. | Подпись и дата | Взам. инв. №

Продолжение табл. 1

Марка плиты из бетона: тяжелого	Марка плиты из бетона: на пористых заполнителях	Равномерно распределенная нагрузка без учета веса плиты, кгс/м² — Тяжелый бетон, коэффициент перегрузки: n>1	Тяжелый бетон, коэффициент перегрузки: n=1	Бетон на пористых заполнителях, коэффициент перегрузки: n>1	Бетон на пористых заполнителях, коэффициент перегрузки: n=1	Напрягаемая арматура (на плиту)	Марка бетона	Расход материалов: Бетон, м³	Расход материалов: Сталь, кг	Масса плиты: из тяжелого бетона	Масса плиты: из бетона на пористых заполнителях
Здания со слабо- и среднеагрессивной газовой средой											
2ПГБ-1АтV СКТ-Н 2ПГБ-1АтV СКТ-П	2ПГБ-1АтV СКЛ-Н 2ПГБ-1АтV СКЛ-П	240	190	280 (250)	230 (200)	2Ф10АтV СК	М200	0,615	32,3	1,5	1,2 (1,4)
2ПГБ-2АтV СКТ-Н 2ПГБ-2АтV СКТ-П	2ПГБ-2АтV СКЛ-Н 2ПГБ-2АтV СКЛ-П	430	330	470 (440)	370 (340)	2Ф12АтV СК	М250		35,5		
2ПГБ-3АтV СКТ-Н 2ПГБ-3АтV СКТ-П	2ПГБ-3АтV СКЛ-Н 2ПГБ-3АтV СКЛ-П	650	510	690 (660)	550 (520)	2Ф14АтV СК	М300		42,7		
2ПГБ-4АтV СКТ-Н 2ПГБ-4АтV СКТ-П	2ПГБ-4АтV СКЛ-Н 2ПГБ-4АтV СКЛ-П	830	620	870 (840)	660 (630)	2Ф16АтV СК			57,7		
2ПГБ-5АтV СКТ-Н 2ПГБ-5АтV СКТ-П	—	1150	840	—	—	2Ф18АтV СК	М350		62,7		
2ПГБ-1АIV Т-Н 2ПГБ-1АIV Т-П	2ПГБ-1АIV Л-Н 2ПГБ-1АIV Л-П	130	100	170 (140)	140 (110)	2Ф10АIV	М200		32,3		
2ПГБ-2АIV Т-Н 2ПГБ-2АIV Т-П	2ПГБ-2АIV Л-Н 2ПГБ-2АIV Л-П	270	220	310 (280)	260 (230)	2Ф12АIV			35,5		
2ПГБ-3АIV Т-Н 2ПГБ-3АIV Т-П	2ПГБ-3АIV Л-Н 2ПГБ-3АIV Л-П	430	330	470 (440)	370 (340)	2Ф14АIV			39,5		
2ПГБ-4АIV Т-Н 2ПГБ-4АIV Т-П	2ПГБ-4АIV Л-Н 2ПГБ-4АIV Л-П	620	480	660 (630)	520 (490)	2Ф16АIV	М250		47,1		
2ПГБ-5АIV Т-Н 2ПГБ-5АIV Т-П	2ПГБ-5АIV Л-Н 2ПГБ-5АIV Л-П	830	620	870 (840)	660 (630)	2Ф18АIV	М300		62,7		
2ПГБ-6АIV Т-Н 2ПГБ-6АIV Т-П		1070	820	—	—	2Ф20АIV	М350		68,3		
2ПГБ-1АIIIВТ-Н 2ПГБ-1АIIIВТ-П	2ПГБ-1АIIIВЛ-Н 2ПГБ-1АIIIВЛ-П	260	210	300 (270)	250 (220)	2Ф12АIIIВ	М200		35,5		
2ПГБ-2АIIIВТ-Н 2ПГБ-2АIIIВТ-П	2ПГБ-2АIIIВЛ-Н 2ПГБ-2АIIIВЛ-П	430	330	470 (440)	370 (340)	2Ф14АIIIВ			39,5		
2ПГБ-3АIIIВТ-Н 2ПГБ-3АIIIВТ-П	2ПГБ-3АIIIВЛ-Н 2ПГБ-3АIIIВЛ-П	610	470	650 (620)	510 (480)	2Ф16АIIIВ			47,1		
2ПГБ-4АIIIВТ-Н 2ПГБ-4АIIIВТ-П	2ПГБ-4АIIIВЛ-Н 2ПГБ-4АIIIВЛ-П	800	600	840 (810)	640 (610)	2Ф18АIIIВ	М250		56,9		
2ПГБ-5АIIIВТ-Н 2ПГБ-5АIIIВТ-П	—	1050	790	—	—	2Ф20АIIIВ	М300		68,3		
2ПГБ-6АIIIВТ-Н 2ПГБ-6АIIIВТ-П	—	1200	880	—	—	2Ф22АIIIВ	М350		74,5		

См. примечание на листе 2

Инв. № подл. | Подп. и дата | Взам. инв. №

Плиты типа 2ПВ с проемом в полке ф 400 мм для пропуска вентшахт

Таблица 2

Марка плиты из бетона		Равномерно распределенная нагрузка без учета веса плиты, кгс/м²				Напрягаемая арматура (на плиту)	Марка бетона	Расход материалов		Масса плиты, т	
тяжелого	на пористых заполнителях	Тяжелый бетон		Бетон на пористых заполнителях				Бетон, м³	Сталь, кг	из тяжелого бетона	из бетона на пористых заполнителях
		Коэффициент перегрузки									
		n ≥ 1	n = 1	n ≥ 1	n = 1						
Здания с неагрессивной газовой средой											
2ПВ6-1Ат-VТ-4	2ПВ6-1Ат-VТЛ-4	340	250	390 (360)	310 (280)	2Ф10Ат-VТ	М300	0,78	68,9	2,0	1,5(1,8)
2ПВ6-2Ат-VТ-4	2ПВ6-2Ат-VТЛ-4	590	450	640 (590)	500 (470)	2Ф12Ат-VТ	М350		74,9		
2ПВ6-3Ат-VТ-4	2ПВ6-3Ат-VТЛ-4	850	630	900 (870)	680 (650)	2Ф14Ат-VТ	М400		90,0		
2ПВ6-4Ат-VТ-4	–	1150	830	–	–	2Ф15Ат-VТ	М450		94,4		
2ПВ6-1Ат-V-Т-4	2ПВ6-1Ат-VЛ-4	260	200	310 (280)	250 (220)	2Ф10Ат-V	М200		68,9		
2ПВ6-2Ат-V-Т-4	2ПВ6-2Ат-VЛ-4	480	370	530 (500)	420 (390)	2Ф12Ат-V	М250		74,9		
2ПВ6-3Ат-V-Т-4	2ПВ6-3Ат-VЛ-4	730	520	780 (750)	570 (540)	2Ф14Ат-V	М300		78,9		
2ПВ6-4Ат-V-Т-4	2ПВ6-4Ат-VЛ-4	850	630	900 (870)	680 (650)	2Ф15Ат-V			94,4		
2ПВ6-5Ат-V-Т-4	–	1150	830	–	–	2Ф18Ат-V			99,4		
2ПВ6-1АIIIТ-4	2ПВ6-1АIIIТЛ-4	150	110	200 (170)	150 (130)	2Ф10АIII	М200		68,9		
2ПВ6-2АIIIТ-4	2ПВ6-2АIIIЛ-4	320	240	370 (340)	290 (260)	2Ф12АIII			72,1		
2ПВ6-3АIIIТ-4	2ПВ6-3АIIIЛ-4	520	410	570 (540)	460 (430)	2Ф14АIII			78,9		
2ПВ6-4АIIIТ-4	2ПВ6-4АIIIЛ-4	730	520	780 (750)	570 (540)	2Ф16АIV	М250		83,3		
2ПВ6-5АIIIТ-4	2ПВ6-5АIIIЛ-4	850	630	900 (870)	680 (650)	2Ф18АIII	М300		99,4		
2ПВ6-6АIIIТ-4	–	1150	830	–	–	2Ф20АIII	М350		105,0		
2ПВ6-1АIIIВТ-4	2ПВ6-1АIIIВЛ-4	210	160	260 (230)	210 (180)	2Ф12АIIIВ	М200		72,1		
2ПВ6-2АIIIВТ-4	2ПВ6-2АIIIВЛ-4	380	280	430 (400)	330 (300)	2Ф14АIIIВ			76,1		
2ПВ6-3АIIIВТ-4	2ПВ6-3АIIIВЛ-4	560	420	610 (580)	470 (440)	2Ф16АIIIВ			83,3		
2ПВ6-4АIIIВТ-4	2ПВ6-4АIIIВЛ-4	750	550	800 (770)	600 (570)	2Ф18АIIIВ	М250		93,1		
2ПВ6-5АIIIВТ-4	—	1000	740	—	—	2Ф20АIIIВ	М300		105,0		
2ПВ6-6АIIIВТ-4	—	1150	830	—	—	2Ф22АIIIВ	М350		111,2		

См. примечание на листе 2

Инв. № подл. | Подпись и дата | Взам. инв. №

Продолжение табл. 2

Марка плиты из бетона		Равномерно распределенная нагрузка без учета веса плиты, кгс/м²				Напрягаемая арматура (на плиту)	Марка бетона	Расход материалов		Масса плиты, т	
тяжелого	на пористых заполнителях	Тяжелый бетон		Бетон на пористых заполнителях				Бетон, м³	Сталь, кг	из тяжелого бетона	из бетона на пористых заполнителях
		Коэффициент перегрузки									
		n>1	n=1	n>1	n=1						
Здания со слабо- и среднеагрессивной газовой средой											
2ПВ6-1АтVСКт-4Н	2ПВ6-1АтVСКл-4Н	190	140	240(210)	190(160)	2Ф10АтVСК	М200	0,78	66,9	2,0	1,5(1,8)
2ПВ6-1АтVСКт-4П	2ПВ6-1АтVСКл-4П										
2ПВ6-2АтVСКт-4Н	2ПВ6-2АтVСКл-4Н	380	280	430(400)	330(300)	2Ф12АтVСК	М250		72,1		
2ПВ6-2АтVСКт-4П	2ПВ6-2АтVСКл-4П										
2ПВ6-3АтVСКт-4Н	2ПВ6-3АтVСКл-4Н	600	480	650(620)	510(480)	2Ф14АтVСК	М300		78,9		
2ПВ6-3АтVСКт-4П	2ПВ6-3АтVСКл-4П										
2ПВ6-4АтVСКт-4Н	2ПВ6-4АтVСКл-4Н	780	570	830(800)	620(590)	2Ф15АтVСК			94,4		
2ПВ6-4АтVСКт-4П	2ПВ6-4АтVСКл-4П										
2ПВ6-5АтVСКт-4Н	—	1100	790	—	—	2Ф18АтVСК	М350		99,4		
2ПВ6-5АтVСКт-4П											
2ПВ6-1АIVТ-4Н	2ПВ6-1АIVЛ-4Н	80	50	130(100)	100(70)	2Ф10АIV	М200		68,9		
2ПВ6-1АIVТ-4П	2ПВ6-1АIVЛ-4П										
2ПВ6-2АIVТ-4Н	2ПВ6-2АIVЛ-4Н	220	170	290(240)	220(190)	2Ф12АIV			72,1		
2ПВ6-2АIVТ-4П	2ПВ6-2АIVЛ-4П										
2ПВ6-3АIVТ-4Н	2ПВ6-3АIVЛ-4Н	380	280	430(400)	330(300)	2Ф14АIV			76,1		
2ПВ6-3АIVТ-4П	2ПВ6-3АIVЛ-4П										
2ПВ6-4АIVТ-4Н	2ПВ6-4АIVЛ-4Н	570	430	620(590)	480(450)	2Ф16АIV	М250		83,3		
2ПВ6-4АIVТ-4П	2ПВ6-4АIVЛ-4П										
2ПВ6-5АIVТ-4Н	2ПВ6-5АIVЛ-4Н	780	570	830(800)	620(590)	2Ф18АIV	М300		99,4		
2ПВ6-5АIVТ-4П	2ПВ6-5АIVЛ-4П										
2ПВ6-6АIVТ-4Н	—	1020	770	—	—	2Ф20АIV	М350		105,0		
2ПВ6-6АIVТ-4П											
2ПВ6-1АIIIв Т-4Н	2ПВ6-1АIIIв Л-4Н	210	160	260(230)	210(180)	2Ф12АIIIв	М200		72,1		
2ПВ6-1АIIIв Т-4П	2ПВ6-1АIIIв Л-4П										
2ПВ6-2АIIIв Т-4Н	2ПВ6-2АIIIв Л-4Н	380	280	430(400)	330(300)	2Ф14АIIIв			76,1		
2ПВ6-2АIIIв Т-4П	2ПВ6-2АIIIв Л-4П										
2ПВ6-3АIIIв Т-4Н	2ПВ6-3АIIIв Л-4Н	550	420	610(580)	470(440)	2Ф16АIIIв			83,3		
2ПВ6-3АIIIв Т-4П	2ПВ6-3АIIIв Л-4П										
2ПВ6-4АIIIв Т-4Н	2ПВ6-4АIIIв Л-4Н	750	550	800(770)	800(570)	2Ф18АIIIв	М250		93,1		
2ПВ6-4АIIIв Т-4П	2ПВ6-4АIIIв Л-4П										
2ПВ6-5АIIIв Т-4Н	—	1000	740	—	—	2Ф20АIIIв	М300		105,0		
2ПВ6-5АIIIв Т-4П											
2ПВ6-6АIIIв Т-4Н	—	1150	830	—	—	2Ф22АIIIв	М350		111,2		
2ПВ6-6АIIIв Т-4П											

См. примечание на листе 2

Инв. № подл. | Подпись и дата | Взам. инв. №

Таблица 3

Плиты типа 2ПВ с проемом в полке ф700мм для пропуска вентшахт

Марка плиты из бетона		Равномерно распределенная нагрузка без учета веса плиты, кгс/м²				Напрягаемая арматура (на плиту)	Марка бетона	Расход материалов		Масса плиты, т	
тяжелого	на пористых заполнителях	Тяжелый бетон		Бетон на пористых заполнителях				Бетон, м³	Сталь, кг	из тяжелого бетона	из бетона на пористых заполнителях
		Коэффициент перегрузки									
		n>1	n=1	n>1	n=1						
Здания с неагрессивной газовой средой											
2ПВ6-1АтVТ-7	2ПВ6-1АтVЛ-7	850	270	400 (370)	320 (290)	2Ф10АтV	М300	0,76	75,3	1,90	1,5 (1,8)
2ПВ6-2АтVТ-7	2ПВ6-2АтVЛ-7	600	460	650 (620)	510 (480)	2Ф12АтV	М350		84,3		
2ПВ6-3АтVТ-7	2ПВ6-3АтVЛ-7	880	640	910 (880)	690 (660)	2Ф14АтV	М400		96,4		
2ПВ6-4АтVТ-7	—	1160	840	—	—	2Ф16АтV	М450		100,8		
2ПВ6-1АтVТ-7	2ПВ6-1АтVЛ-7	270	210	320 (290)	250 (230)	2Ф10АтV	М200		75,3		
2ПВ6-2АтVТ-7	2ПВ6-2АтVЛ-7	490	380	540 (510)	430 (400)	2Ф12АтV	М250		84,3		
2ПВ6-3АтVТ-7	2ПВ6-3АтVЛ-7	740	530	790 (760)	580 (550)	2Ф14АтV			85,3		
2ПВ6-4АтVТ-7	2ПВ6-4АтVЛ-7	860	640	910 (880)	690 (660)	2Ф16АтV	М300		100,8		
2ПВ6-5АтVТ-7	—	1160	840	—	—	2Ф18АтV			105,8		
2ПВ6-1АIVТ-7	2ПВ6-1АIVЛ-7	150	120	210 (180)	170 (140)	2Ф10АIV			75,3		
2ПВ6-2АIVТ-7	2ПВ6-2АIVЛ-7	330	250	380 (350)	300 (270)	2Ф12АIV	М200		78,5		
2ПВ6-3АIVТ-7	2ПВ6-3АIVЛ-7	530	420	580 (550)	470 (440)	2Ф14АIV			85,3		
2ПВ6-4АIVТ-7	2ПВ6-4АIVЛ-7	740	530	790 (760)	580 (550)	2Ф16АIV	М250		89,7		
2ПВ6-5АIVТ-7	2ПВ6-5АIVЛ-7	860	640	910 (880)	690 (660)	2Ф18АIV	М300		105,8		
2ПВ6-6АIVТ-7	—	1160	840	—	—	2Ф20АIV	М350		111,4		
2ПВ6-1АIIIВТ-7	2ПВ6-1АIIIВЛ-7	220	170	270 (240)	220 (190)	2Ф12АIIIВ			78,5		
2ПВ6-2АIIIВТ-7	2ПВ6-2АIIIВЛ-7	390	290	440 (410)	340 (310)	2Ф14АIIIВ	М200		82,5		
2ПВ6-3АIIIВТ-7	2ПВ6-3АIIIВЛ-7	570	430	620 (590)	480 (450)	2Ф16АIIIВ			89,7		
2ПВ6-4АIIIВТ-7	2ПВ6-4АIIIВЛ-7	760	580	810 (780)	610 (580)	2Ф18АIIIВ	М250		99,5		
2ПВ6-5АIIIВТ-7	—	1010	750	—	—	2Ф20АIIIВ	М300		111,4		
2ПВ6-6АIIIВТ-7	—	1160	840	—	—	2Ф22АIIIВ	М350		117,5		

См. примечание на листе 2

Инв.№ подл. | Подп. и дата | Взам.инв.№

Продолжение табл. 3

Марка плиты из бетона		Равномерно распределенная нагрузка без учета веса плиты, кгс/м²				Напрягаемая арматура (на плиту)	Марка бетона	Расход материалов		Масса плиты, т	
тяжелого	на пористых заполнителях	Тяжелый бетон		Бетон на пористых заполнителях				Бетон, м³	Сталь, кг	из тяжелого бетона	из бетона на пористых заполнителях
		Коэффициент перегрузки									
		n>1	n=1	n>1	n=1						
Здания со слабо- и среднеагрессивной газовой средой											
2ПВ6-1АтVСКТ-7Н	2ПВ6-1АтVСКП-7Н	200	150	250(220)	200(170)	2Ф10АтVСК	М200	0,76	75,3	1,90	1,5(1,8)
2ПВ6-1АтVСКТ-7П	2ПВ6-1АтVСКЛ-7П										
2ПВ6-2АтVСКТ-7Н	2ПВ6-2АтVСКП-7Н	390	290	440(410)	340(310)	2Ф12АтVСК	М250		78,5		
2ПВ6-2АтVСКТ-7П	2ПВ6-2АтVСКЛ-7П										
2ПВ6-3АтVСКТ-7Н	2ПВ6-3АтVСКП-7Н	610	470	660(630)	520(490)	2Ф14АтVСК	М300		85,3		
2ПВ6-3АтVСКТ-7П	2ПВ6-3АтVСКЛ-7П										
2ПВ6-4АтVСКТ-7Н	2ПВ6-4АтVСКП-7Н	780	580	840(810)	630(600)	2Ф16АтVСК			100,8		
2ПВ6-4АтVСКТ-7П	2ПВ6-4АтVСКЛ-7П										
2ПВ6-5АтVСКТ-7Н	–	1110	800	–	–	2Ф18АтVСК	М350		105,8		
2ПВ6-5АтVСКТ-7П											
2ПВ6-1АIVТ-7Н	2ПВ6-1АIVП-7Н	90	60	140(110)	110(80)	2Ф10АIV	М200		75,3		
2ПВ6-1АIVТ-7П	2ПВ6-1АIVЛ-7П										
2ПВ6-2АIVТ-7Н	2ПВ6-2АIVП-7Н	230	180	280(250)	230(200)	2Ф12АIV			78,5		
2ПВ6-2АIVТ-7П	2ПВ6-2АIVЛ-7П										
2ПВ6-3АIVТ-7Н	2ПВ6-3АIVЛ-7Н	390	290	440(410)	340(310)	2Ф14АIV			82,5		
2ПВ6-3АIVТ-7П	2ПВ6-3АIVЛ-7П										
2ПВ6-4АIVТ-7Н	2ПВ6-4АIVП-7Н	580	440	630(600)	490(460)	2Ф18АIV	М250		89,7		
2ПВ6-4АIVТ-7П	2ПВ6-4АIVЛ-7П										
2ПВ6-5АIVТ-7Н	2ПВ6-5АIVЛ-7Н	790	580	840(810)	630(600)	2Ф18АIV	М300		105,8		
2ПВ6-5АIVТ-7П	2ПВ6-5АIVЛ-7П										
2ПВ6-6АIVТ-7Н	–	1030	780	–	–	2Ф20АIV	М350		111,4		
2ПВ6-6АIVТ-7П											
2ПВ6-1АIIIвТ-7Н	2ПВ6-1АIIIвП-7Н	220	170	270(240)	220(190)	2Ф12АIIIв	М200		78,5		
2ПВ6-1АIIIвТ-7П	2ПВ6-1АIIIвЛ-7П										
2ПВ6-2АIIIвТ-7Н	2ПВ6-2АIIIвП-7Н	390	290	440(410)	340(310)	2Ф14АIIIв			82,5		
2ПВ6-2АIIIвТ-7П	2ПВ6-2АIIIвЛ-7П										
2ПВ6-3АIIIвТ-7Н	2ПВ6-3АIIIвП-7Н	570	430	620(590)	480(450)	2Ф16АIIIв			89,7		
2ПВ6-3АIIIвТ-7П	2ПВ6-3АIIIвЛ-7П										
2ПВ6-4АIIIвТ-7Н	2ПВ6-4АIIIвП-7Н	760	560	810(780)	610(580)	2Ф18АIIIв	М250		99,5		
2ПВ6-4АIIIвТ-7П	2ПВ6-4АIIIвЛ-7П										
2ПВ6-5АIIIвТ-7Н	–	1010	750	–	–	2Ф20АIIIв	М300		111,4		
2ПВ6-5АIIIвТ-7П											
2ПВ6-6АIIIвТ-7Н	–	1160	840	–	–	2Ф22АIIIв	М350		117,6		
2ПВ6-6АIIIвТ-7П											

См. примечание на листе 2

Инв. № подл. | Подп. и дата | Взам. инв. №

Плиты типа 2ПВ с проемом в полке ф1000мм для пропуска вентшахт

Таблица 4

Марка плиты из бетона		Равномерно распределенная нагрузка без учета веса плиты, кгс/м²				Напрягаемая арматура (на плиту)	Марка бетона	Расход материалов		Масса плиты, т	
тяжелого	на пористых заполнителях	Тяжелый бетон		Бетон на пористых заполнителях				Бетон, м³	Сталь, кг	из тяжелого бетона	из бетона на пористых заполнителях
		Коэффициент перегрузки									
		n>1	n=1	n>1	n=1						
Здания с неагрессивной газовой средой											
2ПВ6-1АтVТ-10	2ПВ6-1АтVЛ-10	360	280	410 (380)	330 (300)	2Ф10АтV	М300	0,72	74,5	1,8	1,41(1,7)
2ПВ6-2АтVТ-10	2ПВ6-2АтVЛ-10	610	470	660 (590)	520 (490)	2Ф12АтV	М350		80,5		
2ПВ6-3АтVТ-10	2ПВ6-3АтVЛ-10	870	650	920 (890)	700 (670)	2Ф14АтV	М400		96,6		
2ПВ6-4АтVТ-10	—	1170	850	—	—	2Ф16АтV	М450		100,0		
2ПВ6-1АтVТ-10	2ПВ6-1АтVЛ-10	280	220	330 (300)	270 (240)	2Ф10АтV	М200		74,5		
2ПВ6-2АтVТ-10	2ПВ6-2АтVЛ-10	500	390	550 (520)	440 (410)	2Ф12АтV	М250		80,5		
2ПВ6-3АтVТ-10	2ПВ6-3АтVЛ-10	750	540	800 (770)	590 (560)	2Ф14АтV	М300		84,5		
2ПВ6-4АтVТ-10	2ПВ6-4АтVЛ-10	870	650	920 (890)	700 (670)	2Ф16АтV			100,0		
2ПВ6-5АтVТ-10	—	1170	850	—	—	2Ф18АтV			105,0		
2ПВ6-1АIVТ-10	2ПВ6-1АIVЛ-10	170	130	220 (190)	180 (150)	2Ф10АIV	М200		74,5		
2ПВ6-2АIVТ-10	2ПВ6-2АIVЛ-10	340	260	390 (360)	310 (280)	2Ф12АIV			77,7		
2ПВ6-3АIVТ-10	2ПВ6-3АIVЛ-10	540	430	590 (560)	480 (450)	2Ф14АIV			84,5		
2ПВ6-4АIVТ-10	2ПВ6-4АIVЛ-10	750	540	800 (770)	590 (560)	2Ф16АIV	М250		88,9		
2ПВ6-5АIVТ-10	2ПВ6-5АIVЛ-10	870	650	920 (890)	700 (670)	2Ф18АIV	М300		105,0		
2ПВ6-6АIVТ-10	—	1170	850	—	—	2Ф20АIV	М350		110,6		
2ПВ6-1АIIIвТ-10	2ПВ6-1АIIIвЛ-10	230	180	280 (250)	230 (200)	2Ф12АIIIв	М200		77,7		
2ПВ6-2АIIIвТ-10	2ПВ6-2АIIIвЛ-10	400	300	450 (420)	350 (320)	2Ф14АIIIв			84,7		
2ПВ6-3АIIIвТ-10	2ПВ6-3АIIIвЛ-10	580	440	630 (600)	490 (460)	2Ф16АIIIв			88,9		
2ПВ6-4АIIIвТ-10	2ПВ6-4АIIIвЛ-10	770	570	820 (790)	620 (590)	2Ф18АIIIв	М250		98,7		
2ПВ6-5АIIIвТ-10	—	1020	780	—	—	2Ф20АIIIв	М300		110,6		
2ПВ6-6АIIIвТ-10	—	1170	850	—	—	2Ф22АIIIв	М350		116,8		

См. примечание на листе 2

Инв.№ подл. | Подпись и дата | Взам.инв.№

Продолжение табл. 4

Марка плиты из бетона: тяжелого	Марка плиты из бетона: на пористых заполнителях	Равномерно распределенная нагрузка без учета веса плиты, кгс/м²: Тяжелый бетон, коэффициент перегрузки n>1	Тяжелый бетон, n=1	Бетон на пористых заполнителях, n>1	Бетон на пористых заполнителях, n=1	Напрягаемая арматура (на плиту)	Марка бетона	Расход материалов: Бетон, м³	Расход материалов: Сталь, кг	Масса плиты, т: из тяжелого бетона	Масса плиты, т: из бетона на пористых заполнителях
Здания со слабо- и среднеагрессивной газовой средой											
2ПВБ-1АтV СКТ-10Н 2ПВБ-1АтV СКТ-10П	2ПВБ-1АтV СКЛ-10Н 2ПВБ-1АтV СКЛ-10П	210	160	260 (230)	210 (180)	2Ф10АтV СК	М200	0,72	74,5	1,8	1,4 (1,7)
2ПВБ-2АтV СКТ-10Н 2ПВБ-2АтV СКТ-10П	2ПВБ-2АтV СКЛ-10Н 2ПВБ-2АтV СКЛ-10П	400	300	450 (420)	350 (320)	2Ф12АтV СК	М250		77,7		
2ПВБ-3АтV СКТ-10Н 2ПВБ-3АтV СКТ-10П	2ПВБ-3АтV СКЛ-10Н 2ПВБ-3АтV СКЛ-10П	620	480	670 (640)	530 (500)	2Ф14АтV СК	М300		84,5		
2ПВБ-4АтV СКТ-10Н 2ПВБ-4АтV СКТ-10П	2ПВБ-4АтV СКЛ-10Н 2ПВБ-4АтV СКЛ-10П	800	590	850 (820)	640 (610)	2Ф16АтV СК			100,0		
2ПВБ-5АтV СКТ-10Н 2ПВБ-5АтV СКТ-10П	—	1120	810	—	—	2Ф18АтV СК	М350		105,0		
2ПВБ-1АIV Т-10Н 2ПВБ-1АIV Т-10П	2ПВБ-1АIV Л-10Н 2ПВБ-1АIV Л-10П	100	70	150 (120)	120 (90)	2Ф10АIV	М200		74,5		
2ПВБ-2АIV Т-10Н 2ПВБ-2АIV Т-10П	2ПВБ-2АIV Л-10Н 2ПВБ-2АIV Л-10П	240	190	290 (260)	240 (210)	2Ф12АIV			77,7		
2ПВБ-3АIV Т-10Н 2ПВБ-3АIV Т-10П	2ПВБ-3АIV Л-10Н 2ПВБ-3АIV Л-10П	400	300	450 (420)	350 (320)	2Ф14АIV			81,7		
2ПВБ-4АIV Т-10Н 2ПВБ-4АIV Т-10П	2ПВБ-4АIV Л-10Н 2ПВБ-4АIV Л-10П	590	450	840 (610)	500 (470)	2Ф16АIV	М250		88,9		
2ПВБ-5АIV Т-10Н 2ПВБ-5АIV Т-10П	2ПВБ-5АIV Л-10Н 2ПВБ-5АIV Л-10П	800	590	850 (820)	640 (610)	2Ф18АIV	М300		105,0		
2ПВБ-6АIV Т-10Н 2ПВБ-6АIV Т-10П	—	1040	790	—	—	2Ф20АIV	М350		110,6		
2ПВБ-1АIIIв Т-10Н 2ПВБ-1АIIIв Т-10П	2ПВБ-1АIIIв Л-10Н 2ПВБ-1АIIIв Л-10П	230	180	280 (250)	230 (200)	2Ф12АIIIв	М200		77,7		
2ПВБ-2АIIIв Т-10Н 2ПВБ-2АIIIв Т-10П	2ПВБ-2АIIIв Л-10Н 2ПВБ-2АIIIв Л-10П	400	300	450 (420)	350 (320)	2Ф14АIIIв			81,7		
2ПВБ-3АIIIв Т-10Н 2ПВБ-3АIIIв Т-10П	2ПВБ-3АIIIв Л-10Н 2ПВБ-3АIIIв Л-10П	580	440	630 (600)	490 (460)	2Ф16АIIIв			88,9		
2ПВБ-4АIIIв Т-10Н 2ПВБ-4АIIIв Т-10П	2ПВБ-4АIIIв Л-10Н 2ПВБ-4АIIIв Л-10П	770	570	820 (790)	620 (590)	2Ф18АIIIв	М250		98,7		
2ПВБ-5АIIIв Т-10Н 2ПВБ-5АIIIв Т-10П	—	1020	760	—	—	2Ф20АIIIв	М300		110,6		
2ПВБ-6АIIIв Т-10Н 2ПВБ-6АIIIв Т-10П	—	1170	850	—	—	2Ф22АIIIв	М350		116,8		

См. примечание на листе 2

Инв. № подл. | Подп. и дата | Взам. инв. №

1.465.1-7/84.0-Н

Лист 9

Плиты типа 2ПФ с одним проемом в полке для зенитных фонарей

Таблица 5

Марка плиты из бетона		Равномерно распределенная нагрузка без учета веса плиты, кгс/м²				Напрягаемая арматура (на плиту)	Марка бетона	Расход материалов		Масса плиты, т	
тяжелого	на пористых заполнителях	Тяжелый бетон		Бетон на пористых заполнителях				Бетон, м³	Сталь, кг	из тяжелого бетона	из бетона на пористых заполнителях
		Коэффициент перегрузки									
		n>1	n=1	n>1	n=1						
Здания с неагрессивной газовой средой											
2ПФБ-1АтVТ-1	2ПФБ-1АтVЛ-1	380	300	410 (390)	330 (310)	2Ф10АтVI	М350	0,54	38,2	1,4	1,1 (1,2)
2ПФБ-2АтVТ-1	2ПФБ-2АтVЛ-1	600	460	630 (610)	490 (470)	2Ф12АтVI	М400		50,2		
2ПФБ-1АтV-1	2ПФБ-1АтVЛ-1	300	240	330 (310)	270 (250)	2Ф10АтV	М250		38,2		
2ПФБ-2АтV-1	2ПФБ-2АтVЛ-1	480	380	510 (490)	410 (390)	2Ф12АтV			47,0		
2ПФБ-3АтV-1	2ПФБ-3АтVЛ-1	600	460	690 (610)	490 (470)	2Ф14АтV	М300		54,2		
2ПФБ-1АIVТ-1	2ПФБ-1АIVЛ-1	190	150	220 (200)	180 (160)	2Ф10АIV	М200		38,2		
2ПФБ-2АIVТ-1	2ПФБ-2АIVЛ-1	360	280	390 (370)	310 (290)	2Ф12АIV			41,4		
2ПФБ-3АIVТ-1	2ПФБ-3АIVЛ-1	470	370	500 (480)	400 (380)	2Ф14АIV			51,0		
2ПФБ-4АIVТ-1	2ПФБ-4АIVЛ-1	570	440	600 (580)	470 (450)	2Ф16АIV	М250		58,6		
2ПФБ-1АIIIвТ-1	2ПФБ-1АIIIвЛ-1	250	200	280 (260)	230 (210)	2Ф12АIIIв	М200		41,4		
2ПФБ-2АIIIвТ-1	2ПФБ-2АIIIвЛ-1	380	300	410 (390)	330 (310)	2Ф14АIIIв			45,4		
2ПФБ-3АIIIвТ-1	2ПФБ-3АIIIвЛ-1	490	380	520 (500)	410 (390)	2Ф16АIIIв			55,4		
2ПФБ-4АIIIвТ-1	2ПФБ-4АIIIвЛ-1	600	460	690 (610)	490 (470)	2Ф18АIIIв	М250		63,6		

См. примечание на листе 2

Инв. № подл. | Подп. и дата | Взам. инв. №

Продолжение табл. 5

Марка плиты из бетона		Равномерно распределенная нагрузка без учета веса плиты, кгс/м²				Напрягаемая арматура (на плиту)	Марка бетона	Расход материалов		Масса плиты, т	
тяжелого	на пористых заполнителях	тяжелый бетон		бетон на пористых заполнителях				Бетон, м³	Сталь, кг	из тяжелого бетона	из бетона на пористых заполнителях
		коэффициент перегрузки									
		n>1	n=1	n>1	n=1						
Зоны со слабо- и среднеагрессивной газовой средой											
2ПФБ-1АтVСКт-1Н	2ПФБ-1АтVСКл-1Н	250	200	280 (260)	230 (210)	2Ф10АтVСК	М250	0,54	38,2	1,4	1,1(1,2)
2ПФБ-1АтVСКт-1П	2ПФБ-1АтVСКл-1П								41,4		
2ПФБ-2АтVСКт-1Н	2ПФБ-2АтVСКл-1Н	350	270	380 (360)	300 (280)	2Ф12АтVСК					
2ПФБ-2АтVСКт-1П	2ПФБ-2АтVСКл-1П										
2ПФБ-3АтVСКт-1Н	2ПФБ-3АтVСКл-1Н	480	380	510 (490)	410 (390)	2Ф14АтVСК	М300		51,0		
2ПФБ-3АтVСКт-1П	2ПФБ-3АтVСКл-1П										
2ПФБ-1АIVТ-1Н	2ПФБ-1АIVл-1Н	140	110	170 (150)	140 (120)	2Ф10АIVТ	М200		38,2		
2ПФБ-1АIVТ-1П	2ПФБ-1АIVл-1П										
2ПФБ-2АIVТ-1Н	2ПФБ-2АIVл-1Н	280	220	310 (290)	250 (230)	2Ф12АIVТ			41,4		
2ПФБ-2АIVТ-1П	2ПФБ-2АIVл-1П										
2ПФБ-3АIVТ-1Н	2ПФБ-3АIVл-1Н	380	300	410 (390)	330 (310)	2Ф14АIVТ			45,4		
2ПФБ-3АIVТ-1П	2ПФБ-3АIVл-1П										
2ПФБ-4АIVТ-1Н	2ПФБ-4АIVл-1Н	470	370	500 (480)	400 (380)	2Ф16АIVТ	М250		55,4		
2ПФБ-4АIVТ-1П	2ПФБ-4АIVл-1П										
2ПФБ-1АIIIвТ-1Н	2ПФБ-1АIIIвл-1Н	250	200	280 (260)	230 (210)	2Ф12АIIIв	М200		41,4		
2ПФБ-1АIIIвТ-1П	2ПФБ-1АIIIвл-1П										
2ПФБ-2АIIIвТ-1Н	2ПФБ-2АIIIвл-1Н	380	300	410 (390)	330 (310)	2Ф14АIIIв			45,4		
2ПФБ-2АIIIвТ-1П	2ПФБ-2АIIIвл-1П										
2ПФБ-3АIIIв-1Н	2ПФБ-3АIIIвл-1Н	490	380	520 (500)	410 (390)	2Ф16АIIIв			55,4		
2ПФБ-3АIIIв-1П	2ПФБ-3АIIIвл-1П										
2ПФБ-4АIIIв-1Н	2ПФБ-4АIIIвл-1Н	600	460	630 (610)	490 (470)	2Ф18АIIIв	М250		63,5		
2ПФБ-4АIIIв-1П	2ПФБ-4АIIIвл-1П										

См. примечание на листе 12

Инв. № подл. | Подпись и дата | Взам. инв. №

Таблица 6

Плиты типа 2ПФ с двумя проемами в полке для зенитных фонарей

Марка плиты из бетона		Равномерно распределенная нагрузка без учета веса плиты, кгс/м²				Напрягаемая арматура (на плиты)	Марка бетона	Расход материалов		Масса плиты, т	
		Тяжелый бетон		Бетон на пористых заполнителях				Бетон,	Сталь,		
тяжелого	на пористых заполнителях	Коэффициент перегрузки								из тяжелого бетона	из бетона на пористых заполнителях
		n ≥ 1	n = 1	n ≥ 1	n = 1			м³	кг		
Здания с неагрессивной газовой средой											
2ПФБ-1АтVIIIТ-2	2ПФБ-1АтVIIIЛ-2	400	320	430 (410)	350 (330)	2Ф10АтVII	М350	0,47	40,7	1,2	0,99 (1,1)
2ПФБ-2АтVIIIТ-2	2ПФБ-2АтVIIIЛ-2	620	480	650 (630)	510 (490)	2Ф12АтVII	М400		51,2		
2ПФБ-1АтVТ-2	2ПФБ-1АтVЛ-2	320	260	350 (330)	290 (270)	2Ф10АтV	М250		40,7		
2ПФБ-2АтVТ-2	2ПФБ-2АтVЛ-2	500	400	530 (510)	430 (410)	2Ф12АтV			48,0		
2ПФБ-3АтVТ-2	2ПФБ-3АтVЛ-2	620	480	650 (630)	510 (490)	2Ф14АтV	М300		55,2		
2ПФБ-1АIVТ-2	2ПФБ-1АIVЛ-2	210	170	240 (220)	200 (180)	2Ф10АIV	М200		40,7		
2ПФБ-2АIVТ-2	2ПФБ-2АIVЛ-2	380	300	410 (390)	330 (310)	2Ф12АIV			43,9		
2ПФБ-3АIVТ-2	2ПФБ-3АIVЛ-2	490	390	520 (500)	420 (400)	2Ф14АIV			52,0		
2ПФБ-4АIVТ-2	2ПФБ-4АIVЛ-2	590	460	620 (600)	490 (470)	2Ф16АIV	М250		59,6		
2ПФБ-1АIIIвТ-2	2ПФБ-1АIIIвЛ-2	270	220	300 (280)	250 (230)	2Ф12АIIIв	М200		43,9		
2ПФБ-2АIIIвТ-2	2ПФБ-2АIIIвЛ-2	400	320	430 (410)	350 (330)	2Ф14АIIIв			47,9		
2ПФБ-3АIIIвТ-2	2ПФБ-3АIIIвЛ-2	510	400	540 (520)	430 (410)	2Ф16АIIIв			56,4		
2ПФБ-4АIIIвТ-2	2ПФБ-4АIIIвЛ-2	620	480	650 (630)	510 (490)	2Ф18АIIIв	М250		64,5		

См. примечание на листе 2

Инв. № подл. | Подпись и дата | Взам. инв. №

Продолжение табл 6

Марка плиты из бетона		Равномерно распределенная нагрузка без учета веса плиты, кгс/м²				Напрягаемая арматура (на плиту)	Марка бетона	Расход материалов		Масса плиты, т	
		Тяжелый бетон		Бетон на пористых заполнителях				Бетон, м³	Сталь, кг	из тяжелого бетона	из бетона на пористых заполнителях
тяжелого	на пористых заполнителях	Коэффициент перегрузки									
		n>1	n=1	n>1	n=1						
Здания со слабо- и среднеагрессивной газовой средой											
2ПФБ-1АтVСКТ-2Н	2ПФБ-1АтVСКЛ-2Н	270	220	300 (280)	250 (230)	2Ф10АтVСК	М250	0,47	40,7	1,2	0,91 (1,1)
2ПФБ-1АтVСКТ-2П	2ПФБ-1АтVСКЛ-2П								43,9		
2ПФБ-2АтVСКТ-2Н	2ПФБ-2АтVСКЛ-2Н	370	290	400 (380)	320 (300)	2Ф12АтVСК			43,9		
2ПФБ-2АтVСКТ-2П	2ПФБ-2АтVСКЛ-2П										
2ПФБ-3АтVСКТ-2Н	2ПФБ-3АтVСКЛ-2Н	500	400	530 (510)	430 (410)	2Ф14АтVСК	М300		52,0		
2ПФБ-3АтVСКТ-2П	2ПФБ-3АтVСКЛ-2П										
2ПФБ-1АIVТ-2Н	2ПФБ-1АIVЛ-2Н	160	130	190 (170)	160 (140)	2Ф10АIV	М200		40,7		
2ПФБ-1АIVТ-2П	2ПФБ-1АIVЛ-2П										
2ПФБ-2АIVТ-2Н	2ПФБ-2АIVЛ-2Н	300	240	330 (310)	270 (250)	2Ф12АIV			43,9		
2ПФБ-2АIVТ-2П	2ПФБ-2АIVЛ-2П										
2ПФБ-3АIVТ-2Н	2ПФБ-3АIVЛ-2Н	400	320	430 (410)	350 (330)	2Ф14АIV			47,9		
2ПФБ-3АIVТ-2П	2ПФБ-3АIVЛ-2П										
2ПФБ-4АIVТ-2Н	2ПФБ-4АIVЛ-2Н	490	390	520 (500)	420 (400)	2Ф16АIV	М250		56,4		
2ПФБ-4АIVТ-2П	2ПФБ-4АIVЛ-2П										
2ПФБ-1АIIIВТ-2Н	2ПФБ-1АIIIВЛ-2Н	270	220	300 (280)	250 (230)	2Ф12АIIIВ	М200		43,9		
2ПФБ-1АIIIВТ-2П	2ПФБ-1АIIIВЛ-2П										
2ПФБ-2АIIIВТ-2Н	2ПФБ-2АIIIВЛ-2Н	400	320	430 (410)	350 (330)	2Ф14АIIIВ			47,9		
2ПФБ-2АIIIВТ-2П	2ПФБ-2АIIIВЛ-2П										
2ПФБ-3АIIIВТ-2Н	2ПФБ-3АIIIВЛ-2Н	510	400	540 (520)	430 (410)	2Ф16АIIIВ			56,4		
2ПФБ-3АIIIВТ-2П	2ПФБ-3АIIIВЛ-2П										
2ПФБ-4АIIIВТ-2Н	2ПФБ-4АIIIВЛ-2Н	620	480	650 (630)	510 (490)	2Ф18АIIIВ	М250		64,6		
2ПФБ-4АIIIВТ-2П	2ПФБ-4АIIIВЛ-2П										

См. примечание на листе 2

Инв. № подл. | Подпись и дата | Взам. инв. №

Таблица 7

Плиты типа 2ПП для легкобросовестной кровли

Марка плиты	Равномерно распределенная нагрузка без учета веса плиты: на полку плиты, кгс/м²		на продольное ребро плиты, кгс/м		Напрягаемая арматура (на плиту)	Марка бетона	Расход материалов: бетон, м³	Расход материалов: сталь, кг	Масса плиты, т
	коэффициент перегрузки								
	n>1	n=1	n>1	n=1					
Здания с неагрессивной газовой средой									
2ПП6-1Ат-VТ	420	330	630	500	2Ф14Ат-V	М400	0,46	43,5	1,2
2ПП6-2Ат-VТ	500	400	750	600	2Ф16Ат-V			51,1	
2ПП6-3Ат-VТ	680	440	870	660	2Ф18Ат-V			56,1	
2ПП6-1Ат-V	360	300	540	450	2Ф14Ат-V	М300		43,5	
2ПП6-2Ат-V	450	360	680	540	2Ф16Ат-V			51,1	
2ПП6-3Ат-V	570	440	860	660	2Ф18Ат-V	М350		56,1	
2ПП6-1А-IV	340	280	510	420	2Ф16А-IV	М250		47,9	
2ПП6-2А-IV	440	340	660	510	2Ф18А-IV	М300		56,1	
2ПП6-3А-IV	550	420	830	630	2Ф20А-IV	М350		61,7	
2ПП6-1А-IIIв Т	420	330	630	500	2Ф18А-IIIв	М250		52,9	
2ПП6-2А-IIIв Т	470	370	700	550	2Ф20А-IIIв	М300		61,7	
2ПП6-3А-IIIв Т	560	420	840	630	2Ф22А-IIIв	М350		67,9	
Здания со слабо- и среднеагрессивной газовой средой									
2ПП6-1Ат-VСКТ-Н 2ПП6-1Ат-VСКТ-П	330	250	500	390	2Ф14Ат-VСК	М300	0,46	43,5	1,2
2ПП6-2Ат-VСКТ-Н 2ПП6-2Ат-VСКТ-П	410	320	620	480	2Ф16Ат-VСК			47,9	
2ПП6-3Ат-VСКТ-Н 2ПП6-3Ат-VСКТ-П	520	400	780	600	2Ф18Ат-VСК	М350		56,1	
2ПП6-1А-IVТ-Н 2ПП6-1А-IVТ-П	310	240	470	360	2Ф16А-IV	М250		47,9	
2ПП6-2А-IVТ-Н 2ПП6-2А-IVТ-П	400	320	600	480	2Ф18А-IV	М300		52,9	
2ПП6-3А-IVТ-Н 2ПП6-3А-IVТ-П	500	380	750	570	2Ф20А-IV	М350		61,7	
2ПП6-1А-IIIв Т-Н 2ПП6-1А-IIIв Т-П	420	330	630	500	2Ф18А-IIIв	М250		52,9	
2ПП6-2А-IIIв Т-Н 2ПП6-2А-IIIв Т-П	470	370	700	550	2Ф20А-IIIв	М300		61,7	
2ПП6-3А-IIIв Т-Н 2ПП6-3А-IIIв Т-П	560	420	840	630	2Ф22А-IIIв	М350		67,9	

См. примечание на листе 2

Инв.№ подл. | Подп. и дата | Взам. инв.№

План покрытия

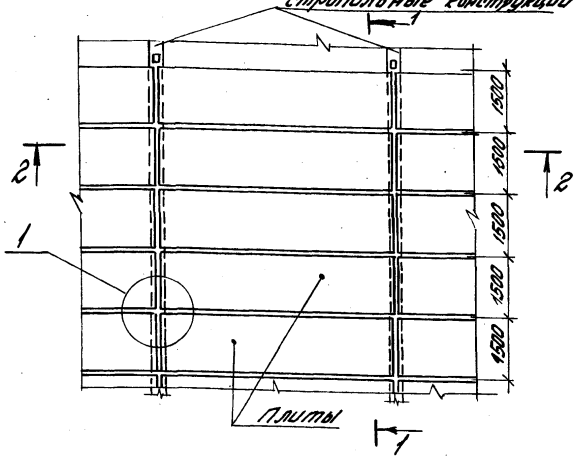

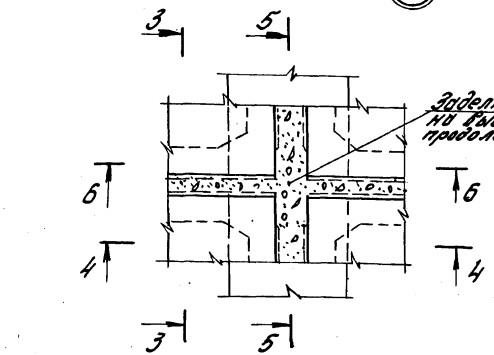

Поверхности плит, подлежащие антикоррозионной защите (см. п. 3.10. документа 1.465.1-7/84.0-ТО), на чертеже показаны двойными линиями

1-1 повернуто

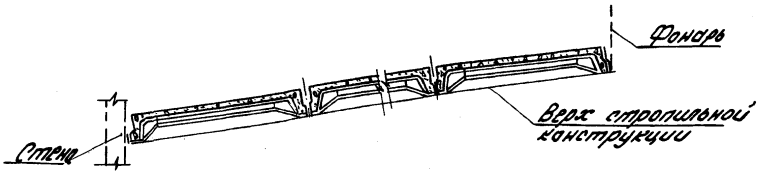

2-2

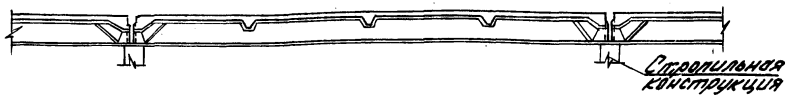

3-3 повернуто

4-4



5-5 повернуто

6-6

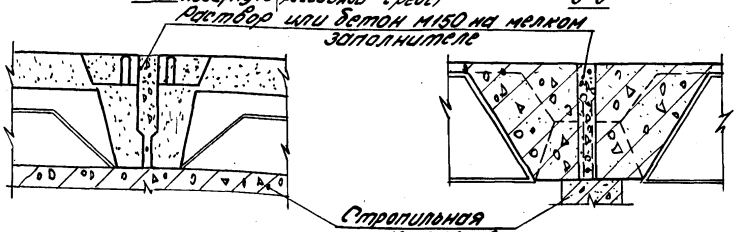

Нач.отд.	Розенблюм		
Н.контр.	Петрова		
Гл.инж.пр.	Баженова		
Ст.инж.	Петрова		
Инженер	Николаева		

1.465.1-7/84.0-СМ1

Антикоррозионная защита плит

Стадия	Лист	Листов
Р		1

ЦНИИПромзданий

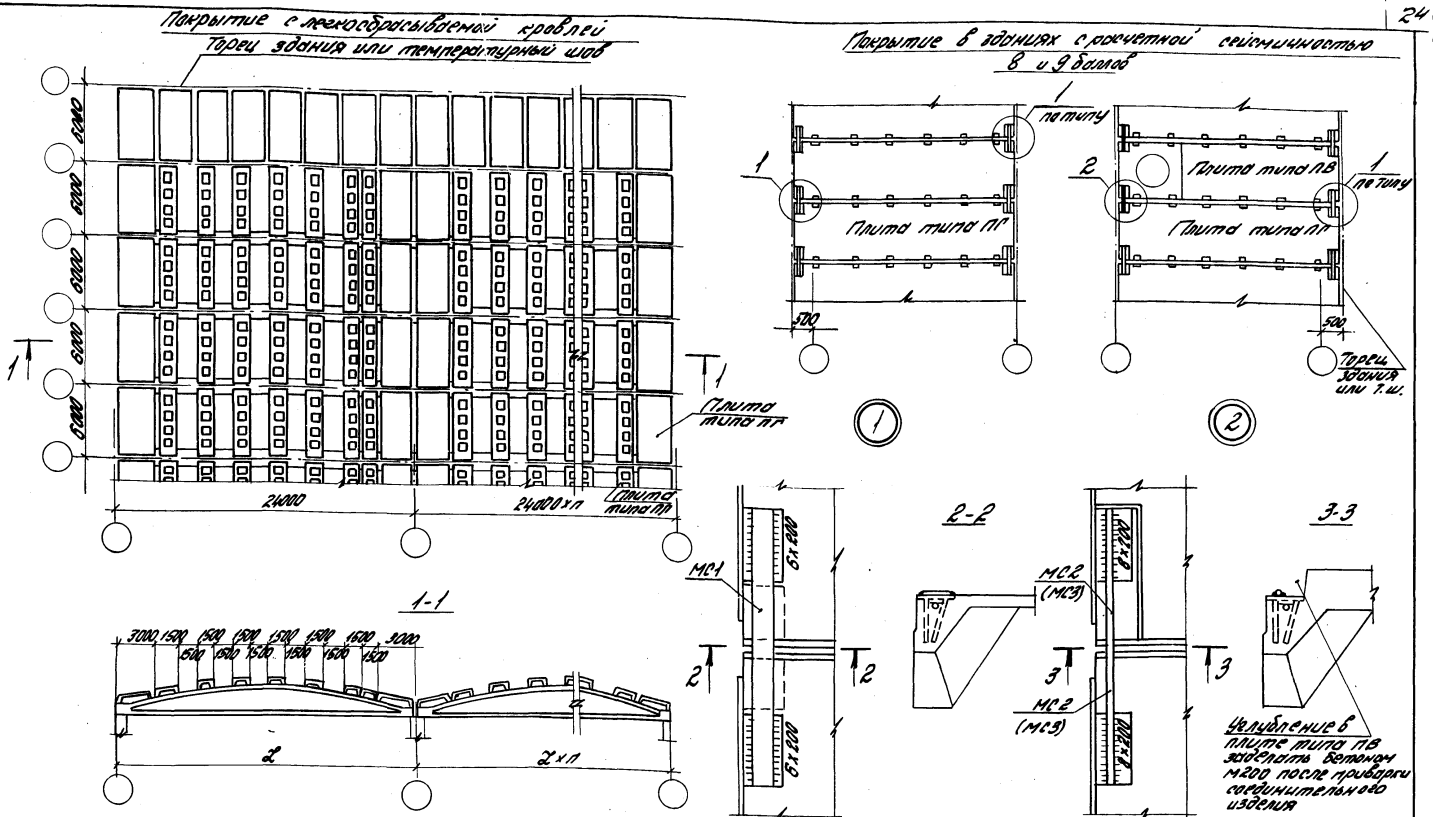

1. Соединительные изделия МС1, МС2 и МС3 приведены в выпуске 2 (см. документ 1.465.1-7/84.2-200).
2. Установка закладных изделий приведена на листе 2.
3. Дополнительным закладным изделиям М6 и М7 соответствует соединительное изделие МС2, а М8 и М9 – МС3 (см. п. 3.11. документа 1.465.1-7/84.0-ТО).

				1.465.1-7/84.0 - СМ2			
Нач. отд.	Розенблюм			Решение покрытия с легкосбрасываемой кровлей. Дополнительные закладные и соединительные изделия в плитах	Стадия	Лист	Листов
Н. контр.	Петрова				Р	1	2
Гл. инж. пр.	Бажанова				ЦНИИПРОМЗДАНИЙ		
Ст. инж.	Петрова						
Инжен.	Николаева						

Инв. № подл. | Подп. и дата | Взам. инв. №

Ключ для подбора марок дополнительных закладных изделий в плитах для зданий с расчетной сейсмичностью 8 и 9 баллов

Тип покрытия	Марка закладного изделия	Величина горизонтальной сейсмической нагрузки T_c, действующей на покрытие пролетом, м					
		6; 9 и 12			18; 24		
		при длине здания или его отсека, м					
		12	18	24 и более	18	24	36 и более
Бесфонарное или с зенитными фонарями	М6	до 22	до 35	до 57	до 34	до 52	до 85
	М7	23-31	36-47	58-77	35-46	53-71	86-116
	М8	32-40	48-62	78-101	47-60	72-93	117-151
	М9	41-50	63-78	102-128	61-76	94-117	152-191
Со светоаэрационными фонарями	М6	до 19	до 29	до 47	до 28	до 43	до 71
	М7	20-25	30-39	48-64	29-38	44-59	72-96
	М8	26-33	40-51	65-84	39-50	60-77	97-126
	М9	34-42	52-65	85-106	51-63	78-98	127-159

Сопутствующие изделия для плит типа ПФ

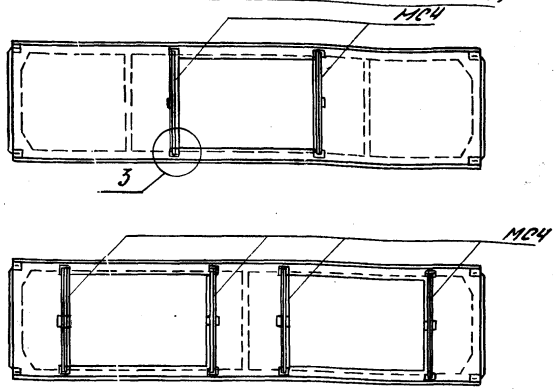

Дополнительные закладные изделия в плитах для зданий с расчетной сейсмичностью 8 и 9 баллов

Плиты типа ПГ, ПП, ПФ

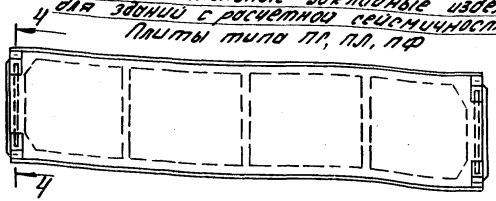

Плиты типа ПВ

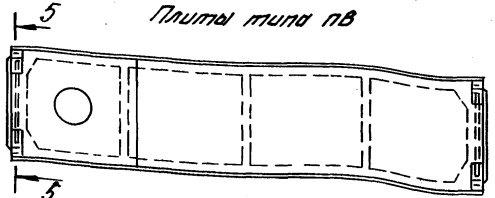

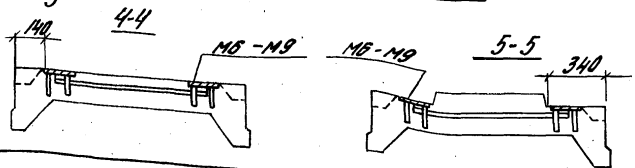

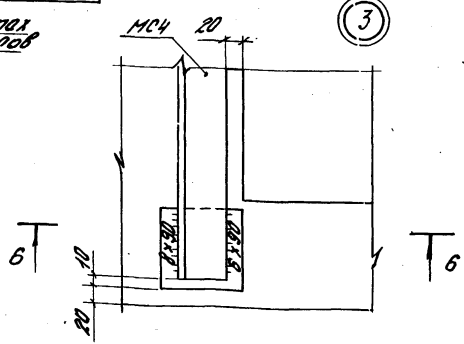

Дополнительные закладные изделия 4-4 для крепления плит в торцах здания и у поперечных т.ш.

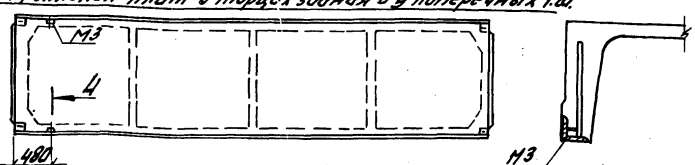

Изделия М3, М6-М9, МС4 приведены в вып. 2 настоящей серии

1.465.1-7/84.0-СМ2

Лист 2

Плиты без проемов в полке, кг

Марка плиты	Напрягаемая арматура класса					Изделия арматурные									Изделия закладные										Общий расход
						Арматура класса									Арматура класса							Прокат марки			
						А-III					Вр-I				А-I		А-III					ВСт 3кп2			
	Ат-VI (ф)[x]	Ат-V (ф)	Ат-V СК (ф)	А-IV (ф)	Всего	ГОСТ 5781-82					ГОСТ 6727-80			Всего	ГОСТ 5781-82							ГОСТ 8509-72		Всего	
	ГОСТ 10884-81			ГОСТ 5781-82		ф6	ф8	ф10	ф12	Итого	ф4	ф5	Итого		ф10	Итого	ф6	ф8	ф16		Итого	L63x6	Итого		
2ПГБ-1Ат VI	7,4 (10)				7,4	–	4,0	–	–	4,0	14,5	–	14,5	18,5											32,3
2ПГБ-2Ат VI	10,6 (12)				10,6	–	2,2	3,0	–	5,2	9,9	6,6	16,5	21,7											38,7
2ПГБ-3Ат VI	14,6 (14)				14,6	9,8	–	3,6	4,2	17,6	1,6	13,1	14,7	32,3											53,3
2ПГБ-4 Ат VI	19,0 (16)				19,0	9,8	–	3,6	4,2	17,6	1,6	13,1	14,7	32,3											57,7
2ПГБ-1Ат V		7,4 (10)			7,4	–	4,0	–	–	4,0	14,5	–	14,5	18,5											32,3
2ПГБ-1Ат V СК-Х			7,4 (10)		7,4	–	4,0	–	–	4,0	14,5	–	14,5	18,5											32,3
2ПГБ-2Ат V		10,6 (12)			10,6	–	2,2	3,0	–	5,2	9,9	6,6	16,5	21,7											38,7
2ПГБ-2Ат V СК-Х			10,6 (12)		10,6	–	4,0	–	–	4,0	14,5	–	14,5	18,5											35,5
2ПГБ-3Ат V		14,6 (14)			14,6	–	2,2	3,0	–	5,2	9,9	6,6	16,5	21,7											42,7
2ПГБ-3 Ат V СК-Х			14,6 (14)		14,6	–	2,2	3,0	–	5,2	9,9	6,6	16,5	21,7											42,7
2ПГБ-4Ат V		19,0 (16)			19,0	9,8	–	3,6	4,2	17,6	1,6	13,1	14,7	32,3	1,6	1,6	0,4	1,6	0,4		2,4	2,4	2,4	6,4	57,7
2ПГБ-4Ат V СК-Х			19,0 (16)		19,0	9,8	–	3,6	4,2	17,6	1,6	13,1	14,7	32,3											57,7
2ПГБ-5Ат V		24,0 (18)			24,0	9,8	–	3,6	4,2	17,6	1,6	13,1	14,7	32,3											62,7
2ПГБ-5Ат V СК-Х			24,0 (18)		24,0	9,8	–	3,6	4,2	17,6	1,6	13,1	14,7	32,3											62,7
2ПГБ-1А IV				7,4 (10)	7,4	–	4,0	–	–	4,0	14,5	–	14,5	18,5											32,3
2ПГБ-1А IV-Х				7,4 (10)	7,4	–	4,0	–	–	4,0	14,5	–	14,5	18,5											32,3
2ПГБ-2А IV				10,6 (12)	10,6	–	4,0	–	–	4,0	14,5	–	14,5	18,5											35,5
2ПГБ-2А IV-Х				10,6 (12)	10,6	–	4,0	–	–	4,0	14,5	–	14,5	18,5											35,5
2ПГБ-3А IV				14,6 (14)	14,6	–	2,2	3,0	–	5,2	9,9	6,6	16,5	21,7											42,7
2ПГБ-3А IV-Х				14,6 (14)	14,6	–	4,0	–	–	4,0	14,5	–	14,5	18,5											39,5
2ПГБ-4А IV				19,0 (16)	19,0	–	2,2	3,0	–	5,2	9,9	6,6	16,5	21,7											47,1
2ПГБ-4А IV-Х				19,0 (16)	19,0	–	2,2	3,0	–	5,2	9,9	6,6	16,5	21,7											47,1

В марках плит условно не указан вид бетона, а буквой „Х" обозначена требуемая плотность бетона (Н - нормальная П - повышенная) в плитах, предназначенных для агрессивной среды.

x) В скобках указан диаметр напрягаемого стержня.

Нач. отд.	Розенблюм	
Н. контр.	Петрова	
Гл. инж. пр.	Бажанова	
Ст. инж.	Петрова	
Инженер	Николаева	

1.465.1-7/84.0-18С

Плита типа 2ПГ. Выборка стали

Стадия	Лист	Листов
Р	1	2

ЦНИИПРОМЗДАНИЙ

Инв. № подл. | Подпись и дата | Взам. инв. №

Марка плиты	Напрягаемая арматура класса									Изделия арматурные									Изделия закладные										Общий расход
	А-IV ГОСТ 5781-82		А-III в ТУ65.05-05-80						Итого	Арматура класса А-III ГОСТ 5781-82					Вр-I ГОСТ 6727-80			Всего	Арматура класса А-I ГОСТ 5781-82		А-III ГОСТ 5781-82					Прокат марки ВСт3кп2 ГОСТ 8509-72		Всего	
	Ф18	Ф20	Ф12	Ф14	Ф16	Ф18	Ф20	Ф22		Ф6	Ф8	Ф10	Ф12	Итого	Ф4	Ф5	Итого		Ф10	Итого	Ф6	Ф8	Ф16		Итого	∠63×6	Итого		
2ПГБ-5АIV	24,0								24,0	9,8	–	3,6	4,2	17,6	1,6	13,1	14,7	32,3											62,7
2ПГБ-5АIV-Х	24,0								24,0	9,8	–	3,6	4,2	17,6	1,6	13,1	14,7	32,3											62,7
2ПГБ-6АIV		29,6							29,6	9,8	–	3,6	4,2	17,6	1,6	13,1	14,7	32,3											68,3
2ПГБ-6АIV-Х		29,6							29,6	9,8	–	3,6	4,2	17,6	1,6	13,1	14,7	32,3											68,3
2ПГБ-1АIIIв			10,6						10,6	–	4,0	–	–	4,0	14,5	–	14,5	18,5											35,5
2ПГБ-1АIIIв-Х																													
2ПГБ-2АIIIв				14,6					14,6	–	4,0	–	–	4,0	14,5	–	14,5	18,5											39,5
2ПГБ-2АIIIв-Х																													
2ПГБ-3АIIIв					19,0				19,0	–	2,2	3,0	–	5,2	9,9	6,6	16,5	21,7	1,6	1,6	0,4	1,6	0,4		2,4	2,4	2,4	6,4	47,1
2ПГБ-3АIIIв-Х																													
2ПГБ-4АIIIв						24,0			24,0	–	2,2	3,0	–	5,2	1,6	19,7	21,3	26,5											56,9
2ПГБ-4АIIIв-Х																													
2ПГБ-5АIIIв							29,6		29,6	9,8	–	3,6	4,2	17,6	1,6	13,1	14,7	32,3											68,3
2ПГБ-5АIIIв-Х																													
2ПГБ-6АIIIв								35,8	35,8	9,8	–	3,6	4,2	17,6	1,6	13,1	14,7	32,3											74,5
2ПГБ-6АIIIв-Х																													

См. примечание на листе 1.

Инв. № подл. | Подпись и дата | Взам. инв. №

Плиты с проемом в полке диаметрами 400, 700 и 1000 мм, кг

Марка плиты	Напрягаемая арматура класса				Изделия арматурные							Изделия закладные											Общий расход
					Арматура класса							Арматура класса							Прокат марки				
	Ат-VI(ф)	Ат-Е(ф)*	Ат-VСК(ф)	А-IV(ф)	А-III					Вр-I		Всего	А-I	А-III					ВСт3кп2			Всего	
	ГОСТ 10884-81			ГОСТ 5781-82	ГОСТ 5781-82					ГОСТ 6727-80			ГОСТ 5781-82						ГОСТ 82-70	ГОСТ 103-76			
				Всего	Ф6	Ф8	Ф10	Ф12	Итого	Ф4	Ф5	Итого	Ф10	Итого	Ф6	Ф8	Ф10	Ф15	Итого	63х6	-100х6	Итого		
Плиты с проемом в полке Ф400 мм																							
2ПВ5-1АтVI-4	7,4(10)				7,4	–	3,4	3,6	29,9	36,9	14,6	–	14,6	51,5	1,5	1,5	0,4	1,6	1,2	0,4	3,5	2,4	2,4	4,8	10,0	68,9
2ПВ5-2АтVI-4	10,5(12)				10,5	–	2,2	5,6	29,9	37,7	10,0	6,6	16,6	54,3												74,9
2ПВ5-3АтVI-4	14,5(14)				14,6	9,8	1,1	1,8	37,9	50,6	1,7	13,1	14,8	65,4												90,0
2ПВ5-4АтVI-4	19,0(16)				19,0	9,8	1,1	1,8	37,9	50,6	1,7	13,1	14,8	65,4												94,4
2ПВ5-1АтV-4		7,4(10)			7,4	–	3,4	3,6	29,9	36,9	14,6	–	14,6	51,5												68,9
2ПВ5-1АтVСК-4Х			7,4(10)		7,4	–	3,4	3,6	29,9	36,9	14,6	–	14,6	51,5												68,9
2ПВ5-2АтV-4		10,5(12)			10,5	–	2,2	5,6	29,9	37,7	10,0	6,6	16,6	54,3												74,9
2ПВ5-2АтVСК-4Х			10,5(12)		10,5	–	3,4	3,6	29,9	36,9	14,6	–	14,6	51,5												72,1
2ПВ5-3АтV-4		14,5(14)			14,6	–	2,2	5,6	29,9	37,7	10,0	6,6	16,6	54,3												78,9
2ПВ5-3АтVСК-4Х			14,5(14)		14,6	–	2,2	5,6	29,9	37,7	10,0	6,6	16,6	54,3												78,9
2ПВ5-4АтV-4		19,0(16)			19,0	9,8	1,1	1,8	37,9	50,6	1,7	13,1	14,8	65,4												94,4
2ПВ5-4АтVСК-4Х			19,0(16)		19,0	9,8	1,1	1,8	37,9	50,6	1,7	13,1	14,8	65,4												94,4
2ПВ5-5АтV-4		24,0(18)			24,0	9,8	1,1	1,8	37,9	50,6	1,7	13,1	14,8	65,4												99,4
2ПВ5-5АтVСК-4Х			24,0(18)		24,0	9,8	1,1	1,8	37,9	50,6	1,7	13,1	14,8	65,4												99,4
2ПВ5-1АIV-4				7,4(10)	7,4	–	3,4	3,6	29,9	36,9	14,6	–	14,6	51,5												68,9
2ПВ5-1АIV-4Х				7,4(10)	7,4	–	3,4	3,6	29,9	36,9	14,6	–	14,6	51,5												68,9
2ПВ5-2АIV-4				10,5(12)	10,5	–	3,4	3,6	29,9	36,9	14,6	–	14,6	51,5												72,1
2ПВ5-2АIV-4Х				10,5(12)	10,5	–	3,4	3,6	29,9	36,9	14,6	–	14,6	51,5												72,1
2ПВ5-3АIV-4				14,5(14)	14,6	–	2,2	5,6	29,9	37,7	10,0	6,6	16,6	54,3												78,9
2ПВ5-3АIV-4Х				14,5(14)	14,5	–	3,4	3,6	29,9	36,9	14,6	–	14,6	51,5												76,1
2ПВ5-4АIV-4				19,0(16)	19,0	–	2,2	5,6	29,9	37,7	10,0	6,6	16,6	54,3												83,3
2ПВ5-4АIV-4Х				19,0(16)	19,0	–	2,2	5,6	29,9	37,7	10,0	6,6	16,6	54,3												83,3
2ПВ5-5АIV-4				24,0(18)	24,0	9,8	1,1	1,8	37,9	50,6	1,7	13,1	14,8	65,4												99,4
2ПВ5-5АIV-4Х				24,0(18)	24,0	9,8	1,1	1,8	37,9	50,6	1,7	13,1	14,8	65,4												99,4
2ПВ5-6АIV-4				29,6(20)	29,6	9,8	1,1	1,8	37,9	50,6	1,7	13,1	14,8	65,4												105,0
2ПВ5-6АIV-4Х				29,6(20)	29,6	9,8	1,1	1,8	37,9	50,6	1,7	13,1	14,8	65,4												105,0

В марках плит условно не указан вид бетона, а буквой "Х" обозначена требуемая плотность бетона (Н-нормальная, П-повышенная) в плитах, предназначенных для агрессивной среды.

*) В скобках указан диаметр напрягаемого стержня.

Нач.отд.	Розенблюм	
Н.контр.	Петрова	
Гл.инж.пр.	Волженина	
Ст.инж.	Петрова	
Инженер	Никитина	

1.465.1-7/84.0-2ВС

Плита типа 2ПВ. Выборка стали

Стадия	Лист	Листов
Р	1	5

ЦНИИпромзданий

Инв.№ подл. | Подпись и дата | Взам.инв.№

Марка плиты	Напрягаемая арматура класса					Изделия арматурные									Изделия закладные											Общий расход
						Арматура класса									Арматура класса							Прокат марки				
	А-IIIв (ф)	Ат-VI (ф)	Ат-V (ф)	Ат-VСК (ф)	Всего	А-III					Вр-I			Всего	А-I		А-III					ВСт 3 кп 2			Всего	
	ТУ 65. 05-06-80	ГОСТ 10884-81				ГОСТ 5781-82					ГОСТ 6727-80				ГОСТ 5781-82							ГОСТ 8509-72	ГОСТ 103-76			
						ф6	ф8	ф10	ф12	Итого	ф4	ф5	Итого		ф10	Итого	ф6	ф8	ф10	ф16	Итого	163×6	-100×6	Итого		
2ПВ6-1АIIIв-4																										
2ПВ6-1АIIIв-4Х	10,6(12)				10,6	–	3,4	3,6	29,9	36,9	14,6	–	14,6	51,5												72,1
2ПВ6-2АIIIв-4																										
2ПВ6-2АIIIв-4Х	14,6(14)				14,6	–	3,4	3,6	29,9	36,9	14,6	–	14,6	51,5												76,1
2ПВ6-3АIIIв-4																										
2ПВ6-3АIIIв-4Х	19,0(16)				19,0	–	2,2	5,6	29,9	37,7	10,0	6,6	16,6	54,3	1,6	1,6	0,4	1,6	1,2	0,4	3,6	2,4	2,4	4,8	10,0	83,3
2ПВ6-4АIIIв-4																										
2ПВ6-4АIIIв-4Х	24,0(18)				24,0	–	2,2	5,6	29,9	37,7	1,7	19,7	21,4	59,1												93,1
2ПВ6-5АIIIв-4																										
2ПВ6-5АIIIв-4Х	29,6(20)				29,6	9,8	1,1	1,8	37,9	50,6	1,7	13,1	14,8	65,4												105,0
2ПВ6-6АIIIв-4																										
2ПВ6-6АIIIв-4Х	35,8(22)				35,8	9,8	1,1	1,8	37,9	50,6	1,7	13,1	14,8	65,4												111,2
Плиты с проемом в полке ф 700 мм																										
2ПВ6-1АтVI-7																										
2ПВ6-2АтVI-7		7,4(10)			7,4	–	3,4	3,6	36,3	43,3	14,6	–	14,6	57,9												75,3
2ПВ6-3АтVI-7		10,6(12)			10,6	–	2,2	5,6	36,3	44,1	10,0	6,6	16,6	60,7												81,3
2ПВ6-4АтVI-7		14,6(14)			14,6	9,8	1,1	1,8	44,3	57,0	1,7	13,1	14,8	71,8												96,4
2ПВ6-1АтV-7		19,0(16)			19,0	9,8	1,1	1,8	44,3	57,0	1,7	13,1	14,8	71,8												100,8
2ПВ6-1АтVСК-7Х			7,4(10)		7,4	–	3,4	3,6	36,3	43,3	14,6	–	14,6	57,9												75,3
2ПВ6-2АтV-7				7,4(10)	7,4	–	3,4	3,6	36,3	43,3	14,6	–	14,6	57,9												75,3
2ПВ6-2АтVСК-7Х			10,6(12)		10,6	–	2,2	5,6	36,3	44,1	10,0	6,6	16,6	60,7												81,3
2ПВ6-3АтV-7				10,6(12)	10,6	–	3,4	3,6	36,3	43,3	14,6	–	14,6	57,9	1,6	1,6	0,4	1,6	1,2	0,4	3,6	2,4	2,4	4,8	10,0	78,5
2ПВ6-3АтVСК-7Х			14,6(14)		14,6	–	2,2	5,6	36,3	44,1	10,0	6,6	16,6	60,7												85,3
2ПВ6-4АтV-7				14,6(14)	14,6	–	2,2	5,6	36,3	44,1	10,0	6,6	16,6	60,7												85,3
2ПВ6-4АтVСК-7Х			19,0(16)		19,0	9,8	1,1	1,8	44,3	57,0	1,7	13,1	14,8	71,8												100,8
2ПВ6-5АтV-7				19,0(16)	19,0	9,8	1,1	1,8	44,3	57,0	1,7	13,1	14,8	71,8												100,8
2ПВ6-5АтVСК-7Х			24,0(18)		24,0	9,8	1,1	1,8	44,3	57,0	1,7	13,1	14,8	71,8												105,8
				24,0(18)	24,0	9,8	1,1	1,8	44,3	57,0	1,7	13,1	14,8	71,8												105,8

Инв. № подл. | Подпись и дата | Взамен

1.465.1-7/84.0-2 ВС

Лист 2

Марка плиты	Напрягаемая арматура класса			Изделия арматурные									Изделия закладные										Общий расход
				Арматура класса									Арматура класса							Прокат марки			
	А-IV (Ф)	А-IIIв (Ф)	Всего	А-III					Вр-I		Всего		А-I		А-III				Всего	ВСт3кп2			
	ГОСТ 5781-82	7465.05-06-80		ГОСТ 5781-82					ГОСТ 6727-80				ГОСТ 5781-82							ГОСТ 8509-72	ГОСТ 103-76		
				Ø6	Ø8	Ø10	Ø12	Итого	Ø4	Ø5	Итого		Ø10	Итого	Ø6	Ø8	Ø10	Ø16	Итого	L50×6	L100×8	Итого	
2ПВ6-1АIV-7	7,4 (10)		7,4	–	3,4	3,6	36,3	43,3	14,6	–	14,6	57,9											75,3
2ПВ6-1АIV-7Х	7,4 (10)		7,4	–	3,4	3,6	36,3	43,3	14,6	–	14,6	57,9											75,3
2ПВ6-2АIV-7	10,5 (12)		10,5	–	3,4	3,6	36,3	43,3	14,6	–	14,6	57,9											78,5
2ПВ6-2АIV-7Х	10,5 (12)		10,5	–	3,4	3,6	36,3	43,3	14,6	–	14,6	57,9											78,5
2ПВ6-3АIV-7	14,6 (14)		14,6	–	2,2	5,6	36,3	44,1	10,0	6,6	16,6	60,7											82,5
2ПВ6-3АIV-7Х	14,6 (14)		14,6	–	3,4	3,6	36,3	43,3	14,6	–	14,6	57,9											85,3
2ПВ6-4АIV-7	19,0 (18)		19,0	–	2,2	5,6	36,3	44,1	10,0	6,6	16,6	60,7											89,7
2ПВ6-4АIV-7Х	19,0 (18)		19,0	–	2,2	5,6	36,3	44,1	10,0	6,6	16,6	60,7											89,7
2ПВ6-5АIV-7	24,0 (18)		24,0	9,8	1,1	1,8	44,3	57,0	1,7	13,1	14,8	71,8											105,8
2ПВ6-5АIV-7Х	24,0 (18)		24,0	9,8	1,1	1,8	44,3	57,0	1,7	13,1	14,8	71,8											105,8
2ПВ6-6АIV-7	29,6 (20)		29,6	9,8	1,1	1,8	44,3	57,0	1,7	13,1	14,8	71,8											111,4
2ПВ6-6АIV-7Х	29,6 (20)		29,6	9,8	1,1	1,8	44,3	57,0	1,7	13,1	14,8	71,8											111,4
2ПВ6-1АIIIв-7		10,6 (12)	10,6	–	3,4	3,6	36,3	43,3	14,6	–	14,6	57,9	1,6	1,5	9,4	4,5	1,2	0,4	3,6	2,4	2,4	4,8	12,0	78,5
2ПВ6-1АIIIв-7Х																							
2ПВ6-2АIIIв-7		14,6 (14)	14,6	–	3,4	3,6	36,3	43,3	14,6	–	14,6	57,9											82,5
2ПВ6-2АIIIв-7Х																							
2ПВ6-3АIIIв-7		19,0 (16)	19,0	–	2,2	5,6	36,3	44,1	10,0	6,6	16,6	60,7											89,7
2ПВ6-3АIIIв-7Х																							
2ПВ6-4АIIIв-7		24,0 (18)	24,0	–	2,2	5,6	36,3	44,1	1,7	19,7	21,4	65,5											99,5
2ПВ6-4АIIIв-7Х																							
2ПВ6-5АIIIв-7		29,6 (20)	29,6	9,8	1,1	1,8	44,3	57,0	1,7	13,1	14,8	71,8											111,4
2ПВ6-5АIIIв-7Х																							
2ПВ6-6АIIIв-7		35,8 (22)	35,8	9,8	1,1	1,8	44,3	57,0	1,7	13,1	14,8	71,8											117,6
2ПВ6-6АIIIв-7Х																							

Инв. № подл. | Подпись и дата | Взам. инв. №

Марка плиты	Напрягаемая арматура класса					Изделия арматурные									Изделия закладные											Общий расход
						Арматура класса									Арматура класса											
						А-III					Вр-I				А-I		А-III					Прокат марки				
						ГОСТ 5781-82					ГОСТ 6727-80				ГОСТ 5781-82							ВСт 3кп 2				
	Ат-VI(ф)	Ат-V(ф)	Ат-VСК(ф)	А-IV(ф)	Всего	Ф6	Ф8	Ф10	Ф12	Итого	Ф4	Ф5	Итого	Всего	Ф10	Итого	Ф6	Ф8	Ф10	Ф16	Итого	ГОСТ 8509-72 L63x6	ГОСТ 103-76 -100x6	Итого	Всего	
	ГОСТ 10884-81			ГОСТ 5781-82																						
Плиты с проемом в полке ф1000мм																										
2ПВ6-1АтVI-10	7,4(10)				7,4	—	3,4	3,6	35,5	42,5	14,6	—	14,6	57,1												74,5
2ПВ6-2АтVI-10	10,6(12)				10,6	—	2,2	5,6	35,5	43,3	10,0	6,6	16,6	59,9												80,5
2ПВ6-3АтVI-10	14,6(14)				14,6	9,8	1,1	1,8	43,5	56,2	1,7	13,1	14,8	71,0												95,6
2ПВ6-4АтVI-10	19,0(16)				19,0	9,8	1,1	1,8	43,5	56,2	1,7	13,1	14,8	71,0												100,0
2ПВ6-1АтV-10		7,4(10)			7,4	—	3,4	3,6	35,5	42,5	14,6	—	14,6	57,1												74,5
2ПВ6-1АтVСК-10Х			7,4(10)		7,4	—	3,4	3,6	35,5	42,5	14,6	—	14,6	57,1												74,5
2ПВ6-2АтV-10		10,6(12)			10,6	—	2,2	5,6	35,5	43,3	10,0	6,6	16,6	59,9												80,5
2ПВ6-2АтVСК-10Х			10,6(12)		10,6	—	3,4	3,6	35,5	42,5	14,6	—	14,6	57,1												77,7
2ПВ6-3АтV-10		14,6(14)			14,6	—	2,2	5,6	35,5	43,3	10,0	6,6	16,6	59,9												84,5
2ПВ6-3АтVСК-10Х			14,6(14)		14,6	—	2,2	5,6	35,5	43,3	10,0	6,6	16,6	59,9												84,5
2ПВ6-4АтV-10		19,0(16)			19,0	9,8	1,1	1,8	43,5	56,2	1,7	13,1	14,8	71,0												100,0
2ПВ6-4АтVСК-10Х			19,0(16)		19,0	9,8	1,1	1,8	43,5	56,2	1,7	13,1	14,8	71,0												100,0
2ПВ6-5АтV-10		24,0(18)			24,0	9,8	1,1	1,8	43,5	56,2	1,7	13,1	14,8	71,0	1,6	1,6	0,4	1,6	1,2	0,4	3,6	2,4	2,4	4,8	10,0	105,0
2ПВ6-5АтVСК-10Х			24,0(18)		24,0	9,8	1,1	1,8	43,5	56,2	1,7	13,1	14,8	71,0												105,0
2ПВ6-1АIV-10				7,4(10)	7,4	—	3,4	3,6	35,5	42,5	14,6	—	14,6	57,1												74,5
2ПВ6-1АIV-10Х				7,4(10)	7,4	—	3,4	3,6	35,5	42,5	14,6	—	14,6	57,1												74,5
2ПВ6-2АIV-10				10,6(12)	10,6	—	3,4	3,6	35,5	42,5	14,6	—	14,6	57,1												77,7
2ПВ6-2АIV-10Х				10,6(12)	10,6	—	3,4	3,6	35,5	42,5	14,6	—	14,6	57,1												77,7
2ПВ6-3АIV-10				14,6(14)	14,6	—	2,2	5,6	35,5	43,3	10,0	6,6	16,6	59,9												84,5
2ПВ6-3АIV-10Х				14,6(14)	14,6	—	3,4	3,6	35,5	42,5	14,6	—	14,6	57,1												81,7
2ПВ6-4АIV-10				19,0(16)	19,0	—	2,2	5,6	35,5	43,3	10,0	6,6	16,6	59,9												88,9
2ПВ6-4АIV-10Х				19,0(16)	19,0	—	2,2	5,6	35,5	43,3	10,0	6,6	16,6	59,9												88,9
2ПВ6-5АIV-10				24,0(18)	24,0	9,8	1,1	1,8	43,5	56,2	1,7	13,1	14,8	71,0												105,0
2ПВ6-5АIV-10Х				24,0(18)	24,0	9,8	1,1	1,8	43,5	56,2	1,7	13,1	14,8	71,0												105,0
2ПВ6-6АIV-10				29,6(20)	29,6	9,8	1,1	1,8	43,5	56,2	1,7	13,1	14,8	71,0												110,6
2ПВ6-6АIV-10Х				29,6(20)	29,6	9,8	1,1	1,8	43,5	56,2	1,7	13,1	14,8	71,0												110,6

Инв. № подл. | Подп. и дата | Взам. инв. №

1.465.1-7/84.0-28С

Лист 4

Марка плиты	Напрягаемая арматура класса							Изделия арматурные									Изделия закладные											Общий расход
	А-IIIв ТУ 05-05-06-80						Всего	Арматура класса А-III ГОСТ 5781-82					Вр-I ГОСТ 6727-80		Всего		Арматура класса А-I	А-III ГОСТ 5781-82						Прокат марки ВСт3кп2 ГОСТ 8509-72	ГОСТ 103-76		Всего	
	ф12	ф14	ф16	ф18	ф20	ф22		ф6	ф8	ф10	ф12	Итого	ф4	ф5	Итого		ф10	ф6	ф8	ф10	ф16	Итого	L63х8-100х6		Итого		
2ПВ6-1АIIIв-10	10,6						10,6	–	3,4	3,6	35,5	42,5	14,6	–	14,6	57,1	1,6	1,6	0,4	1,6	1,2	0,4	3,6	2,4	2,4	4,8	10,0	77,7
2ПВ6-1АIIIв-10Х																												
2ПВ6-2АIIIв-10		14,6					14,6	–	3,4	3,6	35,5	42,5	14,6	–	14,6	57,1												84,7
2ПВ6-2АIIIв-10Х																												
2ПВ6-3АIIIв-10			19,0				19,0	–	2,2	5,6	35,6	43,3	10,0	6,6	16,6	59,9												88,9
2ПВ6-3АIIIв-10Х																												
2ПВ6-4АIIIв-10				24,0			24,0	–	2,2	5,6	35,5	43,3	1,7	19,7	21,4	64,7												98,7
2ПВ6-4АIIIв-10Х																												
2ПВ6-5АIIIв-10					29,6		29,6	9,8	1,1	1,8	43,5	55,2	1,7	13,1	14,8	71,0												110,6
2ПВ6-5АIIIв-10Х																												
2ПВ6-6АIIIв-10						35,8	35,8	9,8	1,1	1,8	43,5	55,2	1,7	13,1	14,8	71,0												116,8
2ПВ6-6АIIIв-10Х																												

См. примечание на листе 1

Инв. № подл. | Подп. и дата | Взам. инв. №

Плиты с одним проемом в полке для зенитных фонарей, кг

Марка плиты	Напрягаемая арматура класса						Изделия арматурные									Изделия закладные										Общий расход
							Арматура класса									Арматура класса						Прокат марки				
	Ат-VI(Ф)[x]	Ат-V(Ф)	Ат-VСК(Ф)	А-IV(Ф)	А-IIIв(Ф)	Всего	А-III					Вр-I			Всего	А-I		А-III				ВСт 3 кп 2			Всего	
	ГОСТ 10884-81			ГОСТ 5781-82	ТУ65 05-06-80		ГОСТ 5781-82					ГОСТ 6727-80				ГОСТ 5781-82						ГОСТ 8509-72	ГОСТ 103-76			
							Ф6	Ф8	Ф10		Итого	Ф4	Ф5	Итого		Ф10	Итого	Ф6	Ф8	Ф16	Итого	L63x6	-100x6	Итого		
2ПФ6-1АтVI-1	7,4(10)					7,4	–	3,4	–		3,4	7,4	8,2	15,6	19,0											38,2
2ПФ6-2АтVI-1	10,6(12)					10,6	9,8	–	5,6		15,4	1,4	11,0	12,4	27,8											50,2
2ПФ6-1АтV-1		7,4(10)				7,4	–	3,4	–		3,4	7,4	8,2	15,6	19,0											38,2
2ПФ6-1АтVСК-1Х			7,4(10)			7,4	–	3,4	–		3,4	7,4	8,2	15,6	19,0											38,2
2ПФ6-2АтV-1		10,6(12)				10,6	–	–	5,6		5,6	1,4	17,6	19,0	24,6											47,0
2ПФ6-2АтVСК-1Х			10,6(12)			10,6	–	3,4	–		3,4	7,4	8,2	15,6	19,0											41,4
2ПФ6-3АтV-1		14,6(14)				14,6	9,8	–	5,6		15,4	1,4	11,0	12,4	27,8											54,2
2ПФ6-3АтVСК-1Х			14,6(14)			14,6	–	–	5,6		5,6	1,4	17,6	19,0	24,6											51,0
2ПФ6-1АIV-1				7,4(10)		7,4	–	3,4	–		3,4	7,4	8,2	15,6	19,0											38,2
2ПФ6-1АIV-1Х				7,4(10)		7,4	–	3,4	–		3,4	7,4	8,2	15,6	19,0											38,2
2ПФ6-2АIV-1				10,6(12)		10,6	–	3,4	–		3,4	7,4	8,2	15,6	19,0											41,4
2ПФ6-2АIV-1Х				10,6(12)		10,6	–	3,4	–		3,4	7,4	8,2	15,6	19,0											41,4
2ПФ6-3АIV-1				14,6(14)		14,6	–	–	5,6		5,6	1,4	17,6	19,0	24,6	1,6	1,6	0,4	4,2	0,4	5,0	2,4	2,8	5,2	11,8	51,0
2ПФ6-3АIV-1Х				14,6(14)		14,6	–	3,4	–		3,4	7,4	8,2	15,6	19,0											45,4
2ПФ6-4АIV-1				19,0(16)		19,0	9,8	–	5,6		15,4	1,4	11,0	12,4	27,8											58,6
2ПФ6-4АIV-1Х				19,0(16)		19,0	–	–	5,6		5,6	1,4	17,6	19,0	24,6											55,4
2ПФ6-1АIIIв-1					10,6(12)	10,6	–	3,4	–		3,4	7,4	8,2	15,6	19,0											41,4
2ПФ6-1АIIIв-1Х																										
2ПФ6-2АIIIв-1					14,6(14)	14,6	–	3,4	–		3,4	7,4	8,2	15,6	19,0											45,4
2ПФ6-2АIIIв-1Х																										
2ПФ6-3АIIIв-1					19,0(16)	19,0	–	–	5,6		5,6	1,4	17,6	19,0	24,6											55,4
2ПФ6-3АIIIв-1Х																										
2ПФ6-4АIIIв-1					24,0(18)	24,0	9,8	–	5,6		15,4	1,4	11,0	12,4	27,8											63,6
2ПФ6-4АIIIв-1Х																										

В марках плит условно не указан вид бетона, а буквой „Х" обозначена требуемая плотность бетона (Н-нормальная, П-повышенная) в плитах, предназначенных для агрессивной среды

x) В скобках указан диаметр напрягаемого стержня.

Нач. отд.	Розенблюм	
Н. контр.	Петрова	
Гл. инж. пр.	Бажанова	
Ст. инж.	Петрова	
Инженер	Николаева	

1.465.1-7/84.0-3ВС

Плита типа 2ПФ с одним проемом в полке. Выборка стали

Стадия	Лист	Листов
Р		1

ЦНИИПРОМЗДАНИЙ

Инв. № подл. | Подпись и дата | Взам. инв. №

Плиты с двумя проемами в полке для зенитных фонарей, кг

Марка плиты	Напрягаемая арматура класса						Изделия арматурные									Изделия закладные										Общий расход
							Арматура класса									Арматура класса										
							А-III					Вр-I				А-I		А-III								
							ГОСТ 5781-82					ГОСТ 6727-80				ГОСТ 5781-82										
	Ат-VI(ф)	Ат-V(ф)	Ат-VСК(ф)	А-IV(ф)	А-IIIв	Всего	Ф6	Ф8	Ф10		Итого	Ф4	Ф5	Итого	Всего	Ф10	Итого	Ф6	Ф8	Ф16	Итого	ГОСТ 8509-72	ГОСТ 103-76	Итого	Всего	
	ГОСТ 10884-81			ГОСТ 5781-82	ТУ 65.05-06-80																					
2ПФ6-1АтVI-2	7,4(10)					7,4	–	2,8	–		2,8	5,1	8,2	13,3	16,1											40,7
2ПФ6-2АтVI-2	10,6(12)					10,6	9,8	–	4,6		14,4	1,2	7,8	9,0	23,4											51,2
2ПФ6-1АтV-2		7,4(10)				7,4	–	2,8	–		2,8	5,1	8,2	13,3	16,1											40,7
2ПФ6-1АтVСК-2Х			7,4(10)			7,4	–	2,8	–		2,8	5,1	8,2	13,3	16,1											40,7
2ПФ6-2АтV-2		10,6(12)				10,6	–	–	4,6		4,6	1,2	14,4	15,6	20,2											48,0
2ПФ6-2АтVСК-2Х			10,6(12)			10,6	–	2,8	–		2,8	5,1	8,2	13,3	16,1											43,9
2ПФ6-3АтV-2		14,6(14)				14,6	9,8	–	4,6		14,4	1,2	7,8	9,0	23,4											55,2
2ПФ6-3АтVСК-2Х			14,6(14)			14,6	–	–	4,6		4,6	1,2	14,4	15,6	20,2											52,0
2ПФ6-1АIV-2				7,4(10)		7,4	–	2,8	–		2,8	5,1	8,2	13,3	16,1											40,7
2ПФ6-1АIV-2Х				7,4(10)		7,4	–	2,8	–		2,8	5,1	8,2	13,3	16,1											40,7
2ПФ6-2АIV-2				10,6(12)		10,6	–	2,8	–		2,8	5,1	8,2	13,3	16,1											43,9
2ПФ6-2АIV-2Х				10,6(12)		10,6	–	2,8	–		2,8	5,1	8,2	13,3	16,1	1,6	1,6	0,4	6,8	0,4	7,6	2,4	5,6	8,0	17,2	43,9
2ПФ6-3АIV-2				14,6(14)		14,6	–	–	4,6		4,6	1,2	14,4	15,6	20,2											52,0
2ПФ6-3АIV-2Х				14,6(14)		14,6	–	2,8	–		2,8	5,1	8,2	13,3	16,1											47,9
2ПФ6-4АIV-2				19,0(16)		19,0	9,8	–	4,6		14,4	1,2	7,8	9,0	23,4											59,6
2ПФ6-4АIV-2Х				19,0(16)		19,0	–	–	4,6		4,6	1,2	14,4	15,6	20,2											56,4
2ПФ6-1АIIIв-2					10,6(12)	10,6	–	2,8	–		2,8	5,1	8,2	13,3	16,1											43,9
2ПФ6-1АIIIв-2Х																										
2ПФ6-2АIIIв-2					14,6(14)	14,6	–	2,8	–		2,8	5,1	8,2	13,3	16,1											47,9
2ПФ6-2АIIIв-2Х																										
2ПФ6-3АIIIв-2					19,0(16)	19,0	–	–	4,6		4,6	1,2	14,4	15,6	20,2											56,4
2ПФ6-3АIIIв-2Х																										
2ПФ6-4АIIIв-2					24,0(18)	24,0	9,8	–	4,6	–	14,4	1,2	7,8	9,0	23,4											64,6
2ПФ6-4АIIIв-2Х																										

В марках плит условно не указан вид бетона, а буквой „Х" обозначена требуемая плотность бетона (Н-нормальная, П-повышенная) в плитах, предназначенных для агрессивной среды.

х) В скобках указан диаметр напрягаемого стержня.

Нач. отд.	Розенблюм	
Н. контр.	Петрова	
ГИП	Бажанова	
Ст. инж.	Петрова	
Инженер	Николаева	

1.465.1-7/84.0-48С

Плита типа 2ПФ с двумя проемами в полке. Выборка стали

Стадия	Лист	Листов
Р		1

ЦНИИПРОМЗДАНИЙ

Инв. № подл. | Подп. и дата | Взам. инв. №

Плиты для легкосбрасываемой кровли, кг

Марка плиты	Напрягаемая арматура класса						Изделия арматурные									Изделия закладные									Общий расход
							Арматура класса									Арматура класса						Прокат марки			
							А-III				Вр-I					А-I		А-III				ВСт3кп2			
	Ат-VI(Ф)	Ат-V(Ф)	Ат-VСК(Ф)	А-IV(Ф)	А-IIIв(Ф)	Всего	ГОСТ 5781-82				ГОСТ 6727-80				Всего	ГОСТ 5781-82						ГОСТ 8509-72		Всего	
	ГОСТ 10884-81			ГОСТ 5781-82	ТУ65. 05-06-80		Ф6	Ф8		Итого	Ф4	Ф5		Итого		Ф10	Итого	Ф6	Ф8	Ф16	Итого	L63x6	Итого		
2ПЛ6-1Ат VI Т	14,6(14)					14,6	8,6	4,0		12,6	3,3	6,6		9,9	22,5										43,5
2ПЛ6-2Ат VI Т	19,0(16)					19,0	18,4	4,0		22,4	3,3	-		3,3	25,7										51,1
2ПЛ6-3Ат VI Т	24,0(18)					24,0	18,4	4,0		22,4	3,3	-		3,3	25,7										56,1
2ПЛ6-1Ат V Т		14,6(14)				14,6	8,6	4,0		12,6	3,3	6,6		9,9	22,5										43,5
2ПЛ6-1Ат V СКТ-Х			14,6(14)			14,6	8,6	4,0		12,6	3,3	6,6		9,9	22,5										43,5
2ПЛ6-2Ат V Т		19,0(16)				19,0	18,4	4,0		22,4	3,3	-		3,3	25,7										51,1
2ПЛ6-2Ат V СКТ-Х			19,0(16)			19,0	8,6	4,0		12,6	3,3	6,6		9,9	22,5										47,9
2ПЛ6-3Ат V Т		24,0(18)				24,0	18,4	4,0		22,4	3,3	—		3,3	25,7										56,1
2ПЛ6-3Ат V СКТ-Х			24,0(18)			24,0	18,4	4,0		22,4	3,3	—		3,3	25,7										56,1
2ПЛ6-1А IV Т				19,0(16)		19,0	8,6	4,0		12,6	3,3	6,6		9,9	22,5	1,6	1,6	0,4	1,6	0,4	2,4	2,4	2,4	6,4	47,9
2ПЛ6-1А IV Т-Х				19,0(16)		19,0	8,6	4,0		12,6	3,3	6,6		9,9	22,5										47,9
2ПЛ6-2А IV Т				24,0(18)		24,0	18,4	4,0		22,4	3,3	—		3,3	25,7										56,1
2ПЛ6-2А IV Т-Х				24,0(18)		24,0	8,6	4,0		12,6	3,3	6,6		9,9	22,5										52,9
2ПЛ6-3А IV Т				29,6(20)		29,6	18,4	4,0		22,4	3,3	—		3,3	25,7										61,7
2ПЛ6-3А IV Т-Х				29,6(20)		29,6	18,4	4,0		22,4	3,3	—		3,3	25,7										61,7
2ПЛ6-1А IIIв-Т					24,0(18)	24,0	8,6	4,0		12,6	3,3	6,6		9,9	22,5										52,9
2ПЛ6-1А IIIв Т-Х																									
2ПЛ6-2А IIIв Т					29,6(20)	29,6	18,4	4,0		22,4	3,3	—		3,3	25,7										61,7
2ПЛ6-2А IIIв Т-Х																									
2ПЛ6-3А IIIв-Т					35,8(22)	35,8	18,4	4,0		22,4	3,3	-		3,3	25,7										67,9
2ПЛ6-3А IIIв Т-Х																									

В марках плит для агрессивных сред буквой „Х" [illegible] ачена требуемая плотность бетона ([illegible] нормальная или П- повышенная).

x) В скобках указан диаметр напрягаемого стержня.

gost.e-ecolog.ru

Нач. отд.	Розенблюм		
Н. контр.	Петрова		
Гл. инж. пр.	Бажанова		
Ст. инж.	Петрова		
Инжен.	Николаева		

1.465.1-7/84.0-5ВС

Плита типа 2ПЛ. Выборка стали

Стадия	Лист	Листов
Р		1

ЦНИИПРОМЗДАНИЙ

Инв. № подл. | Подп. и дата | Взам. инв. №