ТИПОВЫЕ КОНСТРУКЦИИ, ИЗДЕЛИЯ И УЗЛЫ
ЗДАНИЙ И СООРУЖЕНИЙ

СЕРИЯ 1.262-1

ДЕРЕВЯННЫЕ БАЛКИ ПОКРЫТИЙ ОБЩЕСТВЕННЫХ ЗДАНИЙ

ВЫПУСК 5

КЛЕЁНЫЕ ДВУСКАТНЫЕ БАЛКИ ПРОЛЕТОМ 9,12,15,18,21 и 24 м с ШАГОМ 3 м

РАБОЧИЕ ЧЕРТЕЖИ

РАЗРАБОТАНЫ

ЦНИИЭП им. Б.С. Мезенцева

Гл. инженер института — М. Глинкин
Зав. отделом строит. конструкций — В. Грабуш
Гл. инженер проекта — Ю. Смыров

СОГЛАСОВАНЫ

ЦНИИСК им. В.А. Кучеренко

Зам. директора института — А. Чистяков
Зав. отделом ДК — Ю. Славик
Зав. лаб. несущих и ограждающих ДК — С. Турковский
Зав. лаб. технологии производства ДК — А. Ковальчук

ЦНИИЭП сельстроя

Зам. директора института — В. Заренин
Зав. лабораторией ДК — Е. Прилепский
Зав. сектором ДК — В. Фролов

УТВЕРЖДЕНЫ

Госкомархитектуры при Госстрое СССР

приказ от 28 июля 1988 г. № 218

Введены в действие с 01.10.88

gost.e-ecolog.ru

Обозначение	Наименование	Стр.
1.262-1.5 0.0.0 ТО	Техническое описание	3
0.0.0 Н	Номенклатура	5
1.0.0	Балка БДК 9-6,0; БДК 9-7,5; БДК 9-10,0; БДК 9-12,5	6
1.0.0 СБ	Балка БДК 9-6,0; БДК 9-7,5; БДК 9-10,0; БДК 9-12,5 Сборочный чертеж	7
2.0.0	Балка БДК 12-6,0; БДК 12-7,5; БДК 12-10,0; БДК 12-12,5	8
2.0.0 СБ	Балка БДК 12-6,0; БДК 12-7,5; БДК 12-10,0; БДК 12-12,5 Сборочный чертеж	9
3.0.0	Балка БДК 15-6,0; БДК 15-7,5; БДК 15-10,0; БДК 15-12,5	10
3.0.0 СБ	Балка БДК 15-6,0; БДК 15-7,5; БДК 15-10,0; БДК 15-12,5 Сборочный чертеж	11
4.0.0	Балка БДК 18-6,0; БДК 18-7,5; БДК 18-10,0; БДК 18-12,5	12
4.0.0 СБ	Балка БДК 18-6,0; БДК 18-7,5; БДК 18-10,0; БДК 18-12,5 Сборочный чертеж	13
5.0.0	Балка БДК 21-6,0; БДК 21-7,5; БДК 21-10,0; БДК 21-12,5	14
5.0.0 СБ	Балка Б... 21-6,0; БДК 21-7,5; БДК 21-10,0; БДК 21-12,5 Сборочный чертеж	15

Обозначение	Наименование	Стр
1.262-1.5 6.0.0	Балка БДК 24-6,0; БДК 24-7,5; БДК 24-10,0	16
6.0.0 СБ	Балка БДК 24-6,0; БДК 24-7,5; БДК 24-10,0 Сборочный чертеж	17
1.1.0	Элемент деревянный Д-1, Д-2, Д-3, Д-4	18
2.1.0	Элемент деревянный Д-5, Д-6, Д-7, Д-8	19
3.1.0	Элемент деревянный Д-9, Д-10, Д-11, Д-12	20
4.1.0	Элемент деревянный Д-13, Д-14, Д-15, Д-16	21
5.1.0	Элемент деревянный Д-17, Д-18, Д-19, Д-20	22
6.1.0	Элемент деревянный Д-21, Д-22, Д-23	23
1.0.1	Уголок опорный УО-1, УО-2	24
1.0.2	Шайба ШМ-1	24
0.0.0 ВРМ	Ведомость расхода материалов	25 26

Инв. № подл. | Подпись и дата | Взам. инв. №

1.262-1.5 0.0.0

Зав. ОСК	Трабуш	
Н. контр.	Смуров	
ГИП	Смуров	
Ст. инж.	Шашина	

Содержание

Стадия	Лист	Листов
Р		

ЦНИИЭП им. Б.С. Мезенцева

1 Общая часть

1.1. Настоящий выпуск содержит рабочие чертежи однопролетных, двускатных клеёных балок пролетом 9, 12, 15, 18, 21 и 24 м с шагом 3 м

1.2 В номенклатуру включены 6 типов балок под 4 вида унифицированной нагрузки (600, 750, 1000 и 1250 кгс/мп)

1.3. Балки предназначены для зальных помещений общественных зданий различного назначения в соответствии с требованиями по эксплуатации конструкций согласно таблице 1, раздел 2 СНиП II-25-80

1.4. Балки имеют предел огнестойкости 0,75 часа

1.5 Сечение балок прямоугольное с уклоном верхнего пояса 1:20

1.6 Покрытие по балкам выполняется из плит по серии 1.265 5-5 вып 1.

1.7 Связи жесткости по серии 1.269.9 3 вып 1 разработаны для I-IV районов с ветровым давлением 48 кг/м²

2 Расчет и конструирование

2.1 Расчет и конструирование балок выполнены в соответствии с требованиями СНиП II-25-80 „Нормы проектирования Деревянные конструкции," „Пособие по проектированию деревянных конструкций" ЦНИИСК им Кучеренко 1986 г СНиП II 2.01.07-85 „Нагрузки и воздействия", СНиП III 19-76 „Правила производства и приемки работ Деревянные конструкции"

2.2 Балки рассчитаны на постоянные нагрузки от собственного веса конструкций технологического подвесного оборудования весом до 20 кгс/м² и снега для районов с весом снегового покрова P_0 = 70, 100, 150, 200 кгс/м,

2.3 Расчетные сопротивления древесины приняты как для сосны и ели второго и третьего сортов

3. Общие указания по изготовлению балок

3.1 При изготовлении балок необходимо руководствоваться следующими нормативными документами.

а) „Руководство по изготовлению и контролю качества деревянных клееных конструкций" ЦНИИСК им. Кучеренко 1982 г.

б) „Методические рекомендации по применению прозрачных лаковых покрытий при комплексной защите клееных деревянных конструкций для сельского хозяйства" ЦНИИСК им. Кучеренко 1976 г.

3.2 Балки должны изготавливаться на специализированных деревообрабатывающих предприятиях обеспеченных необходимым оборудованием, квалифицированными кадрами и технической документацией

3.3. Сортность древесины послойно указаны на чертежах

3.4. Клееные пакеты выполняются из пиломатериалов хвойных пород 2,3 сортов по ГОСТ 8486-86Е, ГОСТ 24454-80Е Плотность древесины - 500 кг/м³.

3.5 В приопорные участки балок вклеиваются на эпоксидной смоле арматурные стержни ф 14 AII, ГОСТ 5781-82

3.6 Все металлические детали выполняются из стали марки ВСт3кп2-1 по ТУ 14-1-3023-80

3.7 Балки изготавливаются в соответствии с ТУ 10-89 389-8.

3.8 В заводских условиях производится опиловка балок сверление отверстий, антисептическая обработка мест контакта древесины с металлом, навеска опорных элементов концы балок на ширину 300 мм и торцы обрабатываются тиоколовой мастикой У 30м ГОСТ 13489-79

				1.262-1.5	ОВ ОТ
Зав ОСК	Трабуш				
Н контр	Стуров			Техническое описание	Стад. / Лист 1 / Листов 2
ГИП	Стуров				ЦНИИЭП

4. Маркировка

4.1. Балки имеют маркировку, состоящую из буквенных и цифровых индексов. Буквенные индексы „БДК" обозначают: балка деревоклеенная. Первое число после буквенного индекса обозначает пролет балки в метрах, второе унифицированная нагрузка на 1м. длины

Например: БДК-18-10,0, балка деревоклеенная, пролетом 18 метров, под унифицированную нагрузку 10кн/м.

5. Транспортировка, складирование.

5.1. При транспортировке, хранении и монтаже балок должны соблюдаться требования СНиП III-19-76 „Правила производства и приемки работ. Деревянные конструкции." и СНиП III 4-80 „Техника безопасности в строительстве".

5.2. Деревоклееные балки при хранении и монтаже необходимо предохранять от воздействия атмосферных осадков, солнечных лучей и механических повреждений.

5.3. Поставку балок необходимо осуществлять комплектно.

5.4. При поставке изделий должен прилагаться паспорт с указанием завода-изготовителя и марки изделия.

6. Указания по применению.

6.1. Подбор балок по несущей способности следует производить в зависимости от веса снегового покрова в районе строительства объекта.

6.2. Ветровые нагрузки воспринимаются конструкциями, несущими балки.

6.3. Пространственное раскрепление балок должно выполняться с помощью связей жесткости в плоскости покрытия и ребрами плит покрытия.

6.4. Порядок монтажа балок и обеспечение устойчивости их во время монтажа определяется проектом организации работ.

7. Контроль качества и методы испытаний.

7.1. Пооперационный контроль качества и методов испытаний производятся в соответствии с „Руководством по изготовлению и контролю качества деревянных клееных конструкций" ЦНИИСК им. Кучеренко.

7.2 Оценку прочности клеевых элементов производят по результатам механических испытаний на послойное скалывание образцов, вырезанных из торцевых частей заготовок элементов при доведении их до проектных размеров. Испытание образцов на послойное скалывание производят в соответствии с ГОСТ 25884-83.

7.3. Результаты испытаний заносят в лабораторный журнал, хранящийся в архиве предприятия-изготовителя.

7.4. На каждую партию конструкций, принятых ОТК, составляют паспорт.

Инв. № подл. | Подпись и дата | Взам. инв. №

Обозначение	Марка	Эскиз	Размеры, мм				Расход материалов		Масса изделия, т	Расчетная нагрузка, кН/м
			l	b	h	h_0	древесина, м³	сталь, кг		
1.262-1.5 1.0.0	БДК 9-6,0	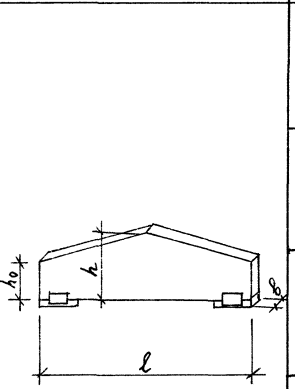	9300	140	510	280	0,515	12,23	269,7	6,0
-01	БДК 9-7,5				560	330	0,580	12,53	302,5	7,5
-02	БДК 9-10,0				600	370	0,632	12,83	328,8	10,0
-03	БДК 9-12,5				660	430	0,710	13,23	368,2	12,5
2.0.0	БДК 12-6,0		12300	140	680	380	0,913	12,83	469,3	6,0
-01	БДК 12-7,5				740	440	1,016	13,23	521,2	7,5
-02	БДК 12-10,0				810	510	1,136	13,73	581,7	10,0
-03	БДК 12-12,5				900	600	1,292	14,33	660,3	12,5
3.0.0	БДК 15-6,0		15300	140	850	470	1,415	13,43	720,9	6,0
-01	БДК 15-7,5				920	540	1,564	13,93	795,9	7,5
-02	БДК 15-10,0				1040	660	1,820	15,73	925,7	10,0
-03	БДК 15-12,5				1180	800	2,121	17,13	1077,6	12,5
4.0.0	БДК 18-6,0		18300	140	1020	570	2,038	14,13	1033,1	6,0
-01	БДК 18-7,5				1110	660	2,268	15,73	1149,7	7,5
-02	БДК 18-10,0				1270	820	2,677	16,63	1355,1	10,0
-03	БДК 18-12,5				1350	900	2,882	18,13	1459,1	12,5
5.0.0	БДК 21-6,0		21300	140	1190	660	2,758	18,70	1397,7	6,0
-01	БДК 21-7,5				1310	780	3,116	19,60	1577,6	7,5
-02	БДК 21-10,0				1580	1000	3,772	21,10	1907,1	10,0
-03	БДК 21-12,5			160	1610	1080	4,585	21,60	2314,1	12,5
6.0.0	БДК 24-6,0		24300	140	1370	770	3,641	19,60	1840,1	6,0
-01	БДК 24-7,5				1540	940	4,218	20,60	2129,6	7,5
-02	БДК 24-10,0			160	1650	1050	5,249	21,60	2646,1	10,0

			1.262-1.5 0.0.0 Н
Зав.отд	Травуш		Номенклатура
Н.контр.	Смуров		
ГИП	Смуров		
Ст.инж.	Шапшина		

Стадия	Лист	Листов
Р		1

ЦНИИЭП им. Б.С. Мезенцева

Формат	Зона	Поз.	Обозначение	Наименование	Кол.	Примеч.
				Документация		
А3			1.262-1.5 1.0.0 СБ	Сборочный чертеж		
А3			0.0.0 ТО	Техническое описание		
А3			0.0.0 ВРМ	Ведомость расхода материалов		
				Детали		
Бч		1	1.0.3	Сосновая подкладка		
				доска 3хВ 40х140 ℓ=200		
				ГОСТ 8486-86Е и ГОСТ 24454-80Е	2	
А4		2	1.0.1	Уголок опорный УО-1	4	
А4		3	1.0.2	Шайба Ш-1	4	
				Стандартные изделия		
		4		Болт М16х180 ГОСТ 7798-70*	2	
		5		Гайка М16, ГОСТ 5915-70*	2	
		6		Шайба М16, ГОСТ 11371-78	2	
			Переменные данные	Для исполнений		
				1.262-1.5-1.0.0		БДК9-6,0
				Сборочные единицы		
А3		7	1.1.0	Элемент деревянный Д-1		
				Детали		
Бч		8		Стержень опорный		
			1.0.4	Ф14 AII ГОСТ 5781-82 ℓ=380		Масса ед. кр.
				Ст 5	4	0,46*

Взам. инв. № | Подпись и дата | Инв. № подл.

1.262-1.5 1.0.0

Зав. ОСК	Травуш		
Н. контр.	Смуров		
ГИП	Смуров		
Ст. инж.	Шашина		

Балка БДК9-6,0; БДК9-7,5; БДК9-10; БДК9-12,5

Стадия	Лист	Листов
Р	1	2

ЦНИИЭП им. Б.С. Мезенцева

Формат	Зона	Поз.	Обозначение	Наименование	Кол.	Примеч.
				1.262-1.5-1.0.0-01		БДК9-7,5
				Сборочные единицы		
А3		7	1.262-1.5 1.1.0-01	Элемент деревянный Д-2	1	
				Детали		
Бч		8	1.0.5	Стержень опорный		
				⌀14 А II ГОСТ 5781-82 ℓ=450		Масса, ед. кг
				Ст 5	4	0.55
				1.262-1.5 1.0.0-02		БДК9-10
				Сборочные единицы		
А3		7	-1.1.0-02	Элемент деревянный Д-3	1	
				Детали		
Бч		8		Стержень опорный		
			-1.0.6	⌀14 А II ГОСТ 5781-82 ℓ=500		Масса, ед. кг
				Ст 5	4	0,61
				1.262-1.5 1.0.0-03		БДК9-12,5
				Сборочные единицы		
А3		7	-1.1.0-03	Элемент деревянный Д-4		
				Детали		
Бч		8	1.0.7	Стержень опорный		
				⌀14 А II ГОСТ 5781-82 ℓ=590		Масса, ед. кг
				Ст 5	4	0,72

Инв. № подл. | Подпись и дата | Взам. инв. №

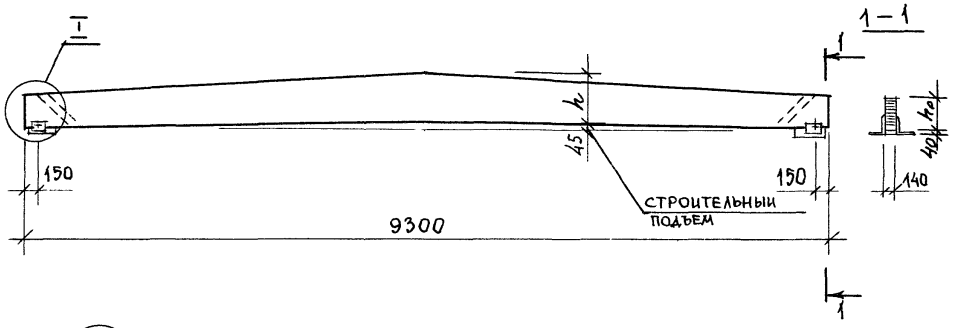

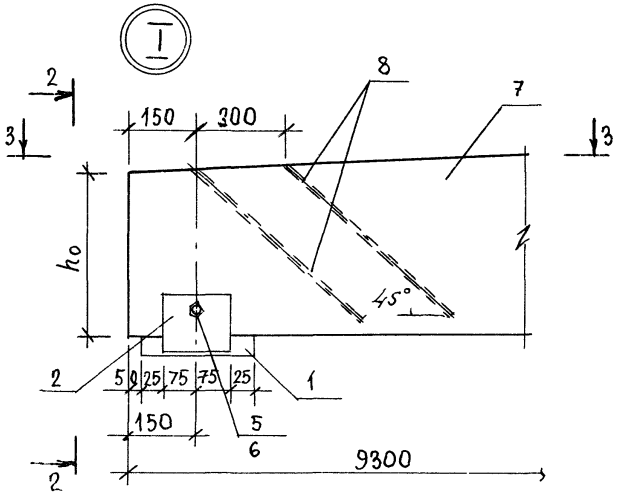

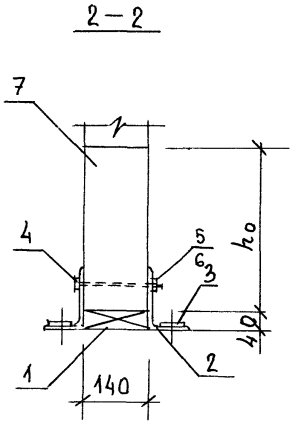

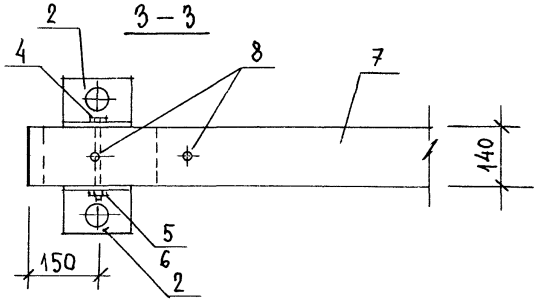

Обозначение	Марка	Размеры, мм		Масса, кг
		h	h_0	
1.262-1.5 1.0.0	БДК 9-6.0	510	280	269,7
-01	БДК 9-7,5	560	330	302,5
-02	БДК 9-10,0	600	370	328,8
-03	БДК 9-12,5	660	430	368,2

Зав.ОСК	Травуш		
Н.контр.	Смуров		
ГИП	Смуров		
Ст.инж.	Шашина		

1.262-1.5 1.0.0 СБ

Балка БДК 9-6,0; БДК 9-7,5 БДК 9-10,0; БДК 9-12,5 Сборочный чертеж

Стадия	Масса	Масштаб
Р	см. табл.	

Лист | Листов 1

ЦНИИЭП

Формат	Зона	Поз.	Обозначение	Наименование	Кол.	Примеч.
				Документация		
А3			1.262-1.5 2.0.0 СБ	Сборочный чертеж		
А3			0.0.0 ТО	Техническое описание		
А3			0.0.0 ВРМ	Ведомость расхода материалов		
				Детали		
Б4		1	2.0.3	Сосновая подкладка		
				доска 8×В 40×140 ℓ=900		
				ГОСТ 8486-86Е, ГОСТ 24454-80Е	2	
А4		2	1 0 1	Уголок опорный У0-1	4	
А4		3	1.0.2.	Шайба Ш1-1	4	
				Стандартные изделия		
		4		Болт М16×180.ГОСТ 7798-70*	2	
		5		Гайка М16, ГОСТ 5915-70*	2	
		6		Шайба М16.ГОСТ 11371-78	2	
			Переменные данные для исполнений			
				1.262-1.5-2.0.0		БДК 12-6,0
				Сборочные единицы		
А3		7	2.1.0	Элемент деревянный Д-5	1	
				Детали		
Б4		8	2.0.4	Стержень опорный		
				ф14АII ГОСТ 5781-82 ℓ=510		Масса, ед.кг
				Ст 5	4	0,62

Взам.инв.№

Подпись и дата

Инв.№ подл.

Зав.ОСК	Травуш		
Н.контр.	Смуров		
ГИП	Смуров		
Ст.инж.	Шашина		

1.262-1.5 2.0.0

Балка БДК 12-6,0; БДК 12-7,5; БДК 12-10,0; БДК 12-12,5

Стадия	Лист	Листов
Р	1	2

ЦНИИЭП им. Б.С. Мезенцева

Формат	Зона	Поз.	Обозначение	Наименование	Кол.	Примеч
				1.262-1.5-2.0.0-01		БДК12-7.5
				Сборочные единицы		
А3		7	1.262-1.5 2.1.0-01	Элемент деревянный Д-6	1	
				Детали		
Б4		8	2.0.5	Стержень опорный		
				ф14 А-II ГОСТ 5781-82 ℓ= 600		масса, ед.кг
				Ст5	4	0,73
				1.262-1.5-2.0.0-02		БДК12-10.0
				Сборочные единицы		
А3		7	2.1.0-02	Элемент деревянный Д-7	1	
				Детали		
Б4		8	2.0.6	Стержень опорный		
				ф14 А-II ГОСТ 5781-82 ℓ= 700		масса, ед.кг
				Ст5	4	0,85
				1.262-1.5-2.0.0-03		БДК12-12.5
				Сборочные единицы		
А3		7	2.1.0-03	Элемент деревянный Д-8	1	
				Детали		
Б4		8	2.0.7	Стержень опорный		
				ф14 А-II ГОСТ 5781-82 ℓ= 820		масса ед.кг
				Ст 5	4	1,0

Инв.№ подл. | Подпись и дата | Взам.инв.№

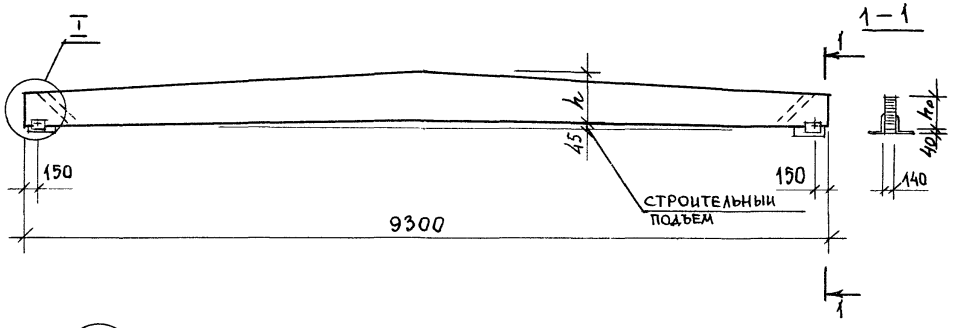

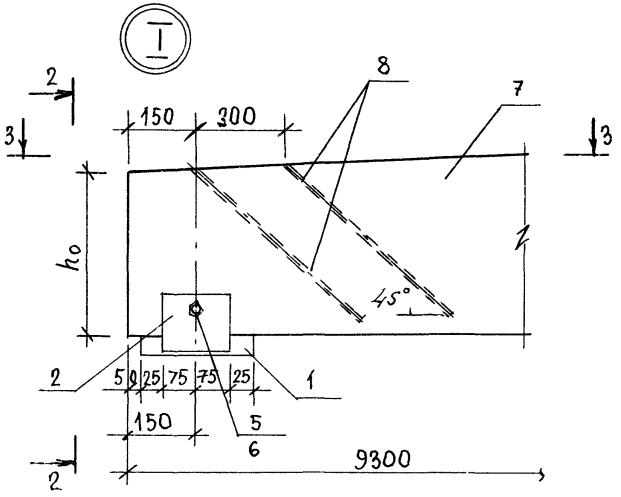

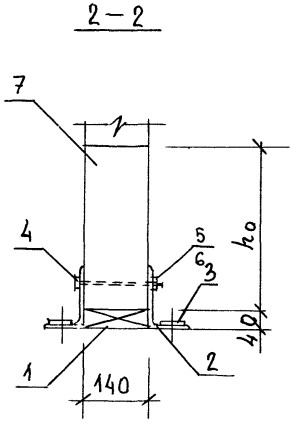

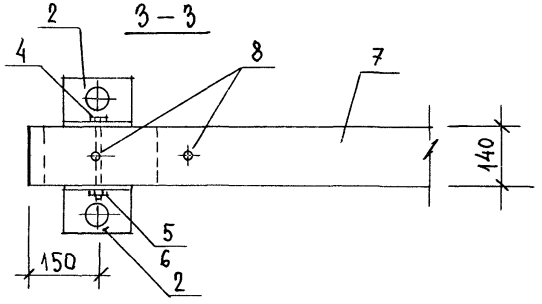

Обозначение	Марка	Размеры, мм		Масса, кг
		h	h_0	
1.262-1.5 1.0.0	БДК 9-6.0	510	280	269,7
-01	БДК 9-7,5	560	330	302,5
-02	БДК 9-10,0	600	370	328,8
-03	БДК 9-12,5	660	430	368,2

Зав.отд.	Травуш	
Н.контр.	Смуров	
ГИП	Смуров	
Ст.инж.	Шашина	

1.262-1.5 1.0.0 СБ

Балка БДК 9-6,0; БДК 9-7,5 БДК 9-10,0; БДК 9-12,5 Сборочный чертеж

Стадия	Масса	Масштаб
Р	см. табл.	
Лист	Листов 1	

ЦНИИЭП

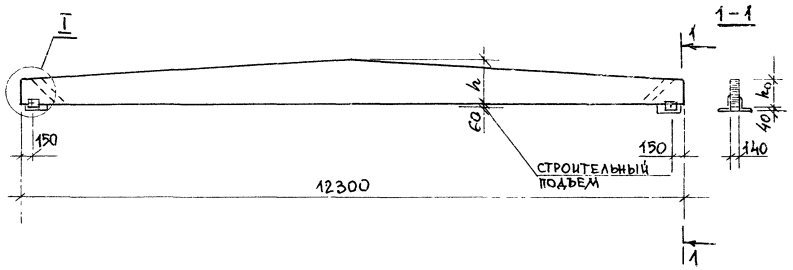

Обозначение	Марка	Размеры, мм		Масса, кг
		h	h_0	
1.262-1.5 2.0.0	БДК12-6,0	680	380	469,3
-01	БДК12-7,5	740	440	521,2
-02	БДК12-10,0	810	510	581,7
-03	БДК12-12,5	900	600	660,3

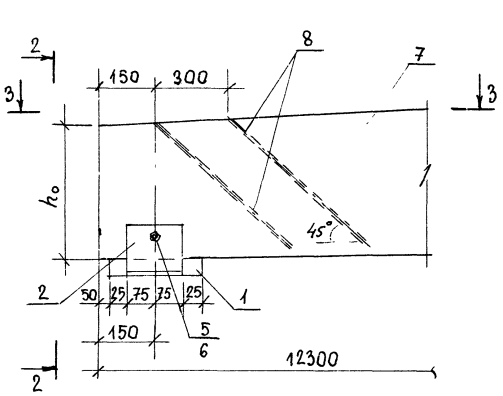

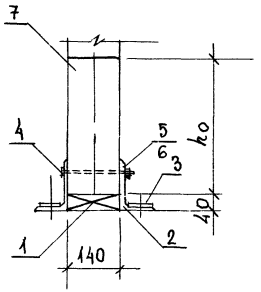

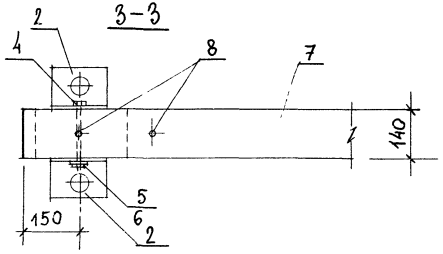

Зав.ОСК	Трабуш		
Н.контр	Смуров		
ГИП	Смуров		
Ст.инж.	Шашина		

1.262-1.5 2.0.0 СБ

Балка БДК12-6,0; БДК12-7,5 БДК12-10,0; БДК12-12,5

Сборочный чертеж

Стадия	Масса	Масштаб
Р	см. табл.	
Лист	Листов 1	

ЦНИИЭП им.Б.С.Мезенцева

Формат	Зона	Поз.	Обозначение	Наименование	Кол.	Примеч.
				Документация		
А3			1.262-1.5 3.0.0 СБ	Сборочный чертеж		
А3			0.0.0 ТО	Техническое описание		
А3			0.0.0 ВРМ	Ведомость расхода материалов		
				Детали		
Бч		1	3.0.3	Сосновая прокладка		
				Доска 3хВ 40х140, ℓ=250		
				ГОСТ 8486-86* ГОСТ 24454-80*	2	
Ал		2	1.0.1	Уголок опорный УО-1	4	
Ал		3	1.0.2	Шайба ШМ-1	4	
				Стандартные изделия		
		4		Болт М16х180, ГОСТ 7798-70*	2	
		5		Гайка М16, ГОСТ 5915-70*	2	
		6		Шайба М16, ГОСТ 11371-78	2	
			Переменные данные для исполнений			
				1.262-1.5 -3.0.0		БДК 15-6,0
				Сборочные единицы		
А3		7	3.1.0	Элемент деревянный Д-9	1	
				Детали		
Бч		8	3.0.4	Стержень опорный		
				ф14 А III ГОСТ 5781-82 ℓ=645		масса, ед. кг
				Ст 5	4	0,78

Взам. инв. №

Подпись и дата

Инв. № подл.

1.262-1.5 3.0.0

Зав. оск	Трдвуш	
Н. контр	Смуров	
ГИП	Смуров	
Ст. инж.	Шашина	

Балка
БДК 15-6,0; БДК 15-7,5
БДК 15-10,0; БДК 15-12,5

Стадия	Лист	Листов
Р	1	2

ЦНИИЭП им. Б.С. Мезенцева

Формат	Зона	Поз.	Обозначение	Наименование	Кол.	Примеч.
				1.262-1.5-3.0.0-01		БДК15-7,5
				Сборочные единицы		
А3		7	1.262-1.5-3.1.0-01	Элемент деревянный Д-10	1	
				Детали		
Б4		8	3.0.5	Стержень опорный		
				Ø14А II ГОСТ 5781-82 $l=740$		Масса, ед. кг
				Ст 5	4	0,9
				1.262-1.5-3.0.0-02		БДК 15-10,0
				Сборочные единицы		
А3		7	3.1.0-02	Элемент деревянный Д-11	1	
				Детали		
Б4		8	3.0.6	Стержень опорный		
				Ø14А II ГОСТ 5781-82 $l=550$		Масса, ед. кг
				Ст 5	8	0,67
				1.262-1.5-3.0.0-03		БДК15-12,5
				Сборочные единицы		
А3		7	3.1.0-03	Элемент деревянный Д-12	1	
				Детали		
Б4		8	3.0.7	Стержень опорный		
				Ø14А II ГОСТ 5781-82 $l=700$		Масса, ед. кг
				Ст 5	8	0,85

Инв. № подл. | Подпись и дата | Взам. инв. №

Обозначение	Марка	Размеры, мм			N узла	Масса, кг
		h	h_o	c		
1.262-1.5-3.0.0	БДК15-6,0	850	470	–	1	720,9
-01	БДК15-7,5	920	540	–	1	795,9
-02	БДК15-10,0	1040	660	618	2	925,7
-03	БДК15-12,5	1180	800	758	2	1077,6

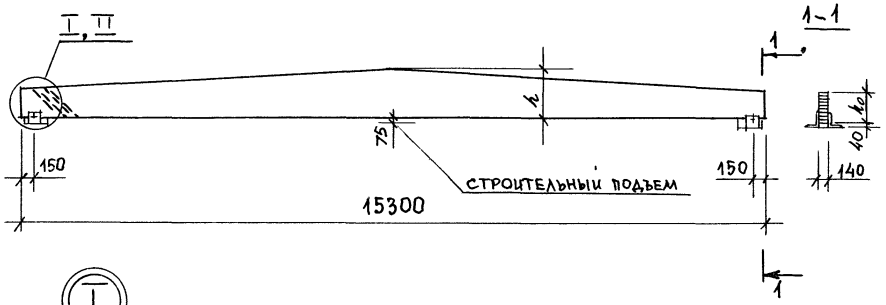

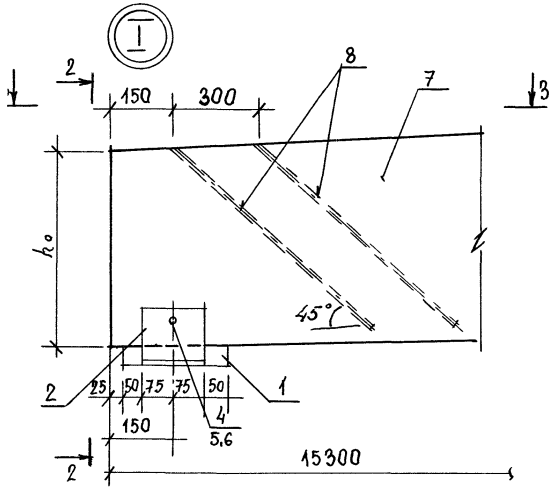

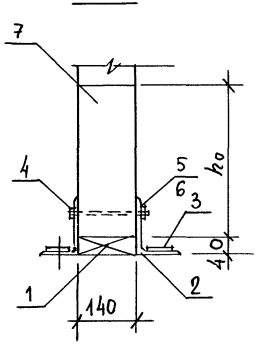

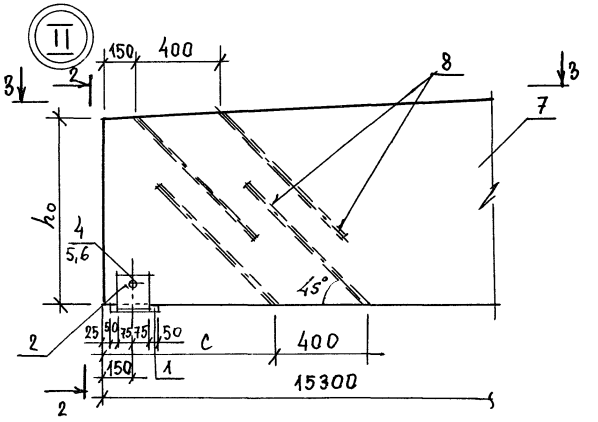

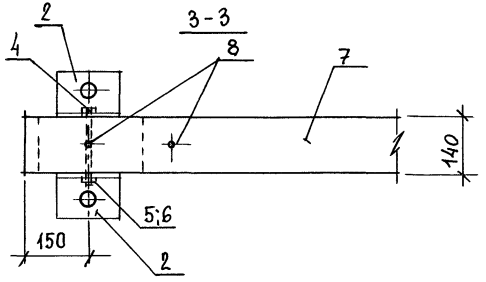

Зав.отд.	Травуш		
Н.контр.	Смуров		
ГИП	Смуров		
Ст.инж.	Шашина		

1.262-1.5-3.0.0 СБ

Балка БДК15-6,0; БДК15-7,5
БДК15-10,0; БДК15-12,5
Сборочный чертеж

Стадия	Масса	Масштаб
Р	см. табл.	
Лист	Листов 1	

ЦНИИЭП им. Б.С. Мезенцева

Формат	Зона	Поз	Обозначение	Наименование	Кол	Примеч.
				Документация		
А3			1.262-1.5-4.0.0 СБ	Сборочный чертеж		
А3			0.0.0 ТО	Техническое описание		
А3			0.0.0 ВРМ	Ведомость расхода материалов		
				Детали		
Б4		1	4.0.3	Сосновая прокладка		
				доска 3×В 40×140 ℓ=270		
				ГОСТ 8486-86Е и ГОСТ 24454-80Е	2	
А4		2	1.0.1	Уголок опорный У0-1	4	
А4		3	1.0.2	Шайба Ш-1	4	
				Стандартные изделия		
		4		Болт М16×180, ГОСТ 7798-70*	2	
		5		Гайка М16, ГОСТ 5915-70*	2	
		6		Шайба М16, ГОСТ 11371-78	2	
			Переменные данные для исполнений			
				1.262-1.5 – 4.0.0		БДК18-6,0
				Сборочные единицы		
А3		7	4.1.0	Элемент деревянный Д-13	1	
				Детали		
Б4		8	4.0.4	Стержень опорный		
				⌀114АII ГОСТ 5781-82 ℓ=780		Масса, ед. кг
				Ст 5	4	0,94

Взам.инв.№ | Подпись и дата | Инв.№подл.

Зав.ОСК	Травуш		
Н.контр.	Смуров		
ГИП	Смуров		
Ст.инж.	Шашина		

1.262-1.5 4.0.0

Балка БДК 18-6,0; БДК 18-7,5; БДК 18-10,0; БДК 18-12,5

Стадия	Лист	Листов
Р	1	2

ЦНИИЭП им. Б.С. Мезенцева

Формат	Зона	Поз.	Обозначение	Наименование	Кол.	Приме
				1.262-1.5-4.0.0-01		БДК18-7
				Сборочные единицы		
А3		7	1.262.-1.5-4.1.0-01	Элемент деревянный Д-14	1	
				Детали		
Б4		8	-4.0.5	Стержень опорный		
				ф14 А II ГОСТ 5781-82 ℓ=550		масса ед
				Ст5	8	0,67
				1.262-1.5-4.0.0-02		БДК18-10
				Сборочные единицы		
А3		7	-4.1.0-02	Элемент деревянный Д-15	1	
				Детали		
Б4		8	-4.0.6	Стержень опорный		
				ф14 А II ГОСТ 5781-82 ℓ=350		масса, ед. кг
				Ст5	8	0,79
				1.262-1.5-4.0.0-03		БДК18-12
				Сборочные единицы		
А3		7	-4.1.0-03	Элемент деревянный ДК-16	1	
				Детали		
Б4		8	-4.0.7	Стержень опорный		
				ф14 А II ГОСТ 5781-82 ℓ=800		масса, ед. кг
				Ст5	8	0,97

Инв. № подл. | Подпись и дата | Взам. инв. №

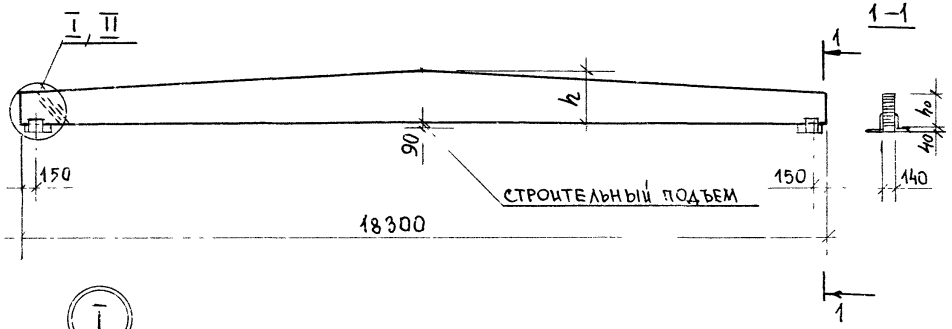

Обозначение	Марка	N узла	Размеры, мм			Масса, кг
			h	h_0	c	
1.262-1.5-4.0.0	БДК18-6.0	1	1020	570	–	1033,1
-01	БДК18-7,5	2	1110	660	618	1149,7
-02	БДК18-10,0	2	1270	820	778	1355,1
-03	БДК18-12,5	2	1350	900	858	1459,1

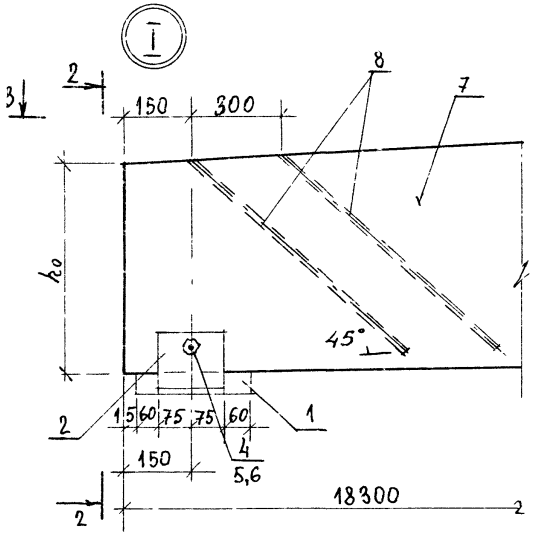

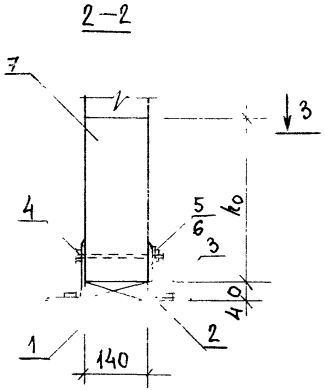

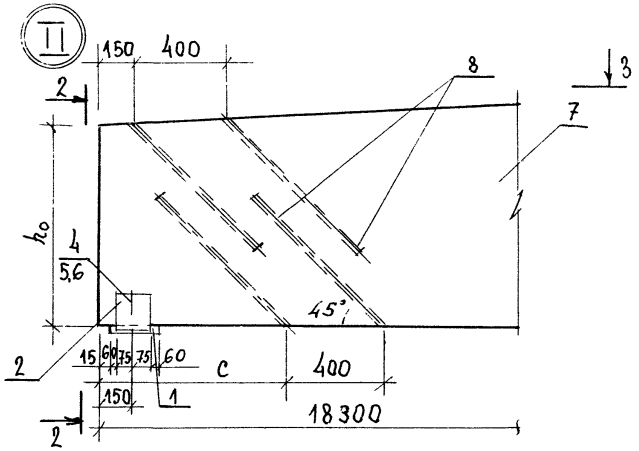

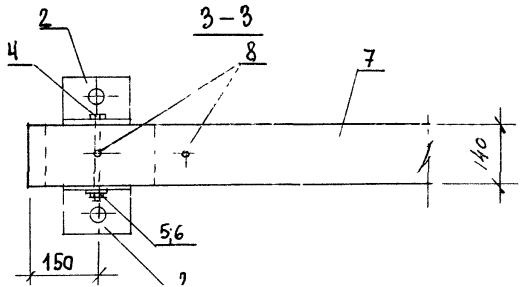

Зав.ОСК	Травуш		
Н.контр.	Смуров		
ГИП	Смуров		
Ст.инж.	Шашина		

1.262-1.5 4.0.0 СБ

Балка БДК18-6,0; БДК18-7,5; БДК18-10,0; БДК18-12,5
Сборочный чертеж

Стадия	Масса	Масштаб
Р	см. табл.	
Лист	Листов 1	

ЦНИИЭП

Формат	Зона	Поз.	Обозначение	Наименование	Кол.	Примеч.
				Документация		
А3			1.262-1.5-5.0.0СБ	Сборочный чертеж		
А3			0.0.0 ТО	Техническое описание		
А3			0.0.0 ВРМ	Ведомость расхода материалов		
				Детали		
А4		1	1.0.1	Уголок опорный У0-2	4	
А4		2	1.0.2	Шайба Ш М-1	4	
				Стандартные изделия		
		3		Болт М20×200 ГОСТ 7798-70*	2	
		4		Гайка М20, ГОСТ 5915-70*	2	
		5		Шайба М20, ГОСТ 11371-78	2	
			Переменные	Данные для исполнения		
				1.262-1.5 -5.0.0		БДК 21-60
				Сборочные единицы		
А3		6	-5.1.0	Элемент деревянный Д-17	1	
				Детали		
Б4		7	5.0.3	Сосновая прокладка		
				доска 3хВ 40х140 ℓ = 250		
				ГОСТ 8486-86Е, ГОСТ 24454-80Е	2	
Бу		8	5.0.4	Стержень опорный		
				ϕ14 А II ГОСТ 5781-82 ℓ=550		Масса, ед. кр
				Ст 5	8	0,67

1.262-1.5-5.0.0

Зав. ОСК	Травуш		
Н. контр.	Смуров		
ГИП	Смуров		
Ст. инж.	Шашина		

Балка БД 21-6.0; БД 21-7,5; БДК 21-10,0; БДК 21-12,5

Стадия	Лист	Листов
Р	1	2

ЦНИИЭП им. Б.С. Мезенцева

Инв. № подл. | Подпись и дата | Взам. инв. №

Формат	Зона	Поз.	Обозначение	Наименование	Кол.	Примеч
				1.262-1.5-5.2.0-01		БДК21-7.5
				Сборочные единицы		
А3		6	1.262-1.5-5.1.0-01	Элемент деревянный Д-18	1	
				Детали		
БЧ		7	5.0.3	Сосновая прокладка		
				доска 3хВ 40х140, ℓ=250		
				ГОСТ 8486-86Е и ГОСТ 24454-80Е	2	
БЧ		8	5.0.5	Стержень опорный		
				⌀14 А II ГОСТ 5781-72 ℓ=650		Масса ед. кг
				Ст 5	8	0,78
				1.262-1.5-5.0.0-02		БДК21-10
				Сборочные единицы		
А3		6	5.1.0-02	Элемент деревянный Д-19	1	
				Детали		
БЧ		7	5.0.6	Сосновая прокладка		
				доска 3хВ 40х140 ℓ=260 ГОСТ 8486-86Е и ГОСТ 24454-80Е		
БЧ		8	5.0.7	Стержень опорный		
				⌀14 А II ГОСТ 5781-72 ℓ=800		Масса, ед. кг
				Ст 5	8	0,97
				1.262-1.5-5.0.0-03		БДК21-12
				Сборочные единицы		
А3		6	5.1.0-03	Элемент деревянный Д-24	1	
				Детали		
БЧ		7	5.0.8	Сосновая прокладка		
				доска 3хВ 40х160 ℓ=280 ГОСТ 8486-86Е и ГОСТ 24454-80Е		
БЧ		8	5.0.8	Стержень опорный		
				⌀14 А II ГОСТ 5781-72 ℓ=850		Масса, ед. кг
				Ст 5	8	1,03

Взам. инв. № | Подпись и дата | Инв. № подл.

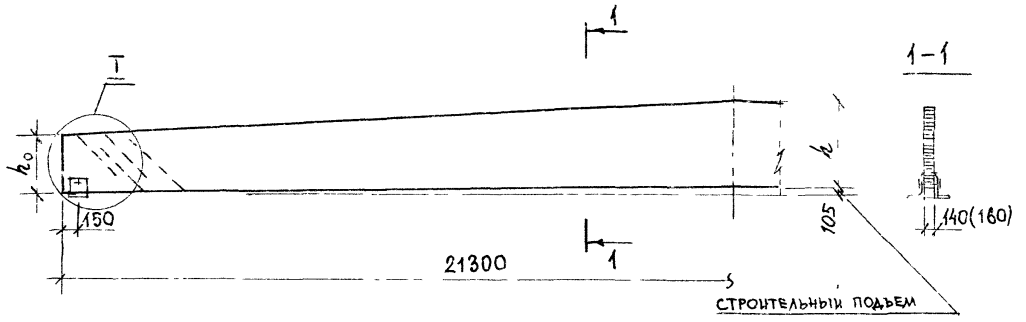

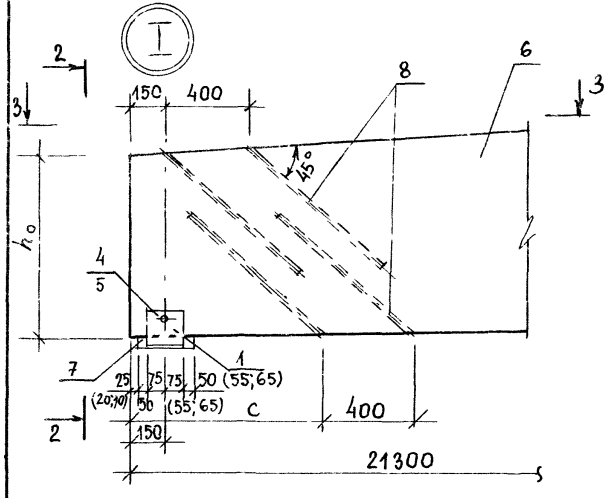

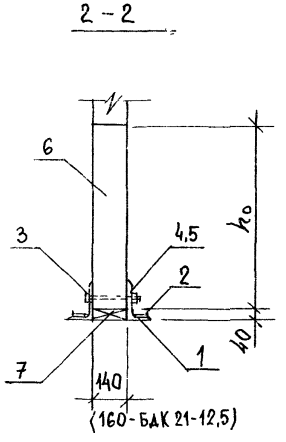

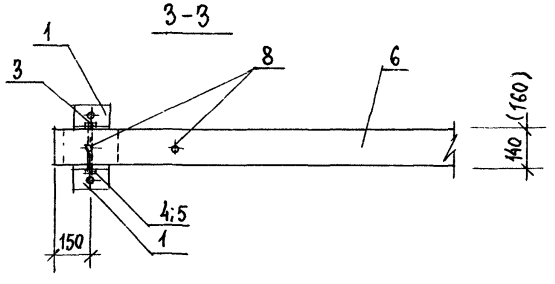

Обозначение	Марка	Размеры, мм			Масса, кг
		h	h_0	c	
1.262-1.5-5.0.0	БДК 21-6,0	1190	660	618	1397,7
-01	БДК 21-7,5	1310	780	738	1577,6
-02	БДК 21-10,0	1530	1000	958	1907,1
-03	БДК 21-12,5	1610	1080	1038	2314,1

Зав. ОСК	Травуш		
Н.контр.	Смуров		
ГИП	Смуров		
Ст.инж.	Шашина		

1.262-1.5-5.0.0 СБ

Балка БДК 21-6,0; БДК 21-7,5
БДК 21-10,0; БДК 21-12,5
Сборочный чертеж

Стадия	Масса	Масштаб
Р	см. табл.	
Лист	Листов 1	

ЦНИИЭП им. В.С. Мезенцева

Формат	Зона	Поз.	Обозначение	Наименование	Кол.	Примеч.
				Документация		
А3			1.262-1.5-6.0.0 СБ	Сборочный чертеж		
А3			0.0.0 ТО	Техническое описание		
А3			0.0.0 ВРМ	Ведомость расхода материалов		
				Детали		
А4		1	1.0.1	Уголок опорный УО-2	4	
А4		2	1.0.2	Шайба Ш1-1	4	
				Стандартные изделия		
		3		Болт М20х200, ГОСТ 7798-70*	2	
		4		Гайка М20, ГОСТ 5915-70*	2	
		5		Шайба М20, ГОСТ 11371-78*	2	
			Переменные данные	**для исполнений**		
				1.262-1.5-6.0.0		БДК 24-6.0
				Сборочные единицы		
А3		6	6.1.0	Элемент деревянный Д-21	1	
				Детали		
Б4		7	6.0.3	Сосновая прокладка		
				доска 3х8 40х140, ℓ=250		
				ГОСТ 8486-86Б, ГОСТ 24454-80Е	2	
Б4		8	6.0.4	Стержень опорный		
				⌀14 А III ГОСТ 5781-82 ℓ=650		Масса, ед. кг
				Ст5	8	0.78

Взам. инв. № | Подпись и дата | Инв. № подл.

1.262-1.5 6.0.0

Зав. ОСК	Травуш		
Н. контр.	Смуров		
ГИП	Смуров		
Ст. инж.	Шашина		

Балка БДК 24-6,0; БДК 24-7,5
БДК 24-10,0.

Стадия	Лист	Листов
Р	1	2

ЦНИИЭП им. Б.С. Мезенцева

Формат	Зона	Поз	Обозначение	Наименование	Кол.	Примеч.
				1.262-1.5-6.0.0-01		БДК 24-7.5
				Сборочные единицы		
А3		6	1.262-1.5-6.1.0-01	Элемент деревянный Д-22	1	
				Детали		
БЧ		7	6.0.3	Сосновая прокладка		
				доска 3хВ 40х140, ℓ=250		
				ГОСТ 8486-86Е и ГОСТ 24454-80Е	2	
			6.0.5	Стержень опорный		
				ф14 А II ГОСТ 5781-72 ℓ=750		Масса, ед. кг
				Ст5	8	0.91
				1.262-1.5-6.0.0-02		БДК 24-100
				Сборочные единицы		
А3		6	6.1.0-03	Элемент деревянный Д-23	1	
				Детали		
БЧ		7	6.0.6	Сосновая прокладка		
				доска 3хВ 40х140, ℓ=250		
				ГОСТ 8486-86Е, ГОСТ 24454-80Е	2	
БЧ		8	6.0.7	Стержень опорный		
				ф14 А II ГОСТ 5781-72 ℓ=850		Масса, ед. кг
				Ст5	8	1.03

Инв. № подл. | Подпись и дата | Взам. инв. №

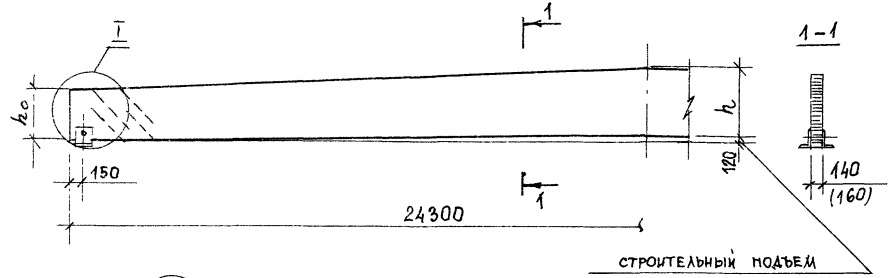

Обозначение	Марка	Размеры, мм			Масса, кг
		h	h₀	c	
1.262-1.5-6.0.0	БДК 24-6,0	1370	770	728	1840,1
-01	БДК 24-7,5	1540	940	898	2129,6
-02	БДК 24-10,0	1650	1050	1008	2646,1

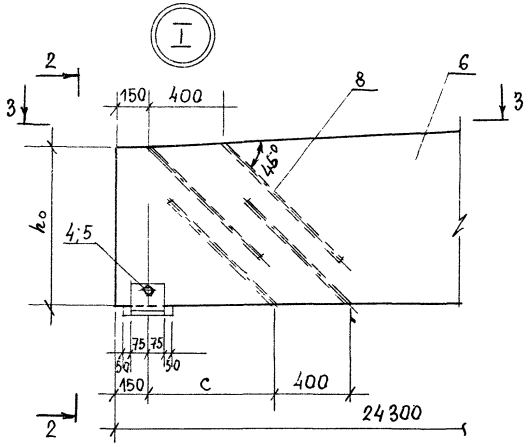

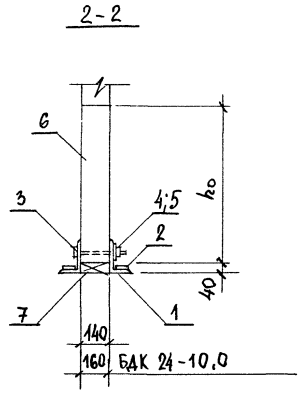

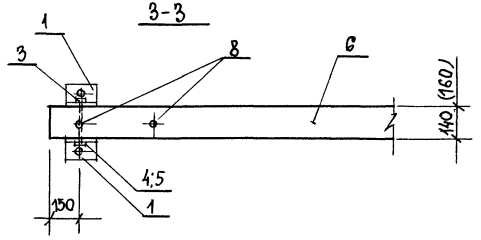

Зав.ОСК	Травуш		
Н.контр.	Смуров		
ГИП	Смуров		

1.262-1.5.6.0.0 СБ

Балка БДК 24-6,0; БДК 24-7,5 БДК 24-10,0 Сборочный чертеж

Стадия	Масса	Масштаб
Р	см. табл.	

Лист | Листов 1

ЦНИИЭП им. Б.С. Мезенцева

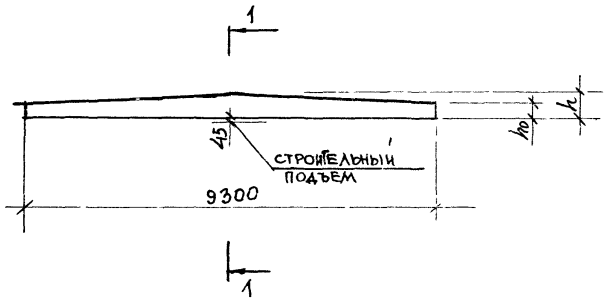

Формат	Зона	Поз	Обозначение	Наименование	Кол. на испол. –	01	02	03	Примеч
				Документация					
А3			1.262-1.5-0.0.0ТО	Техническое описание	X	X	X	X	
А3			0.0.0 ВРМ	Ведомость расхода материалов	X	X	X	X	
				Материалы					
				Пиломатериалы по ГОСТ 8486-86Е и ГОСТ 24454-80Е					
		1		слой 2 сорта	0,300	0,322	0,331	0,366	$м^3$
		2		слой 3 сорта	0,215	0,258	0,301	0,344	$м^3$

1 – 1

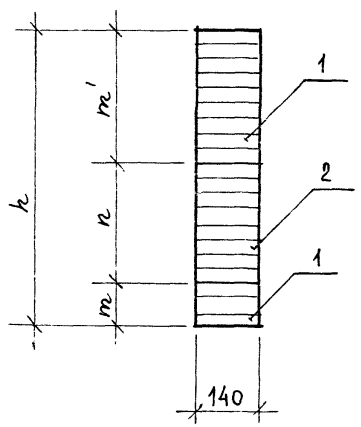

Обозначение	Марка	Размеры, мм h_0	h	m	n	m'	Объем древесины $м^3$	Масса кг
1.262-1.5-1.1.0	Д-1	280	510	99	165	246	0,515	257,5
-01	Д-2	330	560		198	263	0,580	290,0
-02	Д-3	370	600		231	270	0,632	316,0
-03	Д-4	430	660		264	297	0,710	355,0

Зав.ОСК	Травуш	
Н.контр.	Смуров	
ГИП	Смуров	
Ст.инж.	Шашина	

1.262-1.5 -1.1.0

Элемент деревянный Д-1; Д-2; Д-3; Д-4

Стадия	Масса	Масштаб
Р	см. табл.	

Лист | Листов 1

ЦНИИЭП им. Б.С. Мезенцева

Инв.№ подл. | Подпись и дата | Взам. инв.№

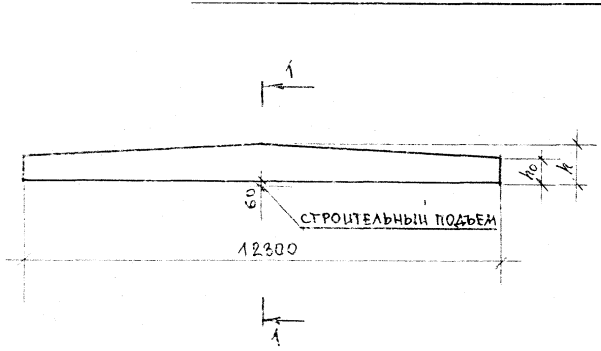

Ф. Рм1	Зона	Поз.	Обозначение	Наименование	Кол. на испол. –	01	02	03	Примеч.
				Документация					
А3			1.262-1.5-0.0.0 ТО	Техническое описание	X	X	X	X	
А3			0.0.0 ВРМ	Ведомость расхода материалов	X	X	X	X	
				Материалы					
				Пиломатериалы по ГОСТ 8486-86Е и ГОСТ 24454-80					
		1		слой 2 сорта	0,515	0,561	0,568	0,553	м³
		2		слой 3 сорта	0,398	0,455	0,568	0,739	м³

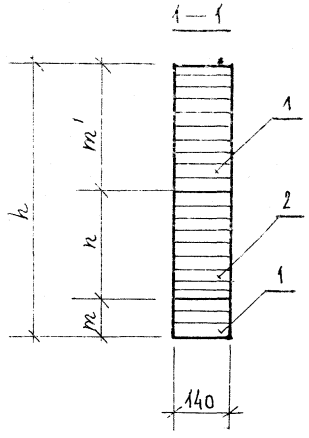

Обозначение	Марка	Размеры, мм h_0	h	m	n	m'	Объем древес. м³	Масса кг
1.262-1.5-2.1.0	Д-5	380	680	99	231	350	0,913	456,5
-01	Д-6	440	740	132	264	344	1,016	508,0
-02	Д-7	510	810		330	348	1,136	568,0
-03	Д-8	600	900		429	339	1,292	646,0

Зав. ПСК	Травуш	
Н. контр.	Смуров	
ГИП	Смуров	
Ст. инж.	Шашина	

1.262-1.5-2.1.0

Элемент деревянный Д-5; Д-6; Д-7; Д-8

Стадия	Масса	Масштаб
Р	см. табл.	

Лист | Листов 1

ЦНИИЭП им. Б.С. Мезенцева

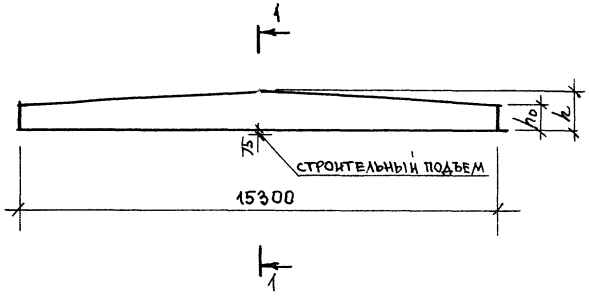

Формат	Зона	Поз.	Обозначение	Наименование	Кол. на испол. –	01	02	03	Примеч.
				Документация					
А3			1.262-1.5.0.0 ТО	Техническое описание	X	X	X	X	
А3			0.0.0 ВРМ	Ведомость расхода материалов	X	X	X	X	
				Материалы					
				Пиломатериалы по ГОСТ 8486-86Е и ГОСТ 24454-80Е					
		1		слой 2 сорта	0,849	0,857	0,901	0,990	$м^3$
		2		слой 3 сорта	0,566	0,707	0,919	1,131	$м^3$

1 – 1

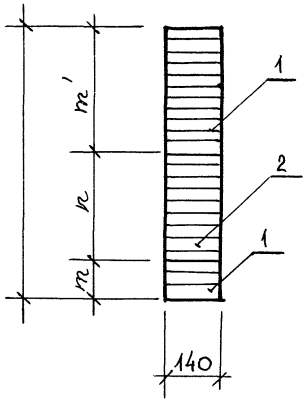

Обозначение	Марка	Размеры, мм h_0	h	m	n	m'	Объем древес. $м^3$	Масса кг
1.262-1.5-3.1.0	Д-9	470	850	132	264	454	1,415	707,5
-01	Д-10	540	920		330	458	1,564	782,0
-02	Д-11	660	1040	165	429	446	1,820	910,0
-03	Д-12	800	1180	198	528	454	2,121	1060,5

Инв. № подл. | Подпись и дата | Взам. инв. №

Зав. ОСК	Травуш	
Н. контр.	Смуров	
ГИП	Смуров	
Ст. инж.	Шашина	

1.262-1.5 – 3.1.0

Элемент деревянный Д-9; Д-10; Д-11; Д-12

Стадия	Масса	Масштаб
Р	см. табл.	
Лист	Листов 1	

ЦНИИЭП им. Б.С. Мезенцева

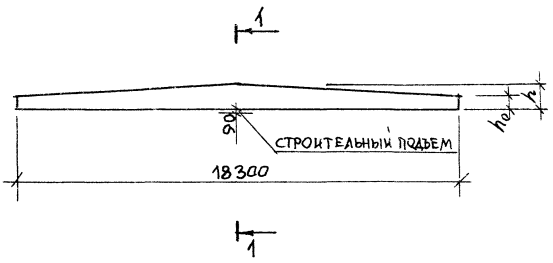

ФОРМАТ	ЗОНА	ПОЗ.	ОБОЗНАЧЕНИЕ	НАИМЕНОВАНИЕ	Кол. на исполн. –	01	02	03	ПРИМЕЧ.
				Документация					
А3			1.262-1.5-0.00ТО	Техническое описание	×	×	×	×	
А3			0.0.0 ВРМ	Ведомость расхода материалов	×	×	×	×	
				Материалы					
				Пиломатериалы по ГОСТ 8486-86Е и ГОСТ 24454-80Е					
		1		слой 2 сорта	1,192	1,169	1,324	1,445	м³
		2		слой 3 сорта	0,846	1,099	1,353	1,437	м³

1–1

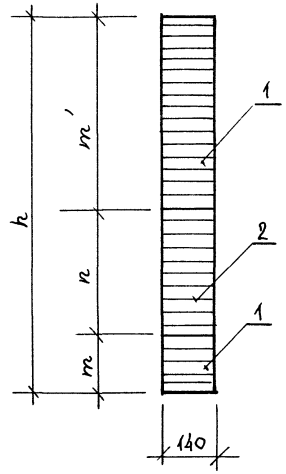

Обозначение	Марка	Размеры, мм h₀	h	m	h	m'	Объем древес. м³	Масса, кг
1.262-1.5 - 4.1.0	Д-13	570	1020	165	330	525	2,038	1019,0
-01	Д-14	660	1110		429	516	2,268	1134,0
-02	Д-15	820	1270	198	528	544	2,677	1338,5
-03	Д-16	900	1350	231	561	558	2,882	1441,0

Зав. ОСК	Трабуш	
Н. контр.	Смуров	
ГИП	Смуров	
Ст. инж.	Шашина	

1.262-1.5 - 4.1.0

Элемент деревянный Д-13; Д-14; Д-15; Д-16

Стадия	Масса	Масштаб
Р	см. табл.	

Лист | Листов 1

ЦНИИЭП

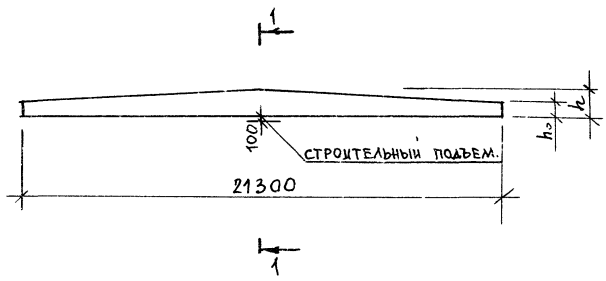

Формат	Зона	Поз	Обозначение	Наименование	Кол. на исполнение –	01	02	03	Примеч
				Документация					
А3			1.262-1.5 0.0.0 ТО	Техническое описание	×	×	×	×	
А3			0.0.0 ВРМ	Ведомость расхода материалов	×	×	×	×	
				Материалы					
				Пиломатериалы по ГОСТ 8486-86Е и ГОСТ 24454-80Е					
		1		слой 2 сорта	1,675	1,640	1,902	2,335	м³
		2		слой 3 сорта	1,083	1,476	1,87	2,25	м³

1–1

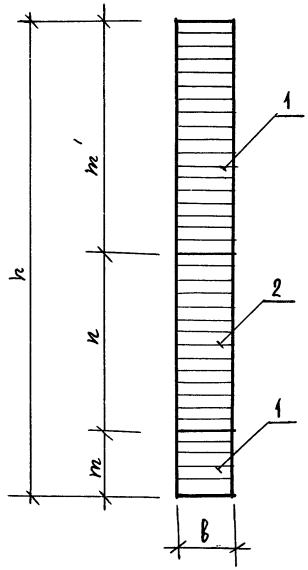

Обозначение	Марка	Размеры, мм h₀	h	в	m	n	m'	Объем древес. м³	Масса кг
1.262-1.5-5.1.0	Д-17	660	1190	140	198	363	629	2,758	1379,0
-01	Д-18	780	1310			495	617	3,116	1558,0
-02	Д-19	1000	1530		231	627	672	3,772	1886,0
-03	Д-20	1080	1610	160	264	660	686	4,585	2292,5

Завоск	Травуш	
Н.контр.	Смуров	
ГИП	Смуров	
Ст.инж.	Шашина	

1.262-1.5 5.1.0

Элемент деревянный Д-17; Д-18; Д-19; Д-20

Стадия	Масса	Масштаб
Р	см. табл.	
Лист	Листов 1	

ЦНИИЭП

Инв.№ подл. | Подпись и дата | Взам.инв.№

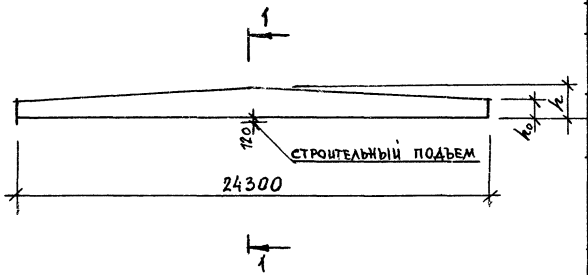

1 – 1

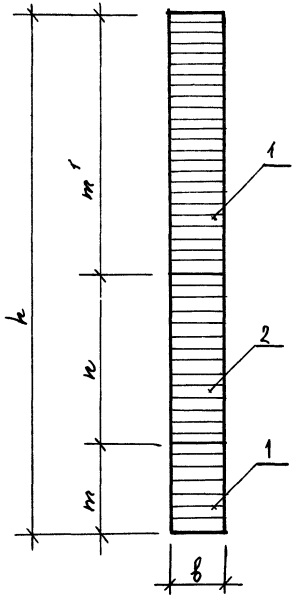

Формат	Зона	Поз	Обозначение	Наименование	Кол. на исполнение –	01	02		Примеч
				Документация					
А3			1.262-1.5 0.0.0 ТО	Техническое описание	×	×	×		
А3			0.0.0 ВРМ	Ведомость расхода материалов	×	×	×		
				Материалы					
				Пиломатериалы по ГОСТ 8486-86Е и ГОСТ 24454-80Е					
		1		слой 2 сорта	2,181	2,198	2,811		м³
		2		слой 3 сорта	1,460	2,020	2,438		м³

Обозначение	Марка	Размеры, мм h0	h	в	m	n	m'	Объем древес. м³	Масса, кг
1.262-1.5 6.1.0	Д-21	770	1370	140	231	429	710	3,641	1820,5
-01	Д-22	940	1540			594	715	4,218	2109,0
-02	Д-23	1050	1650	160	264	627	759	5,249	2624,5

Зав.отд	Травуш		
Н.контр.	Смуров		
ГИП	Смуров		
Ст.инж.	Шашина		

1.262-1.5 6.1.0

Элемент деревянный Д-21; Д-22; Д-23

Стадия	Масса	Масш-аб
Р	см. табл.	
Лист	Листов 1	

ЦНИИЭП

Рис. 1

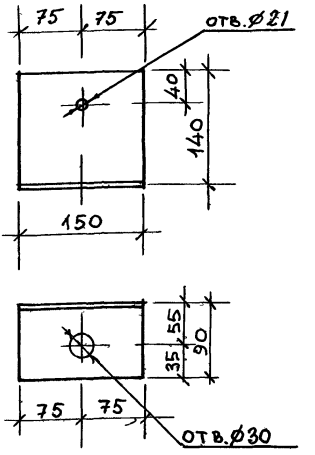

Рис. 2

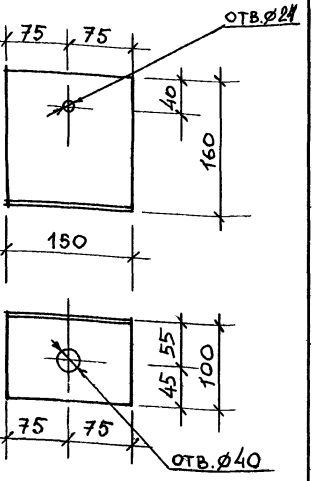

Обозначение	Марка	Профиль	Масса, кг	Рис.
1.262-1.5 1.0.1	УО-1	L140×90×8	2,1	1
-01	УО-2	L160×100×9	2,7	2

Взам. инв. № | Подпись и дата | Инв. № подл.

1.0.1

Зав. ОСК	Травуш	
Н. контр.	Смуров	
ГИП	Смуров	
Ст. инж.	Шашина	

Уголок опорный
УО-1 ; УО-2

Уголок ГОСТ 8509-86

Стадия	Масса	Масштаб
Р	см табл.	1:50
Лист	Листов 1	

ЦНИИЭП

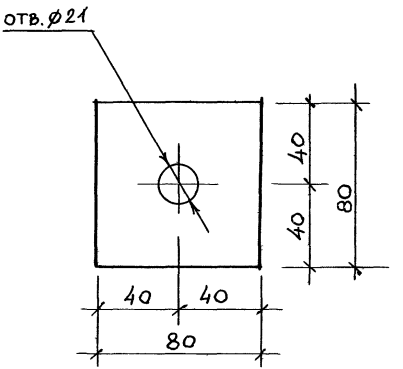

Зав.ОСК	Травуш		
Н.контр.	Смуров		
ГИП	Смуров		
Ст.инж.	Шашина		

1.262-1.5 1.0.2

Шайба
ШМ-1

Стадия	Масса	Масштаб
Р	0,3кг	1:50

Лист | Листов 1

Лист Б-ПН-6 ГОСТ 19903-74

ЦНИИЭП

Инв.№подл. | Подпись и дата | Взам.инв.№

МАРКА	РАСХОД МАТЕРИАЛОВ НА ИЗДЕЛИЕ													
	ДРЕВЕСИНА, $м^3$			СТАЛЬ, кг										
	СОСНА, ЕЛЬ ГОСТ 8486-86Е			ГОСТ 8510-86		ГОСТ 19903-74* S=6	БОЛТ ГОСТ 7798-70			ГАЙКА ГОСТ 5915-70*		ШАЙБА ГОСТ 11371-78		АРМАТУРА ГОСТ 5781-82	ВСЕГО
	2 СОРТ	3 СОРТ	ВСЕГО	∠140×90×8	∠160×100×9		М16×180	М20×200		М16	М20	16	20	Ø14 AII	
БДК 9-6,0	0.300	0,215	0,515	8,4		1,2	0,64			0,07		0,02		1,9	12,23
БДК 9-7,5	0,322	0,258	0,580	8,4		1,2	0,64			0,07		0,02		2,2	12,53
БДК 9-10,0	0.331	0,301	0,632	8,4		1,2	0,64			0,07		0,02		2,5	12,83
БДК 9-12,5	0,366	0,344	0,710	8,4		1,2	0,64			0,07		0,02		2,9	13.23
БДК 12-6,0	0,515	0,398	0,913	8,4		1,2	0,64			0,07		0,02		2,5	12,83
БДК 12-7,5	0,561	0,455	1,016	8,4		1,2	0,64			0,07		0,02		2,5	13.23
БДК 12-10,0	0,568	0,568	1,136	8,4		1,2	0,64			0,07		0,02		3,4	13.73
БДК 12-12,5	0,533	0,739	1,292	8,4		1,2	0,64			0,07		0,02		4,0	14.33
БДК 15-6,0	0,849	0,566	1,415	8,4		1,2	0,64			0,07		0,02		3,1	13.43
БДК 15-7,5	0,857	0,707	1,564	8,4		1,2	0,64			0,07		0,02		3,6	13,93
БДК 15-10,0	0,901	0,919	1,820	8,4		1,2	0,64			0,07		0,02		5,4	15.73
БДК 15-12,5	0,990	1,131	2,121	8,4		1,2	0,64			0,07		0,02		6,8	17,13
БДК 18-6,0	1,192	0,846	2.038	8,4		1,2	0,64			0,07		0,02		3,8	14,13
БДК 18-7,5	1,169	1.099	2.268	8,4		1,2	0,64			0,07		0,02		5,4	15,73
БДК 18-10,0	1,324	1.353	2,677	8,4		1,2	0,64			0,07		0,02		6,3	16.63
БДК 18-12,5	1,445	1.437	2.882	8,4		1,2	0,64			0,07		0,02		7,8	18,13
БДК 21-6,0	1.675	1.083	2,758		10,8	1,2		1.13			0,125		0,046	5,4	18.70
БДК 21-7,5	1,640	1.476	3,116		10,8	1,2		1.13			0,125		0,046	6,3	19.60
БДК 21-10,0	1,902	1.870	3,772		10,8	1,2		1.13			0,125		0,046	7,8	21.10
БДК 21-12,5	2,335	2,250	4,585		10,8	1,2		1.13			0,125		0,046	8,3	21.60
БДК 24-6,0	2,181	1.460	3,641		10,8	1,2		1.13			0,125		0,046	6,3	19.60
БДК 24-7,5	2,198	2.020	4,218		10,8	1,2		1.13			0,125		0,046	7,3	20.60
БДК 24-10,0	2,811	2,438	5,249		10,8	1,2		1.13			0,125		0,046	8,3	21.60

ОБЪЕМ ДРЕВЕСИНЫ ДАН БЕЗ ПРИПУСКОВ НА ОТХОДЫ

1.262-1.5 0.0.0 ВРМ

ЗАВ.ОСК	ТРАВУШ	
Н.КОНТ.	СМУРОВ	
ГИП	СМУРОВ	

ВЕДОМОСТЬ РАСХОДА МАТЕРИАЛОВ

СТАДИЯ	ЛИСТ	ЛИСТОВ
Р	1	2

ЦНИИЭП им. Б.С. МЕЗЕНЦЕВА

Наименование материала и единица измерения	Код материала	Код ед. изм.	Количество на марку БДК 9-6,0	БДК 9-7,5	БДК 9-10,0	БДК 9-12,5	БДК 12-6,0	БДК 12-7,5	БДК 12-10,0	БДК 12-12,5	БДК 15-6,0	БДК 15-7,5	БДК 15-10,0	БДК 15-12,5	БДК 18-6,0	БДК 18-7,5	БДК 18-10,0	БДК 18-12,5	БДК 21-9,0	БДК 21-7,5	БДК 21-10,0	БДК 21-12,5	БДК 24-6,0	БДК 24-7,5	БДК 24-10,0
Пиломатериалы хвойных пород, м³	531441	113	0,515	0,580	0,632	0,710	0,913	1,016	1,186	1,292	1,415	1,564	1,820	2,121	2,038	2,268	2,677	2,882	2,758	3,116	3,772	4,585	3,641	4,218	5,249
Сталь арматурная класса А II, кг	093000	116	1,9	2,2	2,5	2,9	2,5	2,9	3,4	4,0	3,1	3,6	5,4	6,8	3,8	5,4	6,3	7,8	5,4	6,3	7,8	8,3	6,3	7,3	8,3
Сталь толстолистовая (толстолистовой прокат от 4мм), кг	090205	116	1,2	1,2	1,2	1,2	1,2	1,2	1,2	1,2	1,2	1,2	1,2	1,2	1,2	1,2	1,2	1,2	1,2	1,2	1,2	1,2	1,2	1,2	1,2
Сталь крупносортная, кг	093100	116	8,4	8,4	8,4	8,4	8,4	8,4	8,4	8,4	8,4	8,4	8,4	8,4	8,4	8,4	8,4	8,4	10,8	10,8	10,8	10,8	10,8	10,8	10,8
Изделия крепежные (всего), кг	128001	116	0,73	0,73	0,73	0,73	0,73	0,73	0,73	0,73	0,73	0,73	0,73	0,73	0,73	0,73	0,73	0,73	1,3	1,3	1,3	1,3	1,3	1,3	1,3

Инв. № подл. | Подп. и дата | Взам. инв. №

gost.e-ecolog.ru