ТИПОВЫЕ СТРОИТЕЛЬНЫЕ КОНСТРУКЦИИ, ИЗДЕЛИЯ И УЗЛЫ

СЕРИЯ 1.090.1-1/88

СБОРНЫЕ ЖЕЛЕЗОБЕТОННЫЕ КОНСТРУКЦИИ МЕЖВИДОВОГО ПРИМЕНЕНИЯ ДЛЯ КРУПНОПАНЕЛЬНЫХ ОБЩЕСТВЕННЫХ ЗДАНИЙ И ВСПОМОГАТЕЛЬНЫХ ЗДАНИЙ ПРОМЫШЛЕННЫХ ПРЕДПРИЯТИЙ С ВЫСОТОЙ ЭТАЖА 3,3 М

ВЫПУСК 4-2

ПАНЕЛИ ВНУТРЕННИХ СТЕН. ПРОСТРАНСТВЕННЫЕ КАРКАСЫ.

РАБОЧИЕ ЧЕРТЕЖИ

23787
ЦЕНА 5-17

gost.e-ecolog.ru

ТИПОВЫЕ СТРОИТЕЛЬНЫЕ КОНСТРУКЦИИ, ИЗДЕЛИЯ И УЗЛЫ

СЕРИЯ 1.090.1-1/88

СБОРНЫЕ ЖЕЛЕЗОБЕТОННЫЕ КОНСТРУКЦИИ МЕЖВИДОВОГО ПРИМЕНЕНИЯ ДЛЯ КРУПНОПАНЕЛЬНЫХ ОБЩЕСТВЕННЫХ ЗДАНИЙ И ВСПОМОГАТЕЛЬНЫХ ЗДАНИЙ ПРОМЫШЛЕННЫХ ПРЕДПРИЯТИЙ С ВЫСОТОЙ ЭТАЖА 3,3 М

ВЫПУСК 4-2

ПАНЕЛИ ВНУТРЕННИХ СТЕН. ПРОСТРАНСТВЕННЫЕ КАРКАСЫ.

РАБОЧИЕ ЧЕРТЕЖИ

РАЗРАБОТАНЫ
ЦНИИЭП ТОРГОВО-БЫТОВЫХ ЗДАНИЙ И ТУРИСТСКИХ КОМПЛЕКСОВ

ДИРЕКТОР ИНСТИТУТА — В.И.ЛЕПСКИЙ
НАЧАЛЬНИК ОТДЕЛА — Б.Н.ВОЛЬНСКИЙ
ГЛАВНЫЙ ИНЖЕНЕР ПРОЕКТА — С.Б.ШАЦ
ГЛАВНЫЙ ТЕХНОЛОГ — Г.Л.КАЦ

УТВЕРЖДЕНЫ
ГОССТРОЕМ СССР
ПРОТОКОЛ ОТ 28.03.89 N АЧ-14
ВВЕДЕНЫ В ДЕЙСТВИЕ С 01.10.89

© ЦИТП Госстроя СССР, 1989

Обозначение документа	Наименование	Стр.
1.090.1-1/88.4-2-ТТ	Технические требования	3
К1	Пространственные каркасы КП 60.30,	
	КП 59.30	5
К2	Пространственные каркасы КП 30.30,	
	КП 30.30-В	7
К3	Пространственный каркас КП 30.30-9	9
К4	Пространственные каркасы КП 29.30,	
	КП 28.30	10
К5	Пространственный каркас КП 18.30	11
К6	Пространственные каркасы КП 12.30,	
	КП 6.30	12
К7	Пространственный каркас КП 12.30-Э	13
К8	Пространственные каркасы 1КП 60.30,	
	1КП 59.30	14
К9	Пространственный каркас 1КП 30.30	16
К10	Пространственные каркасы 1КП 29.30,	
	1КП 29.30-В	17
К11	Пространственный каркас 1КП 30.30-Э	19
К12	Пространственные каркасы 1КП 18.30,	
	1КП 12.30	20
К13	Пространственный каркас 1КП 12.30-Э	22
К14	Пространственный каркас КПП 60.30.10	23
К15	Пространственный каркас КПП 60.30.13	25
К16	Пространственные каркасы КПП 30.30.10,	
	КПП 30.30.13	27
К17	Пространственный каркас КПП 28.30.10	29
К18	Пространственный каркас 1КПП 30.30.10	30
К19	Пространственный каркас 1КПП 30.30.13	31
1.090.1-1/88.4-2 К20	Пространственный каркас КП 59.33	32
К21	Пространственный каркас КП 30.33	34
К22	Пространственный каркас КП 29.33	35
К23	Пространственный каркас КП 30.16	36
К24	Пространственный каркас 1КП 59.33	37
К25	Пространственный каркас 2КП 59.33	39
К26	Пространственный каркас 1КП 30.33	41
К27	Пространственный каркас 2КП 30.33	42
К28	Пространственный каркас 1КПГ 59.33	43
К29	Пространственный каркас 2КПГ 59.33	45
К30	Пространственный каркас КПР 60.30.42	47
К31	Пространственные каркасы КПР 30.30.15,	
	КПР 30.30.19	49
К32	Пространственные каркасы КПР 29.30.15,	
	КПР 28.30.15	51
К33	Пространственный каркас КПА 60.30.42	53
К34	Пространственный каркас КПА 30.30.20	55
К35	Пространственные каркасы КПА 29.30.20,	
	КПА 28.30.20	56
К36	Пространственный каркас КПГ 30.42	57
К37	Блок выключателя „БВ" Сборка	58
К38	Блок выключателя „БР" Сборка	60
К39	Узлы	62

Нач.отд.	Вольнский	
Н.контр.	Хорошилова	
Гл.конст	Шац	
ГИП	Николаева	
ГИП	Коновалова	
Провер		
Разраб		

1.090.1-1/88.4-2

Содержание

Стадия	Лист	Листов
Р		1

ЦНИИЭП торгово-бытовых зданий туристских комплексов

I. Общая часть

Выпуск 4-2 "Панели внутренних стен. Пространственные каркасы" входит в состав серии I.090.I-I/88 "Сборные железобетонные конструкции межвидового применения для крупнопанельных общественных зданий и вспомогательных зданий промышленных предприятий с высотой этажа 3,3 м".

Настоящий выпуск следует рассматривать совместно с выпуском 4-3 "Панели внутренних стен. Арматурные и закладные изделия".

Выпуск содержит:

- технические требования;
- спецификации и сборочные чертежи пространственных каркасов;
- спецификации и чертежи электроблоков (блок розетки и блок выключателей);
- арматурные узлы.

Пространственные каркасы состоят из следующих сборочных единиц:

КР - плоские каркасы вертикальные и горизонтальные, устанавливаемые у наружных граней панелей, по контуру проемов, в перемычках над проемами.

С - сетки косвенного армирования, устанавливаемые в стойках арок и рамок.

МН - изделия закладные.

СП - петли строповочные.

АН - анкерные выпуски, устанавливаемые в вертикальном торце панели марки I ПВ ... и в нижнем горизонтальном торце панелей марки ПВ 30.I6 ...

и отдельные стержни.

Арматурная сталь для плоских каркасов, закладных изделий и отдельных стержней принята класса А-Ш по ГОСТ 5781-82 и Вр-I по ГОСТ 6727-80; для анкерных выпусков и строповочных петель - класса А-V по ГОСТ 5781-82 Для строповочных петель должна применяться горячекатанная сталь марок ВСт3сп2 и ВСт3пс2. В случае, если монтаж возможен при зимней температуре ниже минус 40°С, применение петель из стали марки ВСт3пс2 не допускается.

Для пластин закладных изделий принята полосовая сталь по ГОСТ 103-76. Марка стали для пластин закладных изделий должна назначаться в конкретном проекте в соответствии с приложением 2 (п.Iа) СНиП 2.03.0I-84 в зависимости от температуры наружного воздуха.

2. Изготовление пространственного каркаса

Сборка пространственного каркаса панелей выполняется при помощи контактной точечной сварки, осуществляемой сварочными клещами, из вертикальных и горизонтальных плоских каркасов. Все пересечения вертикальных и горизонтальных плоских каркасов должны быть сварены контактной точечной сваркой. Вертикальные каркасы в панелях марок ПВ, ПВП, расположенные у грани панелей и не пересекающиеся с горизонтальными каркасами, присоединяются к пространственному каркасу с помощью отдельных стержней.

В панелях марок ПВА и ПВР сопряжение вертикального каркаса у грани панели и горизонтального каркаса выполняется при помощи закладного изделия.

НАЧ.ОТД.	ВОЛЫНСКИЙ		I.090.I-I/88. 4-2 - ТТ			
Н.КОНТР.	ЕГОРОВ					
ГЛ.КОНСТ	ШАЦ					
ГИП	НИКОЛАЕВА		Технические требования	СТАДИЯ	ЛИСТ	ЛИСТОВ
ГИП	КОНОВАЛОВА			Р	I	2
				ЦНИИЭП торгово-бытовых зданий туристских комплексов		

ИНВ. ПОДЛ. | ПОДПИСЬ И ДАТА | ВЗАМ.ИНВ

Закладные изделия, строповочные петли и анкерные выпуски устанавливаются в проектное положение с помощью монтажных стержней, привариваемых к элементам каркаса или при помощи привязки их вязальной проволокой к элементам каркаса.

При сборке пространственных каркасов с электроблоками, при установке в них "блока розеток и блока выключателей" следует соблюдать следующую очередность выполнения пространственного каркаса:

- установить вертикальные, нижний и верхний горизонтальные каркасы;
- к каркасам закрепить блок розеток или блок выключателей при помощи вязальной проволоки ∅ 3 мм Вр-I в проектное положение;
- в панелях марок ПВП ... установить каркасы перемычки;
- приварить отдельные стержни, соединяющие вертикальные каркасы.

Плоские сварные изделия и закладные изделия должны удовлетворять требованиям ГОСТ 10922-75 "Арматурные изделия и закладные детали сварные для железобетонных конструкций". Все сварные соединения следует выполнять в соответствии с ГОСТ 14098-85 "Соединения сварные арматуры и закладных изделий железобетонных конструкций".

3. Маркировка пространственных каркасов

Марки пространственных каркасов имеют буквенно-цифровое обозначение. Группа букв обозначает:

КП - каркас пространственный для панелей без проема (глухих);
КПП - каркас пространственный для панелей с проемом;
КПГ - каркас пространственный для Г-образных панелей;
КПР - каркас пространственный для рамных панелей;
КПА - каркас пространственный для арочных панелей.

Буква в конце марки обозначает:

В - наличие вентиляционного отверстия;
Э - панель с электроблоками.

Первая цифра обозначает:

- для каркасов высотой 3,0 м наличие анкерного выпуска,
- для каркасов высотой 3,3 м (с гребнем) наличие анкерного выпуска справа - цифра "I", слева - цифра "2".

Вторая группа цифр обозначает габариты панели: длину, высоту и размеры проема в дециметрах.

Пример: ПКП 30.30 - каркас пространственный для панели без проема длиной 3,0 м; высотой 3,0 м с анкерным выпуском в торце панели.

В спецификациях на закладные изделия не учтен расход стали на осадку анкеров в процессе сварки в тавр, который составляет до 2% расхода стали на анкера.

В спецификациях пространственных каркасов с электроблоками не учтена арматура ∅ 3 Вр-I, предназначенная для соединения электроблоков с арматурным каркасом. Расход этой арматуры дан в выборке стали см. I.090.I-I/88. 4-I РС.

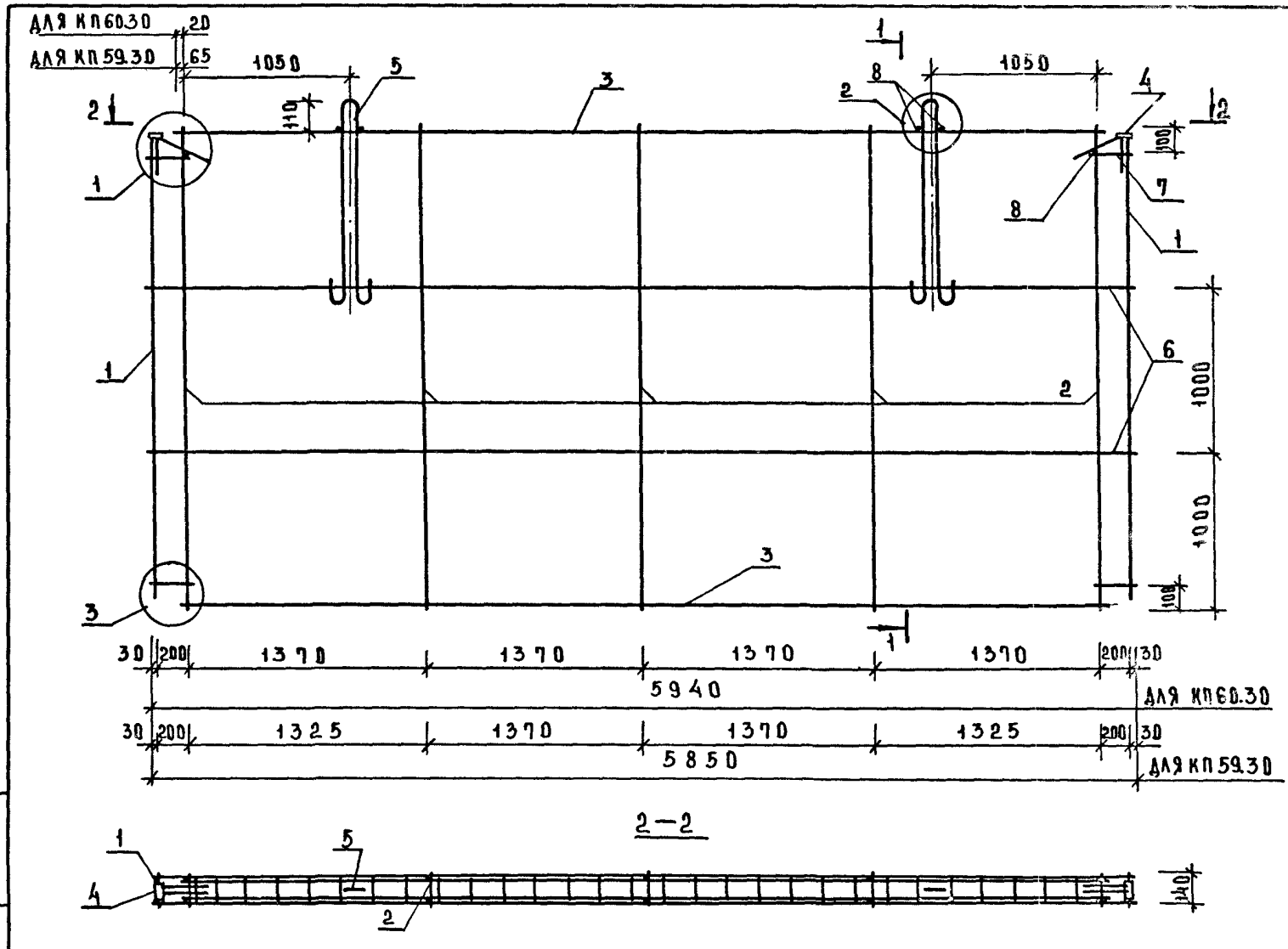

Узлы см. К39.

НАЧ.ОТД	ВОЛЫНСКИЙ		
Н.КОНТР	ЕГОРОВ		
ГЛ.КОНСТ	ШАЦ		
ГИП	НИКОЛАЕВА		
ГИП	КОНОВАЛОВА		
ПРОВЕР	ХОРОШИЛОВА		
РАЗРАБ	ЛУГОВАЯ		

1.090.1-1/88.4-2-К1

Пространственные каркасы

КП 60.30, КП 59.30

СТАДИЯ	ЛИСТ	ЛИСТОВ
Р	1	2

ЦНИИЭП торгово-бытовых зданий и туристских комплексов

ИНВ.№ ПОДЛ. | ПОДПИСЬ И ДАТА | ВЗАМ. ИНВ.№

Марка пространственного каркаса	поз	Марка арматурного изделия	Кол.	Масса, кг		Обозначение документа
				1 шт.	всего	
КП 60.30	1	КР-2	2	0,93	1,86	К1
	2	КР-3	5	1,47	7,35	К2
	3	КР-12	2	2,66	5,32	К5
	4	МН-1	2	0,72	1,44	К27
	5	СП-1	2	6,56	13,12	К26
	6	Ф5 ВрI, L=5940	4	0,83	3,32	Б.Ч
	7	Ф5 ВрI, L=250	8	0,04	0,28	Б.Ч
	8	Ф5 ВрI, L=140	6	0,02	0,12	Б.Ч
				итого	32,81	
КП 59.30	1	КР-2	2	0,93	1,86	К1
	2	КР-3	5	1,47	7,35	К2
	3	КР-12	2	2,66	5,32	К5
	4	МН-1	2	0,72	1,44	К27
	5	СП-1	2	6,56	13,12	К26
	6	Ф5 ВрI, L=5850	4	0,81	3,24	Б.Ч
	7	Ф5 ВрI, L=250	8	0,04	0,28	Б.Ч
	8	Ф5 ВрI, L=140	6	0,02	0,12	Б.Ч
				итого:	32,73	

1. В таблице приведено обозначение документа арматурных изделий по выпуску 1.090.1-1/88.4-3.
2. Арматура класса ВрI по ГОСТ 6727-80.

КП 30.30

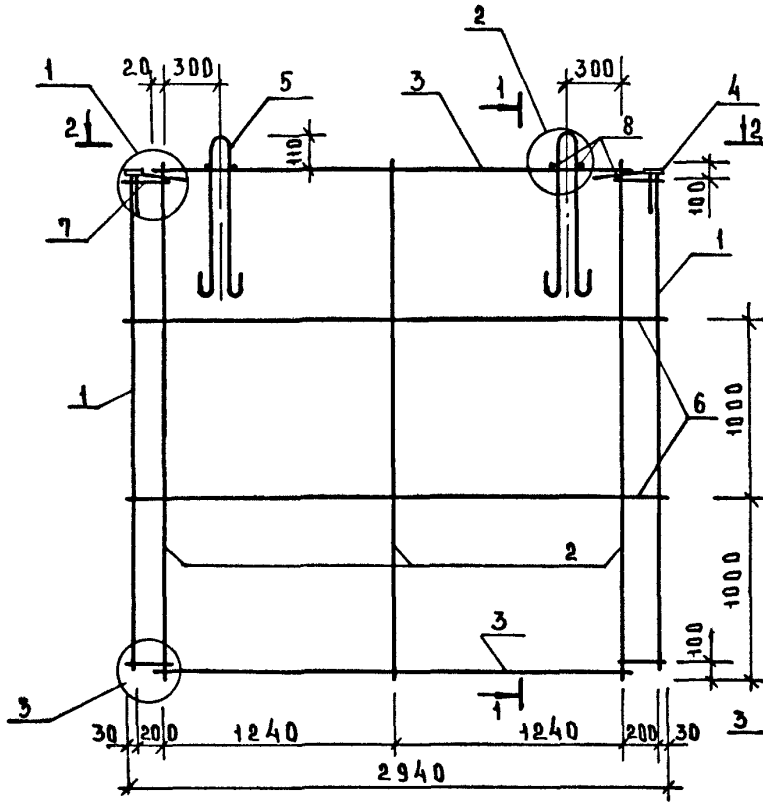

КП 30.30-В

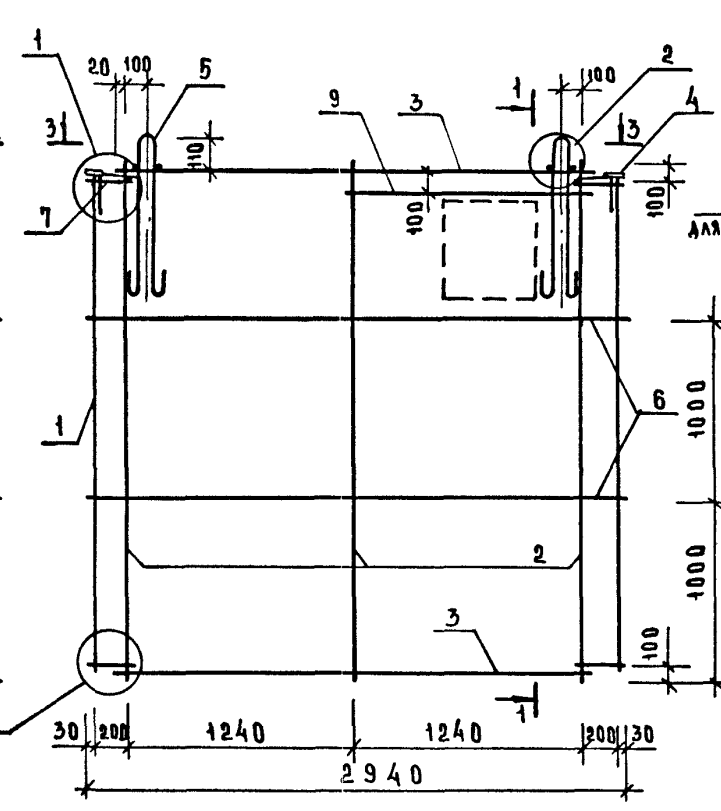

1-1

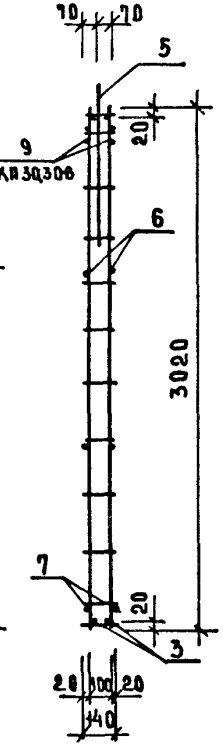

2-2

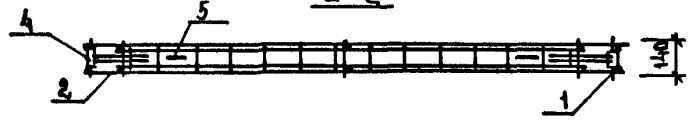

3-3

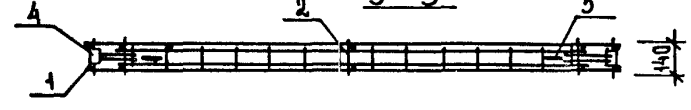

Узлы см. К39.

НАЧ.ОТД	ВОЛЫНСКИЙ	
Н.КОНТР.	ЕГОРОВ	
ГА.КОНСТ	ШАЦ	
ГИП	НИКОЛАЕВА	
ГИП	КОНОВАЛОВА	
ПРОВЕР.	ХОРОШИЛОВА	
РАЗРАБ	ЛУГОВАЯ	

1.090.1-1/88. 4-2-К2

Пространственные каркасы КП30.30; КП 30.30-В

СТАДИЯ	ЛИСТ	ЛИСТОВ
Р	1	2

ЦНИИЭП торгово-бытовых зданий и туристских комплексов

ИНВ.№ ПОДЛ | ПОДПИСЬ И ДАТА | ВЗАМ.ИНВ.№

Марка пространственного каркаса	поз.	Марка арматурного изделия	кол.	Масса, кг		Обозначение документа
				1 шт.	всего	
КП 30.30	1	КР-2	2	0,93	1,86	К1
	2	КР-3	3	1,47	4,41	К2
	3	КР-14	2	1,22	2,44	К6
	4	МН-1	2	0,72	1,44	К27
	5	СП-3	2	2,62	5,24	К26
	6	Ф5ВрI, L= 2940	4	0,41	1,63	Б.Ч
	7	Ф5ВрI, L= 250	8	0,04	0,28	Б.Ч
	8	Ф5ВрI, L= 140	6	0,02	0,12	Б.Ч
				итого:	17,42	
КП 30.30-В	1	КР-2	2	0,93	1,86	К1
	2	КР-3	3	1,47	4,41	К2
	3	КР-14	2	1,22	2,44	К6
	4	МН-1	2	0,72	1,44	К27
	5	СП-3	2	2,62	5,24	К26
	6	Ф5ВрI, L= 2940	4	0,41	1,63	Б.Ч
	7	Ф5ВрI, L= 250	8	0,04	0,28	Б.Ч
	8	Ф5ВрI, L= 140	6	0,02	0,12	Б.Ч
	9	Ф8AIII, L= 1300	2	0,51	1,03	Б.Ч
				итого	18,45	

1. В таблице приведено обозначение документа арматурных изделий по выпуску 1.090.1-1/88.4-3.
2. Арматура класса ВрI по ГОСТ 6727-80.
3. Арматура класса AIII по ГОСТ 5781-82.

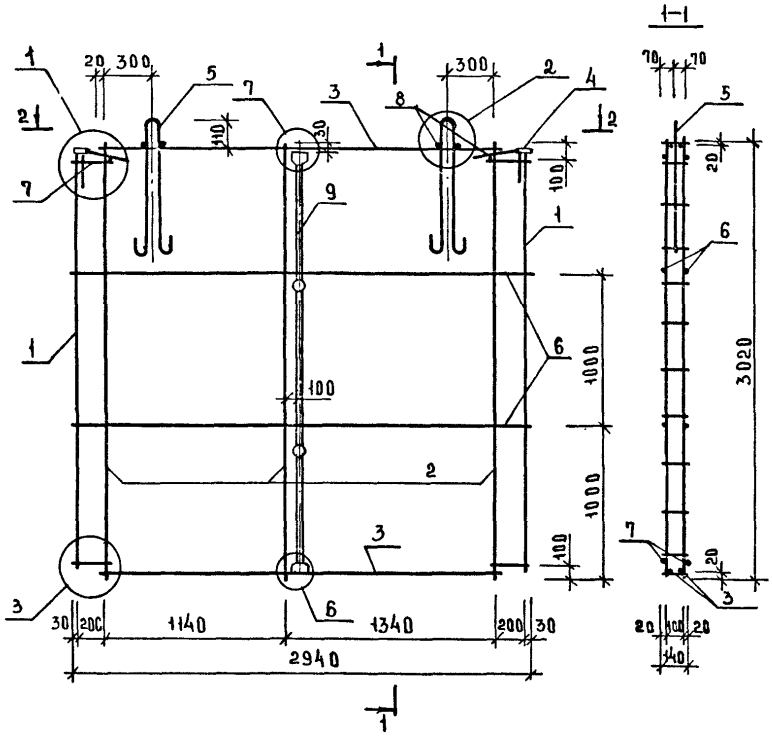

Марка пространственного каркаса	Поз.	Марка арматурного изделия	Кол.	Масса, кг		Обозначение документа
				1 шт.	Всего	
КП 30.30-3	1	КР-2	2	0,93	1,86	К1
	2	КР-3	3	1,47	4,41	К2
	3	КР-14	2	1,22	2,44	К6
	4	МН-1	2	0,72	1,44	К27
	5	СП-3	2	2,62	5,24	К26
	6	Ф5 Вр I, L=2940	4	0,41	1,63	Б.Ч.
	7	Ф5 Вр I, L=250	8	0,04	0,28	Б.Ч.
	8	Ф5 Вр I, L=140	6	0,02	0,12	Б.Ч.
	9	БР	1	2,96	2,96	1.090.1-1/88.4-2 К38
				Итого:	20,53	

1. В таблице приведено обозначение документа арматурных изделий по выпуску 1.090.1-1/88.4-3.
2. Арматура класса Вр I по ГОСТ 6727-80.
3. Узлы см. К39.

Нач.отд.	Волынский	
Н.контр.	Егоров	
Гл.конст.	Шац	
ГИП	Николаева	
ГИП	Коновалова	
Провер.	Егоров	
Разраб.	Яковлева	

1.090.1-1/88.4-2 К3

Пространственный каркас КП 30.30-3

Стадия	Лист	Листов
Р		1

ЦНИИЭП торгово-бытовых зданий и туристских комплексов

Инв.№ подл. | Подпись и дата | Взам.инв.№

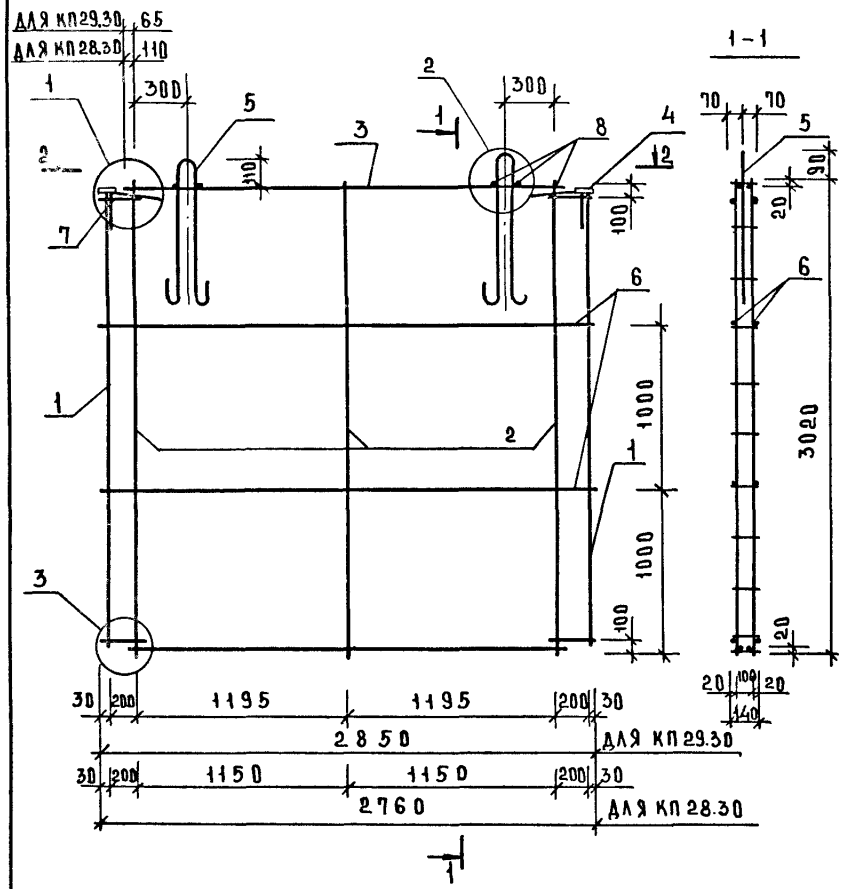

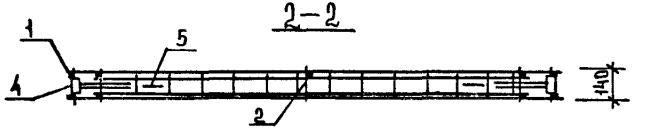

МАРКА ПРОСТРАНСТВЕННОГО КАРКАСА	Поз.	МАРКА АРМАТУРНОГО ИЗДЕЛИЯ	Кол.	МАССА, кг		ОБОЗНАЧЕНИЕ ДОКУМЕНТА
				1 шт.	ВСЕГО	
КП 29.30	1	КР-2	2	0,93	1,86	К1
	2	КР-3	3	1,47	4,41	К2
	3	КР-14	2	1,22	2,44	К6
	4	МН-1	2	0,72	1,44	К27
	5	СП-3	2	2,62	5,24	К26
	6	ф5 BpI, ℓ = 2850	4	0,40	1,58	Б.Ч
	7	ф5 BpI, ℓ = 250	8	0,04	0,28	Б.Ч
	8	ф5 BpI, ℓ = 140	6	0,02	0,12	Б.Ч
				ИТОГО	17,37	
КП 28.30	1	КР-2	2	0,93	1,86	К1
	2	КР-3	3	1,47	4,41	К2
	3	КР-14	2	1,22	2,44	К6
	4	МН-1	2	0,72	1,44	К27
	5	СП-3	2	2,62	5,24	К26
	6	ф5BpI, ℓ = 2760	4	0,38	1,53	Б.Ч
	7	ф5BpI, ℓ = 250	8	0,04	0,28	Б.Ч
	8	ф5BpI, ℓ = 140	6	0,02	0,12	Б.Ч
				ИТОГО:	17,32	

1. В ТАБЛИЦЕ ПРИВЕДЕНО ОБОЗНАЧЕНИЕ ДОКУМЕНТА АРМАТУРНЫХ ИЗДЕЛИЙ ПО ВЫПУСКУ 1.090.1-1/88.4-3.
2. АРМАТУРА КЛАССА BpI ПО ГОСТ 6727-80.
3. УЗЛЫ СМ. К39.

НАЧ.ОТД.	ВОЛЫНСКИЙ	
Н.КОНТР	ЕГОРОВ	
ГЛ.КОНСТ	ШАЦ	
ГИП	НИКОЛАЕВА	
ГИП	КОМОВАЛОВА	
ПРОВЕР	ХОРОШИЛОВА	
РАЗРАБ	ЛУГОВАЯ	

1.090.1-1/88.4-2-К4

Пространственные каркасы КП29.30; КП28.30

СТАДИЯ	ЛИСТ	ЛИСТОВ
Р		1

ЦНИИЭП торгово-бытовых зданий и туристских комплексов

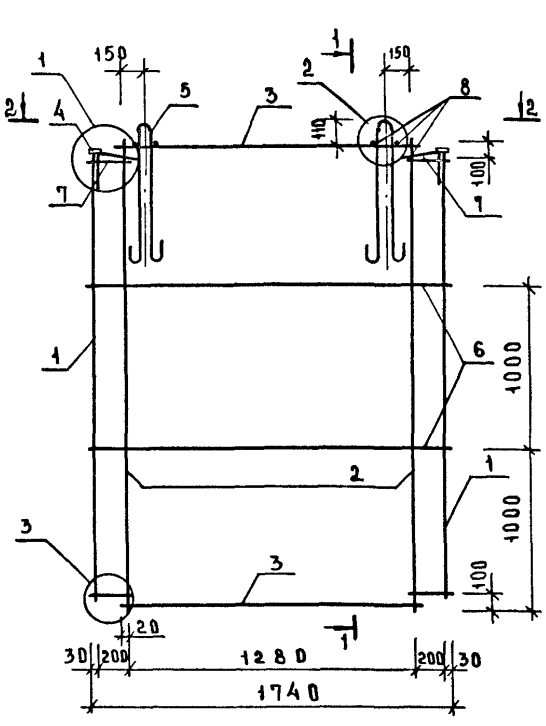

1–1

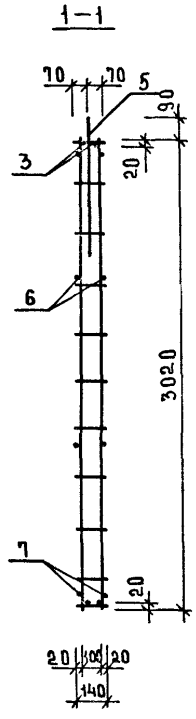

2–2

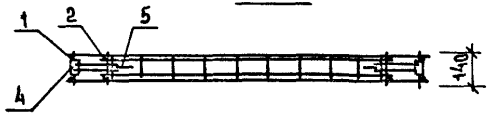

Марка пространственного каркаса	Поз.	Марка арматурного изделия	Кол.	Масса, кг		Обозначение документа
				1 шт.	Всего	
КП 18.30	1	КР-2	2	0,93	1,86	К1
	2	КР-3	2	1,47	2,94	К2
	3	КР-15	2	0,64	1,28	К6
	4	МН-1	2	0,72	1,44	К27
	5	СП-5	2	1,23	2,46	К26
	6	ф5 ВрI, ℓ=1740	4	0,24	0,97	Б.Ч
	7	ф5 ВрI, ℓ=250	8	0,04	0,28	Б.Ч
	8	ф5 ВрI, ℓ=140	6	0,02	0,12	Б.Ч
				Итого:	11,35	

1. В таблице приведено обозначение документа арматурных изделий по выпуску 1.090.1-1/88.4-3.
2. Арматура класса ВрI по ГОСТ 6727-80.
3. Узлы см. К39.

Нач.отд	Волынский	
Н.контр	Егоров	
Гл.кон.	Шац	
ГИП	Николаева	
ГИП	Коновалова	
Провер	Хорошилова	
Разраб	Луговая	

1.090.1-1/88.4-2-К5

Пространственный каркас КП 18.30

Стадия	Лист	Листов
Р		1

ЦНИИЭП торгово-бытовых зданий и туристских комплексов

Инв.№ подл. | Подпись и дата | Взам. инв.№

КП 12.30

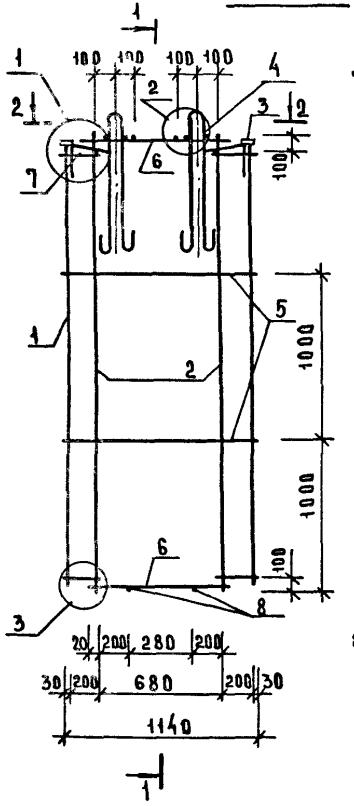

1-1

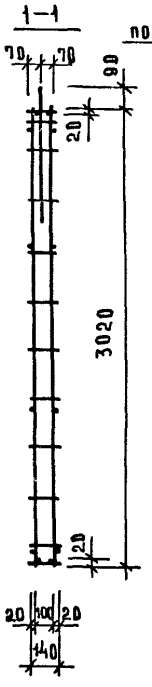

КП 6.30

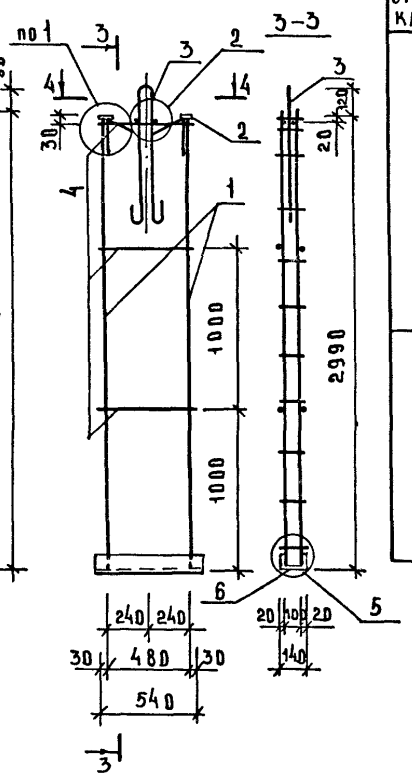

3-3

2-2

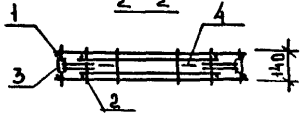

4-4



Марка пространственного каркаса	Поз	Марка арматурного изделия	Кол.	Масса, кг		Обозначение документа
				1 шт.	Всего	
КП 12.30	1	КР-2	2	0,93	1,86	К1
	2	КР-3	2	1,47	2,94	К2
	3	МН-1	2	0,72	1,44	К27
	4	СП-5	2	1,23	2,46	К26
	5	ф5 ВрI, L = 1140	4	0,16	0,63	Б.Ч
	6	ф5 ВрI, L = 720	4	0,10	0,40	Б.Ч
	7	ф5 ВрI, L = 250	8	0,04	0,28	Б.Ч
	8	ф5 ВрI, L = 140	10	0,02	0,2	Б.Ч
				Итого:	10,21	
КП 6.30	1	КР-11	2	3,87	7,74	К4
	2	МН-1	2	0,72	1,44	К27
	3	СП-5	1	1,23	1,23	К26
	4	ф5 ВрI, L = 540	6	0,08	0,45	Б.Ч
	5	ф5 ВрI, L = 140	4	0,02	0,08	Б.Ч
	6	С14, L = 580	1	7,13	7,13	Б.Ч
				Итого	18,07	

1. В таблице приведено обозначение документа арматурных изделий по выпуску 1.090.1-1/88.4-3.
2. Арматура класса ВрI по ГОСТ 6727-80.
3. Швеллер К14 с параллельными гранями полок по ГОСТ 8240-72.
4. Узлы см. К39.

Нач.отд	Волынский	
Н.контр	Егоров	
Гл.конст	Шац	
ГИП	Николаева	
ГИП	Коновалова	
Провер	Хорошилова	
Разраб	Луговая	

1.090.1-1/88.4-2-К6

Пространственные каркасы КП 12.30, КП 6.30

Стадия	Лист	Листов
Р		1

ЦНИИЭП торгово-бытовых зданий и туристских комплексов

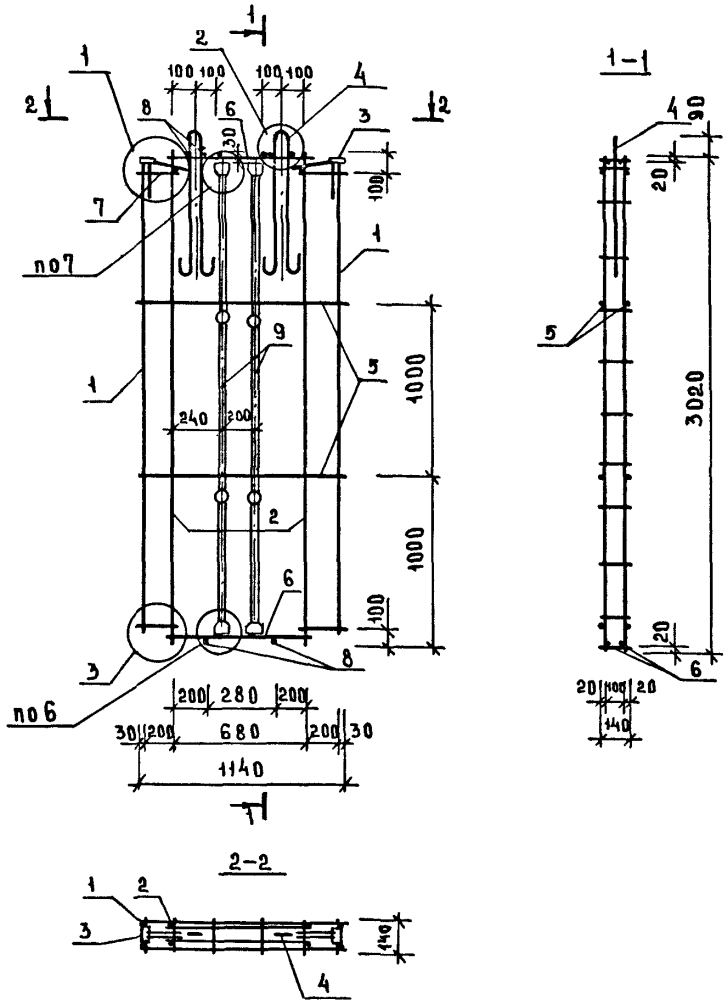

МАРКА ПРОСТРАНСТВЕННОГО КАРКАСА	ПОЗ.	МАРКА АРМАТУРНОГО ИЗДЕЛИЯ	КОЛ.	МАССА, КГ		ОБОЗНАЧЕНИЕ ДОКУМЕНТА
				1 ШТ	ВСЕГО	
КП 12.30-9	1	КР-2	2	0,93	1,86	К1
	2	КР-3	2	1,47	2,34	К2
	3	МН1	2	0,72	1,44	К27
	4	СП5	2	1,23	2,46	К26
	5	ф5ВрI, L=1140	4	0,16	0,63	Б.Ч
	6	ф5ВрI, L=720	4	0,10	0,40	Б.Ч
	7	ф5ВрI, L=250	8	0,04	0,28	Б.Ч
	8	ф5ВрI, L=140	10	0,02	0,2	Б.Ч
	9	Бр	2	2,96	5,92	1.090.1-1/88.4-2-К38
				ИТОГО:	16,28	

1. В ТАБЛИЦЕ ПРИВЕДЕНО ОБОЗНАЧЕНИЕ ДОКУМЕНТА АРМАТУРНЫХ ИЗДЕЛИЙ ПО ВЫПУСКУ 1.090.1-1/88.4-3.
2. АРМАТУРА КЛАССА ВрI ПО ГОСТ 6727-80.
3. УЗЛЫ СМ. К39.

НАЧОТД	ВОЛЫНСКИЙ	
НКОНТР	ЕГОРОВ	
ГА.КОНСТ	ШАЦ	
ГИП	НИКОЛАЕВА	
ГИП	КОНОВАЛОВА	
ПРОВЕР	ЕГОРОВ	
РАЗРАБ	ЯКОВЛЕВА	

1.090.1-1/88.4-2-К7

ПРОСТРАНСТВЕННЫЙ КАРКАС КП 12.30-9

СТАДИЯ	ЛИСТ	ЛИСТОВ
Р		1

ЦНИИЭП ТОРГОВО-БЫТОВЫХ ЗДАНИЙ И ТУРИСТСКИХ КОМПЛЕКСОВ

ИНВ.№ ПОДЛ | ПОДПИСЬ И ДАТА | ВЗАМ.ИНВ.№

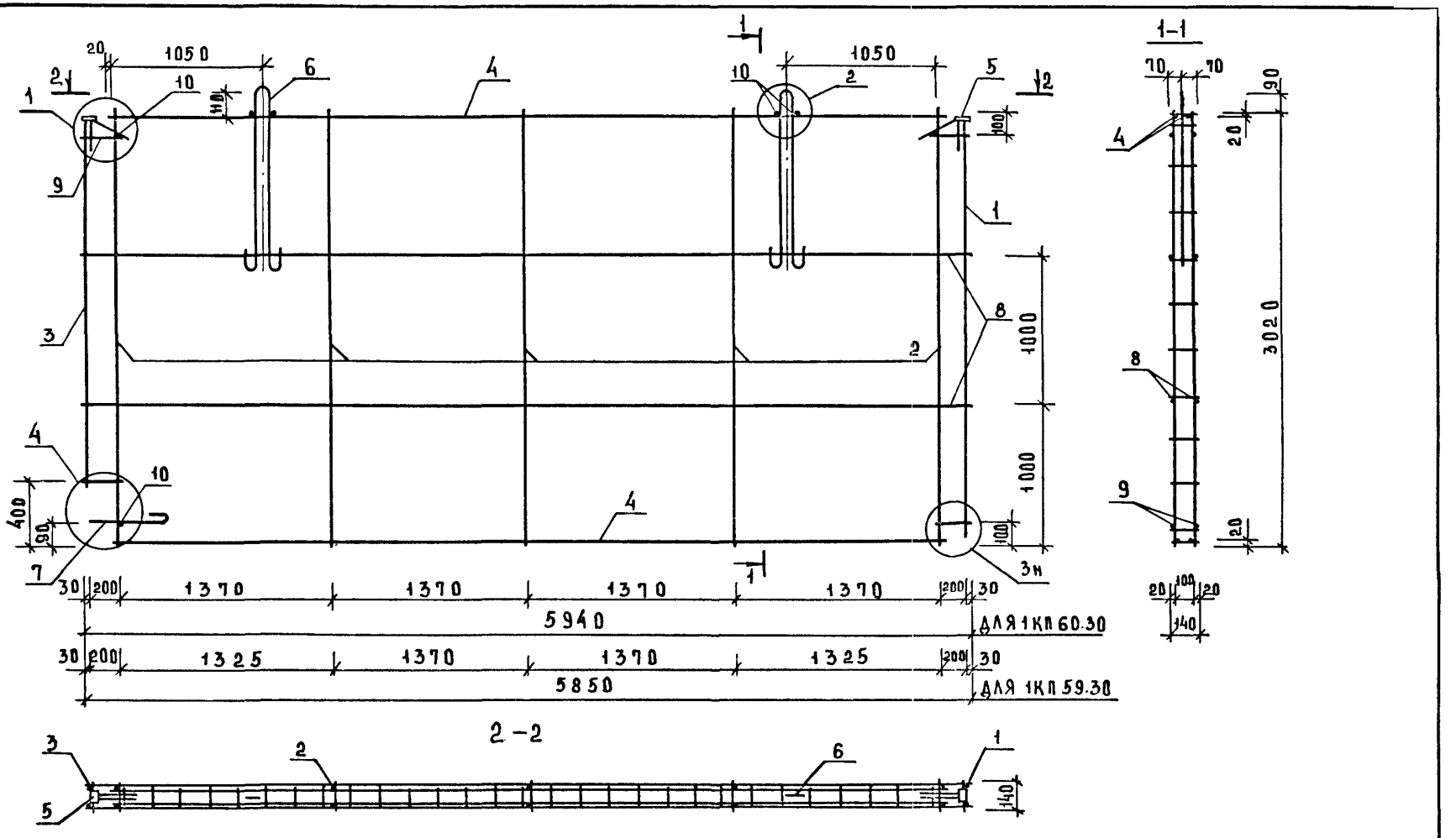

Узлы см. К39.

НАЧ.ОТД	ВОЛЫНСКИЙ	
Н.КОНТР	ЕГОРОВ	
ГЛ.КОНСТ	ШАЦ	
ГИП	НИКОЛАЕВА	
ГИП	КОНСВАЛОВА	
ПРОВЕР	ХОРОШИЛОВА	
РАЗРАБ	ЛУГОВАЯ	

1.090.1-1/88.4-2-К8

ПРОСТРАНСТВЕННЫЕ КАРКАСЫ 1КП 60.30, 1КП 59.30

СТАДИЯ	ЛИСТ	ЛИСТОВ
Р	1	2

ЦНИИЭП торгово-бытовых зданий и туристских комплексов

Марка пространственного каркаса	поз.	Марка арматурного изделия	кол.	Масса, кг		Обозначение документа
				1 шт.	всего	
1КП 60.30	1	КР-2	1	0,93	0,93	К1
	2	КР-3	5	1,47	7,35	К2
	3	КР-1	1	0,84	0,84	К1
	4	КР-12	2	2,66	5,32	К5
	5	МН-1	2	0,72	1,44	К27
	6	СП-1	2	6,56	13,12	К26
	7	АН1	1	1,07	1,07	К31
	8	ф 5 ВрI, L = 5940	4	0,83	3,30	Б.Ч.
	9	ф 5 ВрI, L = 250	8	0,04	0,28	Б.Ч.
	10	ф 5 ВрI, L = 140	7	0,02	0,14	Б.Ч.
				итого:	33,79	
1КП 59.30	1	КР-2	1	0,93	0,93	К1
	2	КР-3	5	1,47	7,35	К2
	3	КР-1	1	0,84	0,84	К1
	4	КР-12	2	2,66	5,32	К5
	5	МН-1	2	0,72	1,44	К27
	6	СП-1	2	6,56	13,12	К26
	7	АН1	1	1,07	1,07	К31
	8	ф 5 ВрI, L = 5850	4	0,81	3,25	Б.Ч.
	9	ф 5 ВрI, L = 250	8	0,04	0,28	Б.Ч.
	10	ф 5 ВрI, L = 140	7	0,02	0,14	Б.Ч.
				итого:	33,74	

1. В таблице приведено обозначение документа арматурных изделий по выпуску 1.090.1-1/88.4-3.
2. Арматура класса ВрI по ГОСТ 6727-80.

Инв. № подл. | Подпись и дата | Взам. инв. №

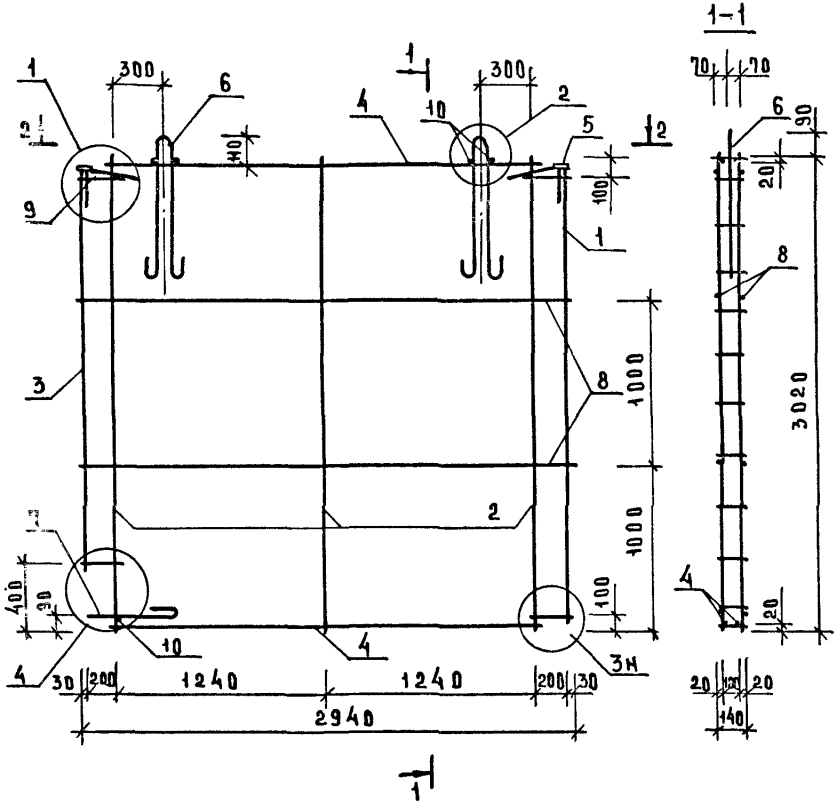

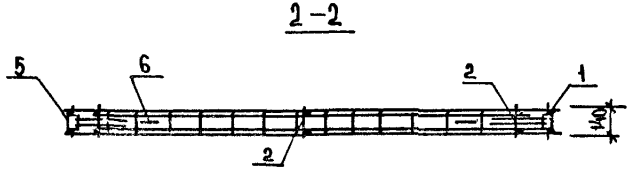

МАРКА ПРОСТРАНСТВЕННОГО КАРКАСА	ПОЗ.	МАРКА АРМАТУРНОГО ИЗДЕЛИЯ	КОЛ	МАССА, КГ		ОБОЗНАЧЕНИЕ ДОКУМЕНТА
				1 ШТ.	ВСЕГО	
1КП 30.30	1	КР-2	1	0,93	0,93	К1
	2	КР-3	3	1,47	4,41	К2
	3	КР-1	1	0,84	0,84	К1
	4	КР-14	2	1,22	2,44	К6
	5	МН-1	2	0,72	1,44	К27
	6	СП-3	2	2,62	5,24	К26
	7	АН1	1	1,07	1,07	К31
	8	Ф5ВрI, L = 2940	4	0,41	1,63	Б.Ч.
	9	Ф5ВрI, L = 250	8	0,04	0,28	Б.Ч.
	10	Ф5ВрI, L = 140	7	0,02	0,14	Б.Ч.
				ИТОГО:	18,42	

1. В ТАБЛИЦЕ ПРИВЕДЕНО ОБОЗНАЧЕНИЕ ДОКУМЕНТА АРМАТУРНЫХ ИЗДЕЛИЙ ПО ВЫПУСКУ 1.090.1-1/88.4-3.
2. АРМАТУРА КЛАССА ВрI ПО ГОСТ 6727-80.
3. УЗЛЫ СМ. К39.

НАЧ.ОТД	ВОЛЫНСКИЙ	
Н.КОНТР	ЕГОРОВ	
ГА.КОНСТ	ШАЦ	
РИП	НИКОЛАЕВА	
ГИП	КОНОВАЛОВА	
ПРОВЕР	ХОРОШИЛОВА	
РАЗРАБ.	ЛУГОВАЯ	

1.090.1-1/88.4-2-К9

ПРОСТРАНСТВЕННЫЙ КАРКАС 1КП 30.30

СТАДИЯ	ЛИСТ	ЛИСТОВ
Р		1

ЦНИИЭП ТОРГОВО-БЫТОВЫХ ЗДАНИЙ И ТУРИСТСКИХ КОМПЛЕКСОВ

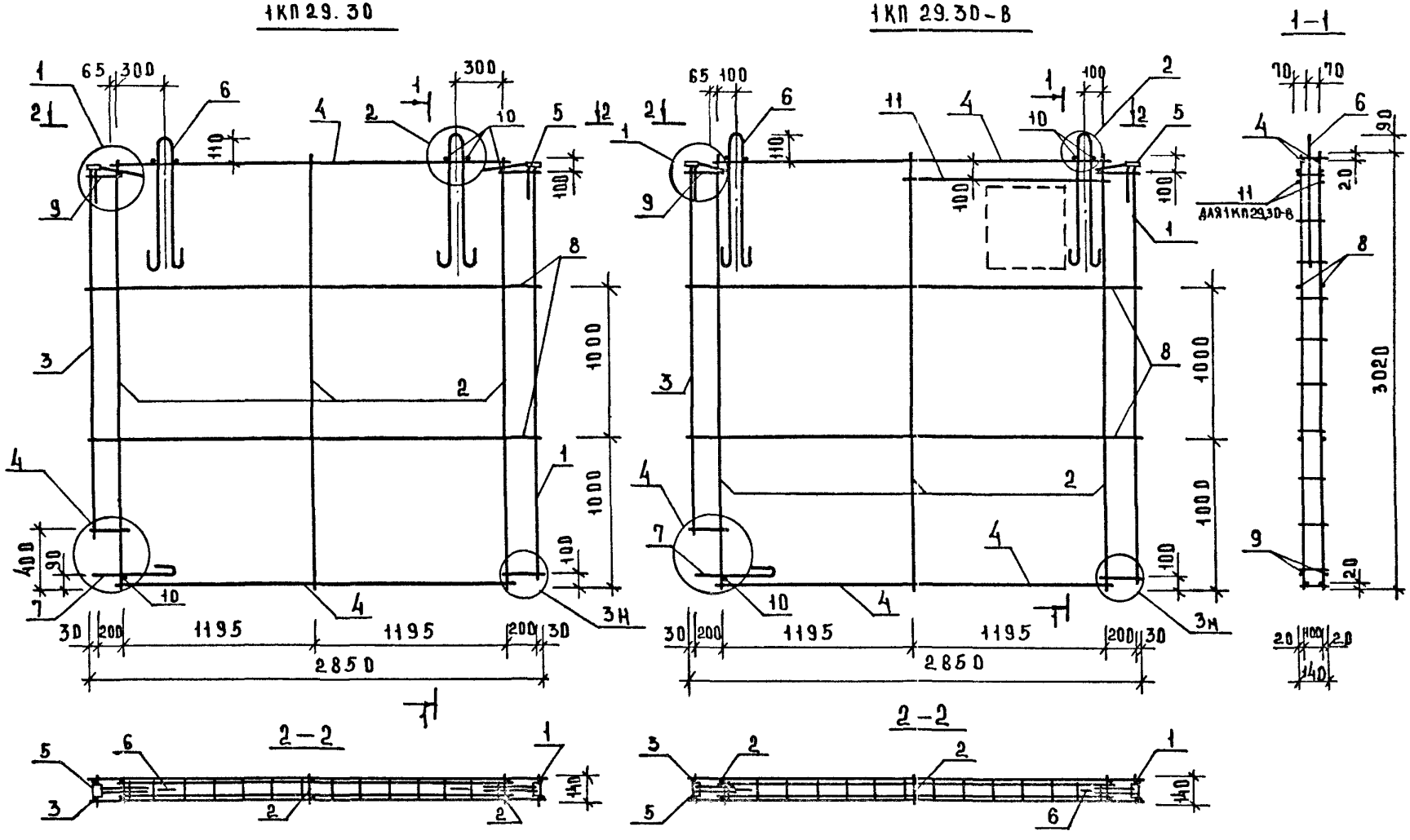

Узлы см. К39

НАЧ ОТД.	ВОЛЫНСКИЙ	
Н.КОНТР	ЕГОРОВ	
ГЛ.КОНСТ	ШАЦ	
ГИП	НИКОЛАЕВА	
ГИП	КОНОВАЛОВА	
ПРОВЕР	ХОРОШИЛОВА	
РАЗРАБ	ЛУГОВАЯ	

1.090.1-1/88. 4-2-К10

Пространственные каркасы 1КП 29.30, 1КП 29.30-В

СТАДИЯ	ЛИСТ	ЛИСТОВ
Р	1	2

ЦНИИЭП торгово-бытовых зданий и туристских комплексов

ИНВ.№ ПОДЛ. | ПОДПИСЬ И ДАТА | ВЗАМ. ИНВ.№

Марка пространственного каркаса	Поз.	Марка арматурного изделия	Кол.	Масса, кг		Обозначение документа
				1 шт.	всего	
1КП 29.30	1	КР-2	1	0,93	0,93	К1
	2	КР-3	3	1,47	4,41	К2
	3	КР-1	1	0,84	0,84	К1
	4	КР-14	2	1,22	2,44	К6
	5	МН-1	2	0,72	1,44	К27
	6	СП-3	2	2,62	5,24	К26
	7	АН1	1	1,07	1,07	К31
	8	ф5ВрI, L = 2850	4	0,40	1,58	Б.Ч.
	9	ф5ВрI, L = 250	8	0,04	0,28	Б.Ч.
	10	ф5ВрI, L = 140	7	0,02	0,14	Б.Ч.
				Итого:	18,37	
1КП 29.30-8	1	КР-2	1	0,93	0,93	К1
	2	КР-3	3	1,47	4,41	К2
	3	КР-1	1	0,84	0,84	К1
	4	КР-14	2	1,22	2,44	К6
	5	МН-1	2	0,72	1,44	К7
	6	СП-3	2	2,62	5,24	К26
	7	АН1	1	1,07	1,07	К31
	8	ф5ВрI, L = 2850	4	0,40	1,58	Б.Ч.
	9	ф5ВрI, L = 250	8	0,04	0,28	Б.Ч.
	10	ф5ВрI, L = 140	7	0,02	0,14	Б.Ч.
	11	ф8AIII, L = 1300	2	0,51	1,03	Б.Ч.
				Итого:	19,38	

1. В таблице приведено обозначение документа арматурных изделий по выпуску 1.090.1-1/88.4-3.
2. Арматура класса ВрI по ГОСТ 6727-80.
3. Арматура класса AIII по ГОСТ 5781-82.

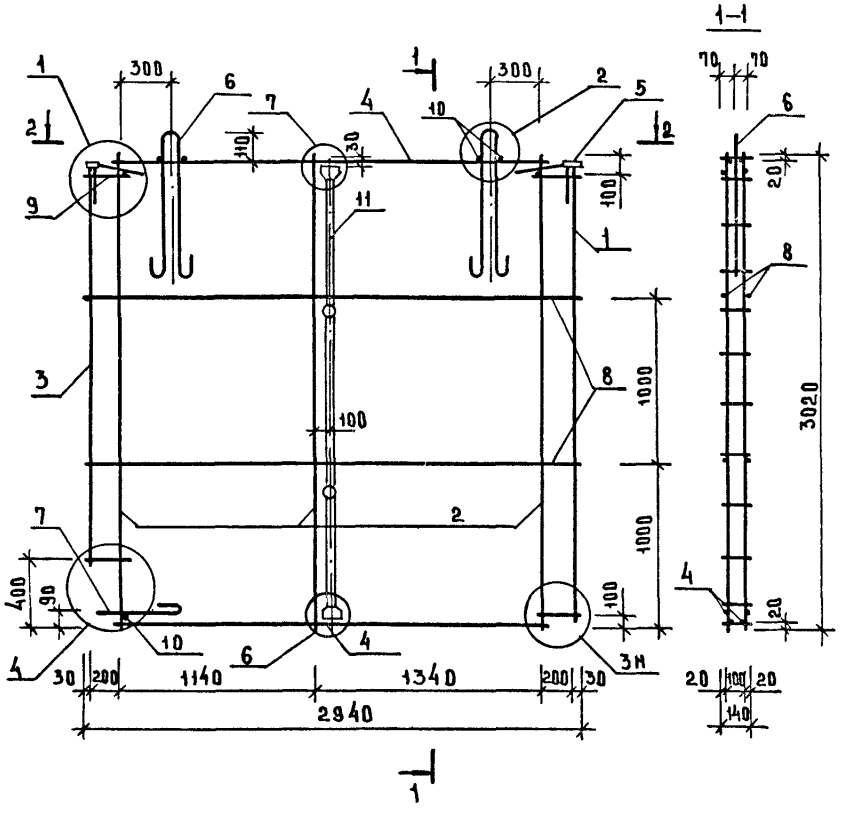

Марка пространственного каркаса	Поз	Марка арматурного изделия	Кол	Масса, кг		Обозначение документа
				1 шт.	Всего	
1КП30.30-9	1	КР-2	1	0,93	0,93	К1
	2	КР-3	3	1,47	4,41	К2
	3	КР-1	1	0,84	0,84	К1
	4	КР-14	2	1,22	2,44	К6
	5	МН 1	2	0,72	1,44	К27
	6	СП 3	2	2,62	5,24	К26
	7	АН 1	1	1,07	1,07	К31
	8	Ф5 ВрI, L=2940	4	0,41	1,63	Б.Ч
	9	Ф5 ВрI, L=250	8	0,04	0,28	Б.Ч
	10	Ф5 ВрI, L=140	7	0,02	0,14	Б.Ч
	11	БР	1	2,96	2,96	1.090.1-1/88.4
				Итого:	21,53	

1. В таблице приведено обозначение документа арматурных изделий по выпуску 1.090.1-1/88.4-3.
2. Арматура класса ВрI по ГОСТ 6727-80.
3. Узлы см. К39.

Нач.отд	Волынский	
Н.контр	Егоров	
Гл.конст	Шац	
ГИП	Николаева	
ГИП	Коновалова	
Провер	Егоров	
Разраб	Яковлева	

1.090.1-1/88.4-2-К11

Пространственный каркас 1КП 30.30-9

Стадия	Лист	Листов
Р		1

ЦНИИЭП торгово-бытовых зданий и туристских комплексов

Инв. № подл. | Подпись и дата | Взам. инв. №

1КП 18.30

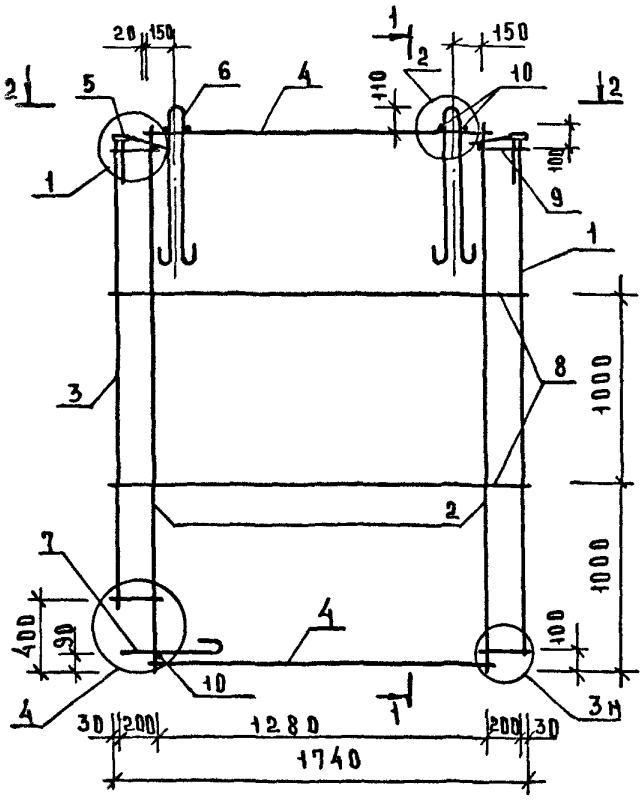

1-1

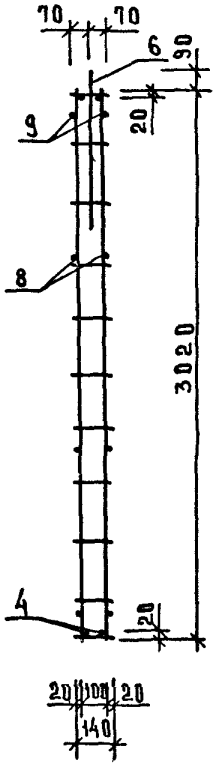

2-2

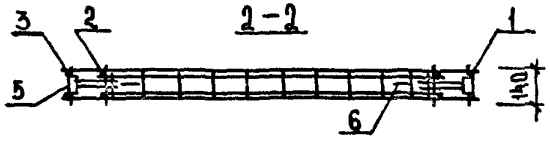

Узлы см. К39.

1КП 12.30

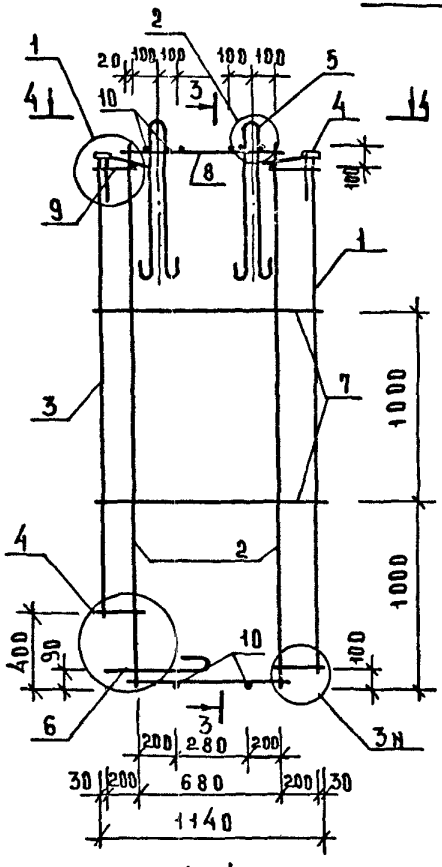

3-3

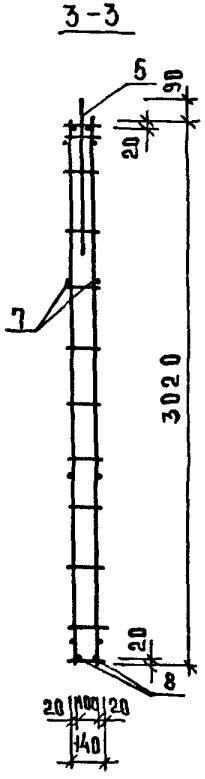

4-4

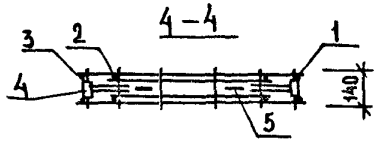

НАЧОТД	ВОЛЫНСКИЙ		
Н.КОНТР.	ЕГОРОВ		
ГАКОНСТ	ШАЦ		
ГИП	НИКОЛАЕВА		
ГИП	КОНОВАЛОВА		
ПРОВЕР	ХОРОШИЛОВА		
РАЗРАБ.	ЛУГОВАЯ		

1.090.1-1/88.4-2-К12

Пространственные каркасы 1КП 18.30, 1КП 12.30

СТАДИЯ	ЛИСТ	ЛИСТОВ
Р	1	2

ЦНИИЭП торгово-бытовых зданий и туристских комплексов

Марка пространственного каркаса	поз.	Марка арматурного изделия	кол.	Масса, кг		Обозначение документа
				1 шт.	всего	
1КП18.30	1	КР-2	1	0,93	0,93	К1
	2	КР-3	2	1,47	2,94	К2
	3	КР-1	1	0,84	0,84	К1
	4	КР-15	2	0,64	1,28	К6
	5	МН-1	2	0,72	1,44	К27
	6	СП-5	2	1,23	2,46	К26
	7	АН1	1	1,07	1,07	К31
	8	ф5ВрI, L = 1740	4	0,24	0,97	Б.Ч.
	9	ф5ВрI, L = 250	8	0,04	0,28	Б.Ч.
	10	ф5ВрI, L = 140	7	0,02	0,14	Б.Ч.
				итого:	12,35	
1КП12.30	1	КР-2	1	0,93	0,93	К1
	2	КР-3	2	1,47	2,94	К2
	3	КР-1	1	0,84	0,84	К1
	4	МН-1	2	0,72	1,44	К27
	5	СП-5	2	1,23	2,46	К26
	6	АН1	1	1,07	1,07	К31
	7	ф5ВрI, L = 1140	4	0,16	0,63	Б.Ч.
	8	ф5ВрI, L = 720	4	0,10	0,40	Б.Ч.
	9	ф5ВрI, L = 250	8	0,04	0,28	Б.Ч.
	10	ф5ВрI, L = 140	11	0,02	0,22	Б.Ч.
				итого:	11,21	

1. В табанце приведено обозначенце документа арматурных изделий по выпуску 1.090.1-1|88.4-3.
2. Арматура класса ВрI по ГОСТ 6727-80

Инв. подл. | Подпись и дата | Взам.инв.

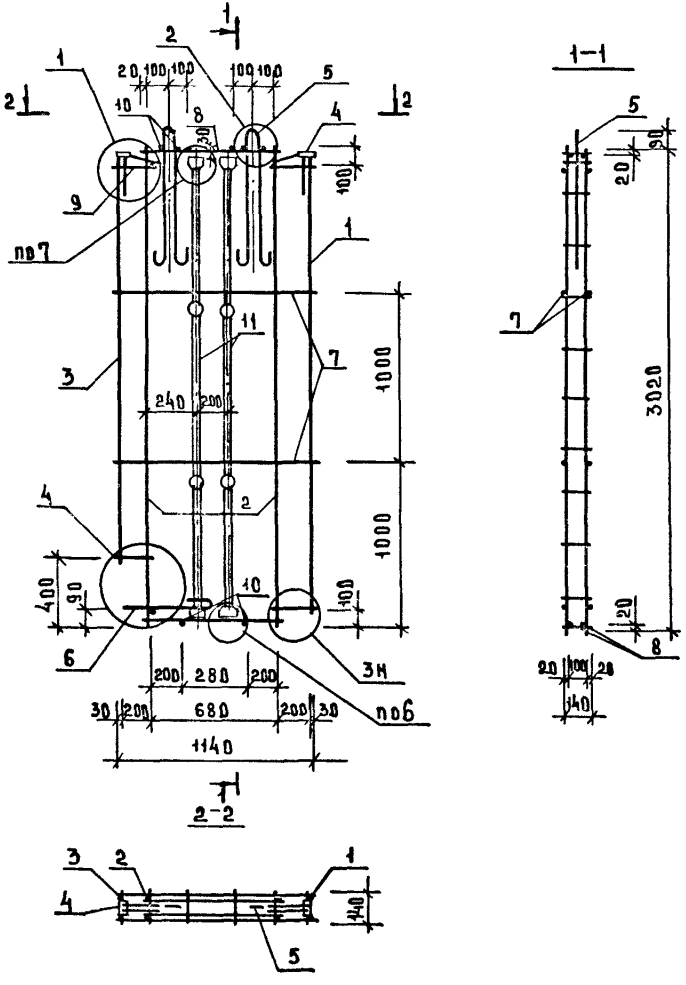

Марка пространственного каркаса	Поз	Марка арматурного изделия	Кол	Масса, кг		Обозначение документа
				1 шт	Всего	
1КП 12.30-9	1	КР-2	1	0,93	0,93	К1
	2	КР-3	2	1,47	2,94	К2
	3	КР-1	1	0,84	0,84	К1
	4	МН-1	2	0,72	1,44	К27
	5	СП-5	2	1,23	2,46	К26
	6	АН1	1	1,07	1,07	К31
	7	Ф5 ВрI, L=1140	4	0,16	0,63	Б.Ч.
	8	Ф5 ВрI, L=720	4	0,10	0,40	Б.Ч.
	9	Ф5 ВрI, L=250	8	0,04	0,28	Б.Ч
	10	Ф5 ВрI, L=140	7	0,02	0,14	Б.Ч
	11	БР	2	2,96	5,92	1.090.1-1/88.4-2 К38
				Итого:	17,20	

1. В таблице приведено обозначение документа арматурных изделий по выпуску 1.090.1-1/88.4-3
2. Арматура класса ВрI по ГОСТ 6727-80.
3. Узлы см. К 39.

Нач.ста	Волынский	
М.конт	Егоров	
Гл.конс	Шац	
ГИП	Николаева	
ГИП	Коновалова	
Провер	Егоров	
Разраб	Яковлева	

1.090.1-1/88.4-2-К13

Пространственный каркас 1КП12.30-9

Стадия	Лист	Листов
Р		1

ЦНИИЭП торговых, бытовых зданий и туристских комплексов

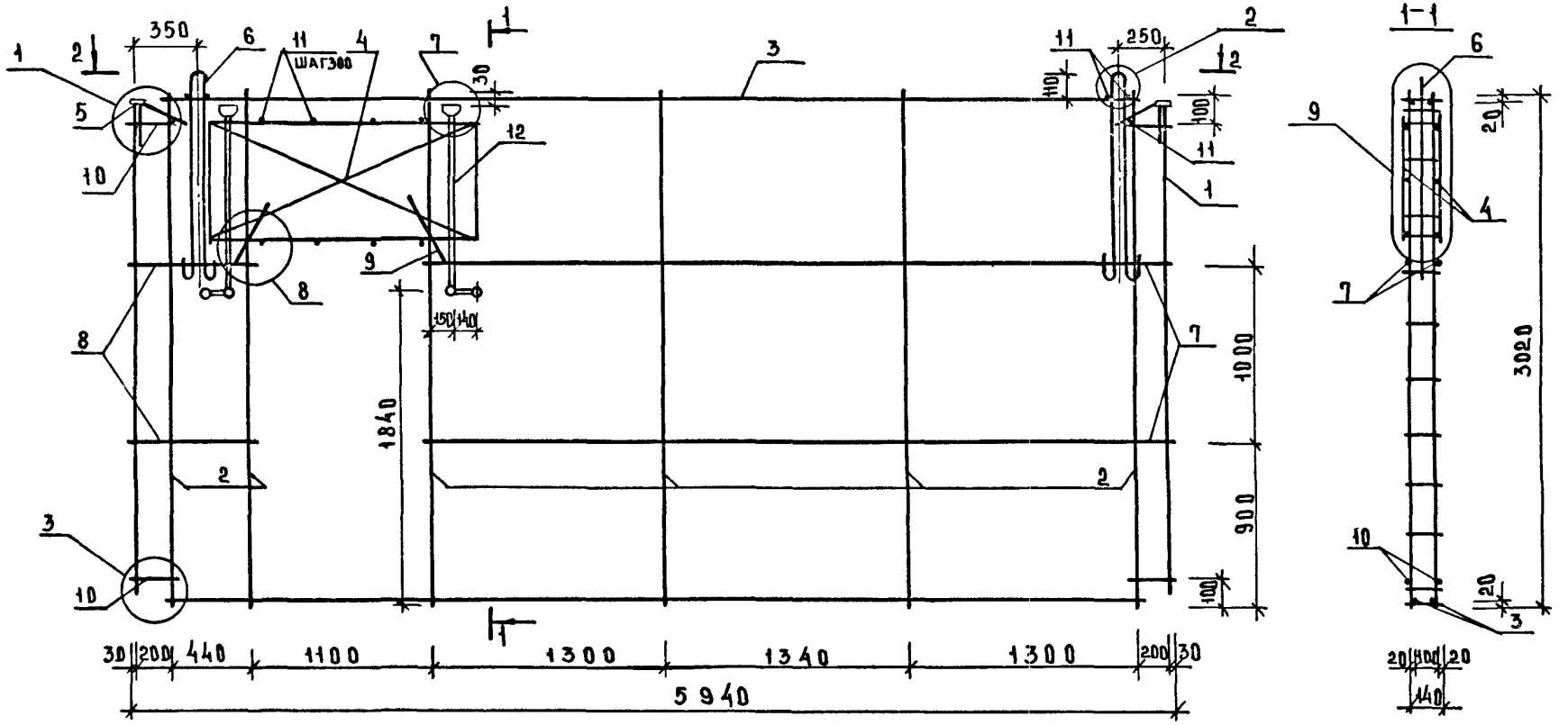

2-2

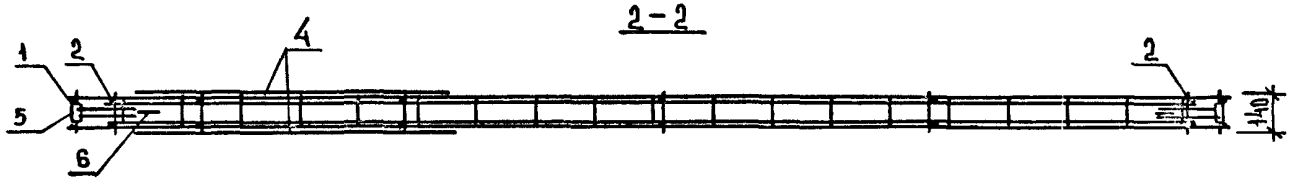

Узлы см. К 39.

НАЧ.ОТД.	ВОЛЫНСКИЙ	
Н.КОНТР.	ЕГОРОВ	
ГЛ.КОНСТ	ШАЦ	
ГИП	НИКОЛАЕВА	
ГИП	КОНОВАЛОВА	
ПРОВЕР	ХОРОШИЛОВА	
РАЗРАБ	ЛУГОВАЯ	

1.090.1-1/88.4-2-К14

ПРОСТРАНСТВЕННЫЙ КАРКАС

КПП 60.30.10

СТАДИЯ	ЛИСТ	ЛИСТОВ
Р	1	2

ЦНИИЭП торгово-бытовых зданий и туристских комплексов

ИНВ.№ ПОДЛ. | ПОДПИСЬ И ДАТА | ВЗАМ. ИНВ.№

МАРКА ПРОСТРАНСТВЕННОГО КАРКАСА	ПОЗ	МАРКА АРМАТУРНОГО ИЗДЕЛИЯ	КОЛ.	МАССА, КГ		ОБОЗНАЧЕНИЕ ДОКУМЕНТА
				1 ШТ.	ВСЕГО	
КПП 60.30.10	1	КР-2	2	0,93	1,86	К1
	2	КР-3	6	1,47	8,82	К2
	3	КР-12	2	2,66	5,32	К5
	4	КР-16	2	2,42	4,84	К7
	5	МН-1	2	0,72	1,44	К27
	6	СП-2	2	5,03	10,06	К26
	7	ф5ВрI, L=4200	4	0,58	2,34	Б.Ч
	8	ф5ВрI, L= 700	4	0,10	0,39	Б.Ч.
	9	ф5ВрI, L=500	4	0,07	0,28	Б.Ч.
	10	ф5ВрI, L=250	8	0,04	0,28	Б.Ч
	11	ф5ВрI, L=140	14	0,02	0,28	Б.Ч
	12	БВ	2	1,32	2,64	1.090.1 1/88.4-2-К37
				ИТОГО	38,70	

1. В ТАБЛИЦЕ ПРИВЕДЕНО ОБОЗНАЧЕНИЕ ДОКУМЕНТА АРМАТУРНЫХ ИЗДЕЛИЙ ПО ВЫПУСКУ 1.090.1-1/88.4-3.
2. АРМАТУРА КЛАССА ВрI ПО ГОСТ 6727-80.

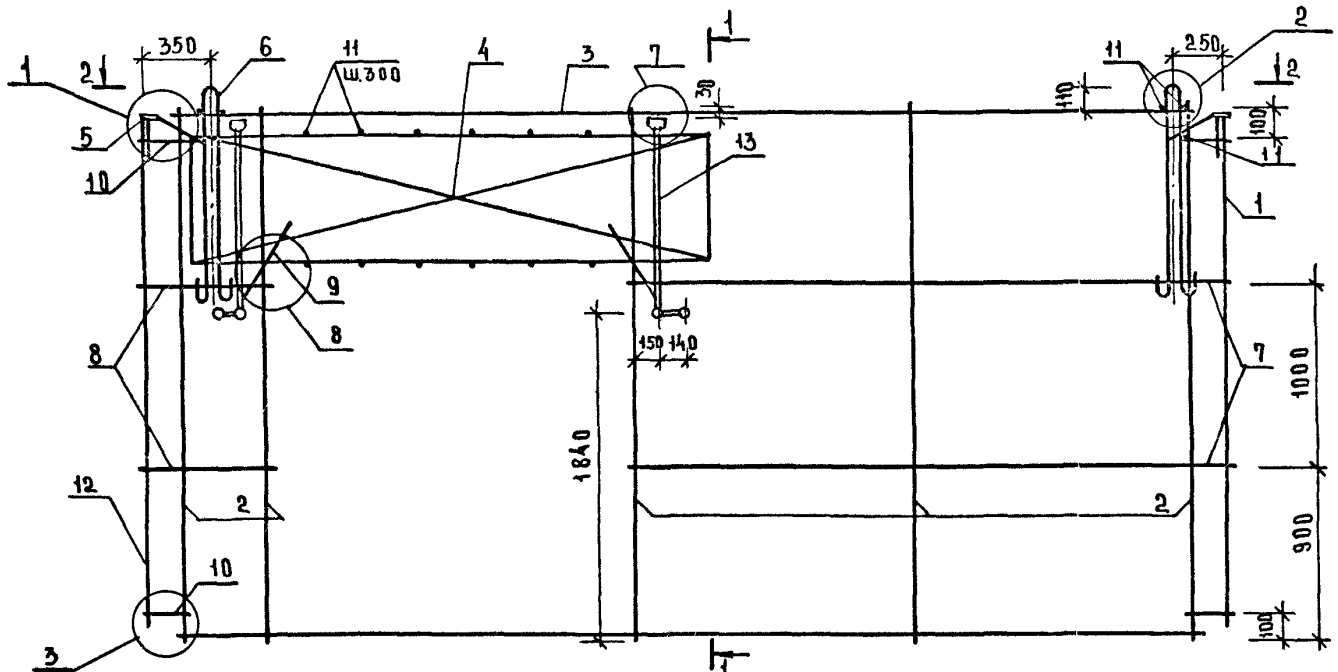

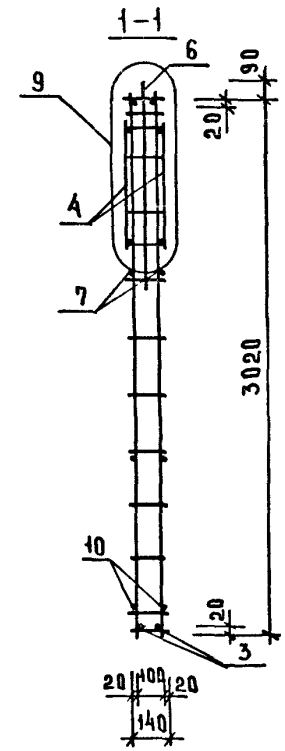

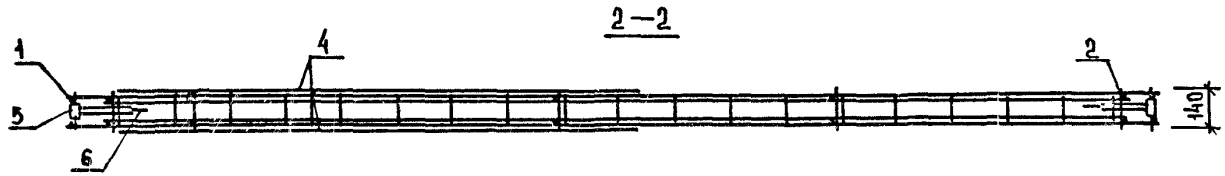

Узлы см. К39

НАЧ.ОТД.	ВОЛЫНСКИЙ	
Н.КОНТР.	ЕГОРОВ	
ГА КОНСТ	ШАЦ	
ГИП	НИКОЛАЕВА	
ГИП	КОНОВАЛОВА	
ПРОВЕР	ХОРОШИЛОВА	
РАЗРАБ	ЛУГОВАЯ	

1.090.1-1/88.4-2-К15

ПРОСТРАНСТВЕННЫЙ КАРКАС КПП 60.30.19

СТАДИЯ	ЛИСТ	ЛИСТОВ
Р	1	2

ЦНИИЭП торгово-бытовых зданий и туристских комплексов

ИНВ.№ПОДЛ.
ПОДПИСЬ И ДАТА
ВЗАМ. ИНВ.№

Марка пространственного каркаса	поз.	Марка арматурного изделия	кол.	Масса, кг		Обозначение документа
				1 шт.	всего	
КПП 60.30.19	1	КР-2	1	0,93	0,93	К1
	2	КР-3	5	1,47	7,35	К2
	3	КР-12	2	2,66	5,32	К5
	4	КР-18	2	6,30	12,60	К8
	5	МН-1	2	0,72	1,44	К27
	6	СП-2	2	5,03	10,06	К26
	7	⌀ 5 Вр I, L=3300	4	0,46	1,83	Б.Ч.
	8	⌀ 5 Вр I, L = 700	4	0,40	1,58	Б.Ч.
	9	⌀ 8 A III, L = 500	4	0,20	0,80	Б.Ч.
	10	⌀ 5 Вр I, L = 250	8	0,04	0,28	Б.Ч.
	11	⌀ 5 Вр I, L = 140	20	0,02	0,40	Б.Ч.
	12	КР-11	1	3,87	3,87	К4
	13	БВ	2	1,32	2,64	1.090.1-1/88.4-2-КЗ7
				итого:	49,25	

1. В таблице приведено обозначение документа арматурных изделий по выпуску 1.090.1-1/88.4-3.
2. Арматура класса Вр I по ГОСТ 6727-80.
3. Арматура класса A III по ГОСТ 5781-82.

КПП 30.30.10

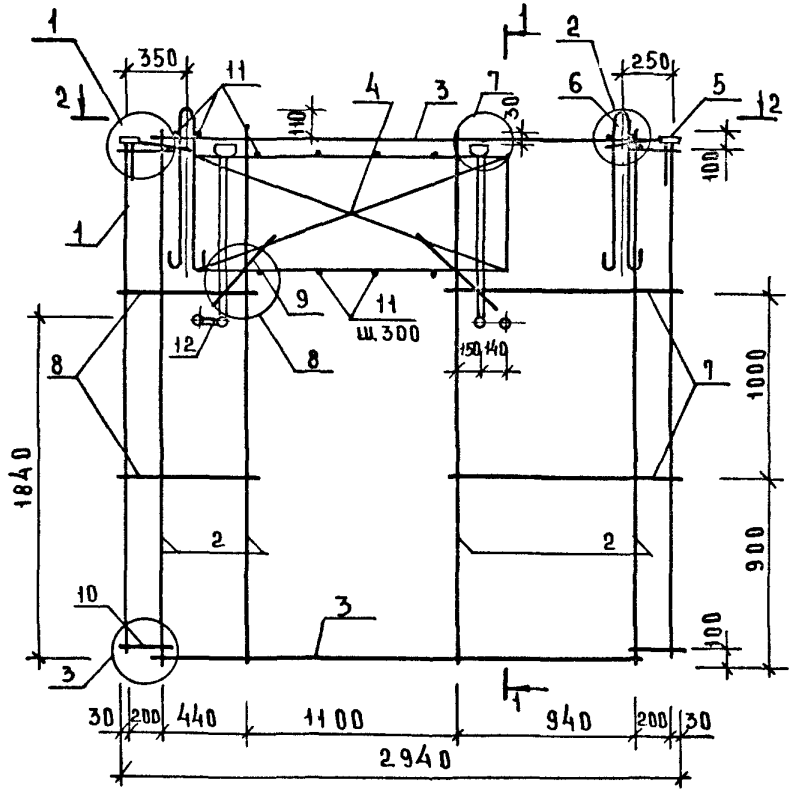

КПП 30.30.13

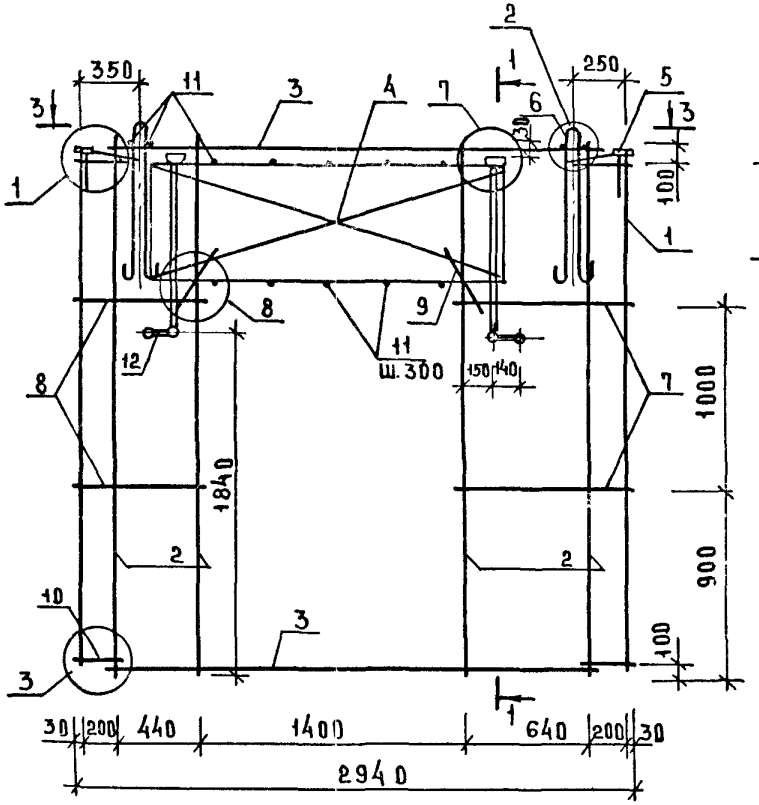

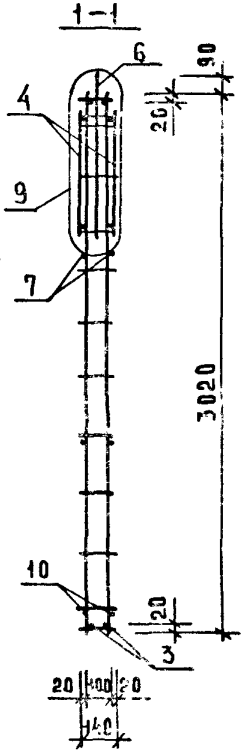

2–2

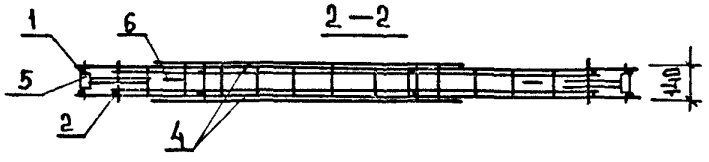

3–3

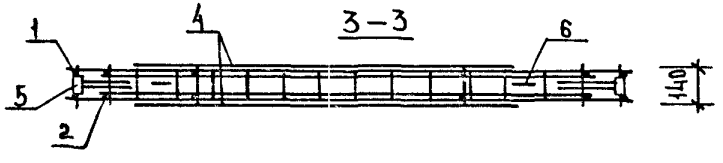

Узлы см. К39.

НАЧ.ОТД	ВОЛЫНСКИЙ	
Н.КОНТР	ЕГОРОВ	
ГА КОНСТ	ШАЦ	
ГИП	НИКОЛАЕВА	
ГИП	КОНОВАЛОВА	
ПРОВЕР	ХОРОШИЛОВА	
РАЗРАБ	ЛУГОВАЯ	

1.090.1-1/88.4-2-К16

Пространственные каркасы КПП 30.30.10, КПП 30.30.13

СТАДИЯ	ЛИСТ	ЛИСТОВ
Р	1	2

ЦНИИЭП торгово-бытовых зданий и туристских комплексов

ИНВ.№ ПОДЛ | ПОДПИСЬ И ДАТА | ВЗАМ. ИНВ.№

Марка пространственного каркаса	Поз	Марка арматурного изделия	Кол.	Масса, кг		Обозначение документа
				1 шт.	всего	
КПП 30.30.10	1	КР-2	2	0,93	1,86	К1
	2	КР-3	4	1,47	5,88	К2
	3	КР-14	2	1,22	2,44	К6
	4	КР-16	2	2,42	4,84	К7
	5	МН-1	2	0,72	1,44	К27
	6	СП-4	2	1,81	3,62	К26
	7	ф 5 ВрI, L = 1200	4	0,17	0,68	Б.ч.
	8	ф 5 ВрI, L = 700	4	0,10	0,39	Б.ч.
	9	ф 5 ВрI, L = 500	4	0,07	0,28	Б.ч.
	10	ф 5 ВрI, L = 250	8	0,04	0,28	Б.ч.
	11	ф 5 ВрI, L = 140	14	0,02	0,28	Б.ч.
	12	БВ	2	1,32	2,64	1.090.1-1/88.4-2-К37
				Итого:	24.78	
КПП 30.30.13	1	КР-2	2	0,93	1,86	К1
	2	КР-3	4	1,47	5,88	К2
	3	КР-14	2	1,28	2,44	К6
	4	КР-17	2	3,00	6,00	К7
	5	МН-1	2	0,72	1,44	К27
	6	СП-4	2	1,81	3,62	К26
	7	ф 5 ВрI, L = 900	4	0,13	0,50	Б.ч.
	8	ф 5 ВрI, L = 700	4	0,10	0,39	Б.ч.
	9	ф 5 ВрI, L = 500	4	0,07	0,28	Б.ч.
	10	ф 5 ВрI, L = 250	8	0,04	0,28	Б.ч.
	11	ф 5 ВрI, L = 140	14	0,02	0,28	Б.ч.
	12	БВ	2	1,32	2,64	1.090.1-1/88.4-2-К37
				Итого:	26.04	

1. В таблице приведено обозначение документа арматурных изделий по выпуску 1.090.1-1|88.4-3.
2. Арматура класса ВрI по ГОСТ 6727-80.

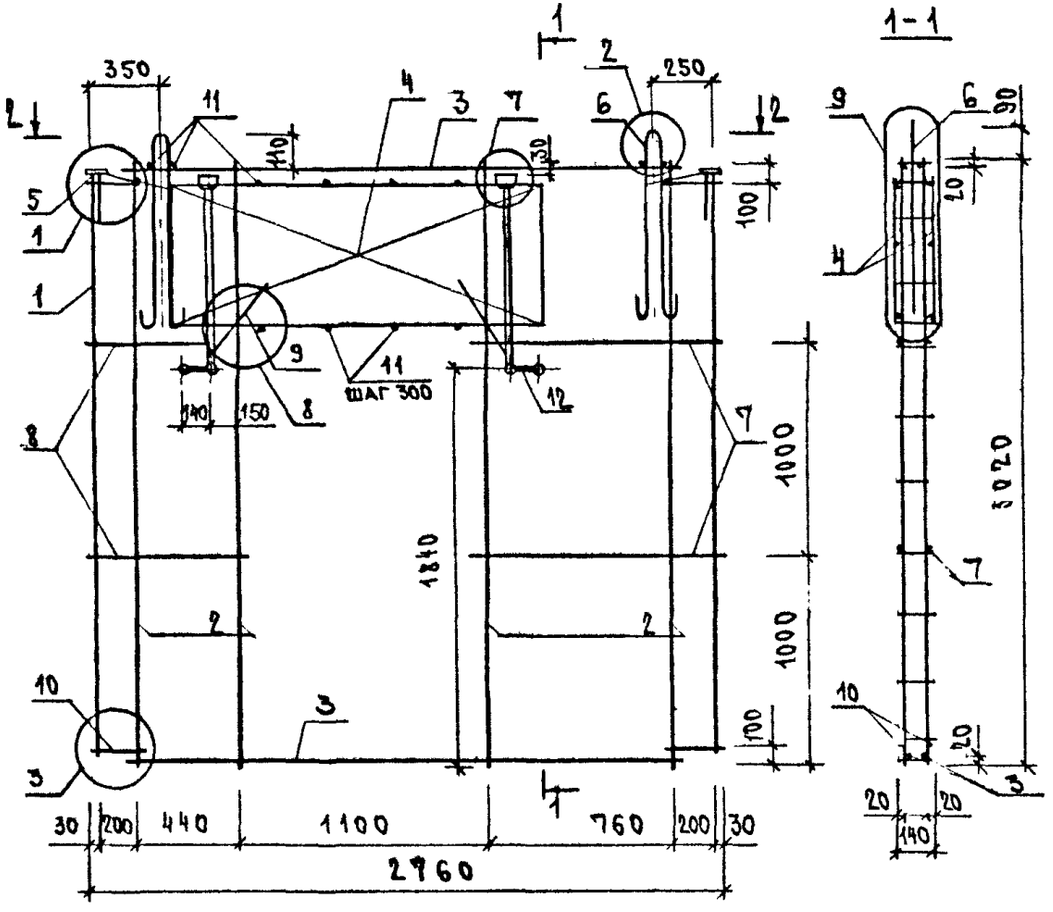

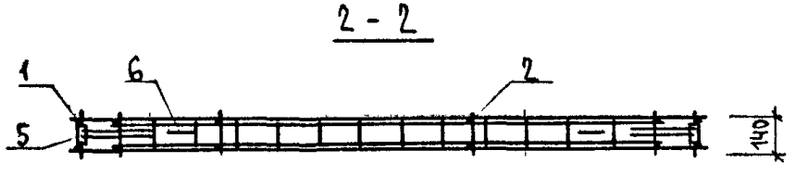

Марка пространственного каркаса	Поз.	Марка арматурного изделия	Кол.	Масса, кг		Обозначение документа
				1 шт.	Всего	
КПП 28.30.10	1	КР-2	2	0,93	1,86	К1
	2	КР-3	4	1,47	5,88	К2
	3	КР-14	2	1,22	2,44	К6
	4	КР-16	2	2,42	4,84	К7
	5	МН-1	2	0,72	1,44	К27
	6	СП-4	2	1,81	3,62	К26
	7	ф5ВрI, L = 1000	4	0,14	0,56	Б.Ч.
	8	ф5ВрI, L = 700	4	0,10	0,39	Б.Ч.
	9	ф5ВрI, L = 500	4	0,07	0,28	Б.Ч.
	10	ф5ВрI, L = 250	8	0,04	0,28	Б.Ч.
	11	ф5ВрI, L = 140	14	0,02	0,28	Б.Ч.
	12	5В	2	1,32	2,64	1.090.1-1/88.4-2-КЗТ
				итого:	24,66	

1. В таблице приведено обозначение документа арматурных изделий по выпуску 1.090.1-1/88.4-3.
2. Арматура класса ВрI по ГОСТ 6727-80.

Инв. подл. | Подпись и дата | Взам.инв.

Нач.отд.	Вольнский		1.090.1-1/88.4-2 - К17
Н.контр.	Егоров		
Гл.конст	Шац		Пространственный каркас КПП 28.30.10
Гип	Николаева		Стадия: Р; Лист: ; Листов: 1
Гип	Коновалова		ЦНИИЭП торгово-бытовых зданий туристских комплексов
Провер.	Хорошилова		
Разраб.	Луговая		

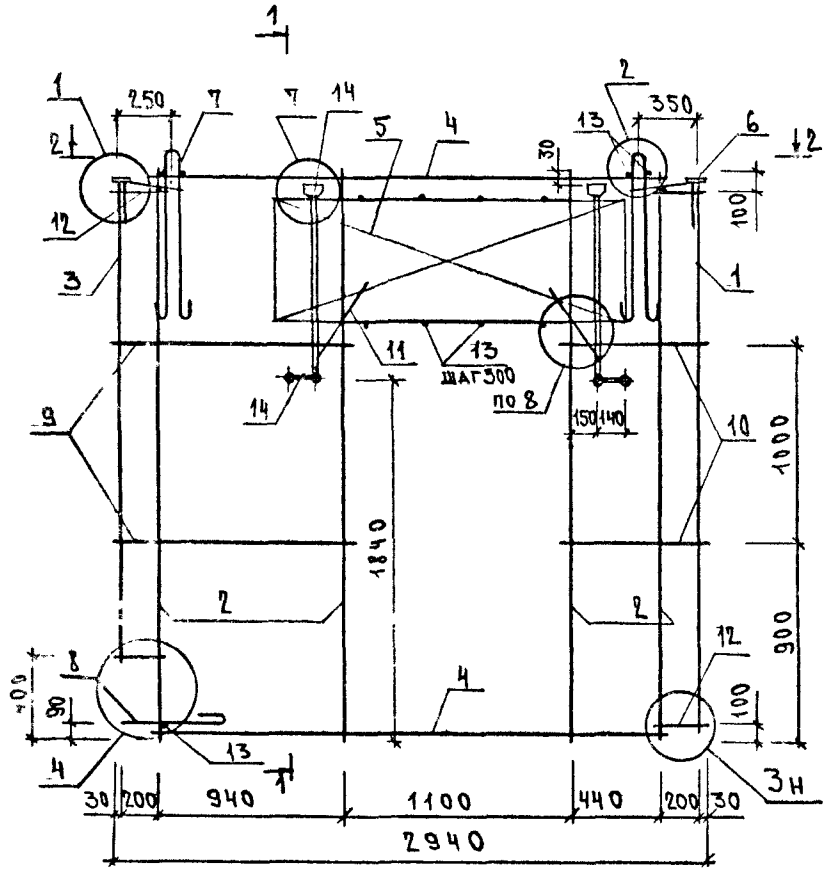

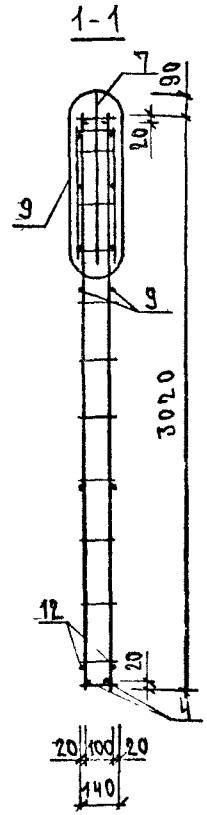

2 - 2

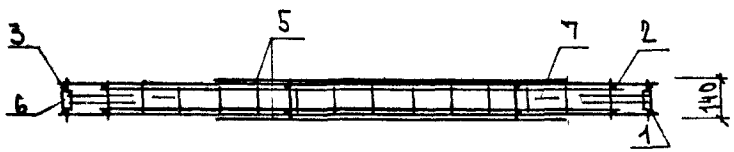

Марка пространственного каркаса	Поз.	Марка арматурного изделия	Кол.	Масса, кг		Обозначение документа
				1 шт.	всего	
1КПП 30.30.10	1	КР-2	1	0,93	0,93	К1
	2	КР-3	4	1,47	5,88	К2
	3	КР-1	1	0,84	0,84	К1
	4	КР-14	2	1,22	2,44	К6
	5	КР-16	2	2,42	4,84	К7
	6	МН-1	2	0,72	1,44	К27
	7	СП-4	2	1,81	3,62	К26
	8	АН1	1	1,07	1,07	К31
	9	ф5ВрI, L=1200	4	0,17	0,68	Б.Ч.
	10	ф5ВрI, L=700	4	0,10	0,39	Б.Ч.
	11	ф5ВрI, L=500	4	0,07	0,28	Б.Ч.
	12	ф5ВрI, L=250	8	0,04	0,28	Б.Ч.
	13	ф5ВрI, L=140	15	0,02	0,30	Б.Ч.
	14	БВ	2	1,32	2,64	1.090.1-1/88.4-2-К37
				итого:	25,85	

1. В таблице приведено обозначение документа арматурных изделий по выпуску 1.090.1-1/88.4-3.
2. Арматура класса ВрI по ГОСТ 6727-80.

Нач.отд.	Вольнский	
Н.контр.	Егоров	
Гл.конст	Шац	
Гип	Николаева	
Гип	Коновалова	
Провер.	Хорошилова	
Разраб.	Луговая	

1.090.1-1/88.4-2 - К18

Пространственный каркас 1КПП 30.30.10

Стадия	Лист	Листов
Р		1

ЦНИИЭП торгово-бытовых зданий туристских комплексов

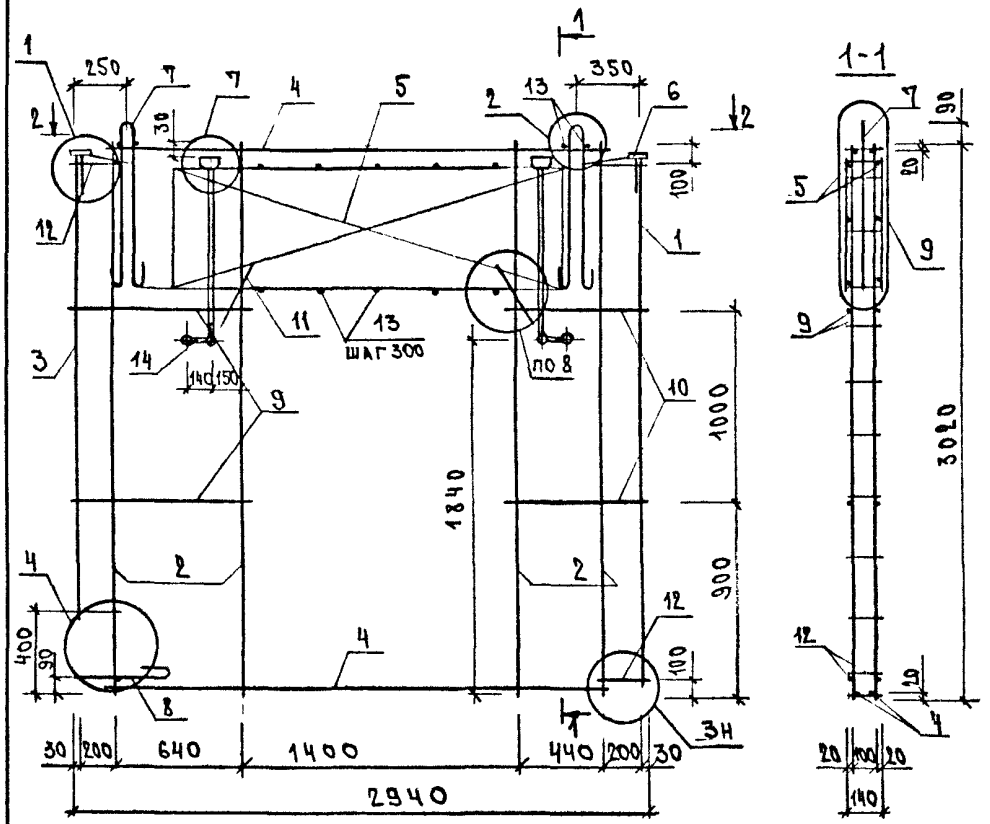

Марка пространственного каркаса	Поз.	Марка арматурного изделия	Кол.	Масса, кг		Обозначение документа
				1 шт.	Всего	
1КПП 30.30.13	1	КР-2	1	0,93	0,93	К1
	2	КР-3	4	1,47	5,88	К2
	3	КР-1	1	0,84	0,84	К1
	4	КР-14	2	1,22	2,44	К6
	5	КР-17	2	3,00	6,00	К7
	6	НН-1	2	0,72	1,44	К27
	7	СП-4	2	1,81	3,62	К26
	8	АН-1	1	1,07	1,07	К31
	9	⌀5 ВрI, L = 900	4	0,13	0,50	Б.Ч.
	10	⌀5 ВрI, L = 700	4	0,10	0,39	Б.Ч.
	11	⌀5 ВрI, L = 500	4	0,07	0,28	Б.Ч.
	12	⌀5 ВрI, L = 250	8	0,04	0,28	Б.Ч.
	13	⌀5 ВрI, L = 140	17	0,02	0,34	Б.Ч.
	14	БВ	2	1,32	2,64	1.090.1-1/88.4-2-К37
				Итого:	26.80	

1. В таблице приведено обозначение документа арматурных изделий по выпуску 1.090.1-1/88.4-3.
2. Арматура класса ВрI по ГОСТ 6727-80.

Нач.отд.	Вольнский		1.090.1-1/88.4-2-К19
Н.контр.	Егоров		
Гл.конст	Шац		Пространственный каркас 1КПП 30.30.13
ГИП	Николаева		
ГИП	Конова/ова		
Провер.	Хорошилова		
Разраб.	Луговая		

Стадия	Лист	Листов
Р		1

ЦНИИЭП торгово-бытовых зданий туристских комплексов

Взам.инв. | Подпись и дата | Инв. подл.

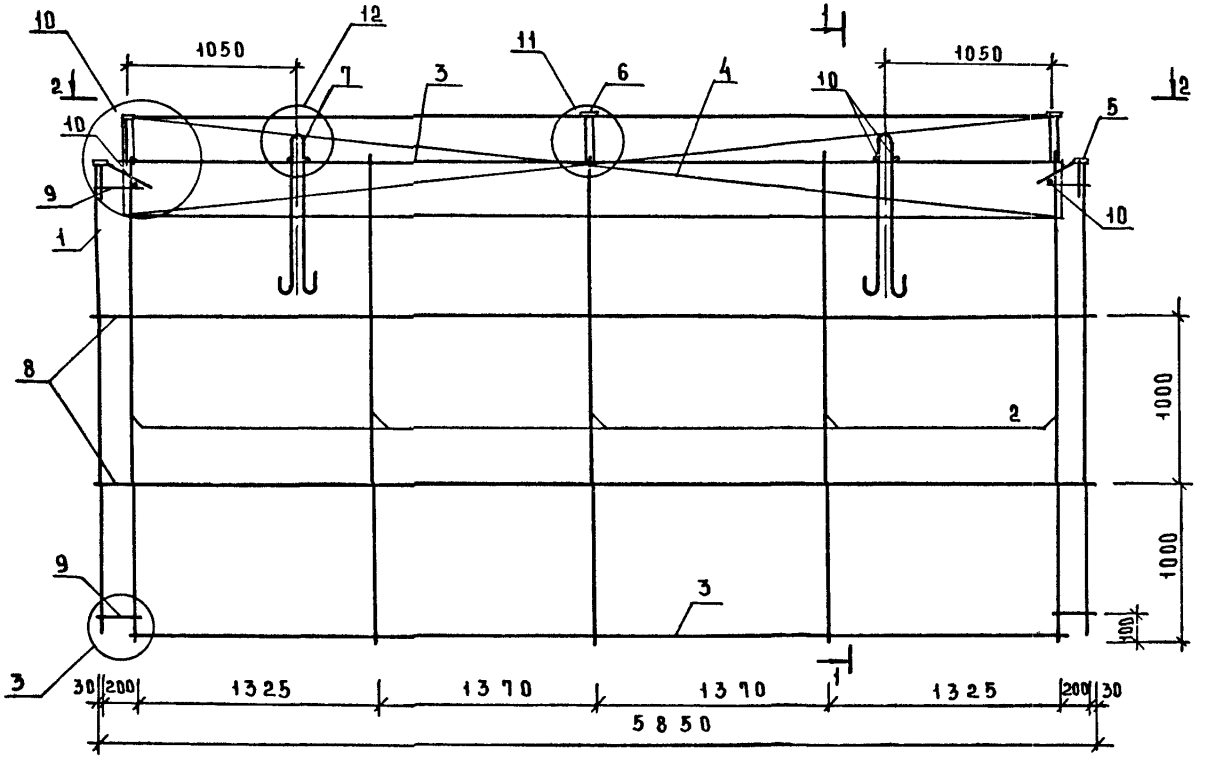

Узлы см. К39.

НАЧ.ОТД	ВОЛЫНСКИЙ	
Н.КОНТР	ЕГОРОВ	
ГЛ.КОН.	ШАЦ	
ГИП	НИКОЛАЕВА	
ГИП	КОНОВАЛОВА	
ПРОВЕР	ХОРОШИЛОВА	
РАЗРАБ	ЛУГОВАЯ	

1.090.1-1/88.4-2-К20

Пространственный каркас КП 59.33

СТАДИЯ	ЛИСТ	ЛИСТОВ
Р	1	2

ЦНИИЭП торгово-бытовых зданий и туристских комплексов

Марка пространственного каркаса	Поз.	Марка арматурного изделия	Кол.	Масса, кг		Обозначение документа
				1 шт.	Всего	
КП 59.33	1	КР-2	2	0,93	1,86	К1
	2	КР-3	5	1,47	7,35	К2
	3	КР-12	2	2,66	5,32	К5
	4	КР-33	1	7,40	7,40	К16
	5	МН-1	2	0,72	1,44	К27
	6	МН-3	3	0,59	1,77	К29
	7	СП-1	2	6,56	13,12	К26
	8	Ф5 Вр I, L = 5850	4	0,40	1,58	Б.Ч.
	9	Ф5 Вр I, L = 250	8	0,04	0,28	Б.Ч.
	10	Ф5 Вр I, L = 140	6	0,02	0,12	Б.Ч.
				Итого:	40,24	

1. В таблице приведено обозначение документа арматурных изделий по выпуску 1.090.1-1|88.4-3.
2. Арматура класса Вр I по ГОСТ 6727-80.

Инв. подл. | Подпись и дата | Взам. инв.

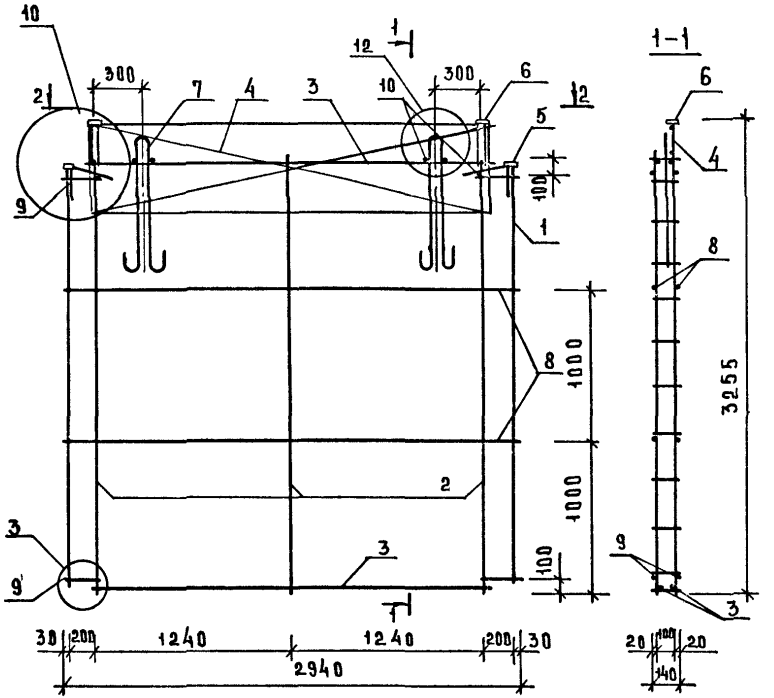

Марка пространственного каркаса	Поз	Марка арматурного изделия	Кол.	Масса, кг		Обозначение документа
				1 шт.	Всего	
КП 30.33	1	КР-2	2	0,93	1,86	К1
	2	КР-3	3	1,47	4,41	К2
	3	КР-14	2	1,22	2,44	К6
	4	КР-34	1	3,57	3,57	К16
	5	МН-1	2	0,72	1,44	К27
	6	МН-3	2	0,59	1,18	К29
	7	СП-3	2	2,62	5,24	К26
	8	Ф5 ВрI, L=2940	4	0,41	1,63	Б.Ч.
	9	Ф5 ВрI, L=250	8	0,04	0,28	Б.Ч.
	10	Ф5 ВрI, L=140	6	0,02	0,12	Б.Ч.
				Итого:	22,18	

1. В таблице приведено обозначение документа арматурных изделий по выпуску 1.090.1-1/88.Ч-3.
2. Арматура класса ВрI по ГОСТ 6727-80.
3. Узлы см. К39.

Нач.отд	Вольнский		1.090.1-1/88.4-2-К21
Н.контр	Егорез		
Гл.конст	Шац		Пространственный каркас КП 30.33
ГИП	Николаева		Стадия: Р; Лист: ; Листов: 1
ГИП	Коновалова		ЦНИИЭП торгово-бытовых зданий и туристских комплексов
Провер	Хорошилова		
Разраб	Луговая		

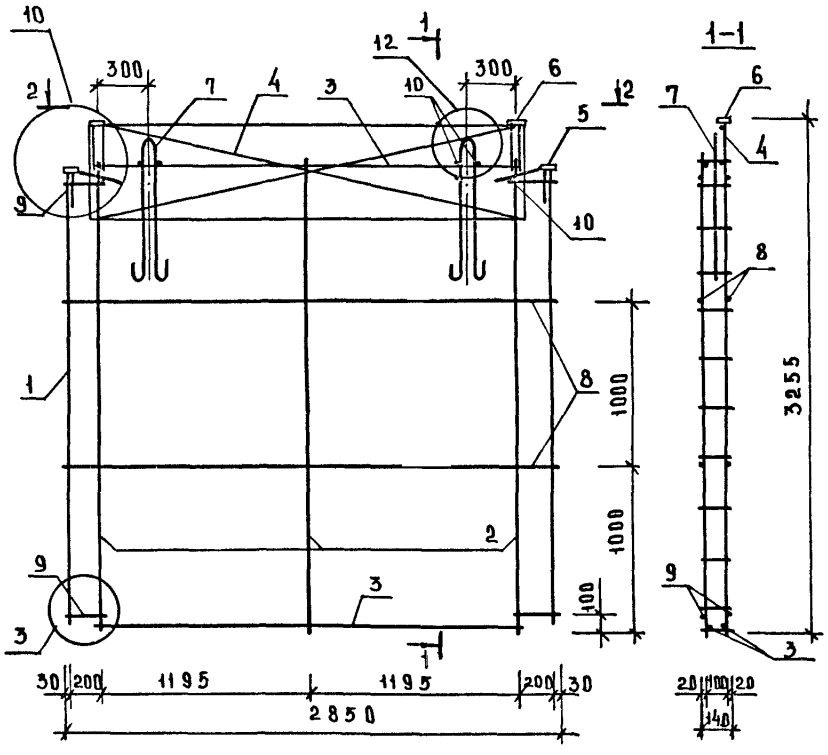

Марка пространственного каркаса	Поз.	Марка арматурного изделия	Кол.	Масса, кг		Обозначение документа
				1 шт.	Всего	
КП 29.33	1	КР-2	2	0,93	1,86	К1
	2	КР-3	3	1,47	4,41	К2
	3	КР-14	2	1,22	2,44	К6
	4	КР-35	1	3,40	3,40	К16
	5	МН-1	2	0,72	1,44	К27
	6	МН-3	2	0,59	1,18	К29
	7	СП-3	2	2,62	5,24	К26
	8	ф5ВрI, L = 2850	4	0,40	1,58	Б.Ч.
	9	ф5ВрI, L = 250	8	0,04	0,28	Б.Ч.
	10	ф5ВрI, L = 140	6	0,02	0,12	Б.Ч.
				Итого:	21,95	

1. В таблице приведено обозначение документа арматурных изделий по выпуску 1.090.1-1/88.4-3.
2. Арматура класса ВрI по ГОСТ 6727-80.
3. Узлы см. К39.

Нач.отд	Волынский	
Н.контр	Егоров	
Гл.кон.	Шац	
ГИП	Николаева	
ГИП	Коновалова	
Провер.	Хорошилова	
Разраб.	Луговая	

1.090.1-1/88.4-2-К22

Пространственный каркас КП 29.33

Стадия	Лист	Листов
Р		1

ЦНИИЭП торгово-бытовых зданий и туристских комплексов

Инв.№ подл. | Подпись и дата | Взам. инв.№

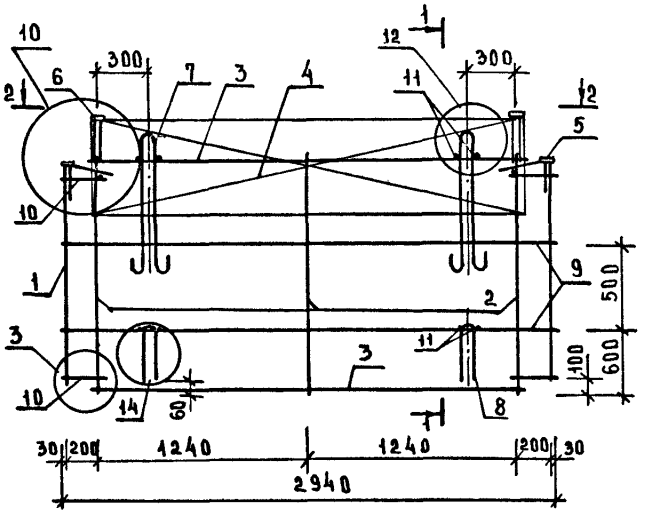

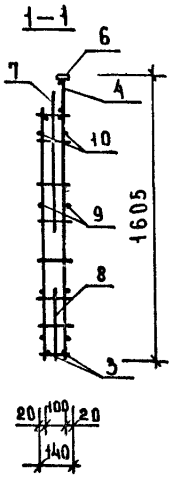

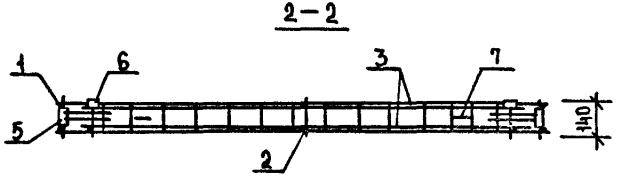

МАРКА ПРОСТРАНСТВЕННОГО КАРКАСА	ПОЗ.	МАРКА АРМАТУРНОГО ИЗДЕЛИЯ	КОЛ	МАССА, КГ		ОБОЗНАЧЕНИЕ ДОКУМЕНТА
				1 шт.	ВСЕГО	
КП 30.16	1	КР-6	2	0,43	0,86	К3
	2	КР-7	3	0,44	1,32	К3
	3	КР-14	2	1,22	2,44	К6
	4	КР-34	1	3,57	3,57	К16
	5	МН-1	2	0,72	1,44	К27
	6	МН-3	2	0,59	1,18	К29
	7	СП-5	2	1,23	2,46	К26
	8	АН-2	2	0,89	1,78	К31
	9	ф5 BpI, L = 2940	4	0,41	1,63	Б.Ч.
	10	ф5 BpI, L = 250	8	0,04	0,28	Б.Ч.
	11	ф5 BpI, L = 140	10	0,02	0,20	Б.Ч.
				ИТОГО:	17,17	

1. В таблице приведено обозначение документа арматурных изделий по выпуску 1.090.1-1/88.4-3.
2. Арматура класса BpI по ГОСТ 6727-80.
3. Узлы см. К39.

НАЧ.ОТД	ВОЛЫНСКИЙ	
Н.КОНТР	ЕГОРОВ	
ГЛ.КОН.	ШАЦ	
ГИП	НИКОЛАЕВА	
ГИП	КОНОВАЛОВА	
ПРОВЕР	ХОРОШИЛОВА	
РАЗРАБ	ЛУГОВАЯ	

1.090.1-1/88.4-2-К23

Пространственный каркас КП 30.16

СТАДИЯ	ЛИСТ	ЛИСТОВ
Р		1

ЦНИИЭП торгово-бытовых зданий и туристских комплексов

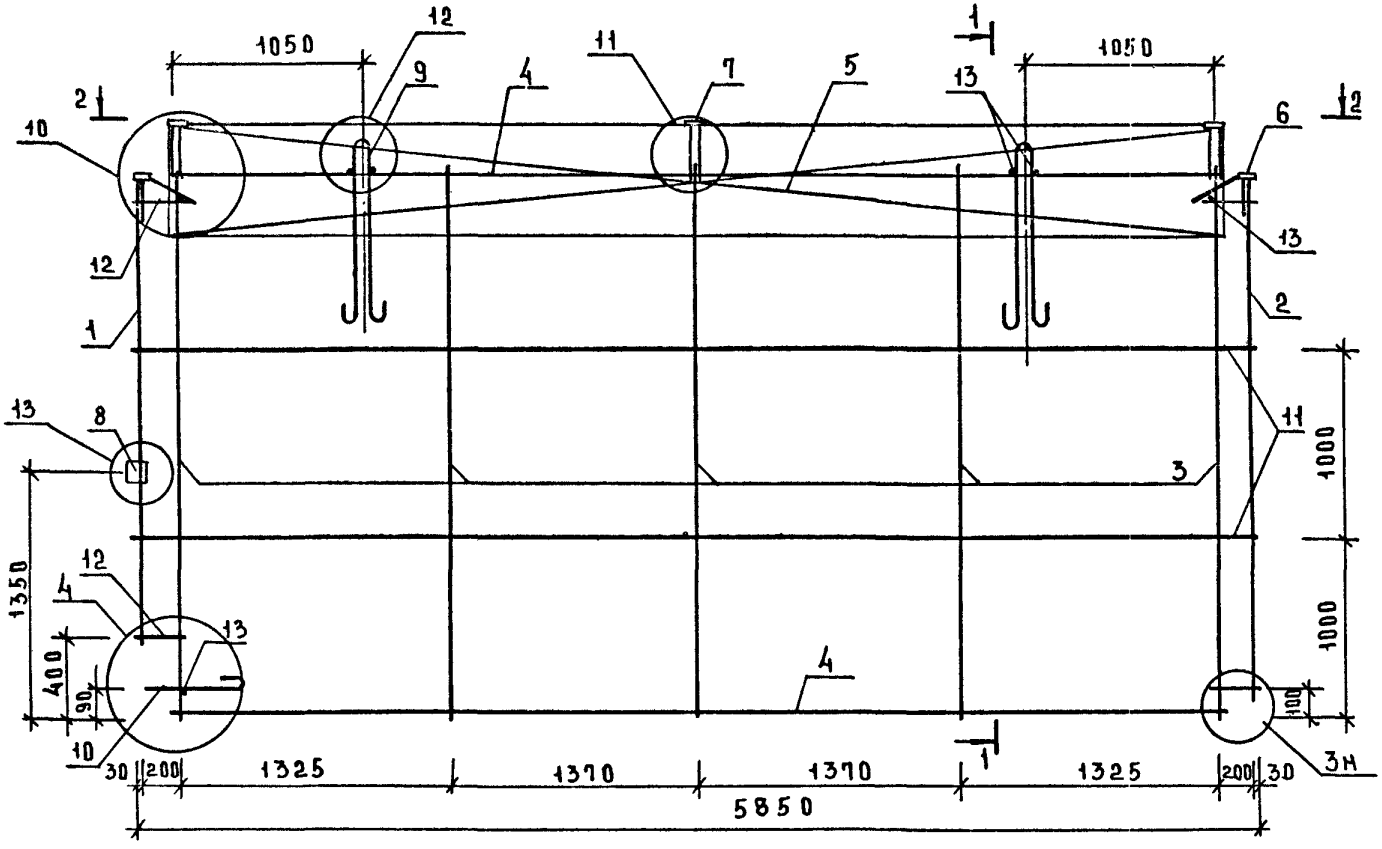

Узлы см. К 39.

НАЧ.ОТД	ВОЛЫНСКИЙ		
Н.КОНТР	ЕГОРОВ		
ГА.КОНСТ	ШАЦ		
ГИП	НИКОЛАЕВА		
ГИП	КОНОВАЛОВА		
ПРОВЕР	ХОРОШИЛОВА		
РАЗРАБ	ЛУГОВАЯ		

1.090.1-1/88.4-2-К24

Пространственный каркас 1КП 59.33

СТАДИЯ	ЛИСТ	ЛИСТОВ
Р	1	2

ЦНИИЭП торгово-бытовых зданий и туристских комплексов

ИНВ.№ ПОДЛ. | ПОДПИСЬ И ДАТА | ВЗАМ. ИНВ.№

Марка пространственного каркаса	поз.	Марка арматурного изделия	кол.	Масса, кг		Обозначение документа
				1 шт.	всего	
1КП 59.33	1	КР-1	1	0,84	0,84	К1
	2	КР-2	1	0,93	0,93	К1
	3	КР-3	5	1,47	7,35	К2
	4	КР-12	2	2,66	5,32	К5
	5	КР-33	1	7,40	7,40	К16
	6	МН-1	2	0,72	1,44	К27
	7	МН-3	3	0,59	1,77	К29
	8	МН-4	1	0,69	0,69	К30
	9	СП-1	2	6,56	13,12	К26
	10	АН-1	1	1,07	1,07	К31
	11	⌀5 ВрI, l = 5850	4	0,40	1,58	Б.Ч.
	12	⌀5 ВрI, l = 250	8	0,04	0,28	Б.Ч.
	13	⌀5 ВрI, l = 140	7	0,02	0,14	Б.Ч.
				итого:	41,94	

В таблице приведено обозначение документа арматурных изделий по выпуску 1.090.1-1|88.4-3.
Арматура класса ВрI по ГОСТ 6727-80.

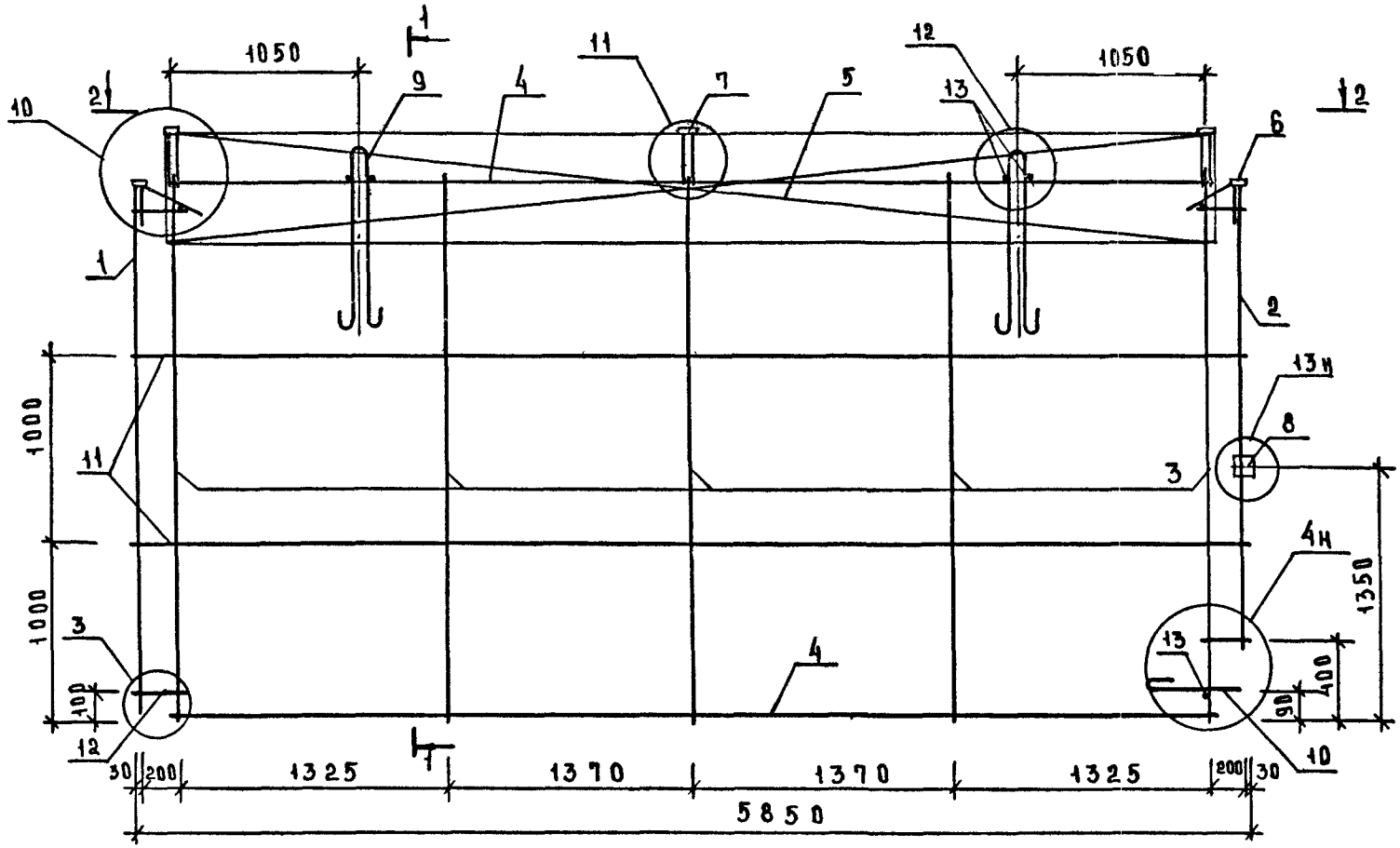

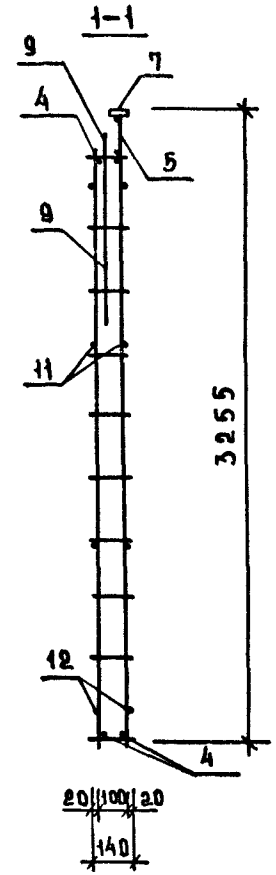

2-2

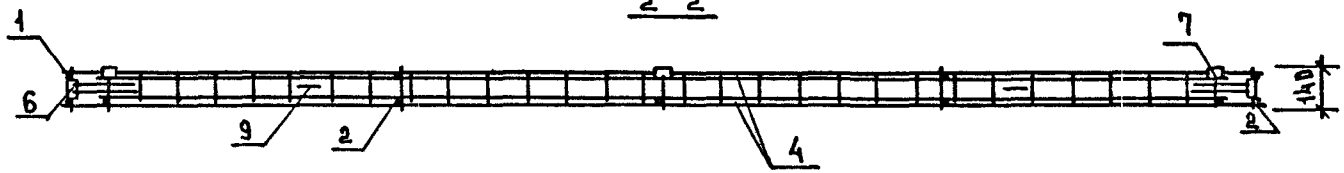

Узлы см. К39.

НАЧОТД	ВОЛЫНСКИЙ	
Н.КОНТР	ЕГОРОВ	
ГА.КОМС	ШАЦ	
ГИП	НИКОЛАЕВА	
ГИП	КОНОВАЛОВА	
ПРОВЕР	ХОРОШИЛОВА	
РАЗРАБ	ЛУГОВАЯ	

1.090.1-1/88.4-2-К26

ПРОСТРАНСТВЕННЫЙ КАРКАС 2КП 59.33

СТАДИЯ	ЛИСТ	ЛИСТОВ
Р	1	2

ЦНИИЭП торгово-бытовых зданий и туристских комплексов

ИНВ.№ ПОДЛ | ПОДП. И ДАТА | ВЗАМ. ИНВ.№

Марка пространственного каркаса	Поз.	Марка арматурного изделия	Кол.	Масса, кг		Обозначение документа
				1 шт.	всего	
2КП 59.33	1	КР-1	1	0,84	0,84	К1
	2	КР-2	1	0,93	0,93	К1
	3	КР-3	5	1,47	7,35	К2
	4	КР-12	2	2,66	5,32	К5
	5	КР-33	1	7,40	7,40	К16
	6	МН-1	2	0,72	1,44	К27
	7	МН-3	3	0,59	1,77	К29
	8	МН-4	1	0,69	0,69	К30
	9	СП-1	2	6,56	13,12	К26
	10	АН-1	1	1,07	1,07	К31
	11	ф 5 ВрI, L = 5850	4	0,40	1,58	Б.ч.
	12	ф 5 ВрI, L = 250	8	0,04	0,28	Б.ч.
	13	ф 5 ВрI, L = 140	7	0,02	0,14	Б.ч.
				итого:	41,99	

1. В таблице приведено обозначение документа арматурных изделий по выпуску 1.090.1-1|88.4-3.
2. Арматура класса ВрI по ГОСТ 6727-80.

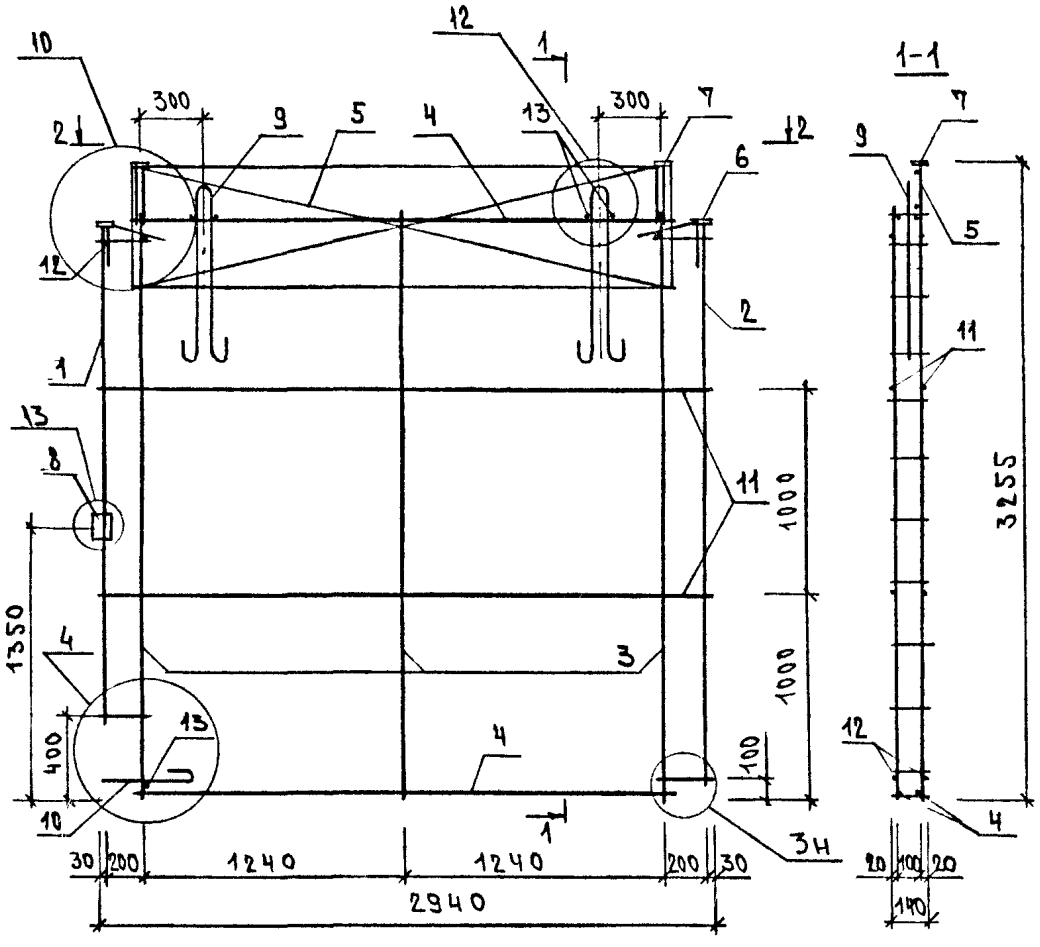

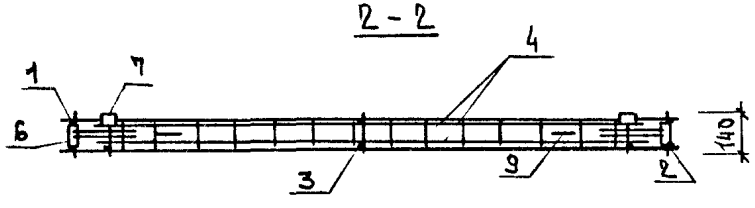

Марка пространственного каркаса	Поз.	Марка арматурного изделия	Кол.	Масса, кг		Обозначение документа
				1 шт	всего	
1КП 30.33	1	КР-1	1	0,84	0,84	К1
	2	КР-2	1	0,93	0,93	К1
	3	КР-3	3	1,47	4,41	К2
	4	КР-14	2	1,22	2,44	К6
	5	КР-35	1	3,40	3,40	К16
	6	МН-1	2	0,72	1,44	К27
	7	МН-3	2	0,59	1,18	К29
	8	МН-4	1	0,69	0,69	К30
	9	СП-3	2	2,62	5,24	К26
	10	АН-1	1	1,07	1,07	К31
	11	⌀5 ВрI, L = 2940	4	0,41	1,63	Б.ч.
	12	⌀5 ВрI, L = 250	8	0,04	0,28	Б.ч.
	13	⌀5 ВрI, L = 140	7	0,02	0,14	Б.ч.
				итого:	23,70	

1. В таблице приведено обозначение документа арматурных изделий по выпуску 1.090.1-1/88.4-3.
2. Арматура класса ВрI по ГОСТ 6727-80.

Нач.отд.	Вольнский	
Н.контр.	Егоров	
Гл.конст	Шац	
Гип	Николаева	
Гип	Конова/ова	
Провер.	Хорошилова	
Разраб.	Лугова.Э	

1.090.1-1/88.4-2 - К26

Пространственный каркас 1КП 30.33

Стадия	Лист	Листов
Р		1

ЦНИИЭП торгово-бытовых зданий туристских комплексов

Взам.инв. | Подпись и дата | Инв. подл.

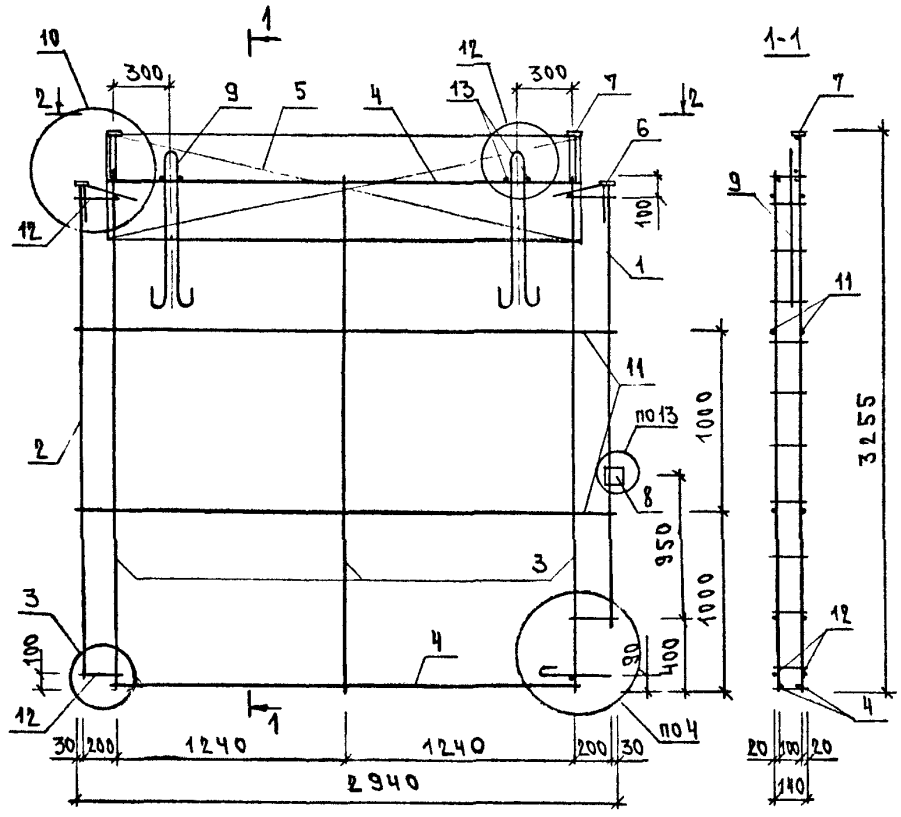

Марка пространственного каркаса	Поз.	Марка арматурного изделия	Кол.	Масса, кг		Обозначение документа
				1 шт.	Всего	
2КП 30.33	1	КР-1	1	0,84	0,84	К1
	2	КР-2	1	0,93	0,93	К1
	3	КР-3	3	1,47	4,41	К2
	4	КР-14	2	1,22	2,44	К6
	5	КР-35	1	3,40	3,40	К16
	6	МН-1	2	0,72	1,44	К27
	7	МН-3	2	0,59	1,18	К29
	8	МН-4	1	0,69	0,69	К30
	9	СП-3	2	2,62	5,24	К26
	10	АН-1	1	1,07	1,07	К31
	11	⌀5 Вр I, l = 2940	4	0,41	1,63	Б.ч.
	12	⌀5 Вр I, l = 250	8	0,04	0,28	Б.ч.
	13	⌀5 Вр I, l = 140	7	0,02	0,14	Б.ч.
				Итого:	23,70	

1. В таблице приведено обозначение документа арматурных изделий по выпуску 1.090.1-1|88.4-3.
2. Арматура класса Вр I по ГОСТ 6727-80.

Нач.отд.	Волынский		
Н.контр.	Егорцв		
Гл.кон.	Шаг		
ГИП	Николаева		
ГИП	Коновалова		
Провер.	Хорошилова		
Разраб.	Лугова Э		

1.090.1-1|88.4-2 - К27

Пространственный каркас 2КП 30.33

Стадия	Лист	Листов
Р		1

ЦНИИЭП торгово-бытовых зданий и городских комплексов

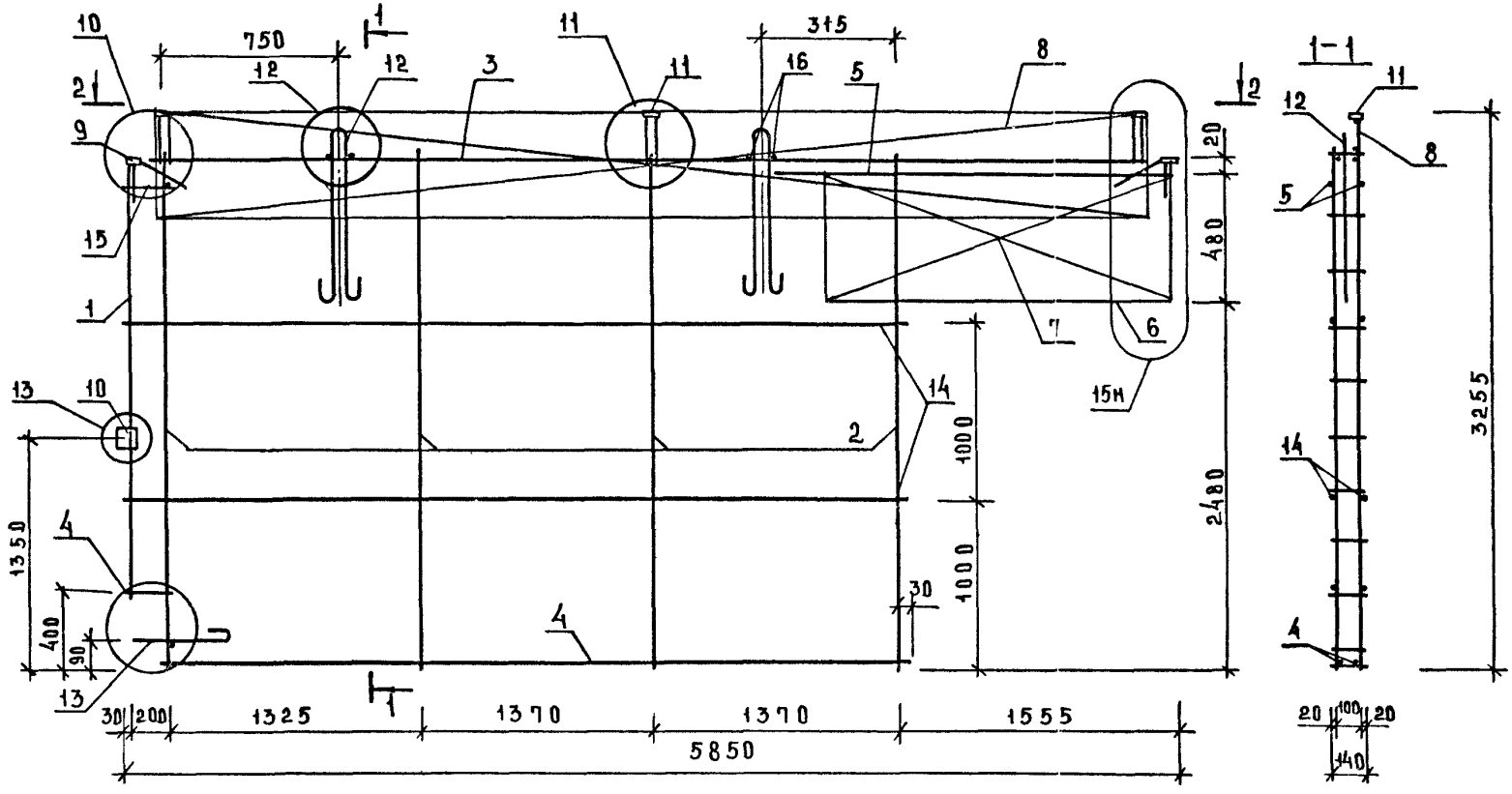

2-2

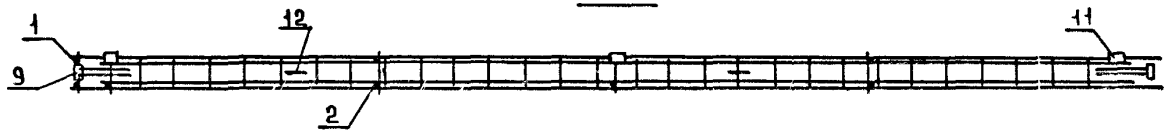

Узлы см. К39.

НАЧ.ОТД	ВОЛЫНСКИЙ	
Н.КОНТР	ЕГОРОВ	
ГЛ.КОН.	ШАЦ	
ГИП	НИКОЛАЕВА	
ГИП	КОНОВАЛОВА	
ПРОВЕР	ХОРОШИЛОВА	
РАЗРАБ	ЛУГОВАЯ	

1.090.1-1/88.4-2-К28

ПРОСТРАНСТВЕННЫЙ КАРКАС 1КПГ 59.33

СТАДИЯ	ЛИСТ	ЛИСТОВ
Р	1	2

ЦНИИЭП торгово-бытовых зданий и туристских комплексов

ИНВ.№ ПОДЛ.	ПОДПИСЬ И ДАТА	ВЗАМ. ИНВ.№

Марка пространственного каркаса	поз.	Марка арматурного изделия	кол.	Масса, кг		Обозначение документа
				1 шт.	всего	
1КПГ 59.33	1	КР-1	1	0,84	0,84	К1
	2	КР-3	4	1,47	5,88	К2
	3	КР-12	1	2,66	2,66	К5
	4	КР-13	1	1,99	1,99	К5
	5	КР-31	1	8,91	8,91	К15
	6	КР-32	1	1,58	1,58	К15
	7	КР-30	2	1,45	2,90	К14
	8	КР-33	1	7,40	7,40	К16
	9	МН-1	2	0,72	1,44	К27
	10	МН-4	1	0,69	0,69	К30
	11	МН-3	3	0,59	1,77	К29
	12	СП-2	2	5,03	10,06	К26
	13	АН-1	1	1,07	1,07	К31
	14	⌀5 ВрI, L=4150	4	0,58	2,30	Б.Ч.
	15	⌀5 ВрI, L=250	4	0,04	0,14	Б.Ч.
	16	⌀5 ВрI, L=140	7	0,02	0,14	Б.Ч.
				итого:	49.78	

1. В таблице приведено обозначение документа арматурных изделий по выпуску 1.090.1-1/88.4-3.
2. Арматура класса ВрI по ГОСТ 6727-80.

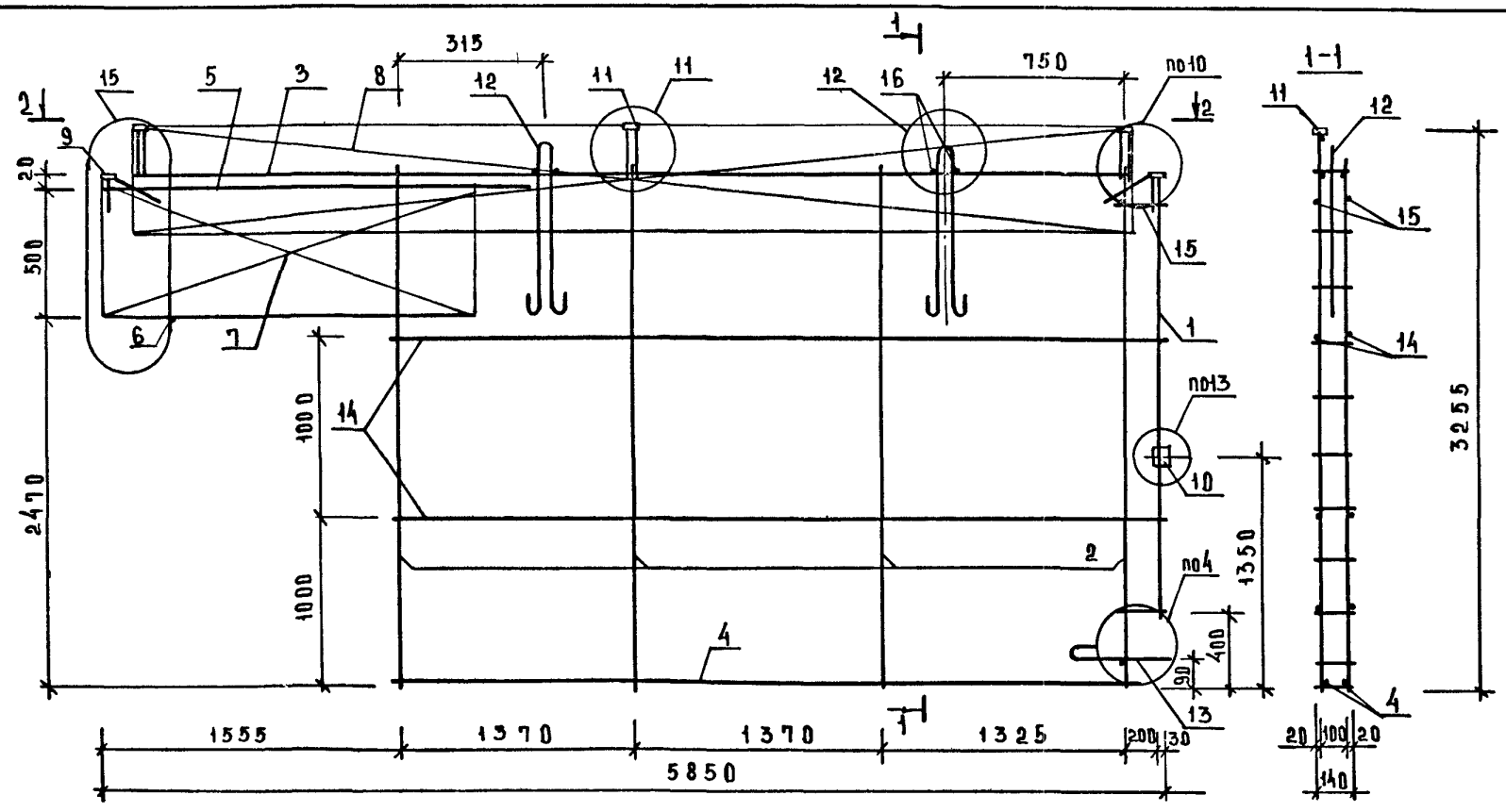

2-2

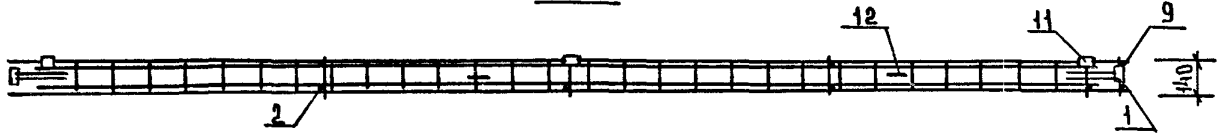

Узлы см. К39.

НАЧ ОТД	ВОЛЫМСКИЙ	
Н.КОНТР	ЕГОРОВ	
ГЛ КОН.	ШАЦ	
ГИП	НИКОЛАЕВА	
ГИП	КОНОВАЛОВА	
ПРОВЕР	ХОРОШИЛОВА	
РАЗРАБ	ЛУГОВАЯ	

1.090.1-1/88.4-2-К29

Пространственный каркас 2КПГ59.33

СТАДИЯ	ЛИСТ	ЛИСТОВ
Р	1	2

ЦНИИЭП торгово-бытовых зданий туристских комплексов

Инв.№ подл. | Подпись и дата | Взам.инв.№

Марка пространственного каркаса	Поз.	Марка арматурного изделия	Кол.	Масса, кг		Обозначение документа
				1 шт.	Всего	
2КПГ 59.33	1	КР-1	1	0,84	0,84	К1
	2	КР-3	4	1,47	5,88	К2
	3	КР-12	1	2,66	2,66	К5
	4	КР-13	1	1,99	1,99	К5
	5	КР-31	1	8,91	8,91	К15
	6	КР-32	1	1,58	1,58	К15
	7	КР-30	2	1,45	2,90	К14
	8	КР-33	1	7,40	7,40	К16
	9	МН-1	2	0,72	1,44	К27
	10	МН-4	1	0,69	0,69	К30
	12	СП-2	2	5,03	10,06	К26
	13	АН-1	1	1,07	1,07	К31
	14	ф5ВрI, L = 4150	4	0,58	2,30	Б.Ч.
	15	ф5ВрI, L = 250	4	0,04	0,14	Б.Ч.
	16	ф5ВрI, L = 140	7	0,02	0,14	Б.Ч.
	11	МН-3	3	0,59	1,77	К29
				итого:	49,78	

1. В таблице приведено обозначение документа арматурных изделий по выпуску 1.090.1-1|88.4-3.
2. Арматура класса ВрI по ГОСТ 6727-80.

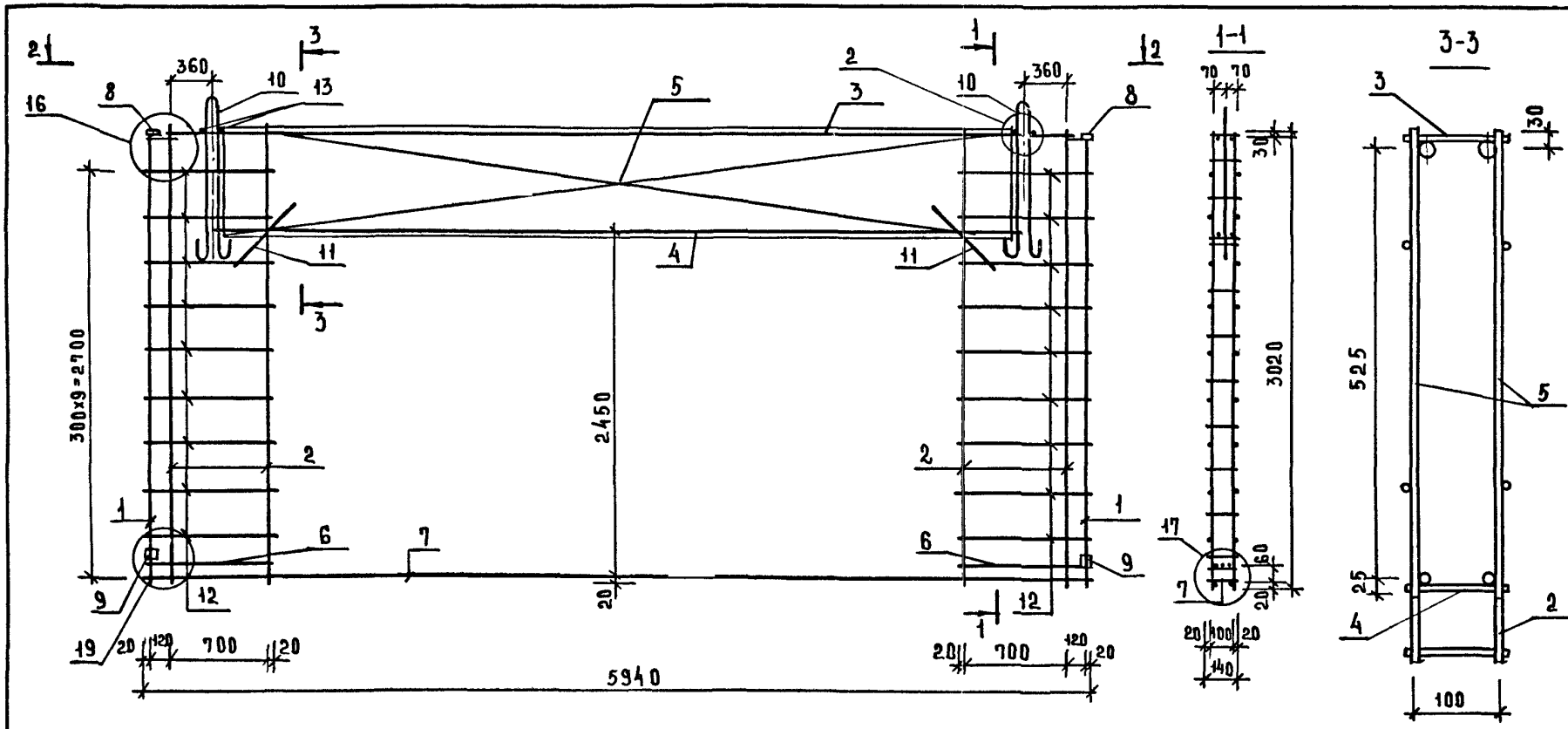

Узлы см. К39.

НАЧОТД	ВОЛЫНСКИЙ	
Н.КОНТР	ЕГОРОВ	
ГЛКОНСТ	ЩАЦ	
ГИП	НИКОЛАЕВА	
ГИП	КОНОВАЛОВА	
ПРОВЕР	ЛУГОВАЯ	
РАЗРАБ	БЕРЛОВА	

1.090.1-1/88.4-2-К30

Пространственный каркас КПР 60.30.42

СТАДИЯ	ЛИСТ	ЛИСТОВ
Р	1	2

ЦНИИЭП торгово-бытовых зданий и туристских комплексов

ИНВ.№ ПОДЛ. | ПОДП. И ДАТА | ВЗАМ. ИНВ.№

Марка пространственного каркаса	Поз.	Марка арматурного изделия	Кол.	Масса, кг		Обозначение документа
				1 шт.	Всего	
КПР 60.30.42	1	КР-8	2	14,88	29,76	К4
	2	КР-5	4	9,66	38,64	К2
	3	КР-20	1	34,42	34,42	К9
	4	КР-19	1	23,20	23,20	К9
	5	КР-28	2	9,52	19,04	К13
	6	С-1	2	1,84	3,68	К22
	7	КР-26	1	31,08	31,08	К12
	8	МН-2	2	1,37	2,74	К28
	9	МН-4	4	0,69	2,76	К30
	10	СП-3	2	2,62	5,24	К26
	11	ф8AIII ; ℓ = 500	4	0,20	0,79	Б.Ч.
	12	ф5ВрI ; ℓ = 860	36	0,12	4,30	Б.Ч.
	13	ф5ВрI ; ℓ = 140	4	0,02	0,08	Б.Ч.
				Итого:	195,77	

1. В таблице приведено обозначение документа арматурных изделий по выпуску 1.090.1-1/88.4-3.
2. Арматура класса ВрI по ГОСТ 6727-80.
3. Арматура класса AIII по ГОСТ 5781-82.

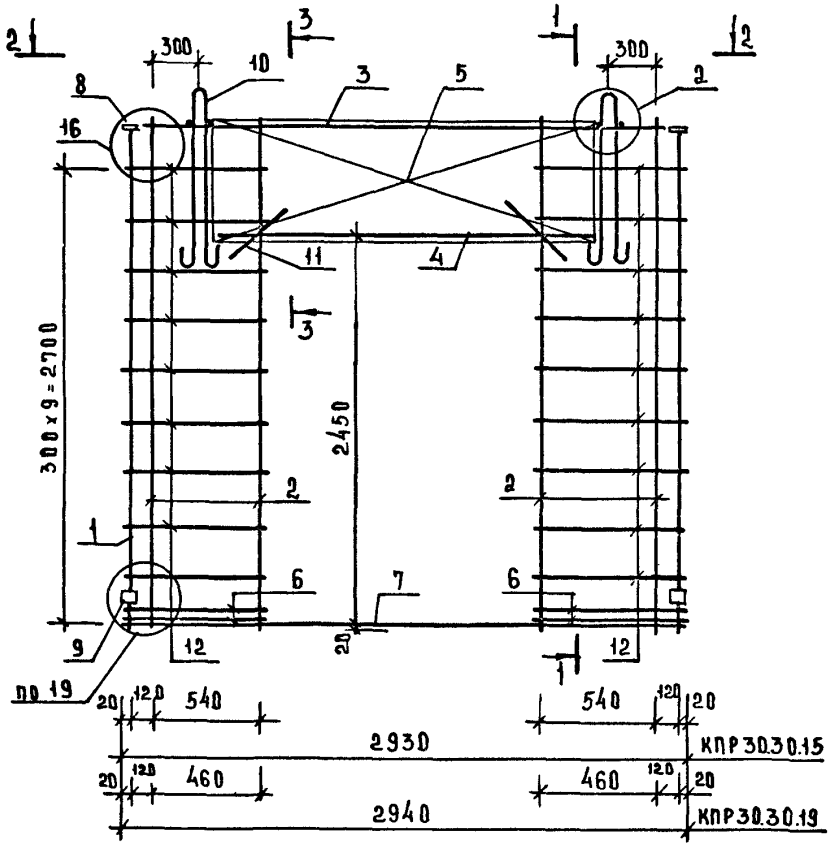

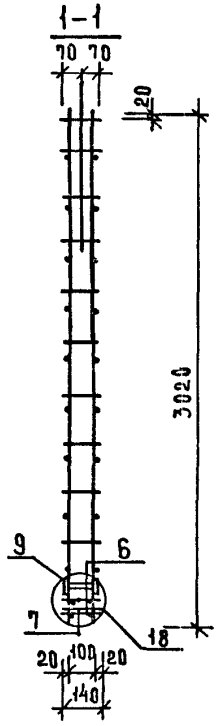

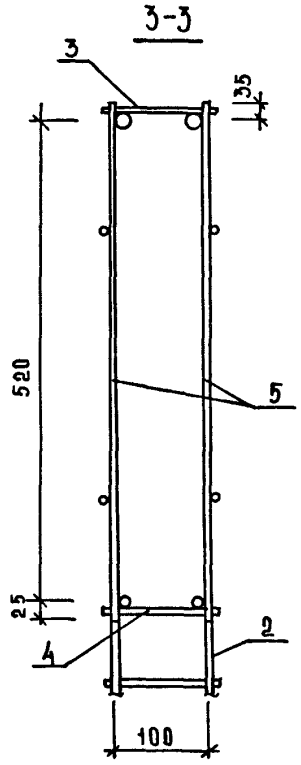

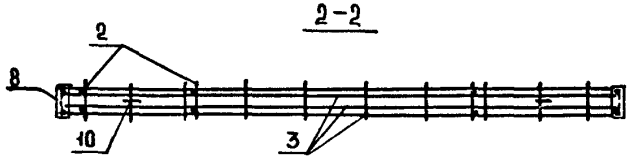

Узлы см. К39.

НАЧОТД	ВОЛЫНСКИЙ	
Н.КОНТР	ЕГОРОВ	
ГЛ.КОНСТ	ШАЦ	
ГИП	НИКОЛАЕВА	
ГИП	КОНОВАЛОВА	
ПРОВЕР	ЛУГОВАЯ	
РАЗРАБ	БЕРЛОВА	

1.090.1-1/88.4-2-К31

Пространственные каркасы КПР30.30.15; КПР30.30.19

СТАДИЯ	ЛИСТ	ЛИСТОВ
Р	1	2

ЦНИИЭП торгово-бытовых зданий и туристских комплексов

Инв.№подл. | Подпись и дата | Взам.инв.№

Марка пространственного каркаса	Поз.	Марка арматурного изделия	Кол	Масса, кг		Обозначение документа
				1 шт.	всего	
КПР 30.30.15	1	КР-11	2	3,87	7,74	К4
	2	КР-3	4	1,47	5,88	К2
	3	КР-23	1	4,91	4,91	К10
	4	КР-21	1	2,22	2,22	К10
	5	КР-29	2	1,88	3,76	К13
	6	С-2	4	1,52	6,08	К22
	7	КР-27	1	5,08	5,08	К12
	8	МН-2	2	1,37	2,74	К28
	9	МН-4	4	0,69	2,76	К30
	10	СП-5	2	1,23	2,46	К26
	11	Ф8 AIII L=500	4	0,20	0,79	Б.Ч
	12	Ф5 BpI L=700	36	0,11	3,88	Б.Ч
	13	Ф5 BpI L=140	4	0,02	0,08	Б.Ч
				итого	48,38	
КПР 30.30.19	1	КР10	2	7,39	14,78	К4
	2	КР-4	4	2,51	10,04	К2
	3	КР-22	1	6,63	6,63	К10
	4	КР-21	1	2,22	2,22	К10
	5	КР-29	2	1,88	3,76	К13
	6	С-5	4	1,09	4,36	К24
	7	КР-27	1	5,08	5,08	К12
	8	МН-2	2	1,37	2,74	К28
	9	МН-4	4	0,69	2,76	К30
	10	СП-5	2	1,23	2,46	К26
	11	Ф8 AIII L=500	4	0,2	0,79	Б.Ч.
	12	Ф5 BpI L=620	36	0,08	2,88	Б.Ч
	13	Ф5 BpI L=140	4	0,02	0,08	Б.Ч
				итого:	58,62	

1. В таблице приведено обозначение документа арматурных изделий по выпуску 1.090.1-1/88-4-3.
2. Арматура класса BpI по ГОСТ 6727-80
3. Арматура класса AIII по ГОСТ 5781-82

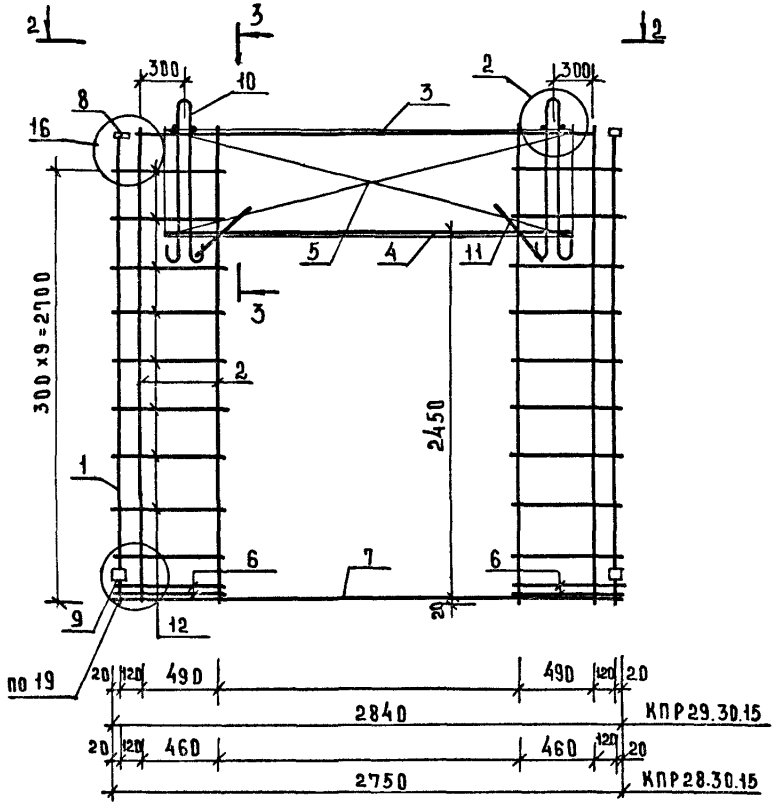

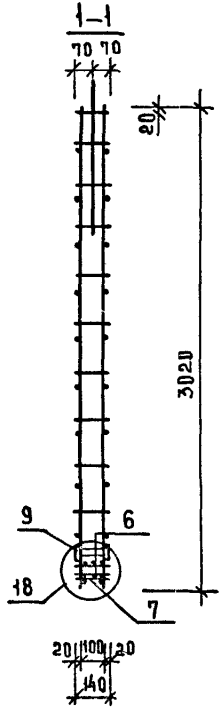

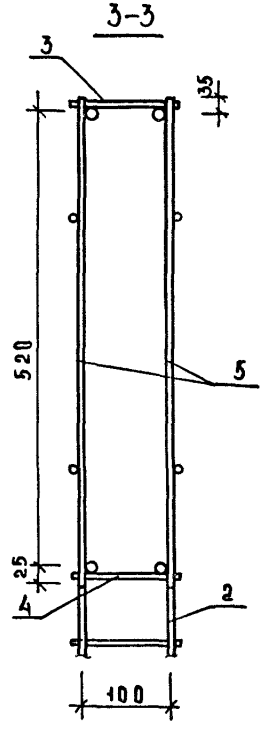

Узлы см. К39.

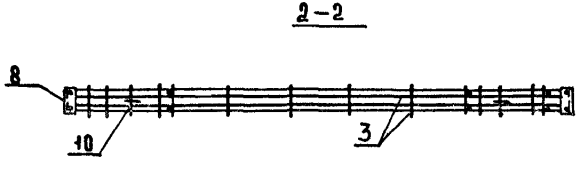

НАЧ.ОТД	ВОЛЫНСКИЙ	
Н.КОНТР	ЕГОРОВ	
ГЛ.КОНСТ	ШАЦ	
ГИП	НИКОЛАЕВА	
ГИП	КОНОВАЛОВА	
ПРОВЕР	ЛУГОВАЯ	
РАЗРАБ	БЕРЛОВА	

1.090.1-1/88.4-2-К32

ПРОСТРАНСТВЕННЫЕ КАРКАСЫ КПР29.30.15; КПР28.30.15

СТАДИЯ	ЛИСТ	ЛИСТОВ
Р	1	2

ЦНИИЭП торгово-бытовых зданий и туристских комплексов

ИНВ.№ ПОДЛ.	ПОДП. И ДАТА	ВЗАМ. ИНВ.№

Марка пространственного каркаса	Поз.	Марка арматурного изделия	Кол.	Масса, кг		Обозначение документа
				1 шт.	всего	
КПР 29.30.15	1	КР-11	2	3,87	7,74	К4
	2	КР-3	4	1,47	5,88	К2
	3	КР-24	1	4,73	4,73	К11
	4	КР-21	1	2,22	2,22	К10
	5	КР-29	2	1,88	3,76	К13
	6	С-3	4	1,41	5,64	К23
	7	КР-27	1	5,08	5,08	К12
	8	МН-2	2	1,37	2,74	К28
	9	МН-4	4	0,69	2,76	К30
	10	СП-5	2	1,23	2,46	К26
	11	ф 8 А III, L = 500	4	0,2	0,79	Б.Ч
	12	ф 5 Вр I, L = 650	36	0,10	3,60	Б.Ч
	13	ф 5 Вр I, L = 140	4	0,02	0,08	Б.Ч
				итого	47,52	
КПР 28.30.15	1	КР-11	2	3,87	7,74	К4
	2	КР-3	4	1,47	5,88	К2
	3	КР-25	1	4,59	4,59	К11
	4	КР-21	1	2,22	2,22	К10
	5	КР-29	2	1,88	3,76	К13
	6	С-4	4	1,30	5,20	К23
	7	КР-27	1	5,08	5,08	К12
	8	МН-2	2	1,37	2,74	К28
	9	МН-4	4	0,69	2,76	К30
	10	СП-5	2	1,23	2,46	К26
	11	ф 8 А III, L = 500	4	0,2	0,79	Б.Ч
	12	ф 5 Вр I, L = 620	36	0,09	3,43	Б.Ч
	13	ф 5 Вр I, L = 140	4	0,02	0,08	Б.Ч
				итого:	46,77	

1. В таблице приведено обозначение документа арматурных изделий по выпуску 1.090.1-1/88-4-3.
2. Арматура класса Вр I по ГОСТ 6727-80
3. Арматура класса А III по ГОСТ 5781-82

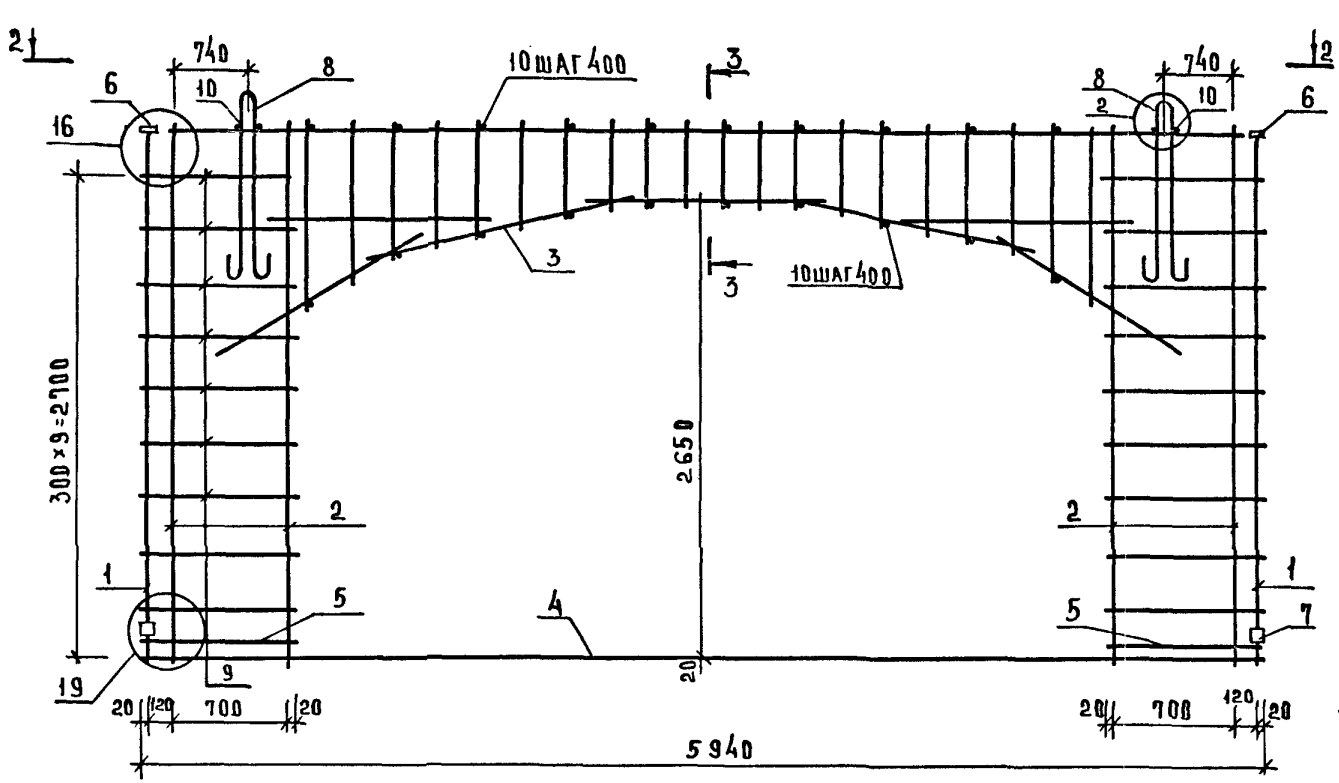

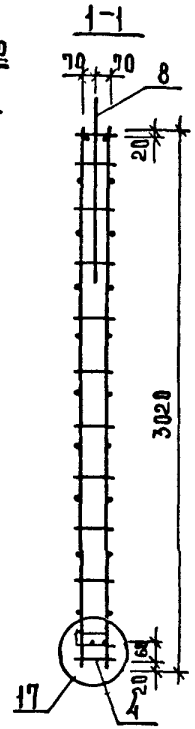

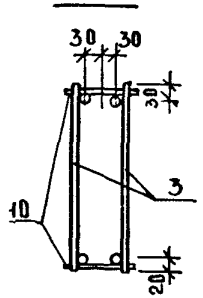

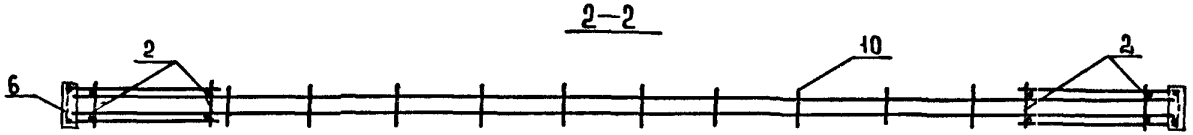

Узлы см. К39.

Нач.отд.	Волынский	
Н.контр.	Егоров	
Гл.конст.	Шац	
ГИП	Николаева	
ГИП	Коновалова	
Провер.	Луговая	
Разраб.	Берлова	

1.090.1-1/88.4-2-К33

Пространственный каркас КПА 60.30.42

Стадия	Лист	Листов
Р	1	2

ЦНИИЭП торгово-бытовых зданий и туристских комплексов

Инв.№подл. | Подп. и дата | Взам.инв.№

Марка пространственного каркаса	Поз.	Марка арматурного изделия	Кол.	Масса, кг		Обозначение документа
				1 шт.	Всего	
КПА 60.30.42	1	КР-9	2	9,60	19,20	К4
	2	КР-5	4	9,66	19,32	К2
	3	КР-36	2	18,76	37,52	К17
	4	КР-26	1	31,08	31,08	К12
	5	С-1	2	1,84	3,68	К22
	6	МН-2	2	1,37	2,74	К28
	7	МН-4	1	0,69	2,76	К30
	8	СП-2	2	5,03	10,06	К26
	9	ф5ВрI, L=860	36	0,12	4,30	Б.Ч.
	10	ф5ВрI; L=140	26	0,02	0,52	Б.Ч.
	Итого: 150,50					

1. В таблице приведено обозначение документа арматурных изделий по выпуску 1.090.1-1/88.4-3.
2. Арматура класса ВрI по ГОСТ 6727-80.
3. Арматура класса AIII по ГОСТ 5781-82.

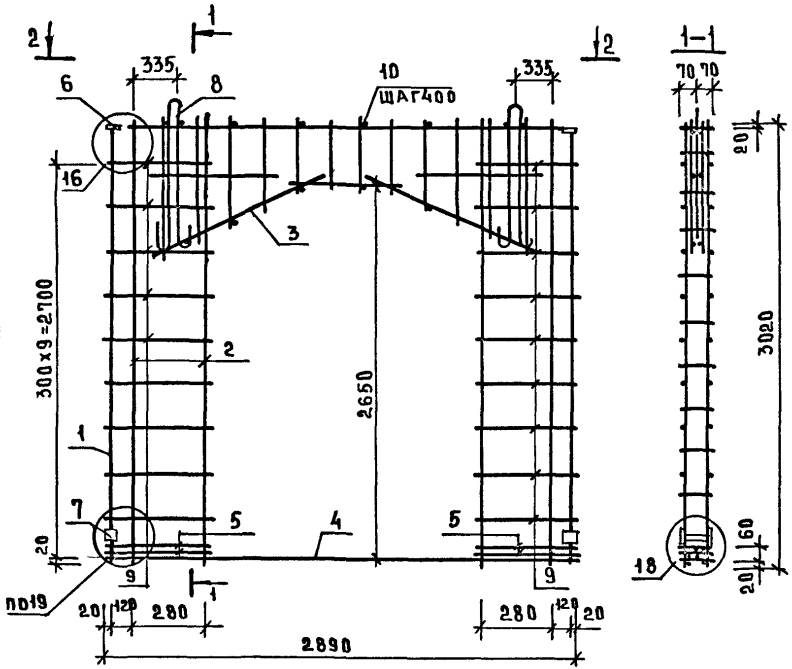

Марка пространственного каркаса	Поз.	Марка арматурного изделия	Кол.	Масса, кг		Обозначение документа
				1 шт.	Всего	
КПА 30.30.20	1	КР-11	2	3,87	7,74	К4
	2	КР-3	4	1,47	5,88	К2
	3	КР-37	2	0,43	12,86	К18
	4	КР-27	1	5,08	5,08	К12
	5	С-6	4	0,98	3,92	К24
	6	МН-2	2	1,37	2,74	К28
	7	МН-4	4	0,69	2,76	К30
	8	СП-5	2	1,23	2,46	К26
	9	ϕ5ВрI; L=450	36	0,06	2,25	Б.Ч.
	10	ϕ5ВрI; L=140	16	0,02	0,32	Б.Ч.
				Итого:	46,11	

1. В таблице приведено обозначение документа арматурных изделий по выпуску 1.090.1-1/88-4-3.
2. Арматура класса ВрI по ГОСТ 6727-80.
3. Арматура класса III по ГОСТ 5781-82.
4. Узлы см. К39.

Нач.отд.	Волынский	
Н.контр.	Егоров	
Гл.конст.	Шац	
ГИП	Николаева	
ГИП	Коновалова	
Провер.	Луговая	
Разраб.	Берлова	

1.090.1-1/88.4-2-К34

Пространственный каркас КПА 30.30.20

Стадия	Лист	Листов
Р		1

ЦНИИЭП торговых зданий и туристских комплексов

Инв.№ подл. | Подпись и дата | Взам.инв.№

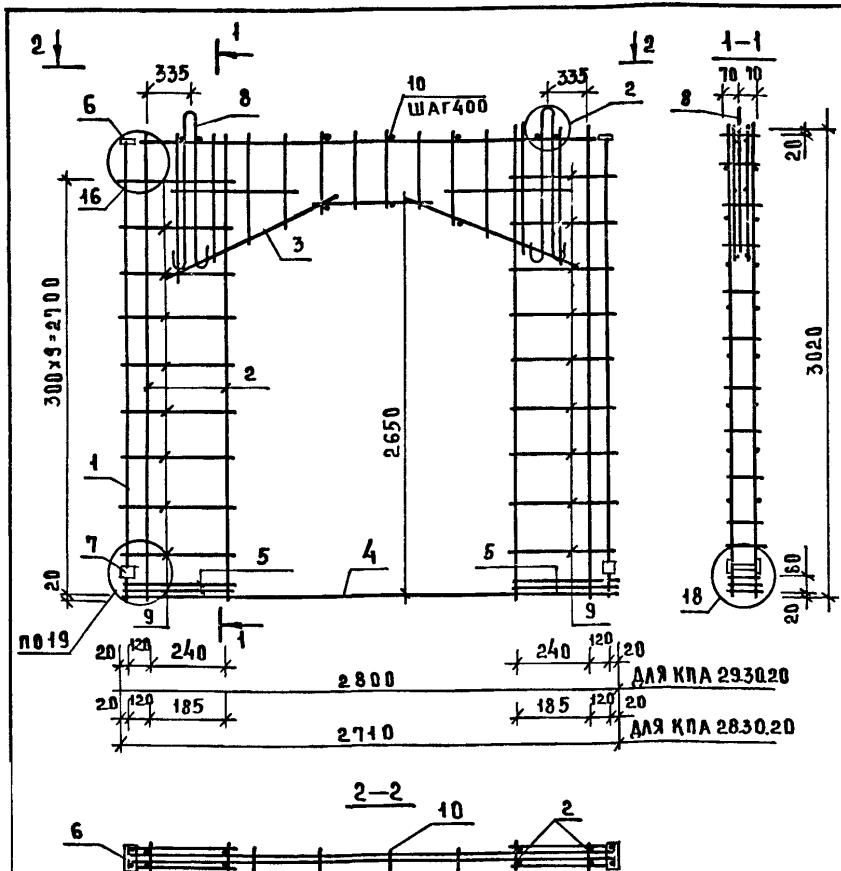

МАРКА ПРОСТРАНСТВЕННОГО КАРКАСА	ПОЗ	МАРКА АРМАТУРНОГО ИЗДЕЛИЯ	Кол	МАССА, КГ		ОБОЗНАЧЕНИЕ ДОКУМЕНТА
				1 ШТ.	ВСЕГО	
КПА 29.30.20	1	КР-11	2	3,87	7,74	К4
	2	КР-3	4	1,47	5,88	К2
	3	КР-38	2	6,35	12,70	К19
	4	КР-27	1	5,08	5,08	К12
	5	С-7	4	0,88	3,52	К25
	6	МН-2	2	1,37	2,74	К28
	7	МН-4	4	0,69	2,76	К30
	8	СП-5	2	1,23	2,46	К26
	9	Ф5 ВрI; L=400	36	0,06	2,00	Б.Ч
	10	Ф5 ВрI; L=140	16	0,02	0,32	Б.Ч
				ИТОГО:	45,24	
КПА 28.30.20	1	КР-11	2	3,87	7,74	К4
	2	КР 3	4	1,47	5,88	К2
	3	КР-39	2	6,27	12,54	К20
	4	КР-27	1	5,08	5,08	К12
	5	С-8	4	0,77	3,08	К25
	6	МН-2	2	1,37	2,74	К28
	7	МН-4	4	0,69	2,76	К30
	8	СП-5	2	1,23	2,46	К26
	9	Ф5 ВрI; L=360	36	0,05	1,80	Б.Ч.
	10	Ф5 ВрI; L=140	16	0,02	0,32	Б.Ч.
				ИТОГО:	44,46	

1. В ТАБЛИЦЕ ПРИВЕДЕНО ОБОЗНАЧЕНИЕ ДОКУМЕНТА АРМАТУРНЫХ ИЗДЕЛИЙ ПО ВЫПУСКУ 1.090.1-1/88-4-3
2. АРМАТУРА КЛАССА ВрI ПО ГОСТ 6727-80.
3. АРМАТУРА КЛАССА AIII ПО ГОСТ 5781-82.
4. УЗЛЫ СМ. К39.

НАЧ.ОТД	ВОЛЫНСКИЙ	
Н.КОНТР	ЕГОРОВ	
ГА.КОНСТ	ЩАЦ	
ГИП	НИКОЛАЕВА	
ГИП	КОНОВАЛОВА	
ПРОВЕР	ХОРОШИЛОВА	
РАЗРАБ	БЕРЛОВА	

1.090.1-1/88.4-2-К35

ПРОСТРАНСТВЕННЫЕ КАРКАСЫ КПА29.30.20; КПА28.30.20

СТАДИЯ	ЛИСТ	ЛИСТОВ
Р		1

ЦНИИЭП ТОРГОВО-БЫТОВЫХ ЗДАНИЙ И ТУРИСТСКИХ КОМПЛЕКСОВ

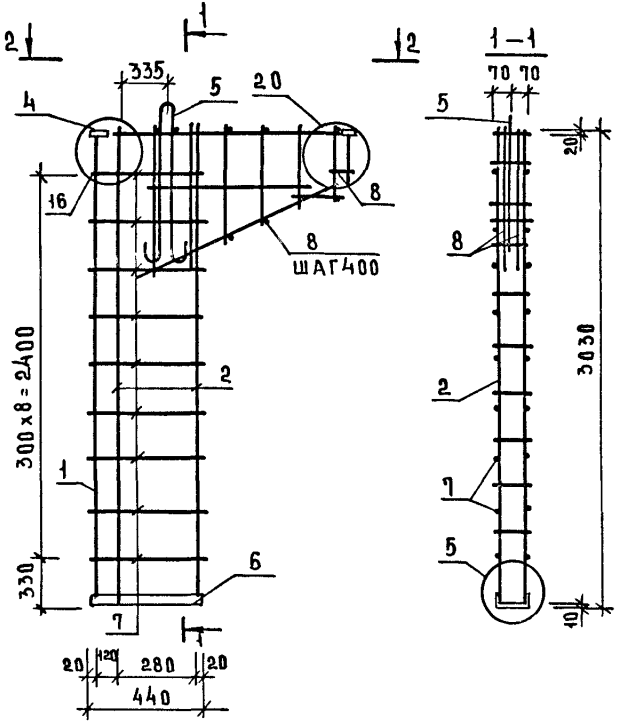

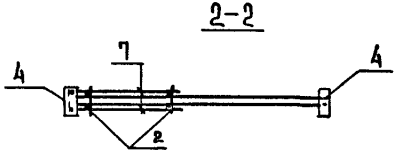

Марка пространственного каркаса	поз	Марка арматурного изделия	Кол	Масса, кг		Обозначение документа
				1 шт.	Всего	
КПГ 30.12.	1	КР-11	1	3,87	3,87	К4
	2	КР-4	2	2,51	5,02	К2
	3	КР-40	2	2,20	4,40	К21
	4	МН-2	2	1,37	2,74	К30
	5	СП-5	1	1,23	1,23	К26
	6	С14 L=490	1	6,03	6,03	Б.Ч.
	7	ф5 Вр I; L=450	18	0,06	1,12	Б.Ч.
	8	ф5 Вр I; L=140	10	0,02	0,20	Б.Ч.
				Итого:	24,63	

1. В таблице приведено обозначение документа арматурных изделий по выпуску 1.090.1-1/88-4-3
2. Арматура класса Вр I по ГОСТ 6727-80.
3. Арматура класса А III по ГОСТ 5781-82.
4. Узлы см. К39.

Нач.отд	Вольнский	
Н.контр	Егоров	
Гл.конст	Шац	
ГИП	Николаева	
ГИП	Коновалова	
Провер	Хорошилова	
Разраб	Берлова	

1.090.1-1/88.4-2-К36

Пространственный каркас КПГ 30.12

Стадия	Лист	Листов
Р		1

ЦНИИЭП торгово-бытовых зданий и туристских комплексов

Инв.№подл. | Подп. и дата | Взам.инв.№

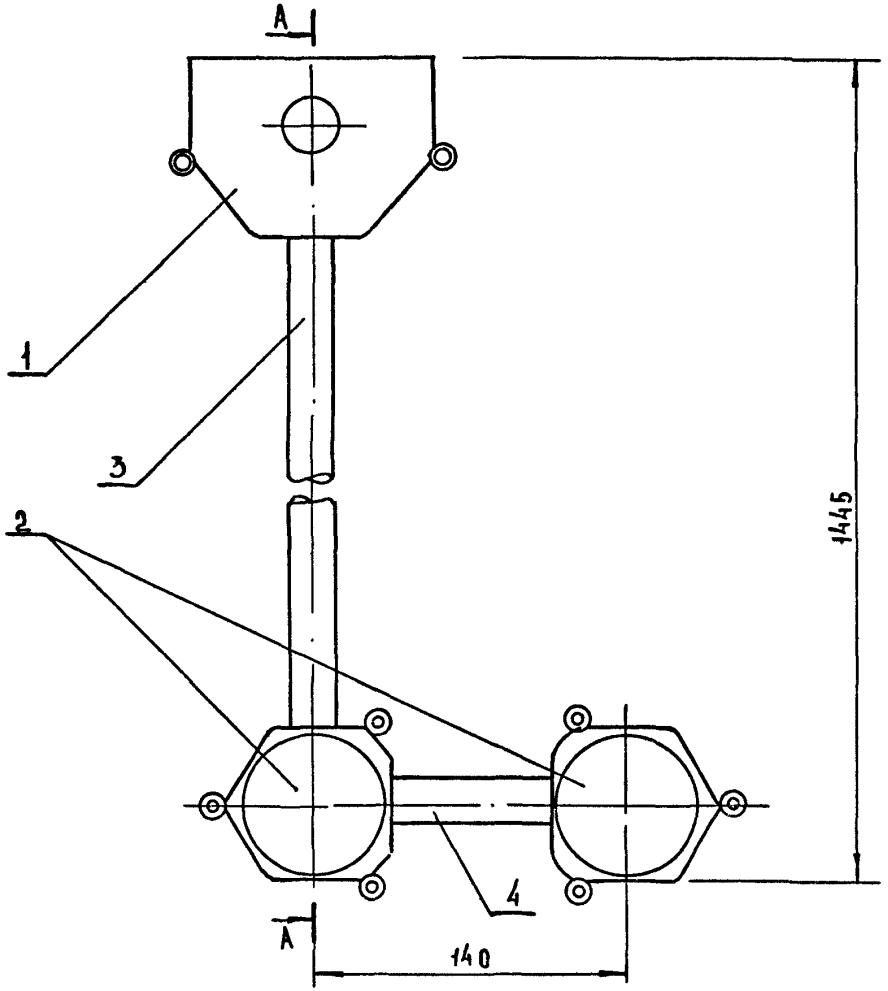

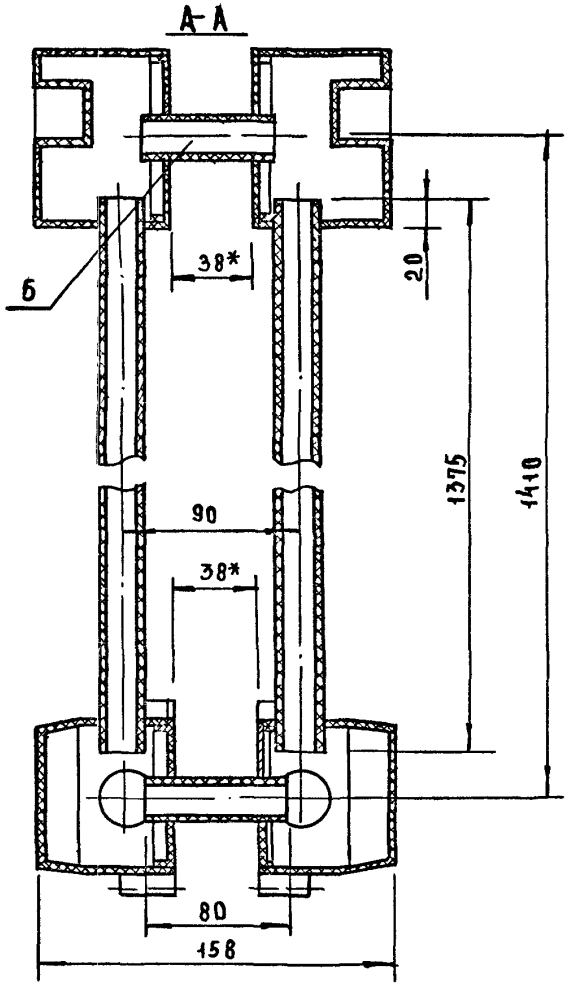

*- РАЗМЕР ДЛЯ СПРАВОК

НАЧ.ОТД	ВЕПРИНСКИЙ	
Н.КОНТР	ЦЛЮШИН	
ПРОВ	ЦЛЮШИН	
РУК.ГР	ЦЛЮШИН	
РАЗРАБ	БЕЛЯЕВ	

1.090.1-1/88.4-2-К37

Блок выключателя „БВ"
СБОРКА

СТАДИЯ	ЛИСТ	ЛИСТОВ
Р	1	2

ЦНИИЭП торгово-бытовых зданий и туристских комплексов

ПОЗ	ОБОЗНАЧЕНИЕ	НАИМЕНОВАНИЕ	КОЛ	ПРИМЕЧАН.
		ДОКУМЕНТАЦИЯ		
—		БЛОК ВЫКЛЮЧАТЕЛЯ „БВ"		
		СБОРКА		
		ДЕТАЛИ		
				МАССА ЕД.КГ
1	А251 У3	КОРОБКА ОТВЕТВИТЕЛЬНАЯ	2	0.15
	ТУ36-2682-85			
2	А256 У3	КОРОБКА УСТАНОВОЧНАЯ	4	0.1
	ТУ36-2682-85			
		МАТЕРИАЛЫ		
3	ГОСТ 18599-83	ТРУБА ПЛАСТМАССОВАЯ		
		ф25, ℓ=1375	2	0.26
4	ГОСТ 18599-83	ТРУБА ПЛАСТМАССОВАЯ		
		ф25, ℓ=110	2	0.02
5	ГОСТ 18599-83	ТРУБА ПЛАСТМАССОВАЯ		
		ф32, ℓ=80	3	0.02

ИНВ.№ ПОДЛ | ПОДП И ДАТА | ВЗАМ.ИНВ.№

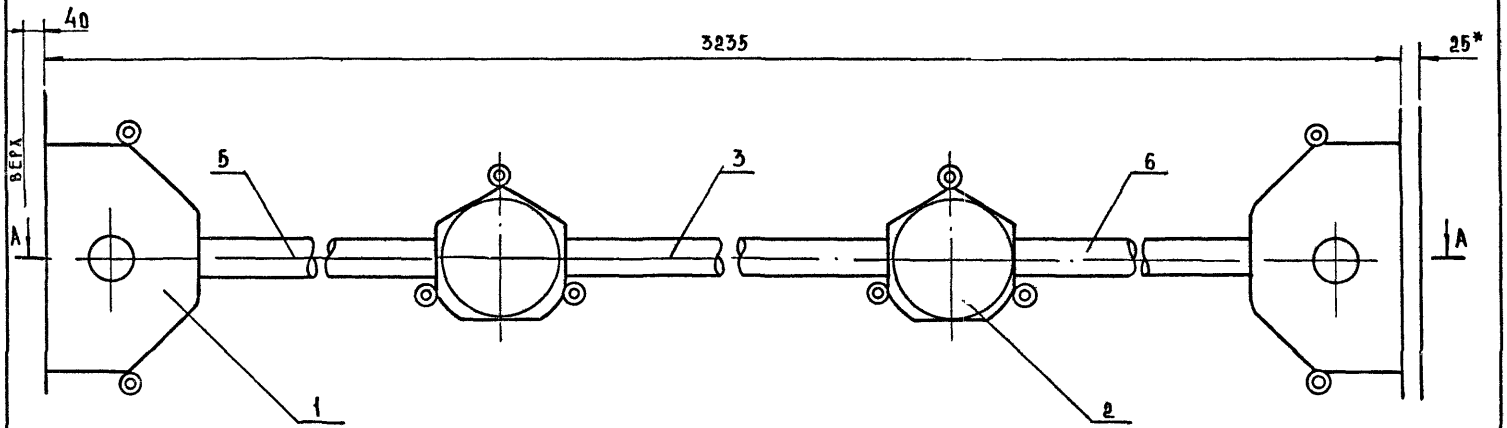

А–А

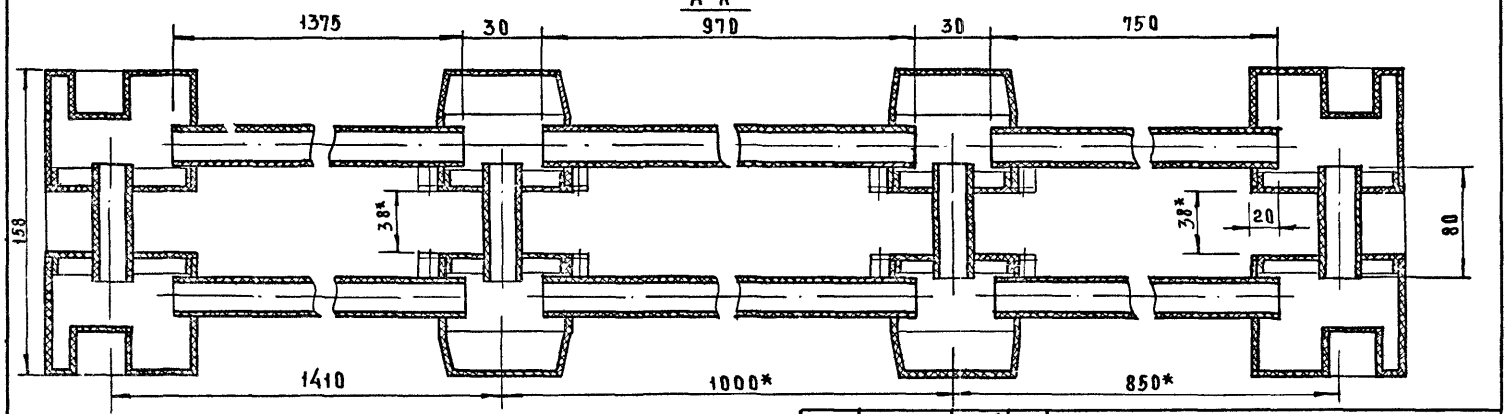

1* РАЗМЕР ДЛЯ СПРАВОК.
2. ИЗОБРАЖЕНИЕ ПОВЕРНУТО НА 90° ОТ РАБОЧЕГО

НАЧ ОТД	ВЕПРИНСКИЙ	
Н.КОНТР	ЦАЮШИН	
ПРОВ	ЦАЮШИН	
РУК ГР	ЦАЮШИН	
РАЗРАБ	БЕЛЯЕВ	

1.090.1-1/88.4-2-К38

БЛОК РОЗЕТОК „БР"
СБОРКА

СТАДИЯ	ЛИСТ	ЛИСТОВ
Р	1	2

ЦНИИЭП ТОРГОВО-БЫТОВЫХ ЗДАНИЙ И ТУРИСТСКИХ КОМПЛЕКСОВ

ПОЗ.	ОБОЗНАЧЕНИЕ	НАИМЕНОВАНИЕ	КОЛ.	ПРИМЕЧАНИЕ
		ДОКУМЕНТАЦИЯ		
—		БЛОК РОЗЕТОК- БР*		
		СБОРКА		
		ДЕТАЛИ		
				МАССА ЕД. КГ
1	А251-У3	КОРОБКА ОТВЕТВИТЕЛЬНАЯ	4	0.15
	ТУ36-268-85			
2	А256-У3	КОРОБКА УСТАНОВОЧНАЯ	4	0.10
	ТУ36-268-85			
		МАТЕРИАЛЫ		
3	18599-83	ТРУБА ПЛАСТМАССОВАЯ		
		Ф25, ℓ = 970	6	0.18
4	18599-83	ТРУБА ПЛАСТМАССОВАЯ		
		Ф32, ℓ = 80	4	0.02
5	18599-83	ТРУБА ПЛАСТМАССОВАЯ		
		Ф25, ℓ = 1375	2	0.26
6	18599-83	ТРУБА ПЛАСТМАССОВАЯ		
		Ф25, ℓ = 750	2	0.14

ИНВ.№ ПОДЛ. | ПОДПИСЬ И ДАТА | ЗАМ. ИНВ.№

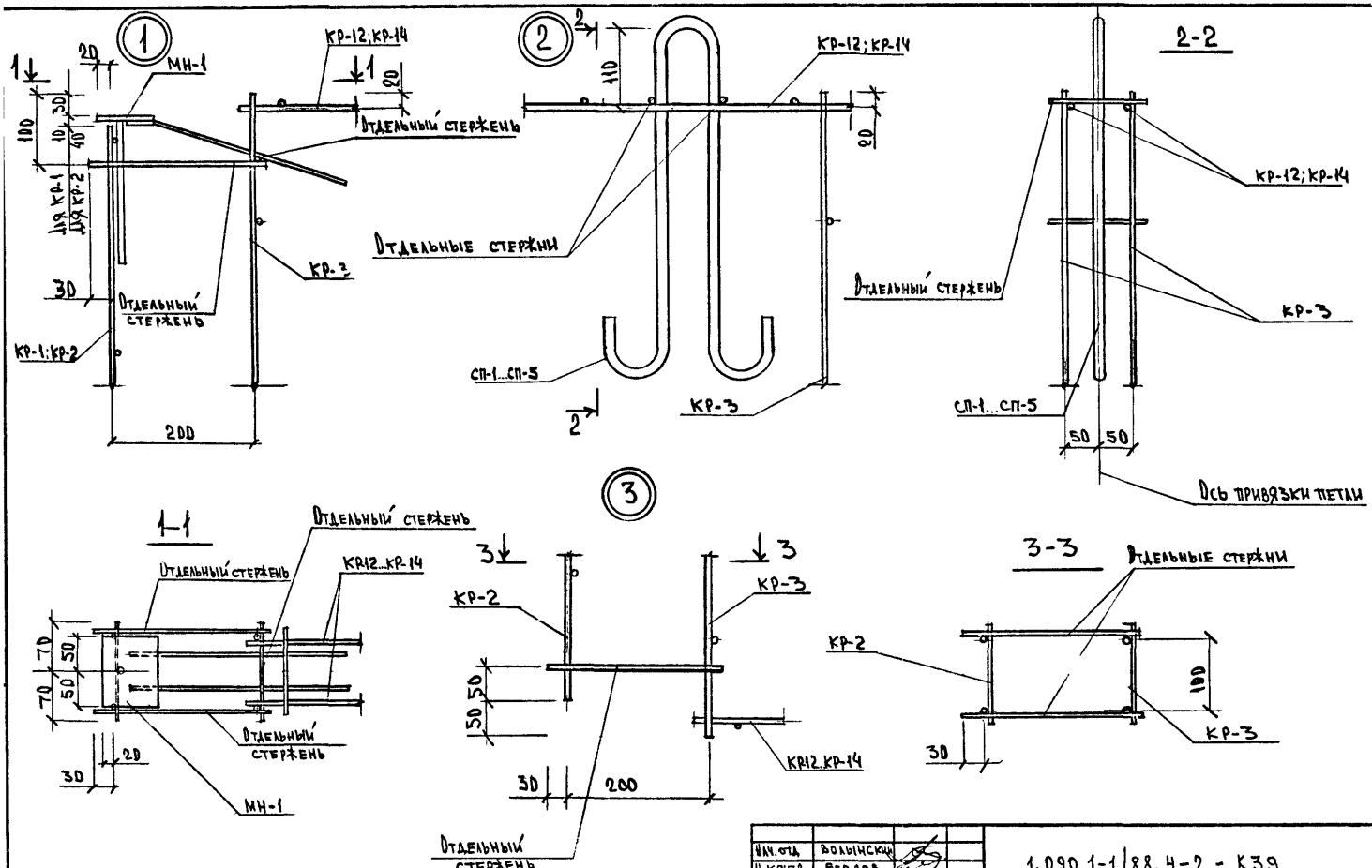

Нач.отд.	Волынский	
Н.контр.	Егоров	
Гл.констр	Шац	
ГИП	Николаева	
ГИП	Соловьева	
Разраб.	Егоров	
Провела	Николаева	

1.090.1-1|88.4-2 - К39

Узлы

Стадия	Лист	Листов
Р	1	5

ЦНИИЭП торговых зданий и туристских комплексов

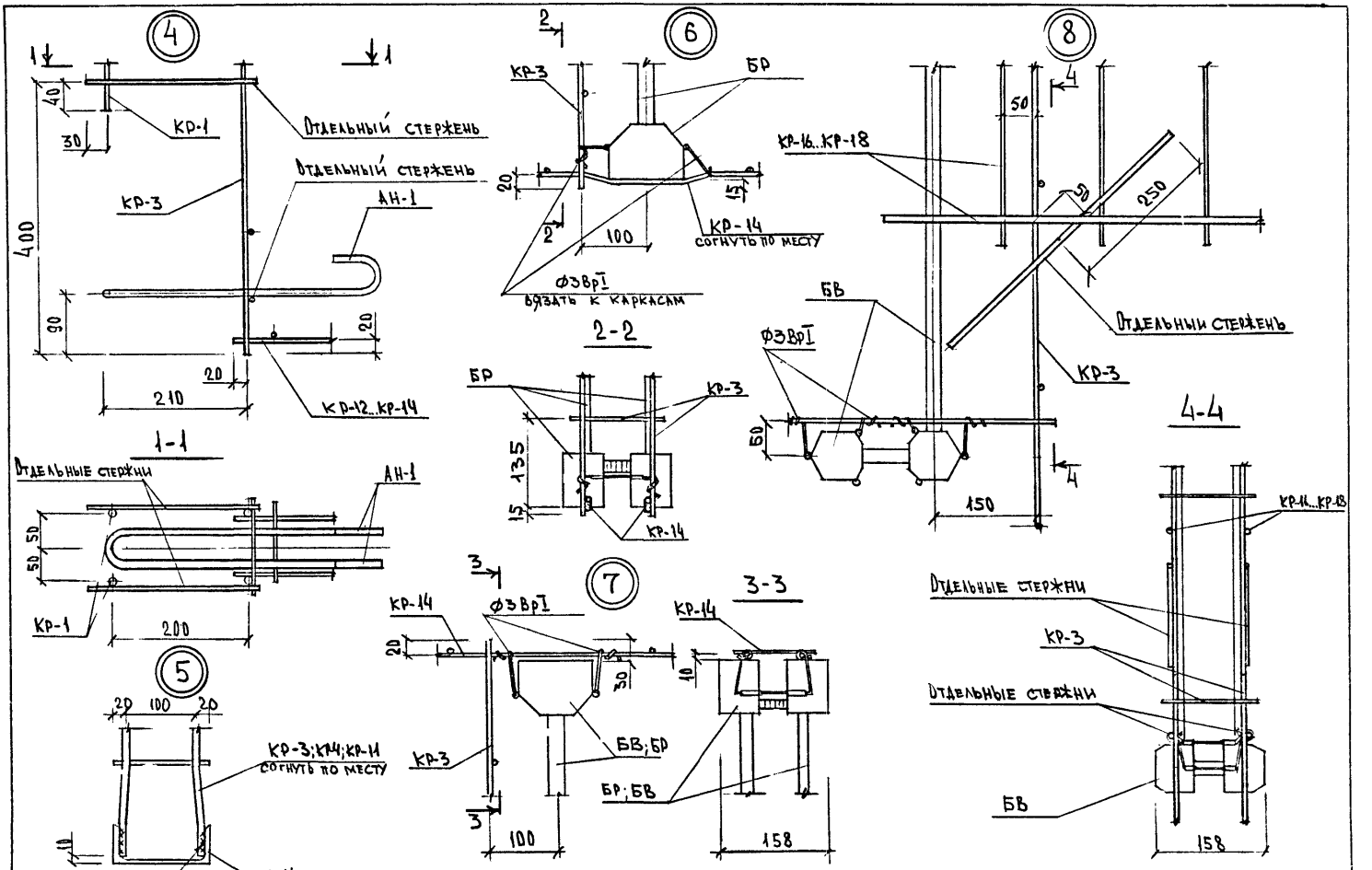

1.090.1-1/88.4-2 - К39

Лист 2

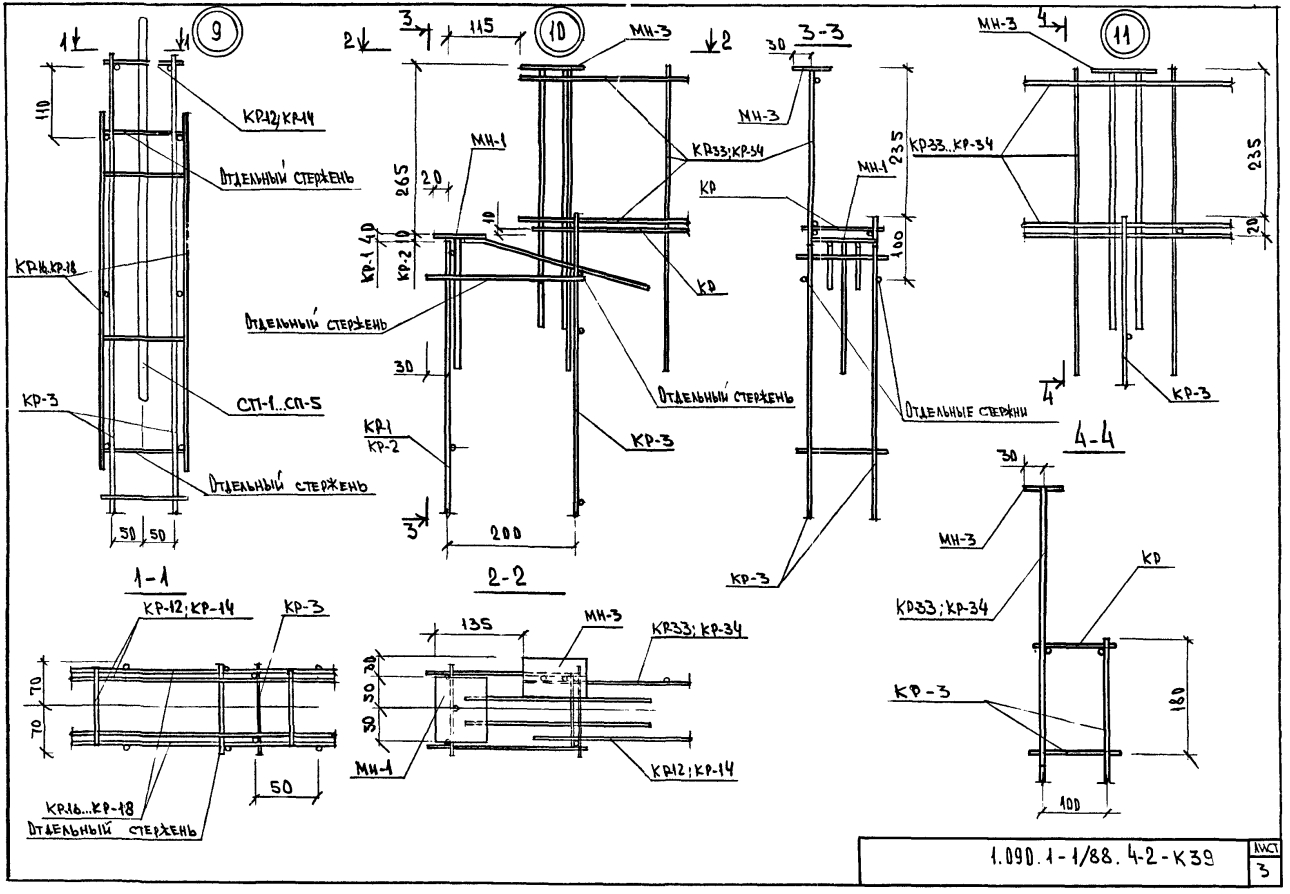

1.090.1-1/88.4-2-К39

Лист 3

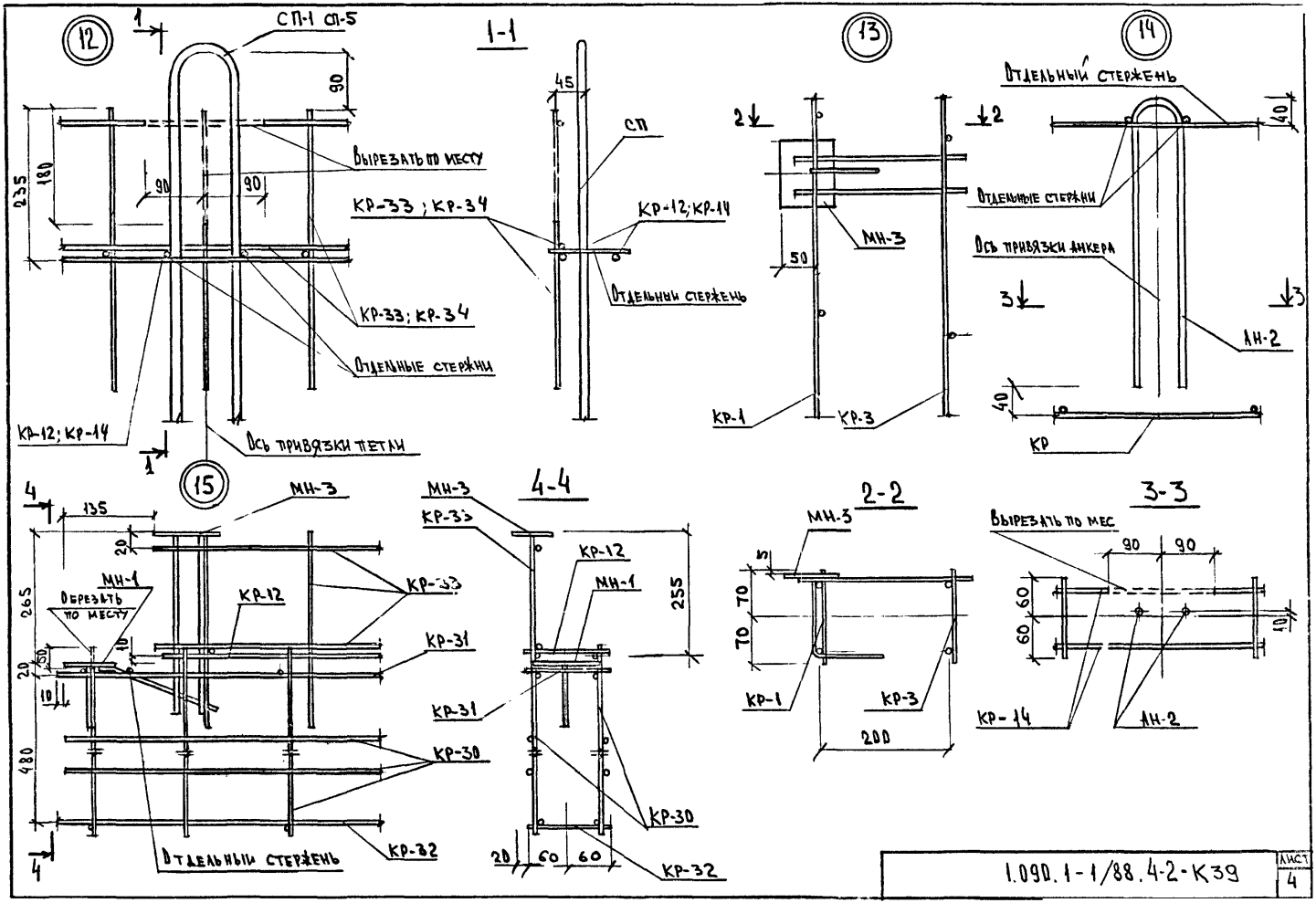

1.090.1-1/88.4-2-К39

Лист 4

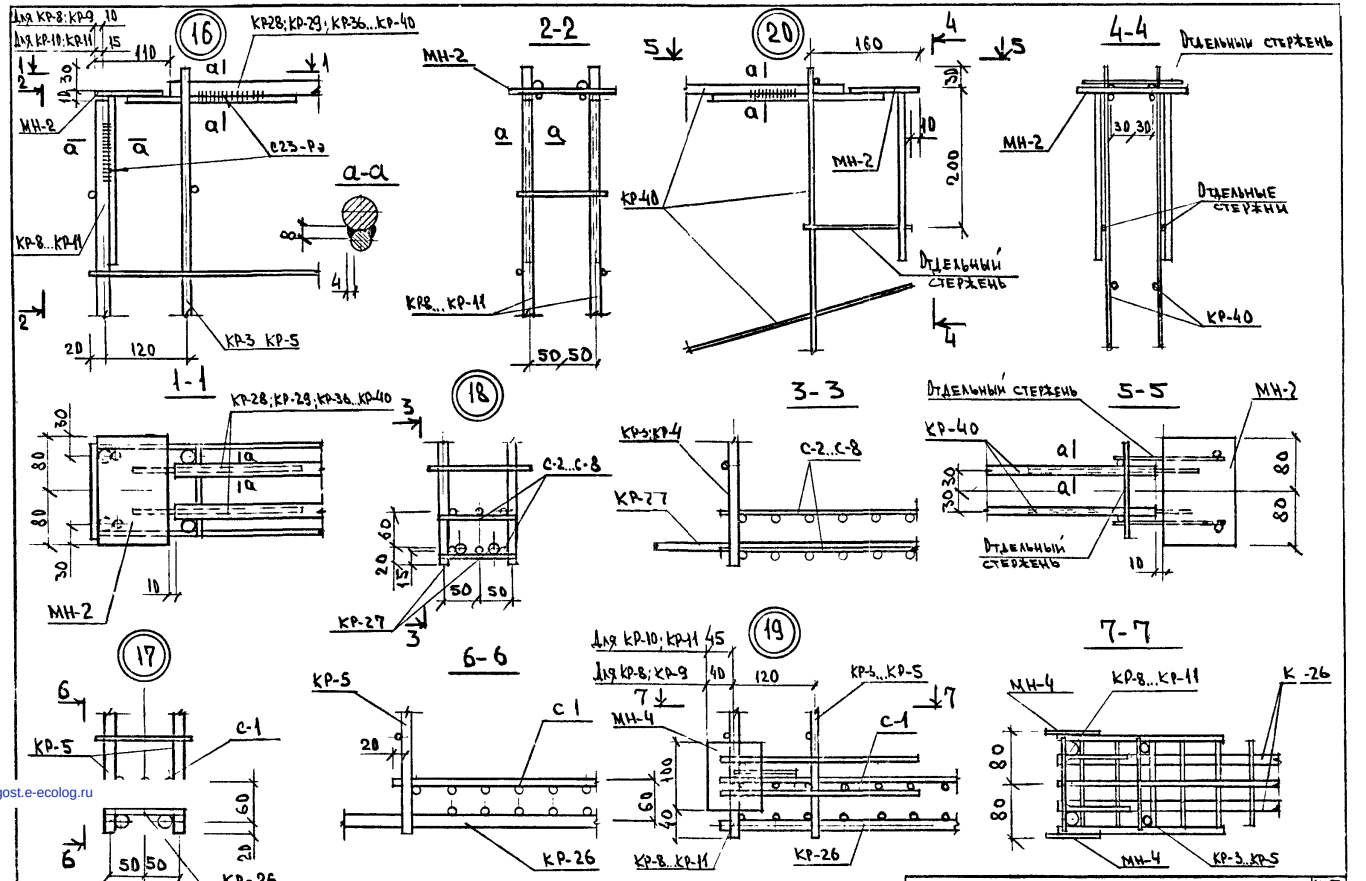

Сварку производить по ГОСТ 14098-85

1.090.1-1/88. 4-2 - К39

Лист 5

gost.e-ecolog.ru