ТИПОВЫЕ СТРОИТЕЛЬНЫЕ КОНСТРУКЦИИ, ИЗДЕЛИЯ И УЗЛЫ

СЕРИЯ 1.090.1-1/88

СБОРНЫЕ ЖЕЛЕЗОБЕТОННЫЕ КОНСТРУКЦИИ МЕЖВИДОВОГО ПРИМЕНЕНИЯ ДЛЯ КРУПНОПАНЕЛЬНЫХ ОБЩЕСТВЕННЫХ ЗДАНИЙ И ВСПОМОГАТЕЛЬНЫХ ЗДАНИЙ ПРОМЫШЛЕННЫХ ПРЕДПРИЯТИЙ С ВЫСОТОЙ ЭТАЖА 3,3 М

ВЫПУСК 4-3

ПАНЕЛИ ВНУТРЕННИХ СТЕН. АРМАТУРНЫЕ И ЗАКЛАДНЫЕ ИЗДЕЛИЯ

РАБОЧИЕ ЧЕРТЕЖИ

gost.e-ecolog.ru

ТИПОВЫЕ СТРОИТЕЛЬНЫЕ КОНСТРУКЦИИ, ИЗДЕЛИЯ И УЗЛЫ

СЕРИЯ 1.090.1-1/88

СБОРНЫЕ ЖЕЛЕЗОБЕТОННЫЕ КОНСТРУКЦИИ МЕЖВИДОВОГО ПРИМЕНЕНИЯ ДЛЯ КРУПНОПАНЕЛЬНЫХ ОБЩЕСТВЕННЫХ ЗДАНИЙ И ВСПОМОГАТЕЛЬНЫХ ЗДАНИЙ ПРОМЫШЛЕННЫХ ПРЕДПРИЯТИЙ С ВЫСОТОЙ ЭТАЖА 3,3 М

ВЫПУСК 4-3

ПАНЕЛИ ВНУТРЕННИХ СТЕН.
АРМАТУРНЫЕ И ЗАКЛАДНЫЕ ИЗДЕЛИЯ.

РАБОЧИЕ ЧЕРТЕЖИ

РАЗРАБОТАНЫ
ЦНИИЭП ТБЗ И ТК

ДИРЕКТОР ИНСТИТУТА В.И.ЛЕПСКИЙ
НАЧАЛЬНИК ОТДЕЛА Б.Н.ЗОЛЬЧСКИЙ
ГЛ.ИНЖЕНЕР ПРОЕКТА С.Б.ШАЦ
ГЛАВНЫЙ ТЕХНОЛОГ Г.Л.КАЦ

УТВЕРЖДЕНЫ
ГОССТРОЕМ СССР
ПРОТОКОЛ ОТ
28.03.89 N ДЧ-14
ВВЕДЕНЫ В ДЕЙСТВИЕ
С 01.10.89

Обозначение документа	Наименование	Стр.
1.090.1-1/88.4-3-ТТ	Технические требования	4
К1	Плоские каркасы КР-1, КР-2	6
К2	Плоские каркасы КР-3, КР-4, КР-5	7
К3	Плоские каркасы КР-6, КР-7	8
К4	Плоские каркасы КР-8, КР-9, КР-10, КР-11	9
К5	Плоские каркасы КР-12, КР-13	10
К6	Плоские каркасы КР-14, КР-15	11
К7	Плоские каркасы КР-16, КР-17	12
К8	Плоский каркас КР-18	13
К9	Плоские каркасы КР-19, КР-20	14
К10	Плоские каркасы КР-21, КР-22, КР-23	15
К11	Плоские каркасы КР-24, КР-25	16
К12	Плоские каркасы КР-26, КР-27	17
К13	Плоские каркасы КР-28, КР-29	18
К14	Плоский каркас КР-30	19
К15	Плоские каркасы КР-31, КР-32	20
К16	Плоские каркасы КР-33, КР-34, КР-35	21
К17	Плоский каркас КР-36	22
К18	Плоский каркас КР-37	23
К19	Плоский каркас КР-38	24
К20	Плоский каркас КР-39	25
К21	Плоский каркас КР-40	26
К22	Сетки С-1, С-2	27

Инв. № подл. | Подпись и дата | Взам. инв. №

Нач. отд.	Вольнский	
Н. контр.	Егоров	
Гл. конст.	Шац	
ГИП	Николаева	
ГИП	Коновалова	
Провер.		
Разраб.		

1.090.1-1/88.4-3

Содержание

Стадия	Лист	Листов
Р	1	2

ЦНИИЭП торгово-бытовых зданий и туристских комплексов

Обозначение документа		Наименование	стр.
1.090.1-1/88.4-3	К23	Сетки С-3, С-4	28
	К24	Сетки С-5, С-6	29
	К25	Сетки С-7, С-8	30
	К26	Петли строповочные СП-1, СП-2, СП-3, СП-4, СП-5	31
	К27	Изделие закладное МН-1	32
	К28	Изделие закладное МН-2	33
	К29	Изделие закладное МН-3	34
	К30	Изделие закладное МН-4	35
	К31	Анкера АН-1, АН-2	36

Инв. № подл. | Подпись и дата | Взам. инв. №

Выпуск 4-3 "Панели внутренних стен. Арматурные и закладные изделия" входит в состав серии I.090.I-I/88 "Сборные железобетонные конструкции межвидового применения для крупнопанельных общественных и вспомогательных зданий промышленных предприятий с высотой этажа 3,3 м".

Выпуск содержит: технические требования, спецификации и сборочные чертежи арматурных изделий и закладных изделий.

Арматурная сталь для плоских каркасов, сеток и отдельных стержней принята класса А-Ш по ГОСТ 578I-82 и Вр-I по ГОСТ 6727-80; для петлевых выпусков и строповочных петель - класса А-I по ГОСТ 578I-82.

Для закладных изделий принята полосовая сталь. Марка стали для пластин закладных изделий должна назначаться в конкретном проекте в соответствии с приложением 2 (п.Iа) СНиП 2.03.0I-84 в зависимости от температуры наружного воздуха.

Плоские сварные арматурные изделия и закладные изделия изготавливаются с помощью сварки и должны удовлетворять требованиям ГОСТ I0922-75 "Арматурные изделия и закладные детали сварные для железобетонных конструкций".

Все сварные соединения следует выполнять в соответствии с ГОСТ I4098-85 "Соединения сварные арматуры и закладных изделий железобетонных конструкций".

НАЧ.ОТД.	ВОЛЫНСКИЙ			I.090.I-I/88. 4-3 -ТТ			
Н.КОНТР.	ЕГОРОВ						
ГЛ.КОНСТ	ШАЦ			Технические требования	СТАДИЯ	ЛИСТ	ЛИСТОВ
ГИП	Николаева				Р	I	2
ГИП	Коновалова				ЦНИИЗП		
ПРОВЕР.							
РАЗРАБ.							

ВЗАМ.ИНВ. | ПОДПИСЬ И ДАТА | ИНВ. ПОДЛ.

Марки арматурных и закладных изделий имеют буквенно-цифровое обозначение.

Группа букв обозначает:

КР – каркас плоский;

С – сетка;

МН – изделие закладное;

СП – петля строповочная;

АН – анкерный выпуск.

Группа цифр означает порядковый номер изделия.

В спецификациях на закладные изделия не учтен расход стали на осадку анкеров в процессе сварки в тавр, который составляет до 2% расхода стали на анкера.

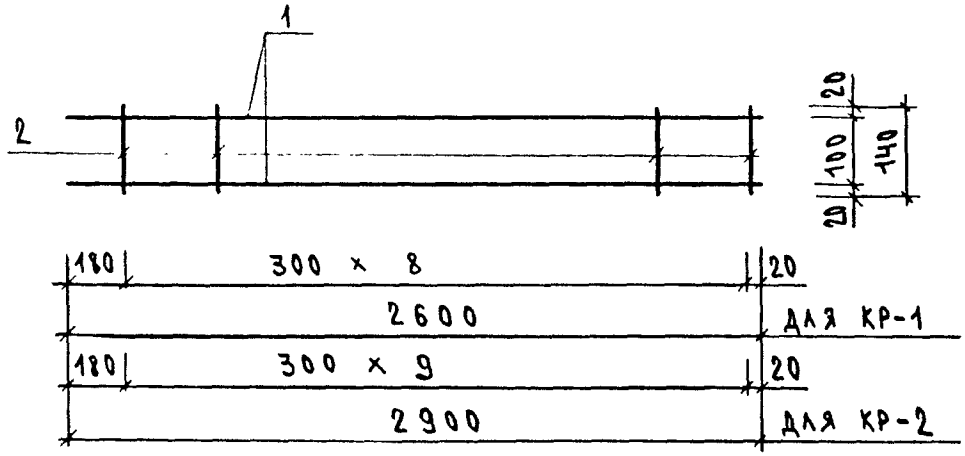

МАРКА ИЗДЕЛИЯ	ПОЗ	СЕЧЕНИЕ ММ	ДЛИНА ММ	КОЛ	МАССА КГ		
					ПОЗ	ВСЕХ	ИЗДЕЛ
КР-1	1	Ф5ВРI	2600	2	0.36	0.72	0.84
	2	Ф4ВРI	140	9	0.01	0.11	
КР-2	1	Ф5ВРI	2900	2	0.40	0.81	0.93
	2	Ф4ВРI	140	10	0.01	0.13	

АРМАТУРА КЛАССА ВР-I ПО ГОСТ 6727-80

НАЧ.ОТД.	ВОЛЫНСКИЙ	
Н.КОНТР.	БЕРЛОВА	
ГЛ.КОНСТ	ШАЦ	
ГИП	НИКОЛАЕВА	
ГИП	КОНОВАЛОВА	
ПРОВЕР	ЕГОРОВ	
РАЗРАБ	ЛУГОВАЯ	

1.090.1-1/88. 4-3-К1

ПЛОСКИЕ КАРКАСЫ
КР-1, КР-2

СТАДИЯ	ЛИСТ	ЛИСТОВ
Р		1

ЦНИИЭП торгово-бытовых зданий и туристских комплексов

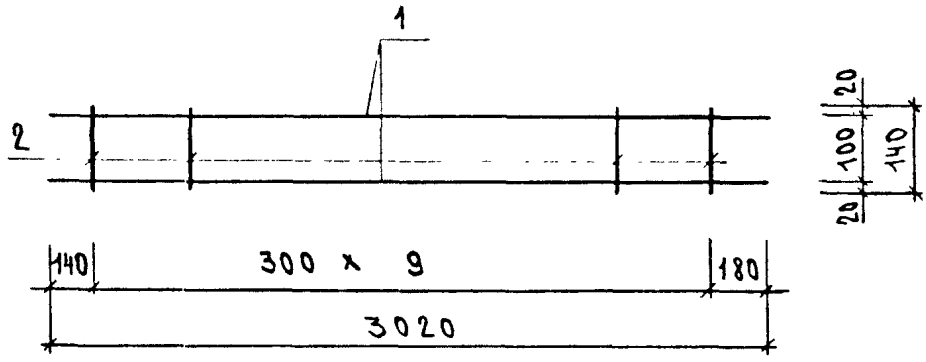

МАРКА ИЗДЕЛИЯ	ПОЗ.	СЕЧЕНИЕ ММ	ДЛИНА ММ	КОЛ.	МАССА КГ		
					ПОЗ.	ВСЕХ	ИЗДЕЛ.
КР-3	1	Ф6AIII	3020	2	0.67	1.34	1.47
	2	Ф4BPI	140	10	0.01	0.13	
КР-4	1	Ф8AIII	3020	2	1.19	2.39	2.51
	2	Ф4BPI	140	10	0.01	0.13	
КР-5	1	Ф16AIII	3020	2	4.77	9.53	9.66
	2	Ф4BPI	140	10	0.01	0.13	

1. АРМАТУРА КЛАССА A-III ПО ГОСТ 5781-82

2. АРМАТУРА КЛАССА BP-I ПО ГОСТ 6727-80

НАЧ.ОТД.	ВОЛЫНСКИЙ	
Н.КОНТР.	БЕРЛОВА	
ГЛ.КОНСТ	ШАЦ	
ГИП	НИКОЛАЕВА	
ГИП	КОНОВАЛОВА	
ПРОВЕР	ЕГОРОВ	
РАЗРАБ	ЛУГОВАЯ	

1.090.1-1/88. 4-3-К2

ПЛОСКИЕ КАРКАСЫ КР-3, КР-4, КР-5

СТАДИЯ	ЛИСТ	ЛИСТОВ
Р		1

ЦНИИЭП ТОРГОВО-БЫТОВЫХ ЗДАНИЙ И ТУРИСТСКИХ КОМПЛЕКСОВ

САПР ГЛП ГИП ВЫЧ.ТР. ФИНКУЛЬ. ПЕЗТК СП СТ.ИНЖ. БЕРЛАКОВА

ВЗАМ.ИНВ. ПОДПИСЬ И ДАТА ИНВ.№ ПОДЛ.

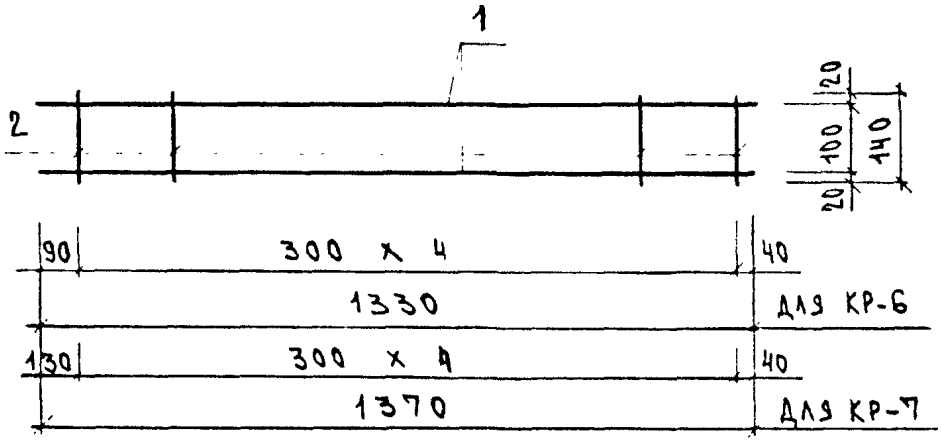

МАРКА ИЗДЕЛИЯ	ПОЗ.	СЕЧЕНИЕ ММ	ДЛИНА ММ	КОЛ.	МАССА КГ		
					ПОЗ.	ВСЕХ	ИЗДЕЛ.
КР-6	1	Ф5ВРI	1330	2	0.18	0.37	0.43
	2	Ф4ВРI	140	5	0.01	0.06	
КР-7	1	Ф5ВРI	1370	2	0.19	0.38	0.44
	2	Ф4ВРI	140	5	0.01	0.06	

1. АРМАТУРА КЛАССА А-III ПО ГОСТ 5781-82

2. АРМАТУРА КЛАССА ВР-I ПО ГОСТ 6727-80

НАЧ.ОТД.	ВОЛЫНСКИЙ	
Н КОНТР.	БЕРЛОВА	
ГЛ.КОНСТ	ШАЦ	
Г И П	НИКОЛАЕВА	
Г И П	КОНОВАЛОВА	
ПРОВЕР	ЕГОРОВ	
РАЗРАБ	ЛУГОВАЯ	

1.090.1-1/88 4-3-КЗ

ПЛОСКИЕ КАРКАСЫ КР-6, КР-7

СТАДИЯ	ЛИСТ	ЛИСТОВ
Р		1

ЦНИИЭП ТОРГОВО-БЫТОВЫХ ЗДАНИЙ И ТУРИСТСКИХ КОМПЛЕКСОВ

ГБЗТК | СП | СТ.ИНЖ. | БУРЛАКОВА

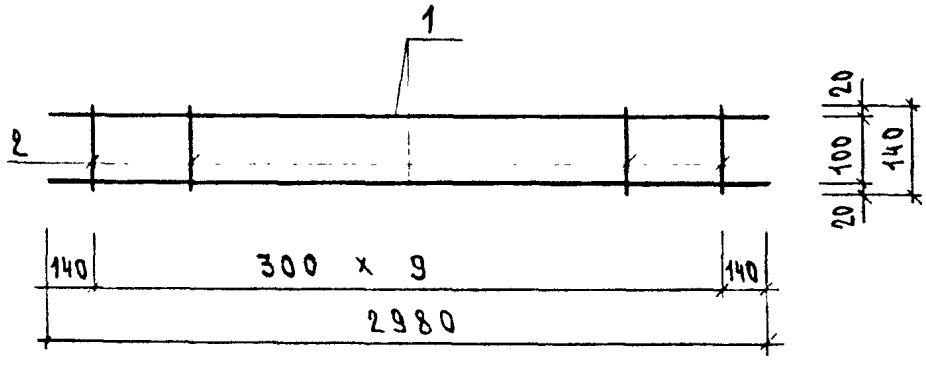

МАРКА ИЗДЕЛИЯ	ПОЗ.	СЕЧЕНИЕ ММ	ДЛИНА ММ	КОЛ.	МАССА КГ		
					ПОЗ.	ВСЕХ	ИЗДЕЛ.
КР-8	1	Ф20АIII	2980	2	7.34	14.69	14.88
	2	Ф5ВРI	140	10	0.02	0.19	
КР-9	1	Ф16АIII	2980	2	4.70	9.40	9.60
	2	Ф5ВРI	140	10	0.02	0.19	
КР-10	1	Ф14АIII	2980	2	3.60	7.20	7.39
	2	Ф5ВРI	140	10	0.02	0.19	
КР-11	1	Ф10АIII	2980	2	1.84	3.68	3.87
	2	Ф5ВРI	140	10	0.02	0.19	

1. АРМАТУРА КЛАССА А-III ПО ГОСТ 5781-82

2. АРМАТУРА КЛАССА ВР-I ПО ГОСТ 6727-80

НАЧ.ОТД	ВОЛЫНСКИЙ	
Н.КОНТР.	БЕРЛОВА	
ГЛ.КОНСТ	ШАЦ	
Г И П	НИКОЛАЕВА	
Г И П	КОНОВАЛОВА	
ПРОВЕР	ЕГОРОВ	
РАЗРАБ	ЛУГОВАЯ	

1090.1-1/88. 4-3-К4

ПЛОСКИЕ КАРКАСЫ

КР-8, КР-9, КР-10, КР-11

СТАДИЯ	ЛИСТ	ЛИСТОВ
Р		1

ЦНИИЭП ТОРГОВО-БЫТОВЫХ ЗДАНИЙ И ТУРИСТСКИХ КОМПЛЕКСОВ

САПР | ГЛП | РУК ПР. | "ВИНОКУР"
ГВЭТК | СП | СТ.ИНЖ. | БУРЛАКОВА

ВЗАМ.ИНВ.

ПОДПИСЬ И ДАТА

ИНВ. ПОДЛ.

САПР ТБЗТК | ТЛП СП | РУК.ГР. СТ.ИНЖ | ВИНОКУР БИРЛАКОВА

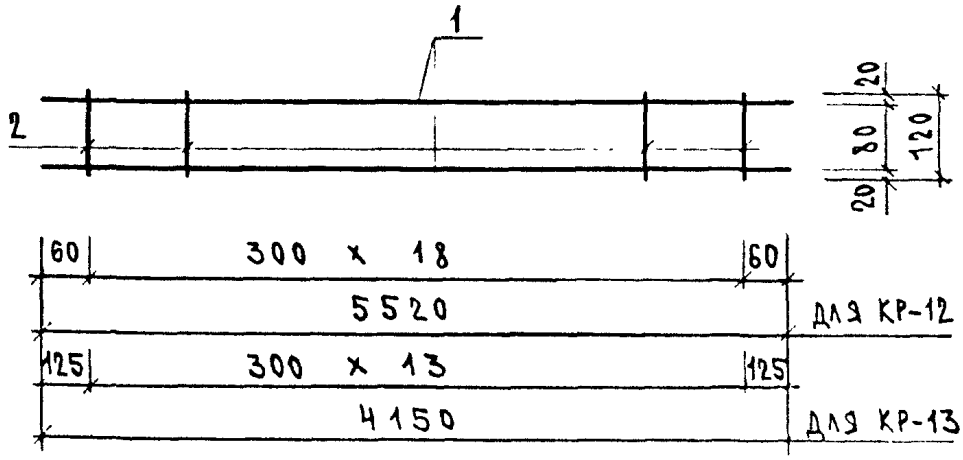

МАРКА ИЗДЕЛИЯ	ПОЗ.	СЕЧЕНИЕ ММ	ДЛИНА ММ	КОЛ.	МАССА КГ		
					ПОЗ.	ВСЕХ	ИЗДЕЛ.
КР-12	1	Ф6AIII	5520	2	1.23	2.45	2.66
	2	Ф4ВРI	120	19	0.01	0.21	
КР-13	1	Ф6AIII	4150	2	0.92	1.84	1.99
	2	Ф4ВРI	120	14	0.01	0.15	

1. АРМАТУРА КЛАССА А-III ПО ГОСТ 5781-82

2. АРМАТУРА КЛАССА ВР-I ПО ГОСТ 6727-80

ВЗАМ.ИНВ | ПОДПИСЬ И ДАТА | ИНВ.№ ПОДЛ.

НАЧ.ОТД.	ВОЛЫНСКИЙ	
Н.КОНТР.	БЕРЛОВА	
ГЛ.КОНСТ	ШАЦ	
ГИП	НИКОЛАЕВА	
ГИП	КОНОВАЛОВА	
ПРОВЕР	ЕГОРОВ	
РАЗРАБ	ЛУГОВАЯ	

1.090.1-1/88. 4-3-К5

ПЛОСКИЕ КАРКАСЫ
КР-12, КР-13

СТАДИЯ	ЛИСТ	ЛИСТОВ
Р		1

ЦНИИЭП торгово-бытовых зданий и туристских комплексов

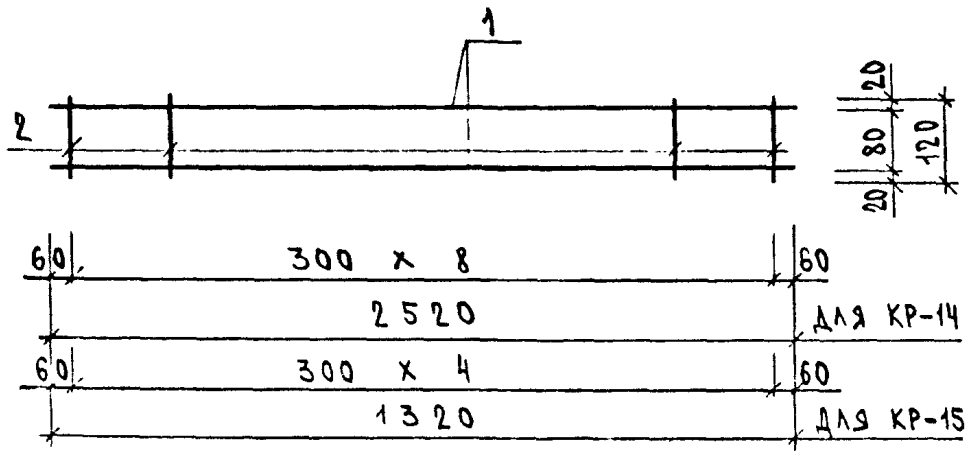

МАРКА ИЗДЕЛИЯ	ПОЗ.	СЕЧЕНИЕ ММ	ДЛИНА ММ	КОЛ.	МАССА КГ		
					ПОЗ.	ВСЕХ	ИЗДЕЛ.
КР-14	1	Ф6АIII	2520	2	0.56	1.12	1.22
	2	Ф4ВРI	120	9	0.01	0.10	
КР-15	1	Ф6АIII	1320	2	0.29	0.59	0.64
	2	Ф4ВРI	120	5	0.01	0.05	

1. АРМАТУРА КЛАССА А-III ПО ГОСТ 5781-82

2. АРМАТУРА КЛАССА ВР-I ПО ГОСТ 6727-80

НАЧ.ОТД.	ВОЛЫНСКИЙ		
Н.КОНТР.	БЕРЛОВА		
ГЛ.КОНСТ	ШАЦ		
Г.И.П.	НИКОЛАЕВА		
Г.И.П.	КОНОВАЛОВА		
ПРОВЕР	ЕГОРОВ		
РАЗРАБ	ЛУГОВАЯ		

1090.1-1/88. 4-3-К8

ПЛОСКИЕ КАРКАСЫ КР-14, КР-15

СТАДИЯ	ЛИСТ	ЛИСТОВ
Р		1

ЦНИИЭП ТОРГОВО-БЫТОВЫХ ЗДАНИЙ И ТУРИСТСКИХ КОМПЛЕКСОВ

САПР ГБОТК | ТЛП СП | РУК.ГР. СТ.ИНЖ. | ВИНСКУР БУРЛАКОВА

ВЗАМ.ИНВ. | ПОДПИСЬ И ДАТА | ИНВ. ПОДЛ.

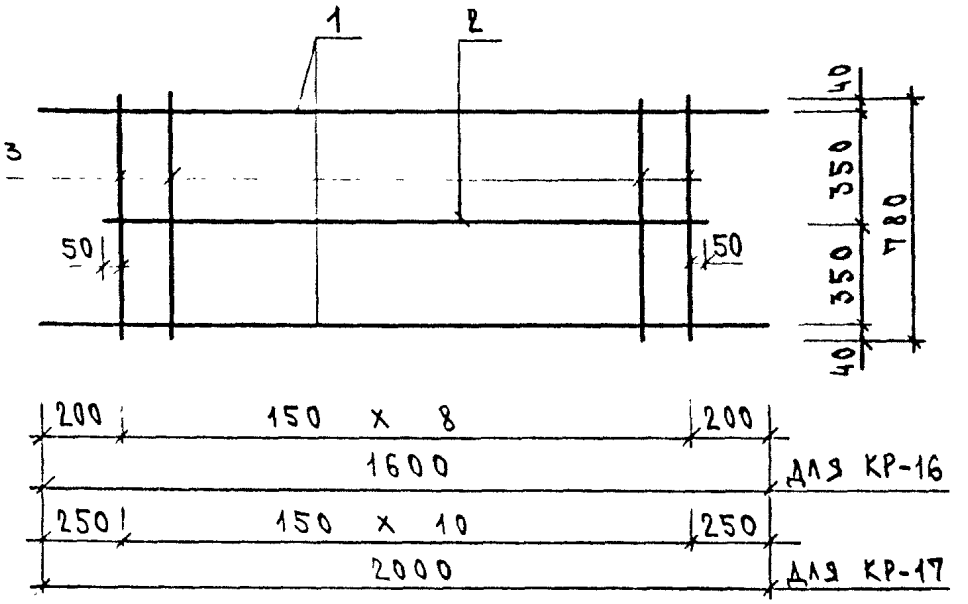

МАРКА ИЗДЕЛИЯ	ПОЗ.	СЕЧЕНИЕ ММ	ДЛИНА ММ	КОЛ.	МАССА КГ		
					ПОЗ.	ВСЕХ	ИЗДЕЛ.
КР-16	1	Ф8АIII	1600	2	0.63	1.26	2.42
	2	Ф5ВРI	1300	1	0.18	0.18	
	3	Ф5ВРI	780	9	0.11	0.98	
КР-17	1	Ф8АIII	2000	2	0.79	1.58	3.00
	2	Ф5ВРI	1600	1	0.22	0.22	
	3	Ф5ВРI	780	11	0.11	1.19	

1. АРМАТУРА КЛАССА А-III ПО ГОСТ 5781-82

2. АРМАТУРА КЛАССА ВР-I ПО ГОСТ 6727-80

НАЧ ОТД.	ВОЛЫНСКИЙ	
Н.КОНТР.	БЕРЛОВА	
ГЛ.КОНСТ	ШАЦ	
Г И П	НИКОЛАЕВА	
Г И П	КОНОВАЛОВА	
ПРОВЕР	ЕГОРОВ	
РАЗРАБ	ЛУГОВАЯ	

1090.1-1/88. 4-3-К7

ПЛОСКИЕ КАРКАСЫ КР-16, КР-17

СТАДИЯ	ЛИСТ	ЛИСТОВ
Р		1

ЦНИИЭП торгово-бытовых зданий и туристских комплексов

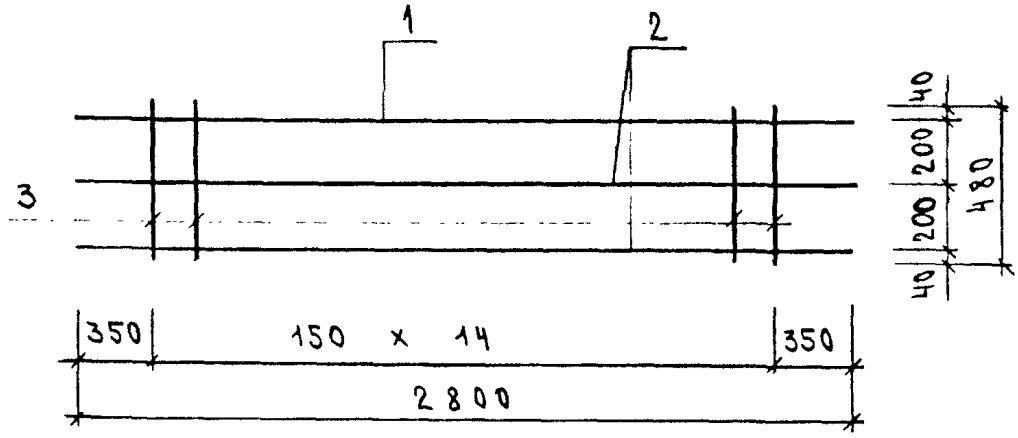

МАРКА ИЗДЕЛИЯ	ПОЗ.	СЕЧЕНИЕ ММ	ДЛИНА ММ	КОЛ.	МАССА КГ		
					ПОЗ.	ВСЕХ	ИЗДЕЛ.
КР-18	1	Ф12AIII	2800	1	2.49	2.49	6.30
	2	Ф8AIII	2800	2	1.11	2.21	
	3	Ф6AIII	480	15	0.11	1.60	

АРМАТУРА КЛАССА A-III ПО ГОСТ 5781-82

НАЧ.ОТД.	ВОЛЫНСКИЙ	
Н.КОНТР	БЕРЛОВА	
ГЛ.КОНСТ	ШАЦ	
Г И П	Н.КОЛАЕВА	
Г И П	К.ОНОВАЛОВА	
ПРОВЕР	ЕГОРОВ	
РАЗРАБ	ЛУГОВАЯ	

1.090.1-1/88. 4-3-КВ

ПЛОСКИЙ КАРКАС

КР-18

СТАДИЯ	ЛИСТ	ЛИСТОВ
Р		1

ЦНИИЭП торгово-бытовых зданий и туристских комплексов

ВЗАМ.ИНВ. | ПОДПИСЬ И ДАТА | ИНВ.№ ПОДЛ.

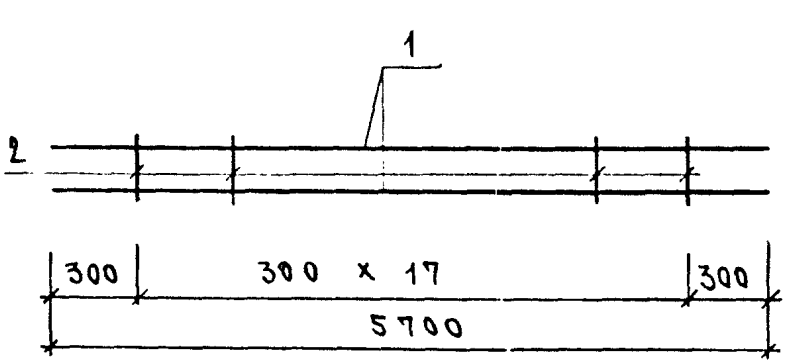

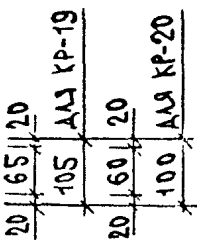

МАРКА ИЗДЕЛИЯ	ПОЗ.	СЕЧЕНИЕ ММ	ДЛИНА ММ	КОЛ.	МАССА КГ		
					ПОЗ.	ВСЕХ	ИЗДЕЛ.
КР-19	1	Ф18АIII	5700	2	11.39	22.78	23.20
	2	Ф6АIII	105	18	0.02	0.42	
КР-20	1	Ф22АIII	5700	2	17.01	34.02	34.42
	2	Ф6АIII	100	18	0.02	0.40	

АРМАТУРА КЛАССА А-III ПО ГОСТ 5781-82

НАЧ.ОТД.	ВОЛЫНСКИЙ	
Н.КОНТР.	БЕРЛОВА	
ГЛ.КОНСТ	ШАЦ	
Г И П	НИКОЛАЕВА	
Г И П	КОНОВАЛОВА	
ПРОВЕР	ЕГОРОВ	
РАЗРАБ	ЛУГОВАЯ	

1.090.1-1/88. 4-3-К9

ПЛОСКИЕ КАРКАСЫ КР-19, КР-20

СТАДИЯ	ЛИСТ	ЛИСТОВ
Р		1

ЦНИИЭП торгово-бытовых зданий и туристских комплексов

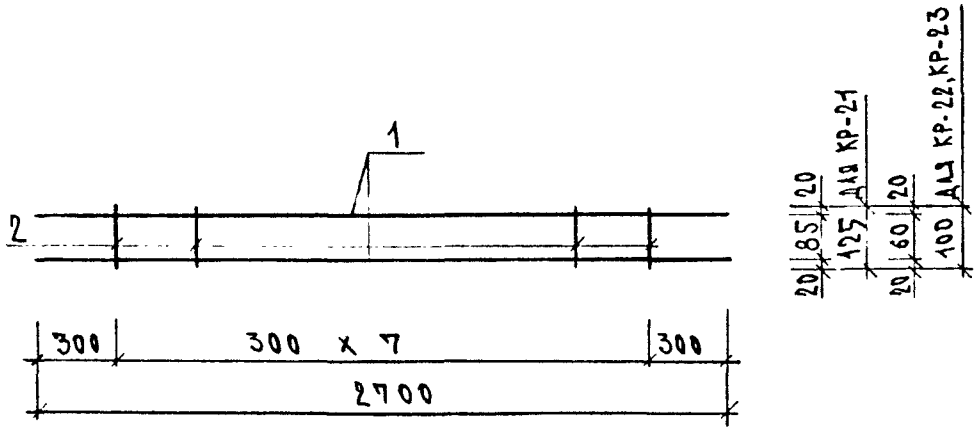

МАРКА ИЗДЕЛИЯ	ПОЗ.	СЕЧЕНИЕ ММ	ДЛИНА ММ	КОЛ.	МАССА КГ		
					ПОЗ.	ВСЕХ	ИЗДЕЛ.
КР-21	1	Ф8АIII	2700	2	1.07	2.13	2.22
	2	Ф4ВРI	125	8	0.01	0.09	
КР-22	1	Ф14АIII	2700	2	3.26	6.52	6.63
	2	Ф5ВРI	100	8	0.01	0.11	
КР-23	1	Ф12АIII	2700	2	2.40	4.80	4.91
	2	Ф5ВРI	100	8	0.01	0.11	

1. АРМАТУРА КЛАССА А-III ПО ГОСТ 5781-82
2. АРМАТУРА КЛАССА ВР-I ПО ГОСТ 6727-80

НАЧ.ОТД.	ВОЛЫНСКИЙ	
Н.КОНТР.	БЕРЛОВА	
ГЛ.КОНСТ	ШАЦ	
Г И П	НИКОЛАЕВА	
Г И П	КОНОВАЛОВА	
ПРОВЕР	ЕГОРОВ	
РАЗРАБ	ЛУГОВАЯ	

1.090.1-1/88. 4-3-К10

ПЛОСКИЕ КАРКАСЫ
КР-21, КР-22, КР-23

СТАДИЯ	ЛИСТ	ЛИСТОВ
Р		1

ЦНИИЭП ТОРГОВО-БЫТОВЫХ ЗДАНИЙ И ТУРИСТСКИХ КОМПЛЕКСОВ

САПР ГБОТК | Т/П СП | РУК.ГР. СТ.ИНЖ. | ВИНСКУР БУРЛАКОВА

ВЗАМ.ИНВ. | ПОДПИСЬ И ДАТА | ИНВ. ПОДЛ.

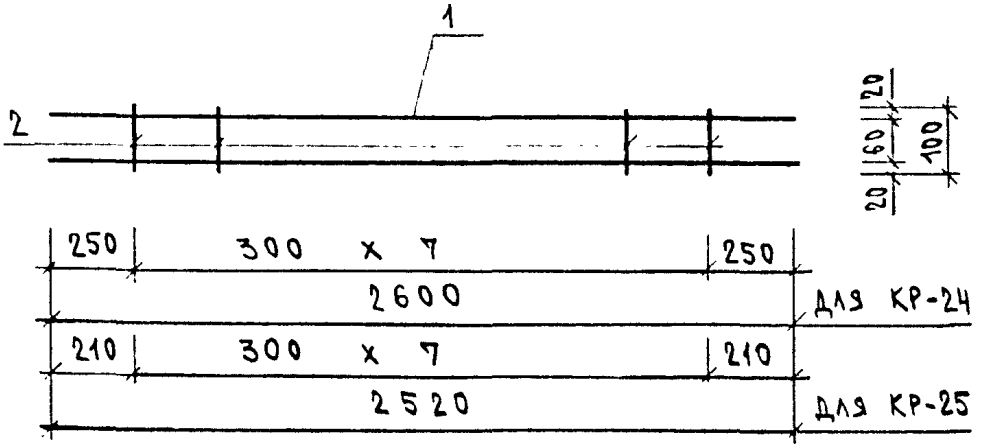

МАРКА ИЗДЕЛИЯ	ПОЗ.	СЕЧЕНИЕ ММ	ДЛИНА ММ	КОЛ.	МАССА КГ		
					ПОЗ.	ВСЕХ	ИЗДЕЛ.
КР-24	1	Ф12АIII	2600	2	2.31	4.62	4.73
	2	Ф5ВРI	100	8	0.01	0.11	
КР-25	1	Ф12АIII	2520	2	2.24	4.48	4.59
	2	Ф5ВРI	100	8	0.01	0.11	

1. АРМАТУРА КЛАССА А-III ПО ГОСТ 5781-82

2. АРМАТУРА КЛАССА ВР-I ПО ГОСТ 6727-80

НАЧ.ОТД.	ВОЛЫНСКИЙ		
Н.КОНТР.	БЕРЛОВА		
ГЛ.КОНСТ	ШАЦ		
Г И П	НИКОЛАЕВА		
Г И П	КОНОВАЛОВА		
ПРОВЕР	ЕГОРОВ		
РАЗРАБ	ЛУГОВАЯ		

1.090.1-1/88. 4-3-К11

ПЛОСКИЕ КАРКАСЫ КР-24, КР-25

СТАДИЯ	ЛИСТ	ЛИСТОВ
Р		1

ЦНИИЭП ТОРГОВО-БЫТОВЫХ ЗДАНИЙ И ТУРИСТСКИХ КОМПЛЕКСОВ

КР-26

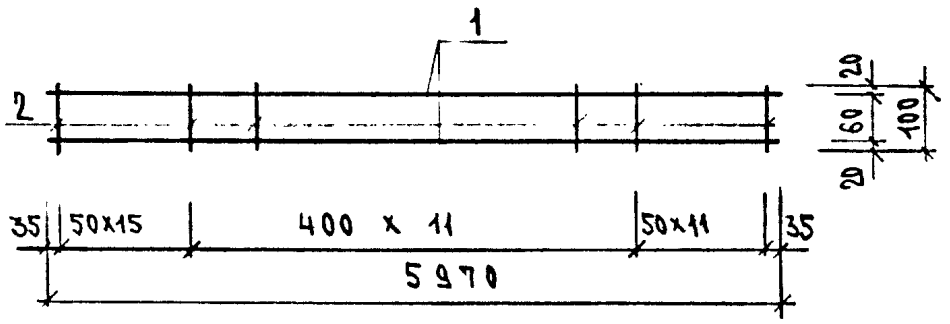

КР-27

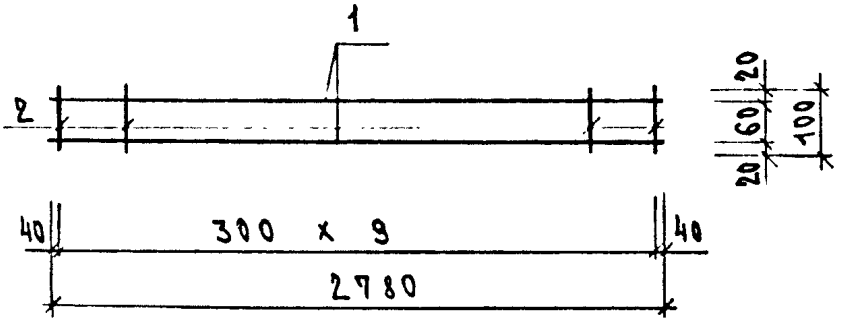

МАРКА ИЗДЕЛИЯ	ПОЗ.	СЕЧЕНИЕ ММ	ДЛИНА ММ	КОЛ.	МАССА КГ		
					ПОЗ.	ВСЕХ	ИЗДЕЛ.
КР-26	1	Ф20AIII	5970	2	14.71	29.42	31.08
	2	Ф8AIII	100	42	0.04	1.66	
КР-27	1	Ф12AIII	2780	2	2.47	4.94	5.08
	2	Ф5ВРI	100	10	0.01	0.14	

1. АРМАТУРА КЛАССА A-III ПО ГОСТ 5781-82

2. АРМАТУРА КЛАССА ВР-I ПО ГОСТ 6727-80

НАЧ.ОТД	ВОЛЫНСКИЙ	
Н.КОНТР.	БЕРЛОВА	
ГЛ.КОНСТ	ШАЦ	
Г И П	НИКОЛАЕВА	
Г И П	КОНОБАЛОВА	
ПРОВЕР	ЕГОРОВ	
РАЗРАБ	ЛУГОВАЯ	

1.090.1-1/88. 4-3-К12

ПЛОСКИЕ КАРКАСЫ КР-26, КР-27

СТАДИЯ	ЛИСТ	ЛИСТОВ
Р		1

ЦНИИЭП торгово-бытовых зданий и туристских комплексов

ВЗАМ.ИНВ. | ПОДПИСЬ И ДАТА | ИНВ.№ ПОДЛ.

САПР ТБЗТК | Т/П СП | Рук.гр. СТИНА | ВИЧКУР БЕРЛАКОВА

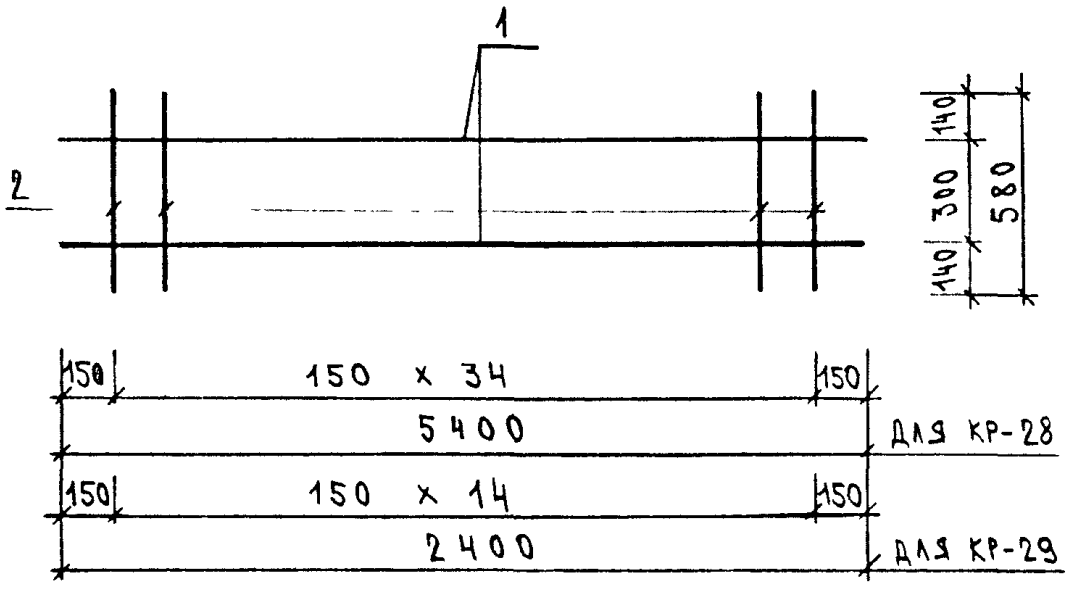

МАРКА ИЗДЕЛИЯ	ПОЗ.	СЕЧЕНИЕ ММ	ДЛИНА ММ	КОЛ.	МАССА КГ		
					ПОЗ.	ВСЕХ	ИЗДЕЛ.
КР-28	1	Ф5ВРI	5400	2	0.75	1.50	9.52
	2	Ф8АIII	580	35	0.23	8.02	
КР-29	1	Ф5ВРI	2400	2	0.33	0.67	1.88
	2	Ф5ВРI	580	15	0.08	1.21	

1. АРМАТУРА КЛАССА А-III ПО ГОСТ 5781-82

2. АРМАТУРА КЛАССА ВР-I ПО ГОСТ 6727-80

ВЗАМ.ИНВ | ПОДПИСЬ И ДАТА | ИНВ.ПОДЛ

НАЧ.ОТД.	ВОЛЫНСКИЙ	
Н.КОНТР.	БЕРЛОВА	
ГЛ.КОНСТ	ШАЦ	
ГИП	НИКОЛАЕВА	
ГИП	КОНОВАЛОВА	
ПРОВЕР	ЕГОРОВ	
РАЗРАБ	ЛИТОВАЯ	

1.090.1-1/89. 4-3-К13

ПЛОСКИЕ КАРКАСЫ КР-28, КР-29

СТАДИЯ	ЛИСТ	ЛИСТОВ
Р		1

ЦНИИЭП ТОРГОВО-БЫТОВЫХ ЗДАНИЙ И ТУРИСТСКИХ КОМПЛЕКСОВ

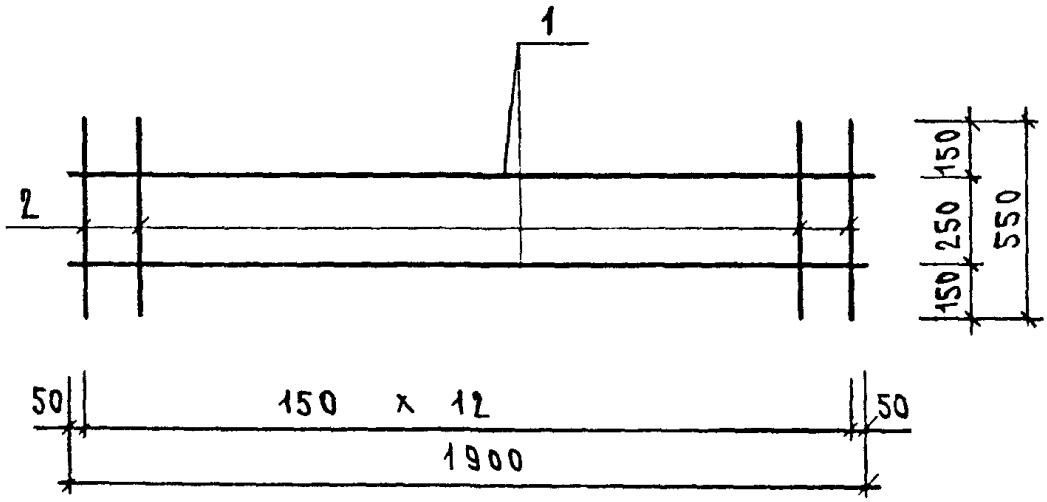

МАРКА ИЗДЕЛИЯ	ПОЗ.	СЕЧЕНИЕ ММ	ДЛИНА ММ	КОЛ.	МАССА КГ		
					ПОЗ.	ВСЕХ	ИЗДЕЛ.
КР-30	1	Ф5ВРI	1900	2	0.26	0.53	1.45
	2	Ф5ВРI	550	12	0.08	0.92	

АРМАТУРА КЛАССА ВР-I ПО ГОСТ 6727-80

НАЧ.ОТД.	ВОЛЫНСКИЙ		
Н.КОНТР.	БЕРЛОВА		
ГЛ.КОНСТ	ШАЦ		
Г И П	НИКОЛАЕВА		
Г И П	КОНОВАЛОВА		
ПРОВЕР	ЕГОРОВ		
РАЗРАБ	ЛУГОВАЯ		

1.090.1-1/88. 4-3-К14

ПЛОСКИЙ КАРКАС
КР-30

СТАДИЯ	ЛИСТ	ЛИСТОВ
Р		1

ЦНИИЭП торгово-бытовых зданий и туристских комплексов

САПР | ТЛП | РУК.ГР. | ВИНОКУР
ТБЭТК | СП | СТ.ИНЖ. | БУРЛАКОВА

ИНВ. ПОДЛ. | ПОДПИСЬ И ДАТА | ВЗАМ.ИНВ.

КР-31

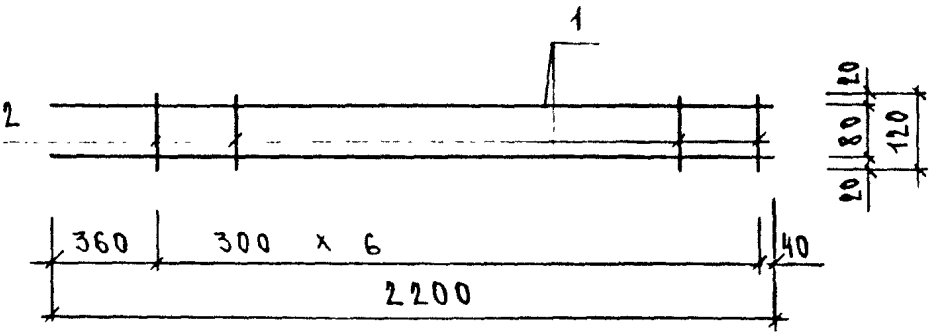

КР-32

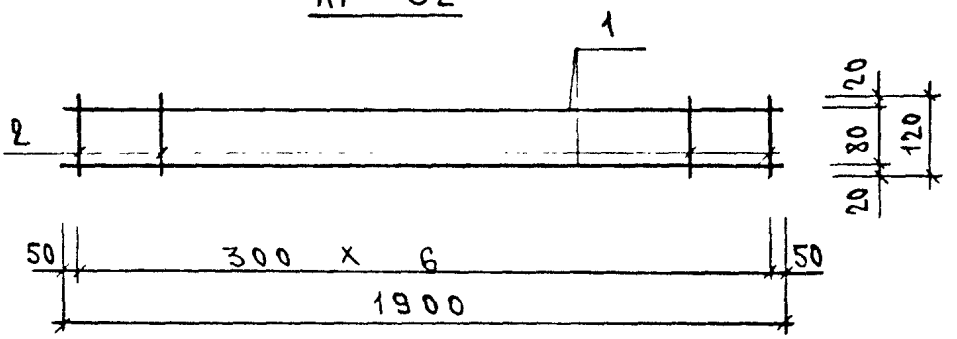

МАРКА ИЗДЕЛИЯ	ПОЗ.	СЕЧЕНИЕ ММ	ДЛИНА ММ	КОЛ.	МАССА КГ		
					ПОЗ.	ВСЕХ	ИЗДЕЛ.
КР-31	1	Ф18AIII	2200	2	4.40	8.79	8.91
	2	Ф5BPI	120	7	0.02	0.12	
КР-32	1	Ф8AIII	1900	2	0.75	1.50	1.58
	2	Ф4BPI	120	7	0.01	0.08	

1. АРМАТУРА КЛАССА A-III ПО ГОСТ 5781-82

2. АРМАТУРА КЛАССА BP-I ПО ГОСТ 6727-80

НАЧ.ОТД.	ВОЛЫНСКИЙ	
Н.КОНТР.	БЕРЛОВА	
ГЛ.КОНСТ	ШАЦ	
ГИП	НИКОЛАЕВА	
ГИП	КОНОВАЛОВА	
ПРОВЕР	ЕГОРОВ	
РАЗРАБ	ЛУГОВАЯ	

1.090.1-1/88. 4-3-К15

ПЛОСКИЕ КАРКАСЫ КР-31, КР-32

СТАДИЯ	ЛИСТ	ЛИСТОВ
Р		1

ЦНИИЭП торгово-бытовых зданий и туристских комплексов

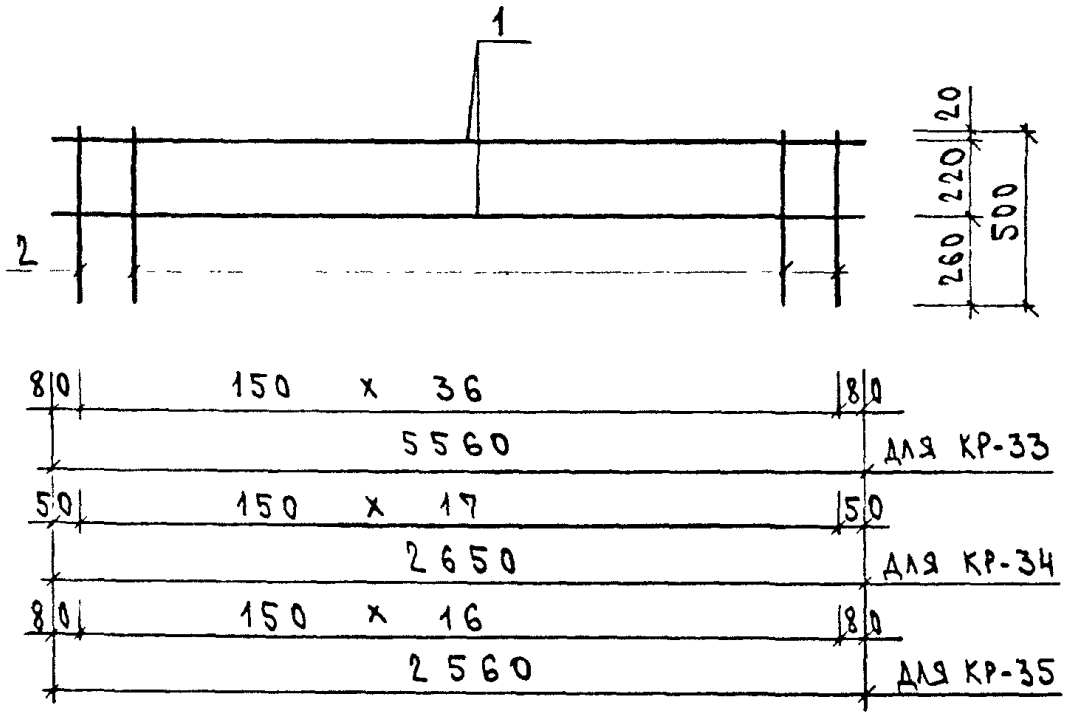

МАРКА ИЗДЕЛИЯ	ПОЗ.	СЕЧЕНИЕ ММ	ДЛИНА ММ	КОЛ.	МАССА КГ		
					ПОЗ.	ВСЕХ	ИЗДЕЛ.
КР-33	1	Ф6АIII	5560	2	1.23	2.47	7.40
	2	Ф6АIII	500	37	0.13	4.93	
КР-34	1	Ф6АIII	2650	2	0.59	1.18	3.57
	2	Ф6АIII	500	18	0.13	2.40	
КР-35	1	Ф6АIII	2560	2	0.57	1.14	3.40
	2	Ф6АIII	500	17	0.13	2.26	

АРМАТУРА КЛАССА А-III ПО ГОСТ 5781-82

НАЧ ОТД	ВОЛЫНСКИЙ	
Н КОНТР.	БЕРЛОВА	
ГЛ.КОНСТ	ШАЦ	
Г И П	НИКОЛАЕВА	
Г И П	КОНОВАЛОВА	
ПРОВЕР	ЕГОРОВ	
РАЗРАБ	ЛУГОВАЯ	

1.090.1-1/88. 4-3-К16

ПЛОСКИЕ КАРКАСЫ
КР-33, КР-34, КР-35

СТАДИЯ	ЛИСТ	ЛИСТОВ
Р		1

ЦНИИЭП ТОРГОВО-БЫТОВЫХ ЗДАНИЙ И ТУРИСТСКИХ КОМПЛЕКСОВ

САПР ГЭТК | ГЛП СП | РУК.ГР СТ.ИНЖ. | ВИНСКУР БУРЛАКОВА

ВЗАМ.ИНВ | ПОДПИСЬ И ДАТА | ИНВ. ПОДЛ.

23788 22

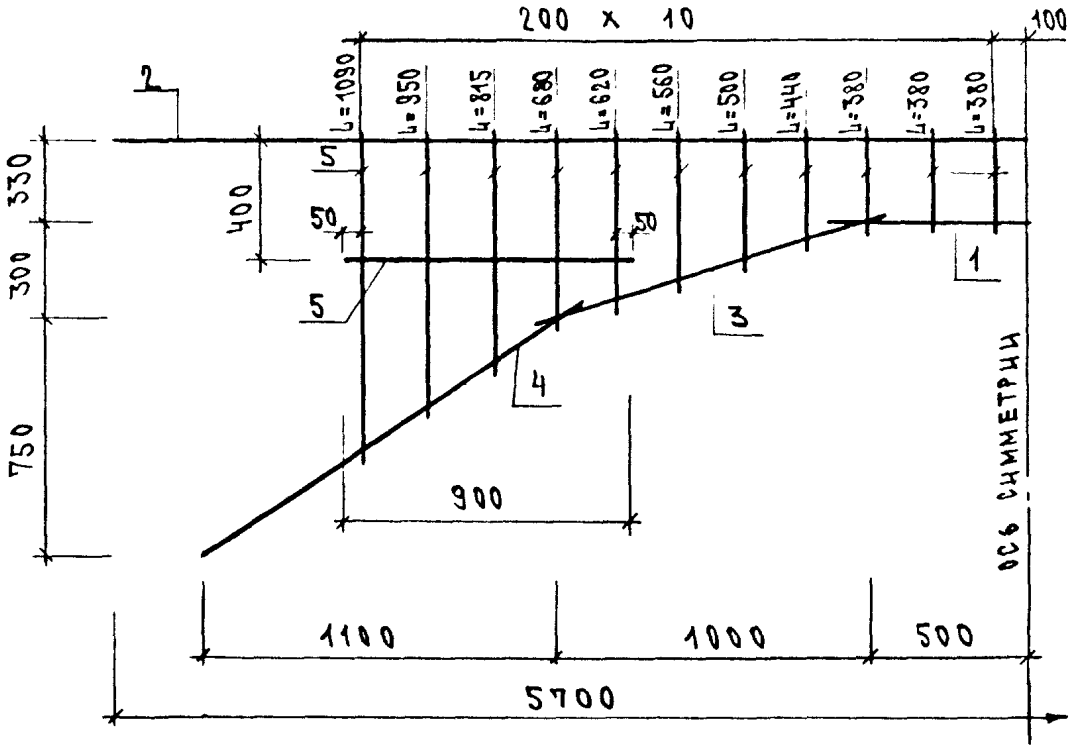

МАРКА ИЗДЕЛИЯ	ПОЗ.	СЕЧЕНИЕ ММ	ДЛИНА ММ	КОЛ.	МАССА КГ		
					ПОЗ.	ВСЕХ	ИЗДЕЛ.
КР-36	1	Ф18АIII	1200	1	2.40	2.40	18.76
	2	Ф16АIII	5700	1	8.99	8.99	
	3	Ф12АIII	1200	2	1.07	2.13	
	4	Ф10АIII	1400	2	0.86	1.73	
	5	Ф6АIII	15790 п.м	1	3.51	3.51	

АРМАТУРА КЛАССА AIII ПО ГОСТ 5781-82

НАЧ.ОТД.	ВОЛЫНСКИЙ	
Н.КОНТР.	БЕРЛОВА	
ГЛ.КОНСТ	ШАЦ	
Г И П	НИКОЛАЕВА	
Г И П	КОНОВАЛОВА	
ПРОВЕР	ЕГОРОВ	
РАЗРАБ	ЛУГОВАЯ	

1.090.1-1/88. 4-3-К17

ПЛОСКИЙ КАРКАС
КР-36

СТАДИЯ	ЛИСТ	ЛИСТОВ
Р		1

ЦНИИЭП ТОРГОВО-БЫТОВЫХ ЗДАНИЙ И ТУРИСТСКИХ КОМПЛЕКСОВ

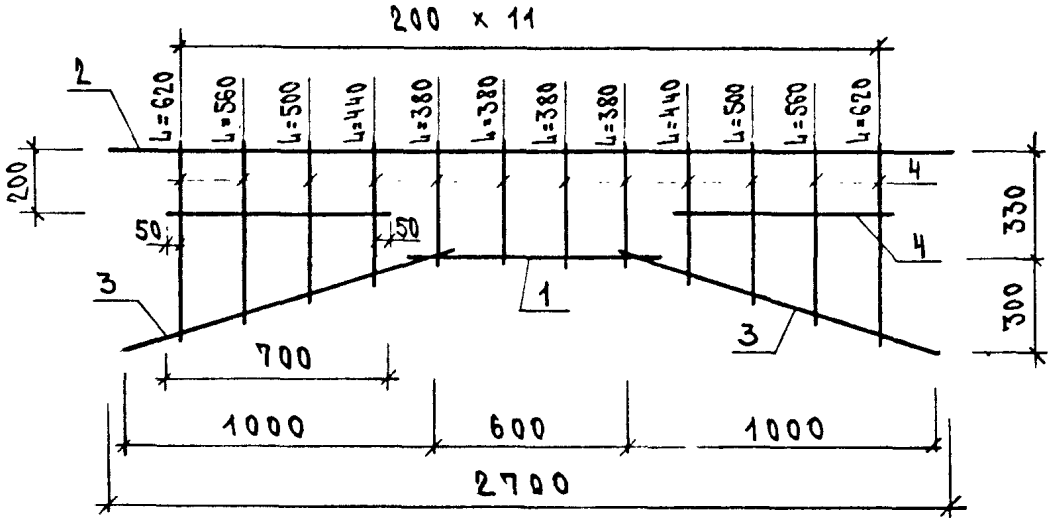

МАРКА ИЗДЕЛИЯ	ПОЗ.	СЕЧЕНИЕ ММ	ДЛИНА ММ	КОЛ.	МАССА КГ		
					ПОЗ.	ВСЕХ	ИЗДЕЛ.
КР-37	1	Ф14АIII	800	1	0.97	0.97	6.43
	2	Ф12АIII	2700	1	2.40	2.40	
	3	Ф10АIII	1200	2	0.74	1.48	
	4	Ф6АIII	7160 п.м	1	1.59	1.59	

АРМАТУРА КЛАССА А-III ПО ГОСТ 5781-82

НАЧ.ОТД.	ВОЛЫНСКИЙ	
Н.КОНТР.	БЕРЛОВА	
ГЛ.КОНСТ	ШАЦ	
Г И П	НИКОЛАЕВА	
Г И П	КОНОВАЛОВА	
ПРОВЕР	ЕГОРОВ	
РАЗРАБ	ЛУГОВАЯ	

1.090.1-1/88. 4-3-К18

ПЛОСКИЙ КАРКАС КР-37

СТАДИЯ	ЛИСТ	ЛИСТОВ
Р		1

ЦНИИЭП ТОРГОВО-БЫТОВЫХ ЗДАНИЙ И ТУРИСТСКИХ КОМПЛЕКСОВ

САПР ТБОТК | ТЛП СП | РУК.ГР. СТ.ИНЖ. | ВИНСКУР. БУРЛАКОВА

ВЗАМ.ИНВ. | ПОДПИСЬ И ДАТА | ИНВ. ПОДЛ.

23788 24

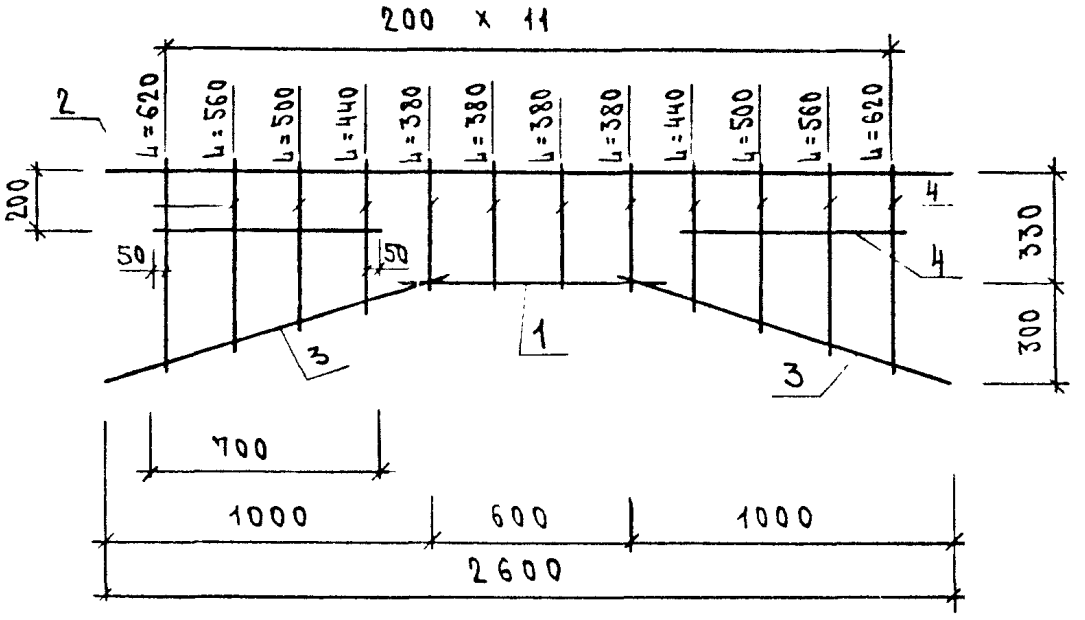

МАРКА ИЗДЕЛИЯ	ПОЗ.	СЕЧЕНИЕ ММ	ДЛИНА ММ	КОЛ.	МАССА КГ		
					ПОЗ.	ВСЕХ	ИЗДЕЛ.
КР-38	1	Ф14АIII	800	1	0.97	0.97	6.35
	2	Ф12АIII	2600	1	2.31	2.31	
	3	Ф10АIII	1200	2	0.74	1.48	
	4	Ф6АIII	7160 п.м	1	1.59	1.59	

АРМАТУРА КЛАССА А-III ПО ГОСТ 5781-82

НАЧ.ОТД.	ВОЛЫНСКИЙ		
Н КОНТР.	БЕРЛОВА		
ГЛ КОНСТ	ШАЦ		
Г И П	НИКОЛАЕВА		
Г И П	КОНОВАЛОВА		
ПРОВЕР	ЕГОРОВ		
РАЗРАБ	ЛУГОВАЯ		

1.090.1-1/88. 4-3-К19

ПЛОСКИЙ КАРКАС

КР-38

СТАДИЯ	ЛИСТ	ЛИСТОВ
Р		1

ЦНИИЭП ТОРГОВО-БЫТОВЫХ ЗДАНИЙ И ТУРИСТСКИХ КОМПЛЕКСОВ

23788 25

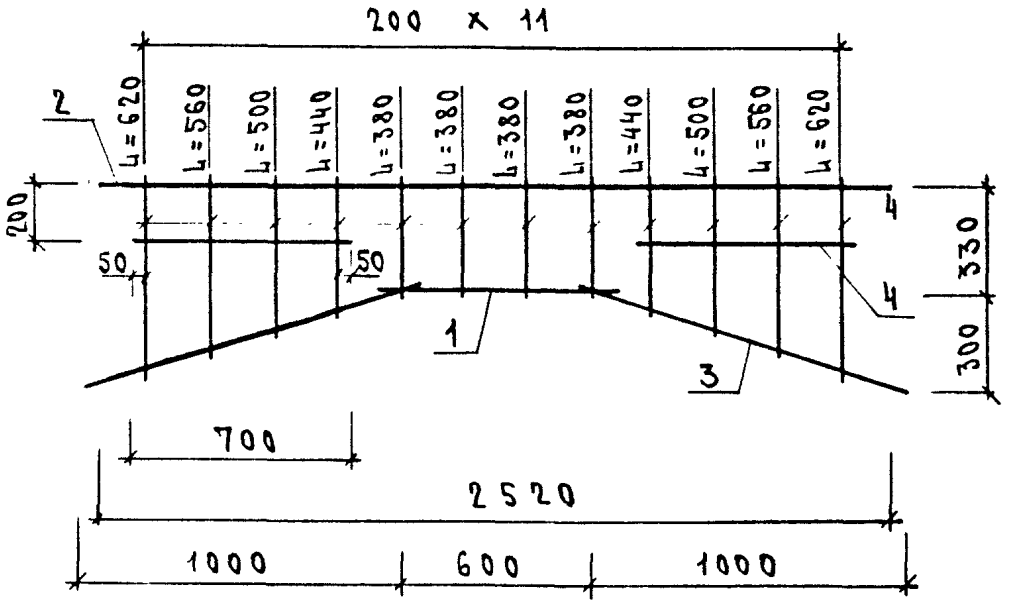

МАРКА ИЗДЕЛИЯ	ПОЗ.	СЕЧЕНИЕ ММ	ДЛИНА ММ	КОЛ.	МАССА КГ		
					ПОЗ.	ВСЕХ	ИЗДЕЛ.
КР-39	1	Ф14АIII	800	1	0.97	0.97	6.27
	2	Ф12АIII	2520	1	2.24	2.24	
	3	Ф10АIII	1200	2	0.74	1.48	
	4	Ф6АIII	7160п.м	1	1.59	1.59	

АРМАТУРА КЛАССА А-III ПО ГОСТ 5781-82

НАЧ ОТД.	ВОЛЫНСКИЙ	
Н.КОНТР.	БЕРЛОВА	
ГЛ.КОНСТ	ШАЦ	
Г И П	НИКОЛАЕВА	
Г И П	КОНОВАЛОВА	
ПРОВЕР	ЕГОРОВ	
РАЗРАБ	ЛУГОВАЯ	

1.090.1-1/88. 4-3-К20

ПЛОСКИЙ КАРКАС КР-39

СТАДИЯ	ЛИСТ	ЛИСТОВ
Р		1

ЦНИИЭП ТОРГОВО-БЫТОВЫХ ЗДАНИЙ И ТУРИСТСКИХ КОМПЛЕКСОВ

САПР ГБЗ ГК | ТЛП СП | РУК ГР. СТ.ИНЖ | ВИНСКУР Б.ЛАКОВА

ИНВ. ПОДЛ. | ПОДПИСЬ И ДАТА | ВЗАМ.ИНВ.

23788 26

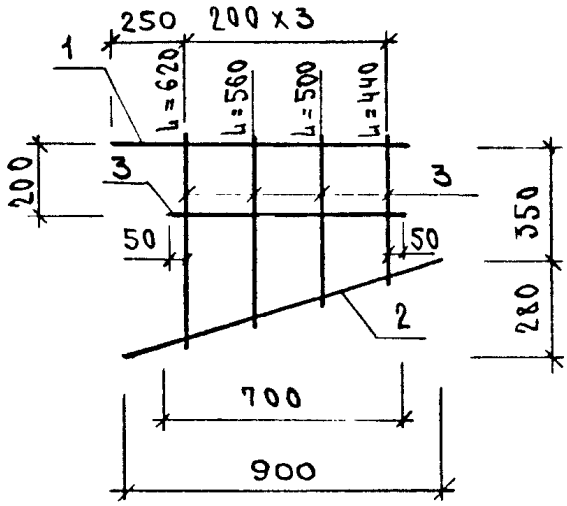

МАРКА ИЗДЕЛИЯ	ПОЗ.	СЕЧЕНИЕ ММ	ДЛИНА ММ	КОЛ.	МАССА КГ		
					ПОЗ.	ВСЕХ	ИЗДЕЛ.
КР-40	1	Ф12AIII	900	1	0.89	0.89	2.20
	2	Ф10AIII	1050	1	0.65	0.65	
	3	Ф6AIII	3000п.м	1	0.67	0.67	

АРМАТУРА КЛАССА A-III ПО ГОСТ 5781-82

НАЧ.ОТД.	ВОЛЫНСКИЙ	
Н.КОНТР.	БЕРЛОВА	
ГЛ.КОНСТ	ШАЦ	
Г И П	НИКОЛАЕВА	
Г И П	КОНОВАЛОВА	
ПРОВЕР	ЕГОРОВ	
РАЗРАБ	ЛУГОВАЯ	

1.090.1-1/88. 4-3-К21

ПЛОСКИЙ КАРКАС
КР-40

СТАДИЯ	ЛИСТ	ЛИСТОВ
Р		1

ЦНИИЭП ТОРГОВО-БЫТОВЫХ ЗДАНИЙ И ТУРИСТСКИХ КОМПЛЕКСОВ

САПР ТЕХТК | ГИП СП | Р.К.ГР. СТ.ИНЖ. БЕРЛАКОВА | ВИНСКУР

ИНВ. № ПОДЛ. | ПОДПИСЬ И ДАТА | ВЗАМ.ИНВ.

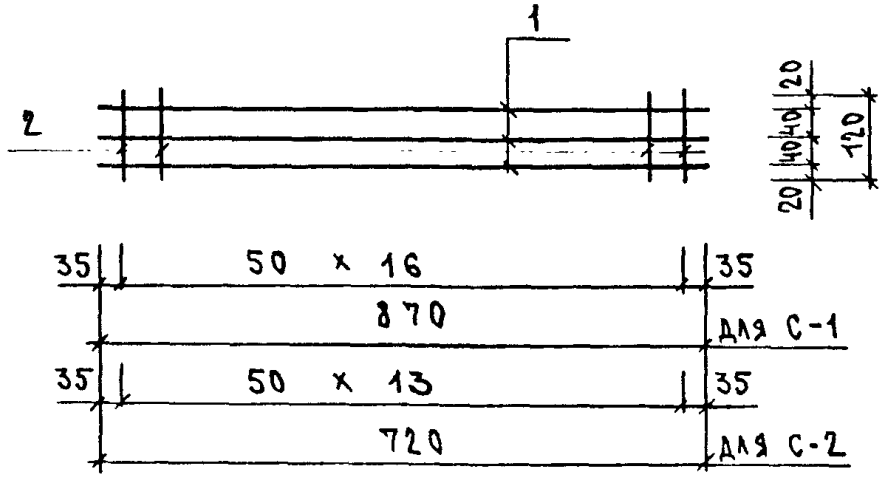

МАРКА ИЗДЕЛИЯ	ПОЗ.	СЕЧЕНИЕ ММ	ДЛИНА ММ	КОЛ.	МАССА КГ		
					ПОЗ.	ВСЕХ	ИЗДЕЛ.
С-1	1	ФВАIII	870	3	0.34	1.03	1.84
	2	ФВАIII	120	17	0.05	0.81	
С-2	1	ФВАIII	720	3	0.28	0.85	1.52
	2	ФВАIII	120	14	0.05	0.66	

АРМАТУРА КЛАССА AIII ПО ГОСТ 5781-82

НАЧ.ОТД.	ВОЛЫНСКИЙ	
Н.КОНТР.	БЕРЛОВА	
ГЛ.КОНСТ	ШАЦ	
Г И П	НИКОЛАЕВА	
Г И П	КОНОВАЛОВА	
ПРОВЕР	ЕГОРОВ	
РАЗРАБ	ЛУГОВАЯ	

1.090.1-1/88. 4-3-К22

СЕТКИ
С-1, С-2

СТАДИЯ	ЛИСТ	ЛИСТОВ
Р		1

ЦНИИЭП торгово-бытовых зданий и комплексов

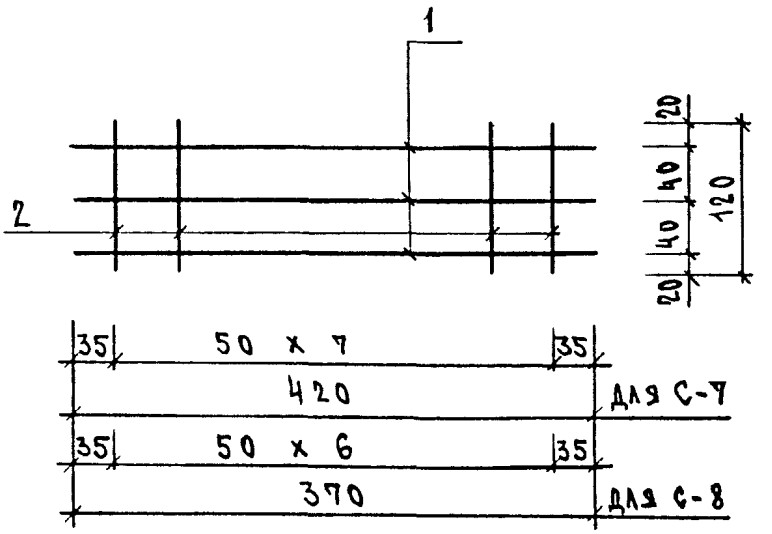

МАРКА ИЗДЕЛИЯ	ПОЗ.	СЕЧЕНИЕ ММ	ДЛИНА ММ	КОЛ.	МАССА КГ		
					ПОЗ.	ВСЕХ	ИЗДЕЛ.
С-7	1	Ф8АIII	420	3	0.17	0.50	0.88
	2	Ф8АIII	120	8	0.05	0.38	
С-8	1	Ф8АIII	370	3	0.15	0.44	0.77
	2	Ф8АIII	120	7	0.05	0.33	

АРМАТУРА КЛАССА А-III ПО ГОСТ 5781-82

НАЧ.ОТД.	ВОЛЫНСКИЙ		
Н.КОНТР.	БЕРЛОВА		
ГЛ.КОНСТ	ШАЦ		
Г И П	НИКОЛАЕВА		
Г И П	КОНОВАЛОВА		
ПРОВЕР	ЕГОРОВ		
РАЗРАБ	ЛУГОВАЯ		

1.090.1-1/88. 4-3-К25

СЕТКИ
С-7, С-8

СТАДИЯ	ЛИСТ	ЛИСТОВ
Р		1

ЦНИИЭП ТОРГОВО-БЫТОВЫХ ЗДАНИЙ И ТУРИСТСКИХ КОМПЛЕКСОВ

23788 31

САПР ГБЗТК | Т/П СП | РУК.ГР. СТ.ИНЖ. БУРЛАКОВА | ВИЧКУР

СП-1, СП-2

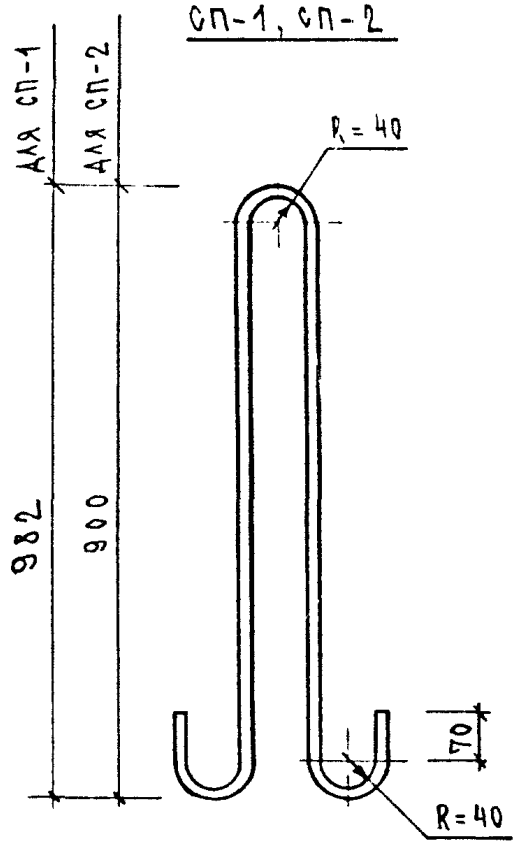

СП-3, СП-4, СП-5

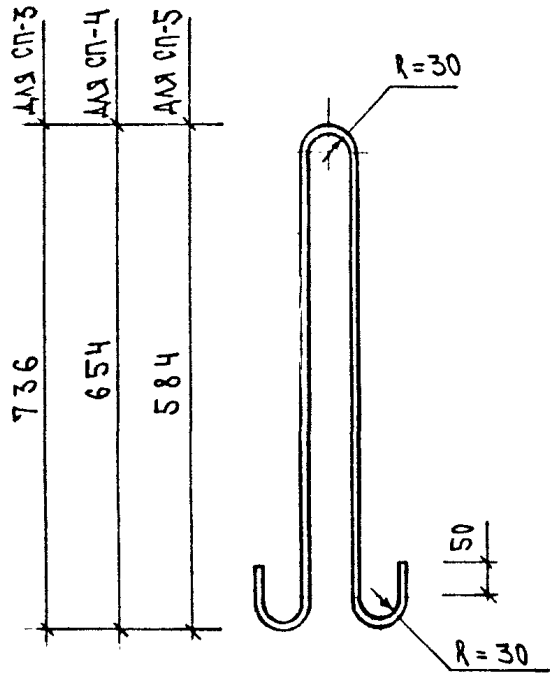

МАРКА ИЗДЕЛИЯ	ПОЗ.	СЕЧЕНИЕ ММ	ДЛИНА ММ	КОЛ.	МАССА КГ		
					ПОЗ.	ВСЕХ	ИЗДЕЛ.
СП-1	1	Ф22АI	2200	1	6,56	6,56	6,56
СП-2	1	Ф20АI	2040	1	5,03	5,03	5,03
СП-3	1	Ф16АI	1660	1	2,62	2,62	2,62
СП-4	1	Ф14АI	1500	1	1,81	1,81	1,81
СП-5	1	Ф12АI	1380	1	1,23	1,23	1,23

АРМАТУРА КЛАССА А-I ПО ГОСТ 5781-82

ВЗАМ.ИНВ. | ПОДПИСЬ И ДАТА | ИНВ.ПОДЛ.

НАЧ.ОТД.	ВОЛЫНСКИЙ	
Н.КОНТР.	БЕРЛОВА	
ГЛ.КОНСТ	ШАЦ	
ГИП	НИКОЛАЕВА	
ГИП	КОНОВАЛОВА	
ПРОВЕР	ВЛАСОВ	
РАЗРАБ	ЛИТОВАЯ	

1.090.1-1/88. 4-3-К26

ПЕТЛИ СТРОПОВОЧНЫЕ
СП-1, СП-2, СП-3
СП-4, СП-5

СТАДИЯ	ЛИСТ	ЛИСТОВ
Р		1

ЦНИИЭП торгово-бытовых зданий и туристских комплексов

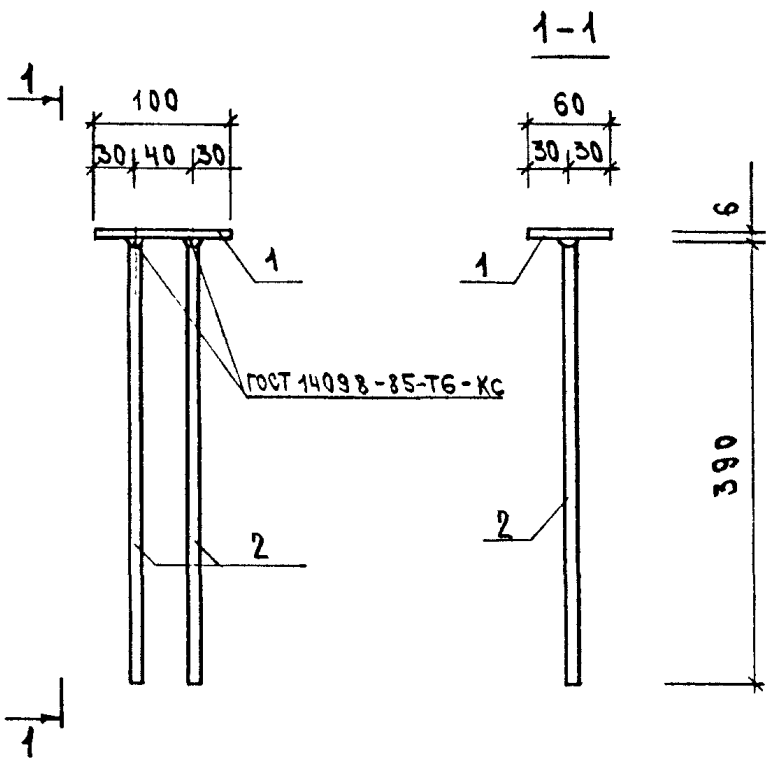

МАРКА ИЗДЕЛИЯ	ПОЗ.	СЕЧЕНИЕ ММ	ДЛИНА ММ	КОЛ.	МАССА КГ		
					ПОЗ.	ВСЕХ	ИЗДЕЛ.
МН-3	1	-6 X 60	100	1	0.28	0.28	0.59
	2	Ф8АIII	390	2	0.15	0.31	

1. АРМАТУРА КЛАССА А-III ПО ГОСТ 5781-82

2. ПРОКАТ ПО ГОСТ 103-76

НАЧ.ОТД.	ВОЛЫНСКИЙ		
Н.КОНТР.	БЕРЛОВА		
ГЛ.КОНСТ	ШАЦ		
Г И П	НИКОЛАЕВА		
Г И П	КОНОВАЛОВА		
ПРОВЕР	ЕГОРОВ		
РАЗРАБ	ЛУГОВАЯ		

1.090.1-1/88. 4-3-К29

ИЗДЕЛИЕ ЗАКЛАДНОЕ МН-3

СТАДИЯ	ЛИСТ	ЛИСТОВ
Р		1

ЦНИИЭП ТОРГОВО-БЫТОВЫХ ЗДАНИЙ И ТУРИСТСКИХ КОМПЛЕКСОВ

САПР ГБЗТК | Т/П СП | РУК.ГР. СТ.ИНЖ | ВИНОКУР БУРЛАКОВА

ВЗАМ.ИНВ | ПОДПИСЬ И ДАТА | ИНВ. ПОДЛ.

23788 35

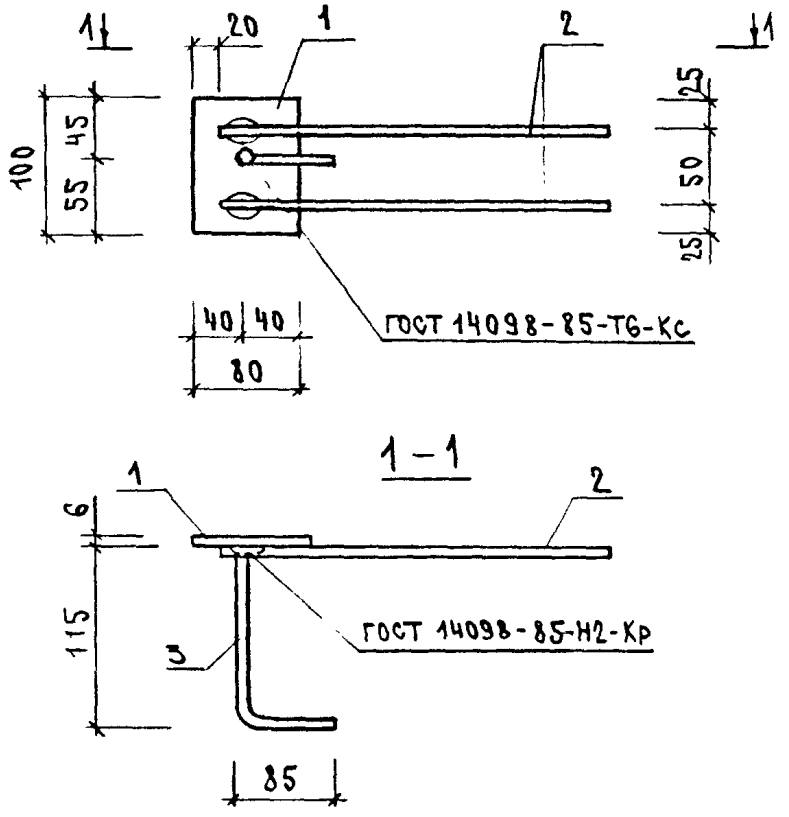

МАРКА ИЗДЕЛИЯ	ПОЗ.	СЕЧЕНИЕ ММ	ДЛИНА ММ	КОЛ.	МАССА КГ		
					ПОЗ.	ВСЕХ	ИЗДЕЛ.
МН-4	1	-6 Х 80	100	1	0.38	0.38	0.69
	2	Ф8AIII	300	2	0.12	0.24	
	3	Ф8AIII	200	1	0.08	0.08	

1. АРМАТУРА КЛАССА А-III ПО ГОСТ 5781-82

2. ПРОКАТ ПО ГОСТ 103-76

НАЧ.ОТД.	ВОЛЫНСКИЙ	
Н.КОНТР.	БЕРЛОВА	
ГЛ.КОНСТ	ШАЦ	
ГИП	НИКОЛАЕВА	
ГИП	КОНОВАЛОВА	
ПРОВЕР	ЕГОРОВ	
РАЗРАБ	ЛУГОВАЯ	

1.090.1-1/88. 4-3-К30

ИЗДЕЛИЕ ЗАКЛАДНОЕ
МН-4

СТАДИЯ	ЛИСТ	ЛИСТОВ
Р		1

ЦНИИЭП ТОРГОВО-БЫТОВЫХ ЗДАНИЙ И ТУРИСТСКИХ КОМПЛЕКСОВ

САПР ГБЗТК | ТЛП СП | РУК.ГР. СТ.ИНЖ. | ВИНОКУР БУРЛАКОВА

ВЗАМ.ИНВ. | ПОДПИСЬ И ДАТА | ИНВ.№ ПОДЛ.

23788 36

АН-1

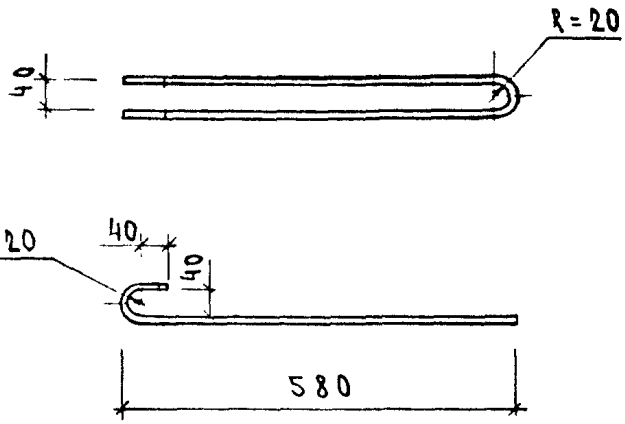

АН-2

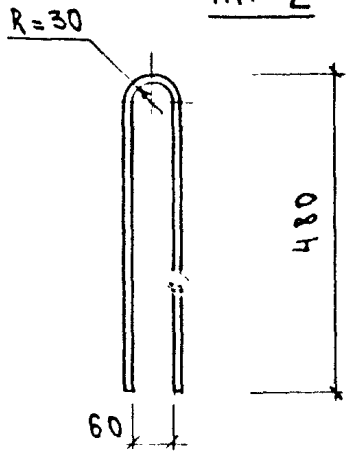

Марка изделия	поз.	Сечение, мм	Длина, мм	кол.	Масса, кг		
					поз.	всех	издел.
АН-1	1	⌀12 AI	1210	1	1,07	1,07	1,07
АН-2	1	⌀12 AI	1000	1	0,89	0,89	0,89

Арматура класса А-I по ГОСТ 5781-82.

Нач.отд.	Вольнский		1.090.1-1/88.4-3 - К31
Н.контр.	Берлова		
Гл.конст	Шац		Анкера АН-1, АН-2
ГИП	Николаева		
	Ювалова		
Провер.	Егоров		
Разраб	Луговая		

Стадия	Лист	Листов
Р		1

ЦНИИЭП торгово-бытовых зданий и туристских комплексов

Взам.инв.№ | Подпись и дата | Инв.№ подл.
gost.e-ecolog.ru