ТИПОВЫЕ СТРОИТЕЛЬНЫЕ КОНСТРУКЦИИ,
ИЗДЕЛИЯ И УЗЛЫ ЗДАНИЙ И СООРУЖЕНИЙ

СЕРИЯ 1.089.1-2

ШАХТЫ ЛИФТОВ ИЗ ЖЕЛЕЗОБЕТОННЫХ ПАНЕЛЕЙ МЕЖВИДОВОГО ПРИМЕНЕНИЯ

ВЫПУСК 2-1

ПАНЕЛИ ШАХТ ПАССАЖИРСКИХ И ГРУЗОВЫХ ЛИФТОВ ПО АЛЬБОМУ АТ-6
И ПЛИТЫ ПЕРЕКРЫТИЙ.
АРМАТУРНЫЕ И ЗАКЛАДНЫЕ ИЗДЕЛИЯ.
РАБОЧИЕ ЧЕРТЕЖИ

Разработаны ГИПРОНИИЗДРАВ

Гл. инженер института Ф.Д. Ким

Гл. инженер проекта Ю.С. Некритин

Утверждены Управлением проектирования и инженерных изысканий Минстроя России, письмо от 06.10.92 № 9-1/303

Введены в действие с 01.01.93
Гипрониздравом

Приказ от 21.10.92 № 53

Срок действия 1998 г.

gost.e-ecolog.ru

Обозначение документа	Наименование	Стр.
1.089.1-2.2-1-ТТ	Технические требования	4
1.089.1-2.2-1-01	Блок арматурный БА22, БА23	5
1.089.1-2.2-1-02	Блок арматурный БА24, БА25	5
1.089.1-2.2-1-03	Блок арматурный БА26, БА27	6
1.089.1-2.2-1-04	Блок арматурный БА28, БА29	6
1.089.1-2.2-1-05	Блок арматурный БА30, БА31	7
1.089.1-2.2-1-06	Блок арматурный БА32, БА33	7
1.089.1-2.2-1-07	Блок арматурный БА34, БА35	8
1.089.1-2.2-1-08	Блок арматурный БА36	8
1.089.1-2.2-1-09	Блок арматурный БА37, БА38	9
1.089.1-2.2-1-10	Блок арматурный БА39, БА40	9
1.089.1-2.2-1-11	Блок арматурный БА41, БА42	10
1.089.1-2.2-1-12	Блок арматурный БА43, БА44	10
1.089.1-2.2-1-13	Блок арматурный БА45, БА46	11
1.089.1-2.2-1-14	Блок арматурный БА47, БА48	11
1.089.1-2.2-1-15	Блок арматурный БА49, БА50	12
1.089.1-2.2-1-16	Блок арматурный БА51	12
1.089.1-2.2-1-17	Блок арматурный БА52, БА53	13
1.089.1-2.2-1-18	Блок арматурный БА54, БА55	13
1.089.1-2.2-1-19	Блок арматурный БА56	14
1.089.1-2.2-1-20	Блок арматурный БА57	15
1.089.1-2.2-1-21	Блок арматурный БА58	16

Взам. инв. №

Подпись и дата

Инв. № подл.

Нач. отд.	Гришин	
Н. контр.	Некритин	
ГИП	Некритин	
Инженер	Меренчикова	

1.089.1-2.2-1

Содержание

Стадия	Лист	Листов
Р	1	4

ГИПРОНИИЗДРАВ

Обозначение документа	Наименование	Стр.
1.089.1-2.2-1-22	Блок арматурный БА 59	17
1.089.1-2.2-1-23	Блок арматурный БА 60	18
1.089.1-2.2-1-24	Блок арматурный БА 61	19
1.089.1-2.2-1-25	Каркас пространственный КП 19 ... КП 22	20
1.089.1-2.2-1-26	Каркас пространственный КП 23 ... КП 26	20
1.089.1-2.2-1-27	Каркас пространственный КП 27 ... КП 29	21
1.089.1-2.2-1-28	Каркас пространственный КП 30 ... КП 32	21
1.289.1-2.2-1-29	Каркас пространственный КП 33 ... КП 36	22
1.089.1-2.2-1-30	Каркас пространственный КП 37 ... КП 40	22
1.089.1-2.2-1-31	Каркас пространственный КП 41 ... КП 44	23
1.089.1-2.2-1-32	Каркас пространственный КП 45 ... КП 47	23
1.089.1-2.2-1-33	Каркас пространственный КП 48 ... КП 51	24
1.089.1-2.2-1-34	Каркас пространственный КП 52	24
1.089.1-2.2-1-35	Каркас пространственный КП 53 ... КП 56	25
1.089.1-2.2-1-36	Каркас пространственный КП 57	25
1.089.1-2.2-1-37	Каркас пространственный КП 58 ... КП 61	26
1.089.1-2.2-1-38	Каркас пространственный КП 62	26
1.089.1-2.2-1-39	Каркас пространственный КП 63 ... КП 66	27
1.089.1-2.2-1-40	Каркас пространственный КП 67	27
1.089.1-2.2-1-41	Каркас пространственный КП 68 ... КП 71	28
1.089.1-2.2-1-42	Каркас пространственный КП 72	28

Инв. № подл. | Подпись и дата | Взам. инв. №

Обозначение документа	Наименование	Стр.
1.089.1-2.2-1-43	Сетка С 55 ... С 57	29
1.089.1-2.2-1-44	Сетка С 58 ... С 60	29
1.089.1-2.2-1-45	Сетка С 61	30
1.089.1-2.2-1-46	Сетка С 62	30
1.089.1-2.2-1-47	Сетка С 63 ... С 66	31
1.089.1-2.2-1-48	Сетка С 67 ... С 70	31
1.089.1-2.2-1-49	Сетка С 71 ... С 74	32
1.089.1-2.2-1-50	Сетка С 75 ... С 78	32
1.089.1-2.2-1-51	Сетка С 79 ... С 81	33
1.089.1-2.2-1-52	Сетка С 82 ... С 84	33
1.089.1-2.2-1-53	Сетка С 85 ... С 88	34
1.089.1-2.2-1-54	Сетка С 89 ... С 92	34
1.089.1-2.2-1-55	Сетка С 93 ... С 96	35
1.089.1-2.2-1-56	Сетка С 97	35
1.089.1-2.2-1-57	Сетка С 98 ... С 101	36
1.089.1-2.2-1-58	Сетка С 102 ... С 104	36
1.089.1-2.2-1-59	Сетка С 105 ... С 108	37
1.089.1-2.2-1-60	Сетка С 109	37
1.089.1-2.2-1-61	Сетка С 110 ... С 113	38
1.089.1-2.2-1-62	Сетка С 114	38
1.089.1-2.2-1-63	Сетка С 115 ... С 118	39
1.089.1-2.2-1-64	Сетка С 119	39
1.089.1-2.2-1-65	Сетка С 120 ... С 123	40

Инв. № подл. | Подпись и дата | Взам. инв. №

Обозначение документа	Наименование	Стр.
1.089.1-2.2-1-66	Сетка С124	40
1.089.1-2.2-1-67	Сетка С125 ... С127	41
1.089.1-2.2-1-68	Сетка С128	41
1.089.1-2.2-1-69	Сетка С129	42
1.089.1-2.2-1-70	Сетка С130, С131	42
1.089.1-2.2-1-71	Сетка С133	43
1.089.1-2.2-1-72	Сетка С132, С134	43
1.089.1-2.2-1-73	Петля П3, П4	44
1.089.1-2.2-1-74	Изделие закладное МН8	44
1.088.1-2.2-1-75	Изделие закладное МН9	45
1.089.1-2.2-1-76	Изделие закладное МН10, МН14, МН15	45
1.089.1-2.2-1-77	Изделие закладное МН11	46
1.089.1-2.2-1-78	Изделие закладное МН12	46
1.089.1-2.2-1-79	Изделие закладное МН13	47
1.089.1-2.2-1-80	Изделие закладное МН16	47

Инв. № подл. | Подпись и дата | Взам. инв. №

1. Арматурные блоки для изделий шахт лифтов собираются из плоских сеток, каркасов, монтажных петель.

2. Соединение отдельных изделий выполняется контактно-точечной сваркой при помощи сварочных клещей.

3. Сборка арматурных блоков должна производиться на специальном стенде.

4. Монтажные петли П1 и П2 крепятся к блоку сварочными клещами, П3 и П4 – дуговой сваркой фланговыми швами.

5. На сборочных чертежах арматурные блоки изделий шахты лифта показаны в вертикальном положении (в проектном положении железобетонного изделия).

6. Допускается сборка арматурного блока из отдельных изделий непосредственно в формовочной установке.

7. Сетки и каркасы – сварные, изготовляемые на многоточечных и одноточечных сварочных машинах контактной точечной сваркой.

Сетки и каркасы изготовляются из стержневой горячекатаной гладкой арматурной стали класса А-I и периодического профиля – класса А-III по ГОСТ 5781-82.

Монтажные петли изготовляются из арматурной стали класса А-I (сталь марок Ст3сп2 и Ст3пс2). При возможном монтаже конструкций при температуре ниже минус 40°С применять сталь Ст3пс2 не допускается.

8. Закладные изделия изготовляются из полосовой стали по ГОСТ 103-76.

Марка стали – Ст3пс5, анкерные стержни закладных изделий – из стержневой горячекатаной арматурной стали периодического профиля класса А-I и А-III по ГОСТ 5781-82, на конце анкерных стержней у большинства закладных изделий предусмотрены высаженные головки, конструкция которых разработана в НИИЖБ. При отсутствии оборудования для высаживания головок разрешается применять усиление на конце анкерных стержней по узлу III (рис. 2 и 3) на чертеже 1.289.1-2.2-1-д.

9. Закладные изделия покрыть антикоррозионным покрытием I группы (раздел 2 СНиП 2.03.11-85 „Защита строительных конструкций от коррозии").

Рекомендуется крепить закладные изделия к арматурному блоку до установки его в форму.

10. Сталь для изготовления сеток, каркасов, монтажных петель и закладных изделий должна удовлетворять требованиям ГОСТ 380-88 и ГОСТ 5781-82.

Для крепления закладных изделий к опалубке в них предусмотрены отверстия d=10 мм.

Механические свойства арматурной стали должны проверяться по ГОСТ 12004-81.

11. Изготовление, приемка и контроль качества арматурных изделий и закладных изделий должны производиться в соответствии с ГОСТ 10922-90 и ГОСТ 14098-85.

12. При изготовлении арматурных изделий применяются соединения К1, при изготовлении закладных изделий Т1 по ГОСТ 14098-85.

Инв. № подл. | Подпись и дата | Взам. инв. №

			1.089.1-2.2-1-ТТ
Нач. отд.	Гришин		Технические требования
Н. контр.	Некритин		Стадия: Р; Лист: ; Листов: 1
ГИП	Некритин		ГИПРОНИИЗДРАВ
Вед. инж.	Александрова		

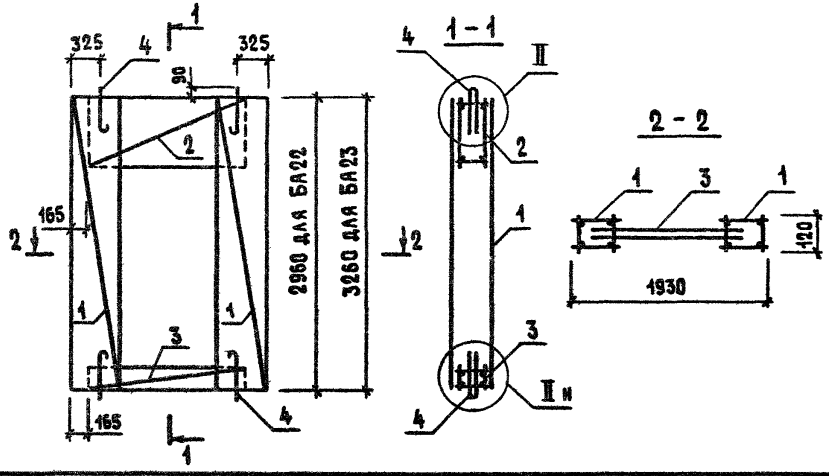

Марка блока	Поз.	Наименование	Кол.	Обозначение документа	Масса блока, кг
БА 22	1	Каркас КП 19	2	1.089.1-2.2-1-25	80,38
	2	КП 48	1	-33	
	3	КП 52	1	-34	
	4	Петля П1	4	1.289.1-2.2-1-37	
БА 23	1	Каркас КП 20	2	1.089.1-2.2-1-25	89,52
	2	КП 49	1	-33	
	3	КП 52	1	-34	
	4	Петля П1	4	1.289.1-2.2-1-37	

Узел II см. 1.289.1-2.2-1-Д

Нач. отд.	Гришин		
Н. контр.	Некритин		
ГИП	Некритин		
Инж.	Меренчикова		

1.089.1-2.2-1-01

Блок арматурный
БА 22, БА 23

Стадия	Лист	Листов
Р		1

ГИПРОНИИЗДРАВ

Инв. № подл. | Подпись и дата | Взам. инв. №

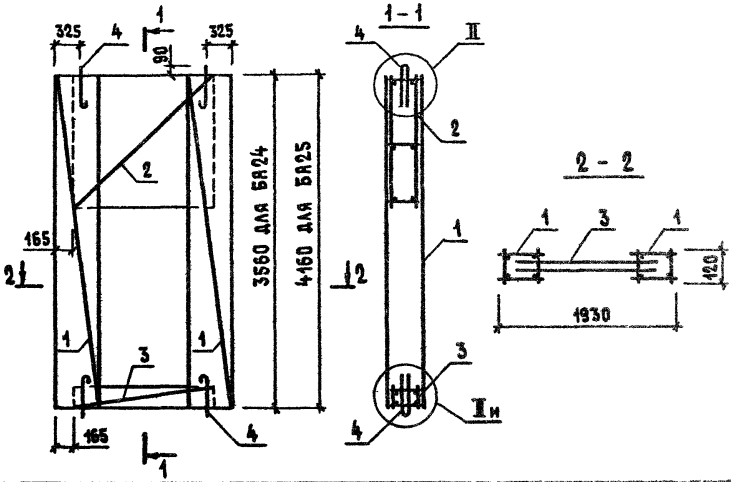

Марка блока	Поз.	Наименование	Кол.	Обозначение документа	Масса блока, кг
БА 24	1	Каркас КП21	2	1.089.1-2.2-1-25	99,84
	2	КП 50	1	-33	
	3	КП 52	1	-34	
	4	Петля П1	4	1.289.1-2.2-1-37	
БА 25	1	Каркас КП 22	2	1.089.1-2.2-1-25	113,76
	2	КП 51	1	-33	
	3	КП 52	1	-34	
	4	Петля П1	4	1.289.1-2.2-1-37	

Узел II см. 1.289.1-2.2-1-д

Нач. отд.	Гришин		
Н. контр.	Некритин		
ГИП	Некритин		
Инж.	Мерешчикова		

1.089.1-2.2-1-02

Блок арматурный БА 24, БА25

Стадия	Лист	Листов
Р		1

ГИПРОНИИЗДРАВ

Взам. инв. №

Подпись и дата

Инв. № подл.

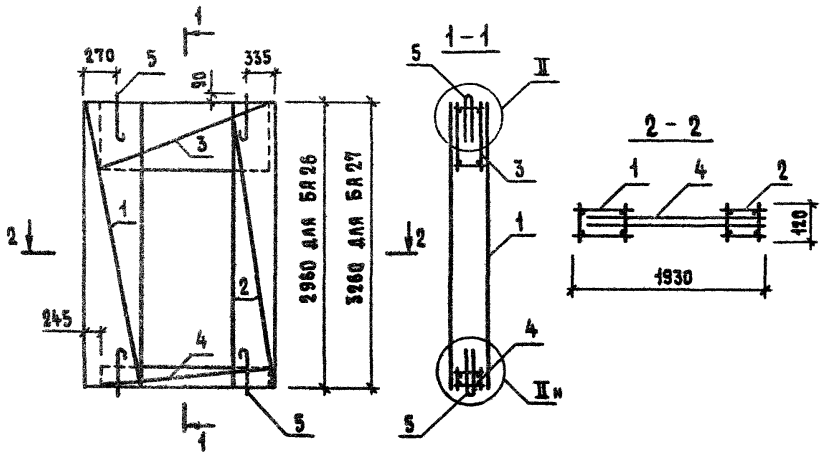

Марка блока	Поз.	Наименование	Кол.	Обозначение документа	Масса блока, кг
БА26	1	Каркас КП23	1	1.089.1-2.2-1-26	80,54
	2	КП41	1	-31	
	3	КП48	1	-33	
	4	КП52	1	-34	
	5	Петля П1	4	1.289.1-2.2-1-37	
БА27	1	Каркас КП24	1	1.089.1-2.2-1-26	89,76
	2	КП42	1	-31	
	3	КП49	1	-33	
	4	КП52	1	-34	
	5	Петля П1	4	1.289.1-2.2-1-37	

Узел II см. 1.289.1-2.2-1-д.

Взам. инв. №

Подпись и дата

Инв. № подл.

Нач. отд.	Гришин	
Н. контр.	Некритин	
ГИП	Некритин	
Инж.	Меренчикова	

1.089.1-2.2-1-03

Блок арматурный БА26, БА27

Стадия	Лист	Листов
Р		1

ГИПРОНИИЗДРАВ

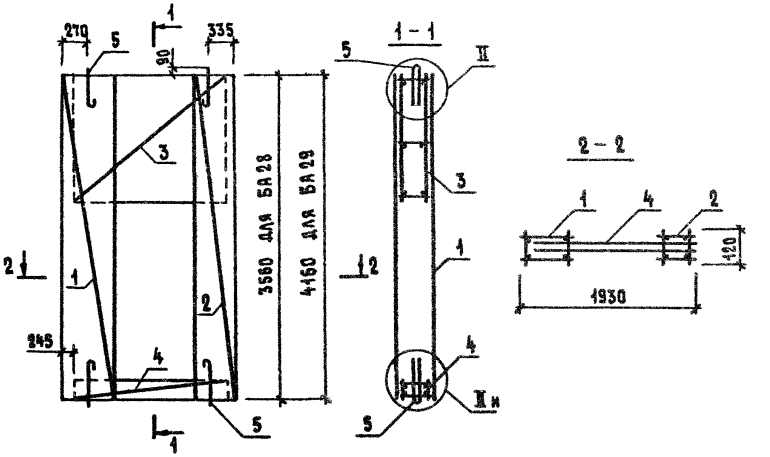

Марка блока	Поз.	Наименование	Кол.	Обозначение документа	Масса блока, кг
БА 28	1	Каркас КП 25	1	1.089.1-2.2-1-26	99,30
	2	КП 43	1	-31	
	3	КП 50	1	-33	
	4	КП 52	1	-34	
	5	Петля П1	4	1.289.1-2.2-1-37	
БА 29	1	Каркас КП 26	1	1.089.1-2.2-1-26	118,06
	2	КП 44	1	-31	
	3	КП 51	1	-33	
	4	КП 52	1	-34	
	5	Петля П1	4	1.289.1-2.2-1-37	

Узел II см. 1.289.1-2.2-1-Д.

Взам. инв. № | Подпись и дата | Инв. № подл.

Нач. отд.	Гришин	
Н. контр.	Некритин	
ГИП	Некритин	
Инж.	Меремчикова	

1.089.1-2.2-1-64

Блок арматурный
БА 28, БА 29

Стадия	Лист	Листов
Р		1

ГИПРОНИИЗДРАВ

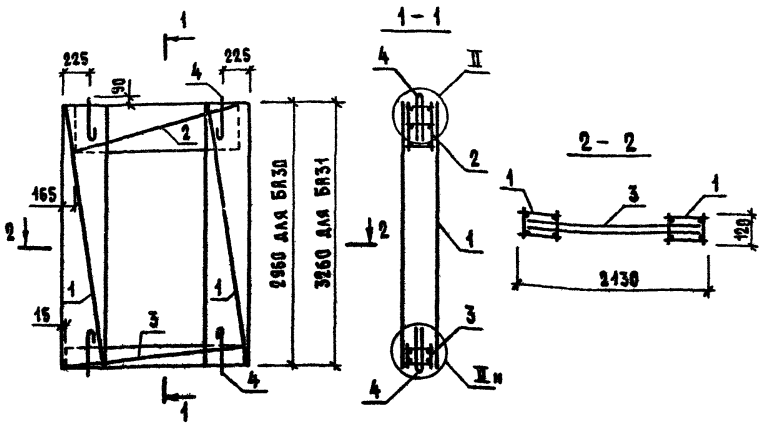

Марка блока	Поз.	Наименование	Кол.	Обозначение документа	Масса блока, кг
БА30	1	Каркас КП 19	2	1.089.1-2.2-1-25	80,18
	2	КП 53	1	-35	
	3	КП 57	1	-36	
	4	Петля П1	4	1.269.1-2.2-1-37	
БА31	1	Каркас КП 20	2	1.089.1-2.2-1-25	88,18
	2	КП 54	1	-35	
	3	КП 57	1	-36	
	4	Петля П1	4	1.269.1-2.2-1-37	

Узел II см. 1.269.1-2.2-1-Д

Нач. отд.	Гришин		
Н. контр.	Некритин		
ГИП	Некритин		
Инж.	Мереничкова		

1.089.1-2.2-1-05

Блок арматурный БА30, БА31

Стадия	Лист	Листов
Р		1

ГИПРОНИИЗДРАВ

Инв. № подл. | Подпись и дата | Взам. инв. №

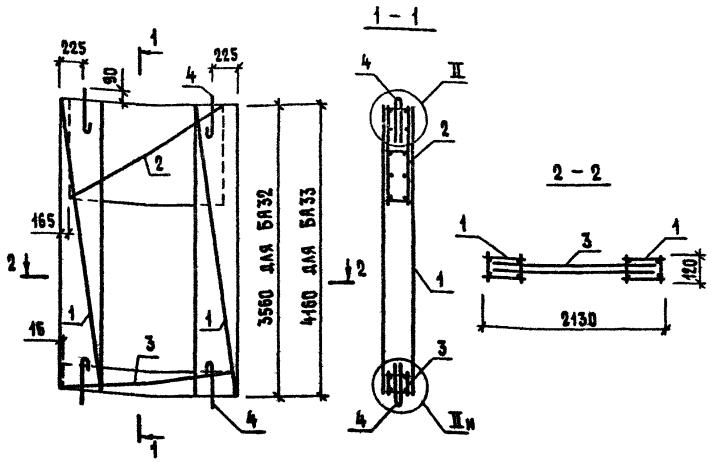

Марка блока	Поз.	Наименование	Кол.	Обозначение документа	Масса блока, кг
БА32	1	Каркас КП 21	2	1.089.1-2.2-1-25	97,86
	2	КП 55	1	-35	
	3	КП 57	1	-36	
	4	Петля П1	4	1.289.1-2.2-1-37	
БА33	1	Каркас КП 22	2	1.089.1-2.2-1-25	115,52
	2	КП 56	1	-35	
	3	КП 57	1	-36	
	4	Петля П1	4	1.289.1-2.2-1-37	

Узел II см. 1.289.1-2.2-1-Д.

Взам. инв. № | Подпись и дата | Инв. № подл.

Нач. отд.	Гришин		
Н. контр.	Некритин		
ГИП	Некритин		
Инж.	Мережникова		

1.089.1-2.2-1-06

Блок арматурный БА32, БА33

Стадия	Лист	Листов
Р		1

ГИПРОНИИЗДРАВ

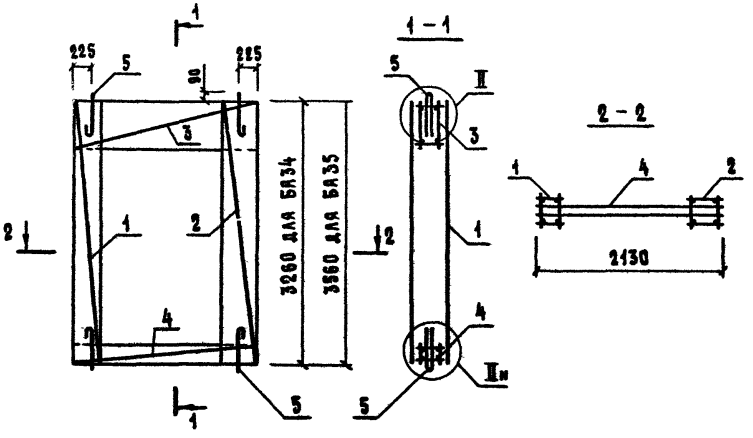

Марка блока	Поз.	Наименование	Кол.	Обозначение документа	Масса блока, кг
БА34	1	Каркас КП 27	1	1.089.1-2.2-1-27	108,78
	2	КП 30	1	- 28	
	3	КП 45	1	- 32	
	4	КП 67	1	- 40	
	5	Петля П1	4	1.289.1-2.2-1-37	
БА35	1	Каркас КП 28	1	1.089.1-2.2-1-27	119,86
	2	КП 31	1	- 28	
	3	КП 46	1	- 32	
	4	КП 67	1	- 40	
	5	Петля П1	4	1.289.1-2.2-1-37	

Узел II см. 1.289.1-2.2-1-Д

Взам. инв. №

Подпись и дата

Инв. № подл.

Нач. отд.	Гришин	
Н. контр.	Некритин	
ГИП	Некритин	
Инж.	Меренчикова	

1.089.1-2.2-1-07

Блок арматурный БА34, БА35

Стадия	Лист	Листов
Р		1

Гипрониздрав

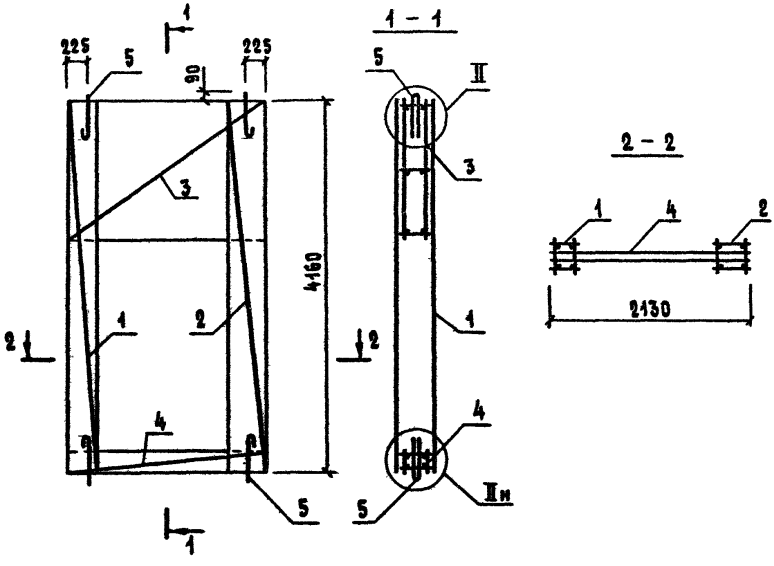

Поз.	Наименование	Поз.	Обозначение документа
1	Каркас КП29	1	1.089.1-2.2-1-27
2	КП32	1	-28
3	КП47	1	-32
4	КП67	1	-40
5	Петля П1	4	1.289.1-2.2-1-37

1. Узел II см. 1.289.1-2.2-1-д.
2. Масса блока 144,50 кг.

Нач.отд.	Гришин			1.089.1-2.2-1-08
Н.контр.	Некритин			Блок арматурный БА36
ГИП	Некритин			
Инж.	Меренчикова			

Стадия	Лист	Листов
Р		1

ГИПРОНИИЗДРАВ

Инв. № подл. | Подпись и дата | Взам. инв. №

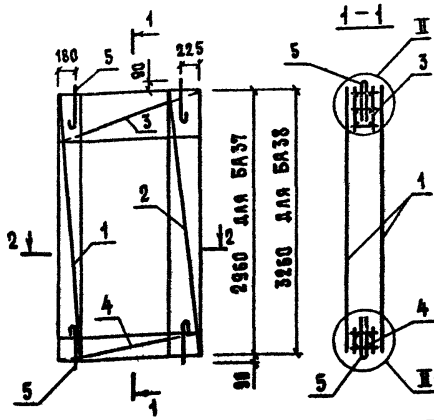

Марка блока	Поз.	Наименование	Кол.	Обозначение документа	Масса блока, кг
БА37	1	Каркас КП33	1	1.089.1-2.2-1-29	88,27
	2	КП37	1	-30	
	3	КП58	1	-31	
	4	КП62	1	-38	
	5	Петля П1	4	1.289.1-2.2-1-37	
БА38	1	Каркас КП34	1	1.089.1-2.2-1-29	97,29
	2	КП38	1	-30	
	3	КП59	1	-31	
	4	КП62	1	-38	
	5	Петля П1	1	1.289.1-2.2-1-37	

Узел II см. 1.289.1-2.2-1-Д

Инв. № подл. | Подпись и дата | Взам. инв. №

Нач. отд.	Гришин	
Н. контр.	Некритин	
ГИП	Некритин	
Инж.	Меренчикова	

1.089.1-2.2-1-09

Блок арматурный БА37, БА38

Стадия	Лист	Листов
Р		1

ГИПРОНИИЗДРАВ

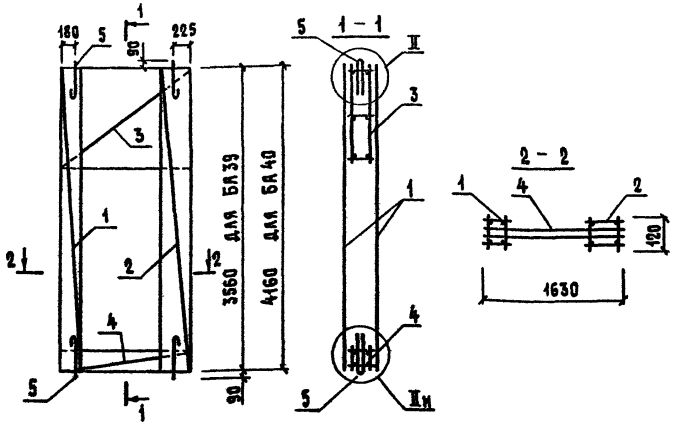

Марка блока	Поз.	Наименование		Кол.	Обозначение документа	Масса блока, кг
БА39	1	Каркас	КП35	1	1.089.1-2.2-1-29	106,45
	2		КП39	1	-30	
	3		КП60	1	-37	
	4		КП62	1	-38	
	5	Петля	П1	4	1.289.1-2.2-1-37	
БА40	1	Каркас	КП36	1	1.089.1-2.2-1-29	125,95
	2		КП40	1	-30	
	3		КП61	1	-37	
	4		КП62	1	-38	
	5	Петля	П1	4	1.289.1-2.2-1-37	

Узел II см. 1.289.1-2.2-1-Д

Инв. № подл. | Подпись и дата | Взам. инв. №

Нач. отд.	Гришин	
Н. контр.	Некритин	
ГИП	Некритин	
Инж.	Мереничкова	

1.089.1-2.2-1-10

Блок арматурный БА39, БА40

Стадия	Лист	Листов
Р		1

ГИПРОНИИЗДРАВ

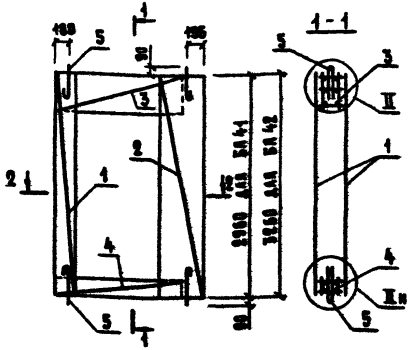

Марка блока	Поз.	Наименование	Кол.	Обозначение документа	Масса блока, кг
БА41	1	Каркас КП33	1	1.089.1-2.2-1-29	91,51
	2	КП41	1	-31	
	3	КП63	1	-39	
	4	КП72	1	-42	
	5	Петля П1	4	1.289.1-2.2-1-37	
БА42	1	Каркас КП34	1	1.089.1-2.2-1-29	104,09
	2	КП42	1	-31	
	3	КП64	1	-39	
	4	КП72	1	-42	
	5	Петля П1	4	1.289.1-2.2-1-37	

Узел II см. 1.289.1-2.2-1-Д

Инв. № подл. | Подпись и дата | Взам. инв. №

Нач. отд.	Гришин		
Н. контр.	Некритин		
ГИП	Некритин		
Инж.	Мерешкова		

1.089.1-2.2-1-11

Блок арматурный БА41, БА42

Стадия	Лист	Листов
Р		1

ГИПРОНИИЗДРАВ

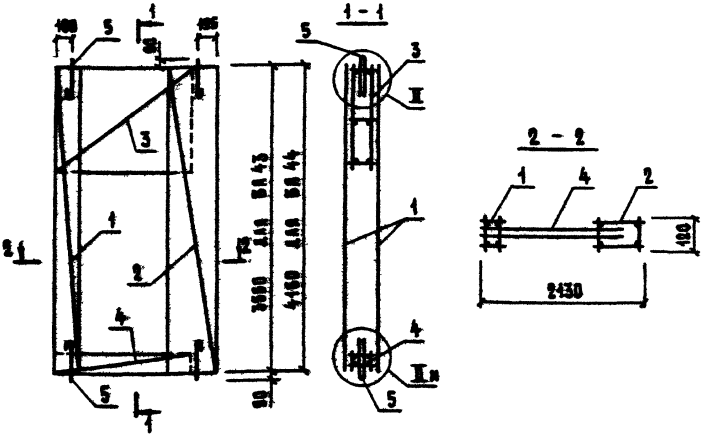

Марка блока	Поз.	Наименование	Кол.	Обозначение документа	Масса блока, кг
БА43	1	Каркас КП35	1	1.089.1-2.2-1-29	114,43
	2	КП43	1	-31	
	3	КП 65	1	-39	
	4	КП 72	1	-42	
	5	Петля П1	4	1.289.1-2.2-1-37	
БА44	1	Каркас КП 36	1	1.089.1-2.2-1-29	137,37
	2	КП 44	1	-31	
	3	КП 66	1	-39	
	4	КП 72	1	-42	
	5	Петля П1	4	1.289.1-2.2-1-37	

Узел I см. 1.289.1-2.2-1-д

Инв. № подл. | Подпись и дата | Взам. инв. №

1.089.1-2.2-1-12

Нач. отд.	Гришин		
Н. контр.	Некритин		
ГИП	Некритин		
Инж.	Мережникова		

Блок армятурный БА43, БА44

Стадия	Лист	Листов
Р		1

ГИПРОНИИЗДРАВ

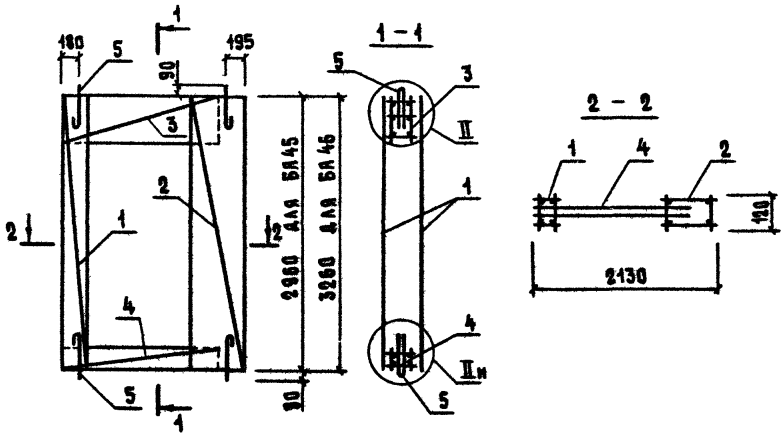

Марка блока	Поз.	Наименование	Кол.	Обозначение документа	Масса блока, кг
БА45	1	Каркас КП 33	1	1.089.1-2.2-1-29	91,25
	2	КП 41	1	-31	
	3	КП 68	1	-41	
	4	КП 72	1	-42	
	5	Петля П1	4	1.289.1-2.2-1-37	
БА46	1	Каркас КП 34	1	1.089.1-2.2-1-29	100,97
	2	КП 42	1	-31	
	3	КП 69	1	-41	
	4	КП 72	1	-42	
	5	Петля П1	4	1.289.1-2.2-1-37	

Узел II см. 1.289.1-2.2-1-Д

1.089.1-2.2-1-13

Блок арматурный БА45, БА46

Стадия	Лист	Листов
Р		1

ГИПРОНИИЗДРАВ

Нач. отд.	Гришин	
Н. контр.	Некритин	
ГИП	Некритин	
Инж.	Мереничкова	

Взам. инв. №

Подпись и дата

Инв. № подл.

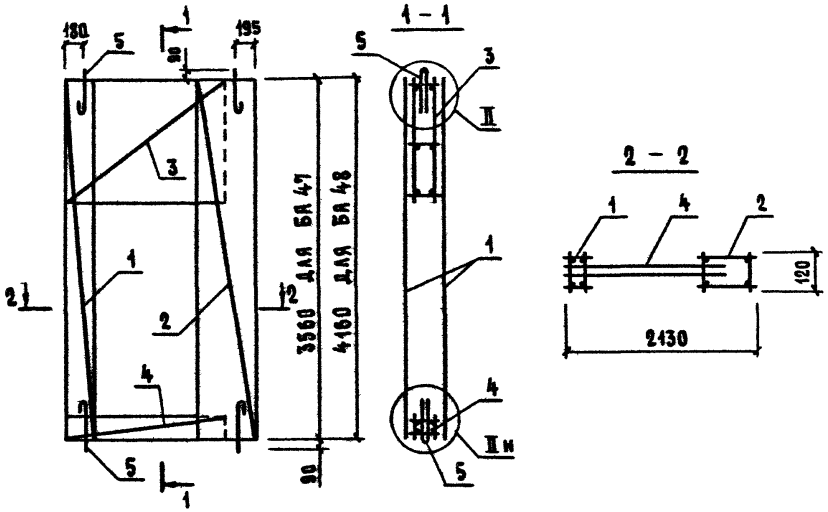

Марка блока	Поз.	Наименование		Кол.	Обозначение документа	Масса блока, кг
БА 47	1	Каркас	КП 35	1	1.089.1-2.2-1-29	111,35
	2		КП 43	1	-31	
	3		КП 70	1	-41	
	4		КП 72	1	-42	
	5	Петля	П1	4	1.289.1-2.2-1-37	
БА 48	1	Каркас	КП 36	1	1.089.1-2.2-1-29	134,29
	2		КП 44	1	-31	
	3		КП 71	1	-41	
	4		КП 72	1	-42	
	5	Петля	П 1	4	1.289.1-1.2-1-37	

Узел II см. 1.289.1-2.2-1д

Нач. отд.	Гришин	
Н. контр.	Некритин	
ГИП	Некритин	
Инж.	Меренчикова	

1.089.1-2.2-1-14

Блок арматурный
БА 47, БА 48

Стадия	Лист	Листов
Р		1

ГИПРОНИИЗДРАВ

Инв. № подл. | Подпись и дата | Взам. инв. №

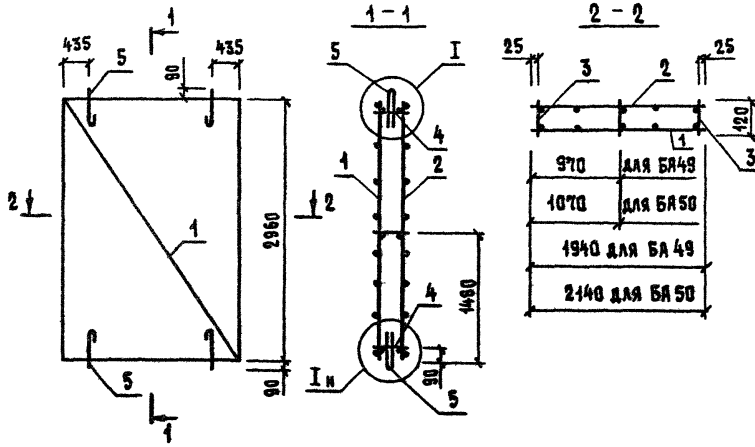

Марка блока	Поз.	Наименование	Кол.	Обозначение документа	Масса блока, кг
БА49	1	Сетка С 55	1	1.089.1-2.2-1-43	47,17
	2	С 58	1	-44	
	3	С 61	3	-45	
	4	С 20	3	1.289.1-2.2-1-23	
	5	Петля П1	4	-37	
БА50	1	Сетка С 56	1	1.089.1-2.2-1-43	50,76
	2	С 59	1	-44	
	3	С 61	3	-45	
	4	С 41	3	1.289.1-2.2-1-23	
	5	Петля П1	4	-37	

Узел I см. 1.289.1-2.2-1-Д

Взам. инв. №

Подпись и дата

Инв. № подл.

1.089.1-2.2-1-15

Нач. отд.	Гришин		
Н. контр.	Некритин		
ГИП	Некритин		
Инж.	Мереничкова		

Блок арматурный БА49, БА50

Стадия	Лист	Листов
Р		1

ГИПРОИИЗДРАВ

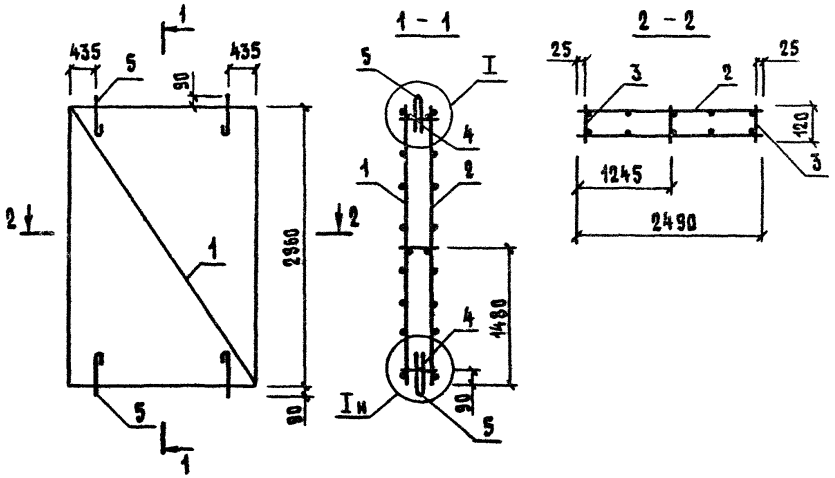

Поз.	Наименование	Кол.	Обозначение документа
1	Сетка С 57	1	1.089.1-2.2-1-43
2	С 60	1	-44
3	С 61	3	-45
4	С 48	3	1.289.1-2.2-1-34
5	Петля П 1	4	-37

1. Узел I см. 1.289.1-2.2-1-д.
2. Масса блока 57,51 кг.

Нач. отд.	Гришин		
Н. контр.	Некритин		
ГИП	Некритин		
Инж.	Меренчикова		

1.089.1-2.2-1-16

Блок арматурный БА 51

Стадия	Лист	Листов
Р		1

ГИПРОНИИЗДРАВ

Инв. № подл. | Подпись и дата | Взам. инв. №

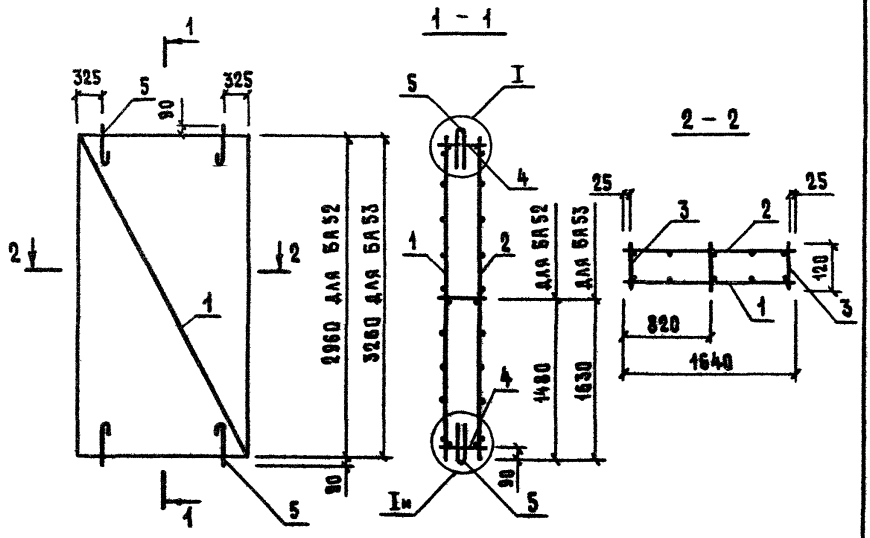

Марка блока	Поз.	Наименование	Кол.	Обозначение документа	Масса блока, кг
БА52	1	Сетка С 63	1	1.089.1-2.2-1-47	42,70
	2	С 67	1	-48	
	3	С 61	3	-45	
	4	С 62	3	-46	
	5	Петля П1	4	1.289.1-2.2-1-37	
БА53	1	Сетка С 64	1	1.089.1-2.2-1-47	45,69
	2	С 68	1	-48	
	3	С 38	3	1.289.1-2.2-1-31	
	4	С 62	3	1.089.1-2.2-1-46	
	5	Петля П1	4	1.289.1-2.2-1-37	

Узел I см. 1.289.1-2.2-2-1-Д

Нач.отд.	Гришин	
Н.контр.	Некритин	
ГИП	Некритин	
Инж.	Меренчикова	

1.089.1-2.2-1-17

Блок арматурный БА52, БА53

Стадия	Лист	Листов
Р		1

ГИПРОНИИЗДРАВ

Взам. инв. №

Подпись и дата

Инв. № подл.

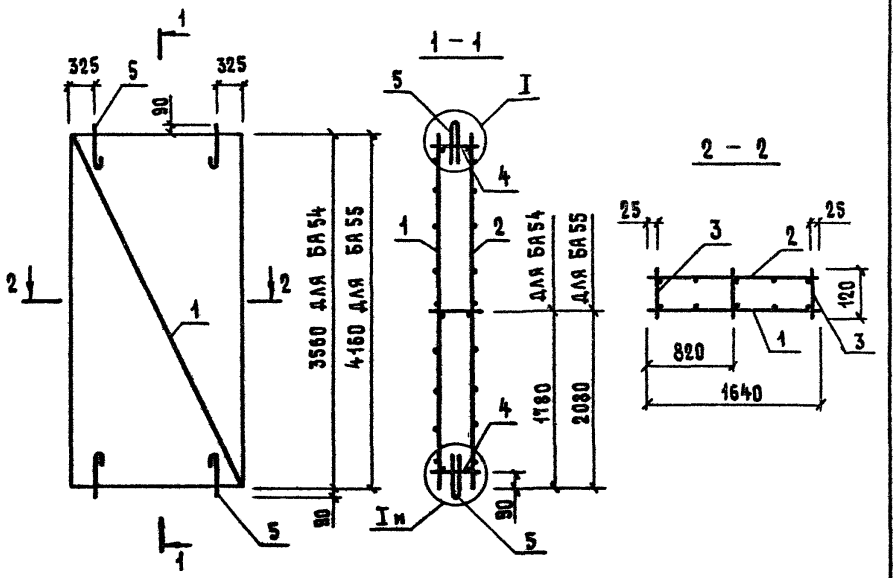

Марка блока	Поз.	Наименование		Кол.	Обозначение документа	Масса блока, кг
БА 54	1	Сетка	С 65	1	1.089.1-2.2-1-47	49,29
	2		С 69	1	-48	
	3		С 39	3	1.289.1-2.2-1-31	
	4		С 62	3	1.089.1-2.2-1-46	
	5	Петля	П1	4	1.289.1-2.2-1-37	
БА 55	1	Сетка	С 66	1	1.089.1-2.2-1-47	66,72
	2		С 70	1	-48	
	3		С 40	3	1.289.1-2.2-1-31	
	4		С 62	3	1.089.1-2.2-1-46	
	5	Петля	П2	4	1.289.1-2.2-1-37	

Узел I см. 1.289.1-2.2-1-Д

Нач.отд.	Гришин		Блок арматурный БА 54, БА 55
Н.контр.	Некритин		
ГИП	Некритин		
Инж.	Мереничкова		

1.089.1-2.2-1-18

Стадия	Лист	Листов
Р		1

ГИПРОНИИЗДРАВ

Инв. № подл. | Подпись и дата | Взам. инв. №

Поз.	Наименование	Кол.	Обозначение документа
1	Сетка С130	13	1.089.1-2.2-1-10
2	ф14 AIII, ℓ=2150; 2,60 кг	11	Без черт.
3	ф8 AIII, ℓ=2150; 0,85 кг	11	Без черт.
4	Петля П3	4	1.089.1-2.2-1-13

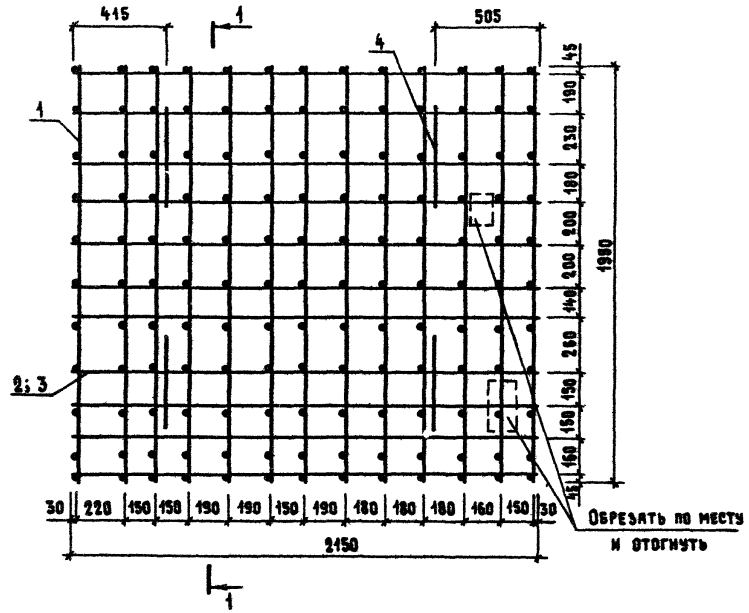

1 - 1

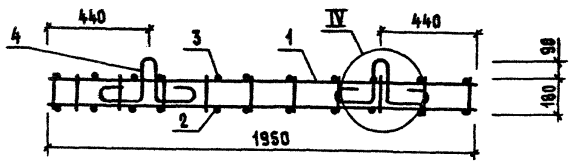

1. Арматура: класса A-III по ГОСТ 5781-82.
2. Технические требования см. 1.089.1-2.2-1-ТТ.
3. Узел IV см. 1.089.1-2.2-1-22.
4. Масса блока 89,92 кг.

Нач. отд.	Гришин		
Н. контр.	Некритин		
ГИП	Некритин		
Инж.	Меренчикова		

1.089.1-2.2-1-19

Блок арматурный БА 56

Стадия	Лист	Листов
Р		1

ГИПРОНИИЗДРАВ

Инв. № подл. | Подпись и дата | Взам. инв. №

Поз.	Наименование	Кол.	Обозначение документа
1	Сетка С 131	10	1.089.1-2.2-1-70
2	ф 14 AIII, ℓ=2000; 2,42 кг	12	Без черт.
3	ф 8 AIII, ℓ=2000; 0,79 кг	12	Без черт.
4	Петля П3	4	1.089.1-2.2-1-73

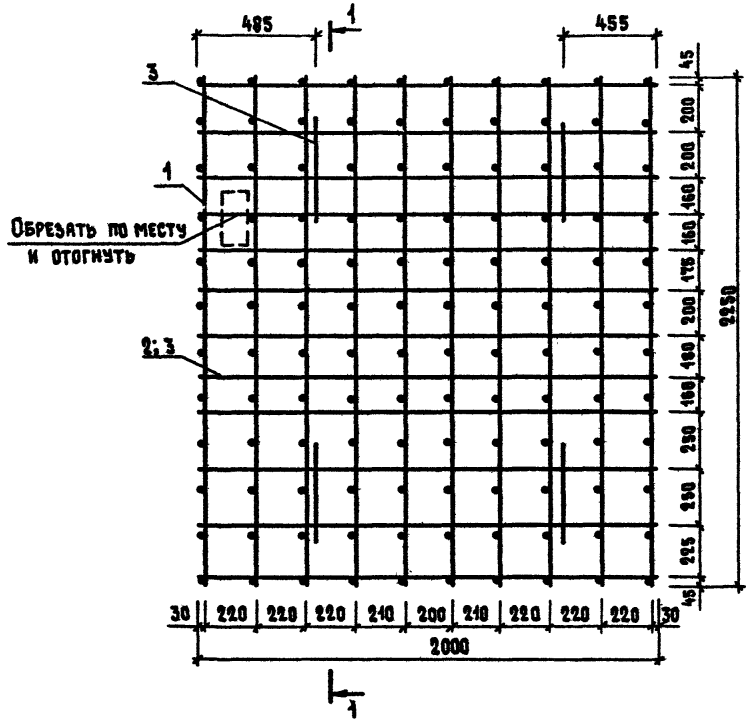

1 - 1

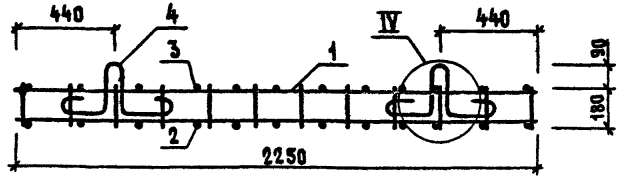

1. Арматура: класса A-III по ГОСТ 5781-82.
2. Технические требования см. 1.089.1-2.2-1-ТТ.
3. Узел IV см. 1.089.1-2.2-1-22.
4. Масса блока 84, 94 кг.

Нач. отд.	Гришин		
Н. контр.	Некритин		
ГИП	Некритин		
Инж.	Мерекчикова		

1.089.1-2.2-1-20

Блок арматурный БА 57

Стадия	Лист	Листов
Р		1

ГИПРОНИИЗДРАВ

Инв. № подл. | Подпись и дата | Взам. инв. №

Поз.	Наименование	Кол.	Обозначение документа
1	Сетка С 132	13	1.089.1-2.2-1-72
2	⌀ 8 AIII, ℓ=2350; 0,93 кг	28	Без черт.
3	Петля П4	4	1.089.1-2.2-1-73

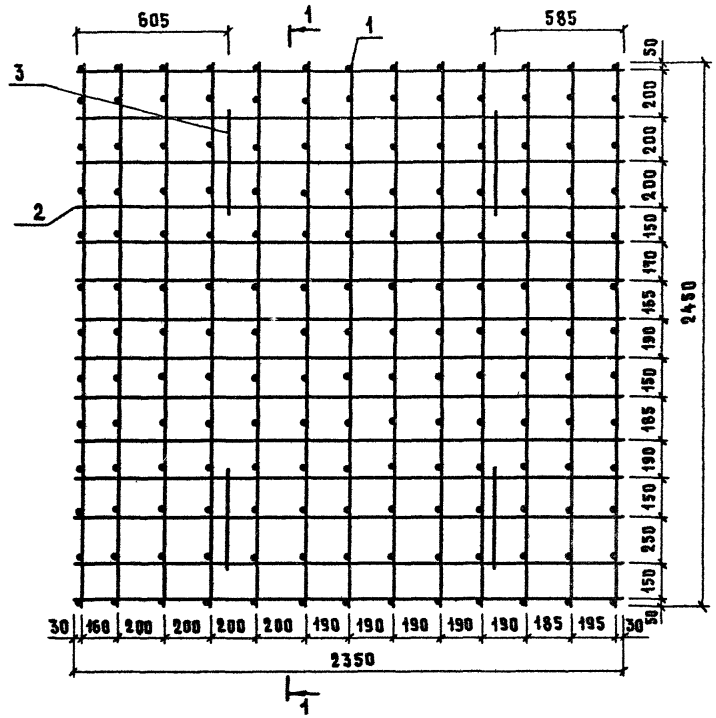

1 - 1

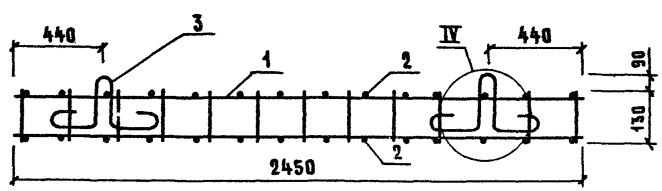

1. Арматура: класса A-III по ГОСТ 5781-82.
2. Технические требования см. 1.089.1-2.2-1-ТТ.
3. Узел IV см. 1.089.1-2.2-1-22.
4. Масса блока 61,61 кг.

Нач. отд.	Гришин		
Н. контр.	Некритин		
ГИП	Некритин		
Инж.	Меренчикова		

1.089.1-2.2-1-21

Блок арматурный БА 58

Стадия	Лист	Листов
Р		1

ГИПРОНИИЗДРАВ

Инв. № подл. | Подпись и дата | Взам. инв. №

Поз.	Наименование	Кол.	Обозначение документа
1	Сетка С 132	14	1.089.1-2.2-1-72
2	⌀ 8 AIII, ℓ=2350; 0,93 кг	26	БЕЗ ЧЕРТ.
3	Петля П4	4	1.089.1-2.2-1-73

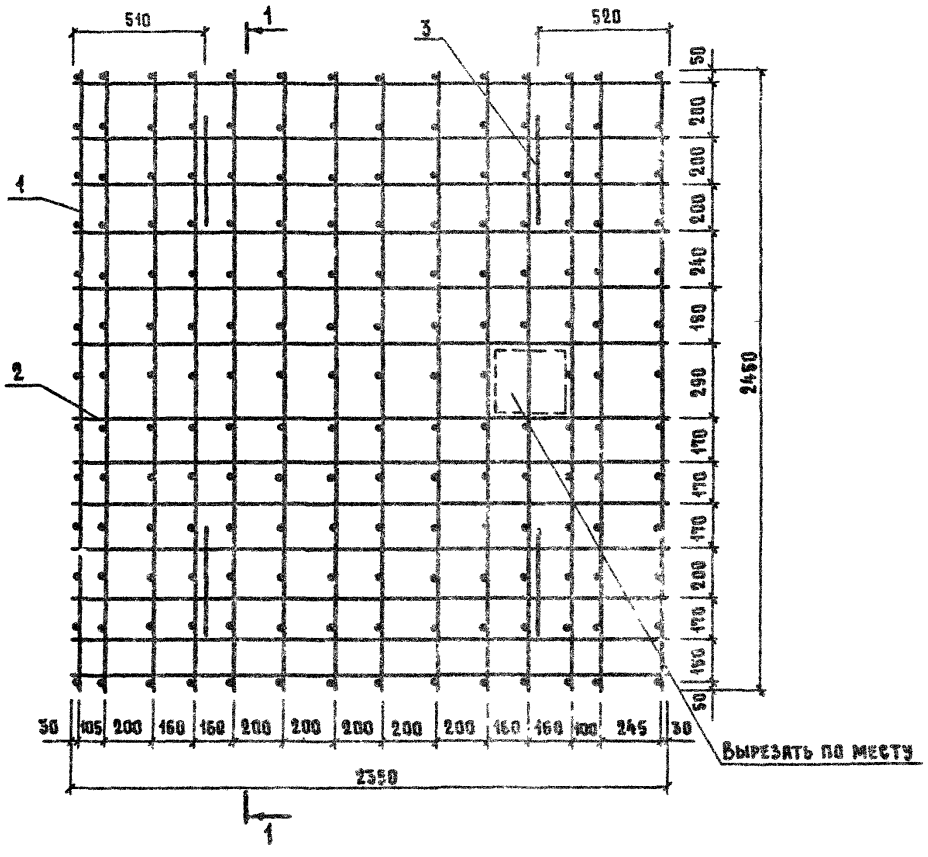

1 – 1

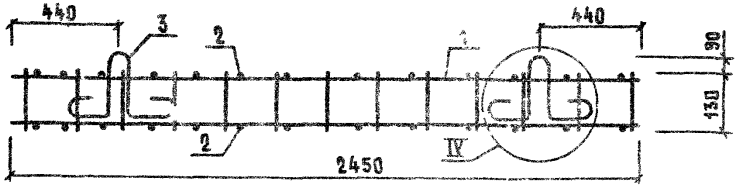

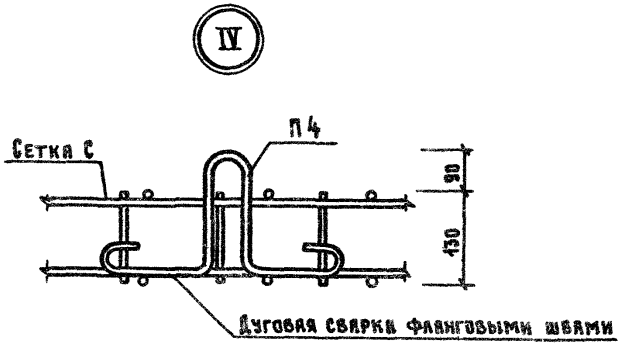

1. Арматура: класса А-III по ГОСТ 5781-82.
2. Технические требования см. 1.089.1-2.2-1-ТТ.
3. Масса блока 62,11 кг.

Нач. отд.	Гришин		
Н. контр.	Некритин		
ГИП	Некритин		
Инж.	Меренчикова		

1.089.1-2.2-1-22

Блок арматурный БА 59

Стадия	Лист	Листов
Р		1

ГИПРОКИИЗДРАВ

Инв. № подл. | Подпись и дата | Взам. инв. №

Поз.	Наименование	Кол.	Обозначение документа
1	Сетка С 133	16	1.089.1-2.2-1-71
2	⌀ 14 AIII, ℓ=2800; 3,38 кг	11	Без черт.
3	⌀ 8 AIII, ℓ=2800; 1,11 кг	11	Без черт.
4	Петля П3	4	1.089.1-2.2-1-73

1 - 1

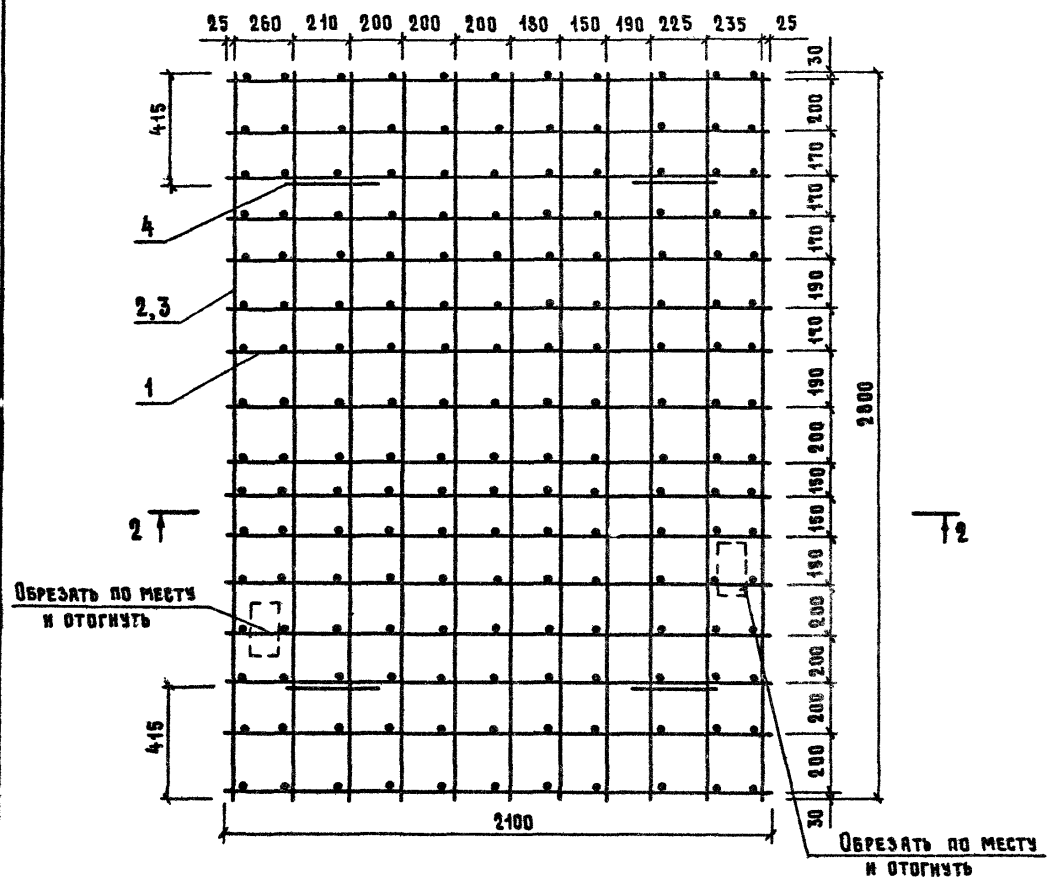

2 - 2

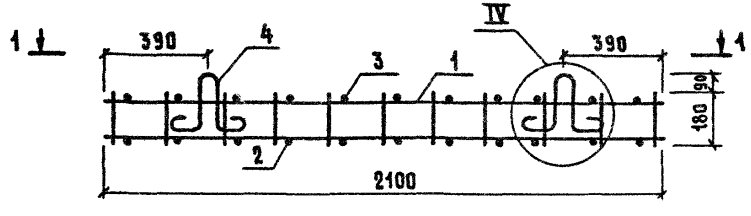

1. Арматура: класса А-III по ГОСТ 5781-82.
2. Технические требования см. 1.089.1-2.2-1-ТТ.
3. Узел IV см. 1.089.1-2.2-1-22.
4. Масса блока 115,89 кг.

Нач. отд.	Гришин		
Н. контр.	Некритин		
ГИП	Некритин		
Инж.	Мереничкова		

1.089.1-2.2-1-23

Блок арматурный БА 60

Стадия	Лист	Листов
Р		1

ГИПРОНИИЗДРАВ

Инв. № подл. | Подпись и дата | Взам. инв. №

Поз.	Наименование	Кол.	Обозначение документа
1	Сетка С 134	10	1.089.1-2.2-1.-72
2	⌀ 8 AIII, ℓ=1850; 0,73 кг	20	Без черт.
3	Петля П4	4	1.089.1-2.2-1-73

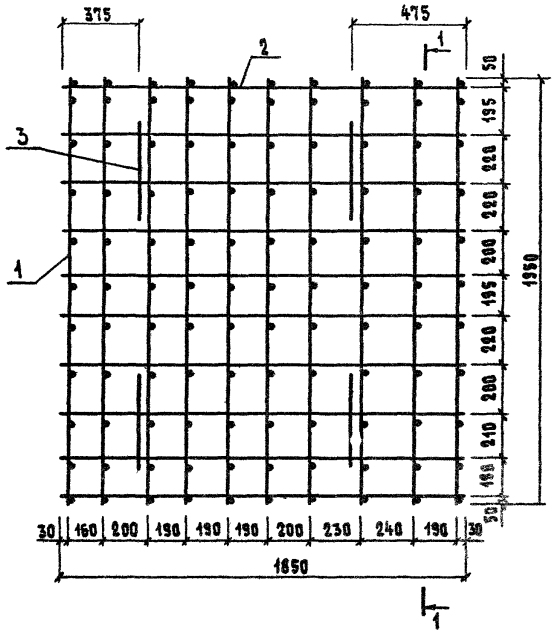

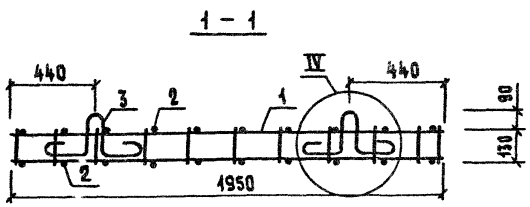

1. Арматура: класса A-III по ГОСТ 5781-82.
2. Технические требования см. 1.089.1-2.2-1-ТТ.
3. Узел IV см. 1.089.1-2.2-1-22.
4. Масса блока 38,30 кг.

Нач. отд.	Гришин		
Н.контр.	Некритин		
ГИП	Некритин		
Инж.	Веремчикова		

1.089.1-2.2-1-24

Блок арматурный БА 61

Стадия	Лист	Листов
Р	1	1

ГИПРОНИИЗДРАВ

Инв. № подл. | Подпись и дата | Взам. инв. №

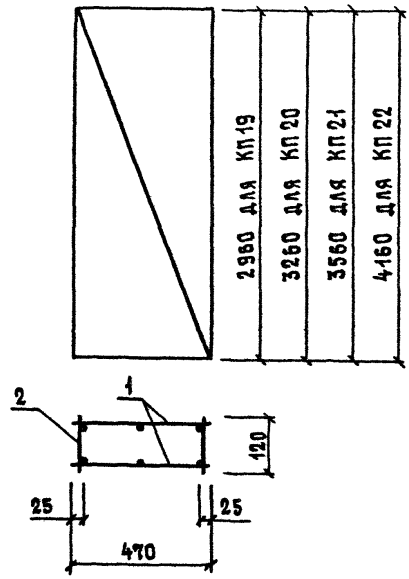

Марка каркаса	Поз.	Наименование	Кол.	Обозначение документа	Масса каркаса, кг
КП 19	1	Сетка С75	2	1.089.1-2.2-1-50	29,24
	2	С97	2	-56	
КП 20	1	Сетка С76	2	1.089.1-2.2-1-50	32,12
	2	С4	2	1.289.1-2.2-1-17	
КП 21	1	Сетка С77	2	1.089.1-2.2-1-50	35,14
	2	С5	2	1.289.1-2.2-1-17	
КП 22	1	Сетка С78	2	1.089.1-2.2-1-50	41,04
	2	С6	2	1.289.1-2.2-1-17	

Взам. инв. №

Подпись и дата

Инв. № подл.

Нач. отд.	Гришин		
Н. контр.	Некритин		
ГИП	Некритин		
Инж.	Меренчикова		

1.089.1-2.2-1-25

Каркас пространственный КП19 ... КП22

Стадия	Лист	Листов
Р		1

ГИПРОНИИЗДРАВ

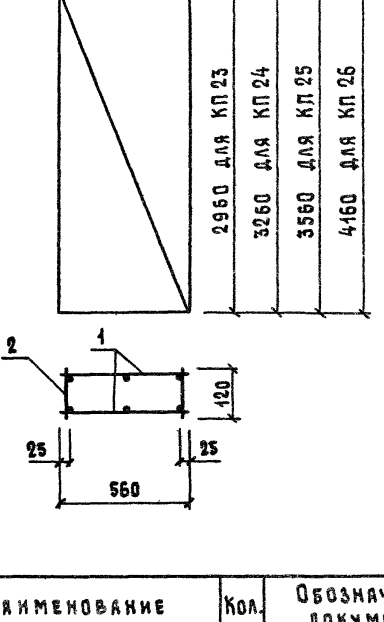

Марка каркаса	Поз.	Наименование	Кол.	Обозначение документа	Масса каркаса, кг
КП 23	1	Сетка С71	2	1.089.1-2.2-1-49	29,88
	2	С 97	2	- 56	
КП 24	1	Сетка С72	2	1.089.1-2.2-1-49	32,80
	2	С 4	2	1.289.1-2.2-1-17	
КП 25	1	Сетка С73	2	1.089.1-2.2-1-49	35,90
	2	С 5	2	1.289.1-2.2-1-17	
КП 26	1	Сетка С74	2	1.089.1-2.2-1-49	41,92
	2	С 6	2	1.289.1-2.2-1-17	

Взам. инв. № | Подпись и дата | Инв. № подл.

Нач. отд.	Гришин	
Н. контр.	Некритин	
ГИП	Некритин	
Инж.	Меренчикова	

1.089.1-2.2-1-26

Каркас пространственный КП 23 ... КП 26

Стадия	Лист	Листов
Р		1

Гипрониздрав

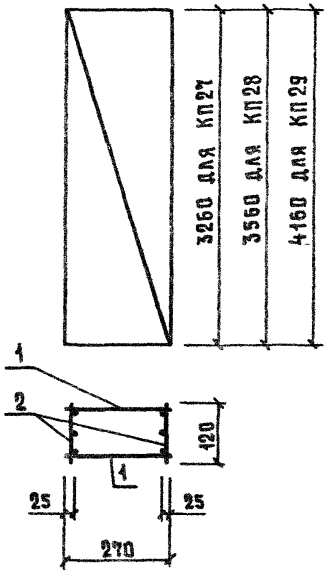

Марка каркаса	Поз.	Наименование	Кол.	Обозначение документа	Масса каркаса, кг
КП 27	1	Сетка С79	2	1.089.1-2.2-1-51	43,94
	2	С90	2	-54	
КП 28	1	Сетка С80	2	-51	48,02
	2	С91	2	-54	
КП 29	1	Сетка С81	2	-51	56,10
	2	С92	2	-54	

Взам. инв. №

Подпись и дата

Инв. № подл.

Нач отд.	Гришин		
Н. контр.	Некритин		
ГИП	Некритин		
Инж.	Меренчикова		

1.089.1-2.2-1-27

Каркас пространственный КП27 ... КП29

Стадия	Лист	Листов
Р		1

ГИПРОНИИЗДРАВ

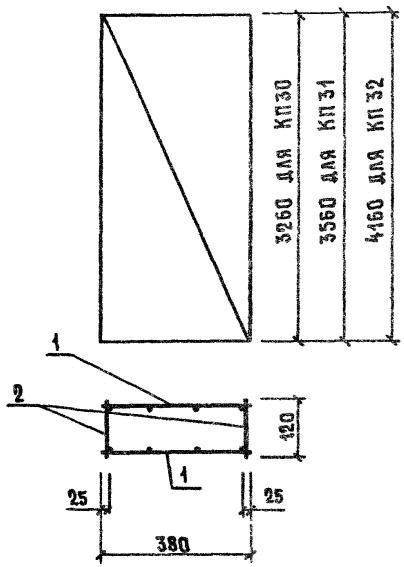

Марка каркаса	Поз.	Наименование	Кол.	Обозначение документа	Масса каркаса, кг
КП 30	1	Сетка С82	2	1.089.1-2.2-1-52	32,72
	2	С4	2	1.289.1-2.2-1-17	
КП 31	1	Сетка С83	2	1.089.1-2.2-1-52	35,78
	2	С5	2	1.289.1-2.2-1-17	
КП 32	1	Сетка С84	2	1.089.1-2.2-1-52	41,78
	2	С6	2	1.289.1-2.2-1-17	

Инв. № подл. | Подпись и дата | Взам. инв. №

1.089.1-2.2-1-98

Нач. отд.	Гришин	
Н. контр.	Некритин	
ГИП	Некритин	
Инж.	Меремикова	

Каркас пространственный КП30...КП32

Стадия	Лист	Листов
Р		1

ГИПРОНИИЗДРАВ

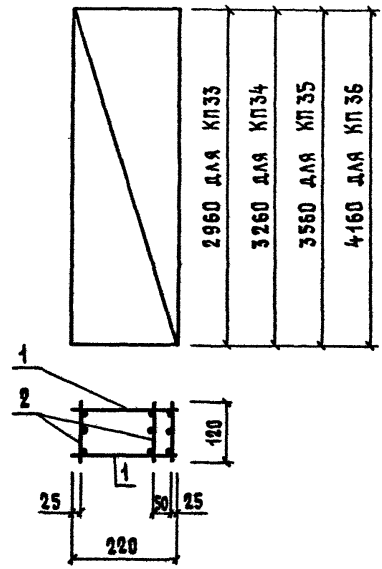

Марка каркаса	Поз.	Наименование	Кол.	Обозначение документа	Масса каркаса, кг
КП 33	1	Сетка С 85	2	1.089.1-2.2-1 - 53	38, 79
	2	С 89	3	- 54	
КП 34	1	Сетка С 86	2	- 53	42, 67
	2	С 90	3	- 54	
КП 35	1	Сетка С 87	2	- 53	46, 63
	2	С 91	3	- 54	
КП 36	1	Сетка С 88	2	- 53	54, 47
	2	С 92	3	- 54	

Инв. № подл. | Подпись и дата | Взам. инв. №

Нач. отд.	Гришин		
Н. контр.	Некритин		
ГИП	Некритин		
Инж.	Мереничкова		

1.089.1-2.2-1-29

Каркас пространственный КП33 ... КП36

Стадия	Лист	Листов
Р		1

ГИПРОНИИЗДРАВ

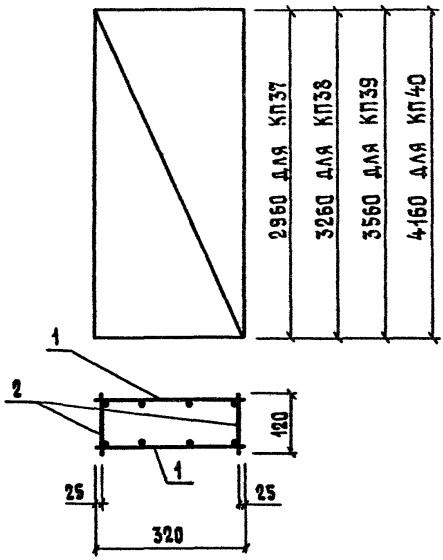

Марка каркаса	Поз.	Наименование	Кол.	Обозначение документа	Масса каркаса, кг
КП 37	1	Сетка С 93	2	1.089.1-2.2-1-55	29,36
	2	С 97	2	-56	
КП 38	1	Сетка С 94	2	-55	32,28
	2	С 4	2	1.269.1-2.2-1-17	
КП 39	1	Сетка С 95	2	1.089.1-2.2-1-55	35,28
	2	С 5	2	1.269.1-2.2-1-17	
КП 40	1	Сетка С 96	2	1.089.1-2.2-1-55	21,20
	2	С 6	2	1.269.1-2.2-1-17	

Инв.№ подл. | Подпись и дата | Взам. инв.№

Нач. отд.	Гришин		
Н. контр.	Некритин		
ГИП	Некритин		
Инж.	Меренчикова		

1.089.1-2.2-1-30

Каркас пространственный КП37 ... КП40

Стадия	Лист	Листов
Р		1

ГИПРОНИИЗДРАВ

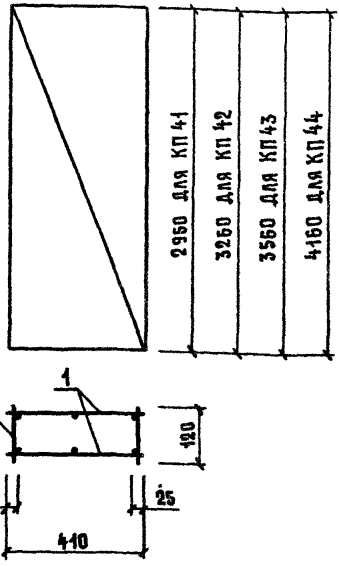

Марка каркаса	Поз.	Наименование	Кол.	Обозначение документа	Масса каркаса, кг
КП 41	1	Сетка С 98	2	1.089.1-2.2-1-57	28,84
	2	С 97	2	-56	
КП 42	1	Сетка С 99	2	1.089.1-2.2-1-57	31,68
	2	С 4	2	1.289.1-2.2-1-17	
КП 43	1	Сетка С 100	2	1.089.1-2.2-1-57	34,64
	2	С 5	2	1.289.1-2.2-1-17	
КП 44	1	Сетка С 101	2	1.089.1-2.2-1-57	40,46
	2	С 6	2	1.289.1-2.2-1-17	

Инв. № подл. | Подпись и дата | Взам. инв. №

1.089.1-2.2-1-31

Нач. отд.	Гришин	
Н. контр.	Некритин	
ГИП	Некритин	
Инж.	Мереничкова	

Каркас пространственный КП 41...КП 44

Стадия	Лист	Листов
Р		1

ГИПРОНИИЗДРАВ

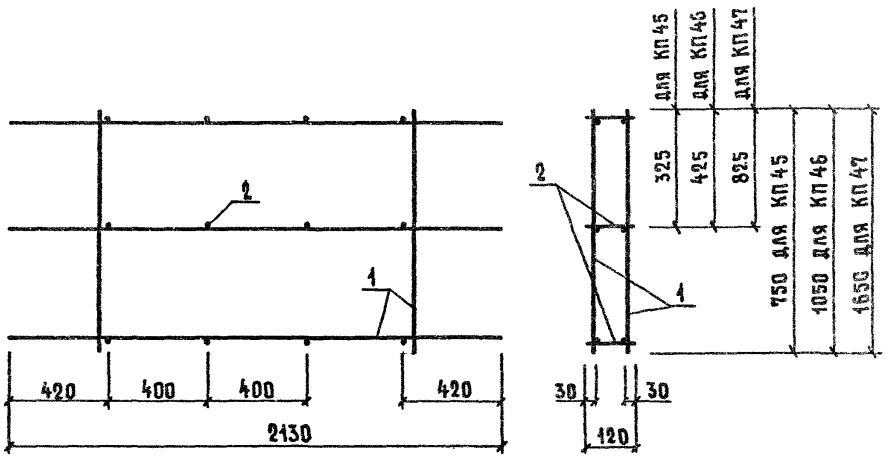

Марка каркаса	Поз.	Наименование	Кол.	Обозначение документа	Масса каркаса, кг
КП 45	1	Сетка С 102	2	1.089.1-2.2-1-58	16,80
	2	ф 6 А I, ℓ=120; 0,027 кг	12	Без черт.	
КП 46	1	Сетка С 103	2	1.089.1-2.2-1-58	20,74
	2	ф 6 А I, ℓ=120; 0,027 кг	12	Без черт.	
КП 47	1	Сетка С 104	2	1.089.1-2.2-1-58	31,30
	2	ф 6 А I, ℓ=120; 0,027 кг	12	Без черт.	

1. Арматура: класса А-I по ГОСТ 5781-82.
2. Технические требования см. 1.089.1-2.2-1-77

Взам. инв. №

Подпись и дата

Инв. № подл.

Нач. отд.	Гришин	
Н. контр.	Некритин	
ГИП	Некритин	
Инж.	Меренчикова	

1.089.1-2.2-1-32

Каркас пространственный КП45 ... КП47

Стадия	Лист	Листов
Р		

ГИПРОНИИЗДРАВ

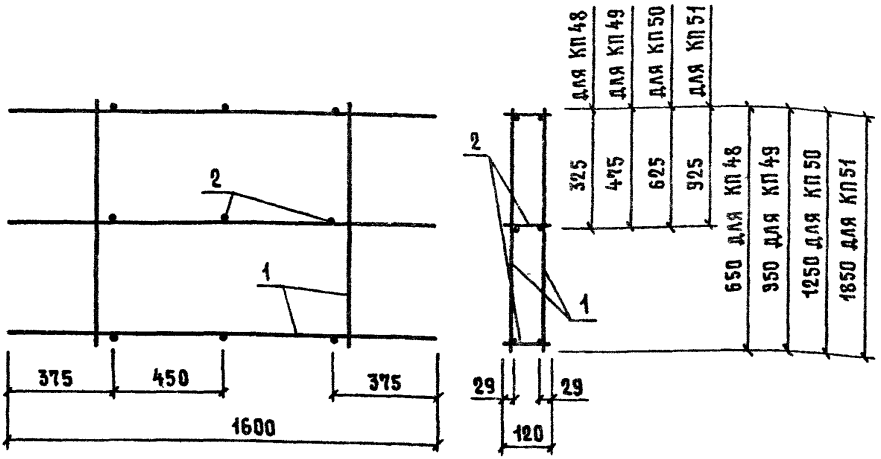

Марка каркаса	Поз.	Наименование	Кол.	Обозначение документа	Масса каркаса, кг
КП48	1	Сетка С105	2	1.089.1-2.2-1-59	8,58
	2	⌀6 AI, ℓ=120; 0,027 кг	9	Без черт.	
КП49	1	Сетка С106	2	1.089.1-2.2-1-59	12,04
	2	⌀6 AI, ℓ=120; 0,027 кг	9	Без черт.	
КП50	1	Сетка С107	2	1.089.1-2.2-1-59	15,52
	2	⌀6 AI, ℓ=120; 0,027 кг	9	Без черт.	
КП51	1	Сетка С108	2	1.089.1-2.2-1-59	22,44
	2	⌀6 AI, ℓ=120; 0,027 кг	9	Без черт.	

1. Арматура: класса А-I по ГОСТ 5781-82.
2. Технические требования см. 1.089.1-2.2-1-ТТ.

Инв. № подл. | Подпись и дата | Взам. инв. №

Нач. отд.	Гришин	
Н. контр.	Некритин	
ГИП	Некритин	
Инж.	Мереничкова	

1.089.1-2.2-1-33

Каркас пространственный КП48... КП51

Стадия	Лист	Листов
Р		1

Гипрониздрав

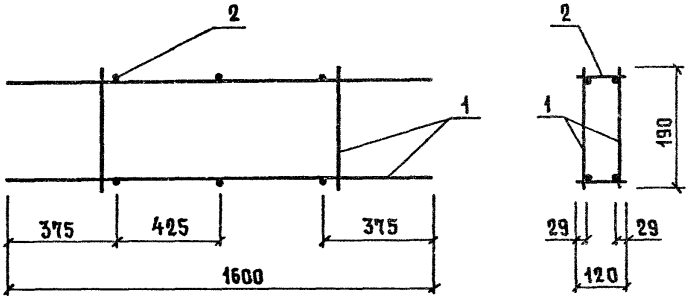

Поз.	Наименование	Кол.	Обозначение документа
1	Сетка С 109	2	1.089.1-2.2-1-60
2	⌀ 6 AI, ℓ=120; 0,027 кг	6	Без черт.

1. Арматура: класса А-I по ГОСТ 5781-82.

2. Технические требования см. 1.089.1-2.2-1-ТТ.

3. Масса каркаса 6,68 кг.

Взам. инв. №

Подпись и дата

Инв. № подл.

Нач. отд.	Гришин		
Н. контр.	Некритин		
ГИП	Некритин		
Инж.	Мереничкова		

1.089.1-2.2-1-34

Каркас пространственный КП 52

Стадия	Лист	Листов
Р		1

ГИПРОНИИЗДРАВ

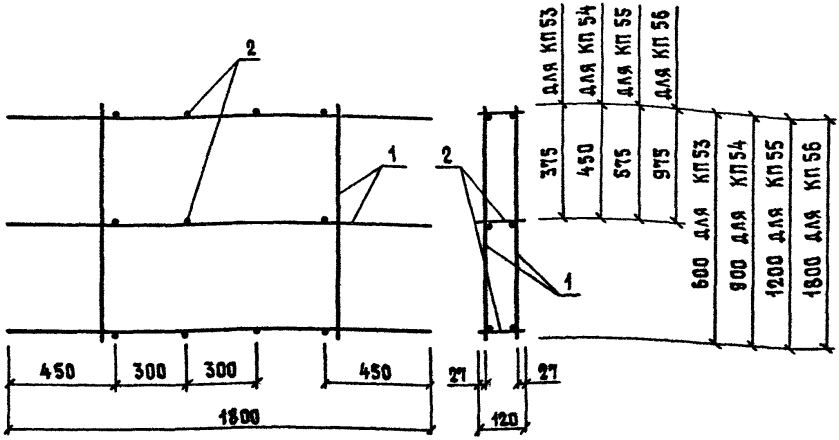

Марка каркаса	Поз.	Наименование	Кол.	Обозначение документа	Масса каркаса, кг
КП 53	1	Сетка С 110	2	1.089.1-2.2-1-61	7,60
	2	⌀ 6 AI, ℓ=120; 0,027 кг	12	БЕЗ ЧЕРТ.	
КП 54	1	Сетка С 111	2	1.089.1-2.2-1-61	9,84
	2	⌀ 6 AI, ℓ=120; 0,027 кг	12	БЕЗ ЧЕРТ.	
КП 55	1	Сетка С 112	2	1.089.1-2.2-1-61	13,48
	2	⌀ 6 AI, ℓ=120; 0,027 кг	12	БЕЗ ЧЕРТ.	
КП 56	1	Сетка С 113	2	1.089.1-2.2-1-61	19,34
	2	⌀ 6 AI, ℓ=120; 0,027 кг	12	БЕЗ ЧЕРТ.	

1. Арматура: класса А-I по ГОСТ 5781-82.
2. Технические требования см. 1.089.1-2.2-1-ТТ.

Взам. инв. №

Подпись и дата

Инв. № подл.

Нач. отд.	Гришин	
Н. контр.	Некритин	
ГИП	Некритин	
Инж.	Меренчикова	

1.089.1-2.2-1-35

Каркас пространственный КП 53 ... КП 56

Стадия	Лист	Листов
Р		1

ГИПРОНИИЗДРАВ

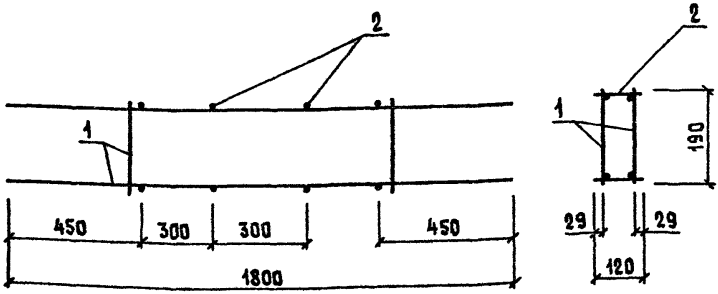

Поз.	Наименование	Кол.	Обозначение документа
1	Сетка С 114	2	1.089.1-2.2-1-62
2	ф 6 AI, ℓ=120; 0,027 кг	8	Без черт.

1. Арматура: класса А-I по ГОСТ 5781-82.
2. Технические требования см. 1.089.1-2.2-1-ТТ.
3. Масса каркаса 7,54 кг.

Нач. отд.	Гришин	
Н. контр.	Некритин	
ГИП	Некритин	
Инж.	Меренчикова	

1.089.1-2.2-1-36

Каркас пространственный КП 57

Стадия	Лист	Листов
Р		1

Гипрониздрав

Инв. № подл. | Подпись и дата | Взам. инв. №

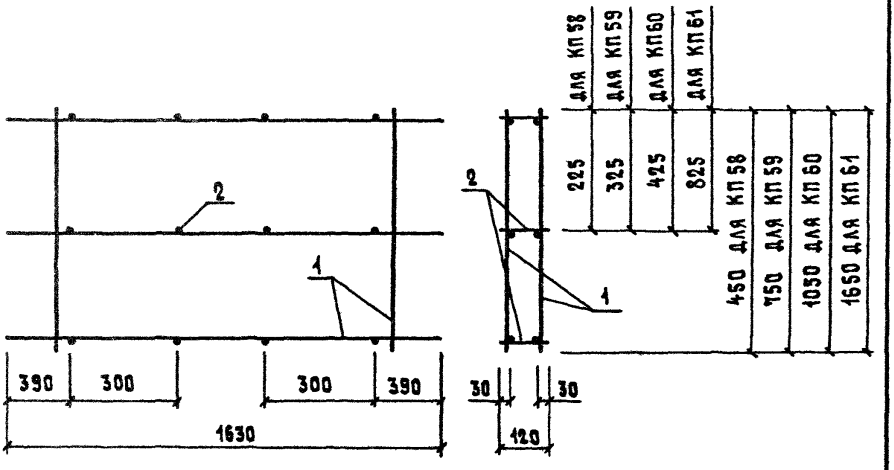

Марка каркаса	Поз.	Наименование	Кол.	Обозначение документа	Масса каркаса, кг
КП 58	1	Сетка С 115	2	1.089.1-2.2-1-63	6,86
	2	ф 6 AI, ℓ=120; 0,027 кг	12	Без черт.	
КП 59	1	Сетка С 116	2	1.089.1-2.2-1-63	9,10
	2	ф 6 AI, ℓ=120; 0,027 кг	12	Без черт.	
КП 60	1	Сетка С 117	2	1.089.1-2.2-1-63	11,30
	2	ф 6 AI, ℓ=120; 0,027 кг	12	Без черт.	
КП 61	1	Сетка С 118	2	1.089.1-2.2-1-63	17,04
	2	ф 6 AI, ℓ=120; 0,027 кг	12	Без черт.	

1. Арматура: класса А-I по ГОСТ 5781-82.
2. Технические требования см. 1.089.1-2.2-1-ТТ.

Инв. № подл. | Подпись и дата | Взам. инв. №

Нач. отд	Грищин		
Н. контр.	Некритин		
ГИП	Некритин		
Инж.	Мереничкова		

1.089.1-2.2-1-37

Каркас пространственный КП 58... КП 61

Стадия	Лист	Листов
Р		1

Гипронииздрав

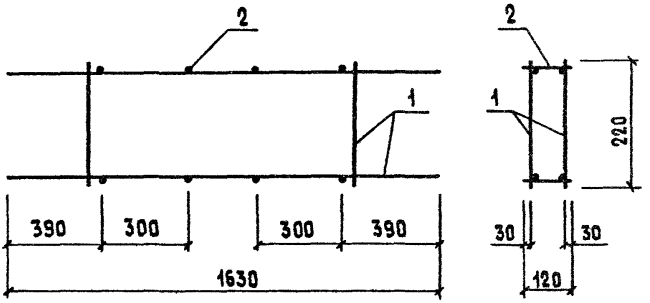

Поз.	Наименование	Кол.	Обозначение документа
1	Сетка С119	2	1.089.1-2.2-1-64
2	ф 6 AI, ℓ=120; 0,027 кг	8	Без черт.

1. Арматура: класса А-I по ГОСТ 5781-82.
2. Технические требования см. 1.089.1-2.2-1-ТТ.
3. Масса каркаса 6,68 кг.

Нач. отд.	Гришин		
Н. контр.	Некритин		
ГИП	Некритин		
Инж.	Меренчикова		

1.089.1-2.2-1-38

Каркас пространственный КП 62

Стадия	Лист	Листов
Р		1

ГИПРОНИИЗДРАВ

Взам. инв. №

Подпись и дата

Инв. № подл.

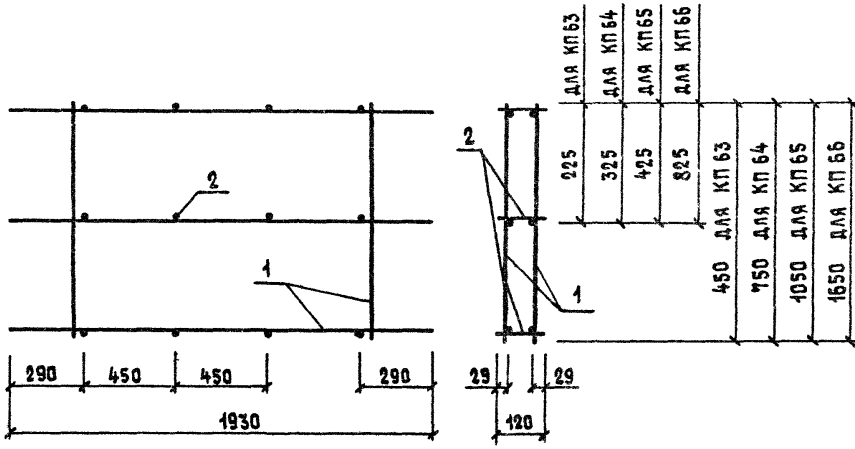

Марка каркаса	Поз.	Наименование	Кол.	Обозначение документа	Масса каркаса, кг
КП 63	1	Сетка С 120	2	1.289.1-2.2-2-65	9,06
	2	ф 6 AI, ℓ=120; 0,027 кг	12	Без черт.	
КП 64	1	Сетка С 121	2	1.289.1-2.2-2-65	14,92
	2	ф 6 AI, ℓ=120; 0,027 кг	12	Без черт.	
КП 65	1	Сетка С 122	2	1.289.1-2.2-2-65	18,34
	2	ф 6 AI, ℓ=120; 0,027 кг	12	Без черт.	
КП 66	1	Сетка С 123	2	1.289.1-2.2-2-65	27,62
	2	ф 6 AI, ℓ=120; 0,027 кг	12	Без черт.	

1. Арматура: класса А-I по ГОСТ 5781-82.
2. Технические требования см. 1.089.1-2.2-1-ТТ.

Взам. инв. N | Подпись и дата | Инв. N подл.

Нач. отд.	Гришин		
Н.контр.	Некритин		
ГИП	Некритин		
Инж.	Меренчикова		

1.089.1-2.2-1-39

Каркас пространственный КП 63 ... КП 66

Стадия	Лист	Листов
Р		1

ГИПРОНИИЗДРАВ

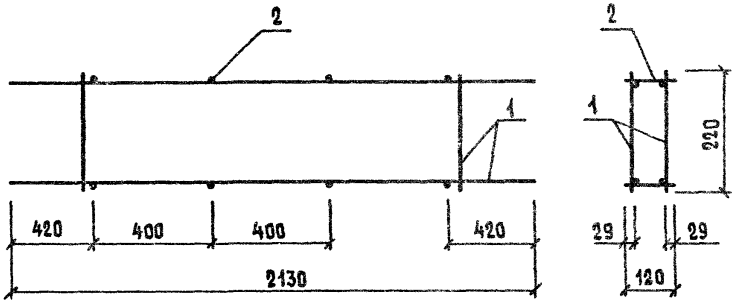

Поз.	Наименование	Кол.	Обозначение документа
1	Сетка С 124	2	1.089.1-2.2-2-66
2	⌀ 5 АI, ℓ=120; 0,027 кг	8	Без черт.

1. Арматура: класса А-I по ГОСТ 5781-82.
2. Технические требования см. 1.089.1-2.2-1-ТТ.
3. Масса каркаса 8,76 кг.

Нач. отд.	Гришин		
Н. контр.	Некритин		
ГИП	Некритин		
Инж.	Меренчикова		

1.089.1-2.2-1-КЗ

Каркас пространственный КП 67

Стадия	Лист	Листов
Р		1

ГИПРОНИИЗДРАВ

Взам. инв. №

Подпись и дата

Инв. № подл.

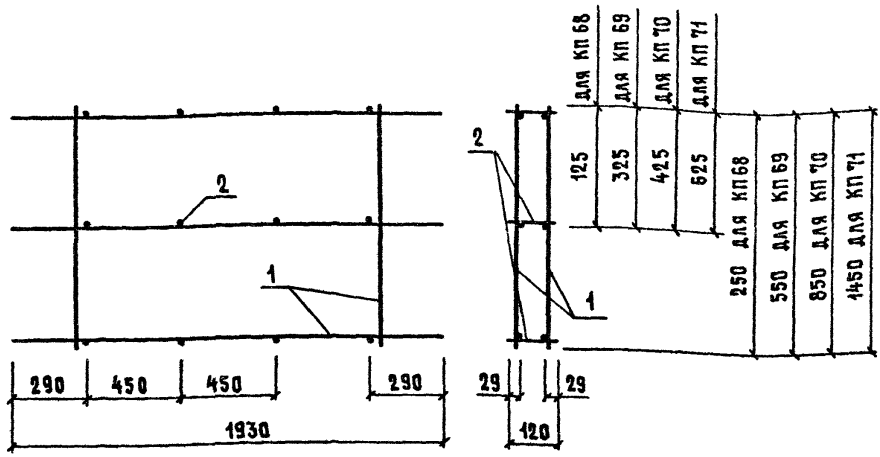

Марка каркаса	Поз.	Наименование	Кол.	Обозначение документа	Масса каркаса, кг
КП68	1	Сетка С129	2	1.089.1-2.2-1-69	8,80
	2	⌀6 AI, ℓ=120; 0,027 кг	12	Без черт.	
КП69	1	Сетка С125	2	1.089.1-2.2-1-67	11,80
	2	⌀6 AI, ℓ=120; 0,027 кг	12	Без. черт.	
КП70	1	Сетка С126	2	1.089.1-2.2-1-67	15,26
	2	⌀6 AI, ℓ=120; 0,027 кг	12	Без. черт.	
КП71	1	Сетка С127	2	1.089.1-2.2-1-67	24,54
	2	⌀6 AI, ℓ=120; 0,027 кг	12	Без черт.	

1. Арматура: класса A-I по ГОСТ 5781-82.

2. Технические требования см. 1.089.1-2.2-1-ТТ.

Взам. инв. №

Подпись и дата

Инв. № подл.

Нач. отд.	Гришин	
Н. контр.	Некритин	
ГИП	Некритин	
Инж.	Мерекчикова	

1.089.1-2.2-1-41

Каркас пространственный КП68... КП71

Стадия	Лист	Листов
Р		1

ГИПРОНИИЗДРАВ

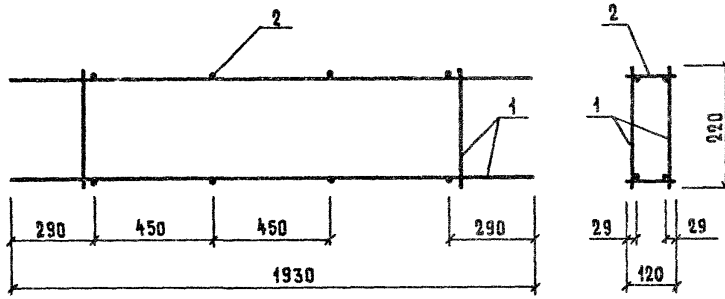

Поз.	Наименование	Кол.	Обозначение документа
1	Сетка С 128	2	1.089.1-2.2-1-68
2	Ø 6 AI, ℓ=120; 0,027 кг	8	Без черт.

1. Арматура: класса А-I по ГОСТ 5781-82.

2. Технические требования см. 1.089.1-2.2-1-ТТ.

3. Масса каркаса 100,97 кг.

Нач. отд.	Грищик		Каркас пространственный КП 72
Н. контр.	Некритин		
ГИП	Некритин		
Инж.	Меренчикова		

1.089.1-2.2-1-42

Стадия	Лист	Листов
Р		1

ГИПРОНИИЗДРАВ

Инв. № подл. | Подпись и дата | Взам. инв. №

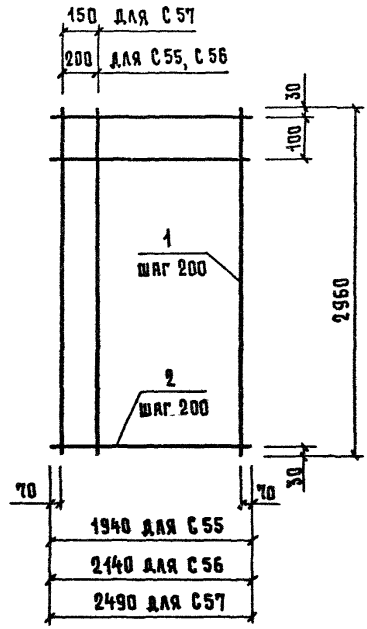

Марка сетки	Поз.	Наименование	Кол.	Масса ед., кг	Масса сетки, кг
С 55	1	⌀ 8 А III , ℓ = 2960	10	1, 169	18, 59
	2	6 А I , ℓ = 1940	16	0, 431	
С 56	1	⌀ 8 А III , ℓ = 2960	11	1, 169	20, 46
	2	6 А I , ℓ = 2140	16	0, 475	
С 57	1	⌀ 8 А III , ℓ = 2960	13	1, 169	24, 05
	2	6 А I , ℓ = 2490	16	0, 553	

Арматура: класса А-I и А-III по ГОСТ 5781-82

Инв. № подл. | Подпись и дата | Взам. инв. №

Нач. отд.	Гришин	
Н. контр.	Некритин	
ГИП	Некритин	
Инж.	Мерекчикова	

1.089.1-2.2-1-43

Сетка С55 ... С57

Стадия	Лист	Листов
Р		1

ГИПРОНИИЗДРАВ

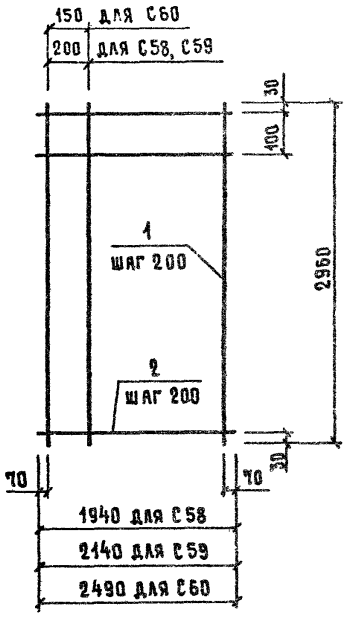

Марка сетки	Поз.	Наименование	Кол.	Масса ед., кг	Масса сетки, кг
С 58	1	⌀ 6 А I , ℓ = 2960	10	0,657	13,47
	2	6 А I , ℓ = 1940	16	0,431	
С 59	1	⌀ 6 А I , ℓ = 2960	11	0,657	14,83
	2	6 А I , ℓ = 2140	16	0,475	
С 60	1	⌀ 6 А I , ℓ = 2960	13	0,657	17,39
	2	6 А I , ℓ = 2490	16	0,553	

Арматура: класса А-I по ГОСТ 5781-82

Нач. отд.	Гришин		
Н. контр.	Некритин		
ГИП	Некритин		
Инж.	Меренчикова		

1.089.1-2.2-1-44

Сетка С58...С60

Стадия	Лист	Листов
Р		

ГИПРОНИИЗДРАВ

Взам. инв. №

Подпись и дата

Инв. № подл.

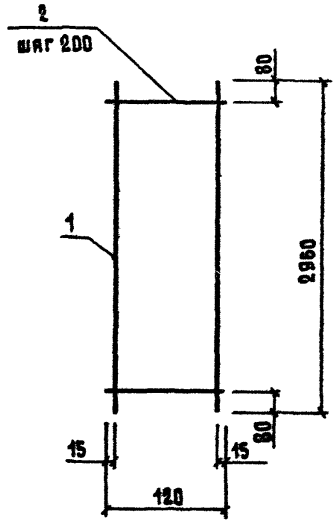

Поз.	Наименование	Кол	Масса ед., кг	Масса сетки, кг
1	⌀ 6 AI, ℓ=2960	2	0,657	1,72
2	6 AI, ℓ=120	15	0,027	

Арматура: класса А-I по ГОСТ 5781-82

				1.089.1-2.2-1-45	
Нач. отд.	Гришин			Сетка С61	Стадия: Р; Лист: ; Листов: 1
Н. контр.	Некритин				ГИПРОНИИЗДРАВ
ГИП	Некритин				
Инж.	Меренчикова				

Инв. № подл. | Подпись и дата | Взам. инв. №

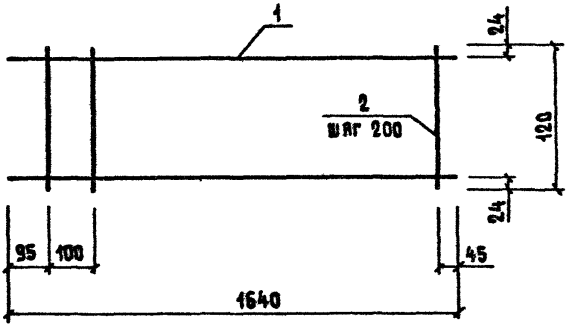

Поз.	Наименование	Кол.	Масса ед., кг	Масса сетки, кг
1	ф 6 AI, ℓ=1640	2	0,364	0,97
2	6 AI, ℓ=120	9	0,027	

Арматура: класса A-I по ГОСТ 5781-82

				1.089.1-2.2-1-46	
Нач.отд.	Гришин			Сетка С62	Стадия: Р; Лист: ; Листов: 1
Н.контр.	Некритин				ГИПРОНИИЗДРАВ
ГИП	Некритин				
Инж.	Мереничкова				

Инв.№подл. | Подпись и дата | Взам.инв.№

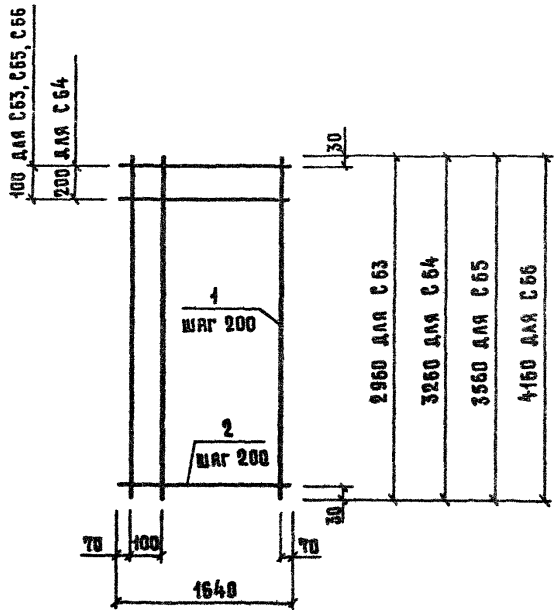

Марка сетки	Поз.	Наименование	Кол.	Масса ед., кг	Масса сетки, кг
С63	1	⌀ 8 А III, ℓ = 2960	9	1,163	16, 34
	2	6 А I, ℓ = 1640	16	0,364	
С64	1	⌀ 8 А III, ℓ = 3260	9	1,288	17, 78
	2	6 А I, ℓ = 1640	17	0,364	
С65	1	⌀ 8 А III, ℓ = 3560	9	1,406	19, 57
	2	6 А I, ℓ = 1640	19	0,364	
С66	1	⌀ 10 А III, ℓ = 4160	9	2,567	31, 11
	2	6 А I, ℓ = 1640	22	0,364	

Арматура: класса А-I и А-III по ГОСТ 5781-82

Взам. инв. №

Подпись и дата

Инв. № подл.

Кач. отд.	Гришин	
Н. контр.	Некритин	
ГИП	Некритин	
Инж.	Мереничкова	

1.089.1-2.2-1-47

Сетка С63 ... С66

Стадия	Лист	Листов
Р		1

ГИПРОНИИЗДРАВ

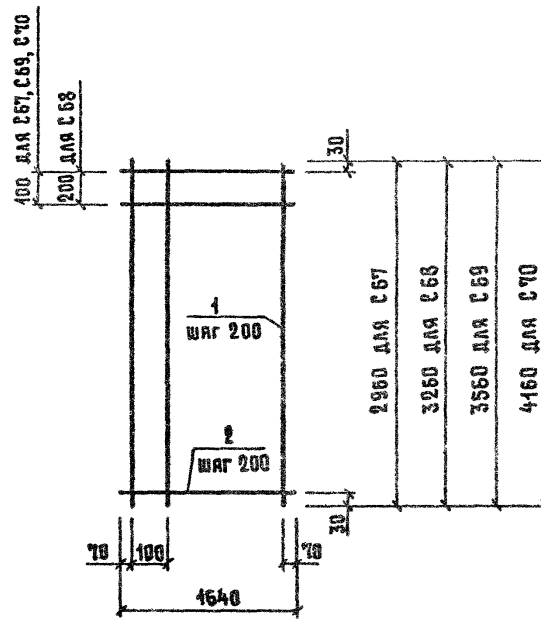

Марка сетки	Поз.	Наименование	Кол.	Масса ед., кг	Масса сетки, кг
С67	1	⌀ 6 А I , ℓ = 2960	9	0,657	11,74
	2	6 А I , ℓ = 1640	16	0,364	
С68	1	⌀ 6 А I , ℓ = 3260	9	0,724	12,70
	2	6 А I , ℓ = 1640	17	0,364	
С69	1	⌀ 6 А I , ℓ = 3560	9	0,790	14,03
	2	6 А I , ℓ = 1640	19	0,364	
С70	1	⌀ 6 А I , ℓ = 4160	9	0,923	16,32
	2	6 А I , ℓ = 1640	22	0,364	

Арматура: класса А-I по ГОСТ 5781-82

Инв. № подл. | Подпись и дата | Взам. инв. №

Нач. отд.	Гришин		
Н. контр.	Некритин		
ГИП	Некритин		
Инж.	Меренчикова		

1.089.1-2.2-1-48

Сетка С67...С70

Стадия	Лист	Листов
Р		1

ГИПРОНИИЗДРАВ

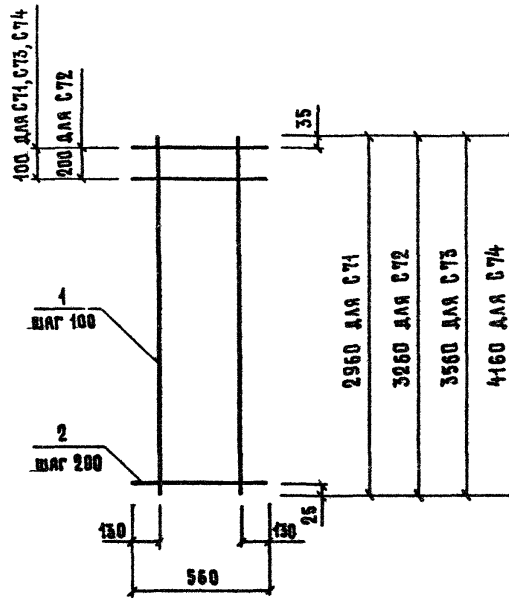

Марка сетки	Поз.	Наименование	Кол.	Масса ед., кг	Масса сетки, кг
С71	1	⌀ 10 А III, ℓ = 2960	4	1,826	9,28
	2	6 А I, ℓ = 560	16	0,124	
С72	1	⌀ 10 А III, ℓ = 3260	4	2,011	10,15
	2	6 А I, ℓ = 560	17	0,124	
С73	1	⌀ 10 А III, ℓ = 3560	4	2,196	11,14
	2	6 А I, ℓ = 560	19	0,124	
С74	1	⌀ 10 А III, ℓ = 4160	4	2,567	13,00
	2	6 А I, ℓ = 560	22	0,124	

Арматура: класса А-I и А-III по ГОСТ 5781-82

Нач.отд.	Гришин		
Н.контр.	Некритин		
ГИП	Некритин		
Инж.	Мерекчикова		

1.089.1-2.2-1-49

Сетка С71...С74

Стадия	Лист	Листов
Р		1

ГИПРОНИИЗДРАВ

Инв.№ подл. | Подпись и дата | Взам. инв.№

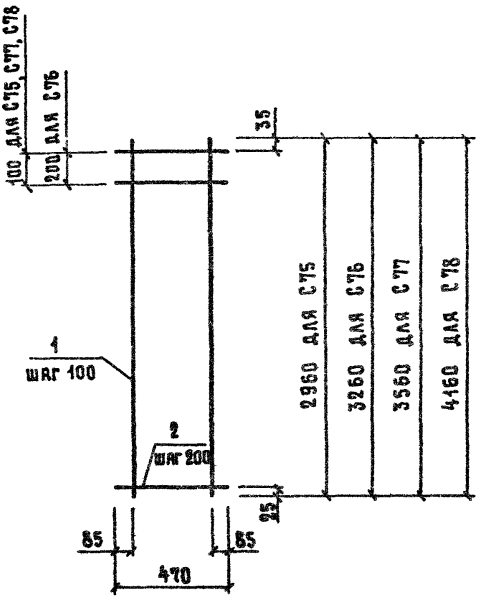

Марка сетки	Поз.	Наименование	Кол.	Масса ед., кг	Масса сетки, кг
С75	1	⌀ 10 А-III, ℓ = 2960	4	1,826	8,96
	2	6 А-I, ℓ = 470	16	0,104	
С76	1	⌀ 10 А-III, ℓ = 3260	4	2,011	9,81
	2	6 А-I, ℓ = 470	17	0,104	
С77	1	⌀ 10 А-III, ℓ = 3560	4	2,196	10,76
	2	6 А-I, ℓ = 470	19	0,104	
С78	1	⌀ 10 А-III, ℓ = 4160	4	2,567	12,56
	2	6 А-I, ℓ = 470	22	0,104	

Арматура: класса А-I и А-III по ГОСТ 5781-82

Нач. отд.	Гришин		
Н. контр.	Некритин		
ГИП	Некритин		
Инж.	Меренчикова		

1.089.1-2.2-1-50

Сетка С75...С78

Стадия	Лист	Листов
Р		1

ГИПРОНИИЗДРАВ

Инв. № подл. | Подпись и дата | Взам. инв. №

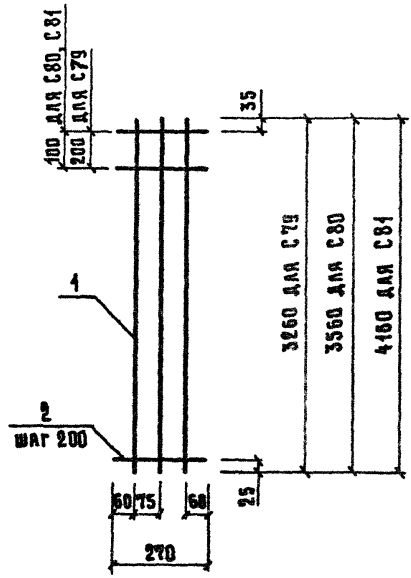

Марка сетки	Поз.	Наименование	Кол.	Масса ед., кг	Масса сетки, кг
С 79	1	⌀ 12 А III, ℓ = 3260	3	2,895	9,70
	2	6 А I, ℓ = 270	11	0,060	
С 80	1	⌀ 12 А III, ℓ = 3560	3	3,161	10,62
	2	6 А I, ℓ = 270	19	0,060	
С 81	1	⌀ 12 А III, ℓ = 4160	3	3,694	12,40
	2	6 А I, ℓ = 270	22	0,060	

Арматура: класса А-I и А-III по ГОСТ 5781-82

Взам. инв. №

Подпись и дата

Инв. № подл.

1.089.1-2.2-1-51

Нач. отд.	Гришин		
Н. контр.	Некритин		
ГИП	Некритин		
Инж.	Меренчикова		

Сетка С79...С81

Стадия	Лист	Листов
Р		1

ГИПРОНИИЗДРАВ

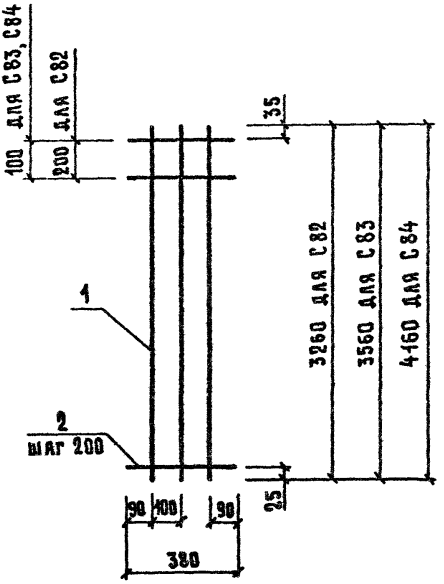

Марка сетки	Поз.	Наименование	Кол.	Масса ед., кг	Масса сетки, кг
С82	1	⌀ 12 AIII, ℓ = 3260	3	2, 895	10,11
	2	6 AI, ℓ = 380	17	0, 084	
С83	1	⌀ 12 AIII, ℓ = 3560	3	3, 161	11, 08
	2	6 AI, ℓ = 380	19	0, 084	
С84	1	⌀ 12 AIII, ℓ = 4160	3	3, 694	12, 93
	2	6 AI, ℓ = 380	22	0, 084	

Арматура: класса A-I и A-III по ГОСТ 5781-82

Нач.отд.	Гришин		
Н.контр.	Некритин		
ГИП	Некритин		
Инж.	Меренчикова		

1.089.1-2.2-1-52

Сетка С82...С84

Стадия	Лист	Листов
Р		1

ГИПРОНИИЗДРАВ

Инв.№ подл. | Подпись и дата | Взам. инв.№

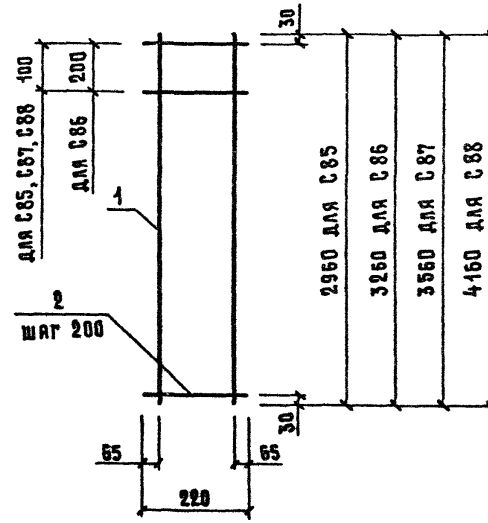

Марка сетки	Поз.	Наименование	Кол.	Масса ед., кг	Масса сетки, кг
С85	1	⌀ 6 AI , ℓ = 2960	2	0,657	2,71
	2	8 AI , ℓ = 220	16	0,087	
С86	1	⌀ 6 AI , ℓ = 3260	2	0,724	2,93
	2	8 AI , ℓ = 220	17	0,087	
С87	1	⌀ 6 AI , ℓ = 3560	2	0,790	3,23
	2	8 AI , ℓ = 220	19	0,087	
С88	1	⌀ 6 AI , ℓ = 4160	2	0,923	3,76
	2	8 AI , ℓ = 220	22	0,087	

Арматура: класса А-I по ГОСТ 5781-82

Взам. инв. №

Подпись и дата

Инв. № подл.

Нач.отд.	Гришин	
Н.контр.	Некритин	
ГИП	Некритин	
Инж.	Мерекчикова	

1.089.1-2.2-1-53

Сетка С85...С88

Стадия	Лист	Листов
Р		1

ГИПРОНИИЗДРАВ

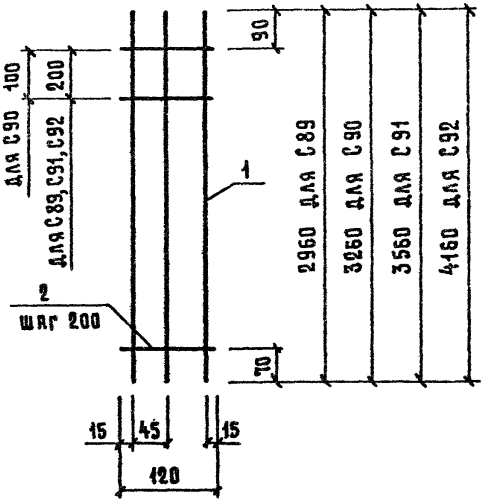

Марка сетки	Поз.	Наименование	Кол.	Масса ед., кг	Масса сетки, кг
С 89	1	⌀ 14 А III, ℓ = 2960	3	3, 576	11, 13
	2	6 А I, ℓ = 120	15	0, 027	
С 90	1	⌀ 14 А III, ℓ = 3260	3	3, 938	12, 27
	2	6 А I, ℓ = 120	17	0, 027	
С 91	1	⌀ 14 А III, ℓ = 3560	3	4, 300	13, 39
	2	6 А I, ℓ = 120	18	0, 027	
С 92	1	⌀ 14 А III, ℓ = 4160	3	5, 025	15, 65
	2	6 А I, ℓ = 120	21	0, 027	

Арматура: класса А-I и А-III по ГОСТ 5781-82

Инв. № подл. | Подпись и дата | Взам. инв. №

Нач. отд.	Гришин		
Н. контр.	Некритин		
ГИП	Некритин		
Инж.	Меренчикова		

1.089.1-2.2-1-54

Сетка С89...С92

Стадия	Лист	Листов
Р		1

ГИПРОНИИЗДРАВ

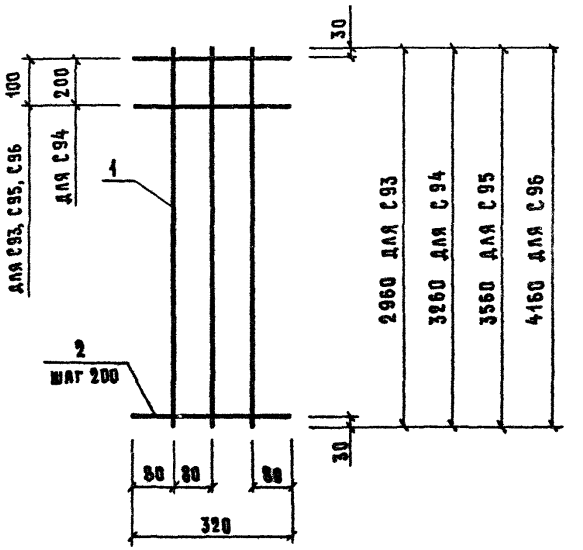

Марка сетки	Поз.	Наименование	Кол.	Масса ед., кг	Масса сетки, кг
С 93	1	⌀ 12 А III, ℓ = 2960	3	2,628	9,02
	2	6 А I, ℓ = 320	16	0,071	
С 94	1	⌀ 12 А III, ℓ = 3260	3	2,895	9,89
	2	6 А I, ℓ = 320	17	0,071	
С 95	1	⌀ 12 А III, ℓ = 3560	3	3,161	10,83
	2	6 А I, ℓ = 320	19	0,071	
С 96	1	⌀ 12 А III, ℓ = 4160	3	3,694	12,64
	2	6 А I, ℓ = 320	22	0,071	

Арматура: класса А-I и А-III по ГОСТ 5781-82.

Взам. инв. №

Подпись и дата

Инв. № подл.

Нач. отд.	Гришин	
Н. контр.	Некритин	
ГИП	Некритин	
Инж.	Меренчикова	

1.089.1-2.2-1-55

Сетка С93 ... С96

Стадия	Лист	Листов
Р		1

ГИПРОНИИЗДРАВ

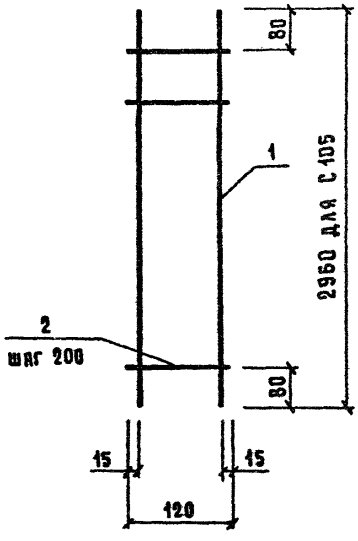

Поз.	Наименование	Кол.	Масса ед., кг	Масса сетки, кг
1	⌀ 12 А III, ℓ = 2960	2	2,628	5,66
2	6 А I, ℓ = 120	15	0,027	

Арматура: класса А-I и А-III по ГОСТ 5781-82.

				1.089.1-2.2-1-56	
Нач. отд.	Гришин			Сетка С97	Стадия: Р; Лист: ; Листов: 1
Н. контр.	Некритин				ГИПРОНИИЗДРАВ
ГИП	Некритин				
Инж.	Мереничкова				

Инв. № подл. | Подпись и дата | Взам. инв. №

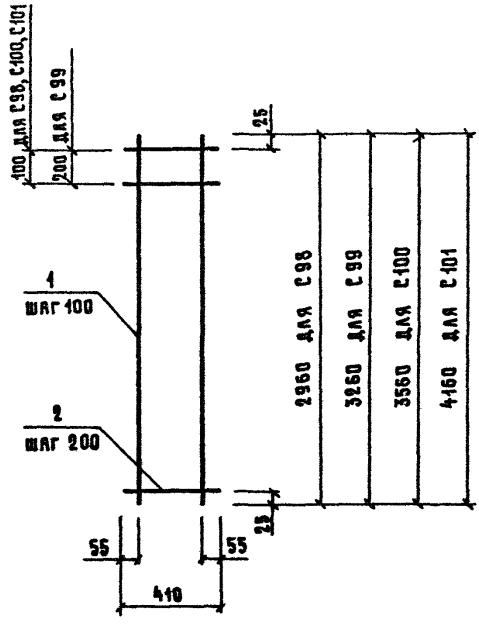

Марка сетки	Поз.	Наименование	Кол.	Масса ед., кг	Масса сетки, кг
С 98	1	⌀ 10 А III , ℓ = 2960	4	1,826	8,76
	2	6 А I , ℓ = 410	16	0,091	
С 99	1	⌀ 10 А III , ℓ = 3260	4	2,011	9,59
	2	6 А I , ℓ = 410	17	0,091	
С 100	1	⌀ 10 А III , ℓ = 3560	4	2,196	10,51
	2	6 А I , ℓ = 410	19	0,091	
С 101	1	⌀ 10 А III , ℓ = 4160	4	2,567	12,27
	2	6 А I , ℓ = 410	22	0,091	

Арматура: класса А-I и А-III по ГОСТ 5781-82.

Взам. инв. №

Подпись и дата

Инв. № подл.

Нач. отд.	Гришин	
Н.контр.	Некритин	
ГИП	Некритин	
Инж.	Мерекчикова	

1.089.1-2.2-1-57

Сетка С 98 ... С 101

Стадия	Лист	Листов
Р		1

ГИПРОНИИЗДРАВ

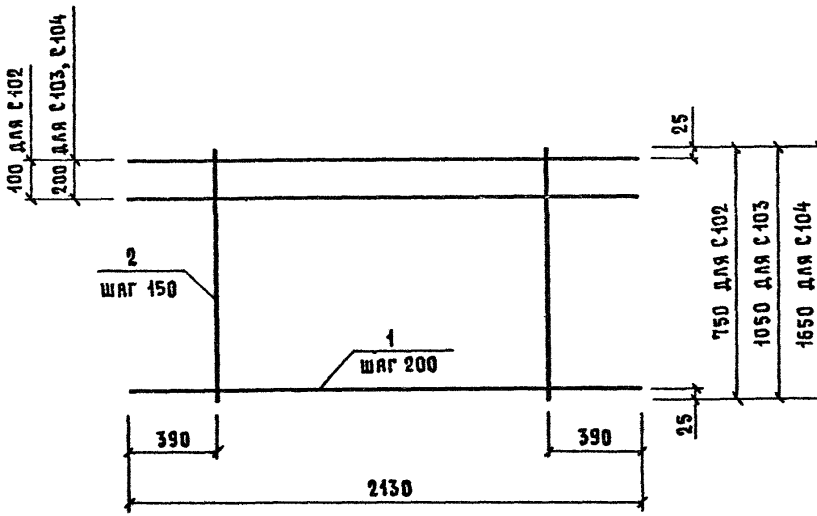

Марка сетки	Поз.	Наименование	Кол.	Масса ед., кг	Масса сетки, кг
С 102	1	⌀ 10 А III, ℓ = 2130	5	1,314	8,24
	2	6 А I, ℓ = 750	10	0,167	
С 103	1	⌀ 10 А III, ℓ = 2130	6	1,314	10,21
	2	6 А I, ℓ = 1050	10	0,233	
С 104	1	⌀ 10 А III, ℓ = 2130	9	1,314	15,49
	2	6 А I, ℓ = 1650	10	0,366	

Арматура: класса А-I и А-III по ГОСТ 5781-82.

Взам. инв. №

Подпись и дата

Инв. № подл.

Нач.отд.	Гришин		
Н.контр.	Некритин		
ГИП	Некритин		
Инж.	Мерекчикова		

1.089.1-2.2-1-58

Сетка С102 ... С104

Стадия	Лист	Листов
Р		1

ГИПРОНИИЗДРАВ

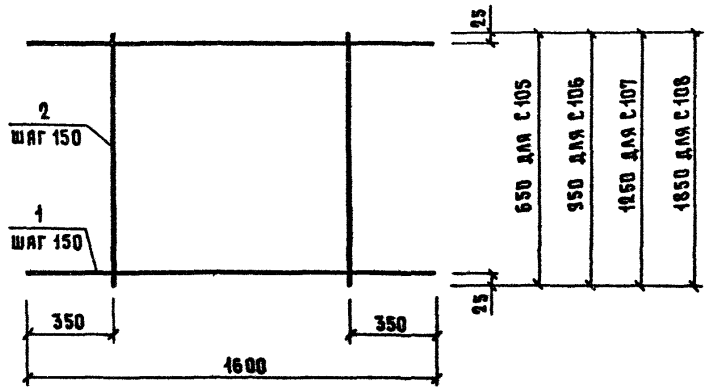

Марка сетки	Поз.	Наименование	Кол.	Масса ед., кг	Масса сетки, кг
С 105	1	⌀ 8 А III , ℓ = 1600	5	0, 632	4, 17
	2	6 А I , ℓ = 650	7	0, 144	
С 106	1	⌀ 8 А III , ℓ = 1600	7	0, 632	5, 90
	2	6 А I , ℓ = 950	7	0, 211	
С 107	1	⌀ 8 А III , ℓ = 1600	9	0, 632	7, 64
	2	6 А I , ℓ = 1250	7	0, 278	
С 108	1	⌀ 8 А III , ℓ = 1600	13	0, 632	11, 10
	2	6 А I , ℓ = 1850	7	0, 411	

Арматура: класса А-I и А-III по ГОСТ 5781-82

Взам. инв. №

Подпись и дата

Инв. № подл.

Нач. отд.	Гришин		
Н. контр.	Некритин		
ГИП	Некритин		
Инж.	Меренчикова		

1.089.1-2.2-1-59

Сетка С 105...С 108

Стадия	Лист	Листов
Р		1

ГИПРОНИИЗДРАВ

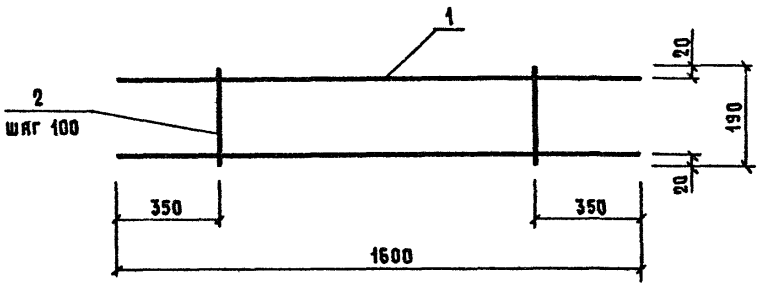

Поз.	Наименование	Кол.	Масса ед., кг	Масса сетки, кг
1	⌀ 12 А III , ℓ = 1600	2	1,421	3,26
2	6 А I , ℓ = 190	10	0,042	

Арматура: класса А-I и А-III по ГОСТ 5781-82.

				1.089.1-2.2-1-60		
Нач. отд.	Гришин			Сетка С109	Стадия	Лист	Листов
Н. контр.	Некритин				Р		1
ГИП	Некритин				ГИПРОНИИЗДРАВ		
Инж.	Мереничкова						

Инв. № подл. | Подпись и дата | Взам. инв. №

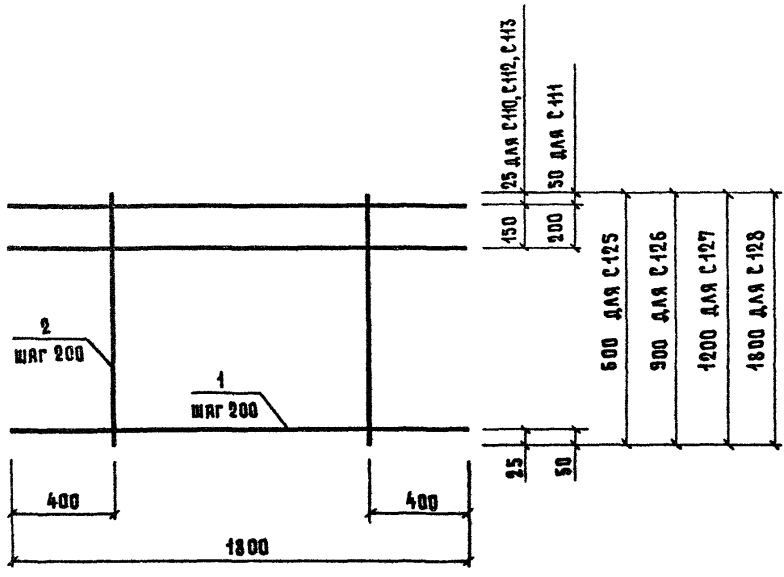

Марка сетки	Поз.	Наименование	Кол.	Масса ед., кг	Масса сетки, кг
С 110	1	⌀ 8 А III, ℓ = 1800	4	0,711	3,64
	2	6 А I, ℓ = 600	6	0,133	
С 111	1	⌀ 8 А III, ℓ = 1800	5	0,711	4,76
	2	6 А I, ℓ = 900	6	0,200	
С 112	1	⌀ 8 А III, ℓ = 1800	7	0,711	6,58
	2	6 А I, ℓ = 1200	6	0,266	
С 113	1	⌀ 8 А III, ℓ = 1800	10	0,711	9,51
	2	6 А I, ℓ = 1800	6	0,400	

Арматура: класса А-I и А-III по ГОСТ 5781-82.

1.089.1-2.2-1-61

Нач.отд.	Гришин		
Н.контр.	Некритин		
ГИП	Некритин		
Инж.	Мерекчикова		

Сетка С110 ... С113

Стадия	Лист	Листов
Р		1

ГИПРОНИИЗДРАВ

Инв. № подл. | Подпись и дата | Взам. инв. №

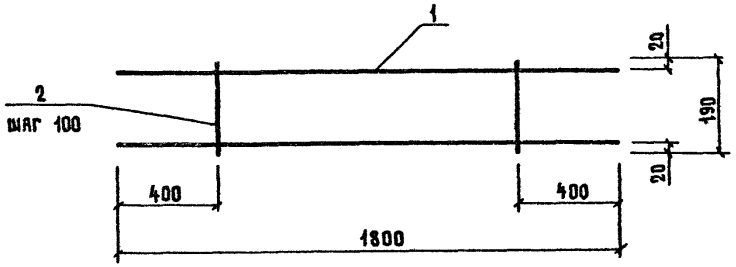

Поз.	Наименование	Кол.	Масса ед., кг	Масса сетки, кг
1	⌀ 12 AIII , ℓ = 1800	2	1,598	3,66
2	6 AI , ℓ = 190	11	0,042	

Арматура: класса A-I и A-III по ГОСТ 5781-82.

Нач. отд.	Гришин		
Н. контр.	Некритин		
ГИП	Некритин		
Инж.	Мерешкова		

1.089.1-2.2-1-62

Сетка С 114

Стадия	Лист	Листов
Р		1

ГИПРОНИИЗДРАВ

Инв. № подл. | Подпись и дата | Взам. инв. №

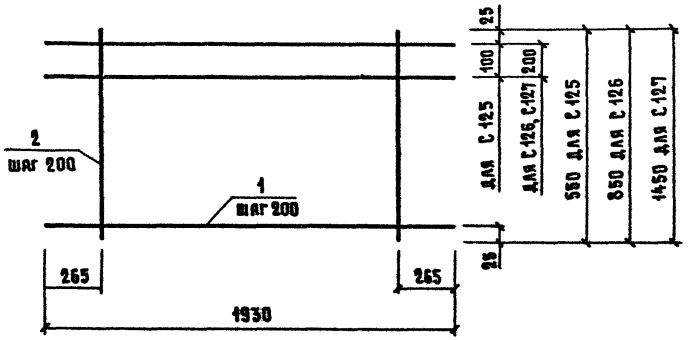

Марка сетки	Поз.	Наименование	Кол.	Масса ед., кг	Масса сетки, кг
С 125	1	⌀ 10 А-III, ℓ = 1930	4	1,191	5,74
	2	6 А-I, ℓ = 550	8	0,122	
С 126	1	⌀ 10 А-III, ℓ = 1930	5	1,191	7,47
	2	6 А-I, ℓ = 850	8	0,189	
С 127	1	⌀ 10 А-III, ℓ = 1930	8	1,191	12,11
	2	6 А-I, ℓ = 1450	8	0,322	

Арматура: класса А-I и А-III по ГОСТ 5781-82.

Инв. № подл. | Подпись и дата | Взам. инв. №

Нач. отд.	Гришин	
Н. контр.	Некритин	
ГИП	Некритин	
Инж.	Меренчикова	

1.089.1-2.2-1-67

Сетка С 125 ... С 127

Стадия	Лист	Листов
Р		1

ГИПРОНИИЗДРАВ

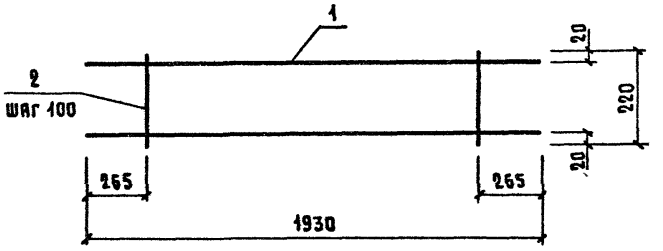

Поз.	Наименование	Кол.	Масса ед., кг	Масса сетки, кг
1	⌀ 12 A III, ℓ = 1930	2	1,714	8,04
2	5 A I, ℓ = 220	12	0,049	

Арматура: класса А-I и А-III по ГОСТ 5781-82.

Инв. № подл. | Подпись и дата | Взам. инв. №

Нач. отд.	Гришин		
Н. контр.	Некритин		
ГИП	Некритин		
Инж.	Меренчикова		

1.089.1-2.2-1-68

Сетка С 128

Стадия	Лист	Листов
Р		1

ГИПРОНИИЗДРАВ

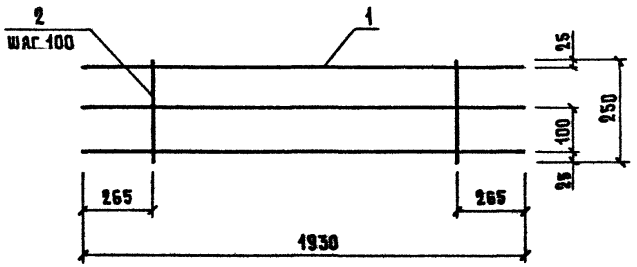

Поз.	Наименование	Кол.	Масса ед., кг	Масса сетки, кг
1	⌀ 10 AIII, ℓ = 1930	3	1,191	4,41
2	6 AI, ℓ = 250	15	0,056	

Арматура: класса А-I и А-III по ГОСТ 5781-82.

				1.089.1-2.2-1-69
Нач. отд.	Гришин			Сетка С129
Н. контр.	Некритин			
ГИП	Некритин			
Инж.	Меренчикова			

Стадия	Лист	Листов
Р		1

ГИПРОНИИЗДРАВ

Инв. № подл. | Подпись и дата | Взам. инв. №

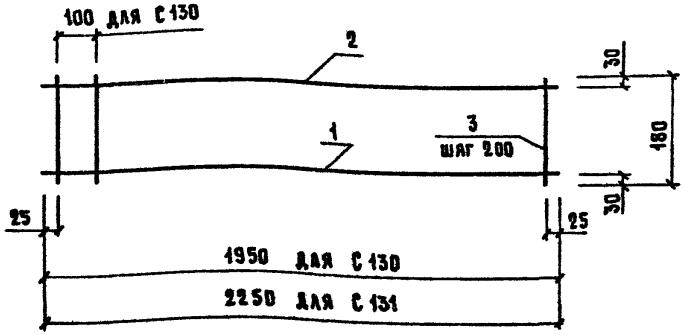

Марка сетки	Поз.	Наименование	Кол.	Масса ед., кг	Масса сетки, кг
С130	1	⌀ 14 AIII, ℓ = 1950	1	2,360	3,57
	2	8 AIII, ℓ = 1950	1	0,770	
	3	6 AI, ℓ = 180	11	0,040	
С131	1	⌀ 14 AIII, ℓ = 2250	1	2,722	4,09
	2	8 AIII, ℓ = 2250	1	0,889	
	3	6 AI, ℓ = 180	12	0,040	

Арматура: класса А-I и А-III по ГОСТ 5781-82.

Инв. № подл. | Подпись и дата | Взам. инв. №

Нач. отд.	Гришин	
Н. контр.	Некритин	
ГИП	Некритин	
Инж.	Мереничкова	

1.089.1-2.2-1-70

Сетка С130, С131

Стадия	Лист	Листов
Р		1

ГИПРОНИИЗДРАВ

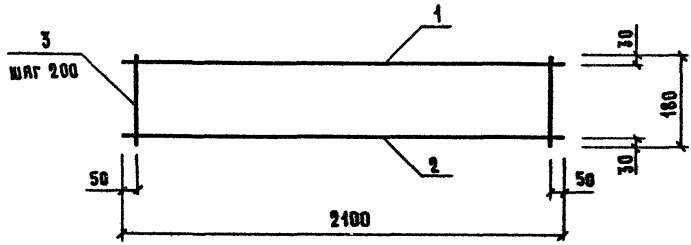

Поз.	Наименование	Кол.	Масса ед., кг	Масса сетки, кг
1	⌀ 8 А III , ℓ = 2100	1	0,830	3,81
2	14 А III , ℓ = 2100	1	2,537	
3	6 А I , ℓ = 180	11	0,040	

Арматура: класса А-I и А-III по ГОСТ 5781-82.

				1.089.1-2.2-1-71		
Нач.отд.	Гришин			Сетка С133	Стадия	Лист	Листов
Н.контр.	Некритин				Р		1
ГИП	Некритин				ГИПРОНИИЗДРАВ	
Инж.	Меремчикова					

Инв.№ подл. | Подпись и дата | Взам. инв. №

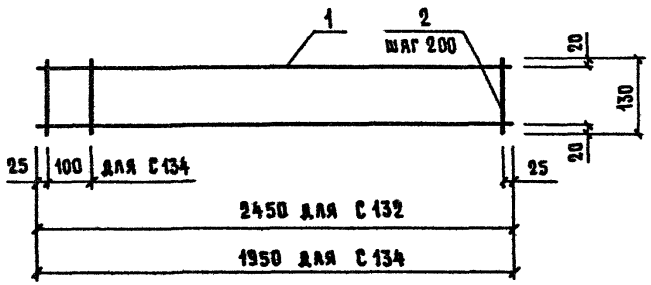

Марка сетки	Поз.	Наименование	Кол.	Масса ед., кг	Масса сетки, кг
С 132	1	⌀ 8AIII., ℓ = 2450	2	0,968	2,35
	2	6AI , ℓ = 130	13	0,029	
С 134	1	⌀ 8AIII , ℓ = 1950	2	0,770	1,86
	2	6AI , ℓ = 130	11	0,029	

Арматура: класса A-I и A-III по ГОСТ 5781-82.

Нач.отд.	Гришин		
Н.контр.	Некритин		
ГИП	Некритин		
Инж.	Меренчикова		

1.089.1-2.2-1-72

Сетки С132, С134

Стадия	Лист	Листов
Р		1

ГИПРОНИИЗДРАВ

Инв.№ подл. | Подпись и дата | Взам. инв.№

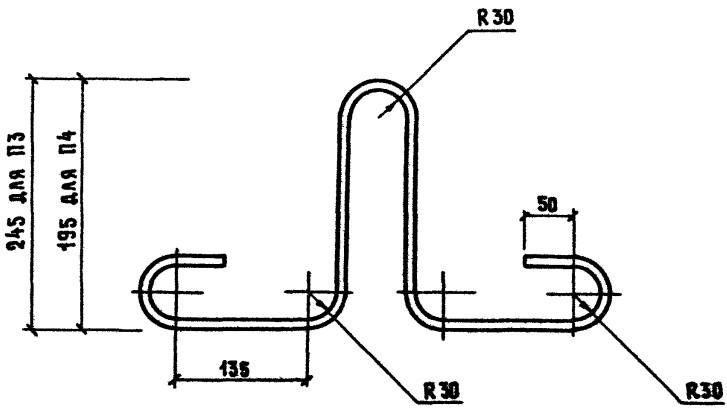

Марка петли	Наименование	Масса петли, кг
П3	⌀ 14 AI	1,39
П4	⌀ 14 AI	1,27

Арматура: класса AI по ГОСТ 5781-82.

Нач. отд.	Гришин		
Н. контр.	Некритин		
ГИП	Некритин		
Инж.	Мереничкова		

1.089.1-2.2-1-73

Петля П3, П4

Стадия	Лист	Листов
Р		1

ГИПРОНИИЗДРАВ

Инв. № подл. | Подпись и дата | Взам. инв. №

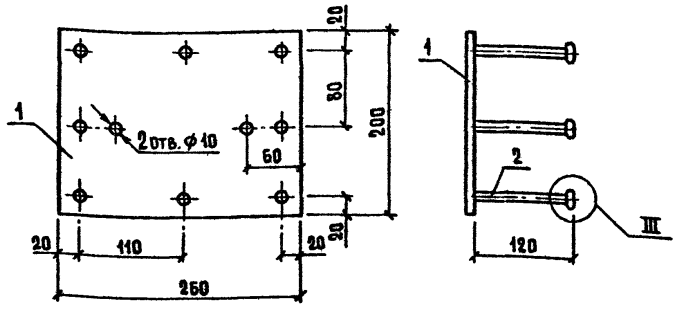

Поз.	Наименование	Кол.	Масса ед., кг	Масса изделия, кг
1	Полоса $\frac{200\times8\ \text{ГОСТ 103-76}}{\text{Ст3 пс5 ГОСТ 535-88}}$ $\ell=260$	1	3,27	3,96
2	⌀ 10 A II, $\ell=140$	8	0,086	

1. Арматура: класса А-II по ГОСТ 5781-82.
2. Узел III см. чертеж 1.289.1-2.2-1-Д.

Нач. отд.	Гришин	
Н. контр.	Некритин	
ГИП	Некритин	
Рук. гр.	Домахина	
Вед. инж.	Александрова	

1.089.1-2.2-1-74

Изделие закладное МН8

Стадия	Лист	Листов
Р		1

ГИПРОНИИЗДРАВ

Инв. № подл. | Подпись и дата | Взам. инв. №

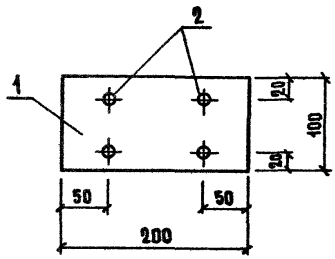

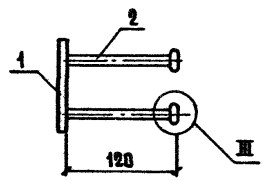

Поз.	Наименование	Кол.	Масса ед., кг	Масса изделия, кг
1	Полоса $\frac{100\times8\ \text{ГОСТ 103-76}}{\text{Ст3 пс5 ГОСТ 535-88}}$ ℓ=200	1	1,26	1,60
2	⌀ 10 A II, ℓ=140	4	0,086	

1. Арматура: класса А-II по ГОСТ 5781-82.
2. Узел III см. чертеж 1.289.1-2.2-1-Д.

Нач.отд.	Гришин		
Н.контр.	Некрыгин		
ГИП	Некритин		
Вед.инж.	Александрова		

1.089.1-2.2-1-75

Изделие закладное МН9

Стадия	Лист	Листов
Р		1

ГИПРОНИИЗДРАВ

Инв.№ подл. | Подпись и дата | Взам.инв.№

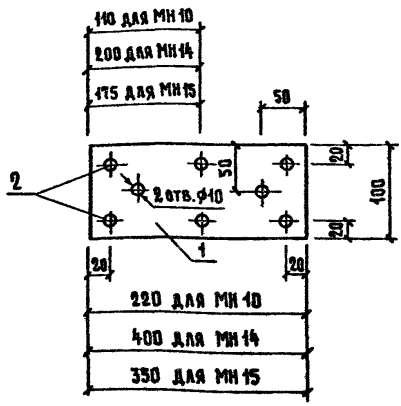

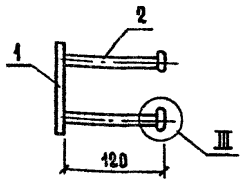

Марка изделия	Поз.	Наименование	Кол.	Масса ед., кг	Масса изделия, кг
МН10	1	Полоса $\frac{100\times8\ \text{ГОСТ 103-76}}{\text{Ст3 пс5 ГОСТ 535-88}}$ ℓ=220	1	1,38	1,90
	2	⌀ 10 AII, ℓ=140	6	0,086	
МН14	1	Полоса $\frac{100\times8\ \text{ГОСТ 103-76}}{\text{Ст3 пс5 ГОСТ 535-88}}$ ℓ=400	1	2,51	3,03
	2	⌀ 10 AII, ℓ=140	6	0,086	
МН15	1	Полоса $\frac{100\times8\ \text{ГОСТ 103-76}}{\text{Ст3 пс5 ГОСТ 535-88}}$ ℓ=350	1	2,20	2,72
	2	⌀ 10 AII, ℓ=140	6	0,086	

1. Арматура: класса А-II по ГОСТ 5781-82.
2. Узел III см. чертеж 1.289.1-2.2-1-Д.

Нач. отд.	Гришин		1.089.1-2.2-76
Н. контр.	Некритин		
ГИП	Некритин		Изделие закладное МН10, МН14, МН15
Рук. гр.	Домахина		Стадия: Р; Лист: ; Листов: 1
Вед. инж.	Александрова		ГИПРОНИИЗДРАВ

Инв. № подл. | Подпись и дата | Взам. инв. №

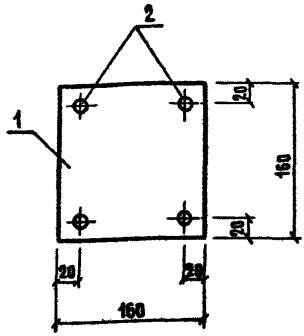

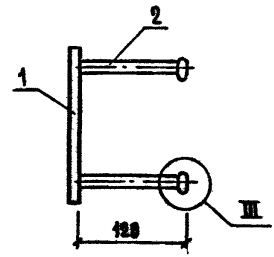

Поз.	Наименование	Кол.	Масса ед., кг	Масса изделия, кг
1	Полоса $\frac{160\times8\ \ ГОСТ\ 103-76}{Ст3\ пс5\ ГОСТ\ 535-88}$ ℓ=160	1	1,61	1,95
2	⌀10 A-II, ℓ=140	4	0,085	

1. Арматура: класса А-II по ГОСТ 5781-82.

2. Узел III см. чертеж 1.289.1-2.2-1-Д.

Нач. отд.	Гришин	
Н. контр.	Некритин	
ГИП	Некритин	
Рук. гр.	Домахина	
Вед. инж.	Александрова	

1.089.1-2.2-1-77

Изделие закладное МН 11

Стадия	Лист	Листов
Р		1

ГИПРОНИИЗДРАВ

Инв. № подл. | Подпись и дата | Взам. инв. №

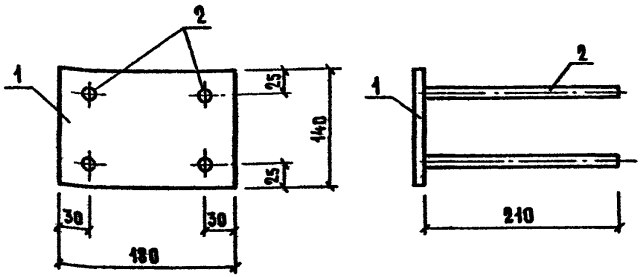

Поз.	Наименование	Кол.	Масса ед., кг	Масса изделия, кг
1	Полоса $\frac{140\times6\ \text{ГОСТ 103-76}}{\text{Ст 3 пс 5 ГОСТ 535-88}}$ $\ell=180$	1	1,58	2,10
2	⌀10 AII, $\ell=210$	4	0,129	

Арматура: класса А-II по ГОСТ 5781-82

Инв.№ подл.	Подпись и дата	Взам. инв.№	

Нач. отд.	Гришин	
Н. контр.	Некритин	
ГИП	Некритин	
Рук. гр.	Домахина	
Вед. инж.	Александрова	

1.089.1-2.2-1-78

Изделие закладное МН12

Стадия	Лист	Листов
Р		1

ГИПРОНИИЗДРАВ

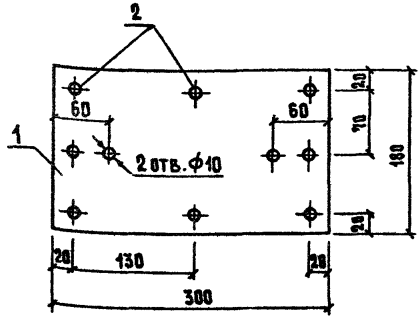

Поз.	Наименование	Кол.	Масса ед., кг	Масса изделия, кг
1	Полоса $\frac{160\times8\ \text{ГОСТ 103-76}}{\text{Ст3 пс5 ГОСТ 535-88}}$ ℓ=300	1	3,39	4,08
2	⌀ 10 AII, ℓ=148	8	0,086	

1. Арматура: класса А-II по ГОСТ 5781-82.
2. Узел III см. чертеж 1.289.1-2.2-1-Д.

Нач. отд.	Гришин	
Н. контр.	Некритин	
ГИП	Некритин	
Рук. гр.	Домахина	
Вед. инж.	Александрова	

1.089.1-2.2-1-79

Изделие закладное МН13

Стадия	Лист	Листов
Р		1

ГИПРОНИИЗДРАВ

Инв. № подл. | Подпись и дата | Взам. инв. №

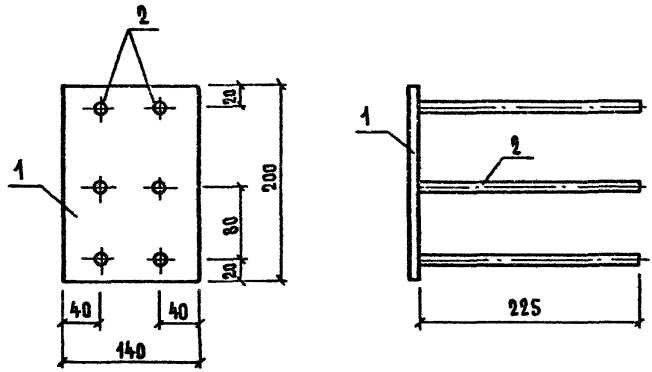

Поз.	Наименование	Кол.	Масса ед., кг	Масса изделия, кг
1	Полоса $\frac{140\times10\ \text{ГОСТ}\ 103\times76}{\text{Ст3 пс5 ГОСТ}\ 535\text{-}88}$ ℓ=200	1	2,20	3,03
2	⌀ 10 AIII, ℓ=225	6	0,138	

Арматура: класса А-III по ГОСТ 5781-82

Инв.№	Взам. инв.№		
Подпись и дата			
Инв.№ подл.			

		1.089.1-2.2-1-80	
Н.контр.	Некритин	Изделие закладное МН16	Стадия: Р; Лист: ; Листов: 1
ГИП	Некритин		ГИПРОНИИЗДРАВ
Вед. инж.	Александрова		

gost.e-ecolog.ru