ТИПОВЫЕ СТРОИТЕЛЬНЫЕ КОНСТРУКЦИИ, ИЗДЕЛИЯ И УЗЛЫ

СЕРИЯ 1.821.1-7

СВАИ-КОЛОННЫ ЖЕЛЕЗОБЕТОННЫЕ ДВУХКОНСОЛЬНЫЕ ДЛЯ СЕЛЬСКОХОЗЯЙСТВЕННЫХ ПРОИЗВОДСТВЕННЫХ ЗДАНИЙ, ВОЗВОДИМЫХ В НЕСЕЙСМИЧЕСКИХ РАЙОНАХ И В РАЙОНАХ СЕЙСМИЧНОСТЬЮ 7, 8 И 9 БАЛЛОВ

Выпуск 1

Сваи-колонны. Рабочие чертежи.

gost.e-ecolog.ru

СЕРИЯ 1.821.1-7

СВАИ-КОЛОННЫ ЖЕЛЕЗОБЕТОННЫЕ ДВУХКОНСОЛЬНЫЕ ДЛЯ СЕЛЬСКОХОЗЯЙСТВЕННЫХ ПРОИЗВОДСТВЕННЫХ ЗДАНИЙ, ВОЗВОДИМЫХ В НЕСЕЙСМИЧЕСКИХ РАЙОНАХ И В РАЙОНАХ СЕЙСМИЧНОСТЬЮ 7, 8 и 9 БАЛЛОВ

Выпуск 1

Сваи-колонны. Рабочие чертежи.

Главный инженер института — Е.М. Дедов
Главный инженер проекта — Е.П. Кунрин
Главный конструктор — В.К. Мищенко
Зав. лабораторией — Л.П. Карабанова
Зав. лабораторией — В.Г. Назаренко

Утверждены
Управлением проектирования и инженерных изысканий Минстроя России, письмо от 30.12.92 г. №9-1/915.
Введены в действие ЦНИИЭПсельстроем с 01.05.1993 г. приказ от 02.03.93 №41-Р.

Обозначение документа	Наименование	Стр.
1.821.1-7.1-ТТ	Технические требования	3
1.821.1-7.1-НИ	Номенклатура свай-колонн	9
1.821.1-7.1-1	Свая-колонна 1СД сечением 200×200мм	12
1.821.1-7.1-2	Свая-колонна 1СД сечением 300×300мм	14
1.821.1-7.1-3	Свая-колонна 2СД сечением 300×300мм	20
1.821.1-7.1-4	Каркас пространственный 1КП1...1КП17	23
1.821.1-7.1-5	Каркас пространственный 1КП18. 1КП98	25
1.821.1-7.1-6	Каркас пространственный 2КП1..2КП36	30
1.821.1-7.1-7	Каркас пространственный КП1...КП8	33
1.821.1-7.1-8	Каркас пространственный КП9. КП33	34
1.821.1-7.1-9	Каркас плоский КР1, КР1-1	36
1.821.1-7.1-10	Каркас плоский КР2; КР3; КР2-1, КР3-1	36
1.821.1-7.1-11	Сетка С1...С3	37
1.821.1-7.1-12	Изделие закладное МН1...МН6	38
1.821.1-7.1-РС	Ведомость расхода стали	39

Инв.№ подл. | Подпись и дата | Взам. инв.№

Разраб.	Цуриан		1.821.1-7.1	
			Содержание	Стадия: Р; Лист: ; Листов: 1
Н.контр.	Устинов			ЦНИИЭПсельстрой

Настоящие технические требования распространяются на забивные железобетонные двухконсольные сваи-колонны квадратного сечения по серии 1.821.1-7, предназначенные для применения в каркасах одноэтажных сельскохозяйственных производственных зданий.

Область применения свай-колонн приведена в рабочих чертежах серии 1.821.1-7, вып. 0.

Сваи-колонны обозначаются марками в соответствии с ГОСТ 23009-78*.

Условное обозначение по несущей способности	Количество, диаметр и класс проволочной арматуры		
	1СД XX.XX.20-	1СД XX.XX.30-	2СД XX.XX.30-
1	4ф12 А III	4ф12 А III	4ф12 А III
2	4ф14 А III	4ф14 А III	4ф14 А III
3	4ф16 А III	4ф16 А III	4ф16 А III
4	4ф18 А III	4ф18 А III	4ф18 А III
5	–	4ф20 А III	4ф20 А III

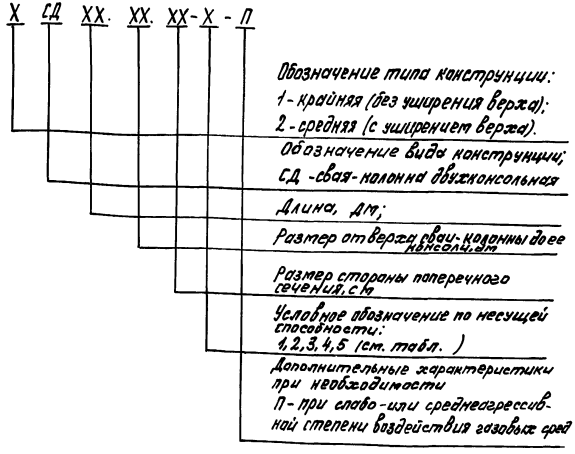

Пример условного обозначения (марки) крайней (без уширения верха) сваи-колонны двухконсольной, длиной 5500 мм, размером от верха сваи-колонны до ее консолей 3350 мм, размером стороны поперечного сечения 200 мм, несущей способности 2:

1СД 55.34.20-2

То же, крайней (без уширения верха) сваи-колонны длиной 7500 мм, размером от верха сваи-колонны до ее консолей 3350 мм, размером стороны поперечного сечения 300 мм, несущей способности 2, для зданий с агрессивной степенью воздействия газовой среды:

1СД 75.34.30-2-П

Разраб.	Устинов		1.821.1-7.1-ТТ	
Провер.	Вешнякова			
Н. контр.	Устинов		Технические требования	Стадия: Р; Лист: 1; Листов: 6
				ЦНИИЭПсельстрой

Инв. № подл. | Подпись и дата | Взам. инв. №

1. Технические требования

1.1. Сваи-колонны должны соответствовать требованиям настоящих технических условий, рабочим чертежам серии 1.821.1-7 и ГОСТ 13015.0-83*.

1.2. Сваи-колонны следует изготовлять в стальных формах, удовлетворяющих требованиям ГОСТ 25781-83*Е.

1.3. Основные размеры и параметры.

1.3.1. Форма, основные размеры и масса свай-колонн должны соответствовать указанным на чертежах серии 1.821.1-7

1.4. Требования к бетону.

1.4.1. Сваи-колонны должны изготовляться из тяжелого бетона класса по прочности на сжатие В 20 в соответствии с ГОСТ 26633-91.

1.4.2. Материалы, применяемые для изготовления бетона свай-колонн, должны удовлетворять требованиям следующих стандартов:

цемент - ГОСТ 10178-85*; заполнители - ГОСТ 10260-82;

вода - ГОСТ 23732-79; песок - ГОСТ 8736-85.

Максимальная крупность заполнителя не должна превышать 20мм.

1.4.3. Марки бетона свай-колонн по морозостойкости и водонепроницаемости устанавливаются при проектировании зданий в зависимости от климатических условий района строительства, режима эксплуатации свай-колонн согласно разделу 2 главы СНиП 2.03.01-84*

Марка бетона свай-колонн по морозостойкости должна быть не ниже F50.

Марка бетона свай-колонн по водонепроницаемости должна быть не ниже:

W2 - для свай-колонн, предназначенных для эксплуатации в зданиях с неагрессивными средами;

W4 - для свай-колонн, предназначенных для эксплуатации в зданиях со слабоагрессивными средами;

W6 - для свай-колонн, предназначенных для эксплуатации в зданиях со среднеагрессивными средами.

1.4.4. Бетон, а также материалы для приготовления бетона свай-колонн, применяемых в условиях воздействия агрессивных сред, должны удовлетворять требованиям главы СНиП 2.03.11-85.

1.4.5. Отпускная прочность бетона свай-колонн в момент отгрузки их предприятием-изготовителем должна быть не ниже:

70% от проектного класса бетона по прочности на сжатие в теплый период года;

90% от проектного класса бетона по прочности на сжатие в холодный период года

1.5. Требования к арматуре и арматурным изделиям

1.5.1. В качестве продольной арматуры и арматуры консолей свай-колонн следует применять горячекатаную арматурную сталь класса A-III по ГОСТ 5781-82*.

В качестве поперечной арматуры (спираль свай-колонн) следует применять проволоку класса Bp-I по ГОСТ 6727-80* или горячекатаную сталь класса A-I по ГОСТ 5781-82*

1.5.2. Марки арматурной стали устанавливаются при проектировании зданий с учетом условий возведения и эксплуатации свай-колонн согласно приложению 1 главы СНиП 2.03.01-84*

1.5.3. Сваи-колонны армируются пространственными каркасами. Поперечную арматуру приварить к продольным стержням в каждом пересечении контактной точечной

Инв.№ подл. | Подпись и дата | Взам.инв.№

сваркой типа К1-Кт по ГОСТ 14098-91.

1.5.4. Допускается заменять спиральную арматуру стержнями диаметром и шагом, равным диаметру и шагу спирали.

1.5.5. Подъемные петли свай-колонн должны изготовляться из арматурной стали класса А-I марок Ст3сп или Ст3пс по ГОСТ 5781-82*.

1.5.6. Для закладных изделий свай-колонн должна применяться углеродистая сталь класса с 245.
Марки прокатной стали следует принимать с учетом действующей на закладное изделие нагрузки и условий эксплуатации свай-колонн согласно приложению 2 главы СНиП 2.03.01-84*.

1.5.7. Закладное изделие оголовка свай-колонны при сборке пространственного каркаса надеть на продольные стержни и приварить к этим стержням, используя зазор между стержнями и разъемковкой, ручной дуговой сваркой в соответствии с ГОСТ 5264-80 электродами типа Э42А-ф.

1.5.8. Закладные изделия свай-колонн должны иметь антикоррозионное покрытие в соответствии с требованиями СНиП 2.03.11-85.

1.6. Требования к точности изготовления

1.6.1. Отклонения от проектных размеров свай-колонн не должны превышать следующих величин, мм:

по длине	±22
по длине от верха свай-колонны до ее консолей	±7
по длине от консолей до низа свай-колонны	±15
по размерам поперечного сечения и размерам консолей	±5

1.6.2. Отклонение от прямой линии (непрямолинейность) боковых граней на длине от верха свай-колонны до ее консолей не должно превышать 3мм на длине 2м.

1.6.3. Отклонения от проектного положения стальных закладных изделий не должны превышать, мм:

в плоскости поверхности свай-колонны	5
из плоскости поверхности свай-колонны	3

1.6.4. Отклонение фактической массы свай-колонны от проектной не должно превышать +5, -7%

1.7. Требования к качеству поверхностей и внешнему виду свай-колонн

1.7.1. Качество поверхностей должно удовлетворять категории А6 по ГОСТ 13015.0-83*

1.7.2. На поверхности свай-колонн не допускаются:
- жировые и ржавые пятна;
- трещины, за исключением усадочных и других поверхностных технологических трещин, ширина которых не должна превышать 0,1мм.

1.7.3. Открытые поверхности стальных закладных изделий, подъемные петли должны быть очищены от наплывов бетона.

1.7.4. Для строповки свай-колонн при выемке из опалубочной формы и транспортировании рекомендуется применять инвентарные строповочные приспособления.

1.7.5. На боковых гранях свай-колонн предусмотрены риски, определяющие разбивочные оси.

1.7.6. Выемку свай-колонн из опалубочной формы следует производить при достижении бетоном не менее 70% проектной прочности.

Инв.№ подл. | Подпись и дата | Взам. инв.№

1.8. Маркировка

1.8.1. Маркировку свай-колонн следует производить в соответствии с ГОСТ 13015.2-81*
При этом марка изделия должна соответствовать марке в чертежах КЖИ.
Маркировочные знаки и надписи необходимо наносить на видимой (при хранении и монтаже) боковой поверхности каждой сваи-колонны, вблизи ее нижнего торца.

2. Правила приемки

2.1. Приемку свай-колонн следует производить в соответствии с требованиями ГОСТ 13015.1-81*

2.2. Приемку свай-колонн по показателям точности геометрических параметров, категории бетонной поверхности, внешнего вида колонн и их соответствие эталону осуществляется по результатам выборочного одноступенчатого контроля по ГОСТ 13015.1-81*
Правильность нанесения рисок разбивочных осей здания осуществляется по результатам сплошного контроля.

2.3. Предприятие-изготовитель должно сопровождать каждую принятую отделом технического контроля партию свай-колонн документом о качестве согласно ГОСТ 13015.3-81*.

3. Методы контроля и испытаний

3.1. Текущий приемочный контроль свай-колонн следует выполнять с использованием неразрушающих методов.

3.2. При испытании свай-колонн неразрушающими методами должны контролироваться численные значения единичных показателей качества, обеспечивающие заданную прочность, жесткость и трещиностойкость конструкций. В качестве единичных показателей должны контролироваться: геометрические размеры; прочность бетона; вид, класс, марка, механические свойства арматурных сталей; качество выполнения сварных соединений арматуры и закладных изделий; диаметр, количество и расположение арматуры.

3.3. Размеры, непрямолинейность и неперпендикулярность свай-колонн, положение стальных закладных изделий и строповочных петель, а также качество поверхностей свай-колонн проверяют в соответствии с требованиями ГОСТ 13015.0-83* и настоящих технических условий.

3.4. Прочность бетона на сжатие следует определять по ГОСТ 10180-90.

3.5. Отпускную прочность бетона свай-колонн следует определять по ГОСТ 17624-87, ГОСТ 22690-88.

3.6. Морозостойкость бетона следует определять по ГОСТ 10060-87.

3.7. Водонепроницаемость бетона следует определять по ГОСТ 12730.0-78 и ГОСТ 12730.5-84*

3.8. Методы контроля и испытаний арматурных и закладных изделий следует проводить по ГОСТ 10922-90.

3.9. Положение арматуры в бетоне свай-колонн следует определять неразрушающими методами по ГОСТ 17625-83 или ГОСТ 22904-78

3.10. Методы контроля и испытаний исходных материалов для изготовления свай-колонн должны соответствовать установленным в стандартах на эти материалы.

Инв. № подл. | Подпись и дата | Взам. инв. №

4. Транспортирование и хранение

4.1. Сваи-колонны следует транспортировать и хранить в соответствии с требованиями настоящих технических условий и ГОСТ 13015.4-84.

4.2. Сваи-колонны должны храниться на складах в положении „плашмя" рассортированными по маркам, при этом должна быть обеспечена возможность захвата и подъема каждой сваи-колонны для погрузки на транспортные средства или для монтажа.

4.3. При хранении и транспортировании каждая свая-колонна должна укладываться на деревянные инвентарные прокладки. Опирание свай-колонн при хранении и транспортировании должно производиться в местах расположения строповочных петель. Прокладки следует укладывать по плотному, тщательно выравненному основанию.

4.4. Толщина подкладок должна быть не менее 40 мм, ширина - не менее 150 мм, длина - на 100 мм больше ширины боковой грани сваи-колонны.

4.5. Подъем свай-колонн при извлечении из формы, складировании и транспортировании рекомендуется производить с помощью инвентарных строповочных приспособлений. При отсутствии инвентарных приспособлений допускается использовать строповочные петли.

4.6. При перевозке свай-колонн их следует укладывать на транспортные средства в горизонтальном положении на деревянные подкладки с надежным закреплением свай-колонн, предохраняющим от возможного смещения.

5. Гарантии поставщика

5.1. Изготовитель гарантирует соответствие поставляемых свай-колонн требованиям настоящих технических условий при соблюдении потребителем условий транспортирования, хранения, монтажа и эксплуатации.

5.2. Гарантийный срок хранения и эксплуатации свай-колонн, в течении которого изготовитель обязан устранить обнаруженные скрытые дефекты, установливается два года со дня отгрузки потребителю, но не более 2,5 года с момента их изготовления. Скрытыми дефектами следует считать такие, которые не могли быть обнаружены при приемочном контроле и выявились в процессе транспортирования, монтажа и эксплуатации.

Инв. № подл. | Подпись и дата | Взам. инв. №

Перечень

документов, на которые даны ссылки в технических условиях

ГОСТ 5781-82*	Сталь горячекатаная для армирования железобетонных конструкций. Технические условия.
ГОСТ 10060-87	Бетоны. Методы контроля морозостойкости.
ГОСТ 10178-85*	Портландцемент и шлакопортландцемент Технические условия.
ГОСТ 10180-90	Бетоны Методы определения прочности на сжатие и растяжение.
ГОСТ 10922-90	Арматурные изделия и закладные детали сварные для железобетонных конструкций. Технические требования и методы испытаний.
ГОСТ 12730.0-78	Бетоны. Общие требования к методам определения плотности, влажности, водопоглощения, пористости и водонепроницаемости.
ГОСТ 12730.5-84*	Бетоны. Методы определения водонепроницаемости.
ГОСТ 13015.0-83*	Конструкции и изделия бетонные и железобетонные сборные. Общие технические требования.
ГОСТ 13015.1-81*	Конструкции и изделия бетонные и железобетонные сборные. Приемка.
ГОСТ 13015.2-81*	Конструкции и изделия бетонные и железобетонные. сборные. Маркировка.
ГОСТ 13015.3-81*	Конструкции и изделия бетонные и железобетонные сборные. Документ о качестве.
ГОСТ 13015.4-84	Конструкции и изделия бетонные и железобетонные. Правила транспортирования и хранения.
ГОСТ 14098-91	Соединения сварные арматуры и закладных изделий железобетонных конструкций. Типы, конструкции и размеры.
ГОСТ 17624-87	Бетоны. Ультразвуковой метод определения прочности
ГОСТ 17625-83	Конструкции и изделия железобетонные. Радиационный метод определения толщины защитного слоя бетона, размеров и расположения арматуры.
ГОСТ 22690-88	Бетоны. Определение прочности механическими методами неразрушающего контроля.
ГОСТ 22904-78	Конструкции железобетонные. Магнитный метод определения толщины защитного слоя бетона и расположения арматуры.
ГОСТ 23009-78*	Конструкции и изделия бетонные и железобетонные сборные. Условные обозначения (марки)
ГОСТ 23732-79	Вода для бетонов и растворов. Технические условия
ГОСТ 25781-83*Е	Формы стальные для изготовления железобетонных изделий. Технические условия.
ГОСТ 26633-91	Бетоны тяжелые и мелкозернистые. Технические условия.

Рабочие чертежи серии 1.821.1-7 „Сваи-колонны железобетонные двухконсольные для сельскохозяйственных производственных зданий, возводимых в несейсмических районах и в районах сейсмичностью 7, 8 и 9 баллов".

СНиП 2.03.01-84* „Бетонные и железобетонные конструкции."

СНиП 2.03.11-85 „Защита строительных конструкций от коррозии".

Инв. № подл. | Подпись и дата | Взам. инв. №

Рис.1

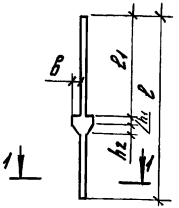

Рис.2

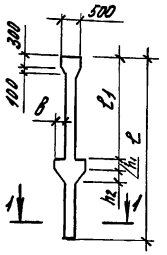

1-1



Марка свай-колонны	Высота этажа Но, м	Размеры, мм l	l1	в	h1	h2	Расход материалов: бетон, м³	сталь, кг	Масса свай-колонны, т
Сваи-колонны крайних рядов (рис. 1)									
1СД 50.28.20-1	2,4	5000	2750	200	200	200	0,22	31,7	0,56
1СД 55.28.20-1		5500					0,24	33,9	0,61
1СД 60.28.20-1		6000					0,26	35,8	0,66
1СД 55.31.20-1	2,7	5500	3050				0,24	33,9	0,61
1СД 55.31.20-2								40,7	
1СД 60.31.20-1		6000					0,26	35,8	0,66
1СД 60.31.20-2								43,4	
1СД 55.34.20-1	3,0	5500	3350				0,24	33,9	0,61
1СД 55.34.20-2								40,7	
1СД 55.34.20-3								49,1	
1СД 60.34.20-1		6000					0,26	35,8	0,66
1СД 60.34.20-2								43,4	
1СД 60.34.20-3								52,4	
1СД 60.37.20-1	3,3		3650					35,8	
1СД 60.37.20-2								43,4	
1СД 60.37.20-3								52,4	
1СД 60.37.20-4								63,6	

Марка свай-колонны	Высота этажа Но, м	Размеры, мм l	l1	в	h1	h2	Расход материалов: бетон, м³	сталь, кг	Масса свай-колонны, т
1СД 50.28.30-1	2,4	5000	2750	300	150	300	0,50	42,9	1,26
1СД 50.28.30-2								49,3	
1СД 50.28.30-3								56,9	
1СД 50.28.30-4								68,1	
1СД 55.28.30-1		5500					0,55	45,1	1,37
1СД 55.28.30-2								51,9	
1СД 55.28.30-3								60,3	
1СД 55.28.30-4								72,3	
1СД 60.28.30-1		6000					0,59	47,6	1,49
1СД 60.28.30-2								55,2	
1СД 60.28.30-3								64,4	
1СД 60.28.30-4								77,2	
1СД 65.28.30-1		6500					0,64	49,9	1,60
1СД 65.28.30-2								57,9	
1СД 65.28.30-3								67,5	
1СД 65.28.30-1								81,5	
1СД 70.28.30-1		7000					0,68	51,9	1,73
1СД 70.28.30-2								60,7	
1СД 70.28.30-3								71,1	
1СД 70.28.30-4								85,9	
1СД 75.28.30-1		7500					0,73	54,6	1,82
1СД 75.28.30-2								63,8	
1СД 75.28.30-3								75,0	
1СД 75.28.30-4								90,6	

Инв.№подл. | Подпись и дата | Взам.инв.№

Разраб.	Стрельникова		1.821.1-7.1-НИ
Пров.	Ершакова		
Н.контр.	Устинов		Номенклатура свай-колонн
			Стадия: Р; Лист: 1; Листов: 3
			ЦНИИЭПсельстрой

Марка свай-колонны	Высота этажа Но, м	Размеры, мм l	l1	в	h1	h2	Расход материалов: бетон, м³	сталь, кг	Масса свай-колонны, т
1СД 55.31.30-1	2,7	5500	3050	300	150	300	0,55	45,1	1,37
1СД 55.31.30-2								51,9	
1СД 55.31.30-3								60,3	
1СД 55.31.30-4								72,3	
1СД 60.31.30-1		6000					0,59	47,6	1,49
1СД 60.31.30-2								55,2	
1СД 60.31.30-3								64,4	
1СД 60.31.30-4								77,2	
1СД 65.31.30-1		6500					0,64	49,9	1,60
1СД 65.31.30-2								57,9	
1СД 65.31.30-3								67,5	
1СД 65.31.30-4								81,5	
1СД 70.31.30-1		7000					0,68	51,9	1,73
1СД 70.31.30-2								60,7	
1СД 70.31.30-3								71,1	
1СД 70.31.30-4								85,9	
1СД 75.31.30-1		7500					0,73	54,8	1,82
1СД 75.31.30-2								63,8	
1СД 75.31.30-3								75,0	
1СД 75.31.30-4								90,6	
1СД 55.34.30-1	3,0	5500	3350				0,55	45,1	1,37
1СД 55.34.30-2								51,9	
1СД 55.34.30-3								60,3	
1СД 55.34.30-4								72,3	
1СД 60.34.30-1		6000					0,59	47,6	1,49
1СД 60.34.30-2								55,2	
1СД 60.34.30-3								64,4	
1СД 60.34.30-4								77,2	

Марка свай-колонны	Высота этажа Но, м	Размеры, мм l	l1	в	h1	h2	Расход материалов: бетон, м³	сталь, кг	Масса свай-колонны, т
1СД 65.34.30-1	3,0	6500	3350	300	150	300	0,64	49,9	1,60
1СД 65.34.30-2								57,9	
1СД 65.34.30-3								67,5	
1СД 65.34.30-4								81,5	
1СД 70.34.30-1		7000					0,68	51,9	1,73
1СД 70.34.30-2								60,7	
1СД 70.34.30-3								71,1	
1СД 70.34.30-4								85,9	
1СД 75.34.30-1		7500					0,73	54,6	1,82
1СД 75.34.30-2								63,8	
1СД 75.34.30-3								75,0	
1СД 75.34.30-4								90,6	
1СД 65.40.30-1	3,6	6500	3950				0,64	49,9	1,60
1СД 65.40.30-2								57,9	
1СД 65.40.30-3								67,5	
1СД 65.40.30-4								81,5	
1СД 70.40.30-1		7000					0,68	51,9	1,73
1СД 70.40.30-2								60,7	
1СД 70.40.30-3								71,1	
1СД 70.40.30-4								85,9	
1СД 75.40.30-1		7500					0,73	54,6	1,82
1СД 75.40.30-2								63,8	
1СД 75.40.30-3								75,0	
1СД 75.40.30-4								90,6	
1СД 75.52.30-1	4,8		5150					54,6	
1СД 75.52.30-2								63,8	
1СД 75.52.30-3								75,0	
1СД 75.52.30-4								90,6	
1СД 75.52.30-5								104,6	

Инв. № подл. | Подпись и дата | Взам. инв. №

Марка свай-колонны	Высота этажа, Но,м	Размеры, мм					Расход материалов на		Масса свай-колонны, т
		ℓ	ℓ1	в	h1	h2	Бетон, м3	Сталь, кг	
Свай-колонны средних рядов (рис. 2)									
2СД 50.29.30-1	2,4; 2,7	5000	2900	300	150	300	0,51	46,6	1,29
2СД 50.29.30-2								53,0	
2СД 50.29.30-3								64,0	
2СД 50.29.30-4								72,4	
2СД 55.29.30-1		5500					0,56	48,8	1,40
2СД 55.29.30-2								55,6	
2СД 55.29.30-3								67,4	
2СД 55.29.30-4								76,6	
2СД 65.29.30-1		6500					0,65	53,6	1,63
2СД 65.29.30-2								61,6	
2СД 65.29.30-3								74,6	
2СД 65.29.30-4								85,8	
2СД 75.29.30-1		7500					0,74	58,3	1,85
2СД 75.29.30-2								67,5	
2СД 75.29.30-3								82,1	
2СД 75.29.30-4								94,9	
2СД 55.35.30-1	3,0	5500	3500				0,56	48,8	1,40
2СД 55.35.30-2								55,6	
2СД 55.35.30-3								67,4	
2СД 65.35.30-1		6500					0,65	53,6	1,63
2СД 65.35.30-2								61,6	
2СД 65.35.30-3								74,6	
2СД 75.35.30-1		7500					0,74	58,9	1,85
2СД 75.35.30-2								67,5	
2СД 75.35.30-3								82,1	
2СД 65.41.30-1	2,4; 3,6	6500	4100				0,65	63,6	1,63
2СД 65.41.30-2								61,6	
2СД 65.44.30-3								74,6	

Марка свай-колонны	Высота этажа, Но,м	Размеры, мм					Расход материалов на		Масса свай-колонны, т
		ℓ	ℓ1	в	h1	h2	Бетон, м3	Сталь, кг	
2СД 75.41.30-1	2,4; 3,6	7500	4100	300	150	300	0,74	58,3	1,85
2СД 75.41.30-2								67,5	
2СД 75.41.30-3								82,1	
2СД 75.47.30-1	2,7...4,8		4700					58,3	
2СД 75.53.30-1								58,3	
2СД 75.53.30-2			5300					67,5	
2СД 75.53.30-3								82,1	
2СД 75.53.30-5								108,9	

Инв. № подл. | Подпись и дата | Взам. инв. №

1.821.1-7.1-НИ

Лист 3

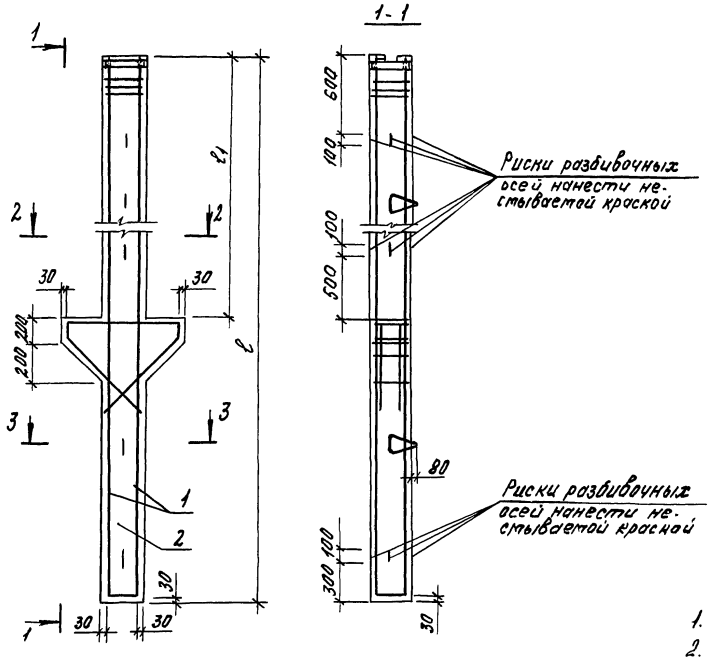

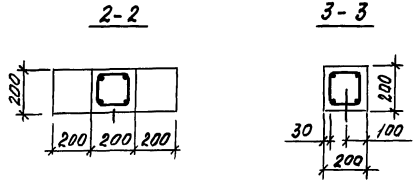

Марка свай-колонны	Размеры, мм	
	l	l1
1СД 50.28.20-1	5000	2750
1СД 55.28.20-1	5500	
1СД 60.28.20-1	6000	
1СД 55.31.20-1	5500	3050
1СД 55.31.20-2		
1СД 60.31.20-1	6000	
1СД 60.31.20-2		
1СД 55.34.20-1	5500	3350
1СД 55.34.20-2		
1СД 55.34.20-3		
1СД 60.34.20-1	6000	
1СД 60.34.20-2		
1СД 60.34.20-3		
1СД 60.37.20-1		3650
1СД 60.37.20-2		
1СД 60.37.20-3		
1СД 60.37.20-4		

1. Технические требования см. 1.821.1-7.1-77
2. Спецификация см. лист 2

Разраб.	Цурган		1.821.1-7.1-1
Пров.	Вершинков		
Н. контр.	Устинов		Свая-колонна 1СД сечением 200×200 мм

Стадия	Лист	Листов
Р	1	2

ЦНИИЭПсельстрой

Инв.№ подл. | Подпись и дата | Взам. инв.№

Марка свай-колонны	Поз.	Наименование	Кол.	Обозначение	Масса, т
1СД50.28.20-1	1	Каркас 1КП1	1	1.821.1-7.1-4	0,56
	2	Бетон класса В20, м³	0,22		
1СД55.28.20-1	1	Каркас 1КП2	1	1.821.1-7.1-4	0,61
	2	Бетон класса В20, м³	0,24		
1СД60.28.20-1	1	Каркас 1КП3	1	1.821.1-7.1-4	0,66
	2	Бетон класса В20, м³	0,26		
1СД55.31.20-1	1	Каркас 1КП4	1	1.821.1-7.1-4	0,61
	2	Бетон класса В20, м³	0,24		
1СД55.31.20-2	1	Каркас 1КП5	1	1.821.1-7.1-4	0,61
	2	Бетон класса В20, м³	0,24		
1СД60.31.20-1	1	Каркас 1КП6	1	1.821.1-7.1-4	0,66
	2	Бетон класса В20, м³	0,26		
1СД60.31.20-2	1	Каркас 1КП7	1	1.821.1-7.1-4	0,66
	2	Бетон класса В20, м³	0,26		
1СД55.34.20-1	1	Каркас 1КП8	1	1.821.1-7.1-4	0,61
	2	Бетон класса В20, м³	0,24		
1СД55.34.20-2	1	Каркас 1КП9	1	1.821.1-7.1-4	0,61
	2	Бетон класса В20, м³	0,24		
1СД55.34.20-3	1	Каркас 1КП10	1	1.821.1-7.1-4	0,61
	2	Бетон класса В20, м³	0,24		

Марка свай-колонны	Поз.	Наименование	Кол.	Обозначение	Масса, т
1СД60.34.20-1	1	Каркас 1КП11	1	1.821.1-7.1-4	0,66
	2	Бетон класса В20, м³	0,26		
1СД60.34.20-2	1	Каркас 1КП12	1	1.821.1-7.1-4	0,66
	2	Бетон класса В20, м³	0,26		
1СД60.34.20-3	1	Каркас 1КП13	1	1.821.1-7.1-4	0,66
	2	Бетон класса В20, м³	0,26		
1СД60.37.20-1	1	Каркас 1КП14	1	1.821.1-7.1-4	0,66
	2	Бетон класса В20, м³	0,26		
1СД60.37.20-2	1	Каркас 1КП15	1	1.821.1-7.1-4	0,66
	2	Бетон класса В20, м³	0,26		
1СД60.37.20-3	1	Каркас 1КП16	1	1.821.1-7.1-4	0,66
	2	Бетон класса В20, м³	0,26		
1СД60.37.20-4	1	Каркас 1КП17	1	1.821.1-7.1-4	0,66
	2	Бетон класса В20, м³	0,26		

Инв. № подл. | Подпись и дата | Взам. инв. №

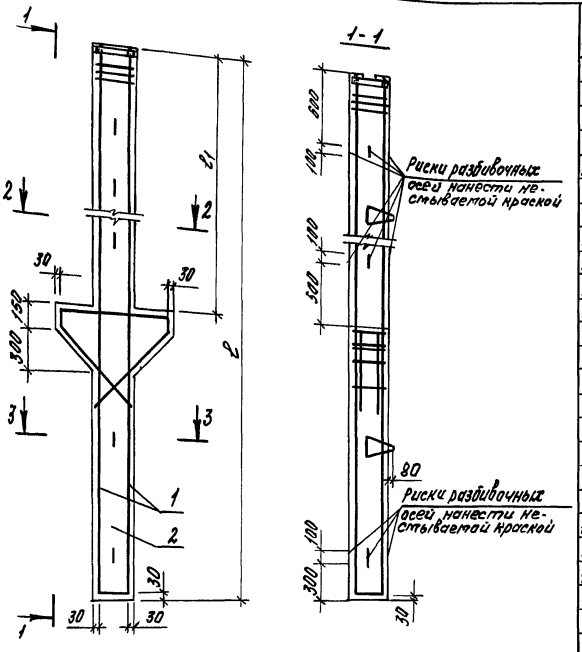

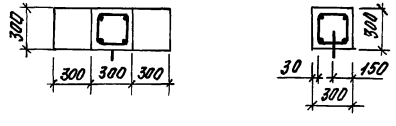

Марка свай-колонны	Размеры, мм l	l1
1СД50.28.30-1	5000	2750
1СД50.28.30-2		
1СД50.28.30-3		
1СД50.28.30-4		
1СД55.28.30-1	5500	
1СД55.28.30-2		
1СД55.28.30-3		
1СД55.28.30-4		
1СД60.28.30-1	6000	
1СД60.28.30-2		
1СД60.28.30-3		
1СД60.28.30-4		
1СД65.28.30-1	6500	
1СД65.28.30-2		
1СД65.28.30-3		
1СД65.28.30-4		
1СД70.28.30-1	7000	
1СД70.28.30-2		
1СД70.28.30-3		
1СД70.28.30-4		
1СД75.28.30-1	7500	
1СД75.28.30-2		
1СД75.28.30-3		
1СД75.28.30-4		
1СД55.31.30-1	5500	3050
1СД55.31.30-2		
1СД55.31.30-3		
1СД55.31.30-4		
1СД60.31.30-1	6000	
1СД60.31.30-2		
1СД60.31.30-3		
1СД60.31.30-4		
1СД65.31.30-1	6500	
1СД65.31.30-2		
1СД65.31.30-3		
1СД65.31.30-4		
1СД70.31.30-1	7000	
1СД70.31.30-2		
1СД70.31.30-3		
1СД70.31.30-4		
1СД75.31.30-1	7500	
1СД75.31.30-2		
1СД75.31.30-3		
1СД75.31.30-4		
1СД55.34.30-1	5500	3350
1СД55.34.30-2		
1СД55.34.30-3		
1СД65.34.30-4		
1СД60.34.30-1	6000	
1СД60.34.30-2		
1СД60.34.30-3		
1СД60.34.30-4		
1СД65.34.30-1	6500	
1СД65.34.30-2		

Марка свай-колонны	Размеры, мм l	l1
1СД65.34.30-3	6500	3350
1СД65.34.30-4		
1СД70.34.30-1	7000	
1СД70.34.30-2		
1СД70.34.30-3		
1СД70.34.30-4		
1СД75.34.30-1	7500	
1СД75.34.30-2		
1СД75.34.30-3		
1СД75.34.30-4		
1СД65.40.30-1	6500	3950
1СД65.40.30-2		
1СД65.40.30-3		
1СД65.40.30-4		
1СД70.40.30-1	7000	
1СД70.40.30-2		
1СД70.40.30-3		
1СД70.40.30-4		
1СД75.40.30-1	7500	
1СД75.40.30-2		
1СД75.40.30-3		
1СД75.40.30-4		
1СД75.52.30-1		5150
1СД75.52.30-2		
1СД75.52.30-3		
1СД75.52.30-4		
1СД75.52.30.5		

1. Технические требования см. док. 1.821.1-7.1-ТТ
2. Спецификация см. листы 2...6

Разраб.	Цуреан	
Пров.	Вешнякова	
Н.контр.	Устинов	

1.821.1-7.1-2

Свая-колонна 1СД сечением 300×300 мм

Стадия	Лист	Листов
Р	1	6

ЦНИИЭПсельстрой

Инв.№ подл. | Подпись и дата | Взам.инв.№

Марка свай-колонны	Поз.	Наименование	Кол.	Обозначение	Масса, т
1СД50.28.30-1	1	Каркас 1КП18	1	1.821.1-7.1-5	1,26
	2	Бетон класса В20, м³	0,50		
1СД50.28.30-2	1	Каркас 1КП19	1	1.821.1-7.1-5	1,26
	2	Бетон класса В20, м³	0,50		
1СД50.28.30-3	1	Каркас 1КП20	1	1.821.1-7.1-5	1,26
	2	Бетон класса В20, м³	0,50		
1СД50.28.30-4	1	Каркас 1КП21	1	1.821.1-7.1-5	1,26
	2	Бетон класса В20, м³	0,50		
1СД55.28.30-1	1	Каркас 1КП22	1	1.821.1-7.1-5	1,37
	2	Бетон класса В20 м³	0,55		
1СД55.28.30-2	1	Каркас 1КП23	1	1.821.1-7.1-5	1,37
	2	Бетон класса В20, м³	0,55		
1СД55.28.30-3	1	Каркас 1КП24	1	1.821.1-7.1-5	1,37
	2	Бетон класса В20, м³	0,55		
1СД55.28.30-4	1	Каркас 1КП25	1	1.821.1-7.1-5	1,37
	2	Бетон класса В20, м³	0,55		
1СД60.28.30-1	1	Каркас 1КП26	1	1.821.1-7.1-5	1,49
	2	Бетон класса В20, м³	0,59		
1СД60.28.30-2	1	Каркас 1КП27	1	1.821.1-7.1-5	1,49
	2	Бетон класса В20, м³	0,59		

Марка свай-колонны	Поз.	Наименование	Кол.	Обозначение	Масса, т
1СД60.28.30-3	1	Каркас 1КП28	1	1.821.1-7.1-5	1,49
	2	Бетон класса В20, м³	0,59		
1СД60.28.30-4	1	Каркас 1КП29	1	1.821.1-7.1-5	1,49
	2	Бетон класса В20, м³	0,59		
1СД65.28.30-1	1	Каркас 1КП30	1	1.821.1-7.1-5	1,60
	2	Бетон класса В20, м³	0,64		
1СД65.28.30-2	1	Каркас 1КП31	1	1.821.1-7.1-5	1,60
	2	Бетон класса В20, м³	0,64		
1СД65.28.30-3	1	Каркас 1КП32	1	1.821.1-7.1-5	1,60
	2	Бетон класса В20, м³	0,64		
1СД65.28.30-4	1	Каркас 1КП33	1	1.821.1-7.1-5	1,60
	2	Бетон класса В20, м³	0,64		
1СД70.28.30-1	1	Каркас 1КП34	1	1.821.1-7.1-5	1,73
	2	Бетон класса В20, м³	0,68		
1СД70.28.30-2	1	Каркас 1КП35	1	1.821.1-7.1-5	1,73
	2	Бетон класса В20, м³	0,68		
1СД70.28.30-3	1	Каркас 1КП36	1	1.821.1-7.1-5	1,73
	2	Бетон класса В20, м³	0,68		

Инв. № подл. | Подпись и дата | Взам. инв. №

Марка свай-колонны	Поз.	Наименование	Кол.	Обозначение	Масса, т
1СД70.28.30-4	1	Каркас 1КП37	1	1.821.1-7.1-5	1,73
	2	Бетон класса В20, м³	0,68		
1СД75.28.30-1	1	Каркас 1КП38	1	1.821.1-7.1-5	1,82
	2	Бетон класса В20, м³	0,73		
1СД75.28.30-2	1	Каркас 1КП39	1	1.821.1-7.1-5	1,82
	2	Бетон класса В20, м³	0,73		
1СД75.28.30-3	1	Каркас 1КП40	1	1.821.1-7.1-5	1,82
	2	Бетон класса В20, м³	0,73		
1СД75.28.30-4	1	Каркас 1КП41	1	1.821.1-7.1-5	1,82
	2	Бетон класса В20, м³	0,73		
1СД55.31.30-1	1	Каркас 1КП42	1	1.821.1-7.1-5	1,37
	2	Бетон класса В20, м³	0,55		
1СД55.31.30-2	1	Каркас 1КП43	1	1.821.1-7.1-5	1,37
	2	Бетон класса В20, м³	0,55		
1СД55.31.30-3	1	Каркас 1КП44	1	1.821.1-7.1-5	1,37
	2	Бетон класса В20, м³	0,55		
1СД55.31.30-4	1	Каркас 1КП45	1	1.821.1-7.1-5	1,37
	2	Бетон класса В20, м³	0,55		
1СД60.31.30-1	1	Каркас 1КП46	1	1.821.1-7.1-5	1,49
	2	Бетон класса В20, м³	0,59		

Марка свай-колонны	Поз.	Наименование	Кол.	Обозначение	Масса, т
1СД60.31.30-2	1	Каркас 1КП47	1	1.821.1-7.1-5	1,49
	2	Бетон класса В20, м³	0,59		
1СД60.31.30-3	1	Каркас 1КП48	1	1.821.1-7.1-5	1,49
	2	Бетон класса В20, м³	0,59		
1СД60.31.30-4	1	Каркас 1КП49	1	1.821.1-7.1-5	1,49
	2	Бетон класса В20, м³	0,59		
1СД65.31.30-1	1	Каркас 1КП50	1	1.821.1-7.1-5	1,60
	2	Бетон класса В20, м³	0,64		
1СД65.31.30-2	1	Каркас 1КП51	1	1.821.1-7.1-5	1,60
	2	Бетон класса В20, м³	0,64		
1СД65.31.30-3	1	Каркас 1КП52	1	1.821.1-7.1-5	1,60
	2	Бетон класса В20, м³	0,64		
1СД65.31.30-4	1	Каркас 1КП53	1	1.821.1-7.1-5	1,60
	2	Бетон класса В20, м³	0,64		
1СД70.31.30-1	1	Каркас 1КП54	1	1.821.1-7.1-5	1,73
	2	Бетон класса В20, м³	0,68		
1СД70.31.30-2	1	Каркас 1КП55	1	1.821.1-7.1-5	1,73
	2	Бетон класса В20, м³	0,68		

Инв. № подл. | Подпись и дата | Взам. инв. №

Марка свай-колонны	Поз.	Наименование	Кол.	Обозначение	Масса, т
1СД70.31.30-3	1	Каркас 1КП56	1	1.821.1-7.1-5	1,73
	2	Бетон класса В20, м³	0,68		
1СД70.31.30-4	1	Каркас 1КП57	1	1.821.1-7.1-5	1,73
	2	Бетон класса В20, м³	0,68		
1СД75.31.30-1	1	Каркас 1КП58	1	1.821.1-7.1-5	1,82
	2	Бетон класса В20, м³	0,73		
1СД75.31.30-2	1	Каркас 1КП59	1	1.821.1-7.1-5	1,82
	2	Бетон класса В20, м³	0,73		
1СД75.31.30-3	1	Каркас 1КП60	1	1.821.1-7.1-5	1,82
	2	Бетон класса В20, м³	0,73		
1СД75.31.30-4	1	Каркас 1КП61	1	1.821.1-7.1-5	1,82
	2	Бетон класса В20, м³	0,73		
1СД55.34.30-1	1	Каркас 1КП62	1	1.821.1-7.1-5	1,37
	2	Бетон класса В20, м³	0,55		
1СД55.34.30-2	1	Каркас 1КП63	1	1.821.1-7.1-5	1,37
	2	Бетон класса В20, м³	0,55		
1СД55.34.30-3	1	Каркас 1КП64	1	1.821.1-7.1-5	1,37
	2	Бетон класса В20, м³	0,55		
1СД55.34.30-4	1	Каркас 1КП65	1	1.821.1-7.1-5	1,37
	2	Бетон класса В20, м³	0,55		

Марка свай-колонны	Поз.	Наименование	Кол.	Обозначение	Масса, т
1СД60.34.30-1	1	Каркас 1КП66	1	1.821.1.-7.1-5	1,49
	2	Бетон класса В20, м³	0,59		
1СД60.34.30-2	1	Каркас 1КП67	1	1.821.1-7.1-5	1,49
	2	Бетон класса В20, м³	0,59		
1СД60.34.30-3	1	Каркас 1КП68	1	1.821.1-7.1-5	1,49
	2	Бетон класса В20, м³	0,59		
1СД60.34.30-4	1	Каркас 1КП69	1	1.821.1-7.1-5	1,49
	2	Бетон класса В20, м³	0,59		
1СД65.34.30-1	1	Каркас 1КП70	1	1.821.1-7.1-5	1,60
	2	Бетон класса В20, м³	0,64		
1СД65.34.30-2	1	Каркас 1КП71	1	1.821.1-7.1-5	1,60
	2	Бетон класса В20, м³	0,64		
1СД65.34.30-3	1	Каркас 1КП72	1	1.821.1-7.1-5	1,60
	2	Бетон класса В20, м³	0,64		
1СД65.34.30-4	1	Каркас 1КП73	1	1.821.1-7.1-5	1,60
	2	Бетон класса В20, м³	0,64		
1СД70.34.30-1	1	Каркас 1КП74	1	1.821.1-7.1-5	1,73
	2	Бетон класса В20, м³	0,68		

Инв. № подл. | Подпись и дата | Взам. инв. №

1.821.1-7.1-2

Лист 4

Марка свай-колонны	Поз.	Наименование	Кол.	Обозначение	Масса, т
1СД70.34.30-2	1	Каркас 1КП75	1	1.821.1-7.1-5	1,73
	2	Бетон класса В20, м³	0,68		
1СД70.34.30-3	1	Каркас 1КП76	1	1.821.1-7.1-5	1,73
	2	Бетон класса В20, м³	0,68		
1СД70.34.30-4	1	Каркас 1КП77	1	1.821.1-7.1-5	1,73
	2	Бетон класса В20, м³	0,68		
1СД75.34.30-1	1	Каркас 1КП78	1	1.821.1-7.1-5	1,82
	2	Бетон класса В20, м³	0,73		
1СД75.34.30-2	1	Каркас 1КП79	1	1.821.1-7.1-5	1,82
	2	Бетон класса В20, м³	0,73		
1СД75.34.30-3	1	Каркас 1КП80	1	1.821.1-7.1-5	1,82
	2	Бетон класса В20, м³	0,73		
1СД75.34.30-4	1	Каркас 1КП81	1	1.821.1-7.1-5	1,82
	2	Бетон класса В20, м³	0,73		
1СД65.40.30-1	1	Каркас 1КП82	1	1.821.1-7.1-5	1,60
	2	Бетон класса В20, м³	0,64		
1СД65.40.30-2	1	Каркас 1КП83	1	1.821.1-7.1-5	1,60
	2	Бетон класса В20, м³	0,64		
1СД65.40.30-3	1	Каркас 1КП84	1	1.821.1-7.1-5	1,60
	2	Бетон класса В20, м³	0,64		
1СД65.40.30-4	1	Каркас 1КП85	1	1.821.1-7.1-5	1,60
	2	Бетон класса В20, м³	0,64		
1СД70.40.30-1	1	Каркас 1КП86	1	1.821.1-7.1-5	1,73
	2	Бетон класса В20, м³	0,68		
1СД70.40.30-2	1	Каркас 1КП87	1	1.821.1-7.1-5	1,73
	2	Бетон класса В20, м³	0,68		
1СД70.40.30-3	1	Каркас 1КП88	1	1.821.1-7.1-5	1,73
	2	Бетон класса В20, м³	0,68		
1СД70.40.30-4	1	Каркас 1КП89	1	1.821.1-7.1-5	1,73
	2	Бетон класса В20, м³	0,68		
1СД75.40.30-1	1	Каркас 1КП90	1	1.821.1-7.1-5	1,82
	2	Бетон класса В20, м³	0,73		
1СД75.40.30-2	1	Каркас 1КП91	1	1.821.1-7.1-5	1,82
	2	Бетон класса В20, м³	0,73		
1СД75.40.30-3	1	Каркас 1КП92	1	1.821.1-7.1-5	1,82
	2	Бетон класса В20, м³	0,73		
1СД75.40.30-4	1	Каркас 1КП93	1	1.821.1-7.1-5	1,82
	2	Бетон класса В20, м³	0,73		

Инв. № подл. | Подпись и дата | Взам. инв. №

Марка свай-колонны	Поз.	Наименование	Кол.	Обозначение	Масса, т
1СД75.52.30-1	1	Каркас 1КП94	1	1.821.1-7.1-5	1,82
	2	Бетон класса В20, $м^3$	0,73		
1СД75.52.30-2	1	Каркас 1КП95	1	1.821.1-7.1-5	1,82
	2	Бетон класса В20, $м^3$	0,73		
1СД75.52.30-3	1	Каркас 1КП96	1	1.821.1-7.1-5	1,82
	2	Бетон класса В20, $м^3$	0,73		
1СД75.52.30-4	1	Каркас 1КП97	1	1.821.1-7.1-5	1,82
	2	Бетон класса В20, $м^3$	0,73		
1СД75.52.30-5	1	Каркас 1КП98	1	1.821.1-7.1-5	1,82
	2	Бетон класса В20, $м^3$	0,73		

Инв. № подл. | Подпись и дата | Взам. инв. №

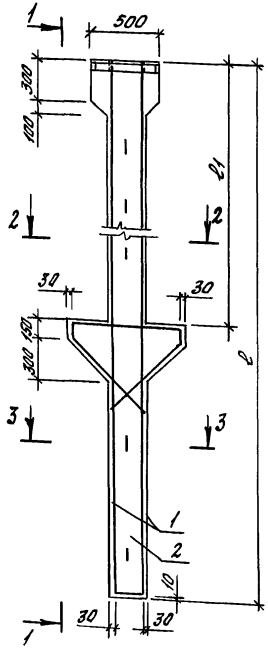

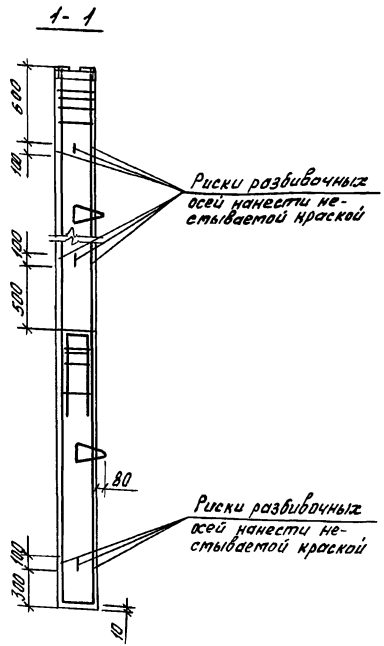

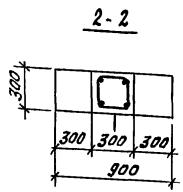

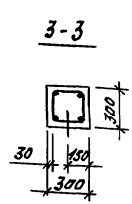

Марка свай-колонны	Размеры, мм l	Размеры, мм l1	Марка свай-колонны	Размеры, мм l	Размеры, мм l1
2СД 50.29.30-1	5000	2900	2СД 55.35.30-3	5500	3500
2СД 50.29.30-2			2СД 65.35.30-1	6500	
2СД 50.29.30-3			2СД 65.35.30-2		
2СД 50.29.30-4			2СД 65.35.30-3		
2СД 55.29.30-1	5500		2СД 75.35.30-1	7500	
2СД 55.29.30-1			2СД 75.35.30-2		
2СД 55.29.30-3			2СД 75.35.30-3		
2СД 55.29.30-4			2СД 65.41.30-1	6500	4100
2СД 65.29.30-1	6500		2СД 65.41.30-2		
2СД 65.29.30-2			2СД 65.41.30-3		
2СД 65.29.30-3			2СД 75.41.30-1	7500	
2СД 65.29.30-4			2СД 75.41.30-2		
2СД 75.29.30-1	7500		2СД 75.41.30-3		
2СД 75.29.30-2			2СД 75.47.30-1		4700
2СД 75.29.30-3			2СД 75.53.30-1		5300
2СД 75.29.30-4			2СД 75.53.30-2		
2СД 55.35.30-1	5500	3500	2СД 75.53.30-3		
2СД 55.35.30-2			2СД 75.53.30-5		

1. Технические требования см. 1.821.1-7.1-ТТ.
2. Спецификацию см. листы 2,3.

Разраб.	Цурган		1.821.1-7.1-3	
Прав.	Вешнякова			
Н.контр.	Устинов		Свая-колонна 2СД сечением 300×300 мм	Стадия: Р; Лист: 1; Листов: 3
				ЦНИИЭПсельстрой

Инв. № подл. | Подпись и дата | Взам. инв. №

Марка свай-колонны	Поз.	Наименование	Кол.	Обозначение	Масса, т
2СД50.29.30-1	1	Каркас 2КП1	1	1.821.1-7.1-6	1,29
	2	Бетон класса В20, м³	0,51		
2СД50.29.30-2	1	Каркас 2КП2	1	1.821.1-7.1-6	1,29
	2	Бетон класса В20, м³	0,51		
2СД50.29.30-3	1	Каркас 2КП3	1	1.821.1-7.1-6	1,29
	2	Бетон класса В20, м³	0,51		
2СД50.29.30-4	1	Каркас 2КП4	1	1.821.1-7.1-6	1,29
	2	Бетон класса В20, м³	0,51		
2СД55.29.30-1	1	Каркас 2КП5	1	1.821.1-7.1-6	1,40
	2	Бетон класса В20, м³	0,56		
2СД55.29.30-2	1	Каркас 2КП6	1	1.821.1-7.1-6	1,40
	2	Бетон класса В20, м³	0,56		
2СД55.29.30-3	1	Каркас 2КП7	1	1.821.1-7.1-6	1,40
	2	Бетон класса В20, м³	0,56		
2СД55.29.30-4	1	Каркас 2КП8	1	1.821.1-7.1-6	1,40
	2	Бетон класса В20, м³	0,56		
2СД65.29.30-1	1	Каркас 2КП9	1	1.821.1-7.1-6	1,63
	2	Бетон класса В20, м³	0,65		
2СД65.29.30-2	1	Каркас 2КП10	1	1.821.1-7.1-6	1,63
	2	Бетон класса В20, м³	0,65		

Марка свай-колонны	Поз.	Наименование	Кол.	Обозначение	Масса, т
2СД65.29.30-3	1	Каркас 2КП11	1	1.821.1-7.1-6	1,63
	2	Бетон класса В20, м³	0,65		
2СД65.29.30-4	1	Каркас 2КП12	1	1.821.1-7.1-6	1,63
	2	Бетон класса В20, м³	0,65		
2СД75.29.30-1	1	Каркас 2КП13	1	1.821.1-7.1-6	1,85
	2	Бетон класса В20, м³	0,74		
2СД75.29.30-2	1	Каркас 2КП14	1	1.821.1-7.1-6	1,85
	2	Бетон класса В20, м³	0,74		
2СД75.29.30-3	1	Каркас 2КП15	1	1.821.1-7.1-6	1,85
	2	Бетон класса В20, м³	0,74		
2СД75.29.30-4	1	Каркас 2КП16	1	1.821.1-7.1-6	1,85
	2	Бетон класса В20, м³	0,74		
2СД55.35.30-1	1	Каркас 2КП17	1	1.821.1-7.1-6	1,40
	2	Бетон класса В20, м³	0,56		
2СД55.35.30-2	1	Каркас 2КП18	1	1.821.1-7.1-6	1,40
	2	Бетон класса В20, м³	0,56		
2СД55.35.30-2	1	Каркас 2КП19	1	1.821.1-7.1-6	1,40
	2	Бетон класса В20, м³	0,56		

Инв. № подл. | Подпись и дата | Взам. инв. №

Марка свай-колонны	Поз.	Наименование	Кол.	Обозначение	Масса, т
2СД65.35.30-1	1	Каркас 2КП20	1	1.821.1-7.1-6	1,63
	2	Бетон класса В20, м³	0,65		
2СД65.35.30-2	1	Каркас 2КП21	1	1.821.1-7.1-6	1,63
	2	Бетон класса В20, м³	0,65		
2СД65.35.30-3	1	Каркас 2КП22	1	1.821.1-7.1-6	1,63
	2	Бетон класса В20, м³	0,65		
2СД75.35.30-1	1	Каркас 2КП23	1	1.821.1-7.1-6	1,85
	2	Бетон класса В20, м³	0,74		
2СД75.35.30-2	1	Каркас 2КП24	1	1.821.1-7.1-6	1,85
	2	Бетон класса В20, м³	0,74		
2СД75.35.30-3	1	Каркас 2КП25	1	1.821.1-7.1-6	1,85
	2	Бетон класса В20, м³	0,74		
2СД65.41.30-1	1	Каркас 2КП26	1	1.821.1-7.1-6	1,63
	2	Бетон класса В20, м³	0,65		
2СД65.41.30-2	1	Каркас 2КП27	1	1.821.1-7.1-6	1,63
	2	Бетон класса В20, м³	0,65		
2СД65.41.30-3	1	Каркас 2КП28	1	1.821.1-7.1-6	1,63
	2	Бетон класса В20, м³	0,65		
2СД75.41.30-1	1	Каркас 2КП29	1	1.821.1-7.1-6	1,85
	2	Бетон класса В20, м³	0,74		

Марка свай-колонны	Поз.	Наименование	Кол.	Обозначение	Масса, т
2СД75.41.30-2	1	Каркас 2КП30	1	1.821.1-7.1-6	1,85
	2	Бетон класса В20, м³	0,74		
2СД75.41.30-3	1	Каркас 2КП31	1	1.821.1-7.1-6	1,85
	2	Бетон класса В20, м³	0,74		
2СД75.47.30-1	1	Каркас 2КП32	1	1.821.1-7.1-6	1,85
	2	Бетон класса В20, м³	0,74		
2СД75.53.30-1	1	Каркас 2КП33	1	1.821.1-7.1-6	1,85
	2	Бетон класса В20, м³	0,74		
2СД75.53.30-2	1	Каркас 2КП34	1	1.821.1-7.1-6	1,85
	2	Бетон класса В20, м³	0,74		
2СД75.53.30-3	1	Каркас 2КП35	1	1.821.1-7.1-6	1,85
	2	Бетон класса В20, м³	0,74		
2СД75.53.30-5	1	Каркас 2КП36	1	1.821.1-7.1-6	1,85
	2	Бетон класса В20, м³	0,74		

Инв.№подл. | Подпись и дата | Взам.инв.№

1.821.1-7.1-3

Лист 3

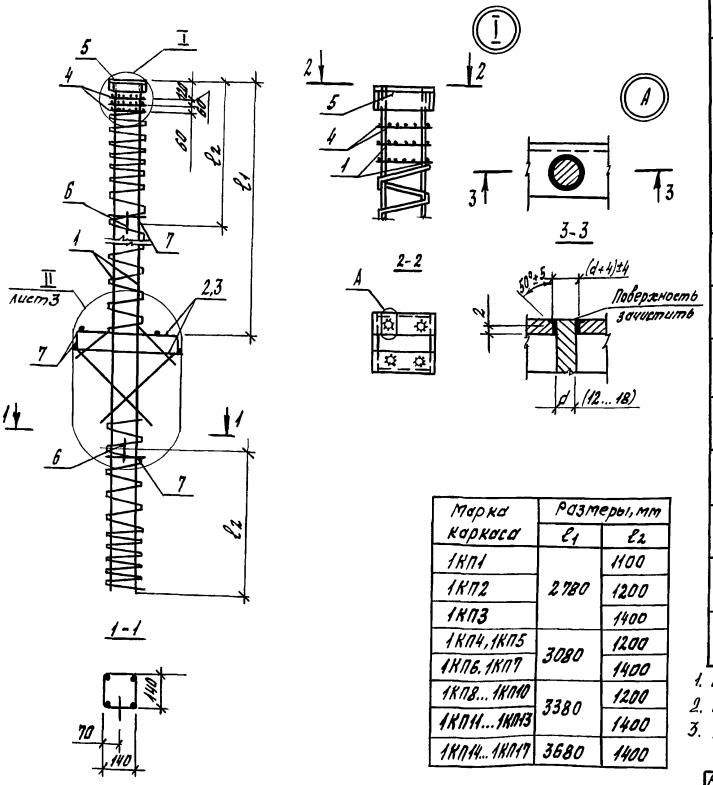

Марка каркаса	Размеры, мм	
	l_1	l_2
1КП1	2780	1100
1КП2		1200
1КП3		1400
1КП4, 1КП5	3080	1200
1КП6, 1КП7		1400
1КП8...1КП10	3380	1200
1КП11...1КП13		1400
1КП14...1КП17	3680	1400

Марка каркаса	Поз.	Наименование	Кол.	Обозначение документа	Масса каркаса, кг
1КП1	1	Каркас пространственный КП1	1	1.821.1-7.1-7	31,7
	2	Каркас плоский КР1	2	-9	
	3	КР1-1	2	-9	
	4	Сетка С1	3	-11	
	5	Изделие закладное МН1	1	-12	
	6	Петля подъемная М10-150	2	серия 3.400-7	
	7	ф5ВрI, l=180; 0,03кг	6	без. черт.	
1КП2	1	Каркас пространственный КП2	1	1.821.1-7.1-7	33,9
		поз. 2...7 по 1КП1			
1КП3	1	Каркас пространственный КП5	1	1.821.1-7.1-7	35,8
		поз. 2...7 по 1КП1			
1КП4	1	Каркас пространственный КП2		1.821.1-7.1-7	33,9
		поз. 2...7 по 1КП1			
1КП5	1	Каркас пространственный КП3	1	1.821.1-7.1-7	40,7
		поз. 2...7 по 1КП1			
1КП6	1	Каркас пространственный КП5	1	1.821.1-7.1-7	35,8
		поз. 2...7 по 1КП1			
1КП7	1	Каркас пространственный КП6	1	1.821.1-7.1-7	43,4
		поз. 2...7 по 1КП1			
1КП8	1	Каркас пространственный КП2	1	1.821.1-7.1-7	33,9
		поз. 2...7 по 1КП1			
1КП9	1	Каркас пространственный КП3	1	1.821.1-7.1-7	40,7
		поз. 2...7 по 1КП1			

1. Продолжение спецификации см. лист 2.
2. В пределах консоли спираль условно не показана.
3. Поз. 6 привязать вязальной проволокой к поперечной арматуре.

Разраб.	Стрельникова		1.821.1-7.1-4
Пров.	Вешнякова		
Н.контр.	Устинов		

Каркас пространственный 1КП1...1КП17

Стадия	Лист	Листов
Р	1	3

ЦНИИЭПсельстрой

Инв. № подл. | Подпись и дата | Взам. инв. №

Марка каркаса	Поз.	Наименование	Кол.	Обозначение документа	Масса каркаса, кг
1КП10	1	Каркас пространственный КП4	1	1.821.1-7.1-7	49,1
	2	Каркас плоский КР1	2	- 9	
	3	КР1-1	2	- 9	
	4	Сетка С1	3	- 11	
	5	Изделие закладное МН1	1	- 12	
	6	Петля М10-150	2	серия 3.400-7	
	7	ф5 ВрI, ℓ = 180; 0,03 кг	6	без черт.	
1КП11	1	Каркас пространственный КП5	1	1.821.1-7.1-7	35,8
		Поз. 2... 7 по 1КП10			
1КП12	1	Каркас пространственный КП6	1	1.821.1-7.1-7	43,4
		поз. 2... 7 по 1КП10			
1КП13	1	Каркас пространственный КП7	1	1.821.1-7.1-7	52,6
		поз. 2... 7 по 1КП10			
1КП14	1	Каркас пространственный КП5	1	1.821.1-7.1-7	35,8
		поз. 2... 7 по 1КП10			
1КП15	1	Каркас пространственный КП6	1	1.821.1-7.1-7	43,4
		поз. 2... 7 по 1КП10			
1КП16	1	Каркас пространственный КП7	1	1.821.1-7.1-7	52,6
		поз. 2... 7 по 1КП10			
1КП17	1	Каркас пространственный КП8	1	1.821.1-7.1-7	63,6
		поз. 2... 4,6,7 по 1КП10			
	5	Изделие закладное МН2	1	1.821.1-7.1-12	

Инв. № подл. | Подпись и дата | Взам. инв. №

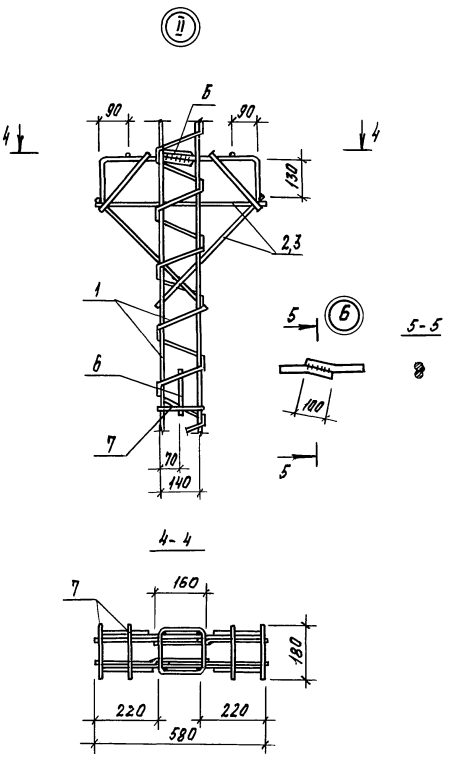

Инв. № подл. | Подпись и дата | Взам. инв. №

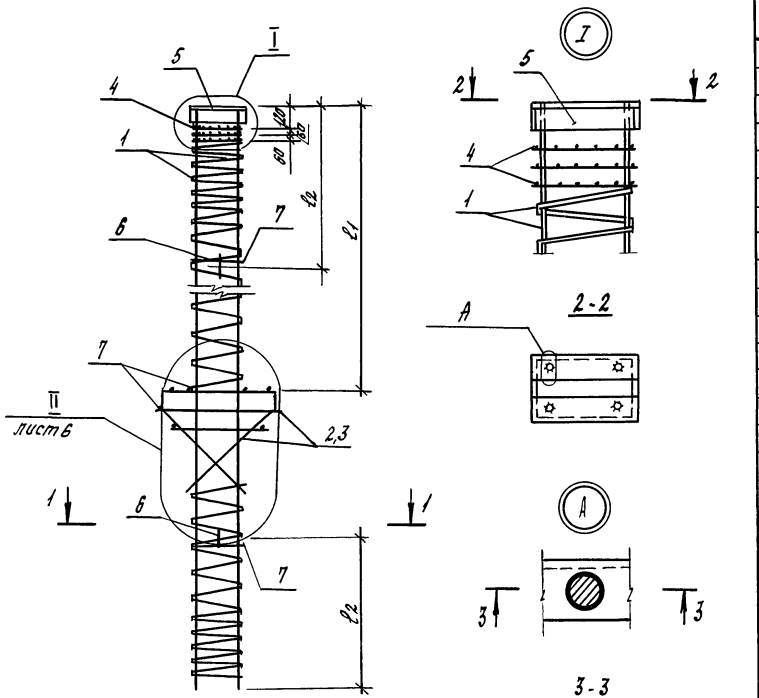

Марка каркаса	Размеры, мм l1	Размеры, мм l2	Марка каркаса	Размеры, мм l1	Размеры, мм l2	Марка каркаса	Размеры, мм l1	Размеры, мм l2
1КП 18	2780	1200	1КП 45	3080	1800	1КП 72	3380	1500
1КП 19			1КП 46		1300	1КП 73		
1КП 20			1КП 47			1КП 74		
1КП 21			1КП 48			1КП 75		
1КП 22		1300	1КП 49			1КП 76		
1КП 23			1КП 50		1500	1КП 77		1800
1КП 24			1КП 51			1КП 78		
1КП 25			1КП 52			1КП 79		
1КП 26			1КП 53			1КП 80		
1КП 27			1КП 54			1КП 81		
1КП 28			1КП 55			1КП 82	3980	1500
1КП 29			1КП 56			1КП 83		
1КП 30		1600	1КП 57			1КП 84		
1КП 31			1КП 58		1700	1КП 85		
1КП 32			1КП 59			1КП 86		
1КП 33			1КП 60			1КП 87		
1КП 34			1КП 61			1КП 88		
1КП 35			1КП 62	3380		1КП 89		1700
1КП 36			1КП 63		1300	1КП 90		
1КП 37			1КП 64			1КП 91		
1КП 38		1500	1КП 65			1КП 92		
1КП 39			1КП 66			1КП 93		
1КП 40			1КП 67		1800	1КП 94	5180	
1КП 41			1КП 68			1КП 95		
1КП 42	3080	1800	1КП 69			1КП 96		
1КП 43			1КП 70		1500	1КП 97		
1КП 44			1КП 71			1КП 98		

1. Спецификацию см. листы 2...5.
2. В пределах консоли спираль условно не показана.
3. Поз. 6 привязать вязальной проволокой к поперечной арматуре.

Разраб.	Ларина		1.821.1-7.1-5
Пров.	Вешнякова		
Н.контр.	Устинов		

Каркас пространственный 1КП 18... 1КП 98

Стадия	Лист	Листов
Р	1	6

ЦНИИЭПсельстрой

Инв.№подл. | Подпись и дата | Взам.инв.№

Марка каркаса	Поз.	Наименование	Кол.	Обозначение документа	Масса каркаса, кг
1КП18	1	Каркас пространственный КП9	1	1.821.1-7.1-8	42,9
	2	Каркас плоский КР-2	2	-10	
	3	КР2-1	2	-10	
	4	Сетка С2	3	-11	
	5	Изделие закладное МН3	1	-12	
	6	Петля подъемная М10-150	2	серия 3.400-7	
	7	ф5 ВрI; ℓ=280, 0,04 кг	10	без черт.	
1КП19	1	Каркас пространственный КП10	1	1.821.1-7.1-8	49,3
		поз. 2...7 по 1КП18			
1КП20	1	Каркас пространственный КП11	1	1.821.1-7.1-8	56,9
		поз. 2...7 по 1КП18			
1КП21	1	Каркас пространственный КП12	1	1.821.1-7.1-8	68,1
	2	Каркас плоский КР2	2	-10	
	3	КР2-1	2	-10	
	4	Сетка С2	3	-11	
	5	Изделие закладное МН-4	1	-12	
	6	Петля подъемная М10-150	2	серия 3.400-7	
	7	ф5 ВрI, ℓ=280; 0,04кг	10	без черт	
1КП22	1	Каркас пространственный КП13	1	1.821.1-7.1-8	45,1
		поз. 2...7 по 1КП18			
1КП23	1	Каркас пространственный КП14	1	1.821.1-7.1-8	54,9
		поз. 2...7 по 1КП18			
1КП24	1	Каркас пространственный КП15	1	1.821.1-7.1-8	60,3
		поз. 2...7 по 1КП18			
1КП25	1	Каркас пространственный КП16	1	1.821.1-7.1-8	72,3
		поз. 2...7 по 1КП21			
1КП26	1	Каркас пространственный КП17	1	1.821.1-7.1-8	47,6
	2	Каркас плоский КР2	2	-10	
	3	КР2-1	2	-10	
	4	Сетка С2	3	-11	

Марка каркаса	Поз.	Наименование	Кол.	Обозначение документа	Масса каркаса, кг
1КП26	5	Изделие закладное МН3	1	1.821.1-7.1-12	
	6	Петля подъемная М12-150	2	серия 3.400-7	
	7	ф5 ВрI, ℓ=280; 0,04кг	10	без черт.	
1КП27	1	Каркас пространственный КП18	2	1.821.1-7.1-8	55,2
		поз. 2...7 по 1КП26			
1КП28	1	Каркас пространственный КП19	1	1.821.1-7.1-8	64,4
		поз. 2...7 по 1КП26			
1КП29	1	Каркас пространственный КП20	1	1.821.1-7.1-8	77,2
	2	Каркас плоский КР2	2	-10	
	3	КР2-1	2	-10	
	4	Сетка С2	3	-11	
	5	Изделие закладное МН1	1	-12	
	6	Петля подъемная М12-150	2	серия 3.400-7	
	7	ф5 ВрI, ℓ=280; 0,04кг	10	без черт.	
1КП30	1	Каркас пространственный КП21	1	1.821.1-7.1-8	49,9
		поз. 2...7 по 1КП26			
1КП31	1	Каркас пространственный КП22	1	1.821.1-7.1-8	57,9
		поз. 2...7 по 1КП26			
1КП32	1	Каркас пространственный КП23	1	1.821.1-7.1-8	67,5
		поз. 2...7 по 1КП26			
1КП33	1	Каркас пространственный КП24	1	1.821.1-7.1-8	81,5
		поз. 2...7 по 1КП29			
1КП34	1	Каркас пространственный КП25	1	1.821.1-7.1-8	51,9
		поз. 2...7 по 1КП26			
1КП35	1	Каркас пространственный КП26	1	1.821.1-7.1-8	60,7
		поз. 2...7 по 1КП26			
1КП36	1	Каркас пространственный КП27	1	1.821.1-7.1-8	71,1
		поз. 2...7 по 1КП26			

Инв. № подл. | Подпись и дата | Взам. инв. №

Марка каркаса	Поз.	Наименование	Кол	Обозначение документа	Масса каркаса, кг
1КП37	1	Каркас пространственный КП28	1	1.821.1-7.1-8	85,9
		поз. 2...7 по 1КП29			
1КП38	1	Каркас пространственный КП29	1	1.821.1-7.1-8	54,6
		Поз. 2...7 по 1КП26			
1КП39	1	Каркас пространственный КП30	1	1.821.1-7.1-8	63,8
		поз. 2...7 по 1КП26			
1КП40	1	Каркас пространственный КП31	1	1.821.1-7.1-8	75,0
		поз. 2...7 по 1КП26			
1КП41	1	Каркас пространственный КП32	1	1.821.1-7.1-8	90,6
		поз. 2...7 по 1КП29			
1КП42	1	Каркас пространственный КП13	1	1.821.1-7.1-8	45,1
		поз. 2...7 по 1КП18			
1КП43	1	Каркас пространственный КП14	1	1.821.1-7.1-8	51,9
		поз. 2...7 по 1КП18			
1КП44	1	Каркас пространственный КП15	1	1.821.1-7.1-8	60,3
		поз. 2...7 по 1КП18			
1КП45	1	Каркас пространственный КП16	1	1.821.1-7.1-8	72,3
		Поз. 2...7 по 1КП21			
1КП46	1	Каркас пространственный КП17	1	1.821.1-7.1-8	47,6
		Поз. 2...7 по 1КП26			
1КП47	1	Каркас пространственный КП18	1	1.821.1-7.1-8	56,2
		поз. 2...7 по 1КП26			
1КП48	1	Каркас пространственный КП19	1	1.821.1-7.1-8	64,4
		поз. 2...7 по 1КП26			
1КП49	1	Каркас пространственный КП20	1	1.821.1-7.1-8	77,2
		Поз. 2...7 по 1КП29			
1КП50	1	Каркас пространственный КП21	1	1.821.1-7.1-8	49,9
		Поз. 2...7 по 1КП26			

Марка каркаса	Поз.	Наименование	Кол	Обозначение документа	Масса каркаса, кг
1КП51	1	Каркас пространственный КП22	1	1.821.1-7.1-8	67,9
		поз. 2...7 по 1КП26			
1КП52	1	Каркас пространственный КП23	1	1.821.1-7.1-8	67,6
		поз. 2...7 по 1КП26			
1КП53	1	Каркас пространственный КП24	1	1.821.1-7.1-8	81,5
		поз. 2...7 по 1КП29			
1КП54	1	Каркас пространственный КП25	1	1.821.1-7.1-8	51,9
		поз. 2...7 по 1КП26			
1КП55	1	Каркас пространственный КП26	1	1.821.1-7.1-8	60,7
		поз. 2...7 по 1КП26			
1КП56	1	Каркас пространственный КП27	1	1.821.1-7.1-8	71,1
		Поз. 2...7 по 1КП26			
1КП57	1	Каркас пространственный КП28	1	1.821.1-7.1-8	85,9
		поз. 2...7 по 1КП29			
1КП58	1	Каркас пространственный КП29	1	1.821.1-7.1-8	54,6
		поз. 2...7 по 1КП26			
1КП59	1	Каркас пространственный КП30	1	1.821.1-7.1-8	63,8
		поз. 2...7 по 1КП26			
1КП60	1	Каркас пространственный КП31	1	1.821.1-7.1-8	75,0
		поз. 2...7 по 1КП26			
1КП61	1	Каркас пространственный КП32	1	1.821.1-7.1-8	90,6
		поз. 2...7 по 1КП29			
1КП62	1	Каркас пространственный КП13	1	1.821.1-7.1-8	45,1
		поз. 2...7 по 1КП18			
1КП63	1	Каркас пространственный КП14	1	1.821.1-7.1-8	51,9
		поз. 2...7 по 1КП18			
1КП64	1	Каркас пространственный КП15	1	1.821.1-7.1-8	60,3
		поз. 2...7 по 1КП18			

Инв. № подл. | Подпись и дата | Взам. инв. №

Марка каркаса	поз.	Наименование	Кол.	Обозначение документа	Масса каркаса, кг
1КП65	1	Каркас пространственный кп 16	1	1.821.1-7.1-8	72,3
		поз. 2...7 по 1КП21			
1КП66	1	Каркас пространственный КП17	1	1.821.1-7.1-8	47,6
		поз. 2...7 по 1КП26			
1КП67	1	Каркас пространственный КП18	1	1.821.1-7.1-8	55,2
		поз. 2...7 по 1КП26			
1КП68	1	Каркас пространственный КП19	1	1.821.1-7.1-8	64,4
		поз. 2...7 по 1КП26			
1КП69	1	Каркас пространственный КП20	1	1.821.1-7.1-8	77,2
		поз. 2...7 по 1КП29			
1КП70	1	Каркас пространственный КП21	1	1.821.1-7.1-8	49,9
		поз. 2...7 по 1КП26			
1КП71	1	Каркас пространственный КП22	1	1.821.1-7.1-8	57,9
		поз. 2...7 по 1КП26			
1КП72	1	Каркас пространственный КП23	1	1.821.1-7.1-8	67,5
		поз. 2...7 по 1КП26			
1КП73	1	Каркас пространственный КП24	1	1.821.1-7.1-8	81,5
		поз. 2...7 по 1КП29			
1КП74	1	Каркас пространственный КП25	1	1.821.1-7.1-8	51,9
		поз. 2...7 по 1КП26			
1КП75	1	Каркас пространственный КП26	1	1.821.1-7.1-8	60,7
		поз. 2...7 по 1КП26			
1КП76	1	Каркас пространственный КП27	1	1.821.1-7.1-8	71,1
		поз. 2...7 по 1КП26			
1КП77	1	Каркас пространственный КП28	1	1.821.1-7.1-8	85,9
		поз. 2...7 по 1КП29			
1КП78	1	Каркас пространственный КП29	1	1.821.1-7.1-8	54,6
		поз. 2...7 по 1КП26			

Марка каркаса	поз.	Наименование	Кол.	Обозначение документа	Масса каркаса, кг
1КП79	1	Каркас пространственный КП30	1	1.821.1-7.1-8	63,8
		поз. 2...7 по 1КП26			
1КП80	1	Каркас пространственный КП31	1	1.821.1-7.1-8	75,0
		поз. 2...7 по 1КП26			
1КП81	1	Каркас пространственный КП32	1	1.821.1-7.1-8	90,6
		поз. 2...7 по 1КП29			
1КП82	1	Каркас пространственный КП21	1	1.821.1-7.1-8	49,9
		поз. 2...7 по 1КП26			
1КП83	1	Каркас пространственный КП22	1	1.821.1-7.1-8	57,9
		поз. 2...7 по 1КП26			
1КП84	1	Каркас пространственный КП23	1	1.821.1-7.1-8	67,5
		поз. 2...7 по 1КП26			
1КП85	1	Каркас пространственный КП24	1	1.821.1-7.1-8	81,5
		поз. 2...7 по 1КП29			
1КП86	1	Каркас пространственный КП25	1	1.821.1-7.1-8	51,9
		поз. 2...7 по 1КП26			
1КП87	1	Каркас пространственный КП26	1	1.821.1-7.1-8	60,7
		поз. 2...7 по 1КП26			
1КП88	1	Каркас пространственный КП27	1	1.821.1-7.1-8	71,1
		поз. 2...7 по 1КП26			
1КП89	1	Каркас пространственный КП28	1	1.821.1-7.1-8	85,9
		поз. 2...7 по 1КП29			
1КП90	1	Каркас пространственный КП29	1	1.821.1-7.1-8	54,6
		поз. 2...7 по 1КП26			
1КП91	1	Каркас пространственный КП30	1	1.821.1-7.1-8	63,8
		поз. 2...7 по 1КП26			
1КП92	1	Каркас пространственный КП31	1	1.821.1-7.1-8	75,0
		поз. 2...7 по 1КП26			

Инв. № подл. | Подпись и дата | Взам. инв. №

Марка каркаса	Поз.	Наименование	Кол.	Обозначение документа	Масса каркаса, кг
1КП 93	1	Каркас пространственный КП32	1	1.821.1-7.1-8	90,6
		поз. 2...7 по 1КП29			
1КП 94	1	Каркас пространственный КП29	1	1.821.1-7.1-8	54,6
		поз. 2...7 по 1КП26			
1КП 95	1	Каркас пространственный КП30	1	1.821.1-7.1-8	63,8
		поз. 2...7 по 1КП26			
1КП 96	1	Каркас пространственный КП31	1	1.821.1-7.1-8	75,0
		поз. 2...7 по 1КП26			
1КП 97	1	Каркас пространственный КП32	1	1.821.1-7.1-8	90,6
		поз. 2...7 по 1КП29			
1КП 98	1	Каркас пространственный КП33	1	1.821.1-7.1-8	104,6
		поз. 2...7 по 1КП29			

Инв. № подл. | Подпись и дата | Взам. инв. №

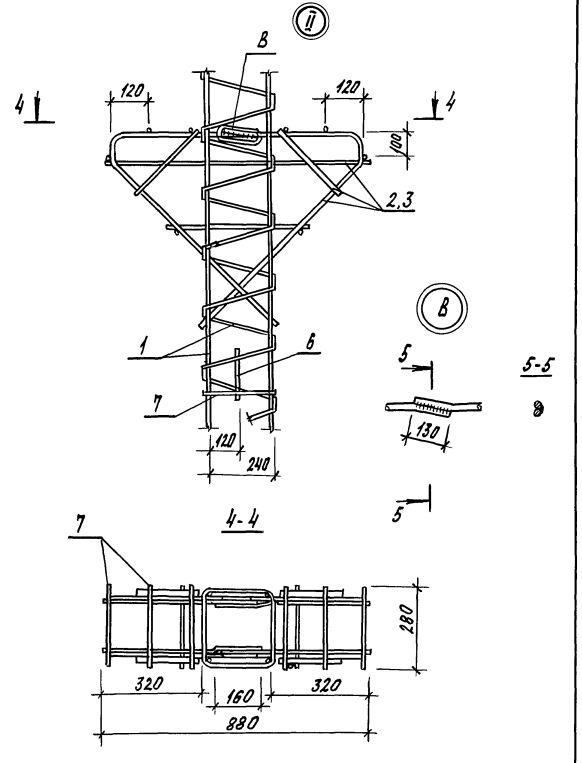

Инв. № подл. | Подпись и дата | Взам. инв. №

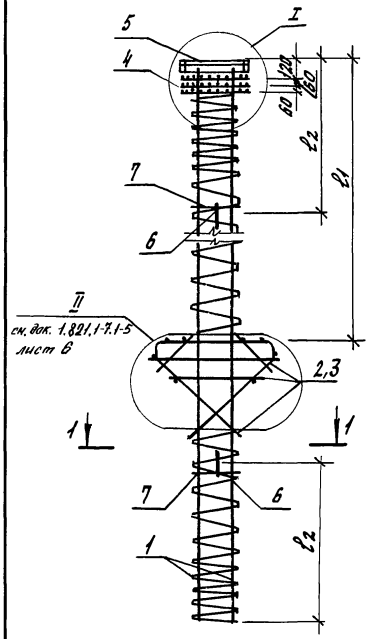

1-1

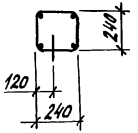

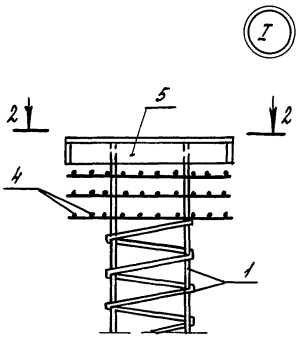

2-2

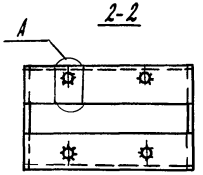

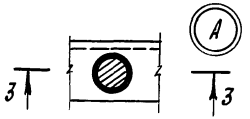

3-3

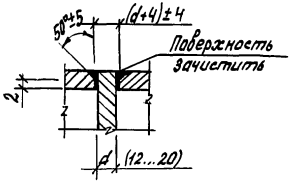

Марка каркаса	Размеры, мм ℓ_1	Размеры, мм ℓ_2	Марка каркаса	Размеры, мм ℓ_1	Размеры, мм ℓ_2
2КП1	2930	1200	2КП20	3530	1500
2КП2			2КП21		
2КП3			2КП22		1700
2КП4			2КП23		
2КП5		1300	2КП24		
2КП6			2КП25		
2КП7			2КП26	4130	1500
2КП8			2КП27		
2КП9		1300	2КП28		1700
2КП10			2КП29		
2КП11			2КП30		
2КП12			2КП31		
2КП13		1700	2КП32	4730	
2КП14			2КП33	5330	
2КП15			2КП34		
2КП16			2КП35		
2КП17	3530	1300	2КП36		
2КП18					
2КП19					

1. Спецификацию см. лист 2, 3.
2. В пределах консоли спираль условно не показана.
3. Поз. 6 привязать вязальной проволокой к поперечной арматуре.

Разраб.	Стрельникова		1.821.1-7.1-6	
Пров.	Вешнякова			
Н. контр.	Устинов		Каркас пространственный 2КП1...2КП36	Стадия Р; Лист 1; Листов 3
				ЦНИИЭПсельстрой

Инв. № подл. | Подпись и дата | Взам. инв. №

Марка каркаса	Поз.	Наименование	Кол.	Обозначение документа	Масса каркаса, кг
2КП1	1	Каркас пространственный КП9	1	1.821.1-7.1-8	46,6
	2	Каркас плоский КР3	2	-10	
	3	КР3-1	2	-10	
	4	Сетка С3	3	-11	
	5	Изделие закладное МН5	1	-12	
	6	Петля подъемная М10-150	2	серия 3.400-7	
	7	ф5ВрI, ℓ=280; 0,04кг	10	без черт.	
2КП2	1	Каркас пространственный КП10	1	1.821.1-7.1-8	53,0
		поз. 2...7 по 2КП1			
2КП3	1	Каркас пространственный КП11	1	1.821.1-7.1-8	64,0
	2	Каркас плоский КР3	2	-10	
	3	КР3-1	2	-10	
	4	Сетка С3	3	-11	
	5	Изделие закладное МН6	1	-12	
	6	Петля подъемная М10-150	2	серия 3.400-7	
	7	ф5ВрI, ℓ=280; 0,04кг	10	без черт.	
2КП4	1	Каркас пространственный КП12	1	1.821.1-7.1-8	72,4
		поз. 2...7 по 2КП3			
2КП5	1	Каркас пространственный КП13	1	1.821.1-7.1-8	48,8
		поз. 2...7 по 2КП1			
2КП6	1	Каркас пространственный КП14	1	1.821.1-7.1-8	55,6
		поз. 2...7 по 2КП1			
2КП7	1	Каркас пространственный КП15	1	1.821.1-7.1-8	67,4
		поз. 2...7 по 2КП3			

Марка каркаса	Поз.	Наименование	Кол	Обозначение документа	Масса каркаса, кг
2КП8	1	Каркас пространственный КП16	1	1.821.1-7.1-8	76,6
		поз. 2...7 по 2КП3			
2КП9	1	Каркас пространственный КП21	1	1.821.1-7.1-8	53,6
	2	Каркас плоский КР3	2	-10	
	3	КР3-1	2	-10	
	4	Сетка С3	3	-11	
	5	Изделие закладное МН5	1	-12	
	6	Петля подъемная М12-150	2	серия 3.400-7	
	7	ф5ВрI, ℓ=280; 0,04кг	10	без черт.	
2КП10	1	Каркас пространственный КП17	1	1.821.1-7.1-8	61,6
		поз. 2...7 по 2КП9			
2КП11	1	Каркас пространственный КП23	2	1.821.1-7.1-8	74,6
	2	Каркас плоский КР3	2	-10	
	3	КР3-1	2	-10	
	4	Сетка С3	3	-11	
	5	Изделие закладное МН6	1	-12	
	6	Петля подъемная М12-150	2	серия 3.400-7	
	7	ф5ВрI, ℓ=280; 0,04кг	10	без черт.	
2КП12	1	Каркас пространственный КП24	1	1.821.1-7.1-8	85,8
		поз. 2...7 по 2КП11			
2КП13	1	Каркас пространственный КП29	1	1.821.1-7.1-8	58,3
		поз. 2...7 по 2КП9			
2КП14	1	Каркас пространственный КП30	1	1.821.1-7.1-8	67,5
		поз. 2...7 по 2КП9			

Инв.№подл. | Подпись и дата | Взам. инв.№

Марка каркаса	Поз.	Наименование	Кол.	Обозначение документа	Масса каркаса, кг
2КП15	1	Каркас пространственный КП31	1	1.821.1-7.1-8	82,1
		поз. 2... 7 по 2КП11			
2КП16	1	Каркас пространственный КП32	1	1.821.1-7.1-8	94,9
		поз. 2... 7 по 2КП11			
2КП17	1	Каркас пространственный КП13	1	1.821.1-7.1-8	48,8
		поз. 2... 7 по 2КП1			
2КП18	1	Каркас пространственный КП14	1	1.821.1-7.1-8	55,6
		поз. 2... 7 по 2КП1			
2КП19	1	Каркас пространственный КП15	1	1.821.1-7.1-8	67,4
		поз. 2... 7 по 2КП3			
2КП20	1	Каркас пространственный КП21	1	1.821.1-7.1-8	53,6
		поз. 2... 7 по 2КП9			
2КП21	1	Каркас пространственный КП22	1	1.821.1-7.1-8	61,6
		поз. 2... 7 по 2КП9			
2КП22	1	Каркас пространственный КП23	1	1.821.1-7.1-8	74,6
		поз. 2... 7 по 2КП11			
2КП23	1	Каркас пространственный КП29	1	1.821.1-7.1-8	58,3
		поз. 2... 7 по 2КП9			
2КП24	1	Каркас пространственный КП30	1	1.821.1-7.1-8	67,5
		поз. 2... 7 по 2КП9			
2КП25	1	Каркас пространственный КП31	1	1.821.1-7.1-8	82,1
		поз. 2... 7 по 2КП11			
2КП26	1	Каркас пространственный КП21	1	1.821.1-7.1-8	53,6
		поз. 2... 7 по 2КП9			

Марка каркаса	Поз	Наименование	Кол.	Обозначение документа	Масса каркаса, кг
2КП27	1	Каркас пространственный КП22	1	1.821.1-7.1-8	61,6
		поз. 2... 7 по 2КП9			
2КП28	1	Каркас пространственный КП23	1	1.821.1-7.1-8	74,6
		поз. 2... 7 по 2КП11			
2КП29	1	Каркас пространственный КП29	1	1.821.1-7.1-8	58,3
		поз. 2... 7 по 2КП9			
2КП30	1	Каркас пространственный КП30	1	1.821.1-7.1-8	67,5
		поз. 2... 7 по 2КП9			
2КП31	1	Каркас пространственный КП31	1	1.821.1-7.1-8	82,1
		поз. 2... 7 по 2КП11			
2КП32	1	Каркас пространственный КП29	1	1.821.1-7.1-8	58,3
		поз. 2... 7 по 2КП9			
2КП33	1	Каркас пространственный КП29	1	1.821.1-7.1-8	58,3
		поз. 2... 7 по 2КП9			
2КП34	1	Каркас пространственный КП30	1	1.821.1-7.1-8	67,5
		поз. 2... 7 по 2КП9			
2КП35	1	Каркас пространственный КП31	1	1.821.1-7.1-8	82,1
		поз. 2... 7 по 2КП11			
2КП36	1	Каркас пространственный КП33	1	1.821.1-7.1-8	108,9
		поз. 2... 7 по 2КП11			

Инв. № подл. | Подпись и дата | Взам. инв. №

Марка каркаса	Поз.	Наименование	Кол.	Масса ед., кг	Масса каркаса, кг
КП1	1	ф 12 А III, ℓ = 4990	4	4,4	20,1
	2	ф 5 Вр I, ℓ = 17430	1	2,5	
КП2	1	ф 12 А III, ℓ = 5490	4	4,9	22,3
	2	ф 5 Вр I, ℓ = 18670	1	2,7	
КП3	1	ф 14 А III, ℓ = 5490	4	6,6	29,1
	2	ф 5 Вр I, ℓ = 18670	1	2,7	
КП4	1	ф 16 А III, ℓ = 5490	4	8,7	37,5
	2	ф 5 Вр I, ℓ = 18670	1	2,7	
КП5	1	ф 12 А III, ℓ = 5990	4	5,3	24,2
	2	ф 5 Вр I, ℓ = 20480	1	3,0	
КП6	1	ф 14 А III, ℓ = 5990	4	7,2	31,8
	2	ф 5 Вр I, ℓ = 20480	1	3,0	
КП7	1	ф 16 А III, ℓ = 5990	4	9,5	41,0
	2	ф 5 Вр I, ℓ = 20480	1	3,0	
КП8	1	ф 18 А III, ℓ = 5990	4	12,0	51,0
	2	ф 5 Вр I, ℓ = 20480	1	3,0	

Арматура: класса А-III по ГОСТ 5781-82,* класса Вр-I по ГОСТ 6727-80.*

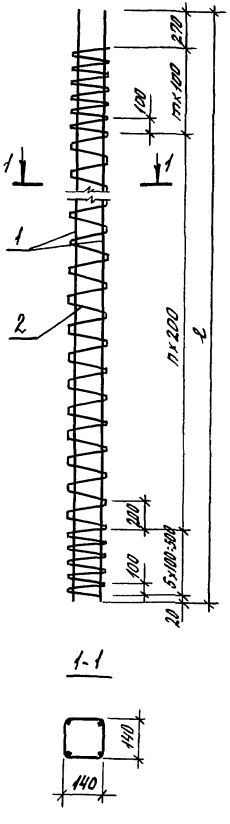

Марка каркаса	ℓ, мм	n	m
КП1	4990	18	6
КП2... КП4	5490	21	5
КП5... КП8	5990	23	6

Разраб.	Стрельникова		1.821.1-7.1-7
Пров.	Вершякова		
Н. контр.	Устинов		

Каркас пространственный КП1... КП8

Стадия	Лист	Листов
Р		1

ЦНИИЭПсельстрой

Инв. № подл. | Подпись и дата | Взам. инв. №

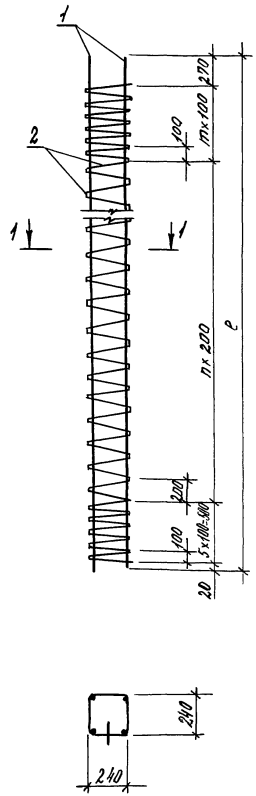

Марка каркаса	Размеры, мм		
	ℓ	n	m
КП 9	4990	18	6
КП 10			
КП 11			
КП 12			
КП 13	5490	21	5
КП 14			
КП 15			
КП 16			
КП 17	5990	23	6
КП 18			
КП 19			
КП 20			
КП 21	6490	26	5
КП 22			
КП 23			
КП 24			
КП 25	6990	28	6
КП 26			
КП 27			
КП 28			
КП 29	7490	31	5
КП 30			
КП 31			
КП 32			
КП 33			

Спецификацию см. лист 2

Разраб.	Ларина		1.821.1-7.1-8
Пров.	Вешнякова		Каркас пространственный КП9... КП33
Н. контр.	Устинов		Стадия Р; Лист 1; Листов 2; ЦНИИЭПсельстрой

Инв. № подл. | Подпись и дата | Взам. инв. №

Марка каркаса	Поз.	Наименование	Кол.	Масса ед., кг	Масса, кг
КП9	1	ф 12А-III; ℓ = 4990	4	4,4	21,8
	2	ф 5Вр-I; ℓ = 28840	1	4,2	
КП10	1	ф 14А-III; ℓ = 4990	4	6,0	28,2
	2	ф 5Вр-I; ℓ = 28840	1	4,2	
КП11	1	ф 16А-III; ℓ = 4990	4	7,9	358,
	2	ф 5Вр-I; ℓ = 28840	1	4,2	
КП12	1	ф 18А-III; ℓ = 4990	4	10,0	44,2
	2	ф 5Вр-I; ℓ = 28840	1	4,2	
КП13	1	ф 12А-III; ℓ = 5490	4	4,9	24,0
	2	ф 5Вр-I; ℓ = 30850	1	4,4	
КП14	1	ф 14А-III; ℓ = 5490	4	6,6	30,8
	2	ф 5Вр-I; ℓ = 30850	1	4,4	
КП15	1	ф 16А-III; ℓ = 5490	4	8,7	39,2
	2	ф 5Вр-I; ℓ = 30850	1	4,4	
КП16	1	ф 18А-III; ℓ = 5490	4	11,0	48,4
	2	ф 5Вр-I; ℓ = 30850	1	4,4	
КП17	1	ф 12А-III; ℓ = 5990	4	5,3	26,1
	2	ф 5Вр-I; ℓ = 33840	1	4,9	
КП18	1	ф 14А-III; ℓ = 5990	4	7,2	33,7
	2	ф 5Вр-I; ℓ = 33840	1	4,9	
КП19	1	ф 16А-III; ℓ = 5990	4	9,5	42,9
	2	ф 5Вр-I; ℓ = 33840	1	4,9	
КП20	1	ф 18А-III; ℓ = 5990	4	12,0	52,9
	2	ф 5Вр-I; ℓ = 33840	1	4,9	
КП21	1	ф 12А-III; ℓ = 6490	4	5,8	28,4
	2	ф 5Вр-I; ℓ = 35850	1	5,2	

Марка каркаса	Поз.	Наименование		Масса ед., кг	Масса, кг
КП22	1	ф 14А-III; ℓ = 6490	4	7,8	36,4
	2	ф 5Вр-I; ℓ = 35850	1	5,2	
КП23	1	ф 16А-III; ℓ = 6490	4	10,2	46,0
	2	ф 5Вр-I; ℓ = 35850	1	5,2	
КП24	1	ф 18А-III; ℓ = 6490	4	13,0	57,2
	2	ф 5Вр-I, ℓ = 35850	1	5,2	
КП25	1	ф 12А-III, ℓ = 6990	4	6,2	30,4
	2	ф 5Вр-I, ℓ = 38840	1	5,6	
КП26	1	ф 14А-III; ℓ = 6990	4	8,4	39,2
	2	ф 5Вр-I; ℓ = 38840	1	5,6	
КП27	1	ф 16А-III; ℓ = 6990	4	11,0	49,6
	2	ф 5Вр-I; ℓ = 38840	1	5,6	
КП28	1	ф 18А-III, ℓ = 6990	4	14,0	61,6
	2	ф 5Вр-I; ℓ = 38840	1	5,6	
КП29	1	ф 12А-III; ℓ = 7490	4	6,7	33,1
	2	ф 5Вр-I; ℓ = 40850	1	6,3	
КП30	1	ф 14А-III; ℓ = 7490	4	9,0	42,3
	2	ф 5Вр-I; ℓ = 40850	1	6,3	
КП31	1	ф 16А-III; ℓ = 7490	4	11,8	53,5
	2	ф 5Вр-I; ℓ = 40850	1	6,3	
КП32	1	ф 18А-III; ℓ = 7490	4	15,0	66,3
	2	ф 5Вр-I; ℓ = 40850	1	6,3	
КП33	1	ф 20А-III; ℓ = 7490	4	18,5	80,3
	2	ф 5Вр-I; ℓ = 40850	1	6,3	

Арматура: класса А-III по ГОСТ 5781-82*; класса Вр-I по ГОСТ 6727-80*.

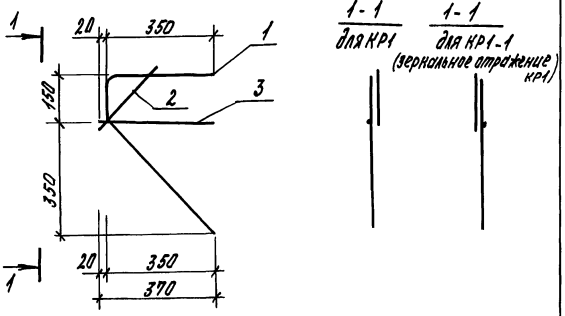

Марка каркаса	Поз.	Наименование	Кол.	Масса ед., кг	Масса каркаса, кг
КР1	1	ф12 А-III, ℓ=980	1	0,9	1,2
	2	12 А-III, ℓ=260	1	0,2	
	3	ф5 Вр-I, ℓ=370	1	0,1	
КР1-1		Поз. 1...3 по КР1			1,2

Арматура: класса А-III по ГОСТ 5781-82,*
класса Вр-I по ГОСТ 6727-80.*

Разраб.	Стрельников		1.821.1-7.1-9
Пров.	Вешнякова		
Н. контр.	Устинов		Каркас плоский КР1, КР1-1
			Стадия Р; Лист; Листов 1
			ЦНИИЭПсельстрой

Инв. № подл. | Подпись и дата | Взам. инв. №

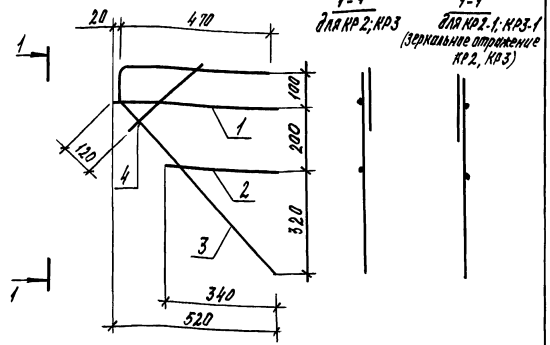

Марка каркаса	Поз.	Наименование	Кол.	Масса ед., кг	Масса каркаса, кг
КР2	1	ф5 Вр-I, ℓ=520	1	0,08	2,6
	2	5 Вр-I, ℓ=340	1	0,05	
	3	ф16 А-III, ℓ=1310	1	2,1	
	4	16 А-III, ℓ=280	1	0,4	
КР2-1		Поз. 1...4 по КР2			2,6
КР3		Поз. 1...2 по КР2			1,5
	3	ф12 А-III, ℓ 1310	1	1,2	
	4	12 А-III, ℓ=280	1	0,2	
КР3-1		Поз. 1...4 по КР3			1,5

Арматура: класса А-III по ГОСТ 5781-82.*
Класса Вр-I по ГОСТ 6727-80.*

Разраб.	Стрельников		1.821.1-7.1-10
Пров.	Вешнякова		
Н. контр.	Устинов		Каркас плоский КР2, КР3; КР2-1; КР3-1
			Стадия Р; Лист; Листов 1
			ЦНИИЭПсельстрой

Инв. № подл. | Подпись и дата | Взам. инв. №

С1

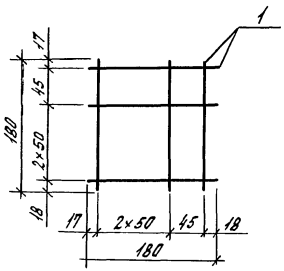

С2, С3

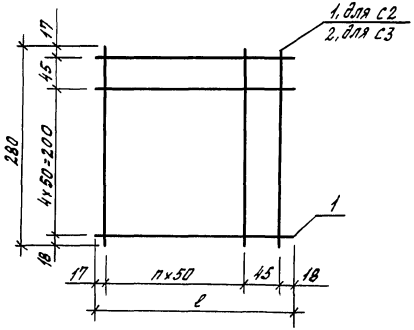

Марка сетки	Поз.	Наименование	Кол.	Масса ед., кг	Масса сетки, кг
С1	1	ф 5 Вр I; ℓ = 180	8	0,03	0,2
С2	1	ф 5 Вр I, ℓ = 280	12	0,04	0,5
С3	1	ф 5 Вр I, ℓ = 280	10	0,04	0,8
	2	5 Вр I, ℓ = 480	6	0,07	

Арматура класса Вр-I по ГОСТ 6727-80.*

Марка сетки	Размеры, мм	
	ℓ	n
С2	280	4
С3	480	8

Разраб.	Стрельникова		1.821.1-7.1-11
Пров.	Вешнякова		
Н. контр.	Ултинов		Сетка С1...С3

Стадия	Лист	Листов
Р		1

ЦНИИЭПсельстрой

Инв. № подл. | Подпись и дата | Взам. инв. №

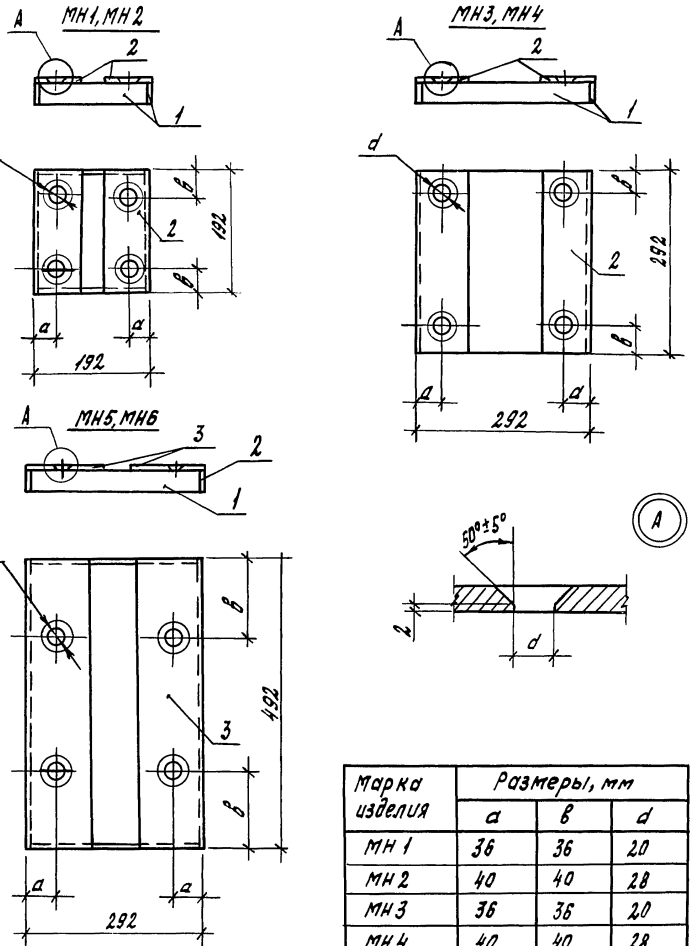

Марка изделия	Поз.	Наименование	Кол.	Масса ед., кг	Масса изделия, кг
МН1	1	-6х70, ℓ=180	4	0,6	5,2
	2	-12х80, ℓ=190	2	1,4	
МН2	1	-6х70, ℓ=180	4	0,6	6,2
	2	-16х80, ℓ=190	2	1,9	
МН3	1	-6х70, ℓ=280	4	0,9	8,0
	2	-12х80, ℓ=290	2	2,2	
МН4	1	-6х70, ℓ=280	4	0,9	10,8
	2	-20х80, ℓ=290	2	3,6	
МН5	1	-6х70, ℓ=280	2	0,9	15,0
	2	ℓ=480	2	1,6	
	3	-12х110, ℓ=490	2	5,0	
МН6	1	-6х70, ℓ=280	2	0,9	18,6
	2	ℓ=480	2	1,6	
	3	-16х110, ℓ=490	2	6,8	

Сталь полосовая по ГОСТ 103-76.

Марка изделия	Размеры, мм		
	а	в	d
МН1	36	36	20
МН2	40	40	28
МН3	36	36	20
МН4	40	40	28
МН5	36	136	20
МН6	38	138	24

Разраб.	Стрельникова		1.821.1-7.1-12
Провер.	Вешнякова		
Н.контр.	Устинов		

Изделие закладное МН1... МН6

Стадия	Лист	Листов
Р		1

ЦНИИЭПсельстрой

Инв. № подл. | Подпись и дата | Взам. инв. №

Марка элемента	Изделия арматурные												Изделия закладные									Общий расход
	Арматура класса A-III ГОСТ 5781-82*									Арматура класса Вр-I ГОСТ 6727-80*			Всего	Арматура класса A-I ГОСТ 5781-82*		Прокат ГОСТ 103-76*					Всего	
	ф12	ф14	ф16	ф18	ф20	Итого	ф5	Итого		ф10	ф12	Итого	δ=6	δ=12	δ=16	δ=20	Итого		
1СД 50.28.20-1	22,0	—	—	—		22,0	3,7	3,7	25,7	0,8		0,8	2,4	2,8			5,2	6,0	31,7
1СД 55.28.20-1	24,0	—	—	—		24,0	3,9	3,9	27,9	0,8		0,8	2,4	2,8	—		5,2	6,0	33,9
1СД 55.31.20-1																			
1СД 55.34.20-1																			
1СД 55.31.20-2	4,4	26,4	—	—		30,8	3,9	3,9	34,7	0,8		0,8	2,4	2,8	—		5,2	6,0	40,7
1СД 55.34.20-2																			
1СД 55.34.20-3	4,4	—	34,8	—		39,2	3,9	3,9	43,1	0,8		0,8	2,4	2,8	—		5,2	6,0	49,1
1СД 60.28.20-1	25,6	—	—	—		25,6	4,2	4,2	29,8	0,8		0,8	2,4	2,8	—		5,2	6,0	35,8
1СД 60.31.20-1																			
1СД 60.34.20-1																			
1СД 60.37.20-1																			
1СД 60.31.20-2	4,4	28,8	—	—		33,2	4,2	4,2	37,4	0,8		0,8	2,4	2,8	—		5,2	6,0	43,4
1СД 60.34.20-2																			
1СД 60.37.20-2																			
1СД 60.34.20-3	4,4	—	38,0	—		42,4	4,2	4,2	46,6	0,8		0,8	2,4	2,8	—		5,2	6,0	52,6
1СД 60.37.20-3																			
1СД 60.37.20-4	4,4	—	—	48,0		52,4	4,2	4,2	56,6	0,8		0,8	2,4	—	3,8		6,2	7,0	63,6

Разраб.	Парина	
Разраб.	Стрельникова	
Пров.	Вешнякова	
Н. контр.	Устинов	

1.821.1-7.1-РС

Ведомость расхода стали, кг

Стадия	Лист	Листов
Р	1	7

ЦНИИЭПсельстрой

Инв. № подл. | Подпись и дата | Взам. инв. №

продолжение

Марка элемента	Изделия арматурные												Изделия закладные									Общий расход
	Арматура класса											Всего	Арматура класса			Прокат					Всего	
	A-III								Bp-I				A-I									
	ГОСТ 5781-82*								ГОСТ 6727-80*				ГОСТ 5781-82*			ГОСТ 103-76*						
			ф12	ф14	ф16	ф18	ф20		Итого	ф5		Итого		ф10	ф12	Итого	б=8	б=12	б=16	б=20	Итого		
1СД 50.28.30-1			17,6	—	10,0	—			27,6	6,5		6,5	34,1	0,8	—	0,8	3,6	4,4		—	8,0	8,8	42,9
1СД 50.28.30-2			—	24,0	10,0	—			34,0	6,5		6,5	40,5	0,8	—	0,8	3,6	4,4		—	8,0	8,8	49,3
1СД 50.28.30-3			—	—	41,6	—			41,6	6,5		6,5	48,1	0,8	—	0,8	3,6	4,4		—	8,0	8,8	56,9
1СД 50.28.30-4			—	—	10,0	40,0			50,0	6,5		6,5	56,5	0,8	—	0,8	3,6			7,2	10,8	11,6	68,1
1СД 55.28.30-1 1СД 55.31.30-1 1СД 55.34.30-1			19,6	—	10,0	—			29,6	6,7		6,7	36,3	0,8	—	0,8	3,6	4,4		—	8,0	8,8	45,1
1СД 55.28.30-2 1СД 55.31.30-2 1СД 55.34.30-2			—	26,4	10,0	—			36,4	6,7		6,7	43,1	0,8	—	0,8	3,6	4,4		—	8,0	8,8	51,9
1СД 55.28.30-3 1СД 55.31.30-3 1СД 55.34.30-3			—	—	44,8	—			44,8	6,7		6,7	51,5	0,8	—	0,8	3,6	4,4		—	8,0	8,8	60,3
1СД 55.28.30-4 1СД 55.31.30-4 1СД 55.34.30-4			—	—	10,0	44,0			54,0	6,7		6,7	60,7	0,8	—	0,8	3,6	—		7,2	10,8	11,6	72,3
1СД 60.28.30-4 1СД 60.31.30-1 1СД 60.34.30-2			21,2	—	10,0	—			31,2	7,2		7,2	38,4	—	1,2	1,2	3,6	4,4		—	8,0	9,2	47,6
1СД 60.28.30-2 1СД 60.31.30-2 1СД 60.34.30-2			—	28,8	10,0	—			38,8	7,2		7,2	46,0	—	1,2	1,2	3,6	4,4		—	8,0	9,2	55,2

Инв. № подл. | Подпись и дата | Взам. инв. №

1.821.1-7.1-РС

Лист 2

продолжение

Марка элемента	Изделия арматурные												Изделия закладные									Общий расход
	Арматура класса											Всего	Арматура класса			Прокат					Всего	
	A-III ГОСТ 5781-82*								Bp-I ГОСТ 6727-80*				A-I ГОСТ 5781-82*			ГОСТ 103-76*						
			ф12	ф14	ф16	ф18	ф20	Итого	ф5		Итого		ф10	ф12	Итого	δ=6	d=12	δ=16	δ=20	Итого		
1СД 60.28.30-3 1СД 60.31.30-3 1СД 60.34.30-3			—	—	48,0	—		48,0	7,2		7,2	55,2		1,2	1,2	3,6	4,4		—	8,0	9,2	64,4
1СД 60.28.30-4 1СД 60.31.30-4 1СД 60.34.30-4			—	—	10,0	48,0		58,0	7,2		7,2	65,2		1,2	1,2	3,6	—		7,2	10,8	12,0	77,2
1СД 65.28.30-1 1СД 65.31.30-1 1СД 65.34.30-1 1СД 65.40.30-1			23,2	—	10,0	—		33,2	7,5		7,5	40,7		1,2	1,2	3,6	4,4		—	8,0	9,2	49,9
1СД 65.28.30-2 1СД 65.31.30-2 1СД 65.34.30-2 1СД 65.40.30-2			—	31,2	10,0	—		41,2	7,5		7,5	48,7		1,2	1,2	3,6	4,4		—	8,0	9,2	57,9
1СД 65.28.30-3 1СД 65.31.30-3 1СД 65.34.30-3 1СД 65.40.30-3			—	—	50,8	—		50,8	7,5		7,5	58,3		1,2	1,2	3,6	4,4		—	8,0	9,2	67,5
1СД 65.28.30-4 1СД 65.31.30-4 1СД 65.34.30-4 1СД 65.40.30-4			—	—	10,0	52,0		52,0	7,5		7,5	69,5		1,2	1,2	3,6	—		7,2	10,8	12,0	81,5

Инв.№ подл. | Подпись и дата | Взам.инв.№

продолжение

Марка элемента	Изделия арматурные												Изделия закладные									Общий расход
	Арматура класса											Всего	Арматура класса			прокат					Всего	
	А-III ГОСТ 5781-82*								Вр-I ГОСТ 6727-80*				А-I ГОСТ 5781-82*			ГОСТ 103-76*						
			ф12	ф14	ф16	ф18	ф20		Итого	ф5		Итого	ф10	ф12	Итого	б=6	б=12	б=16	б=20	Итого		
1СД 70.28.30-1 1СД 70.31.30-1 1СД 70.34.30-1 1СД 70.40.30-1			24,8	—	10,0	—			34,8	7,9		7,9	42,7		1,2	1,2	3,6	4,4		—	8,0	9,2	51,9
1СД 70.28.30-2 1СД 70.31.30-2 1СД 70.34.30-2 1СД 70.40.30-2			—	33,6	10,0	—			43,6	7,9		7,9	51,5		1,2	1,2	3,6	4,4		—	8,0	9,2	60,7
1СД 70.28.30-3 1СД 70.31.30-3 1СД 70.34.30-3 1СД 70.40.30-3			—	—	54,0	—			54,0	7,9		7,9	61,9		1,2	1,2	3,6	4,4		—	8,0	9,2	71,1
1СД 70.28.30-4 1СД 70.31.30-4 1СД 70.34.30-4 1СД 70.40.30-4			—	—	10,0	56,0			66,0	7,9		7,9	73,9		1,2	1,2	3,6	—		7,2	10,8	12,0	85,9
1СД 75.28.30-1 1СД 75.31.30-1 1СД 75.34.30-1 1СД 75.40.30-1 1СД 75.52.30-1			26,8	—	10,0	—			36,8	8,6		8,6	45,4		1,2	1,2	3,6	4,4		—	8,0	9,2	54,6

Инв.№ подл. | Подпись и дата | Взам. инв.№

продолжение

Марка элемента	Изделия арматурные												Изделия закладные								Общий расход
	Арматура класса											Всего	Арматура класса	Прокат						Всего	
	А-III								Вр-I				А-I								
	ГОСТ 5781-82*								ГОСТ 6727-80*				ГОСТ 5781-82*	ГОСТ 103-76*							
			ф12	ф14	ф16	ф18	ф20	Итого	ф5		Итого		ф10	ф12	Итого	б=6	б=12	б=16	б=20	Итого		
1СД 75.28.30-2																					
1СД 75.31.30-2																					
1СД 75.34.30-2				36,0	10,0	—	—	46,0	8,6		8,6	54,6		1,2	1,2	3,6	4,4		—	8,0	9,2	63,8
1СД 75.40.30-2																					
1СД 75.52.30-2																					
1СД 75.28.30-3																					
1СД 75.31.30-3																					
1СД 75.34.30-3				—	57,2	—	—	57,2	8,6		8,6	65,8		1,2	1,2	3,6	4,4		—	8,0	9,2	75,0
1СД 75.40.30-3																					
1СД 75.52.30-3																					
1СД 75.28.30-4																					
1СД 75.31.30-4																					
1СД 75.34.30-4				—	10,0	60,0	—	70,0	8,6		8,6	78,6		1,2	1,2	3,6	—		7,2	10,8	12,0	90,6
1СД 75.40.30-4																					
1СД 75.52.30-4																					
1СД 75.52.30-5				—	10,0	—	74,0	84,0	8,6		8,6	92,6		1,2	1,2	3,6	—		7,2	10,8	12,0	104,6

Инв.№ подл. | Подпись и дата | Взам.инв.№

продолжение

Марка элемента	Изделия арматурные												Изделия закладные									Общий расход
	Арматура класса										Всего		Арматура класса			Прокат					Всего	
	A-III ГОСТ 5781-82*								Bp-I ГОСТ 6727-80*				A-I ГОСТ 5781-82*			ГОСТ 103-76*						
			ф12	ф14	ф16	ф18	ф20	Итого	ф5		Итого		ф10	ф12	Итого	б=6	б=12	б=16	б=20	Итого		
2СД 50.29.30-1			23,2	—	—	—		23,2	7,4		7,4	30,6	0,8	—	0,8	5,0	10,2	—		15,2	16,0	46,6
2СД 50.29.30-2			5,6	24,0	—	—		29,6	7,4		7,4	37,0	0,8	—	0,8	5,0	10,2	—		15,2	16,0	53,0
2СД 50.29.30-3			5,6	—	31,6	—		37,2	7,4		7,4	44,6	0,8	—	0,8	5,0	—	13,6		18,6	19,4	64,0
2СД 50.29.30-4			5,6	—	—	40,0		45,6	7,4		7,4	53,0	0,8	—	0,8	5,0	—	13,6		18,6	19,4	72,4
2СД 55.29.30-1 2СД 55.35.30-1			25,2	—	—	—		25,2	7,6		7,6	32,8	0,8	—	0,8	5,0	10,2	—		15,2	16,0	48,8
2СД 55.29.30-2 2СД 55.35.30-2			5,6	26,4	—	—		32,0	7,6		7,6	39,6	0,8	—	0,8	5,0	10,2	—		15,2	16,0	55,6
2СД 55.29.30-3 2СД 55.35.30-3			5,6	—	34,8	—		40,4	7,6		7,6	48,0	0,8	—	0,8	5,0	—	13,6		18,6	19,4	67,4
2СД 55.29.30-4			5,6	—	—	44,0		49,6	7,6		7,6	57,2	0,8	—	0,8	5,0	—	13,6		18,6	19,4	76,6
2СД 65.29.30-1 2СД 65.35.30-1 2СД 65.41.30-1			28,8	—	—	—		28,8	8,4		8,4	37,2	—	1,2	1,2	5,0	10,2	—		15,2	16,4	53,6
2СД 65.29.30-2 2СД 65.35.30-2 2СД 65.41.30-2			5,6	31,2	—	—		36,8	8,4		8,4	45,2	—	1,2	1,2	5,0	10,2	—		15,2	16,4	61,6
2СД 65.29.30-3 2СД 65.35.30-3 2СД 65.41.30-3			5,6	—	40,8	—		46,4	8,4		8,4	54,8	—	1,2	1,2	5,0	—	13,6		18,6	19,8	74,6

Инв.№ подл. | Подпись и дата | Взам. инв.№

продолжение

Марка элемента	Изделия арматурные												Изделия закладные									Общий расход
	Арматура класса											Всего	Арматура класса			Прокат					Всего	
	A-III ГОСТ 5781-82*								Bp-I ГОСТ 6727-80*				A-I ГОСТ 5781-82*			ГОСТ 103-76*						
			ф12	ф14	ф16	ф18	ф20		Итого	ф5		Итого		ф10	ф12	Итого	б=6	б=12	б=16	б=20	Итого		
2СД 65.29.30-4			5,6	–	–	52,0	–		57,6	8,4		8,4	66,0		1,2	1,2	5,0	–	13,6		18,6	19,8	85,8
2СД 75.29.30-1			32,4	–	–	–	–		32,4	9,5		9,5	41,9		1,2	1,2	5,0	10,2	–		15,2	16,4	58,3
2СД 75.35.30-1																						
2СД 75.41.30-1																						
2СД 75.47.30-1																						
2СД 75.53.30-1																						
2СД 75.29.30-2			5,6	36,0	–	–	–		41,6	9,5		9,5	51,1		1,2	1,2	5,0	10,2	–		15,2	16,4	67,5
2СД 75.35.30-2																						
2СД 75.41.30-2																						
2СД 75.53.30-2																						
2СД 75.29.30-3			5,6	–	47,2	–	–		52,8	9,5		9,5	62,3		1,2	1,2	5,0	–	13,6		18,6	19,8	82,1
2СД 75.35.30-3																						
2СД 75.41.30-3																						
2СД 75.53.30-3																						
2СД 75.29.30-4			5,6	–	–	60,0	–		65,6	9,5		9,5	75,1		1,2	1,2	5,0	–	13,6		18,6	19,8	94,9
2СД 75.53.30-5			5,6	–	–	–	74,0		79,6	9,5		9,5	89,1		1,2	1,2	5,0	–	13,6		18,6	19,8	108,9

Инв.№ подл. | Подпись и дата | Взам.инв.№

gost.e-ecolog.ru