ТИПОВЫЕ СТРОИТЕЛЬНЫЕ КОНСТРУКЦИИ, ИЗДЕЛИЯ И УЗЛЫ

СЕРИЯ 1.427.1-6

КОЛОННЫ ЖЕЛЕЗОБЕТОННЫЕ ДВУХВЕТВЕВОГО СЕЧЕНИЯ ДЛЯ ПРОДОЛЬНОГО И ТОРЦОВОГО ФАХВЕРКОВ ОДНОЭТАЖНЫХ ПРОИЗВОДСТВЕННЫХ ЗДАНИЙ ВЫСОТОЙ 15,6; 16,8 И 18,0 м

ВЫПУСК 2

арматурные и закладные изделия, стальные элементы колонн

рабочие чертежи

gost.e-ecolog.ru

ЦЕНТРАЛЬНЫЙ ИНСТИТУТ ТИПОВОГО ПРОЕКТИРОВАНИЯ
ГОССТРОЯ СССР

Москва. А-445 Смольная ул 22

Сдано в печать IV 1989 года

Заказ № 3496 Тираж 5210 экз

ТИПОВЫЕ СТРОИТЕЛЬНЫЕ КОНСТРУКЦИИ, ИЗДЕЛИЯ И УЗЛЫ

СЕРИЯ 1.427.1-6

КОЛОННЫ ЖЕЛЕЗОБЕТОННЫЕ ДВУХВЕТВЕВОГО СЕЧЕНИЯ ДЛЯ ПРОДОЛЬНОГО И ТОРЦОВОГО ФАХВЕРКОВ ОДНОЭТАЖНЫХ ПРОИЗВОДСТВЕННЫХ ЗДАНИЙ ВЫСОТОЙ 15,6; 16,8 И 18,0 м

ВЫПУСК 2

арматурные и закладные изделия, стальные элементы колонн

рабочие чертежи

РАЗРАБОТАНЫ ЦНИИПРОМЗДАНИЙ

Гл. инженер института — В.В.Гранев
Начальник отдела КС — В.Т.Ильин
Рук. сектора — А.Я.Розенблюм
Гл. инженер проекта — Т.М.Кутырина

С УЧАСТИЕМ НИИЖБ

Зам. директора — Р.Л.Серых
Рук. лаборатории — В.А.Клевцов
Зав. сектором — Г.Н.Коровин

УТВЕРЖДЕНЫ

ВВЕДЕНЫ В ДЕЙСТВИЕ С 01.06.89 ПРОТОКОЛ Госстроя СССР от 02.12.88 № АЧ-44

© ЦИТП Госстроя СССР, 1989

Обозначение документа	Наименование	Стр.
1.427.1-6.2-ТТ	Технические требования	3
1.427.1-6.2-1	Каркас пространственный КП1; КП4	6
1.427.1-6.2-2	Каркас пространственный КП2; КП3	7
1.427.1-6.2-3	Каркас пространственный КП5; КП8	8
1.427.1-6.2-4	Каркас пространственный КП6; КП7	9
1.427.1-6.2-5	Каркас пространственный КП9; КП10	10
1.427.1-6.2-6	Каркас пространственный КП11; КП12	11
1.427.1-6.2-7	Узлы 1; 1-1; 2; 2-1	12
1.427.1-6.2-8	Узлы 3; 3-1	13
1.427.1-6.2-9	Каркас плоский 1КР116; 1КР116-1... 1КР116-3	15
1.427.1-6.2-10	Каркас плоский 1КР128; 1КР128-1... 1КР128-3	15
1.427.1-6.2-11	Каркас плоский 1КР140; 1КР140-1... 1КР140-3	16
1.427.1-6.2-12	Каркас плоский 2КР167; 2КР167-1... 2КР167-3	16
1.427.1-6.2-13	Каркас плоский 2КР179; 2КР179-1... 2КР179-3	17
1.427.1-6.2-14	Каркас плоский 2КР191; 2КР191-1... 2КР191-3	17
1.427.1-6.2-15	Каркас плоский 3КР58; 3КР60-1... 3КР60-5	18
1.427.1-6.2-16	Каркас плоский 3КР61; 3КР64-1... 3КР64-3	18
1.427.1-6.2-17	Арматурный элемент СШ1... СШ3	19
1.427.1-6.2-18	Сетка С1; С2	19
1.427.1-6.2-19	Стержень арматурный СТ1... СТ7	20
1.427.1-6.2-20	Изделие закладное МН1, МН2	21
1.427.1-6.2-21	Изделие закладное МН3; МН4	21
1.427.1-6.2-22	Изделие закладное МН5	22
1.427.1-6.2-23	Изделие закладное МН6	23
1.427.1-6.2-24	Изделие закладное МН7	23
1.427.1-6.2-25	Изделие закладное МН8	24
1.427.1-6.2-26	Изделие закладное МН9... МН11, МН15, МН16	24
1.427.1-6.2-27	Изделие закладное МН12... 14, МН17, МН19	25
1.427.1-6.2-28	Изделие закладное МН17, МН20	25
1.427.1-6.2-29	Изделие закладное МН21	26
1.427.1-6.2-30	Изделие закладное М1-15	26
1.427.1-6.2-31	Изделие закладное МН22, МН29	27
1.427.1-6.2-32	Изделие закладное МН23, МН24	27
1.427.1-6.2-33	Изделие закладное МН25	28
1.427.1-6.2-34	Изделие закладное МН26	28
1.427.1-6.2-35	Изделие закладное МН27	29
1.427.1-6.2-36	Изделие закладное МН28	29
1.427.1-6.2-37	Изделие закладное МН30, МН31	30
1.427.1-6.2-38	Стальной элемент колонны 2СФ9, 2СФ26, 3СФ26, 3СФ30, 3СФ33	30
1.427.1-6.2-39	Стальной элемент колонны 1СФ21, 1СФ24, 1СФ30, 1СФ33, 1СФ37	31
1.427.1-6.2-40	Стальной элемент колонны 1СФ1, 1СФ2	32
1.427.1-6.2-41	Стальной элемент колонны 1СФ3, 1СФ4	33
1.427.1-6.2-42	Пример обозначения плоских каркасов в пространственные	33
1.427.1-6.2-43	Схема транспортирования пространственного каркаса	34

Инв.№ подл. | Подпись и дата | Взам.инв.№

Исполн.	Ананьева	
Н.контр.	Кутырина	

1.427.1-6.2

Содержание

Стадия	Лист	Листов
Р	1	2

ЦНИИПромзданий

Инв.№ подл. | Подпись и дата | Взам.инв.№

1. Общие сведения

Выпуск 2 серии 1.427.1-6 содержит рабочие чертежи арматурных и закладных изделий для железобетонных двухветвевых колонн, разработанных в выпуске 1 настоящей серии, и рабочие чертежи отдельных элементов фахверка.

Состав серии 1.427.1-6 приведен в выпуске 0.

2. Технические требования к изготовлению пространственных арматурных каркасов, арматурных и закладных изделий.

2.1 Изготовление пространственных и плоских каркасов, арматурных и закладных изделий должно производиться в соответствии с требованиями ГОСТ 10922-75 „Арматурные изделия и закладные детали сварные для железобетонных конструкций. Технические требования и методы испытаний", ГОСТ 14098-85. Соединения сварные арматуры и закладных изделий железобетонных конструкций. Типы, конструкция и размеры" и „Инструкции по сварке соединений арматуры и закладных деталей железобетонных конструкций" СН393-78, а также технических условий, приведенных в выпуске 1 настоящей серии.

2.2. Объединение плоских каркасов в пространственный арматурный каркас производится при помощи сварочных клещей контактной точечной сваркой,

а) путем приварки поперечных соединительных стержней к продольным стержням плоских каркасов.

б) путем приварки соединительных стержней к поперечным стержням плоских каркасов.

При отсутствии сварочных клещей объединение плоских каркасов в пространственные допускается производить с помощью шпилек, располагая их с тем же шагом, что и поперечные стержни плоских каркасов и привязывая их к продольной арматуре вязальной проволокой.

Примеры образования пространственных каркасов вышеуказанными способами приведены на док.-42. Продольная арматура верхней и рядовых перемычек, хомуты перемычек, хомуты в узлах пересечения ветвей с перемычками, сетки, шпильки и отдельные стержни верхних перемычек должны быть привязаны вязальной проволокой к соответствующим продольным стержням.

2.3. Для обеспечения прочности колонны в стадии монтажа в пространственных каркасах КП9 и КП11 предусмотрена установка в ветвях колонн дополнительной продольной арматуры из отдельных стержней (поз.15), которые привязываются вязальной проволокой к хомутам каркаса ветвей. При сборке пространственного каркаса указанные отдельные стержни устанавливаются со стороны пода опалубки.

2.4. Обеспечение необходимой жесткости пространственного каркаса при его транспортировании достигается при помощи специальных траверс с вертикальными стропами, располагаемыми в местах пересечения перемычек с ветвями. При объединении плоских каркасов в пространственный при помощи шпилек (см.п.2.2) местная жесткость ветвей каркаса обеспечивается путем установки связевых диагональных стержней (см. докум. - 43).

Гл.инж.пр.	Кутырина			1.427.1-6.2-ТТ	
				Технические требования	Стадия: Р; Лист: 1; Листов: 6
					ЦНИИпромзданий

Инв.№подл. | Подпись и дата | Взам.инв.№

2.5. При размещении в пределах ветви колонны закладных изделий для крепления опорной консоли под стеновые панели и для крепления связей в указанной ветви пространственного каркаса устанавливается дополнительная арматура в соответствии с узлами 12.12-1...12.5, 10-1, приведенными в выпуске 1.

2.6. При установке в пространственном каркасе закладных изделий для крепления связей (см. узлы 8.8-1, 8-2, 3.9-1, 10, 10-1, приведенные в выпуске 1), поперечные стержни каркаса вырезаются по месту и заменяются гнутыми стержнями.

2.7. Плоские арматурные сетки следует изготовлять с помощью контактной точечной сварки. При изготовлении сеток С1 и С2 сварке подлежат обязательно все узлы пересечений двух крайних стержней по периметру сетки. Остальные узлы соединяются вязальной проволокой.

2.8. Стыкование стержней при заготовке арматуры следует производить контактной стыковой сваркой.

2.9. Анкеры закладных изделий должны изготовляться из арматурной стали класса А-III марки 35ГС или 25Г2С по ГОСТ 5781-82*.

2.10. В чертежах закладных изделий указаны марки сталей для условий применения их в зданиях, строительство которых предусмотрено в климатических районах с расчетной зимней температурой ниже минус 30°С до минус 40°С включительно.

Для других условий применения марки сталей в закладных изделиях должны приниматься по указаниям чертежей КЖИ в соответствии с табл. 4 выпуска 0 настоящей серии.

2.11. При тавровых соединениях анкерных стержней с плоским элементом закладного изделия толщина пластинки δ из условия применения механизированной дуговой сварки под флюсом назначена в соответствии с ГОСТ 14098-85 $\delta \geq 0{,}65 d_{ан}$, где $d_{ан}$ - диаметр анкеров.

В случае применения дуговой ручной сварки втавр в розеночные отверстия минимальная толщина пластин должна быть принята $\delta \geq 0{,}75 d$.

2.12. Длины анкеров на чертежах и в спецификациях даны номинальными, т.е. без учета добавления размеров на оплавление и осадку втавр. Припуск в длине заготовки анкеров может приниматься равным диаметру анкера при приварке с одной стороны и двум диаметрам при приварке с двух сторон.

2.13. Закладные изделия колонн должны иметь антикоррозионное покрытие. Закладные изделия для крепления опорных консолей под стеновые панели (МН9... МН20) должны быть защищены металлическими или комбинированными покрытиями. Толщина металлизационных покрытий и металлизационного слоя в комбинированных покрытиях в зависимости от вида покрытий принимается в соответствии с п. 3.6 технических условий выпуска 1 настоящей серии. Вид и техническая характеристика защиты остальных закладных деталей должны соответствовать указаниям в чертежах КЖИ проекта здания.

2.14. В закладных изделиях МН-1... МН7 для их фиксации предусмотрены отверстия размером 10×10 мм. Форма и размеры отверстий для фиксации могут быть уточнены на заводе-изготовителе в зависимости от применения того или иного типа фиксатора. Допускается не устраивать эти отверстия при способах фиксации, не требующих отверстий в пластинах.

Инв. № подл. | Подпись и дата | Взам. инв. №

2.15. На закладные изделия риски наносятся керном и обводятся краской.

2.16. Строповочные петли должны изготовливаться из арматурной стали класса А-I марок ВСт3сп2 и ВСт3пс2. В случае, если монтаж может производиться при температуре ниже минус 40°С, для строповочных петель не допускается применять сталь марки ВСт3пс2. Допускается изготовлять строповочные петли из арматуры периодического профиля класса Ас-II марки 10ГТ, снижая диаметр арматуры на один номер по сравнению с петлей из арматуры класса А-I.

3. Стальные элементы колонн.

3.1. Стальные элементы колонн фахверка обозначены марками, состоящими из буквенно-цифровой группы.

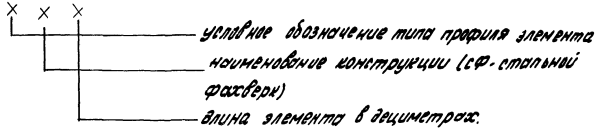

Пример условного обозначения стального элемента фахверка для зданий с железобетонными фермами серии ПК-01-129/78 (стайка А), возводимых во втором географическом районе по скоростному напору ветра*), сечение стального элемента - сварной двутавр длиной 2600 мм, его марка ЕСФ26.

*) В тексте настоящего выпуска терминология принята по СНиП II-6-74 „Нагрузки и воздействия"

3.2. В чертежах стальных элементов колонн фахверка указаны марки сталей для условий применения их в зданиях, строительство которых предусмотрено в климатических районах с расчетной зимней температурой до минус 40°С включительно. Для других условий применения марки сталей в стальных элементах должны приниматься по указаниям проекта здания, принятым в соответствии с табл. 4 выпуска 0 настоящей серии.

3.3. Защиту стальных элементов от коррозии следует производить в соответствии с указаниями, приведенными в проекте здания.

Инв. № подл. | Подпись и дата | Взам. инв. №

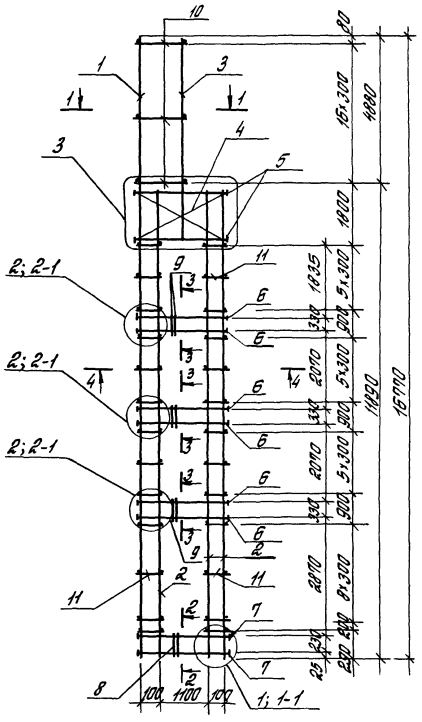

Марка каркаса	Поз.	Наименование	Кол.	Обозначение документа	Масса каркаса, кг
КП1	1	Каркас плоский 2КР167	1	1.427.1-6.2 – 12	468,5
	2	1КР116	3	– 9	
	3	3КР64	1	– 16	
	4	Сетка С1	4	– 18	
	5	Арм. элемент СШ1	8	– 17	
	6	СШ1	24	– 17	
	7	СШ1	8	– 17	
	8	Стержень арм. СТ5	14	– 19	
	9	СТ6	66		
	10	ф5 Вр I ℓ= 580; 0.09кг	34	Без черт.	
	11	ф5 Вр I ℓ= 180; 0.03кг	112		
	12	Стержень арм. СТ3	52	1.427.1-6.2 – 19	
	13	СТ1	49		
	14	СТ7	36		
КП4		Поз. 4; 5; 7; 10...14 по КП1			555,1
	1	Каркас плоский 2КР167-3	1	1.427.1-6.2 – 12	
	2	1КР116-3	3	– 9	
	3	3КД64-3	1	– 16	
	6	Арм элемент СШ2	24	– 17	
	8	Стержень арм. СТ5	22	– 19	
	9	СТ6	90		

Арматура класса Вр-I по ГОСТ 6727-80*

Марка каркаса	Нотер узла	Обозначение документа
КП1	1; 2	1.427.1-6.2-7
	3	1.427.1-6.2-8
КП4	1-1; 2-1	1.427.1-6.2-7
	3	1.427.1-6.2-8

Гл.инж.пр.	Китырина		1.427.1-6.2-1
Разраб.	Ритковская		
Испол.	Шарова		Каркас пространственный КП1; КП4
Провер.	Ритковская		Стадия Р; Лист; Листов 1
Н.контр.	Китырина		ЦНИИПРОМЗДАНИЙ

Инв.№ подл. | Подпись и дата | Взам.инв.№

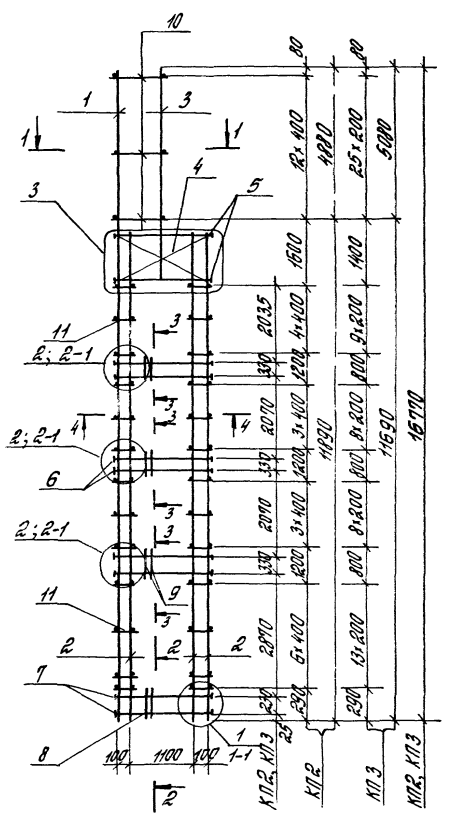

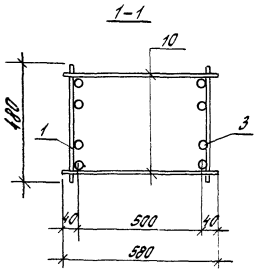

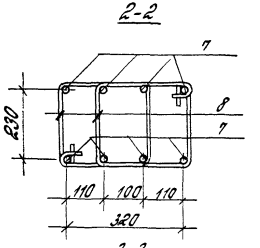

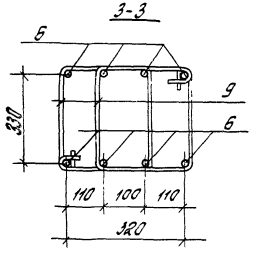

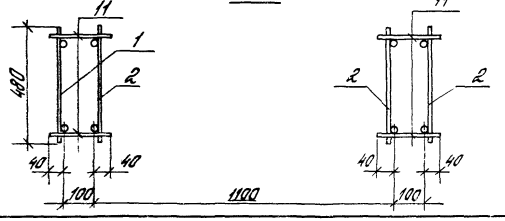

Марка каркаса	Поз.	Наименование	Кол.	Обозначение документа	Масса, каркаса, кг
КП2	1	Каркас плоский 2КР167-1	1	1.427.1-6.2 – 12	541,2
	2	1КР116-1	3	– 9	
	3	3КР64-1	1	– 16	
	4	Сетка С1	4	– 18	
	5	Арм. элемент СШ1	8	– 17	
	6	СШ2	24		
	7	СШ1	8		
	8	Стержень арм. СТ5	14	– 19	
	9	СТ6	66		
	10	ф5 Вр I ℓ=580; 0,09 кг	26	без черт.	
	11	ф5 Вр I ℓ=100; 0,03 кг	80	без черт.	
	12	Стержень арм. СТ3	52	1.427.1-6.2 – 19	
	13	СТ1	49		
	14	СТ7	36		
КП3		Поз 4; 5; 7; 12... 14 по КП2			487,1
	1	Каркас плоский 2КР167-2	1	1.427.1-6.2 – 12	
	2	1КР116-2	3	– 9	
	3	3КР64-2	1	– 16	
	6	Арм. элемент СШ1	24	– 17	
	8	Стержень арм. СТ5	22	– 19	
	9	СТ6	90		
	10	ф5 Вр I ℓ=580; 0,09 кг	52	без черт.	
	11	ф5 Вр I ℓ=100; 0,03 кг	168	без черт.	

Арматура класса Вр-I по ГОСТ 6727-80*

Марка каркаса	Номер узла	Обозначение документа
КП2	1; 2	1.427.1-6.2-7
	3	1.427.1-6.2-8
КП3	1-1; 2-1	1.427.1-6.2-7
	3	1.427.1-6.2-8

Гл. инж. пр.	Кутыгина		1.427.1-6.2-2
Разраб.	Рутковская		
Исполн.	Шарова		Каркас пространственный КП2; КП3
Провер.	Рутковская		Стадия Р; Лист; Листов
Н. контр.	Кутыгина		ЦНИИПромзданий

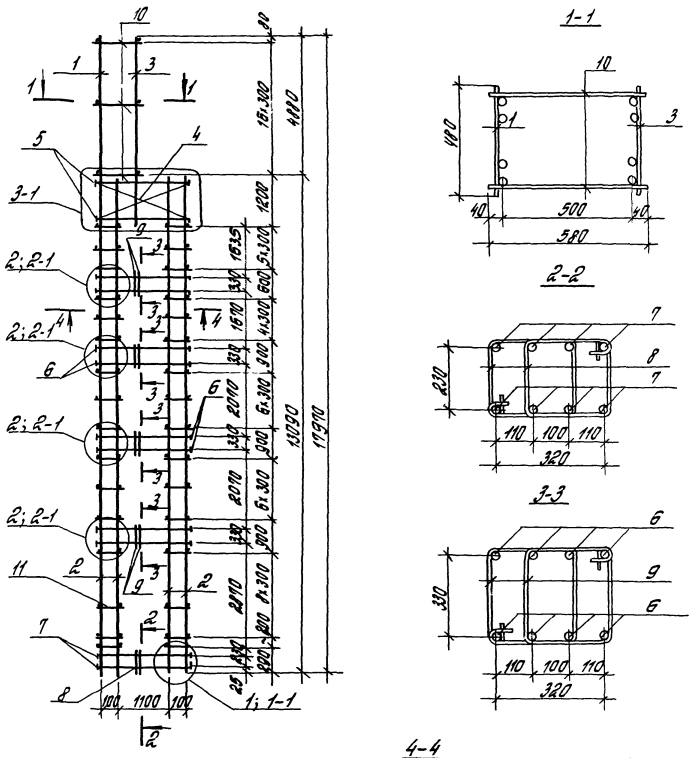

1-1

2-2

3-3

4-4

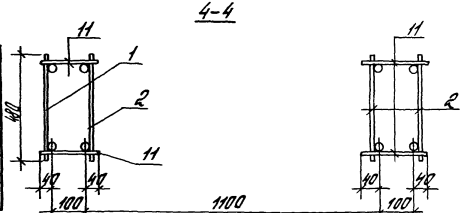

Марка каркаса	Поз	Наименование	Кол.	Обозначение документа	Масса каркаса, кг
КП 5	1	Каркас плоский 2КР119	1	1.427.1-6.2-13	495,2
	2	1КР128	3	-10	
	3	3КР60	1	-15	
	4	Сетка С2	4	-18	
	5	Арм. элемент СШ2	8		
	6	СШ1	32	-17	
	7	СШ1	8		
	8	Стержень арм. СТ5	14		
	9	СТ6	88	-19	
	10	ф5ВрI ℓ=580; 0.09 кг	34	без черт.	
	11	ф5ВрI ℓ=180; 0.03 кг	140	без черт.	
	12	Стержень арм. СТ3	52		
	13	СТ1	39	1.427.1-6.2-19	
	14	СТ7	48		
КП8		Поз. 4; 6; 9; 10...14 то КП5			580,8
	1	Каркас плоский 2КР119-3	1	1.427.1-6.2-13	
	2	1КР128-3	3	-10	
	3	3КР60-3	1	-15	
	5	Арматурный элемент СШ3	8	-17	
	8	Стержень арм. СТ5	22	-19	
	9	СТ6	120		

Арматура класса Вр-I по ГОСТ 6727-80*

Марка каркаса	Номер узла	Обозначение документа
КП 5	1; 2	1.427.1-6.2-7
	3-1	1.427.1-6.2-8
КП8	1-1; 2-1	1.427.1-6.2-7
	3-1	1.427.1-6.2-8

Гл.инж.пр.	Кутырина	
Разраб.	Старцева	
Н.отд.	Шарова	
Провер.	Ритковская	
Н.контр.	Кутырина	

1.427.1-6.2-3

Каркас пространственный КП5; КП8

Стадия	Лист	Листов
Р		1

ЦНИИпромзданий

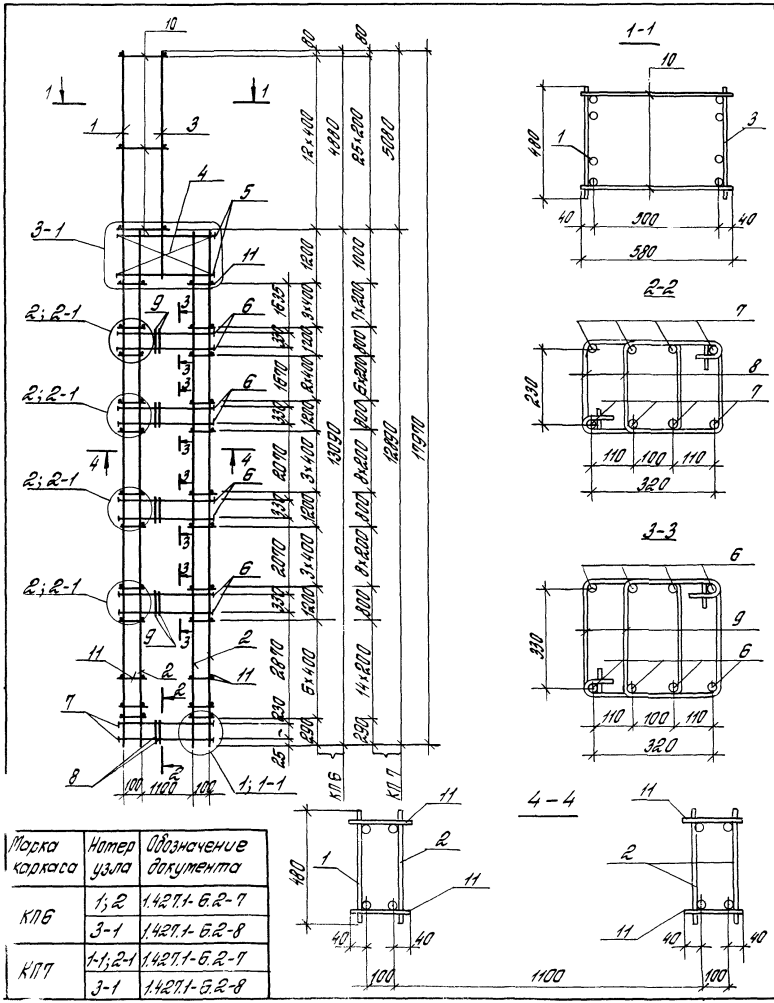

Марка каркаса	Поз.	Наименование	Кол.	Обозначение документа	Масса каркаса, кг
КП6	1	Каркас плоский 2КР179-1	1	1.427.1-6.2-13	563,5
	2	1КР128-1	3	-10	
	3	3КР60-1	1	-15	
	4	Сетка С2	4		
	5	Арматурный эл. СШ3	8	-17	
	6	СШ1	32		
	7	СШ1	8		
	8	Стержень арм. СТ5	14	-19	
	9	СТ6	88		
	10	ф5ВрI ℓ=580; 0.09кг	26	без черт.	
	11	ф5ВрI ℓ=180; 0.03кг	88	без черт.	
	12	Стержень арм. СТ3	52	1.427.1-6.2-19	
	13	СТ1	39		
	14	СТ7	48		
КП7		поз. 4; 6; 7; 12...14 по КП6			516,6
	1	Каркас плоский 2КР179-2	1	1.427.1-6.2-13	
	2	1КР128-2	3	-10	
	3	3КР60-2	1	-15	
	5	Арматурный эл. СШ2	8	-17	
	8	Стержень арм. СТ5	22	-19	
	9	СТ6	120		
	10	ф5ВрI ℓ=580; 0,09кг	52	без черт.	
	11	ф5ВрI ℓ=180; 0.03кг	192	без черт.	

Арматура класса Вр-I по ГОСТ 6727-80*

Марка каркаса	Номер узла	Обозначение документа
КП6	1; 2	1.427.1-6.2-7
	3-1	1.427.1-6.2-8
КП7	1-1; 2-1	1.427.1-6.2-7
	3-1	1.427.1-6.2-8

Гл. инж. пр.	Кутырина	
Разраб.	Старцева	
Исполн.	Шарова	
Провер.	Рутковская	
Н. контр.	Кутырина	

1.427.1-6.2-4

Каркас пространственный КП6; КП7

Стадия	Лист	Листов
Р		1

ЦНИИПРОМЗДАНИЙ

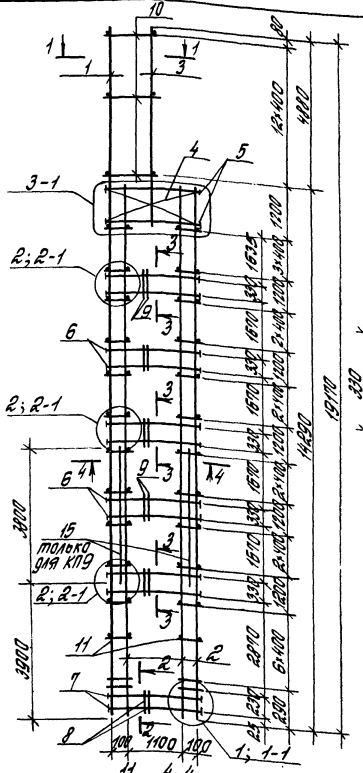

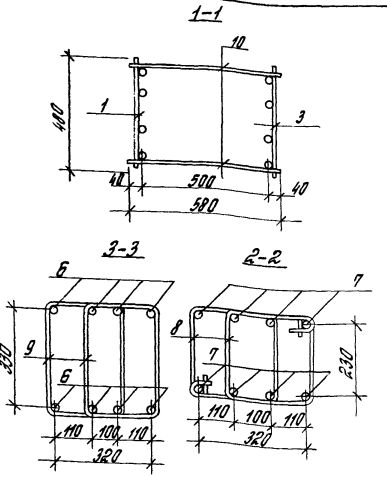

Масса каркаса	Номер узла	Обозначение документа
КП9	1; 2	1.427.1-6.2-7
	3-1	1.427.1-6.2-8
КП10	1; 2	1.427.1-6.2-7
	3-1	1.427.1-6.2-8

Марка каркаса	Поз.	Наименование	Кол.	Обозначение документа	Масса каркаса кг
КП9	1	Каркас плоский 2КР191	1	1.427.1-6.2—14	614,7
	2	1КР140	3	—11	
	3	3КР80-1	1	—15	
	4	Сетка С2	4	—18	
	5	Арматурный элемент СШ2	8		
	6	СШ1	10	—17	
	7	СШ1	8		
	8	Стержень арм. СТ5	14		
	9	СТ6	110	—19	
	10	ф5 ВрI ℓ=580; 0.09кг	26	без черт.	
	11	ф5 ВрI ℓ=180; 0.03 кг	92	без черт.	
	12	Стержень арм. СТ3	60		
	13	СТ1	39	1.427.1-6.2—19	
	14	СТ7	60		
	15	ф 12 AIII ℓ=3800; 3.3кг	2	без черт	
КП10		Поз. 4; 6... 14 по КП9			701,0
	1	Каркас плоский 2КР191-1	1	1.427.1-6.2—14	
	2	1КР140-1	3	—11	
	3	3КР80-4	1	—15	
	5	Арм. элемент СШ3	8	—17	

Арматура класса ВрI - по ГОСТ 6727-80*, класса A-III по ГОСТ 5781-82*

Гл.инж.пр.	Китырина		1.427.1-6.2-5
Разраб.	Коркетова		
Исполн.	Жарова		Каркас пространственный КП9; КП10
Провер.	Ритковская		Стадия Р; Лист; Листов 1
Н.контр.	Китырина		ЦНИИПромзданий

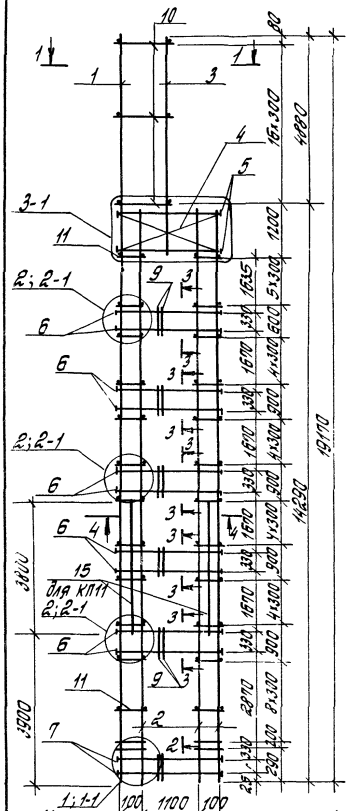

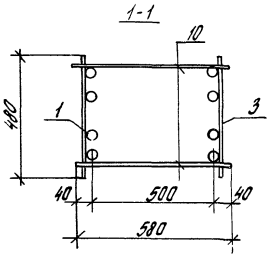

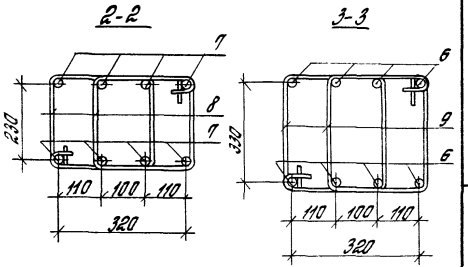

Марка каркаса	Номер узла	Обозначение документа
КП 11	1-1; 2-1	1.427.1-6.2-7
	3-1	1.427.1-6.2-8
КП 12	1-1; 2-1	1.427.1-6.2-7
	3-1	1.427.1-6.2-8

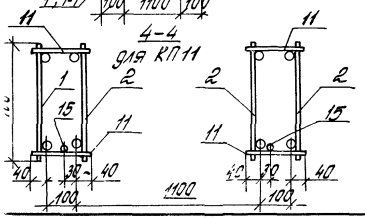

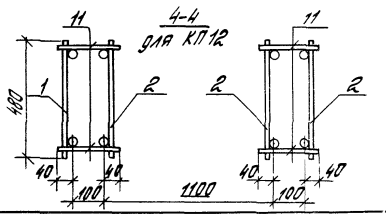

Марка каркаса	Поз.	Наименование	Кол.	Обозначение документа	Масса каркаса, кг
КП 11	1	Каркас плоский 2КР191-2	1	1.427.1-6.2 -14	634,7
	2	1КР140-2	3	-11	
	3	3КР60-3	1	-15	
	4	Сетка С2	4	-18	
	5	Арм. элемент СШ2	8		
	6	СШ1	40	-17	
	7	СШ1	8		
	8	Стержень арм. СТ5	22		
	9	СТ6	150	-19	
	10	ф5 Вр I ℓ=580; 0.09 кг	34	без черт.	
	11	ф5 Вр I ℓ=180; 0.03 кг	144	без черт.	
	12	Стержень арм. СТ3	60		
	13	СТ1	39	1.427.1-6.2 -19	
	14	СТ7	60		
	15	ф12 А III ℓ=3800; 3.3 кг	2	без черт.	
КП 12		Поз. 4; 6...14 по КП 11			723,1
	1	Каркас плоский 2КР191-3	1	1.427.1-6.2 -14	
	2	1КР140-3	3	-11	
	3	3КР60-5	1	-15	
	5	Арм элемент СШ3	8	-17	

Арматура класса Вр-I по ГОСТ 6727-80*, класса А-III по ГОСТ 5781-82*.

Гл. инж. пр.	Кутырина		1.427.1-6.2-6
Разраб.	Корчетова		
Исполн.	Шарова		Каркас пространственный КП 11; КП 12
Провер.	Рутковская		Стадия Р; Лист; Листов
Н. контр.	Кутырина		ЦНИИПромзданий

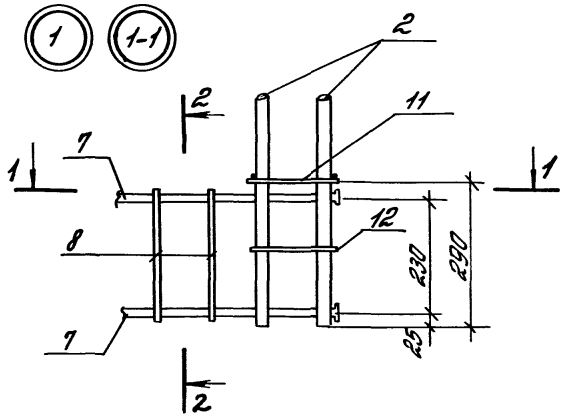

1-1

для узла 1

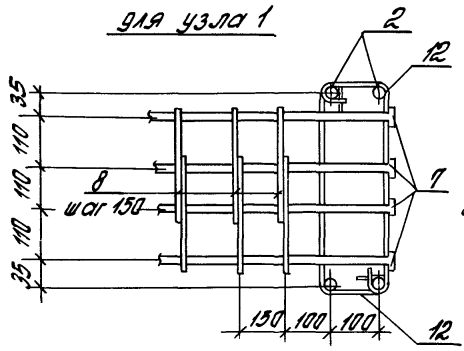

для узла 1-1

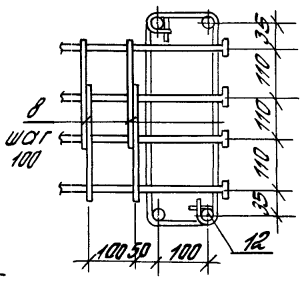

2-2

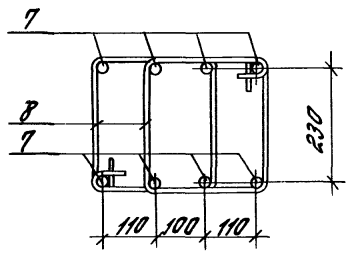

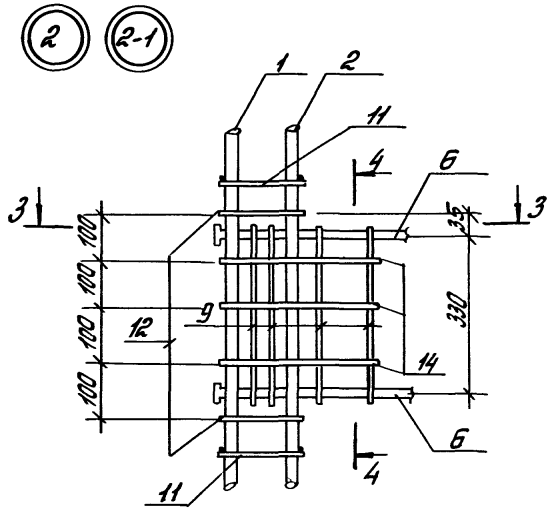

3-3

для узла 2

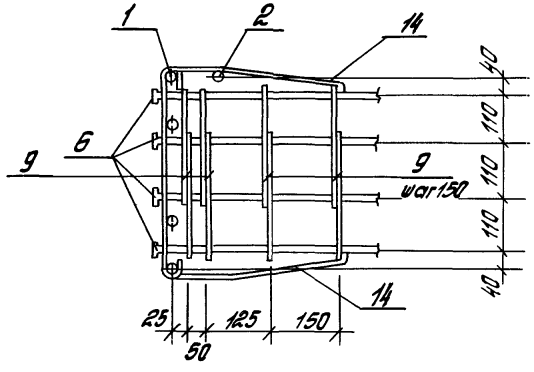

4-4

для узла 2-1

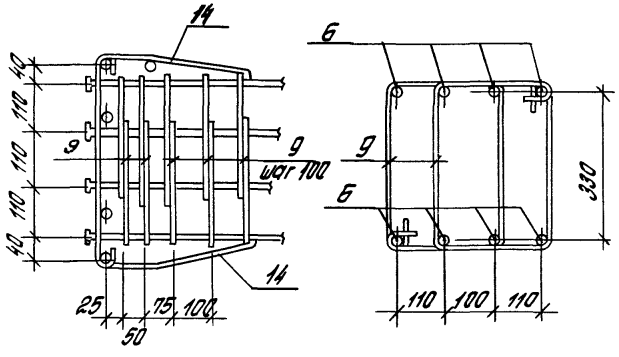

В случае применения безвыверочных способов монтажа в пространственном каркасе арматурные элементы поз. 7 (см. узлы 1, 1-1) заменяются арматурными элементами СШ2.

Гл. инж. пр.	Кутырина	
Разраб.	Корнетова	
Проверил	Рутковская	
Провер.	Корнетова	
Н. контр.	Кутырина	

1.427.1-6.2-7

Узлы 1; 1-1; 2; 2-1

Стадия	Лист	Листов
Р		1

ЦНИИПРОМЗДАНИЙ

Инв. № подл. | Подпись и дата | Взам. инв. №

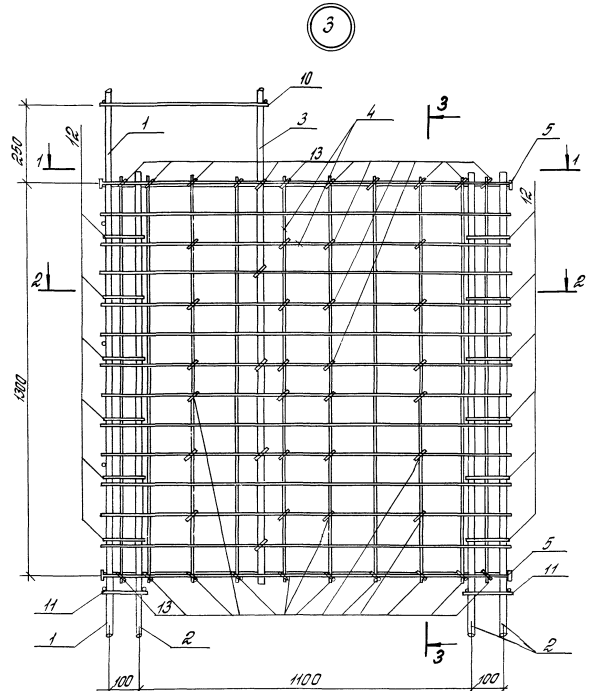

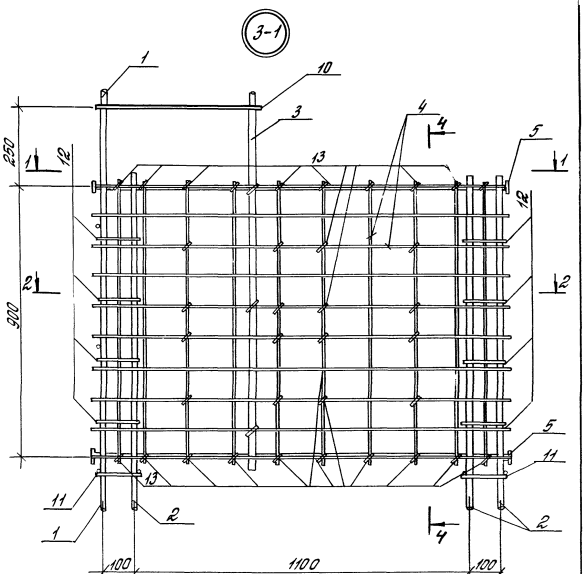

Все места пересечений сеток поз. 4 с продольной арматурой колонны соединить вязальной проволокой.

Гл.инж.пр.	Кутырина		1.427.1-5.2-8	
Разраб.	Кутковская			
Исполн.	Кутковская			
Провер.	Кутырина			
			Узлы 3; 3-1	Стадия: Р; Лист: 1; Листов: 2
Н.контр.	Кутырина			ЦНИИПРОМЗДАНИЙ

1-1

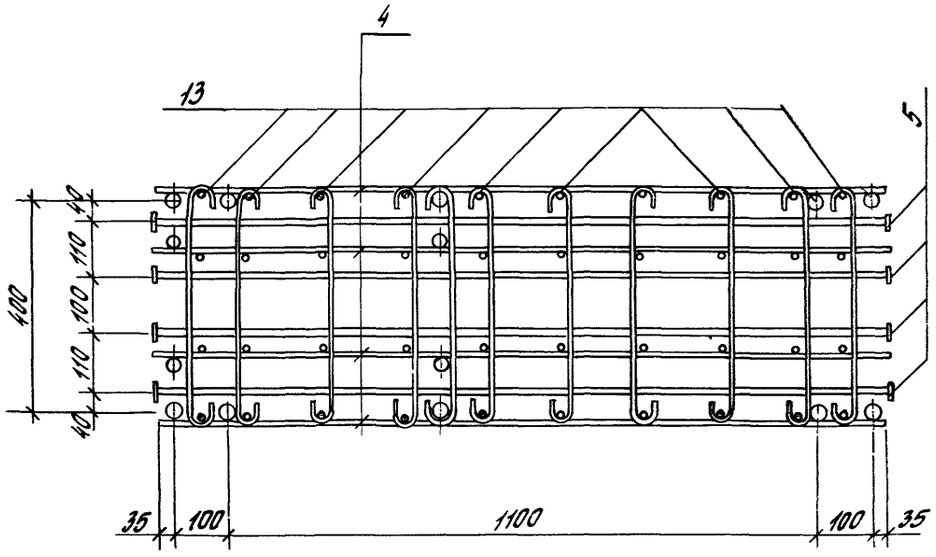

2-2

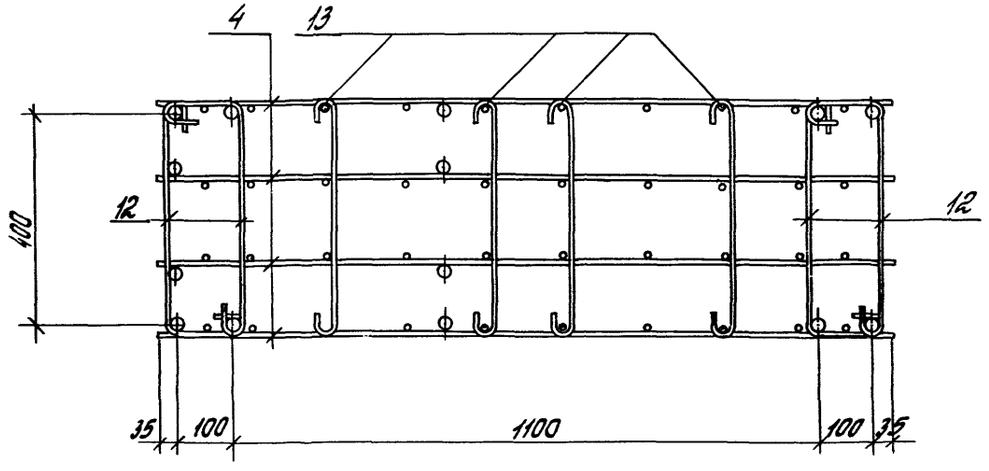

3-3

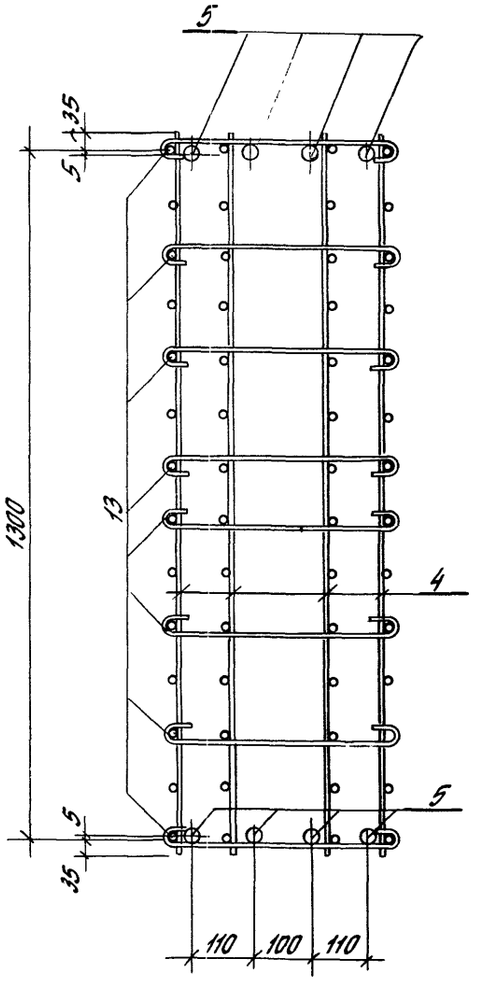

4-4

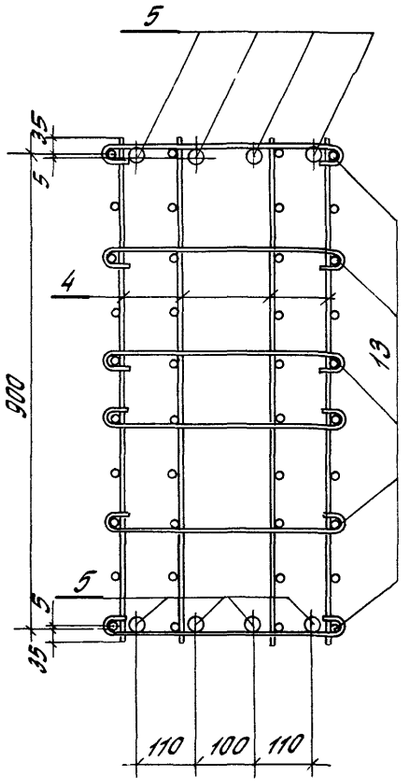

Инв. № подл. | Подпись и дата | Взам. инв. №

1.427.1-6.2-8

Лист 2

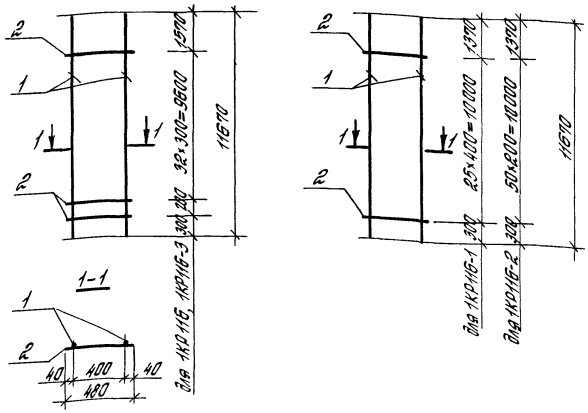

Марка	Поз.	Наименование	Кол.	Масса, ед., кг	Общая масса, кг
1КР116	1	ф 18 А III ℓ= 11670	2	23,32	49,0
	2	ф 5 Вр I ℓ= 480	34	0,07	
1КР116-1	1	ф 20 А III ℓ=11670	2	28,78	59,4
	2	ф 5 Вр I ℓ= 480	26	0,07	
1КР116-2	1	ф 18 А III ℓ=11670	2	23,32	50,2
	2	ф 5 Вр I ℓ= 480	51	0,07	
1КР116-3	1	ф 20 А III ℓ=11670	2	28,78	59,94
	2	ф 5 Вр I ℓ= 480	34	0,07	

Арматура класса Вр-I по ГОСТ 6727-80*, класса А-III по ГОСТ 5781-82*

Инж. пр.	Кутырина		
Разраб.	Старцева		
Исполн.	Ананьева		
Провер.	Рутковская		
Н.контр.	Кутырина		

1.427.1 – 6.2 – 9

Каркас плоский 1КР116; 1КР116-1... 1КР116-3

Стадия	Лист	Листов
Р		1

ЦНИИПРОМЗДАНИЙ

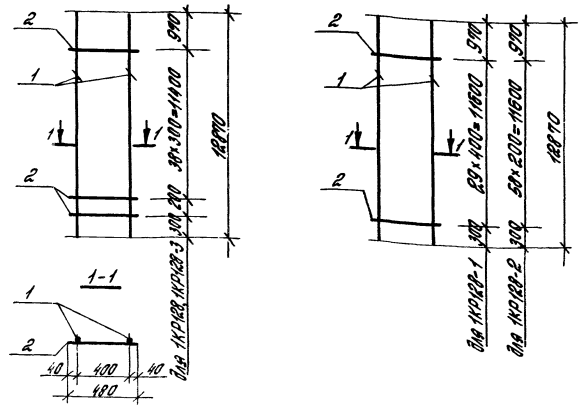

Марка	Поз.	Наименование	Кол.	Масса, ед., кг	Общая масса, кг
1КР128	1	ф 18 А III ℓ= 12870	2	25,71	54,2
	2	ф 5 Вр I ℓ= 480	40	0,07	
1КР128-1	1	ф 20 А III ℓ= 12870	2	31,74	65,6
	2	ф 5 Вр I ℓ= 480	30	0,07	
1КР128-2	1	ф 18 А III ℓ= 12870	2	25,71	55,6
	2	ф 5 Вр I ℓ= 480	59	0,07	
1КР128-3	1	ф 20 А III ℓ= 12870	2	31,74	66,3
	2	ф 5 Вр I ℓ= 480	40	0,07	

Арматура класса Вр-I по ГОСТ 6727-80*, класса А-III по ГОСТ 5781-82*

Гл.инж. пр.	Кутырина		
Разраб.	Старцева		
Исполн.	Ананьева		
Провер.	Рутковская		
Н.контр.	Кутырина		

1.427.1 – 6.2 – 10

Каркас плоский 1КР128; 1КР128-1... 1КР128-3

Стадия	Лист	Листов
Р		1

ЦНИИПРОМЗДАНИЙ

Инв. № подл. | Подпись и дата | Взам. инв. №

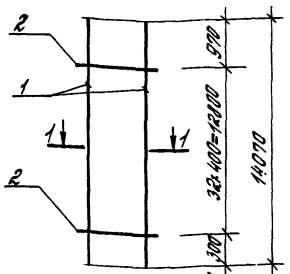

Марка	Поз.	Наименование	Кол.	Масса ед., кг	Общая масса, кг
1КР140	1	ф 20 AIII l= 14070	2	34,7	71,7
	2	ф 5 BpI l= 480	33	0,07	
1КР140-1	1	ф 22 AIII l= 14070	2	41,98	87,6
	2	ф 6 AI l= 480	33	0,11	
1КР140-2	1	ф 20 AIII l= 14070	2	34,7	72,5
	2	ф 5 BpI l= 480	44	0,07	
1КР140-3	1	ф 22 AIII l= 14070	2	41,98	88,8
	2	ф 6 AI l= 480	44	0,11	

Арматура класса BpI по ГОСТ 6727-80*, класса AI и AIII по ГОСТ 5781-82*

Гл.инж.пр.	Кутырина		1.427.1-6.2-11
Разраб.	Гутковская		
Исполн.	Ананьева		Каркас плоский 1КР140; 1КР140-1... 1КР140-3
Провер.	Корнетова		Стадия Р; Лист; Листов 1
Н.контр.	Кутырина		ЦНИИПромзданий

Инв.№ подл. | Подпись и дата | Взам.инв.№

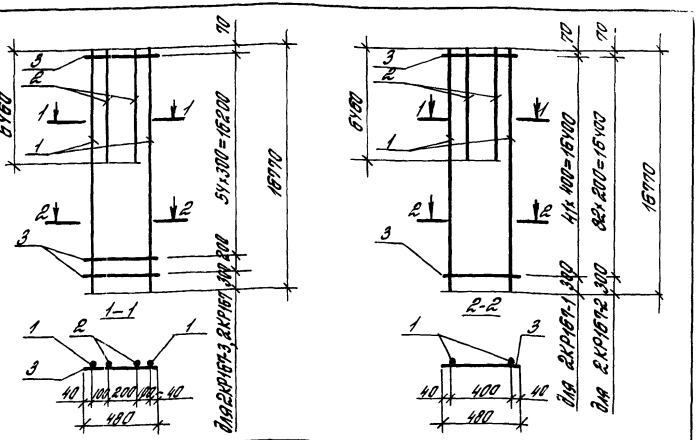

Марка	Поз.	Наименование	Кол.	Масса ед., кг	Общая масса, кг
2КР167	1	ф 18 AIII l= 16770	2	33,51	96,76
	2	ф 18 AIII l= 6460	2	12,91	
	3	ф 5 BpI l= 480	56	0,07	
2КР167-1	1	ф 20 AIII l= 16770	2	41,35	117,50
	2	ф 20 AIII l= 6460	2	15,93	
	3	ф 5 BpI l= 480	42	0,07	
2КР167-2	1	ф 18 AIII l= 16770	2	33,51	98,65
	2	ф 18 AIII l= 6460	2	12,91	
	3	ф 5 BpI l= 480	93	0,07	
2КР167-3	1	ф 20 AIII l= 16770	2	41,35	118,50
	2	ф 20 AIII l= 6460	2	15,93	
	3	ф 5 BpI l= 480	56	0,07	

Арматура класса BpI по ГОСТ 6727-80*, класса AIII по ГОСТ 5781-82*

Гл.инж.пр.	Кутырина		1.427.1-6.2-12
Разраб.	Гутковская		
Исполн.	Ананьева		Каркас плоский 2КР167; 2КР167-1... 2КР167-3
Провер.	Корнетова		Стадия Р; Лист; Листов 1
Н.контр.	Кутырина		ЦНИИПромзданий

Инв.№ подл. | Подпись и дата | Взам.инв.№

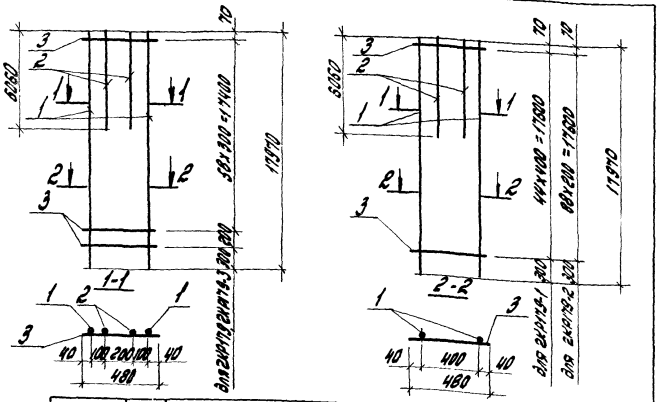

Марка	Поз.	Наименование	Кол.	Масса ед., кг	Общая масса, кг
2КР179	1	Ф18А III ℓ=17970	2	35,90	100,22
	2	Ф18А III ℓ=6060	2	12,11	
	3	Ф5ВрI ℓ=480	60	0,07	
2КР179-1	1	Ф20А III ℓ=17970	2	44,31	121,65
	2	Ф20А III ℓ=6060	2	14,94	
	3	Ф5ВрI ℓ=480	45	0,07	
2КР179-2	1	Ф18А III ℓ=17970	2	35,90	102,25
	2	Ф18А III ℓ=6060	2	12,11	
	3	Ф5ВрI ℓ=480	89	0,07	
2КР179-3	1	Ф20А III ℓ=17970	2	44,31	122,70
	2	Ф20А III ℓ=6060	2	14,94	
	3	Ф5ВрI ℓ=480	60	0,07	

Арматура класса Вр-I по ГОСТ6727-80,* класса А-III по ГОСТ5781-82,*

Т.инж.пр.	Кутырина		
Разраб.	Корнетова		
Исполн.	Ананьева		
Провер.	Рутковская		
Н.контр.	Кутырина		

1.427.1-6.2-13

Каркас плоский 2КР179, 2КР179-1, 2КР179-3

Стадия	Лист	Листов
Р		1

ЦНИИПРОМЗДАНИЙ

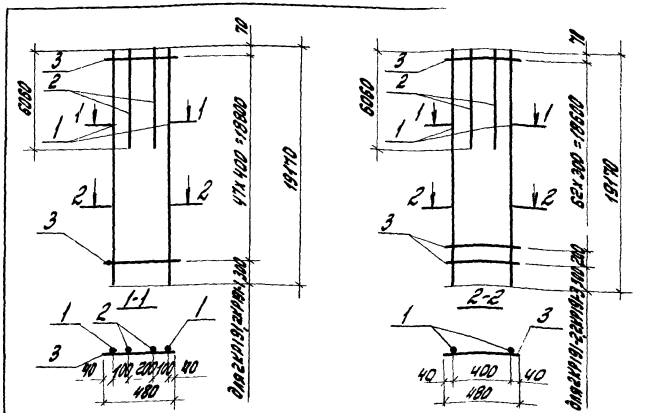

Марка	Поз.	Наименование	Кол.	Масса ед., кг	Общая масса, кг
2КР191	1	Ф20А III ℓ=19170	2	47,27	127,78
	2	Ф20А III ℓ=6060	2	14,94	
	3	Ф5ВрI ℓ=480	48	0,07	
2КР191-1	1	Ф22А III ℓ=19170	2	57,20	155,84
	2	Ф22А III ℓ=6060	2	18,08	
	3	Ф6АI ℓ=480	48	0,11	
2КР191-2	1	Ф20А III ℓ=19170	2	47,27	128,90
	2	Ф20А III ℓ=6060	2	14,94	
	3	Ф5ВрI ℓ=480	64	0,07	
2КР191-3	1	Ф22А III ℓ=19170	2	57,20	157,60
	2	Ф22А III ℓ=6060	2	18,08	
	3	Ф6АI ℓ=480	64	0,11	

Арматура класса ВР-I по ГОСТ6727-80*, класса А-I и А-III по ГОСТ5781-82*

Т.инж.пр.	Кутырина		
Разраб.	Корнетова		
Исполн.	Ананьева		
Провер.	Рутковская		
Н.контр.	Кутырина		

1.427.1-6.2-14

Каркас плоский 2КР191, 2КР191-1... 2КР191-3

Стадия	Лист	Листов
Р		1

ЦНИИПРОМЗДАНИЙ

Инв. № подл. | Подпись и дата | Взам. инв. №

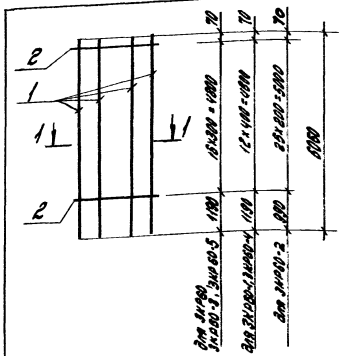

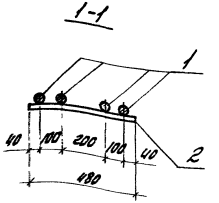

Марка	Поз.	Наименование	Кол.	Масса ед, кг	Общая масса, кг
ЗКР60	1	Ф18АIII ℓ=6060	4	12,11	49,63
	2	Ф5ВрI ℓ=480	17	0,07	
ЗКР60-1	1	Ф20АIII ℓ=6060	4	14,94	60,67
	2	Ф5ВрI ℓ=480	13	0,07	
ЗКР60-2	1	Ф18АIII ℓ=6060	4	12,11	50,22
	2	Ф5ВрI ℓ=480	26	0,07	
ЗКР60-3	1	Ф20АIII ℓ=6060	4	14,94	60,95
	2	Ф5ВрI ℓ=480	17	0,07	
ЗКР60-4	1	Ф22АIII ℓ=6060	4	18,08	73,75
	2	Ф6АI ℓ=480	13	0,11	
ЗКР60-5	1	Ф22АIII ℓ=6060	4	18,08	74,19
	2	Ф6АI ℓ=480	17	0,11	

Арматура класса Вр-I по ГОСТ6727-80*, класса А-I и А-III по ГОСТ5781-82.*

Гл.инж.пр.	Кутырина		
Разраб.	Корнетова		
Исполн.	Ананьева		
Провер.	Рутковская		
Н.контр.	Кутырина		

1.427.1 -6.2-15

Каркас плоский ЗКР60; ЗКР60-1... ЗКР60-5

Стадия	Лист	Листов
Р		1

ЦНИИПРОМЗДАНИЙ

Инв.№ подл. | Подпись и дата | Взам.инв.№

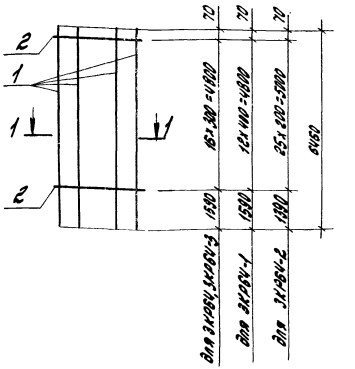

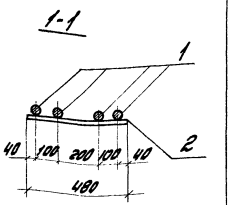

Марка	Поз.	Наименование	Кол.	Масса, ед., кг	Общая масса, кг
ЗКР64	1	Ф18АIII ℓ=6460	4	12,91	52,83
	2	Ф5ВрI ℓ=480	17	0,07	
ЗКР64-1	1	Ф20АIII ℓ=6460	4	15,93	64,63
	2	Ф5ВрI ℓ=480	13	0,07	
ЗКР64-2	1	Ф18АIII ℓ=6460	4	12,91	53,46
	2	Ф5ВрI ℓ=480	26	0,07	
ЗКР64-3	1	Ф20АIII ℓ=6460	4	15,93	64,91
	2	Ф5ВрI ℓ=480	17	0,07	

Арматура класса Вр-I по ГОСТ6727-80* класса А-III по ГОСТ5781-82.*

Гл.инж.пр.	Кутырина		
Разраб.	Корнетова		
Исполн.	Ананьева		
Провер.	Рутковская		
Н.контр.	Кутырина		

1.427.1 -6.2-16

Каркас плоский ЗКР64; ЗКР64-1... ЗКР64-3

Стадия	Лист	Листов
Р		1

ЦНИИПРОМЗДАНИЙ

Инв.№ подл. | Подпись и дата | Взам.инв.№

ГОСТ 14098-85-Т1-КФ

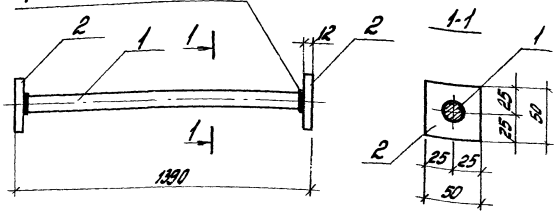

Марка	Поз.	Наименование	Кол.	Масса ед., кг	Общая масса, кг
СШ1	1	Ф12 А III ГОСТ 5781-82* ℓ=1390	1	1,23	1,71
	2	Полоса 12×50 ГОСТ 19903-74 Вст3пс6-1 ГОСТ 14637-89			
		ℓ=50	2	0,24	
СШ2	1	Ф14 А III ГОСТ 5781-82* ℓ=1390	1	1,68	2,16
	2	Полоса 12×50 ГОСТ 19903-74 Вст3пс6-1 ГОСТ 14637-89			
		ℓ=50	2	0,24	
СШ3	1	Ф16 А III ГОСТ 5781-82* ℓ=1390	1	2,19	2,67
	2	Полоса 12×50 ГОСТ 19903-74 Вст3пс6-1 ГОСТ 14637-89			
		ℓ=50	2	0,24	

Гл.инж.пр.	Кутырина		1.427.1-6.2-17
Разраб.	Корнетова		
Исполн.	Ананьева		Арматурный элемент СШ1... СШ3
Проверил	Рутковская		Стадия Р; Лист; Листов 1
Н.контр.	Кутырина		ЦНИИПромзданий

Инв.№подл. | Подпись и дата | Взам.инв.№

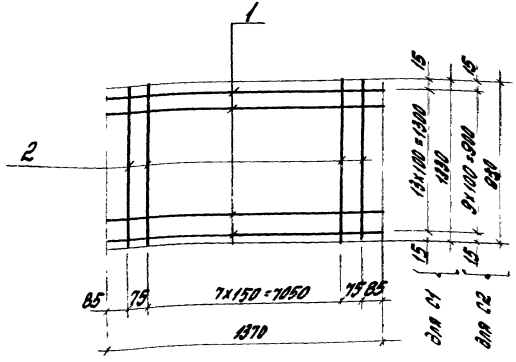

Марка	Поз.	Наименование	Кол.	Масса ед., кг	Общая масса, кг
С1	1	ФВ А I ℓ=1370	14	0,54	12,86
	2	ФВ А I ℓ=1330	10	0,53	
С2	1	ФВ А I ℓ=1370	10	0,54	9,08
	2	ФВ А I ℓ=930	10	0,37	

Арматура класса А-I по ГОСТ 5781-82*

Гл.инж.пр.	Кутырина		1.427.1-6.2-18
Разраб.	Корнетова		
Исполн.	Ананьева		Сетка С1 С2
Проверил	Рутковская		Стадия Р; Лист; Листов 1
Н.контр.	Кутырина		ЦНИИПромзданий

Инв.№подл. | Подпись и дата | Взам.инв.№

СТ1, СТ2

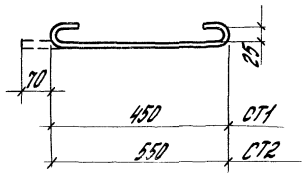

СТ5, СТ6

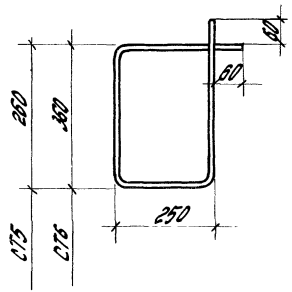

СТ3, СТ4

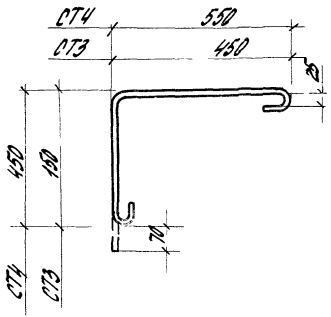

СТ7

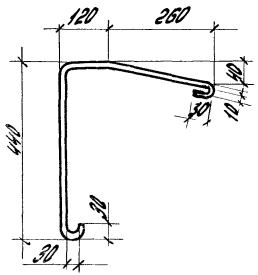

Спецификацию см. на листе 2.

Гл.инж.пр.	Кутыркина	
Разраб.	Рутковская	
Исполн.	Шарова	
Н.контр.	Кутыркина	

1.427.1-6.2-19

Стержень арматурный СТ1... СТ7

Стадия	Лист	Листов
Р	1	2

ЦНИИПромзданий

Марка стержня	Наименование		Масса ед., кг
СТ1	ФбАI	ℓ=590	0,13
СТ2	ФбАI	ℓ=690	0,15
СТ3	ФбАI	ℓ=740	0,16
СТ4	ФбАI	ℓ=1140	0,25
СТ5	ФбАI	ℓ=1140	0,25
СТ6	ФбАI	ℓ=1340	0,30
СТ7	ФбАI	ℓ=950	0,21

Арматура класса А-I - по ГОСТ 5781-82*

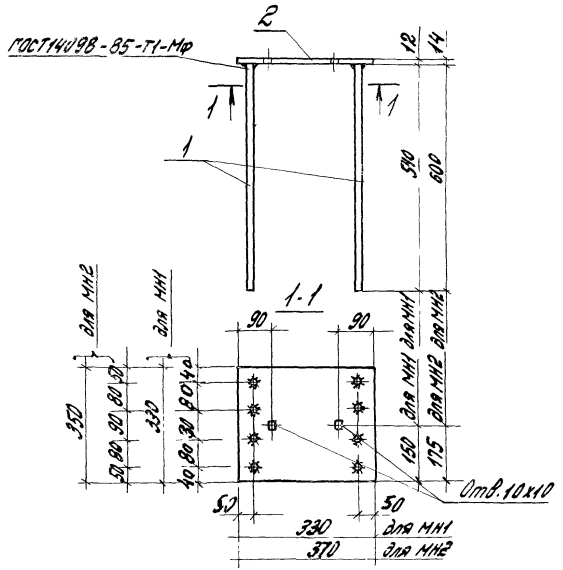

Марка	Поз.	Наименование	Кол.	Масса ед., кг	Общая масса, кг
МН1	1	Ф18 AIII ГОСТ 5781-82* ℓ=540	8	1,08	18,9
	2	Полоса 12×330 ГОСТ 14098-74 / 8 шт. Зпс6-1Т4Ч4-1-3023-80			
		ℓ=330	1	10,3	
МН2	1	Ø20 AIII ГОСТ 5781-82* ℓ=500	8	1,4	26,1
	2	Полоса 14×350 ГОСТ 14098-74 / 8 шт. Зпс6-1Т4Ч4-1-3023-80			
		ℓ=370	1	14,2	

Гл. инж. пр.	Кутырина		1.427.1-6.2-20
Разраб.	Коронатова		
Испол.	Анонъева		Изделие закладное МН1, МН2
Провер.	Рутковская		Стадия: Р; Лист; Листов: 1
Контр.	Кутырина		ЦИПРОМАДЯНЫЙ

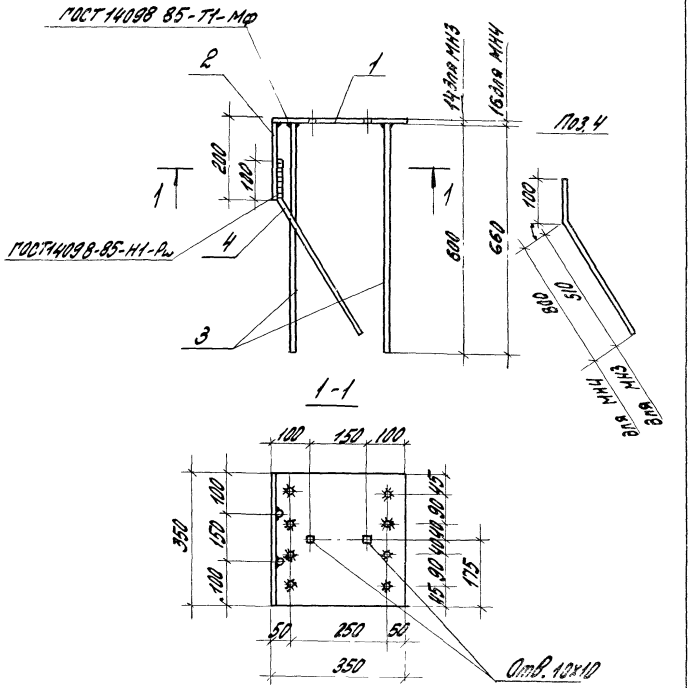

Спецификацию см. на листе 2.

Гл. инж. пр.	Кутырина		1.427.1-6.2-21
Разраб.	Коронатова		
Испол.	Анонъева		Изделие закладное МН3, МН4
Провер.	Рутковская		Стадия: Р; Лист; Листов: 2
Н. контр.	Кутырина		

Инв. № подл. | Подпись и дата | Взам. инв. №

Марка	Поз.	Наименование	Кол.	Масса ед. кг	Общая масса, кг
МН3	1	Полоса $\frac{14\times350\ ГОСТ\ 19903-74}{ВСт\ 3пс6-1ТУ14-1-3023-80}$			33,79
		$l=350$	1	13,46	
	2	Полоса $\frac{10\times200\ ГОСТ\ 19903-74}{ВСт\ 3пс6-1ТУ14-1-3023-80}$			
		$l=350$	1	5,49	
	3	Ф20А III ГОСТ 5781-82* $l=600$	8	1,48	
	4	Ф20А III ГОСТ 5781-82* $l=610$	2	1,50	
МН4	1	Полоса $\frac{16\times350\ ГОСТ\ 19903-74}{ВСт\ 3пс6-1ТУ14-1-3023-80}$			42,00
		$l=350$	1	15,39	
	2	Полоса $\frac{10\times200\ ГОСТ\ 19903-74}{ВСт\ 3пс6-1ТУ14-1-3023-80}$			
		$l=350$	1	5,49	
	3	Ф22А III ГОСТ 5781-82* $l=660$	8	1,97	
	4	Ф22А III ГОСТ 5781-82* $l=900$	2	2,67	

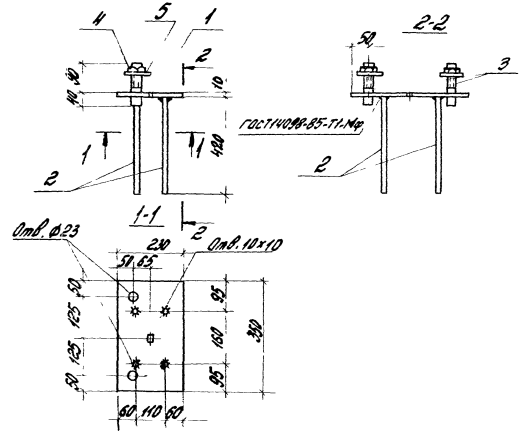

Поз.	Наименование	Кол.	Масса ед., кг	Общая масса, кг
1	Полоса $\frac{10\times230\ ГОСТ\ 19903-74}{ВСт\ 3пс6-1ТУ14-1-3023-80}$			9,32
	$l=350$	1	6,32	
2	Ф14А III ГОСТ 5781-82* $l=420$	4	0,51	
3	Болт М20 ГОСТ 7798-70	2	0,39	
4	Гайка М20 ГОСТ 5915-70*	2	0,06	
5	Шайба 20 ГОСТ 11371-78	2	0,03	

Гл. инж. пр.	Кутырина	
Разраб.	Корнелова	
Исполн.	Ананьева	
Провер.	Рутковская	
Н. контр.	Кутырина	

1.427.1-6.2-22

Изделие закладное МН5

Стадия	Лист	Листов
Р		1

ЦНИИПРОМЗДАНИЙ

Инв. № подл. | Подпись и дата | Взам. инв. №

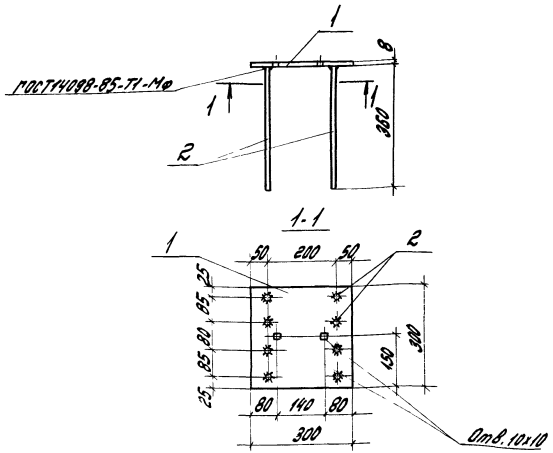

Поз.	Наименование	Кол.	Масса ед., кг	Общая масса кг
1	Полоса $\frac{8\times300\ ГОСТ19903-74}{ВСт3пс6-1ТУ14-1-3023-80}$			8,21
	$l=300$	1	5,65	
2	Ф12А III ГОСТ5781-82* $l=360$	8	0,32	

Гл. инж. пр.	Кутырина		1.427.1 - 6.2-23
Разраб.	Корнетова		
Исполн.	Ананьева		Изделие закладное МН6
Провер.	Рутковская		
Н. контр.	Кутырина		

Стадия	Лист	Листов
Р		1

ЦНИИПРОМЗДАНИЙ

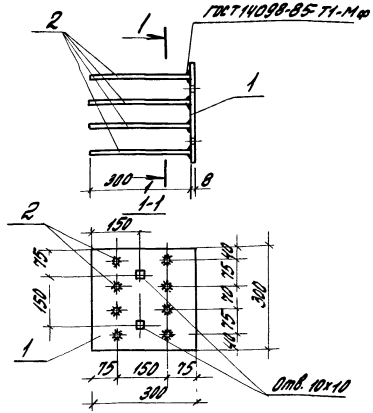

Поз.	Наименование	Кол.	Масса ед., кг	Общая масса, кг
1	Полоса $\frac{8\times300\ ГОСТ19903-74}{ВСт3пс6-1ТУ14-1-3023-80}$			7,17
	$l=300$	1	5,65	
2	Ф10А III ГОСТ5781-82* $l=300$	8	0,19	

Гл. инж. пр.	Кутырина		1.427.1 - 6.2-24
Разраб.	Корнетова		
Исполн.	Ананьева		Изделие закладное МН7
Провер.	Рутковская		
Н. контр.	Кутырина		

Стадия	Лист	Листов
Р		

ЦНИИПРОМЗДАНИЙ

Инв. № подл. | Подпись и дата | Взам. инв. №

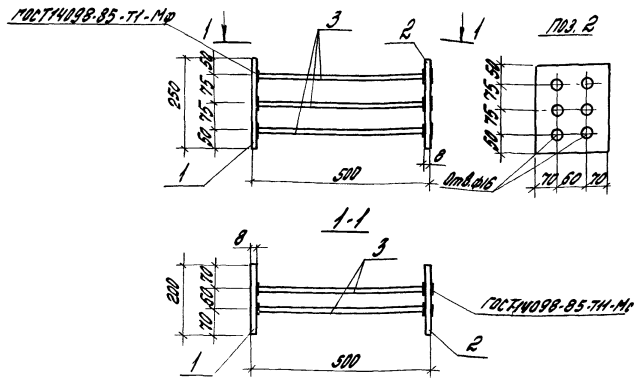

Поз.	Наименование	Кол.	Масса ед., кг	Общая масса, кг
1	Полоса 8×200 ГОСТ 19903-74 Вст3пс6-1 ГТУ 14-1-3023-80			8,86
	ℓ=250	1	3,14	
2	Полоса 8×200 ГОСТ 19903-74 Вст3пс6-1 ГТУ 14-1-3023-80			
	ℓ=250	1	3,14	
3	Ф12А III ГОСТ 5781-82* ℓ=488	6	0,43	

Гл. инж. пр.	Кутырина	
Разраб.	Корнетова	
Исполн.	Ананьева	
Пров.	Рутковский	
Н. контр.	Кутырина	

1.427.1 - 6.2-25

Изделие закладное МН8

Стадия	Лист	Листов
Р		1

ЦНИИПромзданий

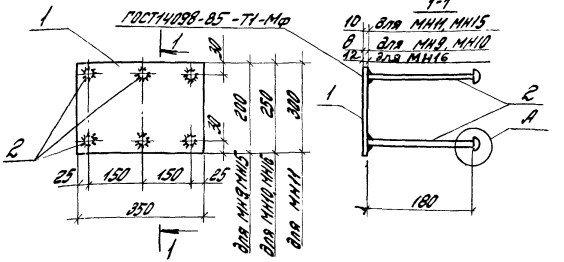

Марка	Поз.	Наименование	Кол.	Масса ед., кг	Общая масса, кг
МН9	1	Полоса 8×200 ГОСТ 19903-74 Вст3пс6-1 ГТУ 14-1-3023-80			5,57
		ℓ=350	1	4,40	
	2	Ф12А III ГОСТ 5781-82* ℓ=220	6	0,20	
МН10	1	Полоса 8×250 ГОСТ 19903-74 Вст3пс6-1 ГТУ 14-1-3023-80			5,68
		ℓ=350	1	5,50	
	2	Ф12А III ГОСТ 5781-82* ℓ=220	6	0,20	
МН11	1	Полоса 10×200 ГОСТ 19903-74 Вст3пс6-1 ГТУ 14-1-3023-80			9,86
		ℓ=350	1	8,24	
	2	Ф14А III ГОСТ 5781-82* ℓ=220	6	0,27	
МН15	1	Полоса 10×200 ГОСТ 19903-74 Вст3пс6-1 ГТУ 14-1-3023-80			7,12
		ℓ=350	1	5,50	
	2	Ф14А III ГОСТ 5781-82* ℓ=220	6	0,27	
МН16	1	Полоса 12×250 ГОСТ 19903-74 Вст3пс6-1 ГТУ 14-1-3023-80			10,40
		ℓ=350	1	8,24	
	2	Ф16А III ГОСТ 5781-82* ℓ=230	6	0,36	

Примечание. Узел А см. документ 1.427.1-6.2-28

Гл. инж. пр.	Кутырина	
Разраб.	Корнетова	
Исполн.	Ананьева	
Пров.	Рутковский	
Н. контр.	Кутырина	

Инв. № подл. | Подп. и дата | Взам. инв. №

1.427.1 - 6.2-26

Изделие закладное МН9... МН11, МН15, МН16

Стадия	Лист	Листов
Р		1

ЦНИИПромзданий

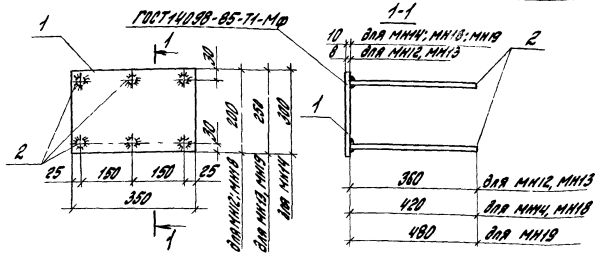

Марка	Поз.	Наименование	Кол.	Масса ед., кг	Общая масса, кг
МН12	1	Полоса 8х200 ГОСТ 19903-74 / ВСт 3пс6-1ТУ14-1-3023-80			6,32
		ℓ=350	1	4,40	
	2	Ф12А III ГОСТ 5781-82* ℓ=360	6	0,32	
МН13	1	Полоса 8х250 ГОСТ 19903-74 / ВСт 3пс6-1ТУ14-1-3023-80			7,42
		ℓ=350	1	5,50	
	2	Ф12А III ГОСТ 5781-82* ℓ=360	6	0,32	
МН14	1	Полоса 10х300 ГОСТ 19903-74 / ВСт 3пс6-1ТУ14-1-3023-80			11,28
		ℓ=350	1	8,24	
	2	Ф14А III ГОСТ 5781-82* ℓ=420	6	0,51	
МН18	1	Полоса 10х200 ГОСТ 19903-74 / ВСт 3пс6-1ТУ14-1-3023-80			8,56
		ℓ=350	1	5,50	
	2	Ф14А III ГОСТ 5781-82* ℓ=420	6	0,51	
МН19	1	Полоса 10х250 ГОСТ 19903-74 / ВСт 3пс6-1ТУ14-1-3023-80			11,42
		ℓ=350	1	6,87	
	2	Ф16А III ГОСТ 5781-82* ℓ=480	6	0,76	

Гл.инж.пр.	Кутырина		1.427.1-6.2-27
Разраб.	Корнетова		
Исполн.	Ананьева		
Провер.	Рутковская		Изделие закладное МН12... МН14, МН18, МН19
Н.контр.	Кутырина		

Стадия	Лист	Листов
Р		1

ЦНИИПРОМЗДАНИЙ

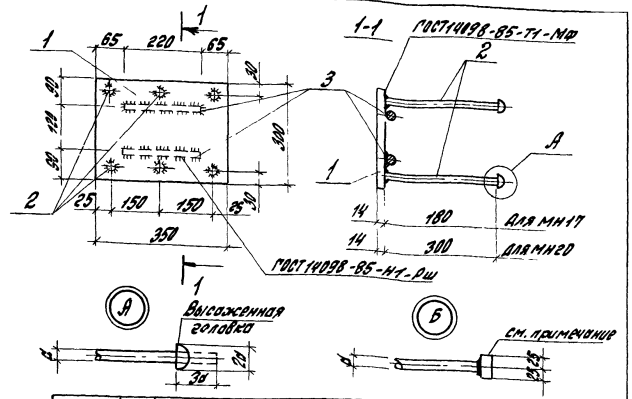

Марка	Поз.	Наименование	Кол.	Масса ед., кг	Общая масса, кг
МН17	1	Полоса 14х300 ГОСТ 19903-74 / ВСт 3пс6-1ТУ14-1-3023-80			15,78
		ℓ=350	1	11,54	
	2	Ф20А III ГОСТ 5781-82* ℓ=240	6	0,59	
	3	Ф16А III ГОСТ 5781-82* ℓ=220	2	0,35	
МН20	1	Полоса 14х300 ГОСТ 19903-74 / ВСт 3пс6-1ТУ14-1-3023-80			17,58
		ℓ=350	1	11,54	
	2	Ф20А III ГОСТ 5781-82* ℓ=360	6	0,89	
	3	Ф16А III ГОСТ 5781-82* ℓ=220	2	0,35	

В случае невозможности устройства высаженных головок допускается применение анкерных шайб 50х50х10. Приварку шайб к анкерным стержням поз. 2 производить втавр под слоем флюса в соответствии с деталью „Б".

Гл.инж.пр.	Кутырина		1.427.1 - 6.2-28
Разраб.	Корнетова		
Исполн.	Ананьева		
Провер.	Рутковская		Изделие закладное МН17, МН20
Н.контр.	Кутырина		

Стадия	Лист	Листов
Р		1

ЦНИИПРОМЗДАНИЙ

Инв.№ подл. | Подпись и дата | Взам. инв.№

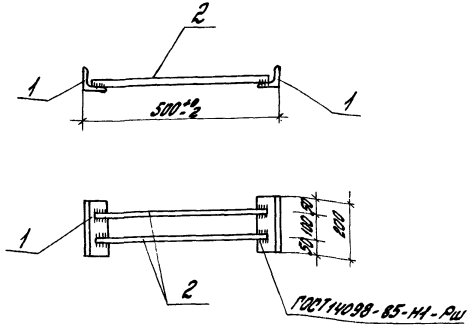

Поз.	Наименование	Кол.	Масса ед., кг	Общая масса, кг
1	Уголок $\frac{63\times63\times5\ ГОСТ8509-86}{ВСт\ 3кп2\ ГОСТ535-79}$			2,76
	$l=200$	2	0,96	
2	Ф12А III ГОСТ5781-82* $l=470$	2	0,42	

Гл. инж. пр.	Кутырина		1.427.1-6.2-29
Разраб.	Корнетова		
Исполн.	Ананьева		Изделие закладное МН-21
Провер.	Рутковская		Стадия: Р; Лист; Листов: 1
Н. контр.	Кутырина		ЦНИИПРОМЗДАНИЙ

Инв. № подл. | Подпись и дата | Взам. инв. №

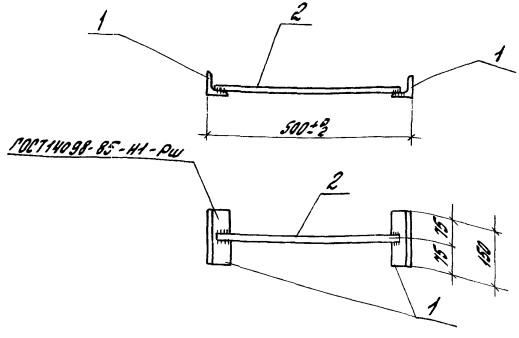

Поз.	Наименование	Кол.	Масса ед., кг	Общая масса, кг
1	Уголок $\frac{63\times63\times5\ ГОСТ8509-86}{ВСт\ 3кп2\ ГОСТ535-79}$			1,86
	$l=150$	2	0,72	
2	Ф12А III ГОСТ 6781-82* $l=470$	1	0,42	

Гл. инж. пр.	Кутырина		1.427.1-6.2-30
Разраб.	Корнетова		
Исполн.	Ананьева		Изделие закладное М1-15
Провер.	Рутковская		Стадия: Р; Лист; Листов: 1
Н. контр.	Кутырина		ЦНИИПРОМЗДАНИЙ

Инв. № подл. | Подпись и дата | Взам. инв. №

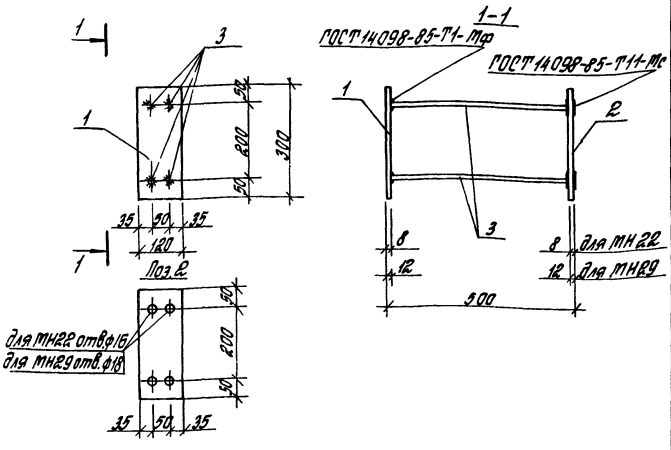

Марка	Поз.	Наименование	Кол.	Масса ед, кг	Общая масса, кг
МН22	1	Полоса 8х120 ГОСТ 19903-74 Ст3пс6-1 ТУ14-1-3023-80			6,24
		ℓ=300	1	2,26	
	2	Полоса 8х120 ГОСТ 19903-74 Ст3пс6-1 ТУ14-1-3023-80			
		ℓ=300	1	2,26	
	3	ф12 А III ГОСТ 5781-82* ℓ=488	4	0,43	
МН29	1	Полоса 12х120 ГОСТ 19903-74 Ст3пс6-1 ТУ14-1-3023-80			9,82
		ℓ=300	1	3,39	
	2	Полоса 12х120 ГОСТ 19903-74 Ст3пс6-1 ТУ14-1-3023-80			
		ℓ=300	1	3,39	
	3	ф16 А III ГОСТ 5781-82* ℓ=482	4	0,76	

Гл.инж.пр.	Кутырина		1.427.1-Б.2-31
Разраб.	Корнетова		
Цеполн.	Ананьева		Изделие закладное МН22, МН29
Провер.	Рутковская		Стадия Р; Лист; Листов 1
Н.контр.	Кутырина		ЦНИИПРОМЗДАНИЙ

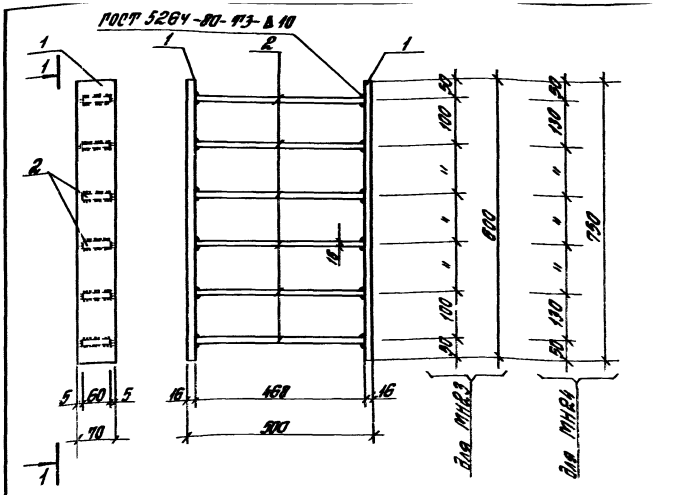

Марка	Поз.	Наименование	Кол.	Масса ед, кг	Общая масса, кг
МН23	1	Полоса 16х70 ГОСТ 19903-74 Ст3пс6-1 ТУ14-1-3023-80			31,74
		ℓ=600	2	5,28	
	2	Полоса 16х60 ГОСТ 19903-74 Ст3пс6-1 ТУ14-1-3023-80			
		ℓ=468	6	3,53	
МН24	1	Полоса 16х70 ГОСТ 19903-74 Ст3пс6-1 ТУ14-1-3023-80			34,35
		ℓ=750	2	6,59	
	2	Полоса 16х60 ГОСТ 19903-74 Ст3пс6-1 ТУ14-1-3023-80			
		ℓ=468	6	3,53	

Инв.№ подл. | Подпись и дата | Взам.инв.№

Гл.инж.пр.	Кутырина		1.427.1-Б.2-32
Разраб.	Корнетова		
Цеполн.	Ананьева		Изделие закладное МН23, МН24
Провер.	Рутковская		Стадия Р; Лист; Листов 1
Н.контр.	Кутырина		ЦНИИПРОМЗДАНИЙ

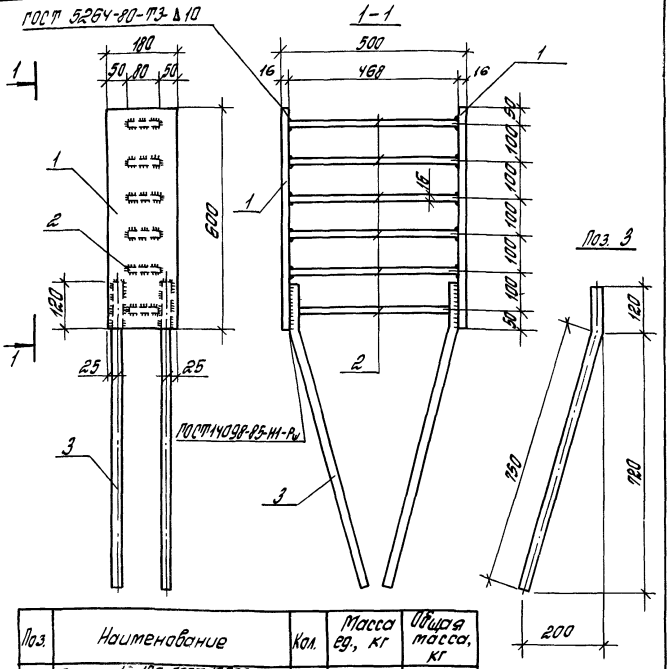

Поз.	Наименование	Кол.	Масса ед., кг	Общая масса, кг
1.	Полоса 16×180 ГОСТ 19903-74 Вст3пс6-1 ТУ 14-1-3023-80			68,71
	ℓ=600	2	13,57	
2	Полоса 16×80 ГОСТ 19903-74 Вст3пс6-1 ТУ 14-1-3023-80			
	ℓ=468	6	4,70	
3	ф23 AIII ГОСТ 5781-82* ℓ=870	4	3,34	

Гл.инж.пр.	Кутырина		1.427.1-6.2-33	
Разраб.	Рутковская			
Исполн.	Иваньева			
Провер.	Кутырина		Изделие закладное МН25	Стадия: Р; Лист: ; Листов: 1
Н.контр.	Кутырина			ЦНИИПРОМЗДАНИЙ

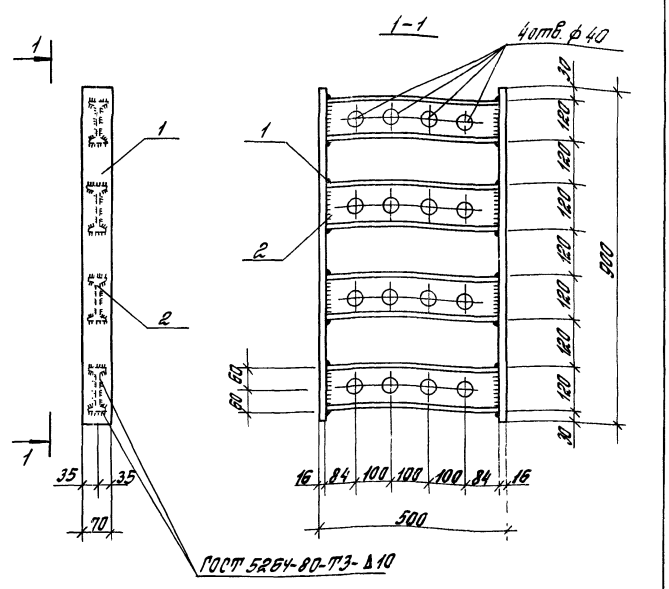

Поз.	Наименование	Кол.	Масса ед., кг	Общая масса, кг
1	Полоса 16×70 ГОСТ 19903-74 Вст3пс6-1 ТУ 14-1-3023-80			34,7
	ℓ=750	2	6,59	
2	Двутавр I12 ГОСТ 8239-72* Вст3пс6-1 ТУ 14-1-3023-80			
	ℓ=468	4	5,38	

Гл.инж.пр.	Кутырина		1.427.1-6.2-34	
Разраб.	Коранетова			
Исполн.	Иваньева			
Провер.	Рутковская		Изделие закладное МН26	Стадия: Р; Лист: ; Листов: 1
Н.контр.	Кутырина			ЦНИИПРОМЗДАНИЙ

Инв.№ подл. | Подпись и дата | Взам.инв.№

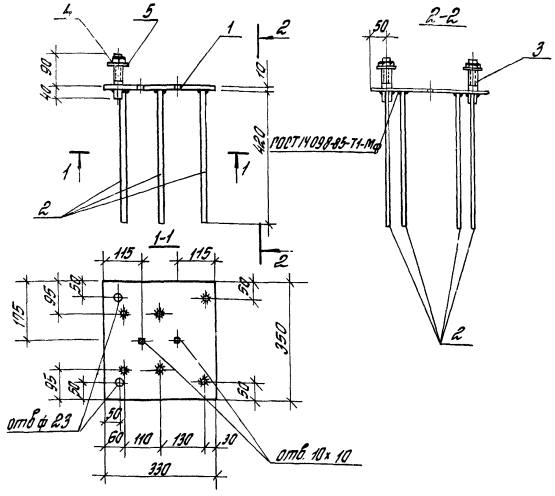

Поз.	Наименование	Кол.	Масса ед., кг	Общая масса, кг
1	Полоса 10х330 ГОСТ 19903-74 / Вст3пс6-1 ГТУ 14-1-3023-80			13,09
	ℓ=350	1	9,07	
2	ф14 А-III ГОСТ 5781-82* ℓ=420	6	0,51	
3	Болт М20 ГОСТ 7798-70	2	0,39	
4	Гайка М20 ГОСТ 5915-70*	2	0,06	
5	Шайба 20 ГОСТ 11371-78	2	0,03	

Гл.инж.пр.	Кутырина		1.427.1-6.2-35		
Разраб.	Путковская				
Исполн.	Иванчева		Изделие закладное ЛН27	Стадия	Лист	Листов
Провер.	Кутырина			Р		1
				ЦНИИПромзданий		
Н.контр.	Кутырина					

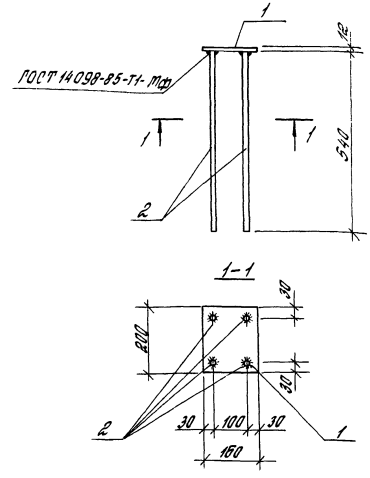

Поз.	Наименование	Кол.	Масса ед., кг	Общая масса, кг
1	Полоса 12х160 ГОСТ 19903-74 / Вст3пс6-1 ГТУ 14-1-3023-80			7,33
	ℓ=200	1	3,01	
2	ф18 А-III ГОСТ 5781-82* ℓ=540	4	1,08	

Гл.инж.пр.	Кутырина		1.427.1-6.2-36		
Разраб.	Путковская				
Исполн.	Иванчева		Изделие закладное МН28	Стадия	Лист	Листов
Провер.	Кутырина			Р		1
				ЦНИИПромзданий		
Н.контр.	Кутырина					

Инв.№ подл. | Подпись и дата | Взам.инв.№

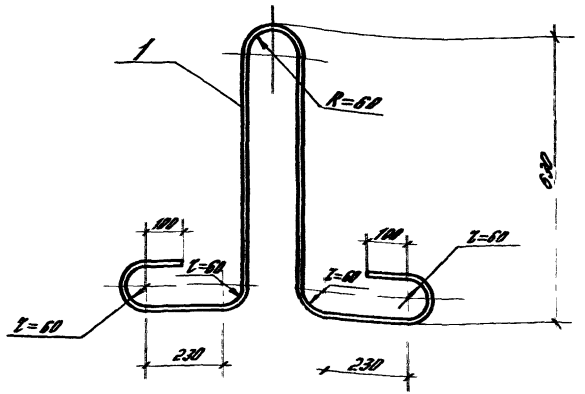

Марка	Поз.	Наименование	Кол.	Масса ед., кг	Общая масса, кг
МН30	1	ф 25 AI l=2435	1	9,4	9,4
МН31	1	ф 28 AI l=2835	1	11,8	11,8

Арматура класса А-I по ГОСТ 5781-82*

Гл. инж. пр.	Кутырина		
Разраб.	Корнетова		
Исполн.	Ананьева		
Провер.	Ратковская		
Н. контр.	Кутырина		

1.427.1 – 6.2 – 37

Изделие закладное МН30, МН31

Стадия	Лист	Листов
Р		1

ЦНИИПРОМЗДАНИЙ

Инв. № подл. | Подпись и дата | Взам. инв. №

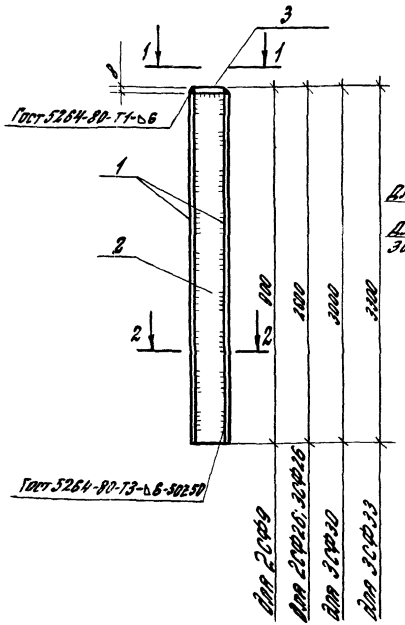

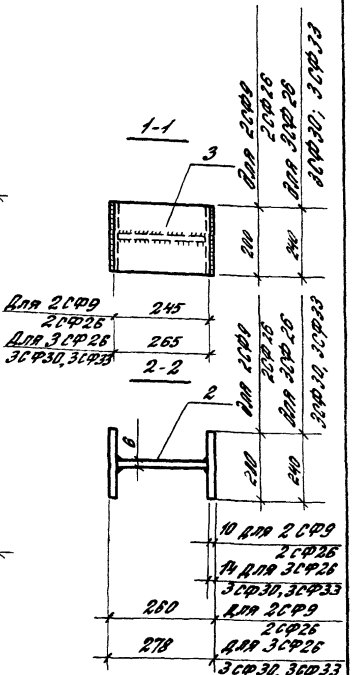

Гл. инж. пр.	Кутырина		
Разраб.	Корнетова		
Исполн.	Ананьева		
Провер.	Ратковская		
Н. контр.	Кутырина		

1.427.1 – 6.2 – 38

Стыковой элемент колонны 2СФ9, 2СФ26 3СФ26, 3СФ30, 3СФ33.

Стадия	Лист	Листов
Р	1	2

ЦНИИПРОМЗДАНИЙ

Инв. № подл. | Подпись и дата | Взам. инв. №

Марка	Поз.	Наименование	Кол.	Масса ед., кг	Общая масса, кг
2СФ9	1	Полоса $\frac{10\times200\ ГОСТ19903-74}{ВСт3пс6-1ТУ14-1-3023-80}$			41,5
		$l=900$	2	14,1	
	2	Полоса $\frac{6\times240\ ГОСТ19903-74}{ВСт3пс6-1ТУ14-1-3023-80}$			
		$l=900$	1	10,2	
	3	Полоса $\frac{8\times200\ ГОСТ19903-74}{ВСт3пс6-1ТУ14-1-3023-80}$			
		$l=245$	1	3,1	
2СФ26	1	Полоса $\frac{10\times200\ ГОСТ19903-74}{ВСт3пс6-1ТУ14-1-3023-80}$			114,1
		$l=2600$	2	40,8	
	2	Полоса $\frac{6\times240\ ГОСТ19903-74}{ВСт3пс6-1ТУ14-1-3023-80}$			
		$l=2600$	1	29,4	
	3	Полоса $\frac{8\times200\ ГОСТ19903-74}{ВСт3пс6-1ТУ14-1-3023-80}$			
		$l=245$	1	3,1	
3СФ26	1	Полоса $\frac{14\times240\ ГОСТ19903-74}{ВСт3пс6-1ТУ14-1-3023-80}$			171,8
		$l=2600$	2	68,6	
	2	Полоса $\frac{6\times250\ ГОСТ19903-74}{ВСт3пс6-1ТУ14-1-3023-80}$			
		$l=2600$	1	30,6	
	3	Полоса $\frac{8\times240\ ГОСТ19903-74}{ВСт3пс6-1ТУ14-1-3023-80}$			
		$l=265$	1	4,0	
3СФ30	1	Полоса $\frac{14\times240\ ГОСТ19903-74}{ВСт3пс6-1ТУ14-1-3023-80}$			197,5
		$l=3000$	2	79,1	
	2	Полоса $\frac{6\times250\ ГОСТ19903-74}{ВСт3пс6-1ТУ14-1-3023-80}$			
		$l=3000$	1	35,3	
	3	Полоса $\frac{8\times240\ ГОСТ19903-74}{ВСт3пс6-1ТУ14-1-3023-80}$			
		$l=265$	1	4,0	
3СФ33	1	Полоса $\frac{14\times240\ ГОСТ19903-74}{ВСт3пс6-1ТУ14-1-3023-80}$			215,9
		$l=3300$	2	87,0	
	2	Полоса $\frac{6\times250\ ГОСТ19903-74}{ВСт3пс6-1ТУ14-1-3023-80}$			
		$l=3300$	1	38,9	
	3	Полоса $\frac{8\times240\ ГОСТ19903-74}{ВСт3пс6-1ТУ14-1-3023-80}$			
		$l=265$	1	4,0	

1.427.1-6.2-38

Лист 2

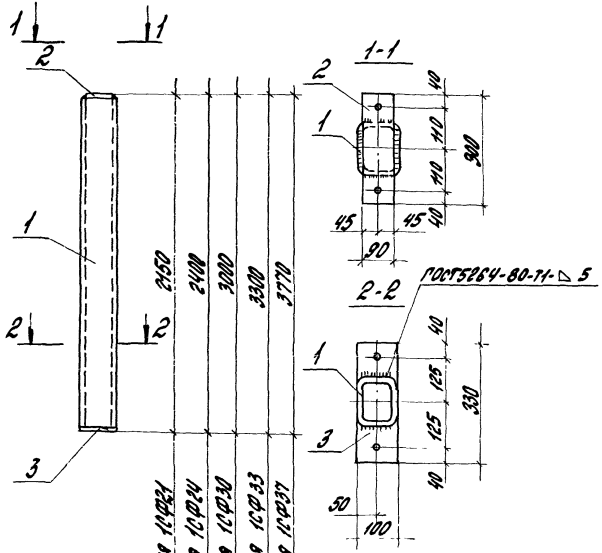

Гл.инж.пр.	Кутырина		1.427.1-6.2-39
Разраб.	Корнетова		
Исполн.	Ананьева		
Провер.	Рутковская		Стальной элемент колонны 1СФ21, 1СФ24, 1СФ30, 1СФ33, 1СФ37
Н.контр.	Кутырина		

Стадия	Лист	Листов
Р	1	2

ЦНИИПРОМЗДАНИЙ

Инв. № подл. | Подпись и дата | Взам. инв. №

Марка	Поз.	Наименование	Кол.	Масса ед, кг	Общая масса, кг
1СФ21	1	Профиль $\frac{140\times100\times5\ ТУ36-2287-80}{ВСт\ 3сп5\ ГОСТ380-71*}$			41,6
		$\ell=2150$	1	37,0	
	2	Полоса $\frac{10\times90\ ГОСТ19903-74}{ВСт\ 3пс6-1ТУ14-1-3023-80}$			
		$\ell=300$	1	2,0	
	3	Полоса $\frac{10\times100\ ГОСТ19903-74}{ВСт\ 3пс6-1ТУ14-1-3023-80}$			
		$\ell=330$	1	2,6	
1СФ24	1	Профиль $\frac{140\times100\times5\ ТУ36-2287-80}{ВСт\ 3сп5\ ГОСТ380-71*}$			45,8
		$\ell=2400$	1	41,2	
	2	Полоса $\frac{10\times90\ ГОСТ19903-74}{ВСт\ 3пс6-1ТУ14-1-3023-80}$			
		$\ell=300$	1	2,0	
	3	Полоса $\frac{10\times10\ ГОСТ19903-74}{ВСт\ 3пс6-1ТУ14-1-3023-80}$			
		$\ell=330$	1	2,6	
1СФ30	1	Профиль $\frac{140\times100\times5\ ТУ36-2287-80}{ВСт\ 3сп5\ ГОСТ380-71*}$			57,1
		$\ell=3050$	1	52,5	
	2	Полоса $\frac{10\times90\ ГОСТ19903-74}{ВСт\ 3пс6-1ТУ14-1-3023-80}$			
		$\ell=300$	1	2,0	
	3	Полоса $\frac{10\times100\ ГОСТ19903-74}{ВСт\ 3пс6-1ТУ14-1-3023-80}$			
		$\ell=330$	1	2,6	
1СФ33	1	Профиль $\frac{140\times100\times5\ ТУ36-2287-80}{ВСт\ 3сп5\ ГОСТ380-71*}$			61,4
		$\ell=3300$	1	56,8	
	2	Полоса $\frac{10\times90\ ГОСТ19903-74}{ВСт\ 3пс6-1ТУ14-1-3023-80}$			
		$\ell=300$	1	2,0	
	3	Полоса $\frac{10\times100\ ГОСТ19903-74}{ВСт\ 3пс6-1ТУ14-1-3023-80}$			
		$\ell=330$	1	2,6	
1СФ37	1	Профиль $\frac{140\times100\times5\ ТУ36-2287-80}{ВСт\ 3пс5\ ГОСТ380-71*}$			69,4
		$\ell=3770$	1	64,8	
	2	Полоса $\frac{10\times90\ ГОСТ19903-74}{ВСт\ 3пс6-1ТУ14-1-3023-80}$			
		$\ell=300$	1	2,0	
	3	Полоса $\frac{10\times100\ ГОСТ19903-74}{ВСт\ 3пс6-1ТУ14-1-3023-80}$			
		$\ell=330$	1	2,6	

Инв.№ подл. | Подпись и дата | Взам.инв.№

1.427.1-6.2-39

Лист 2

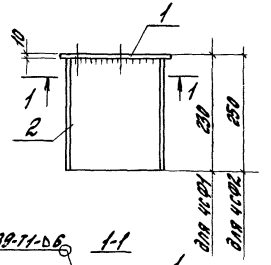

ГООТ5264-89-Т1-Δ6 1-1

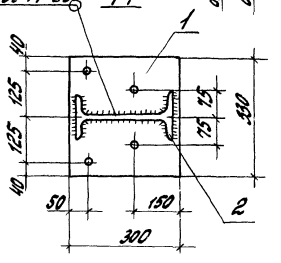

Марка	Поз.	Наименование	Кол.	Масса ед., кг	Общая масса, кг
4СФ1	1	Полоса $\frac{10\times300\ ГОСТ19903-74}{ВСт\ 3пс6-1ТУ14-1-3023-80}$			14,2
		$\ell=330$	1	7,8	
	2	Двутавр $\frac{2Б61\ ГОСТ26020-83}{ВСт\ 3пс6-1ТУ14-1-3023-80}$			
		$\ell=230$	1	6,4	
4СФ2	1	Полоса $\frac{10\times300\ ГОСТ19903-74}{ВСт\ 3пс6-1ТУ14-1-3023-80}$			14,7
		$\ell=330$	1	7,8	
	2	Двутавр $\frac{2Б61\ ГОСТ26020-83}{ВСт\ 3пс6-1ТУ14-1-3023-80}$			
		$\ell=250$	1	6,9	

Инв.№ подл. | Подпись и дата | Взам.инв.№

Гл.инж.пр.	Кутырина	
Разраб.	Корнетова	
Исполн.	Ананьева	
Провер.	Рутковская	
Н.контр.	Кутырина	

1.427.1-6.2-40

Стальной элемент колонны 4СФ1, 4СФ2

Стад.	Лист	Лист.
Р		1

ЦНИИпромзданий

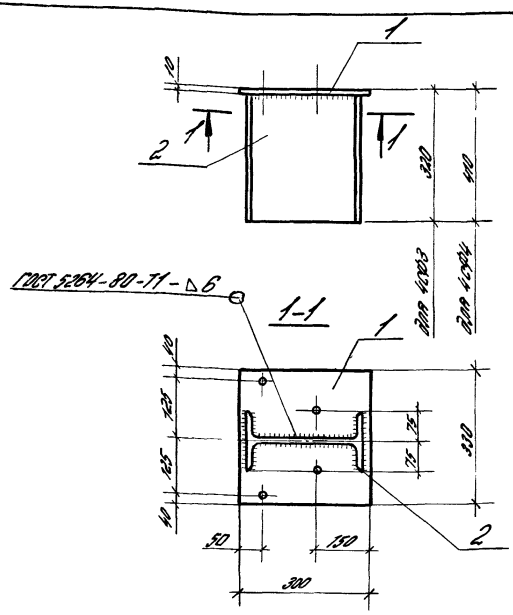

Марка	Поз.	Наименование	Кол.	Масса, ед, кг	Общая масса, кг
4СФ3	1	Полоса 10×300 ГОСТ 19903-74 / ВСт3пс6-1ТУ14-1-3023-80			16,7
		l=330	1	7,8	
	2	Двутавр 2Б61 ГОСТ 26020-83 / ВСт3пс6-1ТУ14-1-3023-80			
		l=320	1	8,9	
4СФ4	1	Полоса 10×330 ГОСТ 19903-74 / ВСт3пс6-1ТУ14-1-3023-80			19,2
		l=300	1	7,8	
	2	Двутавр 2Б61 ГОСТ 26020-83 / ВСт3пс6-1ТУ14-1-3023-80			
		l=410	1	11,4	

Гл.инж.пр.	Кутырина	
Разраб.	Корнетова	
Исполн.	Яноньева	
Провер.	Рутковская	
Н.контр.	Кутырина	

1.427.1-6.2-41

Стальной элемент колонны 4СФ3, 4СФ4

Стадия	Лист	Листов
Р		1

ЦНИИПРОМЗДАНИЙ

Примеры образования пространственного арматурного каркаса

при помощи сварочных клещей для контактной точечной сварки

При помощи шпилек

а) приварка поперечных соединительных стержней к продольным стержням плоских каркасов

б) приварка поперечных соединит стержней к поперечным стержням плоских каркасов

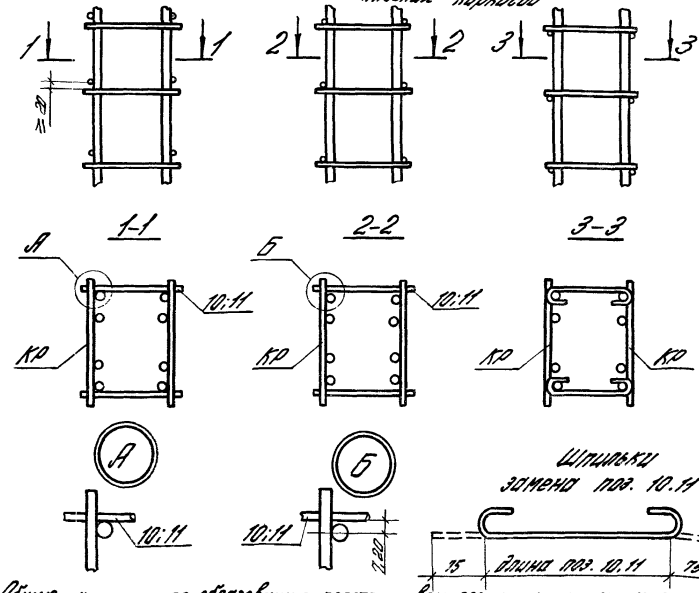

1. Общие указания по образованию пространственного арматурного каркаса см. п. 2.2 технических требований.
2. При образовании пространственного арматурного каркаса при помощи шпилек необходимо стержни поз. 10 и 11 заменить шпильками, показанными на чертеже, диаметр и длина шпилек по поз. 10 и 11 с учетом 150 мм на длину крюков.

Гл.ин.пр.	Кутырина	
Разраб.	Рутковская	
Исполн.	Шарова	
Провер.	Корнетова	
Н.контр.	Кутырина	

1.427.1-6.2-42

Пример объединения плоских каркасов в пространственные

Стадия	Лист	Листов
Р		1

ЦНИИПРОМЗДАНИЙ

Взам. инв. №

Подпись и дата

Инв. № подл.

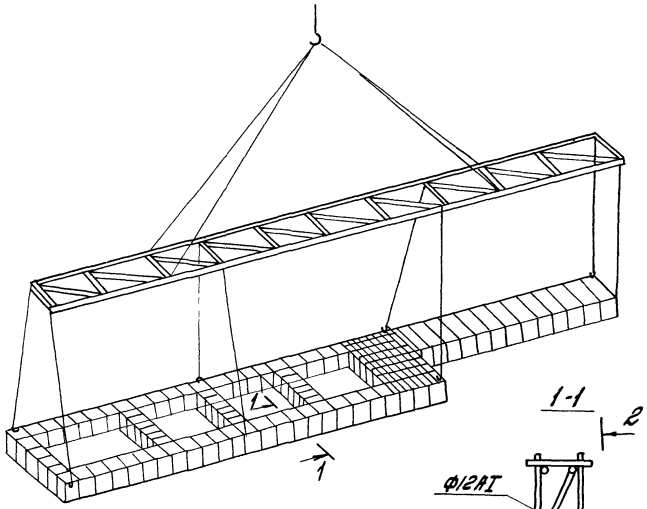

1. Связевые диагональные стержни устанавливаются для обеспечения жесткости ветви каркаса в случае образования пространственного каркаса при помощи шпилек (см. лист 1.427.1-6.2-42)

Гл.инж.пр.	Кутырина		1.427.1-6.2-43		
Нач.отд.	Витинкина				
Провер.	Корнетова		Схема транспортирования пространственного каркаса	Стадия	Лист	Листов
				Р		1
Н.контр.	Кутырина			ЦНИИПромзданий		

Инв.№ подл. | Подпись и дата | Взам. инв.№

gost.e-ecolog.ru