ТИПОВЫЕ СТРОИТЕЛЬНЫЕ КОНСТРУКЦИИ, ИЗДЕЛИЯ И УЗЛЫ

СЕРИЯ 1.424.1-10

КОЛОННЫ ЖЕЛЕЗОБЕТОННЫЕ ДВУХВЕТВЕВОГО СЕЧЕНИЯ С ПРОХОДАМИ В УРОВНЕ КРАНОВЫХ ПУТЕЙ ДЛЯ ОДНОЭТАЖНЫХ ПРОИЗВОДСТВЕННЫХ ЗДАНИЙ ВЫСОТОЙ 15,6 ; 16,8 и 18,0м С МОСТОВЫМИ ОПОРНЫМИ КРАНАМИ ГРУЗОПОДЪЕМНОСТЬЮ ДО 50т

ВЫПУСК 7 С

СТАЛЬНЫЕ СВЯЗИ ПО КОЛОННАМ ДЛЯ ЗДАНИЙ С РАСЧЕТНОЙ СЕЙСМИЧНОСТЬЮ 7 И 8 БАЛЛОВ

РАБОЧИЕ ЧЕРТЕЖИ

23998-05
ЦЕНА 6-00

gost.e-ecolog.ru

ТИПОВЫЕ СТРОИТЕЛЬНЫЕ КОНСТРУКЦИИ, ИЗДЕЛИЯ И УЗЛЫ

СЕРИЯ 1424.1-10

КОЛОННЫ ЖЕЛЕЗОБЕТОННЫЕ ДВУХВЕТВЕВОГО СЕЧЕНИЯ С ПРОХОДАМИ В УРОВНЕ КРАНОВЫХ ПУТЕЙ ДЛЯ ОДНОЭТАЖНЫХ ПРОИЗВОДСТВЕННЫХ ЗДАНИЙ ВЫСОТОЙ 15,6 ; 16,8 и 18,0 м С МОСТОВЫМИ ОПОРНЫМИ КРАНАМИ ГРУЗОПОДЪЕМНОСТЬ О ДО 50т

ВЫПУСК 7 С

СТАЛЬНЫЕ СВЯЗИ ПО КОЛОННАМ ДЛЯ ЗДАНИЙ С РАСЧЕТНОЙ СЕЙСМИЧНОСТЬЮ 7 И 8 БАЛЛОВ

РАБОЧИЕ ЧЕРТЕЖИ

РАЗРАБОТАНЫ

УКРНИИПРОЕКТСТАЛЬКОНСТРУКЦИЯ

ГЛ.ИНЖЕНЕР ИНСТИТУТА В.Н.Гордеев

НАЧАЛЬНИК ОТДЕЛА А.А.Крыжба

ГЛ.ИНЖЕНЕР ПРОЕКТА А.В.Санковский

Утверждены Главным управлением организации проектирования Госстроя СССР письмо от 02.08.89г №4/5-1095.

Введены в действие с 01.02.90г институтом Харьковский Промстройниипроект. Приказ от 18.08.89г №72.

© ЦИТП Госстроя СССР, 1989

Обозначение	Наименование	Стр.
1.424.1-10.7с – ООПЗ	Пояснительная записка	4,5
1.424.1-10.7с-ООТБ1	Расчетная схема и геометрические размеры связей ВС191...ВС196	6
1.424.1-10.7с-ООТБ2	Расчетная схема и геометрические размеры связей ВС197...ВС208	7
1.424.1-10.7с-ООТБ3	Расчетная схема и геометрические размеры связей ВС209...ВС220	8
1.424.1-10.7с-ООТБ4	Расчетная схема и геометрические размеры связей ВС221...ВС232	9
1.424.1-10.7с-ООТБ5	Расчетная схема и геометрические размеры связей ВС233...ВС244	10
1.424.1-10.7с-ООТБ6	Расчетная схема и геометрические размеры связей ВС245...ВС256	11
1.424.1-10.7с-01	Связь ВС191	12
1.424.1-10.7с-02	Связь ВС192	13
1.424.1-10.7с-03	Связь ВС193	14
1.424.1-10.7с-04	Связь ВС194	15
1.424.1-10.7с-05	Связь ВС195	16
1.424.1-10.7с-06	Связь ВС196	17
1.424.1-10.7с-07	Связь ВС197	18
1.424.1-10.7с-08	Связь ВС198	19
1.424.1-10.7с-09	Связь ВС199	20
1.424.1-10.7с-10	Связь ВС200	21
1.424.1-10.7с-11	Связь ВС201	22
1.424.1-10.7с-12	Связь ВС202	23
1.424.1-10.7с-13	Связь ВС203	24
1.424.1-10.7с-14	Связь ВС204	25
1.424.1-10.7с-15	Связь ВС205	26
1.424.1-10.7с-16	Связь ВС206	27
1.424.1-10.7с-17	Связь ВС207	28
1.424.1-10.7с-18	Связь ВС208	29
1.424.1-10.7с-19	Связь ВС209	30
1.424.1-10.7с-20	Связь ВС210	31
1.424.1-10.7с-21	Связь ВС211	32
1.424.1-10.7с-22	Связь ВС212	33
1.424.1-10.7с-23	Связь ВС213	34
1.424.1-10.7с-24	Связь ВС214	35
1.424.1-10.7с-25	Связь ВС215	36
1.424.1-10.7с-26	Связь ВС216	37
1.424.1-10.7с-27	Связь ВС217	38
1.424.1-10.7с-28	Связь ВС218	39
1.424.1-10.7с-29	Связь ВС219	40
1.424.1-10.7с-30	Связь ВС220	41
1.424.1-10.7с-31	Связь ВС221	42
1.424.1-10.7с-32	Связь ВС222	43
1.424.1-10.7с-33	Связь ВС223	44
1.424.1-10.7с-34	Связь ВС224	45
1.424.1-10.7с-35	Связь ВС225	46
1.424.1-10.7с-36	Связь ВС226	47
1.424.1-10.7с-37	Связь ВС227	48
1.424.110.7с-38	Связь ВС228	49
1.424.1-10.7с-39	Связь ВС229	50
1.424.1-10.7с-40	Связь ВС230	51
1.424.1-10.7с-41	Связь ВС231	52

Нач.отд.	Крыжба	
Н.контр.	Шейнич	
Гл.констр.	Шейнич	
Гл.инж.пр.	Санковский	
Рук.грип.	Немчинова	
Проверил	Немчинова	
Исполнил	Шкробот	

1.424.1-10.7С-00 00

Содержание

Стадия	Лист	Листов
Р	1	2

Укрниипроектстальконструкция

Инв.№ подл. | Подпись и дата | Взам.инв.№

Обозначение	Наименование	Стр.
1.424.1-10.7с -42	Связь ВС 232	53
1.424.1-10.7с -43	Связь ВС 233	54
1.424.1-10.7с -44	Связь ВС 234	55
1.424.1-10.7с -45	Связь ВС 235	56
1.424.1-10.7с -46	Связь ВС 236	57
1.424.1-10.7с -47	Связь ВС 237	58
1.424.1-10.7с -48	Связь ВС 238	59
1.424.1-10.7с -49	Связь ВС 239	60
1.424.1-10.7с -50	Связь ВС 240	61
1.424.1-10.7с -51	Связь ВС 241	62
1.424.1-10.7с -52	Связь ВС 242	63
1.424.1-10.7с -53	Связь ВС 243	64
1.424.1-10.7с -54	Связь ВС 244	65
1.424.1-10.7с -55	Связь ВС 245	66
1.424.1-10.7с -56	Связь ВС 246	67
1.424.1-10.7с -57	Связь ВС 247	68
1.424.1-10.7с -58	Связь ВС 248	69
1.424.1-10.7с -59	Связь ВС 249	70
1.424.1-10.7с -60	Связь ВС 250	71
1.424.1-10.7с -61	Связь ВС 251	72
1.424.1-10.7с -62	Связь ВС 252	73
1.424.1-10.7с -63	Связь ВС 253	74
1.424.1-10.7с -64	Связь ВС 254	75
1.424.1-10.7с -65	Связь ВС 255	76
1.424.1-10.7с -66	Связь ВС 256	77

Обозначение	Наименование	Стр.

Инв.№ подл. | Подпись и дата | Взам.инв.№

1. Общая часть

1.1. Выпуск 7С серии 1.424.1-10 содержит рабочие чертежи стальных связей, устанавливаемых по продольным рядам двухветвевых железобетонных колонн с проходами на уровне крановых путей.

1.2. Связи предназначены для одноэтажных производственных зданий:

- оборудованных мостовыми опорными электрическими кранами среднего и тяжелого режимов работы грузоподъемностью от 20т до 50т (включительно);
- отапливаемых – без ограничения расчетной зимней температуры наружного воздуха;
- неотапливаемых – при расчетной зимней температуре не ниже минус 40°С;
- расположенных в I-IV снеговых и ветровых районах согласно СНиП 2.01.07-85 „Нагрузки и воздействия";
- на площадках строительства с расчетной сейсмичностью 7-8 баллов;
- с неагрессивной, слабоагрессивной и среднеагрессивной степенью воздействия газообразной среды.

1.3. Схемы расположения связей, узлы примыкания их к железобетонным колоннам, а также ключи и соответствующие указания по подбору марок связей приведены в выпуске 0-1С.

2. Конструктивные решения

2.1. Подкрановые вертикальные связи портальные двухветвевые. Надкрановые связи полураскосные двухветвевые сжаторастянутые.

По средним рядам колонн нагрузка, действующая на ряд, распределяется равномерно между двумя ветвями. По крайним рядам колонн на внутреннюю ветвь подкрановой связи передается 0,9 нагрузки, приходящейся на обе ветви. Распределение нагрузок между ветвями связей в надкрановой части колонн в зависимости от типа стропильных конструкций смотрите на схемах, приведенных на документах -00ТБ5, -00ТБ6.

2.2. Все заводские и монтажные соединения сварные. Минимальная длина шва 80мм. Неоговоренные швы варить по всей длине. Все отверстия ф 23мм, овальные 23×40мм под болты М20. Все обрезы 45мм, кроме оговоренных.

3. Расчетные положения

3.1. Расчет связей произведен в соответствии с требованиями глав СНиП II-23-8 „Стальные конструкции. Нормы проектирования."

3.2. Несущие способности связей, приведенные на документах 1.424.1-10.7С-00ТБ1... 1.424.1-10.7С-00ТБ6 определены по характеристикам сечений элементов связей.

Максимальные значения несущих способностей связей ограничены несущими способностями узлов крепления связей и подкрановых балок к колоннам, определенными Харьковским Промстройниипроектом.

Нач.отд.	Крыжба		1.424.1-10.7С-00ПЗ	
Н.контр.	Шейнич			
Гл.констр.	Шейнич		Пояснительная записка	Стадия: Р; Лист: 1; Листов: 2
Гл.инж.пр.	Санковский			
Рук.груп.	Немчинова			
Проверил	Немчинова			
Исполнил	Литвин			Укрниипроектстальконструкция

Инв.№ подл. | Подпись и дата | Взам.инв.№

3.3. Предельная гибкость сжатых элементов принята 150 для подкрановых связей и 200 для остальных элементов. Предельная гибкость растянутых элементов принята 300.

4. Материал конструкций

4.1. В связи с применением в проекте сокращенного сортамента металлопроката и соответствующих ему марок стали, связи выполнены из различных марок стали, указанных в спецификации на каждую марку. В случае отсутствия в построечных условиях стали указанной марки, возможна замена ее на сталь марки ВСт3кп2.

4.2. Технические требования на прокат стали по ГОСТ 8240-72 и ГОСТ 8509-86 принять по ГОСТ 535-79, а на прокат по ГОСТ 19903-74 и ГОСТ 8278-83 принять по ГОСТ 14637-79.

4.3. Материал для сварки следует принимать по табл. 55 главы СНиП II-23-81 „Стальные конструкции."

4.4. Сварку производить электродами типа Э42 и Э42А по ГОСТ 9467-75.

5. Требования к изготовлению и монтажу

5.1. Изготовление и монтаж связей выполнять в соответствии с требованиями СНиП III-18-75 „Правила производства и приемки работ. Металлические конструкции."

5.2. Защита стальных связей от коррозии должна производиться в соответствии с указаниями СНиП 2.03-11-85 „Защита стальных конструкций от коррозии."

Условные обозначения



отверстие круглое



отверстие овальное



болт временный нормальной точности



сварной шов заводской



сварной шов монтажный

Инв. № подл. | Подпись и дата | Взам. инв. №

Марка связи	Ряд колонн	Несущая способность, кН								b, мм	b_1, мм	b_2, мм	ℓ, мм	Масса, кг
		Основное сочетание			Особое сочетание			Основное сочетание	Особое сочетание					
		P	A	H	P	A	H	S	S					
ВС 191	средний	932	847	466	1000	916	500	965	1042	10550	5275	2875	12015	3620,6
ВС 192		988	855	494	1072	930	536	983	1074	9950	4975	2875	11492	3563,9
ВС 193		978	1000	489	1058	1080	529	1113	1234	11750	5875	2875	13082	4018,0
ВС 194		866	840	433	929	900	460	945	1014	11150	5575	2875	12545	3787,9
ВС 195		867	909	434	926	967	463	1070	142	12950	6475	2875	14169	4269,1
ВС 196		920	988	460	984	1062	492	1090	172	12350	6175	2875	13623	4138,6
ВС 19		630	518	315	657	603	328	659	687	10550	5275	2875	12015	3060,5
ВС 21		842	729	421	900	782	450	842	903	9950	4975	2875	11492	2984,9
ВС 23		670	684	335	700	716	350	761	97	11750	5875	2875	13082	3141,5
ВС 25		722	700	361	760	739	380	787	30	11150	5575	2875	12545	3130,1
ВС 27		712	803	356	749	319	374	879	925	12950	6475	2875	14169	3602,1
ВС 29		758	814	379	800	860	400	897	149	12350	6175	2875	13623	3544,7

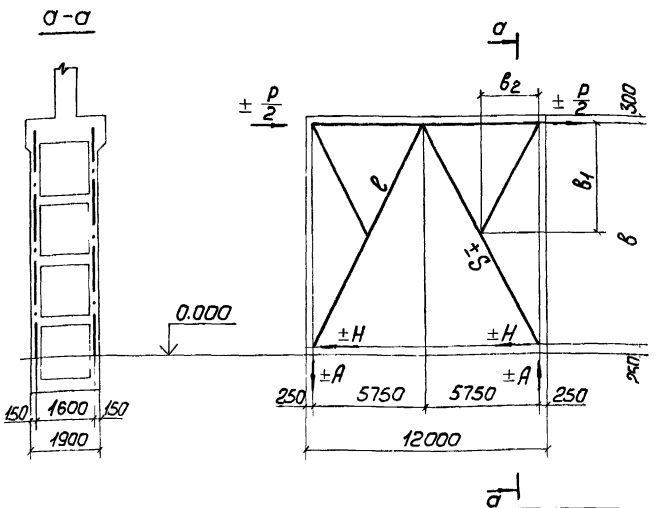

1. Нагрузки и усилия в стержнях даны в килоньютонах (кН). Для перевода их значений в тонно-силы необходимо каждую цифру разделить на коэффициент 9,807.
2. Масса связей дана с учетом 1% на сварные швы.
3. Связь рассчитана как сжато-растянутая. Расчетная длина элементов связи принята: в плоскости связи $0{,}5\ell$, из плоскости связи ℓ.
4. Рабочие чертежи связей ВС19, ВС21, ВС23, ВС25, ВС27, ВС29 приведены в вып. 3 серии 1.424.1-9.

Нач.отд.	Крыжева		1.424.1-10.7С-00ТБ1	
Н.контр.	Шейнич			
Гл.констр.	Шейнич			
Гл.инж.пр.	Санковский		Расчетная схема и геометрические размеры связей ВС191...ВС196 ВС19, ВС21, ВС23, ВС25, ВС27, ВС29	Стадия: Р; Лист: ; Листов: 1
Рук.груп.	Немчинова			Укрниипроектстальконструкция
Проверил	Немчинова			
Исполнил	Шкробот			

Инв.№ подл. | Подпись и дата | Взам.инв.№

Марка связи	Ряд / Шаг колонн	Несущая способность, кН								b, мм	b_1, мм	b_2, мм	ℓ, мм	Масса, кг
		Основное сочетание			Особое сочетание			Основное сочетание	Особое сочетание					
		P	A	H	P	A	H	S	S					
ВС 197	крайний / 6 м	454	432	227	484	461	242	485	523	10950	5475	2750	12368	3267,5
ВС 198		482	434	241	522	470	261	495	535	10350	5175	2750	11840	3185,5
ВС 199		476	503	238	514	543	257	558	601	12150	6075	2750	13442	3603,2
ВС 200		504	507	252	546	550	273	566	61[illegible]	11550	5775	2750	12902	3530,6
ВС 201		514	596	257	556	646	278	650	701	13350	6675	2750	14536	4056,6
ВС 202		440	488	220	470	521	235	539	579	12750	6375	2750	13986	3720,3
ВС 203		296	282	148	306	291	153	318	330	10950	5475	2750	12368	2994,5
ВС 204		398	358	199	426	383	213	412	438	10350	5175	2750	11840	2924,1
ВС 205		316	334	158	328	347	164	368	383	12150	6075	2750	13442	3249,6
ВС 206		342	343	171	356	358	178	382	402	11550	5775	2750	12902	3226,4
ВС 207		342	397	171	356	413	178	431	450	13350	6675	2750	14536	3663,5
ВС 208		366	406	183	386	428	193	441	461	12750	6375	2750	13986	3575,4

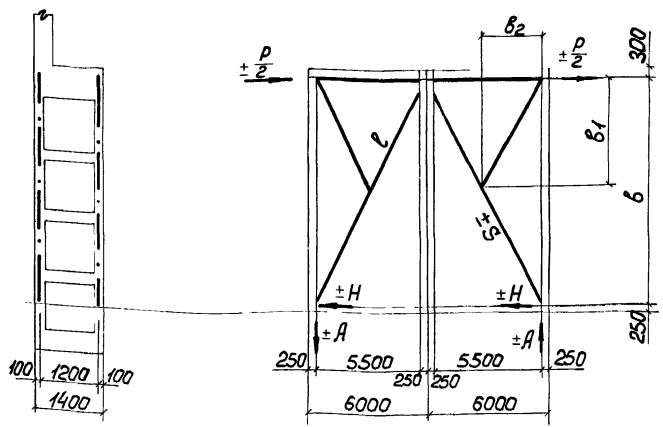

1. Нагрузки и усилия в стержнях даны в килоньютонах (кН). Для перевода их значений в тонно-силы необходимо каждую цифру разделить на коэффициент 9,807.
2. Масса связей дана с учетом 1% на сварные швы.
3. Связь рассчитана как сжато-растянутая. Расчетная длина элементов связи принята в плоскости связи 0,5ℓ, из плоскости связи ℓ.
4. Все нагрузки даны на обе ветви.

Нач.отд.	Крыжбо	
Н.контр.	Шейнич	
Гл.констр.	Шейнич	
Гл.инж.пр.	Сонковский	
Рук.груп.	Немчинова	
Проверил	Немчинова	
Исполнил	Шкробот	

1.424.1-10.7С-00ТБ2

Расчетная схема и геометрические размеры связей ВС197... ВС208

Стадия	Лист	Листов
Р		1

Укрниипроектстальконструкция

Инв.№ подл. | Подпись и дата | Взам.инв.№

Марка связи	Ряд / Шаг колонн	Несущая способность, кН								в, мм	в1, мм	в2, мм	l, мм	Масса, кг
		Основное сочетание			Особое сочетание			Основное сочетание	Особое сочетание					
		P	A	H	P	A	H	S	S					
ВС 209	крайний / 12м с фахверковыми стойками	460	422	230	498	457	249	482	21	10550	5275	2875	12015	3761,2
ВС 210		500	432	250	544	470	272	500	44	9950	4975	2875	11492	3200,5
ВС 211		484	495	242	526	537	263	553	98	11750	5875	2875	13081	4082,0
ВС 212		524	509	262	572	554	286	573	24	11150	5575	2875	12545	3543,1
ВС 213		532	600	266	580	653	290	657	14	12950	6475	2875	14169	4008,5
ВС 214		564	605	282	616	662	308	668	30	12350	6175	2875	13623	3838,4
ВС 215		314	288	157	326	299	163	327	40	10550	5275	2875	12015	2941,5
ВС 216		374	324	187	356	308	178	334	58	9950	4975	2875	11492	2638,1
ВС 217		332	339	166	348	356	174	378	95	11750	5875	2875	13081	3182,3
ВС 218		360	349	180	378	366	189	392	14	11150	5575	2875	12545	3240,1
ВС 219		350	394	175	366	412	183	432	54	12950	6475	2875	14169	3667,1
ВС 220		374	402	187	398	427	199	447	73	12350	6175	2875	13623	3440,5

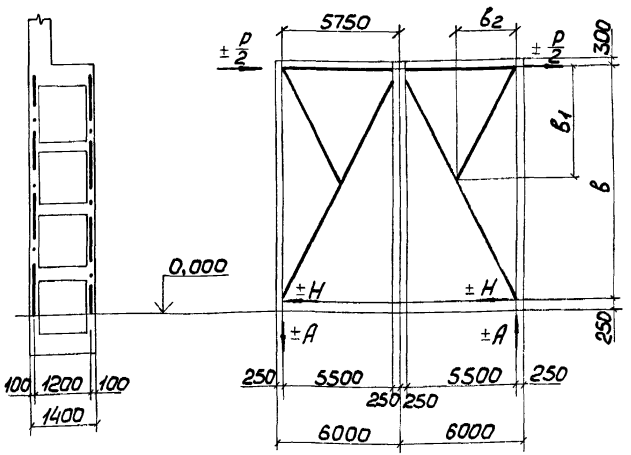

1. Нагрузки и усилия в стержнях даны в килоньютонах (кН). Для перевода их значений в тонн о-силы необходимо каждую цифру разделить на коэффициент 9,807.
2. Масса связей дана с учетом 1% на сварные швы.
3. Связь рассчитана как сжато-растянутая. Расчетная длина элементов связи принята: в плоскости связи 0,5l, из плоскости связи l.
4. Все нагрузки даны на обе ветви.

Нач.отд.	Крыжова		1.424.1-10.7с-ООТБ3
Н.контр.	Шейнич		
Гл.конст.	Шейнич		
Гл.инж.пр.	Санковский		Расчетная схема и геометрические размеры связей ВС 209 ... ВС 220
Рук.груп.	Немчинова		Стадия: Р; Лист: ; Листов: 1
Проверил	Немчинова		Укрниипроектстальконструкция
Исполнил	Шкробот		

Инв.№ подл. | Подпись и дата | Взам.инв.№

Марка связи	Ряд / Шаг колонн	Несущая способность, кН								в, мм	$в_1$, мм	$в_2$, мм	ℓ, мм	Масса, кг
		Основное сочетание			Особое сочетание			Основное сочетание	Особое сочетание					
		P	A	H	P	A	H	S	S					
ВС 221	крайний 12м без фахверковых стоек	460	422	230	498	457	249	482	52	10550	5275	2875	12015	3081,3
ВС 222		500	432	250	544	470	272	500	54	9950	4975	2875	11495	3159,1
ВС 223		484	495	242	526	537	263	553	59	11750	5875	2875	13082	3367,5
ВС 224		524	509	262	572	554	286	573	62	11150	5575	2875	12545	3403,8
ВС 225		532	600	266	580	653	290	657	71	12950	6475	2875	14165	3881,6
ВС 226		564	605	282	616	662	308	668	730	12350	6175	2875	13623	3782,5
ВС 227		314	288	157	326	299	163	327	340	10550	5275	2875	12015	2895
ВС 228		374	324	187	356	308	178	334	358	9950	4975	2875	11492	2794,9
ВС 229		332	339	166	348	356	174	378	395	11750	5875	2875	13082	3123,3
ВС 230		360	349	180	378	366	189	392	414	11150	5575	2875	12545	3141,9
ВС 231		350	394	175	366	412	183	432	454	12950	6475	2875	14165	3504,8
ВС 232		374	402	187	398	427	199	447	473	12350	6175	2875	13623	3418,6

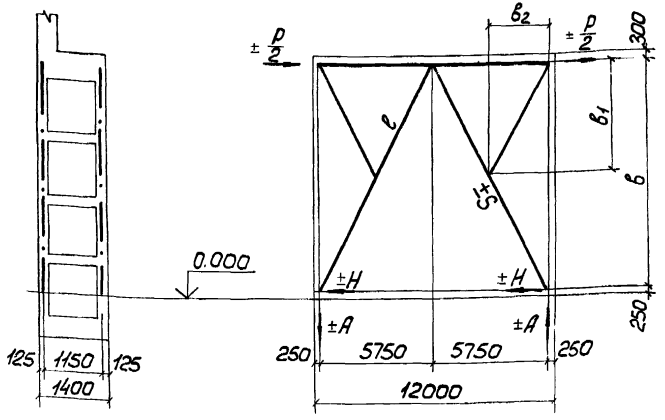

1. Нагрузки и усилия в стержнях даны в килоньютонах (кН). Для перевода их значений в тонно-силы необходимо каждую цифру разделить на коэффициент 9,807.
2. Масса связей дана с учетом 1% на сварные швы.
3. Связь рассчитана как сжато-растянутая. Расчетная длина элементов связи принята: в плоскости связи 0,5ℓ, из плоскости связи ℓ.
4. Все нагрузки даны на обе ветви

			1.424.1-10.7С-00ТБ4			
Нач.отд.	Крыжба		Расчетная схема и геометрические размеры связей ВС221...ВС232	Стадия	Лист	Листов
Н.контр.	Шейнич			Р		1
Гл.конструк.	Шейнич			Укрниипроектсталь-конструкция		
Гл.инж.пр.	Сонковский					
Рук.груп.	Немчинова					
Проверил	Немчинова					
Исполнил	Шкработ					

Инв.№ подл. | Подпись и дата | Взам.инв.№

Марка связи	Ряд колонн	Несущая способность, кН						B, мм	l, мм	Масса, кг
		Основное сочетание		Особое сочетание		Основное сочетание	Особое сочетание			
		P	H	P	H	S	S			
ВС 233	средний	1150	1150	1150	1150	658	658	3200	5580	859,3
ВС 234		764	764	764	764	450	450	3200	5580	754,1
ВС 235		1010	1010	1010	1010	616	616	3650	5811	884,8
ВС 236		704	704	704	704	416	416	3650	5811	780,1
ВС 237		1256	1256	1256	1256	710	710	2600	6311	826,2
ВС 238		880	880	880	880	482	482	2600	6311	725,4
ВС 239		1148	1148	1148	1148	672	672	3050	5509	850,4
ВС 240		800	800	800	800	454	454	3050	5309	745,8

Марка связи	Ряд / Шаг колонн	Несущая способность, кН						B, мм	l, мм	Тип стропильных конструкций	Масса, кг
		Основное сочетание		Особое сочетание		Основное сочетание	Особое сочетание				
		P	H наружная плоскость	P	H наружная плоскость	S на одну плоскость	S наружную				
ВС 234	крайний 12м	490	490	490	490	225	225	3200	580	стальные	754,1
ВС 236		440	440	440	440	208	208	3650	811		780,1
ВС 241		484	484	484	484	158	158	3650	811	железобетонные	712,1
ВС 242		524	524	524	524	167	167	3200	580		684,4
ВС 241		333	333	333	333	158	158	3650	811	стальные	712,1
ВС 242		365	365	365	365	167	167	3200	580		684,4
ВС 243		258	258	258	258	88	88	3650	811	железобетонные	500,8
ВС 244		280	280	280	280	94	94	3200	580		482,6

ВС 233 ... ВС 244

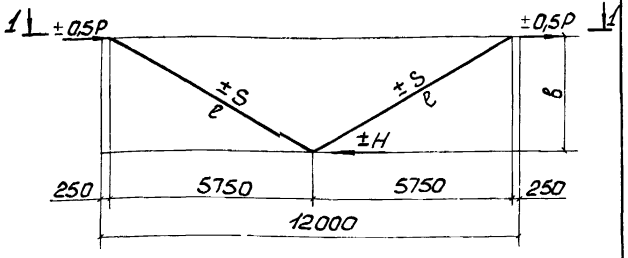

1-1 (средний ряд)
ВС 233 ... ВС 240

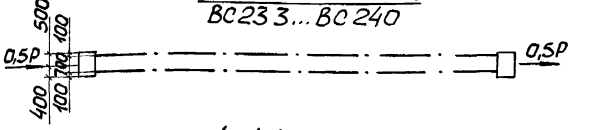

1-1 (крайний ряд)
ВС 234, ВС 236, ВС 241, ВС 242

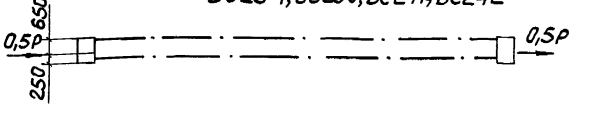

1-1 (крайний ряд)
ВС 241 ... ВС 244

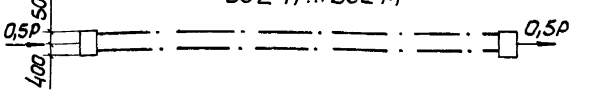

1. Масса связей дана с учетом 1% на сварные швы.
2. Связь рассчитана как сжато-растянутая
3. Значения P даны на обе плоскости связей.

Нач. отд.	Крыжова		
Н. контр.	Шейнич		
Гл. констр.	Шейнич		
Гл. инж. пр.	Санковский		
Рук. гр.	Немчинова		
Проверил	Немчинова		
Исполнил	Шкробот		

1.424.1-10.7С-ООТБ5

Расчетная схема и геометрические размеры связей ВС 233 ... ВС 244

Стадия	Лист	Листов
Р		1

Укрниипроектсталь конструкция

Инв. № подл. | Подпись и дата | Взам. инв. №

Марка связи	Ряд колонн / Шаг колонн	Тип стропильных конструкций	Несущая способность, кН: Основное сочетание, P	Основное сочетание, S наружная плоскость	Особое сочетание, P	Особое сочетание, S наружная плоскость	B, мм	l_1, мм	l_2, мм	Масса, кг
ВС 249	крайний / 6 м	Стальные	405	77	405	77	3200	4219	—	522,4
ВС 250			329	67	320	67	3650	4570	—	566,8
ВС 251			251	56	251	56	3200	4219	—	429,9
ВС 252			198	48	198	48	3650	4570	—	461,4
ВС 249		Железобетонные	589	121	589	121	3200	4219	—	522,4
ВС 250			448	104	448	104	3650	4570	—	566,8
ВС 251			392	87	392	87	3200	4219	—	429,9
ВС 252			310	75	310	75	3650	4570	—	461,4
ВС 245	крайний / 12 м с фахверком	Стальные	631	208	631	208	3200	4219	4501	644,4
ВС 246			520	180	520	180	3650	4570	484	674,7
ВС 247			450	148	450	148	3200	4219	450	556,3
ВС 248			369	127	369	127	3650	4570	484	606,0
ВС 253		Железобетонные	538	113	538	113	3200	4219	438	520,8
ВС 254			529	119	529	119	3650	4570	472	566,0
ВС 255			373	78	373	78	3200	4219	438	426,6
ВС 256			435	98	435	98	3650	4570	472	595,5

1. Масса связей дана с учетом 1% на сварные швы.
2. Связь рассчитана как сжато-растянутая.
   Расчетная длина подкоса принята l.
3. Сила P дана на обе плоскости связи.

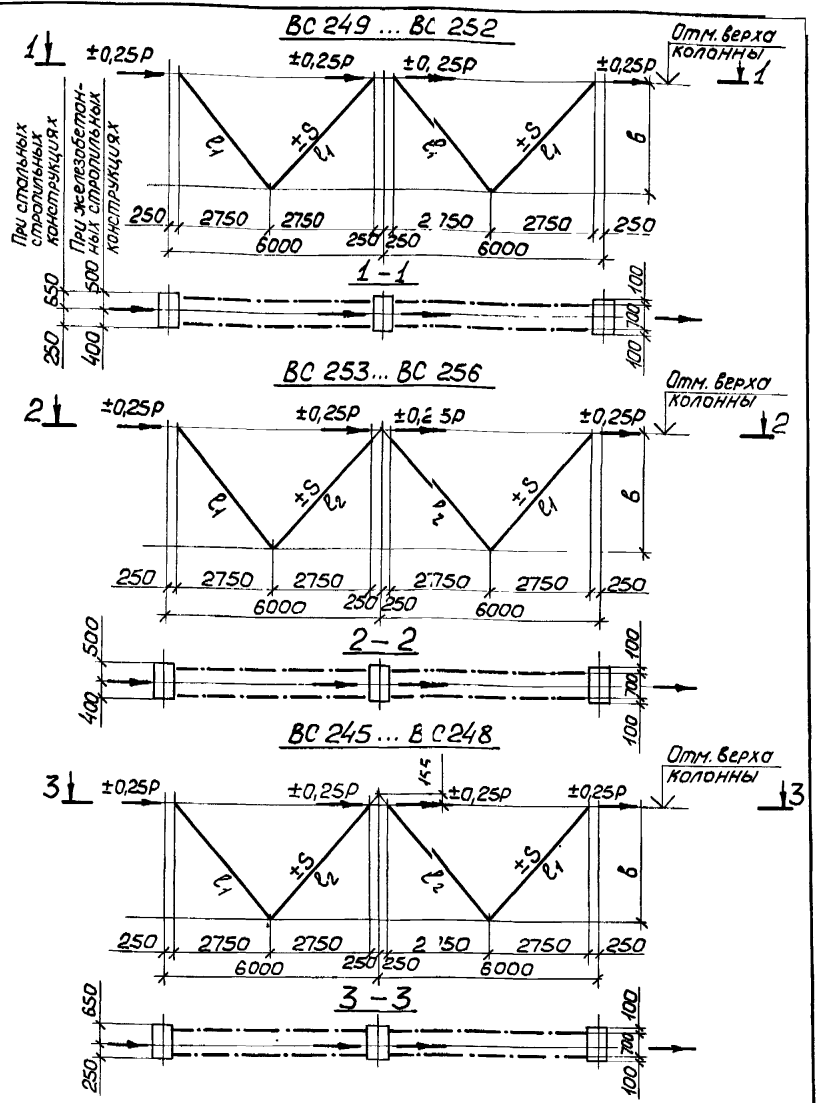

Нач.отд.	Крыжба		
Н.контр.	Шейнич		
Гл.констр.	Шейнич		
Гл.инж.пр.	Сожковский		
Рук.груп.	Немчинова		
Проверил	Немчинова		
Исполнил	Литвин		

1.424.1-10.7С-00ТБ6

Расчетная схема и геометрические размеры связей ВС245 ... ВС256

Стадия	Лист	Листов
Р		1

Укрниипроектсталь-конструкция

Взам.инв.№ | Подпись и дата | Инв.№ подл.

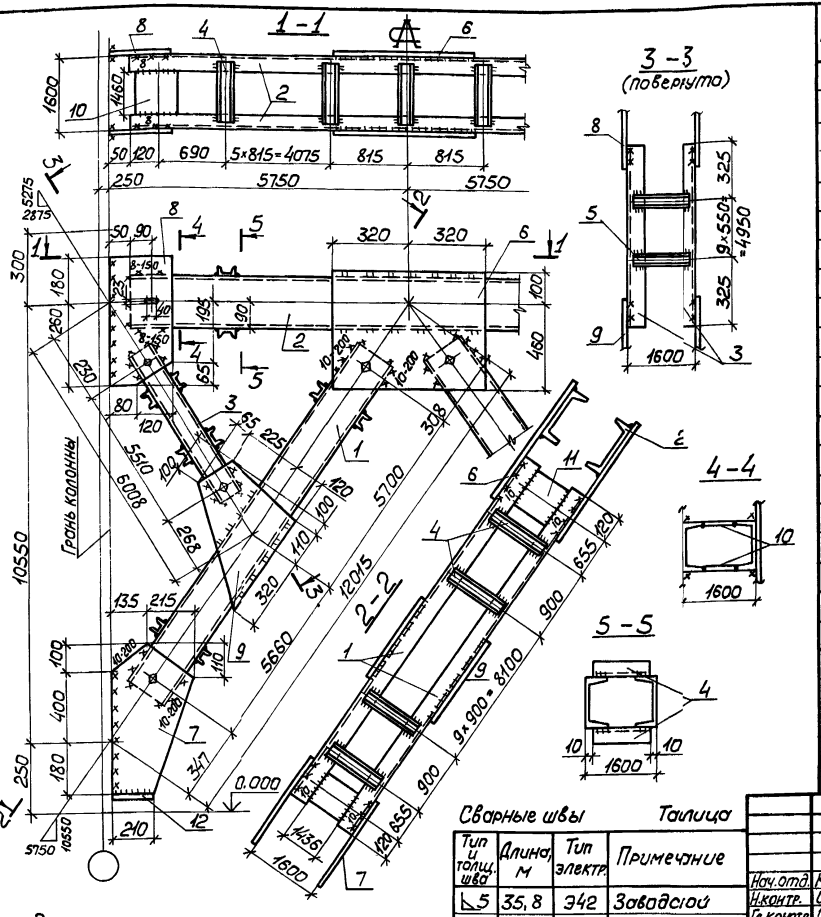

Поз.	Наименование	Кол.	Масса ед., кг	Масса всех, кг	Примечание
	Детали				
	Швеллер ГОСТ 8240-72 Вст3пс6 ГОСТ 535-79				
1	22 ℓ=11450	4	240,5	962,0	
	Швеллер ГОСТ 8240-72 Вст3пс6-1 ТУ14-1-3023-80				
2	18 ℓ=11400	2	185,8	371,6	
	Швеллеры ГОСТ 8240-72 Вст3кп2 ГОСТ 535-79				
3	10 ℓ=5600	4	48,1	192,4	
4	10 ℓ=1580	74	13,6	1006,4	
5	8 ℓ=1590	40	11,2	448,0	
	Лист ГОСТ 19903-74 Вст3пс6-1 ТУ14-1-3023-80				
6	12×560 ℓ=640	2	33,8	67,6	
7	12×350 ℓ=680	4	22,4	89,6	
8	12×200 ℓ=440	4	8,3	33,2	
9	12×410 ℓ=530	4	20,4	81,6	
10	12×200 ℓ=1460	4	27,5	110,0	
11	12×200 ℓ=1435	8	27,0	216,0	
12	12×80 ℓ=210	4	1,6	6,4	
	Стандартные изделия				
13	Болт М20-8g×60.5.8 ГОСТ 7798-70	20		4,38	
14	Гайка М20-7Н.5 ГОСТ 5915-70	20		1,26	
15	Шайба 20.65Г ГОСТ 6402-70	20		0,32	

Сварные швы Таблица

Тип и толщ. шва	Длина, м	Тип электр.	Примечание
◺5	35,8	Э42	Заводской
◺6	10,6	Э42	Монтажный
◺8	1,2	Э42	Монтажный
◺10	3,2	Э42	Монтажный

1. Расчетная схема и геометрические размеры на документе 00ТБ1.
2. Неоговоренные заводские швы k_f=5мм, монтажные – 6мм.

Нач.отд.	Крыжба	
Н.контр.	Шейнич	
Гл.констр.	Шейнич	
Гл.инж.пр.	Сонковский	
Рук.груп.	Немчинова	
Проверил	Полляковский	
Исполнил	Шкробот	

1.424.1-10.7С-01

Связь В С 191

Стадия	Масса	Масштаб
Р	3620,6	1:50 1:20
Лист	Листов 1	

Укрниипроектстальконструкция

Инв.№ подл. | Подпись и дата | Взам. инв.№

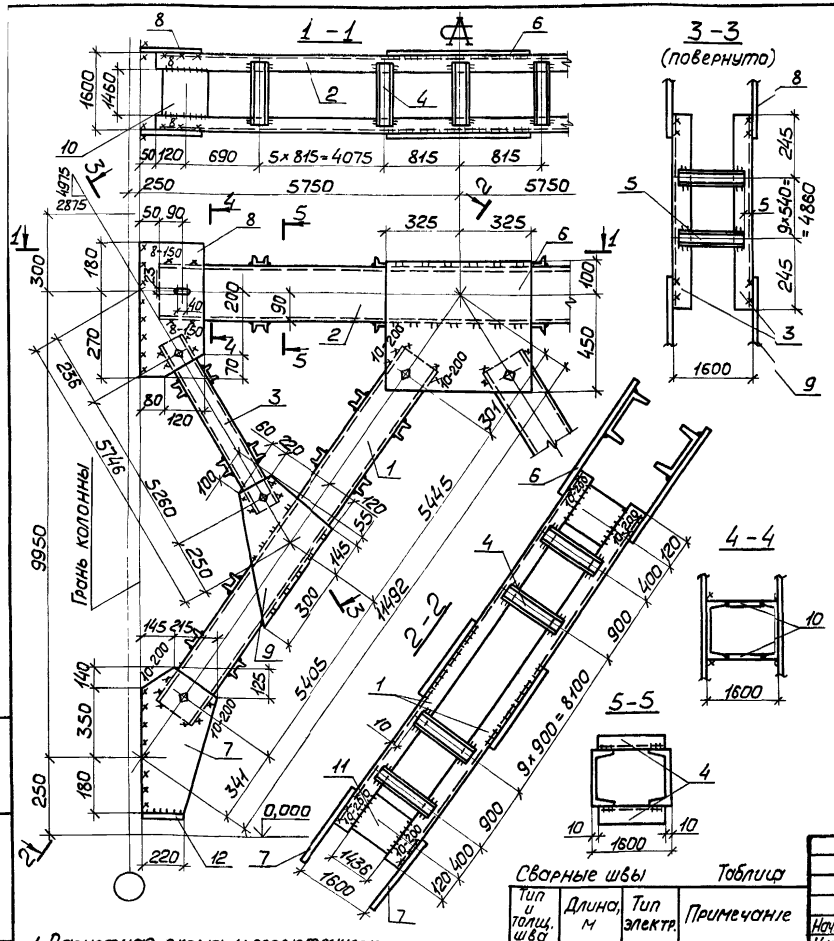

1. Расчетная схема и геометрические размеры на докум. 00ТБ1.
2. Неоговоренные заводские швы $h=5$мм, монтажные – $h=6$мм.

Сварные швы — Таблица

Тип и толщ. шва	Длина, м	Тип электр.	Примечание
⌊5	36,5	Э42	Заводской
⌊6	10,6	Э42	Монтажный
⌊8	1,2	Э42	Монтажный
⌊10	3,2	Э42	Монтажный

Поз.	Наименование	К-во	Масса ед., кг	Масса всех, кг	Примечание
	Детали				
	Швеллер ГОСТ 8240-72 Вст3пс6 ГОСТ 535-79				
1	22 ℓ=10940	4	229,7	918,8	
	Швеллер ГОСТ 8240-72 Вст3пс6-1 ТУ14-1-3023-80				
2	18 ℓ=11400	2	185,8	371,6	
	Швеллеры ГОСТ 8240-72 Вст3кп2 ГОСТ 535-79				
3	10 ℓ=5350	4	46,0	184,0	
4	10 ℓ=1580	74	13,6	1006,4	
5	8 ℓ=1590	40	11,2	448,0	
	Лист ГОСТ 19903-74 Вст3пс6-1 ТУ14-1-3023-80				
6	12×650 ℓ=550	2	33,7	67,4	
7	12×360 ℓ=670	4	22,7	90,8	
8	12×200 ℓ=450	4	8,5	34,0	
9	12×400 ℓ=500	4	18,8	75,2	
10	12×200 ℓ=1400	4	27,5	110,0	
11	12×200 ℓ=1435	8	27,0	216,0	
12	12×80 ℓ=220	4	1,6	6,4	
	Стандартные изделия				
13	Болт М20-8g×60.5.8 ГОСТ 7798-70	20		4,38	
14	Гайка М20-7Н.5 ГОСТ 5915-70	20		1,26	
15	Шайба 20.65Г ГОСТ 6402-70	20		0,32	

Нач.отд.	Крыжбо		
Н.контр.	Шейнич		
Гл.констр.	Шейнич		
Гл.инж.пр.	Санковский		
Рук.груп.	Немчинова		
Проверил	Лукина		
Исполнил	Поляковский		

1.424.1-10.7С-02

Связь ВС19 2

Стадия	Масса	Масштаб
Р	3563,9	1:50 1:20
Лист	Листов 1	

Укрниипроектстальконструкция

Инв.№ подл. | Подпись и дата | Взам.инв.№

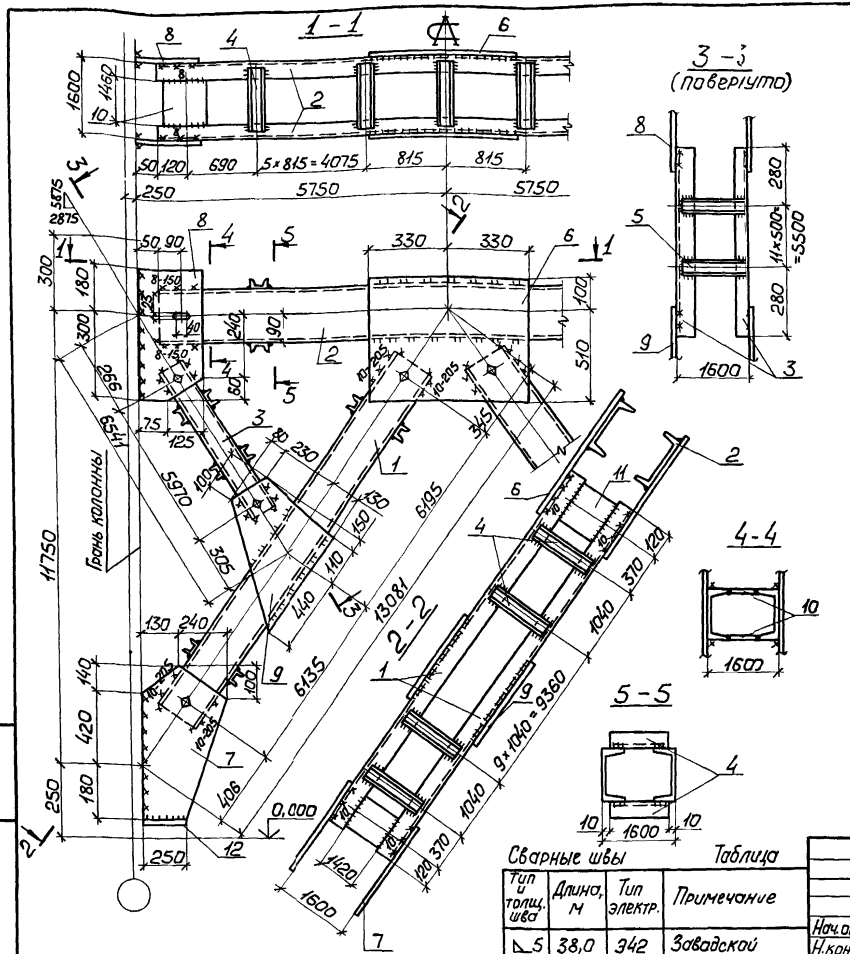

Поз.	Наименование	Кол.	Масса ед., кг	Масса всех, кг	Примечание
	Детали				
	Швеллер ГОСТ 8240-72 Вст3пс6 ГОСТ 535-79				
1	24 ℓ=12420	4	298,1	1192,4	
	Швеллер ГОСТ 8240-72 Вст3пс6-1 ТУ14-1-3023-80				
2	18 ℓ=11400	2	185,8	371,6	
	Швеллеры ГОСТ 8240-72 Вст3кп2 ГОСТ 535-79				
3	10 ℓ=6060	4	52,0	208,0	
4	10 ℓ=1580	74	13,6	1006,4	
5	8 ℓ=1590	48	11,2	537,6	
	Лист ГОСТ 19903-74 Вст3пс6-1 ТУ14-1-3023-80				
6	12×660 ℓ=610	2	37,9	75,8	
7	12×370 ℓ=740	4	25,8	103,2	
8	12×200 ℓ=480	4	9,0	36,0	
9	12×440 ℓ=700	4	29,0	116,0	
10	12×200 ℓ=1460	4	27,5	110,0	
11	12×200 ℓ=1420	8	26,7	213,6	
12	12×80 ℓ=250	4	1,9	7,6	
	Стандартные изделия				
13	Болт М20-8g×60.5.8 ГОСТ 7798-70	20		4,38	
14	Гайка М20-7Н.5 ГОСТ 5915-70	20		1,26	
15	Шайба 20.65Г ГОСТ 6402-70	20		0,32	

Сварные швы

Таблица

Тип и толщ. шва	Длина, м	Тип электр.	Примечание
△5	38,0	Э42	Заводской
△6	11,4	Э42	Монтажный
△8	1,2	Э42	Монтажный
△10	3,6	Э42	Монтажный

1. Расчетная схема и геометрические размеры на докум. 007Б1.
2. Неоговоренные заводские швы h_f=5мм, монтажные — h_f=6мм.

Нач.отд.	Крыжба		
Н.контр.	Шейнич		
Гл.констр.	Шейнич		
Гл.инж.пр.	Санковский		
Разраб.	Немчинова		
Проверил	Лукиша		
Исполнил	Шкробот		

1.424.1-10.7С-03

Связь ВС1.93

Стадия	Масса	Масштаб
Р	4018.0	1:50 1:20
Лист	Листов 1	

Укрниипроектсталь-конструкция

Инв.№ подл. | Подпись и дата | Взам.инв.№

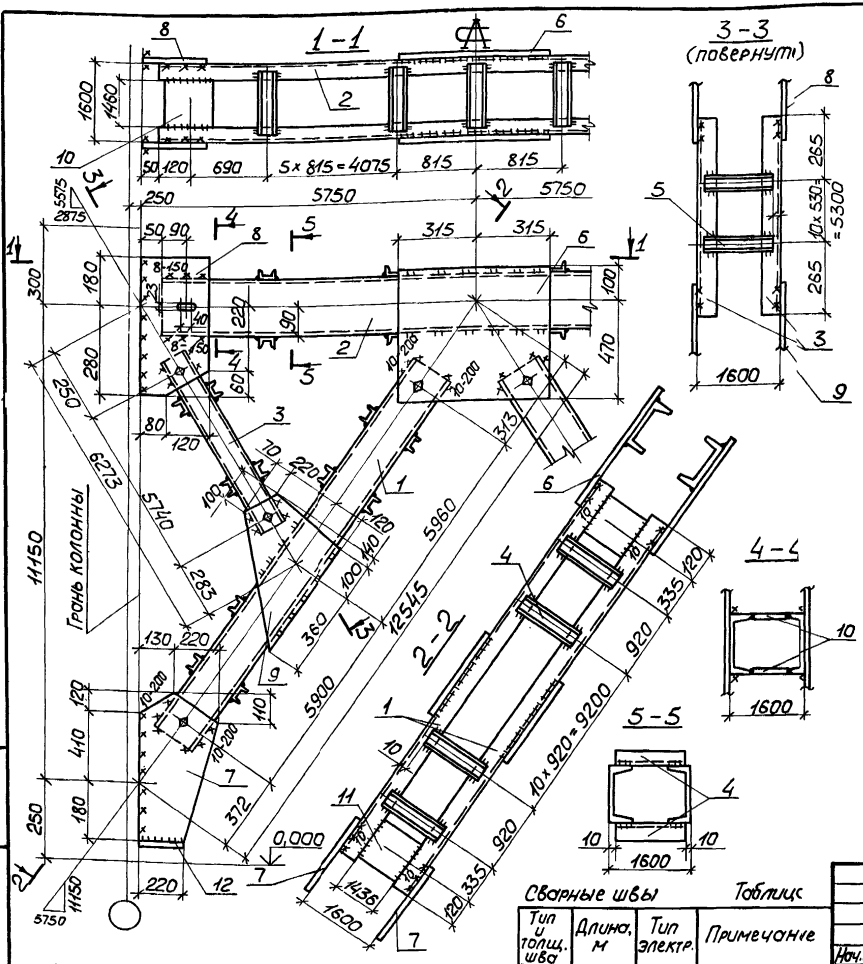

Поз.	Наименование	Кол.	Масса ед., кг	Масса всех, кг	Примечание
	Детали				
	Швеллер ГОСТ 8240-72 Вст3пс6 ГОСТ 535-79				
1	22 ℓ=11950	4	251,0	1004,0	
	Швеллер ГОСТ 8240-72 Вст3пс6-1 ТУ14-1-3023-80				
2	18 ℓ=11400	2	185,8	371,6	
	Швеллеры ГОСТ 8240-72 Вст3кп2 ГОСТ 535-79				
3	10 ℓ=5830	4	50,0	200,0	
4	10 ℓ=1580	78	13,6	1060,8	
5	8 ℓ=1590	44	11,2	492,8	
	Лист ГОСТ 19903-74 Вст3пс6-1 ТУ14-1-3023-80				
6	12×570 ℓ=630	2	33,8	67,6	
7	12×350 ℓ=710	4	23,4	93,6	
8	12×200 ℓ=460	4	8,7	34,8	
9	12×410 ℓ=600	4	23,2	92,8	
10	12×200 ℓ=1460	4	27,5	110,0	
11	12×200 ℓ=1435	8	27,0	216,0	
12	12×80 ℓ=220	4	1,6	6,4	
	Стандартные изделия				
13	Болт М20-8g×60.5.8 ГОСТ 7798-70	20		4,38	
14	Гайка М20-7Н.5 ГОСТ 5915-70	20		1,26	
15	Шайба 20.65Г ГОСТ 6402-70	20		0,32	

Сварные швы — Таблица

Тип и толщ. шва	Длина, м	Тип электр.	Примечание
⌊5	37,5	Э42	Заводской
⌊6	11,0	Э42	Монтажный
⌊8	1,2	Э42	Монтажный
⌊10	3,3	Э42	Монтажный

1. Расчетная схема и геометрические размеры на докум. 007Б1.
2. Неоговоренные заводские швы h_f=5мм, монтажные — h_f=6мм.

Нач.отд.	Крыжова	
Н.контр.	Шейнич	
Гл.констр.	Шейнич	
Гл.инж.пр.	Санковский	
Рук.груп.	Немчинова	
Проверил	Лукиша	
Исполнил	Поляковский	

1.424.1-10.70-04

Связь ВС 1944

Стадия	Масса	Масштаб
Р	3787,9	1:50 1:20
Лист	Листов 1	

Укрниипроектстальконструкция

Инв.№ подл. | Подпись и дата | Взам.инв.№

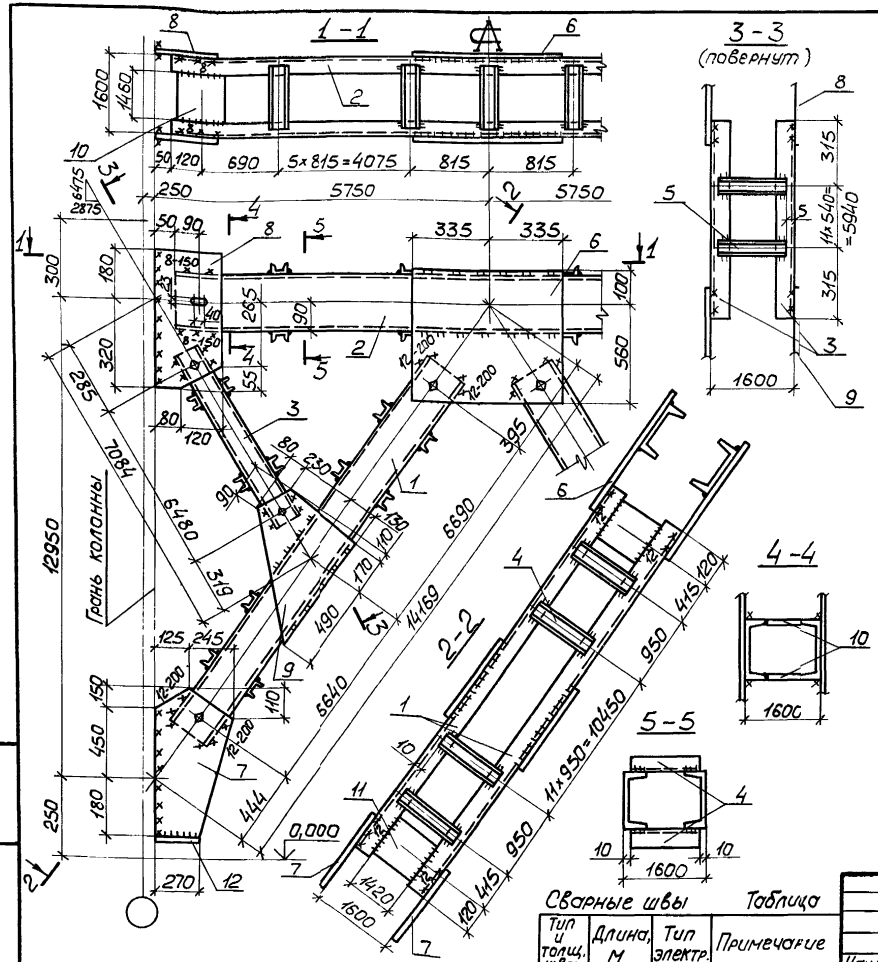
1-1
2-2
3-3
(повернут)
4-4
5-5
Грань колонны
12950
1600
1460
5750
5750
5×815=4075
815
815
690
335
335
2875
2875
6475
7084
6480
6690
6640
14469
444
11×950=10450
950
445
120
1600
1600
1600
0,000
12-200
11×540=5940
315
315
315
1600
1600
1600

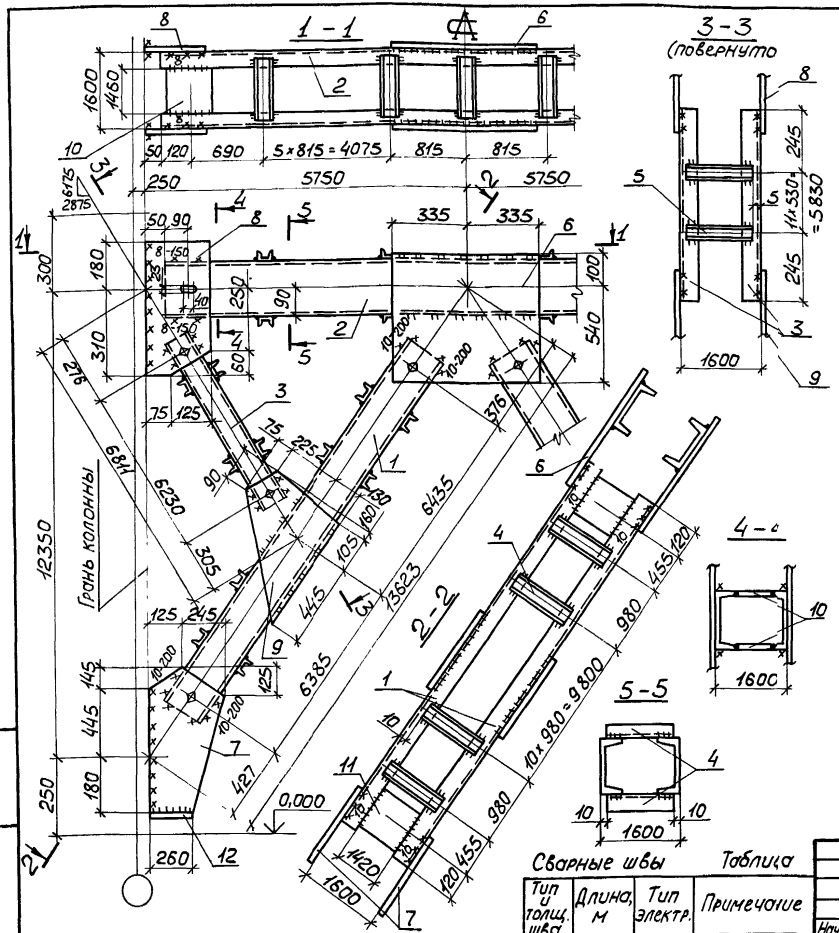

1. Расчетная схема и геометрические размеры на докум. ООТБ1.
2. Неоговоренные заводские швы h=5мм, монтажные — h=6 мм.

Сварные швы Таблица

Тип и толщ. шва	Длина, м	Тип электр.	Примечание
⌊5	44,0	Э42	Заводской
⌊6	11,7	Э42	Монтажный
⌊8	1,20	Э42	Монтажный
⌊10	3,3	Э42	Монтажный

Поз.	Наименование	К-во	Масса ед., кг	Масса всех, кг	Примечание
	Детали				
	Швеллер ГОСТ 8240-72 Вст3пс6 ГОСТ 535-79				
1	24 ℓ=12910	4	309,8	1239,2	
	Швеллер ГОСТ 8240-72 Вст3пс6-1 ТУ14-1-3023-80				
2	18 ℓ=11400	2	185,8	371,6	
	Швеллеры ГОСТ 8240-72 Вст3кп2 ГОСТ 535-79				
3	10 ℓ=6320	4	54,3	217,2	
4	10 ℓ=1580	78	13,6	1060,8	
5	8 ℓ=1590	48	11,2	537,6	
	Лист ГОСТ 19903-74 Вст3пс6-1 ТУ14-1-3023-80				
6	12×670 ℓ=640	2	40,4	80,8	
7	12×370 ℓ=770	4	26,8	107,2	
8	12×200 ℓ=490	4	9,2	36,8	
9	12×430 ℓ=710	4	28,7	114,8	
10	12×200 ℓ=1460	4	27,5	110,0	
11	12×200 ℓ=1420	8	26,7	213,6	
12	12×80 ℓ=260	4	2,0	8,0	
	Стандартные изделия				
13	Болт М20-8g×60.5.8 ГОСТ 7798-70	20		4,38	
14	Гайка М20-7Н.5 ГОСТ 5915-70	20		1,26	
15	Шайба 20.65Г ГОСТ 6402-70	20		0,32	

Нач.отд.	Крыжева	
Н.контр.	Шейнич	
Гл.констр.	Шейнич	
Гл.инж.пр.	Санковский	
Рук.груп.	Немчинова	
Проверил	Лукиша	
Исполнил	Поляковский	

1.424.1 - 10.7С - 06

Связь ВС 19 6

Стадия	Масса	Масштаб
Р	4138,6	1:50 1:20
Лист	Листов 1	

Укрниипроектстальконструкция

Инв.№ подл. | Подпись и дата | Взам.инв.№

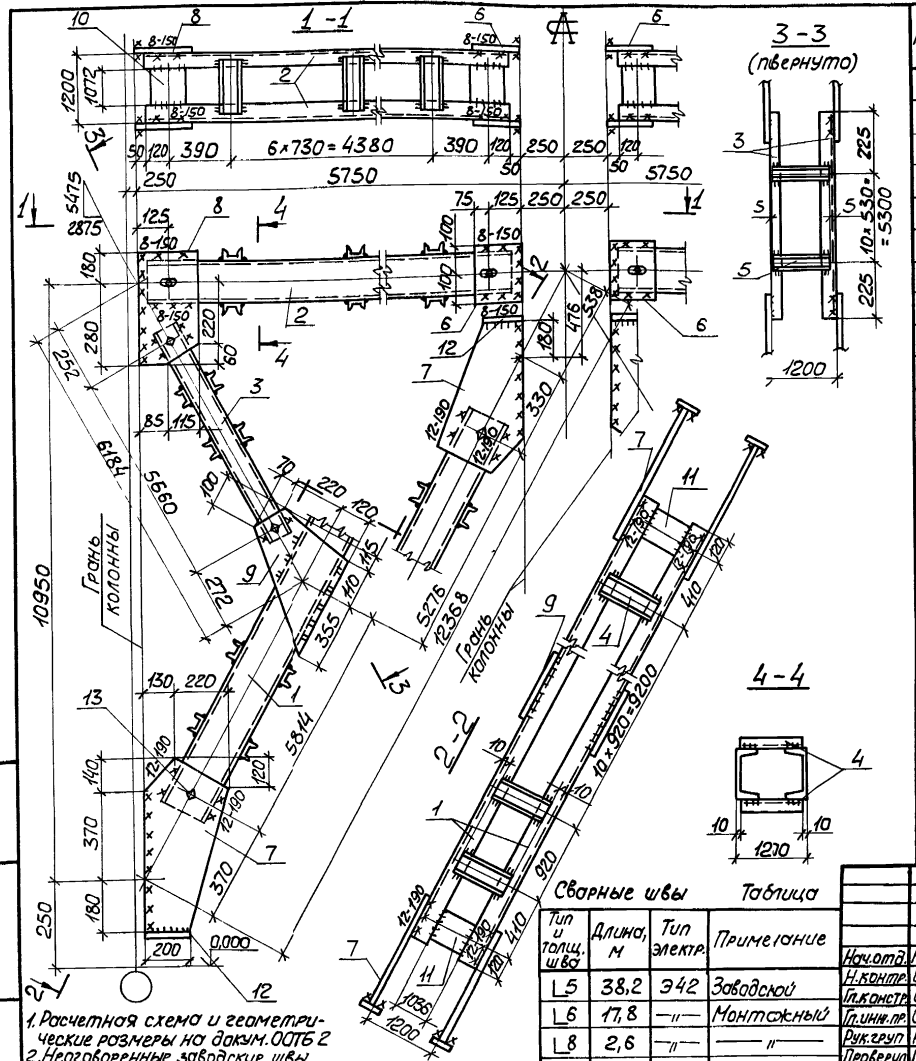

Поз.	Наименование	Кол.	Масса ед., кг	Масса всех, кг	Примечание
	Детали				
	Швеллеры ГОСТ 8240-72 Вст3пс6 ГОСТ 535-79				
1	22 ℓ=11180	4	234,8	939,2	
	Швеллеры ГОСТ 8240-72 Вст3пс6-1 ТУ14-1-3023-80				
2	16 ℓ=5400	4	76,7	306,8	
	Швеллеры ГОСТ 8240-72 Вст3кп2 ГОСТ 535-79				
3	10 ℓ=5750	4	49,4	197,6	
4	10 ℓ=1180	76	10,1	767,6	
5	8 ℓ=1190	44	8,4	369,6	
	Лист ГОСТ 19903-74 Вст3пс6-1 ТУ14-1-3023-80				
6	12×200 ℓ=200	4	3,8	15,1	
7	12×350 ℓ=690	8	22,7	182,0	
8	12×200 ℓ=460	4	8,7	34,8	
9	12×410 ℓ=580	4	22,4	89,6	
10	12×200 ℓ=1070	8	20,2	161,6	
11	12×200 ℓ=1035	8	19,5	156,0	
12	12×100 ℓ=200	8	1,9	15,2	
	Стандартные изделия				
13	Болт М20-8g×60.5.8 ГОСТ 7798-70	24		5,26	
14	Гайка М20-7Н.5 ГОСТ 5915-70	24		1,51	
15	Шайба 20.65Г ГОСТ 6402-70	24		0,38	

Сварные швы Таблица

Тип и толщ. шва	Длина, м	Тип электр.	Примечание
L5	38,2	Э42	Заводской
L6	17,8	—"—	Монтажный
L8	2,6	—"—	——"——
L12	3,1	—"—	——"——

Нач.отд	Крыжбо	
Н.контр	Шейнич	
Гл.констр	Шейнич	
Гл.инж.пр.	Сонковский	
Рук.груп	Немчинова	
Проверил	Поляковский	
Исполнил	Барам	

1.424.1-10.7С-07

Связь ВС 197

Стадия	Масса	Масштаб
Р	3267,5	1:50 1:20
Лист	Листов 1	

Укрниипроектстальконструкция

Инв.№ подл. | Подпись и дата | Взам.инв.№

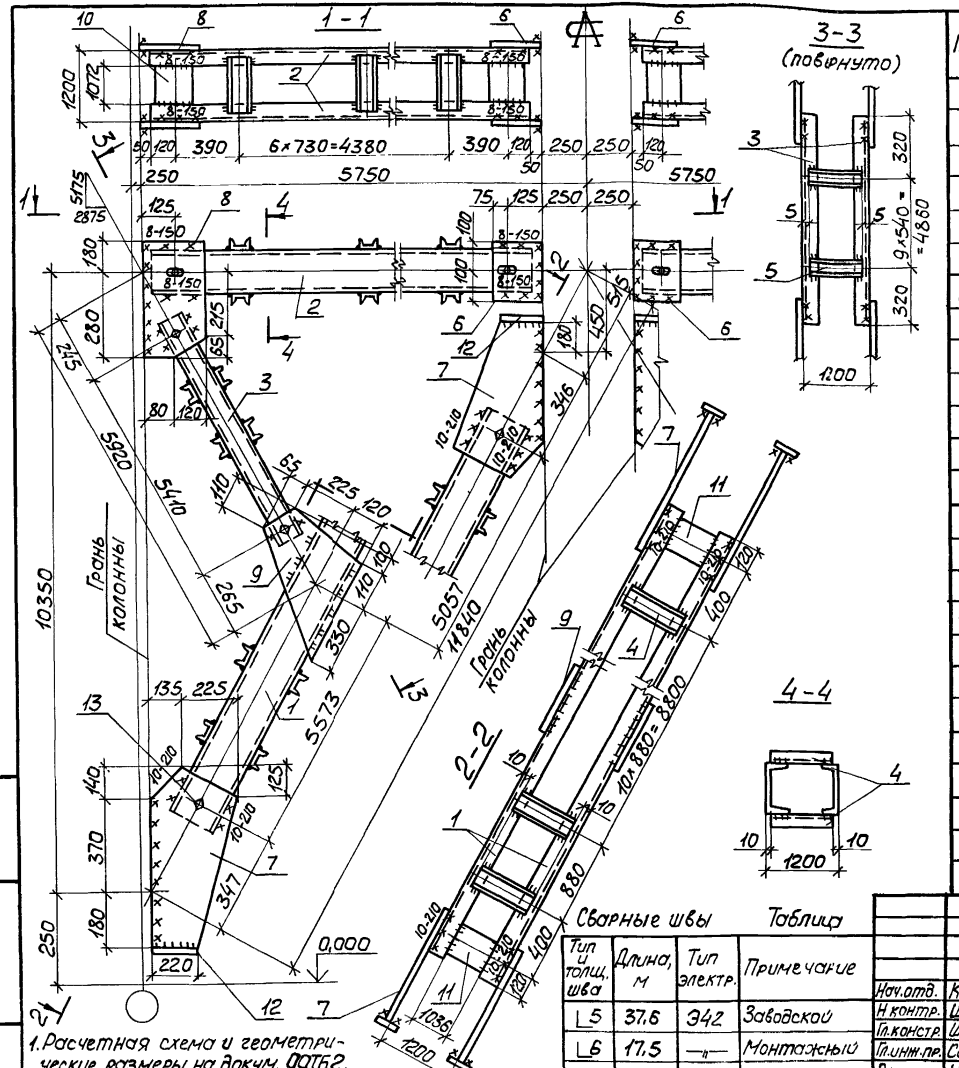

Поз.	Наименование	Кол.	Масса ед., кг	Масса всех, кг	Примечание
	Детали				
	Швеллеры ГОСТ 8240-72 Вст3пс6 ГОСТ 535-79				
1	22 ℓ=10720	4	225,1	900,4	
	Швеллеры ГОСТ 8240-72 Вст3пс6-1 ТУ14-1-3023-80				
2	16 ℓ=5400	4	76,7	306,8	
	Швеллеры ГОСТ 8240-72 Вст3кп2 ГОСТ 535-79				
3	10 ℓ=5500	4	47,2	188,8	
4	10 ℓ=1180	76	10,1	767,6	
5	8 ℓ=1190	40	8,4	336,0	
	Лист ГОСТ 19903-74 Вст3пс6-1 ТУ14-1-3023-80				
6	12×200 ℓ=200	4	3,8	15,1	
7	12×360 ℓ=690	8	23,4	187,2	
8	12×200 ℓ=460	4	8,7	34,8	
9	12×410 ℓ=540	4	20,8	83,2	
10	12×200 ℓ=1070	8	20,2	161,6	
11	12×200 ℓ=1035	8	19,5	156,0	
12	12×100 ℓ=220	8	2,1	16,8	
	Стандартные изделия				
13	Болт М20-8g×80.5.8 ГОСТ 7798-70	24		5,26	
14	Гайка М20-7Н.5 ГОСТ 5915-70	24		1,51	
15	Шайба 20.65Г ГОСТ 6402-70	24		0,38	

Сварные швы — Таблица

Тип и толщ. шва	Длина, м	Тип электр.	Примечание
⌊5	37,6	Э42	Заводской
⌊6	17,5	—"—	Монтажный
⌊8	2,5	—"—	—"—
⌊10	3,4	—"—	—"—

1. Расчетная схема и геометрические размеры на докум. 001Б2.
2. Неоговоренные заводские швы h_f=5мм, монтажные — h_f=6мм.

Нач.отд.	Крыжба	
Н.контр.	Шейнич	
Гл.констр.	Шейнич	
Гл.инж.пр.	Санковский	
Рук.груп.	Немчинова	
Проверил	Поляковский	
Исполнил	Борам.	

1.424.1-110.7С-08

Связь ВС 1918

Стадия	Масса	Масштаб
Р	3185,8	1:50 1:20
Лист	Листов 1	

Укрниипроектсталь-конструкция

Инв.№ подл. | Подпись и дата | Взам.инв.№

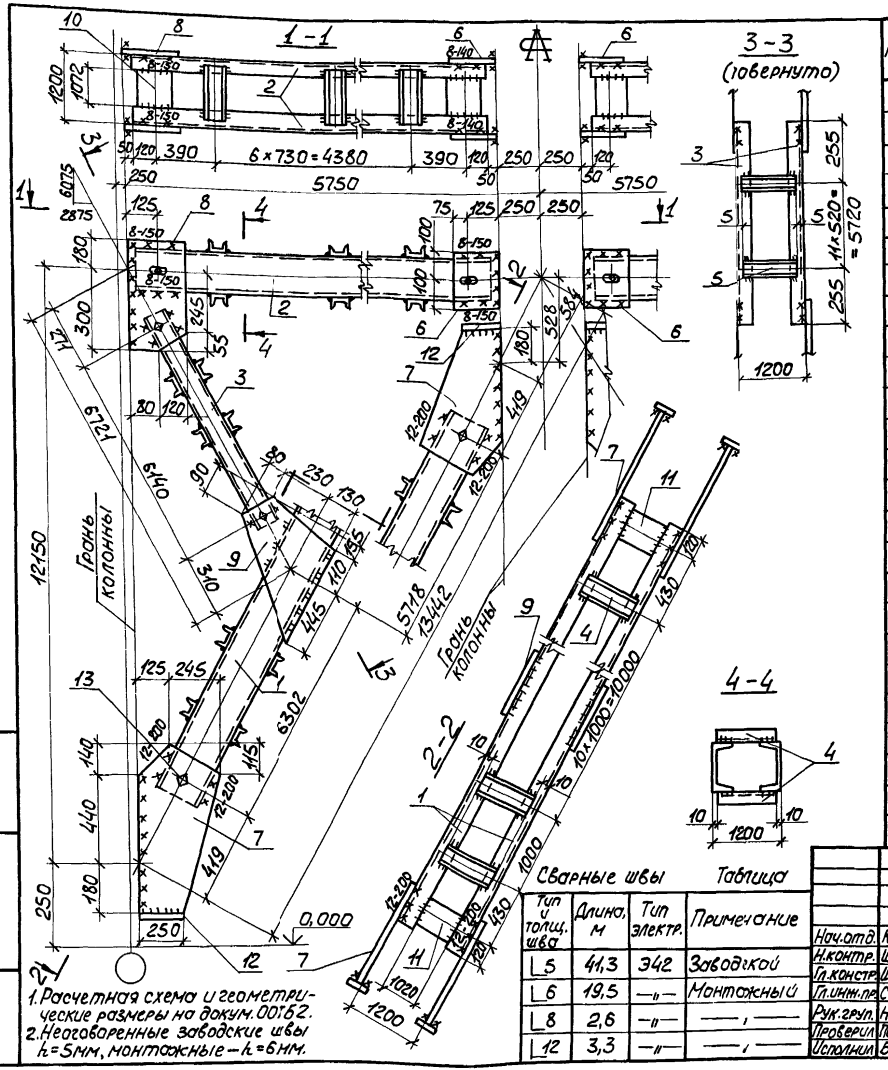

Поз.	Наименование	Кол.	Масса ед., кг	Масса всех, кг	Примечание
	Детали				
	Швеллеры ГОСТ 8240-72 Вст3пс6 ГОСТ 535-79				
1	24 ℓ=12110	4	290,4	1161,6	
	Швеллеры ГОСТ 8240-72 Вст3пс6-1 ТУ14-1-3023-80				
2	16 ℓ=5400	4	76,7	306,8	
	Швеллеры ГОСТ 8240-72 Вст3кп2 ГОСТ 535-79				
3	10 ℓ=6230	4	53,5	214,0	
4	10 ℓ=1180	76	10,1	767,6	
5	8 ℓ=1190	48	8,4	403,2	
	Лист ГОСТ 19903-74 Вст3пс6-1 ТУ14-1-3023-80				
6	12×200 ℓ=200	4	3,8	15,1	
7	12×370 ℓ=760	8	26,5	212,0	
8	12×200 ℓ=480	4	9,0	36,0	
9	12×440 ℓ=710	4	29,4	117,6	
10	12×200 ℓ=1070	8	20,2	161,6	
11	12×200 ℓ=1020	8	19,2	153,6	
12	12×10 ℓ=250	8	2,3	18,4	
	Стандартные изделия				
13	Болт М20-8g×60.5.8 ГОСТ 7798-70	24		5,26	
14	Гайка М20-7Н.5 ГОСТ 5915-70	24		1,51	
15	Шайба 20.65Г ГОСТ 6402-70	24		0,38	

Сварные швы Таблица

Тип и толщ. шва	Длина, м	Тип электр.	Примечание
L5	41,3	342	Заводской
L6	19,5	—"—	Монтажный
L8	2,6	—"—	——"——
L12	3,3	—"—	——"——

Нач.отд.	Крыжба	
Н.контр.	Шейнич	
Гл.констр.	Шейнич	
Гл.инж.пр.	Сонковский	
Рук.груп.	Немчинова	
Проверил	Поляковский	
Исполнил	Баран	

1.424.1-10.7С-09

Связь В С 199

Стадия	Масса	Масштаб
Р	3603,2	1:50 1:20
Лист	Листов 1	

Укрниипроектсталь-конструкция

Инв.№ подл. | Подпись и дата | Взам.инв.№

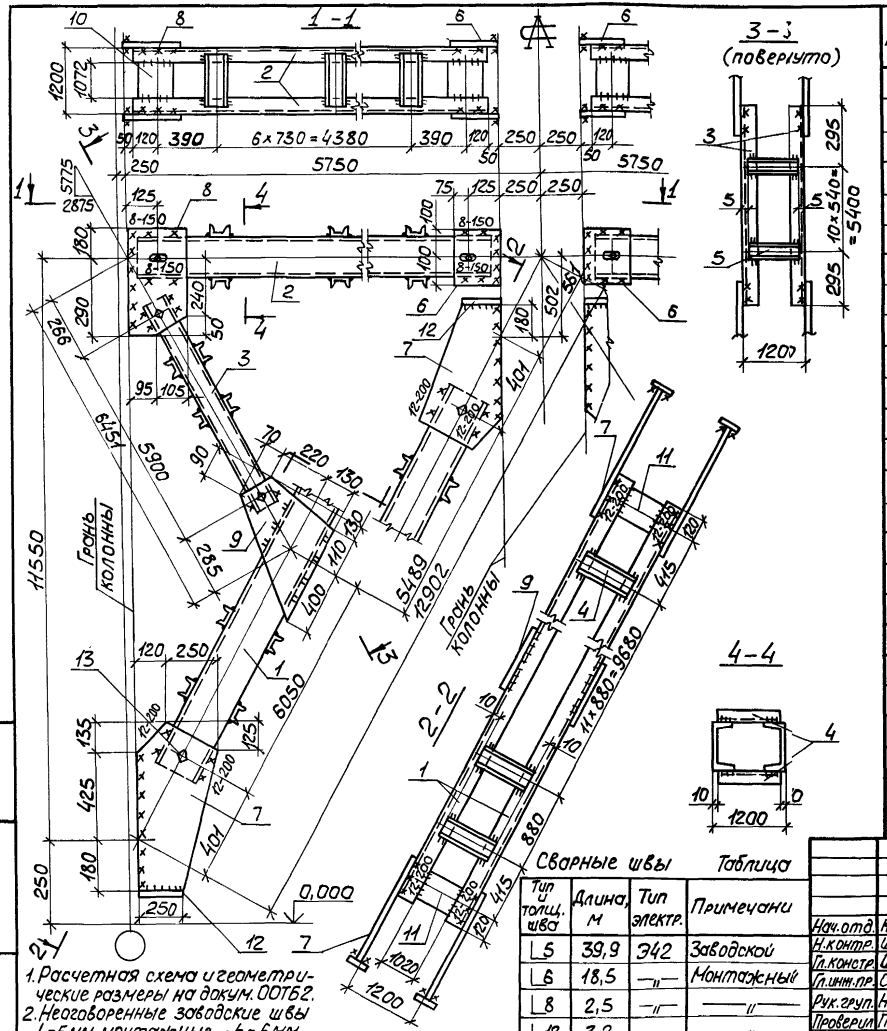

Поз.	Наименование	Кол.	Масса ед., кг	Масса всех, кг	Примечание
	Детали				
	Швеллеры ГОСТ 8240-72 Вст3пс6 ГОСТ 535-79				
1	24 ℓ=11630	4	279,1	1116,4	
	Швеллеры ГОСТ 8240-72 Вст3пс6-1 ТУ14-1-3023-80				
2	16 ℓ=5400	4	76,7	306,8	
	Швеллеры ГОСТ 8240-72 Вст3кп2 ГОСТ 535-79				
3	10 ℓ=5990	4	51,4	205,6	
4	10 ℓ=1180	8с	10,1	808,0	
5	8 ℓ=1190	44	8,4	369,6	
	Лист ГОСТ 19903-74 Вст3пс6-1 ТУ14-1-3023-80				
6	12×200 ℓ=200	4	3,8	15,2	
7	12×370 ℓ=740	8	25,8	206,4	
8	12×200 ℓ=470	4	8,8	35,2	
9	12×420 ℓ=640	4	25,3	101,2	
10	12×200 ℓ=1070	8	20,2	161,6	
11	12×200 ℓ=1020	8	19,2	153,6	
12	12×100 ℓ=250	8	2,3	16,0	
	Стандартные изделия				
13	Болт М20-8g×60.5.8 ГОСТ 7798-70	24		5,26	
14	Гайка М20-7Н.5 ГОСТ 5915-70	24		1,51	
15	Шайба 20.65Г ГОСТ 6402-70	24		0,38	

Сварные швы Таблица

Тип толщ. шва	Длина, м	Тип электр.	Примечания
L5	39,9	Э42	Заводской
L6	18,5	—"—	Монтажный
L8	2,5	—"—	—"—
L12	3,2	—"—	—"—

Нач.отд.	Крыжба	
Н.контр.	Шейнич	
Гл.констр.	Шейнич	
Гл.инж.пр.	Сонковский	
Рук.груп.	Немчинова	
Проверил	Поляковский	
Исполнил	Боярам	

1.424.1-110.70-10

Связь ВС 200

Стадия	Масса	Масштаб
Р	3530,6	1:50 1:20
Лист	Листов 1	

Укрниипроектстальконструкция

Инв.№ подл. | Подпись и дата | Взам. инв.№

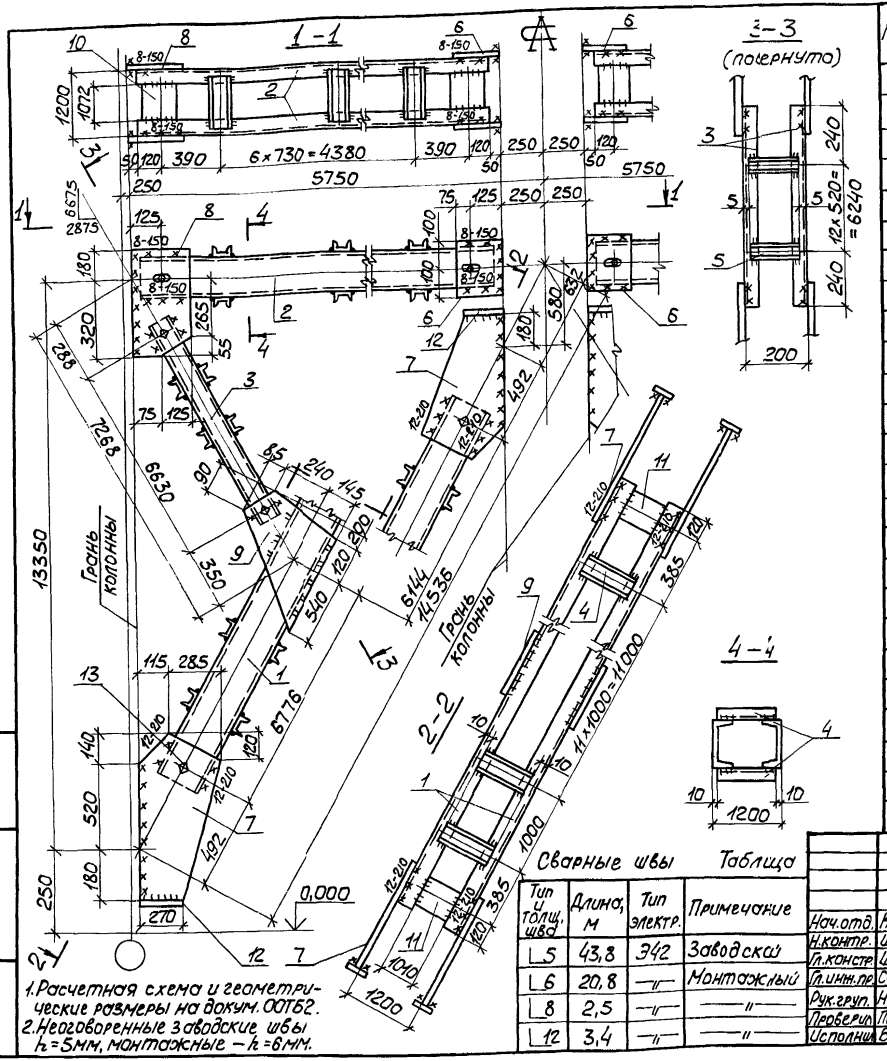

Поз.	Наименование	Кол.	Масса ед., кг	Масса всех, кг	Примечание
	Детали				
	Швеллеры ГОСТ 8240-72 Вст3пс6 ГОСТ 535-79				
1	27 ℓ=13010	4	360,4	1441,6	
	Швеллеры ГОСТ 8240-72 Вст3пс6-1 ТУ14-1-3023-80				
2	16 ℓ=5400	4	76,7	306,8	
	Швеллеры ГОСТ 8240-72 Вст3кп2 ГОСТ 535-79				
3	10 ℓ=6720	4	57,7	230,8	
4	10 ℓ=1180	80	10,1	808,0	
5	8 ℓ=1190	52	8,4	436,8	
	Лист ГОСТ 19903-74 Вст3пс6-1 ТУ14-1-3023-80				
6	12×200 ℓ=200	4	3,8	15,2	
7	12×400 ℓ=840	8	31,7	253,6	
8	12×200 ℓ=500	4	9,4	37,6	
9	12×470 ℓ=860	4	38,1	152,4	
10	12×200 ℓ=1070	8	20,2	161,6	
11	12×200 ℓ=1010	8	19,0	152,0	
12	12×100 ℓ=270	8	2,5	20,0	
	Стандартные изделия				
13	Болт М20-8g×60.5.8 ГОСТ 7798-70	24		5,26	
14	Гайка М20-7Н.5 ГОСТ 5915-70	24		1,51	
15	Шайба 20.65Г ГОСТ 6402-70	24		0,38	

Сварные швы Таблица

Тип и толщ. шва	Длина, м	Тип электр.	Примечание
∟5	43,8	Э42	Заводской
∟6	20,8	—"—	Монтажный
∟8	2,5	—"—	—"—
∟12	3,4	—"—	—"—

Нач.отд.	Крыжба	
Н.контр.	Шейнич	
Гл.констр.	Шейнич	
Гл.инж.пр.	Санковский	
Рук.груп.	Немчинова	
Проверил	Поляковский	
Исполнил	Баран	

1.424.1-10.7С-11

Связь ВС 2С01

Стадия	Масса	Масштаб
Р	4056,6	1:50 1:20
Лист	Листов 1	

Укрниипроектстальконструкция

Инв.№ подл. | Подпись и дата | Взам.инв.№

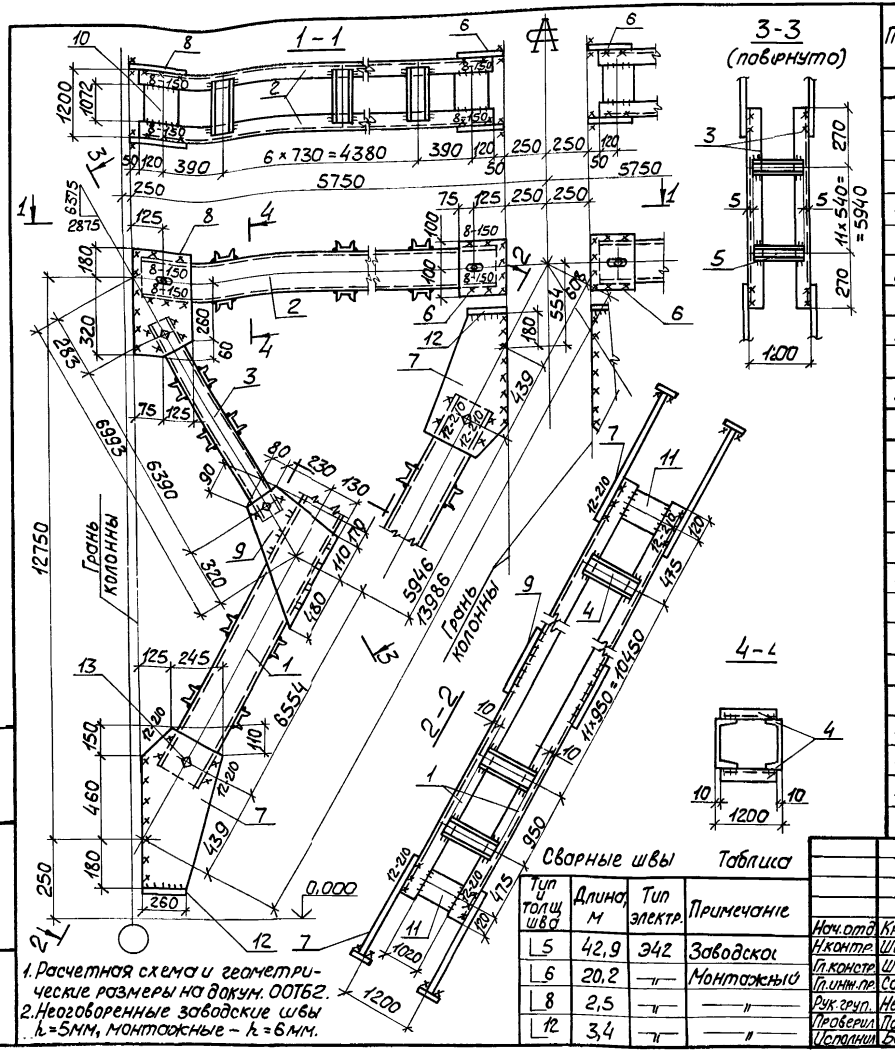

Поз.	Наименование	Кол.	Масса ед., кг	Масса всех, кг	Примечание
	Детали				
	Швеллеры ГОСТ 8240-72 Вст3пс6 ГОСТ 535-79				
1	24 ℓ=12590	4	302,2	1208,8	
	Швеллеры ГОСТ 8240-72 Вст3пс6-1 ТУ14-1-3023-80				
2	16 ℓ=5400	4	76,7	306,8	
	Швеллеры ГОСТ 8240-72 Вст3кп2 ГОСТ 535-79				
3	10 ℓ=6480	4	55,7	222,8	
4	10 ℓ=1180	80	10,1	808,0	
5	8 ℓ=1190	48	8,4	403,2	
	Лист ГОСТ 19903-74 Вст3пс6-1 ТУ14-1-3023-80				
6	12×200 ℓ=200	4	3,8	15,1	
7	12×370 ℓ=790	8	27,5	220,0	
8	12×200 ℓ=500	4	9,4	37,6	
9	12×440 ℓ=760	4	31,5	126,0	
10	12×200 ℓ=1070	8	20,2	161,6	
11	12×200 ℓ=1020	8	19,2	153,6	
12	12×100 ℓ=260	8	2,5	20,0	
	Стандартные изделия				
13	Болт М20-8g×60.5.8 ГОСТ 7798-70	24		5,26	
14	Гайка М20-7Н.5 ГОСТ 5915-70	24		1,54	
15	Шайба 20.65Г ГОСТ 6402-70	24		0,38	

Сварные швы Таблица

Тип и толщ. шва	Длина, м	Тип электр.	Примечание
⌊5	42,9	Э42	Заводской
⌊6	20,2	— " —	Монтажный
⌊8	2,5	— " —	— " —
⌊12	3,4	— " —	— " —

Нач. отд.	Крыжба	
Н. контр.	Шейнич	
Гл. констр.	Шейнич	
Гл. инж. пр.	Сонковский	
Рук. груп.	Немчинова	
Проверил	Поляковский	
Исполнил	Борат	

1.424.1-10.70-12

Связь ВС 202

Стадия	Масса	Масштаб
Р	3720,3	1:50 1:20
Лист	Листов 1	

Укрниипроектстальконструкция

Инв.№ подл. | Подпись и дата | Взам. инв.№

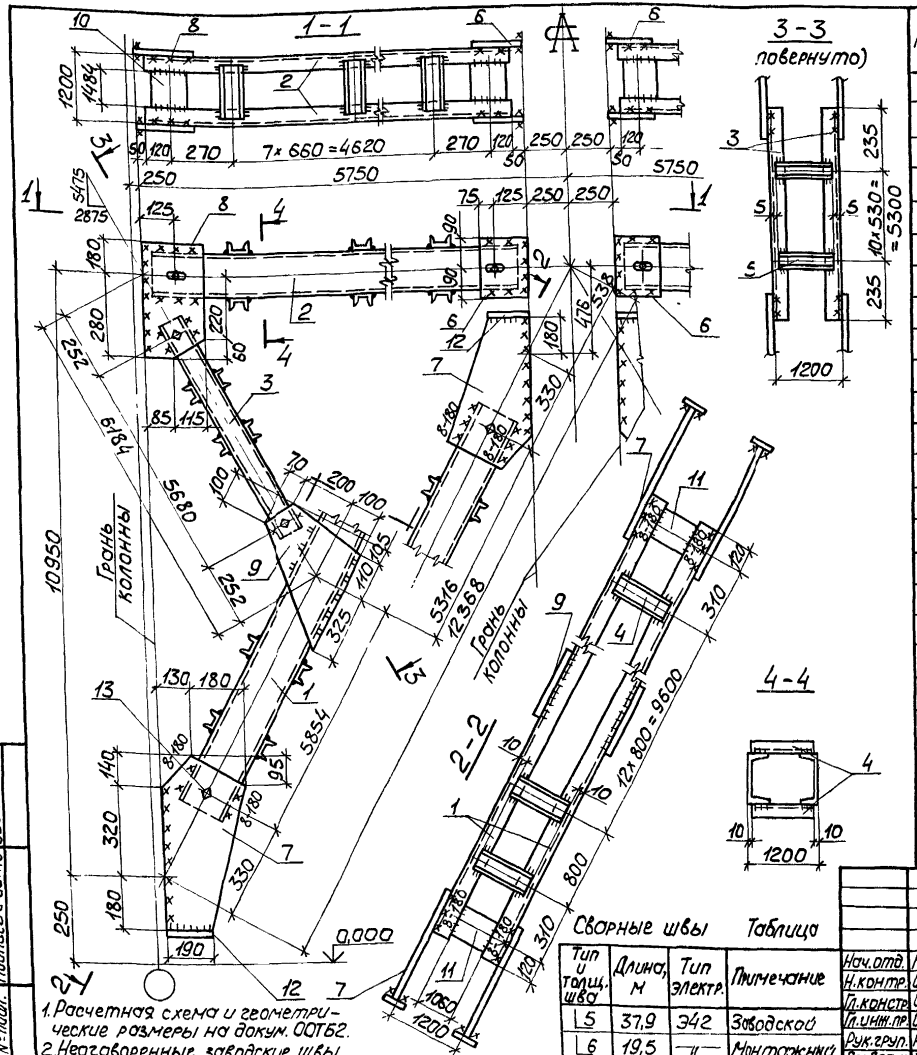

Поз.	Наименование	Кол.	Масса ед., кг	Масса всех, кг	Примечание
	Детали				
	Швеллеры ГОСТ 8240-72 Вст3пс6 ГОСТ 535-79				
1	18 ℓ=1126	4	183,5	734,0	
	Швеллеры ГОСТ 8240-72 Вст3пс6-1 ТУ14-1-3023-80				
2	14 ℓ=5400	4	66,4	265,6	
	Швеллеры ГОСТ 8240-72 Вст3кп2 ГОСТ 535-79				
3	10 ℓ=5770	4	49,6	198,4	
4	10 ℓ=1180	88	10,1	888,8	
5	8 ℓ=1190	44	8,4	369,6	
	Лист ГОСТ 19903-74 Вст3пс6-1 ТУ14-1-3023-80				
6	10×180 ℓ=200	4	2,8	11,2	
7	10×310 ℓ=640	8	15,6	124,8	
8	10×200 ℓ=460	4	7,2	28,9	
9	10×370 ℓ=540	4	15,7	62,8	
10	10×200 ℓ=1082	8	17,0	136,0	
11	10×200 ℓ=1060	8	16,6	132,8	
12	10×100 ℓ=190	8	1,5	12,0	
	Стандартные изделия				
13	Болт М20-8g×60.5.8 ГОСТ 7798-70	24		5,26	
14	Гайка М20-7Н.5 ГОСТ 5915-70	24		1,51	
15	Шайба 20.65Г ГОСТ 6402-70	24		0,38	

Сварные швы Таблица

Тип и толщ. шва	Длина, м	Тип электр.	Примечание
⌊5	37,9	Э42	Заводской
⌊6	19,5	—"—	Монтажный
⌊8	3,1	—"—	—"—

Нач.отд.	Крыжова	
Н.контр.	Шейнич	
Гл.констр.	Шейнич	
Гл.инж.пр.	Санковский	
Рук.груп.	Немчинова	
Проверил	Поляковский	
Исполнил	Баром	

1.424-10.70-13

Связь ВС 203

Стадия	Масса	Масштаб
Р	2994,5	1:50 1:20
Лист	Листов 1	

Укрниипроектстальконструкция

Инв.№ подл. | Подпись и дата | Взам.инв.№

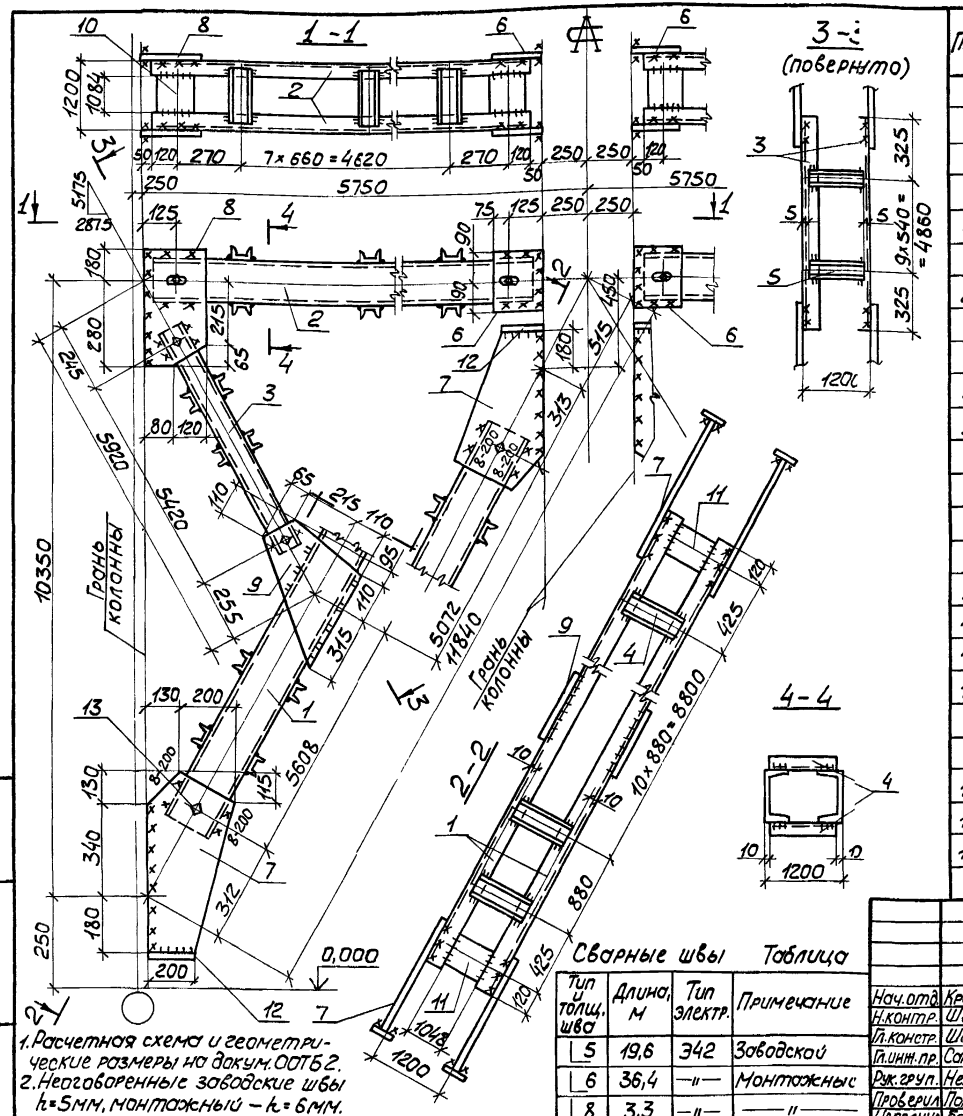

Поз.	Наименование	Кол.	Масса ед., кг	Масса всех, кг	Примечание
	Детали				
	Швеллеры ГОСТ 8240-72 Вст3пс6 ГОСТ 535-79				
1	20 ℓ=10770	4	198,2	792,8	
	Швеллеры ГОСТ 8240-72 Вст3пс6-1 ТУ14-1-3023-80				
2	14 ℓ=5400	4	66,4	265,6	
	Швеллеры ГОСТ 8240-72 Вст3кп2 ГОСТ 535-79				
3	10 ℓ=5510	4	47,3	189,2	
4	10 ℓ=1180	80	10,1	808,0	
5	8 ℓ=1190	40	8,4	336,0	
	Лист ГОСТ 19903-74 Вст3пс6-1 ТУ14-1-3023-80				
6	10×180 ℓ=200	4	2,8	11,2	
7	10×330 ℓ=650	8	16,8	134,4	
8	10×200 ℓ=460	4	7,2	14,4	
9	10×390 ℓ=520	4	15,9	63,6	
10	10×200 ℓ=1082	8	17,0	136,0	
11	10×200 ℓ=1046	8	16,4	131,2	
12	10×100 ℓ=200	8	1,6	12,8	
	Стандартные изделия				
13	Болт М20-8g×60.5.8 ГОСТ 7798-70	24		5,26	
14	Гайка М20-7Н.5 ГОСТ 5915-70	24		1,51	
15	Шайба 20.65Г ГОСТ 6402-70	24		0,38	

Сварные швы Таблица

Тип и толщ. шва	Длина, м	Тип электр.	Примечание
⌊5	19,6	Э42	Заводской
⌊6	36,4	—"—	Монтажные
⌊8	3,3	—"—	—"—

Нач.отд.	Крыжова		
Н.контр.	Шейнич		
Гл.констр.	Шейнич		
Гл.инж.пр.	Санковский		
Рук.груп.	Немчинова		
Проверил	Поляковский		
Исполнил	Баром		

1.424.1-10.7С-14

Связь ВС 204

Стадия	Масса	Масштаб
Р	2924,1	1:50 1:20
Лист	Листов 1	

Укрниипроектстальконструкция

Инв.№подл. | Подпись и дата | Взам.инв.№

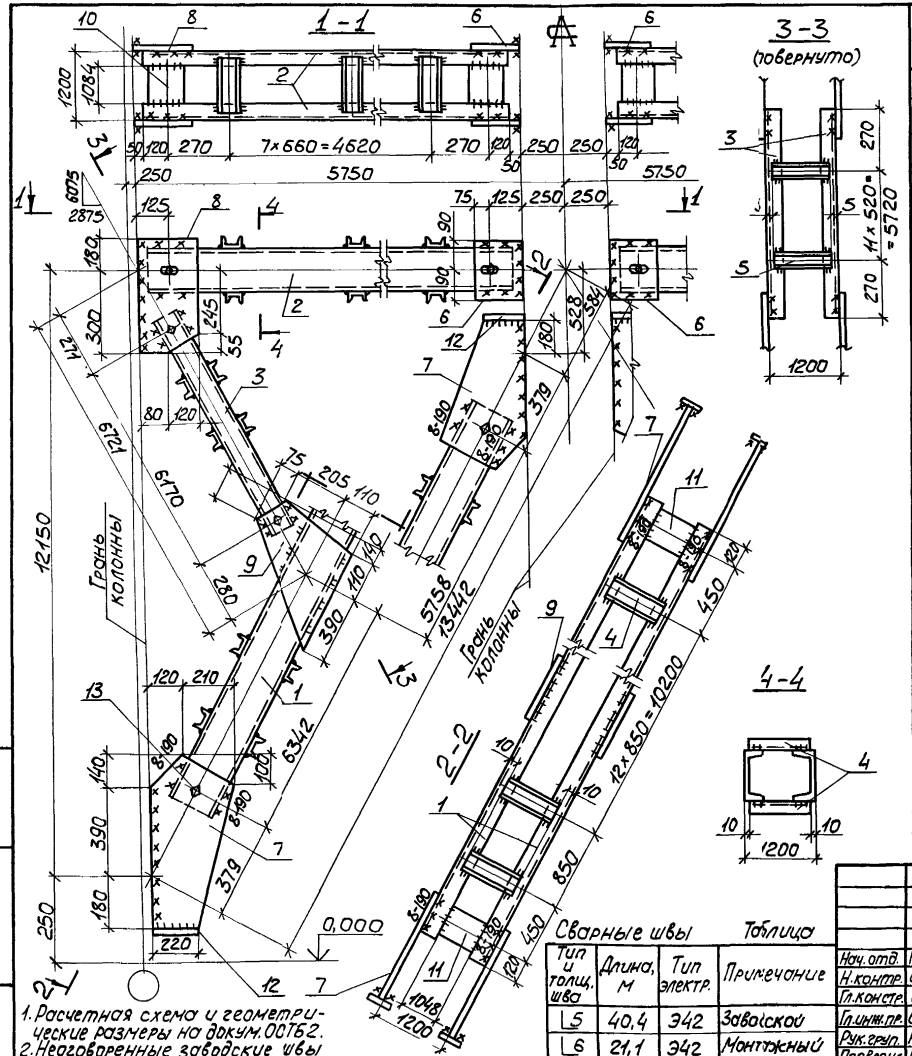

1. Расчетная схема и геометрические размеры на докум. ОСТБ2.
2. Неоговоренные заводские швы h=5мм, монтажные – h=6мм.

Сварные швы — Таблица

Тип и толщ. шва	Длина, м	Тип электр.	Примечание
⌊5	40,4	Э42	Заводской
⌊6	21,1	Э42	Монтажный
⌊8	3,2	Э42	Монтажный

Поз.	Наименование	Кол.	Масса ед., кг	Масса всех, кг	Примечание
	Детали				
	Швеллеры ГОСТ 8240-72 Вст3пс6 ГОСТ 535-79				
1	20 ℓ=1219	4	224,3	897,2	
	Швеллеры ГОСТ 8240-72 Вст3пс6-1 ТУ14-1-3023-80				
2	14 ℓ=540	4	66,4	265,4	
	Швеллеры ГОСТ 8240-72 Вст3кп2 ГОСТ 535-79				
3	10 ℓ=626	4	53,8	215,2	
4	10 ℓ=1180	88	10,1	888,8	
5	8 ℓ=1190	48	8,4	403,2	
	Лист ГОСТ 19903-74 Вст3пс6-1 ТУ14-1-3023-80				
6	10×180 ℓ=200	4	2,8	11,2	
7	10×330 ℓ=710	8	18,4	147,2	
8	10×200 ℓ=480	4	7,5	30,0	
9	10×390 ℓ=640	4	19,6	78,4	
10	10×200 ℓ=1082	8	17,0	136,0	
11	10×200 ℓ=1046	8	16,4	131,2	
12	10×100 ℓ=220	8	1,7	13,6	
	Стандартные изделия				
13	Болт М20-8g×60.5.8 ГОСТ 7798-70	24		5,26	
14	Гайка М20-7Н.5 ГОСТ 5915-70	24		1,51	
15	Шайба 20.65Г ГОСТ 6402-70	24		0,38	

Нач. отд.	Крыжова	
Н. контр.	Шейнич	
Гл. констр.	Шейнич	
Гл. инж. пр.	Сонковский	
Рук. груп.	Немчинова	
Проверил	Поляковский	
Исполнил	Баран	

1.424.1-10.7С-15

Связь ВС 205

Стадия	Масса	Масштаб
Р	3249,6	1:50 1:20
Лист	Листов 1	

Укрниипроектстальконструкция

Инв. № подл. | Подпись и дата | Взам. инв. №

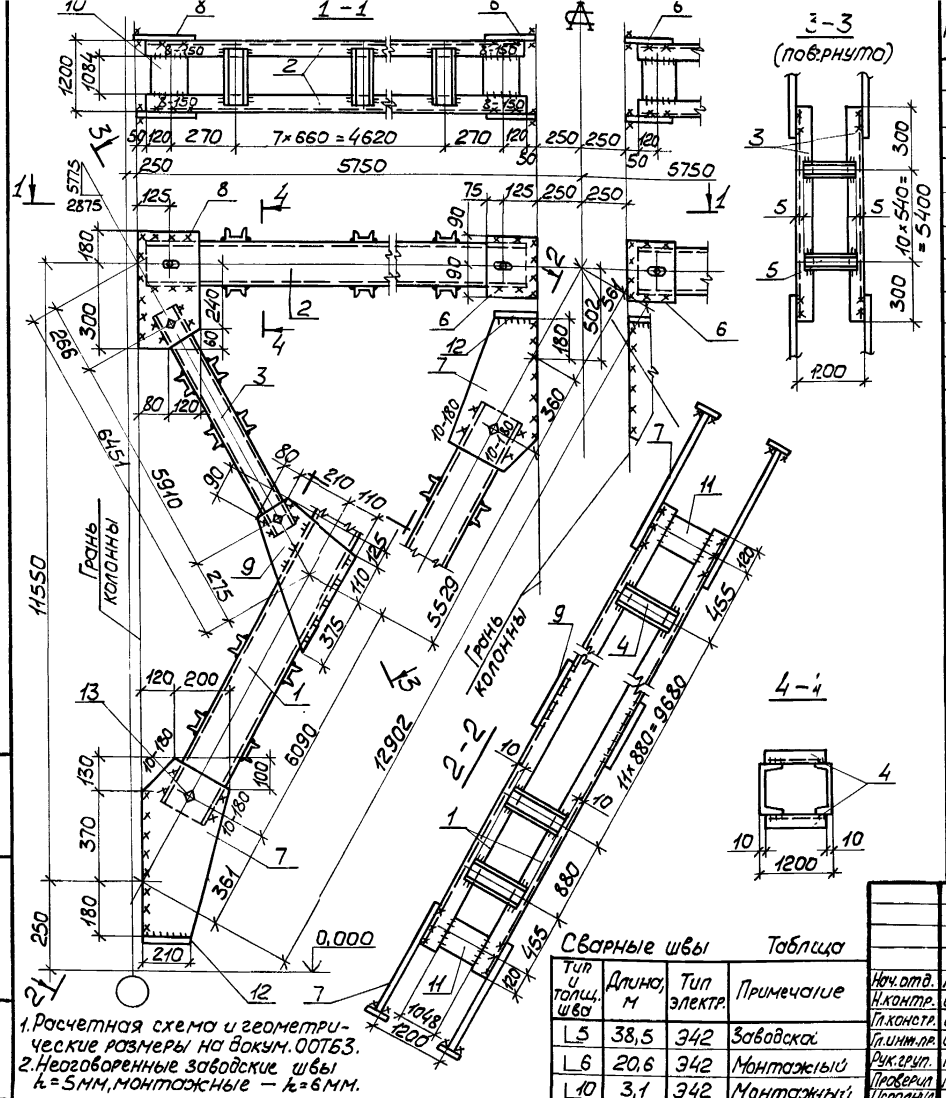

Поз.	Наименование	Кол	Масса ед., кг	Масса всех, кг	Приме-чание
	Детали				
	Швеллеры ГОСТ 8240-72 Вст3пс6 ГОСТ 535-79				
1	20 ℓ=11710	4	215,5	862,0	
	Швеллеры ГОСТ 8240-72 Вст3пс6-1 ТУ14-1-3023-80				
2	14 ℓ=5400	4	66,4	265,6	
	Швеллеры ГОСТ 8240-72 Вст3кп2 ГОСТ 535-79				
3	10 ℓ=6000	4	51,5	206,5	
4	10 ℓ=1180	84	10,1	848,4	
5	8 ℓ=1190	44	8,4	369,6	
	Лист ГОСТ 19903-74 Вст3пс6-1 ТУ14-1-3023-80				
6	12×180 ℓ=200	4	3,4	13,6	
7	12×320 ℓ=680	8	20,5	164,0	
8	12×200 ℓ=480	4	9,4	36,0	
9	12×400 ℓ=610	4	23,0	92,0	
10	12×200 ℓ=1082	8	20,4	163,2	
11	12×200 ℓ=1046	8	19,7	157,6	
12	12×100 ℓ=210	8	2,0	16,0	
	Стандартные изделия				
13	Болт М20-8g×60.5.8 ГОСТ 7798-70	24		5,26	
14	Гайка М20-7Н.5 ГОСТ 5915-70	24		1,51	
15	Шайба 20.65Г ГОСТ 6402-70	24		0,38	

Сварные швы Таблица

Тип и толщ. шва	Длина, м	Тип электр.	Примечание
L5	38,5	342	Заводской
L6	20,6	342	Монтажный
L10	3,1	342	Монтажный

1. Расчетная схема и геометрические размеры на вакум. 007Б3.
2. Неоговоренные заводские швы k_f=5мм, монтажные — k_f=6мм.

Нач. отд.	Крыжова	
Н. контр.	Шейнич	
Гл. констр.	Шейнич	
Гл. инж. пр.	Сонковский	
Рук. груп.	Немчинова	
Проверил	Папяковский	
Исполнил	Лукиша	

1.424.1-10.7С-16

Связь ВС 206

Стадия	Масса	Масштаб
Р	3226,4	1:50 1:20
Лист	Листов 1	

Укрниипроектстальконструкция

Инв.№ подл. | Подпись и дата | Взам. инв.№

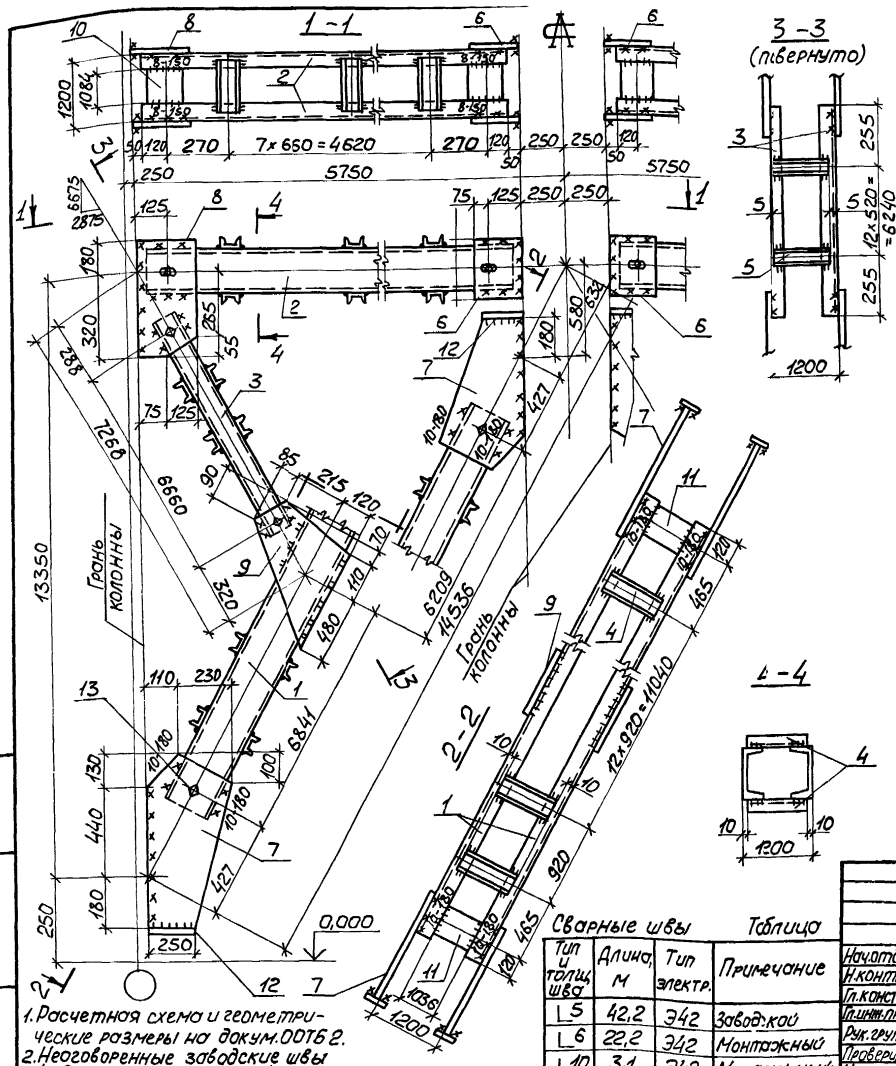

Поз.	Наименование	Кол.	Масса ед., кг	Масса всех, кг	Примечание
	Детали				
	Швеллеры ГОСТ 8240-72 Вст3пс6 ГОСТ 535-79				
1	22 ℓ=13140	4	275,7	1102,8	
	Швеллеры ГОСТ 8240-72 Вст3пс6-1 ТУ14-1-3023-80				
2	14 ℓ=5400	4	66,4	265,6	
	Швеллеры ГОСТ 8240-72 Вст3кп2 ГОСТ 535-79				
3	10 ℓ=6750	4	58,0	232,0	
4	10 ℓ=1180	88	10,1	888,8	
5	8 ℓ=1190	52	8,4	436,8	
	Лист ГОСТ 19903-74 Вст3пс6-1 ТУ14-1-3023-80				
6	12×180 ℓ=200	4	3,4	13,6	
7	12×340 ℓ=750	8	24,0	192,0	
8	12×200 ℓ=500	4	9,4	37,6	
9	12×420 ℓ=760	4	30,1	120,4	
10	12×200 ℓ=1082	8	20,4	163,2	
11	12×200 ℓ=1035	8	19,5	156,0	
12	12×100 ℓ=250	8	2,3	18,4	
	Стандартные изделия				
13	Болт М20-8g×60.5.8 ГОСТ 7798-70	24		5,26	
14	Гайка М20-7Н.5 ГОСТ 5915-70	24		1,51	
15	Шайба 20.65Г ГОСТ 6402-70	24		0,38	

Сварные швы Таблица

Тип и толщ. шва	Длина, м	Тип электр.	Примечание
L5	42,2	Э42	Завод.кой
L6	22,2	Э42	Монтажный
L10	3,1	Э42	Монтажный

Инв.№ подл.	Подпись и дата	Взам.инв.№	

Нач.отд.	Крыжова	
Н.контр.	Шейнич	
Гл.констр.	Шейнич	
Гл.инж.пр.	Сенковский	
Рук.груп.	Немчинова	
Проверил	Поляковский	
Исполнил	Лукина	

1.424..1-10.7С-17

Связь В С 207

Стадия	Масса	Масштаб
Р	3663,5	1:50 1:20
Лист	Листов 1	

Укрниипроектстальконструкция

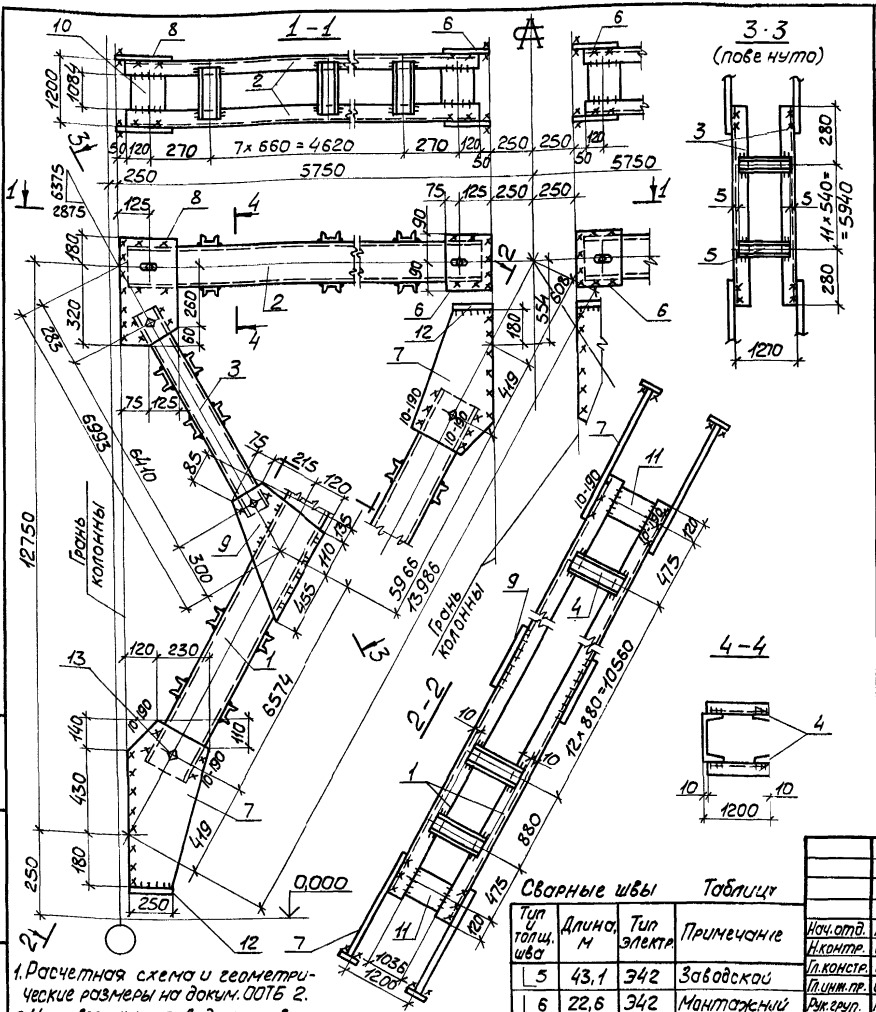

Поз.	Наименование	Кол.	Масса ед., кг	Масса всех, кг	Примечание
	Детали				
	Швеллеры ГОСТ 8240-72 Вст3пс6 ГОСТ 535-79				
1	22 ℓ=12630	4	265,2	1060,8	
	Швеллеры ГОСТ 8240-72 Вст3пс6-1 ТУ14-1-3023-80				
2	14 ℓ=5400	4	66,4	265,6	
	Швеллеры ГОСТ 8240-72 Вст3кп2 ГОСТ 535-79				
3	10 ℓ=6500	4	55,8	223,2	
4	10 ℓ=1180	88	10,1	888,8	
5	8 ℓ=1190	48	8,4	403,2	
	Лист ГОСТ 19903-74 Вст3пс6-1 ТУ14-1-3023-80				
6	12×180 ℓ=200	4	3,4	13,6	
7	12×350 ℓ=750	8	24,7	197,6	
8	12×200 ℓ=500	4	9,4	37,6	
9	12×410 ℓ=720	4	27,8	111,2	
10	12×200 ℓ=1082	8	20,4	163,2	
11	12×200 ℓ=1035	8	19,5	156,0	
12	12×100 ℓ=250	8	2,4	19,2	
	Стандартные изделия				
13	Болт М20-8g×60.5.8 ГОСТ 7798-70	24		5,28	
14	Гайка М20-7Н.5 ГОСТ 5915-70	24		1,51	
15	Шайба 20.65Г ГОСТ 6402-70	24		0,38	

Сварные швы Таблица

Тип и толщ. шва	Длина, м	Тип электр.	Примечание
∟5	43,1	Э42	Заводской
∟6	22,6	Э42	Монтажный
∟10	3,2	Э42	Монтажный

Нач.отд.	Крыжба	
Н.контр.	Шейнич	
Гл.констр.	Шейнич	
Гл.инж.пр.	Сонковский	
Рук.груп.	Немчинова	
Проверил	Поляковский	
Исполнил	Пукшта	

1.424.1-10.7С-18

Связь ВС 2088

Стадия	Масса	Масштаб
Р	3575,4	1:50 1:20
Лист	Листов 1	

Укрниипроектстальконструкция

Инв.№ подл. | Подпись и дата | Взам.инв.№

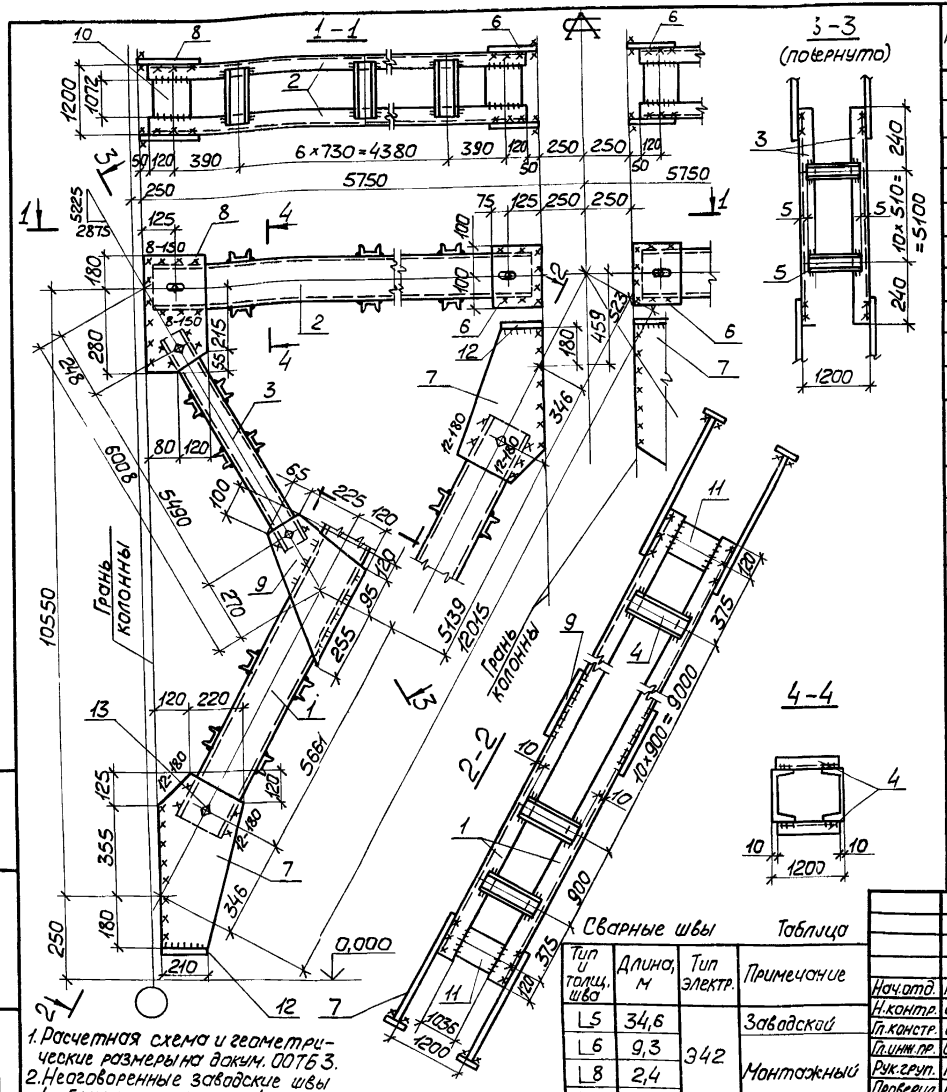

1. Расчетная схема и геометрические размеры на докум. 007Б3.
2. Неоговоренные заводские швы $h=5$мм, монтажные – $h=6$мм

Сварные швы — Таблица

Тип и толщ. шва	Длина, м	Тип электр.	Примечание
L5	34,6	Э42	Заводской
L6	9,3		Монтажный
L8	2,4		
L12	2,9		

Поз.	Наименование	Кол.	Масса ед., кг	Масса всех, кг	Примечание
	Детали				
	Швеллеры ГОСТ 8240-72 Вст3пс6 ГОСТ 535-79				
1	22 $\ell=10890$	4	228,5	914,0	
	Швеллеры ГОСТ 8240-72 Вст3пс6-1 ТУ14-1-3023-80				
2	16 $\ell=5400$	4	76,7	306,8	
	Швеллеры ГОСТ 8240-72 Вст3кп2 ГОСТ 535-79				
3	10 $\ell=5580$	4	47,9	191,6	
4	10 $\ell=1180$	76	10,1	767,6	
5	8 $\ell=1190$	44	8,4	369,6	
	Лист ГОСТ 19903-74 Вст3пс6-1 ТУ14-1-3023-80				
6	12×200 $\ell=200$	4	3,8	15,2	
7	12×340 $\ell=660$	8	21,1	168,8	
8	12×200 $\ell=460$	4	8,7	34,8	
9	12×410 $\ell=470$	4	18,2	72,8	
10	12×200 $\ell=1070$	8	20,2	161,6	
11	12×200 $\ell=1035$	8	19,5	156,0	
12	12×100 $\ell=210$	8	2,0	16,0	
	Стандартные изделия				
13	Болт М20-8g×60.5.8 ГОСТ 7798-70	24		5,26	
14	Гайка М20-7Н.5 ГОСТ 5915-70	24		1,51	
15	Шайба 20.65Г ГОСТ 6402-70	24		0,38	

Нач.отд.	Крыжба	
Н.контр.	Шейнич	
Гл.констр.	Шейнич	
Гл.инж.пр.	Санковский	
Рук.груп.	Немчинова	
Проверил	Поляковский	
Исполнил	Лукишка	

1.424.1-10.7С-19

Связь ВС 2009

Стадия	Масса	Масштаб
Р	3206,5	1:50 1:20
Лист	Листов 1	

Укрниипроектстальконструкция

Инв.№ подл. | Подпись и дата | Взам.инв.№

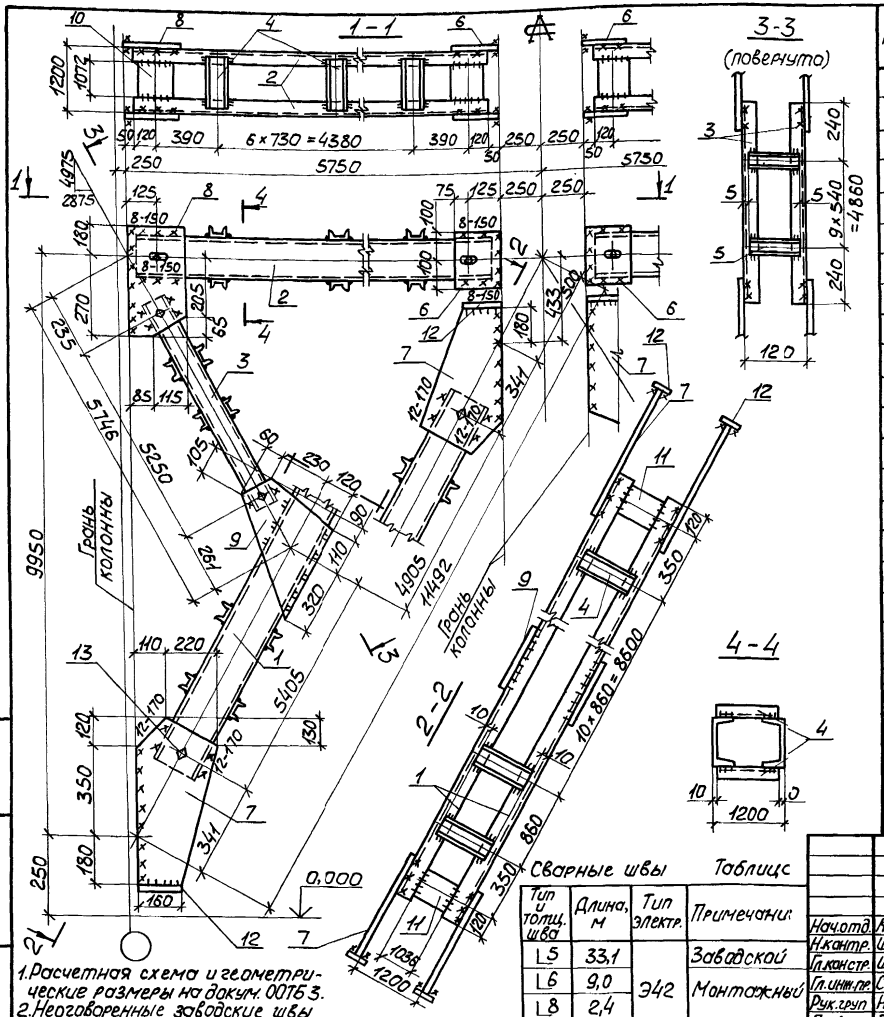

Поз.	Наименование	К-во	Масса ед., кг	Масса всех, кг	Примечание
	Детали				
	Швеллеры ГОСТ 8240-72 Вст3пс6 ГОСТ 535-79				
1	22 ℓ=10400	4	218,4	873,6	
	Швеллеры ГОСТ 8240-72 Вст3пс6-1 ТУ14-1-3023-80				
2	16 ℓ=5400	4	76,7	306,8	
	Швеллеры ГОСТ 8240-72 Вст3кп2 ГОСТ 535-79				
3	10 ℓ=5340	4	45,9	183,6	
4	10 ℓ=1180	76	10,1	767,6	
5	8 ℓ=1190	40	8,4	336,0	
	Лист ГОСТ 19903-74 Вст3пс6-1 ТУ14-1-3023-80				
6	12×200 ℓ=200	4	3,8	15,2	
7	12×330 ℓ=650	8	20,2	161,6	
8	12×200 ℓ=450	4	8,5	34,0	
9	12×410 ℓ=520	4	20,1	160,8	
10	12×200 ℓ=1070	8	20,2	161,6	
11	12×200 ℓ=1035	8	19,5	156,0	
12	12×100 ℓ=160	8	1,5	12,0	
	Стандартные изделия				
13	Болт М20-8g×60.5.8 ГОСТ 7798-70	24		5,26	
14	Гайка М20-7Н.5 ГОСТ 5915-70	24		1,51	
15	Шайба 20.65Г ГОСТ 6402-70	24		0,38	

Сварные швы

Тип и толщ. шва	Длина, м	Тип электр.	Примечание
L5	33,1	Э42	Заводской
L6	9,0		Монтажный
L8	2,4		
L12	2,8		

Таблица

Нач.отд.	Крыжбо	
Н.контр.	Шейнич	
Гл.констр.	Шейнич	
Гл.инж.пр.	Санковский	
Рук.груп	Немчинова	
Проверил	Парковский	
Исполнил	Лукина	

1.424.1-100.7С-20

Связь ВС 210

Стадия	Масса	Масштаб
Р	3260,5	1:50 1:20
Лист	Листов 1	

Укрниипроектстальконструкция

Инв.№ подл. | Подпись и дата | Взам.инв.№

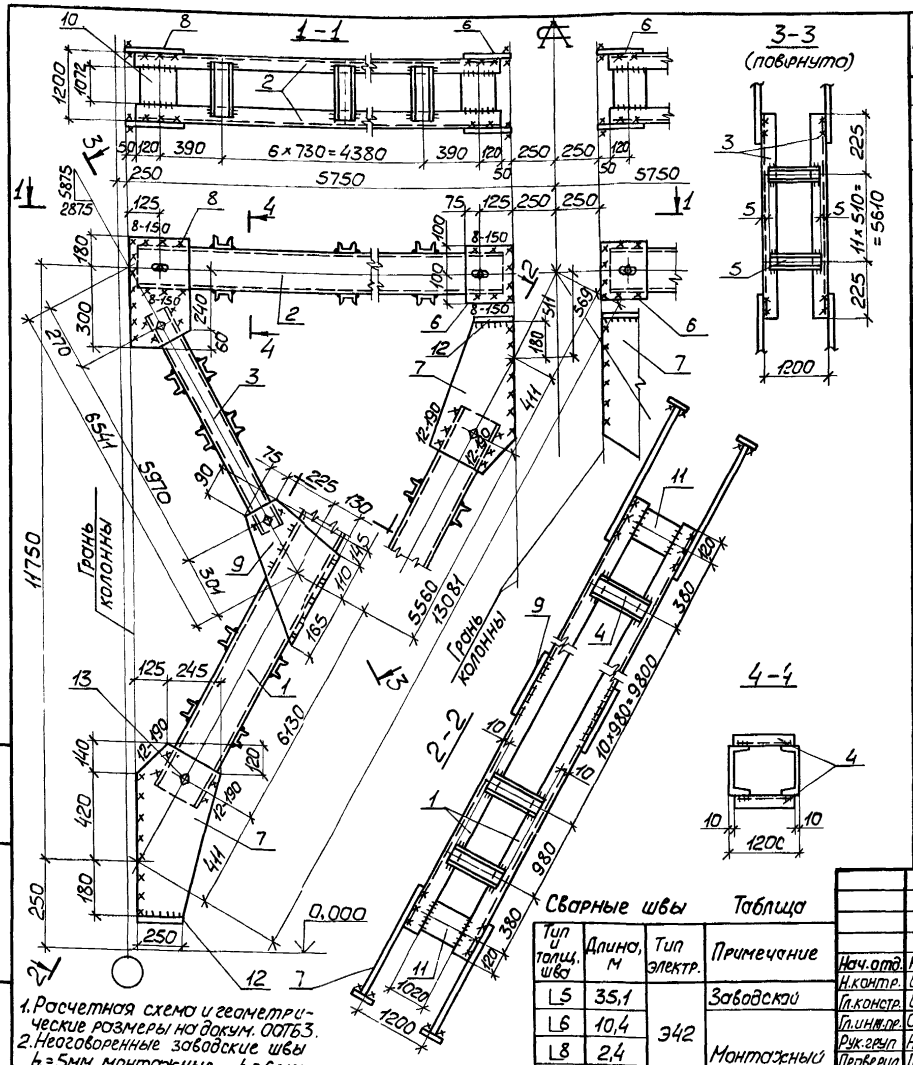

Поз.	Наименование	Кол.	Масса ед., кг	Масса всех, кг	Примечание
	Детали				
	Швеллеры ГОСТ 8240-72 Вст3пс6 ГОСТ 535-79				
1	24 ℓ=11780	4	282,7	1130,8	
	Швеллеры ГОСТ 8240-72 Вст3пс6-1 ТУ14-1-3023-80				
2	16 ℓ=5400	4	76,7	306,8	
	Швеллеры ГОСТ 8240-72 Вст3кп2 ГОСТ 535-79				
3	10 ℓ=6060	4	52,0	208,0	
4	10 ℓ=1180	76	10,1	767,6	
5	8 ℓ=1190	48	8,4	403,2	
	Лист ГОСТ 19903-74 Вст3пс6-1 ТУ14-1-3023-80				
6	12×200 ℓ=200	4	3,8	15,2	
7	12×370 ℓ=740	8	25,8	206,4	
8	12×200 ℓ=480	4	9,0	36,0	
9	12×420 ℓ=430	4	17,0	68,0	
10	12×200 ℓ=1070	8	20,2	161,6	
11	12×200 ℓ=1020	8	19,2	153,6	
12	12×100 ℓ=250	8	2,4	19,2	
	Стандартные изделия				
13	Болт М20-8g×60.5.8 ГОСТ 7798-70	24		5,26	
14	Гайка М20-7Н.5 ГОСТ 5915-70	24		1,51	
15	Шайба 20.65Г ГОСТ 6402-70	24		0,38	

Сварные швы Таблица

Тип и толщ. шва	Длина, м	Тип электр.	Примечание
L5	35,1	Э42	Заводской
L6	10,4		
L8	2,4		Монтажный
L12	3,5		

Нач.отд.	Крыжбо		
Н.контр.	Шейнич		
Гл.констр.	Шейнич		
Гл.инж.пр.	Санковский		
Рук.груп	Немчинова		
Проверил	Поляковский		
Исполнил	Лукиша		

1.424.1-10.7С-21

Связь ВС 2.11

Стадия	Масса	Масштаб
Р	3511,2	1:50 1:20
Лист	Листов 1	

Укрниипроектстальконструкция

Инв.№ подл. | Подпись и дата | Инв.№ подл.

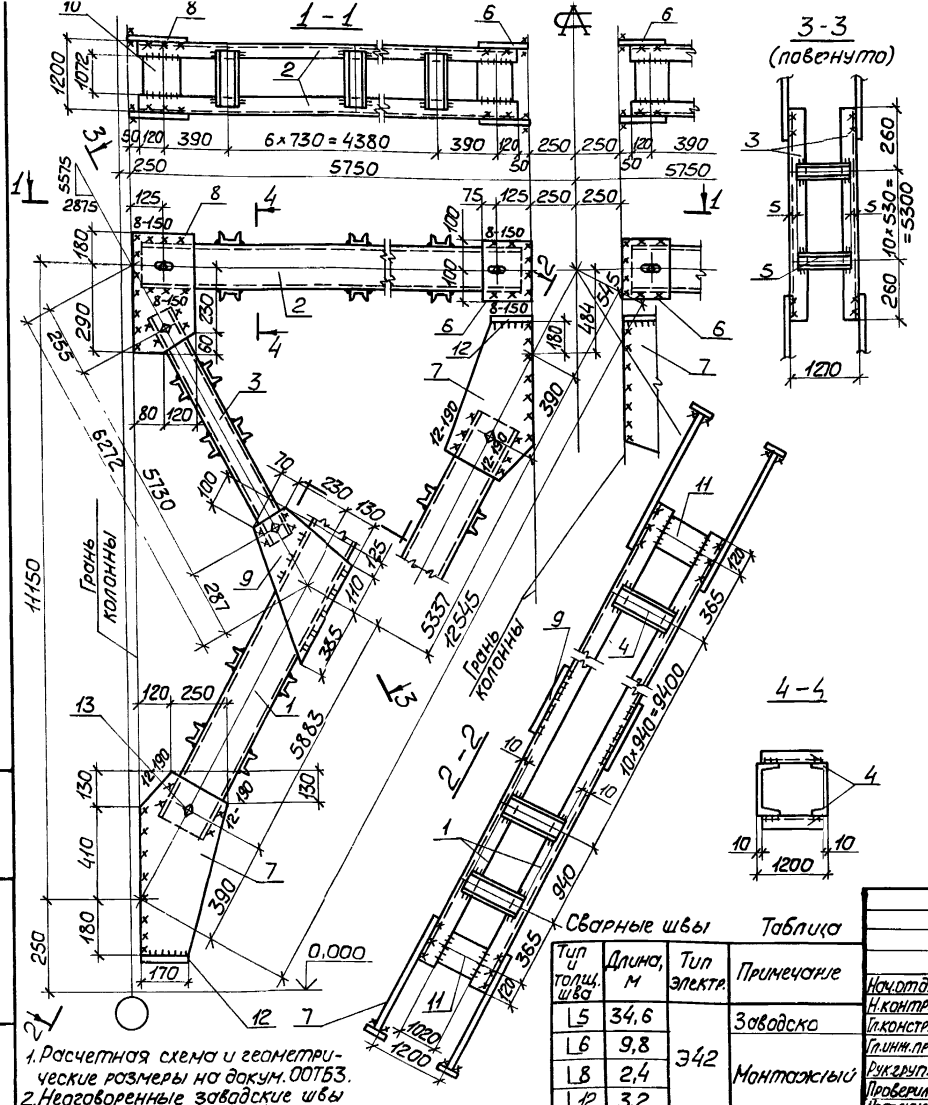

Поз.	Наименование	Кол.	Масса ед., кг	Масса всех, кг	Примечание
	Детали				
	Швеллеры ГОСТ 8240-72 Вст3пс6 ГОСТ 535-79				
1	24 ℓ=11310	4	271,4	1085,6	
	Швеллеры ГОСТ 8240-72 Вст3пс6-1 ТУ14-1-3023-80				
2	16 ℓ=5400	4	76,7	306,8	
	Швеллеры ГОСТ 8240-72 Вст3кп2 ГОСТ 535-79				
3	10 ℓ=5820	4	50,0	200,0	
4	10 ℓ=1180	76	10,1	767,6	
5	8 ℓ=1190	44	8,3	365,2	
	Лист ГОСТ 19903-74 Вст3пс6-1 ТУ14-1-3023-80				
6	12×200 ℓ=200	4	3,8	15,2	
7	12×370 ℓ=720	8	25,1	200,8	
8	12×200 ℓ=470	4	8,9	35,6	
9	12×430 ℓ=620	4	25,1	200,8	
10	12×200 ℓ=1070	8	20,2	161,6	
11	12×200 ℓ=1020	8	19,5	156,0	
12	12×100 ℓ=170	8	1,6	12,8	
	Стандартные изделия				
13	Болт М20-8g×60.5.8 ГОСТ 7798-70	24		5,26	
14	Гайка М20-7Н.5 ГОСТ 5915-70	24		1,51	
15	Шайба 20.65Г ГОСТ 6402-70	24		0,38	

Сварные швы — Таблица

Тип и толщ. шва	Длина, м	Тип электр.	Примечание
L5	34,6	Э42	Заводской
L6	9,8		
L8	2,4		Монтажный
L12	3,2		

1. Расчетная схема и геометрические размеры на докум. 00ТБ3.
2. Неоговоренные заводские швы h_f=5мм, монтажные – h_f=6мм.

Нач.отд.	Крыжба		
Н.контр.	Шейнич		
Гл.констр.	Шейнич		
Гл.инж.пр.	Санковский		
Рук.груп.	Немчинова		
Проверил	Поляковский		
Исполнил	Лукиша		

1.424.1-10.7С-22

Связь ВС 21 2

Стадия	Масса	Масштаб
Р	3543,1	1:50 1:20
Лист	Листов 1	

Укрниипроектстальконструкция

Инв.№ подл. | Подпись и дата | Взам.инв.№

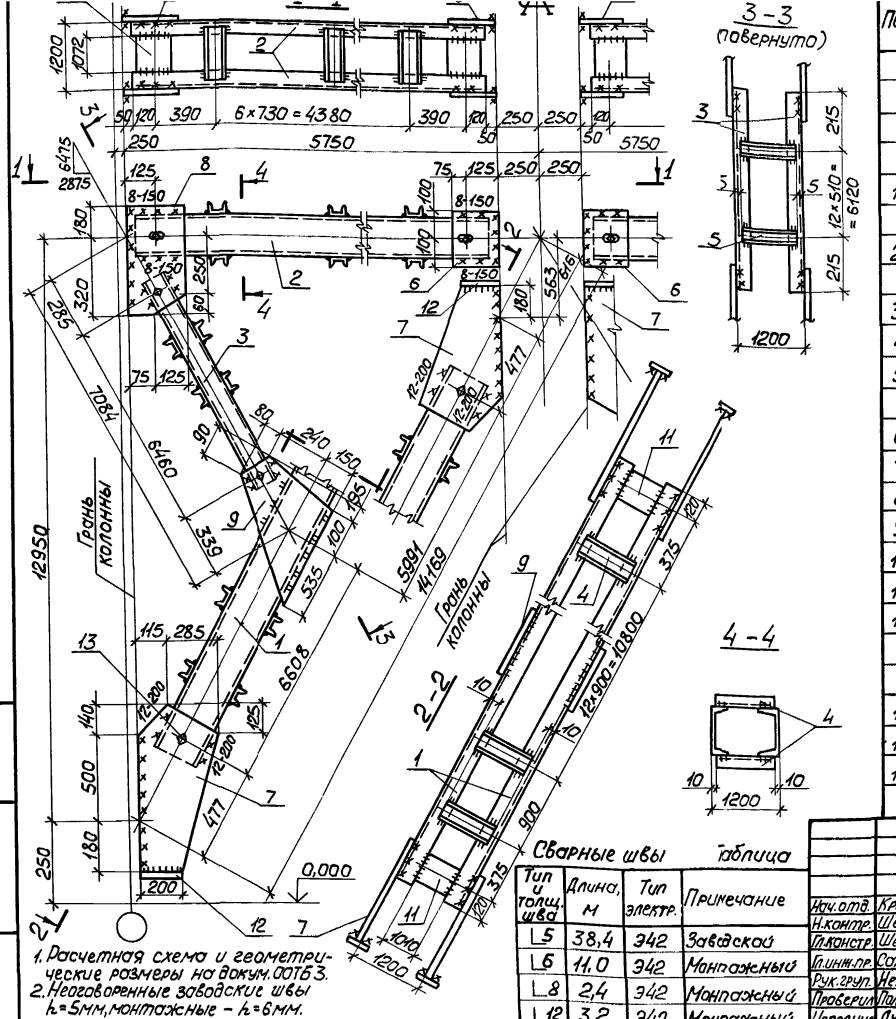

Поз.	Наименование	Кол.	Масса ед., кг	Масса всех, кг	Примечание
	Детали				
	Швеллеры ГОСТ 8240-72 Вст3пс6 ГОСТ 535-79				
1	27 ℓ=12690	4	351,5	1406,0	
	Швеллеры ГОСТ 8240-72 Вст3пс6-1 ТУ14-1-3023-80				
2	16 ℓ=5400	4	76,7	306,8	
	Швеллеры ГОСТ 8240-72 Вст3кп2 ГОСТ 535-79				
3	10 ℓ=6550	4	56,3	225,2	
4	10 ℓ=1180	80	10,1	808,0	
5	8 ℓ=1190	52	8,4	436,8	
	Лист ГОСТ 19903-74 Вст3пс6-1 ТУ14-1-3023-80				
6	12×200 ℓ=200	4	3,8	15,2	
7	12×400 ℓ=820	8	30,9	247,2	
8	12×200 ℓ=500	4	9,4	37,6	
9	12×470 ℓ=830	4	36,7	146,8	
10	12×200 ℓ=1070	8	20,2	161,6	
11	12×200 ℓ=1010	8	19,5	156,0	
12	12×100 ℓ=200	8	2,7	21,6	
	Стандартные изделия				
13	Болт М20-8g×60.5.8.ГОСТ 7798-70	24		5,26	
14	Гайка М20-7Н.5 ГОСТ 5915-70	24		1,51	
15	Шайба 20.65Г ГОСТ 6402-70	24		0,38	

Сварные швы таблица

Тип и толщ. шва	Длина, м	Тип электр.	Примечание
L5	38,4	Э42	Заводской
L6	11,0	Э42	Монтажный
L8	2,4	Э42	Монтажный
L12	3,2	Э42	Монтажный

Нач.отд.	Крыжбо	
Н.контр.	Шейнич	
Гл.констр.	Шейнич	
Гл.инж.пр.	Сонковский	
Рук.груп.	Немчинова	
Проверил	Поляковский	
Исполнил	Лукина	

1.424.1-10.7С-23

Связь ВС 2/3

Стадия	Масса	Масштаб
Р	4008,7	1:50 1:20
Лист	Листов 1	

Укрниипроектсталь-конструкция

Инв.№ подл. | Подпись и дата | Взам.инв.№

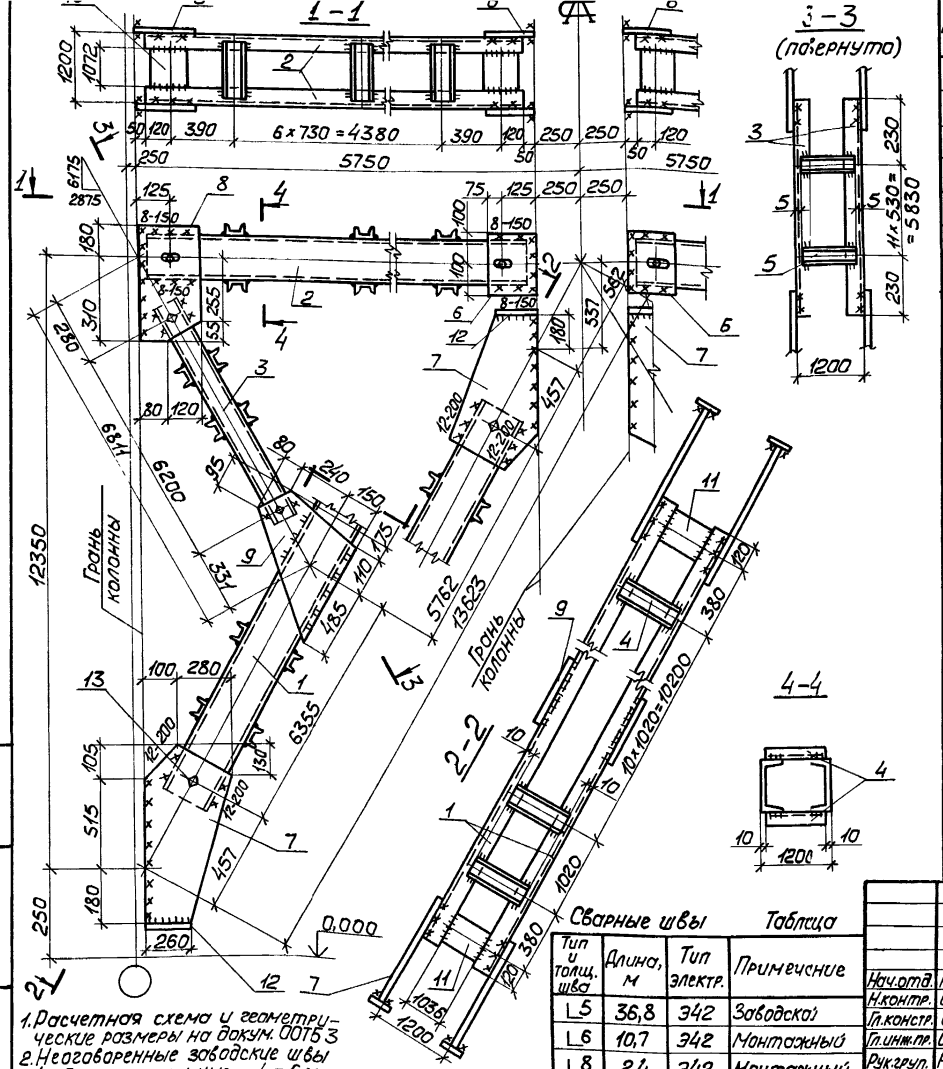

1. Расчетная схема и геометрические размеры на докум. 0ОТБ3
2. Неоговоренные заводские швы h_f=5мм, монтажные — h_f=6мм.

Сварные швы — Таблица

Тип и толщ. шва	Длина, м	Тип электр.	Примечание
L5	36,8	Э42	Заводской
L6	10,7	Э42	Монтажный
L8	2,4	Э42	Монтажный
L12	3,2	Э42	Монтажный

Поз.	Наименование	Кол.	Масса ед., кг	Масса всех, кг	Примечание
	Детали				
	Швеллеры ГОСТ 8240-72 Вст3пс6 ГОСТ 535-79				
1	27 ℓ=12210	4	338,2	1352,8	
	Швеллеры ГОСТ 8240-72 Вст3пс6-1 ТУ14-1-3023-80				
2	16 ℓ=5400	4	76,7	306,8	
	Швеллеры ГОСТ 8240-72 Вст3кп2 ГОСТ 535-79				
3	10 ℓ=6290	4	54,0	216,0	
4	10 ℓ=1180	76	10,1	767,6	
5	8 ℓ=1190	48	8,4	403,2	
	Лист ГОСТ 19903-74 Вст3пс6-1 ТУ14-1-3023-80				
6	12×200 ℓ=200	4	3,8	15,2	
7	12×380 ℓ=800	8	28,6	228,8	
8	12×200 ℓ=490	4	9,2	36,8	
9	12×470 ℓ=770	4	34,1	136,4	
10	12×200 ℓ=1070	8	20,2	161,6	
11	12×200 ℓ=1035	8	19,5	156,0	
12	12×100 ℓ=260	8	2,4	19,2	
	Стандартные изделия				
13	Болт М20-8g×60.5.8 ГОСТ 7798-70	24		5,26	
14	Гайка М20-7Н.5 ГОСТ 5915-70	24		1,51	
15	Шайба 20.65Г ГОСТ 6402-70	24		0,38	

Нач.отд.	Крыжба	
Н.контр.	Шейнич	
Гл.констр.	Шейнич	
Гл.инж.пр.	Санковский	
Рук.груп.	Немчинова	
Проверил	Поляковский	
Исполнил	Лукиша	

1.424.1-10.7С-24

Связь ВС 214

Стадия	Масса	Масштаб
Р	3838,4	1:50 1:20
Лист	Листов 1	

Укрниипроектстальконструкция

Инв.№ подл. | Подпись и дата | Взам.инв.№

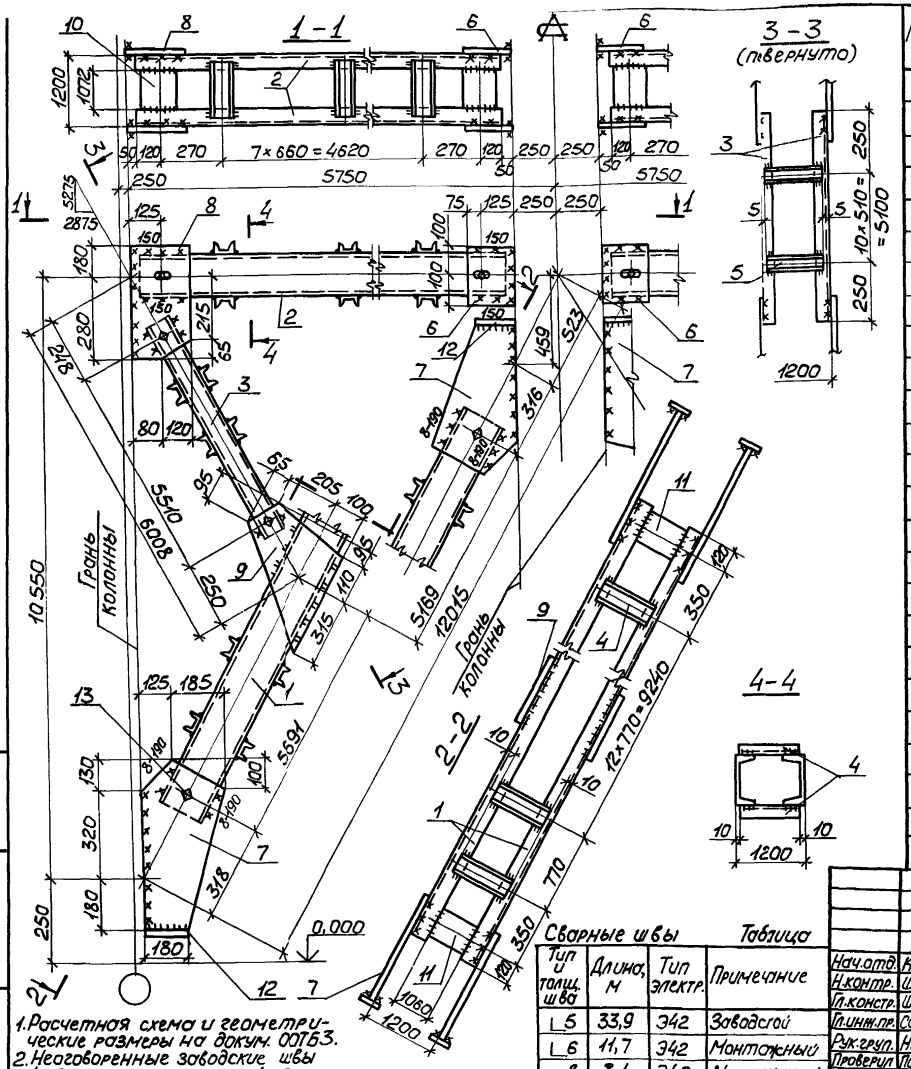

Поз.	Наименование	Кол.	Масса ед., кг	Масса всех, кг	Примечание
	Детали				
	Швеллеры ГОСТ 8240-72 Вст3пс6 ГОСТ 535-79				
1	18 ℓ=10950	4	178,4	713,6	
	Швеллеры ГОСТ 8240-72 Вст3пс6-1 ТУ14-1-3023-80				
2	16 ℓ=5400	4	76,7	306,8	
	Швеллеры ГОСТ 8240-72 Вст3кп2 ГОСТ 535-79				
3	10 ℓ=5600	4	48,1	192,4	
4	10 ℓ=1180	88	10,1	888,8	
5	8 ℓ=1190	44	8,4	369,6	
	Лист ГОСТ 19903-74 Вст3пс6-1 ТУ14-1-3023-80				
6	10×200 ℓ=200	4	3,1	12,4	
7	10×310 ℓ=630	8	15,3	67,2	
8	10×200 ℓ=460	4	7,2	28,8	
9	10×370 ℓ=520	4	15,1	60,4	
10	10×200 ℓ=1070	8	16,8	134,4	
11	10×200 ℓ=1060	8	16,6	132,8	
12	10×100 ℓ=180	8	1,4	11,2	
	Стандартные изделия				
13	Болт М20-8g×60.5.8 ГОСТ 7798-70	24		5,26	
14	Гайка М20-7Н.5 ГОСТ 5915-70	24		1,51	
15	Шайба 20.65Г ГОСТ 6402-70	24		0,32	

Сварные швы — Таблица

Тип и толщ. шва	Длина, м	Тип электр.	Примечание
L5	33,9	Э42	Заводской
L6	11,7	Э42	Монтажный
L8	3,1	Э42	Монтажный

Нач.отд.	Крыжба		
Н.контр.	Шейнич		
Гл.констр.	Шейнич		
Гл.инж.пр.	Санковский		
Рук.груп.	Немчинова		
Проверил	Поляковский		
Исполнил	Лукиша		

1.424.1-10.7С-25

Связь ВС 215

Стадия	Масса	Масштаб
Р	2941,5	1:50 1:20
Лист	Листов 1	

Укрниипроектстальконструкция

Инв.№ подл. | Подпись и дата | Взам.инв.№

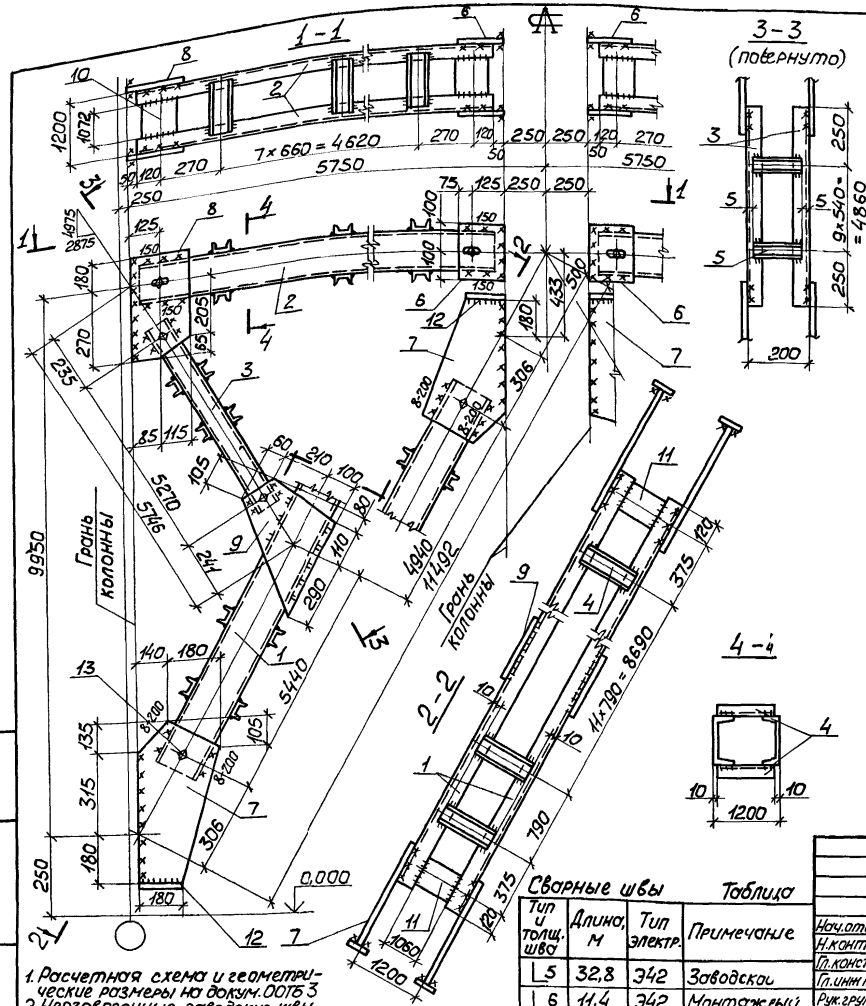

Поз.	Наименование	Кол.	Масса ед., кг	Масса всех, кг	Примечание
	Детали				
	Швеллеры ГОСТ 8240-72 Вст3пс6 ГОСТ 535-79				
1	18 ℓ=10470	4	170,7	682,8	
	Швеллеры ГОСТ 8240-72 Вст3пс6-1 ТУ14-1-3023-80				
2	16 ℓ=5400	4	76,7	306,8	
	Швеллеры ГОСТ 8240-72 Вст3кп2 ГОСТ 535-79				
3	10 ℓ=5360	4			
4	10 ℓ=1180	84	10,1	848,4	
5	8 ℓ=1190	40	8,4	336,0	
	Лист ГОСТ 19903-74 Вст3пс6-1 ТУ14-1-3023-80				
6	10×200 ℓ=200	4	3,1	12,4	
7	10×320 ℓ=630	8	15,8	63,2	
8	10×200 ℓ=450	4	7,1	28,4	
9	10×370 ℓ=480	4	13,9	55,6	
10	10×200 ℓ=1070	8	16,8	134,4	
11	10×200 ℓ=1060	8	16,6	132,8	
12	10×100 ℓ=180	8	1,4	11,2	
	Стандартные изделия				
13	Болт М20-8g×60.5.8 ГОСТ 7798-70	24		5,26	
14	Гайка М20-7Н.5 ГОСТ 5915-70	24		1,51	
15	Шайба 20.65Г ГОСТ 6402-70	24		0,38	

Сварные швы Таблица

Тип и толщ. шва	Длина, м	Тип электр.	Примечание
∟5	32,8	Э42	Заводской
∟6	11,4	Э42	Монтажный
∟8	3,4	Э42	Монтажный

Нач.отд.	Крыжба	
Н.контр.	Шейнич	
Гл.констр.	Шейнич	
Гл.инж.пр.	Сонковский	
Рук.груп.	Немчинова	
Проверил	Поляковский	
Исполнил	Лукиша	

1.424.1-10.7С-26

Связь ВС 2 16

Стадия	Масса	Масштаб
Р	2638,1	1:50 1:20
Лист	Листов 1	

Укрниипроектстальконструкция

Инв. № подл. | Подпись и дата | Взам. инв. №

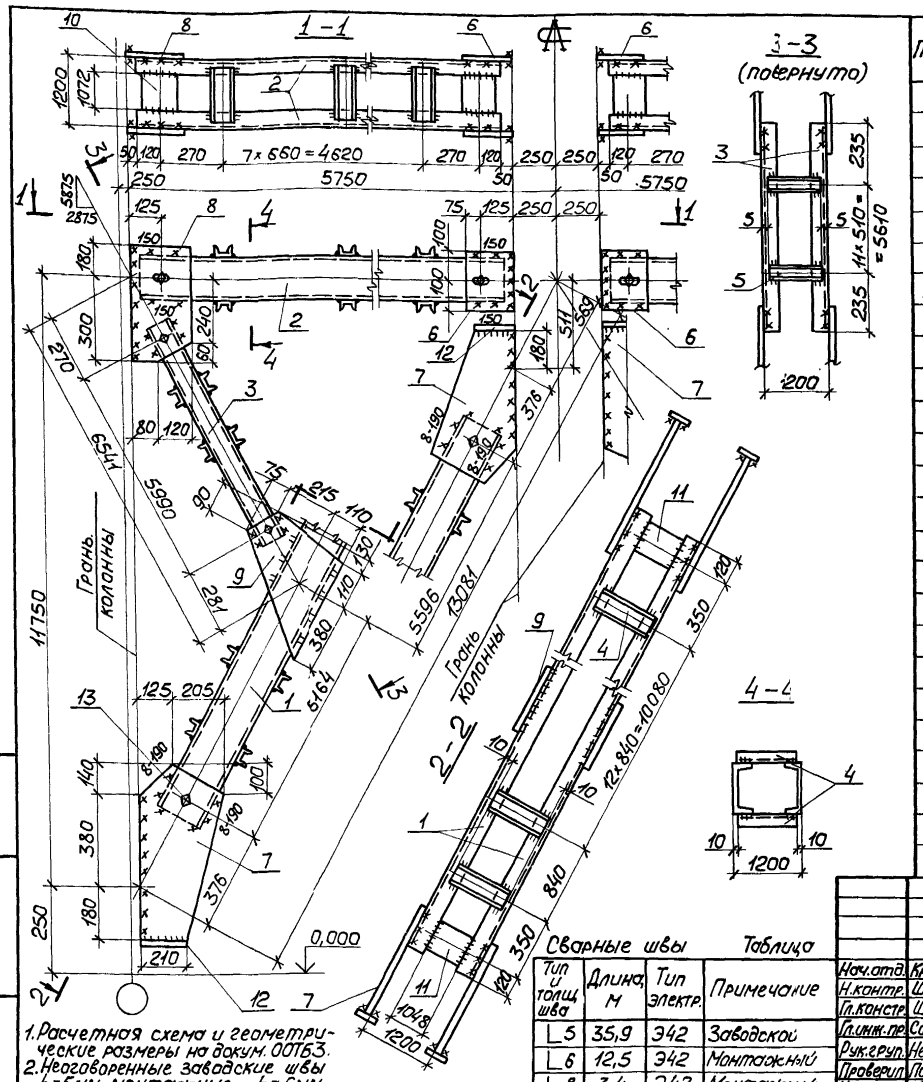

Паз.	Наименование	Кол.	Масса ед., кг	Масса всех, кг	Примечание
	Детали				
	Швеллеры ГОСТ 8240-72 Вст3пс6 ГОСТ 535-79				
1	20 ℓ=11850	4	218,2	872,8	
	Швеллеры ГОСТ 8240-72 Вст3пс6-1 ТУ14-1-3023-80				
2	16 ℓ=5400	4	76,7	306,8	
	Швеллеры ГОСТ 8240-72 Вст3кп2 ГОСТ 535-79				
3	10 ℓ=6080	4	52,2	208,8	
4	10 ℓ=1180	88	10,1	888,8	
5	8 ℓ=1190	48	8,4	403,2	
	Лист ГОСТ 19903-74 Вст3пс6-1 ТУ14-1-3023-80				
6	10×200 ℓ=200	4	3,1	12,4	
7	10×330 ℓ=700	8	18,1	72,4	
8	10×200 ℓ=480	4	7,5	30,0	
9	10×400 ℓ=620	4	19,5	78,0	
10	10×200 ℓ=1070	8	16,8	132,8	
11	10×200 ℓ=1050	8	16,5	132,0	
12	10×100 ℓ=210	8	1,6	12,8	
	Стандартные изделия				
13	Болт М20-8g×60.5.8 ГОСТ 7798-70	24		5,26	
14	Гайка М20-7Н.5 ГОСТ 5915-70	24		1,51	
15	Шайба 20.65Г ГОСТ 6402-70	24		0,38	

Сварные швы — Таблица

Тип и толщ. шва	Длина, м	Тип электр.	Примечание
⌊5	35,9	Э42	Заводской
⌊6	12,5	Э42	Монтажный
⌊8	3,4	Э42	Монтажный

Нач.отд.	Крыжба		
Н.контр.	Шейнин		
Гл.констр.	Шейнин		
Гл.инж.пр.	Санковский		
Рук.груп.	Немчинова		
Проверил	Поляковский		
Исполнил	Лукина		

1.424.1-10.7С-27

Связь ВС 2-17

Стадия	Масса	Масштаб
Р	3182,3	1:50 1:20
Лист	Листов 1	

Укрниипроектстальконструкция

Инв.№ подл. | Подпись и дата | Взам.инв.№

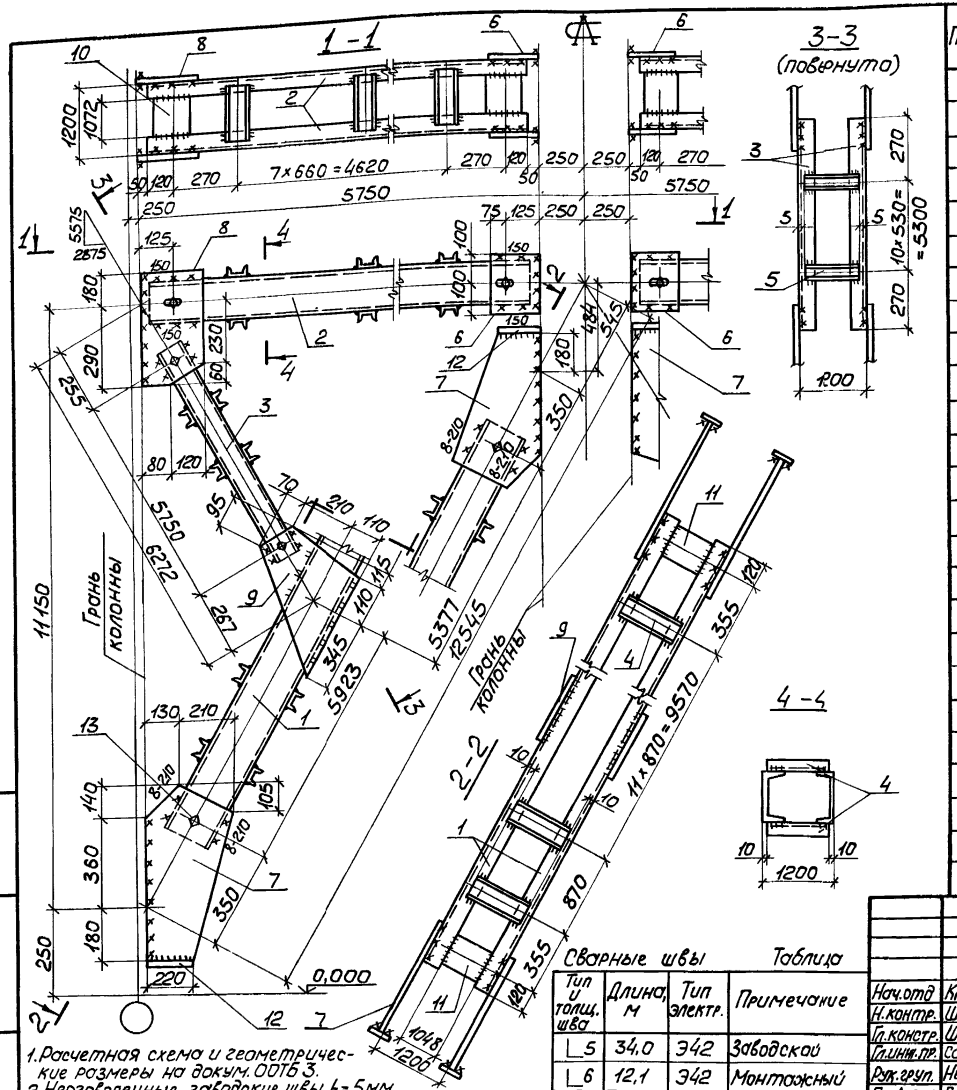

Поз.	Наименование	Кол.	Масса ед., кг	Масса всех, кг	Примечание
	Детали				
	Швеллеры ГОСТ 8240-72 Вст3пс6 ГОСТ 535-79				
1	20 ℓ=11390	4	209,3	837,2	
	Швеллеры ГОСТ 8240-72 Вст3пс6-1 ТУ14-1-3023-80				
2	16 ℓ=5400	4	76,7	306,8	
	Швеллеры ГОСТ 8240-72 Вст3кп2 ГОСТ 535-79				
3	10 ℓ=5840	4	50,2	200,8	
4	10 ℓ=1180	84	10,1	848,4	
5	8 ℓ=1190	44	8,4	369,6	
	Лист ГОСТ 19903-74 Вст3пс6-1 ТУ14-1-3023-80				
6	12×200 ℓ=200	4	3,8	15,2	
7	12×340 ℓ=680	8	21,8	174,4	
8	12×200 ℓ=470	4	8,8	35,2	
9	12×390 ℓ=570	4	20,9	83,6	
10	12×200 ℓ=1070	8	20,2	161,6	
11	12×200 ℓ=1050	8	19,8	158,4	
12	12×100 ℓ=220	8	2,1	16,8	
	Стандартные изделия				
13	Болт М20-8g×60.5.8 ГОСТ 7798-70	24		5,26	
14	Гайка М20-7Н.5 ГОСТ 5915-70	24		1,51	
15	Шайба 20.65Г ГОСТ 6402-70	24		0,38	

Сварные швы — Таблица

Тип и толщ. шва	Длина, м	Тип электр.	Примечание
⌊5	34,0	Э42	Заводской
⌊6	12,1	Э42	Монтажный
⌊8	3,5	Э42	Монтажный

1. Расчетная схема и геометрические размеры на докум. 0ОТБ 3.
2. Неоговоренные заводские швы h_f=5мм, монтажные – h_f=6мм.

Нач.отд	Крыжба	
Н.контр.	Шейнич	
Гл.констр.	Шейнич	
Гл.инж.пр.	Санковский	
Рук.груп.	Немчинова	
Проверил	Поляковский	
Исполнил	Лукиша	

1.424.1-10.7С-28

Связь ВС 2 1 8

Стадия	Масса	Масштаб
Р	3240,1	1:50 1:20
Лист	Листов 1	

Укрниипроектстальконструкция

Инв.№ подл. | Подпись и дата | Взам.инв.№

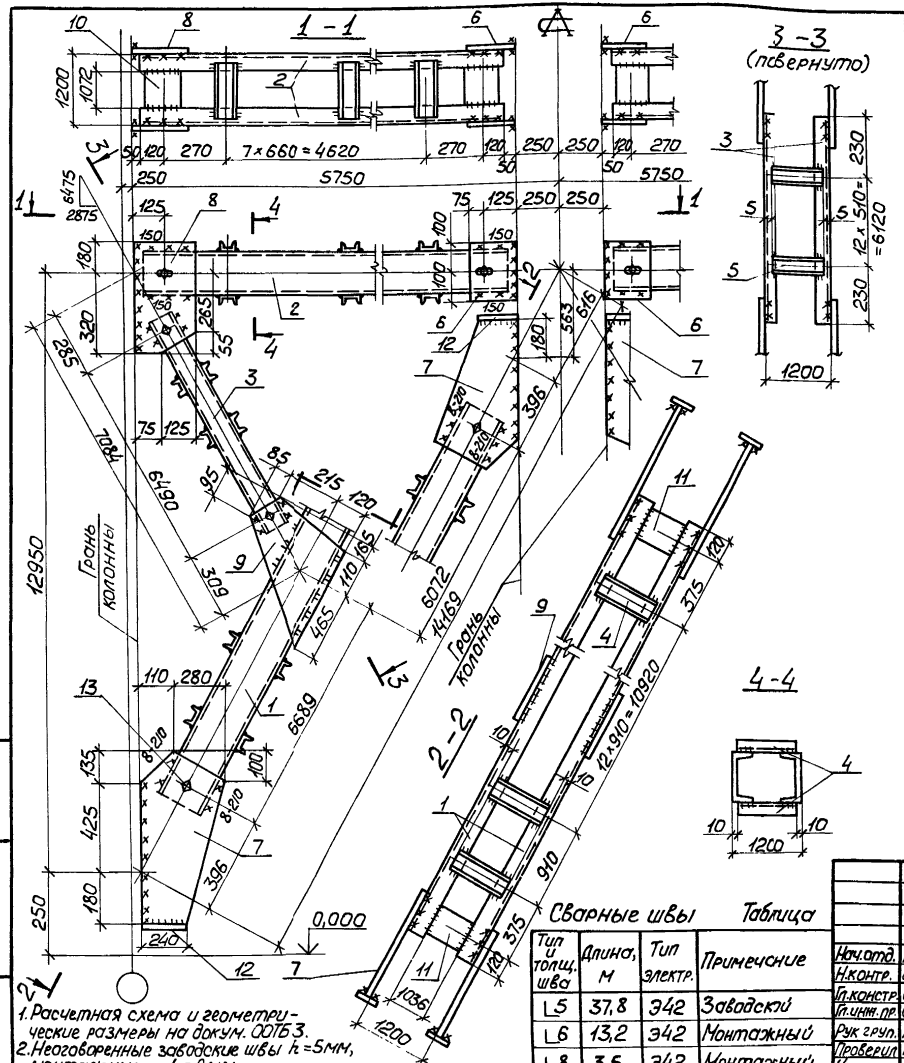

1. Расчетная схема и геометрические размеры на докум. 0ОТБ3.
2. Неоговоренные заводские швы h_f=5мм, монтажные — h_f=6мм.

Поз.	Наименование	Кол.	Масса ед., кг	Масса всех, кг	Примечание
	Детали				
	Швеллеры ГОСТ 8240-72 Вст3пс6 ГОСТ 535-79				
1	22 ℓ=12851	4	269,2	1076,8	
	Швеллеры ГОСТ 8240-72 Вст3пс6-1 ТУ14-1-3023-80				
2	16 ℓ=5400	4	76,7	306,8	
	Швеллеры ГОСТ 8240-72 Вст3кп2 ГОСТ 535-79				
3	10 ℓ=6580	4	56,5	226,0	
4	10 ℓ=1180	88	10,1	888,8	
5	8 ℓ=1190	52	7,4	436,8	
	Лист ГОСТ 19903-74 Вст3пс6-1 ТУ14-1-3023-80				
6	12×200 ℓ=200	4	3,8	15,2	
7	12×340 ℓ=740	8	23,7	189,6	
8	12×200 ℓ=500	4	9,4	37,6	
9	12×420 ℓ=740	4	29,3	117,2	
10	12×200 ℓ=1070	8	20,2	161,6	
11	12×200 ℓ=1035	8	19,5	156,0	
12	12×100 ℓ=240	8	2,3	18,4	
	Стандартные изделия				
13	Болт М20-8g×60.5.8 ГОСТ 7798-70	24		5,26	
14	Гайка М20-7Н.5 ГОСТ 5915-70	24		1,51	
15	Шайба 20-65Г ГОСТ 6402-70	24		0,38	

Сварные швы Таблица

Тип и толщ. шва	Длина, м	Тип электр.	Примечание
L5	37,8	Э42	Заводский
L6	13,2	Э42	Монтажный
L8	3,5	Э42	Монтажный

Нач.отд.	Крыжба	
Н.контр.	Шейнич	
Гл.констр.	Шейнич	
Гл.инж.пр.	Санковский	
Рук.гр.уп.	Немчинова	
Проверил	Поляковский	
Исполнил	Пукшина	

1.424.1-10.7С-29

Связь ВС2 19

Стадия	Масса	Масштаб
Р	3667,1	1:50 1:20
Лист	Листов 1	

Укрниипроектстальконструкция

Инв.№ подл. | Подпись и дата | Взам.инв.№

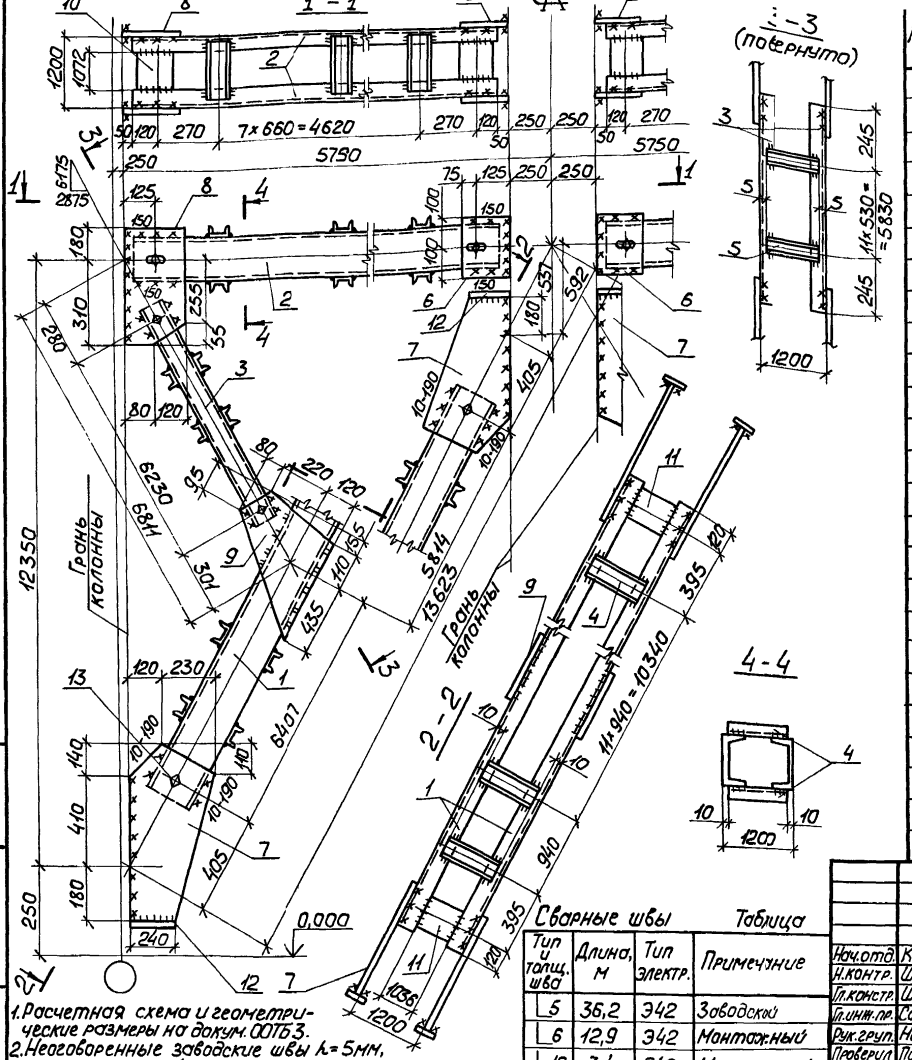

Поз.	Наименование	Кол.	Масса ед., кг	Масса всех, кг	Примечание
	Детали				
	Швеллеры ГОСТ 8240-72 Вст3пс6 ГОСТ 535-79				
1	22 ℓ=12311	4	258,5	1034,0	
	Швеллеры ГОСТ 8240-72 Вст3пс6-1 ТУ14-1-3023-80				
2	16 ℓ=5400	4	76,7	306,8	
	Швеллеры ГОСТ 8240-72 Вст3кп2 ГОСТ 535-79				
3	10 ℓ=6320	4	54,8	219,2	
4	10 ℓ=1180	84	10,1	848,4	
5	8 ℓ=1190	48	8,4	403,2	
	Лист ГОСТ 19903-74 Вст3пс6-1 ТУ14-1-3023-80				
6	12×200 ℓ=200	4	3,8	15,2	
7	12×350 ℓ=730	8	24,0	96,0	
8	12×200 ℓ=490	4	9,2	36,8	
9	12×420 ℓ=700	4	27,7	110,8	
10	12×200 ℓ=1070	8	20,2	161,6	
11	12×200 ℓ=1035	8	19,5	156,0	
12	12×100 ℓ=240	8	2,3	18,4	
	Стандартные изделия				
13	Болт М20-8g×60.5.8 ГОСТ 7798-70	24		5,26	
14	Гайка М20-7Н.5 ГОСТ 5915-70	24		1,51	
15	Шайба 20.65Г ГОСТ 6402-70	24		0,38	

Сварные швы Таблица

Тип и толщ. шва	Длина, м	Тип электр.	Примечание
⌊5	36,2	Э42	Заводской
⌊6	12,9	Э42	Монтажный
⌊10	3,4	Э42	Монтажный

Нач.отд.	Крыжда	
Н.контр.	Шейнич	
Гл.констр.	Шейнич	
Гл.инж.пр.	Санковский	
Рук.груп.	Немчинова	
Проверил	Поляковский	
Исполнил	Лукиша	

1.424.1-10.7С-30

Связь ВС 220

Стадия	Масса	Масштаб
Р	3440,5	1:50 1:20
Лист	Листов 1	

Укрниипроектсталь-конструкция

Инв.№ подл. | Подпись и дата | Взам.инв.№

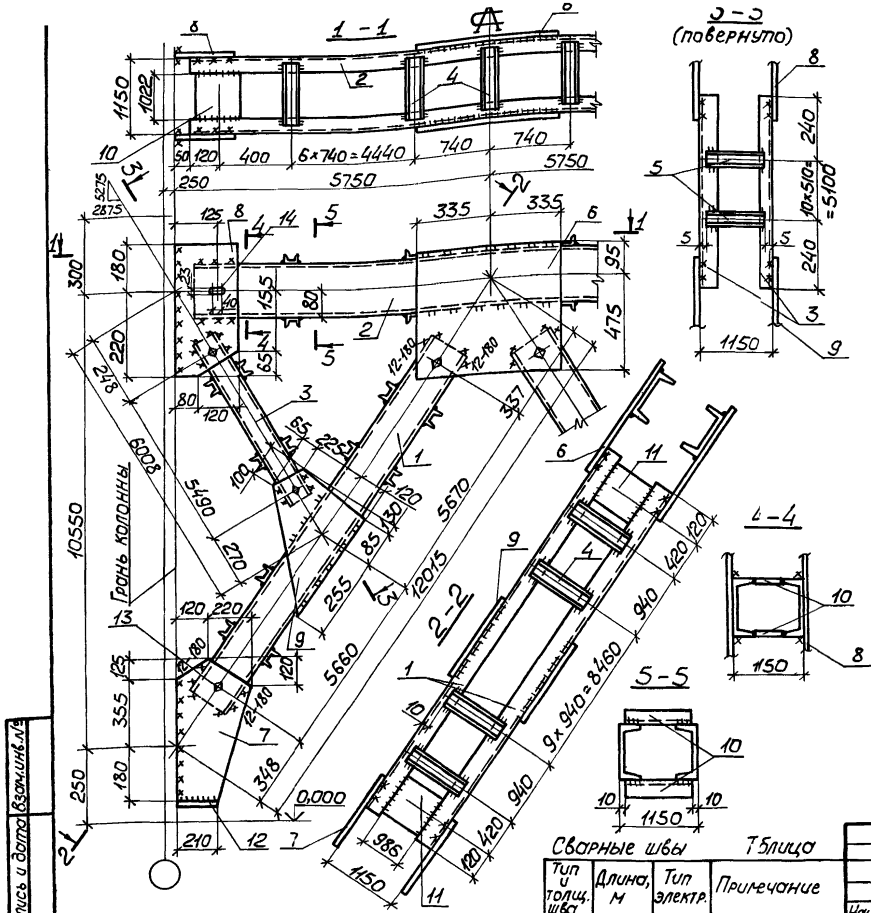

1. Расчетная схема и геометрические размеры на докум. 00ТБЧ.
2. Неоговоренные заводские швы k=5мм, монтажные – k=6мм.

Сварные швы — Таблица

Тип и толщ. шва	Длина, м	Тип электр.	Примечание
⌊5	36,0	Э42	Заводской
⌊6	10,0	Э42	Монтажный
⌊12	2,9	Э42	Монтажный

Поз.	Наименование	Кол.	Масса ед., кг	Масса всех, кг	Примечание
	Детали				
	Швеллеры ГОСТ 8240-72 Вст3пс6 ГОСТ 535-79				
1	22 ℓ=11420	4	239,8	959,2	
	Швеллеры ГОСТ 8240-72 Вст3пс6-1 ТУ14-1-3023-80				
2	16 ℓ=11400	2	161,9	323,8	
	Швеллеры ГОСТ 8240-72 Вст3кп2 ГОСТ 535-79				
3	10 ℓ=5580	4	47,8	191,6	
4	10 ℓ=1130	78	9,7	756,6	
5	8 ℓ=1140	44	8,0	352,0	
	Лист ГОСТ 19903-74 Вст3пс6-1 ТУ14-1-3023-80				
6	12×570 ℓ=670	2	36,0	72,0	
7	12×340 ℓ=480	4	15,4	61,6	
8	12×200 ℓ=400	4	7,5	30,0	
9	12×410 ℓ=470	4	18,2	72,8	
10	12×200 ℓ=1020	4	19,2	76,8	
11	12×200 ℓ=984	8	18,5	148,0	
12	12×80 ℓ=210	4	1,6	6,4	
	Стандартные изделия				
13	Болт М20-8g×60.5.8 ГОСТ 7798-70	20		4,38	
14	Гайка М20-7Н.5 ГОСТ 5915-70	20		1,26	
15	Шайба 20.65Г ГОСТ 6402-70	20		0,32	

Нач.отд	Крыжова	
Н.контр	Шейнич	
Гл.констр	Шейнич	
Гл.инж.пр	Санковский	
Рук.груп	Немчинова	
Проверил	Пряховский	
Исполнил	Соколенко	

1.424.1-10.7С-31

Связь ВС221

Стадия	Масса	Масштаб
Р	3081,3	1:50 1:15
Лист	Листов 1	

Укрниипроектстальконструкция

Инв.№ подл. | Подпись и дата | Взам.инв.№

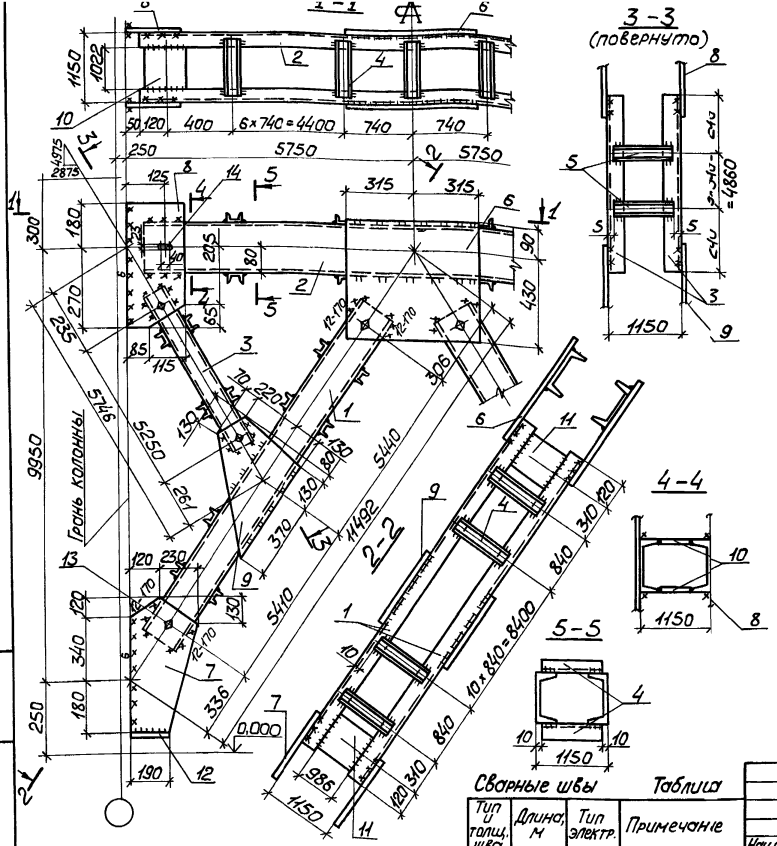

1. Расчетная схема и геометрические размеры на докум. 00ТБ4.
2. Неоговоренные заводские швы h_f=5мм, монтажные – 6мм.

Сварные швы — Таблица

Тип толщ. шва	Длина, м	Тип электр.	Примечание
⌊_5	35,6	Э42	Заводской
⌊_6	10,1	Э42	Монтажный
⌊_12	2,7	Э42	Монтажный

Поз.	Наименование	Кол.	Масса ед., кг	Масса всех, кг	Примечание
	Детали				
	Швеллеры ГОСТ 8240-72 Вст3пс6-1 ТУ14-1-3023-80				
1	22 ℓ=10940	4	230,0	920,0	
2	16 ℓ=11400	2	161,9	323,8	
	Швеллеры ГОСТ 8240-72 Вст3кп2 ГОСТ 535-79				
3	10 ℓ=5340	4	56,6	266,4	
4	10 ℓ=1130	82	9,7	795,4	
5	8 ℓ=1140	40	8,0	320,0	
	Лист ГОСТ 19903-74 Вст3пс6-1 ТУ14-1-3023-80				
6	12×520 ℓ=630	2	30,9	61,8	
7	12×350 ℓ=640	4	21,1	84,4	
8	12×200 ℓ=450	4	8,5	34,0	
9	12×420 ℓ=580	4	22,9	91,6	
10	12×200 ℓ=1020	4	19,2	76,8	
11	12×200 ℓ=984	8	18,5	148,0	
12	12×80 ℓ=190	4	1,4	5,6	
	Стандартные изделия				
13	Болт М20-8g×60.5.8.ГОСТ 7798-70	20		4,38	
14	Гайка М20-7Н.5 ГОСТ 5915-70	20		1,26	
15	Шайба 20.65Г ГОСТ 6402-70	20		0,32	

Нач.отд.	Крыжба		
Н.контр.	Шейнич		
Гл.констр.	Шейнич		
Гл.инж.пр.	Сонковский		
Рук.груп.	Немчинова		
Проверил	Немчинова		
Исполнил	Лукишо		

1.424.1-10.7С-32

Связь ВС 22 2

Стадия	Масса	Масштаб
Р	3159,1	1:50 / 1:15
Лист	Листов 1	

Укрниипроектстальконструкция

Инв.№ подл. | Подпись и дата | Взам.инв.№

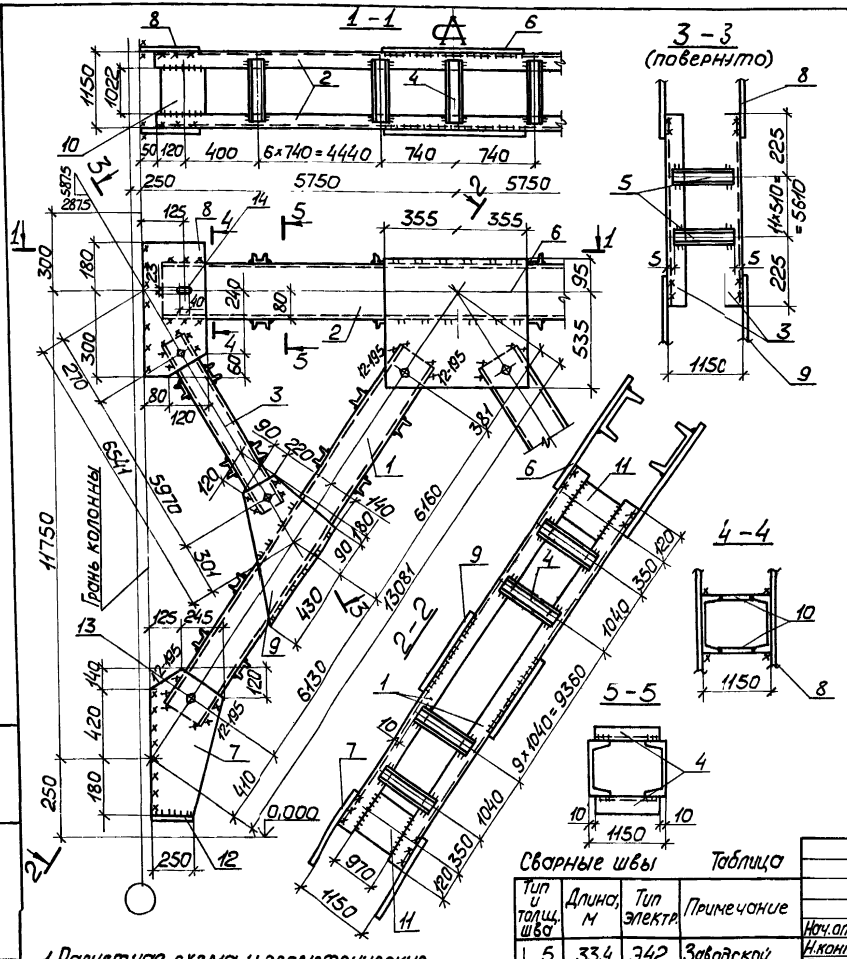

Поз.	Наименование	Кол.	Масса ед., кг	Масса всех, кг	Примечание
	Детали				
	Швеллеры ГОСТ 8240-72 Вст3пс6 ГОСТ 535-79				
1	24 ℓ=1238 О	4	297,1	1188,4	
	Швеллеры ГОСТ 8240-72 Вст3пс6-1 ТУ14-1-3023-80				
2	16 ℓ=1140 О	2	161,9	323,8	
	Швеллеры ГОСТ 8240-72 Вст3кп2 ГОСТ 535-79				
3	10 ℓ=606С	4	52,1	108,4	
4	10 ℓ=1130	78	9,7	756,6	
5	8 ℓ=1140	48	8,0	384,0	
	Лист ГОСТ 19903-74 Вст3пс6-1 ТУ14-1-3023-80				
6	12×630 ℓ=710	2	42,1	84,2	
7	12×370 ℓ=740	4	25,8	103,2	
8	12×200 ℓ=480	4	9,0	36,0	
9	12×450 ℓ=700	4	29,7	118,8	
10	12×200 ℓ=1020	4	19,2	76,8	
11	12×200 ℓ=970	8	18,3	146,4	
12	12×80 ℓ=250	4	1,9	7,6	
	Стандартные изделия				
13	Болт М20-8g×60.5.8 ГОСТ 7798-70	20		4,38	
14	Гайка М20-7Н.5 ГОСТ 5915-70	20		1,26	
15	Шайба 20.65Г ГОСТ 6402-70	20		0,32	

Сварные швы Таблица

Тип и толщ. шва	Длина, м	Тип электр.	Примечание
⌊5	33,4	Э42	Заводской
⌊6	11,1	Э42	Монтажный
⌊12	3,1	Э42	Монтажный

1. Расчетная схема и геометрические размеры на докум. 00ТБ4.
2. Неоговоренные заводские швы h=5мм, монтажные — h=6мм.

Нач.отд.	Крыжжба		
Н.контр.	Шейнич		
Гл.констр.	Шейнич		
Гл.инж.пр.	Санковский		
Рук.груп.	Немчинова		
Проверил	Поляковский		
Исполнил	Соколенко		

1.424.1-10.7С-33

Связь В С 223

Стадия	Масса	Масштаб
Р	3361,5	1:50 / 1:15
Лист	Листов 1	

Укрниипроектсталь-конструкция

Инв.№ подл. | Подпись и дата | Взам.инв.№

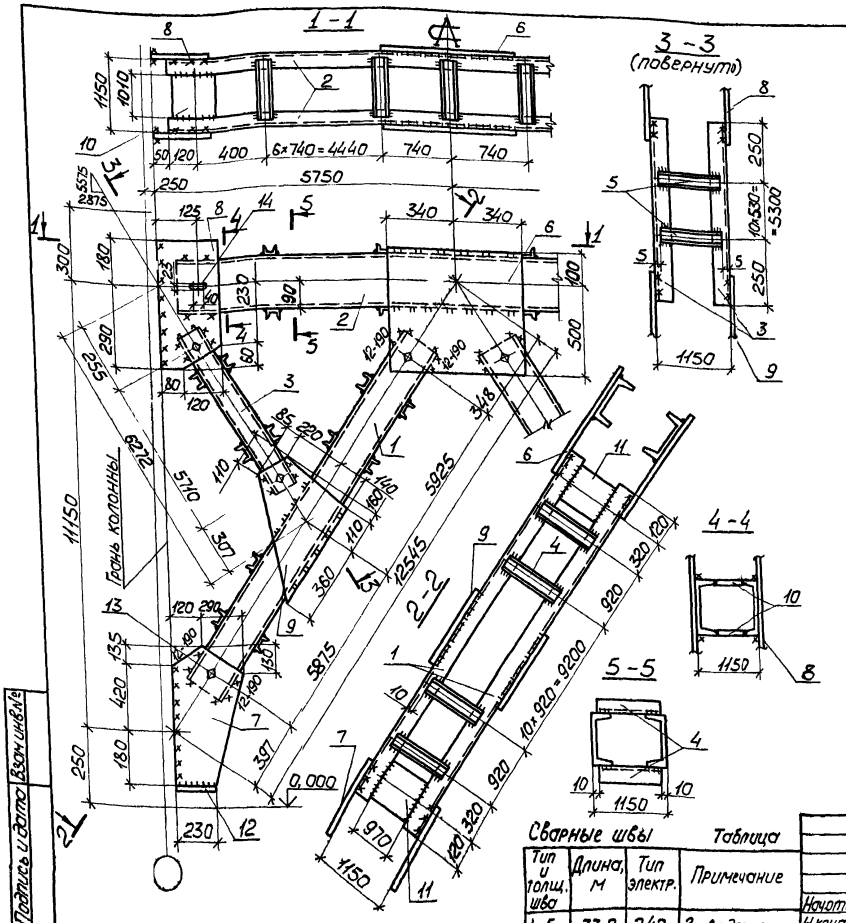

Поз.	Наименование	Кол.	Масса ед., кг	Масса всех, кг	Примечание
	Детали				
	Швеллеры ГОСТ 8240-72 Вст3пс6 ГОСТ 535-79				
1	24 ℓ = 11890	4	285,4	1141,6	
	Швеллеры ГОСТ 8240-72 Вст3пс6-1 ТУ14-1-3023-80				
2	18 ℓ = 11400	2	161,9	323,8	
	Швеллеры ГОСТ 8240-72 Вст3кп2 ГОСТ 535-79				
3	10 ℓ = 5800	4	49,8	199,3	
4	10 ℓ = 1130	82	9,7	795,4	
5	8 ℓ = 1140	44	8,0	352,0	
	Лист ГОСТ 8240-72 Вст3пс6-1 ТУ14-1-3023-80				
6	12×600 ℓ = 680	2	37,8	75,6	
7	12×410 ℓ = 735	4	28,4	113,6	
8	12×200 ℓ = 470	4	8,9	35,6	
9	12×445 ℓ = 620	4	26,0	104,0	
10	12×200 ℓ = 1010	4	19,2	76,8	
11	12×200 ℓ = 968	8	18,2	145,6	
12	12×80 ℓ = 230	4	1,7	6,8	
	Стандартные изделия				
13	Болт М20-8g×60.5.8 ГОСТ 7798-70	20		4,38	
14	Гайка М20-7Н.5 ГОСТ 5915-70	20		1,26	
15	Шайба 20.65Г ГОСТ 6402-70	20		0,32	

Сварные швы Таблица

Тип и толщ. шва	Длина, м	Тип электр.	Примечание
∟5	33,0	Э42	Заводской
∟6	10,7	Э42	Монтажный
∟12	3,1	Э42	Монтажный

1. Расчетная схема и геометрические размеры на докум. 00ТБ4
2. Неоговоренные заводские швы h_f=5мм, монтажные – h_f=6мм.

Начотд.	Крыжова	
Н.контр.	Шейнич	
Гл.констр.	Шейнич	
Гл.инж.пр.	Санковский	
Рук.груп.	Немчинова	
Проверил	Немчинова	
Исполнил	Лукиша	

1.424.1-10.70-34

Связь ВС 224

Стадия	Масса	Масштаб
Р	3403,8	1:50 1:15
Лист	Листов 1	

Укрниипроектстальконструкция

Инв.№ подл. | Подпись и дата | Взам.инв.№

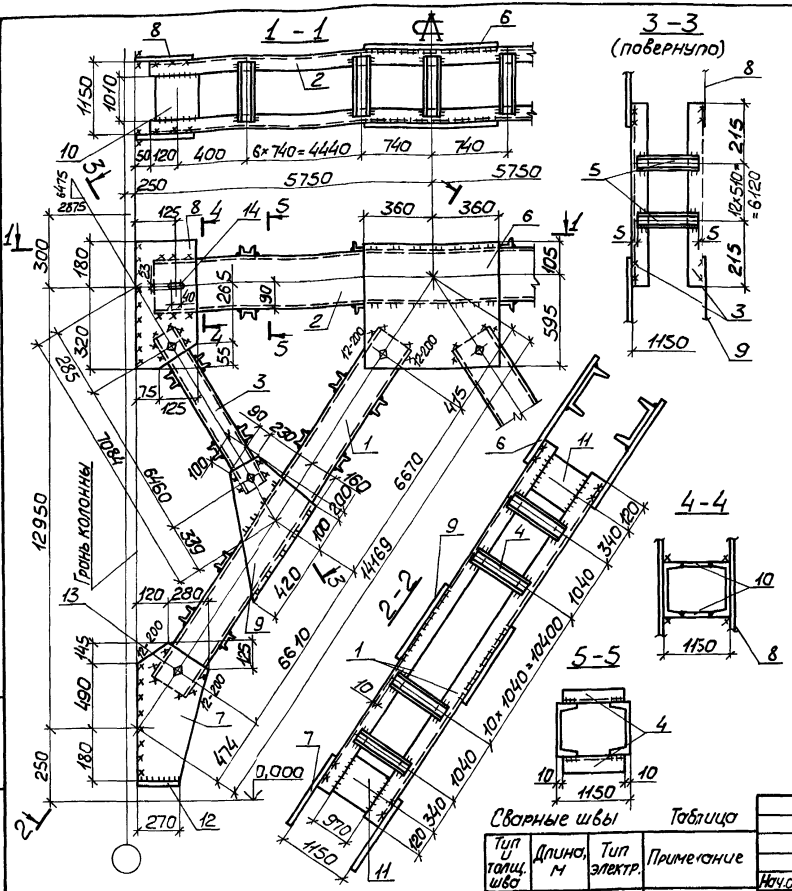

1. Расчетная схема и геометрические размеры на докум 00ТБ4.
2. Неоговоренные заводские швы h_f=5мм, монтажные – h_f=6мм

Сварные швы

Таблица

Тип и толщ. шва	Длина, м	Тип электр.	Примечание
⌊_5	34,4	Э42	Заводской
⌊_6	11,6	Э42	Монтажный
⌊_12	3,2	Э42	Монтажный

Поз.	Наименование	Кол.	Масса ед., кг	Масса всех, кг	Примечание
	Детали				
	Швеллеры ГОСТ 8240-72 Вст3пс6 ГОСТ 535-79				
1	27 ℓ=13370	4	371,2	1484,8	
	Швеллеры ГОСТ 8240-72 Вст3пс6-1 ТУ14-1-3023-80				
2	18 ℓ=11400	2	161,9	323,8	
	Швеллеры ГОСТ 8240-72 Вст3кп2 ГОСТ 535-79				
3	10 ℓ=6550	4	56,4	225,6	
4	10 ℓ=1130	82	9,7	795,4	
5	8 ℓ=1140	52	8,0	416,0	
	Лист ГОСТ 19903-74 Вст3пс6-1 ТУ14-1-3023-80				
6	12×700 ℓ=720	2	44,8	89,6	
7	12×400 ℓ=815	4	27,2	108,8	
8	12×200 ℓ=500	4	9,4	37,6	
9	12×480 ℓ=720	4	32,6	130,4	
10	12×200 ℓ=1010	4	19,2	76,8	
11	12×200 ℓ=970	8	18,3	146,4	
12	12×80 ℓ=270	4	2,0	8,0	
	Стандартные изделия				
13	Болт М20-8g×60.5.8 ГОСТ 7798-70	20		4,32	
14	Гайка М20-7Н.5 ГОСТ 5915-70	20		1,26	
15	Шайба 20.65Г ГОСТ 6402-70	20		0,32	

Нач.отд	Крыжба	
Н.контр.	Шейнич	
Гл.констр.	Шейнич	
Гл.инж.пр.	Санковский	
Рук.груп.	Немчинова	
Проверил	Поляковский	
Исполнил	Соколенко	

1.424.1 – 10.7С – 3.5

Связь ВС 225

Стадия	Масса	Масштаб
Р	3881,5	1:50 1:15
Лист	Листов 1	

Укрниипроектстальконструкция

Инв.№подл. | Подпись и дата | Взам.инв.№

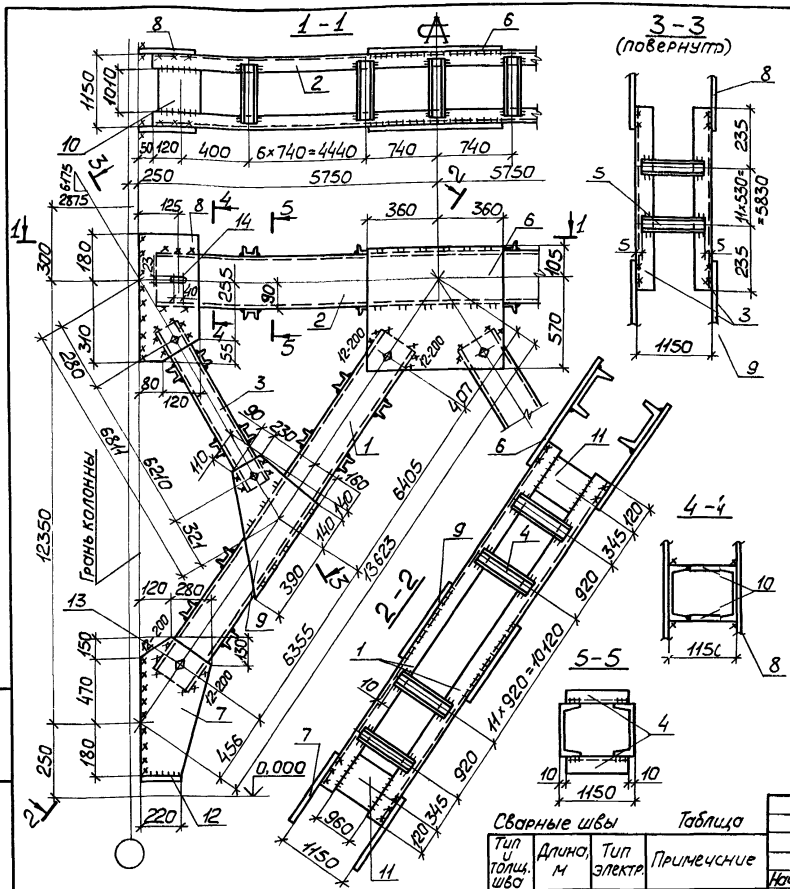

Поз.	Наименование	Кол.	Масса ед., кг	Масса всех, кг	Примечание
	Детали				
	Швеллеры ГОСТ 8240-72 Вст3пс6 ГОСТ 535-79				
1	27 ℓ=12850	4	347,0	1388,0	
	Швеллеры ГОСТ 8240-72 Вст3пс6-1 ТУ14-1-3023-80				
2	18 ℓ=11400	2	161,9	323,8	
	Швеллеры ГОСТ 8240-72 Вст3кп2 ГОСТ 535-79				
3	10 ℓ=6300	4	54,2	216,8	
4	10 ℓ=1130	86	9,7	834,2	
5	8 ℓ=1140	48	8,0	384,0	
	Лист ГОСТ 19903-74 Вст3пс6-1 ТУ14-1-3023-80				
6	12×675 ℓ=720	2	45,1	90,2	
7	12×400 ℓ=800	4	30,1	120,4	
8	12×200 ℓ=490	4	9,2	36,8	
9	12×480 ℓ=670	4	30,3	121,2	
10	12×200 ℓ=1010	4	19,2	76,8	
11	12×200 ℓ=960	8	18,1	144,8	
12	12×80 ℓ=220	4	2,0	8,0	
	Стандартные изделия				
13	Болт М20-8g×60.5.8 ГОСТ 7798-70	20		4,32	
14	Гайка М20-7Н.5 ГОСТ 5915-70	20		1,26	
15	Шайба 20.65Г ГОСТ 6402-70	20		0,32	

Сварные швы — Таблица

Тип и толщ. шва	Длина, м	Тип электр.	Примечание
⌊5	34,9	Э42	Заводской
⌊6	11,3	Э42	Монтажный
⌊12	3,2	Э42	Монтажный

1. Расчетная схема и геометрические размеры на докум. 00ТБ4
2. Неоговоренные заводские швы h_f=5мм, монтажные – h_f=6мм.

Нач.отд.	Крыжова	
Н.контр.	Шейнич	
Гл.констр.	Шейнич	
Гл.инж.пр.	Санковский	
Рук.груп.	Немчинова	
Проверил	Немчинова	
Исполнил	Лукиша	

1.424.1-10.7С-36

Связь ВС 2 26

Стадия	Масса	Масштаб
Р	3782,5	1:50 1:15
Лист	Листов 1	

Укрниипроектстальконструкция

Инв.№ подл. | Подпись и дата | Взам. инв.№

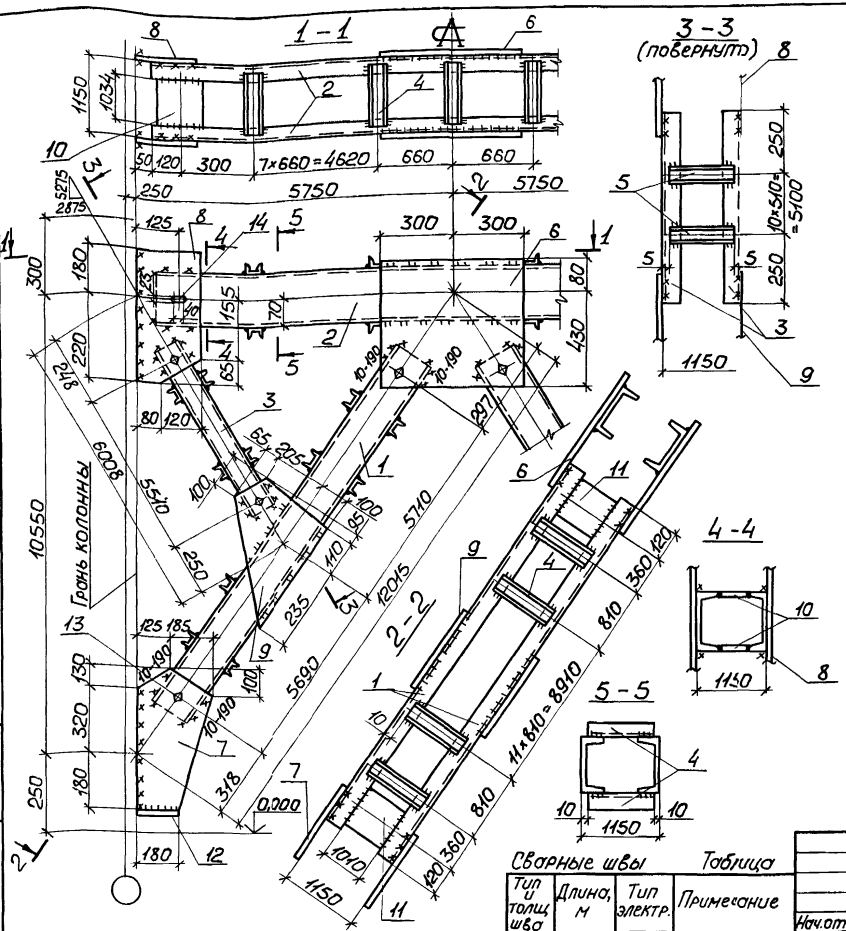

Поз.	Наименование	Кол.	Масса ед., кг	Масса всех, кг	Примечание
	Детали				
	Швеллеры ГОСТ 8240-72 Вст3пс6-1 ТУ14-1-3023-80				
1	18 ℓ=11490	4	187,3	749,2	
	Швеллеры ГОСТ 8240-72 Вст3кп2 ГОСТ 535-79				
2	14 ℓ=11400	2	140,2	280,4	
3	10 ℓ=5600	4	48,1	192,4	
4	10 ℓ=1130	94	9,7	873,0	
5	8 ℓ=1140	44	8,0	352,0	
	Лист ГОСТ 19903-74 Вст3пс6-1 ТУ14-1-3023-80				
6	10×510 ℓ=600	2	24,0	48,0	
7	10×310 ℓ=630	4	15,3	61,2	
8	10×200 ℓ=400	4	6,3	25,2	
9	10×370 ℓ=440	4	12,8	51,2	
10	10×200 ℓ=1032	4	19,4	77,6	
11	10×200 ℓ=1010	8	19,0	152,0	
12	10×80 ℓ=180	4	1,1	4,4	
	Стандартные изделия				
13	Болт М20-8g×60.5.8 ГОСТ 7798-70	20		4,38	
14	Гайка М20-7Н.5 ГОСТ 5915-70	20		1,26	
15	Шайба 20.65Г ГОСТ 6402-70	20		0,32	

Сварные швы Таблица

Тип и толщ. шва	Длина, м	Тип электр.	Примечание
∟5	35,9	Э42	Заводской
∟6	9,7	Э42	Монтажный
∟10	3,1	Э42	Монтажный

1. Расчетная схема и геометрические размеры на докум. 00ТБ4.
2. Неоговоренные заводские швы h_f=5мм, монтажные – h_f=6мм.

Нач.отд.	Крыжева	
Н.контр.	Шейнич	
Гл.констр.	Шейнич	
Гл.инж.пр.	Сонковский	
Рук.груп.	Немчинова	
Проверил	Поляковский	
Исполнил	Соколенко	

1.424.1-10.7с-37

Связь ВС 227

Стадия	Масса	Масштаб
Р	2895,0	1:50 1:15
Лист	Листов 1	

Укрнилпроектстальконструкция

Инв.№ подл. | Подпись и дата | Взам.инв.№

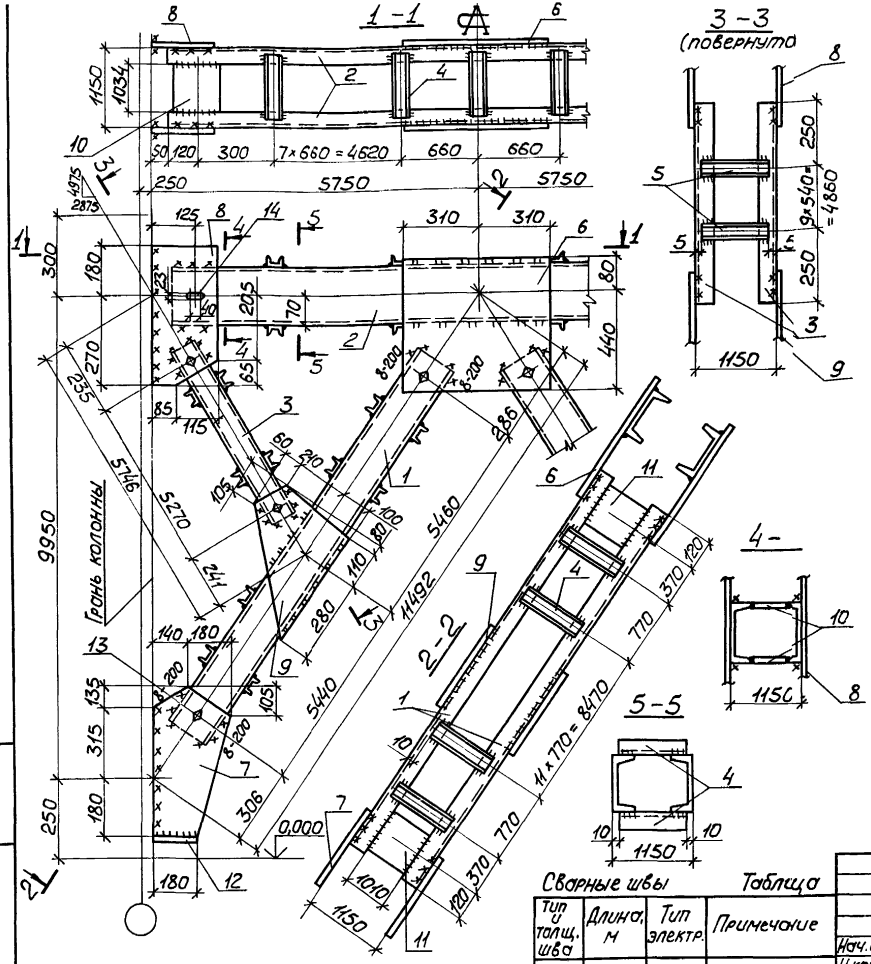

Поз.	Наименование	Кол.	Масса ед., кг	Масса всех, кг	Примечание
	Детали				
	Швеллеры ГОСТ 8240-72 Вст3пс6-1 ТУ14-1-3023-80				
1	18 ℓ=10990	4	179,1	716,4	
	Швеллеры ГОСТ 8240-72 Вст3кп2 ГОСТ 535-79				
2	14 ℓ=11400	2	140,2	280,4	
3	10 ℓ=5360	4	46,0	184,0	
4	10 ℓ=1130	90	9,7	873,0	
5	8 ℓ=1140	40	8,0	32,0	
	Лист ГОСТ 19903-74 Вст3пс6-1 ТУ14-1-3023-80				
6	10×520 ℓ=620	2	25,3	50,6	
7	10×320 ℓ=630	4	15,8	63,2	
8	10×200 ℓ=450	4	7,1	28,4	
9	10×370 ℓ=470	4	13,7	54,8	
10	10×200 ℓ=1032	4	16,2	64,8	
11	10×200 ℓ=1010	8	15,9	127,2	
12	10×80 ℓ=180	4	1,1	4,4	
	Стандартные изделия				
13	Болт М20-8g×60.5.8 ГОСТ7798-70	20		4,38	
14	Гайка М20-7Н.5 ГОСТ5915-70	20		1,26	
15	Шайба 20.65Г ГОСТ 6402-70	20		0,32	

Сварные швы — Таблица

Тип и толщ. шва	Длина, м	Тип электр.	Примечание
⌊_5	32,5	Э42	Заводский
⌊_6	10,1	Э42	Монтажный
⌊_8	3,2	Э42	Монтажный

1. Расчетная схема и геометрические размеры на докум. ООТБ4
2. Неоговоренные заводские швы h=5мм, монтажные – h=6мм.

Нач.отд.	Крыжбо	
Н.контр.	Шейнич	
Гл.констр.	Шейнич	
Гл.инж.пр.	Санковский	
Рук.груп.	Немчинова	
Проверил	Поляковский	
Исполнил	Соколенко	

1.424.1-10.7С-38

Связь ВС 2-28

Стадия	Масса	Масштаб
Р	2794,9	1:50 1:15
Лист	Листов 1	

Укрниипроектстальконструкция

Инв.№подл. | Подпись и дата | Взам.инв.№

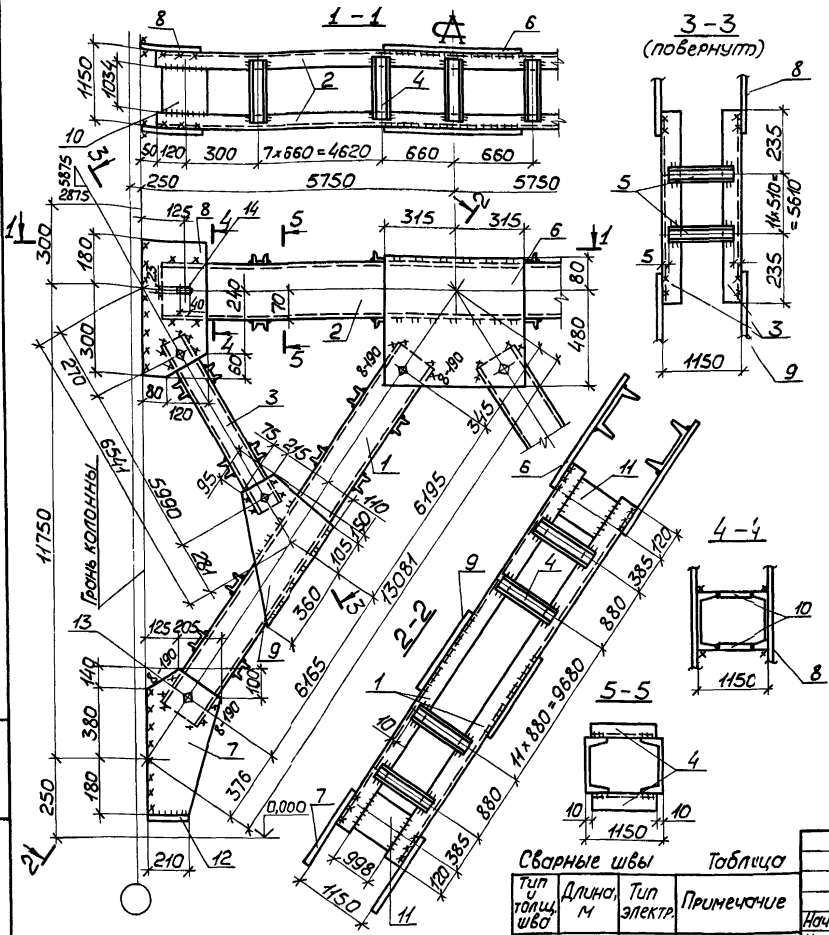

Поз.	Наименование		Кол.	Масса ед., кг	Масса всех, кг	Примечание
	Детали					
	Швеллеры ГОСТ 8240-72 Вст3пс6-1 ТУ14-1-3023-80					
1	20	ℓ=12450	4	229,1	916,4	
	Швеллеры ГОСТ 8240-72 Вст3кп2 ГОСТ 535-79					
2	14	ℓ=11400	2	140,2	280,4	
3	10	ℓ=6080	4	52,2	208,8	
4	10	ℓ=1130	90	9,7	873,0	
5	8	ℓ=1140	48	8,0	384,0	
	Лист ГОСТ 19903-74 Вст3пс6-1 ТУ14-1-3023-80					
6	10×560	ℓ=630	2	27,7	55,4	
7	10×330	ℓ=700	4	18,1	72,4	
8	10×200	ℓ=480	4	7,5	30,0	
9	10×400	ℓ=615	4	19,3	77,2	
10	10×200	ℓ=1032	4	16,2	64,8	
11	10×200	ℓ=996	8	15,6	124,8	
12	10×80	ℓ=210	4	1,3	5,2	
	Стандартные изделия					
13	Болт М20-8g×65.5.8 ГОСТ 7798-70		20		4,38	
14	Гайка М20-7Н.5 ГОСТ 5915-70		20		1,26	
15	Шайба 20.65Г ГОСТ 6402-70		20		0,32	

Сварные швы — Таблица

Тип и толщ. шва	Длина, м	Тип электр.	Примечание
⌊5	32,8	Э42	Заводской
⌊6	8,6	Э42	Монтажный
⌊8	3,1	Э42	Монтажный

Нач.отд.	Крыжба		
Н.контр.	Шейнич		
Гл.констр.	Шейнич		
Гл.инж.пр.	Сонковский		
Рук.груп.	Немчиново		
Проверил	Паляковский		
Исполнил	Сакаленко		

1.424.1-10.7С-39

Связь ВС 2 29

Стадия	Масса	Масштаб
Р	3123,3	1:50 1:15
Лист	Листов 1	

Укрниипроектстальконструкция

Инв.№ подл. | Подпись и дата | Взам.инв.№

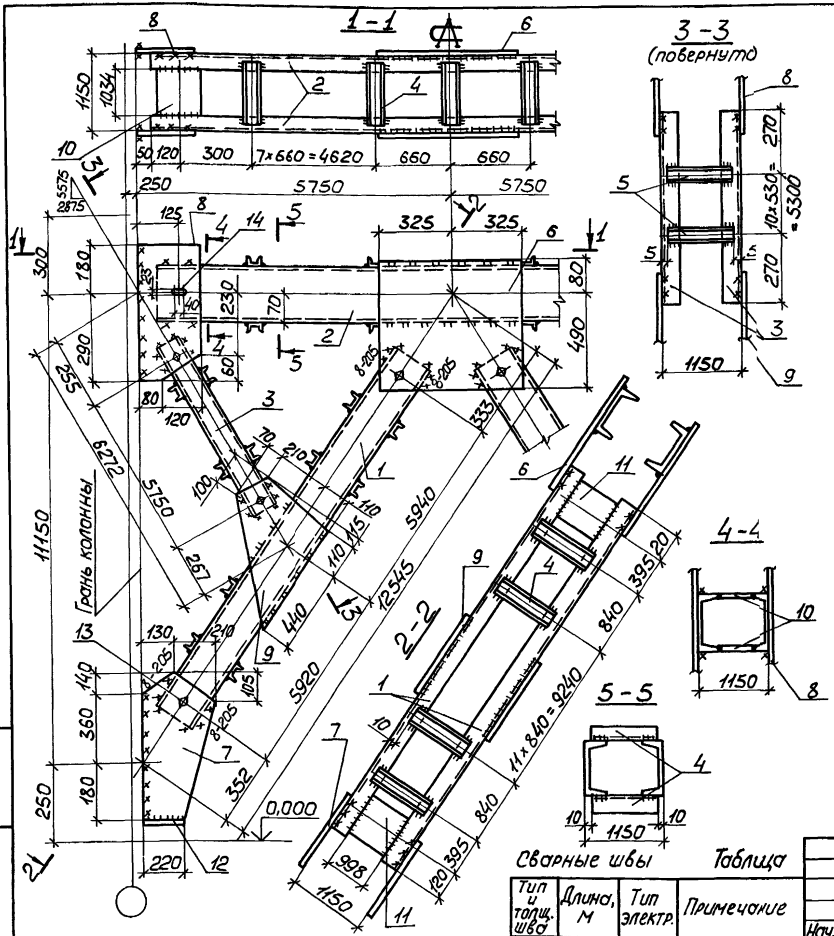

Поз.	Наименование		Кол.	Масса ед., кг	Масса всех, кг	Примечание
	Детали					
	Швеллеры ГОСТ 8240-72 Вст3пс6-1 ТУ14-1-3023-80					
1	20	ℓ = 11950	4	219,9	879,6	
	Швеллеры ГОСТ 8240-72 Вст3кп2 ГОСТ 535-79					
2	14	ℓ = 11400	2	140,2	280,4	
3	10	ℓ = 5840	4	50,2	200,8	
4	10	ℓ = 1130	90	9,7	873,0	
5	8	ℓ = 1140	44	8,0	352,0	
	Лист ГОСТ 19903-74 Вст3пс6-1 ТУ14-1-3023-80					
6	12×570	ℓ = 650	2	34,9	69,8	
7	12×340	ℓ = 680	4	21,8	87,2	
8	12×200	ℓ = 470	4	8,9	35,6	
9	12×390	ℓ = 665	4	24,4	97,6	
10	12×200	ℓ = 1032	4	19,4	77,6	
11	12×200	ℓ = 996	8	18,8	150,4	
12	12×80	ℓ = 220	4	1,7	6,8	
	Стандартные изделия					
13	Болт М20-8g×60.5.8 ГОСТ 7798-70		20		4,38	
14	Гайка М20-7Н.5 ГОСТ 5915-70		20		1,26	
15	Шайба 20.65Г ГОСТ 6402-70		20		0,32	

Сварные швы — Таблица

Тип и толщ. шва	Длина, м	Тип электр.	Примечание
∟5	32,2	Э42	Заводской
∟6	10,6	Э42	Монтажный
∟8	3,3	Э42	Монтажный

1. Расчетная схема и геометрические размеры на докум. ООТБ 4.
2. Неоговоренные заводские швы $h = 5$мм, монтажные — $h = 6$мм.

Нач.отд.	Крыжова	
Н.контр.	Шейнич	
Гл.констр.	Шейнич	
Гл.инж.пр.	Санковский	
Рук.груп.	Немчинова	
Проверил	Поляковский	
Исполнил	Соколенко	

1.424.1-10.7С-40

Связь ВС 2 30

Стадия	Масса	Масштаб
Р	3141,9	1:50 1:15
Лист	Листов 1	

Укрниипроектстальконструкция

Инв.№ подл. | Подпись и дата | Взам.инв.№

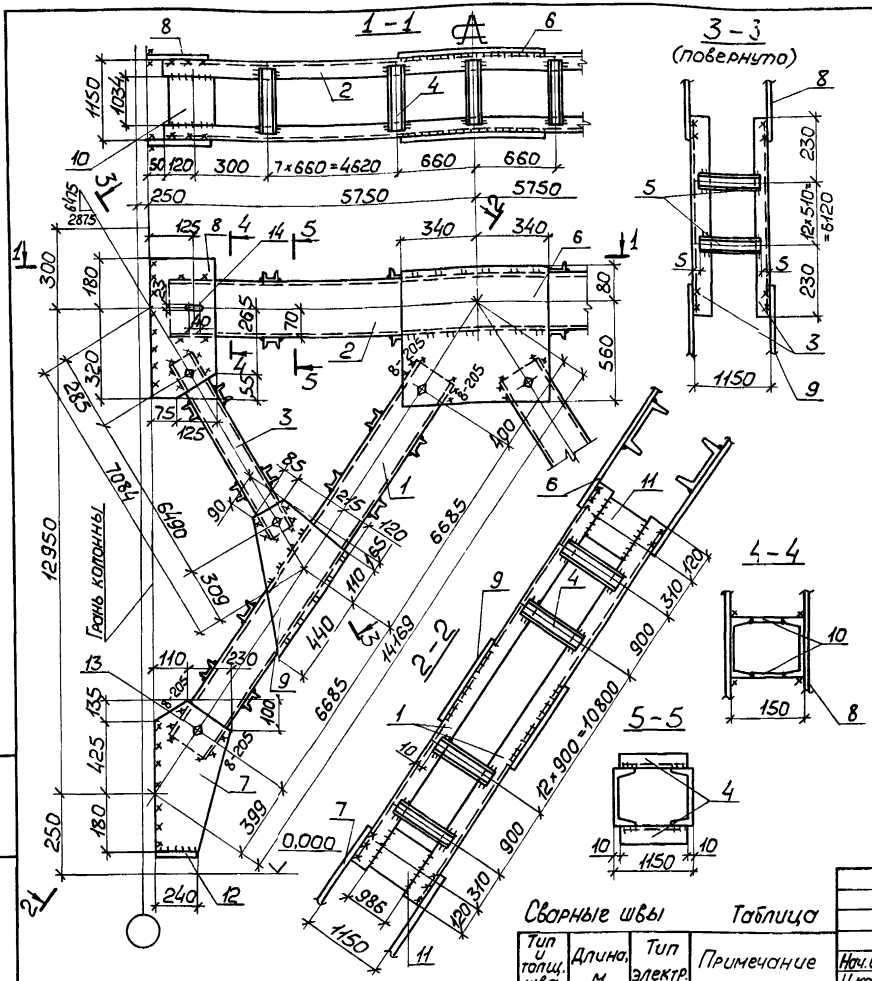

1. Расчетная схема и геометрические размеры на документе ООТБЦ
2. Неоговоренные заводские швы h_f=5мм, монтажные – h_f=6мм.

Поз.	Наименование	Кол.	Масса ед, кг	Масса всех, кг	Примечание
	Детали				
	Швеллеры ГОСТ 8240-72 Вст3пс6 ГОСТ 535-79				
1	22 ℓ=13460	4	282,7	1130,8	
	Швеллеры ГОСТ 8240-72 Вст3кп2 ГОСТ 535-79				
2	14 ℓ=11400	2	140,2	280,4	
3	10 ℓ=6580	4	56,5	226,0	
4	10 ℓ=1130	94	9,7	911,8	
5	8 ℓ=1140	52	8,0	416,0	
	Лист ГОСТ 19903-74 Вст3пс6-1 ТУ14-1-3023-80				
6	12×640 ℓ=680	2	41,0	82,0	
7	12×340 ℓ=740	4	23,7	94,8	
8	12×200 ℓ=500	4	9,4	37,6	
9	12×420 ℓ=715	4	14,2	56,8	
10	12×200 ℓ=1032	4	19,4	77,6	
11	12×200 ℓ=985	8	18,6	148,8	
12	12×80 ℓ=240	4	1,8	7,2	
	Стандартные изделия				
13	Болт М20-8g×60.5.8 ГОСТ 7798-70	20		4,38	
14	Гайка М20-7Н.5 ГОСТ 5915-70	20		1,26	
15	Шайба 20.65Г ГОСТ 6402-70	20		0,32	

Сварные швы Таблица

Тип и толщ. шва	Длина, м	Тип электр.	Примечание
◺5	34,4	Э42	Заводской
◺6	11,3	Э42	Монтажный
◺8	3,3	Э42	Монтажный

Нач.отд.	Крыжба	
Н.контр.	Шейнич	
Гл.констр.	Шейнич	
Гл.инж.пр.	Санковский	
Разраб.	Немчинова	
Проверил	Поляковский	
Исполнил	Соколенко	

1.424.1 -10.7С-41

Связь ВС231

Стадия	Масса	Масштаб
Р	3504,8	1:50 1:15
Лист	Листов 1	

Укрниипроектсталь-конструкция

Инв.№подл. | Подпись и дата | Взам.инв.№

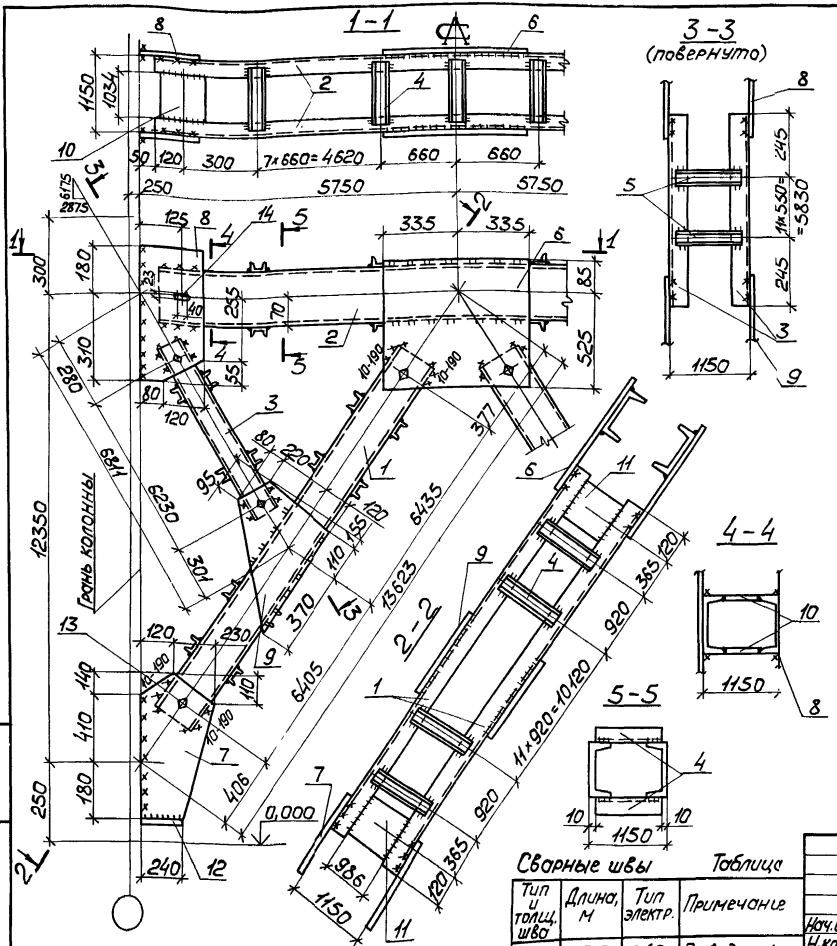

Поз.	Наименование		Кол.	Масса ед., кг	Масса всех, кг	Приме-чание
	Детали					
	Швеллеры ГОСТ 8240-72 Вст3пс6 ГОСТ 535-79					
1	22	ℓ=12930	4	271,5	1086,0	
	Швеллеры ГОСТ 8240-72 Вст3кп2 ГОСТ 535-79					
2	14	ℓ=11400	2	140,2	280,4	
3	10	ℓ=6320	4	54,3	217,2	
4	10	ℓ=1130	90	9,7	873,0	
5	8	ℓ=1140	48	8,0	384,0	
	Лист ГОСТ 19903-74 Вст3пс6-1 ТУ14-1-3023-80					
6	12×610	ℓ=670	2	38,5	77,0	
7	12×350	ℓ=730	4	24,1	96,4	
8	12×200	ℓ=490	4	9,2	36,8	
9	12×420	ℓ=635	4	25,1	100,4	
10	12×200	ℓ=1032	4	19,4	77,6	
11	12×200	ℓ=985	8	18,6	148,8	
12	12×80	ℓ=240	4	1,8	7,2	
	Стандартные изделия					
13	Болт М20-8g×60.5.8 ГОСТ 7798-70		20		4,38	
14	Гайка М20-7Н.5 ГОСТ 5915-70		20		1,26	
15	Шайба 20.65Г ГОСТ 6402-70		20		0,32	

Сварные швы Таблица

Тип и толщ. шва	Длина, м	Тип электр.	Примечание
L5	33,3	Э42	Заводской
L6	11,1	Э42	Монтажный
L10	3,1	Э42	Монтажный

1. Расчетная схема и геометрические размеры на докум. ООТБ 4.
2. Неоговоренные заводские швы h_f=5мм, монтажные — h_f=6мм.

Нач.отд.	Крыжова	
Н.контр.	Шейнич	
Гл.констр.	Шейнич	
Гл.инж.пр.	Сонковский	
Рук.груп.	Немчинова	
Проверил	Полдаковский	
Исполнил	Литвин	

1.424.1-10 ТС-42

Связь ВС 23 2

Стадия	Масса	Масштаб
Р	3418,6	1:50 1:15
Лист	Листов 1	

Укрниипроектсталь-конструкция

Инв.№ подл. | Подпись и дата | Взам.инв.№

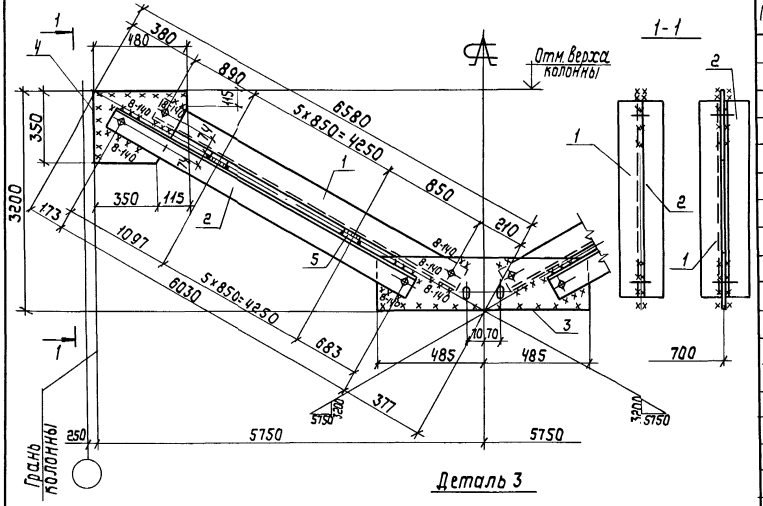

Поз	Наименование		Кол.	Масса ед. кг	Масса всех, кг	Примечание
	Детали					
	Уголки	ГОСТ 8509-86 ТУ 14-1-3023-80				
	Ст 3пс 6-1					
1	125×8	ℓ= 6080	4	94,2	376,8	
2	125×8	ℓ= 6120	4	94,9	379,6	
	Лист	ГОСТ 19903-74 ТУ 14-1-3023-80				
	Ст 3пс 6-1					
3	8×270	ℓ= 970	2	16,4	32,8	
4	8×350	ℓ= 480	4	10,6	42,4	
5	8×60	ℓ= 220	24	0,8	19,2	
	Стандартные изделия					
6	Болт М20-8g×60.5.8 ГОСТ 7798-70		16		3,50	
7	Гайка М20-7Н.5 ГОСТ 5915-70		16		1,00	
8	Шайба 20.65Г ГОСТ 6402-70		16		0,26	

Сварные швы — Таблица

Тип и толщ. шва	Длина, м	Тип электрода	Примечание
⌐ 4	13,4	Э42	Заводской
⌐ 8	15,0	Э42	Монтажный

Нач. отд.	Дружба	
Н. контр.	Шейнич	
Гл. констр.	Шейнич	
Гл. инж. пр.	Санковский	
Разраб.	Немчинова	
Проверил	Немчинова	
Исполнил	Соколенко	

1.424.1-10.7С-43

Связь ВС 233

Стадия	Масса	Масштаб
Р	859,3	1:50 1:15
Лист	Листов 1	

Укрниипроектсталь конструкция

Инв. № подл. | Подпись и дата | Взам. инв. №

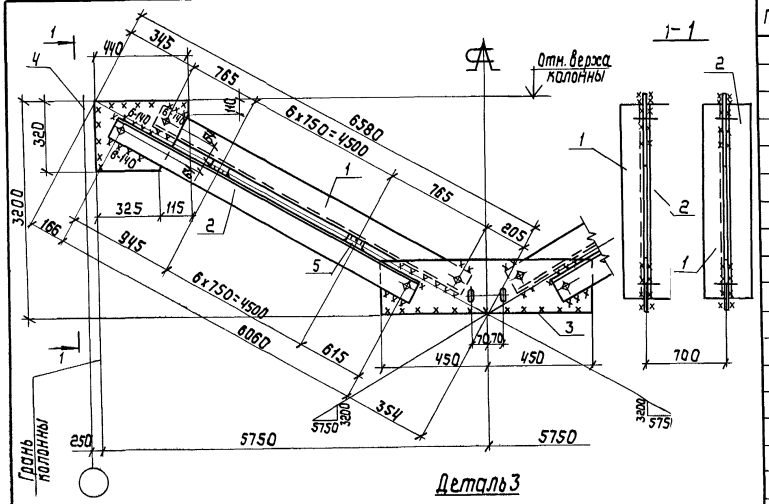

Деталь 3

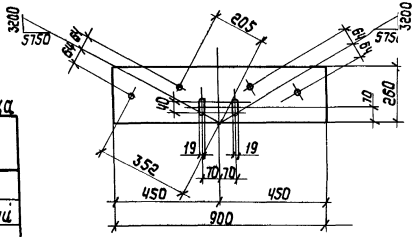

Сварные швы — Таблица

Тип и толщ. шва	Длина, м	Тип электрода	Примечание
⌐4	14,0	Э42	Заводской
⌐6	14,2	Э42	Монтажный

1. Расчетная схема и геометрические размеры на документе ОО ТБ5

Поз.	Наименование		Кол.	Масса ед. кг	Масса всех, кг	Примечан.
	Детали					
	Уголки ГОСТ 8509-86 Ст3пс 6-1 ТУ14-1-3023-80					
1	110 х 8	ℓ= 6120	4	82,6	330,4	
2	110 х 8	ℓ= 6150	4	83,0	332,0	
	Лист ГОСТ 19903-74 Ст3пс 6-1 ТУ14-1-3023-80					
3	8 х 260	ℓ= 900	2	14,7	29,4	
4	8 х 320	ℓ= 440	4	8,8	35,2	
5	8 х 60	ℓ= 190	28	0,7	19,6	
	Стандартные изделия					
6	Болт М20-8g х 60.5.8 ГОСТ 7798-70		116		3,50	
7	Гайка М20-7Н.5 ГОСТ 5915-70		116		1,00	
8	Шайба 20.65Г ГОСТ 6402-70		116		0,26	

Нач. отд.	Прыжов		
Н. контр.	Шейнич		
Гл. констр.	Шейнич		
Гл. инж. пр.	Сапировский		
Разраб.	Немчинова		
Проверил	Немчинова		
Исполнил	Соколенко		

1.424.1-110.7С-44

Связь ВС 234'

Стадия	Масса	Масштаб
Р	754,1	1:50 1:15
Лист	Листов 1	

Укрниипроектстальконструкция

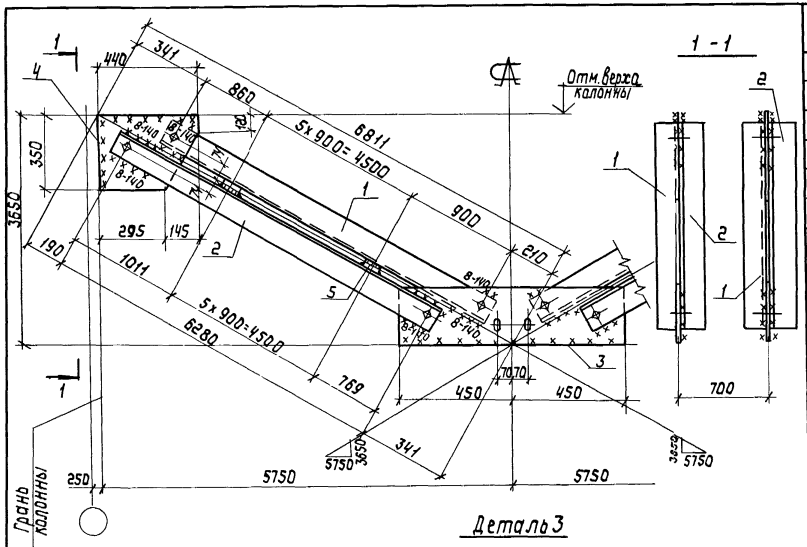

Деталь 3

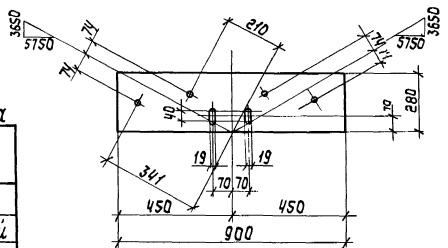

1. Расчетная схема и геометрические размеры на документе 00 ТБ5

Поз.	Наименование		Кол	Масса ед. кг	Масса всех, кг	Примечание
	Детали					
	Уголки ВСт3пс6-1	ГОСТ 8509-86 ТУ 14-1-3023-80				
1	125×8	l = 6350	4	98,2	392,8	
2	125×8	l = 6370	4	98,4	393,6	
	Лист ВСт3пс6-1	ГОСТ 19903-74 ТУ 14-1-3023-80				
3	8×280	l = 900	2	15,8	31,6	
4	8×350	l = 440	4	9,7	38,8	
5	8×60	l = 220	24	0,8	19,2	
	Стандартные изделия					
6	Болт М20-8g×60.5.8	ГОСТ 7798-70	16		3,50	
7	Гайка М20-7Н.5	ГОСТ 5915-70	16		1,00	
8	Шайба 20.65Г	ГОСТ 6402-70	16		0,26	

Сварные швы — Таблица

Типы толщ. шва	Длина, м	Тип электрода	Примечание
◺4	14,4	Э42	Заводской
◺8	15,0	Э42	Монтажный

Нач.отд.	Крыжба	
Н.контр.	Шейнич	
Гл.констр.	Шейнич	
Гл.инж.пр.	Санковский	
Разраб.	Немчинова	
Проверил	Немчинова	
Исполнил	Соколенко	

1.4 241-10.7С-45

Связь ВС 235

Стадия	Масса	Масштаб
Р	884,8	1:50 1:15

Лист | Листов 1

Укрниипроектсталь-конструкция

Инв.№ подл. | Подпись и дата | Взам.инв.№

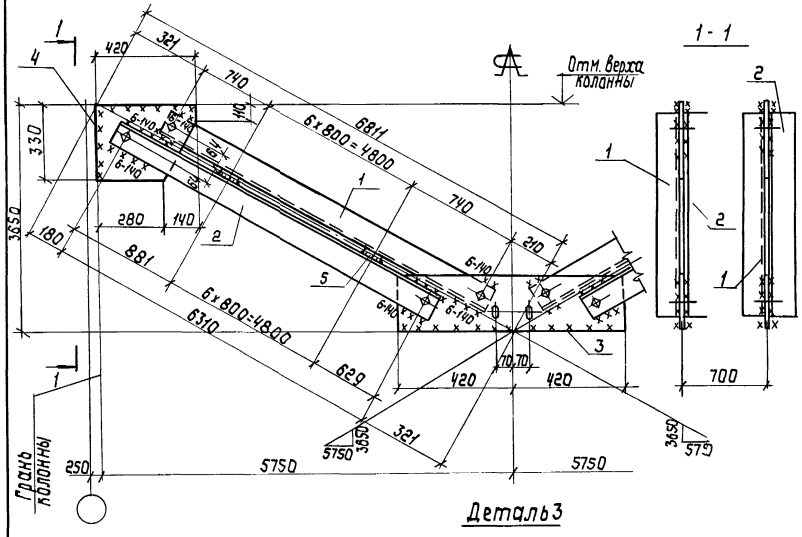

Деталь 3

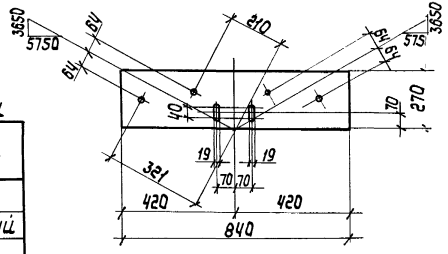

Поз.	Наименование		Кол.	Масса ед., кг	Масса всех, кг	Примечание
	Детали					
	Уголки ВСт3пс6-1	ГОСТ 8509-86 ТУ 14-1-3023-80				
1	110×8	ℓ= 6370	4	86,0	344,0	
2	110×8	ℓ= 6400	4	86,4	345,6	
	Лист ВСт3пс6-1	ГОСТ 19903-74 ТУ 14-1-3023-80				
3	8×270	ℓ= 840	2	14,2	28,4	
4	8×330	ℓ= 420	4	8,7	34,8	
5	8×60	ℓ= 190	28	0,7	19,6	
	Стандартные изделия					
6	Болт М20-8g×60.5.8 ГОСТ 7798-70		16		3,50	
7	Гайка М20-7Н.5 ГОСТ 5915-70		16		1,00	
8	Шайба 20.65Г ГОСТ 6402-70		16		0,26	

Сварные швы Таблица

Тип и толщ. шва	Длина м	Тип электрода	Примечание
◺ 4	14,0	Э42	Заводской
◺ 6	13,8	Э42	Монтажный

1. Расчетная схема и геометрические размеры на документе ОО ТБ 5

Нач.отд.	Крыжова	
Н.контр.	Шейнич	
Гл.констр.	Шейнич	
Гл.инжр.	Санковский	
Разраб.	Немчинова	
Проверил	Немчинова	
Исполнил	Соколенко	

1.424.1-10.7С-46

Связь ВС-236

Стадия	Масса	Масштаб
Р	780,1	1:50 1:15
Лист	Листов 1	

Укрнипроектсталь конструкция

Инв.№подл. | Подпись и дата | Взам.инв.№

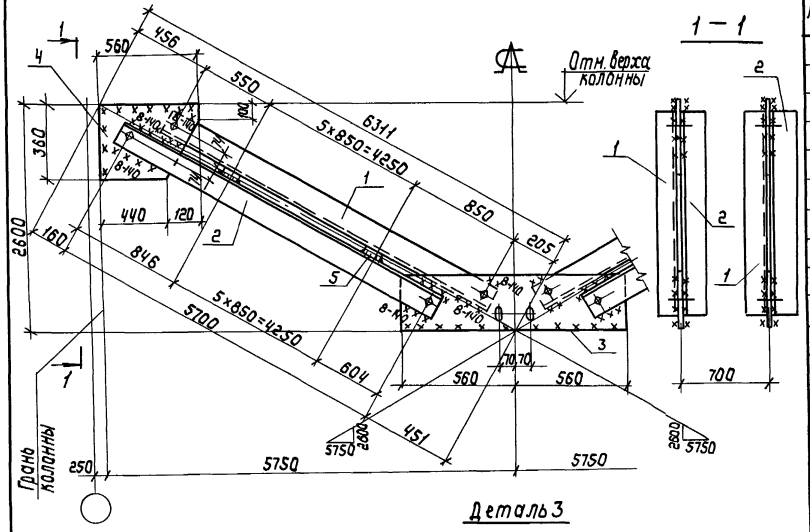

Поз.	Наименование	Кол.	Масса ед. кг	Масса всех, кг	Примечание
	Детали				
	Уголки ГОСТ 8509-86 Ст3пс 6-1 ТУ 14-1-3023-80				
1	125×8 ℓ= 5740	4	88,7	354,8	
2	125×8 ℓ= 5790	4	89,5	358,0	
	Лист ГОСТ 19903-74 Ст3пс6-1 ТУ14-1-3023-80				
3	8×250 ℓ=1120	2	17,6	35,2	
4	8×360 ℓ= 560	4	12,7	50,8	
5	8×60 ℓ= 220	24	17,8	19,2	
	Стандартные изделия				
6	Болт М20-8g×60.5.8 ГОСТ 7798-70	16		3,50	
7	Гайка М20-7Н.5 ГОСТ 5915-70	16		1,00	
8	Шайба 20.65Г ГОСТ 6402-70	16		0,26	

Сварные швы — Таблица

Тип и толщ. шва	Длина, м	Тип электрода	Примечание
⊢ 4	13,4	Э42	Заводской
⊢ 8	19,5	Э42	Монтажный

Нач.отд.	Крыжба		
Н.контр.	Шейнич		
Гл.констр.	Шейнич		
Гл.инжд.	Санковский		
Разраб.	Немчинова		
Проверил	Лукиша		
Исполнил	Соколенко		

1.42 4.1-10.7С-47

Связь ВС 237

Стадия	Масса	Масштаб
Р	886,2	1:50 1:15
Лист	Листов 1	

Укрниипроектсталь конструкция

Инв. № подл. | Подпись и дата | Взам. инв. №

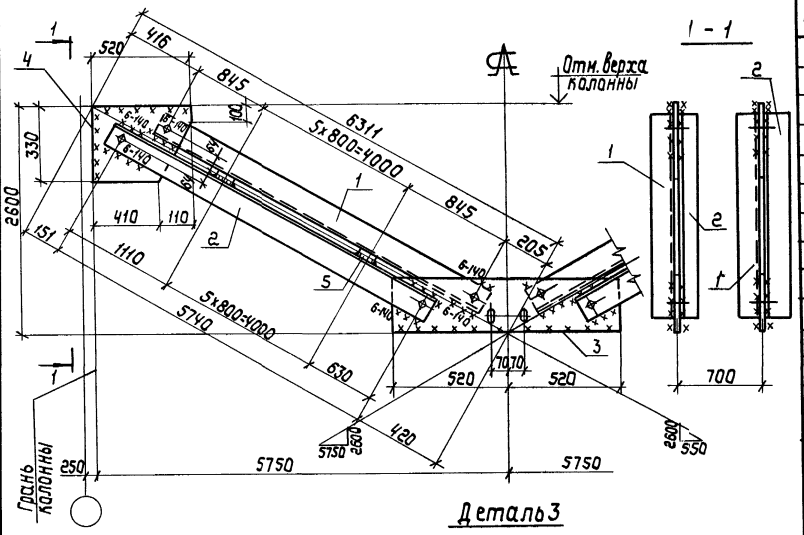

Деталь 3

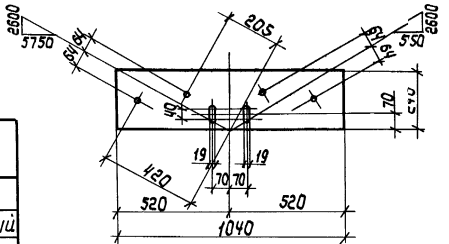

1. Расчетная схема и геометрические размеры на документе 00 ТБ 5

Сварные швы — Таблица

Тип и толщ. шва	Длина, м	Тип электрода	Примечание
▷4	14,0	Э42	Заводской
▷6	19,3	Э42	Монтажный

Поз.	Наименование		Кол.	Масса ед. кг	Масса всех, кг	Примеч.
	Детали					
	Уголки ГОСТ 8509-86 Вст3пс6-1 ТУ 14-1-3023-80					
1	110×8	ℓ= 5780	4	78,0	312,0	
2	110×8	ℓ= 5830	4	78,7	314,8	
	Лист ГОСТ 19903-74 Вст3пс6-1 ТУ 14-1-3023-80					
3	8×240	ℓ= 1040	2	15,7	31,4	
4	8×330	ℓ= 520	4	10,8	43,2	
5	8×60	ℓ= 190	24	0,7	16,8	
	Стандартные изделия					
6	Болт М20-8g×60.5.8 ГОСТ 7798-70		16		3,50	
7	Гайка М20-7Н.5 ГОСТ 5915-70		16		1,00	
8	Шайба 20.65Г ГОСТ 6402-70		16		0,26	

Нач.отд.	Крыжова	
Н.контр.	Шейнич	
Гл.констр.	Шейнич	
Гл.инж.пр.	Санковский	
Разраб.	Немчинова	
Проверил	Лукша	
Исполнил	Соколенко	

1.424.1-10.7С-48

Связь ВС 238

Стадия	Масса	Масштаб
Р	725,4	1:50 1:15
Лист	Листов 1	

Укрниипроектстальконструкция

Инв.№ подл. | Подпись и дата | Взам.инв.№

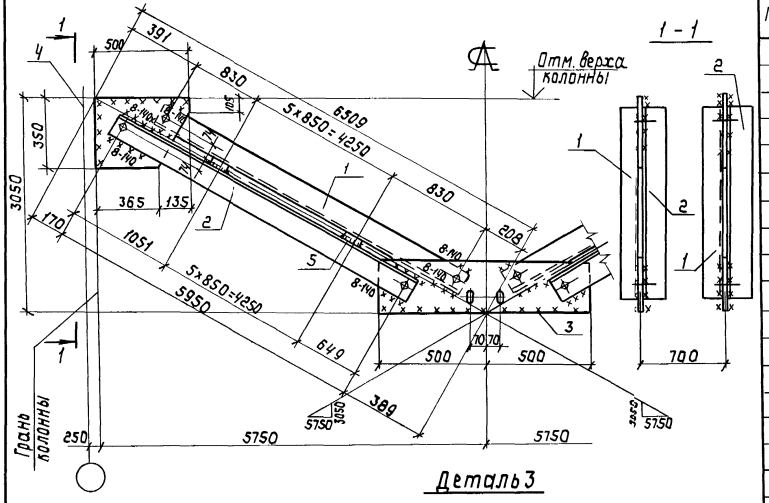

Деталь 3

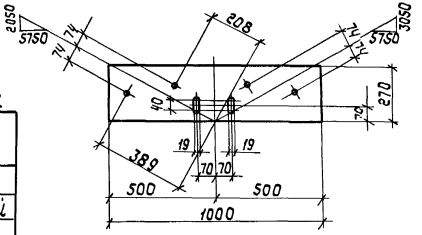

Поз	Наименование		Кол.	Масса ед. кг	Масса всех, кг	Примечание
	Детали					
	Уголки ГОСТ 8509-86 Вст3пс 6-1 ТУ 14-1-3023-80					
1	125×8	ℓ= 6000	4	92,8	371,2	
2	125×8	ℓ= 6040	4	93,4	373,6	
	Лист ГОСТ 19903-74 Вст3пс 6-1 ТУ 14-1-3023-80					
3	8×270	ℓ= 1000	2	17,0	34,0	
4	8×350	ℓ= 500	4	11,0	44,0	
5	8×60	ℓ= 220	24	0,8	19,2	
	Стандартные изделия					
6	Болт М20-8g×60.5.8 ГОСТ 7798-70		16		3,50	
7	Гайка М20-7Н.5 ГОСТ 5915-70		16		1,00	
8	Шайба 20.65Г ГОСТ 6402-70		16		0,26	

Сварные швы — Таблица

Тип и толщ. шва	Длина м	Тип электрода	Примечание
◺ 4	13,4	Э42	Заводской
◺ 8	15,3	Э42	Монтажный

1. Расчетная схема и геометрические размеры на документе 007Б5

Нач.отд.	Крыжба	
Н.контр.	Шейнич	
Гл.констр.	Шейнич	
Гл.инж.пр.	Санковский	
Разраб.	Немчинова	
Проверил	Лукиша	
Исполнил	Соколенко	

1.424.1-10.7С-49

Связь В С 239

Стадия	Масса	Масштаб
Р	850,4	1:50 1:15
Лист	Листов 1	

Укрниипроектстальконструкция

Инв.№подл. | Подпись и дата | Взам.инв.№

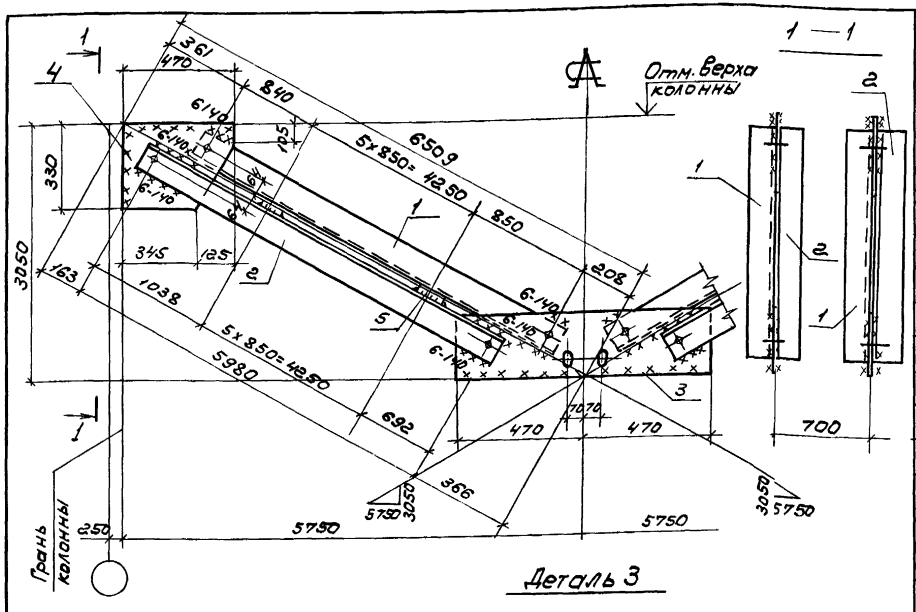

Деталь 3

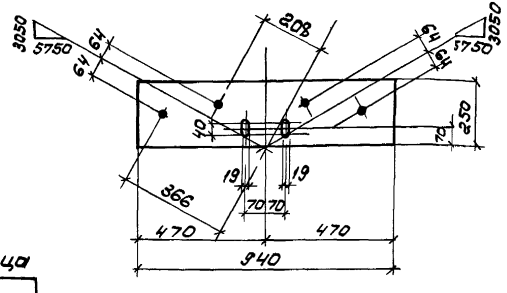

Расчетная схема и геометрические размеры на документе ООТБ5

Поз	Наименование		Кол	Масса ед. кг	Масса всех, кг	Примеч
	Детали					
	Уголки ВСтЗпс6-1	ГОСТ 8509-86 ТУ14-1-3023-80				
1	110×8	ℓ = 6030	4	81.4	325.6	
2	110×8	ℓ = 6070	4	81.9	327.6	
	Лист ВСтЗпс6-1	ГОСТ 19903-74 ТУ14-1-3023-80				
3	8×250	ℓ = 940	2	14.8	29.6	
4	8×330	ℓ = 470	4	9.7	38.8	
5	8×60	ℓ = 190	24	0.7	16.8	
	Стандартные изделия					
6	Болт М20-8g×60.5.8.10 ГОСТ 7798-70		16		3.50	
7	Гайка М20-7Н.5 ГОСТ 5915-70		16		1.00	
8	Шайба 20.65Г ГОСТ 6402-70		16		0.26	

Сварные швы Таблица

Тип, толщ. шва	Длина, м	Тип электрода	Примечание
▽4	12.0	Э42	Заводской
▽6	18.7	Э42	Монтажный

Нач. отд.	Крынба		
Н. контр.	Шейнич		
Гл. констр.	Шейнич		
Гл. инжен.	Санковский		
Разраб.	Немчинова		
Проверил	Лукиша		
Исполнил	Соколенко		

1.424.1-10.7С-50

Связь ВС240

Стадия	Масса	Масштаб
Р	745.8	1:50 1:15
Лист	Листов 1	

Укрниипроектстальконструкция

Инв. № подл. | Подпись и дата | Взам. инв. №

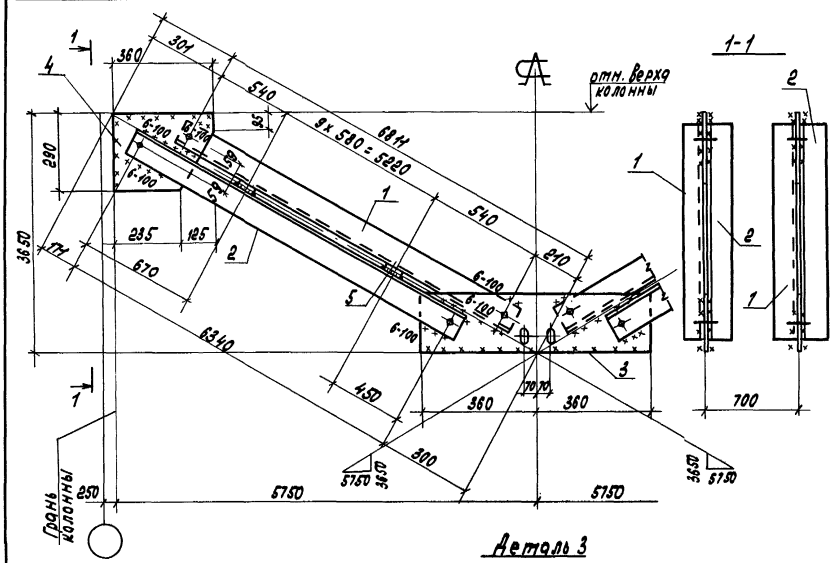

Деталь 3

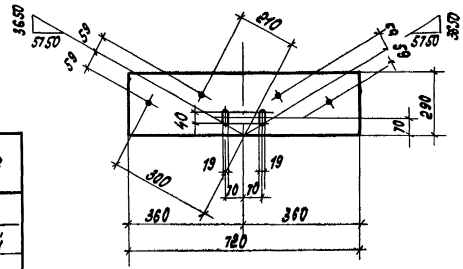

Расчетная схема и геометрические размеры на документе ООТВ5

Поз.	Наименование	Кол.	Масса ед. кг	Масса всех, кг	Примеч.
	Детали				
	Уголки ГОСТ 8509-86 Вст3пс 6-1 ТУ14-1-3023-80				
1	100×8 ℓ = 6390	4	78.0	312.0	
2	100×8 ℓ = 6430	4	78.4	313.6	
	Лист ГОСТ 19903-74 Вст3пс 6-1 ТУ14-1-3023-80				
3	8×290 ℓ = 720	2	13.1	26.2	
4	8×290 ℓ = 360	4	6.6	26.4	
5	8×60 ℓ = 170	40	0.6	24.0	
	Стандартные изделия				
6	Болт М20-8g×60.5.8 ГОСТ 7798-70	16		3.50	
7	Гайка М20-7Н.5 ГОСТ 5915-70	16		1.00	
8	Шайба 20.65Г ГОСТ 6402-70	16		0.26	

Сварные швы Таблица

Тип и толщ. шва	Длина, м	Тип электрода	Примечание
▷ 4	11.2	Э42	Заводской
▷ 6	11.3	Э42	Монтажный

Нач. отд	Крыжева	
Н. контр	Шейнич	
Гл. конст	Шейнич	
Гл. инж. пр	Санковский	
Разраб	Ненчинова	
Провер.	Поляковский	
Исполн.	Солоненко	

1.424-1-10.7С-51

Связь ВС 241

Стадия	Масса	Масштаб
Р	709.2	1:50 1:15
Лист	Листов 1	

Укрниипроектстальконструкция

Инв.№ подл. | Подпись и дата | Взам. инв.№

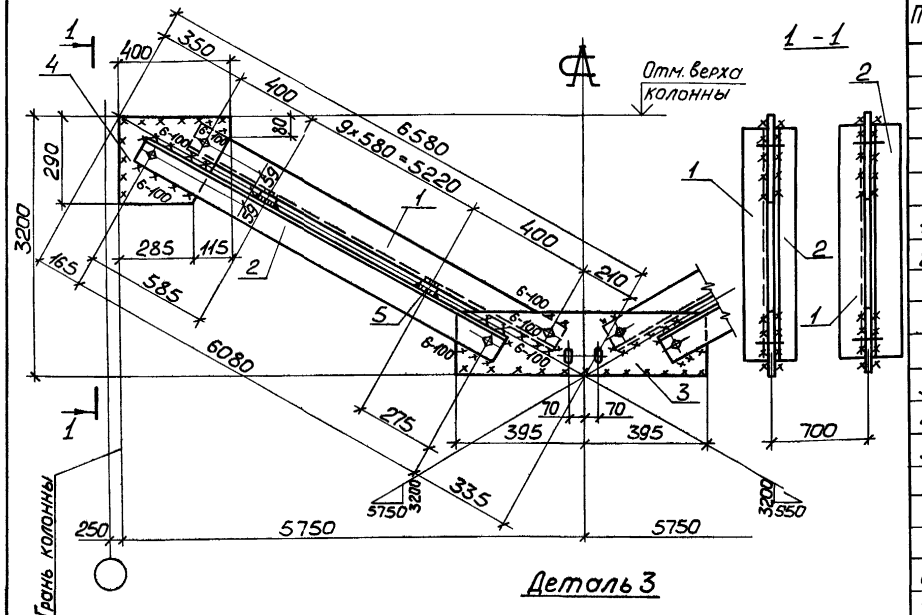

Деталь 3

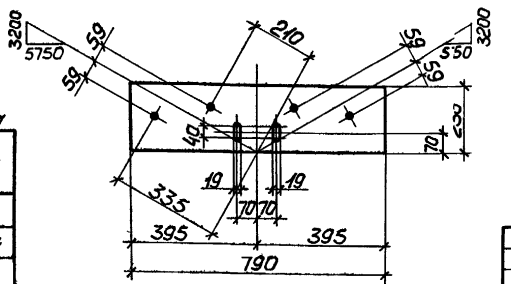

Расчетная схема и геометрические размеры на документе 0075 5

Сварные швы — Таблица

Тип и толщ. шва	Длина, м	Тип электр.	Примечание
⌊ 4	11,2	Э42	Заводской
⌊ 6	11,9	Э42	Монтажный

Поз.	Наименование	Кол.	Масса ед., кг	Масса всех, кг	Примечание
	Детали				
	Уголки ГОСТ 8509-86 Вст3пс6-1 ТУ14-1-3023-80				
1	100×8 ℓ=6110	4	74,8	299,2	
2	100×8 ℓ=6170	4	75,6	302,4	
	Лист ГОСТ 19903-74 Вст3пс6-1 ТУ14-1-3023-80				
3	8×230 ℓ=790	2	11,4	22,8	
4	8×290 ℓ=400	4	7,3	29,2	
5	8×60 ℓ=170	40	0,6	24,0	
	Стандартные изделия				
6	Болт М20-8g×60.5.8 ГОСТ 7798-70	16		3,50	
7	Гайка М20-7Н.5 ГОСТ 5915-70	16		1,00	
8	Шайба 20.65Г ГОСТ 6402-70	16		0,26	

Нач. отд.	Крыжба	
Н. контр.	Шейнич	
Гл. констр.	Шейнич	
Гл. инж. пр.	Санковский	
Рук. груп.	Немчинова	
Проверил	Поляковский	
Исполнил	Соколенко	

1.424.1–10.7С-52

Связь ВС 42

Стадия	Масса	Масштаб
Р	684,4	1:50 1:15
Лист	Листов 1	

Укрниипроектстальконструкция

Инв. № подл. | Подпись и дата | Взам. инв. №

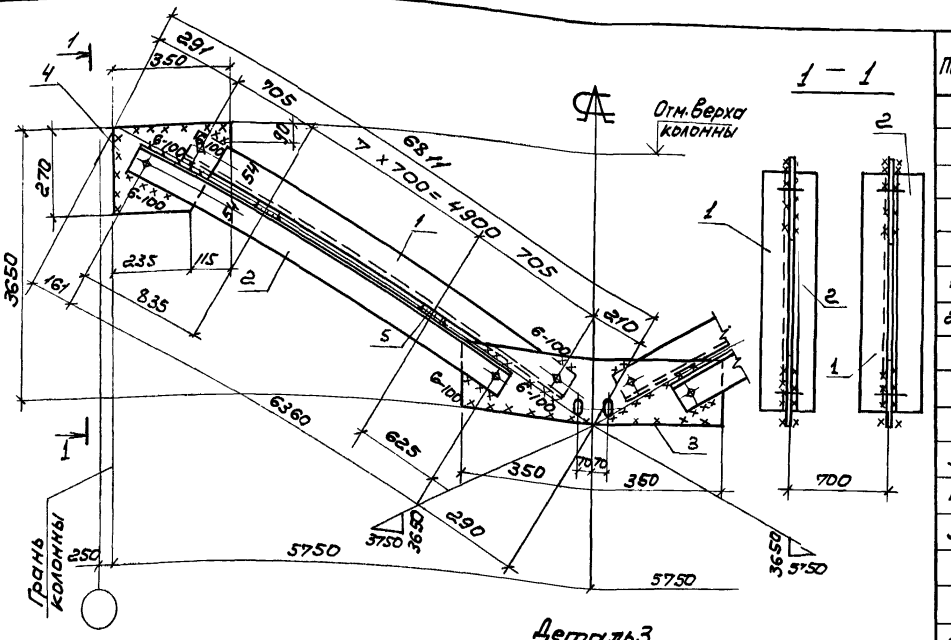

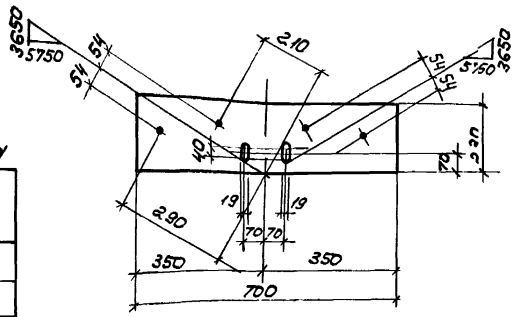

Расчетная схема и геометрические размеры на документе ОВТБ 5

Поз	Наименование		Кол	Масса ед. кг	Масса всех, кг	Примеч.
	Детали					
	Уголки Вст3пс6-1	ГОСТ 8509-86 ТУ14-1-3023-80				
1	90х6	ℓ = 6400	4	53.3	213.2	
2	90х6	ℓ = 6450	4	53.7	214.8	
	Лист Вст3пс6-1	ГОСТ 19903-74 ТУ14-1-3023-80				
3	8х230	ℓ = 700	2	10.1	20.2	
4	8х270	ℓ = 350	4	5.9	23.6	
5	8х60	ℓ = 150	32	0.6	19,2	
	Стандартные изделия					
6	Болт М20-8g х 60.5.8	ГОСТ 7798-70	16		3.50	
7	Гайка М20-7Н.5	ГОСТ 5915-70	16		1.00	
8	Шайба 20.65Г	ГОСТ 6402-70	16		0.26	

Сварные швы Таблица

Тип и толщина шва	Длина м	Тип электрода	Примечание
Г4	16.8	Э42	Заводской
Г6	11.0	Э42	Монтажный

Нач. отд.	Крынба	
Н. контр.	Шейнич	
Гл. констр.	Шейнич	
Гл. инж. пр.	Санковский	
Разраб.	Немчинова	
Проверил	Лукиша	
Исполнил	Соколенко	

1.424.1-10.7С-53

Связь ВС 243

Стадия	Масса	Масштаб
Р	495.9	1:50 1:15
Лист	Листов 1	

Укрниипроектсталь конструкция

Инв. № подл. | Подпись и дата | Взам. инв. №

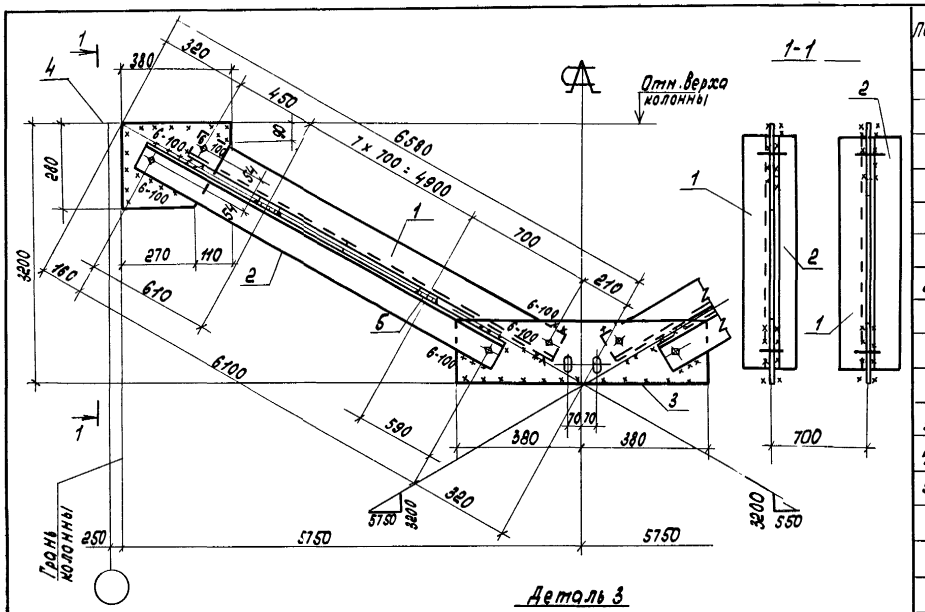

Деталь 3

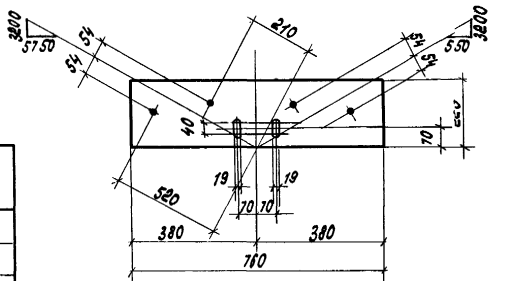

Сварные швы Таблица

Тип и толщ шва	Длина м	Тип электрода	Примечание
▽ 4	13.4	Э42	Заводской
▽ 6	11.5	Э42	Монтажный

Поз.	Наименование	Кол.	Масса ед. кг	Масса всех, кг	Примеч
	Детали				
	Уголки ГОСТ 8509-86 Вст3пс6-1 ТУ14-1-3023-80				
1	90×6 ℓ=6140	4	51.1	204.4	
2	90×6 ℓ=6130	4	51.6	206.4	
	Лист ГОСТ 19903-74 Вст3пс6-1 ТУ14-1-3023-80				
3	8×220 ℓ=760	2	10.5	21.0	
4	8×280 ℓ=380	4	6.7	26.8	
5	8×60 ℓ=150	32	0.6	19.2	
	Стандартные изделия				
6	Болт М20-8g×60.5.8 ГОСТ 7798-70	16		3.50	
7	Гайка М20-7Н.5 ГОСТ 5915-70	16		1.00	
8	Шайба 20.65Г ГОСТ 6402-70	16		0.26	

1. Расчетная схема и геометрические размеры на документе 007Б5.

Нач. отд.	Крытва		
Н. контр	Шейнич		
Гл. констр	Шейнич		
Гл. инж.	Санковский		
Разраб.	Немчинова		
Проверил	Полякевич		
Исполнил	Соколенко		

1.4424.1-10.7С-54

Связь ВС 244

Стадия	Масса	Масштаб
Р	482.6	1:50 1:15
Лист	Листов 1	

Укрниипроектстальконструкция

Инв. № подл. | Подпись и дата | Взам. инв. №

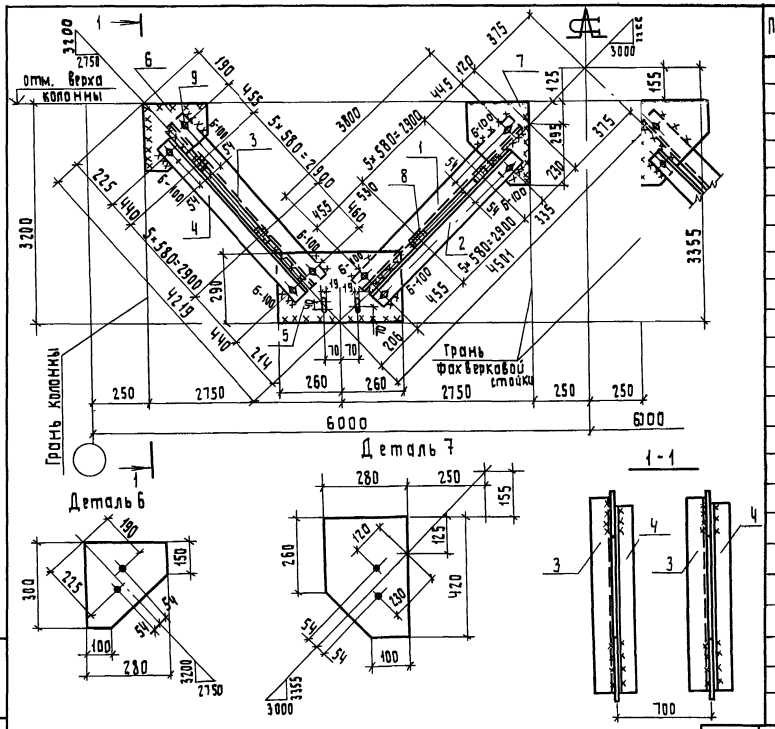

Поз.	Наименование		Кол.	Масса, ед. кг	Масса, Всех, кг	Примеч.
	Детали					
	Уголок ГОСТ 8509-85 / Вст3 пс6-1 ТУ14-1-3023-80					
1	90×6	l=3890	4	32,4	129,6	
2	90×6	l=3780	4	31,5	126,0	
3	90×6	l=3905	4	32,5	140,8	
4	90×6	l=3870	4	32,8	128,8	
	Лист ГОСТ 19903-74 / Вст3 пс6-1 ТУ14-1-3023-80					
5	8×290	l=520	4	9,5	38,0	
6	8×280	l=300	4	5,3	21,2	
7	8×280	l=420	4	7,4	29,6	
8	8×60	l=120	48	0,5	24,0	
	Стандартные изделия					
9	Болт М20-8g×60,5,8 ГОСТ 7798-70		32		7,04	
10	Гайка М20-7Н,5 ГОСТ 5915-70		32		2,02	
11	Шайба 20,65Г ГОСТ 6402-70		32		0,52	

Тип и толщ. шва	Длина, м	Тип электрода	Примечание
⊾ 4	10,4	Э42	заводской
⊾ 6	9,2	Э42	монтажный

1. Расчетная схема и геометрические размеры на документе ООТ56
2. Неоговоренные заводские швы h=4мм, монтажные-h=6мм

Нач. отд.	Крыжба	
Н. констр.	Шейнич	
Гл. констр.	Шейнич	
Гл. инж. пр.	Санковский	
Разраб.	Немчинова	
Проверил	Поляковский	
Исполнил	Барам	

1.42 4.1-10.7С-55

Связь В С 245

Стадия	Масса	Масштаб
	644,4	1:15

Лист | Листов 1

Укрниипроектсталь конструкция

Инв. N подл. | Подпись и дата | Взам. инв. N

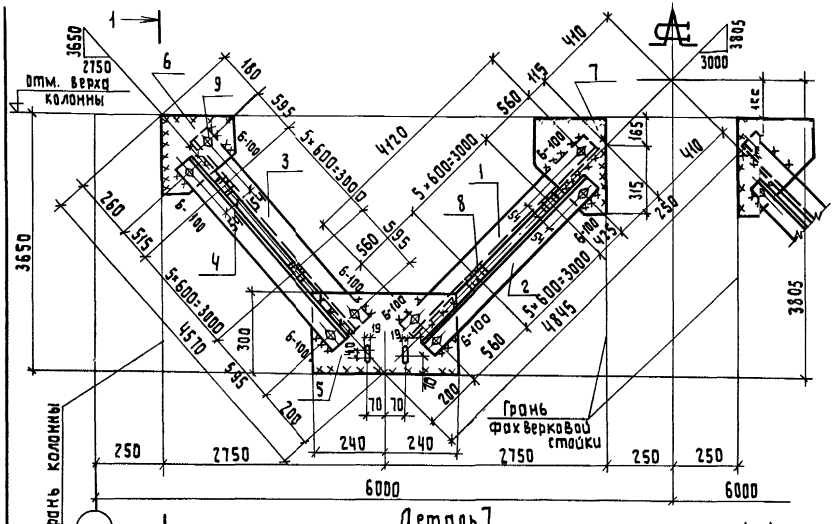

Поз.	Наименование		Кол.	Масса ед. кг	Масса, всех, кг	Примеч.
	Детали					
	Уголок Вст3 пс6-1	ГОСТ 8509-86 ТУ 14-1-3023-80				
1	90×6	ℓ=4210	4	35.1	140.4	
2	90×6	ℓ=4075	4	34.0	136.0	
3	90×6	ℓ=4280	4	35.7	142.8	
4	90×6	ℓ=4200	4	35.0	140.0	
	Лист Вст3 пс6-1	ГОСТ 19903-74 ТУ 14-1-3023-80				
5	8×300	ℓ=480	4	9.0	36.0	
6	8×280	ℓ=320	4	5.6	22.4	
7	8×260	ℓ=480	4	7.8	31.2	
8	8×60	ℓ=120	48	0.4	19.2	
	Стандартные изделия					
9	Болт М20-8g×60.5.8	ГОСТ 7798-70	32		7.04	
10	Гайка М20-7Н.5	ГОСТ 5915-70	32		2.02	
11	Шайба 20.65Г	ГОСТ 6402-70	32		0.52	

Тип и толщ. шва	Длина м	Тип электрода	Примечание
◺4	10.8	Э42	Заводской
◺6	9.6	Э42	Монтажный

1. Расчетная схема и геометрические размеры на документе ООТБ6
2. Неоговоренные заводские шв h=4мм, монтажные- h=6мм.

Нач.отд.	Крыжба	
Н.контр.	Шейнич	
Гл.конст	Шейнич	
Гл.инж.пр	Санковский	
Разраб.	Немчинова	
Провер.	Поляковский	
Исполнил	Барам	

1.424.1-10.7С-56

Связь ВС 2 46

Стадия	Масса	Масштаб
	674,7	1:15
Лист	Листов 1	

Укрниипроектстальконструкция

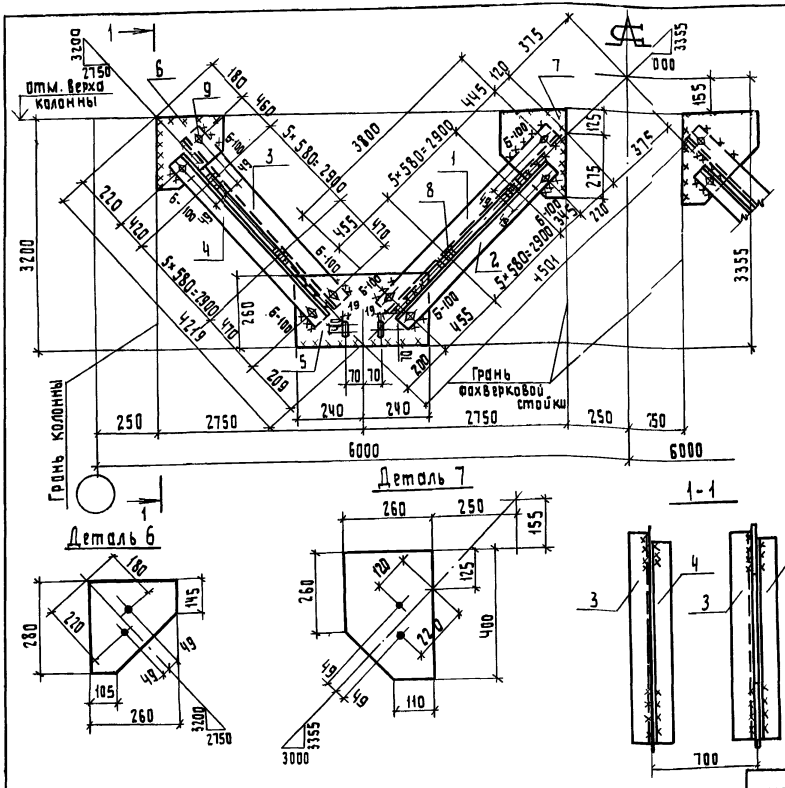

Поз.	Наименование		Кол.	Масса, ед. кг	Масса, всех, кг	Примечание
	Детали					
	Чтолок Вст3 пс6-1	ГОСТ 8509-85 ТУ14-1-3023-80				
1	80×6	ℓ=38 90	4	28,6	114,4	
2	80×6	ℓ=37 90	4	27,9	111,6	
3	80×6	ℓ=39 20	4	28,9	115,6	
4	80×6	ℓ=38 80	4	28,6	114,4	
	Лист Вст3 пс6-1	ГОСТ 19903-74 ТУ14-1-3023-80				
5	8×260	ℓ=48 0	4	7,8	31,2	
6	8×260	ℓ=28 0	4	4,6	18,4	
7	8×260	ℓ=40 0	4	6,5	26,0	
8	8×60	ℓ=120	48	0,4	19,2	
	Стандартные изделия					
9	Болт М20-8g×60.5.8 ГОСТ 7798-70		32		7,04	
10	Гайка М20-7Н.5 ГОСТ 5915-70		32		2,02	
11	Шайба 20.65Г ГОСТ 6402-70		32		0,52	

Тип и толщ. шва	Длина, м	Тип электрода	Примечание
⌐4	10,4	Э42	Заводской
⌐6	9,2	Э42	Монтажный

1. Расчетная схема и геометрические размеры на документе ОПТБ6.
2. Неоговоренные заводские швы h=4мм, монтажны - h=6мм.

Нач.отд.	Крымба	
Н.контр.	Шейнич	
Гл.констр	Шейнич	
Гл.инж. пр	Гонковский	
Разраб.	Немчинова	
Проверил	Поляковский	
Исполнил	Барам	

11.424.1-10.7С-57

Связь ВС 247

Стадия	Масса	Масштаб
	556,3	1:15
Лист	Листов 1	

Укрниципроектсталь-конструкция

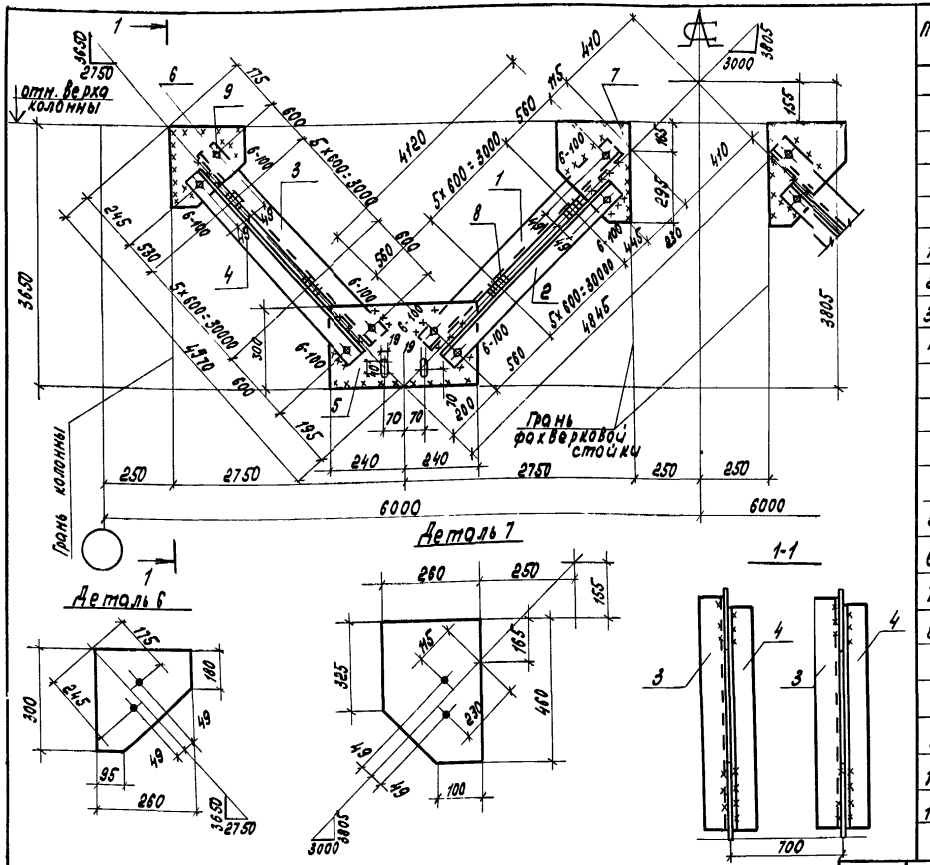

Поз.	Наименование		Кол.	Масса ед., кг	Масса, всех, кг	Приме ч.
	Детали					
	Уголок Вст 3 пс 6-1	ГОСТ 8509-86 ТУ 14-1-3023-80				
1	80 х 6	ℓ= 4210	4	31.0	124.0	
2	80 х 6	ℓ= 4095	4	30.1	120.4	
3	80 х 6	ℓ= 4290	4	31.6	126.4	
4	80 х 6	ℓ= 4220	4	31.1	124.4	
	Лист Вст 3 пс 6-1	ГОСТ 19903-74 ТУ 14-1-3023-80				
5	8 х 300	ℓ= 480	4	9.0	36.0	
6	8 х 260	ℓ= 300	4	4.9	19.6	
7	8 х 260	ℓ= 460	4	7.5	30.0	
8	8 х 60	ℓ= 120	488	0.4	19.2	
	Стандартные изделия					
9	Болт М20-8g х 60.5.8	ГОСТ 7798-70	32		1.04	
10	Гайка М20-7Н.5	ГОСТ 5915-70	32		2.02	
11	Шайба 20.65Г	ГОСТ 6402-70	32		0.52	

Тип и толщ. шва	Длина м	Тип электрода	Примечание
⌊ 4	10.8	Э42	Заводской
⌊ 6	9.6	Э42	Монтажный

1. Расчетная схема и геометрические размеры на документе 007766
2. Неоговоренные заводские швы h= 4мм, монтажные h= 6 мм.

Нач. отд	Крытбо	
Н. контр.	Шейнич	
Гл. констр	Шейнич	
Гл. инж. пр	Санковский	
Разраб	Ненчинова	
Проверил	Поляковский	
Исполнил	Бардм	

1.424.11-10.7С-58

Связь ВС 2481

Стадия	Масса	Масштаб
	606.0	1:15
Лист	Листов 1	

Укрниипроектстальконструкция

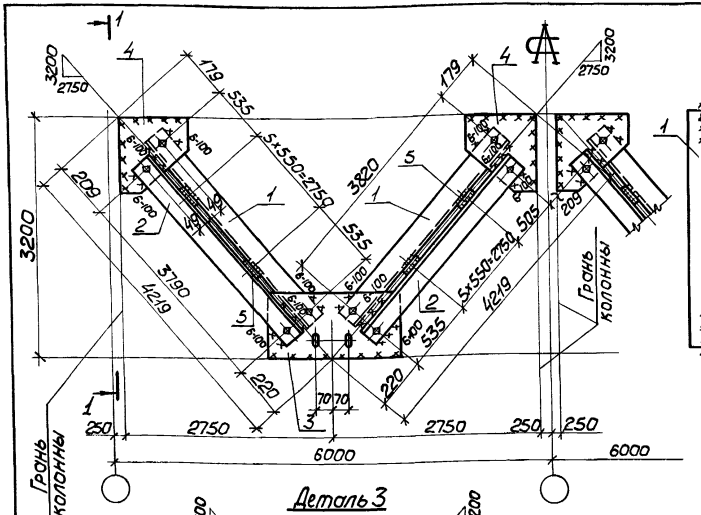

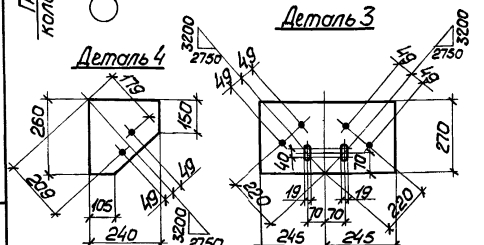

Поз.	Наименование		Кол.	Масса ед., кг	Масса всех, кг	Примечание
	Детали					
	Уголок ГОСТ 8509-86 Вст3пс6-1 ТУ14-1-3023-80					
1	75×6	ℓ=3910	8	26,9	815,2	
2	75×6	ℓ=3880	8	26,7	213,6	
	Лист ГОСТ 19903-74 Вст3пс6-1 ТУ14-1-3023-80					
3	8×270	ℓ=490	4	8,3	33,2	
4	8×240	ℓ=260	8	3,9	31,2	
5	8×60	ℓ=130	48	0,5	24,0	
	Стандартные изделия					
	Болт М20-8g×60.5.8 ГОСТ 7798-70		32		7,04	
	Гайка М20-7Н.5 ГОСТ 5915-70		32		2,02	
	Шайба 20.65Г ГОСТ 6402-70		32		0,52	

Сварные швы — Таблица

Тип и толщ. шва	Длина, м	Тип электр.	Примечание
⌊4	9,6	Э42	Заводской
⌊6	9,4	Э42	Монтажный

Расчетная схема и геометрические размеры на документе 00ТБ6

Нач.отд.	Крыжова	
Н.контр.	Шейнич	
Гл.констр.	Шейнич	
Гл.инж.пр.	Сонковский	
Рук.груп.	Немчинова	
Проверил	Лукиша	
Исполнил	Соколенко	

1.424.11 - 10.7С - 59

Связь В С 249

Стадия	Масса	Масштаб
Р	522,4	1:50 1:15
Лист	Листов 1	

Укрниипроектстальконструкция

Инв.№ подл. | Подпись и дата | Взам.инв.№

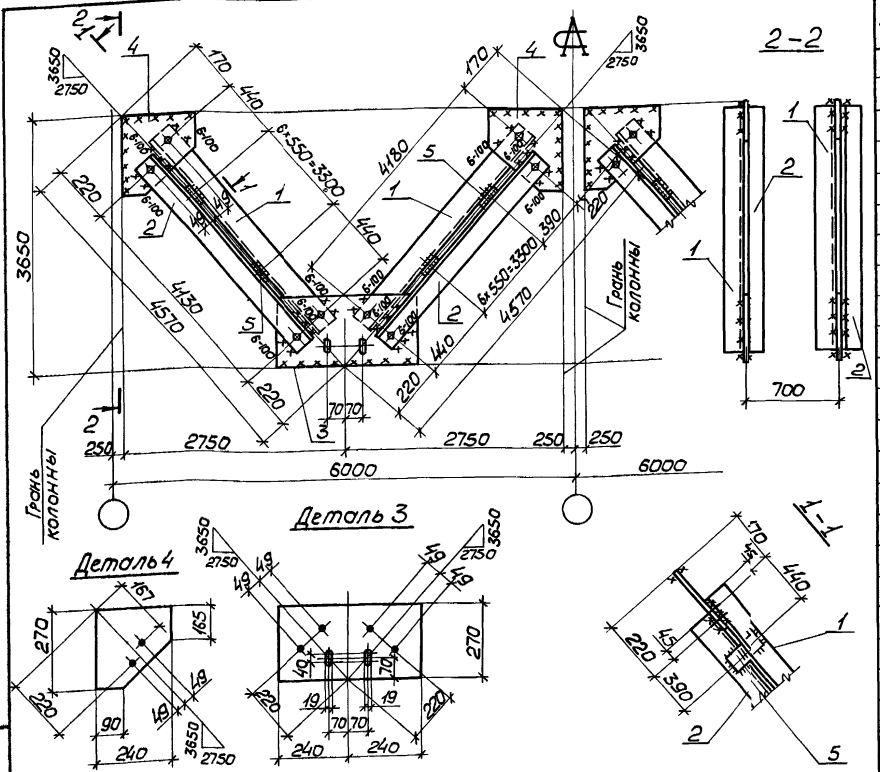

Поз.	Наименование		Кол.	Масса ед., кг	Масса всех, кг	Приме-чание
	Детали					
	Уголок ГОСТ 8509-86 Вст3пс6-1 ТУ14-1-3023-80					
1	75×6	ℓ=4270	8	29,4	235,2	
2	75×6	ℓ=4220	8	29,1	232,8	
	Лист ГОСТ 19903-74 Вст3пс6-1 ТУ14-1-3023-80					
3	8×270	ℓ=480	4	8,1	32,4	
4	8×240	ℓ=270	8	4,1	32,8	
5	8×60	ℓ=130	56	0,5	28,0	
	Стандартные изделия					
	Болт М20-8g×60.5.8 ГОСТ 7798-70		32		7,04	
	Гайка М20-7Н.5 ГОСТ 5915-70		32		2,02	
	Шайба 20.65Г ГОСТ 6402-70		32		0,52	

Сварные швы — Таблица

Тип и тайщ. шва	Длина, м	Тип электр.	Примечание
⌐ 4	9,6	Э42	Заводской
⌐ 6	9,6	Э42	Монтажный

Расчетная схема и геометрические размеры на документе ООТБ6

Нач.отд.	Крыжба	
Н.контр.	Шейнич	
Гл.констр.	Шейнич	
Гл.инж.пр.	Санковский	
Рук.груп.	Немчинова	
Проверил	Лукиша	
Исполнил	Соколенко	

1.424.1-10.7С-60

Связь ВС 250

Стадия	Масса	Масштаб
Р	566,8	1:50 1:15
Лист	Листов 1	

Укрниипроектсталь-конструкция

Инв.№ подл. | Подпись и дата | Взам. инв.№

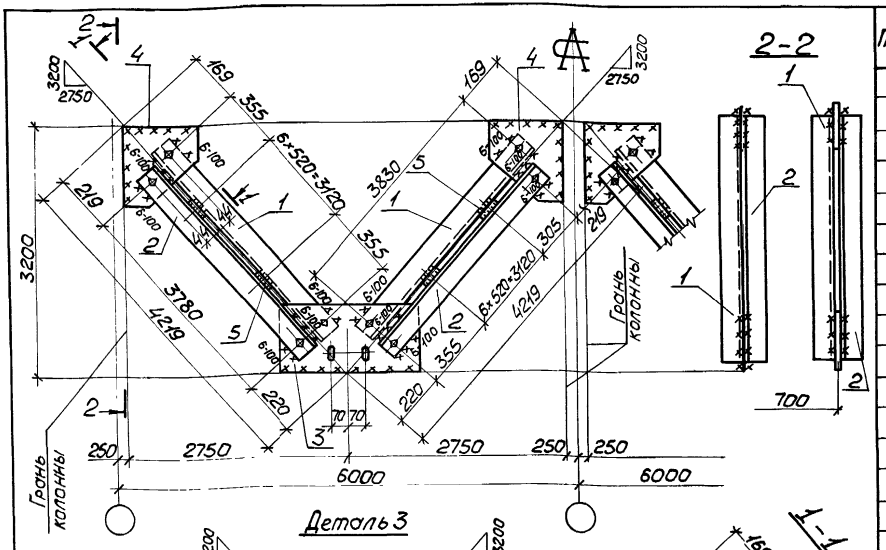

Поз.	Наименование		Кол.	Масса ед, кг	Масса всех, кг	Примечание
	Детали					
	Уголок ГОСТ 8.509-86 Вст3пс6-1 ТУ14-1-3023-80					
1	70×5	ℓ = 3920	8	21,1	168,8	
2	70×5	ℓ = 3870	8	20,8	166,4	
	Лист ГОСТ 19903-74 Вст3пс6-1 ТУ14-1-3023-80					
3	8×260	ℓ = 480	4	7,8	31,2	
4	8×240	ℓ = 260	8	3,9	31,2	
5	8×60	ℓ = 120	56	0,5	28,0	
	Стандартные изделия					
	Болт М20-8g×60.5.8 ГОСТ 7798-70		32		7,04	
	Гайка М20-7Н.5 ГОСТ 5915-70		32		2,02	
	Шайба 20.65Г ГОСТ 6402-70		32		0,52	

Сварные швы — Таблица

Тип и толщ. шва	Длина, м	Тип электр.	Примечание
⌊ 4	10,1	Э42	Заводской
⌊ 6	9,1	Э42	Монтажный

Расчетная схема и геометрические размеры на документе ООТБ6

Нач. отд.	Крыжева	
Н. контр.	Шейнич	
Гл. констр.	Шейнич	
Гл. инж. пр.	Санковский	
Рук. груп.	Немчинова	
Проверил	Лукина	
Исполнил	Соколенко	

1.424.1 – 10.7С – 61

Связь ВС 251

Стадия	Масса	Масштаб
Р	429,9	1:50 1:15
Лист	Листов 1	

Укрниипроектстальконструкция

Инв. № подл. | Подпись и дата | Взам. инв. №

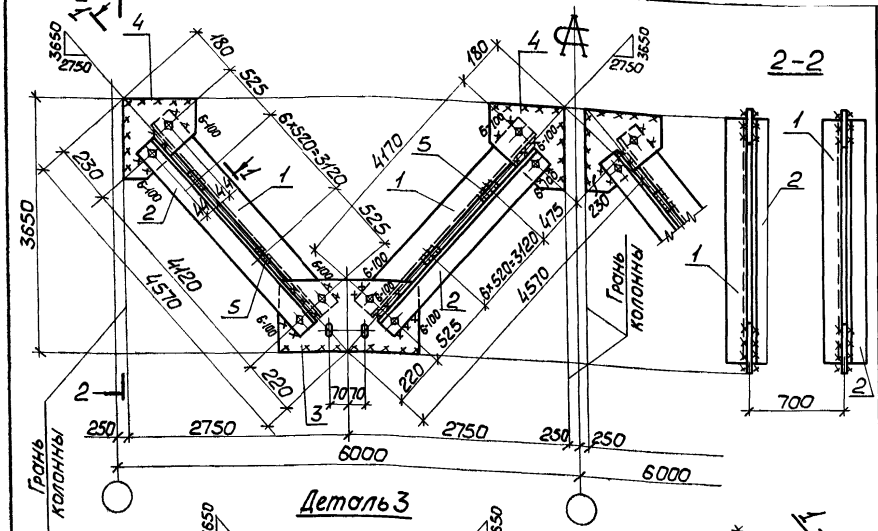

Поз.	Наименование		Кол.	Масса ед., кг	Масса всех, кг	Примечание
	Детали					
	Уголок ГОСТ 8509-86 Вст3пс6-1 ТУ14-1-3023-80					
1	70×5	ℓ=4260	8	22,9	183,2	
2	70×5	ℓ=4210	8	22,6	180,8	
	Лист ГОСТ 19903-74 Вст3пс6-1 ТУ14-1-3023-80					
3	8×270	ℓ=460	4	7,8	31,2	
4	8×240	ℓ=280	8	4,2	33,6	
5	8×80	ℓ=120	56	0,5	28,0	
	Стандартные изделия					
	Болт М20-8g×60.5.8 ГОСТ 7798-70		32		7,04	
	Гайка М20-7Н.5 ГОСТ 5915-70		32		2,02	
	Шайба 20.65Г ГОСТ 6402-70		32		0,52	

Сварные швы — Таблица

Тип и толщ. шва	Длина, м	Тип электр.	Примечание
⌊_4	10,1	Э42	Заводской
⌊_6	9,4	Э42	Монтажный

Расчетная схема и геометрические размеры на документе ООТБ6

Нач.отд.	Крыжба	
Н.контр.	Шейнич	
Гл.констр.	Шейнич	
Гл.инж.пр.	Соколовский	
Рук.груп.	Немчинова	
Проверил	Лукишко	
Исполнил	Соколенко	

1.424.1 -10.7С-62

Связь ВС 2 52

Стадия	Масса	Масштаб
Р	461,4	1:50 1:15
Лист	Листов 1	

Укрниипроектсталь-конструкция

Инв.№ подл. | Подпись и дата | Взам.инв.№

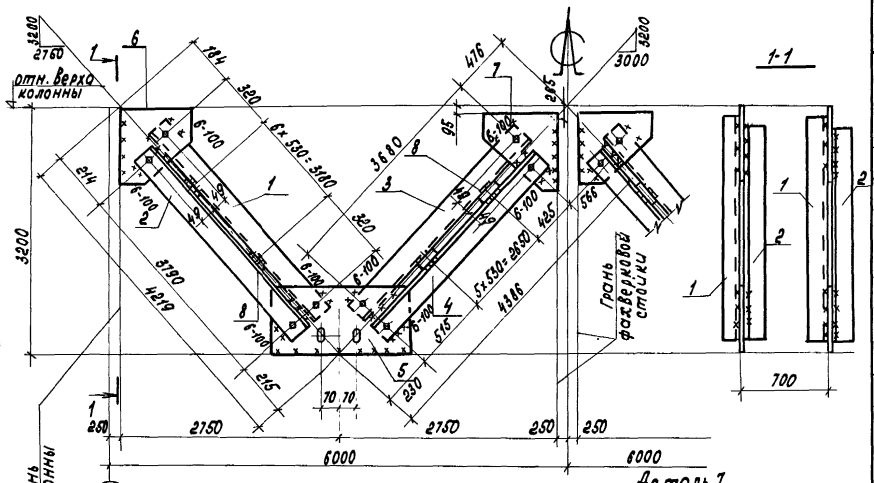

Деталь 5

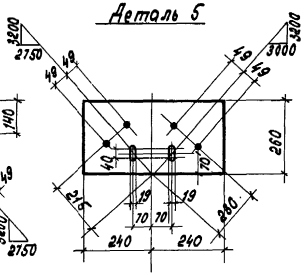

Деталь 6

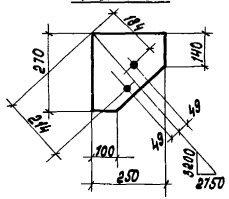

Деталь 7

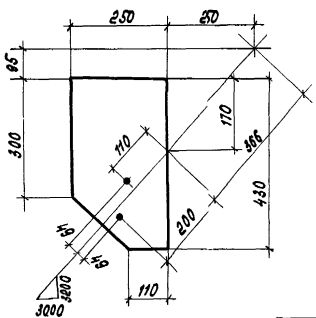

Поз.	Наименование	Кол.	Масса ед., кг	Масса всех, кг	Примечан
	Детали				
	Уголок ГОСТ 8509-86 Вст3пс6-1 ТУ14-1-3023-80				
1	75×6 L= 3910	4	26.9	107.6	
2	75×6 L= 3880	4	26.7	106.8	
3	75×6 L= 3770	4	26.0	104.0	
4	75×6 L= 3680	4	25.3	101.2	
	Лист ГОСТ 19903-74 Вст3пс6-1 ТУ14-1-3023-80				
5	8×260 L= 480	4	7.8	31.2	
6	8×250 L= 270	4	4.2	16.8	
7	8×250 L= 430	4	6.8	27.2	
8	8×60 L= 120	52	0.4	20.8	
	Стандартные изделия				
9	Болт М20-8д×60.5.8 ГОСТ 7798-70	32		7.04	
10	Гайка М20-7Н.5 ГОСТ 5915-70	32		2.02	
11	Шайба 20.65Г ГОСТ 6402-70	32		0.52	

Сварные швы — Таблица

Тип и тблщ. шва	Длина, м	Тип электрода	Примечание
Б6	10.4	Э42	Заводской
Б6	15.4	Э42	Монтажный

1. Расчетная схема и геометрические размеры на документе ООТ 6.

Нач. отд.	Крынба	
Н. контр.	Шейнич	
Гл. констр.	Шейнич	
Гл. инж. пр.	Санковский	
Разраб.	Ненчинова	
Проверил	Ненчинова	
Исполнил	Баран	

1.424.1-10.7С-63

Связь В С 253

Стадия	Масса	Масштаб
Р	520,8	1:50 1:15
Лист	Листов 1	

Укрниипроектстальконструкция

Инв. № подл. | Подпись и дата | Взам. инв. №

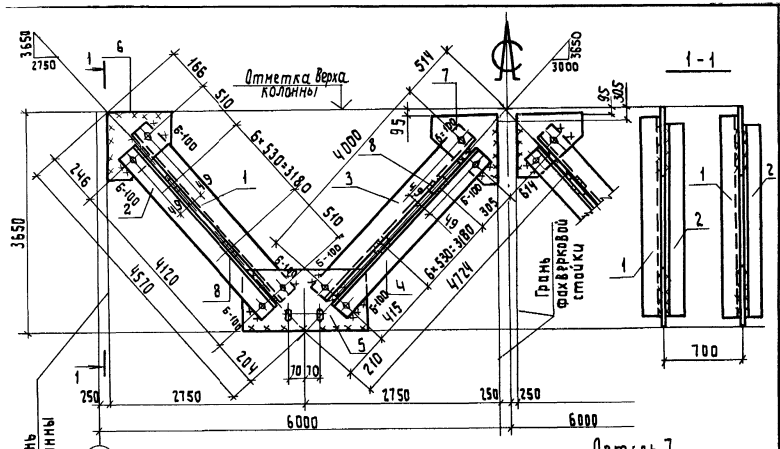

Поз.	Наименование		Кол.	Масса ед, кг	Масса всех, кг	Примечан.
	Детали					
	Уголок Вст3 пс 6-1	ГОСТ 8509-86 ТУ 14-1-3023-80				
1	75×6	ℓ = 4290	4	29,6	118,4	
2	75×6	ℓ = 4210	4	29,0	116,0	
3	75×6	ℓ = 4090	4	28,2	112,8	
4	75×6	ℓ = 3990	4	27,5	110,0	
	Лист Вст3 пс 6-1	ГОСТ 19903-74 ТУ 14-1-3023-80				
5	8×280	ℓ = 460	4	8,1	32,4	
6	8×250	ℓ = 290	4	4,6	18,4	
7	8×250	ℓ = 480	4	7,5	30,0	
8	8×60	ℓ = 120	56	0,4	22,4	
	Стандартные изделия					
9	Болт М20-8g×60.5.8	ГОСТ 7798-70	32		7,04	
10	Гайка М20-7Н.5	ГОСТ 5915-70	32		2,02	
11	Шайба 20.65Г	ГОСТ 6402-70	32		0,52	

Сварные швы — Таблица

Тип и конц. шва	Длина, м	Тип электрода	Примечание
▽5	10,8	Э42	Заводской
▽6	15,6	Э42	Монтажный

1. Расчетная схема и геометрические размеры на документе ОТБ 6.

Нач.отд.	Крыжба	
Н.контр.	Шейнич	
Гл.констр.	Шейнич	
Гл.инж.пр.	Санковский	
Разраб.	Немчинова	
Проверил	Немчинова	
Исполнил	Барам	

1.424.1-10.7С-64

Связь ВС 254

Стадия	Масса	Масштаб
Р	566,0	
Лист	Листов 1	

Укрниипроектсталь-конструкция

Инв.№ подл. | Подпись и дата | Взам.инв.№

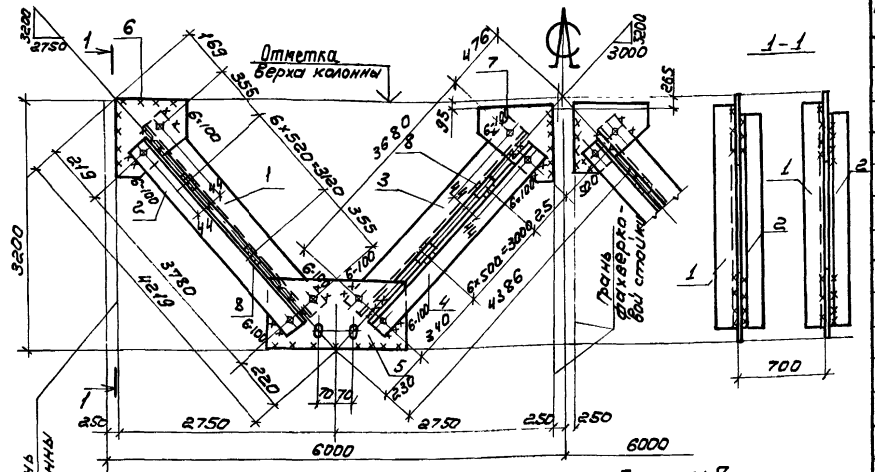

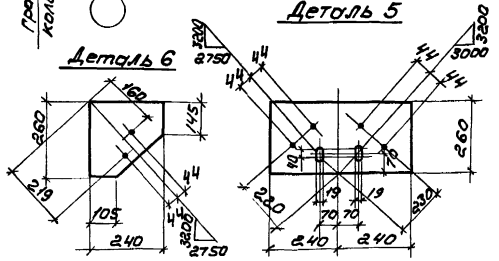

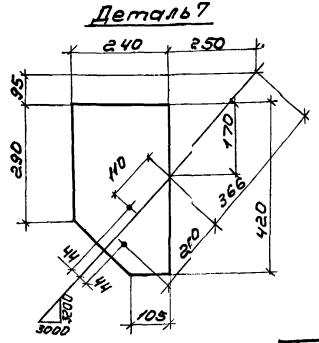

Поз.	Наименование	Кол	Масса ед, кг	Масса всех, кг	Примечан
	Детали				
	Уголок ГОСТ 8509-86 Вст3пс6-1 ТУ14-1-3023-80				
1	70х5 ℓ=3920	4	21.1	84.4	
2	70х5 ℓ=3870	4	20.8	83.2	
3	70х5 ℓ=3770	4	20.3	81.2	
4	70х5 ℓ=3680	4	19.8	79.2	
	Лист ГОСТ 19903-74 Вст3пс6-1 ТУ14-1-3023-80				
5	8х260 ℓ=480	4	7.8	31.2	
6	8х240 ℓ=230	4	3.9	15.6	
7	8х240 ℓ=420	4	6.3	25.2	
8	8х60 ℓ=120	56	0.5	28.0	
	Стандартные изделия				
9	Болт М20-8g х60.5.8 ГОСТ 7798-70	32		7.04	
10	Гайка М20-7Н.5 ГОСТ 5915-70	32		2.02	
11	Шайба 20.65Г ГОСТ 6402-70	32		0.52	

Сварные швы — Таблица

Тип толщ. шва	Длина м	Тип электрода	Примечание
△5	10,1	Э42	заводской
△6	15.1	Э42	Монтажный

1. Расчетная схема и геометрические размеры на документе 0 ТБ6

Нач.отд.	Крынба	
Н.контр.	Шейнич	
Гл.констр.	Шейнич	
Гл.инж.пр.	Санковский	
Разраб.	Немчинова	
Проверил	Немчинова	
Исполнил	Барам	

1.424.1-10.7С-65

Связь ВС 255

Стадия	Масса	Масштаб
Р	426.6	
Лист	Листов 1	

Укрниипроектсталь-конструкция

Инв.№ подл. | Подпись и дата | Взам.инв.№

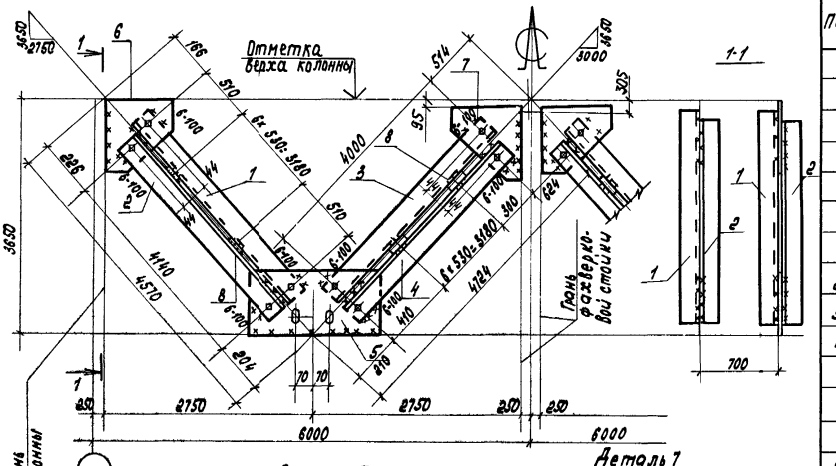

Поз.	Наименование	Кол.	Масса ед., кг	Масса всех, кг	Примечан.
	Детали				
	Уголок ГОСТ 8509-86 Вст3пс6-1 ТУ14-1-3023-80				
1	80 × 6 ℓ = 4290	4	31.6	126.4	
2	80 × 6 ℓ = 4230	4	31.1	124.4	
3	80 × 6 ℓ = 4090	4	30.1	120.4	
4	80 × 6 ℓ = 3980	4	29.3	117.2	
	Лист ГОСТ 19903-74 Вст3пс6-1 ТУ14-1-3023-80				
5	8 × 280 ℓ = 460	4	8.1	32.4	
6	8 × 240 ℓ = 280	4	4.2	16.8	
7	8 × 240 ℓ = 490	4	7.4	29.6	
8	8 × 60 ℓ = 120	56	0.4	22.4	
	Стандартные изделия				
	Болт М20-8g × 60.5.β ГОСТ 7798-70	32		7.04	
	Гайка М20-7Н.5 ГОСТ 5915-70	32		2.02	
	Шайба 20.65Г ГОСТ 6402-70	32		0.52	

Сварные швы — Таблица

Тип и толщ. шва	Длина м	Тип электрода	Примечание
			Заводской
▽6	15.2	Э42	Монтажный

1. Расчетная схема и геометрические размеры на документе 007.16

Нач. отд.	Крымба	
Н. контр.	Шейнич	
Гл. констр.	Шейнич	
Гл. инж. пр.	Санковский	
Разраб.	Немчинова	
Проверил	Немчинова	
Исполнил	Бардам	

1.424.1-10.7С-66

Связь ВС2 56

Стадия	Масса	Масштаб
Р	595.5	
Лист	Листов 1	

Укрнипроектстальконструкция

Инв. № подл. | Подпись и дата | Взам. инв. №

gost.e-ecolog.ru