ТИПОВЫЕ СТРОИТЕЛЬНЫЕ КОНСТРУКЦИИ, ИЗДЕЛИЯ И УЗЛЫ

СЕРИЯ 1.424.1-10

КОЛОННЫ ЖЕЛЕЗОБЕТОННЫЕ ДВУХВЕТВЕВОГО СЕЧЕНИЯ С ПРОХОДАМИ В УРОВНЕ КРАНОВЫХ ПУТЕЙ ДЛЯ ОДНОЭТАЖНЫХ ПРОИЗВОДСТВЕННЫХ ЗДАНИЙ ВЫСОТОЙ 15,6; 16,8 и 18,0 м С МОСТОВЫМИ ОПОРНЫМИ КРАНАМИ ГРУЗОПОДЪЕМНОСТЬЮ ДО 50 т

ВЫПУСК 2

АРМАТУРНЫЕ И ЗАКЛАДНЫЕ ИЗДЕЛИЯ

РАБОЧИЕ ЧЕРТЕЖИ

ЧАСТЬ ВТОРАЯ (стр. 87-171)

23515-04
ЦЕНА 6-61

gost.e-ecolog.ru

1Кр168; 1Кр168-1...1Кр168-4

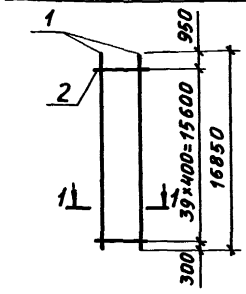

1Кр168-5

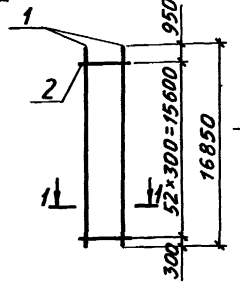

1-1

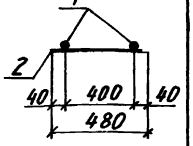

Марка каркаса	Поз.	Наименование		Кол.	Масса ед., кг	Общая масса, кг
1Кр168	1	ф20А III	ℓ=16850	2	41,6	87,6
	2	ф6А I	ℓ=480	4·9	0,11	
1Кр168-1	1	ф22А III	ℓ=16850	2	50,2	104,8
	2	6А I	ℓ=480	40	0,11	
1Кр168-2	1	ф25А III	ℓ=16850	2	64,9	137,4
	2	ф8А I	ℓ=480	40	0,19	
1Кр168-3	1	ф28А III	ℓ=16850	2	81,4	170,4
	2	ф8А I	ℓ=480	40	0,19	
1Кр168-4	1	ф32А III	ℓ=16850	2	106,3	220,2
	2	ф8А I	ℓ=480	40	0,19	
1Кр168-5	1	ф32А III	ℓ=16850	2	106,3	222,7
	2	ф8А I	ℓ=480	53	0,19	

Арматура класса А-I и А-III по ГОСТ 5781-82

Нач. отд.	Бродский		1.424.1-10.2-28
Н. контр.	Савранский		
Гл. констр.	Савранский		
Разраб.	Кудрявцева		Каркас 1Кр168; 1Кр168-1...1Кр168-5
Проверил	Тремль		Стадия Р; Лист; Листов 1
Исполнил	Копина		ХАРЬКОВСКИЙ ПРОМСТРОЙНИИПРОЕКТ

1Кр180; 1Кр180-1...1Кр180-4

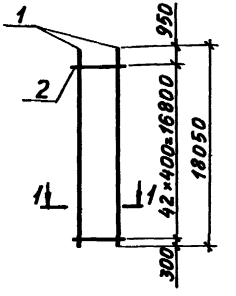

1Кр180-5

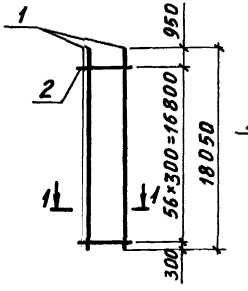

1-1

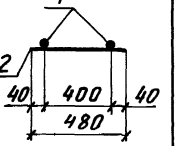

Марка каркаса	Поз.	Наименование		Кол.	Масса ед., кг	Общая масса, кг
1Кр180	1	ф20А III	ℓ=18050	2	44,6	93,9
	2	ф6А I	ℓ=480	43	0,11	
1Кр180-1	1	ф22А III	ℓ=18050	2	53,8	112,3
	2	ф6А I	ℓ=480	43	0,11	
1Кр180-2	1	ф25А III	ℓ=18050	2	69,5	147,2
	2	ф8А I	ℓ=480	43	0,19	
1Кр180-3	1	ф28А III	ℓ=18050	2	87,2	182,6
	2	ф8А I	ℓ=480	43	0,19	
1Кр180-4	1	ф32А III	ℓ=18050	2	113,9	236,0
	2	ф8А I	ℓ=480	43	0,19	
1Кр180-5	1	ф32А III	ℓ=18050	2	113,9	238,6
	2	ф8А I	ℓ=480	57	0,19	

Арматура класса А-I и А-III по ГОСТ 5781-82

Нач. отд.	Бродский		1.424.1-10.2-29
Н. контр.	Савранский		
Гл. констр.	Савранский		
Разраб.	Кудрявцева		Каркас 1Кр180; 1Кр180-1...1Кр180-5
Проверил	Тремль		Стадия Р; Лист; Листов 1
Исполнил	Копина		ХАРЬКОВСКИЙ ПРОМСТРОЙНИИПРОЕКТ

Инв. № подл. | Подпись и дата | Взам. инв. №

1Кр192;1Кр192-1...1Кр192-4

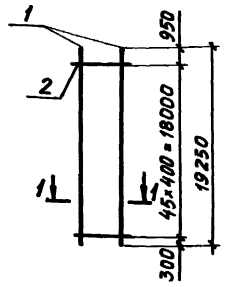

1Кр192-5

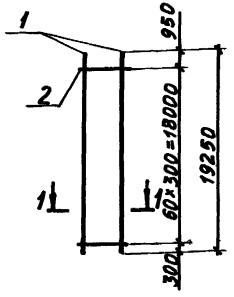

1-1

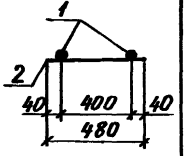

Марка каркаса	Поз.	Наименование		Кол.	Масса ед., кг	Общая масса, кг
1Кр192	1	ф20AIII	ℓ=19250	2	47,6	90,3
	2	ф6AI	ℓ= 480	46	0,11	
1Кр192-1	1	ф22AIII	ℓ=19250	2	57,4	119,9
	2	ф6AI	ℓ=480	46	0,11	
1Кр192-2	1	ф25AIII	ℓ=19250	2	74,1	156,9
	2	ф8AI	ℓ=480	46	0,19	
1Кр192-3	1	ф28AIII	ℓ=19250	2	93,0	194,7
	2	ф8AI	ℓ= 480	46	0,19	
1Кр192-4	1	ф32AIII	ℓ=19250	2	121,5	251,7
	2	ф8AI	ℓ= 480	46	0,19	
1Кр192-5	1	ф32AIII	ℓ=19250	2	121,5	254,6
	2	ф8AI	ℓ= 480	61	0,19	

Арматура класса AI и AIII по ГОСТ 5781-82

Нач.отд.	Бродский		1.424.1-10.2-30
Н.контр.	Савранский		
Гл.констр.	Савранский		
Разраб.	Кудрявцевский		Каркас 1Кр192;1Кр192-1...1Кр192-5
Проверил	Тремль		Стадия: Р; Лист; Листов: 1
Исполнил	Копина		ХАРЬКОВСКИЙ ПРОМСТРОЙНИИПРОЕКТ

Инв.№ подл. | Подпись и дата | Взам.инв.№

2Кр168; 2Кр168-1

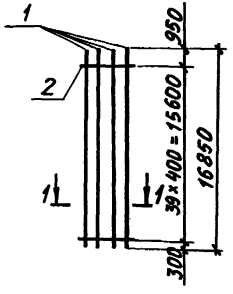

2Кр168-2;...2Кр168-4

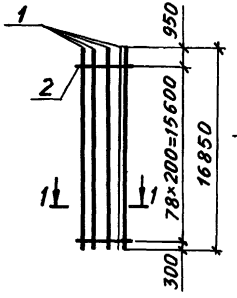

1-1

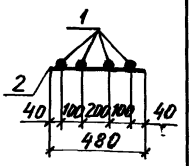

Марка каркаса	Поз.	Наименование		Кол.	Масса ед., кг	Общая масса, кг
2Кр168	1	ф20AIII	ℓ=16850	4	41,6	170,8
	2	ф6AI	ℓ= 480	40	0,11	
2Кр168-1	1	ф22AIII	ℓ=16850	4	50,2	205,2
	2	ф6AI	ℓ= 480	40	0,11	
2Кр168-2	1	ф22AIII	ℓ=16850	4	50,2	209,5
	2	ф8AI	ℓ= 480	79	0,11	
2Кр168-3	1	ф25AIII	ℓ=16850	4	64,9	274,6
	2	ф8AI	ℓ= 480	79	0,19	
2Кр168-4	1	ф28AIII	ℓ=16850	4	81,4	340,6
	2	ф8AI	ℓ= 480	79	0,19	

Арматура класса AI и AIII по ГОСТ 5781-82

Нач.отд.	Бродский		1.424.1-10.2-31
Н.контр.	Савранский		
Гл.констр.	Савранский		
Разраб.	Кудрявцевский		Каркас 2Кр168;2Кр168-1;...2Кр168-4
Проверил	Тремль		Стадия: Р; Лист; Листов: 1
Исполнил	Копина		ХАРЬКОВСКИЙ ПРОМСТРОЙНИИПРОЕКТ

Инв.№ подл. | Подпись и дата | Взам.инв.№

2Кр168-5; 2Кр168-6

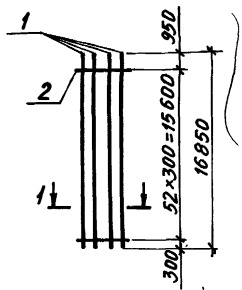

2Кр180; 2Кр180-1

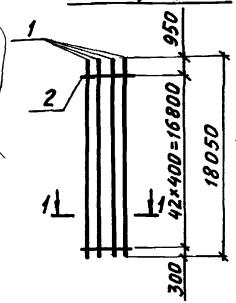

1 – 1

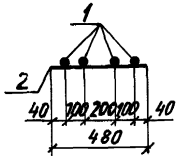

Марка каркаса	Поз.	Наименование	Кол.	Масса ед., кг	Общая масса, кг
2Кр168-5	1	ф32AIII ℓ=16850	4	106,3	435,3
	2	ф8AI ℓ=480	53	0,19	
2Кр168-6	1	ф36AIII ℓ=16850	4	134,6	554,3
	2	ф10AI ℓ=480	53	0,30	
2Кр180	1	ф20AIII ℓ=18050	4	44,6	183,1
	2	ф6AI ℓ=480	43	0,11	
2Кр180-1	1	ф22AIII ℓ=18050	4	53,8	219,9
	2	ф6AI ℓ=480	43	0,11	

Арматура класса AI и AIII по ГОСТ 5781-82

Нач. отд.	Бродский		
Н. контр.	Савранский		
Гл. констр.	Савранский		
Разраб.	Кудрявская		
Проверил	Тремль		
Исполнил	Копина		

1.424.1-10.2-32

Каркас 2Кр168-5; 2Кр168-6; 2Кр180; 2Кр180-1

Стадия	Лист	Листов
Р		1

ХАРЬКОВСКИЙ ПРОМСТРОЙНИИПРОЕКТ

2Кр180-2...2Кр180-4

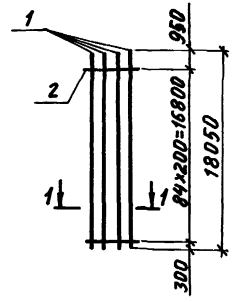

2Кр1810-5; 2Кр180-6

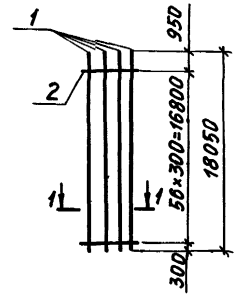

1 – 1

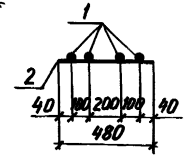

Марка каркаса	Поз.	Наименование	Кол.	Масса ед., кг	Общая масса, кг
2Кр180-2	1	ф22AIII ℓ=18050	4	53,8	224,6
	2	ф6AI ℓ=480	85	0,11	
2Кр180-3	1	ф25AIII ℓ=18050	4	69,5	294,2
	2	ф8AI ℓ=480	85	0,19	
2Кр180-4	1	ф28AIII ℓ=18050	4	87,2	365,0
	2	ф8AI ℓ=480	85	0,19	
2Кр180-5	1	ф32AIII ℓ=18050	4	113,9	466,4
	2	ф8AI ℓ=480	57	0,19	
2Кр180-6	1	ф36AIII ℓ=18050	4	144,2	593,9
	2	ф10AI ℓ=480	57	0,30	

Арматура класса AI и AIII по ГОСТ 5781-82

Нач. отд.	Бродский		
Н. контр.	Савранский		
Гл. констр.	Савранский		
Разраб.	Кудрявская		
Проверил	Тремль		
Исполнил	Копина		

1.424.1-10.2-33

Каркас 2Кр180-2...2Кр180-6

Стадия	Лист	Листов
Р		1

ХАРЬКОВСКИЙ ПРОМСТРОЙНИИПРОЕКТ

Инв. № подл. | Подпись и дата | Взам. инв. №

2Кр192; 2Кр192-1

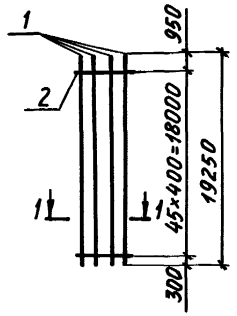

2Кр192-2...2Кр192-4

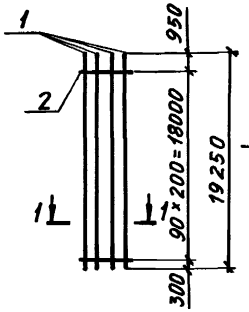

1-1

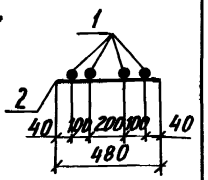

Марка каркаса	Поз.	Наименование		Кол.	Масса ед., кг	Общая масса, кг
2Кр192	1	ф20AIII	ℓ=19250	4	47,6	195,5
	2	ф6AI	ℓ= 480	46	0,11	
2Кр192-1	1	ф22AIII	ℓ=19250	4	57,4	234,7
	2	ф6AI	ℓ= 480	46	0,11	
2Кр192-2	1	ф22AIII	ℓ=19250	4	57,4	239,6
	2	ф6AI	ℓ= 480	91	0,11	
2Кр192-3	1	ф25AIII	ℓ=19250	4	74,1	313,7
	2	ф8AI	ℓ= 480	91	0,19	
2Кр192-4	1	ф28AIII	ℓ=19250	4	93,0	389,3
	2	ф8AI	ℓ= 480	91	0,19	

Арматура класса AI и AIII по ГОСТ 5781-82

Нач. отд.	Бродский		1.424.1-10.2-34
Н. контр.	Савранский		
Гл. констр.	Савранский		
Разраб.	Кудричевская		Каркас 2Кр192; 2Кр192-1...2Кр192-4
Проверил	Тремль		Стадия: Р; Лист; Листов 1
Исполнил	Копина		ХАРЬКОВСКИЙ ПРОМСТРОЙНИИПРОЕКТ

Инв. № подл. | Подпись и дата | Взам. инв. №

2Кр192-5; 2Кр192-6

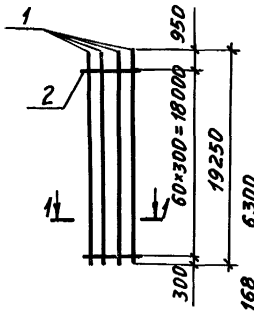

3Кр168; 3Кр168-1

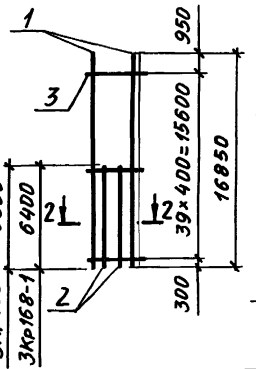

1-1

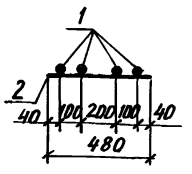

2-2

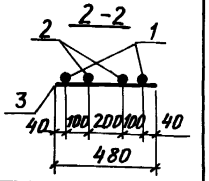

Марка каркаса	Поз.	Наименование		Кол.	Масса ед., кг	Общая масса, кг
2Кр192-5	1	ф32AIII	ℓ=19250	4	121,5	497,6
	2	ф8AI	ℓ= 480	61	0,19	
2Кр192-6	1	ф36AIII	ℓ=19250	4	153,8	633,5
	2	ф10AI	ℓ= 480	61	0,30	
3Кр168	1	ф20AIII	ℓ=16850	2	41,6	118,8
	2	ф20AIII	ℓ= 6300	2	15,6	
	3	ф6AI	ℓ= 480	40	0,11	
3Кр168-1	1	ф22AIII	ℓ=16850	2	50,2	143,0
	2	ф22AIII	ℓ= 6400	2	19,1	
	3	ф6AI	ℓ= 480	40	0,11	

Арматура класса AI и AIII по ГОСТ 5781-82

Нач. отд.	Бродский		1.424.1-10.2-35
Н. контр.	Савранский		
Гл. констр.	Савранский		
Разраб.	Кудричевская		Каркас 2Кр192-5; 2Кр192-6; 3Кр168; 3Кр168-1
Проверил	Тремль		Стадия: Р; Лист; Листов 1
Исполнил	Копина		ХАРЬКОВСКИЙ ПРОМСТРОЙНИИПРОЕКТ

Инв. № подл. | Подпись и дата | Взам. инв. №

3Кр168-2...3Кр168-4

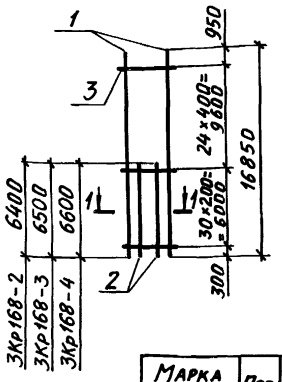

3Кр168-5

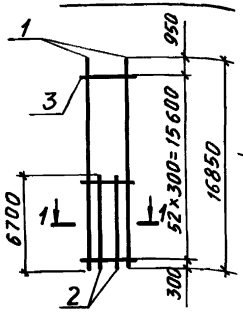

1-1

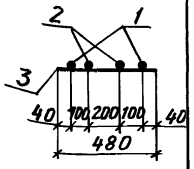

Марка каркаса	Поз.	Наименование		Кол.	Масса ед., кг	Общая масса кг
3Кр168-2	1	Ф22АIII	ℓ=16850	2	50,2	144,7
	2	Ф22АIII	ℓ= 6400	2	19,1	
	3	Ф 6АI	ℓ= 480	55	0,11	
3Кр168-3	1	Ф25АIII	ℓ=16850	2	64,9	190,2
	2	Ф25АIII	ℓ= 6500	2	25,0	
	3	Ф 8АI	ℓ= 480	55	0,19	
3Кр168-4	1	Ф28АIII	ℓ=16850	2	81,4	237,1
	2	Ф28АIII	ℓ=6600	2	31,9	
	3	Ф 8АI	ℓ= 480	55	0,19	
3Кр168-5	1	Ф32АIII	ℓ=16850	2	106,3	307,3
	2	Ф32АIII	ℓ=6700	2	42,3	
	3	Ф 8АI	ℓ=480	53	0,19	

Арматура класса А-I и А-III по ГОСТ 5781-82

Нач. отд.	Бродский		1.424.1-10.2-36
Н. контр.	Савранский		
Гл. констр.	Савранский		
Разраб.	Кудричевская		Каркас 3Кр168-2... 3Кр168-5
Проверил	Трембль		Стадия: Р; Лист; Листов: 1
Исполнил	Копина		ХАРЬКОВСКИЙ ПРОМСТРОЙНИИПРОЕКТ

3Кр168-6;3Кр168-7

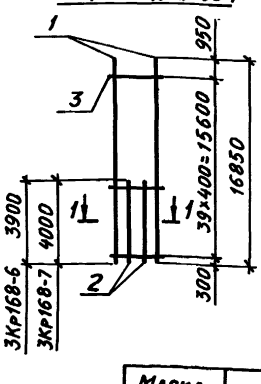

3Кр168-8;3Кр168-9

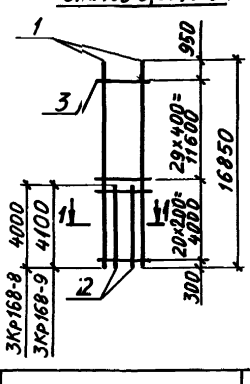

1-1

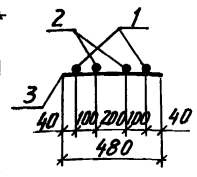

Марка каркаса	Поз.	Наименование		Кол.	Масса ед., кг	Общая масса, кг
3Кр168-6	1	Ф20АIII	ℓ=16850	2	41,6	106,8
	2	Ф20АIII	ℓ= 3900	2	9,6	
	3	Ф 6АI	ℓ= 480	40	0,11	
3Кр168-7	1	Ф22АIII	ℓ=16850	2	50,2	128,6
	2	Ф22АIII	ℓ= 4000	2	11,9	
	3	Ф 6АI	ℓ= 480	40	0,11	
3Кр168-8	1	Ф22АIII	ℓ=16850	2	50,2	129,7
	2	Ф22АIII	ℓ= 4000	2	11,9	
	3	Ф6АI	ℓ= 480	50	0,11	
3Кр168-9	1	Ф25АIII	ℓ=16850	2	64,9	170,9
	2	Ф25АIII	ℓ=4100	2	15,8	
	3	Ф 8АI	ℓ= 480	50	0,19	

Арматура класса А-I и А-III по ГОСТ 5781-82

Нач. отд.	Бродский		1.424.1-10.2-37
Н. контр.	Савранский		
Гл. констр.	Савранский		
Разраб.	Кудричевская		Каркас 3Кр168-6....3Кр168-9
Проверил	Трембль		Стадия: Р; Лист; Листов: 1
Исполнил	Копина		ХАРЬКОВ ПРОМСТРОЙНИ

Взам. инв. № | Подпись и дата | Инв. № подл.

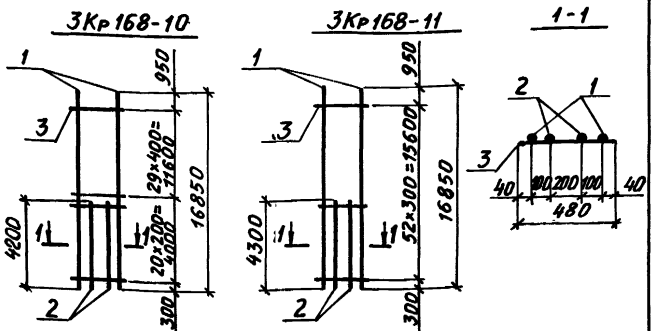

Марка каркаса	Поз.	Наименование		Кол.	Масса ед., кг	Общая масса, кг
3Кр168-10	1	ф28АIII	ℓ=16850	2	81,4	212,9
	2	ф28АIII	ℓ=4200	2	20,3	
	3	ф8АI	ℓ=480	50	0,19	
3Кр168-11	1	ф32АIII	ℓ=16850	2	106,3	276,9
	2	ф32АIII	ℓ=4300	2	27,1	
	3	ф8АI	ℓ=480	53	0,19	

Арматура класса АI и АIII по ГОСТ 5781-82

Нач. отд.	Бродский	
Н. контр.	Савранский	
Гл. констр.	Савранский	
Разраб.	Кудричевская	
Проверил	Тремль	
Исполнил	Копина	

1.424.1-10.2-38

Каркас 3Кр168-10; 3Кр168-11

Стадия	Лист	Листов
Р		1

ХАРЬКОВСКИЙ ПРОМСТРОЙНИИПРОЕКТ

Инв. № подл. | Подпись и дата | Взам. инв. №

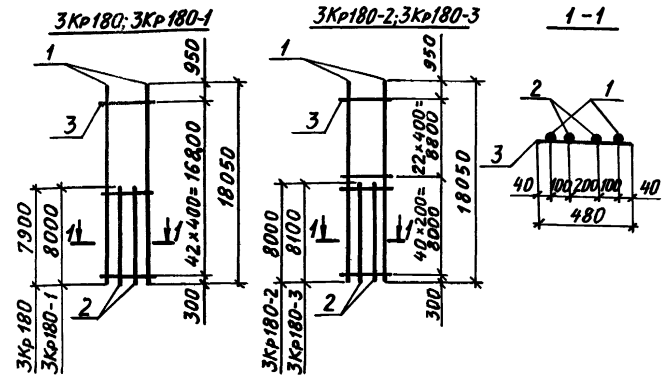

Марка каркаса	Поз.	Наименование		Кол.	Масса ед., кг	Общая масса, кг
3Кр180	1	ф20АIII	ℓ=18050	2	44,6	132,9
	2	ф20АIII	ℓ=7900	2	19,5	
	3	ф6АI	ℓ=480	43	0,11	
3Кр180-1	1	ф22АIII	ℓ=18050	2	53,8	159,9
	2	ф22АIII	ℓ=8000	2	23,8	
	3	ф6АI	ℓ=480	43	0,11	
3Кр180-2	1	ф22АIII	ℓ=18050	2	53,8	162,1
	2	ф22АIII	ℓ=8000	2	23,8	
	3	ф6АI	ℓ=480	63	0,11	
3Кр180-3	1	ф25АIII	ℓ=18050	2	69,5	213,0
	2	ф25АIII	ℓ=8100	2	31,0	
	3	ф8АI	ℓ=480	63	0,19	

Арматура класса АI и АIII по ГОСТ 5781-82

Нач. отд.	Бродский	
Н. контр.	Савранский	
Гл. констр.	Савранский	
Разраб.	Кудричевская	
Проверил	Тремль	
Исполнил	Копина	

1.424.1-10.2-39

Каркас 3Кр180; 3Кр180-1...3Кр180-3

Стадия	Лист	Листов
Р		1

ХАРЬКОВСКИЙ ПРОМСТРОЙНИИПРОЕКТ

Инв. № подл. | Подпись и дата | Взам. инв. №

3Кр180-4

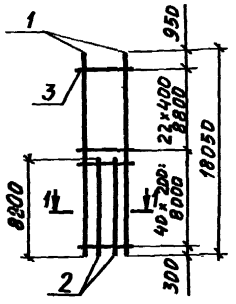

3Кр180-5

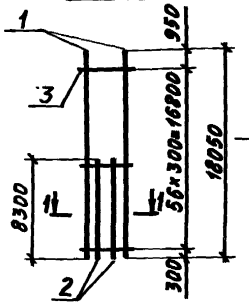

1-1

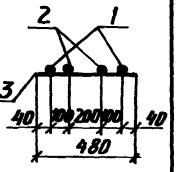

Марка каркаса	Поз.	Наименование		Кол.	Масса ед., кг	Общая масса, кг
3Кр180-4	1	ф28AIII	ℓ=18050	2	87,2	265,6
	2	ф28AIII	ℓ=8200	2	39,6	
	3	ф8AI	ℓ=480	63	0,19	
3Кр180-5	1	ф32AIII	ℓ=18050	2	113,9	343,4
	2	ф32AIII	ℓ=8300	2	52,4	
	3	ф8AI	ℓ=480	57	0,19	

Арматура класса AI и AIII по ГОСТ 5781-82

Нач. отд.	Бродский		1.424.1-10.2-40
Н. контр.	Савранский		
Гл. констр.	Савранский		
Разраб.	Кудрявская		Каркас 3Кр180-4; 3Кр180-5
Проверил	Тремпь		Стадия Р; Лист; Листов 1
Исполнил	Копина		ХАРЬКОВСКИЙ ПРОМСТРОЙНИИПРОЕКТ

3Кр180-6; 3Кр180-7

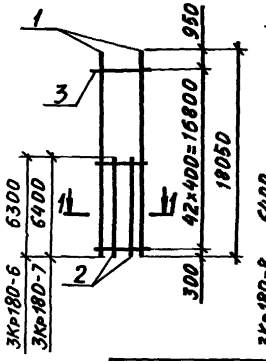

3Кр180-8; 3Кр180-9

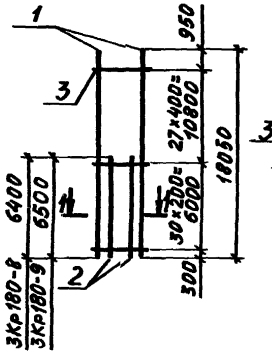

1-1

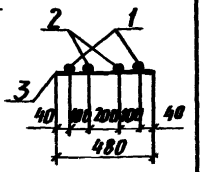

Марка каркаса	Поз.	Наименование		Кол.	Масса ед., кг	Общая масса, кг
3Кр180-6	1	ф20AIII	ℓ=18050	2	44,6	125,1
	2	ф20AIII	ℓ=6300	2	15,6	
	3	ф6AI	ℓ=480	43	0,11	
3Кр180-7	1	ф22AIII	ℓ=18050	2	53,8	150,5
	2	ф22AIII	ℓ=6400	2	19,1	
	3	ф6AI	ℓ=480	43	0,11	
3Кр180-8	1	ф22AIII	ℓ=18050	2	53,8	152,2
	2	ф22AIII	ℓ=6400	2	19,1	
	3	ф6AI	ℓ=480	58	0,11	
3Кр180-9	1	ф25AIII	ℓ=18050	2	69,5	200,0
	2	ф25AIII	ℓ=6500	2	25,0	
	3	ф8AI	ℓ=480	58	0,19	

Арматура класса AI и AIII по ГОСТ 5781-82

Нач. отд.	Бродский		1.424.1-10.2-41
Н. контр.	Савранский		
Гл. констр.	Савранский		
Разраб.	Кудрявская		Каркас 3Кр180-6... 3Кр180-9
Проверил	Тремпь		Стадия Р; Лист; Листов 1
Исполнил	Копина		ХАРЬКОВСКИЙ ПРОМСТРОЙНИИПРОЕКТ

Инв. № подл. | Подпись и дата | Взам. инв. №

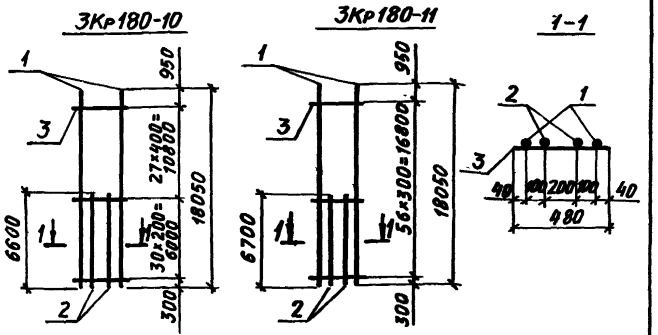

Марка каркаса	Поз.	Наименование		Кол.	Масса ед., кг	Общая масса, кг
3Кр180-10	1	Ф28AIII	ℓ=18050	2	87,2	249,2
	2	Ф28AIII	ℓ= 6600	2	31,9	
	3	Ф8AI	ℓ= 480	58	0,19	
3Кр180-11	1	Ф32AIII	ℓ=18050	2	113,9	323,2
	2	Ф32AIII	ℓ= 6700	2	42,3	
	3	Ф8AI	ℓ= 480	57	0,19	

Арматура класса AI и AIII по ГОСТ 5781-82

Нач.отд.	Бродский		1.424.1-10.2-42
Н.контр.	Савранский		
Гл.конст.	Савранский		
Разраб.	Кудрячевская		Каркас 3Кр180-10; 3Кр180-11
Проверил	Тремль		Стадия: Р; Лист; Листов: 1
Исполнил	Копина		ХАРЬКОВСКИЙ ПРОМСТРОЙНИИПРОЕКТ

Инв.№ подл. | Подпись и дата | Взам. инв.№

Формат А4

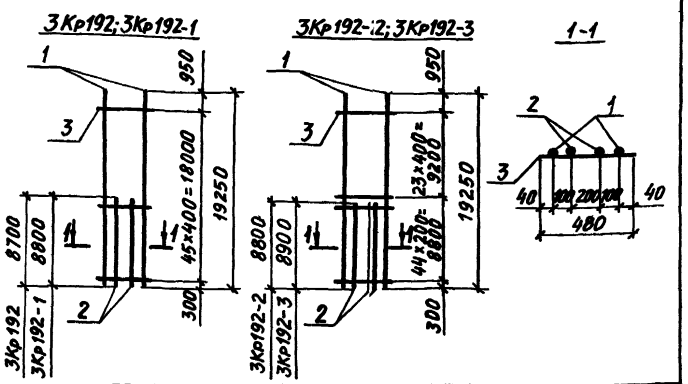

Марка каркаса	Поз.	Наименование		Кол.	Масса ед., кг	Общая масса, кг
3Кр192	1	Ф20AIII	ℓ=19250	2	47,6	143,3
	2	Ф20AIII	ℓ= 8700	2	21,5	
	3	Ф6AI	ℓ= 480	46	0,11	
3Кр192-1	1	Ф22AIII	ℓ=19250	2	57,4	172,3
	2	Ф22AIII	ℓ= 8800	2	26,2	
	3	Ф6AI	ℓ= 480	46	0,11	
3Кр192-2	1	Ф22AIII	ℓ=19250	2	57,4	174,7
	2	Ф22AIII	ℓ= 8800	2	26,2	
	3	Ф6AI	ℓ= 480	68	0,11	
3Кр192-3	1	Ф25AIII	ℓ=19250	2	74,1	229,7
	2	Ф25AIII	ℓ= 8900	2	34,3	
	3	Ф8AI	ℓ= 480	68	0,19	

Арматура класса AI и AIII по ГОСТ 5781-82

Нач.отд.	Бродский		1.424.11-10.2-43
Н.конт.	Савранский		
Гл.конст.	Савранский		
Разраб.	Кудрячевская		Каркас 3Кр192, 3Кр192-1;... 3Кр192-3
Проверил	Тремль		Стадия: Р; Лист; Листов: 1
Исполнил	Копина		ХАРЬКОВСКИЙ ПРОМСТРОЙНИИПРОЕКТ

Инв.№ подл. | Подпись и дата | Взам. инв.№

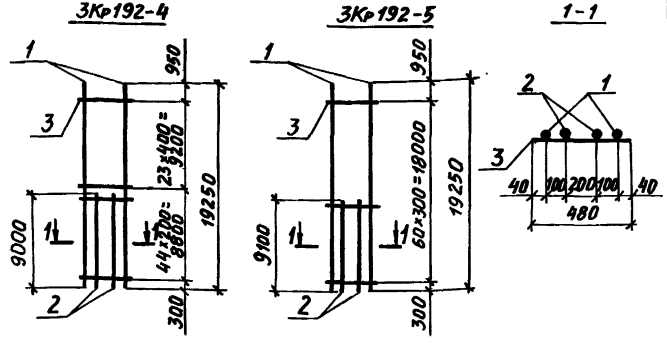

Марка каркаса	Поз.	Наименование		Кол.	Масса ед., кг	Общая масса, кг
3Кр192-4	1	ф28AIII	ℓ=19250	2	93,0	285,9
	2	ф28AIII	ℓ=9000	2	43,5	
	3	ф8AI	ℓ=480	68	0,19	
3Кр192-5	1	ф32AIII	ℓ=19250	2	121,5	369,4
	2	ф32AIII	ℓ=9100	2	57,4	
	3	ф8AI	ℓ=480	61	0,19	

Арматура класса AI и AIII по ГОСТ 5781-82

Нач.отд.	Бродский		1.424.1-10.2-44
Н.контр.	Савранский		
Гл.конс.	Савранский		
Разраб.	Кудрявцева		Каркас 3Кр192-4; 3Кр192-5
Проверил			Стадия Р; Лист; Листов 1
Исполнил	Копина		ХАРЬКОВСКИЙ ПРОМСТРОЙНИИПРОЕКТ

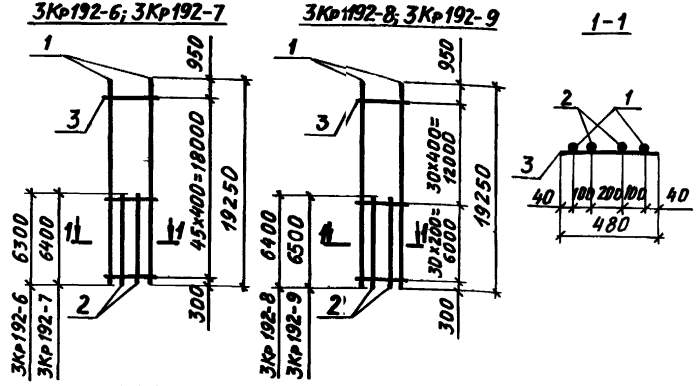

Марка каркаса	Поз.	Наименование		Кол.	Масса ед., кг	Общая масса, кг
3Кр192-6	1	ф20AIII	ℓ=19250	2	47,6	131,5
	2	ф20AIII	ℓ=6300	2	15,6	
	3	ф6AIII	ℓ=480	46	0,11	
3Кр192-7	1	ф22AIII	ℓ=19250	2	57,4	158,1
	2	ф22AIII	ℓ=6400	2	19,1	
	3	ф6AI	ℓ=480	46	0,11	
3Кр192-8	1	ф22AIII	ℓ=19250	2	57,4	159,7
	2	ф22AIII	ℓ=6400	2	19,1	
	3	ф6AI	ℓ=480	61	0,11	
3Кр192-9	1	ф25AIII	ℓ=19250	2	74,1	209,8
	2	ф25AIII	ℓ=6500	2	25,0	
	3	ф8AI	ℓ=480	61	0,19	

Арматура класса AI и AIII по ГОСТ 5781-82

Нач.отд.	Бродский		1.424.1-10.2-45
Н.контр.	Савранский		
Гл.констр.	Савранский		
Разраб.	Кудрявцева		Каркас 3Кр192-6...3Кр192-9
Проверил	Трепль		Стадия Р; Лист; Листов 1
Исполнил	Копина		ХАРЬКОВСКИЙ ПРОМСТРОЙНИИПРОЕКТ

Инв.№ подл. | Подпись и дата | Взам. инв.№

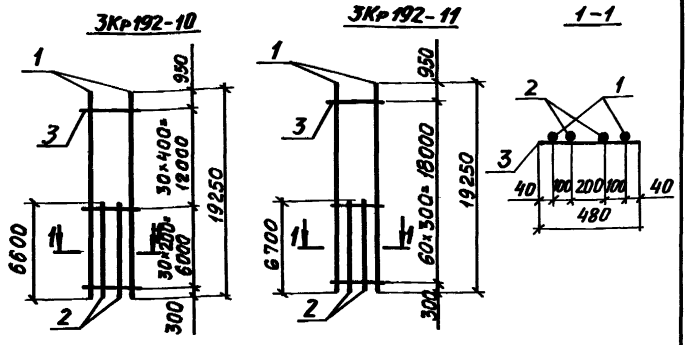

Марка каркаса	Поз.	Наименование	Кол.	Масса ед., кг	Общая масса, кг
3Кр192-10	1	⌀28AIII ℓ=19250	2	93,0	261,4
	2	⌀28AIII ℓ= 6600	2	31,9	
	3	⌀8AI ℓ= 480	61	0,19	
3Кр192-11	1	⌀32AIII ℓ=19250	2	121,5	339,2
	2	⌀32AIII ℓ= 6700	2	42,3	
	3	⌀8AI ℓ= 480	61	0,19	

Арматура класса AI и AIII по ГОСТ 5781-82

Нач. отд.	Бродский		1.424.1-10.2-46
Н. контр.	Савранский		
Гл. констр.	Савранский		
Разраб.	Кудрявцевский		Каркас 3Кр192-10; 3Кр192-11
Проверил	Тремль		Стадия: Р; Лист; Листов: 1
Исполнил	Колина		ХАРЬКОВСКИЙ ПРОМСТРОЙНИИПРОЕКТ

Инв. № подл. | Подпись и дата | Взам. инв. №

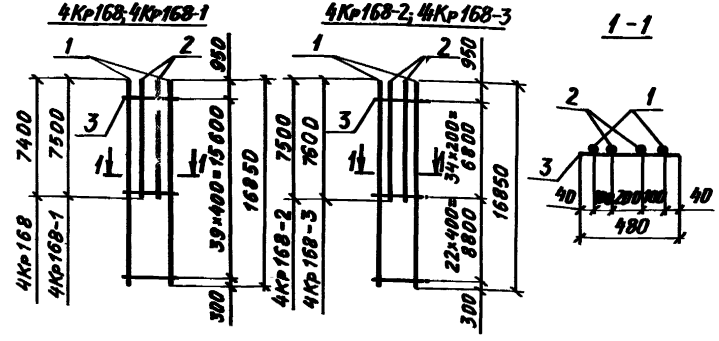

Марка каркаса	Поз.	Наименование	Кол.	Масса ед., кг	Общая масса, кг
4Кр168	1	⌀20AIII ℓ=16850	2	41,6	124,2
	2	⌀20AIII ℓ= 7400	2	18,3	
	3	⌀6AI ℓ= 480	40	0,11	
4Кр168-1	1	⌀22AIII ℓ=16850	2	50,2	149,6
	2	⌀22AIII ℓ= 7500	2	22,4	
	3	⌀6AI ℓ= 480	40	0,11	
4Кр168-2	1	⌀22AIII ℓ=16850	2	50,2	151,5
	2	⌀22AIII ℓ=7500	2	22,4	
	3	⌀6AI ℓ=480	57	0,11	
4Кр168-3	1	⌀25AIII ℓ=16850	2	64,9	199,2
	2	⌀25AIII ℓ=7600	2	29,3	
	3	⌀8AI ℓ=480	57	0,19	

Арматура класса AI и AIII по ГОСТ 5781-82

Нач. отд.	Бродский		1.424.1-10.2-47
Н. контр.	Савранский		
Гл. констр.	Савранский		
Разраб.	Кудрявцевский		Каркас 4Кр168; 4Кр168-1 ... 4Кр168-3
Проверил	Тремль		Стадия: Р; Лист; Листов: 1
Исполнил	Колина		ХАРЬКОВСКИЙ ПРОМСТРОЙНИИПРОЕКТ

Инв. № подл. | Подпись и дата | Взам. инв. №

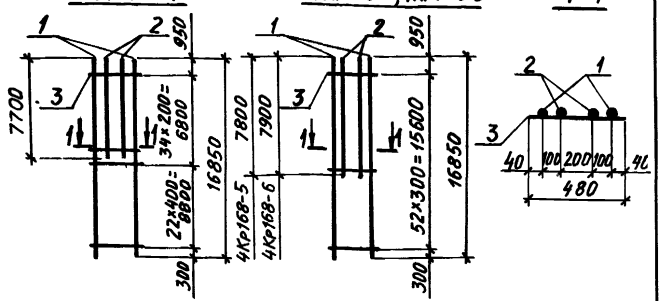

Марка каркаса	Поз.	Наименование		Кол.	Масса ед., кг	Общая масса, кг
4Кр168-4	1	Ø28AIII	ℓ=16850	2	81,4	248,0
	2	Ø28AIII	ℓ= 7700	2	37,2	
	3	Ø8AI	ℓ= 480	57	0,19	
4Кр168-5	1	Ø32AIII	ℓ=16850	2	106,3	321,1
	2	Ø32AIII	ℓ= 7800	2	49,2	
	3	Ø8AI	ℓ= 480	53	0,19	
4Кр168-6	1	Ø36AIII	ℓ=16850	2	134,6	411,3
	2	Ø36AIII	ℓ= 7900	2	63,1	
	3	Ø10AI	ℓ= 480	53	0,30	

Арматура класса A-I и A-III по ГОСТ 5781-82

Нач. отд.	Бродский		1.424.1-10.2-48
Н. контр.	Савранский		
Гл. констр.	Савранский		
Разраб.	Кудричевская		Каркас 4Кр168-4... 4Кр168-6
Проверил	Тремль		Стадия: Р; Лист; Листов: 1
Исполнил	Копина		ХАРЬКОВСКИЙ ПРОМСТРОЙНИИПРОЕКТ

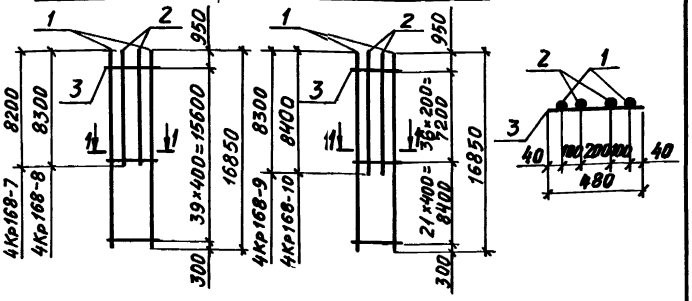

Марка каркаса	Поз.	Наименование		Кол.	Масса ед., кг	Общая масса, кг
4Кр168-7	1	Ø20AIII	ℓ=16850	2	41,6	128,2
	2	Ø20AIII	ℓ= 8200	2	20,3	
	3	Ø6AI	ℓ= 480	40	0,11	
4Кр168-8	1	Ø22AIII	ℓ=16850	2	50,2	154,2
	2	Ø22AIII	ℓ=8300	2	24,7	
	3	Ø6AI	ℓ= 480	40	0,11	
4Кр168-9	1	Ø22AIII	ℓ=16850	2	50,2	156,2
	2	Ø22AIII	ℓ= 8300	2	24,7	
	3	Ø6AI	ℓ= 480	58	0,11	
4Кр168-10	1	Ø25AIII	ℓ=16850	2	64,9	205,6
	2	Ø25AIII	ℓ= 8400	2	32,3	
	3	Ø8AI	ℓ= 480	58	0,19	

Арматура класса A-I и A-III по ГОСТ 5781-82

Нач. отд.	Бродский		1.424.1-10.2-49
Н. контр.	Савранский		
Гл. констр.	Савранский		
Разраб.	Кудричевская		Каркас 4Кр168-7...4Кр168-10
Проверил	Тремль		Стадия: Р; Лист; Листов: 1
Исполнил	Копина		ХАРЬКОВСКИЙ ПРОМСТРОЙНИИПРОЕКТ

Инв. № подл. | Подпись и дата | Взам. инв. №

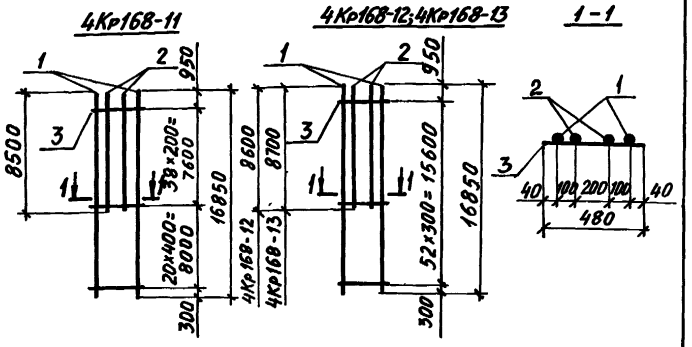

Марка каркаса	Поз.	Наименование	Кол.	Масса ед., кг	Общая масса, кг
4Кр168-11	1	Ø28AIII ℓ=16850	2	81,4	256,2
	2	Ø28AIII ℓ= 8500	2	41,1	
	3	Ø8AI ℓ= 480	59	0,19	
4Кр168-12	1	Ø32AIII ℓ=16850	2	106,3	331,3
	2	Ø32AIII ℓ= 8600	2	54,3	
	3	Ø8AI ℓ= 480	53	0,19	
4Кр168-13	1	Ø36AIII ℓ=16850	2	134,6	424,1
	2	Ø36AIII ℓ= 8700	2	69,5	
	3	Ø10AI ℓ= 480	53	0,30	

Арматура класса A-I и A-III по ГОСТ 5781-82

Нач. отд.	Бродский		1.424.1-10.2-50
Н. контр.	Савранский		
Гл. констр.	Савранский		
Разраб.	Кудрячевская		Каркас 4Кр168-11... 4Кр168-13
Проверил	Тремль		Стадия: Р; Лист: ; Листов: 1
Исполнил	Копина		Харьковский промстройниипроект

Инв. № подл. | Подпись и дата | Взам. инв. №

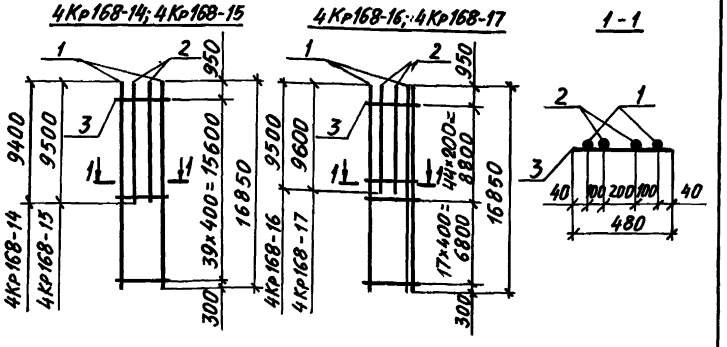

Марка каркаса	Поз.	Наименование	Кол.	Масса ед., кг	Общая масса, кг
4Кр168-14	1	Ø20AIII ℓ=16850	2	41,6	134,0
	2	Ø20AIII ℓ= 9400	2	23,2	
	3	Ø6AI ℓ= 480	40	0,11	
4Кр168-15	1	Ø22AIII ℓ=16850	2	50,2	161,4
	2	Ø22AIII ℓ= 9500	2	28,3	
	3	Ø6AI ℓ= 480	40	0,11	
4Кр168-16	1	Ø22AIII ℓ=16850	2	50,2	163,8
	2	Ø22AIII ℓ= 9500	2	28,3	
	3	Ø6AI ℓ= 480	62	0,11	
4Кр168-17	1	Ø25AIII ℓ=16850	2	64,9	215,6
	2	Ø25AIII ℓ= 9600	2	37,0	
	3	Ø8AI ℓ= 480	62	0,19	

Арматура класса A-I и A-III по ГОСТ 5781-82

Нач. отд.	Бродский		1.424.1-10.2-51
Н. контр.	Савранский		
Гл. констр.	Савранский		
Разраб.	Кудрячевская		Каркас 4Кр168-14... 4Кр168-17
Проверил	Тремль		Стадия: Р; Лист: ; Листов: 1
Исполнил	Копина		Харьковский промстройниипроект

Инв. № подл. | Подпись и дата | Взам. инв. №

4Кр168-18

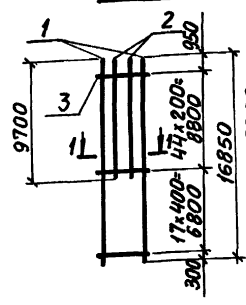

4Кр168-19; 4Кр168-20

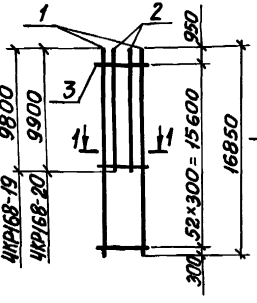

1-1

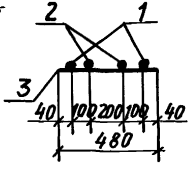

Марка каркаса	Поз.	Наименование		Кол.	Масса ед., кг	Общая масса, кг
4Кр168-18	1	⌀28AIII	ℓ=16850	2	81,4	268,4
	2	⌀28AIII	ℓ=9700	2	46,9	
	3	⌀8AI	ℓ=480	62	0,19	
4Кр168-19	1	⌀32AIII	ℓ=16850	2	106,3	346,3
	2	⌀32AIII	ℓ=9800	2	61,8	
	3	⌀8AI	ℓ=480	53	0,19	
4Кр168-20	1	⌀36AIII	ℓ=16850	2	134,6	443,3
	2	⌀36AIII	ℓ=9900	2	79,1	
	3	⌀10AI	ℓ=480	53	0,30	

Арматура класса AI и AIII по ГОСТ 5781-82

Нач. отд.	Бродский		1.424.1-10.2-52
Н. контр.	Савранский		
Гл. констр.	Савранский		
Разраб.	Кудрячевская		Каркас 4Кр168-18... 4Кр168-20
Проверил	Тремль		
Исполнил	Копина		

Стадия | Лист | Листов: 1

ХАРЬКОВСКИЙ ПРОМСТРОЙНИИПРОЕКТ

4Кр180; 4Кр180-1

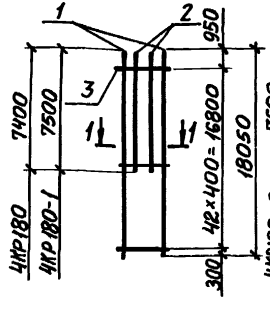

4Кр180-2; 4Кр180-3

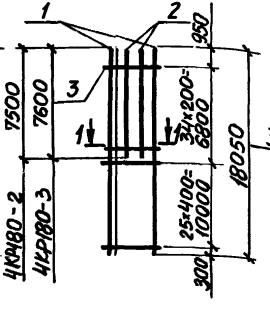

1-1

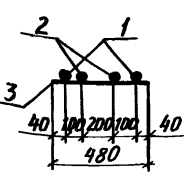

Марка каркаса	Поз.	Наименование		Кол.	Масса ед., кг	Общая масса, кг
4Кр180	1	⌀20AIII	ℓ=18050	2	44,6	130,5
	2	⌀20AIII	ℓ=7400	2	18,3	
	3	⌀6AI	ℓ=480	43	0,11	
4Кр180-1	1	⌀22AIII	ℓ=18050	2	53,8	157,1
	2	⌀22AIII	ℓ=7500	2	22,4	
	3	⌀6AI	ℓ=480	43	0,11	
4Кр180-2	1	⌀22AIII	ℓ=18050	2	53,8	159,0
	2	⌀22AIII	ℓ=7500	2	22,4	
	3	⌀6AI	ℓ=480	60	0,11	
4Кр180-3	1	⌀25AIII	ℓ=18050	2	69,5	208,8
	2	⌀25AIII	ℓ=7600	2	29,3	
	3	⌀8AI	ℓ=480	60	0,19	

Арматура класса AI и AIII по ГОСТ 5781-82

Нач. отд.	Бродский		1.424.1-10.2-53
Н. контр.	Савранский		
Гл. констр.	Савранский		
Разраб.	Кудрячевская		Каркас 4Кр180; 4Кр180-1... 4Кр180-3
Проверил	Тремль		
Исполнил	Копина		

Стадия: Р | Лист | Листов: 1

ХАРЬКОВСКИЙ ПРОМСТРОЙНИИПРОЕКТ

Инв. № подл. | Подпись и дата | Взам. инв. №

4Кр180-4

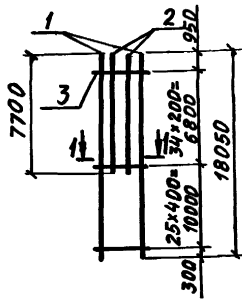

4Кр180-5; 4Кр180-6

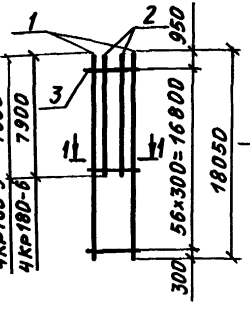

1-1

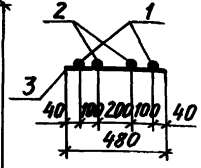

Марка каркаса	Поз.	Наименование		Кол.	Масса ед., кг	Общая масса, кг
4Кр180-4	1	ф28AIII	ℓ=18050	2	87,2	260,2
	2	ф28AIII	ℓ=7700	2	37,2	
	3	ф8AI	ℓ=480	60	0,19	
4Кр180-5	1	ф32AIII	ℓ=18050	2	113,9	337,0
	2	ф32AIII	ℓ=7800	2	49,2	
	3	ф8AI	ℓ=480	57	0,19	
4Кр180-6	1	ф36AIII	ℓ=18050	2	144,2	431,7
	2	ф36AIII	ℓ=7900	2	63,1	
	3	ф10AI	ℓ=480	57	0,30	

Арматура класса AI и AIII по ГОСТ 5781-82

Нач.отд.	Бродский		1.424.1-10.2-54
Н.контр.	Савранский		
Гл.констр.	Савранский		
Разраб.	Кудрячевская		Каркас 4Кр180-4...4Кр180-6
Проверил	Тремль		Стадия Р; Лист; Листов 1
Исполнил	Копина		ХАРЬКОВСКИЙ ПРОМСТРОЙНИИПРОЕКТ

Инв.№ подл. | Подпись и дата | Взам. инв.№

4Кр180-7; 4Кр180-8

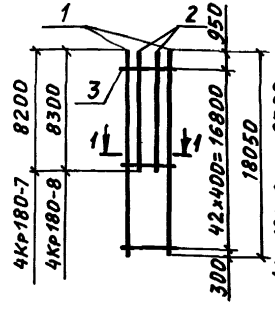

4Кр180-9; 4Кр180-10

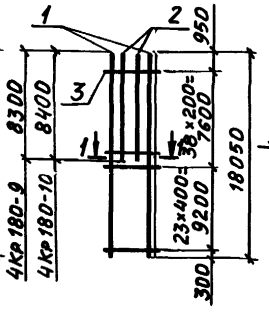

1-1

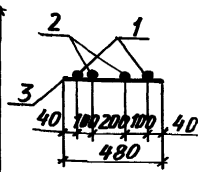

Марка каркаса	Поз.	Наименование		Кол.	Масса ед., кг	Общая масса, кг
4Кр180-7	1	ф20AIII	ℓ=18050	2	44,6	134,5
	2	ф20AIII	ℓ=8200	2	20,3	
	3	ф6AI	ℓ=480	43	0,11	
4Кр180-8	1	ф22AIII	ℓ=18050	2	53,8	161,7
	2	ф22AIII	ℓ=8300	2	24,7	
	3	ф6AI	ℓ=480	43	0,11	
4Кр180-9	1	ф22AIII	ℓ=18050	2	53,8	163,8
	2	ф22AIII	ℓ=8300	2	24,7	
	3	ф6AI	ℓ=480	62	0,11	
4Кр180-10	1	ф25AIII	ℓ=18050	2	69,5	215,4
	2	ф25AIII	ℓ=8400	2	32,3	
	3	ф8AI	ℓ=480	62	0,19	

Арматура класса AI и AIII по ГОСТ 5781-82

Нач.отд.	Бродский		1.424.1-10.2-55
Н.контр.	Савранский		
Гл.констр.	Савранский		
Разраб.	Кудрячевская		Каркас 4Кр180-7...4Кр180-10
Проверил	Тремль		Стадия Р; Лист; Листов 1
Исполнил	Копина		ХАРЬКОВСКИЙ ПРОМСТРОЙНИИПРОЕКТ

Инв.№ подл. | Подпись и дата | Взам. инв.№

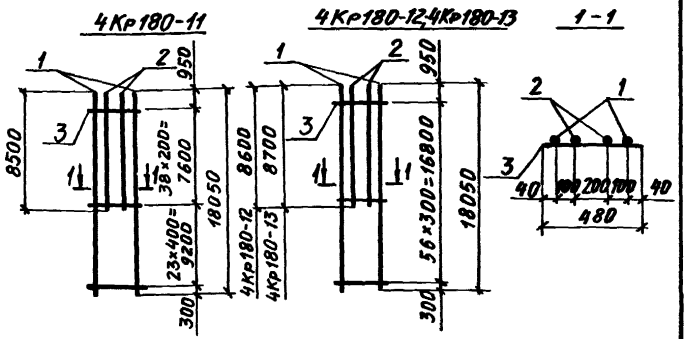

Марка каркаса	Поз.	Наименование		Кол.	Масса ед., кг	Общая масса, кг
4Кр180-11	1	ф28AIII	ℓ=18050	2	87,2	268,4
	2	ф28AIII	ℓ= 8500	2	41,1	
	3	ф8AI	ℓ= 480	62	0,19	
4Кр180-12	1	ф32AIII	ℓ=18050	2	113,9	347,2
	2	ф32AIII	ℓ= 8600	2	54,3	
	3	ф8AI	ℓ= 480	57	0,19	
4Кр180-13	1	ф36AIII	ℓ=18050	2	144,2	444,5
	2	ф36AIII	ℓ= 8700	2	69,5	
	3	ф10AI	ℓ= 480	57	0,30	

Арматура класса AI и AIII по ГОСТ 5781-82

Нач. отд.	Бродский		1.424.1-10.2-56
Н. контр.	Савранский		
Гл. констр.	Савранский		
Разраб.	Кудрявцевская		Каркас 4Кр180-11... 4Кр180-13
Проверил	Гремль		Стадия: Р; Лист; Листов: 1
Исполнил	Копина		ХАРЬКОВСКИЙ ПРОМСТРОЙНИИПРОЕКТ

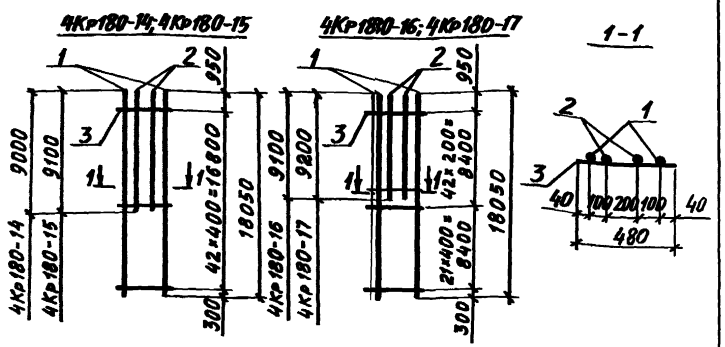

Марка каркаса	Поз.	Наименование		Кол.	Масса ед., кг	Общая масса, кг
4Кр180-14	1	ф20AIII	ℓ=18050	2	44,6	138,3
	2	ф20AIII	ℓ= 9000	2	22,2	
	3	ф6AI	ℓ= 480	43	0,11	
4Кр180-15	1	ф22AIII	ℓ=18050	2	53,8	166,5
	2	ф22AIII	ℓ= 9100	2	27,1	
	3	ф6AI	ℓ= 480	43	0,11	
4Кр180-16	1	ф22AIII	ℓ=18050	2	53,8	168,8
	2	ф22AIII	ℓ= 9100	2	27,1	
	3	ф6AI	ℓ= 480	64	0,11	
4Кр180-17	1	ф25AIII	ℓ=18050	2	69,5	222,0
	2	ф25AIII	ℓ= 9200	2	35,4	
	3	ф8AI	ℓ= 480	64	0,19	

Арматура класса AI и AIII по ГОСТ 5781-82

Нач. отд.	Бродский		1.424.1-10.2-57
Н. контр.	Савранский		
Гл. констр.	Савранский		
Разраб.	Кудрявцевская		Каркас 4Кр180-14... 4Кр180-17
Проверил	Гремль		Стадия: Р; Лист; Листов: 1
Исполнил	Копина		ХАРЬКОВСКИЙ ПРОМСТРОЙНИИПРОЕКТ

Инв. № подл. | Подпись и дата | Взам. инв. №

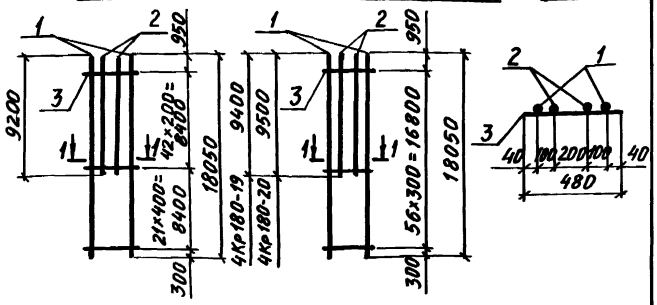

Марка каркаса	Поз.	Наименование		Кол.	Масса ед., кг	Общая масса, кг
4Кр180-18	1	ф28AIII	ℓ=18050	2	87,2	275,7
	2	ф28AIII	ℓ=9200	2	44,5	
	3	ф8AI	ℓ=480	64	0,19	
4Кр180-19	1	ф32AIII	ℓ=18050	2	113,9	357,2
	2	ф32AIII	ℓ=9400	2	59,3	
	3	ф8AI	ℓ=480	57	0,19	
4Кр180-20	1	ф36AIII	ℓ=18050	2	144,2	457,3
	2	ф36AIII	ℓ=9500	2	75,9	
	3	ф10AI	ℓ=480	57	0,30	

Арматура класса AI и AIII по ГОСТ 5781-82

Нач. отд.	Бродский		1.424.1-10.2-58
Н. контр.	Савранский		
Гл. констр.	Савранский		
Разраб.	Кудричевская		Каркас 4Кр180-18...4Кр180-20
Проверил	Тремль		Стадия: Р; Лист; Листов: 1
Исполнил	Копина		ХАРЬКОВСКИЙ ПРОМСТРОЙНИИПРОЕКТ

Инв. № подл. | Подпись и дата | Взам. инв. №

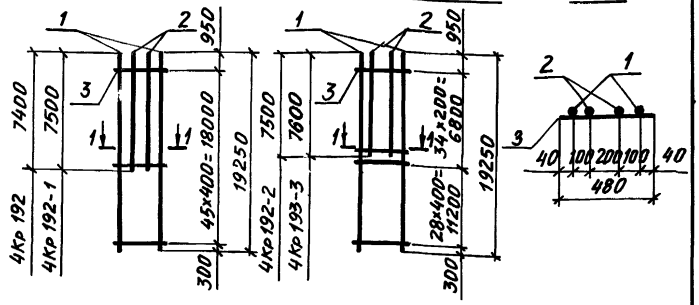

Марка каркаса	Поз.	Наименование		Кол.	Масса ед., кг	Общая масса, кг
4Кр192	1	ф20AIII	ℓ=19250	2	47,6	136,9
	2	ф20AIII	ℓ=7400	2	18,3	
	3	ф6AI	ℓ=480	46	0,11	
4Кр192-1	1	ф22AIII	ℓ=19250	2	57,4	164,7
	2	ф22AIII	ℓ=7500	2	22,4	
	3	ф6AI	ℓ=480	46	0,11	
4Кр192-2	1	ф22AIII	ℓ=19250	2	57,4	166,5
	2	ф22AIII	ℓ=7500	2	22,4	
	3	ф6AI	ℓ=480	63	0,11	
4Кр192-3	1	ф25AIII	ℓ=19250	2	74,1	218,8
	2	ф25AIII	ℓ=7600	2	29,3	
	3	ф8AI	ℓ=480	63	0,19	

Арматура класса AI и AIII по ГОСТ 5781-82

Нач. отд.	Бродский		1.424.11-10.2-59
Н. контр.	Савранский		
Гл. констр.	Савранский		
Разраб.	Кудричевская		Каркас 4Кр192, 4Кр192-11...4Кр192-3
Проверил	Тремль		Стадия: Р; Лист; Листов: 1
Исполнил	Копина		ХАРЬКОВСКИЙ ПРОМСТРОЙНИИПРОЕКТ

Инв. № подл. | Подпись и дата | Взам. инв. №

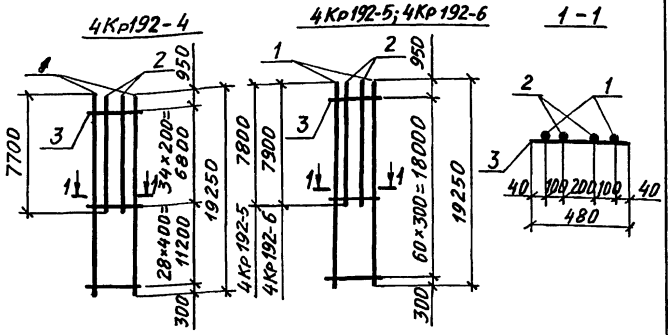

Марка каркаса	Поз.	Наименование		Кол.	Масса ед., кг	Общая масса, кг
4Кр192-4	1	⌀28 AIII	ℓ=19250	2	93,0	272,4
	2	⌀28 AIII	ℓ= 7700	2	37,2	
	3	⌀ 8 AI	ℓ= 480	63	0,19	
4Кр192-5	1	⌀32 AIII	ℓ= 19250	2	121,5	353,0
	2	⌀32 AIII	ℓ= 7800	2	49,2	
	3	⌀ 8 AI	ℓ= 480	61	0,19	
4Кр192-6	1	⌀36 AIII	ℓ= 19250	2	153,8	452,1
	2	⌀36 AIII	ℓ=7900	2	63,1	
	3	⌀10 AI	ℓ= 480	61	0,30	

Арматура класса AI и AIII по ГОСТ 5781-82

Нач. отд.	Бродский		1.424.1-10.2-60
Н. контр.	Савранский		
Гл. констр.	Савранский		
Разраб.	Кудрячевская		Каркас 4Кр192-4... 4Кр192-6
Проверил	Тремль		Стадия Р; Лист; Листов 1
Исполнил	Копина		ХАРЬКОВСКИЙ ПРОМСТРОЙНИИПРОЕКТ

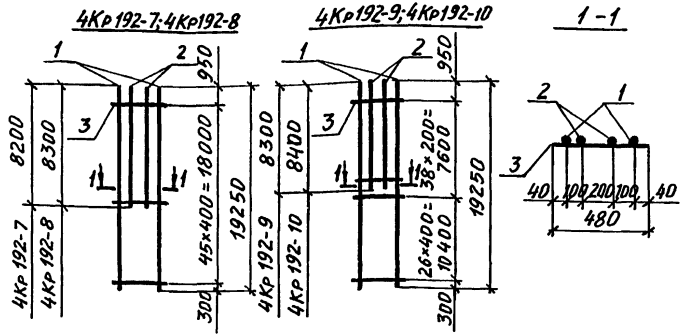

Марка каркаса	Поз.	Наименование		Кол.	Масса ед., кг	Общая масса, кг
4Кр192-7	1	⌀20 AIII	ℓ=19250	2	47,6	140,9
	2	⌀20 AIII	ℓ= 8200	2	20,3	
	3	⌀6 AI	ℓ= 480	46	0,11	
4Кр192-8	1	⌀22 AIII	ℓ=19250	2	57,4	169,3
	2	⌀22 AIII	ℓ= 8300	2	24,7	
	3	⌀6 AI	ℓ= 480	46	0,11	
4Кр192-9	1	⌀22 AIII	ℓ=19250	2	57,4	171,4
	2	⌀22 AIII	ℓ= 8300	2	24,7	
	3	⌀6 AI	ℓ= 480	65	0,11	
4Кр192-10	1	⌀25 AIII	ℓ=19250	2	74,1	225,2
	2	⌀25 AIII	ℓ= 8400	2	32,3	
	3	⌀8 AI	ℓ= 480	65	0,19	

Арматура класса A-I и A-III по ГОСТ 5781-82

Нач. отд.	Бродский		1.424.1-10.2-61
Н. контр.	Савранский		
Гл. констр.	Савранский		
Разраб.	Кудрячевская		Каркас 4Кр192-7... 4Кр192-10
Проверил	Тремль		Стадия Р; Лист; Листов 1
Исполнил	Копина		ХАРЬКОВСКИЙ ПРОМСТРОЙНИИПРОЕКТ

Взам. инв. № | Подпись и дата | Инв. № подл.

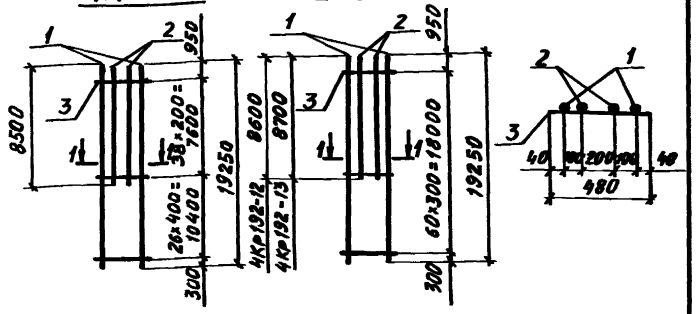

Марка каркаса	Поз.	Наименование		Кол.	Масса ед., кг	Общая масса, кг
4Кр192-11	1	⌀28AIII	ℓ=19250	2	93,0	280,6
	2	⌀28AIII	ℓ= 8500	2	41,1	
	3	⌀8AI	ℓ = 480	65	0,19	
4Кр192-12	1	⌀32AIII	ℓ=19250	2	121,5	363,2
	2	⌀32AIII	ℓ=8600	2	54,3	
	3	⌀8AI	ℓ= 480	61	0,19	
4Кр192-13	1	⌀36AIII	ℓ=19250	2	153,8	464,9
	2	⌀36AIII	ℓ= 8700	2	69,5	
	3	⌀10AI	ℓ= 480	61	0,30	

Арматура класса AI и AIII по ГОСТ 5781-82

Нач. отд.	Бродский		1.424.1-10.2-62
Н. контр.	Савранский		
Гл. констр.	Савранский		
Разраб.	Кудрявцева		Каркас 4Кр192-11... 4Кр192-13
Проверил	Тремль		Стадия Р; Лист; Листов 1
Исполнил	Копина		ХАРЬКОВСКИЙ ПРОМСТРОЙНИИПРОЕКТ

Инв. № подл. | Подпись и дата | Взам. инв. №

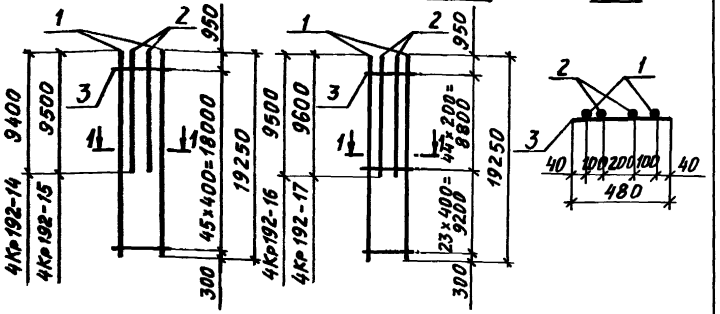

Марка каркаса	Поз.	Наименование		Кол.	Масса ед., кг	Общая масса, кг
4Кр192-14	1	⌀20AIII	ℓ=19250	2	47,6	146,7
	2	⌀20AIII	ℓ= 9400	2	23,2	
	3	⌀6AI	ℓ= 480	46	0,11	
4Кр192-15	1	⌀22AIII	ℓ=19250	2	57,4	176,5
	2	⌀22AIII	ℓ=9500	2	28,3	
	3	⌀6AI	ℓ= 480	46	0,11	
4Кр192-16	1	⌀22AIII	ℓ=19250	2	57,4	178,9
	2	⌀22AIII	ℓ=9500	2	28,3	
	3	⌀6AI	ℓ= 480	68	0,11	
4Кр192-17	1	⌀25AIII	ℓ=19250	2	74,1	235,1
	2	⌀25AIII	ℓ=9600	2	37,0	
	3	⌀8AI	ℓ= 480	68	0,19	

Арматура класса AI и AIII по ГОСТ 5781-82

Нач. отд.	Бродский		1.424.1-10.2-63
Н. контр.	Савранский		
Гл. констр.	Савранский		
Разраб.	Кудрявцева		Каркас 4Кр192-14... 4Кр192-17
Проверил	Тремль		Стадия Р; Лист; Листов 1
Н. контр.	Копина		ХАРЬКОВСКИЙ ПРОМСТРОЙНИИПРОЕКТ

Инв. № подл. | Подпись и дата | Взам. инв. №

2:3515-04 19

Формат А4

4Кр192-18

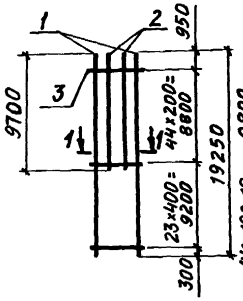

4Кр192-19; 4Кр192-20

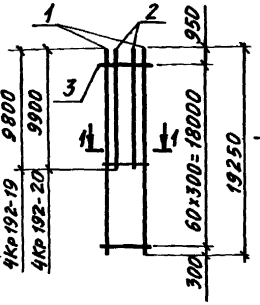

1-1

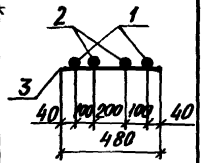

Марка каркаса	Поз.	Наименование		Кол.	Масса ед., кг	Общая масса, кг
4Кр192-18	1	ф28AIII	ℓ=19250	2	93,0	292,7
	2	ф28AIII	ℓ= 9700	2	46,9	
	3	ф8AI	ℓ= 480	68	0,19	
4Кр192-19	1	ф32AIII	ℓ=19250	2	121,5	378,2
	2	ф32AIII	ℓ= 9800	2	61,8	
	3	ф8AI	ℓ= 480	61	0,19	
4Кр192-20	1	ф36AIII	ℓ=19250	2	153,8	484,1
	2	ф36AIII	ℓ= 9900	2	79,1	
	3	ф10AI	ℓ= 480	61	0,30	

Арматура класса AI и AIII по ГОСТ 5781-82

Нач. отд.	Бродский		1.424.1-10.2-64
Н. контр.	Савранский		
Гл. констр.	Савранский		
Разраб.	Кудрячевская		Каркас 4Кр192-18... 4Кр192-20
Проверил	Тремль		
Исполнил	Копина		

Стадия	Лист	Листов
Р		1

ХАРЬКОВСКИЙ ПРОМСТРОЙНИИПРОЕКТ

5Кр117; 5Кр117-1... 5Кр117-4

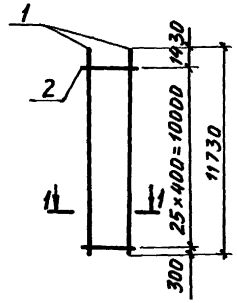

1-1

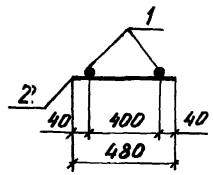

Марка каркаса	Поз.	Наименование		Кол.	Масса ед., кг	Общая масса, кг
5Кр117	1	ф20AIII	ℓ=11730	2	29,0	60,9
	2	ф6AI	ℓ= 480	26	0,11	
5Кр117-1	1	ф22AIII	ℓ=11730	2	35,0	72,9
	2	ф6AI	ℓ= 480	26	0,11	
5Кр117-2	1	ф25AIII	ℓ=11730	2	45,2	95,3
	2	ф8AI	ℓ= 480	26	0,19	
5Кр117-3	1	ф28AIII	ℓ=11730	2	56,9	118,7
	2	ф8AI	ℓ= 480	26	0,19	
5Кр117-4	1	ф32AIII	ℓ=11730	2	74,0	152,9
	2	ф8AI	ℓ= 480	26	0,19	

Арматура класса AI и AIII по ГОСТ 5781-82

Нач. отд.	Бродский		1.424.1-10.2-65
Н. контр.	Савранский		
Гл. констр.	Савранский		
Разраб.	Кудрячевская		Каркас 5Кр117; 5Кр117-1... 5Кр117-4
Проверил	Тремль		
Исполнил	Копина		

Стадия	Лист	Листов
Р		1

ХАРЬКОВСКИЙ ПРОМСТРОЙНИИПРОЕКТ

Инв. № подл. | Подпись и дата | Взам. инв. №

5Кр121; 5Кр121-1...5Кр121-4

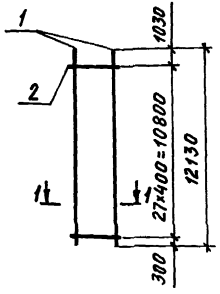

5Кр121-5

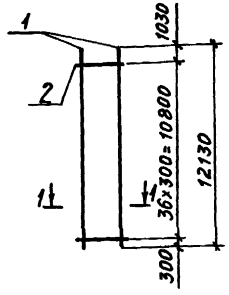

1-1

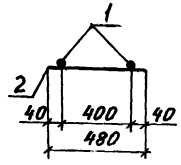

Марка каркаса	Поз.	Наименование		Кол.	Масса ед., кг	Общая масса, кг
5Кр121	1	Ф20AIII	ℓ=12130	2	30,0	63,1
	2	Ф6AI	ℓ= 480	28	0,11	
5Кр121-1	1	Ф22AIII	ℓ= 12130	2	36,2	75,5
	2	Ф6AI	ℓ= 480	28	0,11	
5Кр121-2	1	Ф25AIII	ℓ=12130	2	46,7	98,9
	2	Ф8AI	ℓ= 480	28	0,19	
5Кр121-3	1	Ф28AIII	ℓ= 12130	2	58,6	122,5
	2	Ф8AI	ℓ= 480	28	0,19	
5Кр121-4	1	Ф32AIII	ℓ =12130	2	76,5	158,3
	2	Ф8AI	ℓ= 480	28	0,19	
5Кр121-5	1	Ф32AIII	ℓ=12130	2	76,5	160,0
	2	Ф8AI	ℓ= 480	37	0,19	

Арматура класса AI и AIII по ГОСТ 5781-82

Нач. отд.	Бродский		1.424.1-10.2-66
Н. контр.	Савранский		
Гл. констр.	Савранский		
Разраб.	Кудриевская		Каркас 5Кр121, 5Кр121-1...5Кр121-5
Проверил	Тремль		Стадия: Р; Лист: ; Листов: 1
Исполнил	Копина		ХАРЬКОВСКИЙ ПРОМСТРОЙНИИПРОЕКТ

Инв. № подл. | Подпись и дата | Взам. инв. №

Формат А4

5Кр123; 5Кр123-1...5Кр123-4

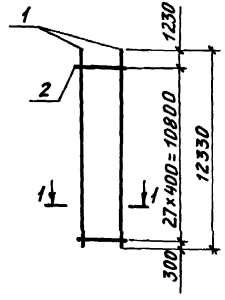

1-1

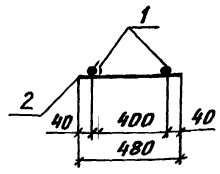

Марка каркаса	Поз.	Наименование		Кол.	Масса ед., кг	Общая масса, кг
5Кр123	1	Ф20AIII	ℓ=12330	2	30,5	64.1
	2	Ф6AI	ℓ= 480	28	0.11	
5Кр123-1	1	Ф22AIII	ℓ=12330	2	36,7	76,5
	2	Ф6AI	ℓ= 480	28	0,11	
5Кр123-2	1	Ф25AIII	ℓ=12330	2	47,5	100,3
	2	Ф8AI	ℓ= 480	28	0,19	
5Кр123-3	1	Ф28AIII	ℓ=12330	2	59.6	124,5
	2	Ф8AI	ℓ= 480	28	0,19	
5Кр123-4	1	Ф32AIII	ℓ=12330	2	77,8	160,9
	2	Ф8AI	ℓ= 480	28	0,19	

Арматура класса AI и AIII по ГОСТ 5781-82

Нач. отд.	Бродский		1.424.1-10.2-67
Н. контр	Савранский		
Гл. констр.	Савранский		
Разраб.	Кудриевская		Каркас 5Кр123; 5Кр123-1.... 5Кр123-4
Проверил	Тремль		Стадия: Р; Лист: ; Листов: 1
Исполнил	Копина		ХАРЬКОВСКИЙ ПРОМСТРОЙНИИПРОЕКТ

Инв. № подл. | Подпись и дата | Взам. инв. №

2:3515-04 21

5Кр127; 5Кр127-1... 5Кр127-4

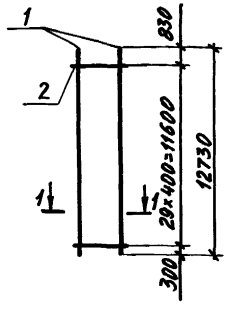

5Кр127-5

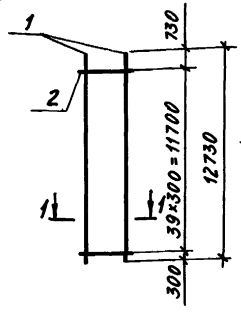

1-1

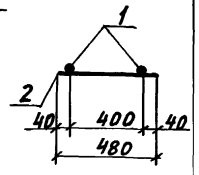

Марка каркаса	Поз.	Наименование		Кол.	Масса ед., кг	Общая масса, кг
5Кр127	1	⌀20AIII	ℓ=12730	2	31,4	66,1
	2	⌀6AI	ℓ=480	30	0,11	
5Кр127-1	1	⌀22AIII	ℓ=12730	2	37,9	79,1
	2	⌀6AI	ℓ=480	30	0,11	
5Кр127-2	1	⌀25AIII	ℓ=12730	2	49,0	103,7
	2	⌀8AI	ℓ=480	30	0,19	
5Кр127-3	1	⌀28AIII	ℓ=12730	2	61,5	128,7
	2	⌀8AI	ℓ=480	30	0,19	
5Кр127-4	1	⌀32AIII	ℓ=12730	2	80,3	166,3
	2	⌀8AI	ℓ=480	30	0,19	
5Кр127-5	1	⌀32AIII	ℓ=12730	2	80,3	168,2
	2	⌀8AI	ℓ=480	40	0,19	

Арматура класса AI и AIII по ГОСТ 5781-82

Нач. отд.	Бродский		1.424.1-10.2-68
Н. контр.	Савранский		
Гл. констр.	Савранский		
Разраб.	Кудричевская		Каркас 5Кр127; 5Кр127-1... 5Кр127-5
Проверил	Тремль		Стадия Р; Лист; Листов 1
Исполнил	Копина		Харьковский промстройниипроект

5Кр129; 5Кр129-1... 5Кр129-4

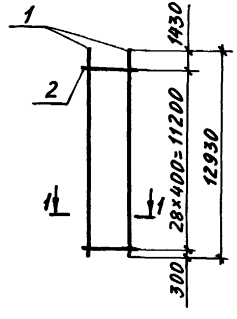

1-1

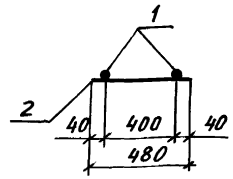

Марка каркаса	Поз.	Наименование		Кол.	Масса ед., кг	Общая масса, кг
5Кр129	1	⌀20AIII	ℓ=12930	2	31,9	67,0
	2	⌀6AI	ℓ=480	29	0,11	
5Кр129-1	1	⌀22AIII	ℓ=12930	2	38,5	80,2
	2	⌀6AI	ℓ=480	29	0,11	
5Кр129-2	1	⌀25AIII	ℓ=12930	2	49,8	105,1
	2	⌀8AI	ℓ=480	29	0,19	
5Кр129-3	1	⌀28AIII	ℓ=12930	2	62,5	130,5
	2	⌀8AI	ℓ=480	29	0,19	
5Кр129-4	1	⌀32AIII	ℓ=12930	2	81,6	168,7
	2	⌀8AI	ℓ=480	29	0,19	

Арматура класса AI и AIII по ГОСТ 5781-82

Нач. отд.	Бродский		1.424.1-10.2-69
Н. контр.	Савранский		
Гл. констр.	Савранский		
Разраб.	Кудричевская		Каркас 5Кр129; 5Кр129-1... 5Кр129-4
Проверил	Тремль		Стадия Р; Лист; Листов 1
Исполнил	Копина		Харьковский промстройниипроект

Инв. № подл. | Подпись и дата | Взам. инв. №

5Кр133; 5Кр133-1... 5Кр133-4

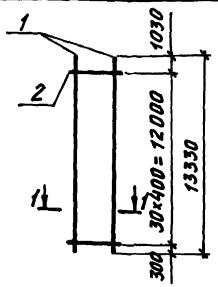

5Кр133-5

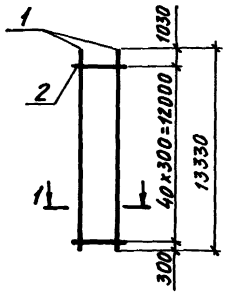

1-1

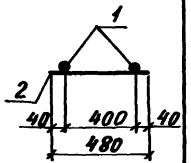

Марка каркаса	Поз.	Наименование		Кол.	Масса ед., кг	Общая масса, кг
5Кр133	1	Ф20АIII	ℓ=13330	2	32,9	69,2
	2	Ф6АI	ℓ= 480	31	0,11	
5Кр133-1	1	Ф22АIII	ℓ=13330	2	39,7	82,8
	2	Ф6АI	ℓ= 480	31	0,11	
5Кр133-2	1	Ф25АIII	ℓ=13330	2	51,3	108,5
	2	Ф8АI	ℓ= 480	31	0,19	
5Кр133-3	1	Ф28АIII	ℓ=13330	2	64,4	134,7
	2	Ф8АI	ℓ= 480	31	0,19	
5Кр133-4	1	Ф32АIII	ℓ=13330	2	84,1	174,1
	2	Ф8АI	ℓ= 480	31	0,19	
5Кр133-5	1	Ф32АIII	ℓ=13330	2	84,1	176,0
	2	Ф8АI	ℓ= 480	41	0,19	

Арматура класса АI и АIII по ГОСТ 5781-82

Нач. отд.	Бродский		1.424.1-10.2-70		
Н. контр.	Савранский				
Гл. констр.	Савранский				
Разраб.	Кудрявская		Каркас 5Кр133; 5Кр133-1... 5Кр133-5	Стадия: Р	Лист	Листов: 1
Проверил	Тремль			ХАРЬКОВСКИЙ ПРОМСТРОЙНИИПРОЕКТ		
Исполнил	Копина					

Инв. № подл. | Подпись и дата | Взам. инв. №

5Кр135; 5Кр135-1... 5Кр135-4

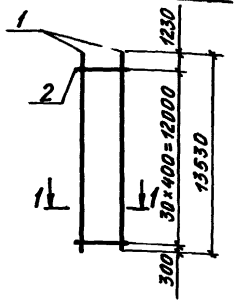

1-1

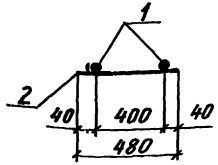

Марка каркаса	Поз.	Наименование		Кол.	Масса ед., кг	Общая масса, кг
5Кр135	1	Ф20АIII	ℓ=13530	2	33,4	70,2
	2	Ф6АI	ℓ= 480	31	0,11	
5Кр135-1	1	Ф22АIII	ℓ=13530	2	40,3	84,0
	2	Ф6АI	ℓ= 480	31	0,11	
5Кр135-2	1	Ф25АIII	ℓ=13530	2	52,1	110,1
	2	Ф8АI	ℓ= 480	31	0,19	
5Кр135-3	1	Ф28АIII	ℓ=13530	2	65,4	136,7
	2	Ф8АI	ℓ= 480	31	0,19	
5Кр135-4	1	Ф32АIII	ℓ=13530	2	85,4	176,7
	2	Ф8АI	ℓ= 480	31	0,19	

Арматура класса АI и АIII по ГОСТ 5781-82

Нач. отд.	Бродский		1.424.1-10.2-71		
Н. контр.	Савранский				
Гл. констр.	Савранский				
Разраб.	Кудрявская		Каркас 5Кр135; 5Кр135-1... 5Кр135-4	Стадия: Р	Лист	Листов: 1
Проверил	Тремль			ХАРЬКОВСКИЙ ПРОМСТРОЙНИИПРОЕКТ		
Исполнил	Копина					

Инв. № подл. | Подпись и дата | Взам. инв. №

Формат А4

5Кр139; 5Кр139-1...5Кр139-4

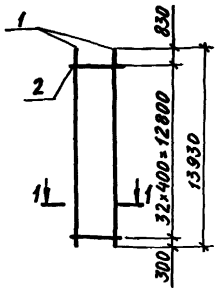

5Кр139-5

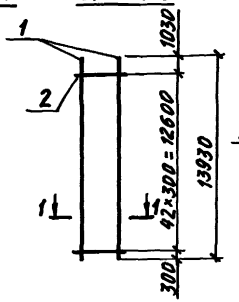

1-1

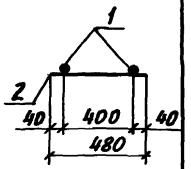

Марка каркаса	Поз.	Наименование		Кол.	Масса ед., кг	Общая масса, кг
5Кр139	1	Ø20AIII	ℓ=13930	2	34,4	72,4
	2	Ø6AI	ℓ= 480	33	0,11	
5Кр139-1	1	Ø22AIII	ℓ=13930	2	41,5	86,6
	2	Ø6AI	ℓ= 480	33	0,11	
5Кр139-2	1	Ø25AIII	ℓ=13930	2	53,6	113,5
	2	Ø8AI	ℓ= 480	33	0,19	
5Кр139-3	1	Ø28AIII	ℓ=13930	2	67,3	140,9
	2	Ø8AI	ℓ= 480	33	0,19	
5Кр139-4	1	Ø32AIII	ℓ=13930	2	87,9	182,1
	2	Ø8AI	ℓ= 480	33	0,19	
5Кр139-5	1	Ø32AIII	ℓ=13930	2	87,9	184,0
	2	Ø8AI	ℓ= 480	43	0,19	

Арматура класса AI и AIII по ГОСТ 5781-82

Нач. отд.	Бродский		1.424.1-10.2-72
Н. контр.	Савранский		
Гл. констр.	Савранский		
Р. 13 раб.	Кудрявская		Каркас 5Кр139; 5Кр139-1... 5Кр139-5
П. проверил	Тремль		Стадия Р; Лист; Листов 1
И. полный	Копина		ХАРЬКОВСКИЙ ПРОМСТРОЙНИИПРОЕКТ

Формат А4

5Кр141; 5Кр141-1...5Кр141-4

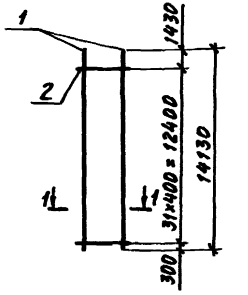

1-1

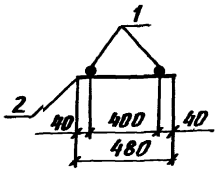

Марка каркаса	Поз.	Наименование		Кол.	Масса ед., кг	Общая масса, кг
5Кр141	1	Ø20AIII	ℓ=14130	2	34,9	73,3
	2	Ø6AI	ℓ= 480	32	0,11	
5Кр141-1	1	Ø22AIII	ℓ=14130	2	42,1	87,7
	2	Ø6AI	ℓ= 480	32	0,11	
5Кр141-2	1	Ø25AIII	ℓ=14130	2	54,4	114,9
	2	Ø8AI	ℓ= 480	32	0,19	
5Кр141-3	1	Ø28AIII	ℓ=14130	2	68,3	142,7
	2	Ø8AI	ℓ= 480	32	0,19	
5Кр141-4	1	Ø32AIII	ℓ=14130	2	89,2	184,5
	2	Ø8AI	ℓ= 480	32	0,19	

Арматура класса AI и AIII по ГОСТ 5781-82

Нач. отд.	Бродский		1.424.1-10.2-73
Н. контр.	Савранский		
Гл. констр.	Савранский		
Разраб.	Кудрявская		Каркас 5Кр141; 5Кр141-1... 5Кр141-4
Проверил	Тремль		Стадия Р; Лист; Листов 1
Исполнил	Копина		ХАРЬКОВСКИЙ ПРОМСТРОЙНИИПРОЕКТ

Инв. № подл. | Подпись и дата | Взам. инв. №

5Кр145; 5Кр145-1...5Кр145-4

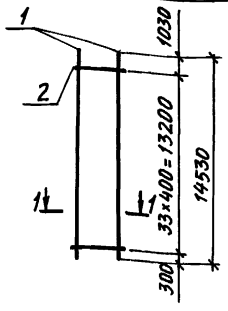

5Кр145-5

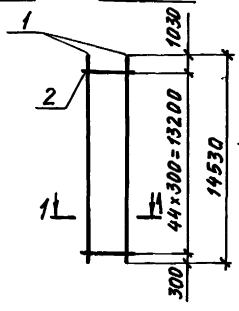

1-1

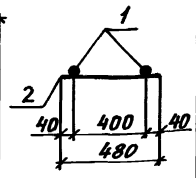

Марка каркаса	Поз.	Наименование		Кол.	Масса ед., кг	Общая масса, кг
5Кр145	1	Ф20 AIII	ℓ=14530	2	35,9	75,5
	2	Ф6 AI	ℓ= 480	34	0,11	
5Кр145-1	1	Ф22 AIII	ℓ=14530	2	43,3	90,3
	2	Ф6 AI	ℓ= 480	34	0,11	
5Кр145-2	1	Ф25 AIII	ℓ=14530	2	55,9	118,3
	2	Ф8 AI	ℓ= 480	34	0,19	
5Кр145-3	1	Ф28 AIII	ℓ=14530	2	70,2	146,9
	2	Ф8 AI	ℓ= 480	34	0,19	
5Кр145-4	1	Ф32 AIII	ℓ=14530	2	91,7	189,9
	2	Ф8 AI	ℓ= 480	34	0,19	
5Кр145-5	1	Ф32 AIII	ℓ=14530	2	91,7	192,0
	2	Ф8 AI	ℓ= 480	45	0,19	

Арматура класса AI и AIII по ГОСТ 5781-82

Нач. отд.	Бродский		1.424.1-10.2-74
Н. контр.	Савранский		
Гл. конст.	Савранский		
Разраб.	Кудричевская		Каркас 5Кр145, 5Кр145-1...5Кр145-5
Проверил	Тремль		Стадия: Р; Лист; Листов: 1
Исполнил	Копина		ХАРЬКОВСКИЙ ПРОМСТРОЙНИИПРОЕКТ

Инв. № подл. | Подпись и дата | Взам. инв. №

5Кр147; 5Кр147-1...5Кр147-4

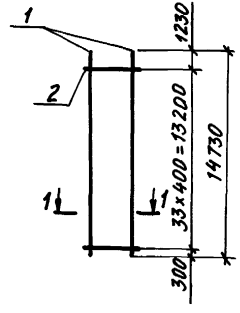

1-1

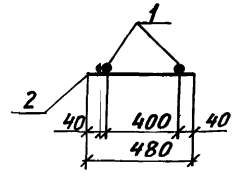

Марка каркаса	Поз.	Наименование		Кол.	Масса ед., кг	Общая масса, кг
5Кр147	1	Ф20 AIII	ℓ=14730	2	36,4	76,5
	2	Ф6 AI	ℓ= 480	34	0,11	
5Кр147-1	1	Ф22 AIII	ℓ=14730	2	43,9	91,5
	2	Ф6 AI	ℓ= 480	34	0,11	
5Кр147-2	1	Ф25 AIII	ℓ=14730	2	56,7	119,9
	2	Ф8 AI	ℓ= 480	34	0,19	
5Кр147-3	1	Ф28 AIII	ℓ=14730	2	71,2	148,9
	2	Ф8 AI	ℓ= 480	34	0,19	
5Кр147-4	1	Ф32 AIII	ℓ=14730	2	93,0	192,5
	2	Ф8 AI	ℓ= 480	34	0,19	

Арматура класса AI и AIII по ГОСТ 5781-82

Нач. отд.	Бродский		1.424.1-10.2-75
Н. контр.	Савранский		
Гл. констр.	Савранский		
Разраб.	Кудричевская		Каркас 5Кр147; 5Кр147-1...5Кр147-4
Проверил	Тремль		Стадия: Р; Лист; Листов: 1
Исполнил	Копина		ХАРЬКОВСКИЙ ПРОМСТРОЙНИИПРОЕКТ

Инв. № подл. | Подпись и дата | Взам. инв. №

5КР151;5КР151-1...5КР151-4

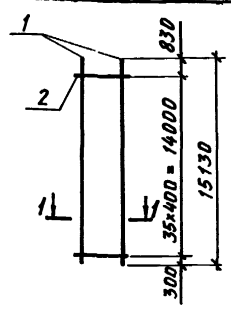

5КР151-5

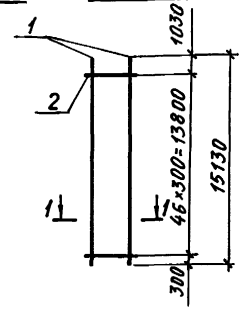

1-1

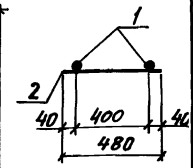

Марка каркаса	Поз.	Наименование		Кол.	Масса ед., кг	Общая масса кг
5КР151	1	ф20AIII	ℓ=15130	2	37,4	78,8
	2	ф6AI	ℓ= 480	36	0,11	
5КР151-1	1	ф22AIII	ℓ=15130	2	45,1	94,2
	2	ф6AI	ℓ= 480	36	0,11	
5КР151-2	1	ф25AIII	ℓ=15130	2	58,3	123,4
	2	ф8AI	ℓ= 480	36	0,19	
5КР151-3	1	ф28AIII	ℓ=15130	2	73,1	153,0
	2	ф8AI	ℓ= 480	36	0,19	
5КР151-4	1	ф32AIII	ℓ=15130	2	95,5	197,8
	2	ф8AI	ℓ= 480	36	0,19	
5КР151-5	1	ф32AIII	ℓ=15130	2	95,5	199,9
	2	ф8AI	ℓ= 480	47	0,19	

Арматура класса А-I и А-III по ГОСТ 5781-82

Нач. отд.	Бродский		1.424.1-10.2-76
Н. контр.	Савранский		
Гл. констр.	Савранский		
Разраб.	Кудричевская		Каркас 5КР151; 5КР151-1...5КР151-5
Проверил	Тремль		Стадия: Р; Лист; Листов: 1
Исполнил	Копина		ХАРЬКОВСКИЙ ПРОМСТРОЙНИИПРОЕКТ

6КР117; 6КР117-1

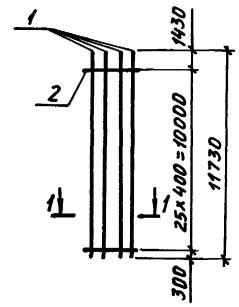

6КР117-2; 6КР117-3

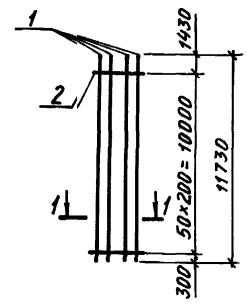

1-1

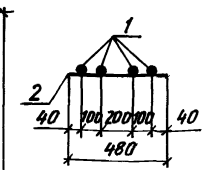

Марка каркаса	Поз.	Наименование		Кол.	Масса ед., кг	Общая масса, кг
6КР117	1	ф20AIII	ℓ=11730	4	29,0	118,9
	2	ф6AI	ℓ= 480	26	0,11	
6КР117-1	1	ф22AIII	ℓ=11730	4	35,0	142,9
	2	ф6AI	ℓ= 480	26	0,11	
6КР117-2	1	ф25AIII	ℓ=11730	4	45,2	190,5
	2	ф8AI	ℓ= 480	51	0,19	
6КР117-3	1	ф28AIII	ℓ=11730	4	56,7	233,7
	2	ф8AI	ℓ= 480	51	0,19	

Арматура класса А-I и А-III по ГОСТ 5781-82

Нач. отд.	Бродский		1.424.1-10.2-77
Н. контр.	Савранский		
Гл. констр.	Савранский		
Разраб.	Кудричевская		Каркас 6КР117; 6КР117-1... 6КР117-3
Проверил	Тремль		Стадия: Р; Лист; Листов: 1
Исполнил	Копина		ХАРЬКОВСКИЙ ПРОМСТРОЙНИИПРОЕКТ

Инв. № подл. | Подпись и дата | Взам. инв. №

6КР117-4; 6КР117-5

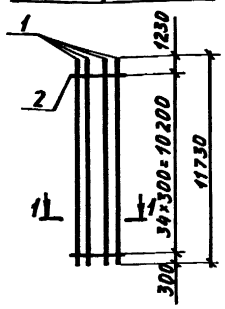

6КР121; 6КР121-1

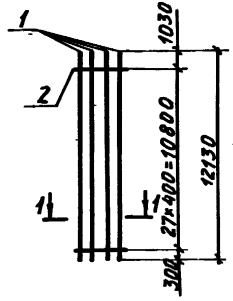

1-1

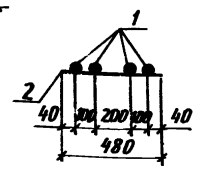

Марка каркаса	Поз.	Наименование		Кол.	Масса ед., кг	Общая масса, кг
6КР117-4	1	ф32AIII	ℓ=11730	4	74,0	302,7
	2	ф8AI	ℓ= 480	35	0,19	
6КР117-5	1	ф36AIII	ℓ=11730	4	93,7	385,3
	2	ф10AI	ℓ= 480	35	0,30	
6КР121	1	ф20AIII	ℓ=12130	4	30,0	123,1
	2	ф6AI	ℓ= 480	28	0,11	
6КР121-1	1	ф22AIII	ℓ=12130	4	36,2	147,9
	2	ф6AI	ℓ= 480	28	0,11	

Арматура класса A-I и A-III по ГОСТ 5781-82

Нач. отд.	Бродский		
Н. контр.	Савранский		
Гл. констр.	Савранский		
Разраб.	Кудриевская		
Проверил	Тремль		
Исполнил	Копина		

1.424.1-10.2-78

Каркас 6КР117-4; 6КР117-5; 6КР121; 6КР121-1

Стадия	Лист	Листов
Р		1

ХАРЬКОВСКИЙ ПРОМСТРОЙНИИПРОЕКТ

Инв. № подл. | Подпись и дата | Взам. инв. №

6КР121-2... 6КР121-4

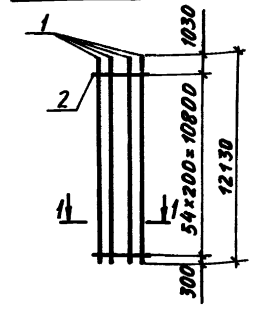

6КР121-5; 6КР121-6

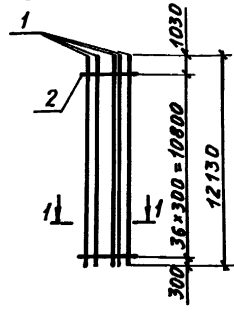

1-1

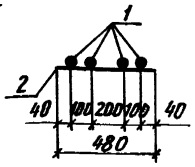

Марка каркаса	Поз.	Наименование		Кол.	Масса ед., кг	Общая масса, кг
6КР121-2	1	ф22AIII	ℓ= 12130	4	36,2	150,9
	2	ф6AI	ℓ= 480	55	0,11	
6КР121-3	1	ф25AIII	ℓ=12130	4	46,7	197,3
	2	ф8AI	ℓ= 480	55	0,19	
6КР121-4	1	ф28AIII	ℓ=12130	4	58,6	244 9
	2	ф8AI	ℓ= 480	55	0,19	
6КР121-5	1	ф32AIII	ℓ=12130	4	76,5	313,0
	2	ф8AI	ℓ= 480	37	0,19	
6КР121-6	1	ф36AIII	ℓ=12130	4	96,9	398,7
	2	ф10AI	ℓ= 480	37	0,30	

Арматура класса A-I и A-III по ГОСТ 5781-82

Нач. отд.	Бродский		
Н. контр.	Савранский		
Гл. констр.	Савранский		
Разраб.	Кудриевская		
Проверил	Тремль		
Исполнил	Копина		

1.424.1-10.2-79

Каркас 6КР121-2... 6КР121-6

Стадия	Лист	Листов
Р		1

ХАРЬКОВСКИЙ ПРОМСТРОЙНИИПРОЕКТ

Инв. № подл. | Подпись и дата | Взам. инв. №

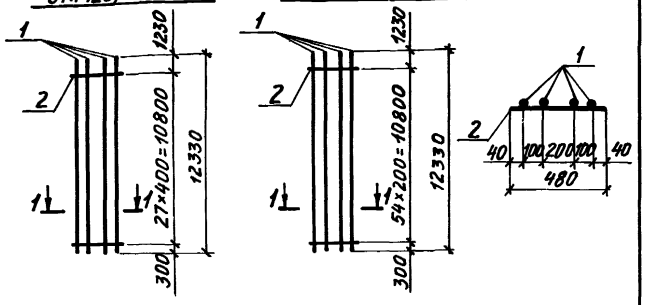

Марка каркаса	Поз.	Наименование		Кол.	Масса ед., кг	Общая масса, кг
6КР123	1	ф20AIII	ℓ=12330	4	30,5	125,1
	2	ф6AI	ℓ= 480	28	0,11	
6КР123-1	1	ф22AIII	ℓ=12330	4	36,7	149,9
	2	ф6AI	ℓ= 480	28	0,11	
6КР123-2	1	ф25AIII	ℓ=12330	4	47,5	200,5
	2	ф8AI	ℓ= 480	55	0,19	
6КР123-3	1	ф28AIII	ℓ=12330	4	59,6	248,9
	2	ф8AI	ℓ= 480	55	0,19	

Арматура класса A-I и A-III по ГОСТ 5781-82

Нач. отд.	Бродский		1.424.1-10.2-80
Н. контр.	Савранский		
Гл. констр.	Савранский		
Разраб.	Кудричевская		Каркас 6КР123; 6КР123-1...6КР123-3
Проверил	Тремль		Стадия: Р; Лист; Листов: 1
Исполн.	Копина		Харьковский Промстройниипроект

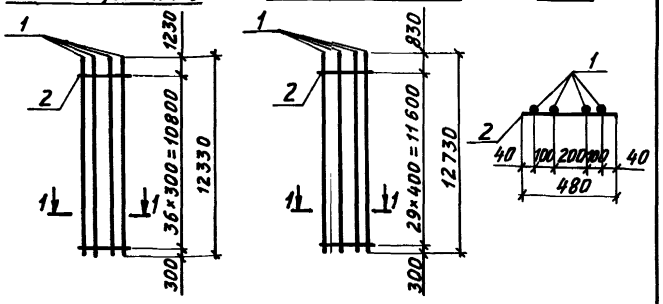

Марка каркаса	Поз.	Наименование		Кол.	Масса ед., кг	Общая масса, кг
6КР123-4	1	ф32AIII	ℓ=12330	4	77,8	318,2
	2	ф8AI	ℓ= 480	37	0,19	
6КР123-5	1	ф36AIII	ℓ=12330	4	98,5	405,1
	2	ф10AI	ℓ= 480	37	0,30	
6КР127	1	ф20AIII	ℓ=12730	4	31,4	128,9
	2	ф6AI	ℓ= 480	30	0,11	
6КР127-1	1	ф22AIII	ℓ=12730	4	37,9	154,9
	2	ф6AI	ℓ= 480	30	0,11	

Арматура класса A-I и A-III по ГОСТ 5781-82

Нач. отд.	Бродский		1.424.1-10.2-81
Н. контр.	Савранский		
Гл. констр.	Савранский		
Разраб.	Кудричевская		Каркас 6КР123-4; 6КР123-5; 6КР127; 6КР127-1
Проверил	Тремль		Стадия: Р; Лист; Листов: 1
Исполнил	Копина		Харьковский Промстройниипроект

Инв. № подл. | Подпись и дата | Взам. инв. №

23515-04 28

6КР127-2... 6КР127-4

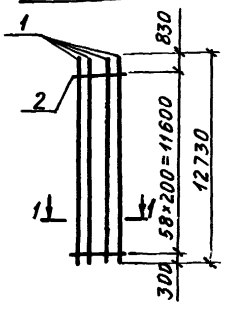

6КР127-5; 6КР127-6

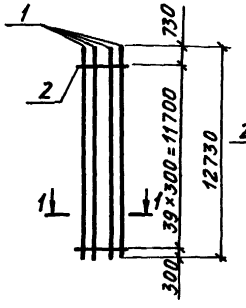

1-1

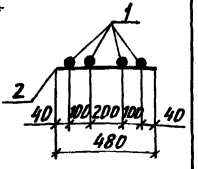

Марка каркаса	Поз.	Наименование		Кол.	Масса ед., кг	Общая масса, кг
6КР127-2	1	ф22AIII	ℓ=12730	4	37,9	158,1
	2	ф6AI	ℓ= 480	59	0,11	
6КР127-3	1	ф25AIII	ℓ=12730	4	49,0	207,2
	2	ф8AI	ℓ= 480	59	0,19	
6КР127-4	1	ф28AIII	ℓ=12730	4	61,5	257,2
	2	ф8AI	ℓ= 480	59	0,19	
6КР127-5	1	ф32AIII	ℓ=12730	4	80,3	328,8
	2	ф8AI	ℓ= 480	40	0,19	
6КР127-6	1	ф36AIII	ℓ=12730	4	101,7	418,8
	2	ф10AI	ℓ= 480	40	0,30	

Арматура класса A-I и A-III по ГОСТ 5781-82

Нач. отд.	Бродский		1.424.1-10.2-82
Н. контр.	Савранский		
Гл. констр.	Савранский		
Разраб.	Кудричевская		Каркас 6КР127-2... 6КР127-6
Проверил	Тремль		Стадия: Р; Лист: ; Листов: 1
Исполнил	Копина		ХАРЬКОВСКИЙ ПРОМСТРОЙНИИПРОЕКТ

Инв. № подл. | Подпись и дата | Взам. инв. №

Формат А4

6КР129; 6КР129-1

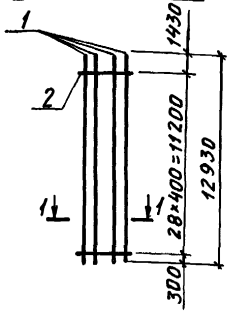

6КР129-2; 6КР129-3

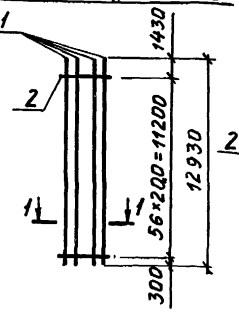

1-1

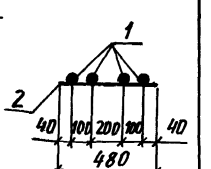

Марка каркаса	Поз.	Наименование		Кол.	Масса ед., кг	Общая масса, кг
6КР129	1	ф20AIII	ℓ=12930	4	31,9	130,8
	2	ф6AI	ℓ= 480	29	0,11	
6КР129-1	1	ф22AIII	ℓ=12930	4	38,5	157,2
	2	ф6AI	ℓ= 480	29	0,11	
6КР129-2	1	ф25AIII	ℓ=12930	4	49,8	210,0
	2	ф8AI	ℓ= 480	57	0,19	
6КР129-3	1	ф28AIII	ℓ=12930	4	62,5	260,8
	2	ф8AI	ℓ= 480	57	0,19	

Арматура класса A-I и A-III по ГОСТ 5781-82

Нач. отд.	Бродский		1.424.1-10.2-83
Н. контр.	Савранский		
Гл. констр.	Савранский		
Разраб.	Кудричевская		Каркас 6КР129; 6КР129-1.... 6КР129-3
Проверил	Тремль		Стадия: Р; Лист: ; Листов: 1
Исполнил	Копина		ХАРЬКОВСКИЙ ПРОМСТРОЙНИИПРОЕКТ

Инв. № подл. | Подпись и дата | Взам. инв. №

6КР129-4; 6КР129-5

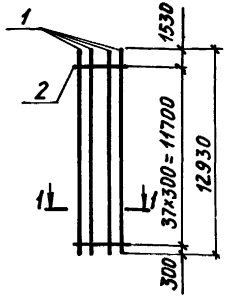

6КР133; 6КР133-1

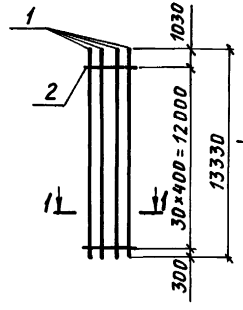

1-1

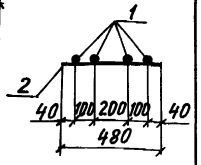

Марка каркаса	Поз.	Наименование	Кол.	Масса ед., кг	Общая масса, кг
6КР129-4	1	ф32AIII ℓ=12930	4	81,6	333,6
	2	ф8AI ℓ= 480	38	0,19	
6КР129-5	1	ф36AIII ℓ=12930	4	103,3	424,6
	2	ф10AI ℓ= 480	38	0,30	
6КР133	1	ф20AIII ℓ=13330	4	32,9	135,0
	2	ф6AI ℓ= 480	31	0,11	
6КР133-1	1	ф22AIII ℓ=13330	4	39,7	162,2
	2	ф6AI ℓ= 480	31	0,11	

Арматура класса А-I и А-III по ГОСТ 5781-82

Нач. отд.	Бродский		1.424.1-10.2-84
Н. контр.	Савранский		
Гл. констр.	Савранский		
Разраб.	Кудричевская		Каркас 6КР129-4; 6КР129-5; 6КР133; 6КР133-1
Проверил	Тремль		Стадия Р; Лист; Листов 1
Исполнил	Копина		Харьковский Промстройниипроект

6КР133-2... 6КР133-4

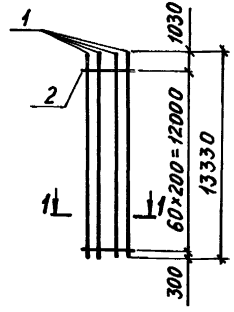

6КР1133-5; 6КР133-6

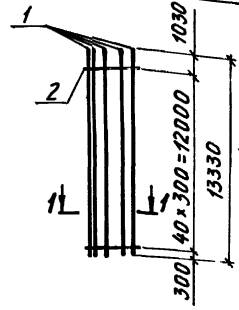

1-1

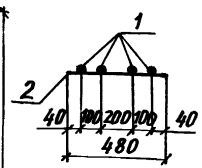

Марка каркаса	Поз.	Наименование	Кол.	Масса ед., кг	Общая масса, кг
6КР133-2	1	ф22AIII ℓ=13330	4	39,7	165,5
	2	ф6AI ℓ= 480	61	0,11	
6КР133-3	1	ф25AIII ℓ=13330	4	51,3	216,8
	2	ф8AI ℓ= 480	61	0,19	
6КР133-4	1	ф28AIII ℓ=13330	4	64,4	269,2
	2	ф8AI ℓ= 480	61	0,19	
6КР133-5	1	ф32AIII ℓ=13330	4	84,1	344,2
	2	ф8AI ℓ= 480	41	0,19	
6КР133-6	1	ф36AIII ℓ=13330	4	106,5	438,3
	2	ф10AI ℓ= 480	41	0,30	

Арматура класса А-I и А-III по ГОСТ 5781-82

Нач. отд.	Бродский		1.424ii.1-10.2-85
Н. контр.	Савранский		
Гл. констр.	Савранский		
Разраб.	Кудричевская		Каркас 6КР133-2... 6КР133-6
Проверил	Тремль		Стадия Р; Лист; Листов 1
Исполнил	Копина		Харьковский Промстройниипроект

Инв. № подл. | Подпись и дата | Взам. инв. №

6КР135; 6КР135-1

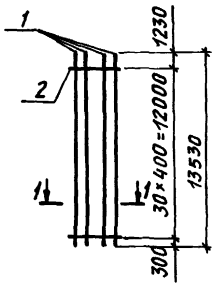

6КР135-2; 6КР135-3

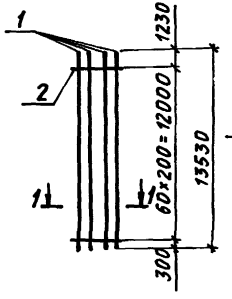

1-1

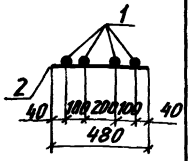

Марка каркаса	Поз.	Наименование		Кол.	Масса ед., кг	Общая масса, кг
6КР135	1	Ф20АIII	ℓ=13530	4	33,4	137,0
	2	Ф6АI	ℓ= 480	31	0,11	
6КР135-1	1	Ф22АIII	ℓ=13530	4	40,3	164,6
	2	Ф6АI	ℓ= 480	31	0,11	
6КР135-2	1	Ф25АIII	ℓ= 13530	4	52,1	220,0
	2	Ф8АI	ℓ= 480	61	0,19	
6КР135-3	1	Ф28АIII	ℓ=13530	4	65,4	273,2
	2	Ф8АI	ℓ= 480	61	0,19	

Арматура класса А-I и А-III по ГОСТ 5781-82

Нач. отд.	Бродский		1.424.1-10.2-86
Н. контр.	Савранский		
Гл. констр.	Савранский		
Разраб.	Кудричевская		Каркас 6КР135; 6КР135-1...6КР135-3
Проверил	Тремль		Стадия Р; Лист; Листов 1
Исполнил	Копина		ХАРЬКОВСКИЙ ПРОМСТРОЙНИИПРОЕКТ

Инв. № подл. | Подпись и дата | Взам. инв. №

Формат А4

6КР135-4; 6КР135-5

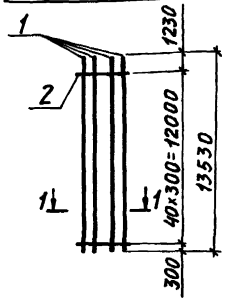

6КР139; 6КР139-1

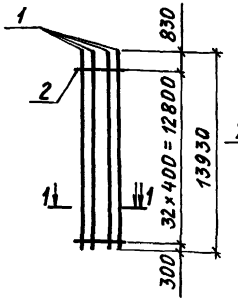

1-1

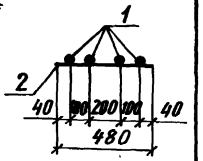

Марка каркаса	Поз.	Наименование		Кол.	Масса ед., кг	Общая масса, кг
6КР135-4	1	Ф32АIII	ℓ=13530	4	85,4	349,4
	2	Ф8А	ℓ= 480	41	0,19	
6КР135-5	1	Ф36АIII	ℓ=13530	4	108,1	444,7
	2	Ф10АI	ℓ= 480	41	0,30	
6КР139	1	Ф20АIII	ℓ=13930	4	34,4	141,2
	2	Ф6АI	ℓ= 480	33	0,11	
6КР139-1	1	Ф22АIII	ℓ=13930	4	41,5	169,6
	2	Ф6АI	ℓ= 480	33	0,11	

Арматура класса А-I и А-III по ГОСТ 5781-82

Нач. отд.	Бродский		1.424.1-10.2-87
Н. контр.	Савранский		
Гл. констр.	Савранский		
Разраб.	Кудричевская		Каркас 6КР135-4; 6КР1135-5; 6КР139; 6КР1339-1
Проверил	Тремль		Стадия Р; Лист; Листов 1
Исполнил	Копина		ХАРЬКОВСКИЙ ПРОМСТРОЙНИИПРОЕКТ

Инв. № подл. | Подпись и дата | Взам. инв. №

6КР139-2... 6КР139-4

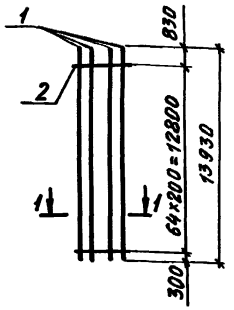

6КР139-5;6КР139-6

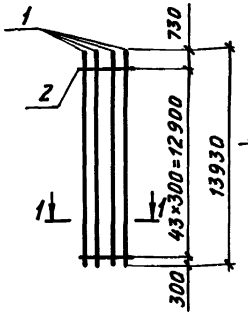

1-1

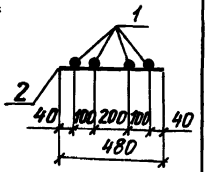

Марка каркаса	Поз.	Наименование		Кол.	Масса ед., кг	Общая масса, кг
6КР139-2	1	⌀22AIII	ℓ=13930	4	41,5	173,2
	2	⌀6AI	ℓ= 480	65	0,11	
6КР139-3	1	⌀25AIII	ℓ=13930	4	53,6	226,8
	2	⌀8AI	ℓ= 480	65	0,19	
6КР139-4	1	⌀28AIII	ℓ=13930	4	67,3	281,6
	2	⌀8AI	ℓ= 480	65	0,19	
6КР139-5	1	⌀32AIII	ℓ=13930	4	87,9	360,0
	2	⌀8AI	ℓ= 480	44	0,19	
6КР139-6	1	36AIII	ℓ=13930	4	111,3	458,4
	2	⌀10AI	ℓ= 480	44	0,30	

Арматура класса A-I и A-III по ГОСТ 5781-82

Нач. отд.	Бродский		1.424.1-10.2-88
Н. контр.	Савранский		
Гл. констр.	Савранский		
Разраб.	Кудрявская		Каркас 6КР139-2... 6КР139-6
Проверил	Тремль		Стадия Р; Лист; Листов 1
Исполнил	Копина		ХАРЬКОВСКИЙ ПРОМСТРОЙНИИПРОЕКТ

6КР141; 6КР141-1

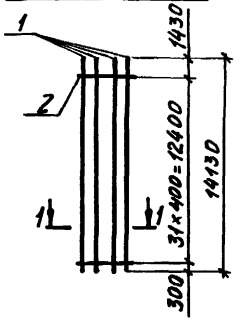

6КР141-2; 6КР141-3

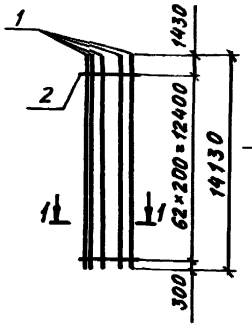

1-1

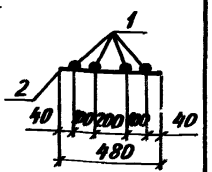

Марка каркаса	Поз.	Наименование		Кол.	Масса ед., кг	Общая масса, кг
6КР141	1	⌀20AIII	ℓ=14130	4	34,9	143,1
	2	⌀6AI	ℓ= 480	32	0,11	
6КР141-1	1	⌀22AIII	ℓ=14130	4	42,1	171,9
	2	⌀6AI	ℓ= 480	32	0,11	
6КР141-2	1	⌀25AIII	ℓ=14130	4	54,4	229,6
	2	⌀8AI	ℓ= 480	63	0,19	
6КР141-3	1	⌀28AIII	ℓ=14130	4	68,3	285,2
	2	⌀8AI	ℓ= 480	63	0,19	

Арматура класса A-II и A-III по ГОСТ 5781-82

Нач. отд.	Бродский		1.424..1-10.2-89
Н. контр.	Савранский		
Гл. констр.	Савранский		
Разраб.	Кудрявская		Каркас 6КР141; 6КР141-1...6КР141-3
Проверил	Тремль		Стадия Р; Лист; Листов 1
Исполнил	Копина		ХАРЬКОВСКИЙ ПРОМСТРОЙНИИПРОЕКТ

Инв. № подл. | Подпись и дата | Взам. инв. №

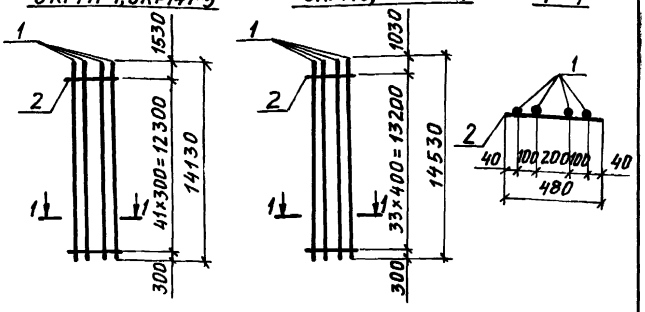

Марка каркаса	Поз.	Наименование		Кол.	Масса ед., кг	Общая масса, кг
6КР141-4	1	Ф32AIII	ℓ=14130	4	89,2	364,8
	2	Ф8AI	ℓ= 480	42	0,19	
6КР141-5	1	Ф36AIII	ℓ=14130	4	112,9	464,2
	2	Ф10AI	ℓ= 480	42	0,30	
6КР145	1	Ф20AIII	ℓ=14530	4	35,9	147,3
	2	Ф6AI	ℓ= 480	34	0,11	
6КР145-1	1	Ф22AIII	ℓ=14530	4	43,3	176,9
	2	Ф6AI	ℓ= 480	34	0,11	

Арматура класса А-I и А-III по ГОСТ 5781-82

Нач. отд.	Бродский		1.424.1-10.2-90
Н. контр.	Савранский		
Гл. констр.	Савранский		
Разраб.	Кудрячевская		Каркас 6КР141-4; 6КР141-5; 6КР145; 6КР145-1
Проверил	Тремль		Стадия Р; Лист; Листов 1
Исполнил	Копина		ХАРЬКОВСКИЙ ПРОМСТРОЙНИИПРОЕКТ

Инв. № подл. | Подпись и дата | Взам. инв. №

Формат А4

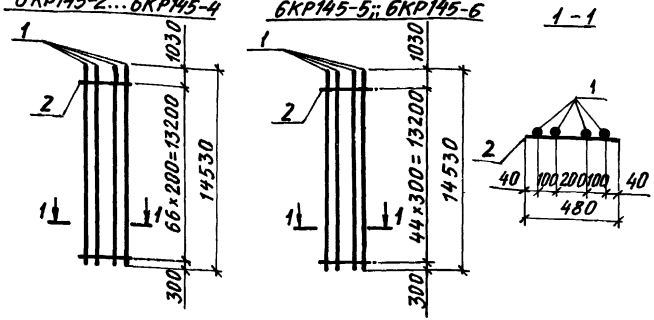

Марка каркаса	Поз.	Наименование		Кол.	Масса ед., кг	Общая масса, кг
6КР145-2	1	Ф22AIII	ℓ=14530	4	43,3	180,6
	2	Ф6AI	ℓ= 480	67	0,11	
6КР145-3	1	Ф25AIII	ℓ=14530	4	55,9	236,3
	2	Ф8AI	ℓ= 480	67	0,19	
6КР145-4	1	Ф28AIII	ℓ=14530	4	70,2	293,5
	2	Ф8AI	ℓ= 480	67	0,19	
6КР145-5	1	Ф32AIII	ℓ=14530	4	91,7	375,4
	2	Ф8AI	ℓ= 480	45	0,19	
6КР145-6	1	Ф36AIII	ℓ=14530	4	116,1	477,9
	2	Ф10AI	ℓ= 480	45	0,30	

Арматура класса А-I и А-III по ГОСТ 5781-82

Нач. отд.	Бродский		1.424.1-10.2-91
Н. контр.	Савранский		
Гл. констр.	Савранский		
Разраб.	Кудрячевская		Каркас 6КР145-2... 6КР145-6
Проверил	Тремль		Стадия Р; Лист; Листов 1
Исполнил	Копина		ХАРЬКОВСКИЙ ПРОМСТРОЙНИИПРОЕКТ

Инв. № подл. | Подпись и дата | Взам. инв. №

6КР147;6КР147-1

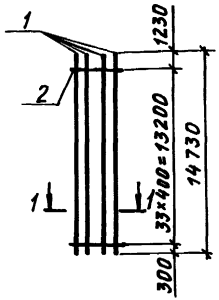

6КР147-2; 6КР147-3

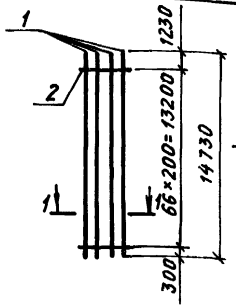

1-1

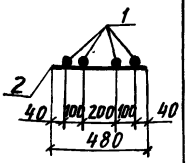

Марка каркаса	Поз.	Наименование		Кол.	Масса ед., кг	Общая масса, кг
6КР147	1	Ø20AIII	ℓ=14730	4	36,4	149,34
	2	Ø6AI	ℓ= 480	34	0,11	
6КР147-1	1	Ø22AIII	ℓ=14730	4	43,9	179,3
	2	Ø6AI	ℓ= 480	34	0,11	
6КР147-2	1	Ø25AIII	ℓ=14730	4	56,7	239,5
	2	Ø8AI	ℓ= 480	67	0,19	
6КР147-3	1	Ø28AIII	ℓ=14730	4	71,2	297,5
	2	Ø8AI	ℓ= 480	67	0,19	

Арматура класса A-I и A-III по ГОСТ 5781-82

Нач.отд.	Бродский		1.424.1-10.2-92
Н.контр.	Авранский		
Гл.констр.	Савранский		
Разраб.	Кудрявская		Каркас 6КР147;6КР147-1...6КР147-3
Проверил	Тремль		Стадия: Р; Лист: —; Листов: 1
Исполнил	Копина		Харьковский промстройниипроект

6КР147-4; 6КР147-5

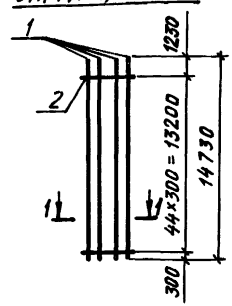

6КР151; 6КР151-1

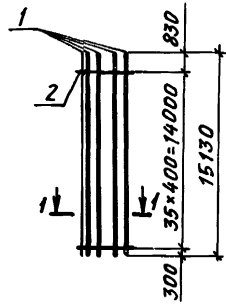

1-1

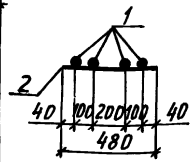

Марка каркаса	Поз.	Наименование		Кол.	Масса ед., кг	Общая масса, кг
6КР147-4	1	Ø32AIII	ℓ=14730	4	93,0	380,6
	2	Ø8AI	ℓ= 480	45	0,19	
6КР147-5	1	Ø36AIII	ℓ=14730	4	117,7	484,3
	2	Ø10AI	ℓ= 480	45	0,30	
6КР151	1	Ø20AIII	ℓ=15130	4	37,4	153,6
	2	Ø6AI	ℓ= 480	36	0,11	
6КР151-1	1	Ø22AIII	ℓ=15130	4	45,1	184,4
	2	Ø6AI	ℓ= 480	36	0,11	

Арматура класса A-I и A-III по ГОСТ 5781-82

Инв.№подл. | Подпись и дата | Взам.инв.№

Нач.отд.	Бродский		1.424.1-10.2-93
Н.контр.	Савранский		
Гл.констр.	Савранский		
Разраб.	Кудрявская		Каркас 6КР147-4;; 6КР147-5; 6КР151; 6КР151-1
Проверил	Тремль		Стадия: Р; Лист: —; Листов: 1
Исполнил	Копина		Харьковский промстройниипроект

6КР151-2... 6КР151-4

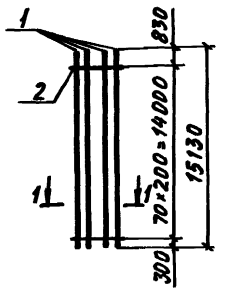

6КР151-5; 6КР151-6

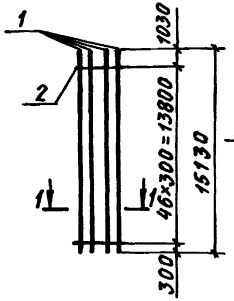

1-1

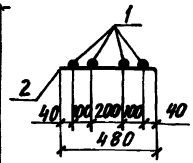

Марка каркаса	Поз.	Наименование		Кол.	Масса ед., кг	Общая масса, кг
6КР151-2	1	Ø22AIII	ℓ=15130	4	45,1	188,2
	2	Ø6AI	ℓ=480	71	0,11	
6КР151-3	1	Ø25AIII	ℓ=15130	4	58,3	246,7
	2	Ø8AI	ℓ=480	71	0,19	
6КР151-4	1	Ø28AIII	ℓ=15130	4	73,1	305,9
	2	Ø8AI	ℓ=480	71	0,19	
6КР151-5	1	Ø32AIII	ℓ=15130	4	95,5	390,9
	2	Ø8AI	ℓ=480	47	0,19	
6КР151-6	1	Ø36AIII	ℓ=15130	4	120,9	497,7
	2	Ø10AI	ℓ=480	47	0,30	

Арматура класса A-I и A-III по ГОСТ 5781-82

Нач. отд.	Бродский		1.424.1-10.2-94
Н. контр.	Савранский		
Гл. констр.	Савранский		
Разраб.	Кудрячевская		Каркас 6КР151-2... 6КР151-6
Провер.	Тремль		Стадия Р; Лист; Листов 1
Исполнил	Копина		ХАРЬКОВСКИЙ ПРОМСТРОЙНИИПРОЕКТ

Инв. № подл. | Подпись и дата | Взам. инв. №

7КР117; 7КР117-1

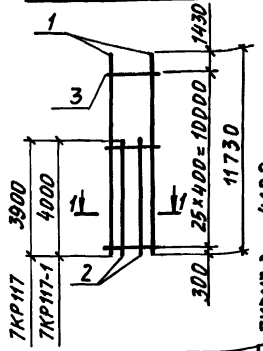

7КР117-2; 7КР117-3

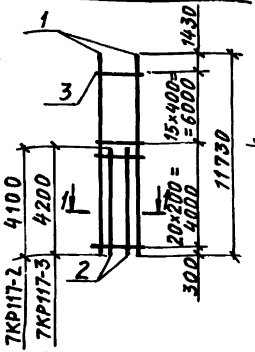

1-1

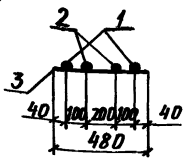

Марка каркаса	Поз.	Наименование		Кол.	Масса ед., кг	Общая масса, кг
7КР117	1	Ø20AIII	ℓ=11730	2	29,0	80,1
	2	Ø20AIII	ℓ=3900	2	9,6	
	3	Ø6AI	ℓ=480	26	0,11	
7КР117-1	1	Ø22AIII	ℓ=11730	2	35,0	96,1
	2	Ø22AIII	ℓ=4000	2	11,9	
	3	Ø6AI	ℓ=480	26	0,11	
7КР117-2	1	Ø25AIII	ℓ=11730	2	45,2	128,8
	2	Ø25AIII	ℓ=4100	2	15,8	
	3	Ø8AI	ℓ=480	36	0,19	
7КР117-3	1	Ø28AIII	ℓ=11730	2	56,7	160,8
	2	Ø28AIII	ℓ=4200	2	20,3	
	3	Ø8AI	ℓ=480	36	0,19	

Арматура класса A-I и A-III по ГОСТ 5781-82

Нач. отд.	Бродский		1.424.1-10.2-95
Н. контр.	Савранский		
Гл. констр.	Савранский		
Разраб.	Кудрячевская		Каркас 7КР117; 7КР117-1... 7КР117-3
Провер.	Тремль		Стадия Р; Лист; Листов 1
Исполнил	Копина		ХАРЬКОВСКИЙ ПРОМСТРОЙНИИПРОЕКТ

Инв. № подл. | Подпись и дата | Взам. инв. №

7КР117-4

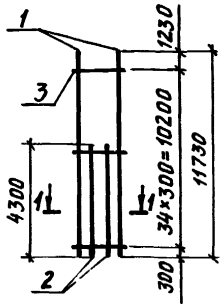

7КР121; 7КР121-1

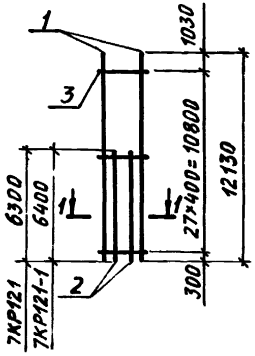

1-1

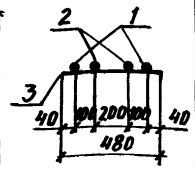

Марка каркаса	Поз.	Наименование		Кол.	Масса ед., кг	Общая масса, кг
7КР117-4	1	ф32AIII	ℓ=11730	2	74,0	208,9
	2	ф32AIII	ℓ=4300	2	27,1	
	3	ф8AI	ℓ=480	35	0,19	
7КР121	1	ф20AIII	ℓ=12130	2	30,0	94,3
	2	ф20AIII	ℓ=6300	2	15,6	
	3	ф6AI	ℓ=480	28	0,11	
7КР121-1	1	ф22AIII	ℓ=12130	2	36,2	113,7
	2	ф22AIII	ℓ=6400	2	19,1	
	3	ф6AI	ℓ=480	28	0,11	

Арматура класса А-I и А-III по ГОСТ 5781-82

Нач. отд.	Бродский		1.424.1-10.2-96
Н. контр.	Савранский		
Гл. констр.	Савранский		
Разраб.	Кудричевская		Каркас 7КР117-4; 7КР121; 7КР121-1
Проверил	Тремль		
Исполнил	Копина		

Стадия	Лист	Листов
Р		1

ХАРЬКОВСКИЙ ПРОМСТРОЙНИИПРОЕКТ

7КР121-2... 7КР121-4

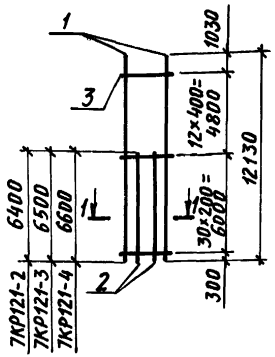

7КР121-5

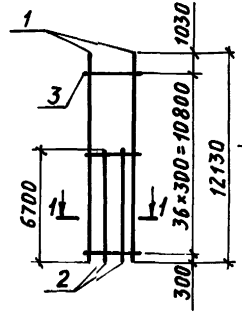

1-1

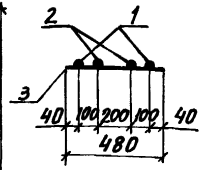

Марка каркаса	Поз.	Наименование		Кол.	Масса ед., кг	Общая масса, кг
7КР121-2	1	ф22AIII	ℓ=12130	2	36,2	115,3
	2	ф22AIII	ℓ=6400	2	19,1	
	3	ф6AI	ℓ=480	43	0,11	
7КР121-3	1	ф25AIII	ℓ=12130	2	46,7	151,6
	2	ф25AIII	ℓ=6500	2	25,0	
	3	ф8AI	ℓ=480	43	0,19	
7КР121-4	1	ф28AIII	ℓ=12130	2	58,6	189,2
	2	ф28AIII	ℓ=6600	2	31,9	
	3	ф8AI	ℓ=480	43	0,19	
7КР121-5	1	ф32AIII	ℓ=12130	2	76,5	244,6
	2	ф32AIII	ℓ=6700	2	42,3	
	3	ф8AI	ℓ=480	37	0,19	

Арматура класса А-I и А-III по ГОСТ 5781-82

Нач. отд.	Бродский		1.424.1-10.2-97
Н. контр.	Савранский		
Гл. констр.	Савранский		
Разраб.	Кудричевская		Каркас 7КР121-2... 7КР121-5
Проверил	Тремль		
Исполнил	Копина		

Стадия	Лист	Листов
Р		1

ХАРЬКОВСКИЙ ПРОМСТРОЙНИИПРОЕКТ

Инв. № подл. | Подпись и дата | Взам. инв. №

7КР123; 7КР123-1

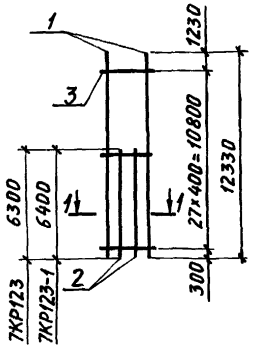

7КР123-2; 7КР123-3

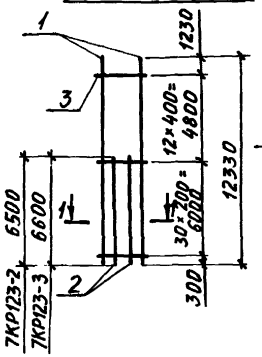

1-1

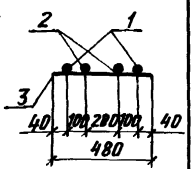

Марка каркаса	Поз.	Наименование		Кол.	Масса ед., кг	Общая масса, кг
7КР 123	1	ф20 AIII	ℓ=12330	2	30,5	95,3
	2	ф20 AIII	ℓ= 6300	2	15,6	
	3	ф6 AI	ℓ= 480	28	0,11	
7КР123-1	1	ф22 AIII	ℓ=12330	2	36,7	114,7
	2	ф22 AIII	ℓ= 6400	2	19,1	
	3	ф6 AI	ℓ= 480	28	0,11	
7КР123-2	1	ф25 AIII	ℓ=12330	2	47,5	153,2
	2	ф25 AIII	ℓ= 6500	2	25,0	
	3	ф8 AI	ℓ= 480	43	0,19	
7КР123-3	1	ф28 AIII	ℓ=12330	2	59,6	191,2
	2	ф28 AIII	ℓ= 6600	2	31,9	
	3	ф8 AI	ℓ= 480	43	0,19	

Арматура класса А-I и А-III по ГОСТ 5781-82

Нач. отд.	Бродский		1.424.1-10.2-98
Н. контр.	Савранский		
Гл. констр.	Савранский		
Разраб.	Кудрявцевский		Каркас 7КР123; 7КР123-1... 7КР123-3
Проверил	Тремль		Стадия Р; Лист; Листов 1
Исполнил	Копина		ХАРЬКОВСКИЙ ПРОМСТРОЙНИИПРОЕКТ

Инв. № подл. | Подпись и дата | Взам. инв. №

7КР123-4

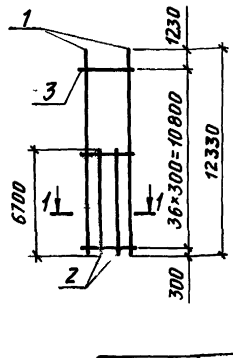

7КР127; 7КР127-1

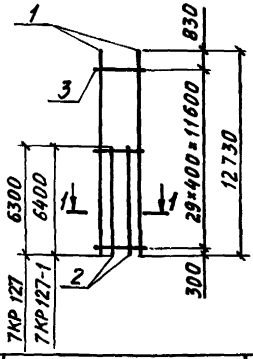

1-1

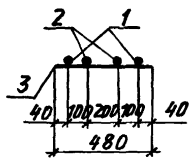

Марка каркаса	Поз.	Наименование		Кол.	Масса ед., кг	Общая масса, кг
7КР123-4	1	ф32 AIII	ℓ=12330	2	77,8	247,2
	2	ф32 AIII	ℓ= 6700	2	42,3	
	3	ф8 AI	ℓ= 480	37	0,19	
7КР127	1	ф20 AIII	ℓ=12730	2	31,4	97,3
	2	ф20 AIII	ℓ= 6300	2	15,6	
	3	ф6 AI	ℓ= 480	30	0,11	
7КР127-1	1	ф22 AIII	ℓ=12730	2	37,9	117,3
	2	ф22 AIII	ℓ= 6400	2	19,1	
	3	ф6 AI	ℓ= 480	30	0,11	

Арматура класса А-I и А-III по ГОСТ 5781-82

Нач. отд.	Бродский		1.424.1-10.2-99
Н. контр.	Савранский		
Гл. констр.	Савранский		
Разраб	Кудрявцевский		Каркас 7КР123-4; 7КР127; 7КР127-1
Проверил	Тремль		Стадия Р; Лист; Листов 1
Исполнил	Копина		ХАРЬКОВСКИЙ ПРОМСТРОЙНИИПРОЕКТ

Инв. № подл. | Подпись и дата | Взам. инв. №

7КР127-2...7КР127-4

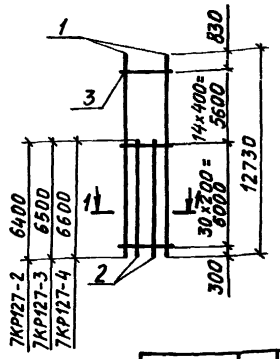

7КР127-5

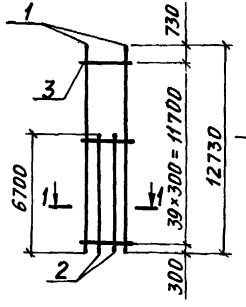

1-1

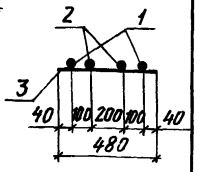

Марка каркаса	Поз.	Наименование		Кол.	Масса ед., кг	Общая масса, кг
7КР127-2	1	Ф22AIII	ℓ= 12730	2	37,9	119,0
	2	Ф22AIII	ℓ= 6400	2	19,1	
	3	Ф6AI	ℓ= 480	45	0,11	
7КР127-3	1	Ф25AIII	ℓ= 12730	2	49,0	156,6
	2	Ф25AIII	ℓ= 6500	2	25,0	
	3	Ф8AI	ℓ= 480	45	0,19	
7КР127-4	1	Ф28AIII	ℓ=12730	2	61,5	195,4
	2	Ф28AIII	ℓ=6600	2	31,9	
	3	Ф8AI	ℓ= 480	45	0,19	
7КР127-5	1	Ф32AIII	ℓ=12730	2	80,3	252,8
	2	Ф32AIII	ℓ= 6700	2	42,3	
	3	Ф8AI	ℓ= 480	40	0,19	

Арматура класса А-I и А-III по ГОСТ 5781-82

Нач. отд.	Бродский		
Н. контр.	Савранский		
Гл. констр.	Савранский		
Разраб.	Кудрячевская		
Проверил	Тремль		
Исполнил	Копина		

1.424.1-10.2-100

Каркас 7КР127-2... 7КР127-5

Стадия	Лист	Листов
Р		1

ХАРЬКОВСКИЙ ПРОМСТРОЙНИИПРОЕКТ

7КР129; 7КР129-1

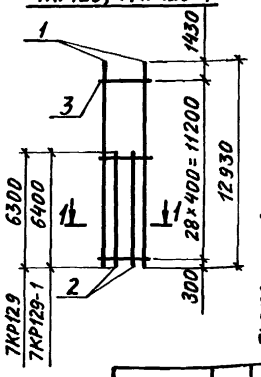

7КР129-2; 7КР129-3

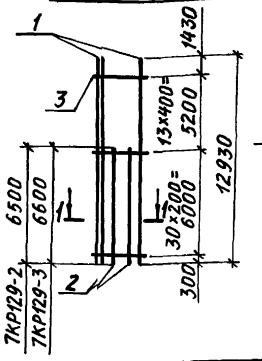

1-1

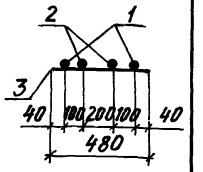

Марка каркаса	Поз.	Наименование		Кол	Масса ед., кг	Общая масса, кг
7КР129	1	Ф20AIII	ℓ= 12930	2	31,9	98,2
	2	Ф20AIII	ℓ= 6300	2	15,6	
	3	Ф6AI	ℓ= 480	29	0,11	
7КР129-1	1	Ф22AIII	ℓ=12930	2	38,5	118,4
	2	Ф22AIII	ℓ=6400	2	19,1	
	3	Ф6AI	ℓ= 480	29	0,11	
7КР129-2	1	Ф25AIII	ℓ=12930	2	49,8	158.0
	2	Ф25AIII	ℓ= 6500	2	25,0	
	3	Ф8AI	ℓ= 480	44	0,19	
7КР129-3	1	Ф28AIII	ℓ=12930	2	62,5	197,2
	2	Ф28AIII	ℓ= 6600	2	31,9	
	3	Ф8AI	ℓ= 480	44	0,19	

Арматура класса А-II и А-III по ГОСТ 5781-82

Нач. отд.	Бродский		
Н. контр.	Савранский		
Гл. констр.	Савранский		
Разраб.	Кудрячевская		
Проверил	Тремль		
Исполнил	Копина		

1.424.1-10.2-101

Каркас 7КР129; 7КР129-1, 7КР129-3

Стадия	Лист	Листов
Р		1

ХАРЬКОВСКИЙ ПРОМСТРОЙНИИПРОЕКТ

Инв. № подл. | Подпись и дата | Взам. инв. №

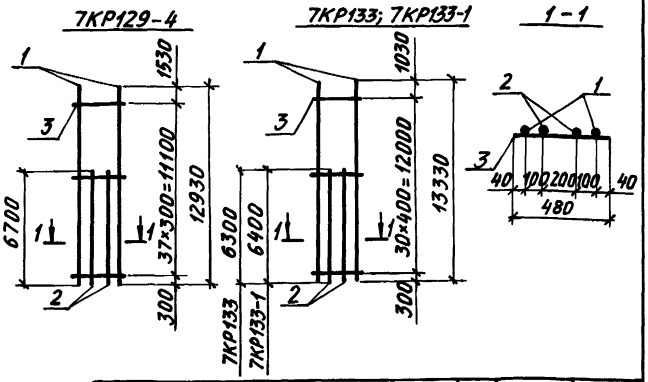

Марка каркаса	Поз.	Наименование		Кол.	Масса ед., кг	Общая масса, кг
7КР129-4	1	ф32AIII	ℓ=12930	2	81,6	255,0
	2	ф32AIII	ℓ=6700	2	42,3	
	3	ф8AI	ℓ= 480	38	0,19	
7КР133	1	ф20AIII	ℓ=13330	2	32,9	100,4
	2	ф20AIII	ℓ= 6300	2	15,6	
	3	ф6AI	ℓ= 480	31	0,11	
7КР133-1	1	ф22AIII	ℓ=13330	2	39,7	121,0
	2	ф22AIII	ℓ=6400	2	19,1	
	3	ф6AI	ℓ= 480	31	0,11	

Арматура класса А-I и А-III по ГОСТ 5781-82

Нач. отд.	Бродский		1.424.1-10.2-102
Н. контр.	Савранский		
Гл. констр.	Савранский		
Разраб.	Кудричевская		Каркас 7КР129-4; 7КР133; 7КР133-1
Проверил	Тремль		Стадия Р; Лист; Листов 1
Исполнил	Копина		ХАРЬКОВСКИЙ ПРОМСТРОЙНИИПРОЕКТ

Инв. № подл. | Подпись и дата | Взам. инв. №

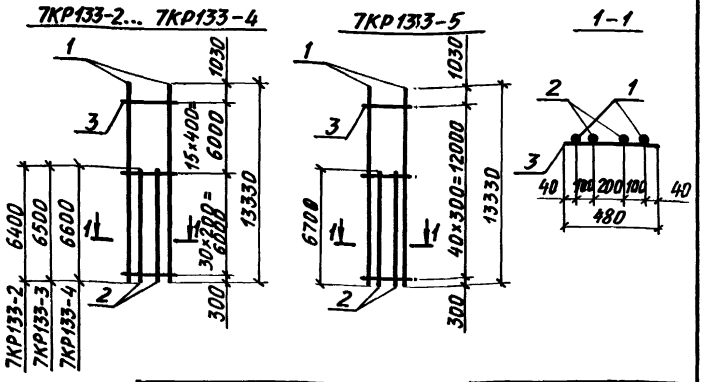

Марка каркаса	Поз.	Наименование		Кол.	Масса ед., кг	Общая масса, кг
7КР133-2	1	ф22AIII	ℓ=13330	2	39,7	122,7
	2	ф22AIII	ℓ= 6400	2	19,1	
	3	ф6AI	ℓ= 480	46	0,11	
7КР133-3	1	ф25AIII	ℓ=13330	2	51,3	161,3
	2	ф25AIII	ℓ= 6500	2	25,0	
	3	ф8AI	ℓ= 480	46	0,19	
7КР133-4	1	ф28AIII	ℓ=13330	2	64,4	201,3
	2	ф28AIII	ℓ= 6600	2	31,9	
	3	ф8AI	ℓ= 480	46	0,19	
7КР133-5	1	ф32AIII	ℓ=13330	2	84,1	260,6
	2	ф32AIII	ℓ= 6700	2	42,3	
	3	ф8AI	ℓ= 480	41	0,19	

Арматура класса А-I и А-III по ГОСТ 5781-82

Нач. отд.	Бродский		1.424.1-10.2-103
Н. контр.	Савранский		
Гл. констр.	Савранский		
Разраб.	Кудричевская		Каркас 7КР133-2... 7КР1133-5
Проверил	Тремль		Стадия Р; Лист; Листов 1
Исполнил	Копина		ХАРЬКОВСКИЙ ПРОМСТРОЙНИИПРОЕКТ

Инв. № подл. | Подпись и дата | Взам. инв. №

7КР135; 7КР135-1

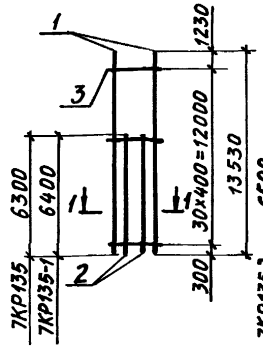

7КР135-2; 7КР135-3

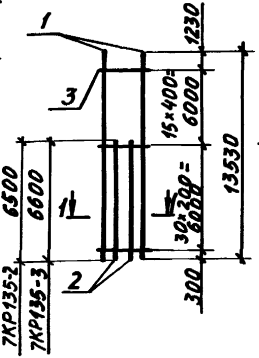

1 - 1

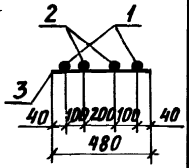

Марка каркаса	Поз.	Наименование		Кол.	Масса ед., кг	Общая масса, кг
7КР135	1	Ф20 AIII	ℓ=13530	2	33,4	101,4
	2	Ф20 AIII	ℓ= 6300	2	15,6	
	3	Ф6 AI	ℓ= 480	31	0,11	
7КР135-1	1	Ф22 AIII	ℓ=13530	2	40,3	122,2
	2	Ф22 AIII	ℓ= 6400	2	19,1	
	3	Ф6 AIII	ℓ= 480	31	0,11	
7КР135-2	1	Ф25 AIII	ℓ=13530	2	52,1	162,9
	2	Ф25 AIII	ℓ= 6500	2	25,0	
	3	Ф8 AI	ℓ= 480	46	0,19	
7КР135-3	1	Ф28 AIII	ℓ=13530	2	65,4	203,3
	2	Ф28 AIII	ℓ=6600	2	31,9	
	3	Ф8 AI	ℓ= 480	46	0,19	

Арматура класса А-I и А-III по ГОСТ 5781-82

Нач. отд.	Бродский		1.424.1-10.2-104
Н. контр.	Савранский		
Гл. констр.	Савранский		
Разраб.	Кудрявская		Каркас 7КР135; 7КР135-1...7КР135-3
Проверил	Тремль		Стадия: Р; Лист: ; Листов: 1
Исполнил	Копина		ХАРЬКОВСКИЙ ПРОМСТРОЙНИИПРОЕКТ

7КР135-4

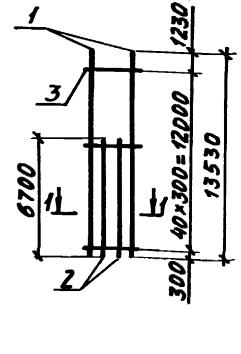

7КР1139; 7КР139-1

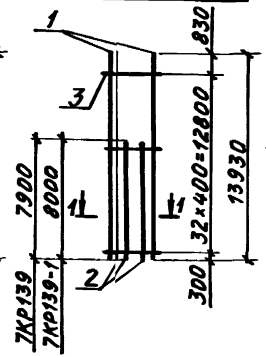

1 - 1

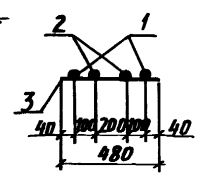

Марка каркаса	Поз.	Наименование		Кол.	Масса ед., кг	Общая масса, кг
7КР135-4	1	Ф32 AIII	ℓ=13530	2	85,4	263,2
	2	Ф32 AIII	ℓ= 6700	2	42,3	
	3	Ф8 AI	ℓ= 480	41	0,19	
7КР139	1	Ф20 AIII	ℓ=13930	2	34,4	111,4
	2	Ф20 AIII	ℓ= 7900	2	19,5	
	3	Ф6 AI	ℓ= 480	33	0,11	
7КР139-1	1	Ф22 AIII	ℓ=13930	2	41,5	134,2
	2	Ф22 AIII	ℓ= 8000	2	23,8	
	3	Ф6 AI	ℓ= 480	33	0,11	

Арматура класса А-II и А-III по ГОСТ 5781-82

Нач. отд.	Бродский		1.424.1-10.2-105
Н. контр.	Савранский		
Гл. констр.	Савранский		
Разраб.	Кудрявская		Каркас 7КР135-4; 7КР139; 7КР139-1
Проверил	Тремль		Стадия: Р; Лист: ; Листов: 1
Исполнил	Копина		ХАРЬКОВСКИЙ ПРОМСТРОЙНИИПРОЕКТ

Инв. № подл. | Подпись и дата | Взам. инв. №

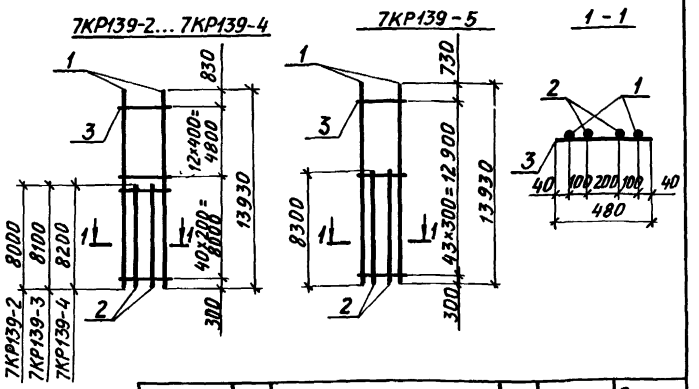

Марка каркаса	Поз.	Наименование		Кол.	Масса ед., кг	Общая масса, кг
7КР139-2	1.	Ø22AIII	ℓ=13930	2	41,5	136,4
	2	Ø22AIII	ℓ= 8000	2	23,8	
	3	Ø6AI	ℓ= 480	53	0,11	
7КР139-3	1	Ø25AIII	ℓ=13930	2	53,6	179,7
	2	Ø25AIII	ℓ= 8100	2	31,2	
	3	Ø8AI	ℓ= 480	53	0,19	
7КР139-4	1	Ø28AIII	ℓ=13930	2	67,3	223,9
	2	Ø28AIII	ℓ= 8200	2	39,6	
	3	Ø8AI	ℓ= 480	53	0,19	
7КР139-5	1	Ø32AIII	ℓ=13930	2	87,9	289,0
	2	Ø32AIII	ℓ= 8300	2	52,4	
	3	Ø8AI	ℓ= 480	44	0,19	

Арматура класса A-I и A-III по ГОСТ 5781-62

Нач. отд.	Бродский		1.424.1-10.2-106
Н. контр.	Савранский		
Гл. констр.	Савранский		
Разраб.	Кудричевская		Каркас 7КР139-2... 7КР139-5
Проверил	Тремль		Стадия Р; Лист; Листов 1
Исполнил	Копина		ХАРЬКОВСКИЙ ПРОМСТРОЙНИИПРОЕКТ

Инв. № подл. | Подпись и дата | Взам. инв. №

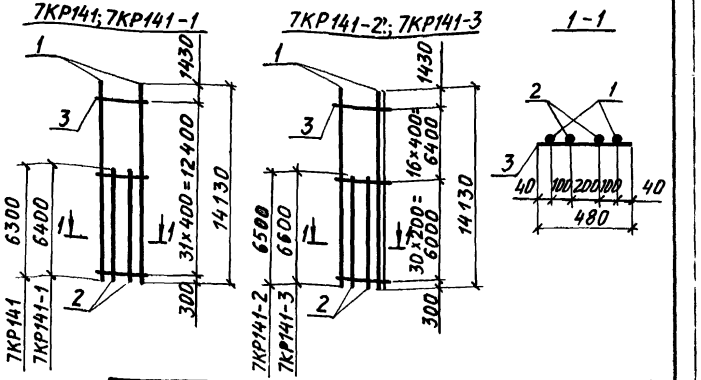

Марка каркаса	Поз.	Наименование		Кол.	Масса ед., кг	Общая масса, кг
7КР141	1	Ø20AIII	ℓ=14130	2	34,9	104,5
	2	Ø20AIII	ℓ= 6300	2	15,6	
	3	Ø6AI	ℓ= 480	32	0,11	
7КР141-1	1	Ø22AIII	ℓ=14130	2	42,1	125,9
	2	Ø22AIII	ℓ= 6400	2	19,1	
	3	Ø6AI	ℓ= 480	32	0,11	
7КР141-2	1	Ø25AIII	ℓ=14130	2	54,4	167,7
	2	Ø25AIII	ℓ= 6500	2	25,0	
	3	Ø8AI	ℓ= 480	47	0,19	
7КР141-3	1	Ø28AIII	ℓ=14130	2	68,3	209,3
	2	Ø28AIII	ℓ= 6600	2	31,9	
	3	Ø8AI	ℓ= 480	47	0,19	

Арматура класса A-I и A-III по ГОСТ 5781-82

Нач. отд.	Бродский		1.424.1-10.2-107
Н. контр.	Савранский		
Гл. констр.	Савранский		
Разраб.	Кудричевская		Каркас 7КР141; 7КР141-1.... 7КР141-3
Проверил	Тремль		Стадия Р; Лист; Листов 1
Исполнил	Копина		ХАРЬКОВСКИЙ ПРОМСТРОЙНИИПРОЕКТ

Инв. № подл. | Подпись и дата | Взам. инв. №

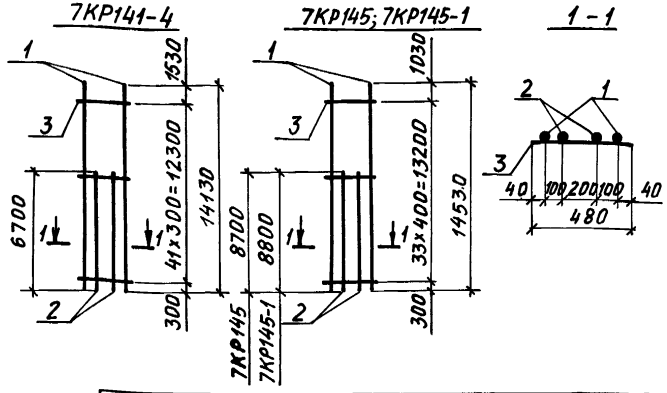

Марка каркаса	Поз.	Наименование	Кол.	Масса ед., кг	Общая масса, кг
7КР141-4	1	⌀32AIII ℓ=14130	2	89,2	271,0
	2	⌀32AIII ℓ= 6700	2	42,3	
	3	⌀8AI ℓ= 480	42	0,19	
7КР145	1	⌀20AIII ℓ=14530	2	35,9	118,5
	2	⌀20AIII ℓ= 8700	2	21,5	
	3	⌀6AI ℓ= 480	34	0,11	
7КР145-1	1	⌀22AIII ℓ=14530	2	43,3	142,7
	2	⌀22AIII ℓ= 8800	2	26,2	
	3	⌀6AI ℓ= 480	34	0,11	

Арматура класса А-I и А-III по ГОСТ 5781-82

Нач. отд.	Бродский		
Н. контр.	Савранский		
Гл. констр.	Савранский		
Разраб.	Кудрявцевская		
Проверил	Тремль		
Исполнил	Копина		

1.424.1-10.2-108

Каркас 7КР141-4; 7КР145; 7КР145-1

Стадия	Лист	Листов
Р		1

ХАРЬКОВСКИЙ ПРОМСТРОЙНИИПРОЕКТ

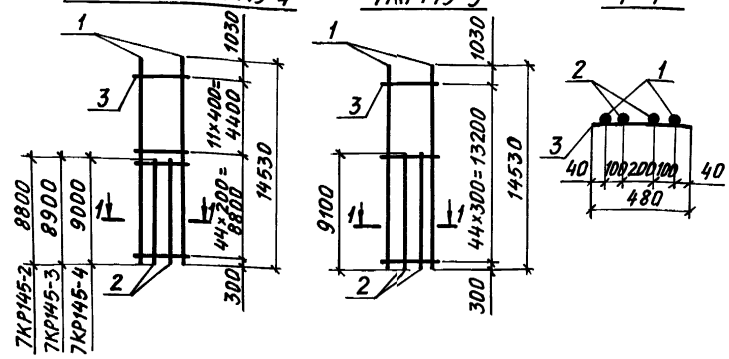

Марка каркаса	Поз.	Наименование	Кол.	Масса ед., кг	Общая масса, кг
7КР145-2	1	⌀22AIII ℓ=14530	2	43,3	145,2
	2	⌀22AIII ℓ= 8800	2	26,2	
	3	⌀6AI ℓ= 480	56	0,11	
7КР145-3	1	⌀25AIII ℓ=14530	2	55,9	191,0
	2	⌀25AIII ℓ= 8900	2	34,3	
	3	⌀8AI ℓ= 480	56	0,19	
7КР145-4	1	⌀28AIII ℓ=14530	2	70,2	238,0
	2	⌀28AIII ℓ=9000	2	43,5	
	3	⌀8AI ℓ= 480	56	0,19	
7КР145-5	1	⌀32AIII ℓ=14530	2	91,7	306,8
	2	⌀32AIII ℓ= 9100	2	57,4	
	3	⌀8AI ℓ= 480	45	0,19	

Арматура класса А-I и А-III по ГОСТ 5781-82

Нач. отд.	Бродский		
Н. контр.	Савранский		
Гл. констр.	Савранский		
Разраб.	Кудрявцевская		
Проверил	Тремль		
Исполнил	Копина		

1.424.1-10.2-109

Каркас 7КР145-2... 7КР145-5

Стадия	Лист	Листов
Р		1

ХАРЬКОВСКИЙ ПРОМСТРОЙНИИПРОЕКТ

Инв. № подл. | Подпись и дата | Взам. инв. №

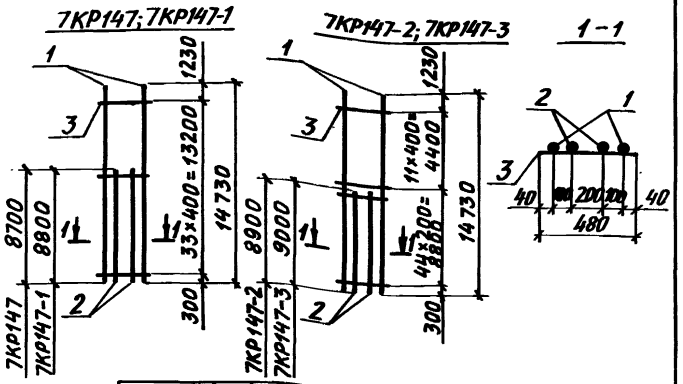

Марка каркаса	Поз.	Наименование		Кол.	Масса ед., кг	Общая масса, кг
7КР147	1	Ø20 AIII	ℓ=14730	2	36,4	119,5
	2	Ø20 AIII	ℓ= 8700	2	24,5	
	3	Ø6 AI	ℓ= 480	34	0,11	
7КР147-1	1	Ø22 AIII	ℓ=14730	2	43,9	143,9
	2	Ø22 AIII	ℓ= 8800	2	26,2	
	3	Ø6 AI	ℓ= 480	34	0,11	
7КР147-2	1	Ø25 AIII	ℓ=14730	2	56,7	192,6
	2	Ø25 AIII	ℓ= 8900	2	34,3	
	3	Ø8 AI	ℓ= 480	56	0,19	
7КР147-3	1	Ø28 AIII	ℓ=14730	2	71,2	240,0
	2	Ø28 AIII	ℓ= 9000	2	43,5	
	3	Ø8 AI	ℓ= 480	56	0,19	

Арматура класса A-I и A-III по ГОСТ 5781-82

Нач. отд.	Бродский	1.424.1-10.2-110	
Н. контр.	Савранский		
Гл. констр.	Савранский		
Разраб.	Кудриевская	Каркас 7КР147-7КР147-1...7КР147-3	Стадия Р; Лист; Листов 1
Проверил	Тремль		
Исполнил	Копина		ХАРЬКОВСКИЙ ПРОМСТРОЙНИИПРОЕКТ

Инв. № подл. | Подпись и дата | Взам. инв. №

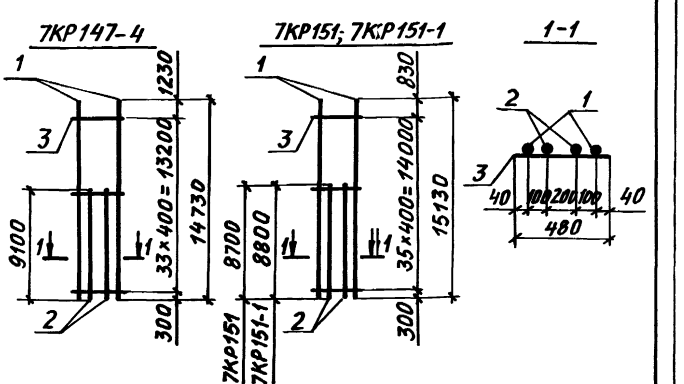

Марка каркаса	Поз.	Наименование		Кол.	Масса ед., кг	Общая масса, кг
7КР147-4	1	Ø32 AIII	ℓ=14730	2	93,0	309,4
	2	Ø32 AIII	ℓ= 9100	2	57,4	
	3	Ø8 AIII	ℓ= 480	45	0,19	
7КР151	1	Ø20 AIII	ℓ=15130	2	37,4	121,8
	2	Ø20 AIII	ℓ= 8700	2	21,5	
	3	Ø6 AI	ℓ= 480	36	0,11	
7КР151-1	1	Ø22 AIII	ℓ=15130	2	45,1	146,6
	2	Ø22 AIII	ℓ= 8800	2	26,2	
	3	Ø6 AI	ℓ= 480	36	0,11	

Арматура класса A-I и A-III по ГОСТ 5781-82

Нач. отд.	Бродский	1.424.1-10.2-111	
Н. контр.	Савранский		
Гл. констр.	Савранский		
Разраб.	Кудриевская	Каркас 7КР147-4; 7КР151; 7КР151-1	Стадия Р; Лист; Листов 1
Проверил	Тремль		
Исполнил	Копина		ХАРЬКОВСКИЙ ПРОМСТРОЙНИИПРОЕКТ

Инв. № подл. | Подпись и дата | Взам. инв. №

7КР151-2...7КР151-4

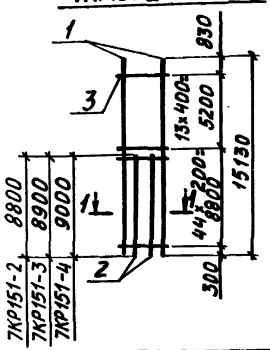

7КР151-5

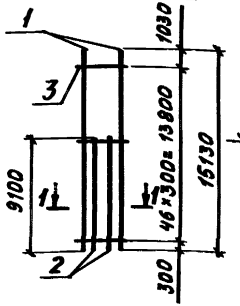

1-1

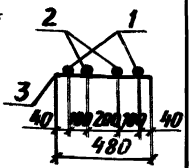

Марка каркаса	Поз.	Наименование		Кол.	Масса ед., кг	Общая масса, кг
7КР151-2	1	⌀22AIII	ℓ=15130	2	45,1	149,0
	2	⌀22AIII	ℓ=8800	2	26,2	
	3	⌀6AI	ℓ=480	58	0,11	
7КР151-3	1	⌀25AIII	ℓ=15130	2	58,3	196,2
	2	⌀25AIII	ℓ=8900	2	34,3	
	3	⌀8AI	ℓ=480	58	0,19	
7КР151-4	1	⌀28AIII	ℓ=15130	2	73,1	244,2
	2	⌀28AIII	ℓ=9000	2	43,5	
	3	⌀8AI	ℓ=480	58	0,19	
7КР151-5	1	⌀32AIII	ℓ=15130	2	95,5	314,7
	2	⌀32AIII	ℓ=9100	2	57,4	
	3	⌀8AI	ℓ=480	47	0,19	

Арматура класса А-I и А-III по ГОСТ 5781-82

Нач.отд.	Бродский		1.424.1-10.2-112
Н. контр.	Савранский		
Гл. констр.	Савранский		
Разраб.	Кудрявская		Каркас 7КР151-2...7КР151-5
Проверил	Тремль		Стадия: Р; Лист: ; Листов: 1
Исполнил	Копина		ХАРЬКОВСКИЙ ПРОМСТРОЙНИИПРОЕКТ

8КР117; 8КР117-1

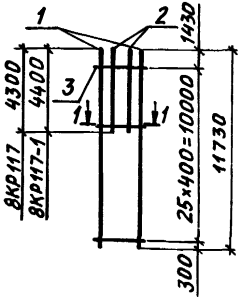

8КР117-2; 8КР117-3

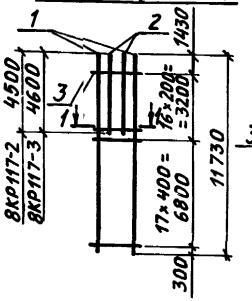

1-1

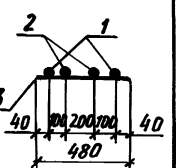

Марка каркаса	Поз.	Наименование		Кол.	Масса ед., кг	Общая масса кг
8КР117	1	⌀20AIII	ℓ=11730	2	29,0	82,1
	2	⌀20AIII	ℓ=4300	2	10,6	
	3	⌀6AI	ℓ=480	26	0,11	
8КР117-1	1	⌀22AIII	ℓ=11730	2	35,0	99,1
	2	⌀22AIII	ℓ=4400	2	13,1	
	3	⌀6AI	ℓ=480	26	0,11	
8КР117-2	1	⌀25AIII	ℓ=11730	2	45,2	131,5
	2	⌀25AIII	ℓ=4500	2	17,3	
	3	⌀8AI	ℓ=480	34	0,19	
8КР117-3	1	⌀28AIII	ℓ=11730	2	56,7	164,3
	2	⌀28AIII	ℓ=4600	2	22,2	
	3	⌀8AI	ℓ=480	34	0,19	

Арматура класса AI-I и А-III по ГОСТ 5781-82

Нач.отд.	Бродский		1.424.1-10.2-113
Н. контр.	Савранский		
Гл. констр.	Савранский		
Разраб.	Кудрявская		Каркас 8КР117; 8КР1117-1...8КР117-3
Проверил	Тремль		Стадия: Р; Лист: ; Листов: 1
Исполнил	Копина		ХАРЬКОВСКИЙ ПРОМСТРОЙНИИПРОЕКТ

Инв.№ подл. | Подпись и дата | Взам. инв.№

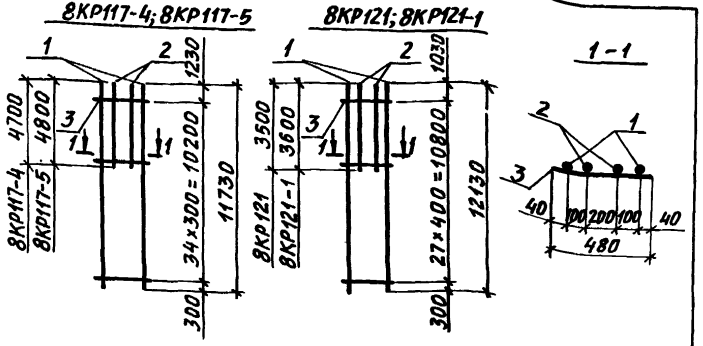

Марка каркаса	Поз.	Наименование		Кол.	Масса ед., кг	Общая масса, кг
8КР117-4	1	Ф32 AIII	ℓ=11730	2	74,0	214,1
	2	Ф32 AIII	ℓ= 4700	2	29,7	
	3	Ф8 AI	ℓ= 480	35	0,19	
8КР117-5	1	Ф36 AIII	ℓ=11730	2	93,7	274,7
	2	Ф36 AIII	ℓ= 4800	2	38,4	
	3	Ф10 AI	ℓ= 480	35	0,30	
8КР121	1	Ф20 AIII	ℓ=12130	2	30,0	80,5
	2	Ф20 AIII	ℓ=3500	2	8,7	
	3	Ф6 AI	ℓ= 480	28	0,11	
8КР121-1	1	Ф22 AIII	ℓ=12130	2	36,2	96,9
	2	Ф22 AIII	ℓ=3600	2	10,7	
	3	Ф6 AI	ℓ= 480	28	0,11	

Арматура класса A-I и A-III по ГОСТ 5781-82

Нач. отд.	Бродский	1.424.1-10.2-114	
Н. контр.	Савранский		
Гл. констр.	Савранский		
Разраб.	Кудричевская	Каркас 8КР117-4; 8КР117-5; 8КР121; 8КР121-1	Стадия Р; Лист; Листов 1
Проверил	Тремль		Харьковский Промстройниипроект
Исполнил	Копина		

Подпись и дата | Инв. № подл. | Взам. инв. №

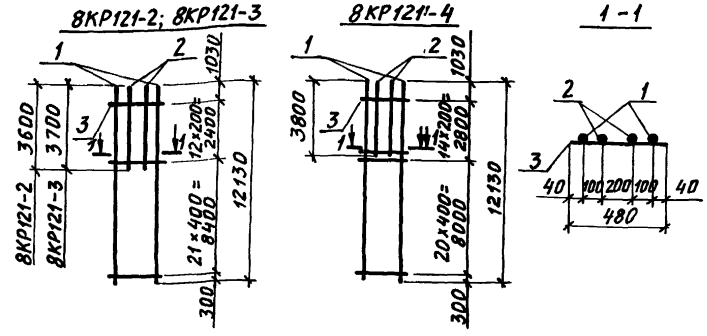

Марка каркаса	Поз.	Наименование		Кол.	Масса ед., кг	Общая масса, кг
6КР121-2	1	Ф22 AIII	ℓ=12130	2	36,2	97,5
	2	Ф22 AIII	ℓ= 3600	2	10,7	
	3	Ф6 AI	ℓ= 480	34	0,11	
8КР121-3	1	Ф25 AIII	ℓ=12130	2	46,7	128,3
	2	Ф25 AIII	ℓ=3700	2	14,2	
	3	Ф8 AI	ℓ= 480	34	0,19	
8КР121-4	1	Ф28 AIII	ℓ=12130	2	58,6	160,7
	2	Ф28 AIII	ℓ= 3800	2	18,4	
	3	Ф8 AI	ℓ= 480	35	0,19	

Арматура класса A-I и A-III по ГОСТ 5781-82

Нач. отд.	Бродский	1.424.1-10.2-115	
Н. контр.	Савранский		
Гл. констр.	Савранский		
Разраб.	Кудричевская	Каркас 8КР121-2...8КР121-4	Стадия Р; Лист; Листов 1
Проверил	Тремль		Харьковский Промстройниипроект
Исполнил	Копина		

Инв. № подл. | Подпись и дата | Взам. инв. №

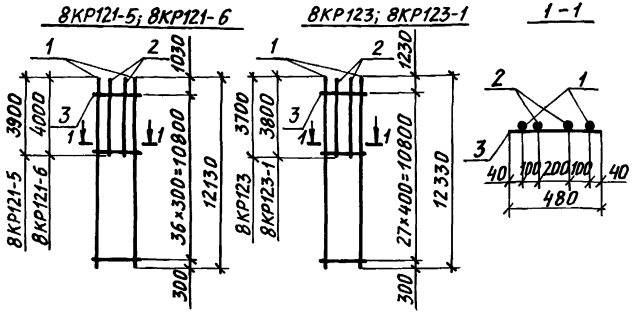

Марка каркаса	Поз.	Наименование		Кол.	Масса ед., кг	Общая масса, кг
8КР121-5	1	Ф32AIII	ℓ=12130	2	76,5	209,2
	2	Ф32AIII	ℓ= 3900	2	24,6	
	3	Ф8AI	ℓ= 480	37	0,19	
8КР121-6	1	Ф36AIII	ℓ=12130	2	96,9	268,9
	2	Ф36AIII	ℓ= 4000	2	32,0	
	3	Ф10AI	ℓ= 480	37	0,30	
8КР123	1	Ф20AIII	ℓ=12330	2	30,5	82,3
	2	Ф20AIII	ℓ=3700	2	9,1	
	3	Ф6AI	ℓ= 480	28	0,11	
6КР123-1	1	Ф22AIII	ℓ=12330	2	36,7	99,1
	2	Ф22AIII	ℓ= 3800	2	11,3	
	3	Ф6AI	ℓ= 480	28	0,11	

Арматура класса А-I и А-III по ГОСТ 5781-82

Нач. отд.	Бродский		1.424.1-10.2-116
Н. контр.	Савранский		
Гл. констр.	Савранский		
Разраб.	Кудричевская		Каркас 8КР121-5; 8КР121-6; 8КР123; 8КР123-1
Проверил	Тремль		Стадия Р; Лист; Листов 1
Исполнил	Копина		ХАРЬКОВСКИЙ ПРОМСТРОЙНИИПРОЕКТ

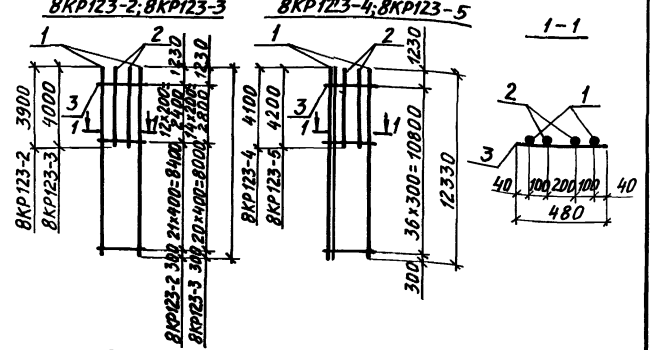

Марка каркаса	Поз.	Наименование		Кол.	Масса ед., кг	Общая масса, кг
8КР123-2	1	Ф25AIII	ℓ=12330	2	47,5	131,7
	2	Ф25AIII	ℓ= 3900	2	15,0	
	3	Ф8AI	ℓ= 480	35	0,19	
8КР123-3	1	Ф28AIII	ℓ=12330	2	59,6	164,5
	2	Ф28AIII	ℓ= 4000	2	19,3	
	3	Ф8AI	ℓ= 480	35	0,19	
8КР123-4	1	Ф32AIII	ℓ=12330	2	77,8	214,4
	2	Ф32AIII	ℓ= 4100	2	25,9	
	3	Ф8AI	ℓ= 480	37	0,19	
8КР123-5	1	Ф36AIII	ℓ= 12330	2	98,5	275,3
	2	Ф36AIII	ℓ= 4200	2	33,6	
	3	Ф10AI	ℓ= 480	37	0,30	

Арматура класса А-I и А-III по ГОСТ 5781-82

Нач. отд.	Бродский		1.424.1-10.2-117
Н. контр.	Савранский		
Гл. констр.	Савранский		
Разраб.	Кудричевская		Каркас 8КР123-2.... 8КР123-5
Проверил	Тремль		Стадия Р; Лист; Листов 1
Исполнил	Копина		ХАРЬКОВСКИЙ ПРОМСТРОЙНИИПРОЕКТ

Инв. № подл. | Подпись и дата | Взам. инв. №

8КР127; 8КР127-1 | 8КР127-2; 8КР127-3 | 1-1

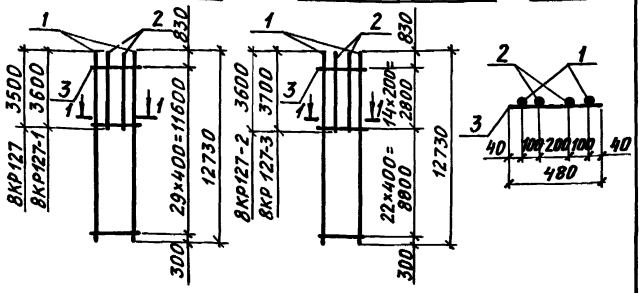

Марка каркаса	Поз.	Наименование		Кол.	Масса ед., кг	Общая масса, кг
8КР127	1	Ф20 AIII	ℓ=12730	2	31,4	83,5
	2	Ф20 AIII	ℓ= 3500	2	8,7	
	3	Ф6 AI	ℓ= 480	30	0,11	
8КР127-1	1	Ф22 AIII	ℓ=12730	2	37,9	100,5
	2	Ф22 AIII	ℓ= 3600	2	10,7	
	3	Ф6 AI	ℓ= 480	30	0,11	
8КР127-2	1	Ф22 AIII	ℓ=12730	2	37,9	101,3
	2	Ф22 III	ℓ= 3600	2	10,7	
	3	Ф6 AI	ℓ= 480	37	0,11	
8КР127-3	1	Ф25 AIII	ℓ=12730	2	49,0	133,4
	2	Ф25 AIII	ℓ= 3700	2	14,2	
	3	Ф8 AI	ℓ= 480	37	0,19	

Арматура класса A-I и A-III по ГОСТ 5781-82

Нач. отд.	Бродский		1.424.1-10.2-118
Н. контр.	Савранский		
Гл. констр.	Савранский		
Разраб.	Кудрячевская		Каркас 8КР127; 8КР127-1... 8КР127-3
Проверил	Тремпль		Стадия: Р; Лист; Листов: 1
Исполнил	Копина		ХАРЬКОВСКИЙ ПРОМСТРОЙНИИПРОЕКТ

Инв. № подл. | Подпись и дата | Взам. инв. №

8КР127-4 | 8КР127-5; 8КР127-6 | 1-1

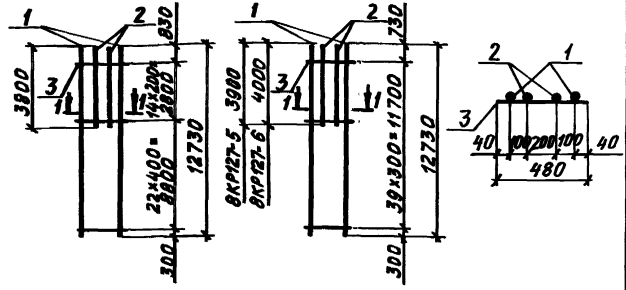

Марка каркаса	Поз.	Наименование		Кол.	Масса ед., кг	Общая масса, кг
8КР127-4	1	Ф28 AIII	ℓ=12730	2	61,5	167,0
	2	Ф28 AIII	ℓ= 3800	2	18,4	
	3	Ф8 AI	ℓ= 480	38	0,19	
8КР127-5	1	Ф32 AIII	ℓ=12730	2	80,3	217,4
	2	Ф32 AIII	ℓ= 3900	2	24,6	
	3	Ф8 AI	ℓ= 480	40	0,19	
8КР127-6	1	Ф36 AIII	ℓ=12730	2	101,7	279,4
	2	Ф36 AIII	ℓ= 4000	2	32,0	
	3	Ф10 AI	ℓ= 480	40	0,30	

Арматура класса A-I и A-III по ГОСТ 5781-82

Нач. отд.	Бродский		1.424.1-10.2-119
Н. контр.	Савранский		
Гл. констр.	Савранский		
Разраб.	Кудрячевская		Каркас 8КР127-4... 8КР127-6
Проверил	Тремпль		Стадия: Р; Лист; Листов: 1
Исполнил	Копина		ХАРЬКОВСКИЙ ПРОМСТРОЙНИИПРОЕКТ

Инв. № подл. | Подпись и дата | Взам. инв. №

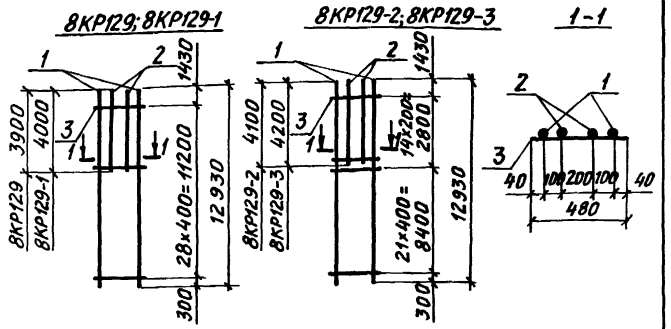

Марка каркаса	Поз.	Наименование		Кол.	Масса ед., кг	Общая масса, кг
8КР129	1	Ф20АIII	ℓ=12930	2	31,9	86,2
	2	Ф20АIII	ℓ= 3900	2	9,6	
	3	Ф6АI	ℓ= 480	29	0,11	
8КР129-1	1	Ф22АIII	ℓ=12930	2	38,5	104,0
	2	Ф22АIII	ℓ= 4000	2	11,9	
	3	Ф6АI	ℓ= 480	29	0,11	
8КР129-2	1	Ф25АIII	ℓ=12930	2	49,8	138,0
	2	Ф25АIII	ℓ= 4100	2	15,8	
	3	Ф8АI	ℓ= 480	36	0,19	
8КР129-3	1	Ф28АIII	ℓ=12930	2	62,5	171,8
	2	Ф28АIII	ℓ= 4200	2	20,3	
	3	Ф8АI	ℓ= 480	36	0,19	

Арматура класса А-I и А-III по ГОСТ 5781-82

Нач.отд.	Бродский		1.424.1-10.2-120
Н.контр.	Савранский		
Гл.констр.	Савранский		
Разраб.	Кудричевская		Каркас 8КР129; 8КР129-1...8КР129-3
Проверил	Тремль		Стадия: Р; Лист: ; Листов: 1
Исполнил	Копина		ХАРЬКОВСКИЙ ПРОМСТРОЙНИИПРОЕКТ

Инв.№подл. | Подпись и дата | Взам.инв.№

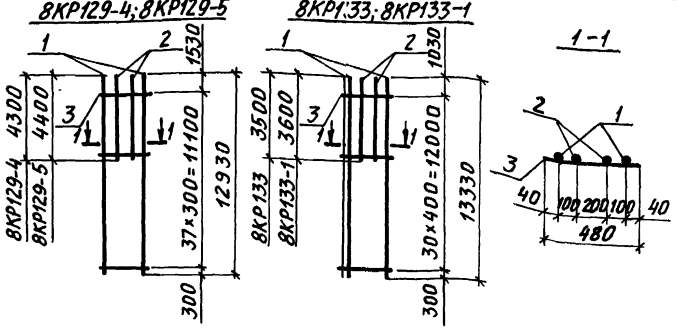

Марка каркаса	Поз.	Наименование		Кол.	Масса ед., кг	Общая масса, кг
8КР129-4	1	Ф32АIII	ℓ=12930	2	81,6	224,6
	2	Ф32АIII	ℓ= 4300	2	27,1	
	3	Ф8АI	ℓ= 480	38	0,19	
8КР129-5	1	Ф36АIII	ℓ=12930	2	103,3	288,4
	2	Ф36АIII	ℓ= 4400	2	35,2	
	3	Ф10АI	ℓ= 480	38	0,30	
8КР133	1	Ф20АIII	ℓ=13330	2	32,9	86,6
	2	Ф20АIII	ℓ= 3500	2	8,7	
	3	Ф6АI	ℓ= 480	31	0,11	
8КР133-1	1	Ф22АIII	ℓ=13330	2	39,7	104,2
	2	Ф22АIII	ℓ= 3600	2	10,7	
	3	Ф6АI	ℓ= 480	31	0,11	

Арматура класса А-II и А-III по ГОСТ 5781-82

Нач.отд.	Бродский		1.424.1-10.2-121
Н.контр.	Савранский		
Гл.констр.	Савранский		
Разраб.	Кудричевская		Каркас 8КР129-4; 8КР129-5; 8КР133; 8КР133-1
Проверил	Тремль		Стадия: Р; Лист: ; Листов: 1
Исполнил	Копина		ХАРЬКОВСКИЙ ПРОМСТРОЙНИИПРОЕКТ

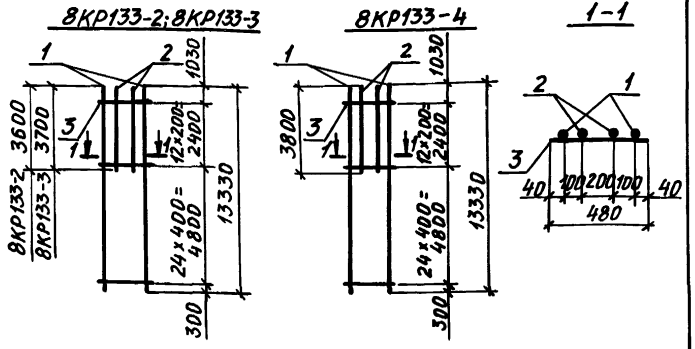

Марка каркаса	Поз.	Наименование		Кол.	Масса ед., кг	Общая масса, кг
8КР133-2	1	Ø22AIII	ℓ=13330	2	39,7	104,9
	2	Ø22AIII	ℓ= 3600	2	10,7	
	3	Ø6AI	ℓ= 480	37	0,11	
8КР133-3	1	Ø25AIII	ℓ=13330	2	51,3	138,0
	2	Ø25AIII	ℓ= 3700	2	14,2	
	3	Ø8AI	ℓ= 480	37	0,19	
8КР133-4	1	Ø28AIII	ℓ=13330	2	64,4	172,6
	2	Ø28AIII	ℓ= 3800	2	18,4	
	3	Ø8AI	ℓ= 480	37	0,19	

Арматура класса AI и AIII по ГОСТ 5781-82

Нач. отд.	Бродский		1.424.1-10.2-122
Н. контр.	Савранский		
Гл. констр.	Савранский		
Разраб.	Кудричевская		Каркас 8КР133-2...8КР133-4
Проверил	Тремпль		Стадия: Р; Лист: ; Листов: 1
Исполнил	Копина		ХАРЬКОВСКИЙ ПРОМСТРОЙНИИПРОЕКТ

Инв. № подл. | Подпись и дата | Взам. инв. №

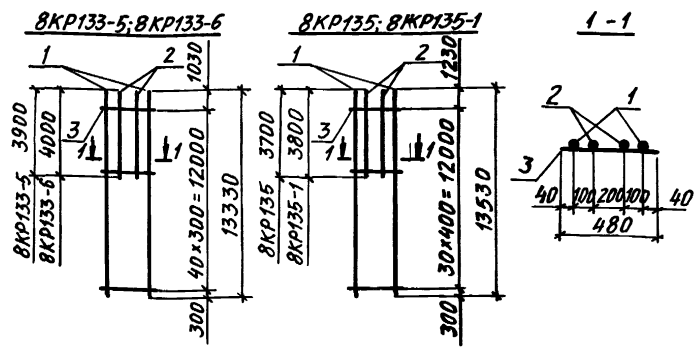

Марка каркаса	Поз.	Наименование		Кол.	Масса ед., кг	Общая масса, кг
8КР133-5	1	Ø32AIII	ℓ=13330	2	84,1	225,2
	2	Ø32AIII	ℓ= 3900	2	24,6	
	3	Ø8AI	ℓ= 480	41	0,19	
8КР133-6	1	Ø36AIII	ℓ=13330	2	106,5	289,3
	2	Ø36AIII	ℓ= 4000	2	32,0	
	3	Ø10AI	ℓ= 480	41	0,30	
8КР135	1	Ø20AIII	ℓ=13530	2	33,4	88,4
	2	Ø20AIII	ℓ= 3700	2	9,1	
	3	Ø6AI	ℓ= 480	31	0,11	
8КР135-1	1	Ø22AIII	ℓ=13530	2	40,3	106,6
	2	Ø22AIII	ℓ= 3800	2	11,3	
	3	Ø6AI	ℓ= 480	31	0,11	

Арматура класса AI и AIII по ГОСТ 5781-82

Нач. отд.	Бродский		1.424.1-10.2-123
Н. контр.	Савранский		
Гл. констр.	Савранский		
Разраб.	Кудричевская		Каркас 8КР133-5; 8КР133-6; 8КР135; 8КР135-1
Проверил	Тремпль		Стадия: Р; Лист: ; Листов: 1
Исполнил	Копина		ХАРЬКОВСКИЙ ПРОМСТРОЙНИИПРОЕКТ

Инв. № подл. | Подпись и дата | Взам. инв. №

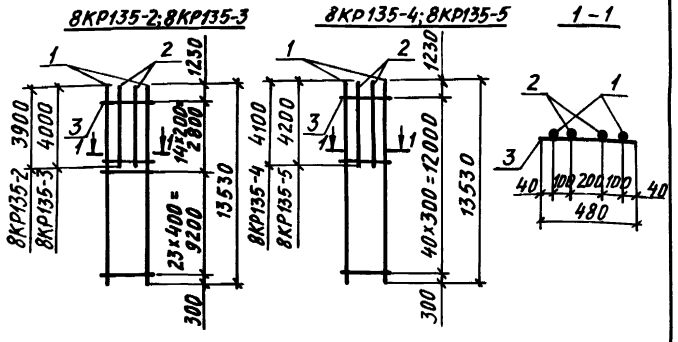

Марка каркаса	Поз.	Наименование		Кол.	Масса ед., кг	Общая масса, кг
8КР135-2	1	⌀25AIII	ℓ=13530	2	52,1	141,4
	2	⌀25AIII	ℓ= 3900	2	15,0	
	3	⌀ 8AI	ℓ= 480	38	0,19	
8КР135-3	1	⌀28III	ℓ=13530	2	65,4	176,6
	2	⌀28AIII	ℓ= 4000	2	19,3	
	3	⌀ 8AI	ℓ= 480	38	0,19	
8КР135-4	1	⌀32AIII	ℓ=13530	2	85,4	230,4
	2	⌀32AIII	ℓ= 4100	2	25,9	
	3	⌀ 8AI	ℓ= 480	41	0,19	
8КР135-5	1	⌀36AIII	ℓ=13530	2	108,1	295,7
	2	⌀36AIII	ℓ= 4200	2	33,6	
	3	⌀10AI	ℓ= 480	41	0,30	

Арматура класса A-I и A-III по ГОСТ 5781-82

Нач. отд.	Бродский		1.424.1-10.2-124
Н. контр.	Савранский		
Гл. конст.	Савранский		
Разраб.	Кудрячевская		Каркас 8КР135-2... 8КР135-5
Проверил	Тремпль		Стадия Р; Лист; Листов 1
Исполнил	Копина		ХАРЬКОВСКИЙ ПРОМСТРОЙНИИПРОЕКТ

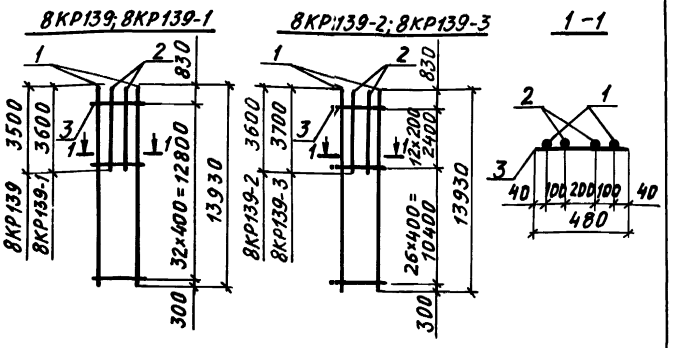

Марка каркаса	Поз.	Наименование		Кол.	Масса ед., кг	Общая масса, кг
8КР139	1	⌀20AIII	ℓ=13930	2	34,4	89,8
	2	⌀20AIII	ℓ= 3500	2	8,7	
	3	⌀6AI	ℓ= 480	33	0,11	
8КР139-1	1	⌀22AIII	ℓ=13930	2	41,5	108,0
	2	⌀22AIII	ℓ= 3600	2	10,7	
	3	⌀6AI	ℓ= 480	33	0,11	
8КР139-2	1	⌀22AIII	ℓ=13930	2	41,5	108,7
	2	⌀22AIII	ℓ= 3600	2	10,7	
	3	⌀6AI	ℓ= 480	39	0,11	
8КР139-3	1	⌀25AIII	ℓ=13930	2	53,6	142,8
	2	⌀25AIII	ℓ=3700	2	14,1	
	3	⌀8AI	ℓ= 480	39	0,19	

Арматура класса A-I и A-III по ГОСТ 5781-82

Нач. отд.	Бродский		1.424.1-10.2-125
Н. контр.	Савранский		
Гл. констр.	Савранский		
Разраб.	Кудрячевская		Каркас 8КР139; 8КР139-1... 8КР139-3
Проверил	Тремпль		Стадия Р; Лист; Листов 1
Исполнил	Копина		ХАРЬКОВСКИЙ ПРОМСТРОЙНИИПРОЕКТ

Инв. № подл. | Подпись и дата | Взам. инв. №

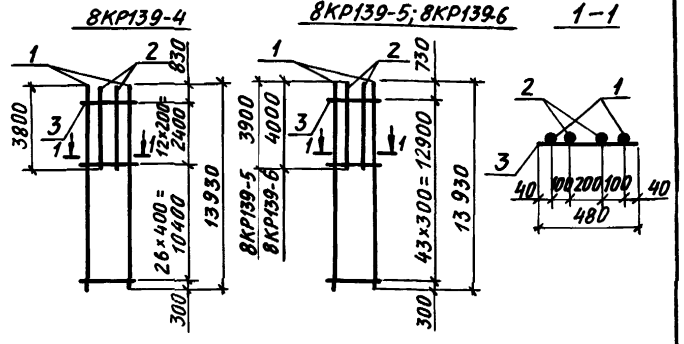

Марка каркаса	Поз.	Наименование		Кол.	Масса ед., кг	Общая масса, кг
8КР139-4	1	⌀28AIII	ℓ=13930	2	67,3	178,8
	2	⌀28AIII	ℓ= 3800	2	18,4	
	3	⌀8AI	ℓ= 480	39	0,19	
8КР139-5	1	⌀32AIII	ℓ=13930	2	87,9	233,4
	2	⌀32AIII	ℓ= 3900	2	24,6	
	3	⌀8AI	ℓ= 480	44	0,19	
8КР139-6	1	⌀36AIII	ℓ=13930	2	111,3	299,8
	2	⌀36AIII	ℓ= 4000	2	32,0	
	3	⌀10AI	ℓ= 480	44	0,30	

Арматура класса А-I и А-III по ГОСТ 5781-82

Нач.отд.	Бродский		1.424.1-10.2-126
Н.контр.	Савранский		
Гл.констр.	Савранский		
Разраб.	Кудрячевская		Каркас 8КР139-4... 8КР139-6
Проверил	Тремль		Стадия Р; Лист; Листов 1
Исполн.	Копина		ХАРЬКОВСКИЙ ПРОМСТРОЙНИИПРОЕКТ

Инв.№ подл. | Подпись и дата | Взам.инв.№

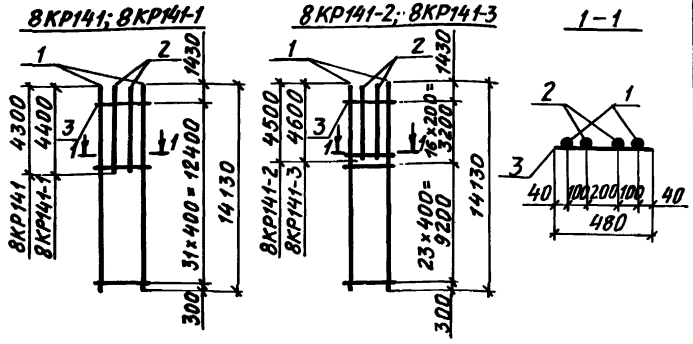

Марка каркаса	Поз.	Наименование		Кол.	Масса ед., кг	Общая масса, кг
8КР141	1	⌀20AIII	ℓ=14130	2	34,9	94,5
	2	⌀20AIII	ℓ= 4300	2	10,6	
	3	⌀6AI	ℓ= 480	32	0,11	
8КР141-1	1	⌀22AIII	ℓ=14130	2	42,1	113,9
	2	⌀22AIII	ℓ= 4400	2	13,1	
	3	⌀6AI	ℓ= 480	32	0,11	
8КР141-2	1	⌀25AIII	ℓ=14130	2	54,4	150,6
	2	⌀25AIII	ℓ= 4500	2	17,1	
	3	⌀8AI	ℓ= 480	40	0,19	
8КР141-3	1	⌀28AIII	ℓ=14130	2	68,3	188,6
	2	⌀28AIII	ℓ= 4600	2	22,2	
	3	⌀8AI	ℓ= 480	40	0,19	

Арматура класса А-I и А-III по ГОСТ 5781-82

Нач.отд.	Бродский		1.424.1-10.2-127
Н.контр.	Савранский		
Гл.констр.	Савранский		
Разраб.	Кудрячевская		Каркас 8КР141; 8КР141-1....8КР141-3
Проверил	Тремль		Стадия Р; Лист; Листов 1
Исполнил	Копина		ХАРЬКОВСКИЙ ПРОМСТРОЙНИИПРОЕКТ

Инв.№ подл. | Подпись и дата | Взам.инв.№

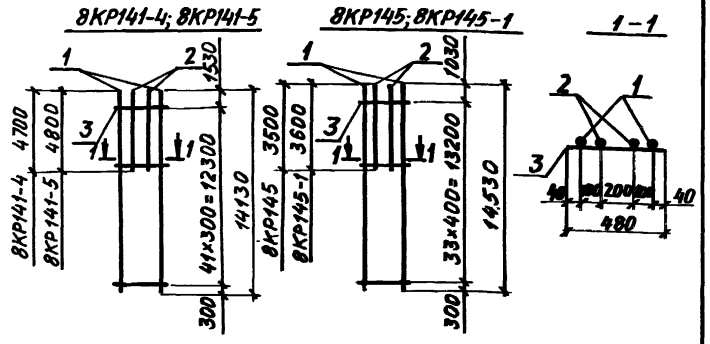

Марка каркаса	Поз.	Наименование		Кол.	Масса ед., кг	Общая масса, кг
8КР141-4	1	⌀32 AIII	ℓ=14130	2	89,2	245,8
	2	⌀32 AIII	ℓ= 4700	2	29,7	
	3	⌀8 AI	ℓ= 480	42	0,19	
8КР141-5	1	⌀36 AIII	ℓ=14130	2	112,9	315,2
	2	⌀36 AIII	ℓ= 4800	2	38,4	
	3	⌀10 AI	ℓ= 480	42	0,30	
8КР145	1	⌀20 AIII	ℓ=14530	2	35,9	92,7
	2	⌀20 AIII	ℓ= 3500	2	8,6	
	3	⌀6 AI	ℓ= 480	34	0,11	
8КР145-1	1	⌀22 AIII	ℓ=14530	2	43,3	111,7
	2	⌀22 AIII	ℓ= 3600	2	10,7	
	3	⌀6 AI	ℓ= 480	34	0,11	

Арматура класса A-I и A-III по ГОСТ 5781-82

Нач. отд.	Бродский		1.424.1-10.2-128
Н. контр.	Савранский		
Гл. констр.	Савранский		
Разраб.	Кудричевская		Каркас 8КР141-4; 8КР141-5; 8КР145; 8КР145-1
Проверил	Тремль		Стадия: Р; Лист: ; Листов: 1
Исполн.	Колина		ХАРЬКОВСКИЙ ПРОМСТРОЙНИИПРОЕКТ

Инв. № подл. | Подпись и дата | Взам. инв. №

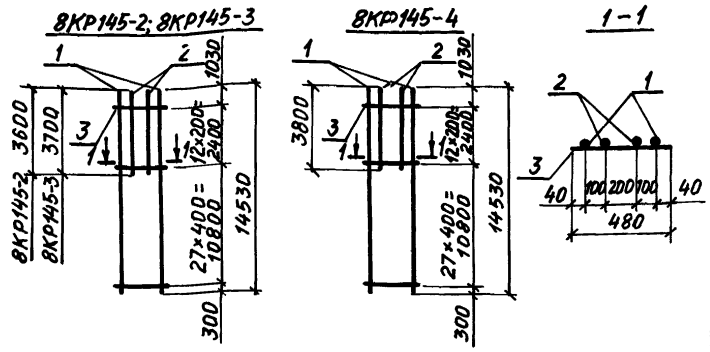

Марка каркаса	Поз.	Наименование		Кол.	Масса ед., кг	Общая масса, кг
8КР145-2	1	⌀22 AIII	ℓ=14530	2	43,3	112,4
	2	⌀22 AIII	ℓ= 3600	2	10,7	
	3	⌀6 AI	ℓ= 480	40	0,11	
8КР145-3	1	⌀25 AIII	ℓ=14530	2	55,9	147,8
	2	⌀25 AIII	ℓ=3700	2	14,2	
	3	⌀8 AI	ℓ= 480	40	0,19	
8КР145-4	1	⌀28 AIII	ℓ=14530	2	70,2	184,8
	2	⌀28 AIII	ℓ= 3800	2	18,4	
	3	⌀8 AI	ℓ= 480	40	0,19	

Арматура класса A-I и A-III по ГОСТ 5781-82

Нач. отд.	Бродский		1.424.1-10.2-129
Н. контр.	Савранский		
Гл. констр.	Савранский		
Разраб.	Кудричевская		Каркас 8КР145-2... 8КР145-4
Проверил	Тремль		Стадия: Р; Лист: ; Листов: 1
Исполнил	Колина		ХАРЬКОВСКИЙ ПРОМСТРОЙНИИПРОЕКТ

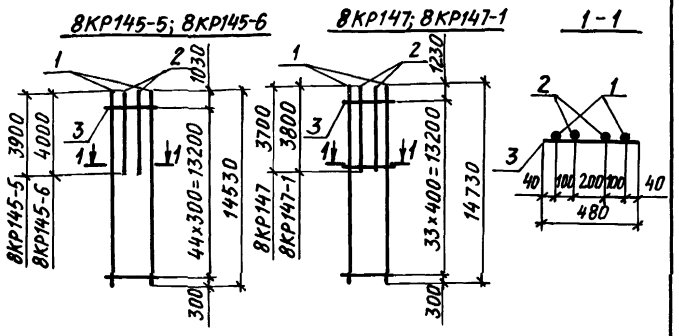

Марка каркаса	Поз.	Наименование		Кол.	Масса ед., кг	Общая масса, кг
8КР145-5	1	Ø32AIII	ℓ= 14530	2	91,7	241,2
	2	Ø32AIII	ℓ= 3900	2	24,6	
	3	Ø8AI	ℓ= 480	45	0,19	
8КР145-6	1	Ø36AIII	ℓ= 14530	2	116,1	309,7
	2	Ø36AIII	ℓ= 4000	2	32,0	
	3	Ø10AI	ℓ= 480	45	0,30	
8КР147	1	Ø20AIII	ℓ=14750	2	36,4	94,7
	2	Ø20AIII	ℓ= 3700	2	9,1	
	3	Ø6AI	ℓ= 480	34	0,11	
8КР147-1	1	Ø22AIII	ℓ= 14730	2	43,9	114,1
	2	Ø22AIII	ℓ= 3800	2	11,3	
	3	Ø6AI	ℓ= 480	34	0,11	

Арматура класса А-I и А-III по ГОСТ 5781-82

Нач. отд.	Бродский		1.424.1- 10.2- 130
Н. контр.	Савранский		
Гл. констр.	Савранский		
Разраб.	Кудрявская		Каркас 8КР145-5; 8КР145-6; 8КР147; 8КР147-1
Проверил	Тремль		Стадия Р; Лист; Листов 1
Исполнил	Копина		ХАРЬКОВСКИЙ ПРОМСТРОЙНИИПРОЕКТ

Инв. № подл. | Подпись и дата | Взам. инв. №

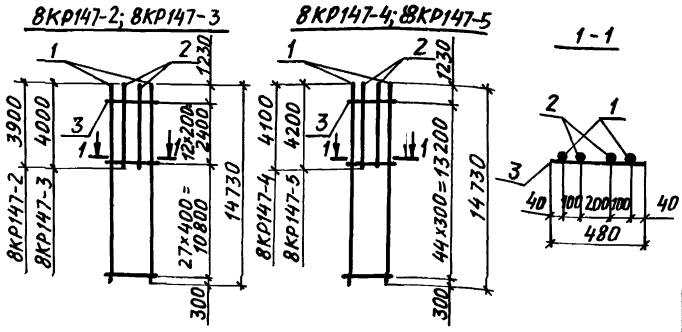

Марка каркаса	Поз.	Наименование		Кол.	Масса ед., кг	Общая масса, кг
8КР147-2	1	Ø25AIII	ℓ= 14730	2	56,7	151,0
	2	Ø25AIII	ℓ= 3900	2	15,0	
	3	Ø8AI	ℓ= 480	40	0,19	
8КР147-3	1	Ø28AIII	ℓ=14730	2	71,2	188,6
	2	Ø28AIII	ℓ= 4000	2	19,3	
	3	Ø8AI	ℓ= 480	40	0,19	
8КР147-4	1	Ø32AIII	ℓ=14730	2	93,0	246,4
	2	Ø32AIII	ℓ= 4100	2	25,9	
	3	Ø8AI	ℓ= 480	45	0,19	
8КР147-5	1	Ø36AIII	ℓ=14730	2	117,7	316,1
	2	Ø36AIII	ℓ= 4200	2	33,6	
	3	Ø10AI	ℓ= 480	45	0,30	

Арматура класса А-I и А-III по ГОСТ 5781-82

Нач. отд.	Бродский		1.424.1- 10.2- 131
Н. контр.	Савранский		
Гл. констр.	Савранский		
Разраб.	Кудрявская		Каркас 8КР147-2... 8КР147-5
Проверил	Тремль		Стадия Р; Лист; Листов 1
Исполнил	Копина		ХАРЬКОВСКИЙ ПРОМСТРОЙНИИПРОЕКТ

Инв. № подл. | Подпись и дата | Взам. инв. №

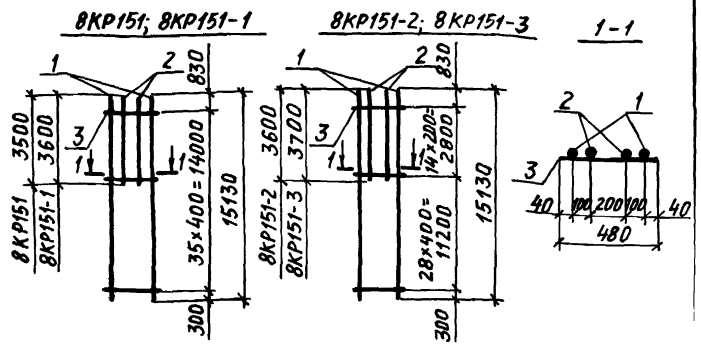

Марка каркаса	Поз.	Наименование		Кол.	Масса ед., кг	Общая масса, кг
8КР151	1	Ø20AIII	ℓ=15130	2	37,4	96,2
	2	Ø20AIII	ℓ=3500	2	8,7	
	3	Ø6AI	ℓ=480	36	0,11	
8КР151-1	1	Ø22AIII	ℓ=15130	2	45,1	115,6
	2	Ø22AIII	ℓ=3600	2	10,7	
	3	Ø6AI	ℓ=480	36	0,11	
8КР151-2	1	Ø22AIII	ℓ=15130	2	45,1	116,2
	2	Ø22AIII	ℓ=3600	2	10,7	
	3	Ø6AI	ℓ=480	43	0,11	
8КР151-3	1	Ø25AIII	ℓ=15130	2	58,3	153,2
	2	Ø25AIII	ℓ=3700	2	14,3	
	3	Ø8AI	ℓ=480	43	0,19	

Арматура класса А-I и А-III по ГОСТ 5781-82

Нач. отд.	Бродский		1.424.1-10.2-132
Н. контр.	Савранский		
Гл. констр	Савранский		
Разраб.	Кудрячевская		Каркас 8КР151; 8КР151-1... 8КР151-3
Проверил	Трёмль		Стадия: Р; Лист; Листов: 1
Исполнил	Копина		ХАРЬКОВСКИЙ ПРОМСТРОЙНИИПРОЕКТ

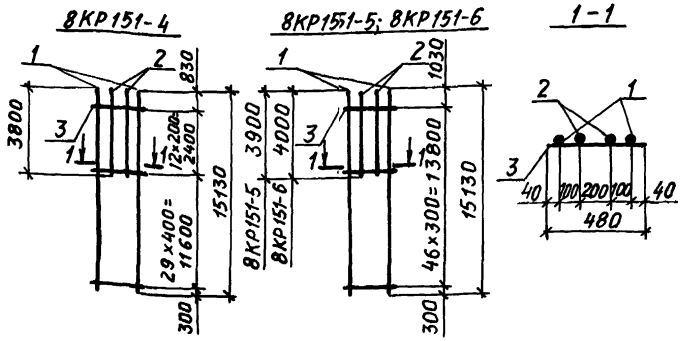

Марка каркаса	Поз.	Наименование		Кол.	Масса ед., кг	Общая масса, кг
8КР151-4	1	Ø28AIII	ℓ=15130	2	73,1	191,0
	2	Ø28AIII	ℓ=3800	2	18,4	
	3	Ø8AI	ℓ=480	42	0,19	
8КР151-5	1	Ø32AIII	ℓ=15130	2	95,5	249,1
	2	Ø32AIII	ℓ=3900	2	24,6	
	3	Ø8AI	ℓ=480	47	0,19	
8КР151-6	1	Ø36AIII	ℓ=15130	2	120,9	319,9
	2	Ø36AIII	ℓ=4000	2	32,0	
	3	Ø10AI	ℓ=480	47	0,30	

Арматура класса AI-I и А-III по ГОСТ 5781-82

Нач. отд.	Бродский		1.424.1-10.2-133
Н. контр.	Савранский		
Гл. констр	Савранский		
Разраб.	Кудрячевская		Каркас 8КР151-4;... 8КР151-6
Проверил	Трёмль		Стадия: Р; Лист; Листов: 1
Исполнил	Копина		ХАРЬКОВСКИЙ ПРОМСТРОЙНИИПРОЕКТ

Инв. № подл. | Подпись и дата | Взам. инв. №

9КР49; 9КР49-1... 9К49-4

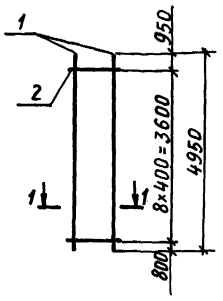

9КР49-5

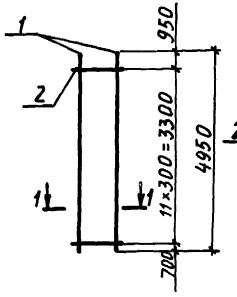

1-1

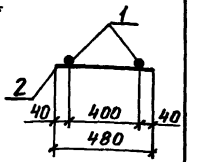

Марка каркаса	Поз.	Наименование		Кол.	Масса ед., кг	Общая масса, кг
9КР49	1	⌀20AIII	ℓ=4950	2	12,2	25,4
	2	⌀6AI	ℓ= 480	9	0,11	
9КР49-1	1	⌀22AIII	ℓ=4950	2	14,8	30,6
	2	⌀6AI	ℓ= 480	9	0,11	
9КР49-2	1	⌀25AIII	ℓ=4950	2	19,1	39,9
	2	⌀8AI	ℓ= 480	9	0,19	
9КР49-3	1	⌀28AIII	ℓ=4950	2	23,9	49,5
	2	⌀8AI	ℓ= 480	9	0,19	
9КР49-4	1	⌀32AIII	ℓ=4950	2	31,2	64,1
	2	⌀8AI	ℓ= 480	9	0,19	
9КР49-5	1	⌀32AIII	ℓ=4950	2	31,2	64,7
	2	⌀8AI	ℓ= 480	12	0,19	

Арматура класса А-I и А-III по ГОСТ 5781-82

Нач. отд.	Бродский		1.424.1-10.2-134
Н. контр.	Савранский		
Гл. конст.	Савранский		
Разраб.	Кудричевская		Каркас 9КР49; 9КР49-1... 9КР49-5
Проверил	Тремль		Стадия Р; Лист; Листов 1
Исполнил	Копина		Харьковский промстройниипроект

9КР51; 9КР51-1... 9КР51-4

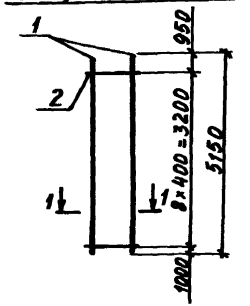

9КР51-5

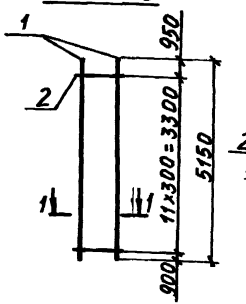

1-1

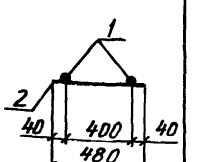

Марка каркаса	Поз.	Наименование		Кол.	Масса ед., кг	Общая масса, кг
9КР51	1	⌀20AIII	ℓ=5150	2	12,7	26,4
	2	⌀6AI	ℓ= 480	9	0,11	
9КР51-1	1	⌀22AIII	ℓ=5150	2	15,4	31,8
	2	⌀6AI	ℓ= 480	9	0,11	
9КР51-2	1	⌀25AIII	ℓ=5150	2	19,8	41,3
	2	⌀8AI	ℓ= 480	9	0,19	
9КР51-3	1	⌀28AIII	ℓ=5150	2	24,9	51,5
	2	⌀8AI	ℓ= 480	9	0,19	
9КР51-4	1	⌀32AIII	ℓ=5150	2	32,5	66,7
	2	⌀8AI	ℓ= 480	9	0,19	
9КР51-5	1	⌀32AIII	ℓ=5150	2	32,5	67,3
	2	⌀8AI	ℓ= 480	12	0,19	

Арматура класса А-I и А-III по ГОСТ 5781-82

Нач. отд.	Бродский		1.424.1-10.2-135
Н. контр.	Савранский		
Гл. конст.	Савранский		
Разраб.	Кудричевская		Каркас 9КР51; 9КР51-1....9КР51-5
Проверил	Тремль		Стадия Р; Лист; Листов 1
Исполнил	Копина		Харьковский промстройниипроект

Инв. № подл. | Подпись и дата | Взам. инв. №

Инв. № подл. | Подпись и дата | Взам. инв. №

9КР57; 9КР57-1...9КР57-4

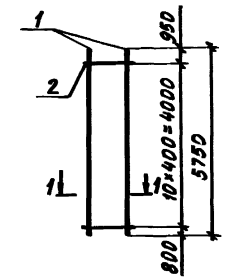

9КР57-5

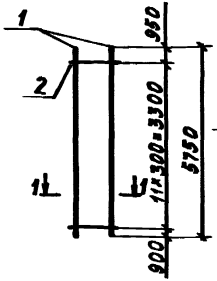

1-1

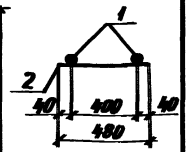

Марка каркаса	Поз.	Наименование		Кол.	Масса ед., кг	Общая масса, кг
9КР57	1	⌀20AIII	ℓ=5750	2	14,2	29,6
	2	⌀6AI	ℓ= 480	11	0,11	
9КР57-1	1	⌀22AIII	ℓ=5750	2	17,1	35,4
	2	⌀6AI	ℓ= 480	11	0,11	
9КР57-2	1	⌀25AIII	ℓ=5750	2	22,1	46,3
	2	⌀8AI	ℓ= 480	11	0,19	
9КР57-3	1	⌀28AIII	ℓ=5750	2	27,8	57,7
	2	⌀8AI	ℓ= 480	11	0,19	
9КР57-4	1	⌀32AIII	ℓ=5750	2	36,3	74,7
	2	⌀8AI	ℓ= 480	11	0,19	
9КР57-5	1	⌀32AIII	ℓ=5750	2	36,3	74,9
	2	⌀8AI	ℓ= 480	12	0,19	

Арматура класса A-I и A-III по ГОСТ 5781-82

Нач. отд.	Бродский		1.424.1-10.2-136
Н. контр.	Сафранский		
Гл. констр.	Сафранский		
Разраб.	Кудриевский		Каркас 9КР57; 9КР57-1...9КР57-5
Проверил	Трепль		Стадия: Р; Лист: ; Листов: 1
Исполнил	Копина		ХАРЬКОВСКИЙ ПРОМСТРОЙНИИПРОЕКТ

9КР59; 9КР59-1...9КР59-4

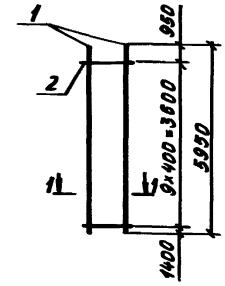

9КР59-5

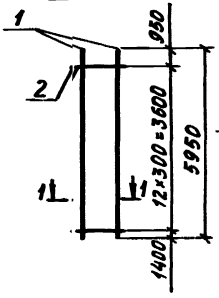

1-1

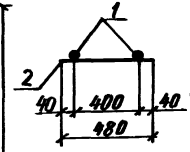

Марка каркаса	Поз.	Наименование		Кол.	Масса ед., кг	Общая масса, кг
9КР59	1	⌀20AIII	ℓ=5950	2	14,7	30,5
	2	⌀6AI	ℓ= 480	10	0,11	
9КР59-1	1	⌀22AIII	ℓ=5950	2	17,7	36,5
	2	⌀6AI	ℓ= 480	10	0,11	
9КР59-2	1	⌀25AIII	ℓ=5950	2	22,9	47,7
	2	⌀8AI	ℓ= 480	10	0,19	
9КР59-3	1	⌀28AIII	ℓ=5950	2	28,7	59,3
	2	⌀8AI	ℓ= 480	10	0,19	
9КР59-4	1	⌀32AIII	ℓ=5950	2	37,5	76,9
	2	⌀8AI	ℓ= 480	10	0,19	
9КР59-5	1	⌀32AIII	ℓ=5950	2	37,5	77,5
	2	⌀8AI	ℓ= 480	13	0,19	

Арматура класса A-I и A-III по ГОСТ 5781-82

Нач. отд.	Бродский		1.424.1-10.2-137
Н. контр.	Сафранский		
Гл. констр.	Сафранский		
Разраб.	Кудриевский		Каркас 9КР59; 9КР59-1...9КР59-5
Проверил	Трепль		Стадия: Р; Лист: ; Листов: 1
Исполнил	Копина		ХАРЬКОВСКИЙ ПРОМСТРОЙНИИПРОЕКТ

Инв. № подл. | Подпись и дата | Взам. инв. №

9КР65; 9КР65-1... 9КР65-4

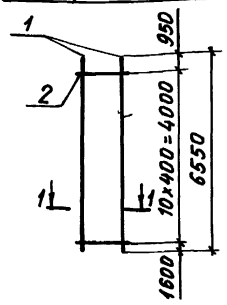

9КР65-5

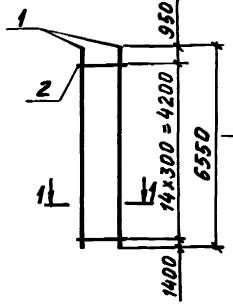

1-1

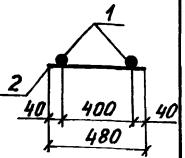

Марка каркаса	Поз.	Наименование		Кол.	Масса ед., кг	Общая масса, кг
9КР65	1	ф20AIII	ℓ=6550	2	16,2	33,6
	2	ф6AI	ℓ= 480	11	0,11	
9КР65-1	1	ф22AIII	ℓ=6550	2	19,5	40,2
	2	ф6AI	ℓ= 480	11	0,11	
9КР65-2	1	ф25AIII	ℓ=6550	2	25,2	52,5
	2	ф8AI	ℓ= 480	11	0,19	
9КР65-3	1	ф28AIII	ℓ=6550	2	31,6	65,3
	2	ф8AI	ℓ= 480	11	0,19	
9КР65-4	1	ф32AIII	ℓ=6550	2	41,3	84,7
	2	ф8AI	ℓ= 480	11	0,19	
9КР65-5	1	ф32AIII	ℓ=6550	2	41,3	85,5
	2	ф8AI	ℓ= 480	15	0,19	

Арматура класса А-I и А-III по ГОСТ 5781-82

Нач. отд.	Бродский		1.424.1-10.2-138
Н. контр.	Савранский		
Гл. констр.	Савранский		
Разраб.	Кудричевская		Каркас 9КР65; 9КР65-1... 9КР65-5
Проверил	Тремль		Стадия Р; Лист; Листов 1
Исполнил	Копина		ХАРЬКОВСКИЙ ПРОМСТРОЙНИИПРОЕКТ

Инв. № подл. | Подпись и дата | Взам. инв. №

10КР49; 10КР49-1

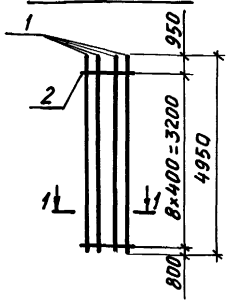

10КР49-2... 10КР49-4

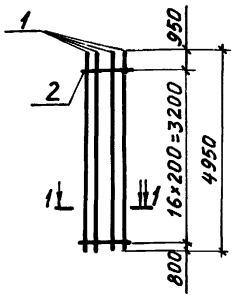

1-1

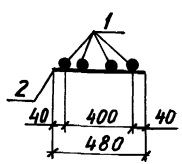

Марка каркаса	Поз.	Наименование		Кол.	Масса ед., кг	Общая масса, кг
10КР49	1	ф20AIII	ℓ=4950	4	12,2	49,8
	2	ф6AI	ℓ= 480	9	0,11	
10КР49-1	1	ф22AIII	ℓ=4950	4	14,8	60,2
	2	ф6AI	ℓ= 480	9	0,11	
10КР49-2	1	ф22AIII	ℓ=4950	4	14,8	61,1
	2	ф6AIII	ℓ= 480	17	0,11	
10КР49-3	1	ф25AIII	ℓ=4950	4	19,1	79,6
	2	ф8AI	ℓ= 480	17	0,19	
10КР49-4	1	ф28AIII	ℓ=4950	4	23,9	98,8
	2	ф8AI	ℓ= 480	17	0,19	

Арматура класса А-I и А-III по ГОСТ 5781-82

Нач. отд.	Бродский		1.424.1-10.2-139
Н. контр.	Савранский		
Гл. констр.	Савранский		
Разраб.	Кудричевская		Каркас 10КР49; 10КР49-1....10КР49-4
Проверил	Тремль		Стадия Р; Лист; Листов 1
Исполнил	Копина		ХАРЬКОВСКИЙ ПРОМСТРОЙНИИПРОЕКТ

Инв. № подл. | Подпись и дата | Взам. инв. №

10КР49-5;10КР49-6

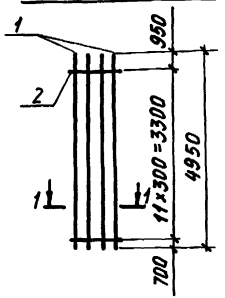

10КР51; 10КР51-1

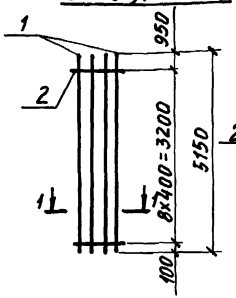

1-1

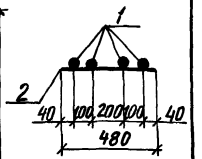

Марка каркаса	Поз.	Наименование		Кол.	Масса ед., кг	Общая масса, кг
10КР49-5	1	ф32AIII	ℓ=4950	4	31,2	127,1
	2	ф8AI	ℓ=480	12	0,19	
10КР49-6	1	ф36AIII	ℓ=4950	4	39,6	162,0
	2	ф10AI	ℓ=480	12	0,30	
10КР51	1	ф20AIII	ℓ=5150	4	12,7	51,8
	2	ф6AI	ℓ=480	9	0,11	
10КР51-1	1	ф22AIII	ℓ=5150	4	15,4	62,6
	2	ф6AI	ℓ=480	9	0,11	

Арматура класса А-I и А-III по ГОСТ 5781-82

Нач. отд.	Бродский	
Н. контр.	Савранский	
Гл. констр.	Савранский	
Разраб.	Кудричевская	
Проверил	Тремль	
Исполн.	Копина	

1.424.1-10.2-140

Каркас 10КР49-5; 10КР49-6; 10КР51; 10КР51-1

Стадия	Лист	Листов
Р		1

ХАРЬКОВСКИЙ ПРОМСТРОЙНИИПРОЕКТ

10КР51-2... 10КР51-4

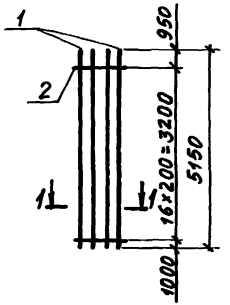

10КР51-5; 10КР51-6

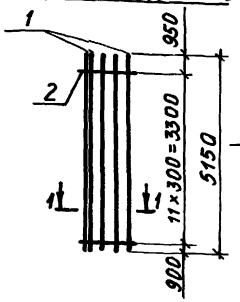

1-1

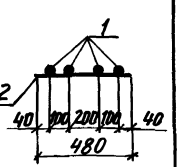

Марка каркаса	Поз.	Наименование		Кол.	Масса ед., кг	Общая масса, кг
10КР51-2	1	ф22AIII	ℓ=5150	4	15,4	63,5
	2	ф6AI	ℓ=480	17	0,11	
10КР51-3	1	ф25AIII	ℓ=5150	4	19,8	82,4
	2	ф8AI	ℓ=480	17	0,19	
10КР51-4	1	ф28AIII	ℓ=5150	4	24,9	102,8
	2	ф8AI	ℓ=480	17	0,19	
10КР51-5	1	ф32AIII	ℓ=5150	4	32,5	132,3
	2	ф8AI	ℓ=480	12	0,19	
10КР51-6	1	ф36AIII	ℓ=5150	4	41,2	168,4
	2	ф10AI	ℓ=480	12	0,30	

Арматура класса А-I и А-III по ГОСТ 5781-82

Нач. отд.	Бродский	
Н. контр.	Савранский	
Гл. констр.	Савранский	
Разраб.	Кудричевская	
Проверил	Тремль	
Исполнил	Копина	

1.424.1-10.2-141

Каркас 10КР51-2.... 10КР51-6

Стадия	Лист	Листов
Р		1

ХАРЬКОВСКИЙ ПРОМСТРОЙНИИПРОЕКТ

Инв. № подл. | Подпись и дата | Взам. инв. №

10КР57; 10КР57-1

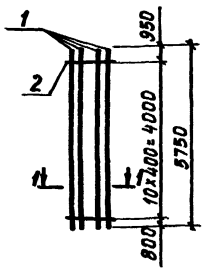

10КР57-2 ... 10КР57-4

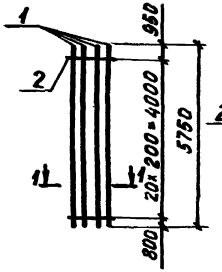

1–1

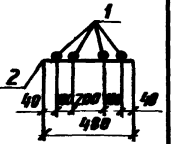

Марка каркаса	Поз.	Наименование		Кол.	Масса ед., кг	Общая масса, кг
10КР57	1	Ø20AIII	ℓ=5750	4	14,2	58,0
	2	Ø6AI	ℓ= 480	11	0,11	
10КР57-1	1	Ø22AIII	ℓ=5750	4	17,1	69,6
	2	Ø6AI	ℓ= 480	11	0,11	
10КР57-2	1	Ø22AIII	ℓ=5750	4	17,1	70,7
	2	Ø6AI	ℓ= 480	21	0,11	
10КР57-3	1	Ø25AIII	ℓ=5750	4	22,1	92,4
	2	Ø8AI	ℓ= 480	21	0,19	
10КР57-4	1	Ø28AIII	ℓ=5750	4	27,8	115,2
	2	Ø8AI	ℓ= 480	21	0,19	

Арматура класса А-I и А-III по ГОСТ 5781-82

Нач.отд.	Бродский		1.424.1-10.2-142		
Н.контр.	Савранский				
Гл.констр.	Савранский				
Разраб.	Кудрявская		Каркас 10КР57; 10КР57-1...10КР57-4	Стадия	Лист	Листов
Проверил	Трепль			Р		1
Исполнил	Колина			ХАРЬКОВСКИЙ ПРОМСТРОЙНИИПРОЕКТ		

Инв.№подл. | Подпись и дата | Взам.инв.№

10КР57-5; 10КР57-6

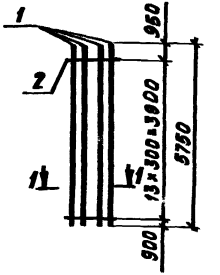

10КР59; 10КР59-1

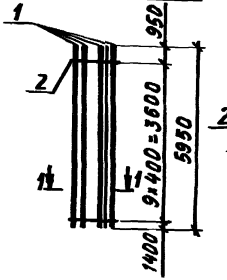

1–1

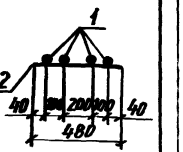

Марка каркаса	Поз.	Наименование		Кол.	Масса ед., кг	Общая масса, кг
10КР57-5	1	Ø32AIII	ℓ=5750	4	36,3	147,5
	2	Ø8AI	ℓ= 480	12	0,19	
10КР57-6	1	Ø36AIII	ℓ=5750	4	45,9	187,2
	2	Ø10AI	ℓ= 480	12	0,30	
10КР59	1	Ø20AIII	ℓ=5950	4	14,7	59,9
	2	Ø6AI	ℓ= 480	10	0,11	
10КР59-1	1	Ø22AIII	ℓ=5950	4	17,7	71,9
	2	Ø6AI	ℓ= 480	10	0,11	

Арматура класса AI и AIII по ГОСТ 5781-82

Нач.отд.	Бродский		1.424.1-10.2-143		
Н.контр.	Савранский				
Гл.констр.	Савранский				
Разраб.	Кудрявская		Каркас 10КР57-5; 10КР57-6; 10КР59; 10КР59-1	Стадия	Лист	Листов
Проверил	Трепль			Р		1
Исполнил	Колина			ХАРЬКОВСКИЙ ПРОМСТРОЙНИИПРОЕКТ		

Инв.№подл. | Подпись и дата | Взам.инв.№

10КР59-2...10КР59-4

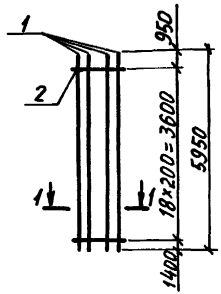

10КР59-5; 10КР59-6

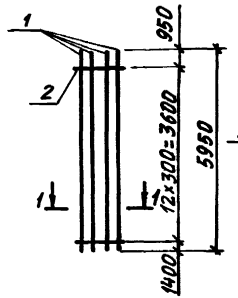

1-1

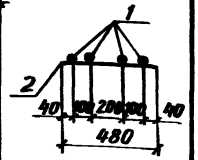

Марка каркаса	Поз.	Наименование		Кол.	Масса ед., кг	Общая масса, кг
10КР59-2	1	Ф22АIII	ℓ=5950	4	17,7	72,9
	2	Ф6АI	ℓ=480	19	0,11	
10КР59-3	1	Ф25АIII	ℓ=5950	4	22,9	95,2
	2	Ф8АI	ℓ=480	19	0,19	
10КР59-4	1	Ф28АIII	ℓ=5950	4	28,7	118,4
	2	Ф8АI	ℓ=480	19	0,19	
10КР59-5	1	Ф32АIII	ℓ=5950	4	37,5	152,5
	2	Ф8АI	ℓ=480	13	0,19	
10КР59-6	1	Ф36АIII	ℓ=5950	4	47,5	193,9
	2	Ф10АI	ℓ=480	13	0,30	

Арматура класса А-I и А-III по ГОСТ 5781-82

Нач. отд.	Бродский	1.424.1-10.2-144	
Н. контр.	Савранский		
Гл. констр.	Савранский		
Разраб.	Кудричевский	Каркас 10КР59-2...10КР59-6	Стадия: Р; Лист; Листов: 1
Проверил	Тремль		ХАРЬКОВСКИЙ ПРОМСТРОЙНИИПРОЕКТ
Исполнил	Копина		

10КР65; 10КР65-1

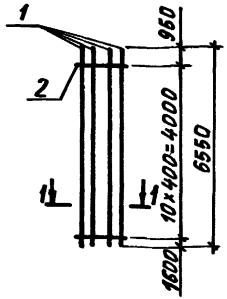

10КР65-2...10КР65-4

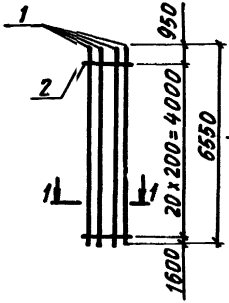

1-1

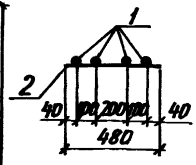

Марка каркаса	Поз.	Наименование		Кол.	Масса ед., кг	Общая масса, кг
10КР65	1	Ф20АIII	ℓ=6550	4	16,2	66,0
	2	Ф6АI	ℓ=480	11	0,11	
10КР65-1	1	Ф22АIII	ℓ=6550	4	19,5	79,2
	2	Ф6АI	ℓ=480	11	0,11	
10КР65-2	1	Ф22АIII	ℓ=6550	4	19,5	80,3
	2	Ф6АI	ℓ=480	21	0,11	
10КР65-3	1	Ф25АIII	ℓ=6550	4	25,2	104,8
	2	Ф8АI	ℓ=480	21	0,19	
10КР65-4	1	Ф28АIII	ℓ=6550	4	31,6	130,4
	2	Ф8АI	ℓ=480	21	0,19	

Арматура класса А-I и А-III по ГОСТ 5781-82

Инв.№ подл.	Подпись и дата	Взам. инв.№	
Нач. отд.	Бродский	1.424.1-10.2-145	
Н. контр.	Савранский		
Гл. констр.	Савранский		
Разраб.	Кудричевский	Каркас 10КР65;10КР65-1...10КР65-4	Стадия: Р; Лист; Листов: 1
Проверил	Тремль		ХАРЬКОВСКИЙ ПРОМСТРОЙНИИПРОЕКТ
Исполнил	Копина		

10КР65-5; 10КР65-6

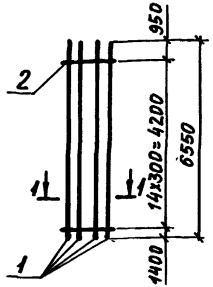

1-1

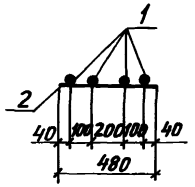

Марка каркаса	Поз	Наименование		Кол.	Масса ед., кг	Общая масса, кг
10КР65-5	1	⌀32AIII	ℓ=6550	4	41,3	168,1
	2	⌀8AI	ℓ= 480	15	0,19	
10КР65-6	1	⌀36AIII	ℓ=6550	4	52,3	213,7
	2	⌀10AI	ℓ= 480	15	0,30	

Арматура класса А-I и А-III по ГОСТ 5781-82

Нач. отд.	Бродский		1.424.1-10.2-146
Н. контр.	Савранский		
Гл. констр.	Савранский		
Разраб.	Кудрявская		Каркас 10КР65-5; 10КР65-6
Проверил	Тремль		Стадия Р; Лист; Листов 1
Исполн.	Копина		Харьковский промстройниипроект

Инв. № подл. | Подпись и дата | Взам. инв. №

11КР50; 11КР58

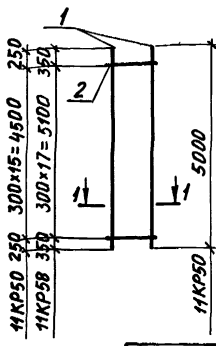

11КР66; 11КР74

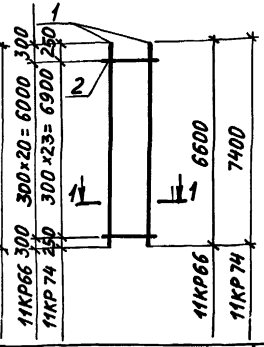

1-1

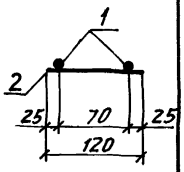

Марка каркаса	Поз.	Наименование		Кол.	Масса ед., кг	Общая масса, кг
11КР50	1	⌀12AIII	ℓ=5000	2	4,4	9,3
	2	⌀6AI	ℓ= 120	16	0,03	
11КР58	1	⌀12AIII	ℓ=5800	2	5,2	10,9
	2	⌀6AI	ℓ= 120	18	0,03	
11КР66	1	⌀12AIII	ℓ=6600	2	5,9	12,4
	2	⌀6AI	ℓ= 120	21	0,03	
11КР74	1	⌀12AIII	ℓ=7400	2	6,6	13,9
	2	⌀6AI	ℓ= 120	24	0,03	

Арматура класса А-I и А-III по ГОСТ 5781-82

Нач. отд.	Бродский		1.424.1-10.2-147
Н. контр.	Савранский		
Гл. констр.	Савранский		
Разраб.	Кудрявская		Каркас 11КР50; 11КР58; 11КР66; 11КР74
Проверил	Тремль		Стадия Р; Лист; Листов 1
Исполнил	Копина		Харьковский промстройниипроект

Инв. № подл. | Подпись и дата | Взам. инв. №

11КР78; 11КР84

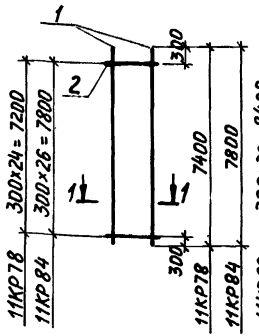

11КР90; 11КР96

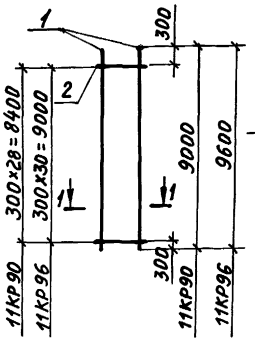

1-1

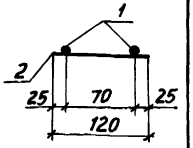

Марка каркаса	Поз.	Наименование		Кол.	Масса ед., кг	Общая масса, кг
11КР78	1	⌀12AIII	ℓ = 7800	2	6,9	14,6
	2	⌀6AI	ℓ = 120	25	0,03	
11КР84	1	⌀12AIII	ℓ = 8400	2	7,5	15,8
	2	⌀6AI	ℓ = 120	27	0,03	
11КР90	1	⌀16AIII	ℓ = 9000	2	14,2	29,3
	2	⌀6AI	ℓ = 120	29	0,03	
11КР96	1	⌀16AIII	ℓ = 9600	2	15,2	31,3
	2	⌀6AI	ℓ = 120	31	0,03	

Арматура класса A-I и A-III по ГОСТ 5781-82

Нач. отд.	Бродский	1.424.1-10.2-148	
Н. контр.	Савранский		
Гл. констр.	Савранский		
Разраб.	Кудричевская	Каркас 11КР78; 11КР84; 11КР90; 11КР96	Стадия: Р; Лист: ; Листов: 1
Проверил	Тремль		Харьковский Промстройниипроект
Исполн.	Копина		

11КР102

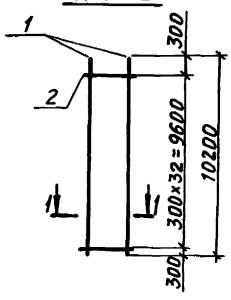

11КР111

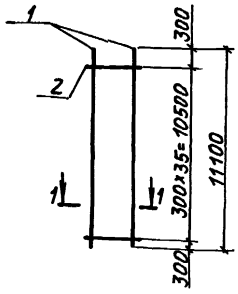

1-1

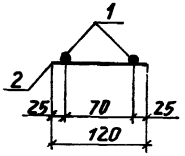

Марка каркаса	Поз.	Наименование		Кол.	Масса ед., кг	Общая масса, кг
11КР102	1	⌀16AIII	ℓ = 10200	2	16,1	33,2
	2	⌀6AI	ℓ = 120	33	0,03	
11КР111	1	⌀18AIII	ℓ = 11100	2	22,2	45,5
	2	⌀6AI	ℓ = 120	36	0,03	

Арматура класса A-I и A-III по ГОСТ 5781-82

Нач. отд.	Бродский	1.424.1-10.2-149	
Н. контр.	Савранский		
Гл. констр.	Савранский		
Разраб	Кудричевская	Каркас 11КР102; 11КР111	Стадия: Р; Лист: ; Листов: 1
Проверил	Тремль		Харьковский Промстройниипроект
Исполнил	Копина		

Инв. № подл. | Подпись и дата | Взам. инв. №

С-1

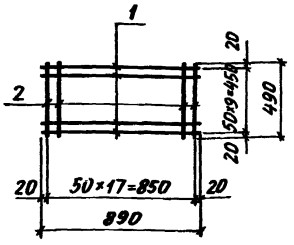

С2; С2-1

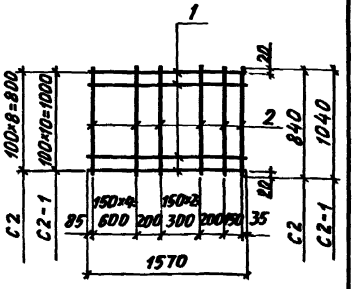

Марка сетки	Поз.	Наименование		Кол.	Масса ед., кг	Общая масса, кг
С1	1	⌀ 8АI	ℓ = 890	10	0,35	6,9
	2	⌀ 8АI	ℓ = 490	18	0,19	
С2	1	⌀ 8АIII	ℓ = 1570	9	0,62	8,9
	2	⌀ 8АIII	ℓ = 840	10	0,33	
С2-1	1	⌀ 8АIII	ℓ = 1570	11	0,62	10,9
	2	⌀ 8АIII	ℓ = 1040	10	0,41	

Арматура класса А-I и А-III по ГОСТ 5781-82

Нач. отд.	Бродский		1.424.1-10.2-150
Н. контр.	Савранский		
Гл. констр.	Савранский		
Разраб.	Кудрявская		Сетка С1; С2; С2-1
Проверил	Тремпь		Стадия Р; Лист; Листов 1
Исполн.	Копина А.		ХАРЬКОВСКИЙ ПРОМСТРОЙНИИПРОЕКТ

Инв. № подл. | Подпись и дата | Взам. инв. №

С3; С3-1

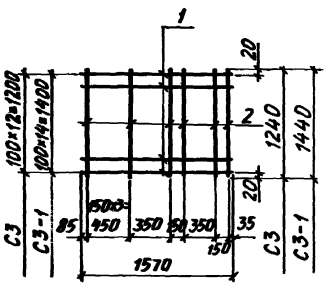

С4; С4-1

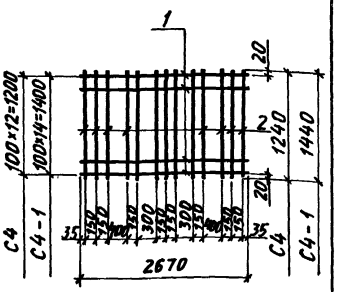

Марка сетки	Поз.	Наименование		Кол.	Масса ед., кг	Общая масса, кг
С3	1	⌀ 8АIII	ℓ = 1570	13	0,62	12,0
	2	⌀ 8АIII	ℓ = 1240	8	0,49	
С3-1	1	⌀ 8АIII	ℓ = 1570	15	0,62	13,8
	2	⌀ 8АIII	ℓ = 1440	8	0,56	
С4	1	⌀ 8АIII	ℓ = 2670	13	1,1	20,7
	2	⌀ 8АIII	ℓ = 1240	13	0,49	
С4-1	1	⌀ 8АIII	ℓ = 2670	15	1,1	23,8
	2	⌀ 8АIII	ℓ = 1440	13	0,56	

Арматура класса А-III по ГОСТ 5781-82

Нач. отд.	Бродский		1.424.1-10.2-151
Н. контр.	Савранский		
Гл. констр.	Савранский		
Разраб.	Кудрявская		Сетка С3; С3-1; С4; С4-1
Проверил	Тремпь		Стадия Р; Лист; Листов 1
Исполн.	Копина А.		ХАРЬКОВСКИЙ ПРОМСТРОЙНИИПРОЕКТ

Инв. № подл. | Подпись и дата | Взам. инв. №

СШ1

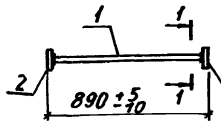

СШ2... СШ6

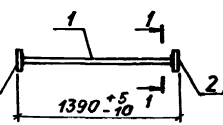

СШ7... СШ11

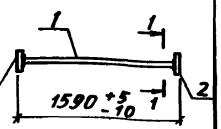

СШ12...СШ16

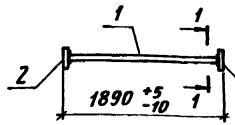

СШ17... СШ21

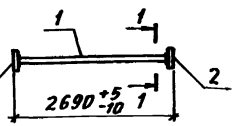

1-1

Для СШ2; СШ3; СШ7; СШ8; СШ12; СШ13; СШ17; СШ18

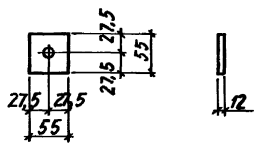

1-1

Для СШ1; СШ4; СШ9; СШ14; СШ19

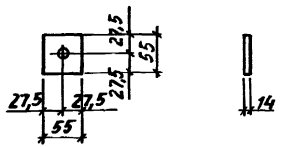

1-1

Для СШ5; СШ10; СШ15; СШ20

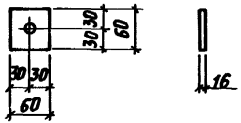

1-1

Для СШ6; СШ11; СШ16; СШ21

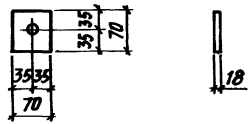

Указание о способах сварных соединений поз. 1 и 2 смотреть на листе 4.

Нач. отд.	Бродский		
Н. контр.	Савранский		
Гл. констр.	Савранский		
Разраб.	Кудриевская		
Проверил	Кудриевская		
Исполн.	Копина		

1.424.1-10.2-152

Арматурный элемент СШ1... СШ21

Стадия	Лист	Листов
Р	1	4

ХАРЬКОВСКИЙ ПРОМСТРОЙНИИПРОЕКТ

Марка арматурного элемента	Поз.	Наименование	Кол.	Масса ед., кг	Общая масса, кг
СШ1	1	Ф20 AIII ℓ = 860	1	2,1	2,8
	2	Полоса 55×14 ГОСТ 19903-74 / Вст3 ПС6-1 ТУ 14-1-3023-80	2	0,33	
СШ2	1	Ф16 AIII ℓ = 1370	1	2,2	2,8
	2	Полоса 55×12 ГОСТ 19903-74 / Вст3 ПС6-1 ТУ 14-1-3023-80	2	0,28	
СШ3	1	Ф18 AIII ℓ = 1370	1	2,7	3,3
	2	Полоса 55×12 ГОСТ 19903-74 / Вст3 ПС6-1 ТУ 14-1-3023-80	2	0,28	
СШ4	1	Ф20 AIII ℓ = 1360	1	3,4	4,1
	2	Полоса 55×14 ГОСТ 19903-74 / Вст3 ПС6-1 ТУ 14-1-3023-80	2	0,33	
СШ5	1	Ф22 AIII ℓ = 1360	1	4,1	5,0
	2	Полоса 60×16 ГОСТ 19903-74 / Вст3 ПС6-1 ТУ 14-1-3023-80	2	0,45	
СШ6	1	Ф25 AIII ℓ = 1350	1	5,2	6,6
	2	Полоса 70×18 ГОСТ 19903-74 / Вст3 ПС6-1 ТУ 14-1-3023-80	2	0,69	
СШ7	1	Ф16 AIII ℓ = 1570	1	2,5	3,1
	2	Полоса 55×12 ГОСТ 19903-74 / Вст3 ПС6-1 ТУ 14-1-3023-80	2	0,28	
СШ8	1	Ф18 AIII ℓ = 1570	1	3,1	3,7
	2	Полоса 55×12 ГОСТ 19903-74 / Вст3 ПС6-1 ТУ 14-1-3023-80	2	0,28	
СШ9	1	Ф20 AIII ℓ = 1560	1	3,8	4,5
	2	Полоса 55×14 ГОСТ 19903-74 / Вст3 ПС6-1 ТУ 14-1-3023-80	2	0,33	

Инв. № подл. | Подпись и дата | Взам. инв. №

1.424.1-10.2-152 Лист 2

23515-04 64

Марка арматурного элемента	Поз.	Наименование	Кол.	Масса ед., кг	Общая масса, кг
СШ 10	1	Ф 22 А III ℓ=1560	1	4,7	5,6
	2	Полоса 60×16 ГОСТ 19903-74 / Вст3 ПС6-1 ТУ 14-1-3023-80	2	0,45	
СШ 11	1	Ф 25 А III ℓ=1550	1	6,0	7,3
	2	Полоса 70×18 ГОСТ 19903-74 / Вст3 ПС6-1 ТУ 14-1-3023-80	2	0,69	
СШ 12	1	Ф 16 А III ℓ=1870	1	3,0	3,6
	2	Полоса 55×12 ГОСТ 19903-74 / Вст3 ПС6-1 ТУ 14-1-3023-80	2	0,28	
СШ 13	1	Ф 18 А III ℓ=1870	1	3,7	4,3
	2	Полоса 55×12 ГОСТ 19903-74 / Вст3 ПС6-1 ТУ 14-1-3023-80	2	0,28	
СШ 14	1	Ф 20 А III ℓ=1860	1	4,6	5,3
	2	Полоса 55×14 ГОСТ 19903-74 / Вст3 ПС6-1 ТУ 14-1-3023-80	2	0,33	
СШ 15	1	Ф 22 А III ℓ=1860	1	5,5	6,4
	2	Полоса 60×16 ГОСТ 19903-74 / Вст3 ПС6-1 ТУ 14-1-3023-80	2	0,45	
СШ 16	1	Ф 25 А III ℓ=1840	1	7,1	8,5
	2	Полоса 70×18 ГОСТ 19903-74 / Вст3 ПС6-1 ТУ 14-1-3023-80	2	0,69	
СШ 17	1	Ф 16 А III ℓ=2670	1	4,2	4,8
	2	Полоса 55×12 ГОСТ 19903-74 / Вст3 ПС6-1 ТУ 14-1-3023-80	2	0,28	
СШ 18	1	Ф 18 А III ℓ=2670	1	5,3	5,9
	2	Полоса 55×12 ГОСТ 19903-74 / Вст3 ПС6-1 ТУ 14-1-3023-80	2	0,28	

Инв. № подл. | Подпись и дата | Взам. инв. №

Марка арматурного элемента	Поз.	Наименование	Кол.	Масса ед., кг	Общая масса, кг
СШ 19	1	Ф 20 А III ℓ=2650	1	6,5	7,2
	2	Полоса 55×14 ГОСТ 19903-74 / Вст3 ПС6-1 ТУ 14-1-3023-80	2	0,33	
СШ 20	1	Ф 22 А III ℓ=2660	1	7,9	8,8
	2	Полоса 60×16 ГОСТ 19903-74 / Вст3 ПС6-1 ТУ 14-1-3023-80	2	0,45	
СШ 21	1	Ф 25 А III ℓ=2640	1	10,2	11,6
	2	Полоса 70×18 ГОСТ 19903-74 / Вст3 ПС6-1 ТУ 14-1-3023-80	2	0,69	

1. Арматура класса А-III по ГОСТ 5781-82.
2. Сварные соединения стержней поз. 1 с анкерными пластинами поз. 2 следует выполнять одним из следующих способов, предусмотренных ГОСТ 14098-85;
   Т2 - РФ - дуговая ручная сварка с малой механизацией под флюсом;
   Т7 - $К_0$ - контактная сварка непрерывным оплавлением;
   Т11 - $М_с$ - дуговая механизированная в $СО_2$ в отверстия.

Инв. № подл. | Подпись и дата | Взам. инв. №

СТ1... СТ3

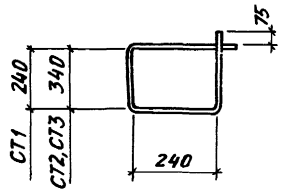

СТ4; СТ5

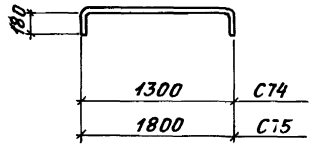

СТ6

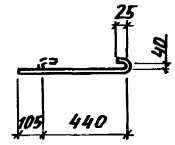

Марка стержня	Наименование		Масса ед., кг
СТ1	Ф6АI	ℓ=1100	0,24
СТ2	Ф6АI	ℓ=1300	0,29
СТ3	Ф8АI	ℓ=1300	0,51
СТ4	Ф12АIII	ℓ=1460	1,30
СТ5	Ф12АIII	ℓ=1960	1,74
СТ6	Ф8АI	ℓ= 650	0,26
СТ7	Ф8АI	ℓ= 800	0,32
СТ8	Ф8АI	ℓ= 850	0,34
СТ9	Ф8АI	ℓ= 900	0,36
СТ10	Ф8АI	ℓ=1500	0,59
СТ11	Ф8АIII	ℓ=1200	0,47
СТ12	Ф8АIII	ℓ=1700	0,67
СТ13	Ф 8АI	ℓ=1050	0,41
СТ14	Ф 8АI	ℓ=1000	0,40
СТ15	Ф 8АI	ℓ=1150	0,45

СТ7... СТ9

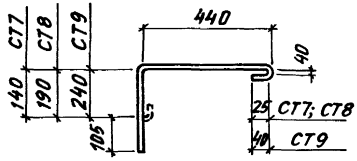

СТ 10

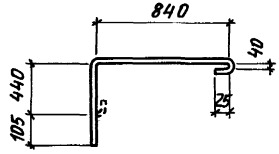

СТ11; СТ12

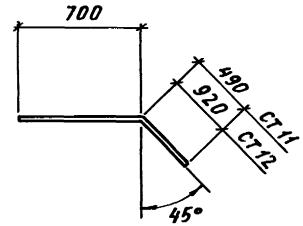

СТ13... СТ15

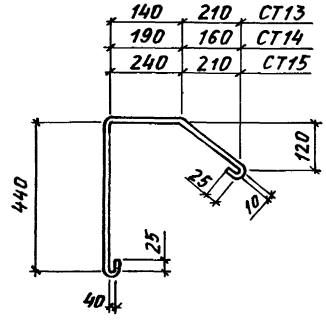

Нач. отд.	Бродский		
Н. контр.	Савранский		
Гл. констр.	Савранский		
Разраб.	Кудрявская		
Проверил	Кудрявская		
Исполнил	Копина		

1.424.1-10.2-153

Стержни арматурные СТ1... СТ15

Стадия	Лист	Листов
Р		1

ХАРЬКОВСКИЙ ПРОМСТРОЙНИИПРОЕКТ

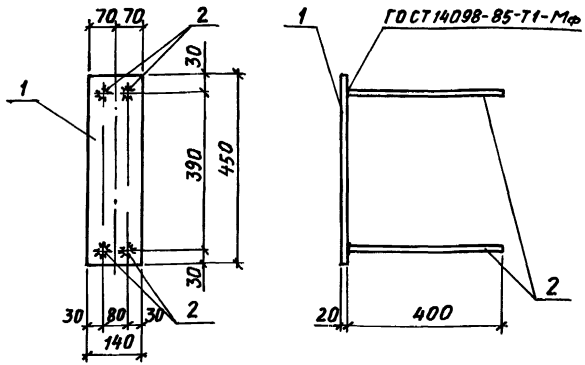

Поз.	Наименование	Кол.	Масса ед., кг	Общая масса, кг
1	Полоса 140×20 ГОСТ 19903-74* Вст3пс6-1 ТУ 14-1-3023-80			12,4
	ℓ = 450	1	9,90	
	Арматура ГОСТ 5781-82			
2	ф 16 А III ℓ = 400	4	0,63	

Нач. отд.	Бродский		
Н. контр.	Кудричевский		
Гл. констр.	Саврянский		
Разраб.	Проценко		
Рассчит.	Проценко		
Проверил	Кудричевская		
Исполнил	Литвиненко		

1.424.1-10.2-154

Изделие закладное МН1

Стадия	Лист	Листов
Р		1

ХАРЬКОВСКИЙ ПРОМСТРОЙНИИПРОЕКТ

Инв. № подл. | Подпись и дата | Взам. инв. №

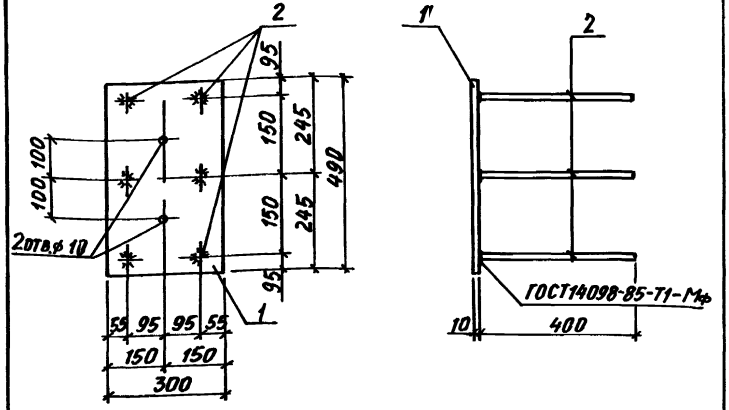

Поз.	Наименование	Кол.	Масса ед., кг	Общая масса кг
1	Полоса 300×10 ГОСТ 19903-74* Вст3пс6-1 ТУ 14-1-3023-80			15,3
	ℓ = 490	1	11,50	
	Арматура по ГОСТ 5781-82			
2	ф 16 А III ℓ = 400	6	0,63	

Нач. отд.	Бродский		
Н. контр.	Кудричевский		
Гл. констр.	Саврянский		
Разраб.	Проценко		
Рассчит.	Проценко		
Проверил	Кудричевская		
Исполнил	Литвиненко		

1.424.1-10.2-155

Изделие закладное МН2

Стадия	Лист	Листов
Р		1

ХАРЬКОВСКИЙ ПРОМСТРОЙНИИПРОЕКТ

Инв. № подл. | Подпись и дата | Взам. инв. №

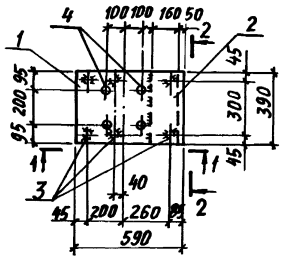

1-1

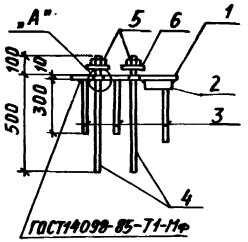

2-2

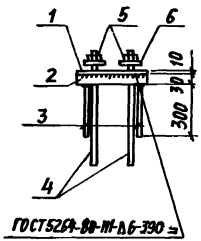

Поз.1

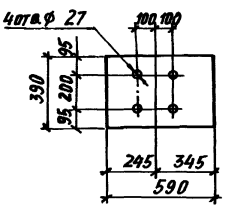

Спецификацию см. лист 2

Нач. отд.	Бродский			1.424.1-10.2-156
Н.контр.	Кудричевский			
Гл.констр.	Савранский			
Разраб.	Проценко			Изделие закладное МН3
Рассчит.	Проценко			
Проверил	Кудричевский			
Исполнил	Литвиненко			

Стадия	Лист	Листов
Р	1	2

ХАРЬКОВСКИЙ ПРОМСТРОЙНИИПРОЕКТ

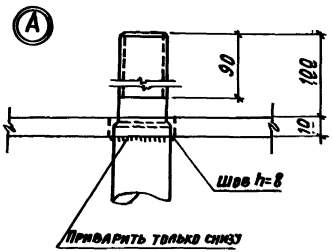

Шайба и гайка условно не показаны

Поз.	Наименование	Кол.	Масса ед., кг	Общая масса, кг
1	Полоса 390×10 ГОСТ 19903-74 / 8Сп3пс6-1ТУ14-1-3023-80			
	ℓ=590	1	18,10	
2	Полоса 160×30 ГОСТ 19903-74* / 09Г2С-15 ГОСТ 19282-73			
	ℓ=390	1	14,70	43,10
	Арматура ГОСТ 5781-82			
3	ф14А III ℓ=300	6	0,36	
4	ф22А III (с нарезкой М20)			
	ℓ=600	4	1,80	
5	Гайка М20-6Н5 ГОСТ 5915-70	4	0,06	
6	Шайба М20.01 ГОСТ 11371-78*	4	0,02	

Инв.№ подл.	Подпись и дата	Взам. инв.№

1.424.1-10.2-156 Лист 2

23515-04 68

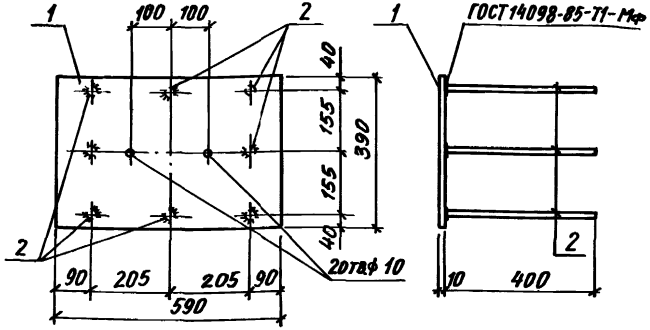

Поз.	Наименование	Кол.	Масса ед., кг	Общая масса, кг
1	Полоса 390×10 ГОСТ 19903-74* / Ст3пс6-1 ТУ14-1-3023-80			23,1
	ℓ = 590	1	18,10	
	Арматура ГОСТ 5781-82			
2	ф16 AIII ℓ = 400	8	0,63	

Инв. № подл.	Подпись и дата	Взам. инв. №

Нач. отд.	Бродский		
Н. контр.	Кудричевская		
Гл. констр.	Савранский		
Разраб.	Проценко		
Рассчит.	Проценко		
Проверил	Кудричевская		
Исполнил	Литвиненко		

1.424.1-10.2-157

Изделие закладное МН4

Стадия	Лист	Листов
Р		1

ХАРЬКОВСКИЙ ПРОМСТРОЙНИИПРОЕКТ

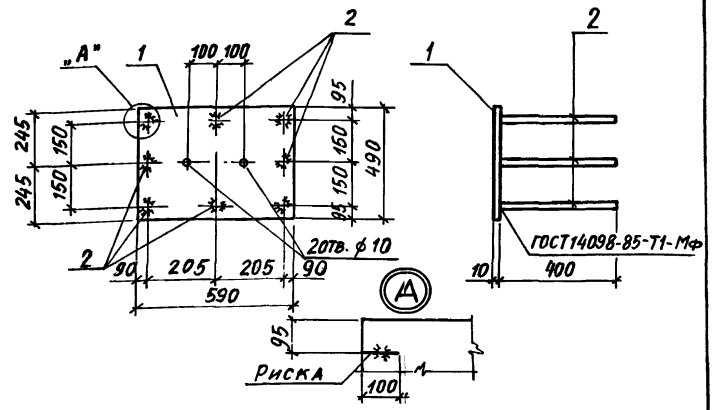

Поз.	Наименование	Кол.	Масса ед., кг	Общая масса, кг
1	Полоса 490×10 ГОСТ 19903-74* / Ст3пс6-1 ТУ14-1-3023-80			26,5
	ℓ = 590	1	22,7	
	Арматура ГОСТ 5781-82			
2	ф14 AIII ℓ = 400	8	0,48	

Инв. № подл.	Подпись и дата	Взам. инв. №

Нач. отд.	Бродский		
Н. контр.	Кудричевская		
Гл. констр.	Савранский		
Разраб.	Проценко		
Рассчит.	Проценко		
Проверил	Кудричевская		
Исполнил	Литвиненко		

1.424.1-10.2-158

Изделие закладное МН5

Стадия	Лист	Листов
Р		1

ХАРЬКОВСКИЙ ПРОМСТРОЙНИИПРОЕКТ

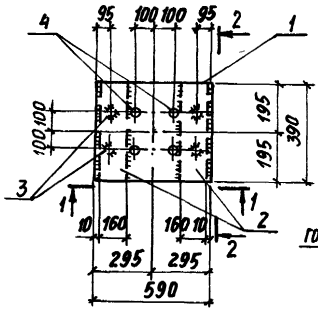

2-2

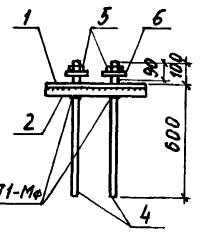

ГОСТ 14098-85-Т1-Мф

по „А"

1-1

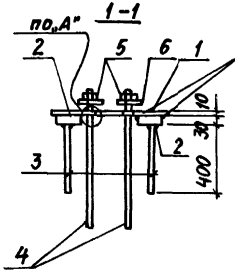

ГОСТ 5264-80-Н1-Δ6-390

Поз.1

4 отв. ф 34

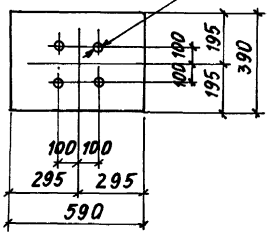

Узел „А" см. докум. - 156

Спецификацию см. лист 2.

Поз.	Наименование	Кол.	Масса ед., кг	Общая масса, кг
1	Полоса 3910×10 ГОСТ 19903-74* Вст3пс6-1 ГОСТ 14637-89			63,5
	ℓ=590	1	18,1	
2	Полоса 160×30 ГОСТ 19903-74* 09Г2С-15 ГОСТ 19282-73			
	ℓ=390	2	14,7	
	Арматура ГОСТ 5781-82			
3	ф14 А III ℓ=400	4	0,48	
4	ф28 А III ℓ=700			
	(с нарезкой М27)	4	3,40	
5	Гайка М27-6Н.5 ГОСТ 5915-70	4	0,09	
6	Шайба М27.01 ГОСТ 11371-78*	4	0,04	

Нач. отд.	Бродский		1.424.1-10.2-159		
Н. контр.	Кудричевская				
Гл. конст.	Авранский		Изделие закладное МН6	Стадия	Лист	Листов
Разраб.	Проценко			Р	1	2
Рассчит.	Проценко			Харьковский Промстройниипроект		
Проверил	Кудричевская					
Исполнил	Литвиненко					

Инв. № подл. | Подпись и дата | Взам. инв. №

1.424.1-10.2-159 Лист 2

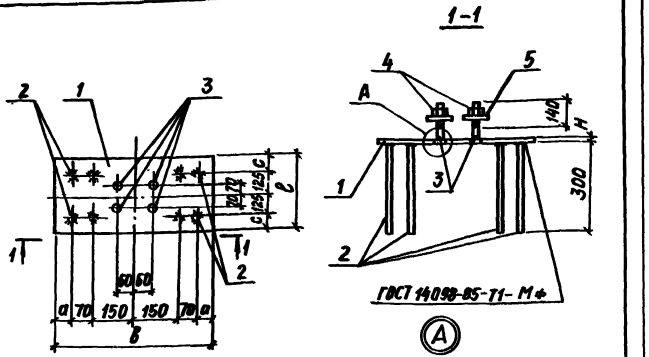

Поз.1

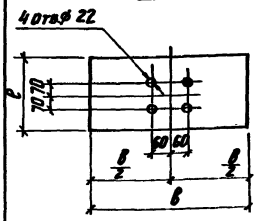

Шайба и гайка условно не показаны

Марка	Размеры, мм				
	а	в	с	ℓ	Н
МН7	30	500	15	280	25
МН8	55	550	15	280	30
МН9	80	600	25	300	40

Спецификацию см. лист 2

Нач. отд.	Бровский		
Н. контр.	Кудрявцева		
Гл. конст.	Савранский		
Разраб.	Проценко		
Рассчит.	Проценко		
Проверил	Кудрявцева		
Исполнил	Литвиненко		

1.424.1-10.2-160

Изделие закладное МН7... МН9

Стадия	Лист	Листов
Р	1	2

ХАРЬКОВСКИЙ ПРОМСТРОЙНИИПРОЕКТ

Марка	Поз.	Наименование	Кол.	Масса ед., кг	Общая масса, кг
МН7	1	Полоса 280×25 ГОСТ 19903-74* / 09Г2С-15 ГОСТ 19282-73			31,3
		ℓ=500	1	27,47	
		Арматура ГОСТ 5781-82			
	2	⌀10 AIII ℓ=300	8	0,20	
	3	⌀20 AI, ℓ=190			
		(с нарезкой М20 (ℓ=140))	4	0,47	
	4	Гайка М20-6Н.5 ГОСТ 5915-70	4	0,06	
	5	Шайба М20.01 ГОСТ 11371-78*	4	0,02	
МН8		Поз. 2...5 по МН7			40,1
	1	Полоса 280×30 ГОСТ 19903-74* / 09Г2С-15 ГОСТ 19282-73			
		ℓ=550	1	36,26	
МН9		поз. 2...5 по МН7			60,3
	1	Полоса 300×40 ГОСТ 19903-74* / 09Г2С-15 ГОСТ 19282-73			
		ℓ=600	1	56,52	

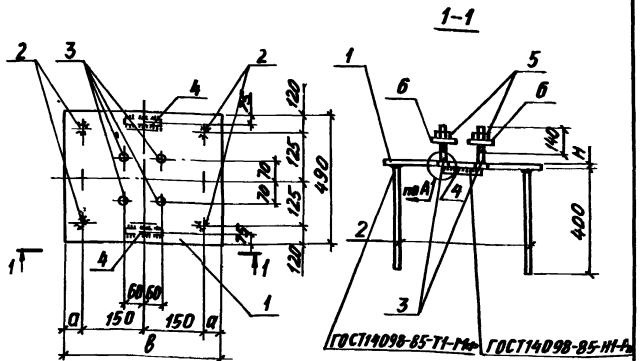

1. Узел „А" см. докум. – 160

Поз. 1

2. Спецификацию см. лист 2

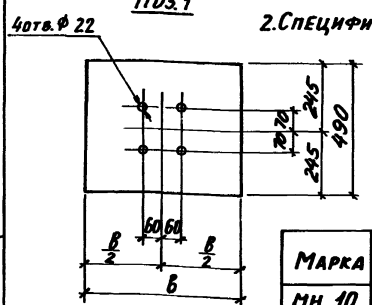

Марка	Размеры, мм		
	а	в	Н
МН 10	100	500	25
МН 11	125	550	30
МН 12	150	600	40

Нач. отд.	Бродский	
Ч. констр.	Кудрявцевский	
Н. констр.	Савранский	
Разраб.	Проценко	
Ассчит.	Проценко	
Проверил	Кудрявцевский	
Утвердил	Литвиненко	

1.424.1-10.2-161

Закладное изделие МН10... МН12

Стадия	Лист	Листов
Р	1	2

ХАРЬКОВСКИЙ ПРОМСТРОЙНИПРОЕКТ

Марка	Поз.	Наименование	Кол.	Масса ед., кг	Общая масса, кг
МН10	1	Полоса 490×25 ГОСТ 19903-74* / 09Г2С-15 ГОСТ 19282-73			54,6
		ℓ = 500	1	48,10	
		Арматура ГОСТ 5781-82			
	2	Ф20 AIII ℓ = 400	4	0,99	
	3	Ф20 AI ℓ = 1190 с нарезкой 120-110	4	0,47	
	4	Ф16 AIII ℓ = 120	2	0,19	
	5	Гайка М20-6Н.5 ГОСТ 5915-70	4	0,06	
	6	Шайба М20.01 ГОСТ 11371-78*	4	0,02	
МН11		Поз. 2.... 6 по МН10			70,0
	1	Полоса 490×30 ГОСТ 19903-74* / 09Г2С-15 ГОСТ 19282-73			
		ℓ = 550	1	63,50	
МН12		Поз. 2.... 6 по МН10			98,8
	1	Полоса 490×40 ГОСТ 19903-74* / 09Г2С-15 ГОСТ 19282-73			
		ℓ = 600	1	92,30	

Инв. № подл. | Подпись и дата | Взам. инв. №

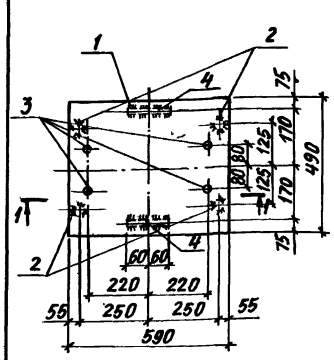

1-1

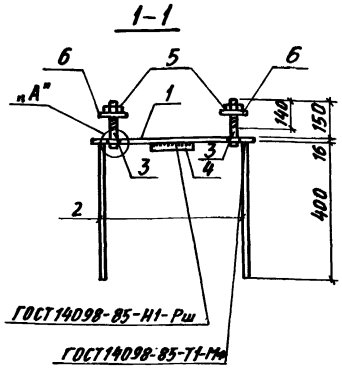

4отв.ф 22 Поз. 1

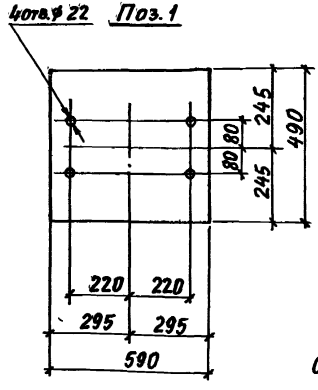

Ⓐ

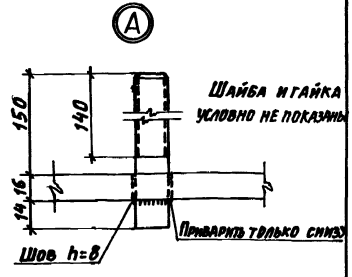

Шайба и гайка условно не показаны

Спецификацию см. лист 2

Поз.	Наименование	Кол.	Масса ед., кг	Общая масса, кг
1	Полоса 490х16 ГОСТ 19903-74 / ВСт3пс6-1 ТУ 14-1-3023-80			42,8
	ℓ = 590	1	36,31	
	Арматура ГОСТ 5781-82			
2	ф20 AIII ℓ = 400	4	0,99	
3	ф20 AI, ℓ=180 (с нарезкой М20 6g)	4	0,44	
4	ф16 AIII ℓ = 120	2	0,19	
5	Гайка М20 6Н.5 ГОСТ 5915-70	4	0,06	
6	Шайба М20.01 ГОСТ 11371-78*	4	0,02	

Нач. отд.	Бродский		
Н. контр.	Кудрявская		
Гл. констр.	Сабранский		
Разраб.	Проценко		
Рассчит.	Проценко		
Проверил	Кудрявская		
Исполнил	Литвиненко		

1.424.1-10.2-162

Изделие закладное МН 13

Стадия	Лист	Листов
Р	1	2

ХАРЬКОВСКИЙ ПРОМСТРОЙНИИПРОЕКТ

Инв. № подл. | Подпись и дата | Взам. инв. №

Подпись и дата | Инв. № подл.

1.424.1-10.2-162 Лист 2

223515-04 73

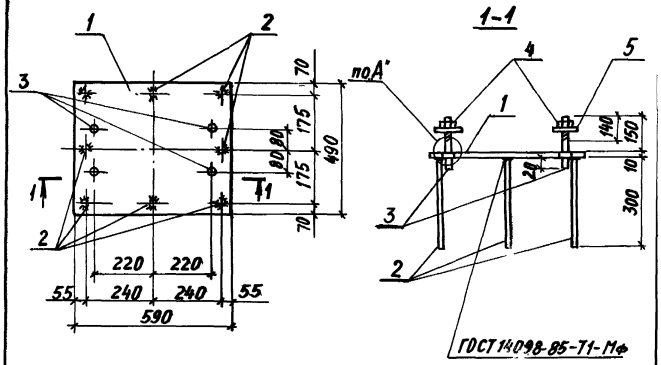

Поз.	Наименование	Кол.	Масса ед., кг	Общая масса, кг
1	Полоса 490×10 ГОСТ 19903-74* Вст3пс6-1 ТТ14-1-3023-80			26,2
	ℓ = 590	1	22,69	
	Арматура ГОСТ 5781-82			
2	⌀10 AIII ℓ = 300	8	0,20	
3	⌀20 AI ℓ = 180 (сварезкой М20 ℓ=140)	4	0,44	
4	Гайка М20-6Н.5 ГОСТ 5915-70	4	0,06	
5	Шайба 20.01 ГОСТ 11371-78	4	0,02	

Узел „А" см. докум. – 162

Нач. отд.	Бродский		1.424.1-10.2-163
Н. контр.	Кудричевская		
Гл. констр.	Савранский		
Разраб.	Проценко		Закладное изделие МН 14
Рассчит.	Проценко		Стадия Р; Лист 1; Листов 2
Проверил	Кудричевская		Харьковский Промстройниипроект
Исполнил	Литвиненко		

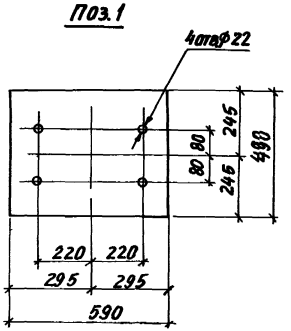

Инв.№ подл. | Подпись и дата | Взам. инв.№

1.424.1-10.2-163 Лист 2

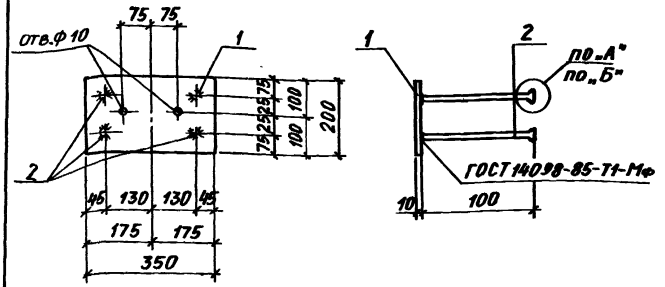

Поз.	Наименование	Кол.	Масса ед., кг	Общая масса, кг
1	Полоса 200×10 ГОСТ 19903-74* Вст3пс6-1 ТУ 14-1-3023-80			5,9
	ℓ=350	1	5,50	
	Арматура ГОСТ 5781-82			
2	Ф 10 AIII ℓ=170	4	0,10	

Узлы „А" и „Б" см. докум. – 175

Нач. отд.	Бродский		1.424.1-10.2-164
Н. контр.	Кудричевская		
Гл. констр.	Саврянский		
Разраб.	Проценко		Изделие закладное МН 15
Рассчит.	Проценко		Стадия: Р; Лист: ; Листов: 1
Проверил	Кудричевская		Харьковский Промстройниипроект
Исполнил	Литвиненко		

Инв. № подл. | Подпись и дата | Взам. инв. №

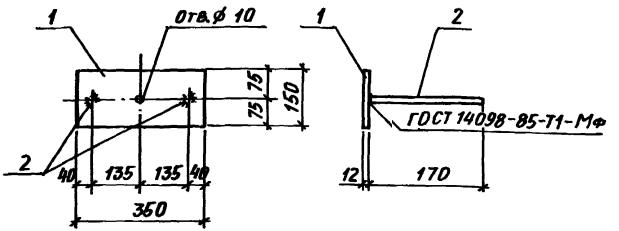

Поз.	Наименование	Кол.	Масса ед., кг	Общая масса, кг
1	Полоса 150×12 ГОСТ 19903-74* Вст3пс6-1 ТУ 14-1-3023-80			5,1
	ℓ=350	1	4,94	
	Арматура ГОСТ 5781-82			
2	Ф 10 AIII ℓ=170	2	0,10	

Нач. отд.	Бродский		1.424.1-10.2-165
Н. контр.	Кудричевская		
Гл. констр.	Саврянский		
Разраб.	Проценко		Изделие закладное МН 16
Рассчит.	Проценко		Стадия: Р; Лист: ; Листов: 1
Проверил	Кудричевская		Харьковский Промстройниипроект
Исполнил	Литвиненко		

Инв. № подл. | Подпись и дата | Взам. инв. №

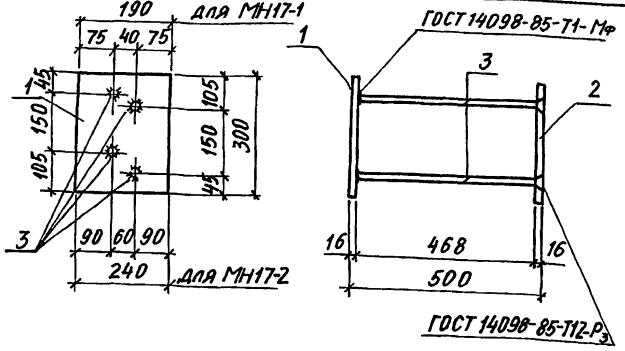

Марка	Поз.	Наименование	Кол.	Масса ед., кг	Общая масса, кг
МН17-1	1	Полоса 190×16 ГОСТ 19903-74* / Вст3пс6-1 ТУ 14-1-3023-80			19,1
		ℓ=300	1	7,16	
	2	то же	1	7,16	
		Арматура ГОСТ 5781-82			
	3	ф 20 AIII ℓ=486	4	1,20	
МН17-2	1	Полоса 240×16 ГОСТ 19903-74* / Вст3пс6-1 ТУ 14-1-3023-80			22,9
		ℓ=300	1	9,04	
	2	то же	1	9,04	
		Арматура ГОСТ 5781-82			
	3	ф 20 AIII ℓ=486	4	1,20	

Нач. отд.	Бродский		1.424.1-10.2-166
Н. контр.	Кудрявская		
Гл. констр.	Савранский		
Разраб.	Проценко		Изделие закладное МН17-1, МН17-2
Рассчит.	Проценко		Стадия Р; Лист 1; Листов 2
Провер.	Кудрявская		Харьковский Промстройниипроект
Исполн.	Литвиненко		

Формат А4

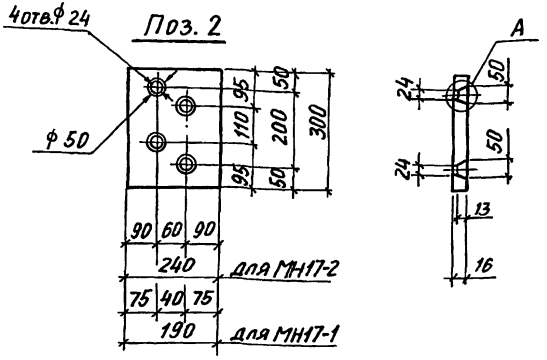

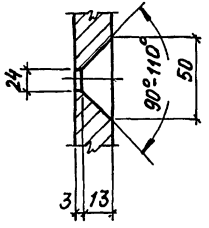

После выполнения соединения по типу Т12-Р3 стержней поз.3 с пластиной поз.2 выступающие на наружную поверхность кромки швов зачистить заподлицо с поверхностью пластины. Это соединение выполнять после установки закладных изделий МН17-1(МН17-2) в пространственный каркас (см. пункт 2.7 технических требований).

Инв. № подл. | Подпись и дата | Взам. инв. №

1.424.1-10.2-166 Лист 2

23515-04 76

Формат А4

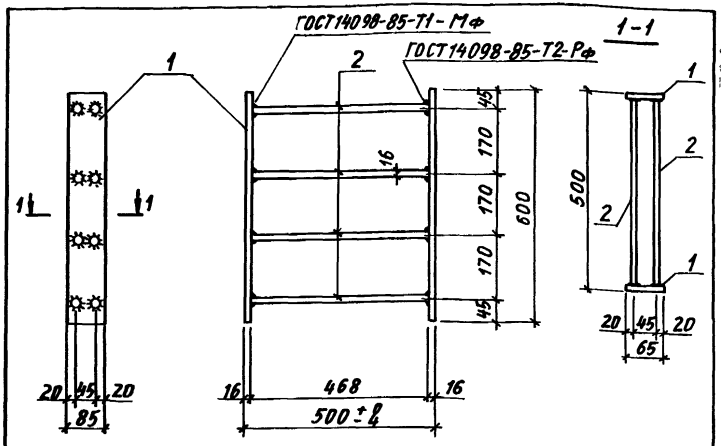

Марка	Поз.	Наименование	Кол.	Масса ед., кг	Общая масса, кг
МН 18	1	Полоса 85×16 ГОСТ 19903-74* Вст3пс6-1 ТУ 14-1-3023-80			17,4
		ℓ=600	2	6,4	
	2	Арматура ГОСТ 5781-82			
		ф14 AIII ℓ=468	8	0,57	

Нач. отд.	Бродский		1.424.1-10.2-167			
Н. контр.	Кудрявская					
Гл. констр.	Савранский					
Разраб.	Проценко		Изделие закладное МН 18	Стадия	Лист	Листов
Рассчит.	Проценко			Р		1
Провер.	Кудрявская			ХАРЬКОВСКИЙ ПРОМСТРОЙНИИПРОЕКТ		
Исполн.	Литвиненко					

Инв. № подл. | Подпись и дата | Взам. инв. №

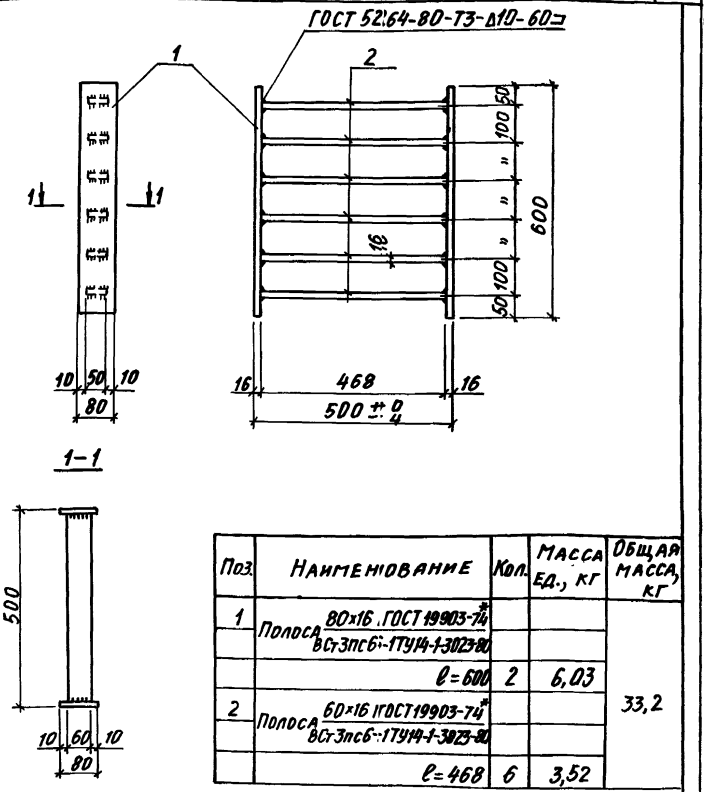

Поз.	Наименование	Кол.	Масса ед., кг	Общая масса, кг
1	Полоса 80×16 ГОСТ 19903-74* Вст3пс6-1 ТУ 14-1-3023-80			33,2
	ℓ=600	2	6,03	
2	Полоса 60×16 ГОСТ 19903-74* Вст3пс6-1 ТУ 14-1-3023-80			
	ℓ=468	6	3,52	

Нач. отд.	Бродский		1.424.1-10.2-168			
Н. контр.	Кудрявская					
Гл. констр.	Савранский					
Разраб.	Проценко		Изделие закладное МН 19	Стадия	Лист	Листов
Рассчит.	Проценко			Р		1
Провер.	Кудрявская			ХАРЬКОВСКИЙ ПРОМСТРОЙНИИПРОЕКТ		
Исполн.	Литвиненко					

Инв. № подл. | Подпись и дата | Взам. инв. №

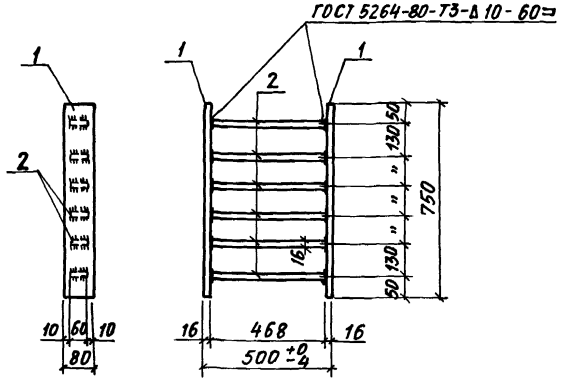

Поз.	Наименование	Кол.	Масса ед., кг	Общая масса, кг
1	Полоса 80×16 ГОСТ 19903-74* Вст3пс6-1 ТУ 14-1-3023-80			36,1
	ℓ=750	2	7,54	
2	Полоса 60×16 ГОСТ 19903-74* Вст3пс6-1 ТУ 14-1-3023-80			
	ℓ=468	6	3,50	

Нач. отд.	Бродский		1.424.1-10.2-169
Н. контр.	Кудричевский		
Гл. констр.	Савранский		
Разраб.	Проценко		Изделие закладное МН 20
Рассчит.	Проценко		Стадия: Р; Лист: ; Листов: 1
Проверил	Кудричевский		ХАРЬКОВСКИЙ ПРОМСТРОЙНИИПРОЕКТ
Исполнил	Литвиненко		

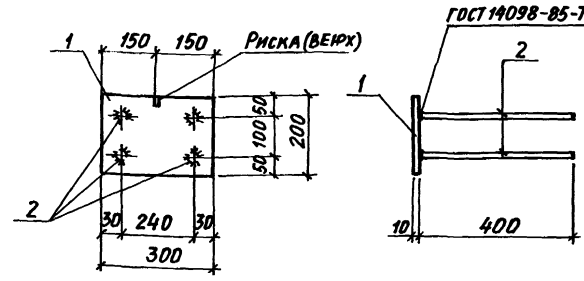

Поз.	Наименование	Кол.	Масса ед., кг	Общая масса, кг
1	Полоса 200×10 ГОСТ 19903-74* Вст3пс6-1 ТУ 14-1-3023-80			6,1
	ℓ=300	1	4,71	
	Арматура ГОСТ 5781-82			
2	Ф12 AIII ℓ=400	4	0,36	

Нач. отд.	Бродский		1.424.1-10.2-170
Н. контр.	Кудричевский		
Гл. констр.	Савранский		
Разраб	Проценко		Изделие закладное МН 21
Рассчит.	Проценко		Стадия: Р; Лист: ; Листов: 1
Проверил	Кудричевский		ХАРЬКОВСКИЙ ПРОМСТРОЙНИИПРОЕКТ
Исполнил	Литвиненко		

Инв. № подл. | Подпись и дата | Взам. инв. №

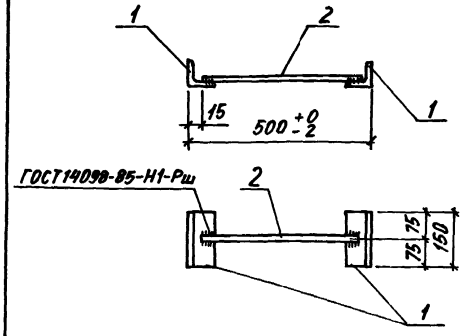

Поз.	Наименование	Кол.	Масса ед., кг	Общая масса, кг
1	Уголок 70х5 ГОСТ 8509-72* Вст3кп2 ГОСТ 535-79			2,0
	ℓ=150	2	0,81	
	Арматура ГОСТ 5781-82			
2	Ф12 А III ℓ=470	1	0,42	

Нач. отд.	Бродский		1.424.1-10.2-171
Н. контр.	Кудричевская		
Гл. констр.	Савранский		
Разраб.	Проценко		Изделие закладное МН 22
Рассчит.	Проценко		Стадия Р; Лист; Листов 1
Провер.	Кудричевская		Харьковский Промстройниипроект
Исполн.	Литвиненко		

Инв. № подл. | Подпись и дата | Взам. инв. №

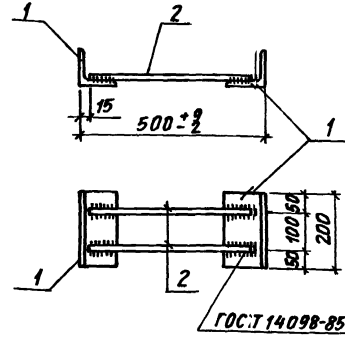

Поз.	Наименование	Кол.	Масса ед., кг	Общая масса, кг
1	Уголок 70х5 ГОСТ 8509-72* Вст3кп2 ГОСТ 535-79			3,0
	ℓ=200	2	1,10	
	Арматура ГОСТ 5781-82			
2	Ф12 А III ℓ=470	2	0,42	

Нач. отд.	Бродский		1.424.1-10.2-172
Н. контр.	Кудричевская		
Гл. конст.	Савранский		
Разраб.	Проценко		Изделие закладное МН 23
Рассчит.	Проценко		Стадия Р; Лист; Листов 1
Провер.	Кудричевская		Харьковский Промстройниипроект
Исполн.	Литвиненко		

Инв. № подл. | Подпись и дата | Взам. инв. №

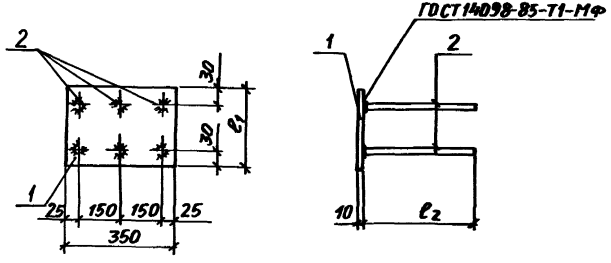

Марка	Размер, мм	
	ℓ_1	ℓ_2
МН24-1	200	230
МН24-2	200	280
МН24-3	250	280
МН24-4	250	330

Спецификацию см. лист 2.

Марка	Поз.	Наименование	Кол.	Масса ед., кг	Общая масса, кг
МН24-1	1	Полоса 200×10 ГОСТ 19903-74* Вст3пс6-1 ТУ14-1-3023-80			6,3
		ℓ=350	1	5,50	
		Арматура ГОСТ 5781-82			
	2	Ø10 AIII ℓ=230	6	0,14	
МН24-2		поз. 1 по МН 24-1	1	5,50	7,0
		Арматура ГОСТ 5781-82			
	2	Ø12 AIII ℓ=280	6	0,25	
МН24-3	1	Полоса 250×10 ГОСТ 19903-74* Вст3пс6-1 ТУ14-1-3023-80			8,4
		ℓ=350	1	6,87	
		Арматура ГОСТ 5781-82			
	2	Ø12 AIII ℓ=280	6	0,25	
МН24-4	1	Полоса 250×10 ГОСТ 19903-74* Вст3пс6-1 ТУ14-1-3023-80			9,3
		ℓ=350	1	6,87	
		Арматура ГОСТ 5781-82			
	2	Ø14 AIII ℓ=330	6	0,40	

Нач. отд.	Бродский		
Н. контр.	Кирпичевская		
Гл. констр.	Савранский		
Разраб.	Проценко		
Рассчит.	Проценко		
Проверил	Кирпичевская		
Утвердил	Литвиненко		

1.424.1-10.2-173

Изделие закладное МН24-1...МН24-4

Стадия	Лист	Листов
Р	1	2

ХАРЬКОВСКИЙ ПРОМСТРОЙНИИПРОЕКТ

Инв. № подл. | Подпись и дата | Взам. инв. №

1.424.1-10.2-173 Лист 2

23515-04 80

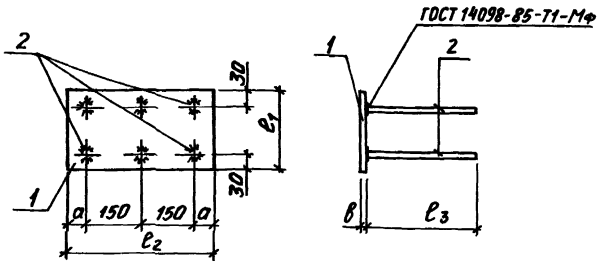

Марка	Размеры, мм				
	a	в	e_1	e_2	e_3
МН25-1	50	10	250	400	330
МН25-2	50	12	300	400	380
МН25-3	95	10	300	490	280

Спецификацию см. лист 2

Марка	Поз.	Наименование	Кол.	Масса ед., кг	Общая масса, кг
МН25-1	1	Полоса 250×10 ГОСТ 19903-74* ВСт3пс6-1 ТУ14-1-3023-80			10,3
		e=400	1	7,85	
		Арматура ГОСТ 5781-82			
	2	Ф14 AIII e=330	6	0,40	
МН25-2	1	Полоса 300×12 ГОСТ 19903-74* ВСт3пс6-1 ТУ14-1-3023-80			14,9
		e=400	1	11,30	
		Арматура ГОСТ 5781-82			
	2	Ф16 AIII e=380	6	0,60	
МН25-3	1	Полоса 300×10 ГОСТ 19903-74* ВСт3пс6-1 ТУ14-1-3023-80			13,0
		e=490	1	11,50	
		Арматура ГОСТ 5781-82			
	2	Ф12 AIII e=280	6	0,25	

Нач. отд.	Бродский		
Н. контр.	Кудриевская		
Гл. конст.	Савранский		
Разраб.	Проценко		
Рассмот.	Проценко		
Провер.	Кудриевская		
Исполн.	Литвиненко		

1.424.1-10.2-174

Изделие закладное МН25-1... МН25-3

Стадия	Лист	Листов
Р	1	2

ХАРЬКОВСКИЙ ПРОМСТРОЙНИИПРОЕКТ

Инв. № подл. | Подпись и дата | Взам. инв. №

Инв. № подл. | Подпись и дата | Взам. инв. №

1.424.1-10.2-174 Лист 2

с23515-04 81

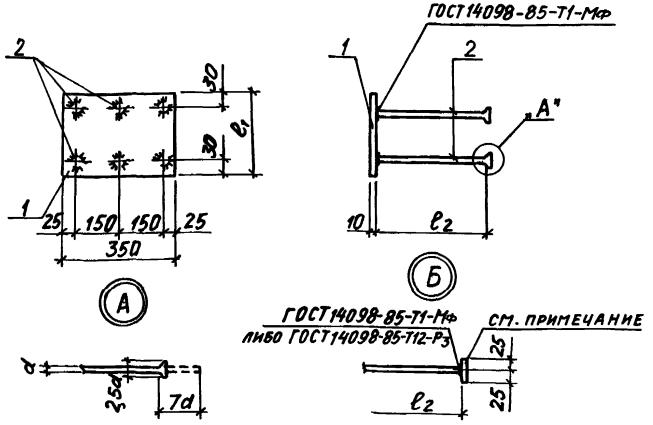

1. В случае невозможности устройства выса-женных головок допускается приме-нение анкерных шайб 50×50×10. Приварку шайб к анкерным стержням поз. 2 производить втавр под слоем флюса либо дуговой ручной сваркой в раззенкованное отверстие в соот-ветствие с деталью „Б".
2. Спецификацию см. лист 2.

Марка	Размеры, мм	
	ℓ_1	ℓ_2
МН26-1	200	100
МН26-2	200	120
МН26-3	250	120
МН26-4	250	160

Нач. отд.	Бродский			
Н. контр.	Кудрявская			
Гл. конст.	Саврасский			
Разраб.	Проценко			
Рассчит.	Проценко			
Провер.	Кудрявская			
Исполнил	Литвиненко			

1.424.1-10.2-175

Изделие закладное МН26-1... МН26-4

Стадия	Лист	Листов
Р		2

ХАРЬКОВСКИЙ ПРОМСТРОЙНИИПРОЕКТ

Марка	Поз.	Наименование	Кол.	Масса ед., кг	Общая масса, кг
МН26-1	1	Полоса $\frac{200\times10\ ГОСТ\ 19903-74^{*}}{ВСт3пс6-1\ ТУ14-1-3023-80}$			6,1
		ℓ=350	1	5,5	
		Арматура ГОСТ 5781-82			
	2	Ф10 AIII ℓ=170	6	0,10	
МН26-2		поз. 1 то МН26-1	1	5,5	6,6
		Арматура ГОСТ 5781-82			
	2	Ф12 AIII ℓ=210	6	0,19	
МН26-3	1	Полоса $\frac{250\times10\ ГОСТ\ 19903-74^{*}}{ВСт3пс6-1\ ТУ14-1-3023-80}$			8,0
		ℓ=350	1	6,9	
		Арматура ГОСТ 5781-82			
	2	Ф12 AIII ℓ=210	6	0,19	
МН26-4	1	Полоса $\frac{250\times10\ ГОСТ\ 19903-74^{*}}{ВСт3пс6-1\ ТУ14-1-3023-80}$			8,8
		ℓ=350	1	6,9	
		Арматура ГОСТ 5781-82			
	2	Ф14 AIII ℓ=260	6	0,31	

Инв. № подл. | Подпись и дата | Взам. инв. №

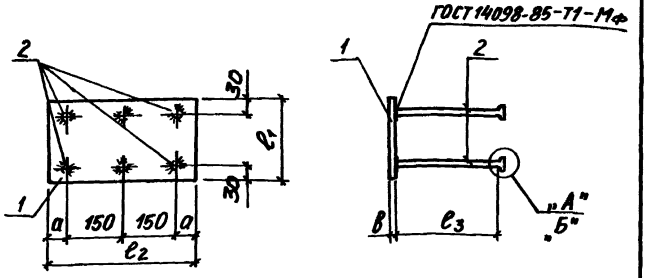

Марка	Размеры, мм				
	a	в	ℓ_1	ℓ_2	ℓ_3
МН 27-1	50	10	250	400	160
МН 27-2	50	12	300	400	200
МН 27-3	95	10	300	490	130

1. В случае невозможности устройства высаженных головок см. примечание на докум. – 175
2. Узел „А", „Б" см. докум. – 175
3. Спецификацию см. лист 2.

Марка	Поз.	Наименование	Кол.	Масса ед., кг	Общая масса, кг
МН27-1	1	Полоса 250×10 ГОСТ 19903-74* Вст3пс6-1 ТУ 14-1-3023-80			9,8
		ℓ=400	1	7,9	
		Арматура ГОСТ 5781-82			
	2	Ф14 А III ℓ=260	6	0,31	
МН27-2	1	Полоса 300×12 ГОСТ 19903-74* Вст3пс6-1 ТУ 14-1-3023-80			14,2
		ℓ=400	1	11,3	
		Арматура ГОСТ 5781-82			
	2	Ф16 А III ℓ=310	6	0,49	
МН27-3	1	Полоса 300×10 ГОСТ 19903-74* Вст3пс6-1 ТУ 14-1-3023-80			12,7
		ℓ=490	1	11,5	
		Арматура ГОСТ 5781-82			
	2	Ф12 А III ℓ=220	6	0,20	

Нач. отд.	Бродский		
Н. контр.	Кудрявцевский		
Гл. констр.	Савранский		
Разраб.	Проценко		
Рассчит.	Проценко		
Провер.	Кудрявцевский		
Исполн.	Литвиненко		

1.424.1-10.2-176

Изделие закладное МН 27-1... МН 27-3

Стадия	Лист	Листов
Р	1	

Харьковский Промстройниипроект

Инв. № подл. | Подпись и дата | Взам. инв. №

1.424.1-10.2-176

Лист 2

23515-04 83

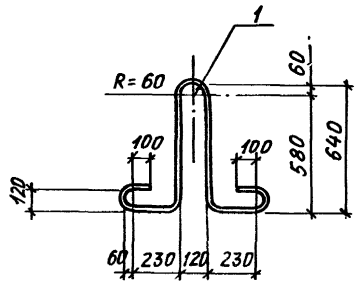

Марка	Поз.	Наименование	Кол.	Масса ед., кг
МН28	1	Арматура ГОСТ5781-82		
		ф25АI ℓ=2600	1	10,0
МН29	1	Арматура ГОСТ5781-82		
		ф28АI ℓ=2600	1	12,6
МН30	1	Арматура ГОСТ5781-82		
		ф32АI ℓ=2600	1	16,4

Инв.№ подл. | Подпись и дата | Взам. инв.№

Нач. отд.	Бродский	
Н. контр.	Кудриевская	
Гл. конс.	Савранский	
Разраб.	Проценко	
Рассчит.	Проценко	
Провер.	Кудриевская	
Исполн.	Литвиненко	

1.424.1-10.2-177

Изделие закладное МН28...МН30

Стадия	Лист	Листов
Р		1

ХАРЬКОВСКИЙ ПРОМСТРОЙНИИПРОЕКТ

Инв.№ подл. | Подпись и дата | Взам. инв.№

Лист

Примеры образования пространственного арматурного каркаса при помощи сварочных клещей для контактной точечной сварки

а) Приварка поперечных соединительных стержней к продольным стержням плоских каркасов

б) Приварка поперечных соединительных стержней к поперечным стержням плоских каркасов

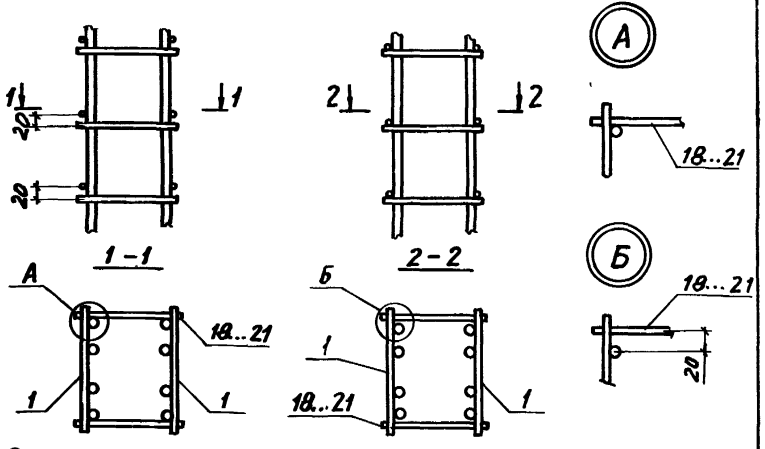

1. Общие указания по образованию пространственного арматурного каркаса см. п. 2.2. технических требований (докум. 2-ТТ)
2. На чертеже условно показано армирование ветви средней колонны.

Нач. отд.	Бродский		1.424.1-10. 2-178		
Н. контр.	Сафранский				
Гл. констр.	Сафранский				
Разраб.	Кондратевская		Пример объединения плоских каркасов в пространственный	Стадия	Лист	Листов
Проверил	Сафранский			Р	1	3
Исполнил	Копина			ХАРЬКОВСКИЙ ПРОМСТРОЙНИИПРОЕКТ		

Инв. № подл. | Подпись и дата | Взам. инв. №

Пример образования пространственного арматурного каркаса при помощи шпилек

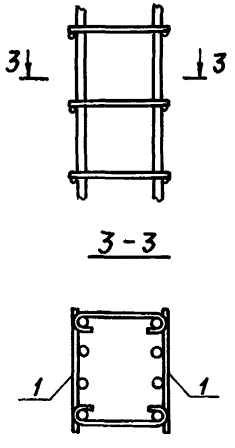

Шпильки
Замена поз. 19...21



Таблица 1

Диаметр продольной арматуры плоского каркаса, мм	Добавка на длину двух крюков Δℓ, мм
20; 22; 25	150
28; 32	180
36	210

3. При образовании пространственного арматурного каркаса с помощью шпилек необходимо:
стержни поз. 19...21 заменить шпильками, показанными на чертеже, диаметр и длина шпилек назначается по поз. 19...21 с учетом добавки Δℓ на длину крюков по таблице 1.

Инв. № подл. | Подпись и дата | Взам. инв. №

23.515-04 РС

Схема транспортирования пространственного каркаса

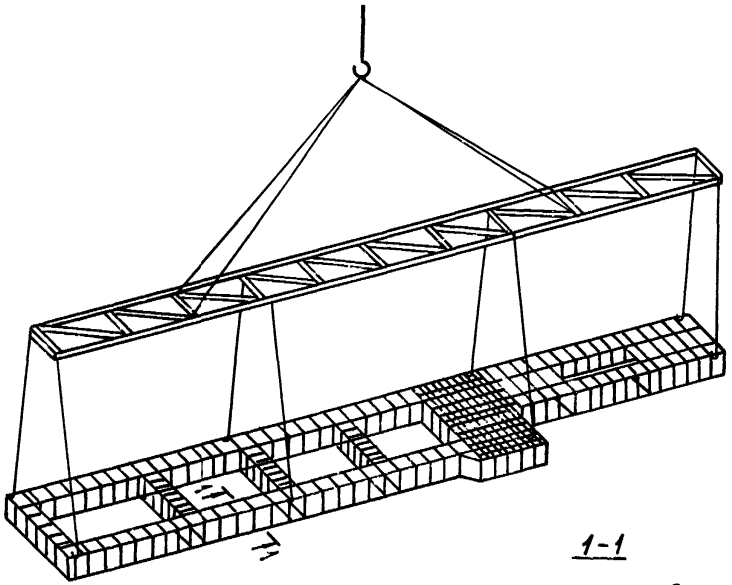

1-1

2

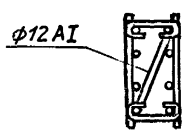

2

2-2

ГОСТ 14098-85-С23-Рэ

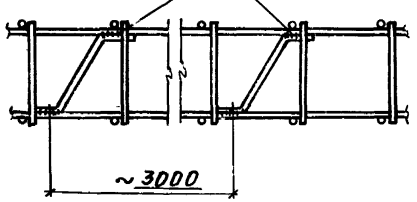

4. Связевые диагональные стержни устанавливаются для обеспечения жесткости ветви каркаса в случае образования пространственного каркаса при помощи шпилек (см. лист 2)

1.424.1-10. 2-178	Лист 3

Инв. № подл. | Подпись и дата | Взам. инв. №

gost.e-ecolog.ru