# СЕРИЯ 1.424.1-10

## КОЛОННЫ ЖЕЛЕЗОБЕТОННЫЕ ДВУХВЕТВЕВОГО СЕЧЕНИЯ С ПРОХОДАМИ В УРОВНЕ КРАНОВЫХ ПУТЕЙ ДЛЯ ОДНОЭТАЖНЫХ ПРОИЗВОДСТВЕННЫХ ЗДАНИЙ ВЫСОТОЙ 15,6; 16,8 И 18,0 м С МОСТОВЫМИ ОПОРНЫМИ КРАНАМИ ГРУЗОПОДЪЕМНОСТЬЮ ДО 50 т

**ВЫПУСК 1**

**КОЛОННЫ**

**РАБОЧИЕ ЧЕРТЕЖИ**

23515 - 02
ЦЕНА 5-09

gost.e-ecolog.ru

ТИПОВЫЕ СТРОИТЕЛЬНЫЕ КОНСТРУКЦИИ ИЗДЕЛИЯ И УЗЛЫ

# СЕРИЯ 1.424.1-10

## КОЛОННЫ ЖЕЛЕЗОБЕТОННЫЕ ДВУХВЕТВЕВОГО СЕЧЕНИЯ С ПРОХОДАМИ В УРОВНЕ КРАНОВЫХ ПУТЕЙ ДЛЯ ОДНОЭТАЖНЫХ ПРОИЗВОДСТВЕННЫХ ЗДАНИЙ ВЫСОТОЙ 15,6; 16,8 и 18,0 С МОСТОВЫМИ ОПОРНЫМИ КРАНАМИ ГРУЗОПОДЪЕМНОСТЬЮ ДО 50 т

ВЫПУСК 1

КОЛОННЫ

РАБОЧИЕ ЧЕРТЕЖИ


РАЗРАБОТАНЫ

ХАРЬКОВСКИЙ ПРОМСТРОЙНИИПРОЕКТ

ГЛАВНЫЙ ИНЖЕНЕР ИНСТИТУТА Н.Ф.ДОВГИЙ
ГЛАВНЫЙ ИНЖЕНЕР ПРОЕКТА А.М.МОНИН
НАЧАЛЬНИК АСО 3 М.И.БРОДСКИЙ
ГЛ КОНСТРУКТОР З.Е.САВРАНСКИЙ

ЦНИИПРОМЗДАНИЙ

ГЛАВНЫЙ ИНЖЕНЕР ИНСТИТУТА В В.ГРАНЕВ
НАЧАЛЬНИК ОТДЕЛА КС В Т ИЛЬИН
РУК. СЕКТОРА А Я.РОЗЕНБЛЮМ
ГЛАВНЫЙ ИНЖЕНЕР ПРОЕКТА Т.М.КУТЫРИНА

С УЧАСТИЕМ НИИЖБ

ЗАМ ДИРЕКТОРА Ю.П.ГУЩА
РУК ЛАБОРАТОРИИ В А.КЛЕВЦОВ
ЗАВ СЕКТОРОМ Н.Н.КОРОВИН



© ЦИТП Госстроя СССР 1989



Утверждены главным управлением проектирования Госстроя СССР, письмо от 11.07.88 г. № 6/6-137.1
Введены в действие с 1.01.89 г.
Институтом Харьковский Промстройниипроект
Приказ от 05.08.88 г. № 95
Срок действия - 1993 г.

| Обозначение | Наименование | Стр. |
|---|---|---|
| 1.424.1-10.1-ТТ | Технические требования | 3 |
| -1 | Колонна крайняя 1КДП156-1...1КДП156-4; | 4 |
| | 2КДП156-1...2КДП156-7 | |
| -2 | Колонна крайняя 3КДП156-1...3КДП156-6 | 6 |
| -3 | Колонна крайняя 4КДП156-1...4КДП156-7 | 8 |
| -4 | Колонна крайняя 1КДП168-1...1КДП168-6 | 10 |
| -5 | Колонна крайняя 2КДП168-1...2КДП168-7 | 12 |
| -6 | Колонна крайняя 3КДП168-1...3КДП168-6 | 14 |
| -7 | Колонна крайняя 4КДП168-1...4КДП168-7 | 16 |
| -8 | Колонна крайняя 1КДП180-1...1КДП180-5 | 18 |
| -9 | Колонна крайняя 2КДП180-1...2КДП180-8 | 20 |
| -10 | Колонна крайняя 3КДП180-1...3КДП180-6 | 22 |
| -11 | Колонна крайняя 4КДП180-1...4КДП180-9 | 24 |
| -12 | Колонна средняя 5КДП156-1...5КДП156-6 | 26 |
| | 7КДП156-1...7КДП156-4 | |
| -13 | Колонна средняя 6КДП156-1...6КДП156-10 | 28 |
| -14 | Колонна средняя 8КДП156-1...8КДП156-4 | 30 |
| -15 | Колонна средняя 5КДП168-1...5КДП168-7; | 32 |
| | 7КДП168-1, 7КДП168-2 | |
| -16 | Колонна средняя 6КДП168-1...6КДП168-7 | 34 |
| | 8КДП168-1...8КДП168-3 | |
| -17 | Колонна средняя 5КДП180-1...5КДП180-5; | 36 |
| | 7КДП180-1...7КДП180-3 | |
| -18 | Колонна средняя 6КДП180-1...6КДП180-8 | 38 |
| -19 | Колонна средняя 8КДП180-1...8КДП180-4 | 40 |
| -20 | Узел 1...3 | 42 |
| -21 | Узел 4...6 | 43 |
| -22 | Узел 7; 7-1...7-9 | 44 |
| -23 | Узел 8; 8-1...8-5 | 46 |
| -24 | Узел 9; 9-1...9-3 | 47 |
| -25 | Узел 10; 10-1 | 48 |
| -26 | Узел 11 | 49 |
| -27 | Узел 12; 12-1 | 50 |
| -28 | Узел 13 | 50 |
| -29 | Узел 14; 14-1 | 51 |
| -30 | Узел 15; 15-1...15-3 | 52 |
| -31 | Узел 16, 16-1...16-5 | 53 |
| -32 | Узел 17; 17-1 | 55 |
| -33 | Узел 18; 18-1...18-7 | 55 |
| -34 | Узел 19; 19-1...19-6 | 57 |
| -35 | Узел 20; 20-1; 20-2 | 58 |
| -36 | Узел 21; 21-1...21-3 | 59 |
| -37 | Узел 22 | 59 |
| -38РС | Ведомость расхода стали, кг | 60 |


| | | | |
|---|---|---|---|
| Нач.отд. | Бродский | | 1.424.1-10.1 |
| Н.контр. | Савранский | | |
| Гл.констр. | Савранский | | |
| Исполнил | Копина | | Содержание |

| Стадия | Лист | Листов |
|---|---|---|
| Р | 1 | 2 |

ХАРЬКОВСКИЙ ПРОМСТРОЙНИИПРОЕКТ

1. Выпуск I серии 1.424.1-10 содержит рабочие чертежи железобетонных двухветвевых колонн с проходами в уровне крановых путей для одноэтажных производственных зданий высотой 15,6; 16,8 и 18,0 м, с мостовыми опорными кранами грузоподъемностью до 50 т, узлы установки в колоннах закладных изделий, а также ведомость расхода стали на колонны.

2. Состав серии и материалы для проектирования зданий с применением колонн настоящего выпуска приведены в выпуске 0, арматурные и закладные изделия – в выпуске 2.

3. В основных надписях на чертежах колонн марки колонн приведены без условного цифрового индекса, обозначающего класс бетона. Указанные индексы содержатся в таблицах исполнений и представляют собой уменьшенные в 100 раз величины марок бетона по прочности на сжатие по СНиП II-21-75 (см. таблицу 5, приведенную в п. 3.12 пояснительной записки к вып. 0).

4. Изготовление колонн должно выполняться в строгом соответствии с техническими условиями, приведенными в выпуске 3 настоящей серии (докум. 1.424.1-10.3-ТУ)

5. Узлы установки в колоннах закладных изделий замаркированы в выпуске 0 настоящей серии.

6. При изготовлении колонн обратить особое внимание на тщательность бетонирования в местах установки закладных изделий по узлам, приведенным в настоящем выпуске.

7. Для строповки колонн при выемке из опалубочной формы и транспортировании рекомендуется применять инвентарные строповочные приспособления.

Установка строповочных приспособлений для выемки колонн из опалубочной формы, а также для погрузки производится в местах, показанных на чертежах колонн знаком „ ↕ ".

8. При отсутствии инвентарных строповочных приспособлений допускается применять строповочные петли. Установка строповочных петель производится по узлам 20, 20-1, 20-2, 21, 21-1 ... 21-3, приведенным в настоящем выпуске (докум. 1-35, 1-36). Ключ для подбора строповочных петель и узлов их установки приведен в таблице 3 технических условий (докум. 1.424.1-110.3-ТУ, п. 2.8.16).

9. Изготовление пространственных каркасов для укороченных на 100 мм средних колонн (размеры которых на сборочных чертежах приведены в скобках) следует производить в соответствии с указаниями, приведенными в выпуске 2 (докум. 1.424.1-9.2-ТТ, п. 2.5)

| | | | |
|---|---|---|---|
| Нач. отд. | Бродский | | 1.424.1-10.1-ТТ |
| Н. контр. | Савранский | | |
| Гл. спец. | Савранский | | Технические требования |
| Зав. гр. | Куприянова | | Стадия: Р; Лист: 1; Листов: 2 |
| | | | ХАРЬКОВСКИЙ ПРОМСТРОЙНИИПРОЕКТ |

Инв. № подл. | Подпись и дата | Взам. инв. №

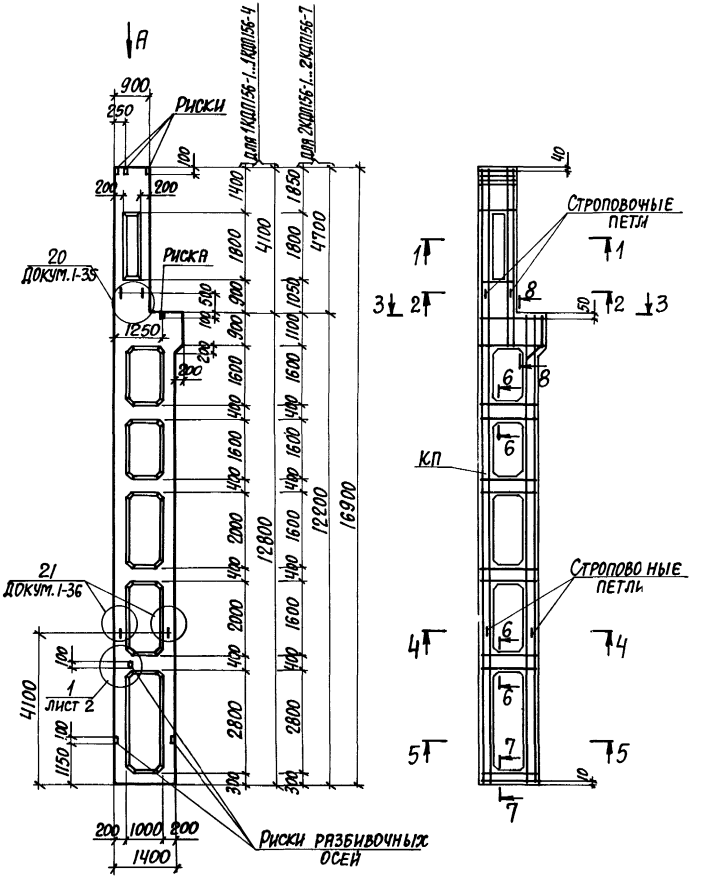


| Марка колонны | Марка пространств. каркаса КП | Кол. | Обозначение документа на каркас КП | Класс бетона | Объем бетона, м³ | Масса колонны, т |
|---|---|---|---|---|---|---|
| 1КДП156-1.3 | КП1-1 | 1 | 1.424.1-10.2-1 | В22,5 | 5,7 | 14,3 |
| 1КДП156-2.3 | КП1-2 | 1 | | В22,5 | | |
| 1КДП156-2.4 | | 1 | | В30 | | |
| 1КДП156-3.3 | КП1-3 | 1 | | В22,5 | | |
| 1КДП156-3.4 | | 1 | | В30 | | |
| 1КДП156-4.3 | КП1-4 | 1 | | В22,5 | | |
| 2КДП156-1.3 | КП2-1 | 1 | 1.424.1-10.2-2 | В22,5 | 5,9 | 14,8 |
| 2КДП156-1.4 | | 1 | | В30 | | |
| 2КДП156-2.3 | КП2-2 | 1 | | В22,5 | | |
| 2КДП156-2.4 | | 1 | | В30 | | |
| 2КДП156-3.3 | КП2-3 | 1 | | В22,5 | | |
| 2КДП156-3.4 | | 1 | | В30 | | |
| 2КДП156-4.3 | КП2-4 | 1 | | В22,5 | | |
| 2КДП156-4.4 | | 1 | | В30 | | |
| 2КДП156-5.3 | КП2-5 | 1 | | В22,5 | | |
| 2КДП156-5.4 | | 1 | | В30 | | |
| 2КДП156-6.4 | КП2-6 | 1 | | В30 | | |
| 2КДП156-7.3 | КП2-7 | 1 | | В22,5 | | |
| 2КДП156-7.4 | | 1 | | В30 | | |

1. Установку строповочных петель по узлам 20, 21 производить в случаях, оговоренных в п.п. 7, 8 технических требований к настоящему выпуску (докум. 1-ТТ).
2. Сечения 1-1...8-8 и вид А смотреть на листе 2.

| | | | |
|---|---|---|---|
| Нач. отд. | Бродский | | |
| Н. контр. | Кудричевская | | |
| Гл. спец. | Савранский | | |
| Зав. груп. | Кудричевская | | |
| Проверил | Кудричевская | | |
| Исполн. | Литвинова | | |

1.424.1-10.1-1

Колонна крайняя
1КДП156-1'... 1КДП156-4
2КДП156-1'... 2КДП156-7

| Стадия | Лист | Листов |
|---|---|---|
| Р | 1 | 2 |

ХАРЬКОВСКИЙ ПРОМСТРОЙНИИПРОЕКТ

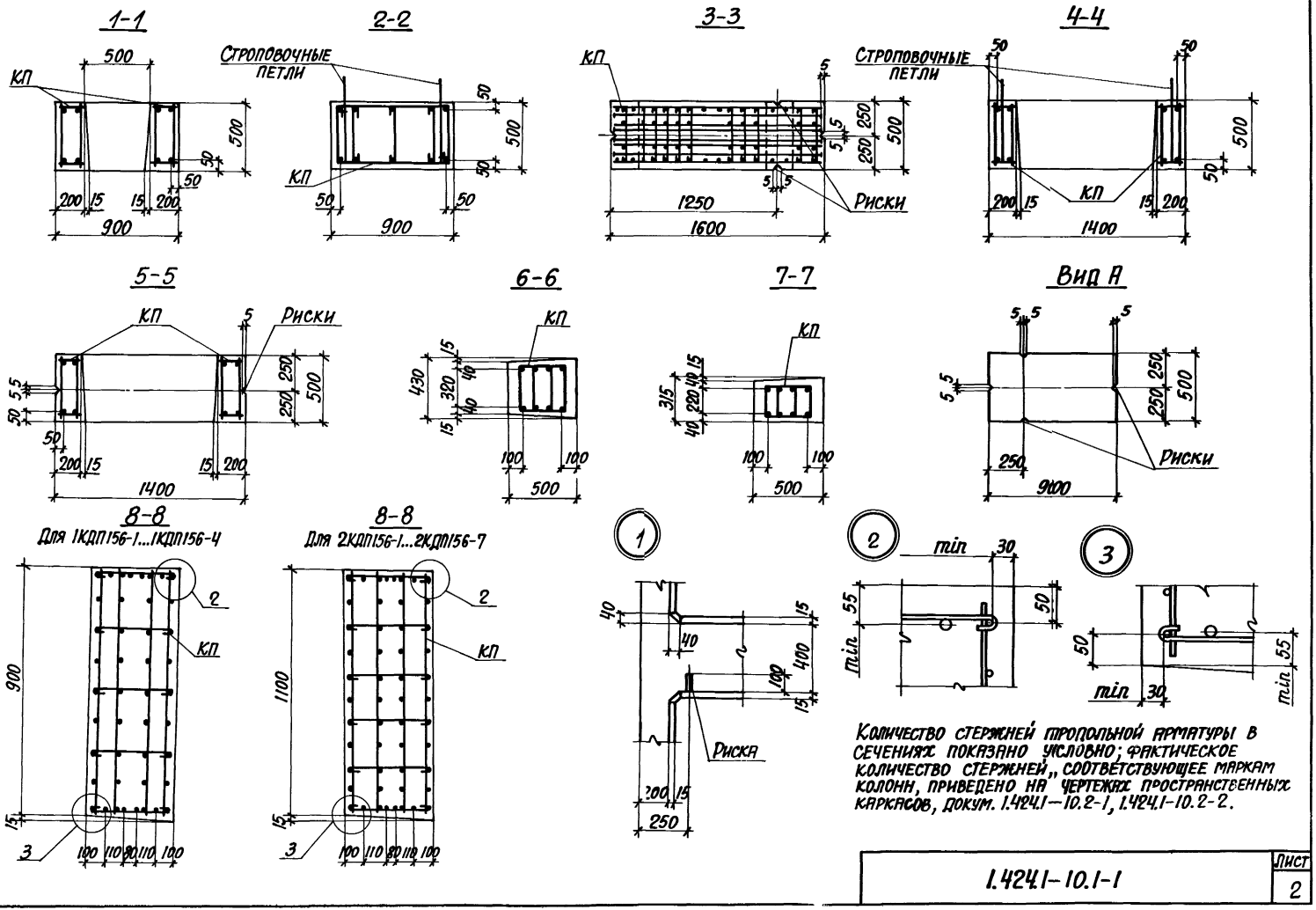


Количество стержней продольной арматуры в сечениях показано условно; фактическое количество стержней, соответствующее маркам колонн, приведено на чертежах пространственных каркасов, докум. 1.424.1-10.2-1, 1.424.1-10.2-2.



Инв. № подл. | Подпись и дата | Взам. инв. №

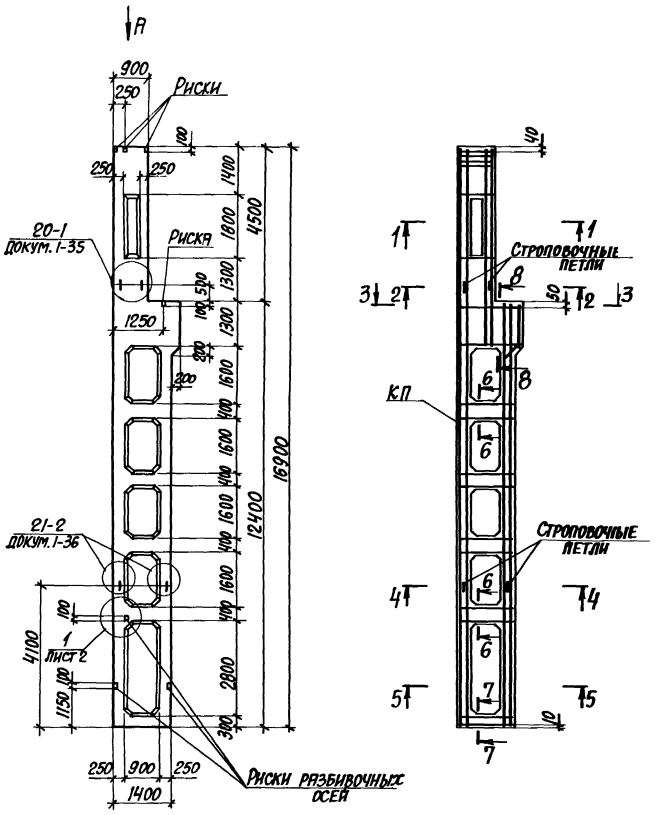


| Марка колонны | Марка пространств. каркаса КП | Кол. | Обозначение документа на каркас КП | Класс бетона | Объем бетона, м3 | Масса колонны, т |
|---|---|---|---|---|---|---|
| 3КДП156-1.3 | КП3-1 | 1 | 1.424.1-10.2-3 | В22,5 | 6,6 | 16,5 |
| 3КДП156-1.4 | | 1 | | В30 | | |
| 3КДП156-2.3 | КП3-2 | 1 | | В22,5 | | |
| 3КДП156-2.4 | | 1 | | В30 | | |
| 3КДП156-2.5 | | 1 | | В40 | | |
| 3КДП156-3.4 | КП3-3 | 1 | | В30 | | |
| 3КДП156-4.4 | КП3-4 | 1 | | В30 | | |
| 3КДП156-4.5 | | 1 | | В40 | | |
| 3КДП156-5.4 | КП3-5 | 1 | | В30 | | |
| 3КДП156-6.4 | КП3-6 | 1 | | В30 | | |
| 3КДП156-6.5 | | 1 | | В40 | | |

1. Установку строповочных петель по узлам 20-1, 21-2 производить в случаях, оговоренных в п.п. 7,8 технических требований к настоящему выпуску (докум. 1-ТТ).
2. Сечения 1-1...8-8 и вид А смотреть на листе 2.

| | | | |
|---|---|---|---|
| Нач.отд. | Бродский | | |
| Н.контр. | Кудрявский | | |
| Гл.спец. | Сафронский | | |
| Зав.гр. | Кудрявский | | |
| Проверил | Кудрявский | | |
| Исполн. | Литвинова | | |

1.424.1-10.1-2

Колонна крайняя 3КДП156-11 ... 3КДП156-6

| Стадия | Лист | Листов |
|---|---|---|
| Р | 1 | 2 |

ХАРЬКОВСКИЙ ПРОМСТРОЙНИИПРОЕКТ

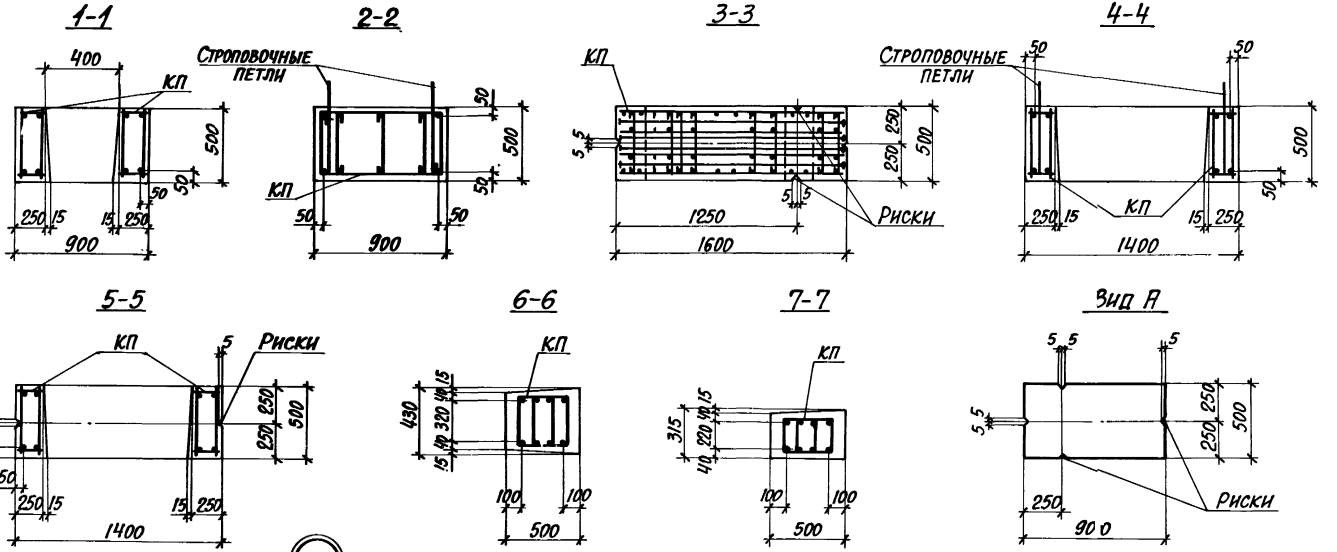
1-1
2-2
3-3
4-4
Строповочные петли
КП
Риски
5-5
6-6
7-7
Вид А
8-8
Количество стержней продольной арматуры в сечениях показано условно; фактическое количество стержней, соответствующее маркам колонн, приведено на чертежах пространственных каркасов, докум. 1.42 4.1-10.2-3.

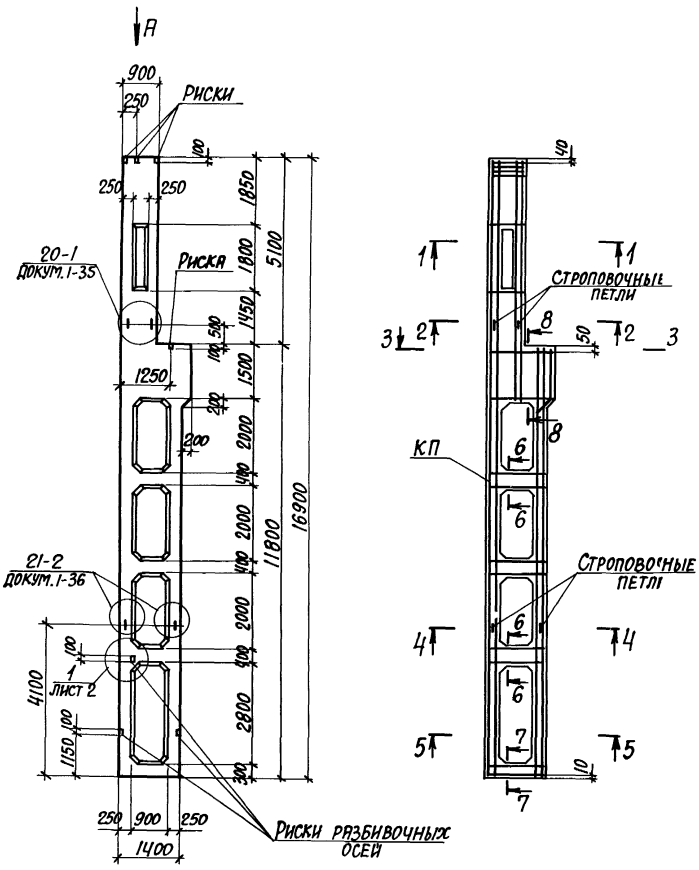


| Марка колонны | Марка пространств. каркаса КП | Кол. | Обозначение документа на каркас КП | Класс бетона | Объем бетона, м³ | Масса колонны, т |
|---|---|---|---|---|---|---|
| 4КДП156-1.3 | КП4-1 | 1 | 1.424.1-10.2-4 | В22,5 | 6,6 | 16,5 |
| 4КДП156-1.4 | | 1 | | В30 | | |
| 4КДП156-1.5 | | 1 | | В40 | | |
| 4КДП156-2.3 | КП4-2 | 1 | | В22,5 | | |
| 4КДП156-2.4 | | 1 | | В30 | | |
| 4КДП156-2.5 | | 1 | | В40 | | |
| 4КДП156-3.3 | КП4-3 | 1 | | В22,5 | | |
| 4КДП156-3.4 | | 1 | | В30 | | |
| 4КДП156-4.3 | КП4-4 | 1 | | В22,5 | | |
| 4КДП156-4.4 | | 1 | | В30 | | |
| 4КДП156-4.5 | | 1 | | В40 | | |
| 4КДП156-5.3 | КП4-5 | 1 | | В22,5 | | |
| 4КДП156-5.4 | | 1 | | В30 | | |
| 4КДП156-5.5 | | 1 | | В40 | | |
| 4КДП156-6.4 | КП4-6 | 1 | | В30 | | |
| 4КДП156-7.4 | КП4-7 | 1 | | В30 | | |

1. Установку строповочных петель по узлам 20-1, 21-2 производить в случаях оговоренных в п.п. 7,8 технических требований к настоящему выпуску (докум. 1-ТТ).
2. Сечения 1-1...8-8 и вид А смотреть на листе 2.

| | | |
|---|---|---|
| Нач. отд. | Бродский | |
| Н. контр. | Кудрявская | |
| Гл. спец. | Саврянский | |
| Зав. груп. | Кудрявская | |
| Проверил | Кудрявская | |
| Исполн. | Литвинова | |

1.424.1-10.1-3

Колонна крайняя 4КДП156-1....4КДП156-7

| Стадия | Лист | Листов |
|---|---|---|
| Р | 1 | 2 |

ХАРЬКОВСКИЙ ПРОМСТРОЙНИИПРОЕКТ

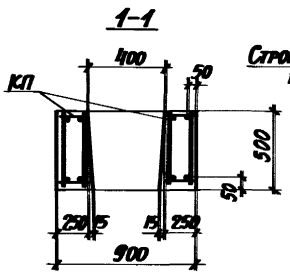


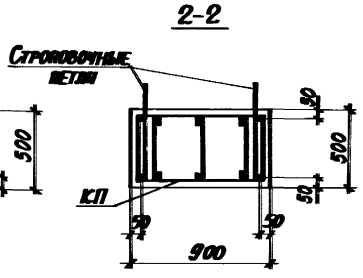


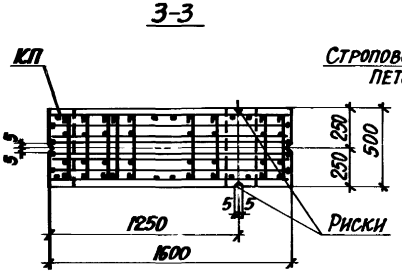


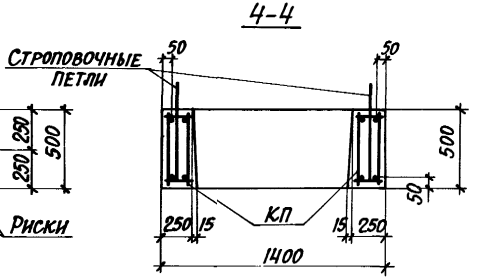


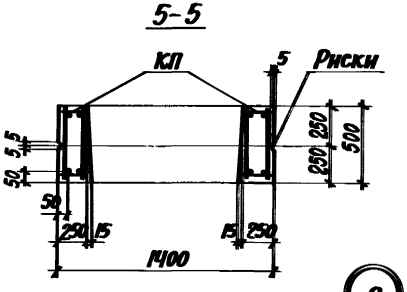


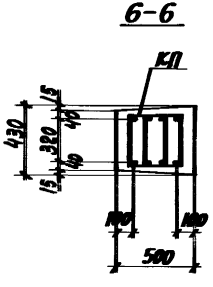


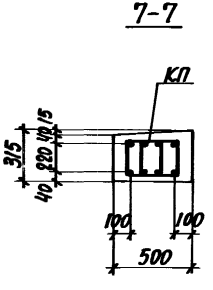


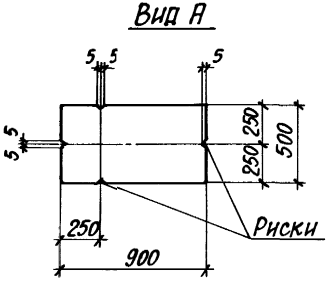


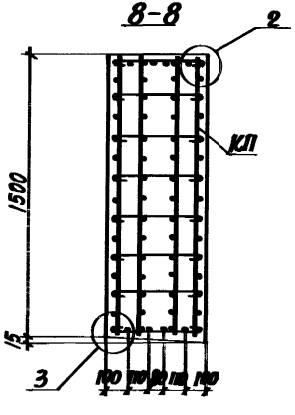


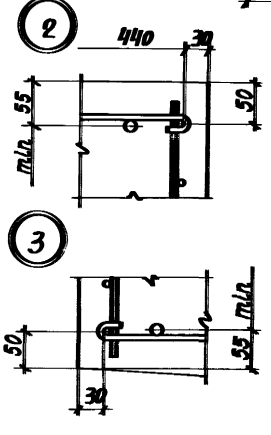


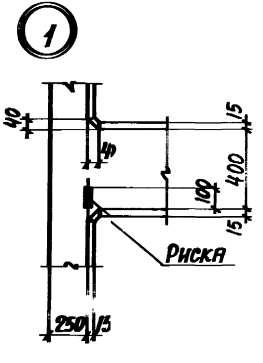


Количество стержней продольной арматуры в сечениях показано условно; фактическое количество стержней, соответствующее маркам колонн, приведено на чертежах пространственных каркасов, докум. 1.424.1-10.2-4.

Инв. № подл. | Подпись и дата | Взам. инв. №

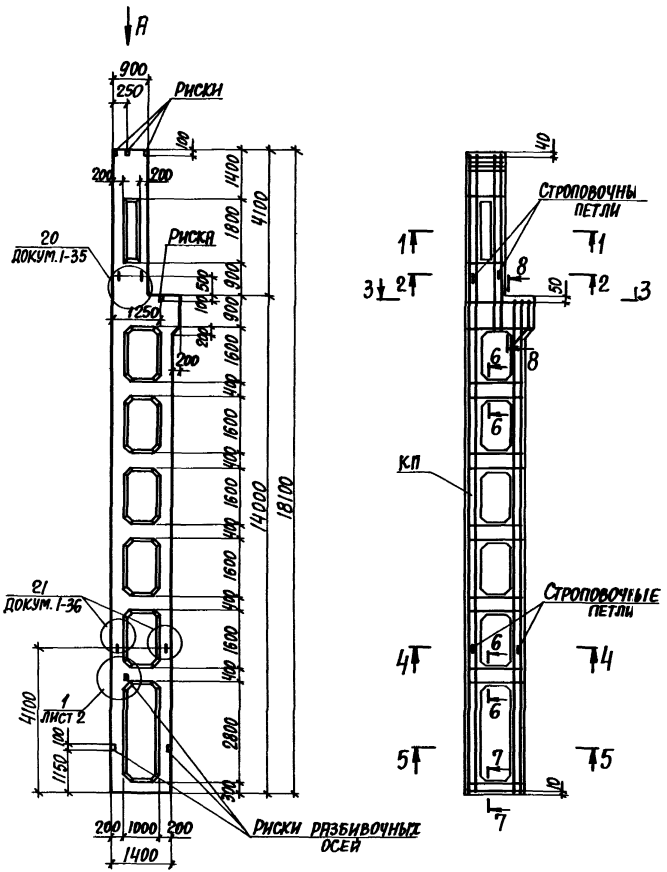


| Марка колонны | Марка пространств. каркаса КП | Кол. | Обозначение документа на каркас КП | Класс бетона | Объем бетона, м³ | Масса колонны, т |
|---|---|---|---|---|---|---|
| 1КДП168-1.3 | КП5-1 | 1 | 1.424.1-10.2-5 | В22,5 | 6,1 | 15,3 |
| 1КДП168-1.4 | | 1 | | В30 | | |
| 1КДП168-2.3 | КП5-2 | 1 | | В22,5 | | |
| 1КДП168-2.4 | | 1 | | В30 | | |
| 1КДП168-3.3 | КП5-3 | 1 | | В22,5 | | |
| 1КДП168-4.4 | КП5-4 | 1 | | В30 | | |
| 1КДП168-5.4 | КП5-5 | 1 | | В30 | | |
| 1КДП168-6.4 | КП5-6 | 1 | | В30 | | |

1. Установку строповочных петель по узлам 20, 21 производить в случаях, оговоренных в п.п. 7,8 технических требований к настоящему выпуску (докум. 1-ТТ).
2. Сечения 1-1...8-8 и вид А смотреть на листе 2.

| | | | |
|---|---|---|---|
| Нач. отд. | Бродский | | |
| Н. контр. | Кудрявцевская | | |
| Гл. спец. | Сапранский | | |
| Зав. груп. | Кудрявцевская | | |
| Проверил | Кудрявцевская | | |
| Исполн. | Литвинова | | |

1.424.1-10.1-4

Колонна крайняя 1КДП168-1.... 1КДП168-6

| Стадия | Лист | Листов |
|---|---|---|
| Р | 1 | 2 |

ХАРЬКОВСКИЙ ПРОМСТРОЙНИИПРОЕКТ

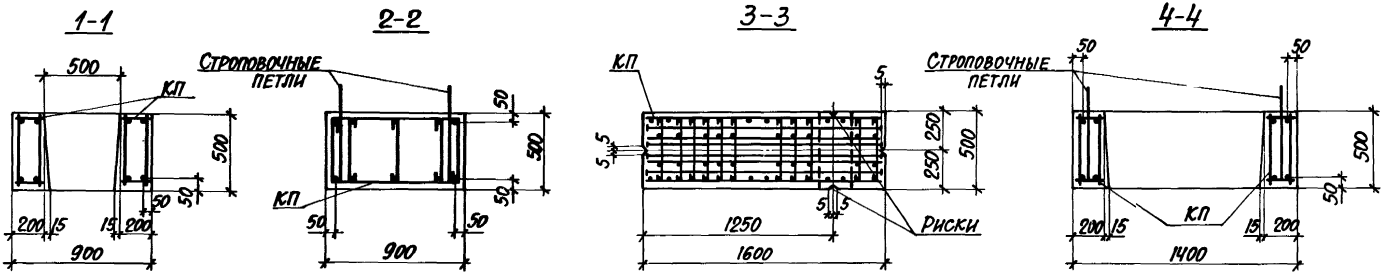


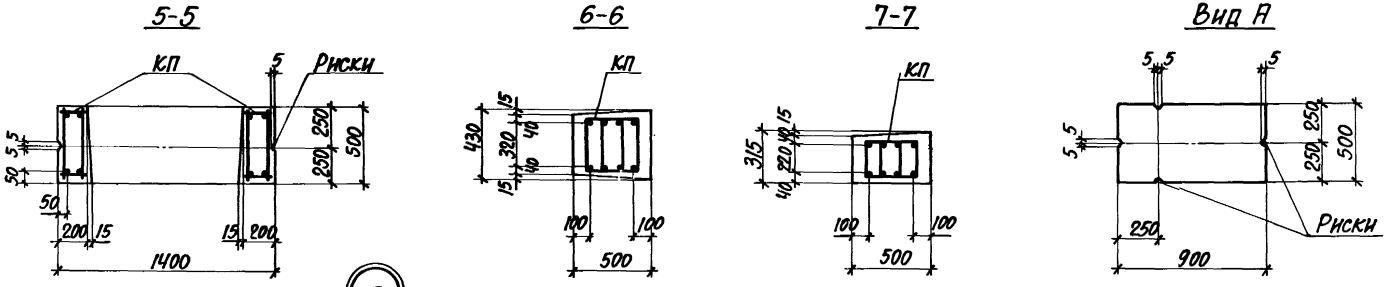


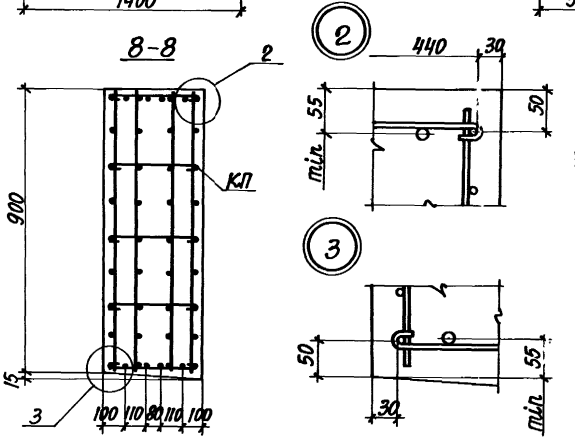


Количество стержней продольной арматуры в сечениях показано условно; фактическое количество стержней, соответствующее маркам колонн, приведено на чертежах пространственных каркасов, докум. 1.424.1-10.2-5.

Инв. № подл. | Подпись и дата | Взам. инв. №

| 1.424.1-10.1-4 | Лист 2 |
|---|---|

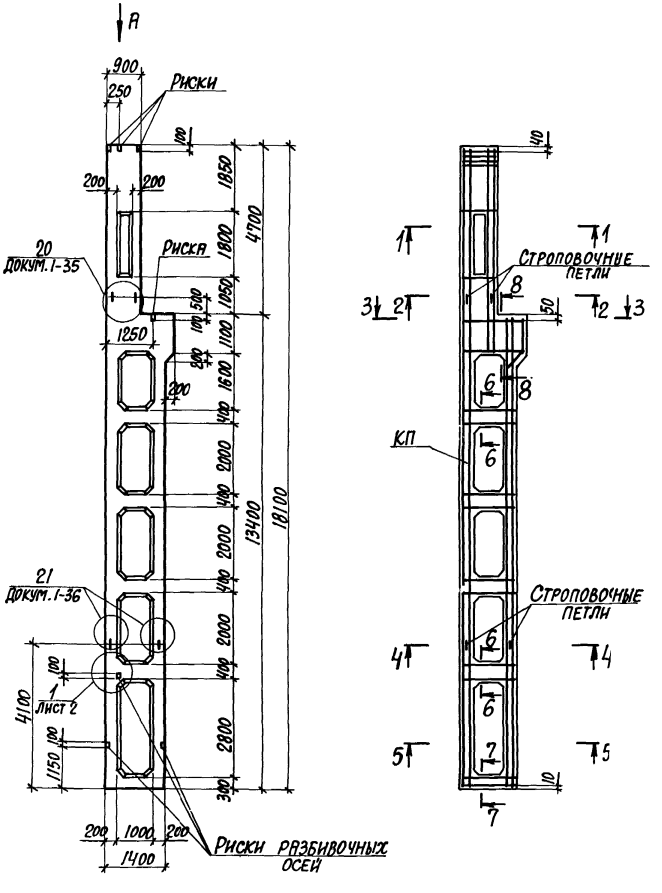


| Марка колонны | Марка пространств. каркаса КП | Кол. | Обозначение документа на К.Г. ркас КП | Класс бетона | Объем бетона, м3 | Масса колонны, т |
|---|---|---|---|---|---|---|
| 2КДП168-1.3 | КП6-1 | 1 | 1.424.1-10.2-6 | В22,5 | 6,2 | 15,5 |
| 2КДП168-2.3 | КП6-2 | 1 | | В22,5 | | |
| 2КДП168-2.4 | | 1 | | В30 | | |
| 2КДП168-3.3 | КП6-3 | 1 | | В22,5 | | |
| 2КДП168-3.4 | | 1 | | В30 | | |
| 2КДП168-4.3 | КП6-4 | 1 | | В22,5 | | |
| 2КДП168-4.4 | | 1 | | В30 | | |
| 2КДП168-4.5 | | 1 | | В40 | | |
| 2КДП168-5.3 | КП6-5 | 1 | | В22,5 | | |
| 2КДП168-5.4 | | 1 | | В30 | | |
| 2КДП168-6.3 | КП6-6 | 1 | | В22,5 | | |
| 2КДП168-6.4 | | 1 | | В30 | | |
| 2КДП168-7.4 | КП6-7 | 1 | | В30 | | |

1. Установку строповочных петель по узлам 20,21 производить в случаях, оговоренных в п.п. 7,8 технических требований к настоящему выпуску (докум. 1-ТТ).
2. Сечения 1-1...8-8 и вид А смотреть на листе 2.

| | | | |
|---|---|---|---|
| Нач. отд. | Бродский | | 1.424.1-10.1-5 |
| Н. контр. | Кириченская | | |
| Гл. спец. | Саврянский | | |
| Зав. груп. | Кириченская | | Колонна крайняя 2КДП168-1...2КДП168-7 |
| Проверил | Кириченская | | Стадия Р; Лист 1; Листов 2 |
| Исполнил | Литвинова | | ХАРЬКОВСКИЙ ПРОМСТРОЙНИИПРОЕКТ |

1-1

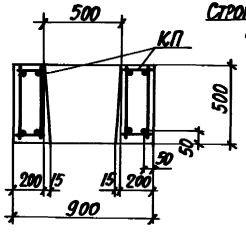


2-2

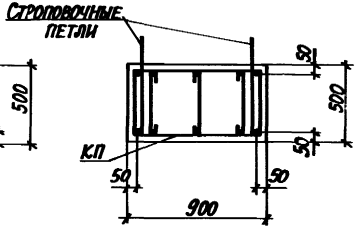


3-3

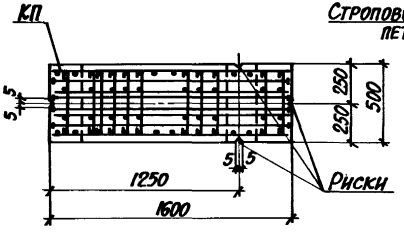


4-4

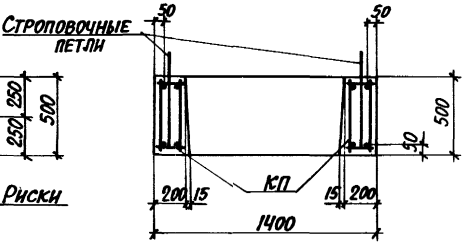


5-5

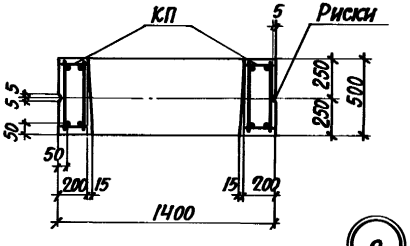


6-6

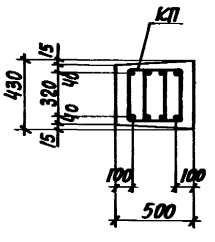


7-7

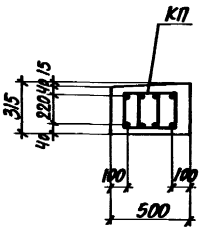


Вид А

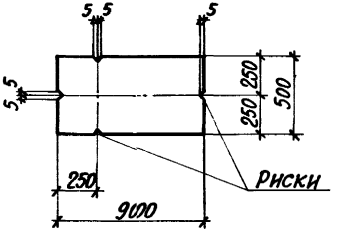


8-8

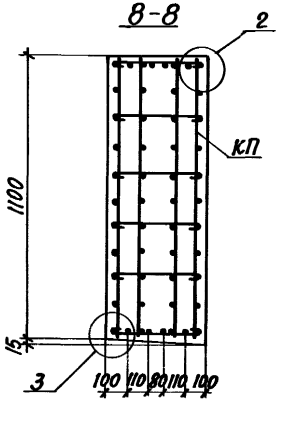


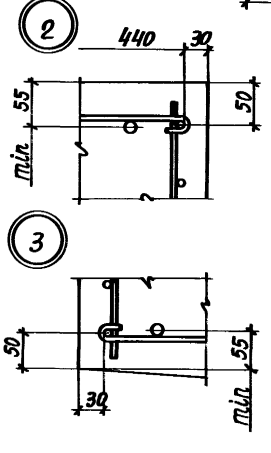


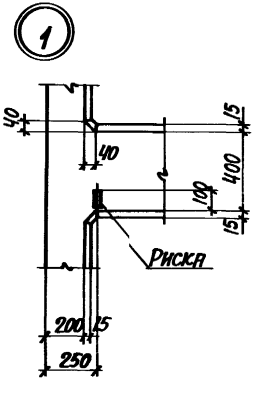


Количество стержней продольной арматуры в сечениях показано условно; фактическое количество стержней соответствующее маркам колонн, приведено на чертежах пространственных каркасов, докум 1.424.1-10.2-6.

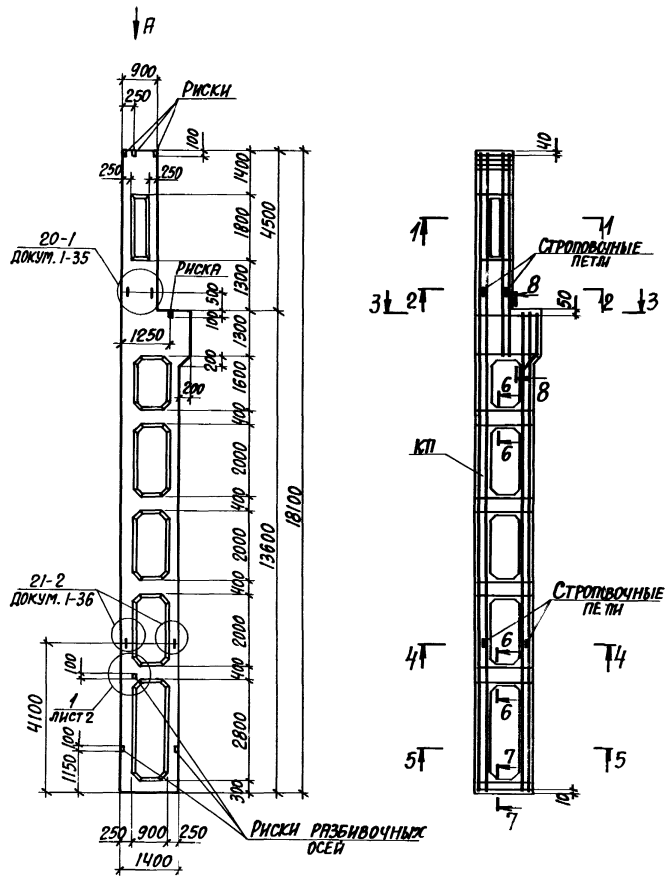


| Марка колонны | Марка пространств. каркаса КП | Кол. | Обозначение документа на каркас КП | Класс бетона | Объем бетона, м³ | Масса колонны, т |
|---|---|---|---|---|---|---|
| ЗКДП168-1.3 | КП7-1 | 1 | 1.424.1-10.2-7 | В22,5 | 6,9 | 17,3 |
| ЗКДП168-1.4 | | 1 | | В30 | | |
| ЗКДП168-2.3 | КП7-2 | 1 | | В22,5 | | |
| ЗКДП168-2.4 | | 1 | | В30 | | |
| ЗКДП168-2.5 | | 1 | | В40 | | |
| ЗКДП168-3.4 | КП7-3 | 1 | | В30 | | |
| ЗКДП168-3.5 | | 1 | | В40 | | |
| ЗКДП168-4.3 | КП7-4 | 1 | | В22,5 | | |
| ЗКДП168-4.4 | | 1 | | В30 | | |
| ЗКДП168-5.4 | КП7-5 | 1 | | В30 | | |
| ЗКДП168-5.5 | | 1 | | В40 | | |

1. Установку строповочных петель по узлам 20-1, 21-2 производить в случаях, оговоренных в п.п. 7.8 технических требований к настоящему выпуску (докум. 1-ТТ).
2. Сечения 1-1...8-8 и вид А смотреть на листе 2.

| | | |
|---|---|---|
| Нач. отд. | Бродский | |
| Н. контр. | Кудричевская | |
| Гл. спец. | Саврянский | |
| Зав. грут. | Кудричевская | |
| Проверил | Кудричевская | |
| Исполн. | Литвинова | |

1.424.1-10.1-6

Колонна крайняя ЗКДП168-1...ЗКДП168-6.

| Стадия | Лист | Листов |
|---|---|---|
| Р | 1 | 2 |

Харьковский Промстройниипроект

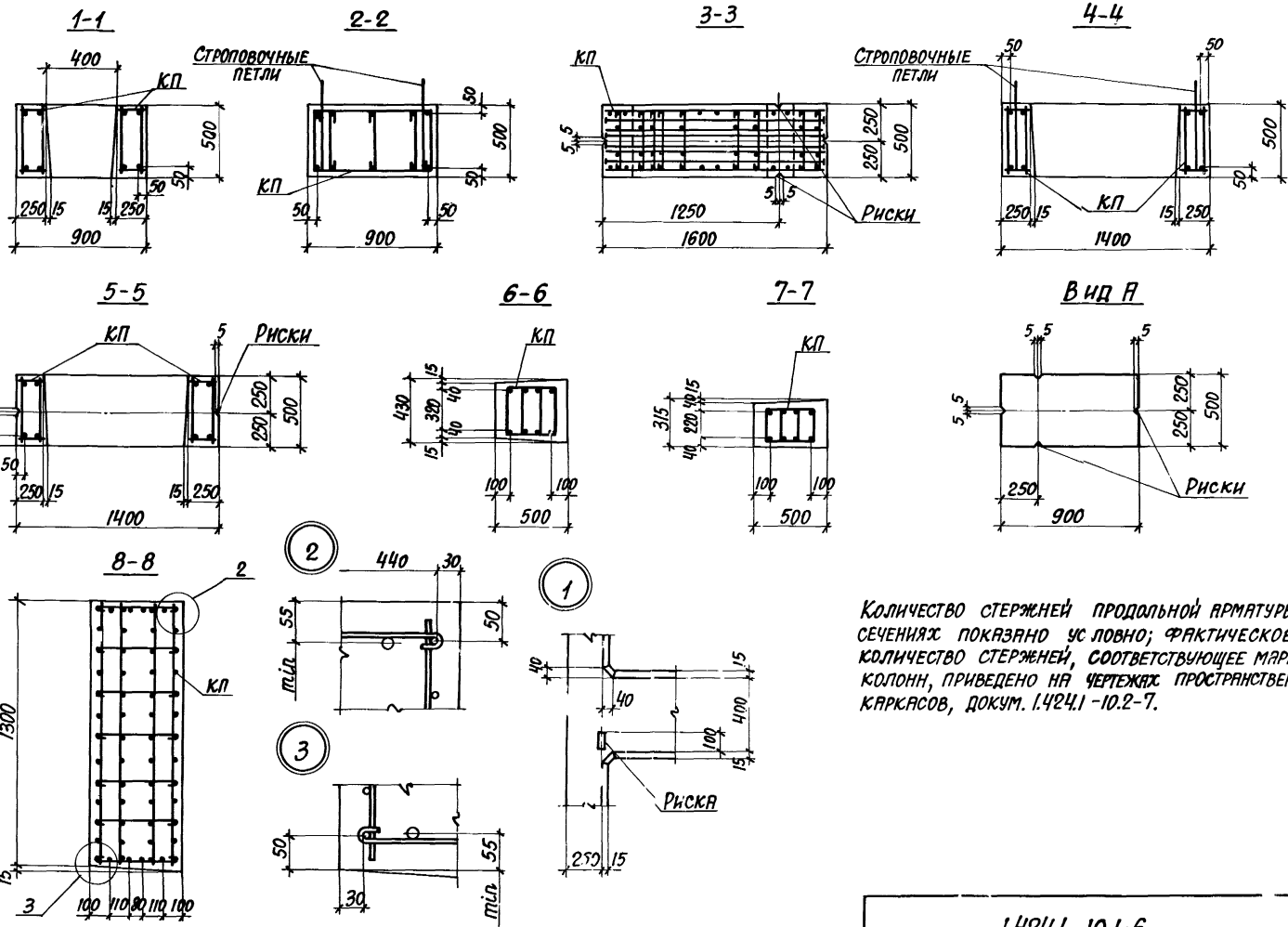


Количество стержней продольной арматуры в сечениях показано условно; фактическое количество стержней, соответствующее маркам колонн, приведено на чертежах пространственных каркасов, докум. 1.424.1-10.2-7.

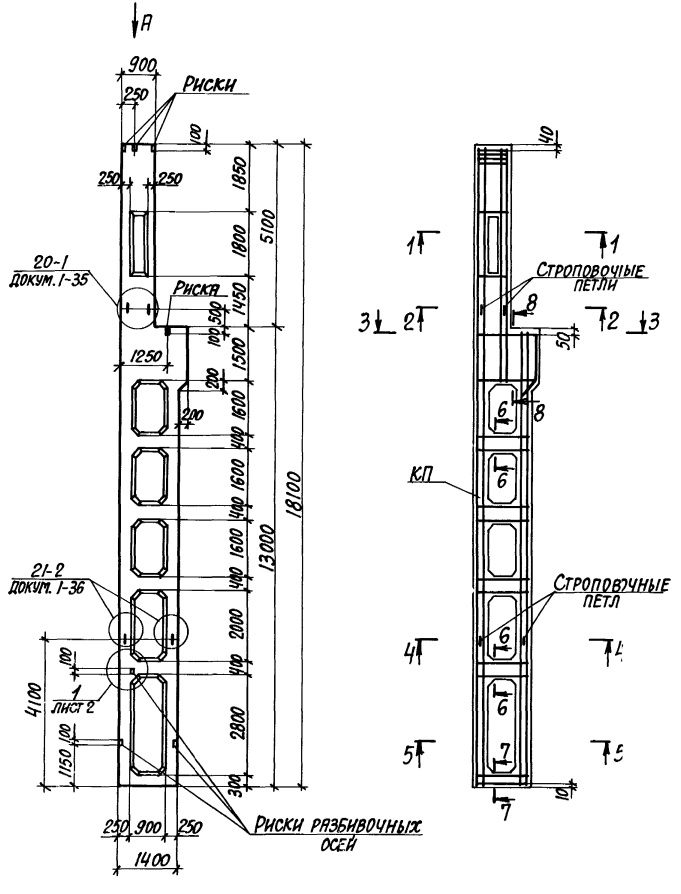


| Марка колонны | Марка пространств. каркаса КП | Кол. | Обозначение документа на каркас КП | Класс бетона | Объем бетона, м3 | Масса колонны, т |
|---|---|---|---|---|---|---|
| 4КДП168-1.3 | КП8-1 | 1 | 1.424.1-10.2-8 | В22,5 | 7,1 | 17,8 |
| 4КДП168-1.4 | | 1 | | В30 | | |
| 4КДП168-1.5 | | 1 | | В40 | | |
| 4КДП168-2.4 | КП8-2 | 1 | | В30 | | |
| 4КДП168-2.5 | | 1 | | В40 | | |
| 4КДП168-3.3 | КП8-3 | 1 | | В22,5 | | |
| 4КДП168-3.4 | | 1 | | В30 | | |
| 4КДП168-4.4 | КП8-4 | 1 | | В30 | | |
| 4КДП168-4.5 | | 1 | | В40 | | |
| 4КДП168-5.4 | КП8-5 | 1 | | В30 | | |
| 4КДП168-5.5 | | 1 | | В40 | | |
| 4КДП168-6.4 | КП8-6 | 1 | | В30 | | |
| 4КДП168-6.5 | | 1 | | В40 | | |
| 4КДП168-7.4 | КП8-7 | 1 | | В30 | | |

1. Установку строповочных петель по узлам 20-1, 21-2 производить в случаях, оговоренных в п.п. 7,8 технических требований к настоящему выпуску (докум. 1-ТТ).
2. Сечения 1-1...8-8 и вид А смотреть на листе 2.

| | | |
|---|---|---|
| Нач.отд. | Бродский | |
| Н.контр. | Кудричевский | |
| Гл.констр. | Саврянский | |
| Разраб. | Кудричевский | |
| Проверил | Кудричевский | |
| Исполн. | Литвинова | |

1.424.1-10.1-7

Колонна крайняя 4КДП168-1 .... 4КДП168-7

| Стадия | Лист | Листов |
|---|---|---|
| Р | 1 | 2 |

ХАРЬКОВСКИЙ ПРОМСТРОЙНИИПРОЕКТ

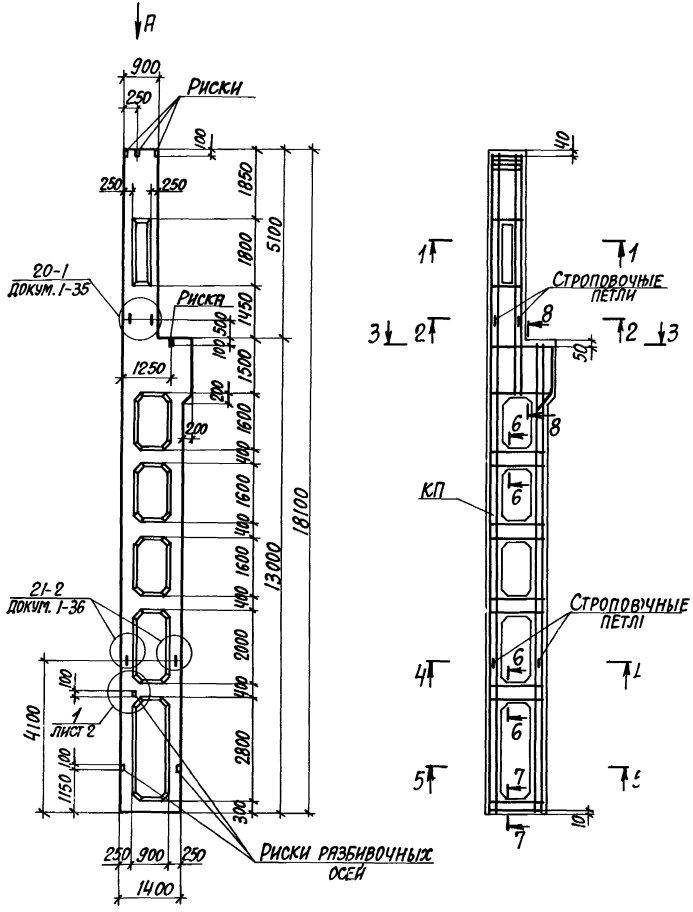


| Марка колонны | Марка пространств. каркаса КП | Кол. | Обозначение документа на каркас КП | Класс бетона | Объем бетона, м3 | Масса колонны, т |
|---|---|---|---|---|---|---|
| 4КДП168-1.3 | КП8-1 | 1 | 1.424.1-10.2-8 | В22,5 | 7,1 | 17,8 |
| 4КДП168-1.4 | | 1 | | В30 | | |
| 4КДП168-1.5 | | 1 | | В40 | | |
| 4КДП168-2.4 | КП8-2 | 1 | | В30 | | |
| 4КДП168-2.5 | | 1 | | В40 | | |
| 4КДП168-3.3 | КП8-3 | 1 | | В22,5 | | |
| 4КДП168-3.4 | | 1 | | В30 | | |
| 4КДП168-4.4 | КП8-4 | 1 | | В30 | | |
| 4КДП168-4.5 | | 1 | | В40 | | |
| 4КДП168-5.4 | КП8-5 | 1 | | В30 | | |
| 4КДП168-5.5 | | 1 | | В40 | | |
| 4КДП168-6.4 | КП8-6 | 1 | | В30 | | |
| 4КДП168-6.5 | | 1 | | В40 | | |
| 4КДП168-7.4 | КП8-7 | 1 | | В30 | | |
| | | | | | | |

1. Установку строповочных петель по узлам 20-1, 21-2 производить в случаях, оговоренных в п.п. 7,8 технических требований к настоящему выпуску (докум. 1-ТТ).
2. Сечения 1-1...8-8 и вид А смотреть на листе 2.

| | | |
|---|---|---|
| Нач. отд. | Бродский | |
| Н. контр. | Кудричевская | |
| Гл. констр. | Саврянский | |
| Разраб. | Кудричевская | |
| Проверил | Кудричевская | |
| Исполн. | Литвинова | |

1.424.1-10.1-7

Колонна крайняя 4КДП168-1 ... 4КДП168-7

| Стадия | Лист | Листов |
|---|---|---|
| Р | 1 | 2 |

ХАРЬКОВСКИЙ ПРОМСТРОЙНИИПРОЕКТ

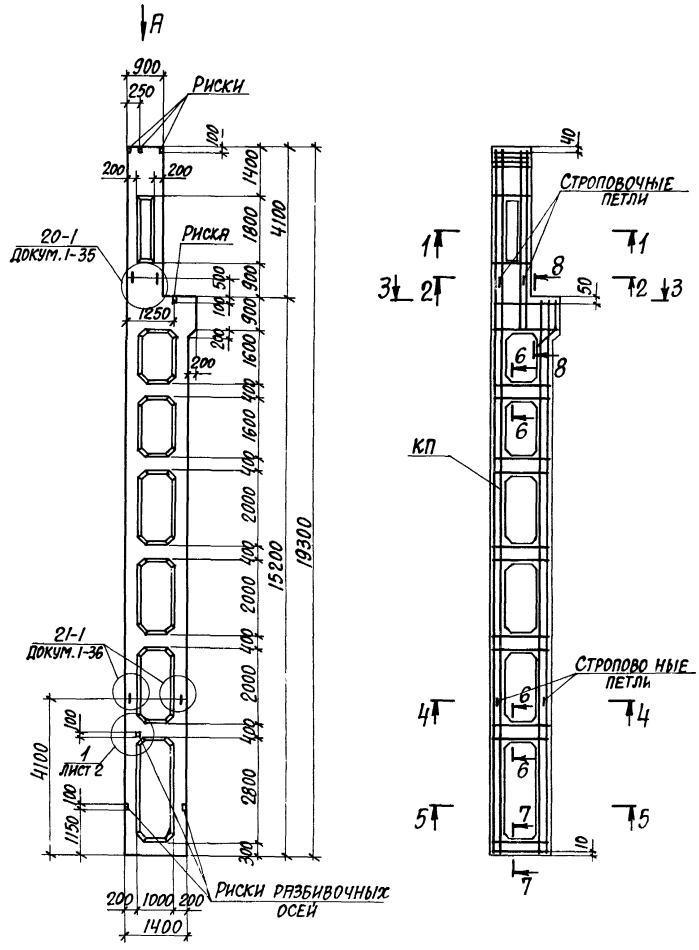


| Марка колонны | Марка пространств. каркаса КП | Кол. | Обозначение документа на каркас КП | Класс бетона | Объем бетона, м3 | Масса колонны, т |
|---|---|---|---|---|---|---|
| 1КДП180-1.3 | КП9-1 | 1 | 1.424.1-10.2-9 | В22,5 | 6,4 | 16,0 |
| 1КДП180-1.4 | | 1 | | В30 | | |
| 1КДП180-2.3 | КП9-2 | 1 | | В22,5 | | |
| 1КДП180-2.4 | | 1 | | В30 | | |
| 1КДП180-3.3 | КП9-3 | 1 | | В22,5 | | |
| 1КДП180-3.4 | | 1 | | В30 | | |
| 1КДП180-4.4 | КП9-4 | 1 | | В30 | | |
| 1КДП180-5.4 | КП9-5 | 1 | | В30 | | |
| 1КДП180-5.5 | | 1 | | В40 | | |

1. Установку строповочных петель по узлам 20-1, 21-1 производить в случаях, оговоренных в п.п. 7,8 технических требований к настоящему выпуску (докум. 1-ТТ).
2. Сечения 1-1...8-8 и вид А смотреть на листе 2.

| | | | |
|---|---|---|---|
| Нач. отд. | Бродский | | |
| Н. контр. | Кудричевская | | |
| Гл. констр. | Саврянский | | |
| Разраб. | Кудричевская | | |
| Проверил | Кудричевская | | |
| Исполн. | Литвинова | | |

1.424.1-10.1-8

Колонна крайняя 1КДП180-1...КДП180-5

| Стадия | Лист | Листов |
|---|---|---|
| Р | 1 | 2 |

ХАРЬКОВСКИЙ ПРОМСТРОЙНИИПРОЕКТ

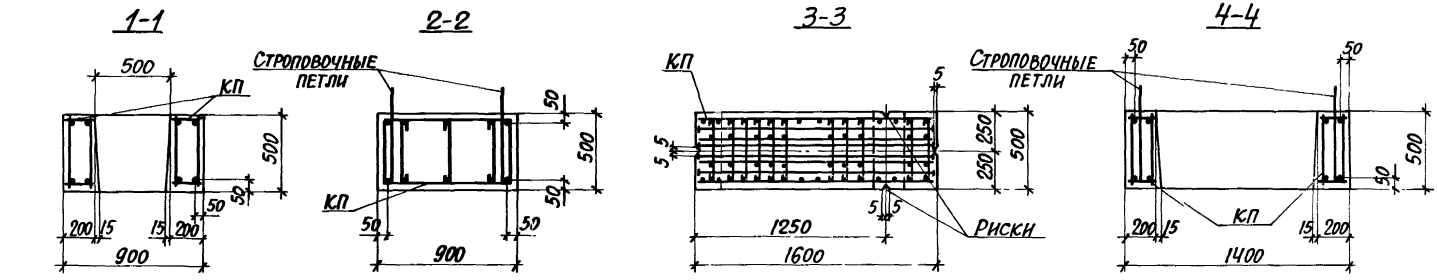


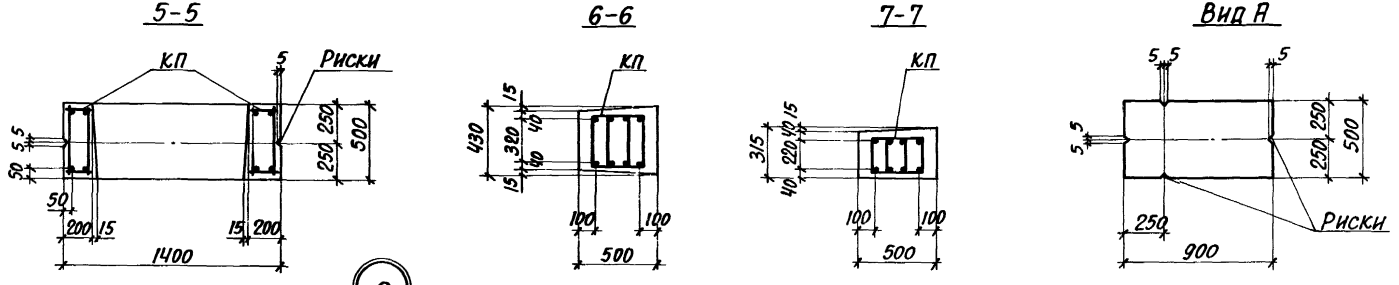


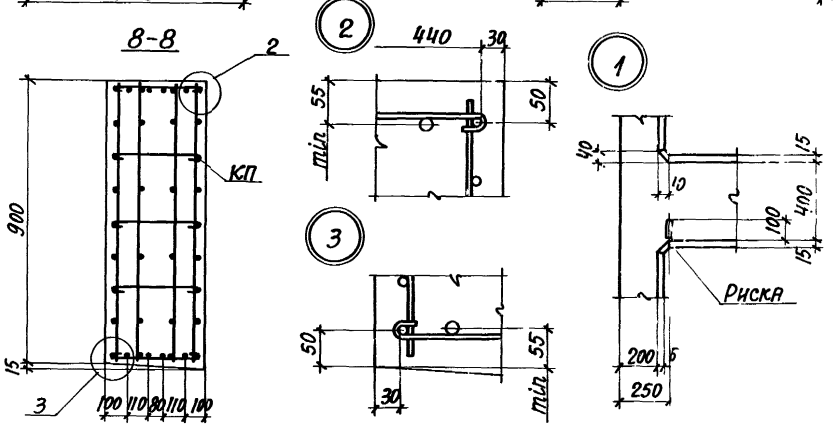


Количество стержней продольной арматуры в сечениях показано условно; фактическое количество стержней, соответствующее маркам колонн, приведено на чертежах пространственных каркасов, докум. 1.424.1-10.2-9.

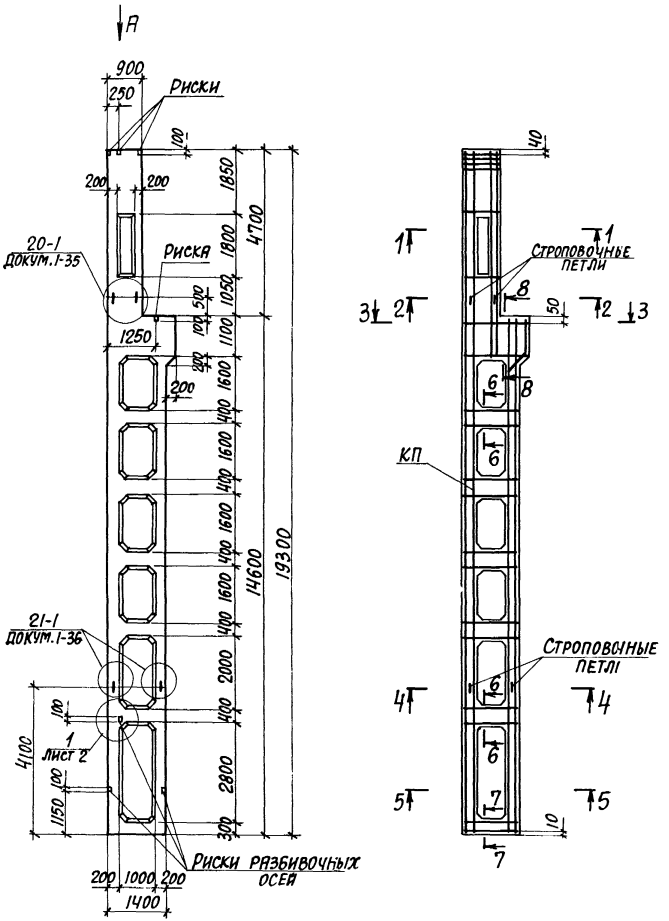


| Марка колонны | Марка пространств. каркаса КП | Кол | Обозначение документа на карас КП | Класс бетона | Объем бетона, м³ | Масса колонны, т |
|---|---|---|---|---|---|---|
| 2КДП180-1.3 | КП10-1 | 1 | 1.424.1 - 10.2-10 | В22,5 | 6,5 | 16,3 |
| 2КДП180-1.4 | | 1 | | В30 | | |
| 2КДП180-2.3 | КП10-2 | 1 | | В22,5 | | |
| 2КДП180-2.4 | | 1 | | В30 | | |
| 2КДП180-3.3 | КП10-3 | 1 | | В22,5 | | |
| 2КДП180-3.4 | | 1 | | В30 | | |
| 2КДП180-4.3 | КП10-4 | 1 | | В22,5 | | |
| 2КДП180-4.4 | | 1 | | В30 | | |
| 2КДП180-4.5 | | 1 | | В40 | | |
| 2КДП180-5.3 | КП10-5 | 1 | | В22,5 | | |
| 2КДП180-5.4 | | 1 | | В30 | | |
| 2КДП180-5.5 | | | | В40 | | |
| 2КДП180-6.4 | КП10-6 | 1 | | В30 | | |
| 2КДП180-6.5 | | 1 | | В40 | | |
| 2КДП180-7.4 | КП10-7 | 1 | | В30 | | |
| 2КДП180-7.5 | | 1 | | В40 | | |
| 2КДП180-8.4 | КП10-8 | 1 | | В30 | | |
| 2КДП180-8.5 | | 1 | | В40 | | |

1. Установку строповочных петель по узлам 20-1, 21-1 производить в случаях, оговоренных в п.п. 7,8 технических требований к настоящему выпуску (докум. 1-ТТ).
2. Сечения 1-1...8-8 и вид А смотреть на листе 2.

| | | | |
|---|---|---|---|
| Нач. отд. | Бродский | | 1.424.1-10.1-9 |
| Н. контр. | Кудричевский | | |
| Гл. констр. | Саврянский | | |
| Разраб. | Кудричевская | | Колонна крайняя 2КДП180-1...2КДП180-8 |
| Проверил | Кудричевская | | Стадия Р; Лист 1; Листов 2 |
| Исполн. | Литвинова | | ХАРЬКОВСКИЙ ПРОМСТРОЙНИИПРОЕКТ |

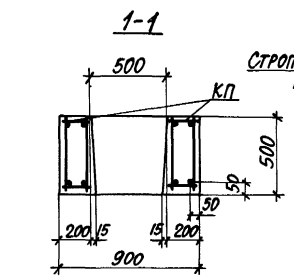


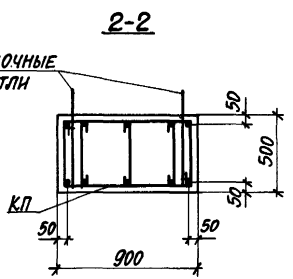


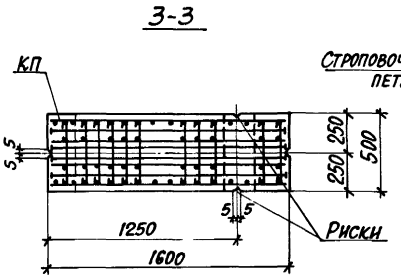


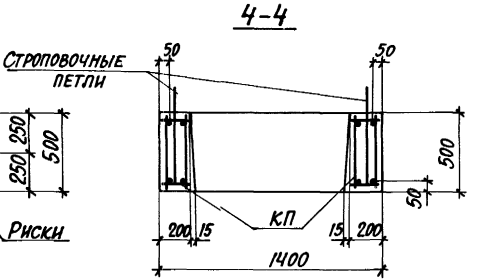


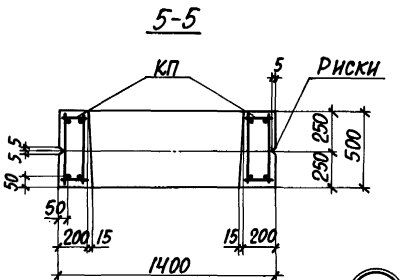


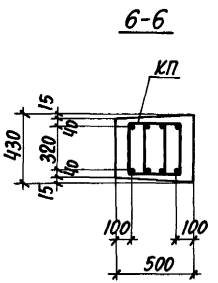


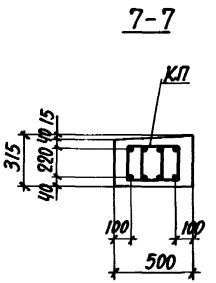


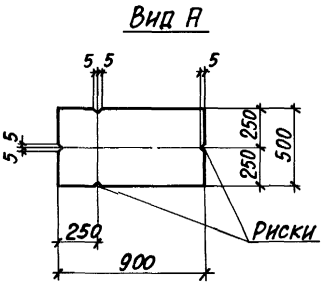


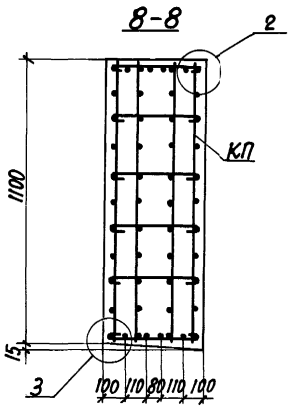


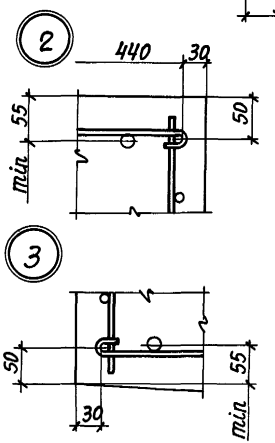


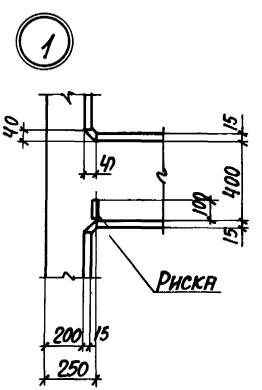


Количество стержней продольной арматуры в сечениях показано условно; фактическое количество стержней, соответствующее маркам колонн, приведено на чертежах пространственных каркасов, докум. 1.424.1-10.2-10.

Инв. № подл. | Подпись и дата | Взам. инв. №

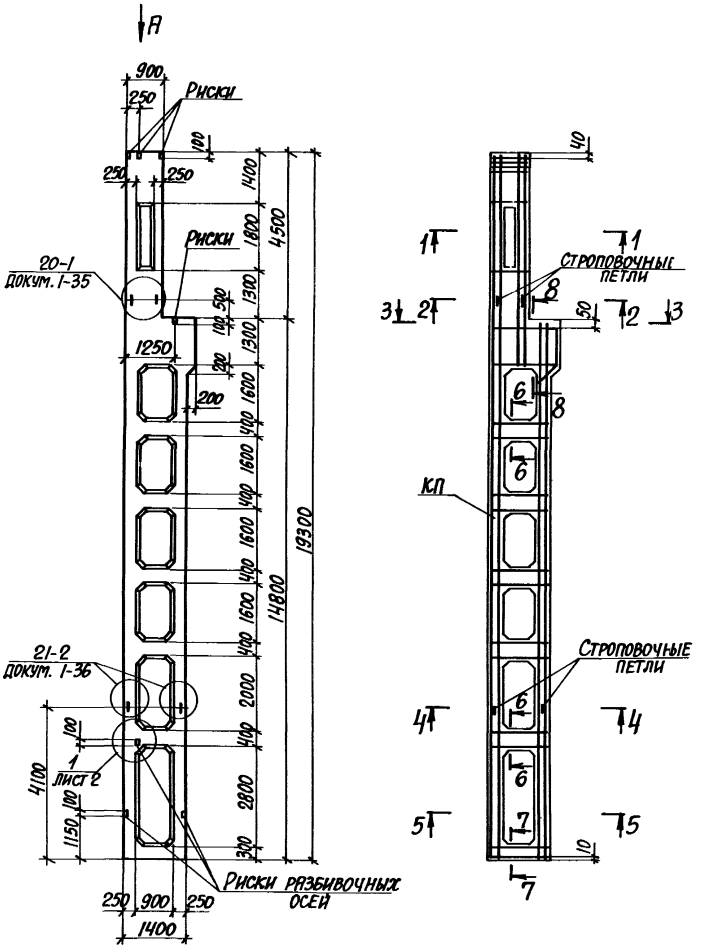


| Марка колонны | Марка пространств. каркаса КП | Кол. | Обозначение документа на каркас КП | Класс бетона | Объем бетона, м³ | Масса колонны т |
|---|---|---|---|---|---|---|
| 3КДП180-1.3 | КП11-1 | 1 | 1.424.1-10.2-11 | В22,5 | 7,4 | 18,5 |
| 3КДП180-1.4 | | 1 | | В30 | | |
| 3КДП180-1.5 | | 1 | | В40 | | |
| 3КДП180-2.3 | КП11-2 | 1 | | В22,5 | | |
| 3КДП180-2.4 | | 1 | | В30 | | |
| 3КДП180-2,5 | | 1 | | В40 | | |
| 3КДП180-3.3 | КП11-3 | 1 | | В22,5 | | |
| 3КДП180-3.4 | | 1 | | В30 | | |
| 3КДП180-3,5 | | 1 | | В40 | | |
| 3КДП180-4.4 | КП11-4 | 1 | | В30 | | |
| 3КДП180-4.5 | | 1 | | В40 | | |
| 3КДП180-5.4 | КП11-5 | 1 | | В30 | | |
| 3КДП180-5.5 | | 1 | | В40 | | |
| 3КДП180-6.4 | КП11-6 | 1 | | В30 | | |
| 3КДП180-6.5 | | 1 | | В40 | | |

1. Установку строповочных петель по узлам 20-1, 21-2 производить в случаях, оговоренных в п.п. 7,8 технических требований к настоящему выпуску (докум. 1-ТТ).
2. Сечения 1-1...8-8 и вид А смотреть на листе 2.

| | | |
|---|---|---|
| Нач.отд. | Бродский | |
| Н.контр. | Кудричевская | |
| Гл.констр. | Саврянский | |
| Разраб. | Кудричевская | |
| Проверил | Кудричевская | |
| Исполн. | Литвинова | |

1.424.1-10.1-10

Колонна крайняя 3КДП180-1....3КДП180-6

| Стадия | Лист | Листов |
|---|---|---|
| Р | 1 | 2 |

ХАРЬКОВСКИЙ ПРОМСТРОЙНИИПРОЕКТ

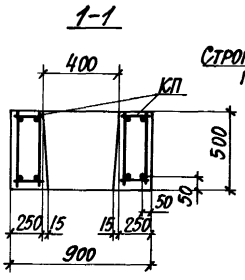


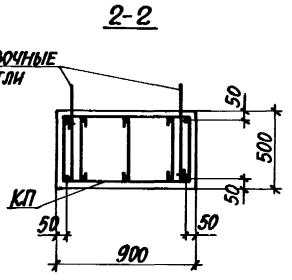


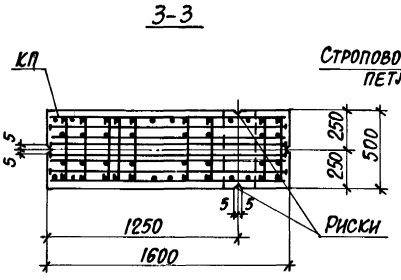


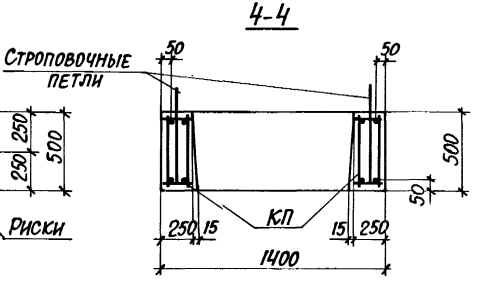


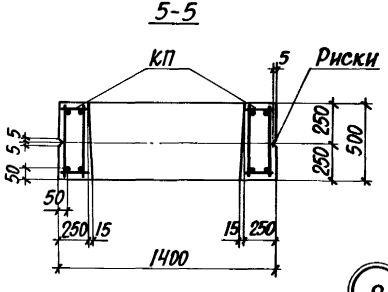


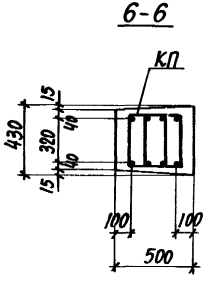


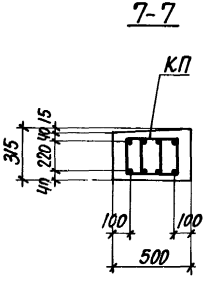


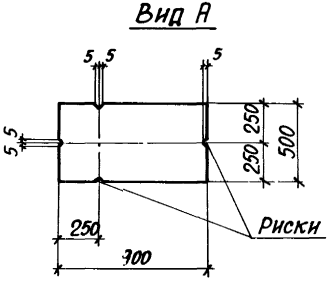


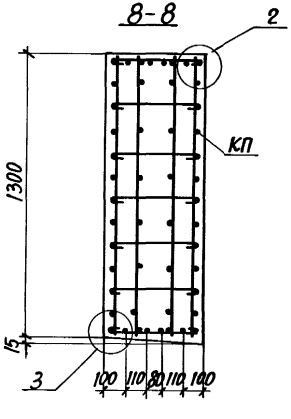


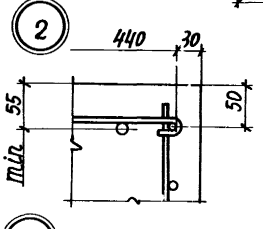


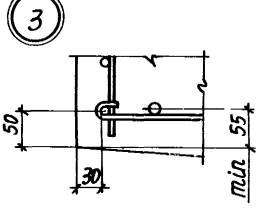


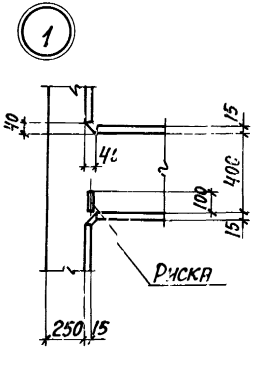


Количество стержней продольной арматуры в сечениях показано условно; фактическое количество стержней, соответствующее маркам колонн, приведено на чертежах пространственных каркасов, докум. 1.424.1-10.2-11.

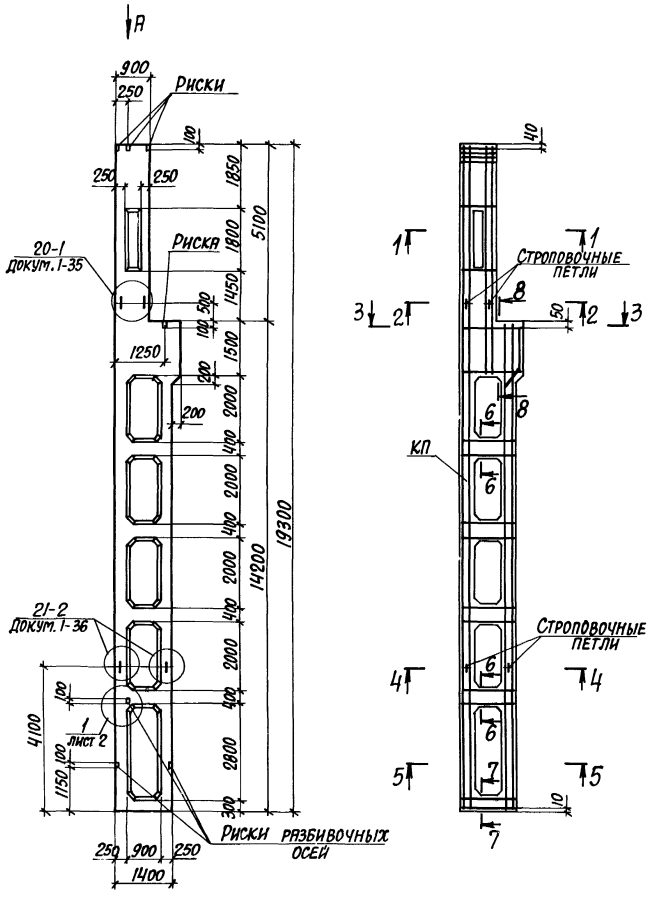


| Марка колонны | Марка пространств. каркаса КП | Кол. | Обозначение документа на каркас КП | Класс бетона | Объем бетона, м³ | Масса колонны, т |
|---|---|---|---|---|---|---|
| 4КДП180-1.4 | КП12-1 | 1 | 1.424.1-10.2-12 | В30 | 7,4 | 18,5 |
| 4КДП180-1.5 | | 1 | | В40 | | |
| 4КДП180-2.3 | КП12-2 | 1 | | В22,5 | | |
| 4КДП180-2.4 | | 1 | | В30 | | |
| 4КДП180-2.5 | | 1 | | В40 | | |
| 4КДП180-3.4 | КП12-3 | 1 | | В30 | | |
| 4КДП180-3.5 | | 1 | | В40 | | |
| 4КДП180-4.5 | КП12-4 | 1 | | В40 | | |
| 4КДП180-5.4 | КП12-5 | 1 | | В30 | | |
| 4КДП180-5.5 | | 1 | | В40 | | |
| 4КДП180-6.3 | КП12-6 | 1 | | В22,5 | | |
| 4КДП180-6.4 | | 1 | | В30 | | |
| 4КДП180-6.5 | | 1 | | В40 | | |
| 4КДП180-7.5 | КП12-7 | 1 | | В40 | | |
| 4КДП180-8.5 | КП12-8 | 1 | | В40 | | |
| 4КДП180-9.5 | КП12-9 | 1 | | В40 | | |

1. Установку строповочных петель по узлам 20-1, 21-2 производить в случаях, оговоренных в п.п. 7,8 технических требований к настоящему выпуску (докум. 1-ТТ).
2. Сечения 1-1...8-8 и вид А смотреть на листе 2.

| | | | |
|---|---|---|---|
| Нач. отд. | Бродский | | |
| Н. контр. | Кудричевская | | |
| Гл. констр. | Савранский | | |
| Разраб. | Кудричевская | | |
| Проверил | Кудричевская | | |
| Исполн. | Литвинова | | |

1.424.1-10.1-11

Колонна крайняя 4КДП180-1...4КДП180-9

| Стадия | Лист | Листов |
|---|---|---|
| Р | 1 | 2 |

ХАРЬКОВСКИЙ ПРОМСТРОЙНИИПРОЕКТ

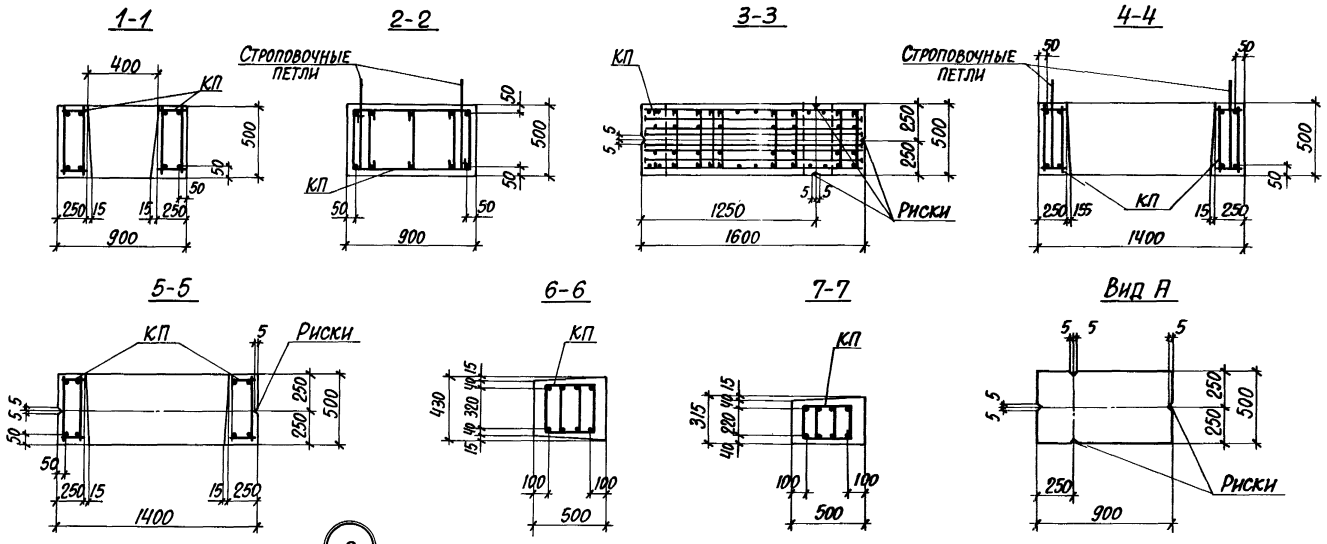


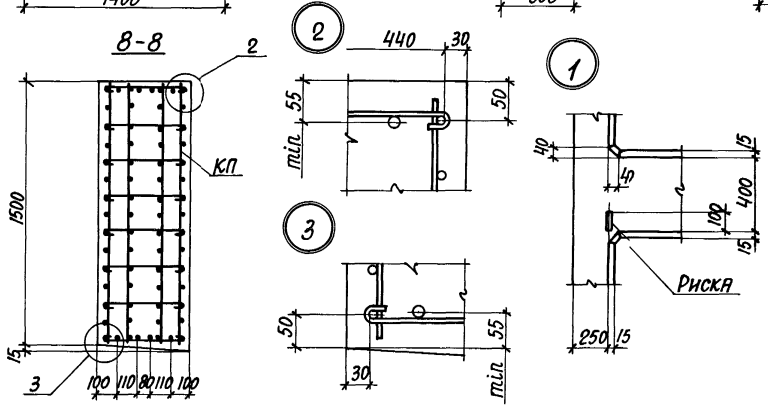


Количество стержней продольной арматуры в сечениях показано условно; фактическое количество стержней, соответствующее маркам колонн, приведено на чертежах пространственных каркасов, доку м. 1.424.1-10.2-12.

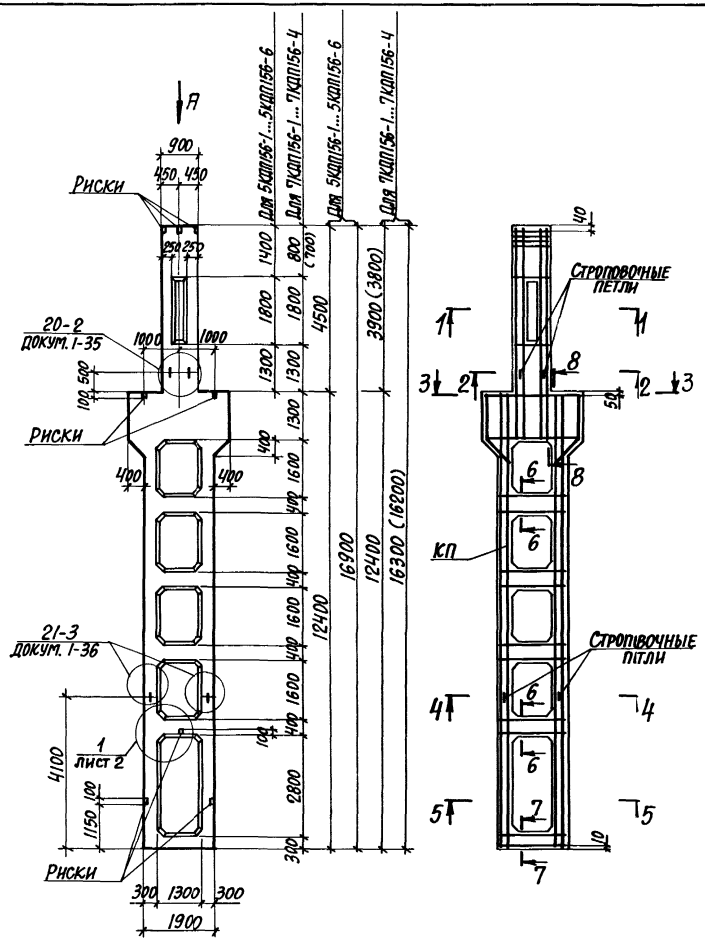


| Марка колонны | Марка пространств. каркаса КП | Кол. | Обозначение документа на каркас КП | Класс бетона | Объем бетона, м³ | Масса колонны, т |
|---|---|---|---|---|---|---|
| 5КДП156-1.3 | КП13-1 | 1 | 1.424.1-10.2-13 | В22,5 | 8,3 | 20,8 |
| 5КДП156-1.4 | | 1 | | В30 | | |
| 5КДП156-1.5 | | 1 | | В40 | | |
| 5КДП156-2.3 | КП13-2 | 1 | | В22,5 | | |
| 5КДП156-2.4 | | 1 | | В30 | | |
| 5КДП156-3.3 | КП13-3 | 1 | | В22,5 | | |
| 5КДП156-3.4 | | 1 | | В30 | | |
| 5КДП156-4.3 | КП13-4 | 1 | | В22,5 | | |
| 5КДП156-4.4 | | 1 | | В30 | | |
| 5КДП156-5.3 | КП13-5 | 1 | | В22,5 | | |
| 5КДП156-5.4 | | 1 | | В30 | | |
| 5КДП156-6.4 | КП13-6 | 1 | | В30 | | |
| 7КДП156-1.3 | КП15-1 | 1 | 1.424.1-10.2-15 | В22,5 | 8,2 | 20,5 |
| 7КДП156-1.4 | | 1 | | В30 | | |
| 7КДП156-2.3 | КП15-2 | 1 | | В22,5 | | |
| 7КДП156-2.4 | | 1 | | В30 | | |
| 7КДП156-3.3 | КП15-3 | 1 | | В22,5 | | |
| 7КДП156-3.4 | | 1 | | В30 | | |
| 7КДП156-4.3 | КП15-4 | 1 | | В22,5 | | |
| 7КДП156-4.4 | | 1 | | В30 | | |

1. Установку строповочных петель по узлам 20-2, 21-3 производить в случаях, оговоренных в п.п. 7,8 технических требований к настоящему выпуску (докум. 1-ТТ).
2. Сечения 1-1...8-8 и вид А смотреть на листе 2.

| | | |
|---|---|---|
| Нач.отд. | Бродский | |
| Н.контр. | Кудричевская | |
| Гл.спец. | Саврянский | |
| Зав.груп. | Кудричевская | |
| Проверил | Кудричевская | |
| Исполн. | Литвинова | |

1.424.1-10.1-12

Колонна средняя 5КДП156-1.... 5КДП156-6, 7КДП156-1.... 7КДП156-4

| Стадия | Лист | Листов |
|---|---|---|
| Р | 1 | 2 |

ХАРЬКОВСКИЙ ПРОМСТРОЙНИИПРОЕКТ

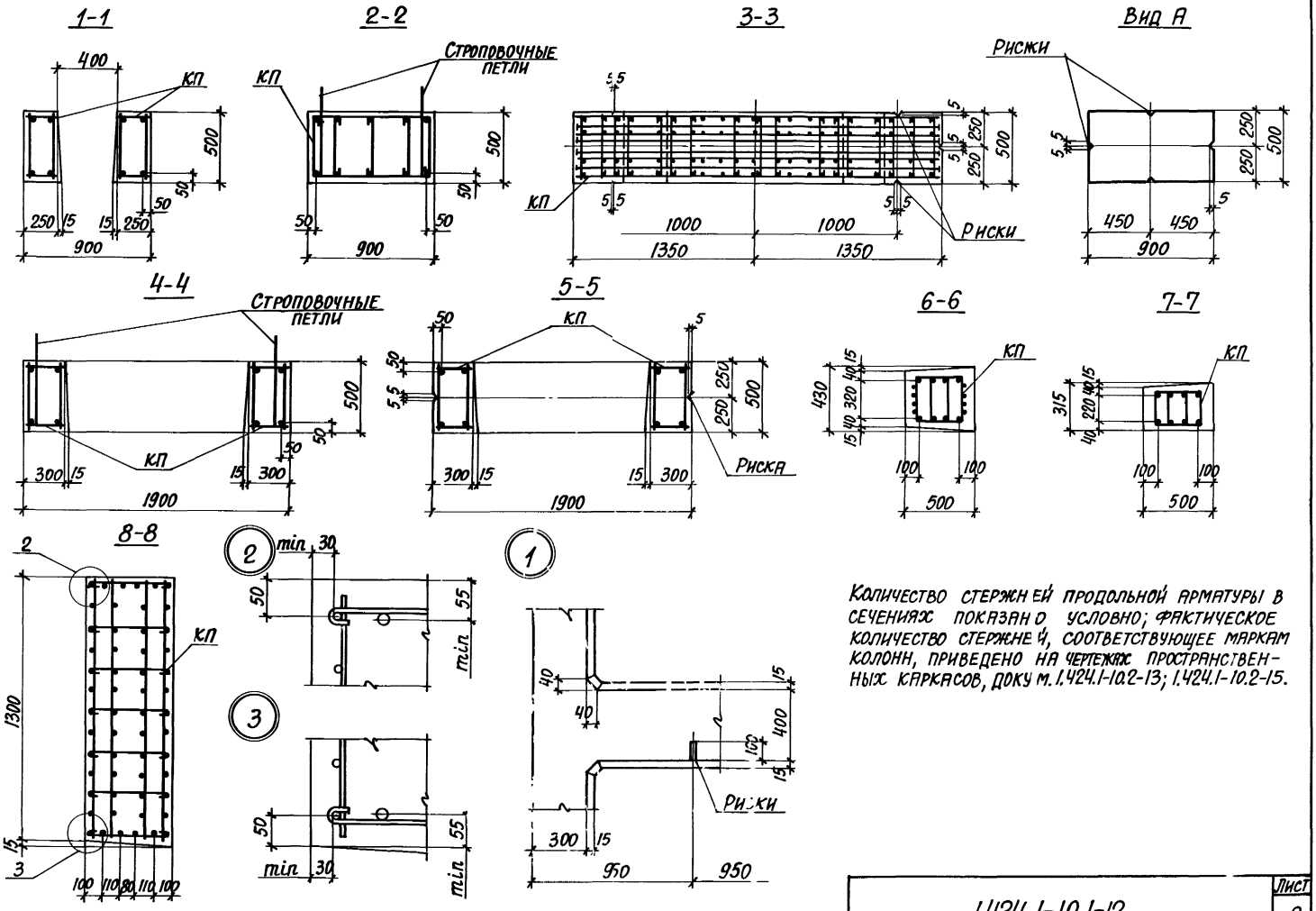


Инв.№ подл. | Подпись и дата | Взам.инв.№

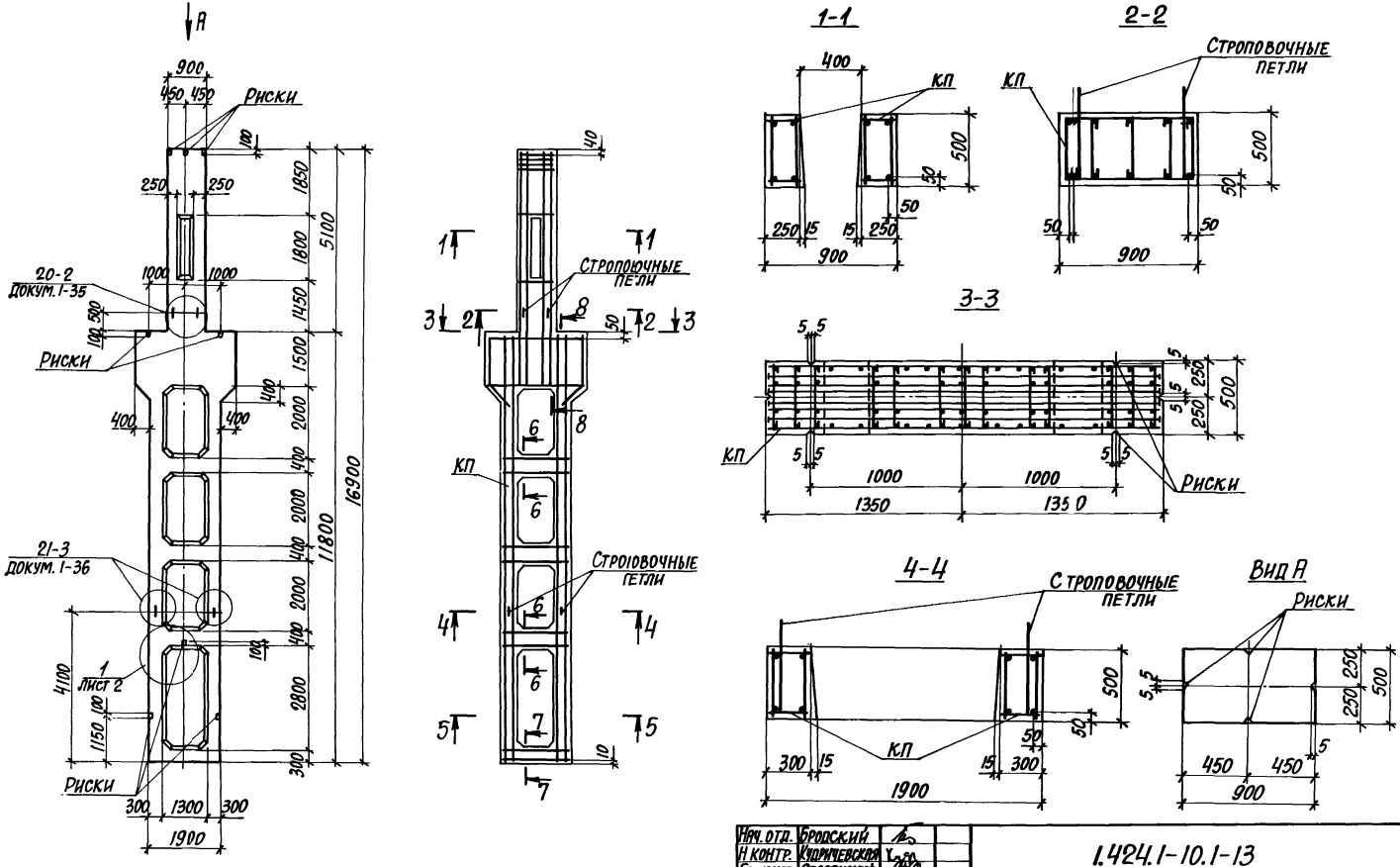


1. Установку строповочных петель по узлам 20-2, 21-3 производить в случаях, оговоренных в п.п. 7, 8 технических требований к настоящему выпуску (Докум. 1-ТТ).
2. Сечения 5-5...8-8 смотреть на листе 2.

| | | |
|---|---|---|
| Нач. отд. | Бродский | |
| Н. контр. | Кудричевская | |
| Гл. констр. | Саврасинский | |
| Разработ. | Кудричевская | |
| Проверил | Кудричевская | |
| Исполн. | Литвинова | |

1.424.1-10.1-13

Колонна средняя 6КДП156-1...6КДП156-10

| Стадия | Лист | Листов |
|---|---|---|
| Р | 1 | 2 |

ХАРЬКОВСКИЙ ПРОМСТРОЙНИИПРОЕКТ

| Марка колонны | Марка пространств. каркаса КП | Кол. | Обозначение документа на каркас КП | Класс бетона | Объем бетона, м³ | Масса колонны, т |
|---|---|---|---|---|---|---|
| 6КДП156-1-3 | КП14-1 | 1 | 1.424.1-10.2-14 | В22,5 | 8,3 | 20,8 |
| 6КДП156-1-4 | | 1 | | В30 | | |
| 6КДП156-1-5 | | 1 | | В40 | | |
| 6КДП156-2-3 | КП14-2 | 1 | | В22,5 | | |
| 6КДП156-2-4 | | 1 | | В30 | | |
| 6КДП156-2-5 | | 1 | | В40 | | |
| 6КДП156-3-3 | КП14-3 | 1 | | В22,5 | | |
| 6КДП156-3-4 | | 1 | | В30 | | |
| 6КДП156-3-5 | | 1 | | В40 | | |
| 6КДП156-4-3 | КП14-4 | 1 | | В22,5 | | |
| 6КДП156-4-4 | | 1 | | В30 | | |
| 6КДП156-4-5 | | 1 | | В40 | | |
| 6КДП156-5-3 | КП14-5 | 1 | | В22,5 | | |
| 6КДП156-5-4 | | 1 | | В30 | | |
| 6КДП156-5-5 | | 1 | | В40 | | |
| 6КДП156-6-3 | КП14-6 | 1 | | В22,5 | | |
| 6КДП156-6-4 | | 1 | | В30 | | |
| 6КДП156-7-3 | КП14-7 | 1 | | В22,5 | | |
| 6КДП156-7-4 | | 1 | | В30 | | |
| 6КДП156-7-5 | | 1 | | В40 | | |
| 6КДП156-8-3 | КП14-8 | 1 | | В22,5 | | |
| 6КДП156-8-4 | | 1 | | В30 | | |
| 6КДП156-8-5 | | 1 | | В40 | | |
| 6КДП156-9-3 | КП14-9 | 1 | | В22,5 | | |
| 6КДП156-9-4 | | 1 | | В30 | | |
| 6КДП156-9-5 | | 1 | | В40 | | |
| 6КДП156-10-3 | КП14-10 | 1 | | В22,5 | | |
| 6КДП156-10-4 | | 1 | | В30 | | |
| 6КДП156-10-5 | | 1 | | В40 | | |

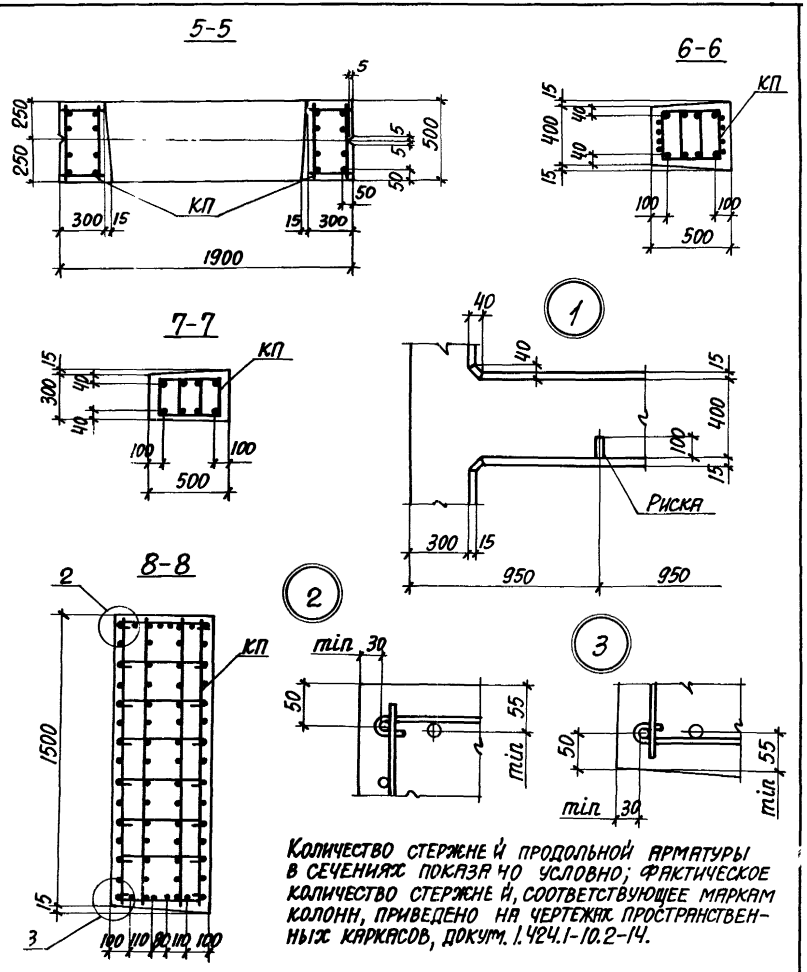


Количество стержней продольной арматуры в сечениях показано условно; фактическое количество стержней, соответствующее маркам колонн, приведено на чертежах пространственных каркасов, докум. 1.424.1-10.2-14.

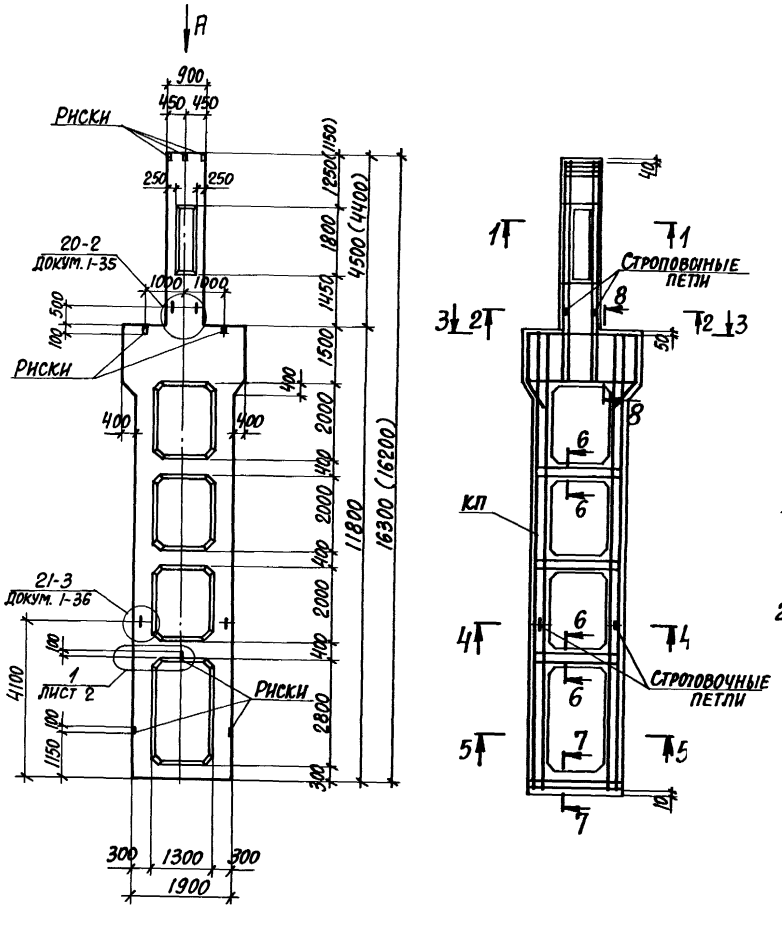


| Марка колонны | Марка пространств. каркаса КП | Кол. | Обозначение документа на каркас КП | Класс бетона | Объем бетона, м3 | Масса колонны, т |
|---|---|---|---|---|---|---|
| 8КДП156-1.4 | КП16-1 | 1 | 1.424.1-10.2-16 | В30 | 8,1 | 20,4 |
| 8КДП156-1.5 | | 1 | | В40 | | |
| 8КДП156-2.4 | КП16-2 | 1 | | В30 | | |
| 8КДП156-2.5 | | 1 | | В40 | | |
| 8КДП156-3.4 | КП16-3 | 1 | | В30 | | |
| 8КДП156-3.5 | | 1 | | В40 | | |
| 8КДП156-4.4 | КП16-4 | 1 | | В30 | | |
| 8КДП156-4.5 | | 1 | | В40 | | |

1. Установку строповочных петель по узлам 20-2, 21-3 производить в случаях, оговоренных в п.п. 7,8 технических требований к настоящему выпуску (докум. 1-ТТ).
2. Сечения 1-1...8-8 и вид А смотреть на листе 2.

| | | | |
|---|---|---|---|
| Нач.отд. | Бродский | | 1.424.1-10.1-14 |
| Н.контр. | Кудричевская | | |
| Гл.констр. | Саврянский | | |
| Разраб. | Кудричевская | | Колонна средняя 8КДП156-1...8КДП156-4 |
| Проверил | Кудричевская | | Стадия Р; Лист 1; Листов 2 |
| Исполн. | Литвинова | | Харьковский Промстройниипроект |

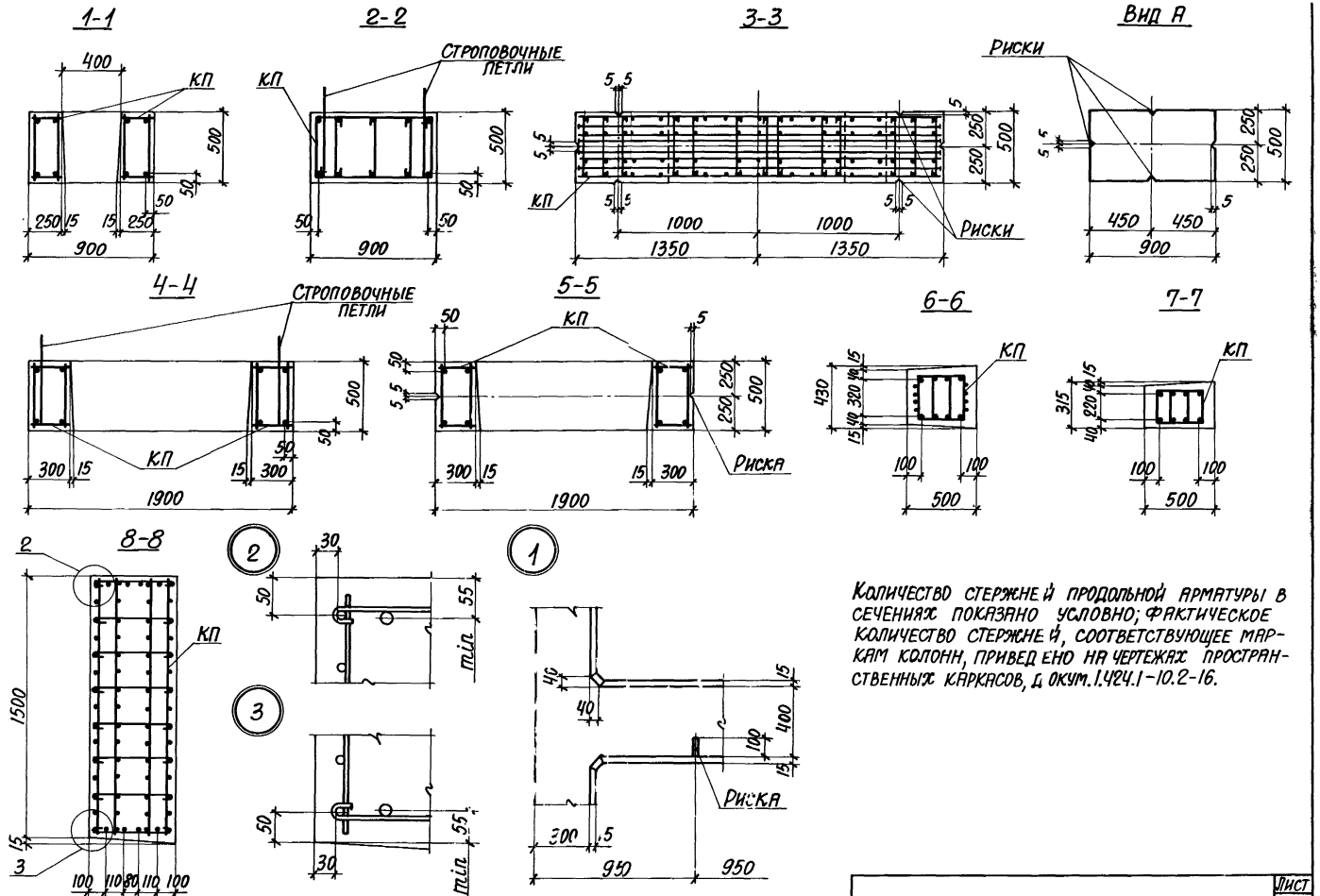


Количество стержней продольной арматуры в сечениях показано условно; фактическое количество стержней, соответствующее маркам колонн, приведено на чертежах пространственных каркасов, документ 1.424.1-10.2-16.

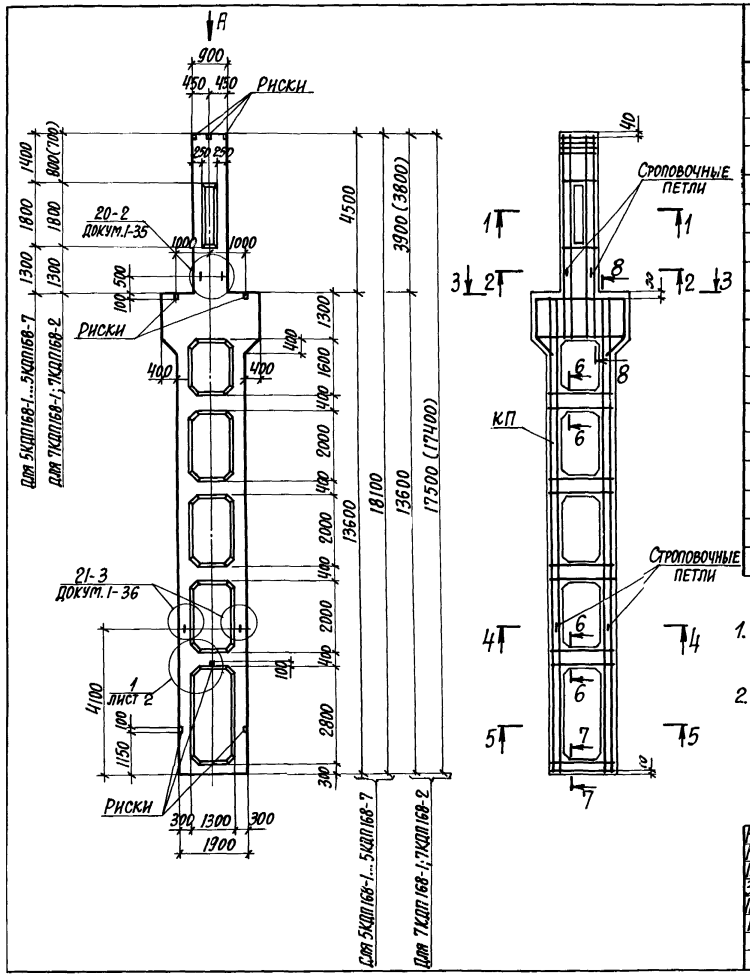


| Марка колонны | Марка пространств. каркаса КП | Кол. | Обозначение документа на каркас КП | Класс бетона | Объем бетона, м3 | Масса колонны, т |
|---|---|---|---|---|---|---|
| 5КДП168-1.3 | КП17-1 | 1 | 1.424.1-10.2-17 | В22,5 | 8,7 | 21,8 |
| 5КДП168-1.4 | | 1 | | В30 | | |
| 5КДП168-2.3 | КП17-2 | 1 | | В22,5 | | |
| 5КДП168-2.4 | | 1 | | В30 | | |
| 5КДП168-2.5 | | 1 | | В40 | | |
| 5КДП168-3.3 | КП17-3 | 1 | | В22,5 | | |
| 5КДП168-3.4 | | 1 | | В30 | | |
| 5КДП168-4.3 | КП17-4 | 1 | | В22,5 | | |
| 5КДП168-4.4 | | 1 | | В30 | | |
| 5КДП168-5.3 | КП17-5 | 1 | | В22,5 | | |
| 5КДП168-5.4 | | 1 | | В30 | | |
| 5КДП168-6.3 | КП17-6 | 1 | | В22,5 | | |
| 5КДП168-6.4 | | 1 | | В30 | | |
| 5КДП168-7.4 | КП17-7 | 1 | | В30 | | |
| 7КДП168-1.3 | КП19-1 | 1 | 1.424.1-10.2-19 | В22,5 | 8,4 | 21,0 |
| 7КДП168-1.4 | | 1 | | В30 | | |
| 7КДП168-2.3 | КП19-2 | 1 | | В22,5 | | |
| 7КДП168-2.4 | | 1 | | В30 | | |

1. Установку строповочных петель по узлам 20-2, 21-3 производить в случаях, оговоренных в п.п. 7,8 технических требований к настоящему выпуску (докум. 1-ТТ).
2. Сечения 1-1...8-8 и вид А смотреть на листе 2.

| | | |
|---|---|---|
| Нач.отд. | Бродский | |
| Н.контр. | Кудричевский | |
| Гл.спец. | Саврянский | |
| Зав.груп. | Кудричевская | |
| Проверил | Кудричевская | |
| Исполн. | Литвинова | |

1.424.1-10.1-15

Колонна средняя 5КДП168-1...5КДП168-7, 7КДП168-1; 7КДП168-2

| Стадия | Лист | Листов |
|---|---|---|
| Р | 1 | 2 |

Харьковский Промстройниипроект

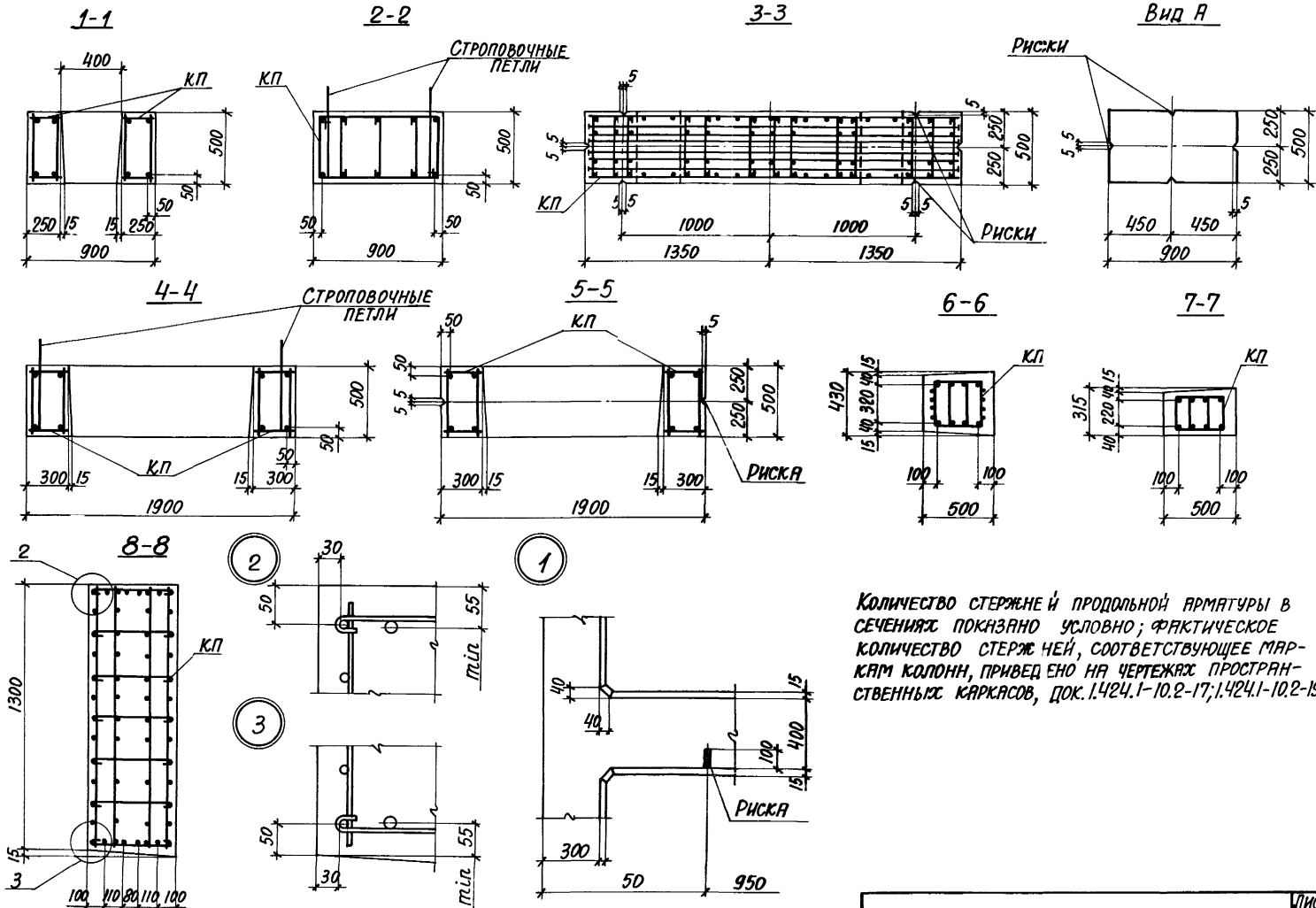


Количество стержней продольной арматуры в сечениях показано условно; фактическое количество стержней, соответствующее маркам колонн, приведено на чертежах пространственных каркасов, док. 1.424.1-10.2-17; 1.424.1-10.2-19.

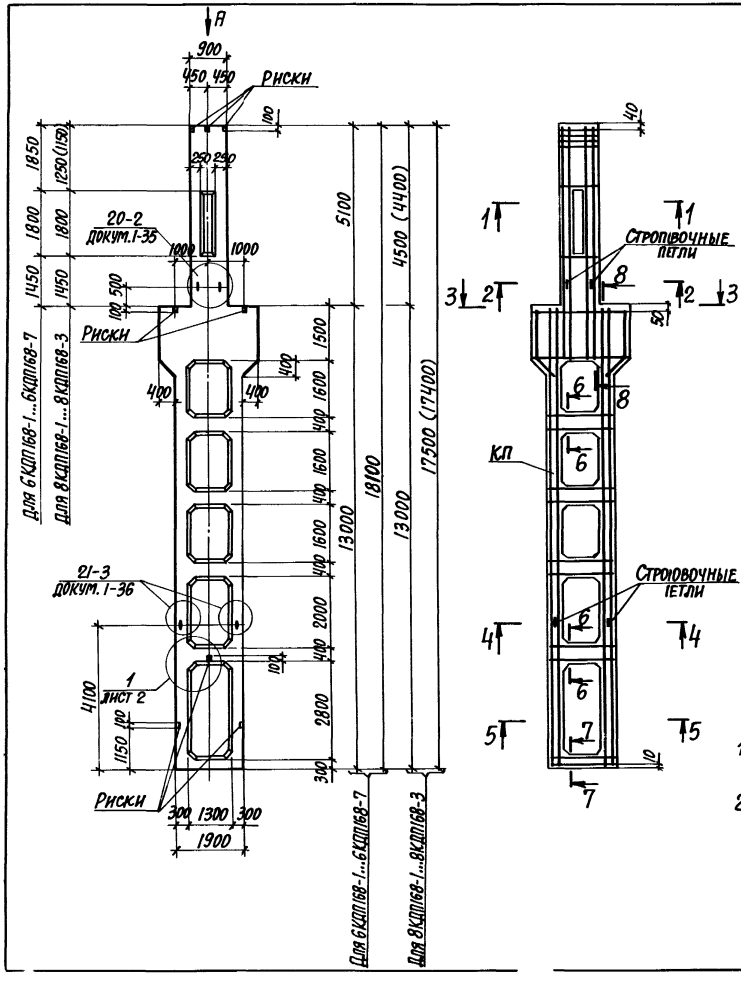


| Марка колонны | Марка пространств. каркаса КП | Кол. | Обозначение документа на каркас КП | Класс бетона | Объем бетона, м³ | Масса колонны, т |
|---|---|---|---|---|---|---|
| 6КДП168-1.3 | КП18-1 | 1 | 1.424.1-110.2-18 | В22,5 | 9,0 | 22,5 |
| 6КДП168-1.4 | | 1 | | В30 | | |
| 6КДП168-1.5 | | 1 | | В40 | | |
| 6КДП168-2.3 | КП18-2 | 1 | | В22,5 | | |
| 6КДП168-2.4 | | 1 | | В30 | | |
| 6КДП168-2.5 | | 1 | | В40 | | |
| 6КДП168-3.3 | КП18-3 | 1 | | В22,5 | | |
| 6КДП168-3.4 | | 1 | | В30 | | |
| 6КДП168-4.3 | КП18-4 | 1 | | В22,5 | | |
| 6КДП168-4.4 | | 1 | | В30 | | |
| 6КДП168-4.5 | | 1 | | В40 | | |
| 6КДП168-5.3 | КП18-5 | 1 | | В22,5 | | |
| 6КДП168-5.4 | | 1 | | В30 | | |
| 6КДП168-6.4 | КП18-6 | 1 | | В30 | | |
| 6КДП168-7.3 | КП18-7 | 1 | | В22,5 | | |
| 6КДП168-7.4 | | 1 | | В30 | | |
| 6КДП168-7.5 | | 1 | | В40 | | |
| 8КДП168-1.4 | КП20-1 | 1 | 1.424.1-10.2-20 | В30 | 8,7 | 21,8 |
| 8КДП168-1.5 | | 1 | | В40 | | |
| 8КДП168-2.4 | КП20-2 | 1 | | В30 | | |
| 8КДП168-2.5 | | 1 | | В40 | | |
| 8КДП168-3.4 | КП20-3 | 1 | | В30 | | |
| 8КДП168-3.5 | | 1 | | В40 | | |

1. Установку строповочных петель по узлам 20-2, 21-3 производить в случаях, оговоренных в п.п. 7,8 технических требований к настоящему выпуску (докум. 1-ТТ)).
2. Сечения 1-1...8-8 и вид А смотреть на листе 2.

| | | |
|---|---|---|
| Нач.отд. | Бродский | |
| Н.контр. | Кудрячевская | |
| Гл.спец. | Сяврянский | |
| Зав.груп. | Кудрячевская | |
| Проверил | Кудрячевская | |
| Исполн. | Литвинова | |

1.424.1-10.1-16

Колонна средняя 6КДП168-1... 6КДП168-7, 8КДП168-1... 8КДП168-3

| Стадия | Лист | Листов |
|---|---|---|
| Р | 1 | 2 |

ХАРЬКОВСКИЙ ПРОМСТРОЙНИИПРОЕКТ

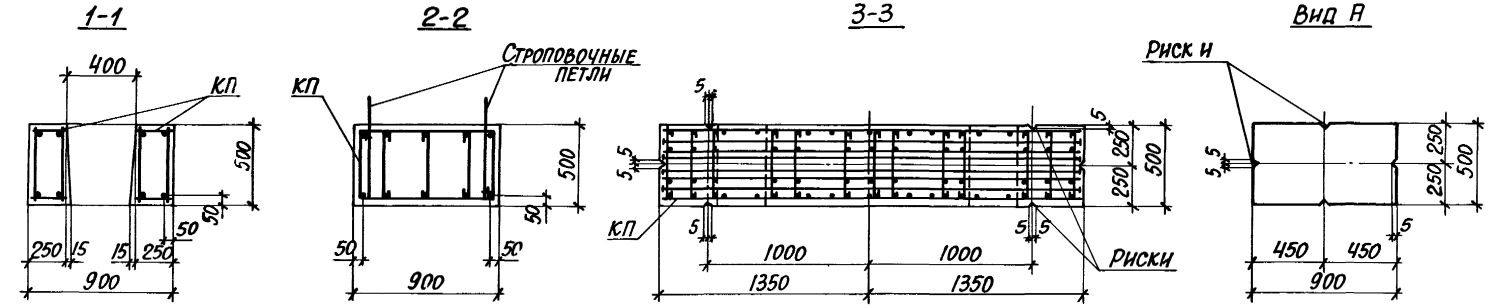


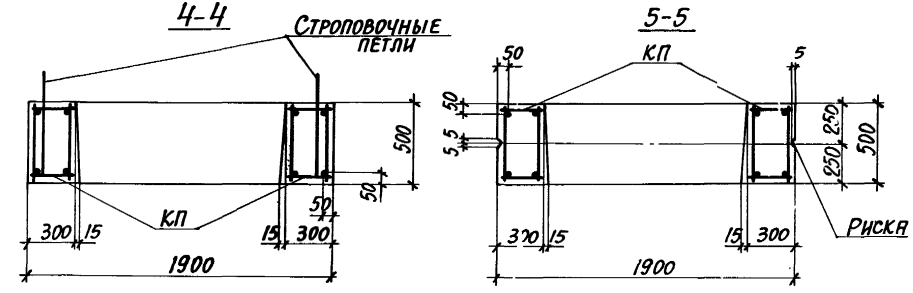


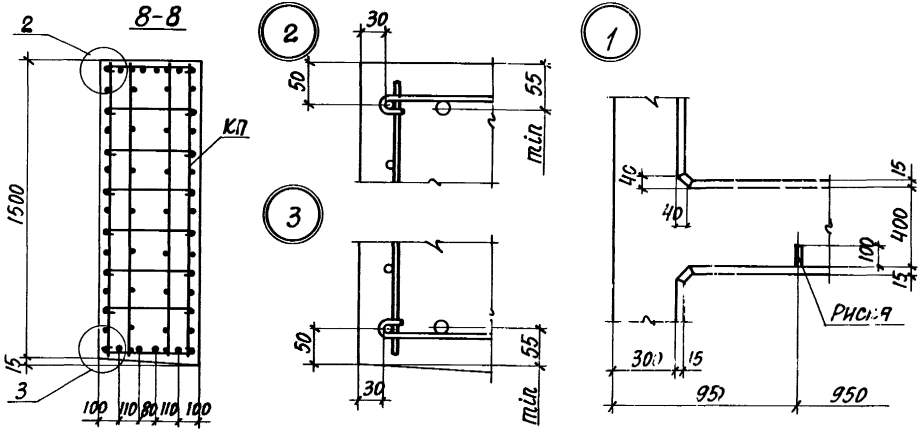


Количество стержней продольной арматуры в сечениях показано условно; фактическое количество стержней, соответствующее маркам колонн, приведено на чертежах пространственных каркасов, документы 1.424.1-10.2-18, 1.424.1-10.2-20.

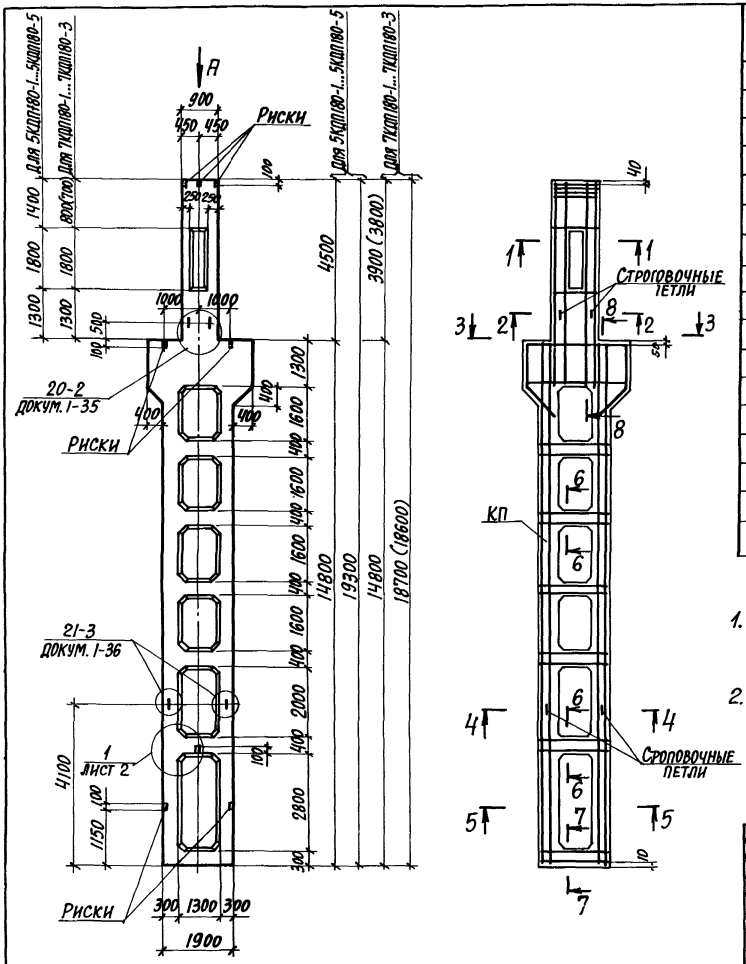


| Марка колонны | Марка пространств. каркаса КП | Кол. | Обозначение документа на каркас КП | Класс бетона | Объем бетона, м³ | Масса колонны, т |
|---|---|---|---|---|---|---|
| 5КДП180-1.3 | КП21-1 | 1 | 1.424.1-10.2-21 | В22,5 | 9,3 | 23,3 |
| 5КДП180-1.4 | | 1 | | В30 | | |
| 5КДП180-1.5 | | 1 | | В40 | | |
| 5КДП180-2.3 | КП21-2 | 1 | | В22,5 | | |
| 5КДП180-2.4 | | 1 | | В30 | | |
| 5КДП180-2.5 | | 1 | | В40 | | |
| 5КДП180-3.3 | КП21-3 | 1 | | В22,5 | | |
| 5КДП180-3.4 | | 1 | | В30 | | |
| 5КДП180-3.5 | | 1 | | В40 | | |
| 5КДП180-4.4 | КП21-4 | 1 | | В30 | | |
| 5КДП180-4.5 | | 1 | | В40 | | |
| 5КДП180-5.4 | КП21-5 | 1 | | В30 | | |
| 5КДП180-5.5 | | 1 | | В40 | | |
| 7КДП180-1.4 | КП23-1 | 1 | 1.424.11-10.2-23 | В30 | 9,1 | 22,8 |
| 7КДП180-2.4 | КП23-2 | 1 | | В30 | | |
| 7КДП180-3.4 | КП23-3 | 1 | | В30 | | |

1. Установку строповочных петель по узлам 20-2, 21-3 производить в случаях, оговоренных в п.п. 7,8 технических требований к настоящему выпуску (докум. 1-ТТ).
2. Сечения 1-1...8-8 и вид А смотреть на листе 2.

| | | |
|---|---|---|
| Нач. отд. | Бродский | |
| Н. контр. | Кудричевская | |
| Гл. спец. | Савранский | |
| Зав. груп. | Кудричевская | |
| Проверил | Кудричевская | |
| Исполн. | Литвинова | |

1.424.1-10.1-17

Колонна средняя
5КДП180-1.... 5КДП180-5,
7КДП180-1 .... 7КДП180-3

| Стадия | Лист | Листов |
|---|---|---|
| Р | 1 | 2 |

Харьковский Промстройниипроект

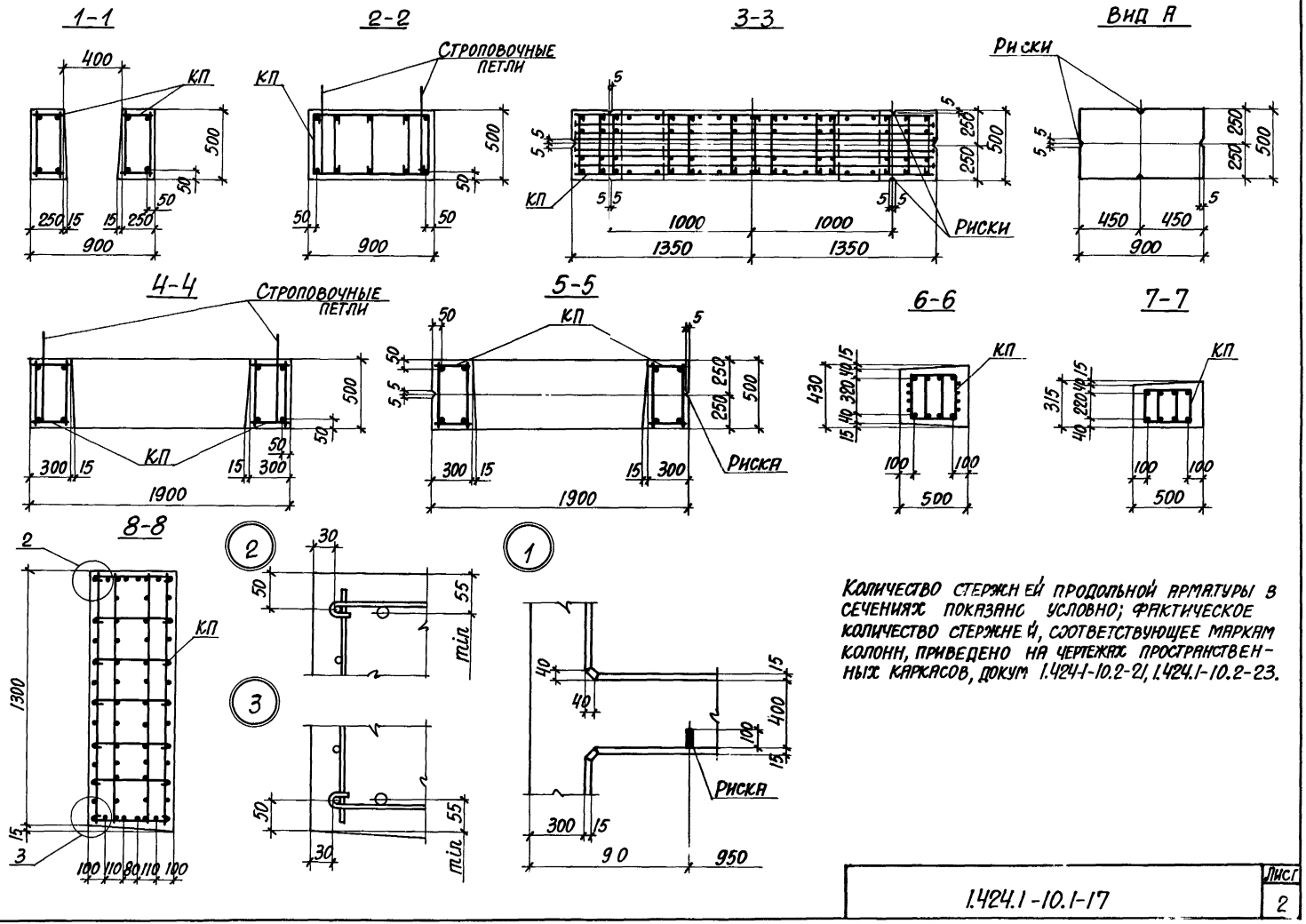


Количество стержней продольной арматуры в сечениях показано условно; фактическое количество стержней, соответствующее маркам колонн, приведено на чертежах пространственных каркасов, докум 1.424-1-10.2-2, 1.424.1-10.2-23.

Инв.№ подл. | Подпись и дата | Взам.инв.№

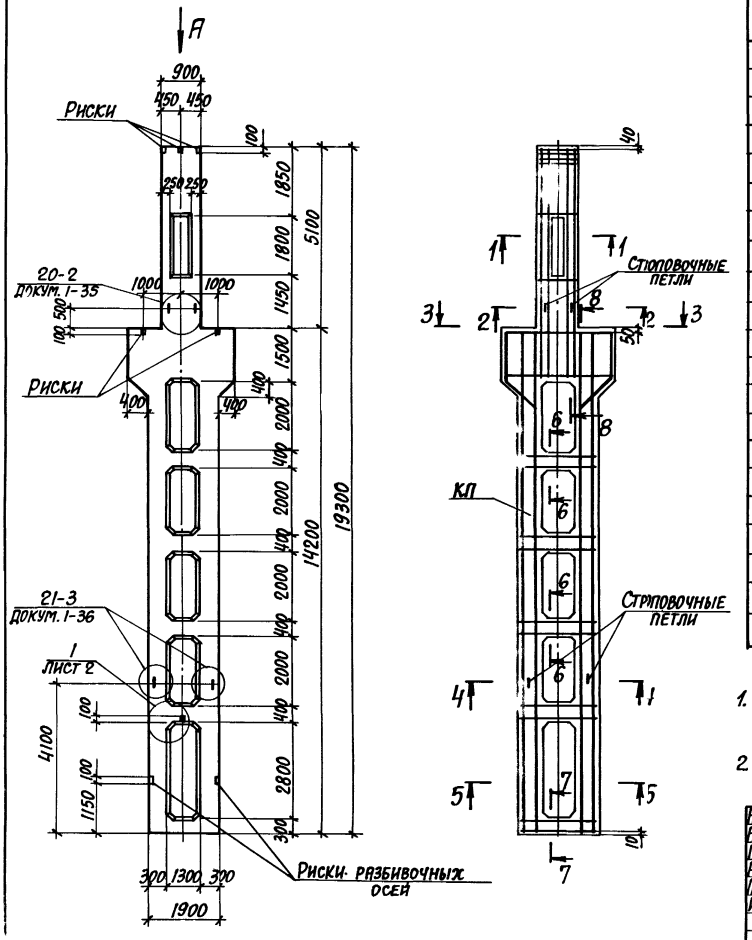


| Марка колонны | Марка пространств. каркаса КП | Кол. | Обозначение документа на каркас КП | Класс бетона | Объем бетона, м³ | Масса колонны, т |
|---|---|---|---|---|---|---|
| 6КДП180-1.3 | КП22-1 | 1 | 1.424.1-10.2-22 | В22,5 | 9,3 | 23,3 |
| 6КДП180-1.4 | | 1 | | В30 | | |
| 6КДП180-1.5 | | 1 | | В40 | | |
| 6КДП180-2.3 | КП22-2 | 1 | | В22,5 | | |
| 6КДП180-2.4 | | 1 | | В30 | | |
| 6КДП180-2.5 | | 1 | | В40 | | |
| 6КДП180-3.3 | КП22-3 | 1 | | В22,5 | | |
| 6КДП180-3.4 | | 1 | | В30 | | |
| 6КДП180-3.5 | | 1 | | В40 | | |
| 6КДП180-4.3 | КП22-4 | 1 | | В22,5 | | |
| 6КДП180-4.4 | | 1 | | В30 | | |
| 6КДП180-4.5 | | 1 | | В40 | | |
| 6КДП180-5.3 | КП22-5 | 1 | | В22,5 | | |
| 6КДП180-5.4 | | 1 | | В30 | | |
| 6КДП180-6.3 | КП22-6 | 1 | | В22,5 | | |
| 6КДП180-6.4 | | 1 | | В30 | | |
| 6КДП180-6.5 | | 1 | | В40 | | |
| 6КДП180-7.4 | КП22-7 | 1 | | В30 | | |
| 6КДП180-7.5 | | 1 | | В40 | | |
| 6КДП180-8.4 | КП22-8 | 1 | | В30 | | |
| 6КДП180-8.5 | | 1 | | В40 | | |

1. Установку строповочных петель по узлам 20-2, 21-3 производить в случаях, оговоренных в п.п. 7,8 технических требований к настоящему выпуску (докум. 1-ТТ).
2. Сечения 1-1...8-8 и вид А смотреть на листе 2.

| | | | |
|---|---|---|---|
| Нач. отд. | Бродский | | 1.424.1-10.1-18 |
| Н. контр. | Кудричевская | | |
| Гл. констр. | Сапрыкинский | | |
| Разраб. | Кудричевская | | Колонна средняя 6КДП180-1...6КДП180-8 |
| Проверил | Кудричевская | | Стадия: Р; Лист: 1; Листов: 2 |
| Исполн. | Литвинова | | ХАРЬКОВСКИЙ ПРОМСТРОЙНИИПРОЕКТ |

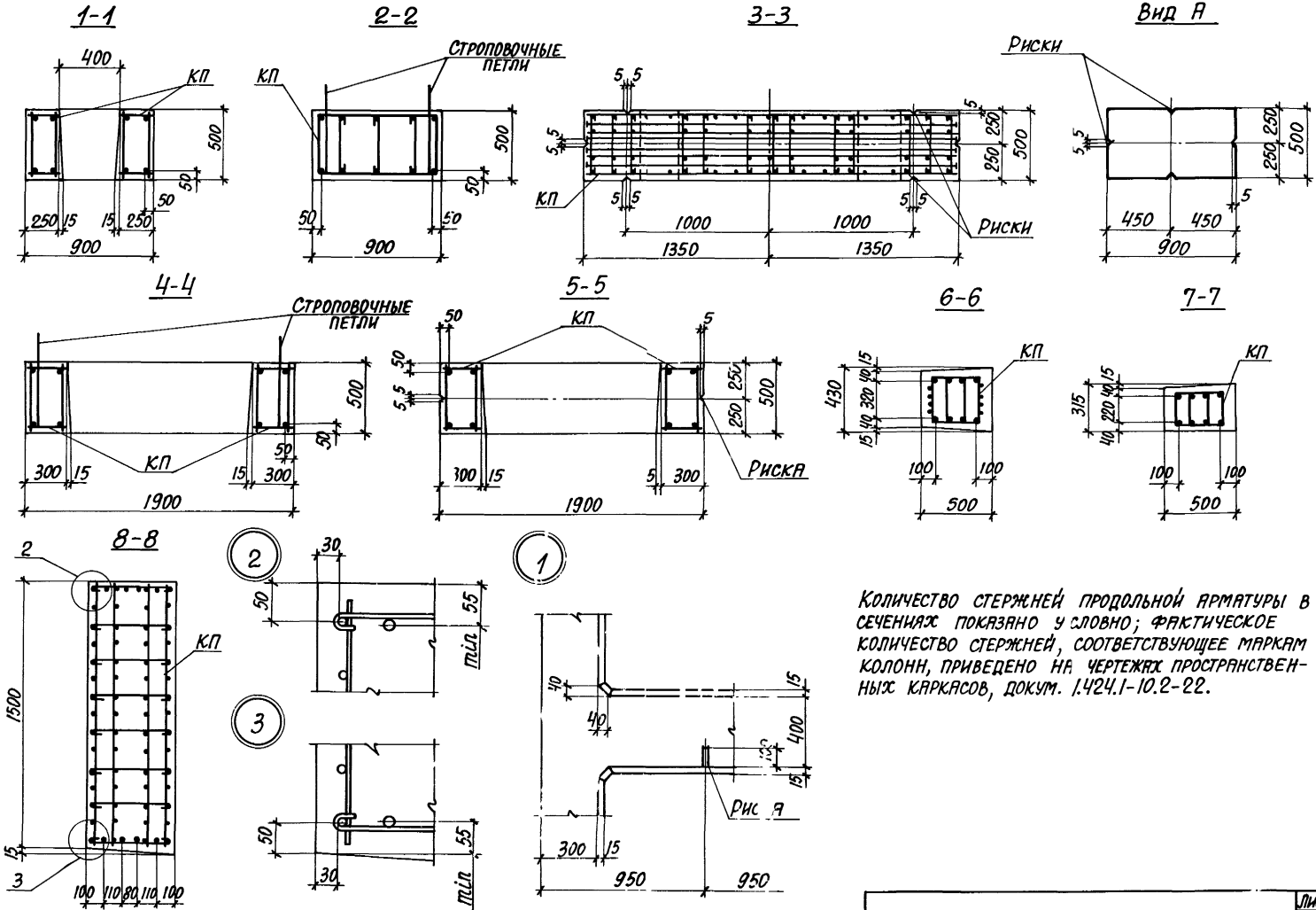




Инв.№ подл. | Подпись и дата | Взам. инв.№

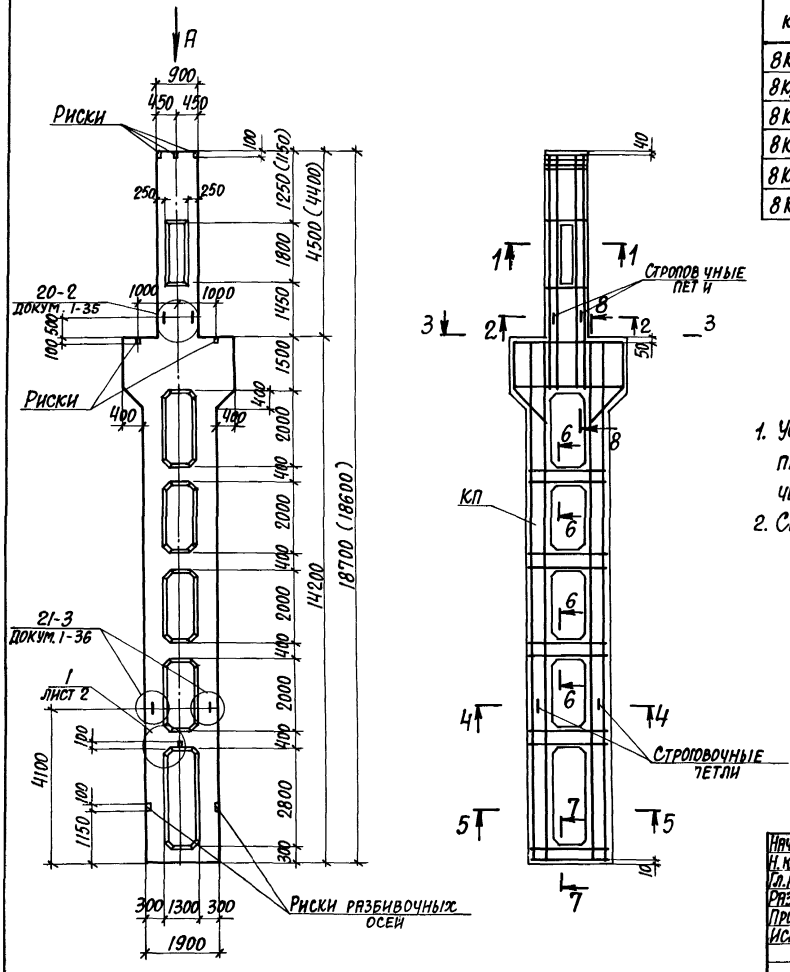


| Марка колонны | Марка пространств. каркаса КП | Кол. | Обозначение документа на каркас КП | Класс бетона | Объем бетона, м3 | Масса колонны, т |
|---|---|---|---|---|---|---|
| 8КДП180-1.4 | КП24-1 | 1 | 1.424.1-10. 2-24 | В30 | 9,1 | 22,8 |
| 8КДП180-2.4 | КП24-2 | 1 | | В30 | | |
| 8КДП180-2.5 | | 1 | | В40 | | |
| 8КДП180-3.5 | КП24-3 | 1 | | В40 | | |
| 8КДП180-4.4 | КП24-4 | 1 | | В30 | | |
| 8КДП180-4.5 | | 1 | | В40 | | |

1. Установку строповочных петель по узлам 20-2, 21-3 производить в случаях, оговоренных в п.п. 7,8 технических требований к настоящему выпуску (докум. 1-ТТ).
2. Сечения 1-1...8-8 и вид А смотреть на листе 2.

| | | |
|---|---|---|
| Нач.отд. | Бродский | |
| Н. контр. | Кудрявская | |
| Гл.констр. | Скворянский | |
| Разраб. | Кудрявская | |
| Проверил | Кудрявская | |
| Исп. | Твинова | |

1.424.1-10.1-19

Колонна средняя 8КДП180-1....8КДП180-4

| Стадия | Лист | Листов |
|---|---|---|
| Р | 1 | 2 |

ХАРЬКОВСКИЙ ПРОМСТРОЙНИИПРОЕКТ

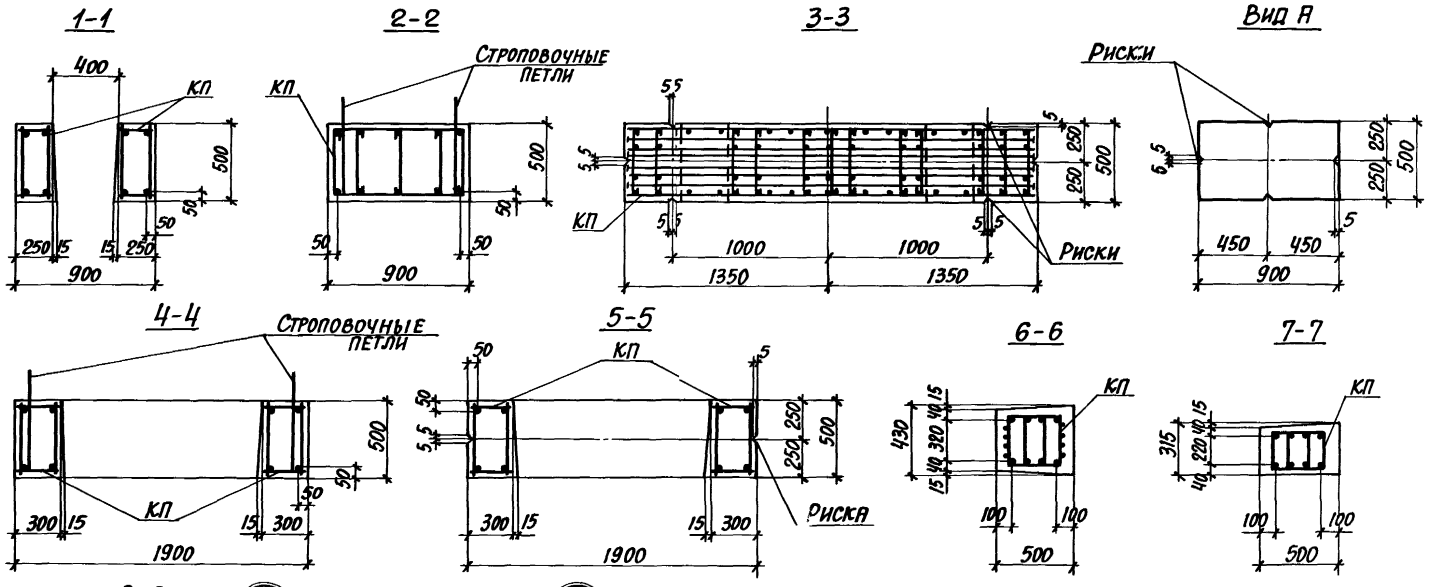


Количество стержней продольной арматуры в сечениях показано условно; фактическое количество стержней, соответствующее маркам колонн, приведено на чертежах пространственных каркасов, докум. 1.424.1-10.2-24.

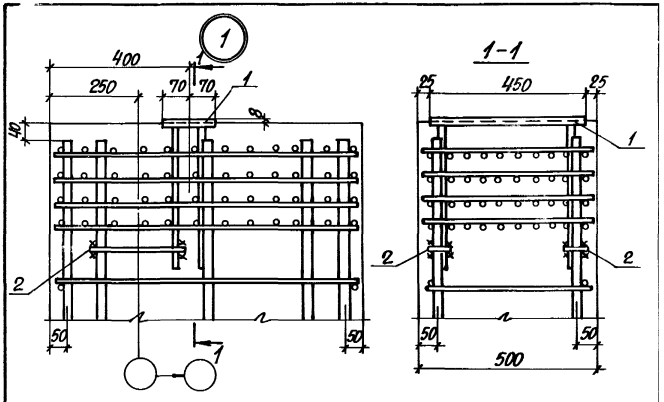


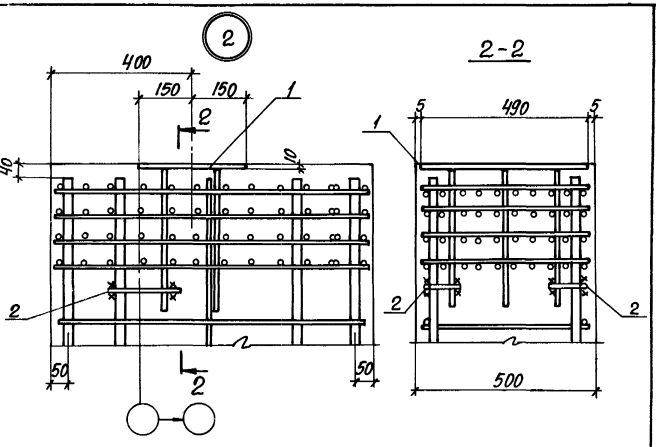


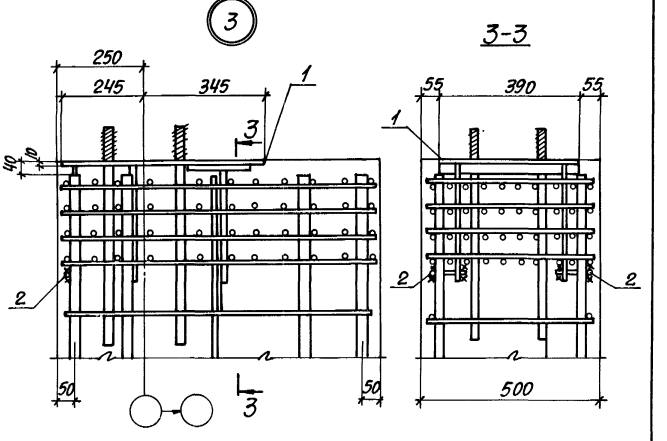


| Марка узла | Поз. | Наименование | Кол. | Обозначение документа |
|---|---|---|---|---|
| Узел 1 | 1 | Изделие закладное МН1 | 1 | 1.424.1-10.2-154 |
| | 2 | ф10 AI, ℓ=350; 0,22кг | 2 | БЕЗ ЧЕРТ. |
| Узел 2 | 1 | Изделие закладное МН2 | 1 | 1.424.1-10.2-155 |
| | 2 | ф10 AI, ℓ=350; 0,22кг | 2 | БЕЗ ЧЕРТ. |
| Узел 3 | 1 | Изделие закладное МН3 | 1 | 1.424.1-10.2-156 |
| | 2 | ф10 AI, ℓ=350; 0,22кг | 2 | БЕЗ ЧЕРТ. |

1. Маркировку узлов смотреть докум. 1.424.1-10.0-6СМ.
2. Арматура класса А-I по ГОСТ 5781-82.

| | | | |
|---|---|---|---|
| Нач. от д. | Бродский | | |
| Н. контр. | Кудричевский | | |
| Гл. констр. | Саврянский | | |
| Разраб. | Проценко | | |
| Рассчит. | Проценко | | |
| Проверил | Кудричевский | | |
| Исполн. | Литвиненко | | |

1.424.1-10.1-20

Узел 1...3

| Стадия | Лист | Листов |
|---|---|---|
| Р | 1 | 2 |

ХАРЬКОВСКИЙ ПРОМСТРОЙНИИПРОЕКТ

Инв. № подл. | Подпись и дата | Взам. инв. №

1.424.1-10.1-20

Лист 2

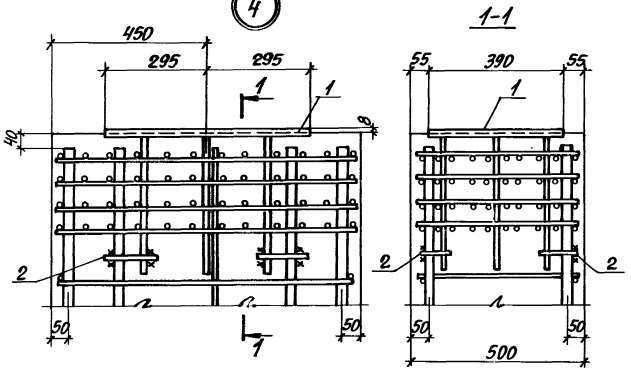


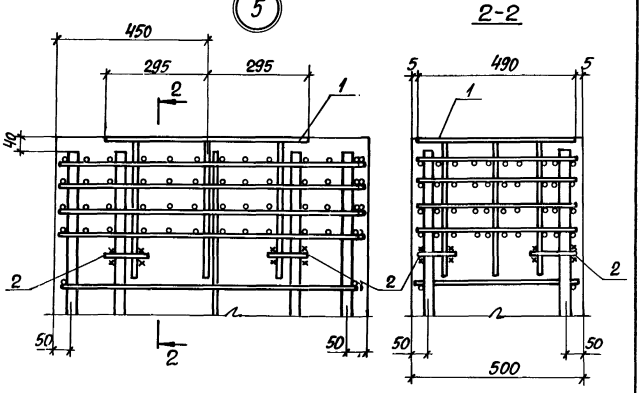


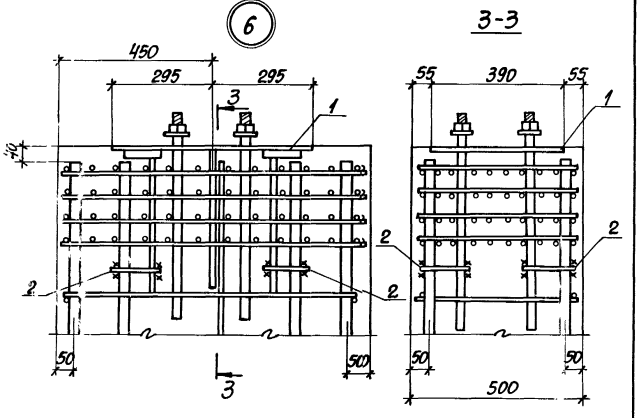


| Марка узла | Поз. | Наименование | Кол. | Обозначение документа |
|---|---|---|---|---|
| Узел 4 | 1 | Изделие закладное МН4 | 1 | 1.424.1-10.2-157 |
| | 2 | Ф10AI, ℓ=120; 0,07кг | 2 | БЕЗ ЧЕРТ. |
| Узел 5 | 1 | Изделие закладное МН5 | 1 | 1.424.1-10.2-158 |
| | 2 | Ф10AI, ℓ=120; 0,07кг | 4 | БЕЗ ЧЕРТ. |
| Узел 6 | 1 | Изделие закладное МН6 | 1 | 1.424.1-10.2-159 |
| | 2 | Ф10AI, ℓ=120; 0,07кг | 4 | БЕЗ ЧЕРТ. |

1. Маркировку узлов смотреть докум. 1.424.1-10.0-6 см
2. Арматура класса A-I по ГОСТ 5781-82.

| | | | |
|---|---|---|---|
| Нач.отд. | Бродский | | 1.424.1-10.1-21 |
| Н.контр. | Кудричевская | | |
| Гл.констр. | Саврянский | | |
| Разраб. | Проценко | | Узел 4...6 |
| Рассчит. | Проценко | | Стадия: Р; Лист: 1; Листов: 2 |
| Проверил | Кудричевская | | ХАРЬКОВСКИЙ ПРОМСТРОЙНИИПРОЕКТ |
| Исполн. | Литвиненко | | |

Инв.№ подл. | Подпись и дата | Взам.инв.№

1.424.1-10.1-21

Лист 2

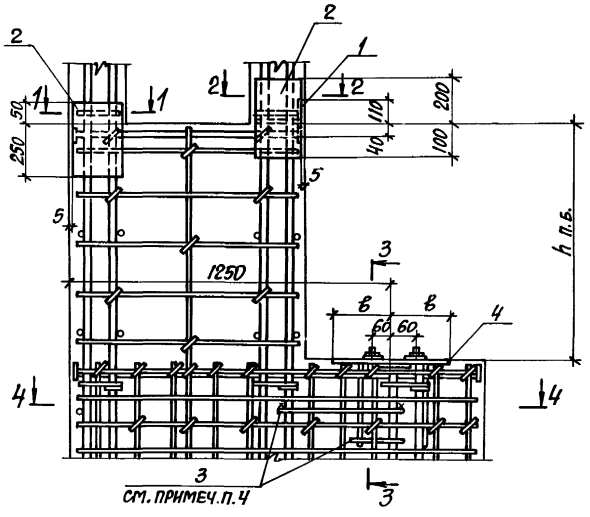


1. Маркировку узлов и размер h п.б. смотреть докум. 1.424.1-10.0-8см.
2. На виде узла изображение поз. 4 условно приведено для закладных изделий Мн10...Мн12.
3. Спецификацию смотреть лист 4.
4. В случае использования колонны для создания непрерывной электрической цепи молниезащиты следует установить стержни поз. 3, приварив их к продольной арматуре и анкерам закладного изделия поз. 4.

| | | | | | | |
|---|---|---|---|---|---|---|
| Нач. отд. | Бродский | | | 1.424.1-10.1-22 | | |
| Н. контр. | Кудричевская | | | | | |
| Гл. констр. | Саврянский | | | | | |
| Разраб. | Проценко | | | Узел 7, 7-1...7-9 | Стадия: Р | Лист: 1 | Листов: 4 |
| Рассчит. | Проценко | | | | | |
| Проверил | Кудричевская | | | | Харьковский Промстройниипроект | |
| Исполн. | Литвиненко | | | | | |

Инв. № подл. | Подпись и дата | Взам. инв. №

1-1

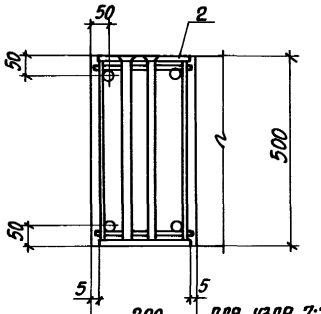


2-2

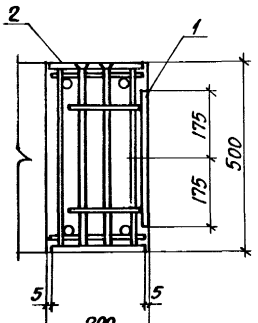


200 Для узла 7; 7-1; 7-5; 7-6
250 Для узла 7-2; 7-3; 7-4; 7-7; 7-8; 7-9

3-3
(для узла 7; 7-1...7-4)

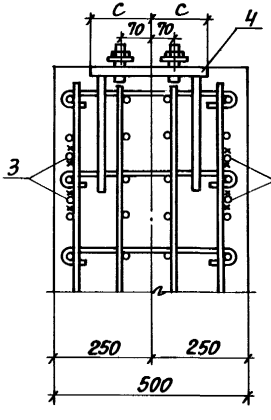


3-3
(для узла 7-5...7-9)

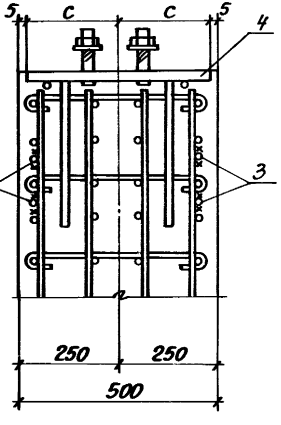


1.424.1-10.1-22 Лист 2

## 4-4

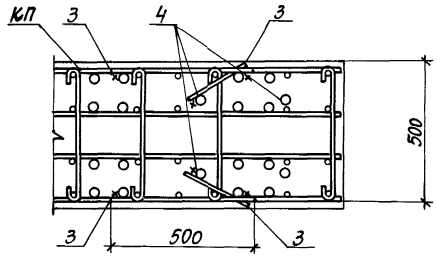


| Марка узла | Размеры, мм | |
|---|---|---|
| | в | с |
| 7; 7-2 | 250 | 140 |
| 7-1; 7-3 | 275 | |
| 7-4 | 300 | 150 |
| 7-5; 7-7 | 250 | 245 |
| 7-6; 7-8 | 275 | |
| 7-9 | 300 | |

| Марка узла | Поз. | Наименование | Кол. | Обозначение документа |
|---|---|---|---|---|
| Узел 7 | 1 | Изделие закладное МН16 | 1 | 1.424.1-10.2-165 |
| | 2 | МН17-1 | 2 | -166 |
| | 3 | Арматура по ГОСТ 5781-82 | | Без черт. |
| | | ФВАI, ℓ=500; 0,20 кг | 4 | |
| | 4 | Изделие закладное МН7 | 1 | 1.424.1-10.2-160 |
| Узел 7-1 | | Поз. 1...3 по узлу 7 | | |
| | 4 | Изделие закладное МН8 | 1 | 1.424.1-10.2-160 |
| Узел 7-2 | | Поз. 1,3,4 по узлу 7 | | |
| | 2 | Изделие закладное МН17-2 | 2 | 1.424.1-10.2-166 |
| Узел 7-3 | | Поз. 1,3 по узлу 7 | | |
| | 2 | Изделие закладное МН17-2 | 2 | 1.424.1-10.2-166 |
| | 4 | МН8 | 1 | -160 |
| Узел 7-4 | | Поз. 1,3 по узлу 7 | | |
| | 2 | Изделие закладное МН17-2 | 2 | 1.424.1-10.2-166 |
| | 4 | МН9 | 1 | -160 |
| Узел 7-5 | | Поз. 1...3 по узлу 7 | | |
| | 4 | Изделие закладное МН10 | 1 | 1.424.1-10.2-161 |
| Узел 7-6 | | Поз. 1...3 по узлу 7 | | |
| | 4 | Изделие закладное МН | 1 | 1.424.1-10.2-161 |
| Узел 7-7 | | Поз. 1,3 по узлу 7 | | |
| | 2 | Изделие закладное МН17-2 | 2 | 1.424.1-10.2-166 |
| | 4 | МН10 | 1 | -161 |
| Узел 7-8 | | Поз. 1,3 по узлу 7 | | |
| | 2 | Изделие закладное МН17-2 | 2 | 1.424.1-10.2-166 |
| | 4 | МН11 | 1 | -161 |
| Узел 7-9 | | Поз. 1,3 по узлу 7 | | |
| | 2 | Изделие закладное МН17-2 | 2 | 1.424.1-10.2-166 |
| | 4 | МН12 | 1 | -161 |

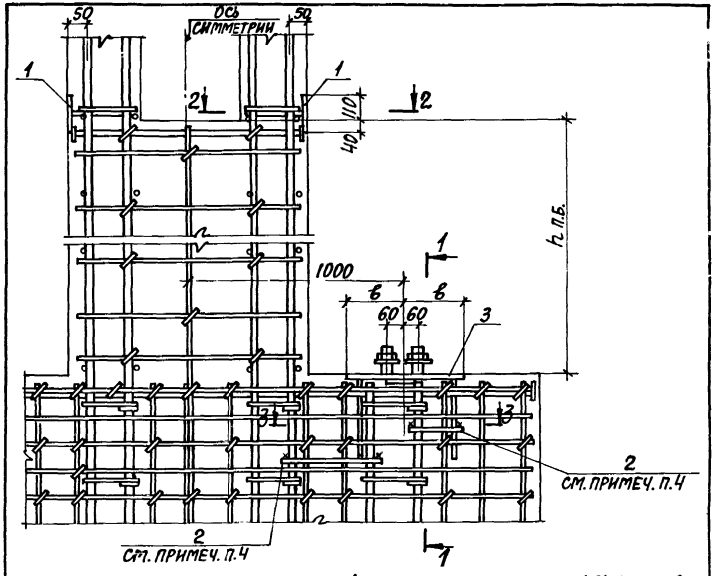


1. Маркировку узлов и размер h п.б. смотреть докум. 1.424.1-10.0-ВСМ.
2. На виде узла изображение поз. 3 условно приведено для закладных изделий Мн10...Мн12.
3. Спецификацию смотреть лист 3.
4. В случае использования колонны для создания непрерывной электрической цепи молниезащиты следует установить стержни поз. 2, приварив их к продольной арматуре и анкерам закладного изделия поз. 3.

| | | | | |
|---|---|---|---|---|
| Нач. отд. | Бродский | | 1.424.1-10.1-23 | |
| Н. контр. | Кудричевская | | | |
| Гл. констр. | Саврянский | | | |
| Разраб. | Проценко | | Узел 8,8-1...8-5 | Стадия Р; Лист 1; Листов 3 |
| Рассчит. | Проценко | | | ХАРЬКОВСКИЙ ПРОМСТРОЙНИИПРОЕКТ |
| Проверил | Кудричевская | | | |
| Исполн. | Литвиненко | | | |

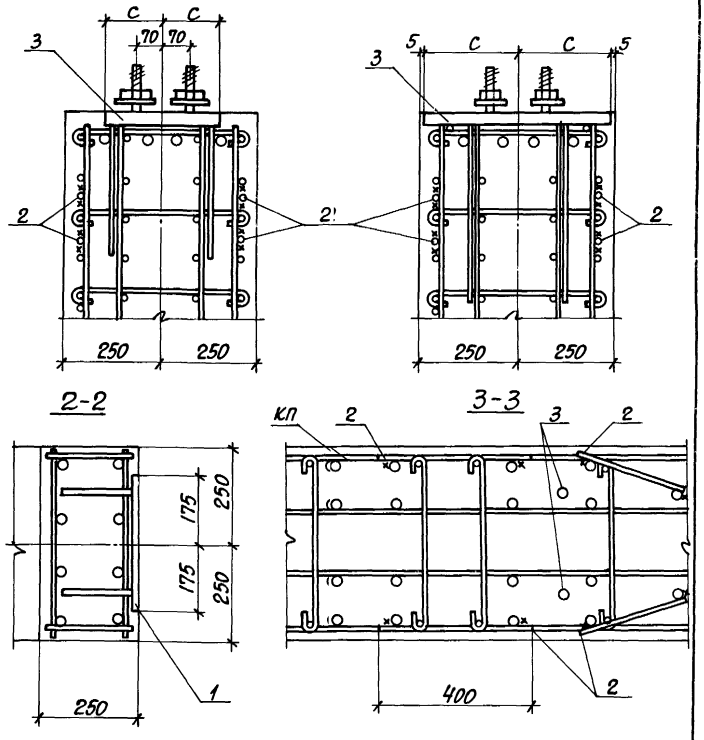


Инв. № подл. | Подпись и дата | Взам. инв. №

| Марка узла | Размеры, мм | |
|---|---|---|
| | в | с |
| 8 | 250 | 140 |
| 8-1 | 275 | |
| 8-2 | 300 | 150 |
| 8-3 | 250 | 245 |
| 8-4 | 275 | |
| 8-5 | 300 | |

| Марка узла | Поз. | Наименование | Кол. | Обозначение документа |
|---|---|---|---|---|
| Узел 8 | 1 | Изделие закладное МН16 | 2 | 1.424.1-10.2-165 |
| | | Арматура по ГОСТ 5781-82 | | |
| | 2 | Ф8АI, ℓ=400; 0,16 кг | 8 | БЕЗ ЧЕРТ. |
| | 3 | Изделие закладное МН7 | 2 | 1.424.1-10.2-160 |
| Узел 8-1 | | Поз. 1,2 по узлу 8 | | |
| | 3 | Изделие закладное МН8 | 2 | 1.124.1-10.2-160 |
| Узел 8-2 | | Поз. 1,2 по узлу 8 | | |
| | 3 | Изделие закладное МН9 | 2 | 1.424.1-10.2-160 |
| Узел 8-3 | | Поз. 1,2 по узлу 8 | | |
| | 3 | Изделие закладное МН10 | 2 | 1.124.1-10.2-161 |
| Узел 8-4 | | Поз. 1,2 по узлу 8 | | |
| | 3 | Изделие закладное МН11 | 2 | 1.424.1-10.2-161 |
| Узел 8-5 | | Поз. 1,2 по узлу 8 | | |
| | 3 | Изделие закладное МН12 | 2 | 1.424.1-10.2-161 |

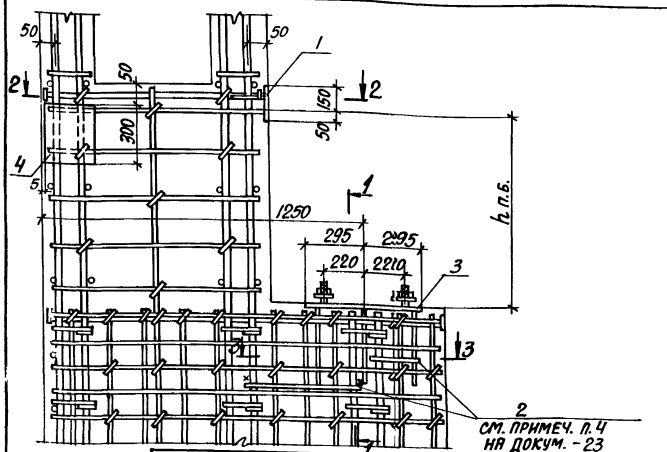


| Марка узла | Поз. | Наименование | Кол. | Обозначение документа |
|---|---|---|---|---|
| Узел 9 | 1 | Изделие закладное МН15 | 1 | 1.424.1-10.2-164 |
| | | Арматура ГОСТ 5781-82 | | |
| | 2 | Ф8АI, ℓ= 500; 0,16 кг | 4 | БЕЗ ЧЕРТ. |
| | 3 | Изделие закладное МН14 | 1 | 1.424.1-10.2-163 |
| | 4 | МН17-1 | 1 | -166 |
| Узел 9-1 | | Поз. 1...3 по узлу 9 | | |
| | 4 | Изделие закладное МН17-2 | 1 | 1.424.1-10.2-166 |
| Узел 9-2 | | Поз. 1,2,4 по узлу 9 | | |
| | 3 | Изделие закладное МН13 | 1 | 1.424.1-10.2-162 |
| Узел 9-3 | | Поз. 1,2 по узлу 9 | | |
| | 3 | Изделие закладное МН13 | 1 | 1.424.1-10.2-162 |
| | 4 | МН17-2 | 1 | -166 |

Инв. № подл. | Подпись и дата | Взам. инв. №

| | | |
|---|---|---|
| Нач. отд. | Брусжий | |
| Н. контр. | Кудрявцевская | |
| Гл. констр. | Савинский | |
| Разраб. | Проценко | |
| Рассчит. | Проценко | |
| Проверил | Кудрявцевская | |
| Исполн. | Литвиненко | |

1.424.1-10.1-23 — Лист 3

1.424.1-10.1-24

Узел 9, 9-1...9-3

| Стадия | Лист | Листов |
|---|---|---|
| Р | 1 | 2 |

Харьковский Промстройпроект

1-1
(Для узла 9,9-1)

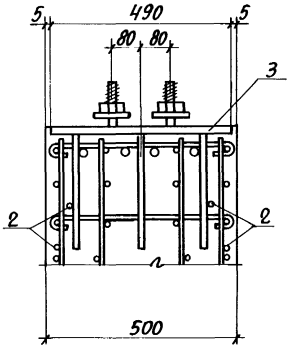


1-1
(Для узла 9-2, 9-3)

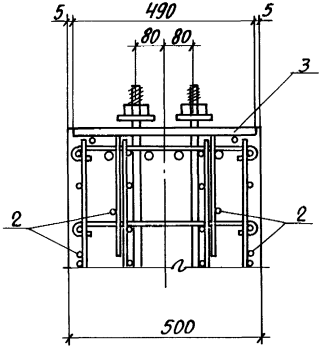


2-2

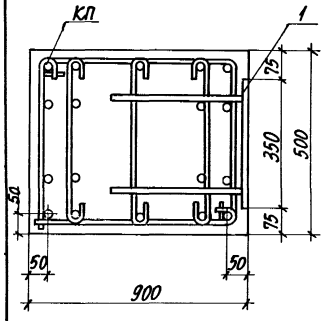


3-3

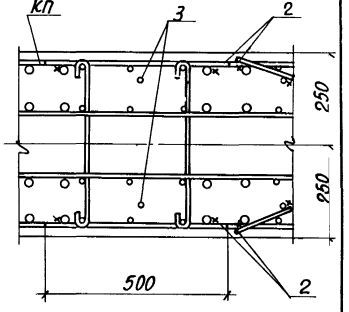


1. Маркировку узлов и размер $h_{п.б.}$ смотреть докум. 1.424.1-10.0-8 см.

1.424.1-10.1-24 Лит

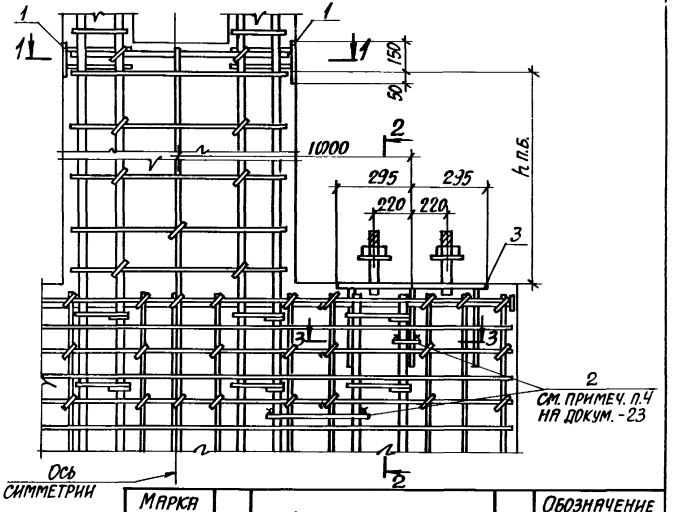


| Марка узла | Поз. | Наименование | Кол. | Обозначение документа |
|---|---|---|---|---|
| Узел 10 | 1 | Изделие закладное МН15 | 2 | 1.424.1-10.2-164 |
| | | Арматура по ГОСТ 5781-82 | | |
| | 2 | Ф8АI, $\ell$=500; 0,16 кг | 8 | Без черт. |
| | 3 | Изделие закладное МН14 | 2 | 1.424.1-10.2-163 |
| Узел 10-1 | | Поз. 1,2 по узлу 10 | | |
| | 3 | Изделие закладное МН13 | 2 | 1.424.1-10.2-162 |

1. Маркировку узлов и размер $h_{п.б.}$ смотреть на докум. 1.424.1-10.0-8см.
2. На виде узла изображение поз. 3 условно приведено для закладного изделия МН14.

| | | | |
|---|---|---|---|
| Нач.отд. | Бродский | | |
| Н.контр. | Кудричевский | | |
| Гл.констр. | Яврянский | | |
| Разраб. | Проценко | | |
| Рассчит. | Проценко | | |
| Провер. | Кудричевский | | |
| Испол.м. | Литвиненко | | |

1.424.1-10.1-25

Узел 10, 10-1

| Стадия | Лист | Листов |
|---|---|---|
| Р | 1 | 2 |

Харьковский Промстройниипроект

Инв.№ подл. | Подпись и дата | Взам. инв. №

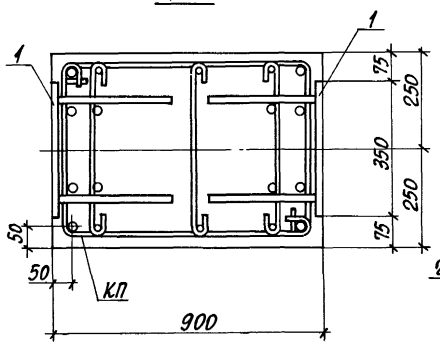


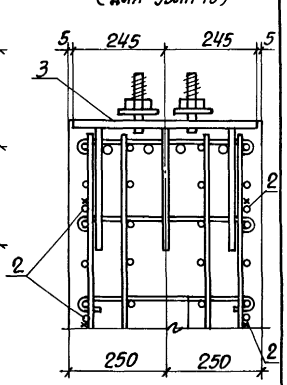


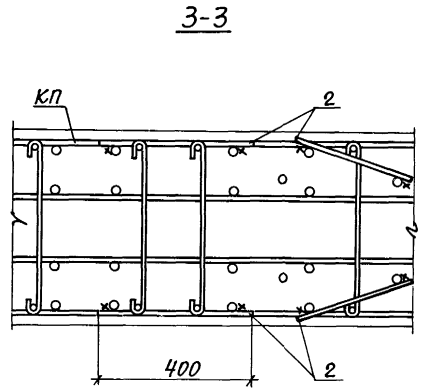


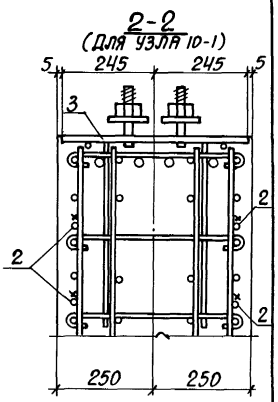


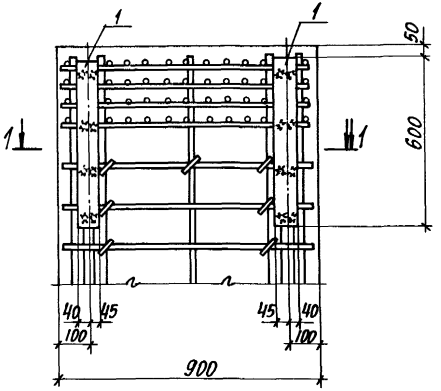


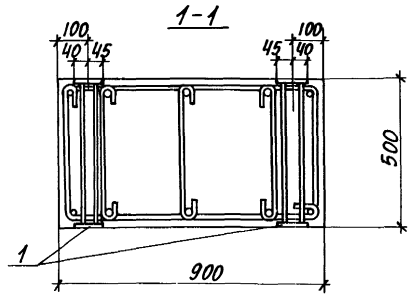


| Марка узла | Поз. | Наименование | Кол. | Обозначение документа |
|---|---|---|---|---|
| Узел 11 | 1 | Изделие закладное МН18 | 2 | 1.424.1-10.2-167 |

1. Маркировку узла смотреть докум. 1.424.1-10.0-9см.
2. Закладное изделие МН18 (поз.1) устанавливается в пространственный каркас одновременно с сетками на смятие С1.

| | | | |
|---|---|---|---|
| Нач.отд. | Бродский | | 1.424.1-10.1-26 |
| Н.контр. | Кудричевская | | |
| Гл.конст. | Саврянская | | |
| Разраб. | Проценко | | Узел 11 |
| Рассчит. | Проценко | | |
| Проверил | Кудричевская | | |
| Исполн. | Литвиненко | | |

| Стадия | Лист | Листов |
|---|---|---|
| Р | | 1 |

ХАРЬКОВСКИЙ ПРОМСТРОЙНИИПРОЕКТ

1.424.1-10.1-25 Лист 2

Инв.№ подл. | Подпись и дата | Взам.инв.№

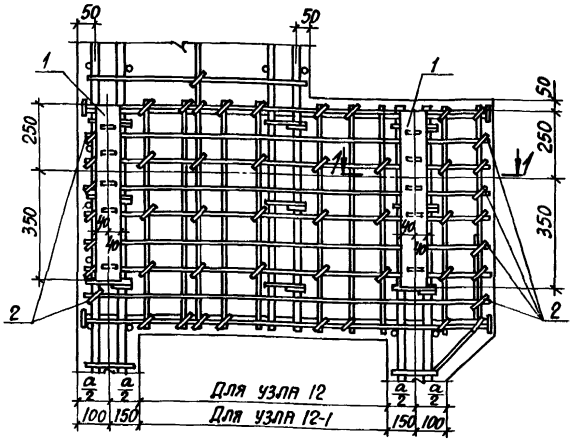


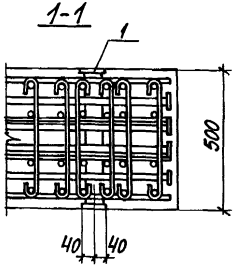


| Поз. | Наименование | Кол. | Обозначение документа |
|---|---|---|---|
| 1 | Изделие закладное МН19 | 2 | 1.424.1-10.2-168 |
| 2 | Стержень арм. Ст6 | 28 | -153 |

1. Маркировку узла смотреть докум. 1.424.1-10.0-9см.
2. Закладные изделия для крепления подкрановых балок условно не показаны. Узлы установки закладных изделий для крепления подкрановых балок 7-5...7-9 и 9-2, 9-3 приведены на докум.-22 и 24
3. Установку закладных изделий поз.1 производить в соответствии с указаниями, приведенными на докум. 1.424.1-10.2-ТТ, п. 2.8.

| | | | |
|---|---|---|---|
| Нач.отд. | Бродский | | |
| Н.контр. | Кудричевская | | |
| Гл.констр. | Саврянский | | |
| Разраб. | Проценко | | |
| Рассчит. | Проценко | | |
| Проверил | Кудричевская | | |
| Исполн. | Литвиненко | | |

1.424.1-10.1-27

Узел 12; 12-1

| Стадия | Лист | Листов |
|---|---|---|
| Р | | 1 |

ХАРЬКОВСКИЙ ПРОМСТРОЙНИИПРОЕКТ

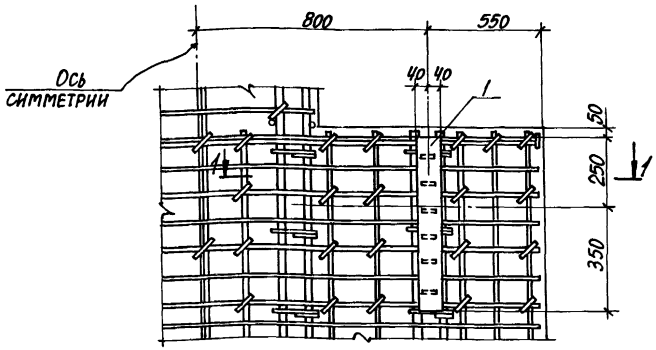


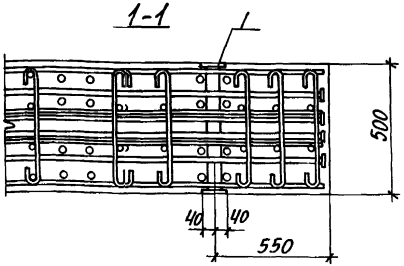


| Поз. | Наименование | Кол. | Обозначение документа |
|---|---|---|---|
| 1 | Изделие закладное МН19 | 2 | 1.424.1-10.2-168 |

1. Маркировку узла смотреть докум. 1.424.1-10.0-9см.
2. Закладные изделия для крепления подкрановых балок условно не показаны. Узлы установки закладных изделий для крепления подкрановых балок 8-3...8-5 и 10-1 приведены на докум.-23 и-25.

| | | | |
|---|---|---|---|
| Нач.отд. | Бродский | | |
| Н.контр. | Кудричевская | | |
| Гл.констр. | Саврянский | | |
| Разраб. | Проценко | | |
| Рассчит. | Проценко | | |
| Проверил | Кудричевская | | |
| Исполн. | Литвиненко | | |

1.424.1-10.1-28

Узел 13

| Стадия | Лист | Листов |
|---|---|---|
| Р | | 1 |

ХАРЬКОВСКИЙ ПРОМСТРОЙНИИПРОЕКТ

Инв.№ подл. | Подпись и дата | Взам. инв.№

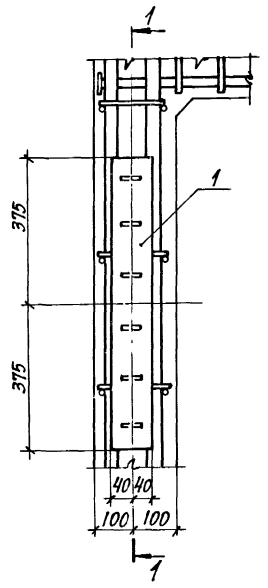


| Марка узла | Поз. | Наименование | Кол. | Обозначение документа |
|---|---|---|---|---|
| 14 | 1 | Изделие закладное МН20 | 1 | 1.424.1-10.1-169 |
| | | Арматура по ГОСТ 5781-82 | | |
| | 2 | Ф16 AIII, ℓ=8000; 12,6 кг | 4 | БЕЗ ЧЕРТ. |
| 14-1 | 1 | Изделие закладное МН20 | 1 | 1.424.1-10.2-169 |

1. Маркировку узлов смотреть докум. 1.424.1-10.0-9СМ.
2. Узел 14 с дополнительным продольным армированием (поз. 2) применяется в тех случаях, когда плоский каркас сетки состоит из двух стержней.

| | | | |
|---|---|---|---|
| Нач. отд. | Бродский | | 1.424.1-10.1-29 |
| Н. контр. | Кудричевская | | |
| Гл. констр. | Саврянский | | |
| Разраб. | Проценко | | Стадия: Р; Лист: 1; Листов: 2 |
| Рассчит. | Проценко | | Узел 14; 14-1 |
| Проверил | Кудричевская | | Харьковский Промстройниипроект |
| Исполн. | Копина | | |

Инв. № подл. | Подпись и дата | Взам. инв. №

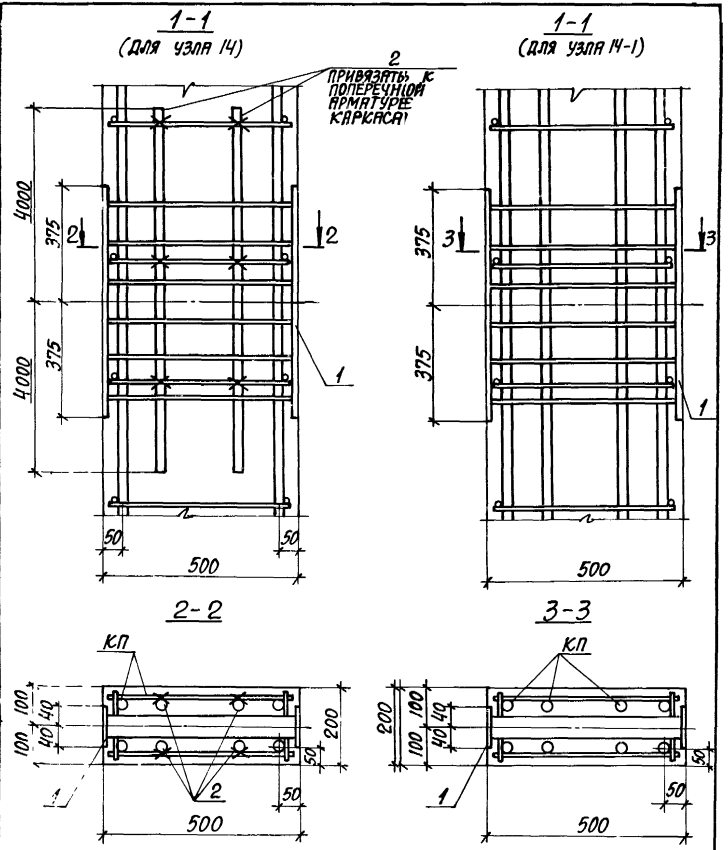


При установке в колонне закладного изделия МН20 стержень пространственного каркаса поз. 19 вырезать по месту.

Инв. № подл. | Подпись и дата | Взам. инв. №

15 | 15-1 | 15-2

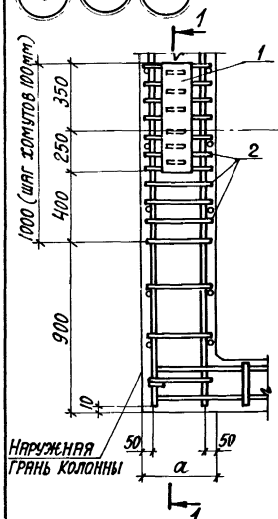


1-1

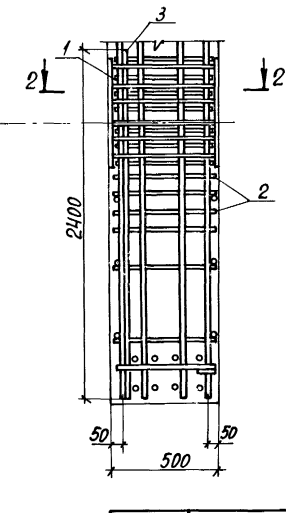


2-2

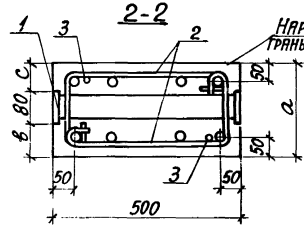


| Марка узла | Размеры, мм | | |
|---|---|---|---|
| | a | в | c |
| 15 | 200 | 60 | 60 |
| 15-1 | 250 | 85 | 85 |
| 15-2 | 250 | 110 | 60 |
| 15-3 | 300 | 110 | — |

1. Маркировку узлов смотреть докум. 1.424.1-10.0-9СМ.
2. Спецификацию арматуры смотреть лист 3.

| | | | |
|---|---|---|---|
| Нач.отд. | Бродский | | 1.424.1-10.1-30 |
| Н.контр. | Кудричевский | | |
| Гл.констр. | Саврянский | | |
| Разраб. | Проценко | | Узел 15; 15-1...15-3 |
| Рассчит. | Проценко | | Стадия: Р; Лист: 1; Листов: 3 |
| Проверил | Кудричевский | | ХАРЬКОВСКИЙ ПРОМСТРОЙНИИПРОЕКТ |
| Исполн. | Литвиненко | | |

15-3

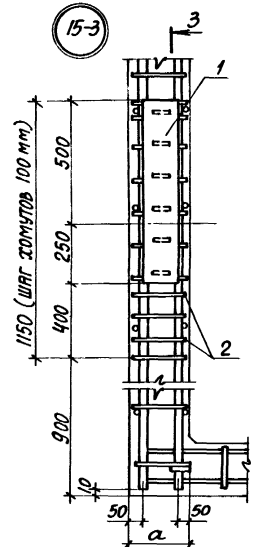


3-3

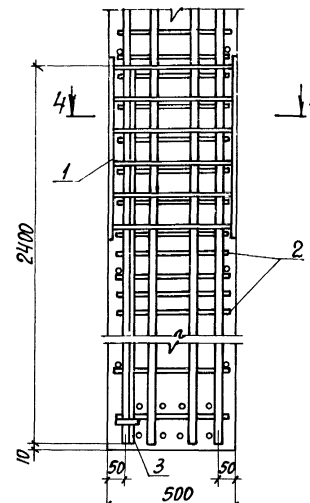


4-4

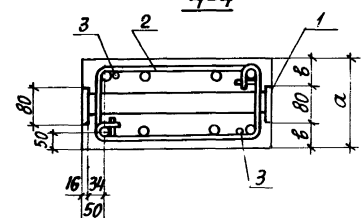


Спецификацию смотреть лист 3.

Инв.№ подл. | Подпись и дата | Взам.инв.№

1.424.1-10.1-30 | Лист 2

| Марка узла | Поз. | Наименование | Кол. | Обозначение документа |
|---|---|---|---|---|
| Узел 15 | 1 | Изделие закладное МН19 | 1 | 1.424.1-10.2-168 |
| | 2 | Стержень армат. Ст 7 | 22 | -153 |
| | 3 | Ф20 AIII, ℓ=2400; 5,9кг | 2 | Без черт. |
| Узел 15-1, 15-2 | | Поз. 1,3 по узлу 15 | | |
| | 2 | Стержень армат. Ст 8 | 22 | 1.424.1-10.2-153 |
| Узел 15-3 | 1 | Изделие закладное МН20 | 1 | 1.424.1-10.2-169 |
| | 2 | Стержень армат. Ст 9 | 30 | -153 |
| | 3 | Ф20 AIII, ℓ=2400; 5,9кг | 2 | Без черт. |

1. Арматура класса A-III по ГОСТ 5781-82.
2. Продольное армирование четырьмя стержнями основного каркаса на одну сторону ветви показано условно.

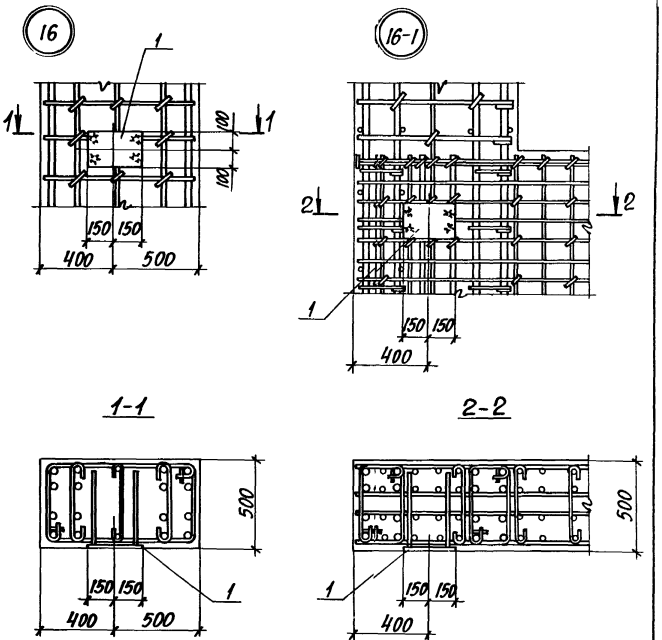


1. Спецификацию смотреть лист 3.
2. Маркировку узлов смотреть докум. 1.424.1-10.0-10СМ.

Инв.№ подл. | Подпись и дата | Взам. инв.№

| | | | |
|---|---|---|---|
| Нач. отд. | Бродский | | 1.424.1-10.1-30 Лист 3 |
| Н. контр. | Кириченская | | |
| Гл. констр. | Савранский | | |
| Разраб. | Проценко | | Узел 15 |
| Рассчит. | Проценко | | |
| Проверил | Кириченская | | |
| Ис. полн. | Копина | | |

Инв.№ подл. | Подпись и дата | Взам. инв.№

| | | | |
|---|---|---|---|
| Нач. отд. | Бродский | | 1.424.1-10.1-31 |
| Н. контр. | Кириченская | | |
| Гл. констр. | Савранский | | |
| Разраб. | Проценко | | Узел 16; 16-1.... 16-5 |
| Рассчит. | Проценко | | |
| Проверил | Кириченская | | |
| Ис. полн. | Копина | | |

| Стадия | Лист | Листов |
|---|---|---|
| Р | 1 | 3 |

Харьковский Промстройниипроект

16-2

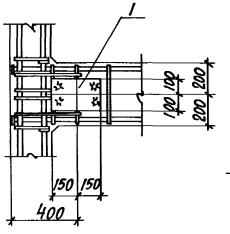


16-3

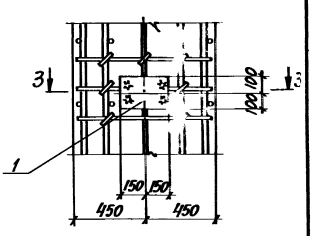


16-4

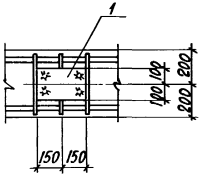


3-3

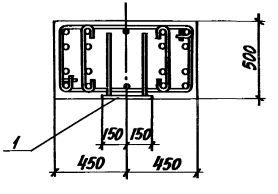




16-5

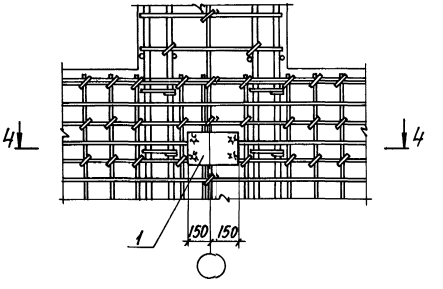


4-4

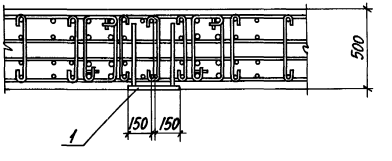


| Марка узла | Поз. | Наименование | Кол. | Обозначение документа |
|---|---|---|---|---|
| Узел 16, 16-1... 16-5 | 1 | Изделие закладное МН21 | 1 | 1.424.1-10.2-170 |
| | | | | |

Инв. № подл. | Подпись и дата | Взам. инв. №

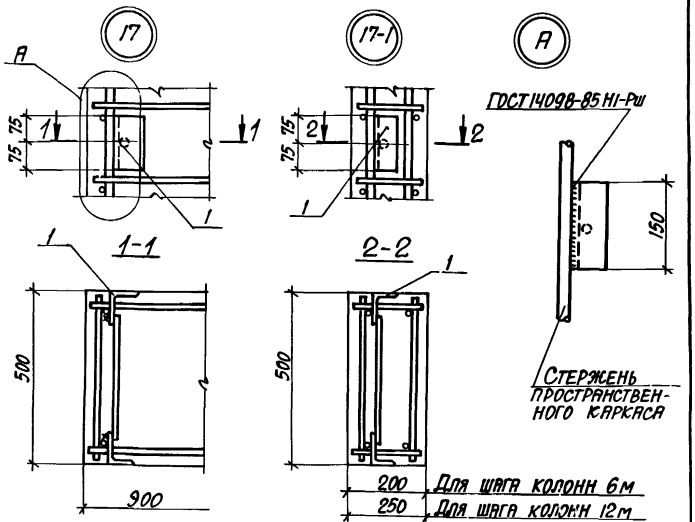


| Марка узла | Поз. | Наименование | Кол. | Обозначение документа |
|---|---|---|---|---|
| Узел 17,17-1 | 1 | Изделие закладное МН22 | 1 | 1.424.1-10.2-171 |

1. Маркировку узлов смотреть докум. 1.424.1-10.0-11СМ.
2. Продольное армирование двумя стержнями надкрановой части и ветви показано условно.

| | | | | |
|---|---|---|---|---|
| Нач.отд. | Бродский | | 1.424.1-10.1-32 | |
| Н.контр. | Кудричевская | | | |
| Гл.констр. | Савранский | | | |
| Разраб. | Проценко | | Узел 17,17-1 | Стадия Р; Лист; Листов 1 |
| Рассчит. | Проценко | | | ХАРЬКОВСКИЙ ПРОМСТРОЙНИИПРОЕКТ |
| Проверил | Кудричевская | | | |
| Исполн. | Литвиненко | | | |

Инв.№ подл. | Подпись и дата | Взам.инв.№

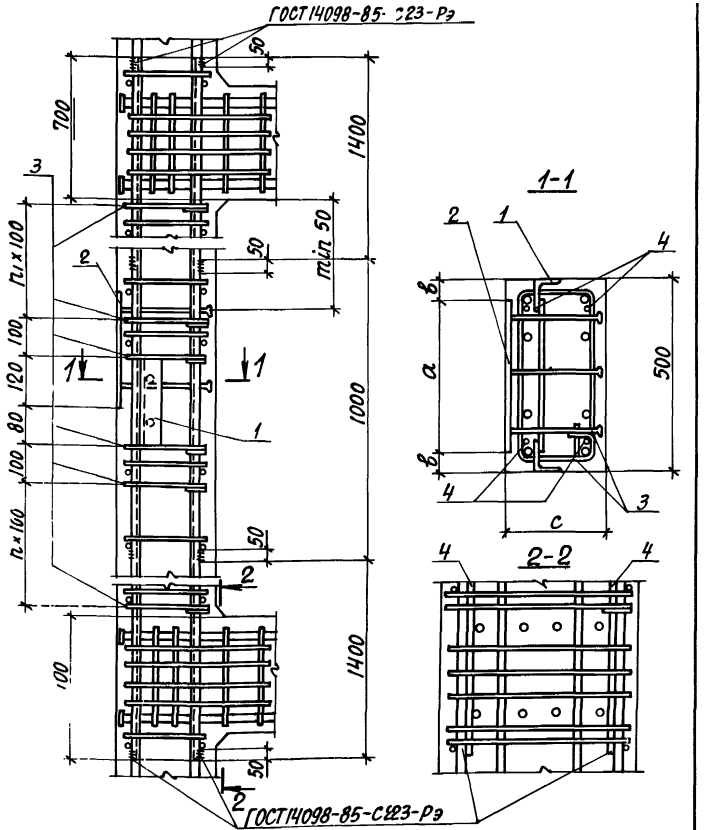


Спецификацию смотреть лист 2

| | | | | |
|---|---|---|---|---|
| Нач.отд. | Бродский | | 1.424.1-10.1-33 | |
| Н.контр. | Кудричевская | | | |
| Гл.констр. | Савранский | | | |
| Разраб. | Проценко | | Узел 18; 18-1...18-7 | Стадия Р; Лист 1; Листов 3 |
| Рассчит. | Проценко | | | ХАРЬКОВСКИЙ ПРОМСТРОЙНИИПРОЕКТ |
| Проверил | Кудричевская | | | |
| Исполн. | Копыча | | | |

| Марка узла | Поз. | Наименование | Кол. | Обозначение документа |
|---|---|---|---|---|
| 18 | 1 | Изделие закладное МН 23 | 1 | 1.424.1-10.2-172 |
| | 2 | Изделие закладное МН 26-1 | 1 | -175 |
| | 3 | Стержень арм. Ст 7 | 40 | -153 |
| | 4 | Ф20 AIII, ℓ=3800; 9,4 кг | 4 | без черт. |
| 18-1 | | Поз. 1,3,4 по узлу 18 | | |
| | 2 | Изделие закладное МН 26-2 | 1 | 1.424.1-10.2-175 |
| 18-2 | | Поз. 1,3,4 по узлу 18 | | |
| | 2 | Изделие закладное МН 26-3 | 1 | 1.424.1-10.2-175 |
| 18-3 | | Поз. 1,3,4 по узлу 18 | | |
| | 2 | Изделие закладное МН 26-4 | 1 | 1.424.1-10.2-175 |
| 18-4 | | Поз. 1,4 по узлу 18 | | |
| | 2 | Изделие закладное МН 27-1 | 1 | 1.424.1-10.2-176 |
| | 3 | Стержень арм. Ст 8 | 40 | -153 |
| 18-5 | | Поз. 1,3,4 по узлу 18 | | |
| | 2 | Изделие закладное МН 27-1 | 1 | 1.424.1-10.2-176 |
| 18-6 | | Поз. 1,4 по узлу 18 | | |
| | 2 | Изделие закладное МН 27-2 | 1 | 1.424.1-10.2-176 |
| | 3 | Стержень арм. Ст 8 | 40 | -153 |
| 18-7 | | Поз. 1,3,4 по узлу 18 | | |
| | 2 | Изделие закладное МН 27-3 | 1 | 1.424.1-10.2-176 |



| Марка узла | Размеры, мм | | |
|---|---|---|---|
| | a | в | c |
| 18 | 350 | 75 | 200 |
| 18-1 | 350 | 75 | 200 |
| 18-2 | 350 | 75 | 200 |
| 18-3 | 350 | 75 | 200 |
| 18-4 | 400 | 50 | 250 |
| 18-5 | 400 | 50 | 200 |
| 18-6 | 400 | 50 | 250 |
| 18-7 | 490 | 5 | 200 |

1. Арматура класса A-I и A-III по ГОСТ 5781-82.
2. Маркировку узлов смотреть докум. 1.424.1-10.0-11СМ.
3. Продольное армирование четырьмя стержнями показано условно.
4. Закладное изделие поз. 1 приварить к продольным стержням пространственного каркаса.
5. В том случае, когда по высоте колонны располагается несколько закладных изделий поз. 2, в ветви устанавливаются общие для всех указанных закладных изделий продольные стержни поз. 4, длина которых определяется по проекту с учетом обязательной заводки за грань ближайшей перемычки на длину 700 мм.
6. В том случае, когда закладные изделия поз. 2 размещаются в зоне установки закладного изделия для крепления связей Мн 20 (см. узлы 14, 14-1) суммарное дополнительное продольное армирование ветви должно быть определено в проекте здания.

Инв. № подл. | Подпись и дата | Взам. инв. №

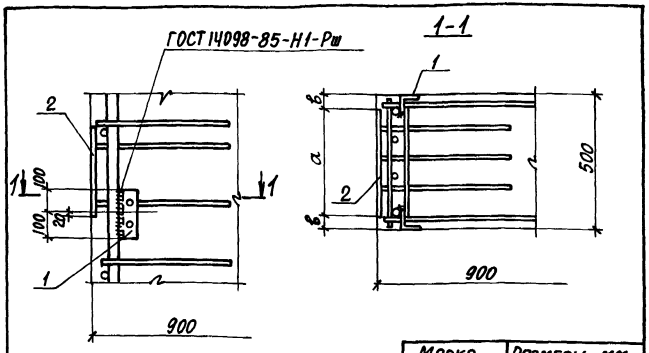


| Марка узла | Размеры, мм | |
|---|---|---|
| | а | в |
| 19 | 350 | 75 |
| 19-1 | | |
| 19-2 | | |
| 19-3 | | |
| 19-4 | 400 | 50 |
| 19-5 | | |
| 19-6 | 490 | 5 |

1. Маркировку узлов смотреть докум. 1.424.1-10.0-11см.
2. Спецификацию смотреть лист 2.
3. Продольное армирование четырьмя стержнями надкрановой части колонны показано условно.

| | | | |
|---|---|---|---|
| Нач. отд. | Бродский | | 1.424.1-10.1-34 |
| Н. контр. | Кудрячевский | | |
| Гл. констр. | Саврянский | | |
| Разраб. | Проценко | | Узел 19; 19-1 ... 19-6 |
| Рассчит. | Проценко | | |
| Проверил | Кудрячевский | | |
| Исполн. | Литвиненко | | |

| Стадия | Лист | Листов |
|---|---|---|
| Р | 1 | 2 |

Харьковский Промстройниипроект

| Марка узла | Поз. | Наименование | Кол. | Обозначение документа |
|---|---|---|---|---|
| Узел 19 | 1 | Изделие закладное МН 23 | 1 | 1.424.1-10.2-172 |
| | 2 | МН 24-1 | 1 | -173 |
| Узел 19-1 | | Поз. 1 по узлу 19 | | |
| | 2 | Изделие закладное МН 24-2 | 1 | 1.424.1-10.2-173 |
| Узел 19-2 | | Поз. 1 по узлу 19 | | |
| | 2 | Изделие закладное МН 24-3 | 1 | 1.424.1-10.2-173 |
| Узел 19-3 | | Поз. 1 по узлу 19 | | |
| | 2 | Изделие закладное МН 24-4 | 1 | 1.424.1-10.2-173 |
| Узел 19-4 | | Поз. 1 по узлу 19 | | |
| | 2 | Изделие закладное МН 25-1 | 1 | 1.424.1-10.2-174 |
| Узел 19-5 | | Поз. 1 по узлу 19 | | |
| | 2 | Изделие закладное МН 25-2 | 1 | 1.424.1-10.2-174 |
| Узел 19-6 | | Поз. 1 по узлу 19 | | |
| | 2 | Изделие закладное МН 25-3 | 1 | 1.424.1-10.2-174 |

Инв. № подл. | Подпись и дата | Взам. инв. №

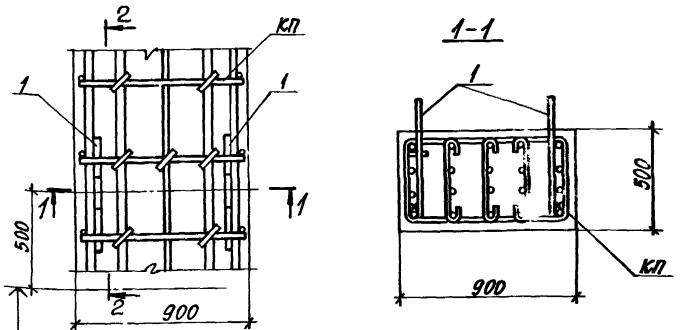





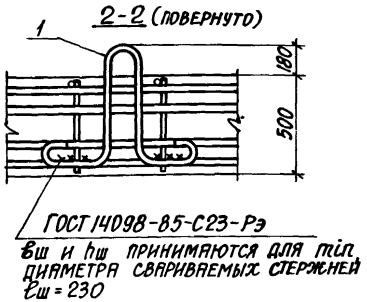


Спецификацию смотреть лист 2.

| Нач. отд. | Бродский | |
|---|---|---|
| Н. контр. | Кудричевская | |
| Гл. констр. | Саврянский | |
| Разраб. | Проценко | |
| Рассчит. | Проценко | |
| Проверил | Кудричевская | |
| Исполн. | Литвиненко | |

1.424.1-10.1-35

Узел 20; 20-1; 20-2

| Стадия | Лист | Листов |
|---|---|---|
| Р | 1 | 2 |

ХАРЬКОВСКИЙ ПРОМСТРОЙНИИПРОЕКТ

| Марка узла | Поз. | Наименование | Кол. | Обозначение документа |
|---|---|---|---|---|
| Узел 20 | 1 | Изделие закладное МН28 | 2 | 1.424.1-10.2-177 |
| Узел 20-1 | 1 | Изделие закладное МН29 | 2 | 1.424.1-10.2-177 |
| Узел 20-2 | 1 | Изделие закладное МН30 | 2 | 1.424.1-10.2-177 |

1. Маркировку узлов смотреть на чертежах колонн вып. 1.
2. Ключ подбора строповочных петель смотреть докум. 1.424.1-10.3-ТУ.
3. Армирование четырьмя продольными стержнями надкрановой части колонны показано условно.

Инв. № подл. | Подпись и дата | Взам. инв. №

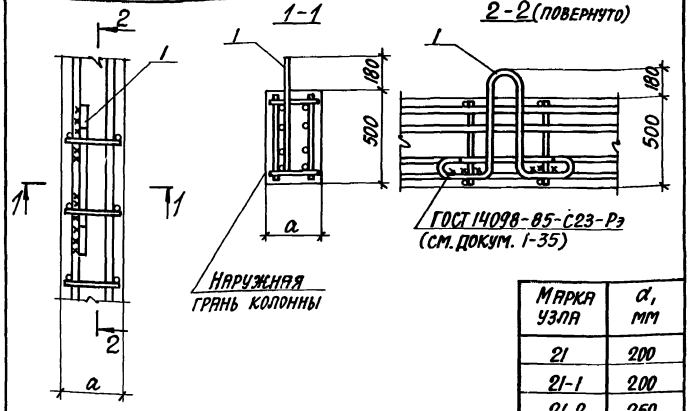


| Марка узла | a, мм |
|---|---|
| 21 | 200 |
| 21-1 | 200 |
| 21-2 | 250 |
| 21-3 | 300 |

| Марка узла | Поз. | Наименование | Кол. | Обозначение документа |
|---|---|---|---|---|
| Узел 21 | 1 | Изделие закладное Мн 28 | 1 | 1.424.1-10.2-177 |
| Узел 21-1, 21-2 | 1 | Изделие закладное Мн 29 | 1 | -177 |
| | | | | |
| Узел 21-3 | 1 | Изделие закладное Мн 30 | 1 | 1.424.1-10.2-177 |

1. Маркировку узлов смотреть на чертежах колонн вып. 1.
2. Ключ подбора строповочных петель смотреть докум. 1.424.1-10.3-ТУ.
3. Армирование четырьмя стержнями пространственного каркаса на одну сторону ветви показано условно.

| | | | |
|---|---|---|---|
| Нач. отд. | Бродский | | 1.424.1-10.1-36 |
| Н. контр. | Кудричевская | | |
| Гл. констр. | Саврянский | | |
| Разраб. | Проценко | | Узел 21; 21-1...21-3 |
| Рассчит. | Проценко | | Стадия: Р; Лист; Листов: 1 |
| Проверил | Кудричевская | | Харьковский Промстройниипроект |
| Исполн. | Литвиненко | | |

Подпись и дата | Инв. № подл.

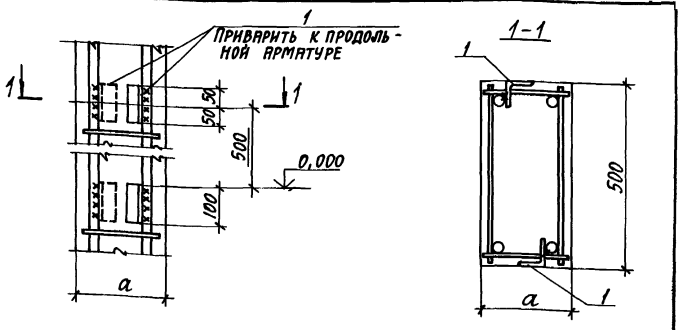


| Поз. | Наименование | Кол. | Обозначение документа |
|---|---|---|---|
| 1 | Уголок 70×5 ГОСТ 8059-86 / Вст3кп 2 ГОСТ 535-79 | | |
| | | | |
| | ℓ=100; 0,63 кг | 4 | Без черт. |

1. Маркировку узла смотреть до кум. 1.424.1-10.0-12см.
2. Размер „a" смотреть на чертежах колонн вып. 1.

| | | | |
|---|---|---|---|
| Нач. отд. | Бродский | | 1.424.1-10.1-37 |
| Н. контр. | Кудричевская | | |
| Гл. констр. | Саврянский | | |
| Разраб. | Проценко | | Узел 22 |
| Рассчит. | Проценко | | Стадия: Р; Лист; Листов: 1 |
| Проверил | Кудричевская | | Харьковский Промстройниипроект |
| Исполн. | Литвиненко | | |

Подпись и дата | Инв. № подл.

| Марка | Изделия арматурные | | | | | | | | | | | | | | | | Прокат листовой из стали марки ВСт3пс6-1 ТУ 14-1-3023-80 | | | | | Всего |
|---|---|---|---|---|---|---|---|---|---|---|---|---|---|---|---|---|---|---|---|---|---|---|
| | Стержневая горячекатанная арматура класса | | | | | | | | | | | | | | | | | | | | | |
| | A-I ГОСТ 5781-82 | | | | | A-III ГОСТ 781-82 | | | | | | | | | | | | | | | | |
| | 6 | 8 | 10 | 12 | Итого | 8 | 12 | 16 | 18 | 20 | 22 | 25 | 28 | 32 | | | Итого | б=12 | б=14 | б=16 | б=18 | Итого | |
| 1КДП156-1 | 50.0 | 102,6 | | | 152,6 | 37,5 | 16,0 | 70,4 | 24,8 | 357,6 | — | — | — | | | | 506,3 | 22,5 | 5,3 | — | — | 27,8 | 686,7 |
| 1КДП156-2 | 50.0 | 102,6 | | | 152,6 | 37,5 | 16,0 | — | 111,2 | 16,8 | 411,5 | — | — | | | | 593,1 | 22,5 | 5,3 | — | — | 27,8 | 773,5 |
| 1КДП156-3 | 59,0 | 102,6 | | | 161,6 | 37,5 | 16,0 | 35,2 | 24,8 | 71,2 | 564,4 | — | — | | | | 749,1 | 13,5 | 15,3 | — | — | 28,8 | 940,1 |
| 1КДП156-4 | 57.0 | 102,6 | | | 159,6 | 37,5 | 16,0 | 70,4 | 24,8 | 16,8 | 603,2 | — | — | | | | 768,7 | 22,5 | 5,3 | — | — | 27,8 | 956,1 |
| 2КДП156-1 | 49,5 | 115,6 | | | 165,1 | 45,5 | 17,4 | 70,4 | 24,8 | 360,0 | — | — | — | | | | 518,1 | 22,5 | 5,3 | — | — | 27,8 | 711,0 |
| 2КДП156-2 | 49,5 | 115,6 | | | 165,1 | 45,5 | 17,4 | — | 111,2 | 16,8 | 414,0 | — | — | | | | 604,9 | 22,5 | 5,3 | — | — | 27,8 | 797,8 |
| 2КДП156-3 | 49,5 | 115,6 | | | 165,1 | 45,5 | 17,4 | 70,4 | — | 563,2 | — | — | — | | | | 696,5 | 18,0 | 10,6 | — | — | 28,8 | 890,2 |
| 2КДП156-4 | 27.0 | 154,6 | | | 181,6 | 45,5 | 17,4 | — | 86,4 | 47,2 | — | 534,8 | — | | | | 731,3 | 18,0 | 10,6 | — | — | 28,6 | 941,5 |
| 2КДП156-5 | 58,9 | 115,6 | | | 174,5 | 45,5 | 17,4 | — | 86,4 | 47,2 | 624,0 | — | — | | | | 820,5 | 18,0 | 10,6 | — | — | 28,6 | 1023,6 |
| 2КДП156-6 | 27.0 | 154,6 | | | 181,6 | 45,5 | 17,4 | — | — | 156,0 | — | — | 671,2 | | | | 890,1 | — | 31,8 | — | — | 31,8 | 1103,5 |
| 2КДП156-7 | 40.2 | 157,0 | | | 197,2 | 95,5 | 17,4 | — | 24,8 | 125,6 | — | — | 734,8 | | | | 948,1 | 4,5 | 21,2 | — | — | 25,7 | 1171,0 |
| 3КДП156-1 | 27,4 | 158,9 | | | 186,3 | 49,9 | 17,4 | — | — | 501,2 | — | — | — | | | | 568,5 | — | 31,9 | — | — | 31,8 | 786,6 |
| 3КДП156-2 | 27,4 | 158,9 | | | 186,3 | 49,9 | 17,4 | — | — | 16,8 | 584,8 | — | — | | | | 668,9 | — | 5,3 | 36,0 | — | 41,3 | 896,5 |
| 3КДП156-3 | 27,4 | 158,9 | | | 186,3 | 49,9 | 17,4 | — | — | 675,6 | — | — | — | | | | 742,9 | — | 31,9 | — | — | 31,8 | 961,0 |
| 3КДП156-4 | 27,4 | 158,9 | | | 186,3 | 49,9 | 17,4 | — | — | 517,2 | — | 166,4 | — | | | | 750,9 | — | 44,2 | 10,6 | — | 54,8 | 992,0 |
| 3КДП156-5 | 27,4 | 158,9 | | | 186,3 | 49,9 | 17,4 | — | — | 16,8 | 771,4 | — | — | | | | 854,5 | — | 5,3 | 43,2 | — | 48,5 | 1089,3 |
| 3КДП156-6 | 10.0 | 200,8 | | | 210,8 | 49,9 | 17,4 | — | — | 47,2 | — | 704,4 | — | | | | 818,9 | — | 44,4 | 10,6 | — | 55,0 | 1084,5 |
| 4КДП156-1 | 26,3 | 148,7 | | | 175,0 | 57,5 | 18,8 | — | — | 445,6 | 31,6 | — | — | | | | 559,5 | — | 21,1 | 7,2 | — | 28,3 | 762,8 |
| 4КДП156-2 | 26,3 | 148,7 | | | 175,0 | 57,5 | 18,8 | — | — | 16,8 | 554,8 | — | — | | | | 647,9 | — | 5,3 | 28,8 | — | 34,1 | 857,0 |
| 4КДП156-3 | 26,3 | 148,7 | | | 175,0 | 57,5 | 18,8 | — | — | 16,8 | 652,0 | — | — | | | | 743,1 | — | 5,3 | 28,8 | — | 34,1 | 952,2 |
| 4КДП156-4 | 26,3 | 148,7 | | | 175,0 | 57,5 | 18,8 | — | — | 564,0 | 131,0 | — | — | | | | 771,6 | — | 5,3 | 28,8 | — | 34,1 | 985,2 |
| 4КДП156-5 | 3,4 | 188,8 | | | 192,2 | 57,5 | 18,8 | — | — | 16,8 | 7,8 | 110,4 | 678,8 | | | | 956,1 | — | 5,3 | 16,2 | 27,6 | 49,1 | 1197,4 |
| 4КДП156-6 | 3,4 | 200,0 | | | 203,4 | 57,5 | 18,8 | — | — | 16,8 | — | 840,4 | — | | | | 933,5 | — | 5,3 | — | 44,2 | 49,6 | 1186,4 |

| | | |
|---|---|---|
| Нач. отд. | Бродский | |
| Н. контр. | Савранский | |
| Гл. спец. | Савранский | |
| Зав. груп. | Кудриевская | |
| Проверил | Хаимсон | |
| Проверил | Проценко | |
| Исполнил | Копина | |
| Исполнил | Литвинова | |

1.424.1-10.1-38РС

Ведомость расхода стали, кг

| Стадия | Лист | Листов |
|---|---|---|
| Р | 1 | 6 |

ХАРЬКОВСКИЙ ПРОМСТРОЙНИИПРОЕКТ

| Марка | Изделия арматурные: Стержневая горячекатанная арматура класса A-I, ГОСТ 5781-82 | | | | | Стержневая горячекатанная арматура класса A-III, ГОСТ 578-82 | | | | | | | | | | Прокат листовой из стали марки ВСт3пс6-1, ТУ 14-1-3023-80 | | | | | Всего |
|---|---|---|---|---|---|---|---|---|---|---|---|---|---|---|---|---|---|---|---|---|---|
| | 6 | 8 | 10 | 12 | Итого | 8 | 12 | 16 | 18 | 20 | 22 | 25 | 28 | 32 | Итого | δ=12 | δ=14 | δ=16 | δ=18 | Итого | |
| 4КДП156-7 | 3,8 | 208,3 | | | 211,7 | 57,5 | 18,8 | – | – | 16,8 | 37,6 | 184,0 | – | | 1114,7 | – | 10,6 | – | 33,2 | 43,8 | 1370,2 |
| 1КДП168-1 | 57,3 | 113,6 | | | 170,9 | 37,5 | 24,8 | 88,0 | 24,8 | 381,6 | – | – | – | | 556,7 | 26,9 | 5,3 | – | – | 32,2 | 759,8 |
| 1КДП168-2 | 57,3 | 113,6 | | | 170,9 | 37,5 | 16,0 | – | 132,8 | 16,8 | 440,4 | – | – | | 643,5 | 26,9 | 5,3 | – | – | 32,2 | 846,6 |
| 1КДП168-3 | 57,3 | 113,6 | | | 170,9 | 37,5 | 24,8 | – | 132,8 | 538,0 | – | – | – | | 733,1 | 26,9 | 5,3 | – | – | 32,2 | 936,2 |
| 1КДП168-4 | 57,3 | 113,6 | | | 170,9 | 37,5 | 24,8 | 44,0 | 24,8 | 605,6 | – | – | – | | 736,7 | 15,7 | 18,5 | – | – | 34,2 | 941,8 |
| 1КДП168-5 | 71,5 | 113,6 | | | 185,1 | 37,5 | 16,0 | – | – | 183,2 | 634,4 | – | – | | 871,1 | – | 37,0 | – | – | 37,0 | 1093,2 |
| 1КДП168-6 | 45,9 | 157,6 | | | 203,5 | 37,5 | 16,0 | 44,0 | – | 164,0 | – | 42,0 | – | | 1003,5 | 11,2 | 23,8 | – | | 35,0 | 1242,0 |
| 2КДП168-1 | 51,3 | 115,6 | | | 166,9 | 45,5 | 17,4 | 70,4 | 24,8 | 383,6 | – | – | – | | 541,7 | 22,5 | 5,3 | – | – | 27,8 | 736,4 |
| 2КДП168-2 | 51,3 | 115,6 | | | 166,9 | 45,5 | 17,4 | – | 111,2 | 16,8 | 442,4 | – | – | | 633,3 | 18,0 | 5,3 | – | – | 23,3 | 823,5 |
| 2КДП168-3 | 51,3 | 115,6 | | | 166,9 | 45,5 | 17,4 | – | 86,4 | 586,8 | – | – | – | | 736,1 | 18,0 | 10,6 | – | – | 28,6 | 931,6 |
| 2КДП168-4 | 27,0 | 157,7 | | | 184,7 | 45,5 | 17,4 | – | – | 156,0 | – | 11,6 | – | | 790,5 | – | 31,8 | – | – | 31,8 | 1007,0 |
| 2КДП168-5 | 57,9 | 115,6 | | | 173,5 | 45,5 | 17,4 | – | – | 156,0 | 595,2 | – | – | | 814,1 | – | 31,8 | – | – | 31,8 | 1019,4 |
| 2КДП168-6 | 27,0 | 157,7 | | | 184,7 | 45,5 | 17,4 | – | 64,8 | 101,6 | – | – | 717,6 | | 946,9 | 13,4 | 21,2 | – | – | 34,6 | 1166,2 |
| 2КДП168-7 | 27,0 | 173,3 | | | 200,3 | 45,5 | 17,4 | – | 108,0 | 47,2 | – | 71,6 | – | | 989,7 | 22,4 | 10,6 | – | – | 33,0 | 1223,0 |
| 3КДП168-1 | 29,3 | 158,9 | | | 188,2 | 49,9 | 23,8 | – | – | 524,8 | – | – | – | | 598,5 | – | 31,8 | – | – | 31,8 | 818,5 |
| 3КДП168-2 | 29,3 | 158,9 | | | 188,2 | 49,9 | 17,4 | – | – | 47,2 | 444,8 | 66,4 | – | | 725,7 | – | 10,6 | – | 44,2 | 54,8 | 968, |
| 3КДП168-3 | 29,3 | 158,9 | | | 188,2 | 49,9 | 23,8 | – | – | 540,8 | – | 66,4 | – | | 780,9 | – | – | – | 44,2 | 44,2 | 1023,9 |
| 3КДП168-4 | 29,3 | 158,9 | | | 188,2 | 49,9 | 17,4 | – | – | 47,2 | 657,2 | 66,4 | – | | 938,1 | – | – | – | 44,2 | 44,2 | 1181, |
| 3КДП168-5 | 5,8 | 216,8 | | | 222,6 | 49,9 | 17,4 | – | – | 212,8 | – | 69,6 | – | | 1049,7 | – | 31,7 | – | 22,1 | 53,8 | 1326,1 |
| 4КДП168-1 | 28,3 | 168,7 | | | 197,0 | 57,5 | 18,8 | – | – | 367,6 | 168,8 | – | – | | 632,7 | – | 5,3 | 36,0 | – | 41,3 | 871,0 |
| 4КДП168-2 | 28,3 | 168,7 | | | 197,0 | 57,5 | 18,8 | – | – | 16,8 | 616,0 | – | – | | 709,1 | – | 5,3 | 36,0 | – | 41,3 | 947,4 |
| 4КДП168-3 | 28,3 | 168,7 | | | 197,0 | 57,5 | 18,8 | – | – | 579,6 | 168,8 | – | – | | 824,7 | – | 5,3 | 36,0 | – | 41,3 | 1063,0 |
| 4КДП168-4 | 28,3 | 168,7 | | | 197,0 | 57,5 | 18,8 | – | – | 16,8 | 637,6 | 66,4 | – | | 897,1 | – | 5,3 | 7,2 | 44,2 | 56,7 | 1150,8 |
| 4КДП168-5 | 3,4 | 212,1 | | | 215,5 | 57,5 | 18,8 | – | – | 16,8 | 37,6 | 67,2 | 598,8 | | 996,7 | – | 5,3 | 7,2 | 44,2 | 56,7 | 1268,9 |
| 4КДП168-6 | 3,4 | 228,9 | | | 232,3 | 57,5 | 18,8 | – | – | 16,8 | 136,0 | 161,2 | – | | 1090,3 | – | 5,3 | 28,8 | 22,1 | 56,2 | 1378,8 |
| 4КДП168-7 | 3,4 | 230,9 | | | 234,3 | 57,5 | 18,8 | – | – | 47,2 | 131,2 | – | 1110,2 | | 1364,9 | – | 10,6 | 28,8 | – | 39,4 | 1638,6 |

Инв.№ подл. | Подпись и дата | Взам.инв.№

| Марка | Изделия арматурные | | | | | | | | | | | | | | | | | | | | | Всего |
|---|---|---|---|---|---|---|---|---|---|---|---|---|---|---|---|---|---|---|---|---|---|---|
| | Стержневая горячекатанная арматура класса | | | | | | | | | | | | | | | | | Прокат листовой из стали марки ВСт3 пс6-1 | | | | |
| | AI | | | | | AIII | | | | | | | | | | | | | | | | |
| | ГОСТ 5781-82 | | | | | ГОСТ 5781-82 | | | | | | | | | | | | ТУ 14-1-3023-80 | | | | |
| | 6 | 8 | 10 | 12 | Итого | 8 | 12 | 16 | 18 | 20 | 12 | 25 | 28 | 32 | | | Итого | δ=12 | δ=14 | δ=16 | δ=18 | Итого | |
| 1КДП180-1 | 59,4 | 113,6 | | | 173,0 | 37,5 | 16,0 | 24,4 | 132,8 | 435,2 | – | – | – | | | | 615,9 | 26,9 | 5,3 | – | – | 32,2 | 821,1 |
| 1КДП180-2 | 59,4 | 113,6 | | | 173,0 | 37,5 | 16,0 | 24,4 | 24,8 | 152,8 | 469,4 | – | – | | | | 724,7 | 4,5 | 31,7 | – | – | 36,2 | 933,9 |
| 1КДП180-3 | 67,3 | 113,6 | | | 180,9 | 37,5 | 16,0 | 24,4 | 132,8 | 16,8 | 660,8 | – | – | | | | 888,3 | 26,9 | 5,3 | – | – | 32,2 | 1101,4 |
| 1КДП180-4 | 69,2 | 113,6 | | | 182,8 | 37,5 | 16,0 | 24,4 | 135,0 | 96,0 | 196 | – | – | | | | 928,5 | 28,0 | 10,6 | – | – | 38,6 | 1149,9 |
| 1КДП180-5 | 32,8 | 182,4 | | | 215,2 | 37,5 | 16,0 | – | 162,0 | 47,2 | – | 880,4 | – | | | | 1143,1 | 33,6 | 10,6 | – | – | 44,2 | 1402,5 |
| 2КДП180-1 | 58,9 | 124,8 | | | 183,7 | 45,5 | 26,0 | – | 132,8 | 407,7 | – | – | – | | | | 611,5 | 26,9 | 5,3 | – | – | 32,2 | 827,4 |
| 2КДП180-2 | 58,9 | 124,8 | | | 183,7 | 45,5 | 17,4 | – | 108,0 | 47,2 | 71,2 | – | – | | | | 689,3 | 22,4 | 10,6 | – | – | 33,0 | 906,0 |
| 2КДП180-3 | 58,9 | 124,8 | | | 183,7 | 45,5 | 26,0 | – | 108,0 | 610,4 | – | – | – | | | | 789,9 | 22,4 | 10,6 | – | – | 33,0 | 1006,6 |
| 2КДП180-4 | 58,9 | 124,8 | | | 183,7 | 45,5 | 26,0 | – | 24,8 | 715,6 | – | – | – | | | | 811,9 | 4,5 | 31,7 | – | – | 36,2 | 1031,8 |
| 2КДП180-5 | 32,8 | 170,0 | | | 202,8 | 45,5 | 17,4 | – | – | 183,2 | – | 608,4 | – | | | | 854,5 | – | 37,0 | – | – | 37,0 | 1094,3 |
| 2КДП180-6 | 72,1 | 124,8 | | | 196,9 | 45,5 | 17,4 | – | 135,0 | 47,2 | 80,8 | – | – | | | | 925,9 | 28,0 | 10,6 | – | – | 38,6 | 1161,4 |
| 2КДП180-7 | 32,8 | 170,0 | | | 202,8 | 45,5 | 17,4 | – | 135,0 | 47,2 | – | – | 764,0 | | | | 1009,1 | 28,0 | 10,6 | – | – | 38,6 | 1250,5 |
| 2КДП180-8 | 32,8 | 192,9 | | | 225,7 | 45,5 | 17,4 | – | 135,0 | 47,2 | – | 883,2 | – | | | | 1128,3 | 28,0 | 10,6 | – | – | 38,6 | 1392,6 |
| 3КДП180-1 | 63,1 | 123,1 | | | 186,2 | 49,9 | 17,4 | 26,0 | – | 439,6 | 64,0 | – | – | | | | 696,9 | – | 10,6 | 36,0 | – | 46,6 | 929,7 |
| 3КДП180-2 | 31,2 | 179,2 | | | 210,4 | 49,9 | 27,4 | – | – | 47,2 | 73,6 | 208,0 | – | | | | 806,1 | – | 10,6 | – | 56,0 | 66,6 | 1083,1 |
| 3КДП180-3 | 63,1 | 123,1 | | | 186,2 | 49,9 | 17,4 | 26,0 | – | 614,4 | 164,0 | – | – | | | | 871,7 | – | 10,6 | 36,0 | – | 46,6 | 1104,5 |
| 3КДП180-4 | 31,2 | 179,2 | | | 210,4 | 49,9 | 27,4 | – | – | 47,2 | 586,0 | 208,0 | – | | | | 1018,5 | – | 10,6 | – | 56,0 | 66,6 | 1295,5 |
| 3КДП180-5 | 31,2 | 179,2 | | | 210,4 | 49,9 | 27,4 | – | – | 47,2 | 806,2 | 104,0 | – | | | | 1034,7 | – | 10,6 | 27,0 | 28,0 | 65,6 | 1370,7 |
| 3КДП180-6 | 3,4 | 250,7 | | | 254,1 | 49,9 | 17,4 | – | – | 47,2 | 123,0 | 989,2 | – | | | | 1226,7 | – | 10,6 | 27,0 | 28,0 | 65,6 | 1546,4 |
| 4КДП180-1 | 30,1 | 168,7 | | | 198,8 | 57,5 | 33,6 | – | – | 411,2 | 168,8 | – | – | | | | 671,1 | – | 5,3 | 36,0 | – | 41,3 | 911,2 |
| 4КДП180-2 | 30,1 | 168,7 | | | 198,8 | 57,5 | 18,8 | – | – | 16,8 | 513,6 | 166,4 | – | | | | 773,1 | – | 5,3 | 7,2 | 44,8 | 57,3 | 1029,2 |
| 4КДП180-3 | 30,1 | 168,7 | | | 198,8 | 57,5 | 33,6 | – | – | 536,4 | 136,0 | 83,2 | – | | | | 846,7 | – | 5,3 | 28,8 | 22,4 | 56,5 | 1102,2 |
| 4КДП180-4 | 3,4 | 215,6 | | | 219,0 | 57,5 | 18,8 | – | – | 16,8 | 37,6 | 781,2 | – | | | | 911,9 | – | 5,3 | 7,2 | 44,8 | 57,3 | 1188,2 |
| 4КДП180-5 | 30,1 | 168,7 | | | 198,8 | 57,5 | 18,8 | – | – | 16,8 | 666,4 | 208,0 | – | | | | 967,5 | – | 5,3 | 7,2 | 56,0 | 68,5 | 1234,8 |
| 4КДП180-6 | 30,1 | 168,7 | | | 198,8 | 57,5 | 18,8 | – | – | 16,8 | 757,2 | 166,4 | – | | | | 1016,7 | – | 5,3 | 7,2 | 44,8 | 57,3 | 1272,8 |
| 4КДП180-7 | 3,4 | 235,5 | | | 238,9 | 57,5 | 18,8 | – | – | 156,0 | | 932,8 | – | | | | 1164,8 | – | 31,8 | – | – | 31,8 | 1435,8 |

| Марка | Изделия арматурные: Стержневая горячекатанная арматура класса AI, ГОСТ 5781-82 | | | | | Стержневая горячекатанная арматура класса AIII, ГОСТ 5781-82 | | | | | | | | | | Прокат листовой из стали марки ВСт3 пс6-1, ТУ 14-1-3023-80 | | | | | Всего |
|---|---|---|---|---|---|---|---|---|---|---|---|---|---|---|---|---|---|---|---|---|---|
| | 6 | 8 | 10 | 12 | Итого | 8 | 12 | 16 | 18 | 20 | 22 | 25 | 28 | 32 | Итого | δ=12 | δ=14 | δ=16 | δ=18 | Итого | |
| 1КДП180-1 | 59,4 | 113,6 | | | 173,0 | 37,5 | 16,0 | 24,4 | 132,8 | 425,2 | – | – | – | | 615,9 | 26,9 | 5,3 | – | – | 32,2 | 821,1 |
| 1КДП180-2 | 59,4 | 113,6 | | | 173,0 | 37,5 | 16,0 | 24,4 | 24,8 | 152,8 | 169,4 | – | – | | 724,7 | 4,5 | 31,7 | – | – | 36,2 | 933,9 |
| 1КДП180-3 | 67,3 | 113,6 | | | 180,9 | 37,5 | 16,0 | 24,4 | 132,8 | 16,8 | 560,8 | – | – | | 888,3 | 26,9 | 5,3 | – | – | 32,2 | 1101,4 |
| 1КДП180-4 | 69,2 | 113,6 | | | 182,8 | 37,5 | 16,0 | 24,4 | 135,0 | 96,0 | 519,6 | – | – | | 928,5 | 28,0 | 10,6 | – | – | 38,6 | 1149,9 |
| 1КДП180-5 | 32,8 | 182,4 | | | 215,2 | 37,5 | 16,0 | – | 162,0 | 47,2 | – | 880,4 | – | | 1143,1 | 33,6 | 10,6 | – | – | 44,2 | 1402,5 |
| 2КДП180-1 | 58,9 | 124,8 | | | 183,7 | 45,5 | 26,0 | – | 132,8 | 407,2 | – | – | – | | 611,5 | 26,9 | 5,3 | – | – | 32,2 | 827,4 |
| 2КДП180-2 | 58,9 | 124,8 | | | 183,7 | 45,5 | 17,4 | – | 108,0 | 47,2 | 171,2 | – | – | | 689,3 | 22,4 | 10,6 | – | – | 33,0 | 906,0 |
| 2КДП180-3 | 58,9 | 124,8 | | | 183,7 | 45,5 | 26,0 | – | 108,0 | 610,4 | – | – | – | | 789,9 | 22,4 | 10,6 | – | – | 33,0 | 1006,6 |
| 2КДП180-4 | 58,9 | 124,8 | | | 183,7 | 45,5 | 26,0 | – | 24,8 | 715,6 | – | – | – | | 811,9 | 4,5 | 31,7 | – | – | 36,2 | 1031,8 |
| 2КДП180-5 | 32,8 | 170,0 | | | 202,8 | 45,5 | 17,4 | – | – | 183,2 | – | 608,4 | – | | 854,5 | – | 37,0 | – | – | 37,0 | 1094,3 |
| 2КДП180-6 | 72,1 | 124,8 | | | 196,9 | 45,5 | 17,4 | – | 135,0 | 47,2 | 580,8 | – | – | | 925,9 | 28,0 | 10,6 | – | – | 38,6 | 1161,4 |
| 2КДП180-7 | 32,8 | 170,0 | | | 202,8 | 45,5 | 17,4 | – | 135,0 | 47,2 | – | – | 764,0 | | 1009,1 | 28,0 | 10,6 | – | – | 38,6 | 1250,5 |
| 2КДП180-8 | 32,8 | 192,9 | | | 225,7 | 45,5 | 17,4 | – | 135,0 | 47,2 | – | 883,2 | – | | 1128,3 | 28,0 | 10,6 | – | – | 38,6 | 1392,6 |
| 3КДП180-1 | 63,1 | 123,1 | | | 186,2 | 49,9 | 17,4 | 26,0 | – | 439,6 | 64,0 | – | – | | 696,9 | – | 10,6 | 36,0 | – | 46,6 | 929,7 |
| 3КДП180-2 | 31,2 | 179,2 | | | 210,4 | 49,9 | 27,4 | – | – | 47,2 | 173,6 | 208,0 | – | | 806,1 | – | 10,6 | – | 56,0 | 66,6 | 1083,1 |
| 3КДП180-3 | 63,1 | 123,1 | | | 186,2 | 49,9 | 17,4 | 26,0 | – | 614,4 | 164,0 | – | – | | 871,7 | – | 10,6 | 36,0 | – | 46,6 | 1104,5 |
| 3КДП180-4 | 31,2 | 179,2 | | | 210,4 | 49,9 | 27,4 | – | – | 47,2 | 686,0 | 208,0 | – | | 1018,5 | – | 10,6 | – | 56,0 | 66,6 | 1295,5 |
| 3КДП180-5 | 31,2 | 179,2 | | | 210,4 | 49,9 | 27,4 | – | – | 47,2 | 806,2 | 104,0 | – | | 1034,7 | – | 10,6 | 27,0 | 28,0 | 65,6 | 1370,7 |
| 3КДП180-6 | 3,4 | 250,7 | | | 254,1 | 49,9 | 17,4 | – | – | 47,2 | 123,0 | 989,2 | – | | 1226,7 | – | 10,6 | 27,0 | 28,0 | 65,6 | 1546,4 |
| 4КДП180-1 | 30,1 | 168,7 | | | 198,8 | 57,5 | 33,6 | – | – | 411,2 | 168,8 | – | – | | 671,1 | – | 5,3 | 36,0 | – | 41,3 | 911,2 |
| 4КДП180-2 | 30,1 | 168,7 | | | 198,8 | 57,5 | 18,8 | – | – | 16,8 | 513,6 | 166,4 | – | | 773,1 | – | 5,3 | 7,2 | 44,8 | 57,3 | 1029,2 |
| 4КДП180-3 | 30,1 | 168,7 | | | 198,8 | 57,5 | 33,6 | – | – | 536,4 | 136,0 | 83,2 | – | | 846,7 | – | 5,3 | 28,8 | 22,4 | 56,5 | 1102,2 |
| 4КДП180-4 | 3,4 | 215,6 | | | 219,0 | 57,5 | 18,8 | – | – | 16,8 | 37,6 | 781,2 | – | | 911,9 | – | 5,3 | 7,2 | 44,8 | 57,3 | 1188,2 |
| 4КДП180-5 | 30,1 | 168,7 | | | 198,8 | 57,5 | 18,8 | – | – | 16,8 | 666,4 | 208,0 | – | | 967,5 | – | 5,3 | 7,2 | 56,0 | 68,5 | 1234,8 |
| 4КДП180-6 | 30,1 | 168,7 | | | 198,8 | 57,5 | 18,8 | – | – | 16,8 | 757,2 | 166,4 | – | | 1016,7 | – | 5,3 | 7,2 | 44,8 | 57,3 | 1272,8 |
| 4КДП180-7 | 3,4 | 235,5 | | | 238,9 | 57,5 | 18,8 | – | – | 156,4 | | 932,8 | – | | 1164,8 | – | 31,8 | – | – | 31,8 | 1435,8 |

| Марка | Изделия арматурные: Стержневая горячекатанная арматура класса A-I, ГОСТ 5781-82 | | | | | Изделия арматурные: Стержневая горячекатанная арматура класса A-II, ГОСТ 5781-82 | | | | | | | | | | Прокат листовой из стали марки ВСт3 пс6-1, ТУ14-1-3023-80 | | | | | Всего |
|---|---|---|---|---|---|---|---|---|---|---|---|---|---|---|---|---|---|---|---|---|---|
| | 6 | 8 | 10 | 12 | Итого | 8 | 12 | 16 | 18 | 20 | 2 | 25 | 28 | 32 | Итого | δ=12 | δ=14 | δ=16 | δ=18 | Итого | |
| 5КДП168-1 | 70,1 | 127,1 | | | 197,2 | 88,2 | 50,6 | – | – | 457,2 | 136,8 | 40,8 | – | – | 773,6 | – | 29,1 | – | 5,5 | 34,6 | 1005,4 |
| 5КДП168-2 | 64,3 | 137,3 | | | 201,6 | 88,2 | 50,6 | – | – | 310,0 | 176,0 | 217,6 | – | – | 842,4 | – | 7,9 | 28,8 | 5,4 | 42,1 | 1086,1 |
| 5КДП168-3 | 64,3 | 137,3 | | | 201,6 | 88,2 | 50,6 | – | – | 310,0 | 201,6 | – | – | 290,4 | 946,8 | – | 7,9 | 32,4 | – | 40,3 | 1188,7 |
| 5КДП168-4 | 64,3 | 137,3 | | | 201,6 | 88,2 | 50,6 | – | – | 310,0 | – | 268,0 | 222,4 | – | 939,2 | – | 7,9 | – | 50,2 | 58,1 | 1198,9 |
| 5КДП168-5 | 26,9 | 211,6 | | | 238,5 | 88,2 | 44,2 | – | – | 42,8 | 48,0 | 467,2 | – | – | 1128,4 | – | 7,9 | 25,2 | 22,4 | 55,5 | 1422,4 |
| 5КДП168-6 | 33,0 | 192,4 | | | 225,4 | 88,2 | 50,9 | – | – | 434,8 | 43,2 | 113,6 | – | – | 1124,7 | – | 7,9 | 25,2 | 22,1 | 55,2 | 1405,3 |
| 5КДП168-7 | 4,8 | 266,4 | | | 271,2 | 88,2 | 20,9 | – | – | 42,8 | – | 941,6 | 444,8 | – | 1538,3 | – | 7,9 | – | 60,8 | 68,7 | 1878,2 |
| 6КДП168-1 | 62,7 | 149,6 | | | 212,3 | 101,0 | 45,6 | – | – | 298,0 | 201,6 | 201,6 | – | – | 853,8 | – | 7,9 | 32,4 | – | 40,3 | 1106,4 |
| 6КДП168-2 | 31,2 | 205,1 | | | 236,3 | 101,0 | 45,6 | – | – | 557,2 | – | 268,0 | – | – | 971,8 | – | 7,9 | – | 50,2 | 58,1 | 1266,2 |
| 6КДП168-3 | 68,3 | 139,8 | | | 208,1 | 100,6 | 45,9 | – | – | 708,0 | – | 227,2 | – | – | 1081,7 | – | 10,5 | – | 44,2 | 54,7 | 1344,5 |
| 6КДП168-4 | 25,6 | 224,3 | | | 249,9 | 101,0 | 45,6 | – | – | 298,0 | 261,0 | 444,0 | – | – | 1152,6 | – | 7,9 | 43,2 | 5,4 | 56,5 | 1459,0 |
| 6КДП168-5 | 68,3 | 139,8 | | | 208,1 | 101,0 | 45,6 | – | – | 42,8 | 104,4 | – | – | – | 1213,8 | – | 7,9 | 39,6 | – | 47,5 | 1469,4 |
| 6КДП168-6 | 10,4 | 257,4 | | | 267,8 | 100,6 | 22,3 | – | – | 68,8 | 444,0 | 768,8 | – | – | 1404,5 | – | 10,5 | 21,6 | 33,2 | 65,3 | 1737,6 |
| 6КДП168-7 | 25,6 | 218,7 | | | 244,3 | 101,0 | 45,6 | – | – | 298,0 | 264,0 | 40,8 | – | 660,8 | 1410,2 | – | 7,9 | 43,2 | 5,5 | 56,6 | 1711,0 |
| 7КДП168-1 | 64,4 | 128,4 | | | 192,8 | 88,2 | 19,6 | 56,8 | 118,4 | 310,0 | – | 199,2 | – | – | 792,2 | 18,0 | 7,9 | – | 5,4 | 31,3 | 1016,3 |
| 7КДП168-2 | 64,4 | 135,9 | | | 200,3 | 88,2 | 19,6 | 56,8 | – | 457,2 | – | 40,8 | 398,4 | – | 1061,0 | – | 29,1 | – | 5,4 | 34,5 | 1295,8 |
| 8КДП168-1 | 62,8 | 150,1 | | | 212,9 | 101,0 | 47,4 | – | – | 445,2 | – | 407,2 | – | – | 1000,8 | – | 29,1 | – | 5,4 | 34,5 | 1248,2 |
| 8КДП168-2 | 26,7 | 215,4 | | | 241,1 | 101,0 | 47,4 | – | – | 298,0 | 176,0 | 40,8 | 459,2 | – | 1122,4 | – | 7,9 | 28,8 | 5,4 | 42,1 | 1405,6 |
| 8КДП168-3 | 25,7 | 209,9 | | | 235,6 | 101,0 | 47,4 | – | – | 298,0 | – | 268,0 | – | 600,0 | 1314,4 | – | 7,9 | – | 50,2 | 58,1 | 1608,1 |
| 5КДП180-1 | 76,3 | 147,3 | | | 223,6 | 88,2 | 20,9 | – | 88,8 | 518,0 | – | 217,6 | – | – | 933,5 | – | 34,3 | – | 5,5 | 39,8 | 1196,9 |
| 5КДП180-2 | 76,3 | 147,3 | | | 223,6 | 88,2 | 20,9 | – | 88,8 | 334,0 | 20,0 | 40,8 | – | 290,4 | 1083,1 | – | 7,9 | 36,0 | 5,5 | 49,4 | 1356,1 |
| 5КДП180-3 | 76,0 | 156,7 | | | 232,7 | 88,2 | 20,9 | 60,8 | – | 42,8 | 66,2 | 40,8 | 444,8 | – | 1324,5 | – | 7,9 | 45,0 | 5,5 | 58,4 | 1615,6 |
| 5КДП180-4 | 76,3 | 156,7 | | | 233,0 | 88,2 | 20,9 | – | 88,8 | 506,0 | 16,6 | 495,6 | – | – | 1396,1 | – | 7,9 | 30,6 | 27,6 | 66,1 | 1695,2 |
| 5КДП180-5 | 4,8 | 305,1 | | | 309,9 | 88,2 | 20,6 | – | – | 42,8 | 141,6 | 566,6 | 917,6 | – | 1777,4 | – | 7,9 | 21,6 | 42,0 | 71,5 | 2158,5 |
| 6КДП180-1 | 28,0 | 214,9 | | | 242,9 | 101,0 | 22,0 | 56,8 | – | 322,0 | 201,6 | 201,6 | – | – | 911,0 | – | 7,9 | 32,4 | – | 40,3 | 1194,2 |
| 6КДП180-2 | 33,8 | 205,1 | | | 238,9 | 101,0 | 22,0 | 56,8 | – | 322,0 | 32,0 | 268,0 | – | – | 1081,8 | – | 7,9 | – | 50,2 | 58,1 | 1378,8 |

| Марка | Изделия арматурные: Стержневая горячекатанная арматура класса A-I, ГОСТ 5781-82 | | | | | Стержневая горячекатанная арматура класса A-III, ГОСТ 5781-82 | | | | | | | | | | Прокат листовой из стали марки ВСт3пс6-1, ТУ 14-1-3023-80 | | | | | Всего |
|---|---|---|---|---|---|---|---|---|---|---|---|---|---|---|---|---|---|---|---|---|---|
| | 6 | 8 | 10 | 12 | Итого | 8 | 12 | 16 | 18 | 20 | 22 | 25 | 28 | 32 | Итого | δ=12 | δ=14 | δ=16 | δ=18 | Итого | |
| 6КДП180-3 | 28,0 | 214,9 | | | 242,9 | 101,0 | 22,0 | 56,8 | — | 322,0 | — | 381,6 | — | 330,4 | 1213,8 | — | 7,9 | — | 72,6 | 80,5 | 1535,8 |
| 6КДП180-4 | 27,7 | 224,3 | | | 252,0 | 101,0 | 48,4 | — | — | 42,8 | 600,8 | 444,0 | — | — | 1237,0 | — | 7,9 | 443,2 | 5,4 | 56,5 | 1545,5 |
| 6КДП180-5 | 32,0 | 208,3 | | | 240,0 | 101,0 | 22,0 | 56,8 | — | 472,9 | 312,0 | 284,0 | — | — | 1248,6 | — | 10,5 | — | 56,0 | 66,5 | 1555,4 |
| 6КДП180-6 | 28,0 | 224,3 | | | 252,3 | 101,0 | 22,0 | 56,8 | — | 322,0 | — | 458,9 | 505,6 | — | 1275,4 | — | 7,9 | — | 50,2 | 58,1 | 1585,8 |
| 6КДП180-7 | 28,0 | 218,7 | | | 246,7 | 101,0 | 22,0 | 56,8 | — | 322,0 | 264,0 | 140,8 | — | 660,8 | 1467,4 | — | 7,9 | 443,2 | 5,4 | 56,5 | 1770,6 |
| 6КДП180-8 | 4,8 | 280,2 | | | 285,0 | 101,0 | 22,0 | — | — | 42,8 | 176,0 | 141,2 | 1307,2 | — | 1860,2 | — | 7,9 | 28,8 | 39,0 | 75,7 | 2220,9 |
| 7КДП180-1 | 76,3 | 138,4 | | | 214,7 | 88,2 | 19,6 | — | 236,8 | 334,0 | — | 199,2 | — | — | 877,8 | 22,4 | 7,9 | — | 5,4 | 35,8 | 1128,2 |
| 7КДП180-2 | 76,3 | 138,4 | | | 214,7 | 88,2 | 19,6 | — | 88,8 | 518,0 | — | 140,8 | — | 260,0 | 1015,4 | — | 34,3 | — | 5,5 | 39,8 | 1269,8 |
| 7КДП180-3 | 76,1 | 145,9 | | | 222,0 | 88,2 | 19,9 | 64,4 | — | 42,8 | 492,8 | 42,0 | 398,4 | — | 1248,5 | — | 7,9 | 21,6 | 27,6 | 35,5 | 1527,6 |
| 8КДП180-1 | 65,3 | 141,9 | | | 207,2 | 101,0 | 21,0 | 60,8 | — | 469,2 | — | 140,8 | — | 300,0 | 992,8 | — | 29,1 | — | 5,4 | 34,5 | 1234,5 |
| 8КДП180-2 | 28,2 | 215,4 | | | 243,6 | 101,0 | 21,0 | 60,8 | — | 322,0 | — | 268,0 | 459,2 | — | 1232,0 | — | 7,9 | — | 50,2 | 58,1 | 1533,7 |
| 8КДП180-3 | 28,2 | 209,9 | | | 238,1 | 101,0 | 21,0 | 60,8 | — | 322,0 | — | 268,0 | — | 600,0 | 1372,8 | — | 7,9 | — | 50,2 | 58,1 | 1669,0 |
| 8КДП180-4 | 27,9 | 209,9 | | | 237,8 | 101,0 | 51,0 | — | — | 42,8 | 785,2 | — | — | 600,0 | 1580,0 | — | 7,9 | 46,8 | — | 54,7 | 1872,5 |

Инв.№ | Подпись и дата | Взам. инв.№

gost.e-ecolog.ru