ТИПОВЫЕ СТРОИТЕЛЬНЫЕ КОНСТРУКЦИИ, ИЗДЕЛИЯ И УЗЛЫ

СЕРИЯ 1.424.1-9

КОЛОННЫ ЖЕЛЕЗОБЕТОННЫЕ ДВУХВЕТВЕВОГО СЕЧЕНИЯ ДЛЯ ОДНОЭТАЖНЫХ ПРОИЗВОДСТВЕННЫХ ЗДАНИЙ ВЫСОТОЙ 15,6; 16,8 и 18,0 м

ВЫПУСК 5С

КОЛОННЫ ДЛЯ ЗДАНИЙ С РАСЧЕТНОЙ СЕЙСМИЧНОСТЬЮ 8 БАЛЛОВ

РАБОЧИЕ ЧЕРТЕЖИ

ЦНИИПРОМЗДАНИЙ

23528-02
цена 4-64

gost.e-ecolog.ru

ЦЕНТРАЛЬНЫЙ ИНСТИТУТ ТИПОВОГО ПРОЕКТИРОВАНИЯ
ГОССТРОЯ СССР

Москва, А-445, Смольная ул., 22

Сдано в печать III 1989 года

Заказ № 3300 Тираж 2460 экз

СЕРИЯ 1.424.1-9

КОЛОННЫ ЖЕЛЕЗОБЕТОННЫЕ ДВУХВЕТВЕВОГО СЕЧЕНИЯ ДЛЯ ОДНОЭТАЖНЫХ ПРОИЗВОДСТВЕННЫХ ЗДАНИЙ ВЫСОТОЙ 15,6; 16,8 и 18,0 м

ВЫПУСК 5С

КОЛОННЫ ДЛЯ ЗДАНИЙ С РАСЧЕТНОЙ СЕЙСМИЧНОСТЬЮ 8 БАЛЛОВ

РАБОЧИЕ ЧЕРТЕЖИ

РАЗРАБОТАНЫ

ХАРЬКОВСКИЙ ПРОМСТРОИНИИПРОЕКТ

ГЛАВНЫЙ ИНЖЕНЕР ИНСТИТУТА Н.Ф.ДОВГИЙ
ГЛАВНЫЙ ИНЖЕНЕР ПРОЕКТА А.М.МОНИН
НАЧАЛЬНИК АСО 3 М.И.БРОДСКИЙ
ГЛ. КОНСТРУКТОР В.Е.САВРАНСКИЙ

ЦНИИПРОМЗДАНИЙ

ГЛАВНЫЙ ИНЖЕНЕР ИНСТИТУТА В.В.ГРАНЕВ
НАЧАЛЬНИК ОТДЕЛА КС В.Т.ИЛЬИН
РУК. СЕКТОРА А.Я.РОЗЕНБЛЮМ
ГЛАВНЫЙ ИНЖЕНЕР ПРОЕКТА Т.М.КУТЫРИНА

С УЧАСТИЕМ НИИЖБ

ЗАМ. ДИРЕКТОРА Ю.П.ГУЩА
РУК. ЛАБОРАТОРИИ Б.А.КЛЕВЦОВ
ЗАВ. СЕКТОРОМ Н.Н.КОРОВИН

Утверждены Госстроем СССР
Протокол от 02.12.88 г. № АЧ-44
Введены в действие с 01.06.89 г.

© ЦИТП Госстроя СССР, 1989

Обозначение	Наименование	Стр.
1.424.1-7.5С-ТТ	Технические требования	3
1.424.1-7.5С-1	Колонна крайняя 1КД156-1-С...1КД156-4-С	4
	2КД156-1-С...2КД156-4-С	
1.424.1-7.5С-2	Колонна крайняя 3КД156-1-С...3КД156-4-С	6
1.424.1-7.5С-3	Колонна крайняя 4КД156-1-С...4КД156-6-С	8
1.424.1-7.5С-4	Колонна крайняя 1КД168-1-С...1КД168-6-С	10
	2КД180-1-С...2КД180-3-С	
1.424.1-7.5С-5	Колонна крайняя 2КД168-1-С...2КД168-5-С	12
1.424.1-7.5С-6	Колонна крайняя 3КД168-1-С...3КД168-1-С	14
1.424.1-7.5С-7	Колонна крайняя 4КД168-1-С...4КД168-6-С	16
1.424.1-7.5С-8	Колонна крайняя 1КД180-1-С...1КД180-3-С	18
1.424.1-7.5С-9	Колонна крайняя 3КД180-1-С...3КД180-5-С	20
1.424.1-7.5С-10	Колонна крайняя 4КД180-1-С...4КД180-9-С	22
1.424.1-7.5С-11	Колонна средняя 5КД156-1-С...5КД156-6-С	24
	7КД156-1-С, 7КД156-2-С	
1.424.1-7.5С-12	Колонна средняя 6КД156-1-С...6КД156-9-С	26
1.424.1-7.5С-13	Колонна средняя 8КД156-1-С...8КД156-3-С	28
1.424.1-7.5С-14	Колонна средняя 5КД168-1-С...5КД168-7-С	30
	7КД168-1-С, 7КД168-2-С	
1.424.1-7.5С-15	Колонна средняя 6КД168-1-С...6КД168-7-С	32
1.424.1-7.5С-16	Колонна средняя 8КД168-1-С...8КД168-3-С	34
	8КД180-1-С...8КД180-3-С	
1.424.1-7.5С-17	Колонна средняя 5КД180-1-С...5КД180-8-С	36
	7КД180-1-С, 7КД180-2-С	
1.424.1-7.5С-18	Колонна средняя 6КД180-1-С...6КД180-9-С	38
1.424.1-7.5С-19	Узел 26	40
1.424.1-7.5С-20	Узел 27; 28	41
1.424.1-7.5С-21	Узел 29...31	42
1.424.1-7.5С-22	Узел 32; 32-1; 32-2	44
1.424.1-7.5С-23	Узел 33; 33-1; 33-2	46
1.424.1-7.5С-24	Узел 34; 34-1; 34-2	47
1.424.1-7.5С-25	Узел 35-1...35-3	48
1.424.1-7.5С-26	Узел 36-1...36-3	50
1.424.1-7.5С-27	Узел 37	51
1.424.1-7.5С-28	Узел 38-1; 38-2	52
1.424.1-7.5С-29	Узел 39-1; 39-2	53
1.424.1-7.5С-30	Деталь устройства шпонок в связевых колоннах	53
1.424.1-7.5С-31 РС	Ведомость расхода стали, кг	54

Инв. № подл. | Подпись и дата | Взам. инв. №

Нач. отд.	Бродский		
Н. контр.	Сафранский		
Гл. констр.	Сафранский		
Исполн.	Грунина		

1.424.1-7.5С

Содержание

Стадия	Лист	Листов
Р	1	2

Харьковский Промстройниипроект

Инв. № подл. | Подпись и дата | Взам. инв. №

1. Выпуск 5С серии 1.424.1-9 содержит рабочие чертежи железобетонных двухветвевых колонн для одноэтажных производственных зданий высотой 15,6; 16,8 и 18,0 м с расчетной сейсмичностью 8 баллов, узлы установки в колоннах закладных изделий, а также ведомость расхода стали на колонны.

2. Состав серии и материалы для проектирования зданий с применением колонн настоящего выпуска приведены в выпуске 0-1С, арматурные и закладные изделия – в выпуске 6С.

3. В основных надписях на чертежах колонн марки колонн приведены без условного цифрового индекса, обозначающего класс (марку) бетона.

Указанные данные содержатся в таблицах исполнений. Замена марок бетона на классы по прочности на сжатие в соответствии с требованиями СНиП 2.03.01-84 выполнена по данным таблицы 5, приведенной в п. 3.15 пояснительной записки к выпуску 0.

4. Узлы установки в колоннах закладных изделий замаркированы в выпуске 0-1С настоящей серии.

5. Изготовление колонн должно выполняться в строгом соответствии с техническими условиями, приведенными в выпуске 4 настоящей серии (док. 1.424.1-9 ТУ).

6. При изготовлении колонн обратить особое внимание на тщательность бетонирования в местах установки закладных изделий по узлам, приведенным в настоящем выпуске, а также в выпуске 1.

7. Для строповки колонн при выемке из опалубочной формы и транспортировании рекомендуется применять инвентарные строповочные приспособления.

Установка строповочных приспособлений при выемке колонн из опалубочной формы, а также для погрузки производится в местах, показанных на сборочных чертежах колонн знаком "+".

8. При отсутствии инвентарных строповочных приспособлений допускается применять строповочные петли. Установка строповочных петель производится по узлам 23; 23-1; 23-2; 24; 24-1... 24-3, разработанным в выпуске 1 (докум. 1.424.1-9.1-35; -36). Ключ для подбора строповочных петель и узлов их установки приведен в таблице 4 технических условий (докум. 1.424-1.9.4-ТУ п. 2.8.14).

9. Узлы устройства углублений для установки колонн на фиксирующие штыри фундаментов в случае применения безвыверочных способов монтажа приведены в выпуске 1 (докум. 1.424.1-9.1-1; -11).

10. Изготовление пространственных каркасов для укороченных на 100 мм средних колонн (размеры которых на сборочных чертежах приведены в скобках) следует производить в соответствии с указаниями, приведенными в выпуске 6С (докум. 1.424.1-9.6С-ТТ, п. 2.5).

Гл. отд.	Бродский		1.424.1-9.5С-ТТ		
Контр.	Кудричевская				
Гл. констр.	Саврянский				
Разраб.	Кудричевская		Технические требования	Стадия: Р	Лист: 1	Листов: 2
Исполн.	Копина			ХАРЬКОВСКИЙ ПРОМСТРОЙНИИПРОЕКТ	

Инв. № подл. | Подпись и дата | Взам. инв. №

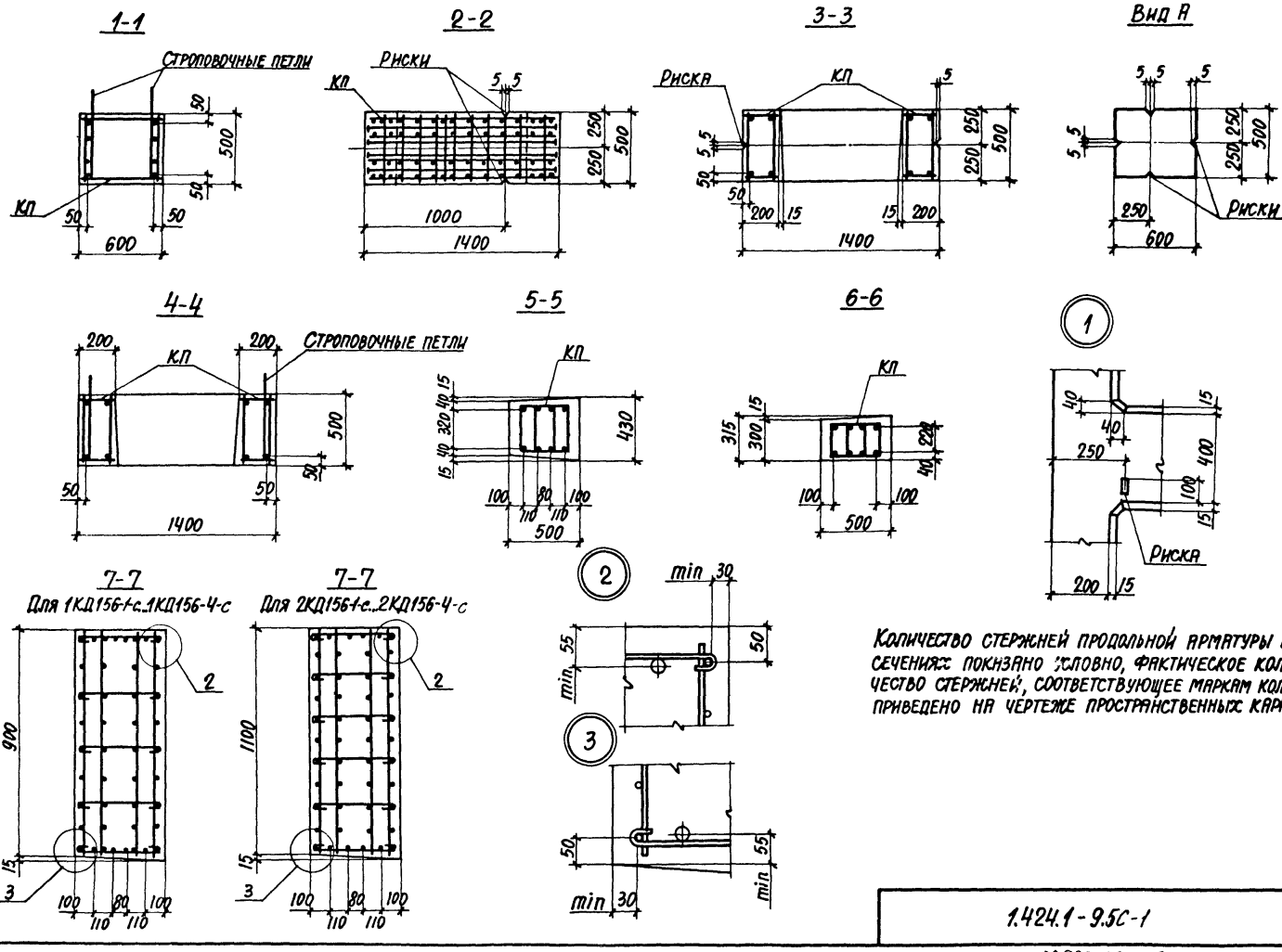

Количество стержней продольной арматуры в сечениях показано условно, фактическое количество стержней, соответствующее маркам колонн, приведено на чертеже пространственных каркасов.

Инв. № подл. | Подпись и дата | Взам. инв. №

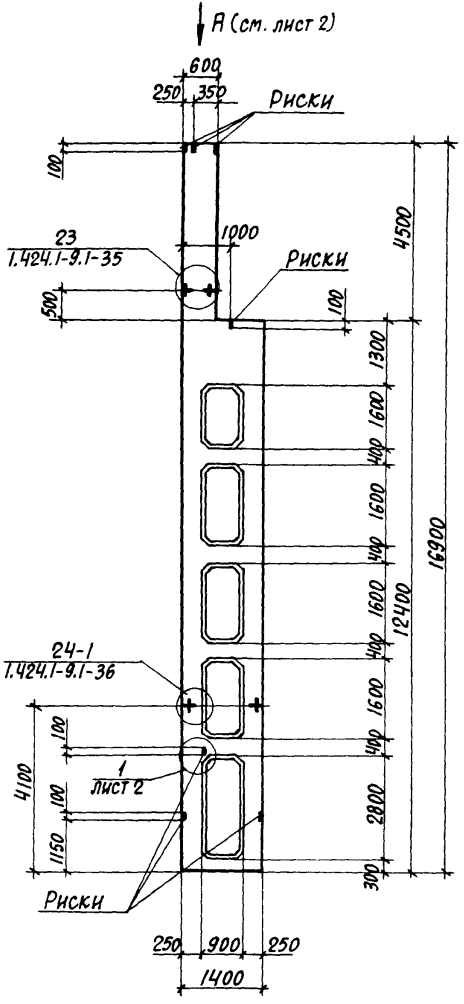

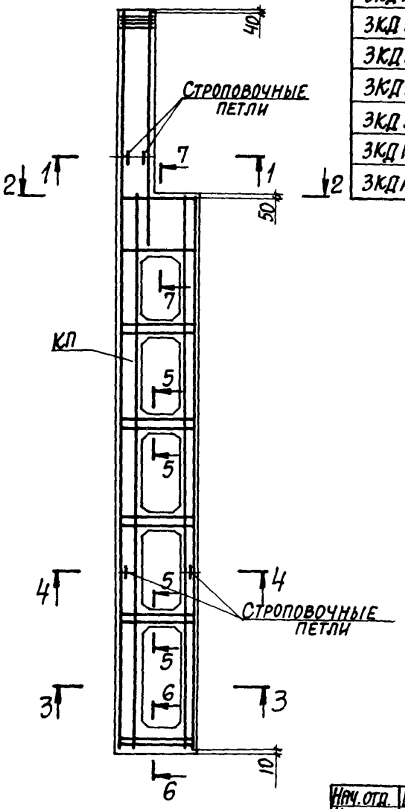

Марка колонны	Марка пространственного каркаса КП	Кол.	Обозначение документа на каркас КП	Класс (марка) бетона	Объем бетона м³	Масса колонны, т
3КД156-1.3-с	КП3-1	1	1.424.1-9.6С-3	В 22,5 (М 300)	6,1	15,2
3КД156-2.3-с	КП3-2	1		В 22,5 (М 300)		
3КД156-2.4-с		1		В 30 (М 400)		
3КД156-2.5-с		1		В 40 (М 500)		
3КД156-3.4-с	КП3-3	1		В 30 (М 400)		
3КД156-3.5-с		1		В 40 (М 500)		
3КД156-4.3-с	КП3-4	1		В 22,5 (М 300)		
3КД156-4.4-с		1		В 30 (М 400)		
3КД156-4.5-с		1		В 40 (М 500)		

1. Установку строповочных петель по узлам 23, 24-1 производить в случаях, оговоренных в п.8 технических требований к настоящему выпуску (см. 1.424.1-9.5С-ТТ).
2. Сечение 1-1...7-7 смотреть на листе 2.

Нач. отд.	Бродский		1.424.1-9.5С-2
Н. контр.	Саврянский		
Гл. конст.	Саврянский		
Рук. гр.	Кудричевская		Колонна крайняя 3КД156-1-с ... 3КД156-4-с
Разраб.	Тремль		
Проверил	Литвинова		
Исполн.	Белан		

Стадия	Лист	Листов
Р	1	2

ХАРЬКОВСКИЙ ПРОМСТРОЙНИИПРОЕКТ

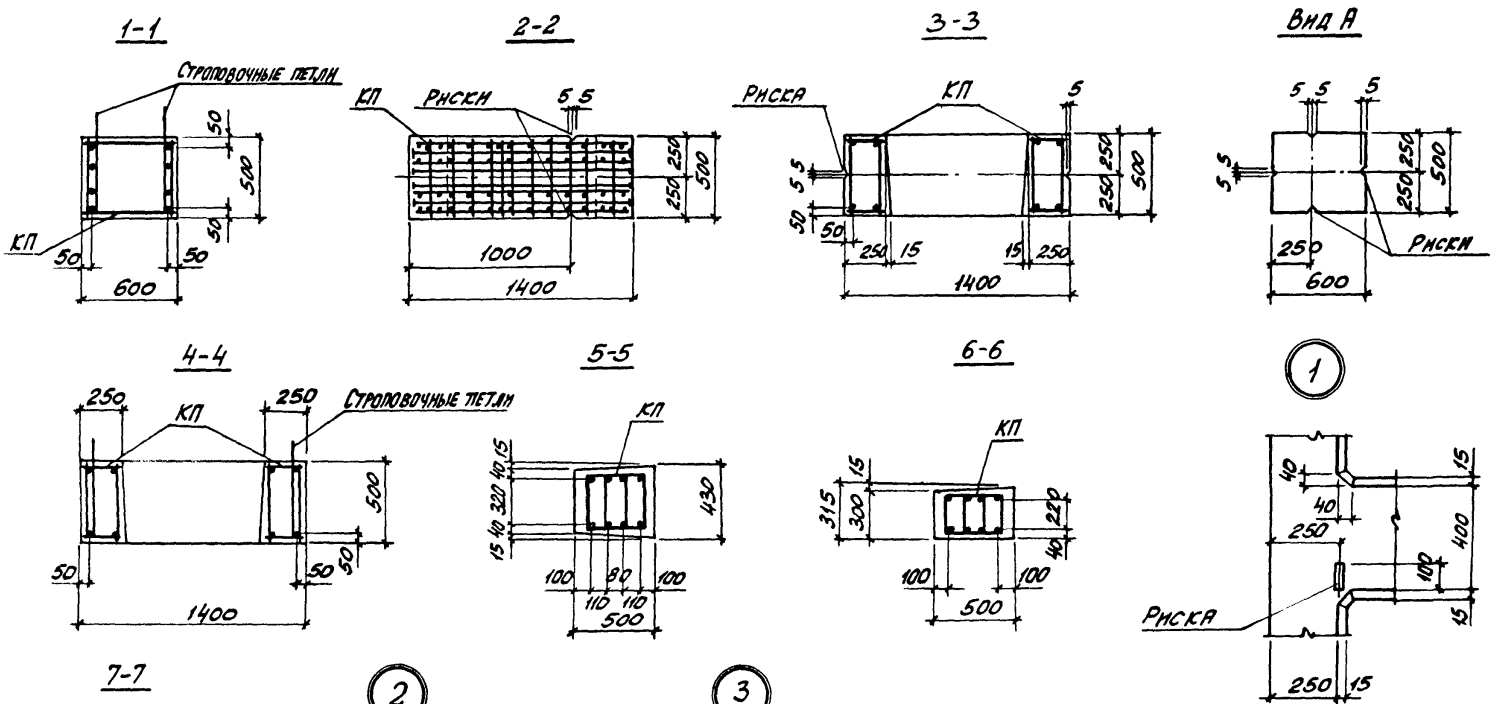

Количество стержней продольной арматуры в сечениях показано условно; фактическое количество стержней, соответствующее маркам колонн, приведено на чертеже пространственных каркасов.

Инв. № подл. | Подпись и дата | Взам. инв. №

1.424.1-9.5с-2

Лист 2

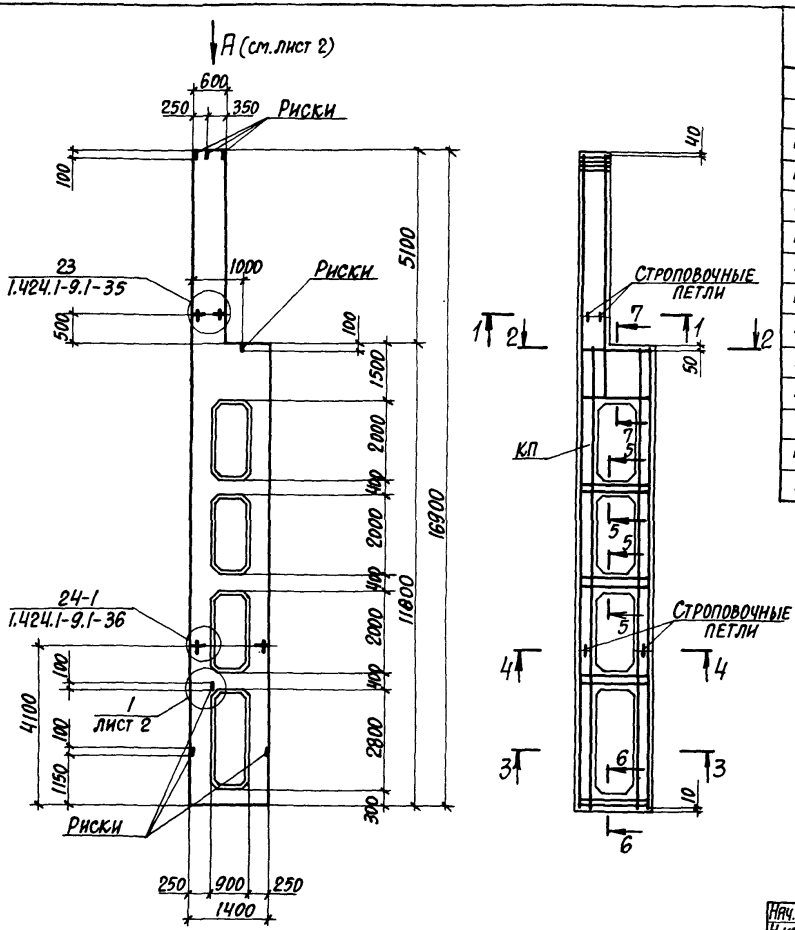

Марка колонны	Марка пространственного каркаса КП	Кол.	Обозначение документа на каркас КП	Класс (марка) бетона	Объем бетона м³	Масса колонны, т
4КД156-1.3-с	КП4-1	1	1.424.1-9.6С-4	В22,5 (М300)	6,0	14,9
4КД156-1.4-с		1		В30 (М400)		
4КД156-1.5-с		1		В40 (М500)		
4КД156-2.3-с	КП4-2	1		В22,5 (М300)		
4КД156-2.4-с		1		В30 (М400)		
4КД156-2.5-с		1		В40 (М500)		
4КД156-3.3-с	КП4-3	1		В22,5 (М300)		
4КД156-3.4-с		1		В30 (М400)		
4КД156-4.3-с	КП4-4	1		В22,5 (М300)		
4КД156-4.4-с		1		В30 (М400)		
4КД156-5.3-с	КП4-5	1		В22,5 (М300)		
4КД156-5.4-с		1		В30 (М400)		
4КД156-5.5-с		1		В40 (М500)		
4КД156-6.4-с	КП4-6	1		В30 (М400)		

1. Установку строповочных петель по узлам 23, 24-1 производить в случаях, оговоренных в п. 8 технических требований к настоящему выпуску (см. 1.424.1-9.5с-11).
2. Сечение 1-1 ... 7-7 смотреть на листе 2.

Нач. отд.	Бродский		1.424.1-9.5С-3
Н. контр.	Саврянский		
Гл. констр.	Саврянский		
Рук. гр.	Кудричевская		Колонна крайняя 4КД156-1-с ... 4КД156-6-с
Разраб.	Тремль		Стадия Р; Лист 1; Листов 2
Проверил	Литвинова		ХАРЬКОВСКИЙ ПРОМСТРОЙНИИПРОЕКТ
Исполн.	Белан		

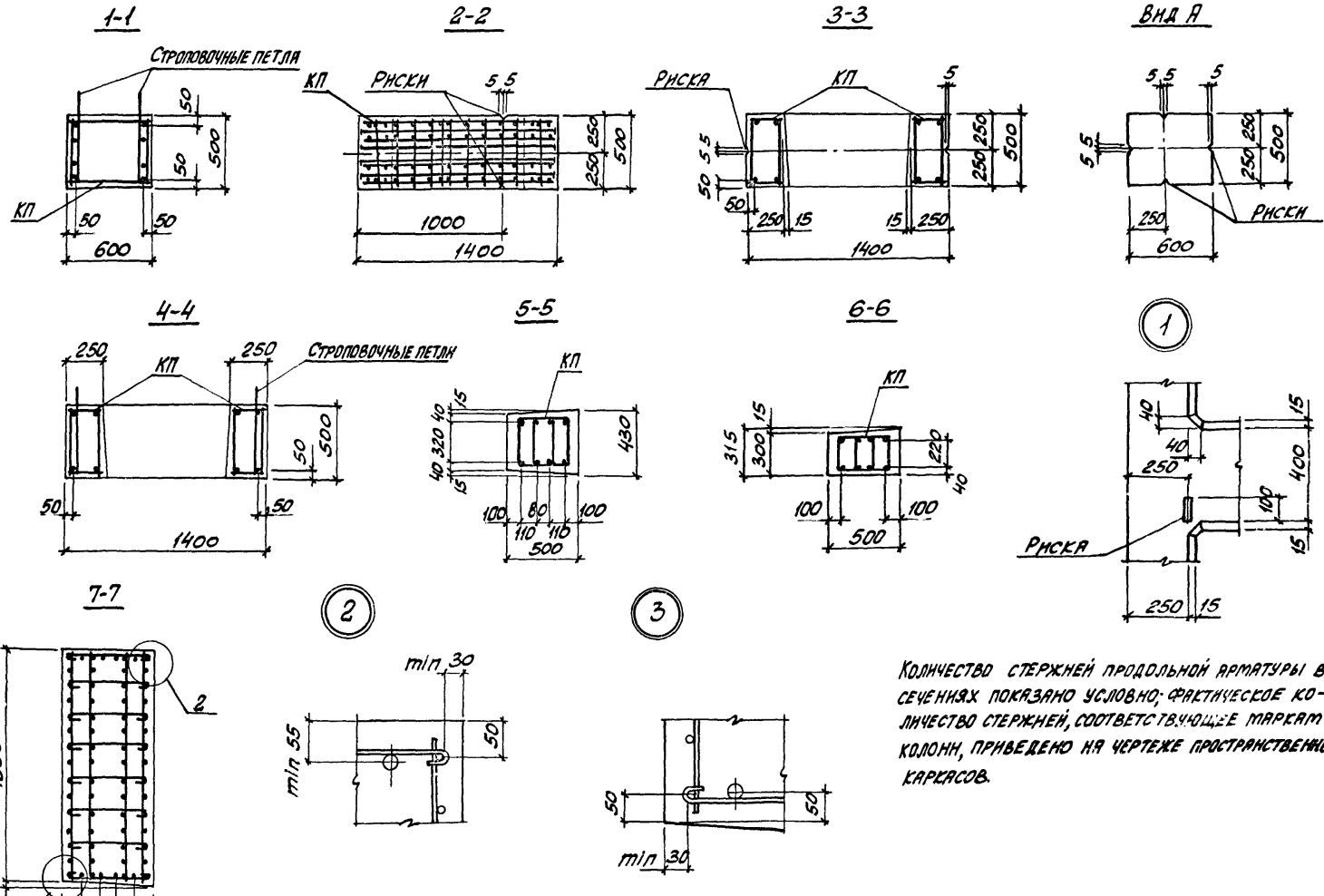

Количество стержней продольной арматуры в сечениях показано условно; фактическое количество стержней, соответствующее маркам колонн, приведено на чертеже пространственных каркасов.

Инв. № подл. | Подпись и дата | Взам. инв. №

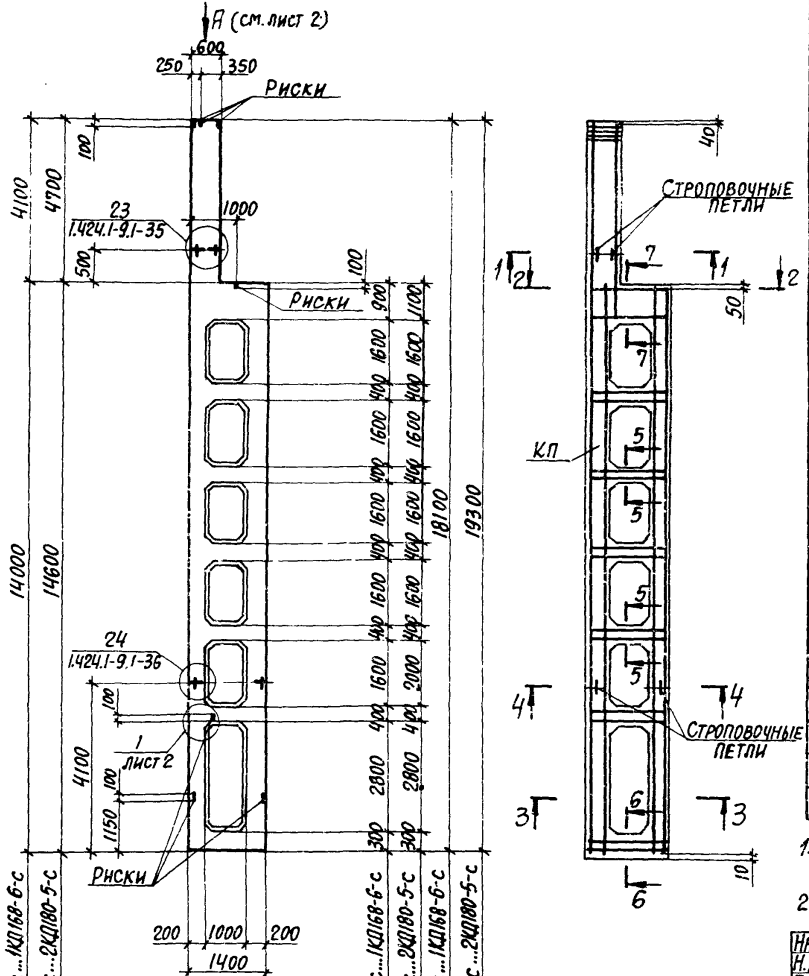

Марка колонны	Марка пространственного каркаса КП	Кол.	Обозначение документа на каркас КП	Класс (марка) бетона	Объем бетона $м^3$	Масса колонны, т
1КД168-1.3-с	КП5-1	1	1.424.1-9.6С-5	В22,5 (М300)	5,8	14,5
1КД168-1.4-с		1		В30 (М400)		
1КД168-1.5-с		1		В40 (М500)		
1КД168-2.3-с	КП5-2	1		В22,5 (М300)		
1КД168-2.4-с		1		В30 (М400)		
1КД168-2.3-с		1		В40 (М500)		
1КД168-3.3-с	КП5-3	1		В22,5 (М300)		
1КД168-3.4-с		1		В30 (М400)		
1КД168-4.4-с	КП5-4	1		В30 (М400)		
1КД168-5.3-с	КП5-5	1		В22,5 (М300)		
1КД168-5.4-с		1		В30 (М400)		
1КД168-5.5-с		1		В40 (М500)		
1КД168-6.4-с	КП5-6	1		В30 (М400)		
2КД180-1.4-с	КП10-1	1	1.424.1-9.6С-10	В30 (М400)	6,1	15,3
2КД180-2.3-с	КП10-2	1		В22,5 (М300)		
2КД180-2.4-с		1		В30 (М400)		
2КД180-3.4-с	КП10-3	1		В30 (М400)		
2КД180-3.3-с		1		В40 (М500)		
2КД180-4.3-с	КП10-4	1		В22,5 (М300)		
2КД180-4.4-с		1		В30 (М400)		
2КД180-4.5-с		1		В40 (М500)		
2КД180-5.4-с	КП10-5	1		В30 (М400)		
2КД180-5.5-с		1		В40 (М500)		

1. Установку строповочных петель по узлам 23,24 производить в случаях, оговоренных в п.8 технических требований к настоящему выпуску (см. 1.424.1-9.5С-ТТ).
2. Сечение 1-1...7-7 смотреть на листе 2.

Нач.отд.	Бродский	
Н.контр.	Савранский	
Гл.констр.	Савранский	
Рук.гр.	Кудричевская	
Разраб.	Тремль	
Проверил	Литвинова	
Исполн.	Белан	

1.424.1-9.5С-4

Колонна крайняя
1КД168-1-с ... 1КД168-6-с
2КД180-1-с ... 2КД180-5-с

Стадия	Лист	Листов
Р	1	2

ХАРЬКОВСКИЙ ПРОМСТРОЙНИИПРОЕКТ

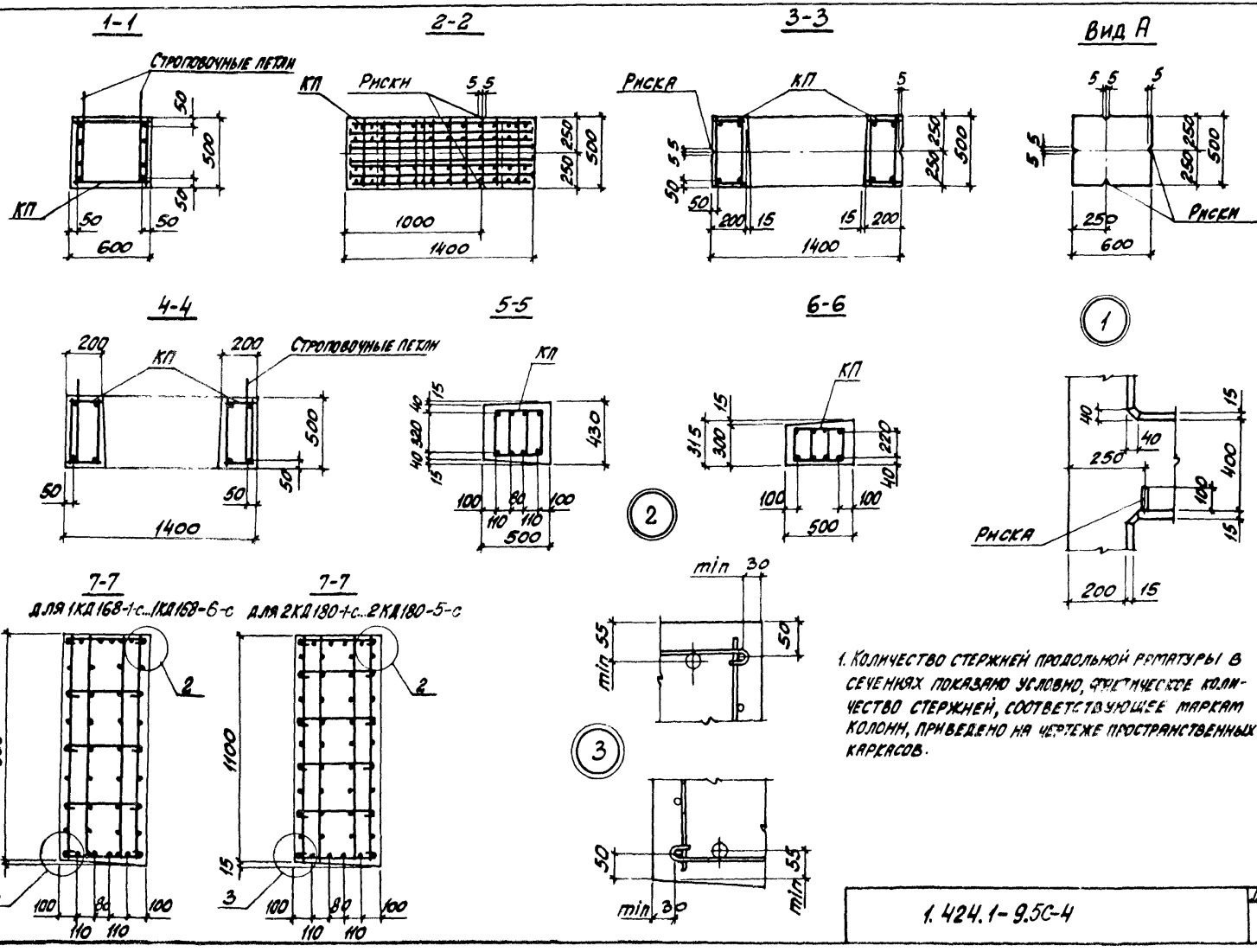

1. Количество стержней продольной арматуры в сечениях показано условно, фактическое количество стержней, соответствующее маркам колонн, приведено на чертеже пространственных каркасов.

Инв. № подл. | Подпись и дата | Взам. инв. №

1.424.1-9.5С-4

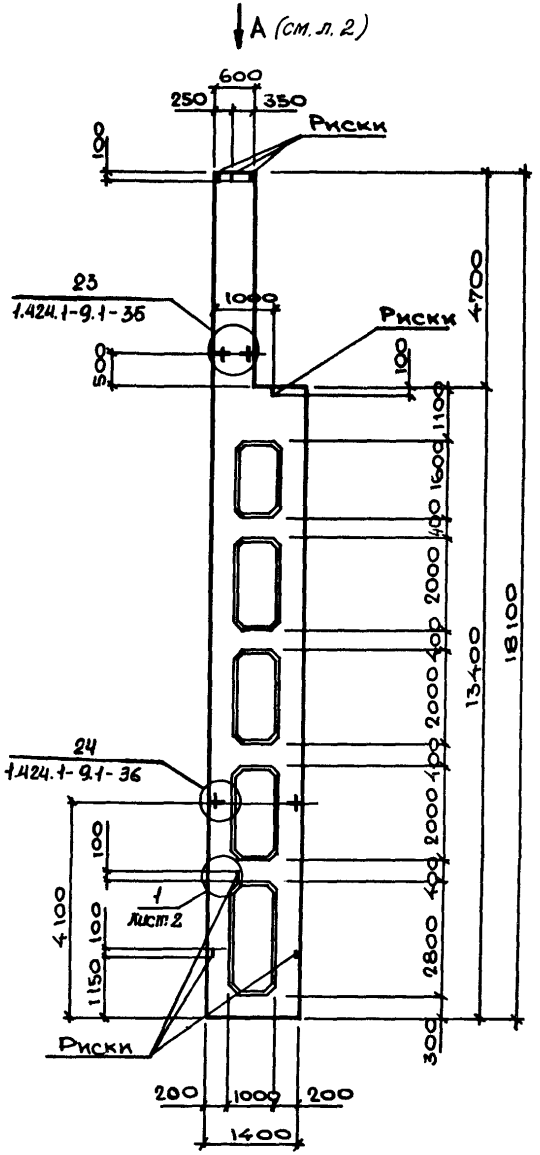

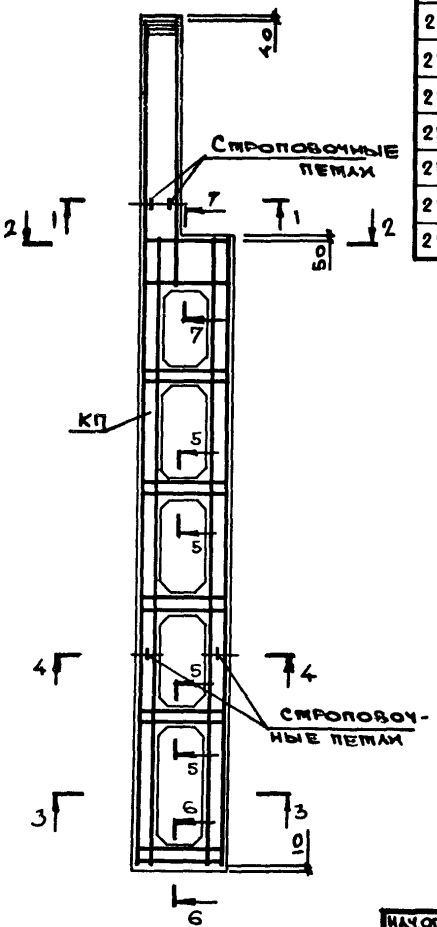

Марка колонны	Марка пространств. каркаса КП	Кол.	Обозначение документа на каркас КП	Класс (марка) бетона	Объем бетона м³	Масса колонны, т
2КД168-1.3-с	КПС-1	1	1.424.1-9.6С-6	В22,5 (М300)	5,8	14,5
2КД168-1.4-с		1		В30 (М400)		
2КД168-1.5-с		1		В40 (М500)		
2КД168-2.4-с	КПС-2	1		В30 (М400)		
2КД168-3.4-с	КПС-3	1		В30 (М400)		
2КД168-3.5-с		1		В40 (М500)		
2КД168-4.3-с	КПС-4	1		В22,5 (М300)		
2КД168-4.4-с		1		В30 (М400)		
2КД168-4.5-с		1		В40 (М500)		
2КД168-5.4-с	КПС-5	1		В30 (М400)		

1. Установку строповочных петель по узлам 23, 24 производить в случаях, оговоренных в т.8 технических требований к настоящему выпуску (см. 1.424.1-9.5С-ТТ).
2. Сечение 1-1... 7-7 смотреть на листе 2.

Нач. отд.	Бродский		
Н. контр.	Савранский		
Гл. конст.	Савранский		
Рук. гр.	Кудричевская		
Разраб.	Тремль		
Проверил	Литвинова		
Исполн.	Белан		

1.424.1-9.5С-5

Колонна крайняя 2КД168-1-с ... 2КД168-5-с

Стадия	Лист	Листов
Р	1	2

ХАРЬКОВСКИЙ ПРОМСТРОЙНИИПРОЕКТ

1-1

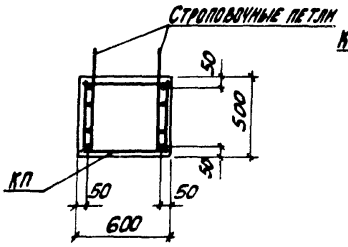

2-2

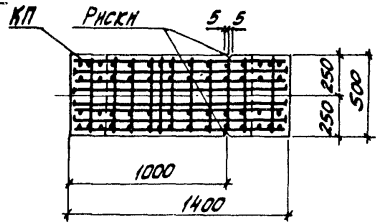

3-3

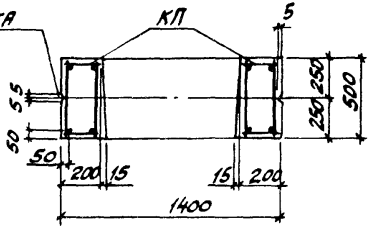

Вид А

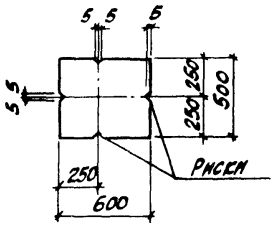

4-4

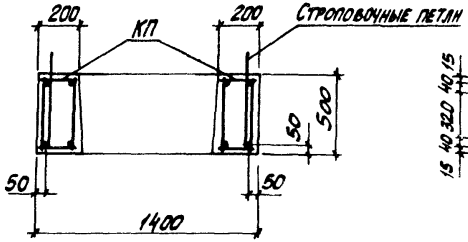

5-5

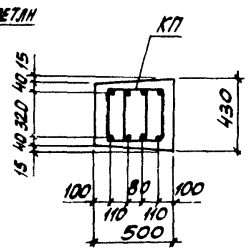

6-6

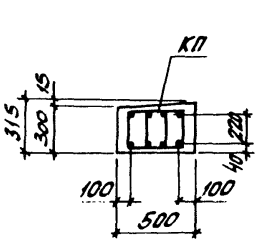

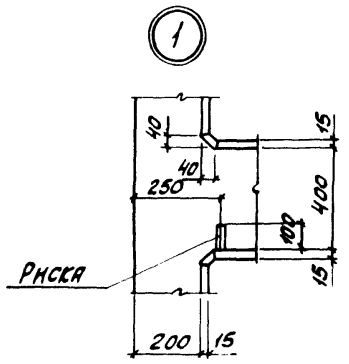

7-7

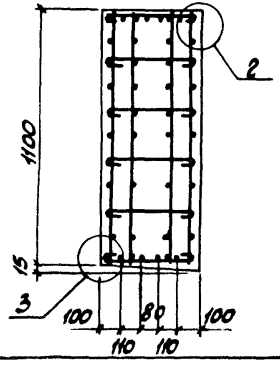

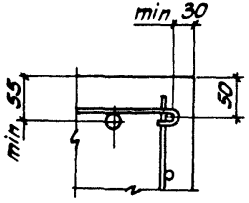

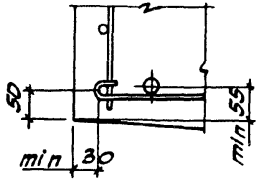

Количество стержней продольной арматуры в сечениях показано условно; фактическое количество стержней, соответствующее маркам колонн, приведено на чертеже пространственных каркасов.

Инв. № подл. | Подпись и дата | Взам. инв. №

1.424.1-9.5С-5

Лист 2

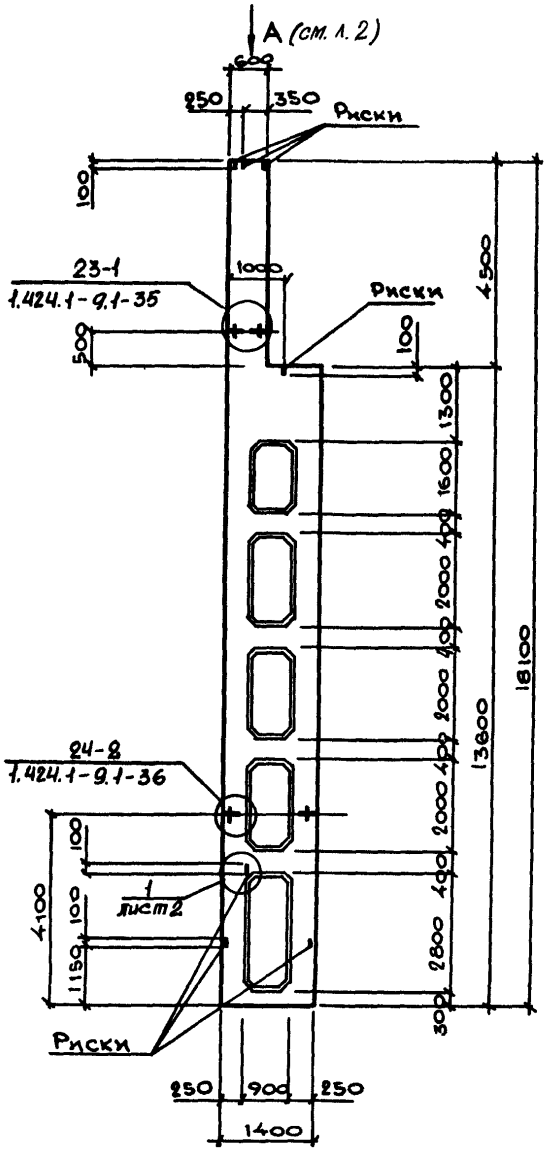

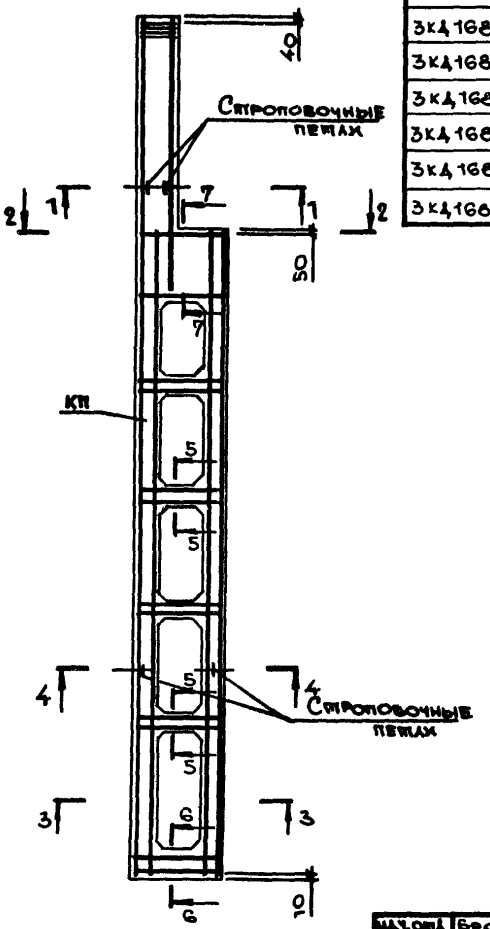

Марка колонны	Марка пространственного каркаса КП	Код	Обозначение документа на каркас КП	Класс (марка) бетона	Объем бетона м³	Масса колонны т
3КД168-1.3-с	КП 7-1	1	1.424.1-9.6С-7	В22,5 (М300)	6,4	16,0
3КД168-1.4-с		1		В30 (М400)		
3КД168-2.3-с	КП 7-2	1		В22,5 (М300)		
3КД168-2.4-с		1		В30 (М400)		
3КД168-2.5-с		1		В40 (М500)		
3КД168-3.4-с	КП 7-3	1		В30 (М400)		
3КД168-3.5-с		1		В40 (М500)		
3КД168-4.4-с	КП 7-4	1		В30 (М400)		
3КД168-4.5-с		1		В40 (М500)		

1. Установку строповочных петель по узлам 23-1, 24-2 производить в случаях, оговоренных в п. 8 технических требований к настоящему выпуску (см. 1.424.1-9.5С-ТТ).
2. Сечение 1-1 ... 7-7 смотреть на листе 2.

Гл. спец.	Бродский		
Н. контр.	Савранский		
Гл. констр.	Савранский		
Рук. гр.	Кудричевская		
Разраб.	Третьль		
Проверил	Литвинова		
Исполн.	Белан		

1.424.1-9.5С-6

Колонна крайняя 3КД168-4с...3КД168-4с

Стадия	Лист	Листов
Р	1	2

ХАРЬКОВСКИЙ ПРОМСТРОЙНИИПРОЕКТ

1-1

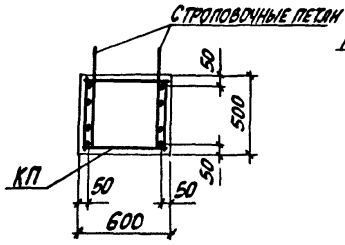

2-2

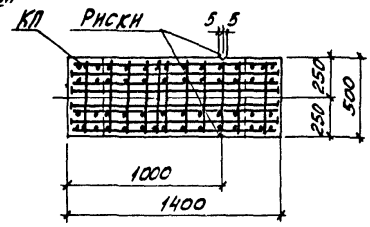

3-3

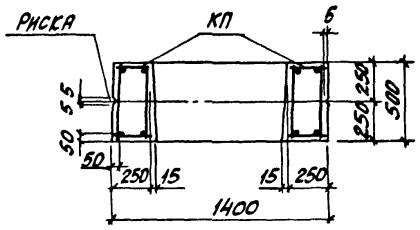

Вид А

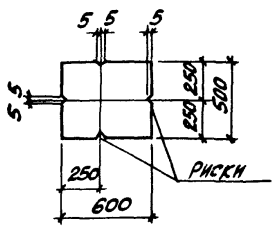

4-4

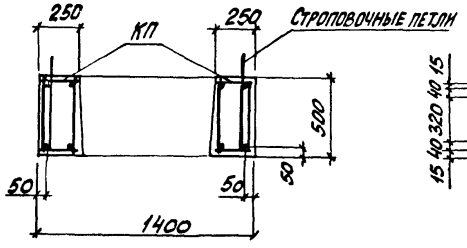

5-5

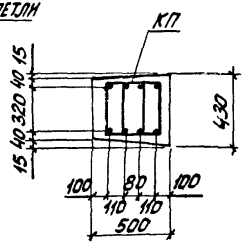

6-6

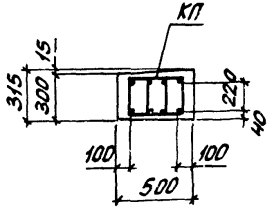

1

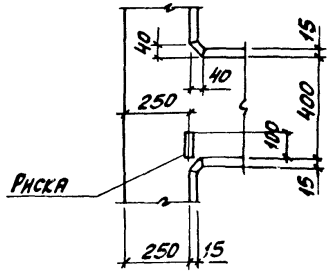

7-7

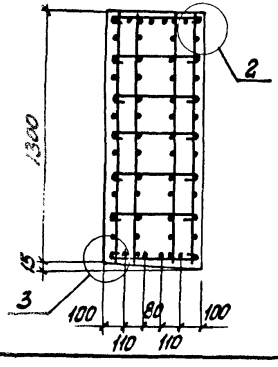

2

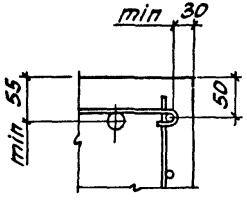

3

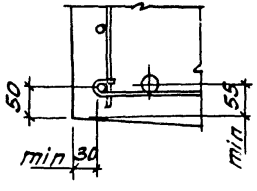

Количество стержней продольной арматуры в сечениях показано условно; фактическое количество стержней, соответствующее маркам колонн, приведено на чертеже пространственных каркасов.

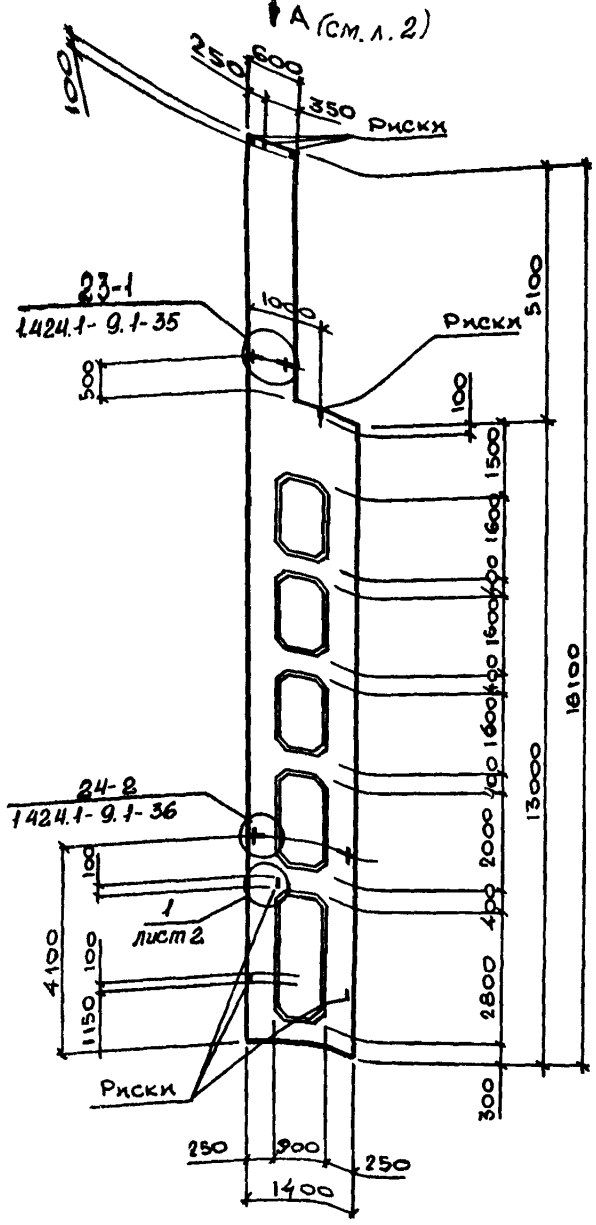

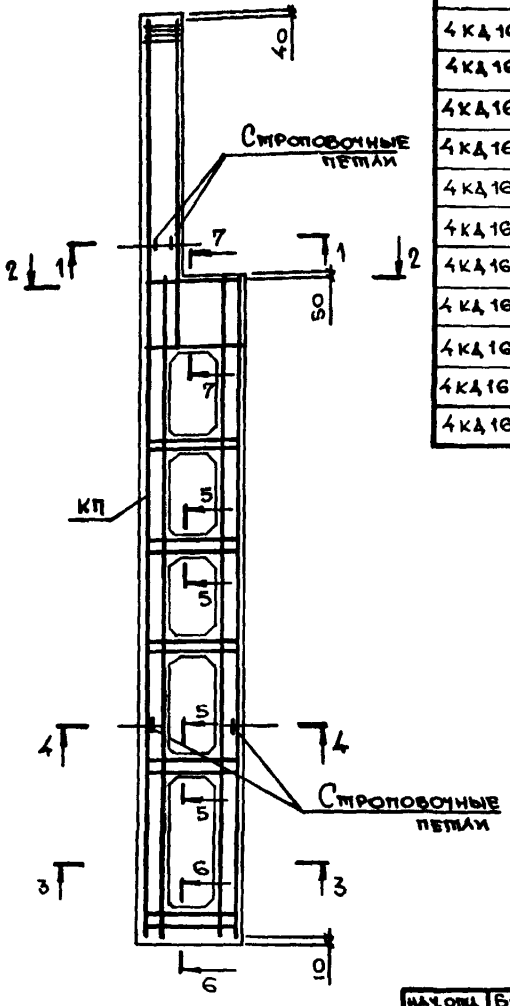

Марка колонны	Марка пространственного каркаса КП	Кол.	Обозначение документа на каркас КП	Класс (марка) бетона	Объём бетона м³	Масса колонны т
4КД16В-1.3-с	КПВ-1	1	1.424.1-9.6С-8	В22,5 (М300)	6,5	16,3
4КД16В-1.4-с		1		В30 (М400)		
4КД16В-1.5-с		1		В40 (М500)		
4КД16В-2.3-с	КПВ-2	1		В22,5 (М300)		
4КД16В-2.4-с		1		В30 (М400)		
4КД16В-2.5-с		1		В40 (М500)		
4КД16В-3.3-с	КПВ-3	1		В22,5 (М300)		
4КД16В-3.4-с		1		В30 (М400)		
4КД16В-3.5-с		1		В40 (М500)		
4КД16В-4.4-с	КПВ-4	1		В30 (М400)		
4КД16В-4.5-с		1		В40 (М500)		
4КД16В-5.4-с	КПВ-5	1		В30 (М400)		
4КД16В-5.5-с		1		В40 (М500)		
4КД16В-6.5-с	КПВ-6	1		В40 (М500)		

1. Установку строповочных петель по узлам 23-1, 24-2 производить в случаях, оговоренных в п.8 технических требований к настоящему выпуску (см. 1.424.1-9.5С-ТТ).
2. Сечение 1-1 ... 7-7 смотреть на листе 2.

Нач. отд.	Бродский	
Н. контр.	Савранский	
Гл. констр.	Савранский	
Рук. гр.	Кудричевская	
Разраб.	Тремль	
Проверил	Литвинова	
Исполн.	Белан	

1.424.1-9.5С-7

Колонна крайняя 4КД16В-1-с ... 4КД16В-6-с

Стадия	Лист	Листов
Р	1	2

Харьковский Промстройниипроект

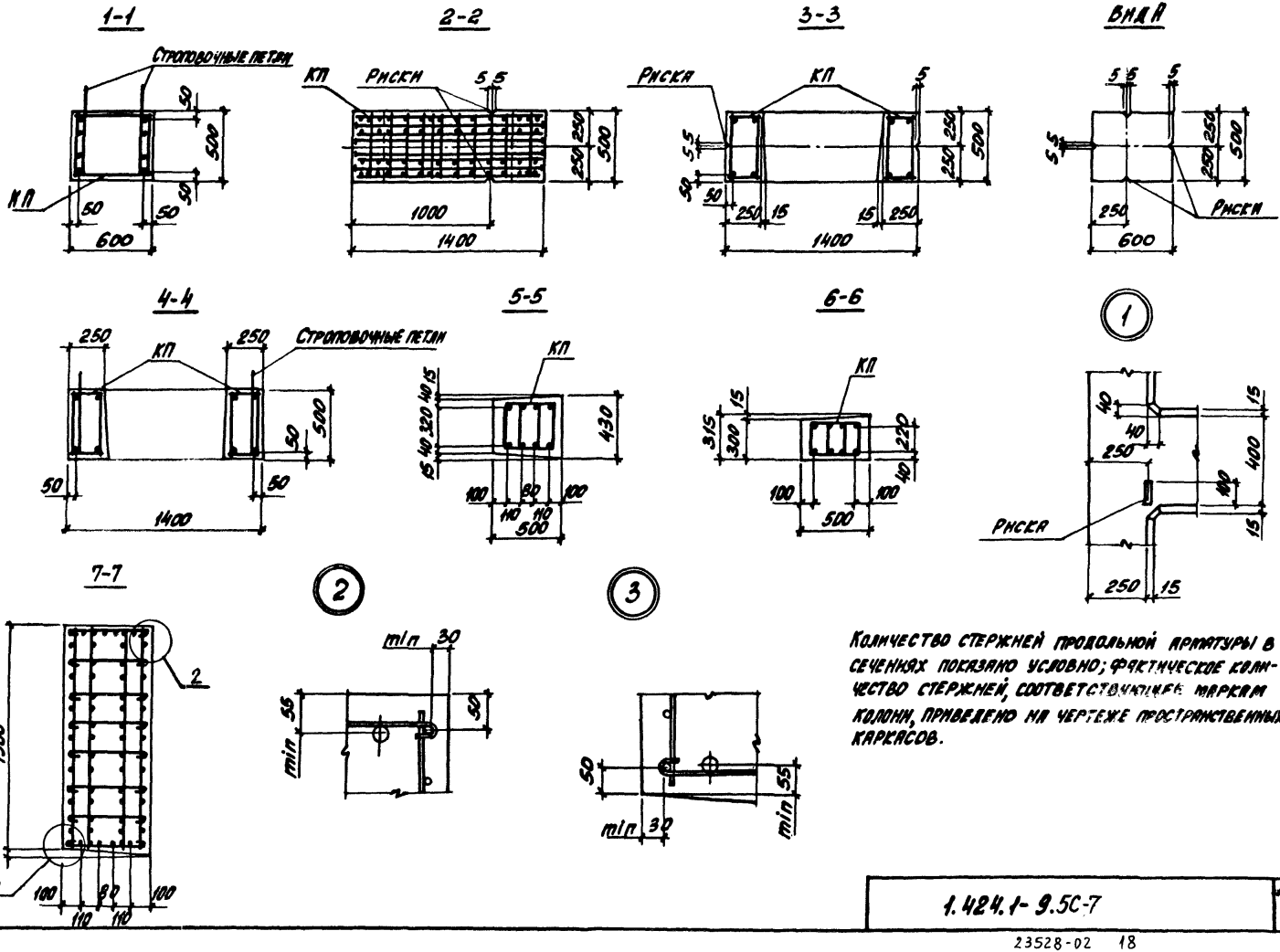

Количество стержней продольной арматуры в сечениях показано условно; фактическое количество стержней, соответствующее маркам колонн, приведено на чертеже пространственных каркасов.

Инв. № подл. | Подпись и дата | Взам. инв. №

1.424.1-9.5С-7

Лист 2

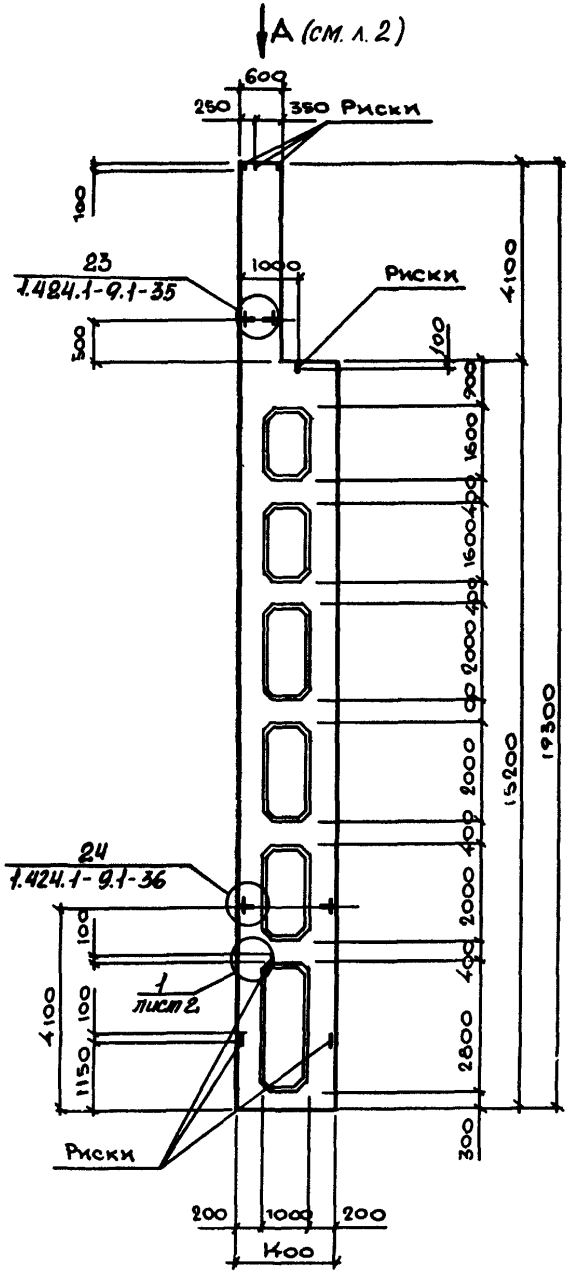

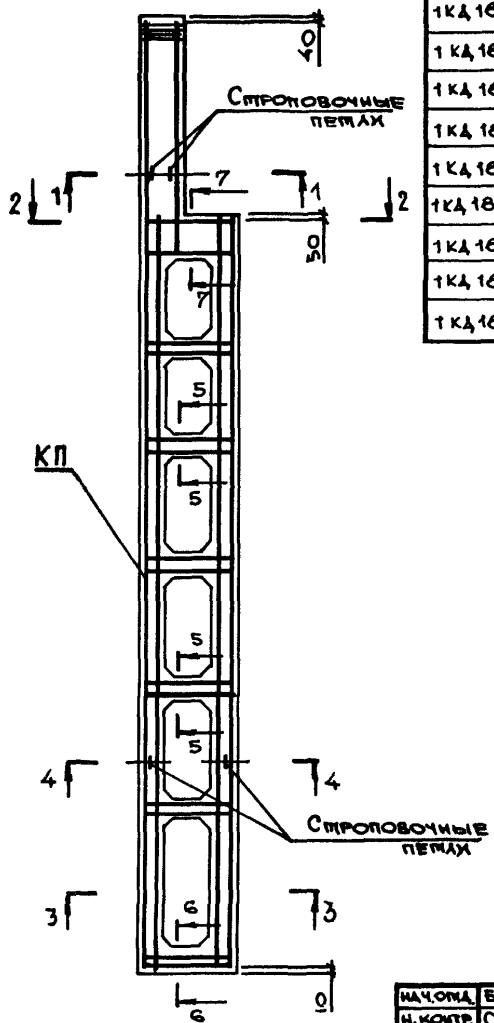

Марка колонны	Марка пространственного каркаса КП	Кол.	Обозначение документа на каркас КП	Класс (марка) бетона	Объем бетона м³	Масса колонны т
1КД180-1.3-с	КП 9-1	1	1.424.1-9.6С-9	В22,5 (М300)	6,1	15,3
1КД180-1.4-с		1		В30 (М400)		
1КД180-2.3-с	КП 9-2	1		В22,5 (М300)		
1КД180-2.4-с		1		В30 (М400)		
1КД180-2.5-с		1		В40 (М500)		
1КД180-3.3-с	КП 9-3	1		В22,5 (М300)		
1КД180-3.4-с		1		В30 (М400)		
1КД180-3.5-с		1		В40 (М500)		
1КД180-4.4-с	КП 9-4	1		В30 (М400)		
1КД180-4.5-с		1		В40 (М500)		
1КД180-5.4-с	КП 9-5	1		В30 (М400)		

1. Установку строповочных петель по узлам 23, 24 производить в случаях, оговоренных в п. 2 технических требований к настоящему выпуску (см. 1.424.1-9.5С-ТТ).
2. Сечение 1-1 ... 7-7 смотреть на листе 2.

Нач. отд.	Бродский		1.424.1-9.5С-8
Н. контр.	Савранский		
Гл. констр.	Савранский		
Рук. гр.	Кудрявцевский		Колонна крайняя 1КД180-1-с ... 1КД180-5-с
Разраб.	Третьль		
Проверил	Литвинова		
Исполн.	Белан		

Стадия	Лист	Листов
Р	1	2

ХАРЬКОВСКИЙ ПРОМСТРОЙНИИПРОЕКТ

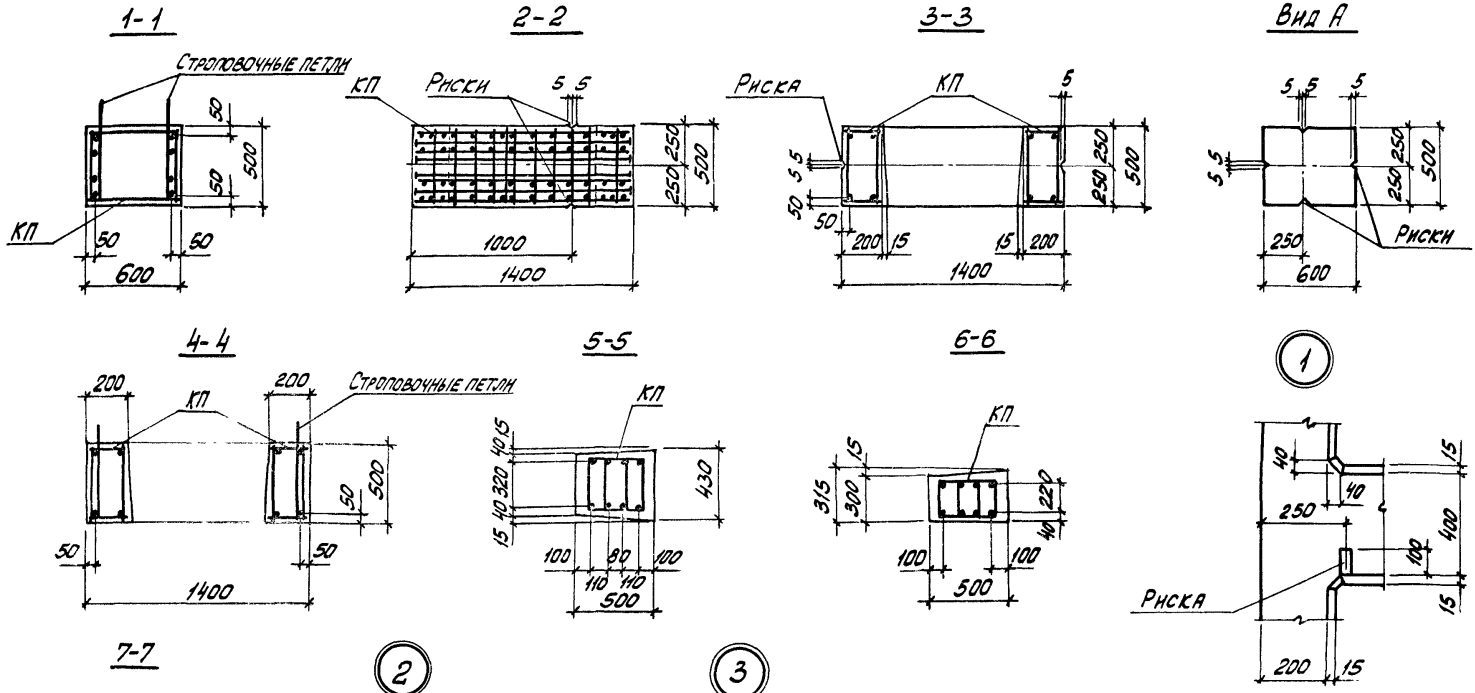

Количество стержней продольной арматуры в сечениях показано условно; фактическое количество стержней, соответствующее маркам колонн, приведено на чертеже пространственных каркасов

Инв. № подл. | Подпись и дата | Взам. инв. №

1.424.1-9.5С-8

Лист 2

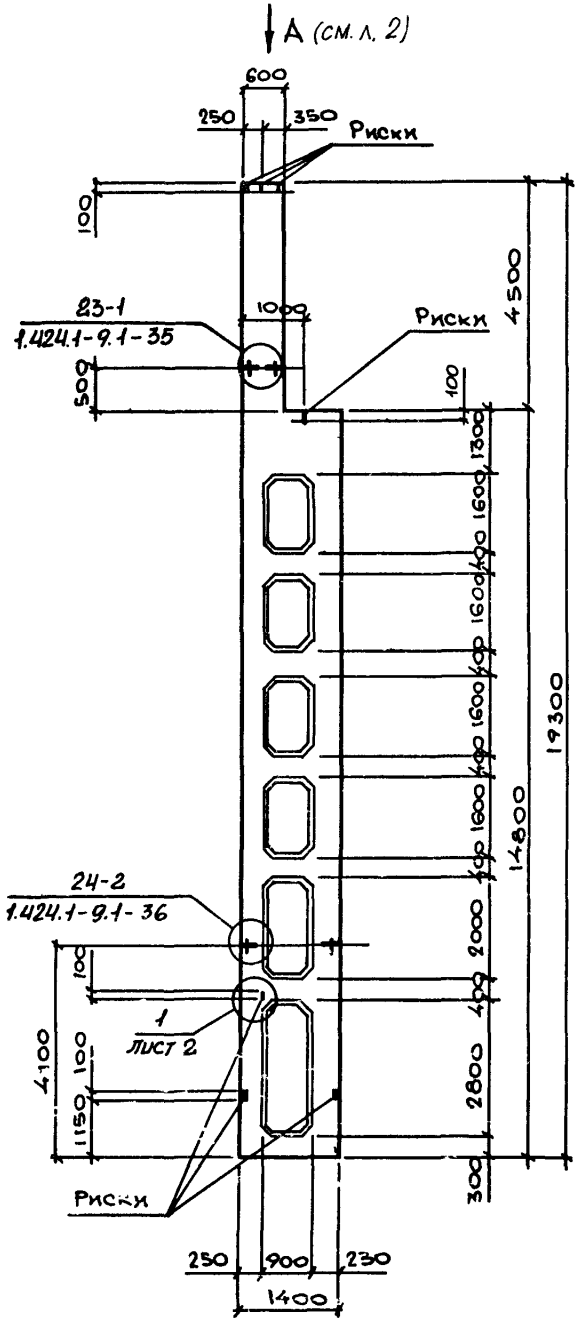

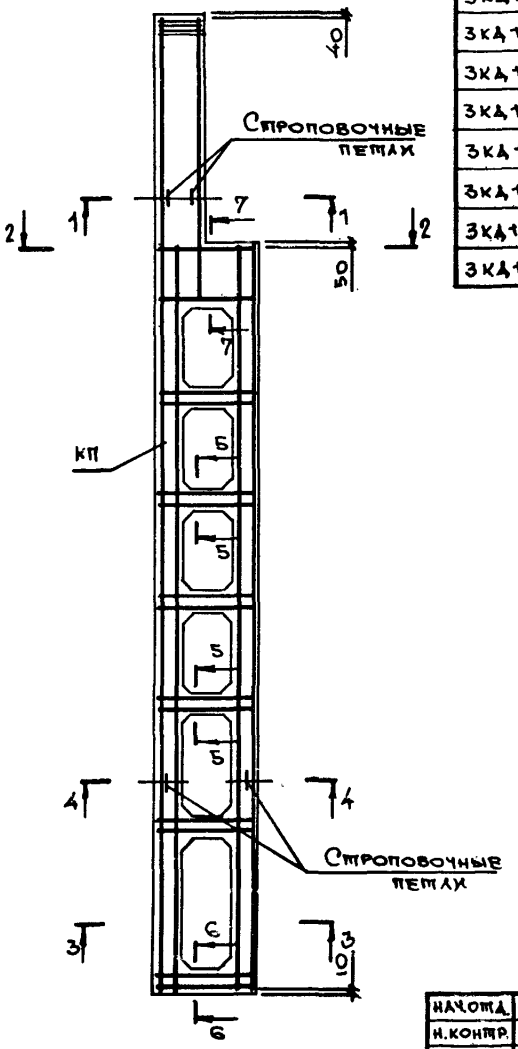

Марка колонны	Марка пространств. каркаса КП	Кол.	Обозначение документа на каркас КП	Класс (марка) бетона	Объём бетона м³	Масса колонны т
3КД180-1.3-с	КП11-1	1	1.424.1-9.6С-11	В22,5 (М300)	6,9	17,3
3КД180-1.4-с		1		В30 (М400)		
3КД180-2.3-с	КП11-2	1		В22,5 (М300)		
3КД180-2.4-с		1		В30 (М400)		
3КД180-2.5-с		1		В40 (М500)		
3КД180-3.4-с	КП11-3	1		В30 (М400)		
3КД180-3.5-с		1		В40 (М500)		
3КД180-4.4-с	КП11-4	1		В30 (М400)		
3КД180-4.5-с		1		В40 (М500)		
3КД180-5.5-с	КП11-5	1		В40 (М500)		

1. Установку строповочных петель по узлам 23-1, 24-2 производить в случаях, оговоренных в п.8 технических требований к настоящему выпуску (см. 1.424.1-9.5С-ТТ).
2. Сечение 1-1 ... 7-7 смотреть на листе 2.

Нач.отд.	Бродский	
Н.контр.	Савранский	
Гл.констр.	Савранский	
Рук.гр.	Кудричевская	
Разраб.	Трепль	
Проверил	Литвинова	
Исполн.	Белан	

1.424.1-9.5С-9

Колонна крайняя 3КД180-1-с ... 3КД180-5-с

Стадия	Лист	Листов
Р	1	2

ХАРЬКОВСКИЙ ПРОМСТРОЙНИИПРОЕКТ

1-1

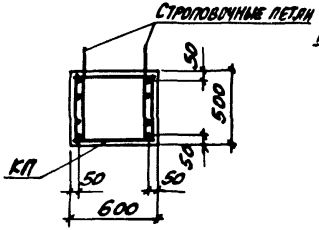

2-2

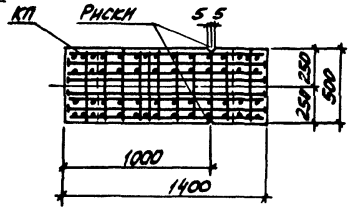

3-3

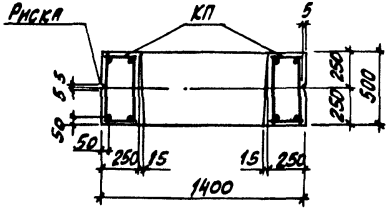

Вид А

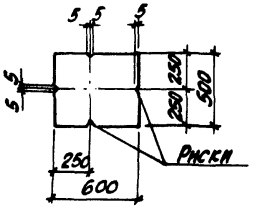

4-4

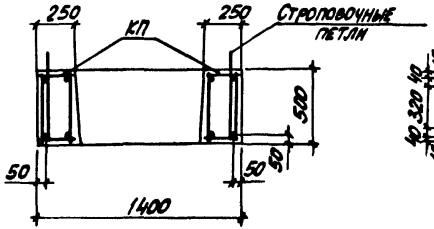

5-5

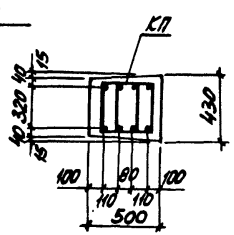

6-6

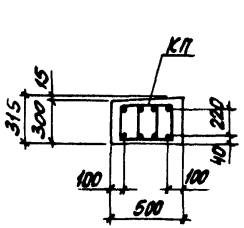

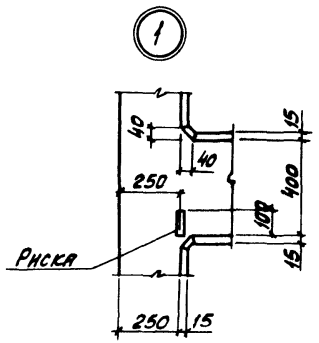

7-7

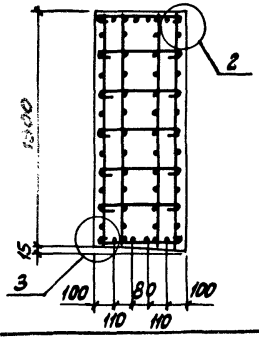

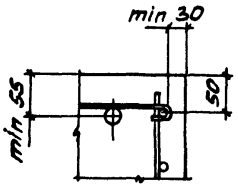

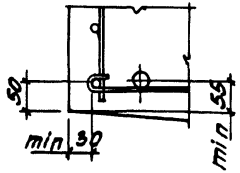

Количество стержней продольной арматуры в сечениях показано условно; фактическое количество стержней, соответствующее маркам колонн, приведено на чертеже пространственных каркасов

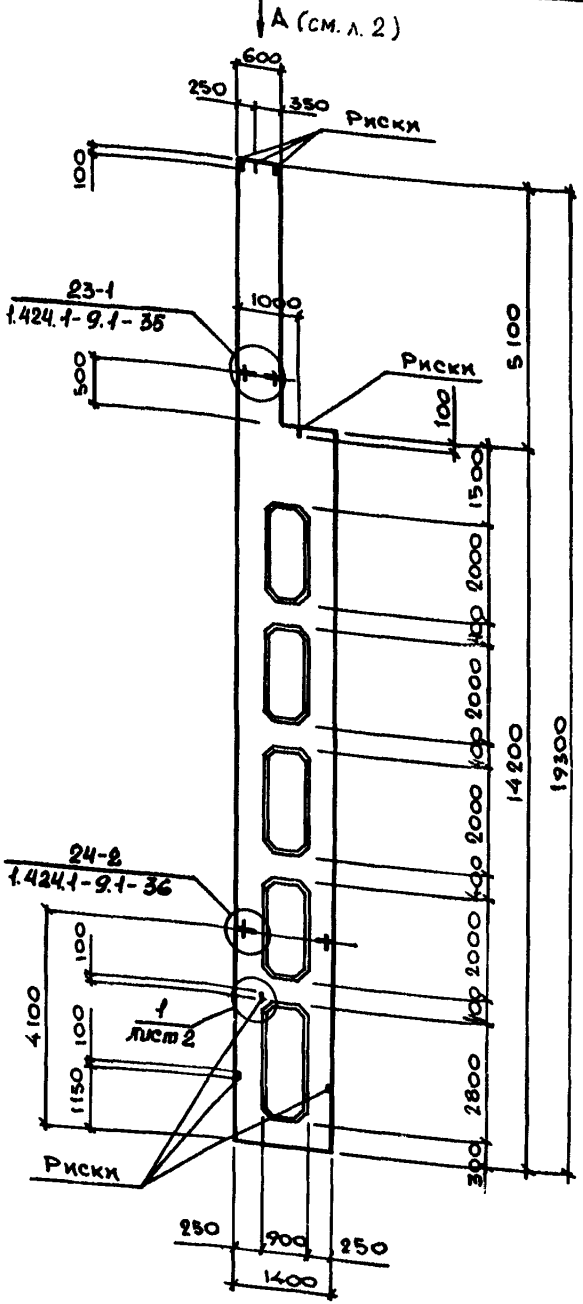

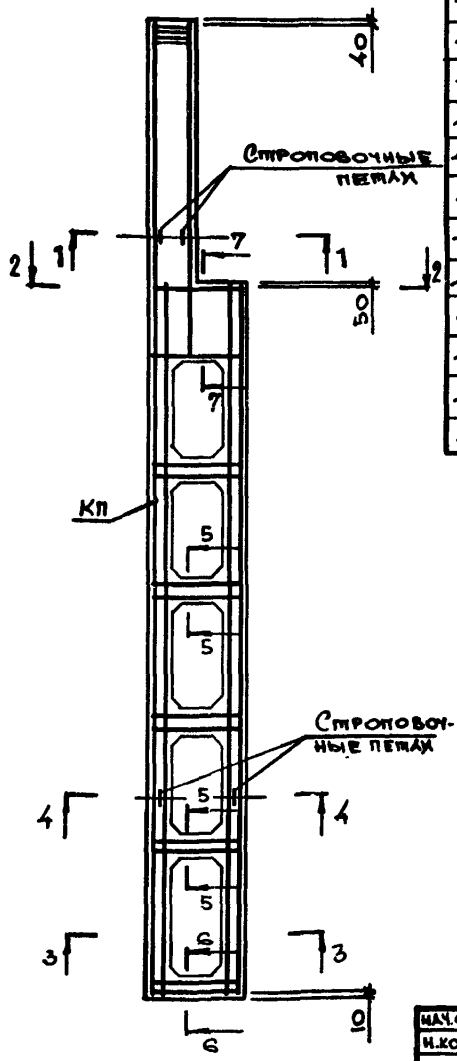

Марка колонны	Марка пространств. каркаса КП	Кол.	Обозначение документа на каркас КП	Класс (марка) бетона	Объём бетона м³	Масса колонны, т
4КД180-1.3-с	КП 12-1	1	1.424.1-9.6С-12	В22,5 (М300)	6,8	17,0
4КД180-2.3-с	КП 12-2	1		В22,5 (М300)		
4КД180-2.4-с		1		В30 (М400)		
4КД180-2.5-с		1		В40 (М500)		
4КД180-3.4-с	КП 12-3	1		В30 (М400)		
4КД180-3.5-с		1		В40 (М500)		
4КД180-4.4-с	КП 12-4	1		В30 (М400)		
4КД180-4.5-с		1		В40 (М500)		
4КД180-5.4-с	КП 12-5	1		В30 (М400)		
4КД180-5.5-с		1		В40 (М500)		
4КД180-6.4-с	КП 12-6	1		В30 (М400)		
4КД180-6.5-с		1		В40 (М500)		
4КД180-7.4-с	КП 12-7	1		В30 (М400)		
4КД180-7.5-с		1		В40 (М500)		

1. Установку строповочных петель по узлам 23-1, 24-2 производить в случаях, оговоренных в п.8 технических требований к настоящему выпуску (см. 1.424.1-9.5С-ТТ).
2. Сечение 1-1 ... 7-7 смотреть на листе 2.

Нач. отд.	Бродский	
Н. контр.	Савранский	
Гл. констр.	Савранский	
Рук. гр.	Кудричевская	
Разраб.	Тремль	
Проверил	Литвинова	
Исполн.	Белан	

1.424.1-9.5С-10

Колонна крайняя
4КД180-1-с ... 4КД180-7-с

Стадия	Лист	Листов
Р	1	2

ХАРЬКОВСКИЙ ПРОМСТРОЙНИИПРОЕКТ

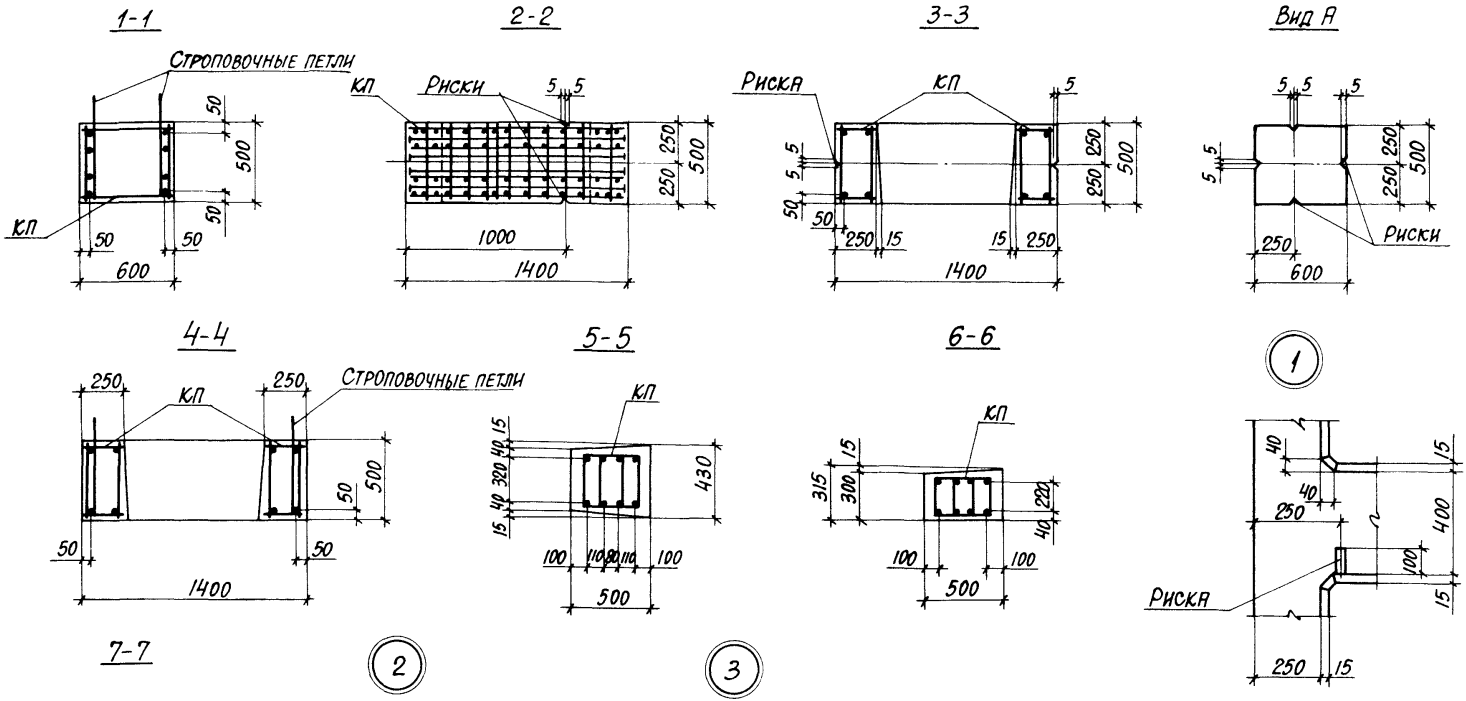

Количество стержней продольной арматуры в сечениях показано условно; фактическое количество стержней, соответствующее маркам колонн, приведено на чертеже пространственных каркасов.

Инв. № подл. | Подпись и дата | Взам. инв. №

1.424.1-9.5С-10	Лист 2

23528-02 24

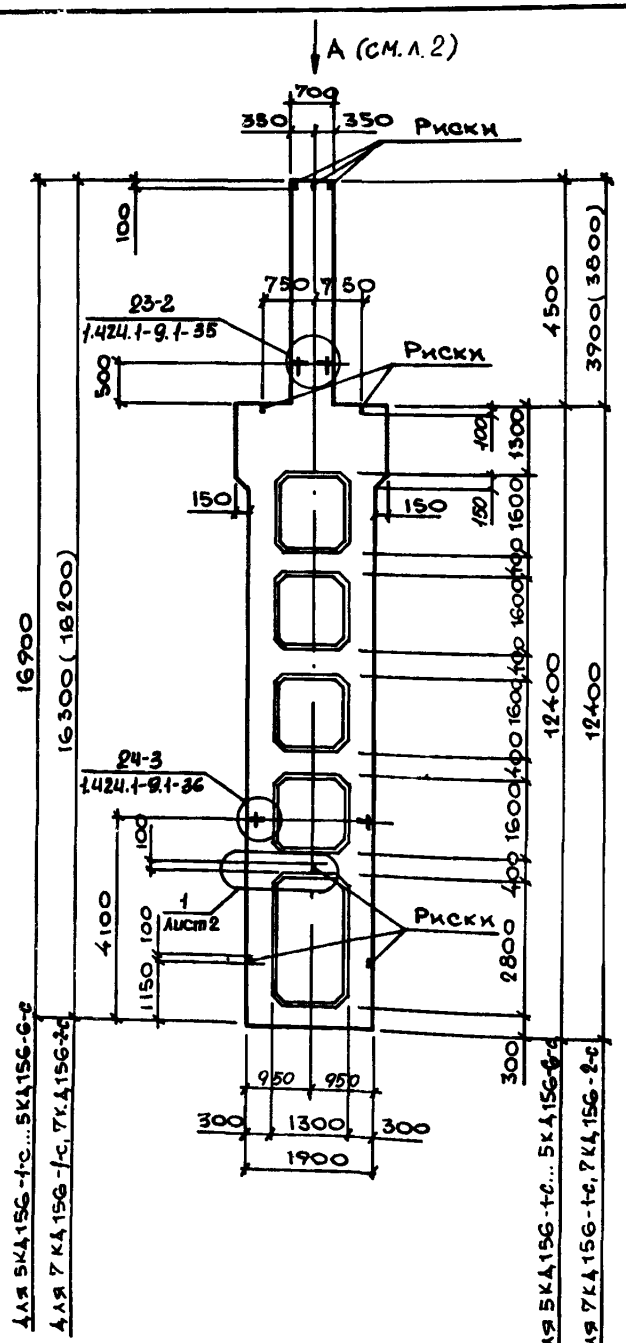

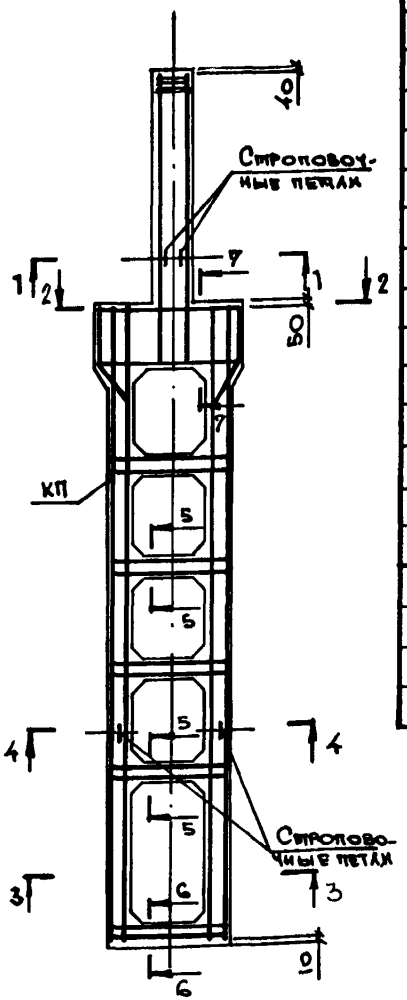

Марка колонны	Марка пространст каркаса КП	Кол	Обозначение документа на каркас КП	Класс (марка) бетона	Объем бетона м³	Масса колонны, т
5КД156-1.3-с	КП13-1	1	1.424.1-9.6С-13	В22,5 (М300)	7,8	19,5
5КД156-1.4-с		1		В30 (М400)		
5КД156-2.3-с	КП13-2	1		В22,5 (М300)		
5КД156-2.4-с		1		В30 (М400)		
5КД156-3.3-с	КП13-3	1		В22,5 (М300)		
5КД156-3.4-с		1		В30 (М400)		
5КД156-3.5-с		1		В40 (М500)		
5КД156-4.3-с	КП13-4	1		В22,5 (М300)		
5КД156-4.4-с		1		В30 (М400)		
5КД156-4.5-с		1		В40 (М500)		
5КД156-5.3-с	КП13-5	1		В22,5 (М300)		
5КД156-5.4-с		1		В30 (М400)		
5КД156-5.5-с		1		В40 (М500)		
5КД156-6.4-с	КП13-6	1		В30 (М400)		
5КД156-6.5-с		1		В40 (М500)		
7КД156-1.3-с	КП15-1	1	1.424.1-9.6С-15	В22,5 (М300)	7,6	19,0
7КД156-1.4-с		1		В30 (М400)		
7КД156-2.3-с	КП15-2	1		В22,5 (М300)		
7КД156-2.4-с		1		В30 (М400)		

1. Установку строповочных петель по узлам 23-2, 24-3 производить в случаях, оговоренных в п.8 технических требований к настоящему выпуску (см. 1.424.1-9.5С-ТТ).
2. Сечение 1-1... 7-7 смотреть на листе 2.

Нач.отд.	Бродский		1.424.1-9.5С-11
Н.контр.	Саврамский		
Гл.констр.	Саврамский		
Рук.гр.	Кудрявская		Колонна средняя 5КД156-1-с... 5КД156-6-с, 7КД156-1-с, 7КД156-2-с
Разраб.	Тремль		
Проверил.	Литвинова		
Исполн.	Белан		

Стадия	Лист	Листов
Р	1	2

ХАРЬКОВСКИЙ ПРОМСТРОЙНИИПРОЕКТ

Вид А

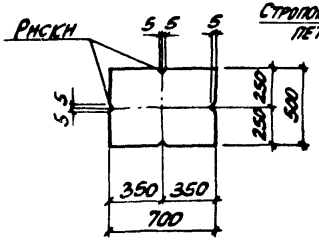

1-1

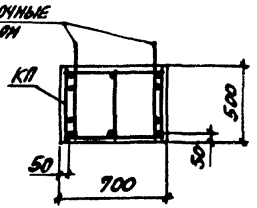

2-2

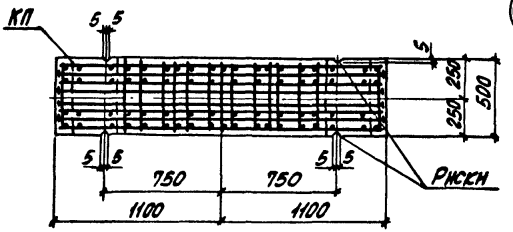

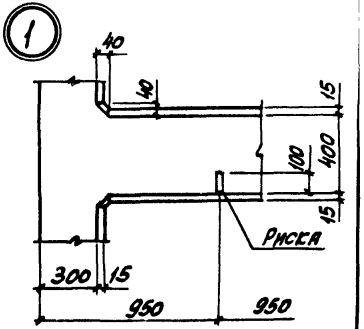

3-3

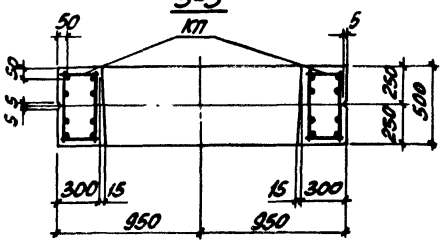

4-4

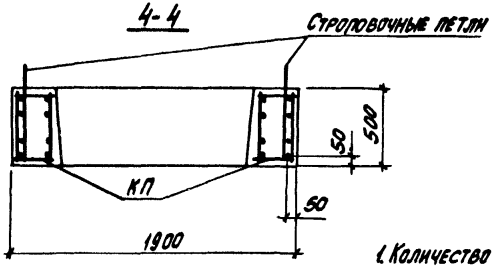

1. Количество стержней продольной арматуры в сечениях показано условно, фактическое количество стержней, соответствующее маркам колонн, приведено на чертеже пространственных каркасов.

5-5

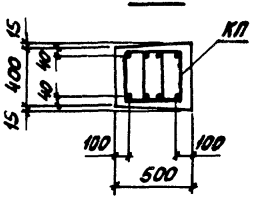

6-6

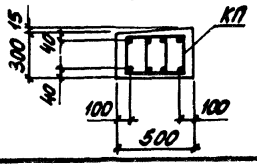

7-7

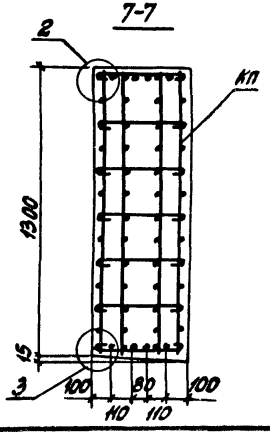

2

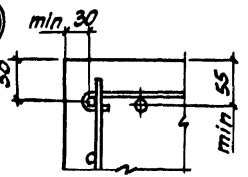

3

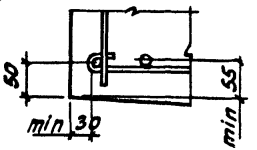

Инв.№ подл. | Подпись и дата | Взам. инв.№

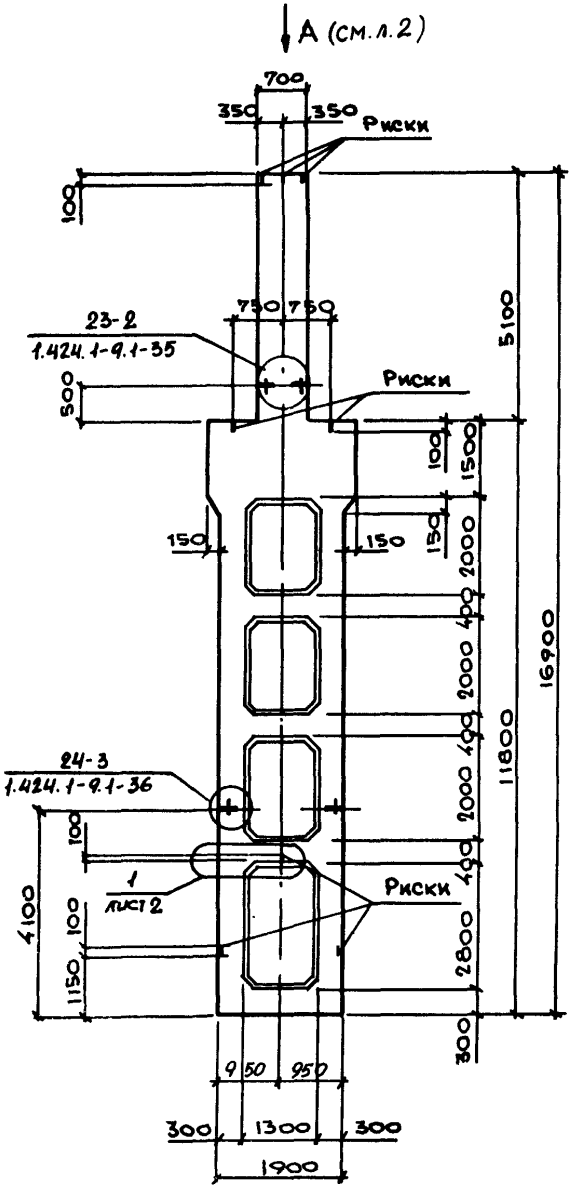

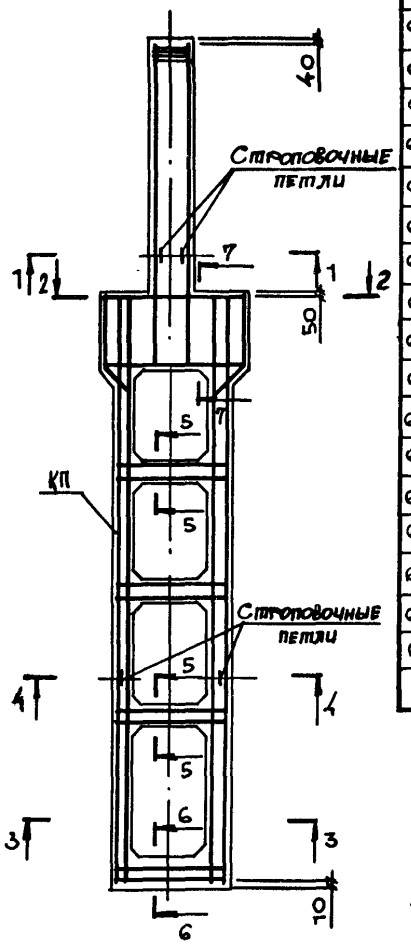

Марка колонны	Марка пространственного каркаса КП	Кол.	Обозначение документа на каркас КП	Класс (марка) бетона	Объем бетона, м³	Масса колонны, т
6КД15G-1.3-с	КП 14-1	1	1.424.1-9.6С-14	В22,5 (М300)	7,7	19,1
6КД15G-2.3-с	КП 14-2	1		В22,5 (М300)		
6КД15G-2.4-с		1		В30 (М400)		
6КД15G-2.5-с		1		В40 (М500)		
6КД15G-3.3-с	КП 14-3	1		В22,5 (М300)		
6КД15G-3.4-с		1		В30 (М400)		
6КД15G-3.5-с		1		В40 (М500)		
6КД15G-4.4-с	КП 14-4	1		В30 (М400)		
6КД15G-4.5-с		1		В40 (М500)		
6КД15G-5.3-с	КП 14-5	1		В22,5 (М300)		
6КД15G-5.4-с		1		В30 (М400)		
6КД15G-5.5-с		1		В40 (М500)		
6КД15G-6.4-с	КП 14-6	1		В30 (М400)		
6КД15G-6.5-с		1		В40 (М500)		
6КД15G-7.4-с	КП 14-7	1		В30 (М400)		
6КД15G-8.4-с	КП 14-8	1		В30 (М400)		
6КД15G-8.5-с		1		В40 (М500)		
6КД15G-9.4-с	КП 14-9	1		В30 (М400)		
6КД15G-9.5-с		1		В40 (М500)		

1. Установку строповочных петель по узлам 23-2, 24-3 производить в случаях, оговоренных в п. 8 технических требований к настоящему выпуску (см. 1.424.1-9.5С-ТТ).
2. Сечение 1-1... 7-7 смотреть на листе 2.

ГИП	Бродский	
Н. контр.	Савранский	
Гл. констр.	Савранский	
Рук. гр.	Кудричевская	
Разраб.	Тремль	
Проверил	Литвинова	
Исполн.	Белан	

1.424.1-9.5С-12

Колонна средняя 6КД15G-1-с... 6КД15G-9-с

Стадия	Лист	Листов
Р	1	2

ХАРЬКОВСКИЙ ПРОМСТРОЙНИИПРОЕКТ

Вид А

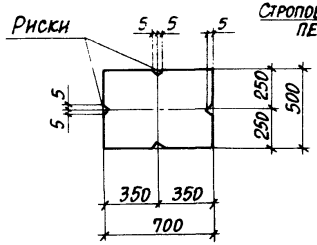

1-1

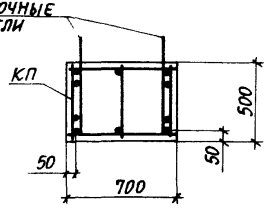

2-2

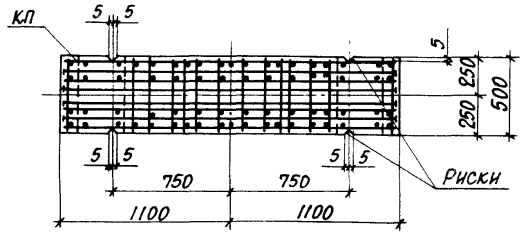

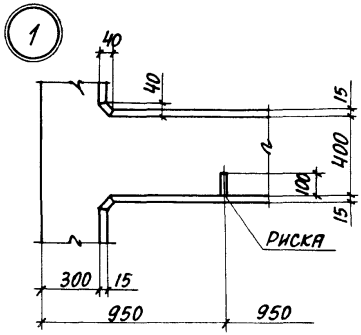

3-3

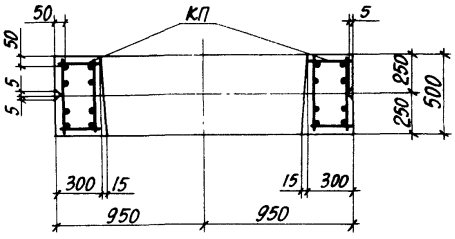

4-4

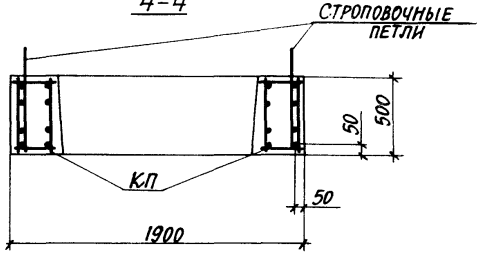

5-5

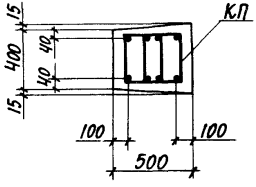

6-6

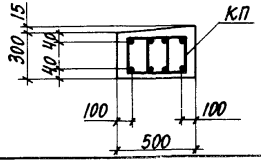

7-7

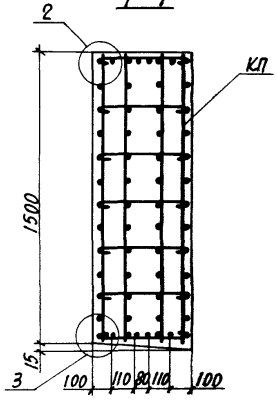

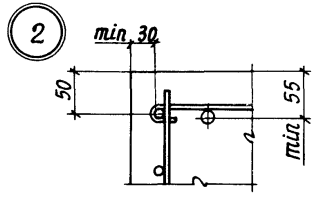

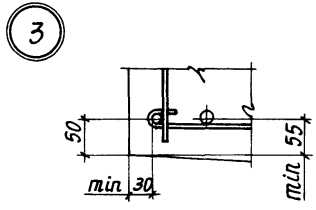

Количество стержней продольной арматуры в сечениях показано условно. Фактическое количество стержней, соответствующее маркам колонн, приведено на чертеже пространственных каркасов.

Инв. № подл. | Подпись и дата | Взам. инв. №

Марка колонны	Марка пространств. каркаса КП	Кол.	Обозначение документа на каркас КП	Класс (марка) бетона	Объём бетона м³	Масса колонны, т
8КД15G-1,4-с	КП 1G-1	1	1.424.1-9.6С-16	В30 (М400)	7,5	18,7
8КД15G-2,4-с	КП 1G-2	1		В30 (М400)		
8КД15G-2,5-с		1		В40 (М500)		
8КД15G-3,4-с	КП 1G-3	1		В30 (М400)		
8КД15G-3,5-с		1		В40 (М500)		

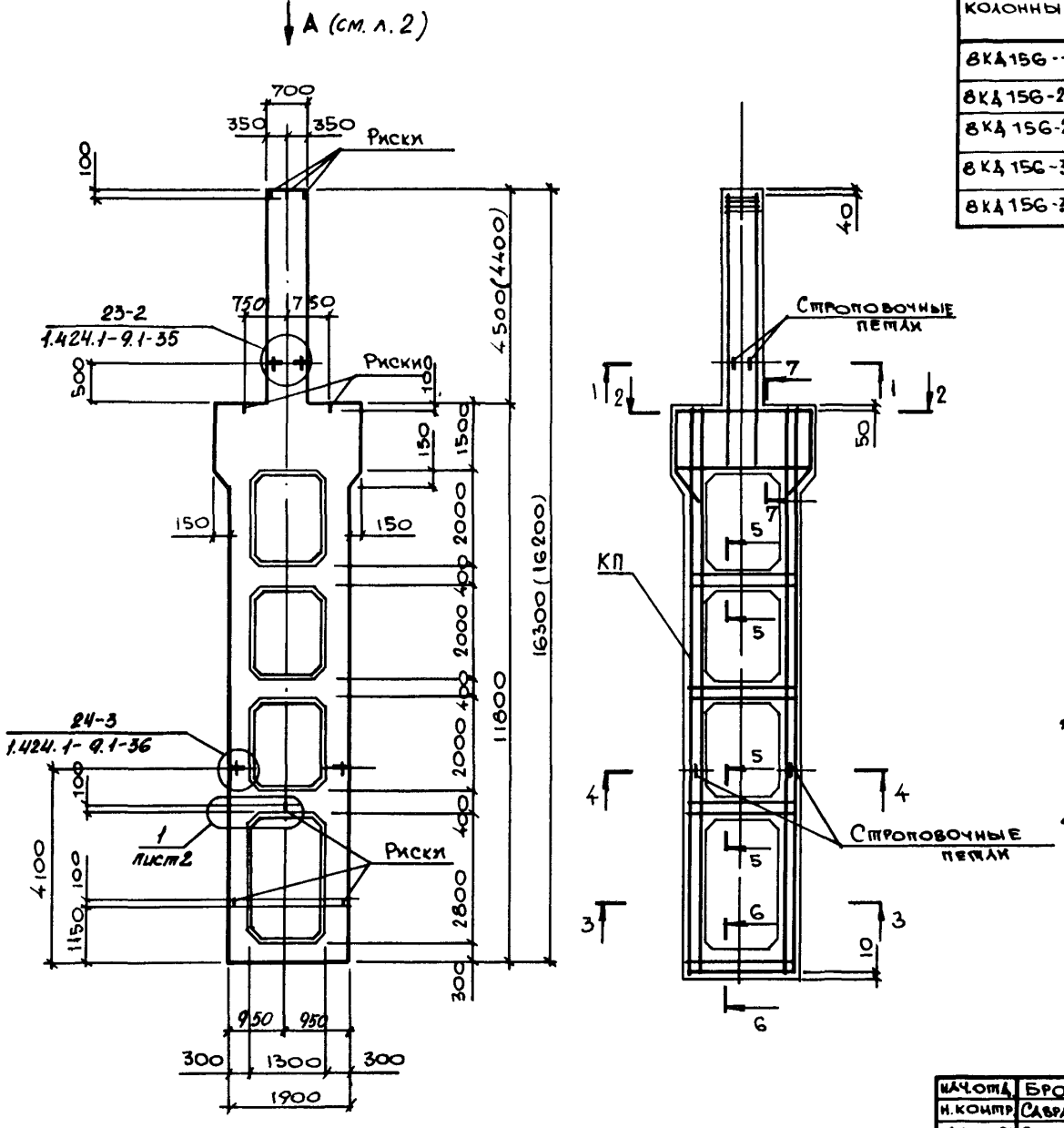

1. Установку строповочных петель по узлам 23-2, 24-3 производить в случаях, оговоренных в п.8 технических требований к настоящему выпуску (см. 1.424.1-9.5С-ТТ).
2. Сечение 1-1... 7-7 смотреть на листе 2.

Нач.отд.	Бродский		1.424.1-9.5С-13
Н.контр.	Савранский		
Гл.констр.	Савранский		
Рук. гр.	Кудричевская		Колонна средняя 8КД15G-1-с..., 8КД15G-3-с
Разраб.	Тремль		
Проверил.	Литвинова		
Исполн.	Белан		

Стадия	Лист	Листов
Р	1	2

ХАРЬКОВСКИЙ ПРОМСТРОЙНИИПРОЕКТ

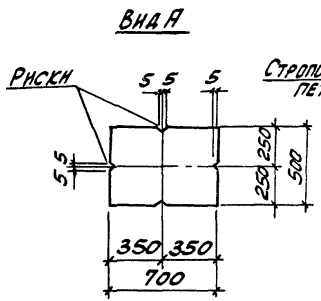

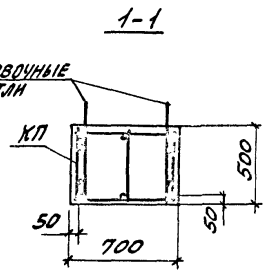

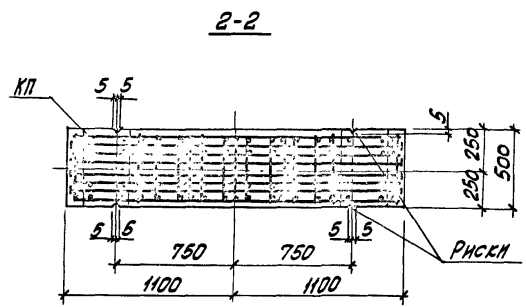

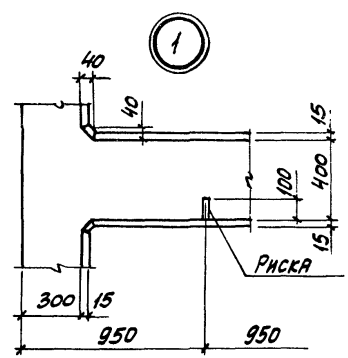

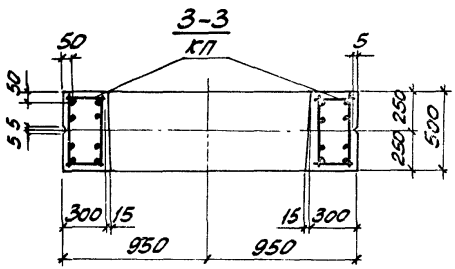

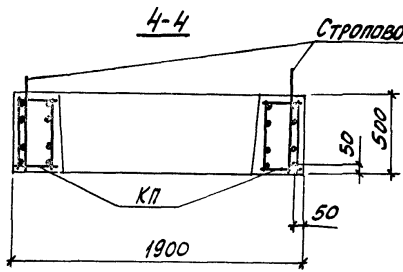

Количество стержней продольной арматуры в сечениях показано условно; фактическое количество стержней, соответствующее маркам колонн, приведено на чертеже пространственных каркасов.

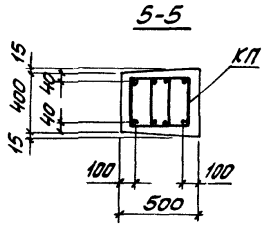

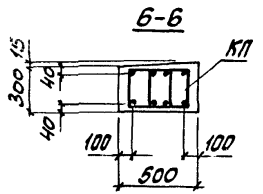

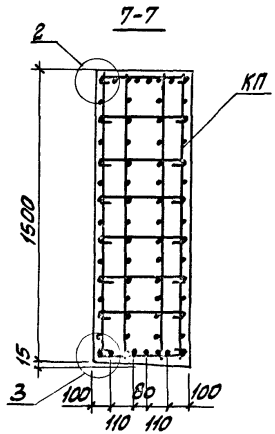

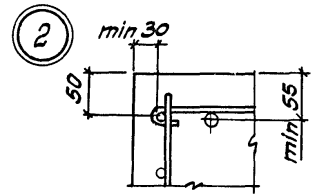

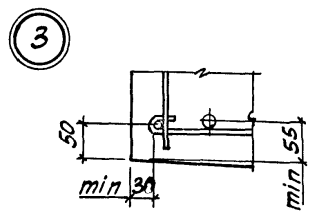

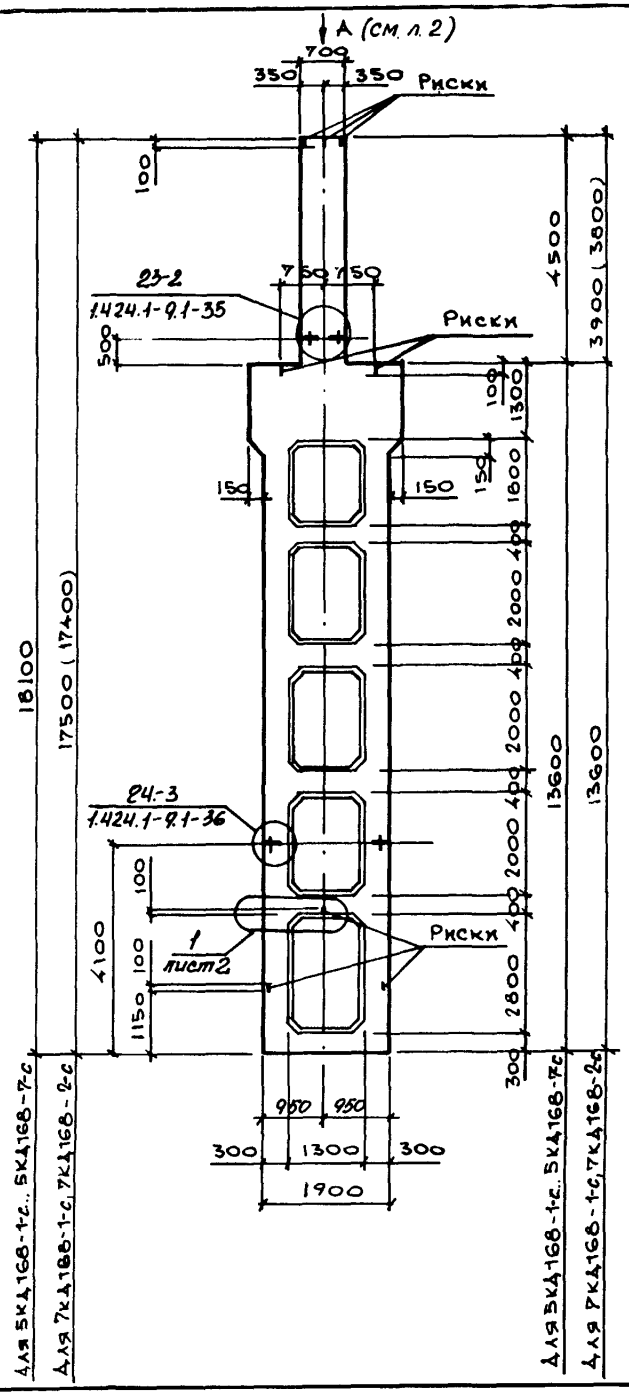

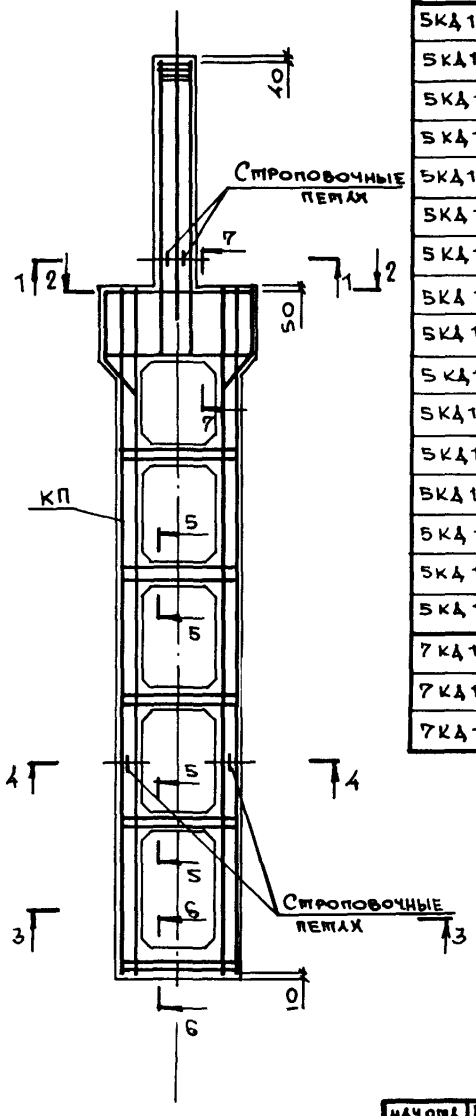

Марка колонны	Марка пространств. каркаса КП	Кол.	Обозначение документа на каркас КП	Класс (марка) бетона	Объём бетона, м³	Масса колонны, т
5КД168-1.3-с	КП17-1	1	1.424.1-9.6С-17	В22,5 (М300)	8,1	20,3
5КД168-1.4-с		1		В30 (М400)		
5КД168-2.3-с	КП17-2	1		В22,5 (М300)		
5КД168-2.4-с		1		В30 (М400)		
5КД168-3.3-с	КП17-3	1		В22,5 (М300)		
5КД168-3.4-с		1		В30 (М400)		
5КД168-3.5-с		1		В40 (М500)		
5КД168-4.3-с	КП17-4	1		В22,5 (М300)		
5КД168-4.4-с		1		В30 (М400)		
5КД168-4.5-с		1		В40 (М500)		
5КД168-5.4-с	КП17-5	1		В30 (М400)		
5КД168-5.5-с		1		В40 (М500)		
5КД168-6.4-с	КП17-6	1		В30 (М400)		
5КД168-6.5-с		1		В40 (М500)		
5КД168-7.4-с	КП17-7	1		В30 (М400)		
5КД168-7.5-с		1		В40 (М500)		
7КД168-1.3-с	КП19-1	1	1.424.1-9.6С-19	В22,5 (М300)	7,9	19,8
7КД168-1.4-с		1		В30 (М400)		
7КД168-2.4-с	КП19-2	1		В30 (М400)		

1. Установку строповочных петель по узлам 23-2, 24-3 производить в случаях, оговоренных в п.8 технических требований к настоящему выпуску (см. 1.424.1-9.5С-ТТ).
2. Сечение 1-1... 7-7 смотреть на листе 2.

Нач.отд.	Бродский	
Н. контр.	Савранский	
Гл. констр.	Савранский	
Рук. гр.	Куриневская	
Разраб.	Тремль	
Проверил	Литвинова	
Исполн.	Белан	

1.424.1-9.5С-14

Колонна средняя
5КД168-1-с... 5КД168-7-с
7КД168-1-с, 7КД168-2-с

Стадия	Лист	Листов
Р	1	2

Харьковский Промстройниипроект

Вид А

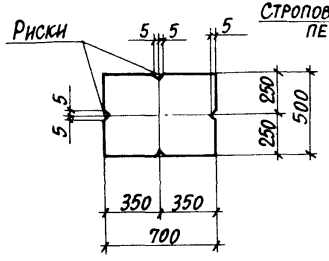

1-1

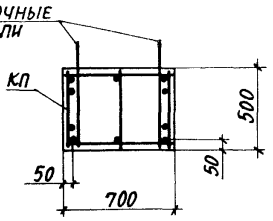

2-2

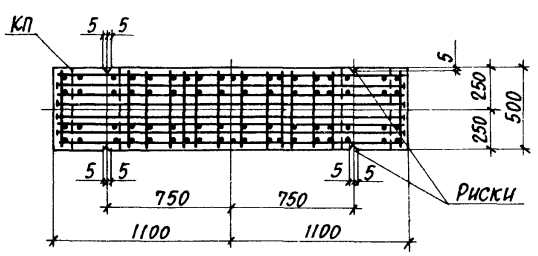

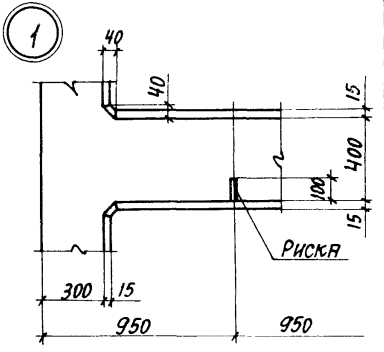

3-3

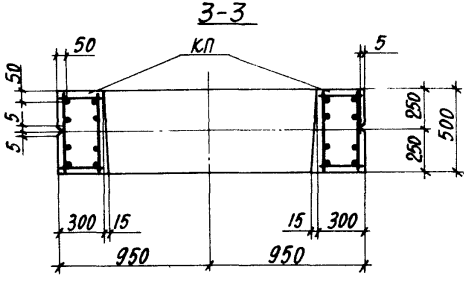

4-4

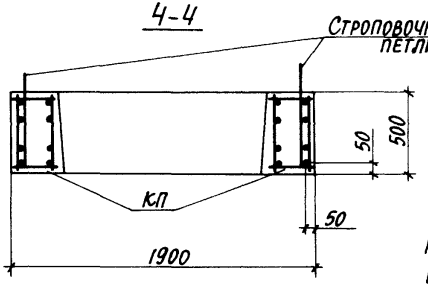

Количество стержней продольной арматуры в сечениях показано условно. Фактическое количество стержней, соответствующее маркам колонн, приведено на чертеже пространственных каркасов.

5-5

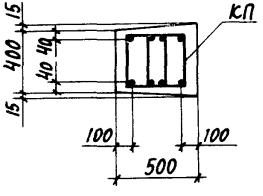

7-7

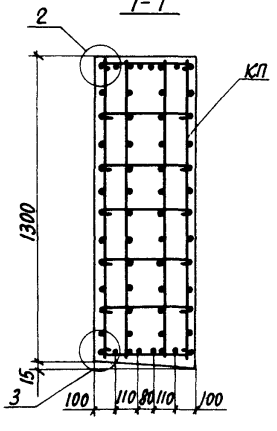

6-6

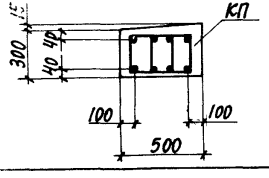

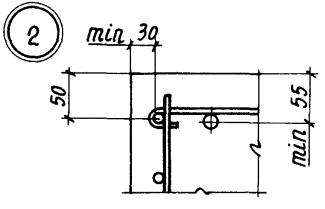

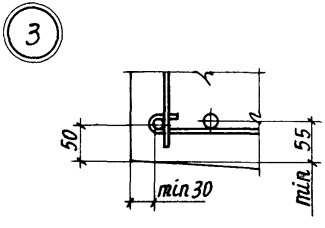

Подпись и дата взам. инв.№

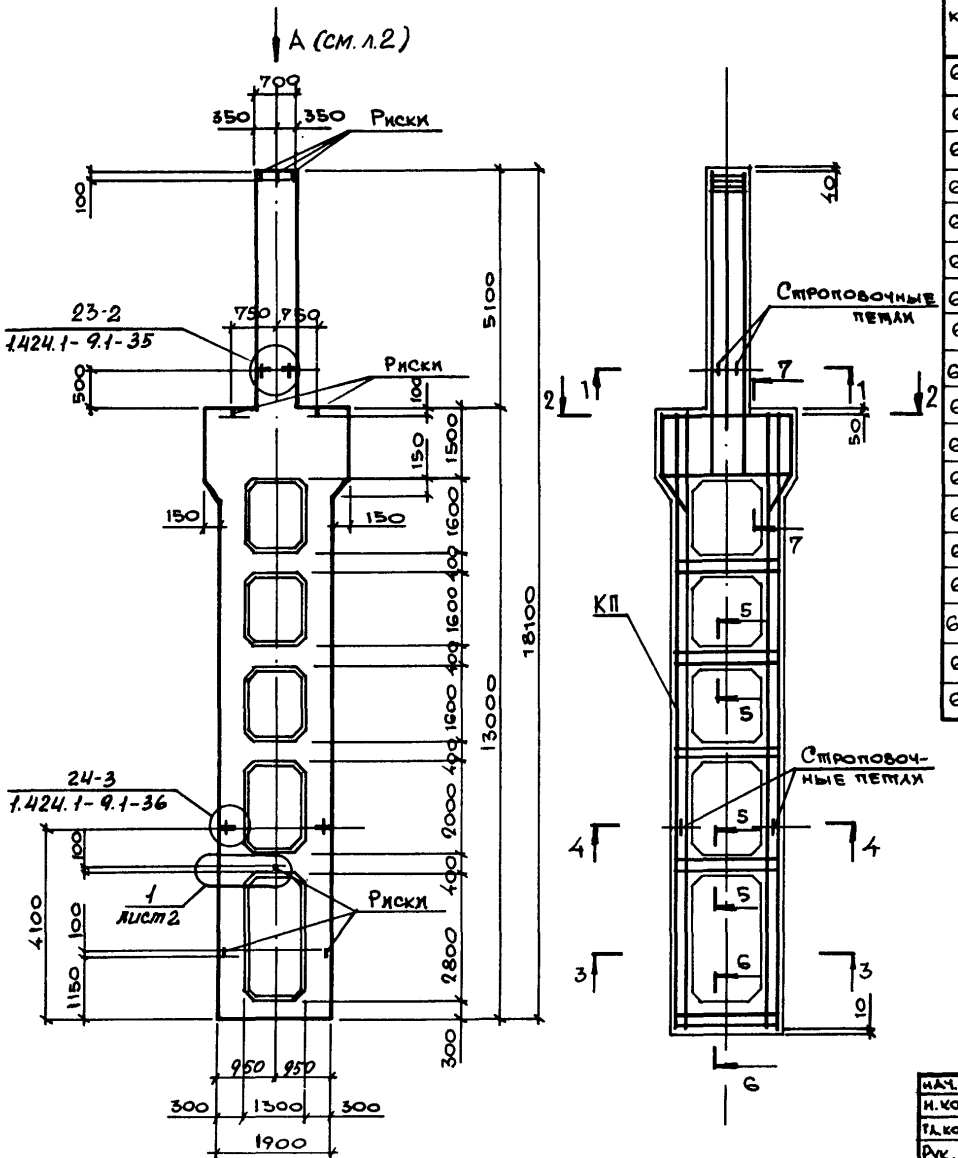

Марка колонны	Марка пространств. каркаса КП	Кол.	Обозначение документа на каркас КП	Класс (марка) бетона	Объём бетона, м³	Масса колонны, т
6КД168-1.3-с	КП 18-1	1	1.424.1-9.6С-18	В22,5 (М300)	8,3	20,8
6КД168-1.4-с		1		В30 (М400)		
6КД168-2.3-с	КП 18-2	1		В22,5 (М300)		
6КД168-2.4-с		1		В30 (М400)		
6КД168-2.5-С		1		В40 (М500)		
6КД168-3.3-с	КП 18-3	1		В22,5 (М300)		
6КД168-3.4-с		1		В30 (М400)		
6КД168-4.3-с	КП 18-4	1		В22,5 (М300)		
6КД168-4.4-с		1		В30 (М400)		
6КД168-4.5-с		1		В40 (М500)		
6КД168-5.4-с	КП 18-5	1		В30 (М400)		
6КД168-5.5-с		1		В40 (М500)		
6КД168-6.4-с	КП 18-6	1		В30 (М400)		
6КД168-6.5-с		1		В40 (М500)		
6КД168-7.5-с	КП 18-7	1		В40 (М500)		
6КД168-8.4-с	КП 18-8	1		В30 (М400)		
6КД168-8.5-с		1		В40 (М500)		
6КД168-9.3-с	КП 18-9	1		В22,5 (М300)		

1. Установку строповочных петель по узлам 23-2, 24-3 производить в случаях, оговоренных в п. 8 технических требований к настоящему выпуску (см. 1.424.1-9.5С-ТТ).
2. Сечение 1-1... 7-7 смотреть на листе 2.

Нач. отд.	Бродский	
Н. контр.	Савранский	
Гл. констр.	Савранский	
Рук. гр.	Кудрявская	
Разраб.	Трепль	
Проверил	Литвинова	
Исполн.	Белан	

1.424.1-9.5С-15

Колонна средняя 6КД168-1-с... 6КД168-9-с

Стадия	Лист	Листов
Р	1	2

ХАРЬКОВСКИЙ ПРОМСТРОЙНИИПРОЕКТ

Вид А

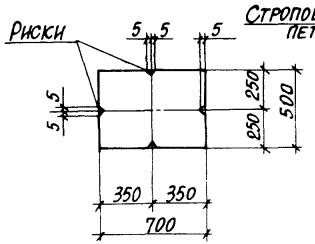

1-1

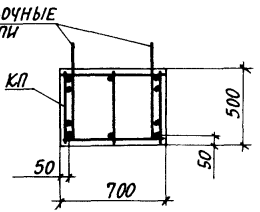

2-2

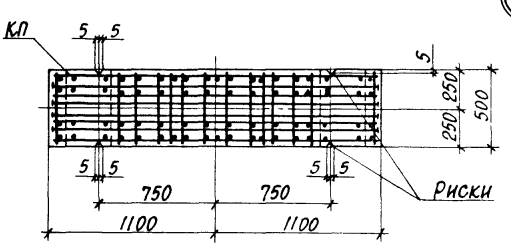

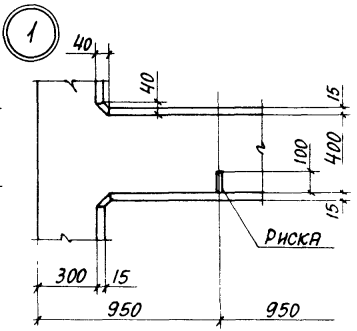

3-3

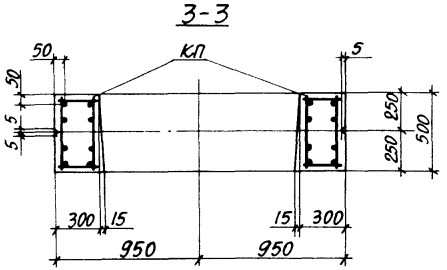

4-4

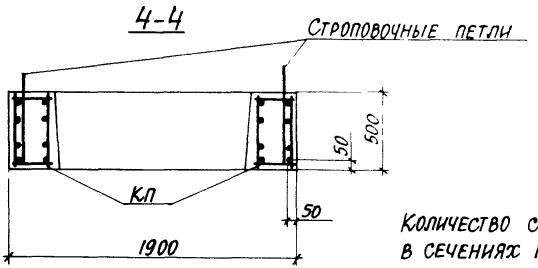

5-5

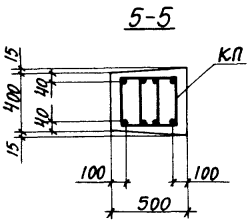

6-6

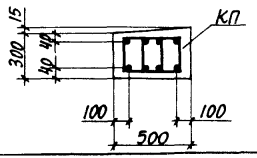

7-7

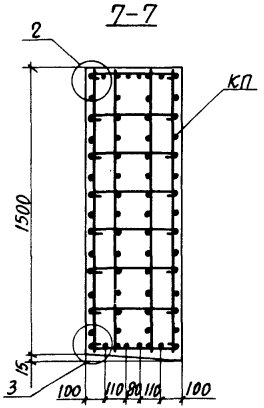

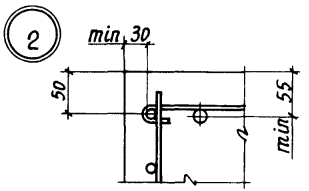

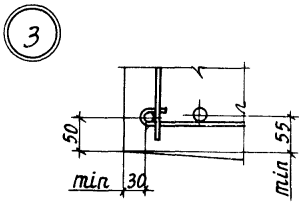

Количество стержней продольной арматуры в сечениях показано условно. Фактическое количество стержней, соответствующее маркам колонн, приведено на чертеже пространственных каркасов.

Инв. № подл. | Подпись и дата | Взам. инв. №

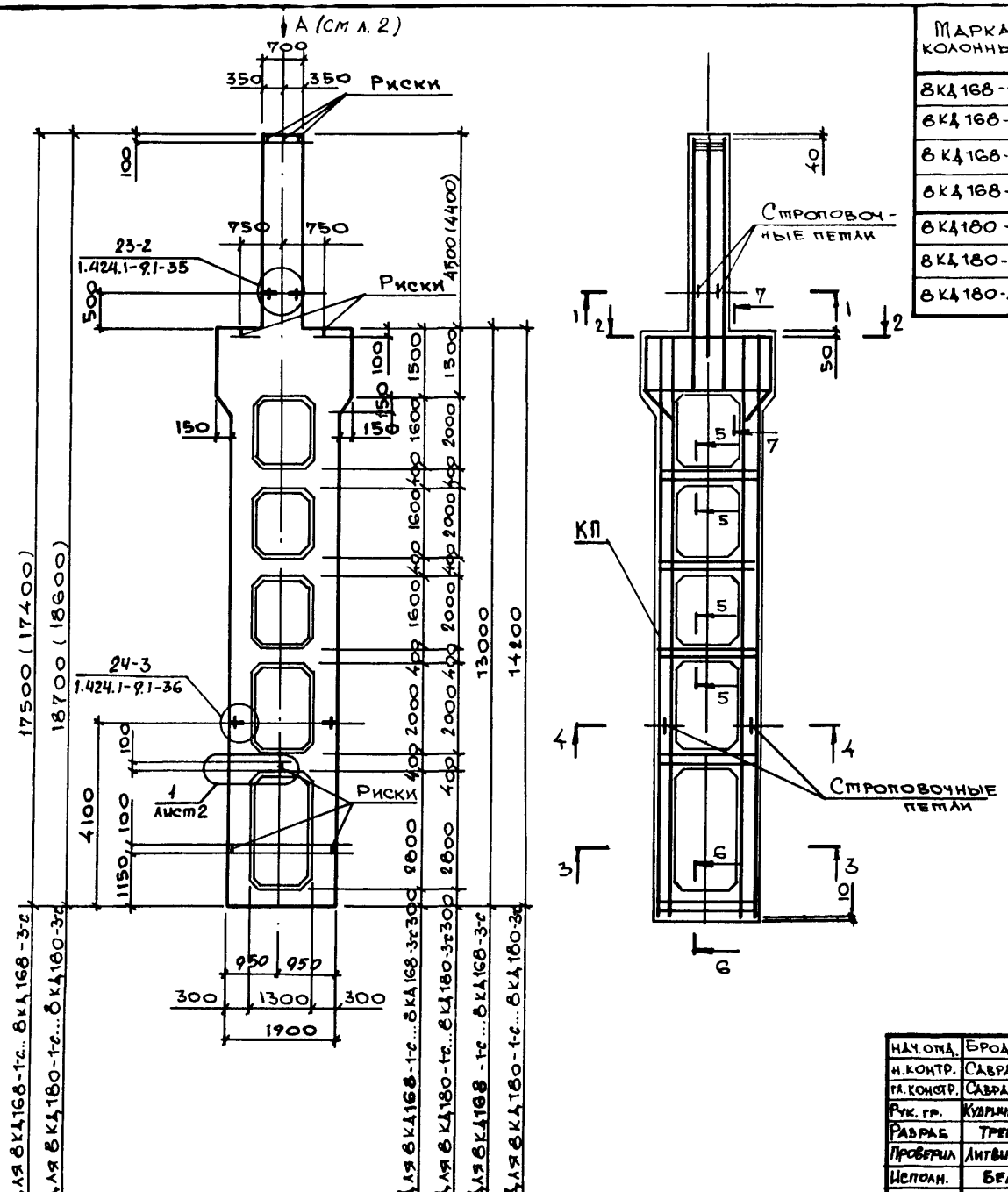

Марка колонны	Марка пространств. каркаса КП	Кол.	Обозначение документа на каркас КП	Класс (марка) бетона	Объём бетона, м³	Масса колонны, т
8КД168-1-с	КП 20-1	1	1.424.1-9.6С-20	В30 (М400)	8,1	20,3
8КД168-2-с	КП 20-2	1		В30 (М400)		
8КД168-2-с		1		В40 (М500)		
8КД168-3-с	КП 20-3	1		В40 (М500)		
8КД180-1-с	КП 24-1	1	1.424.1-9.6С-24	В40 (М500)	8,5	21,2
8КД180-2-с	КП 24-2	1		В30 (М400)		
8КД180-3-с	КП 24-3	1		В40 (М500)		

1. Установку строповочных петель по узам 23-2, 24-3 производить в случаях, оговоренных в п.8 технических требований к настоящему выпуску (см. 1.424.1-9.5С-ТТ).
2. Сечение 1-1 ... 7-7 смотреть на листе 2.

Нач.отд.	Бродский	
Н.контр.	Савранский	
Гл.констр.	Савранский	
Рук. гр.	Кудлачевская	
Разраб.	Тремль	
Проверил	Литвинова	
Исполн.	Белан	

1.424.1-9.5С-16

Колонна средняя
8КД168-1-с... 8КД168-3-с
8КД180-1-с... 8КД180-3-с

Стадия	Лист	Листов
Р	1	2

ХАРЬКОВСКИЙ ПРОМСТРОЙНИИПРОЕКТ

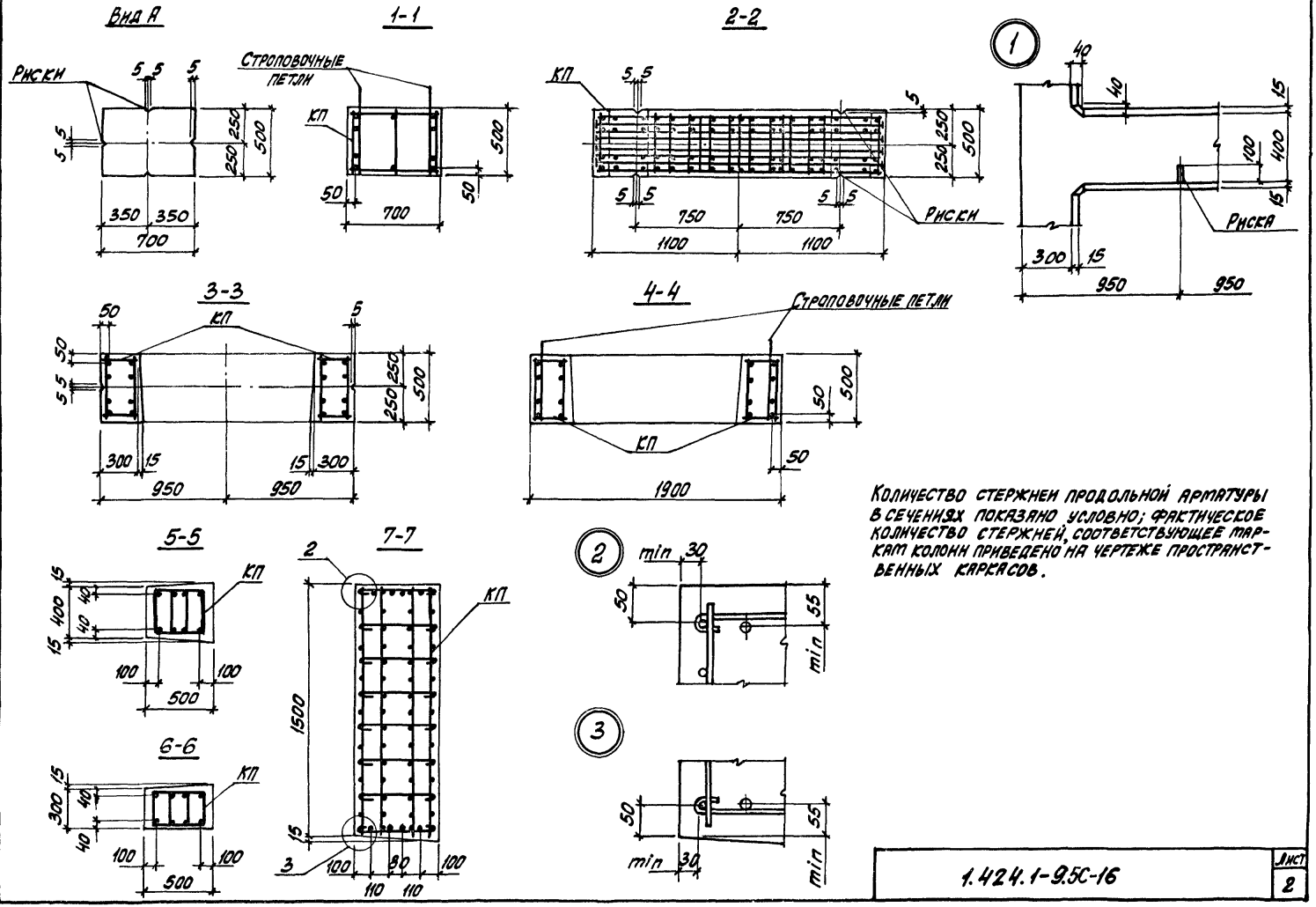

Количество стержней продольной арматуры в сечениях показано условно; фактическое количество стержней, соответствующее маркам колонн приведено на чертеже пространственных каркасов.

1.424.1-9.5С-16

Лист 2

Инв. № подл. | Подпись и дата | Взам. инв. №

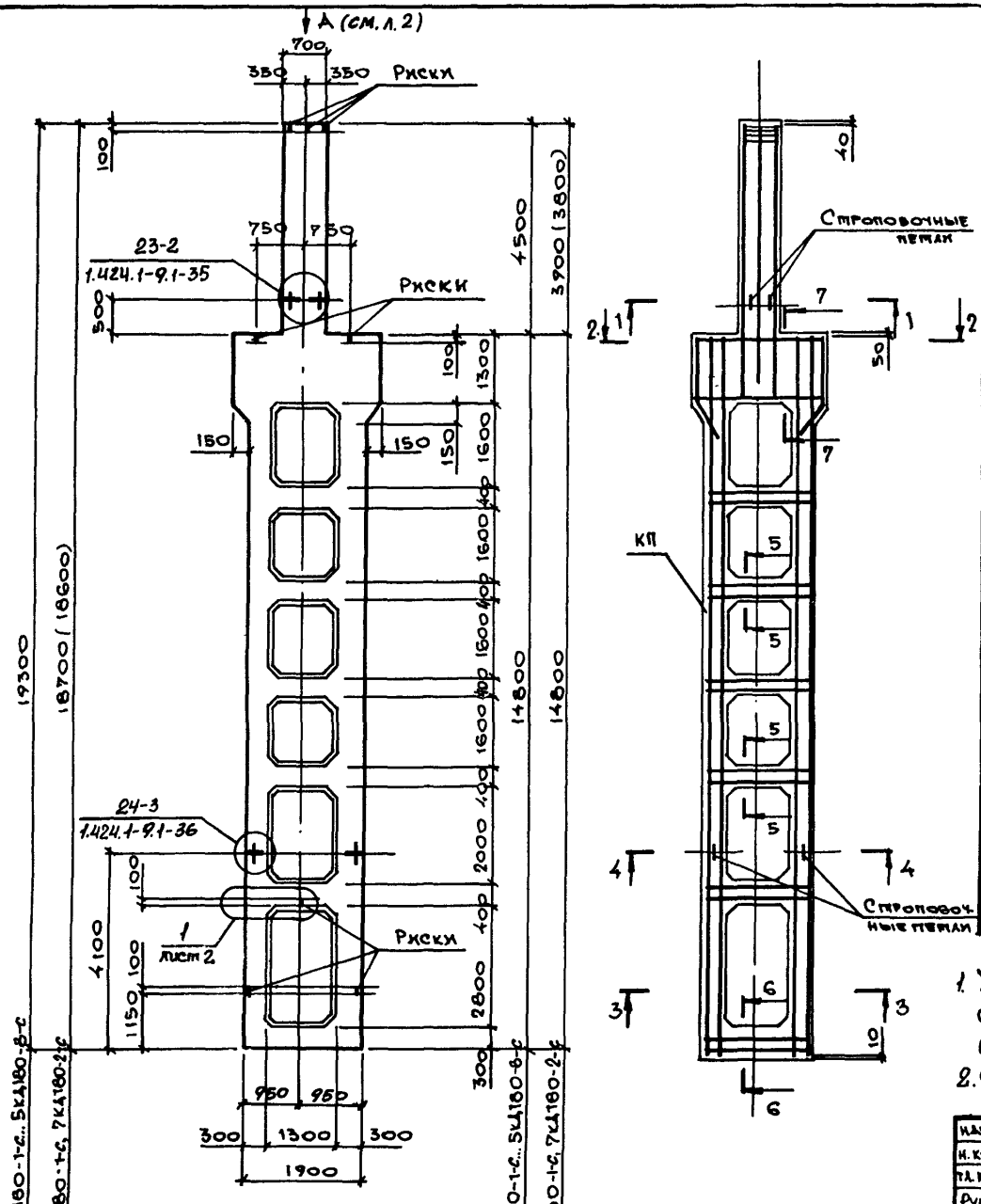

Марка колонны	Марка пространств. каркаса КП	Кол.	Обозначение документа на каркас КП	Класс (марка) бетона	Объем бетона, м³	Масса колонны, т
5КД180-1.3-с	КП 21-1	1	1.424.1-9.6С-21	В 22,5 (М 300)	8,8	22,1
5КД180-1.4-с		1		В 30 (М 400)		
5КД180-2.3-с	КП 21-2	1		В 22,5 (М 300)		
5КД180-2.4-с		1		В 30 (М 400)		
5КД180-2.5-с		1		В 40 (М 500)		
5КД180-3.3-с	КП 21-3	1		В 22,5 (М 300)		
5КД180-3.4-с		1		В 30 (М 400)		
5КД180-3.5-с		1		В 40 (М 500)		
5КД180-4.4-с	КП 21-4	1		В 30 (М 400)		
5КД180-4.5-с		1		В 40 (М 500)		
5КД180-5.4-с	КП 21-5	1		В 30 (М 400)		
5КД180-5.5-с		1		В 40 (М 500)		
5КД180-6.3-с	КП 21-6	1		В 22,5 (М 300)		
5КД180-6.4-с		1		В 30 (М 400)		
5КД180-6.5-с		1		В 40 (М 500)		
5КД180-7.3-с	КП 21-7	1		В 22,5 (М 300)		
5КД180-7.4-с		1		В 30 (М 400)		
5КД180-7.5-с		1		В 40 (М 500)		
5КД180-8.4-с	КП 21-8	1		В 30 (М 400)		
5КД180-8.5-с		1		В 40 (М 500)		
7КД180-1.4-с	КП 23-1	1	1.424.1-9.6С-23	В 30 (М 400)	8,5	21,3
7КД180-2.4-с	КП 23-2	1		В 30 (М 400)		
7КД180-2.5-с		1		В 40 (М 500)		

1. Установку строповочных петель по узлам 23-2, 24-3 производить в случаях, оговоренных в п. 8 технических требований к настоящему выпуску (см. 1.424.1-9.5С-ТТ).
2. Сечение 1-1... 7-7 смотреть на листе 2.

Нач. отд.	Бродский	
Н. контр.	Савранский	
Гл. констр.	Савранский	
Рук. гр.	Кудрявцевская	
Разраб.	Трепль	
Проверил.	Литвинова	
Исполн.	Белан	

1.424.1-9.5С-17

Колонна средняя
5КД180-1-с., 5КД180-8-с
7КД180-1-с, 7КД180-2-с

Стадия	Лист	Листов
Р	1	2

ХАРЬКОВСКИЙ ПРОМСТРОЙНИИПРОЕКТ

Вид А

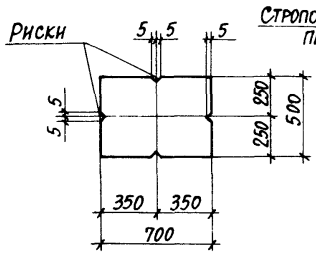

1-1

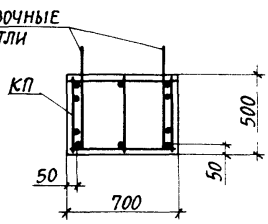

2-2

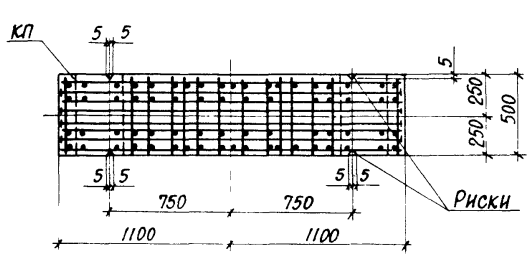

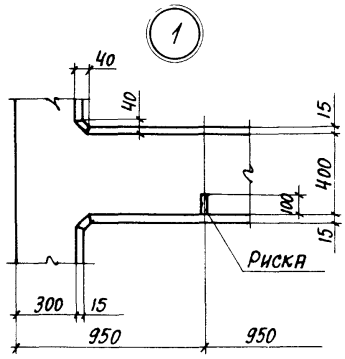

3-3

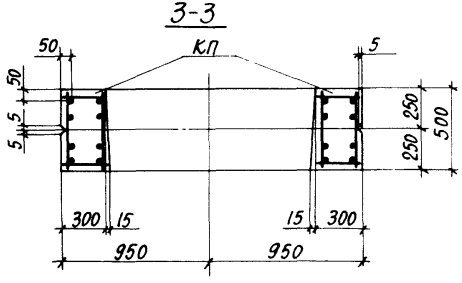

4-4

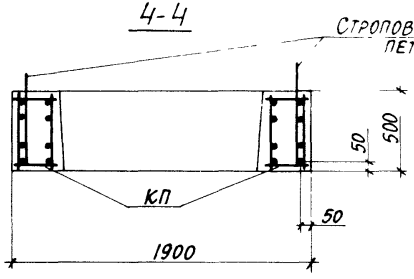

Количество стержней продольной арматуры в сечениях показано условно. Фактическое количество стержней, соответствующее маркам колонн, приведено на чертеже пространственных каркасов.

5-5

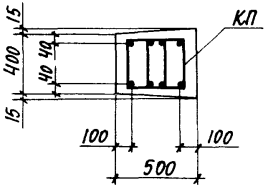

7-7

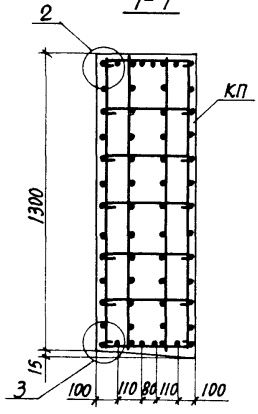

6-6

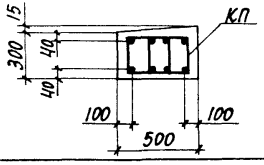

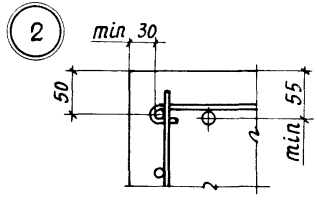

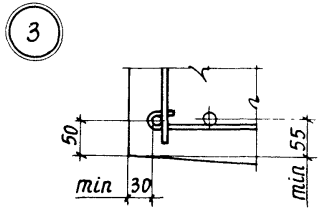

Инв. № подл. | Подпись и дата | Взам. инв. №

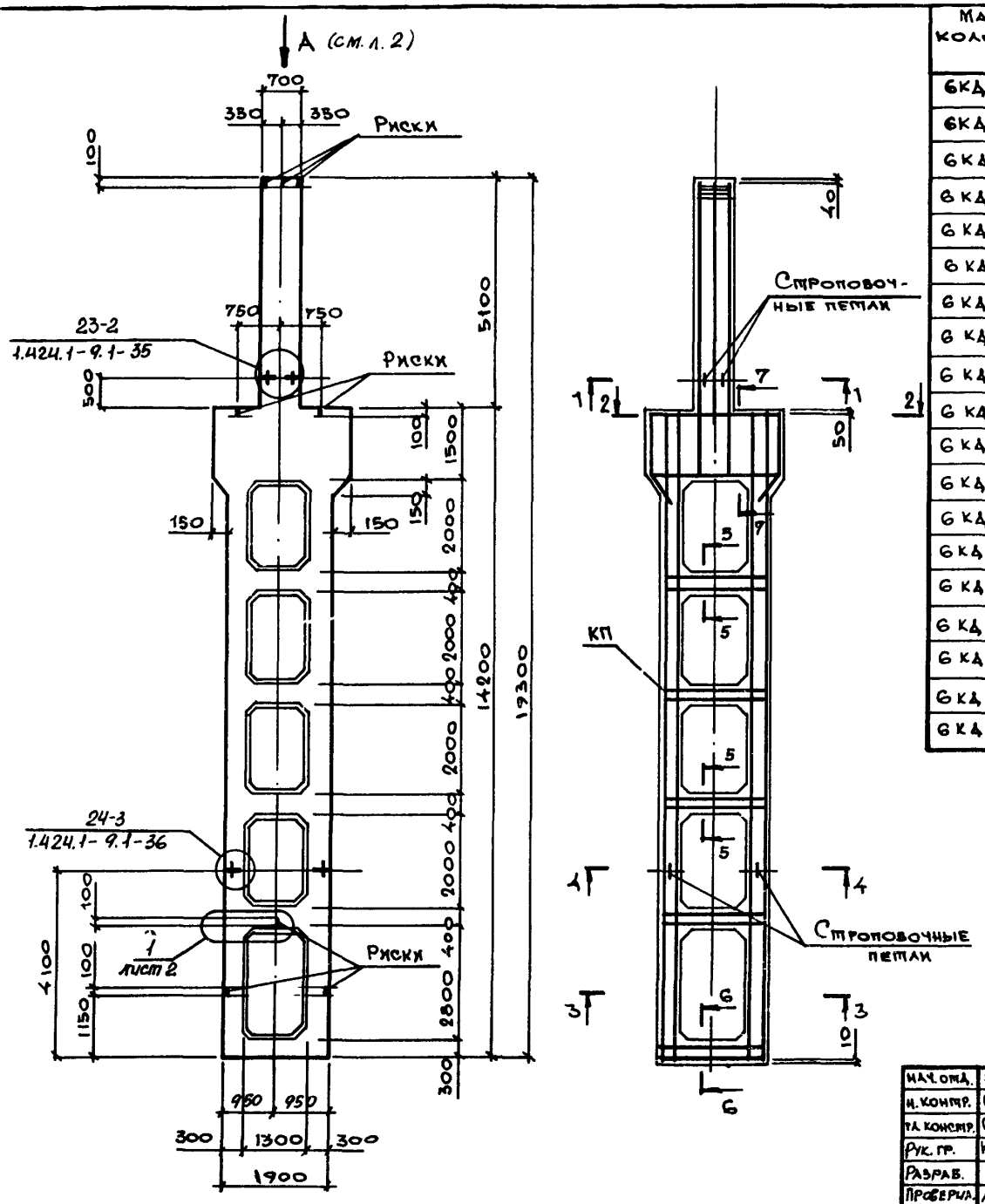

Марка колонны	Марка пространст. каркаса КП	Кол.	Обозначение документа на каркас КП	Класс (марка) бетона	Объём бетона м³	Масса колонны, т
6КД180-1.3-с	КП 22-1	1	1.424.1-9.6С-22	В22,5 (М300)	8,7	21,7
6КД180-1.5-с		1		В40 (М500)		
6КД180-2.3-с	КП 22-2	1		В22,5 (М300)		
6КД180-2.4-с		1		В30 (М400)		
6КД180-2.5-с		1		В40 (М500)		
6КД180-3.3-с	КП 22-3	1		В22,5 (М300)		
6КД180-3.4-с		1		В30 (М400)		
6КД180-3.5-с		1		В40 (М500)		
6КД180-4.4-с	КП 22-4	1		В30 (М400)		
6КД180-4.5-с		1		В40 (М500)		
6КД180-5.4-с	КП 22-5	1		В30 (М400)		
6КД180-5.5-с		1		В40 (М500)		
6КД180-6.4-с	КП 22-6	1		В30 (М400)		
6КД180-6.5-с		1		В40 (М500)		
6КД180-7.4-с	КП 22-7	1		В30 (М400)		
6КД180-7.5-с		1		В40 (М500)		
6КД180-8.5-с	КП 22-8	1		В40 (М500)		
6КД180-9.4-с	КП 22-9	1		В30 (М400)		
6КД180-9.5-с		1		В40 (М500)		

1. Установку строповочных петель по узлам 23-2, 24-3 производить в случаях, оговоренных в п.в технических требований к настоящему выпуску (см 1.424.1-9.5С-ТТ).
2. Сечение 1-1 ... 7-7 смотреть на листе 2.

Нач.отд.	Бродский	
Н.контр.	Савранский	
Гл.констр.	Савранский	
Рук.гр.	Кудричевская	
Разраб.	Тремль	
Проверил	Литвинова	
Исполн.	Белан	

1.424.1-9.5С-18

Колонна средняя 6КД180-1-с ... 6КД180-9-с

Стадия	Лист	Листов
Р	1	2

ХАРЬКОВСКИЙ ПРОМСТРОЙНИИПРОЕКТ

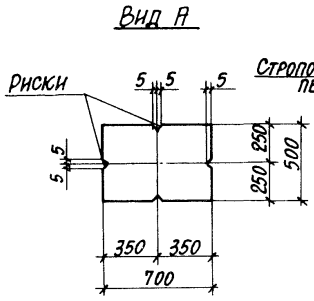

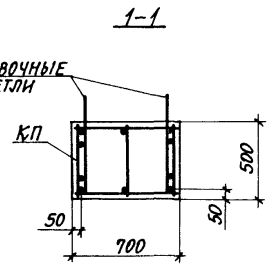

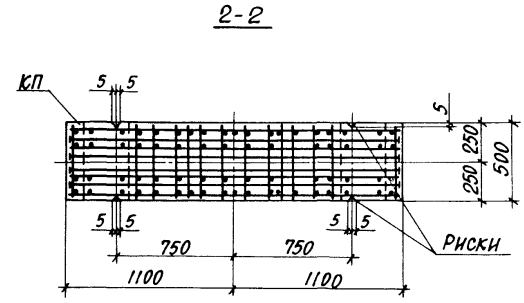

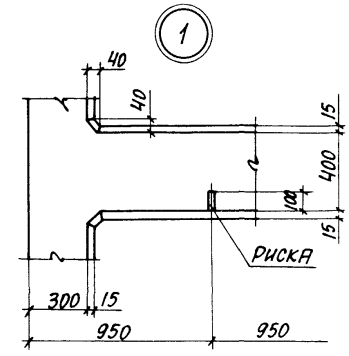

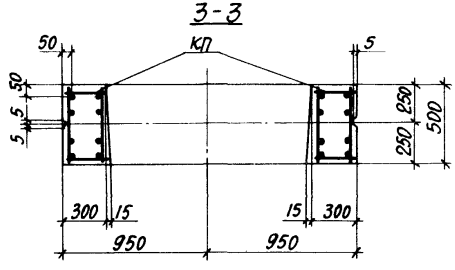

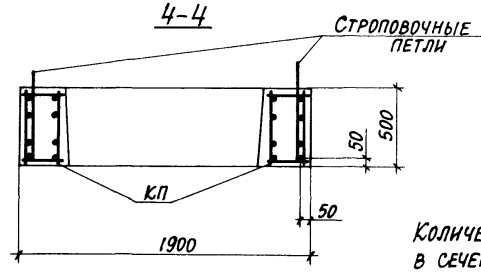

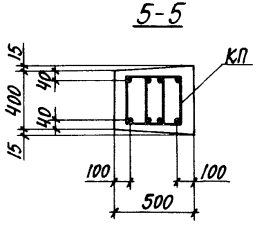

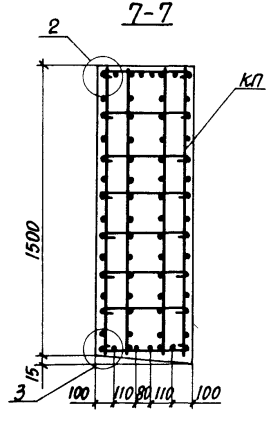

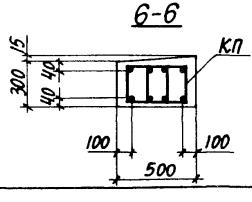

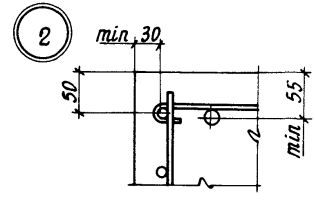

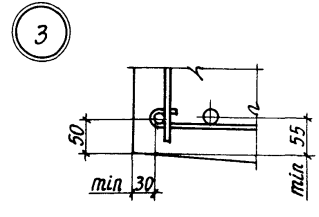

Количество стержней продольной арматуры в сечениях показано условно. Фактическое количество стержней, соответствующее маркам колонн, приведено на чертеже пространственных каркасов.

Инв.№ подл. | Подпись и дата | Взам. инв.№

1.424.1-9.5С-18

Лист 2

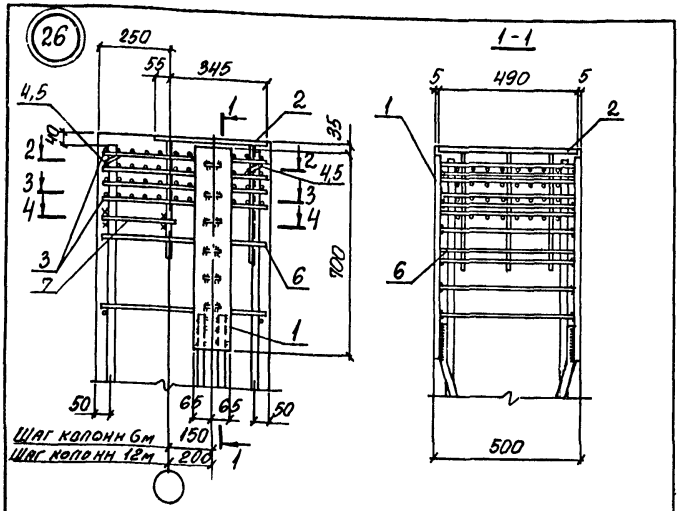

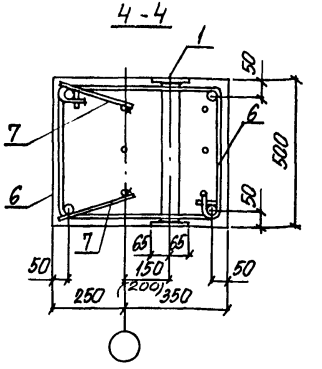

Марка узла	Поз.	Наименование	Кол.	Обозначение документа
Узел 26	1	Изделие закладное МН31	1	1.424.1-9.6С-148
	2	МН35	1	-152
	3	Сетка С1-1	4	1.424.1-9.6С-170
	4	Стержень арм. Ст6	2	1.424.1-9.6С-173
	5	Ст16	2	
	6	Ст14	2	
	7	Арматура по ГОСТ 5781-82		
		ф10АI, ℓ=300; 0,19 кг	2	без черт.

1. Узел замаркирован на докум. 1.424.1-9.0-к-5СМ, -9СМ
2. В сечениях 2-2 и 3-3 закладное изделие МН31 (поз.1) условно не показано.
3. При установке закладного изделия МН31 (поз.1) сетки на смятие С1 (поз.4 пространственного каркаса) заменяются сетками С1-1, которые должны быть заведены между анкерными пластинами закладного изделия до установки его в пространственный каркас.

Нач. отд.	Бродский		1.424.1-9.5С-19
Н. контр.	Судничевская		
Гл. констр.	Сарапинин		
Рук. гр.	Судничевская		Узел 26
Разраб.	Судничевская		Стадия Р; Лист 1; Листов 2
Провер.	Судничевская		ХАРЬКОВСКИЙ ПРОМСТРОЙНИИПРОЕКТ
Исполн.	Колина		

Инв. № подл. | Подпись и дата | Взам. инв. №

1.424.1-9.5С-19 Лист 2

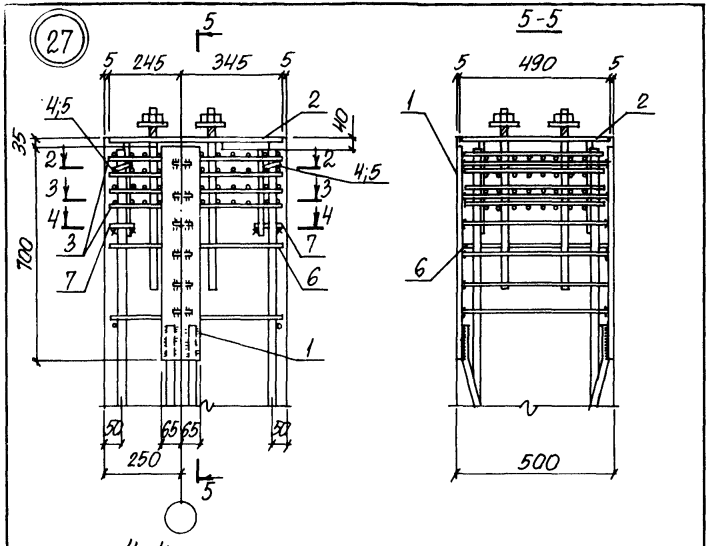

1. Узел замаркирован на докум. 1.424.1-9. 0-1С-5СМ, -9СМ.
2. Сечения 2-2 и 3-3 см. на докум. -19.
3. При установке закладного изделия МН 31 (поз.1) сетки на смятие С1 (поз.4 пространственного каркаса) заменяются сетками С1-1, которые должны быть заведены между анкерными пластинами закладного изделия до установки его в пространственный каркас.

Нач. отд.	Бродский		1.424.1-9.5С-20
Н. контр.	Кудричевская		
Гл. констр.	Саврянский		
Рук. гр.	Кудричевская		Стадия: Р; Лист: 1; Листов: 3
Разраб.	Кудричевская		Узел 27, 28
Провер.	Кудричевская		Харьковский Промстройниипроект
Исполн.	Копина		

Инв. № подл. | Подпись и дата | Взам. инв. №

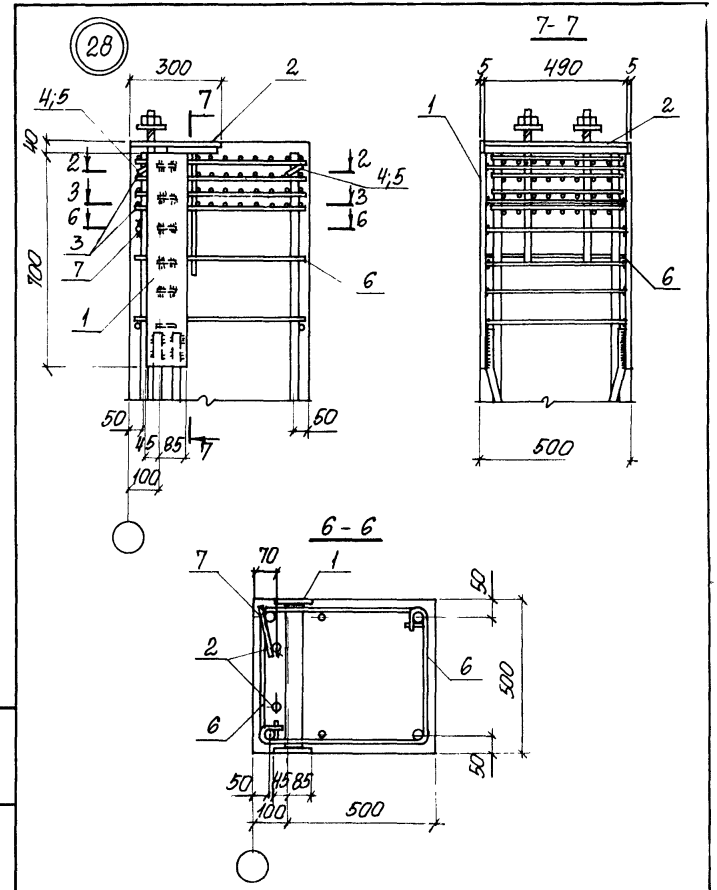

1.424.1-9.5С-20 | Лист 2

Инв. № подл. | Подпись и дата | Взам. инв. №

Марка узла	Поз.	Наименование	Кол.	Обозначение документа
Узел 27	1	Изделие закладное МН31	1	1.424.1-9.6С-148
	2	МН36	1	-153
	3	Сетка С1-1	4	1.424.1-9.6С-170
	4	Стержень арм. Ст6	2	1.424.1-9.6С-173
	5	Ст16	2	
	6	Ст14	2	
	7	Арматура по ГОСТ 5781-82		
		ф10АI, l=350; 0,22кг	2	без черт.
Узел 28		Поз. 1,3...7 по узлу 27		
	2	Изделие закладное МН2	1	1.424.1-9.2-148

1.424.1-9.5С-20 | Лист 3

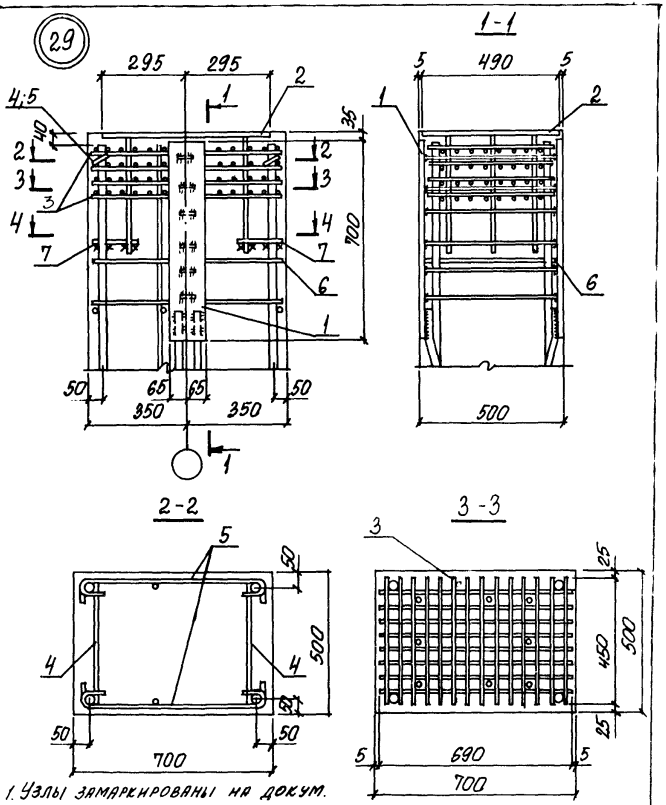

1. Узлы замаркированы на докум. 1.424.1-9.0-1С-5 см; -9 см.

Нач. отд.	Бродский		1.424.1-9.5С-21
Н. контр.	Кудричевская		
Гл. констр.	Савранский		
Рук. гр.	Кудричевская		Узел 29...31
Разраб.	Кудричевская		
Провер.	Кудричевская		
Исполн.	Копина		

Стадия	Лист	Листов
Р	1	3

ХАРЬКОВСКИЙ ПРОМСТРОЙНИИПРОЕКТ

Инв. № подл. | Подпись и дата | Взам. инв. №

23528-02 43

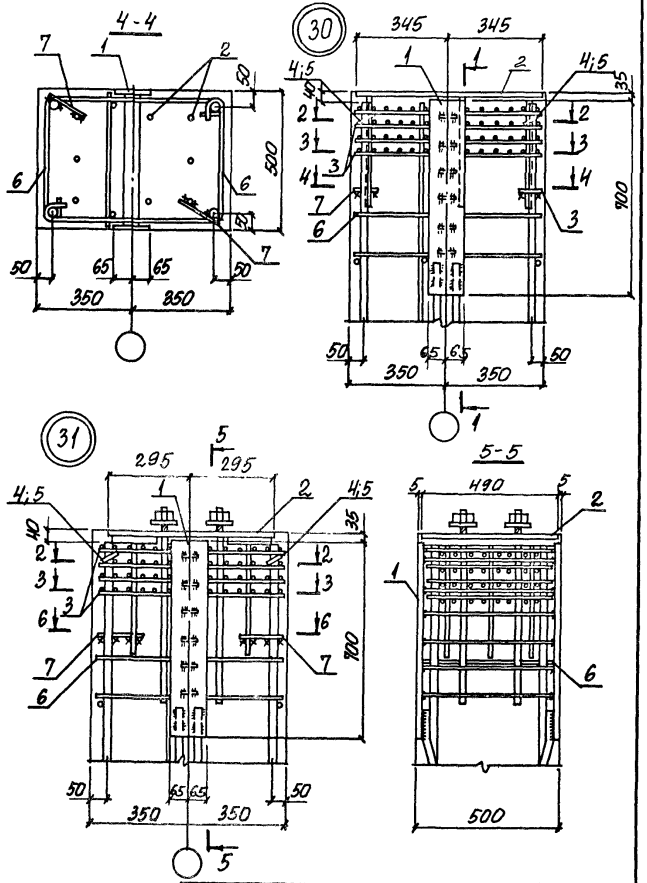

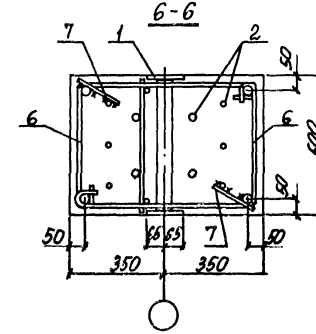

Марка узла	Поз.	Наименование	Кол.	Обозначение документа
Узел 29	1	Изделие закладное МН31	1	1.424.1-9.6С-148
	2	МН37	1	-154
	3	Сетка С2-1	4	1.424.1-9.6С-170
	4	Стержень арм. Ст 6	2	
	5	Ст 17	2	1.424.1-9.6С-173
	6	Ст 15	2	
	7	Арматура ГОСТ 5781-82		
		ф10 AI, ℓ=150; 0,09кг	2	Без черт.
Узел 30		Поз. 1, 3... 7 по узлу 29		
	2	Изделие закладное МН38	1	1.424.1-9.6С-155
Узел 31		Поз. 1, 3... 7 по узлу 30		
	2	Изделие закладное МН39	1	1.424.1-9.6С-156

2. В сечениях 2-2 и 3-3 закладное изделие МН 31 (поз. 1) условно не показано.
3. При установке закладного изделия МН 31 (поз. 1) сетки на смятие С-2 (поз. 4 пространственного каркаса) заменяются сетками С2-1 которые должны быть заведены между анкерными пластинами закладного изделия до установки его в пространственный каркас.

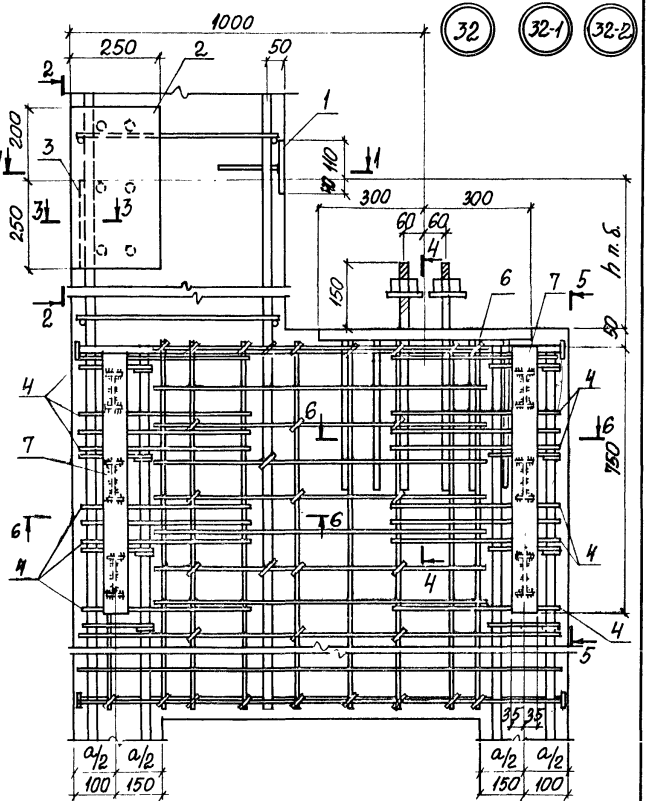

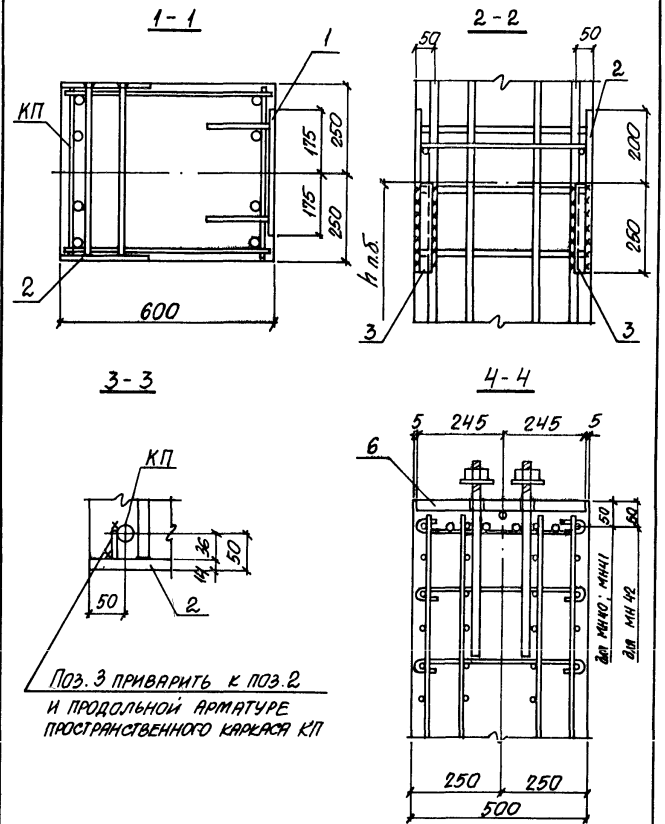

Поз. 3 приварить к поз. 2 и продольной арматуре пространственного каркаса КП

Нач. отд.	Бродский		
Н. контр.	Кудричевская		
Гл. констр.	Сафранский		
Рук. гр.	Кудричевская		
Разраб.	Кудричевская		
Провер.	Кудричевская		
Исполн.	Копина		

1.424.1.-9.5С-22

Узел 32, 32-1, 32-2

Стадия	Лист	Листов
Р	1	4

ХАРЬКОВСКИЙ ПРОМСТРОЙНИЦИПРОЕКТ

Инв. № подл. | Подпись и дата | Взам. инв. №

1.424.1-9.5С-22

Лист 2

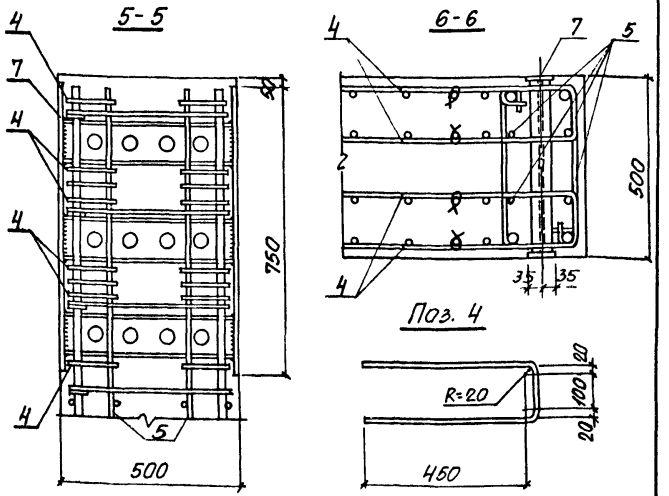

1. Узел замаркирован на докум. 0-1С-5 СМ; 0-1С-10 СМ
2. Сетку (поз. 5 пространственного каркаса) в пределах установки закладных изделий поз. 7 (МН32) необходимо вырезать и заменить стержнями поз. 4 и 5 (см. спецификацию)
3. Если колонны армированы каркасами, имеющими 4 стержня на одну сторону ветви, то стержни поз. 5 не устанавливаются
4. Размер h п.б. см. докум. 1.424.1-9.0-10 СМ.
5. Поз 4 привязать вязальной проволокой к сеткам пространственного каркаса.

Инв.№ подл. | Подпись и дата | Взам.инв.№

1.424.1-9.5С-22 Лист 3

Марка узла	Поз.	Наименование	Кол.	Обозначение документа
Узел 32	1	Изделие закладное МН 18	1	1.424.1-9.2-160
	2	МН 19	1	-161
	3	Полоса 314х8 ГОСТ 19903-74* ВСт.пс6-1-ТУ14-1-3023-80		Без черт.
		ℓ=250; 0,53 кг	2	
		Арматура по ГОСТ 5781-82		
	4	ф8 AIII, ℓ=1130; 0,45 кг	32	См. эскиз
	5	ф20 AIII, ℓ=1500, 3,7 кг	8	Без черт
	6	Изделие закладное МН40	1	1.424.1-9.6С-157
	7	МН32	2	-149
Узел 32-1		Поз.1...5,7 по узлу 32		
	6	Изделие закладное МН41	1	1.424.1-9.6С-157
Узел 32-2		Поз.1...5,7 по узлу 32		
	6	Изделие закладное МН42	1	1.424.1-9.6С-157

Инв.№ подл. | Подпись и дата | Взам.инв.№

1.424.1-9.5С-22 Лист 4

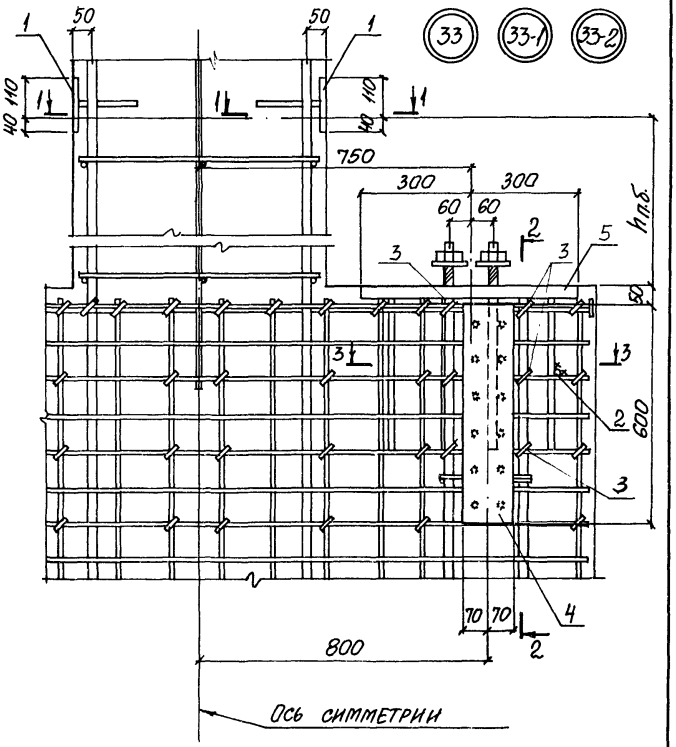

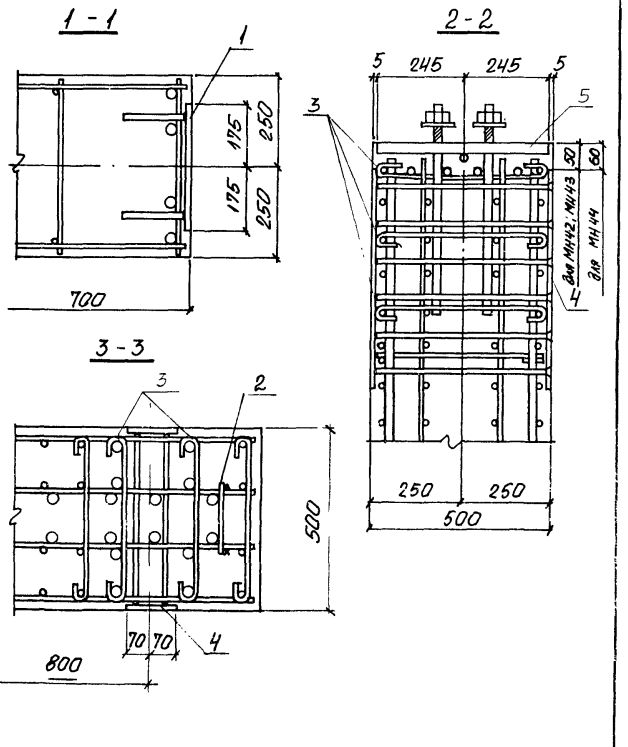

1. Узел замаркирован на докум. 0-К-5 см; 0-К-10 см.
2. Размер h п.б. см. докум. 0-1С-10 см

Нач. отд.	Бродский		1.424.1-9.5С-23
Н. контр.	Кудрявская		
Гл. констр.	Сарапский		
Рук. гр.	Кудрявская		
Разраб.	Кудрявская		Узел 33;33-1;33-2
Провер.	Кудрявская		
Исполн.	Копина		

Стадия	Лист	Листов
Р	1	3

ХАРЬКОВСКИЙ ПРОМСТРОЙНИИПРОЕКТ

Инв. № подл. | Подпись и дата | Взам. инв. №

1.424.1-9.5С-23 Лист 2

Марка узла	Поз.	Наименование	Кол.	Обозначение документа
Узел 33	1	Изделие закладное Мн 18	2	1.424.1-9.2-160
		Арматура по ГОСТ 5781-82		
	2	ф10 А III, ℓ=200; 0,12 кг	2	без черт
	3	Стержень арм. СТ 6	12	1.424.1-9.6С-173
	4	Изделие закладное Мн 34	2	1.424.1-9.6С-151
	5	Мн 43	2	-158
Узел 33-1		Поз. 1...4 по узлу 33		
	5	Изделие закладное Мн 44	2	1.424.1-9.6С-158
Узел 33-2		Поз. 1...4 по узлу 33		
	5	Изделие закладное Мн 45	2	1.424.1-9.6С-158

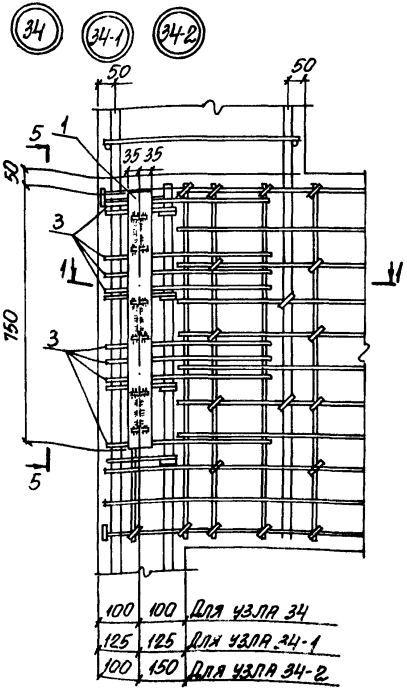

Нач. отд.	Бродский	
Н. контр.	Кудричевская	
Гл. констр.	Савранский	
Рук. гр.	Кудричевская	
Разраб.	Кудричевская	
Провер.	Кудричевская	
Исполн.	Копина	

1.424.1-9.5С-24

Узел 34, 34-1, 34-2

Стадия	Лист	Листов
Р	1	2

ХАРЬКОВСКИЙ ПРОМСТРОЙНИИПРОЕКТ

Инв. № подл. | Подпись и дата | Взам. инв. №

1.424.1-9.5С-23

Лист 3

23528 02 48

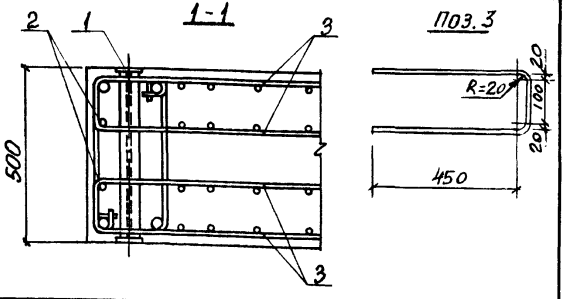

Марка узла	Поз.	Наименование	Кол.	Обозначение документа
Узел 34, 34-1, 34-2	1	Изделие закладное Мн 32	1	1.424.1-9.6С-149
		Арматура по ГОСТ 5781-82		
	2	ф 8А III, ℓ=800, 0,32 кг	2	без черт.
	3	ф 8А III, ℓ=1130, 0,45 кг	16	см. эскиз

1. Узел замаркирован на докум. 0-1С-5 см
2. Сетку (поз. 5 пространственного каркаса) в пределах установки закладных изделий поз. 1 (Мн32) необходимо вырезать и заменить стержнями поз. 2 и 3 (см. спецификацию).
3. Если подкрановые ветви колонны армированы каркасами с 4-мя стержнями, то стержни поз. 2 не устанавливаются.
4. Размер h п.б. см. докум. 0-1С-10 СМ.
5. Сечение 5-5 смотреть докум. 5С-22.

1.424.1-9.5С-24	Лист 2

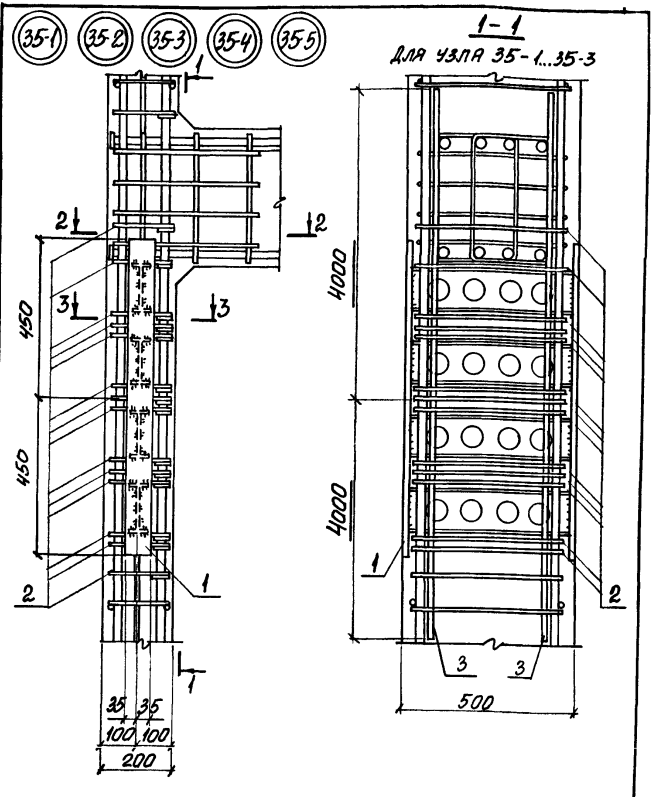

Нач. отд.	Бродский			1.424.1-9.5С-25
Н. контр.	Кудричевская			
Гл. констр.	Сапранский			
Рук. гр.	Кудричевская			Узел 35-1...35-5
Разраб.	Кудричевская			
Провер.	Кудричевская			
Исполн.	Копина			

Стадия	Лист	Листов
Р	1	3

ХАРЬКОВСКИЙ ПРОМСТРОЙНИИПРОЕКТ

Инв. № подл. | Подпись и дата | Взам. инв. №

1-1

Для узла 35-4; 35-5

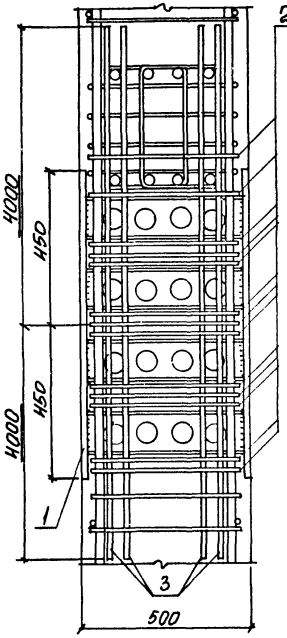

2-2

Для узла 35-1...35-3

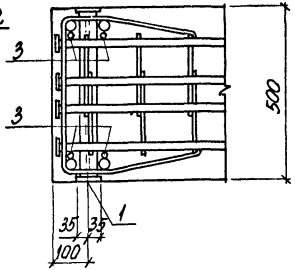

2-2

Для узла 35-4...35-5

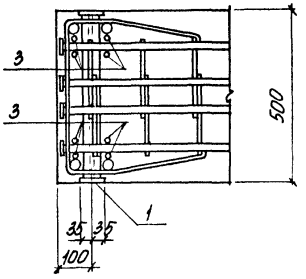

1. Узел замаркирован на докум. 0-1С-5СМ
2. Ключ для подбора соответствующего номера узла смотреть докум. 0-1С-5СМ лист 3.

Инв.№ подл. | Подпись и дата | Взам. инв.№

3-3

Для узла 35-4; 35-5

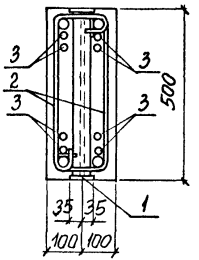

3-3

Для узла 35-1...35-3

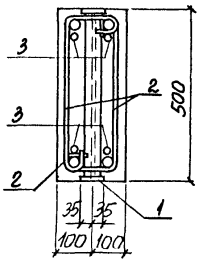

Марка узла	Поз.	Наименование	Кол.	Обозначение документа
Узел 35-1	1	Изделие закладное МН 33	1	1.424.1-9.6С-150
		Арматура по ГОСТ 5781-82		
	2	Стержень арм. Ст 7	28	1.424.1-9.6С-173
	3	ф20 AIII, ℓ=8000; 19,8 кг	4	БЕЗ ЧЕРТ.
Узел 35-2		Поз. 1, 2 по узлу 35-1		
	3	ф22 AIII, ℓ=8000; 25,8 кг	4	БЕЗ ЧЕРТ.
Узел 35-3		Поз. 1, 2 по узлу 35-1		
	3	ф25 AIII, ℓ=8000; 30,8 кг	4	БЕЗ ЧЕРТ.
Узел 35-4		Поз. 1,2 по узлу 35-1		
	3	ф20 AIII, ℓ=8000; 19,8 кг	8	БЕЗ ЧЕРТ.
Узел 35-5		Поз. 1,2 по узлу 35-1		
	3	ф22 AIII, ℓ=8000; 25,8 кг	8	БЕЗ ЧЕРТ.

Инв.№ подл. | Подпись и дата | Взам. инв.№

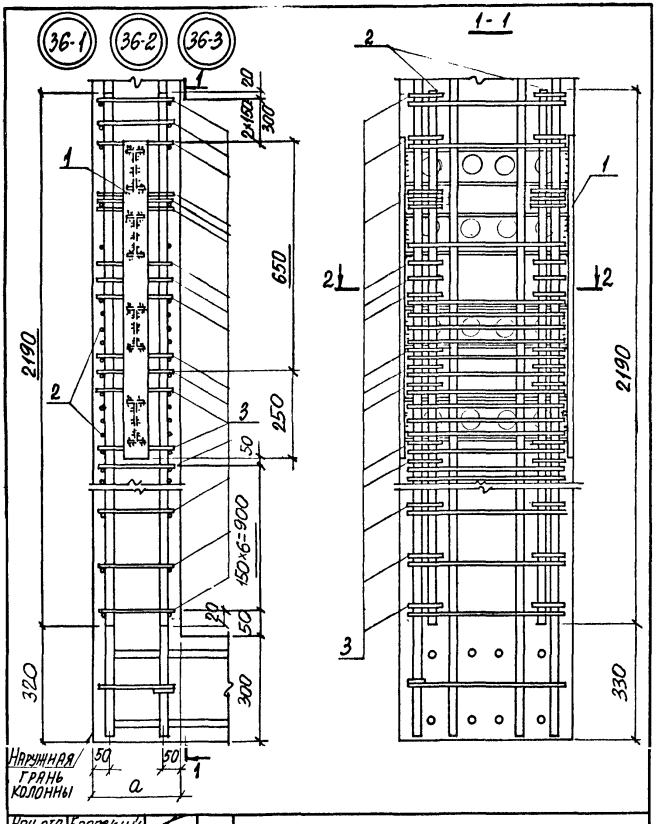

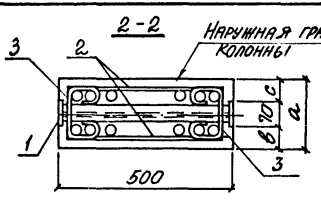

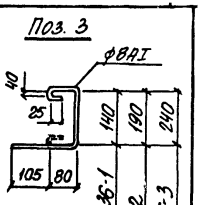

Марка узла	Размеры, мм		
	а	в	с
36-1	200	65	65
36-2	250	115	65
36-3	300	115	115

1. Узлы замаркированы на докум. 0-1С-5 см.
2. При установке в пространственный каркас закладного изделия поз. 1 и каркаса поз. 2 поперечная арматура вырезается и заменяется шпильками поз. 3.

Марка узла	Поз.	Наименование	Кол.	Обозначение документа
Узел 36-1	1	Изделие закладное МН 33	1	1.424.1-9.6С-150
	2	Каркас Кр 1	2	-168
		Арматура по ГОСТ 5781-82		
	3	ФВАI, ℓ=530; 0,21 кг	34	См. эскиз
Узел 36-2		Поз. 1, 2 по узлу 36-1		
	3	ФВАI, ℓ=580; 0,23 кг	34	См. эскиз
Узел 36-3		Поз. 1, 2 по узлу 36-1		
	3	ФВАI, ℓ=630; 0,25 кг	34	См. эскиз

Нач. отд.	Бродский	
Н. контр.	Судниченская	
Гл. констр.	Саварянский	
Рук. гр.	Судниченская	
Разраб.	Судниченская	
Провер.	Судниченская	
Исполн.	Колпина	

1.424.1-9.5С-26

Узел 36-1... 36-3

Стадия	Лист	Листов
Р	1	2

ХАРЬКОВСКИЙ ПРОМСТРОЙНИИПРОЕКТ

Инв. № подл. | Подпись и дата | Взам. инв. №

1.424.1-9.5С-26 Лист 2

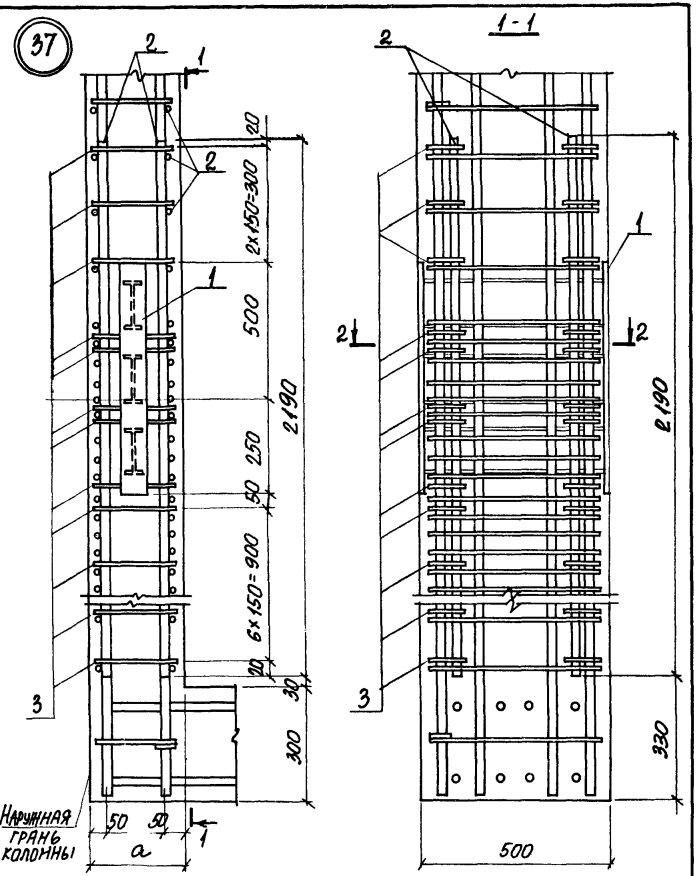

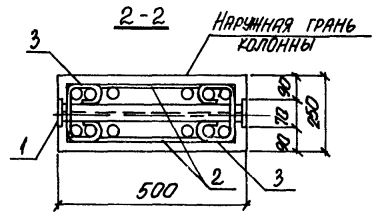

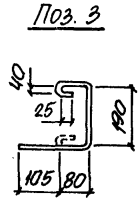

1. Узел замаркирован на докум. 0-1С-5СМ
2. При установке в пространственный каркас закладного изделия поз. 1 и каркаса поз. 2. поперечная арматура вырезается и заменяется шпильками поз. 3.

Марка узла	Поз	Наименование	Кол.	Обозначение документа
Узел 37	1	Изделие закладное Мн32	1	1.424.1-9.6С-149
	2	Каркас Кр 1	2	-168
		Арматура по ГОСТ 5781-82		
	3	ФВАI, l=580; 0,23кг	30	См. эскиз

Нач.отд.	Бродский		1.424.1-9.5С-27
Н.контр.	Кудричевская		
Гл.констр.	Сафранский		
Рук.гр.	Кудричевская		Узел 37
Разраб.	Кудричевская		
Провер.	Кудричевская		
Исполн.	Копина		

Стадия	Лист	Листов
Р	1	2

ХАРЬКОВСКИЙ ПРОМСТРОЙНИЙ ПРОЕКТ

Инв. № подл. | Подпись и дата | Взам. инв. №

1.424.1-9.5С-27

Лист 2

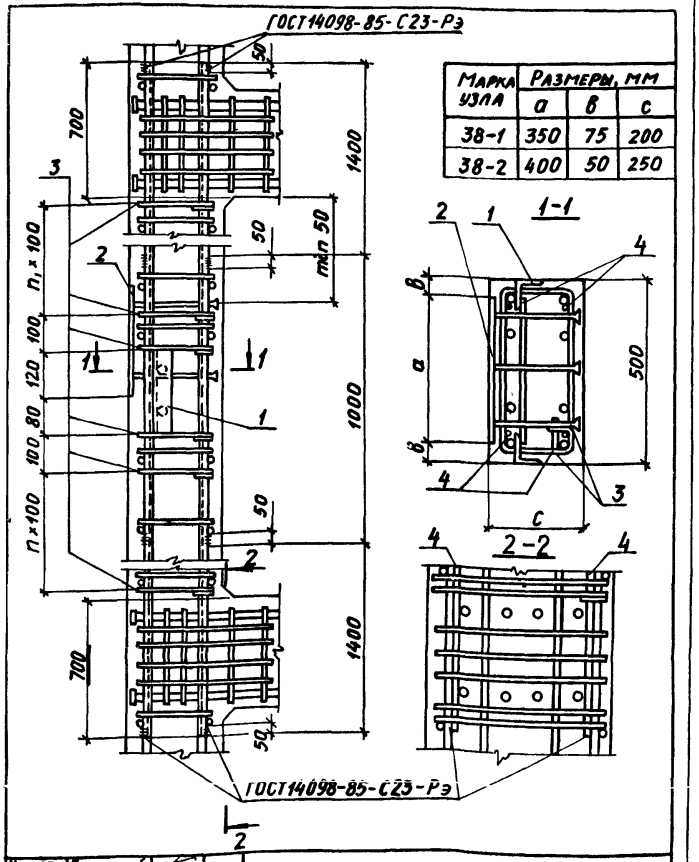

Марка узла	Размеры, мм		
	а	в	с
38-1	350	75	200
38-2	400	50	250

Изм.	Кол. уч.	Лист	№ док.	Подп.	Дата
Нач. ОТД	Бродский				
Н. контр.	Кудинчевская				
Гл. констр.	Савранский				
Разраб.	Проценко				
Рассчит.	Проценко				
Проверил	Кудинчевская				
Исполн.	Копина				

1.424.1-9. 5С-28

Узел 38-1; 38-2

Стадия	Лист	Листов
Р	1	2

ХАРЬКОВСКИЙ ПРОМСТРОЙНИИПРОЕКТ

Марка узла	Поз.	Наименование	Кол.	Обозначение документа
38-1	1	Изделие закладное МН-30	1	1.424.1-9.2-170
	2	Изделие закладное МН21-5	1	1.424.1-9.6С-61
	3	Стержень арм. С77	40	1.424.1-9.6С-173
	4	Ф20АIII, ℓ=3800	4	Без черт.
38-2		Поз.1,4 по узлу 38-1		
	2	Изделие закладное МН224	1	1.424.1-9.6С-162
	3	Стержень арм. Ст8	40	1.424.1-9. 6С-173

1. Арматура класса А-I и А-III по ГОСТ 5781-82.
2. Маркировку узлов см. 1.424.1-9.0-1С-11 СМ
3. Продольное армирование четырьмя стержнями показано условно.
4. Закладное изделие поз.1 приварить к продольным стержням пространственного каркаса.
5. В том случае, когда по высоте колонны располагается несколько закладных изделий поз.2, в ветви устанавливаются общие для всех указанных закладных изделий продольные стержни поз.4, длина которых определяется по проекту с учетом обязательной заводки за грань ближайшей перемычки на длину 700 мм.
6. В том случае, когда закладные изделия поз.2 размещаются в зоне установки закладного изделия для крепления связей МН33 (см. узлы 35-1...-5), суммарное дополнительное продольное армирование ветви должно быть определено в проекте здания.

Инв. № подл. | Подпись и дата | Взам. инв. №

1424.1-9. 5С-28

Лист 2

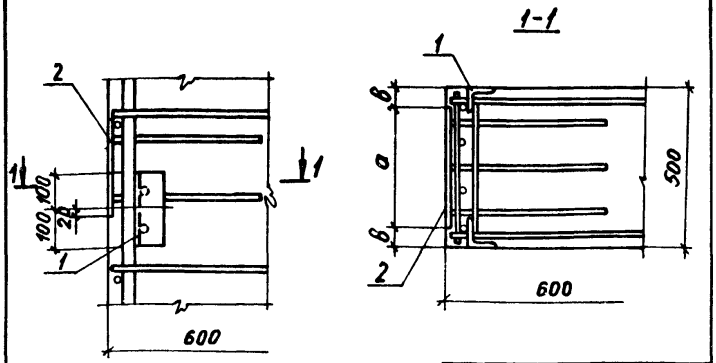

Марка узла	Размеры, мм	
	а	в
39-1	350	75
39-2	400	50

Марка узла	Поз.	Наименование	Кол.	Обозначение документа
39-1	1	Изделие закладное Мн30	1	1.424.1-9.2-170
	2	Изделие закладное Мн14-5	1	1.424.1-9.6С-159
39-2	1	Изделие закладное Мн30	1	1.424.1-9.2-170
	2	Изделие закладное Мн20-4	1	1.424.1-9.6С-160

1. Маркировку узлов см. 1.424.1-9.0-1С-11 СМ
2. Спецификацию см. лист 2.
3. Продольное армирование четырьмя стержнями надкрановой части колонны показано условно.

Нач. отд.	Бродский	1.424.1-9.5С-29	
Н. контр.	Кудричевская		
Гл. констр.	Савранский		
Разраб.	Проценко	Узел 39-1; 39-2	Стадия: Р; Лист: ; Листов: 1
Рассчит.	Ханисон		Харьковский Промстройниипроект
Провер.	Кудричевская		
Исполн.	Копина		

Инв. № подл. | Подпись и дата | Взам. инв. №

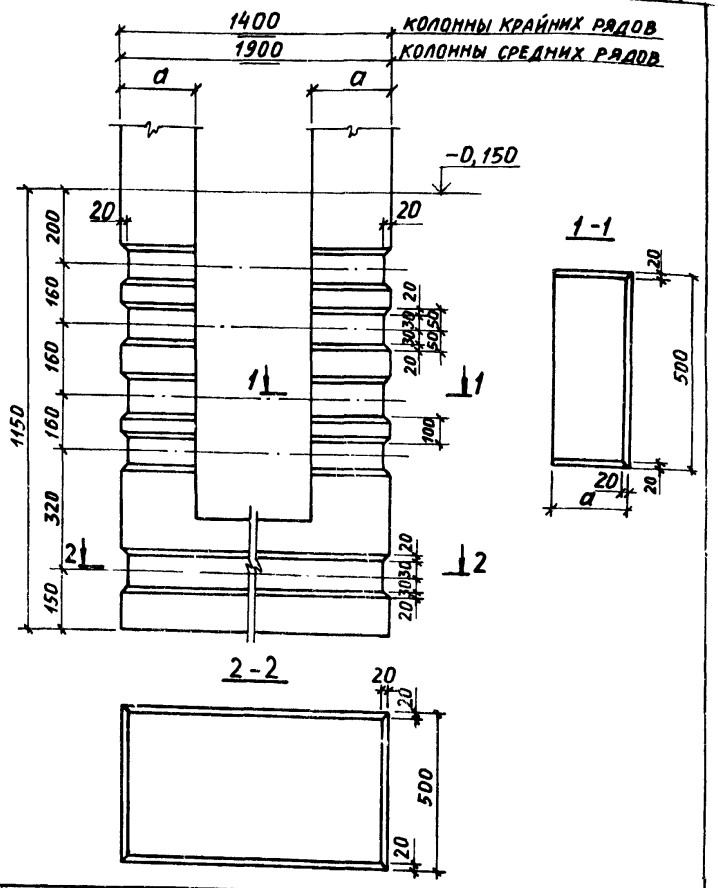
1400
1900
Колонны крайних рядов
Колонны средних рядов
а
а
-0,150
20
20
200
160
160
160
320
150
1150
1-1
2
1
1
2
100
20
20
20

Марка	Изделия арматурные																					Всего
	Стержневая горячекатанная арматура класса																	Прокат листовой из стали марки ВСт3пс 6-1 ТУ 14-1-3023-80					
	A-I ГОСТ 5781-82					A-III ГОСТ 5781-82																
	6	8	10	12	Итого	8	10	12	16	18	20	22	25	28	32	36	Итого	δ=12	δ=14	δ=16	δ=18	Итого	
1КД 156-1-с	56,2	67,8			124,0	32,8		10,4	67,2	21,6	296,0						428,0	22,4				22,4	574,7
1КД 156-2-с	66,2	67,8			124,0	32,8		10,4	100,8	21,6	421,6						587,2	31,4				31,4	742,6
1КД 156-3-с	56,2	67,8			124,0	32,8		10,4	67,2	21,6	39,4	425,4					596,8	22,4				22,4	743,2
1КД 156-4-с	27,6	127,3			154,9	32,8		10,4	117,6	21,6	24,4		623,8				830,6	35,9				35,9	1021,4
2КД 156-1-с	55,6	70,2			125,8	40,0		10,4	67,2	21,6	394,8						533,9	22,4				22,4	682,1
2КД 156-2-с	55,6	70,2			125,8	40,0		10,4	84,0	21,6	347,4	57,2					560,6	26,9				26,9	713,3
2КД 156-3-с	67,6	70,2			137,8	40,0		10,4	84,0	21,6		527,0					683,0	26,9				26,9	847,[illegible]
2КД 156-4-с	26,2	109,0			135,2	40,0		10,4	100,8	21,6				570,0			742,8	31,4				31,4	919,4
3КД 156-1-с	34,6	117,2			151,8	47,6		10,4	67,2	10,8	417,0						550,0	20,1	2,6			22,7	724,5
3КД 156-2-с	34,6	117,2			151,8	47,6		10,4		140,4	414,0						612,4	29,1	2,6			31,7	795,9
3КД 156-3-с	34,5	117,2			151,7	47,6		10,4		151,2		483,8					693,0	31,4				31,4	876,1
3КД 156-4-с	3,4	157,8			161,2	47,6		10,4		10,8	171,6			576,0			816,4	2,2	34,3			36,5	1014,1
4КД 156-1-с	52,6	65,7			118,3	54,8		10,4			464,2	66,8					596,2		21,1			21,1	735,6
4КД 156-2-с	50,8	68,7			119,5	54,8		10,4		97,2	26,4	434,2	86,2				709,2	20,2	5,3			25,5	854,2
4КД 156-3-с	21,9	105,5			127,4	54,8		10,4			105,6			611,2			782,0		21,1			21,1	930,5
4КД 156-4-с	21,9	119,2			141,1	54,8		10,4		97,2	26,4		650,2				839,0	20,2	5,3			25,5	1005,6
4КД 156-5-с	21,9	98,2			120,1	54,8		10,4			165,0				787,8		1028,0		33,0			33,0	1181,1
4КД 156-6-с	21,9	138,5			160,4	54,8		10,4			145,2		873,6				1084,0		29,0			29,0	1273,4
1КД 168-1-с	64,3	76,7			141,0	32,8		23,7	84,0	21,6	320,0						482,1	26,9				26,9	650,0
1КД 168-2-с	64,3	76,7			141,0	32,8		23,7	126,0	21,6		386,2					590,3	38,1				38,1	759,4

В марках колонн опущен условный цифровой индекс, обозначающий класс (марку) бетона.

Нач. отд.	Бродский	
Н. контр.	Кудрячевская	
Гл. констр.	Сапрончкий	
Рук. гр.	Кудрячевская	
Проверил	Литвинова	
Исполнил	Пармет	

1.424.1-9. 5С-31РС

Ведомость расхода стали, кг

Стадия	Лист	Листов
	1	6

Харьковский Промстройпроект

Марка	Изделия арматурные																						Всего
	Стержневая горячекатанная арматура класса																	Прокат листовой из стали марки ВСт3пс6-1					
	A-I					A-III																	
	ГОСТ 5781-82					ГОСТ 5781-82												ТУ 14-1-3023-80					
	6	8	10	12	Итого	8	10	12	16	18	20	22	25	28	32	36	Итого	δ=12	δ=14	δ=16	δ=18	Итого	
1КД 168-3-с	31,8	133,3			165,1	32,8		10,4	126,0	21,6			498,8				689,6	38,1				38,1	892,8
1КД 168-4-с	70,8	84,7			155,5	32,8		10,4	126,0	21,6		547,0	38,2				976,0	38,1				38,1	969,6
1КД 168-5-с	31,8	119,1			150,9	32,8		10,4	126,0	10,8	13,2			626,0			819,2	35,8	2,6			38,4	1008,5
1КД 168-6-с	31,8	146,9			178,7	32,8		10,4	147,0	21,6			748,4				960,2	41,0				41,1	1179,8
2КД 168-1-с	57,9	70,2			128,1	40,0		10,4	67,2	21,6	418,2						557,4	22,4				22,4	707,9
2КД 168-2-с	57,9	70,2			128,1	40,0		10,4	100,8	21,6	418,2						591,0	31,4				31,4	750,5
2КД 168-3-с	69,9	70,2			140,1	40,0		10,4	117,6	21,6	47,4	498,6					735,6	35,9				35,9	911,6
2КД 168-4-с	26,2	112,2			138,4	40,0		10,4	117,6	21,6				616,4			806,0	35,9				35,9	980,3
2КД 168-5-с	27,7	133,6			161,3	40,0		10,4	84,0	21,6	47,4		646,8				850,2	26,9				26,9	1038,4
3КД 168-1-с	36,9	117,2			154,1	47,6		19,3		97,2	437,4						601,5	20,2	2,6			22,8	778,4
3КД 168-2-с	36,9	117,2			154,1	47,6		19,3		10,8	595,8						673,5	2,2	34,3			36,5	864,1
3КД 168-3-с	3,4	161,2			164,6	47,6		10,4		140,4	13,2			659,0			910,6	29,1	2,6			31,7	1166,9
3КД 168-4-с	3,4	153,6			157,0	47,6		10,4		10,8	198,0				861,4		1128,2	2,2	39,6			41,8	1327,0
4КД 168-1-с	36,6	119,7			156,3	54,8		10,4			562,2						627,4		26,4			26,4	810,1
4КД 168-2-с	34,8	122,7			157,5	54,8		10,4			184,8	453,0	86,2				789,2		37,0			37,0	983,7
4КД 168-3-с	3,4	162,8			166,2	54,8		10,4			184,8			657,6			907,6		37,0			37,0	1110,8
4КД 168-4-с	5,2	184,7			189,9	54,8		10,4		64,8	161,0		637,8				928,8	13,4	21,1			34,5	1153,2
4КД 168-5-с	3,4	155,3			158,7	54,8		10,4		172,8	26,4				800,0		1064,4	35,8	5,3			41,1	1264,2
4КД 168-6-с	3,4	162,8			166,2	54,8		10,4		129,6	26,4			850,8			1072,0	26,9	5,3			32,2	1270,4
1КД 180-1-с	66,7	76,7			143,4	32,8		23,7	126,0	21,6	343,6						547,7	38,1				38,1	729,1
1КД 180-2-с	66,7	76,7			143,4	32,8		23,7	147,0	21,6	516,6						741,7	43,7				43,7	928,8
1КД 180-3-с	83,6	76,7			160,3	32,8		10,4		210,6		624,6					878,4	43,7				43,7	1082,4
1КД 180-4-с	33,2	149,5			182,7	32,8		10,4	168,0	21,6	24,4		772,4				1029,6	49,3				49,3	1261,6

Инв. № подл. | Подпись и дата | Взам. инв. №

Марка	Изделия арматурные																	Прокат листовой из стали марки ВСт3пс6-1					Всего
	Стержневая горячекатанная арматура класса																						
	A-I ГОСТ 5781-82					A-III ГОСТ 5781-82																	
	6	8	10	12	Итого	8	10	12	16	18	20	22	25	28	32	36	Итого	δ=12	δ=14	δ=16	δ=18	Итого	
1КД 180-5-с	31,8	144,3			176,1	32,8		10,4	147,0	21,6				1020,4			1232,2	43,7				43,7	1452,0
2КД 180-1-с	65,9	79,2			145,1	40,0		23,7	84,0	21,6	442,0						611,3	26,9				26,9	783,3
2КД 180-2-с	65,9	79,2			145,1	40,0		10,4	126,0	21,6		534,2					732,2	38,1				38,1	915,4
2КД 180-3-с	80,3	79,2			159,5	40,0		10,4	147,0	21,6		641,4					860,4	43,7				43,7	1063,6
2КД 180-4-с	31,8	124,2			156,0	40,0		10,4	147,0	21,6				662,8			881,8	43,7				43,7	1081,5
2КД 180-5-с	33,3	151,2			184,5	40,0		10,4	147,0	21,6	47,4		758,0				1024,4	43,7				43,7	1252,6
3КД 180-1-с	39,3	137,5			176,8	47,6		10,4	25,2	118,8	461,2						663,2	24,6	2,6			27,2	867,2
3КД 180-2-с	39,3	137,5			176,8	47,6		10,4	25,2	10,8	659,2						753,2	2,2	42,2			44,4	974,4
3КД 180-3-с	3,4	184,7			188,1	47,6		10,4		10,8	244,2			668,2			981,2	2,2	48,8			51,0	1220,3
3КД 180-4-с	3,4	176,2			179,6	47,6		10,4		10,8	211,2				873,0		1153,0	2,2	42,2			44,4	1377,0
3КД 180-5-с	3,4	209,4			212,8	47,6		10,4		91,8	145,2			1053,4			1348,4	19,0	29,0			48,0	1609,2
4КД 180-1-с	39,1	119,7			158,8	54,8		19,3		97,2	474,4						645,7	20,2	2,6			22,8	827,3
4КД 180-2-с	33,1	130,1			163,2	54,8		19,3		140,4	419,0		86,2				719,7	29,1	2,6			31,7	914,6
4КД 180-3-с	3,4	166,1			169,5	54,8		10,4		10,8	198,0			703,4			977,4	2,2	39,6			41,8	1188,7
4КД 180-4-с	3,4	182,1			185,5	54,8		10,4		10,8	171,6		723,8				971,4	2,2	34,3			36,5	1193,4
4КД 180-5-с	5,2	190,3			195,5	54,8		10,4		10,8	224,4	66,8	674,6				1041,8	2,2	44,9			47,1	1284,4
4КД 180-6-с	3,4	157,6			161,0	54,8		10,4		10,8	198,0				912,4		1193,4	2,2	39,6			41,8	1396,2
4КД 180-7-с	3,4	201,7			205,1	54,8		10,4		10,8	224,4			871,0			1171,4	2,2	44,9			47,1	1423,6
5КД 156-1-с	93,1	85,8		8,6	167,5	74,2		34,8		118,4	360,0		32,8				620,2	17,9	2,6		5,5	26,0	813,7
5КД 156-2-с	72,0	85,8		8,6	166,4	74,2		13,6			165,2	408,0	32,8				693,8		23,7		5,5	29,2	889,4
5КД 156-3-с	66,1	98,1		8,6	172,8	74,2		34,8			265,2	220,0	180,4				774,6		2,6	36,0	5,5	44,1	991,5
5КД 156-4-с	65,0	98,1		8,6	171,7	74,2		13,6			21,2	293,6	404,4				807,0		2,6		49,7	52,3	1031,0
5КД 156-5-с	39,4	143,3		8,6	191,3	74,2		13,6			21,2		784,4				893,4		2,6		49,7	52,3	1137,0

Марка	Изделия арматурные																		Прокат листовой из стали марки ВСт3пс6-1 ТУ 14-1-3023-80					Всего
	Стержневая горячекатанная арматура класса																							
	A-I ГОСТ 5781-82					A-III ГОСТ 5781-82																		
	6	8	10	12	Итого	8	10	12	16	18	20	22	25	28	32	36	Итого	δ=12	δ=14	δ=16	δ=18	Итого	
5КД156-5-с	13,4	125,0		8,6	177,0	74,2		13,6			21,2		368,8	662,4			1140,2		2,6		71,7	74,3	1391,5
6КД155-1-с	38,2	125,6		9,6	173,4	84,2		13,6			472,0	25,2					595,0		18,4	3,6		22,0	790,4
6КД155-2-с	38,2	125,6		9,6	173,4	84,2		13,6			21,2	545,6	32,8				697,4		2,6	21,6	5,5	29,7	900,5
6КД155-3-с	29,9	136,7		9,5	176,2	84,2		13,6			253,2		200,8	216,4			768,2		2,6		38,6	41,2	985,6
6КД156-4-с	6,1	169,6		9,6	185,2	84,2		13,6			21,2	157,2	172,4	453,6			902,2		2,6	25,2		27,8	1115,2
6КД156-5-с	6,1	175,9		9,6	191,6	84,2		13,6			21,2	198,0	394,4	216,4			927,8		2,6	32,4	5,5	40,5	1159,9
6КД155-6-с	29,9	125,6	14,4	9,6	179,5	84,2		13,6			21,2	478,0	32,8			358,0	987,8		2,6	32,4	5,5	40,5	1207,8
6КД156-7-с	6,1	184,9		9,6	200,6	84,2		13,6			21,2		700,8	216,4			1036,2		2,6		38,6	41,2	1278,0
6КД156-8-с	6,1	160,8		9,6	176,5	84,2		13,6			21,2		772,8		282,4		1174,2		2,6		55,2	57,8	1408,5
6КД156-9-с	6,1	154,8	14,4	9,6	175,3	84,2		13,6			21,2		284,8	453,6		358,0	1215,4		2,6		55,2	57,8	1458,1
7КД156-1-с	72,1	85,8		7,2	165,1	74,2		34,8		118,4	355,2		32,8				615,4	17,9	2,6		5,5	26,0	806,5
7КД156-2-с	45,4	128,0		7,2	180,6	74,2		13,6			165,2	108,4	412,8				774,2		23,7		5,5	27,3	984,0
8КД156-1-с	36,6	125,6		8,6	170,8	84,2		13,6			466,8	25,2					589,8		18,4	3,6		22,0	782,6
8КД156-2-с	36,6	125,6		8,6	170,8	84,2		13,6			21,2	539,6	32,8				691,4		2,6	21,6	5,5	29,7	891,9
8КД156-3-с	13,9	163,4		8,6	185,9	84,2		13,6			21,2		562,4	206,4			887,8		2,6		38,6	41,2	1114,9
5КД168-1-с	42,8	147,0		8,6	198,4	74,2		40,4		118,4	383,2		32,8				649,0	17,9	2,6		5,5	26,0	873,4
5КД168-2-с	35,8	150,3		8,6	203,7	74,2		40,4			21,2	408,4	180,4				814,6		2,6	28,8	5,5	36,9	1055,2
5КД168-3-с	5,5	207,0		8,6	221,1	74,2		13,5			21,2		729,6	185,6			1024,2		2,6		60,7	63,3	1308,6
5КД168-4-с	5,8	196,5		8,6	210,9	74,2		13,6			21,2		460,4	522,4			1091,8		2,6		60,7	63,3	1366,0
5КД168-5-с	12,8	209,4		8,6	230,8	74,2		13,6			21,2	114,4	1009,6				1233,0		2,6		60,7	63,3	1527,1
5КД168-6-с	5,5	187,8		8,6	201,9	74,2		13,6			21,2		312,8	185,6	683,2		1290,6		2,6		71,7	74,3	1555,8
5КД168-7-с	5,5	216,6		8,6	230,7	74,2		13,6			21,2		368,8	185,6	1021,6		1685,0		2,6			24,1	1990,0
6КД168-1-с	41,8	150,9		9,6	202,3	84,2		40,4		118,4	276,4	158,8					678,2	17,9	2,6	3,6			904,6

Инв. № подл. | Подпись и дата | Взам. инв. №

Марка	Изделия арматурные: стержневая горячекатанная арматура класса А-I, ГОСТ 5781-82					стержневая горячекатанная арматура класса А-III, ГОСТ 5781-82												прокат листовой из стали марки ВСт3пс6-1, ТУ 14-1-3023-80					Всего
	6	8	10	12	Итого	8	10	12	16	18	20	22	25	28	32	36	Итого	δ=12	δ=14	δ=16	δ=18	Итого	
6КД 168-2-с	32,1	165,6		9,6	207,3	84,2		13,6			21,2	484,0	205,2				808,2		2,6	28,8	5,5	36,9	1052,4
6КД 168-3-с	31,4	160,1		9,6	201,1	84,2		13,6			165,2	333,2			282,4		878,6		23,8	3,6		27,4	1107,1
6КД 168-4-с	31,4	160,1		9,6	201,1	84,2		13,6			21,2	572,0	32,8		282,4		1006,2		2,6	43,2	5,5	51,3	1258,6
6КД 168-5-с	5,4	197,7	14,4	9,6	227,1	84,2		13,6			21,2	289,2	398,4			358,0	1164,6		2,6	46,8		49,4	1441,1
6КД 168-6-с	5,4	194,4		9,6	209,9	84,2		13,6			21,2	132,0	200,8	500,0	282,4		1234,2		2,6	21,6	38,6	62,8	1506,9
6КД 168-7-с	5,6	231,6		9,6	246,8	84,2		13,6			21,2	201,2	796,8	216,4			1333,4		2,6	32,4		35,0	1615,2
6КД 168-8-с	5,4	218,4		9,6	233,9	84,2		13,6			21,2		911,2		282,4		1312,6		2,6		60,7	63,3	1609,8
6КД 168-9-с	5,6	216,7		9,6	231,9	84,2		13,6			93,2	132,0	32,8	216,4	991,2		1562,0		13,2	21,6	5,5	40,3	1839,2
7КД 168-1-с	35,6	156,9		7,2	199,1	74,2		40,4			21,2	498,4	172,8				806,6		2,6	28,8	5,5	36,9	1043,2
7КД 168-2-с	35,6	157,5		7,2	200,3	74,2		40,4			21,2	651,2	172,8				959,8		2,6	28,8	5,5	36,9	1197,0
8КД 168-1-с	40,8	150,9		8,6	200,3	84,2		40,4		118,4	276,4	152,8					672,6	18,0	2,6	3,6		24,2	897,1
8КД 168-2-с	5,8	210,0		8,6	224,4	84,2		13,6			21,2	201,2	563,2				883,4		2,6	32,4		35,0	1142,8
8КД 168-3-с	33,3	158,6		8,6	200,5	84,2		40,4			21,2	597,2			270,0		1013,0		2,6	46,8		49,4	1262,9
5КД 180-1-с	48,2	172,2		8,6	227,0	74,2		13,6		240,0	407,2		32,8				767,8	22,4	2,6		5,5	30,5	1025,3
5КД 180-2-с	14,4	227,4		8,6	250,4	74,2		44,0			201,2	144,4	416,4				920,2		29,0		5,5	34,5	1205,1
5КД 180-3-с	38,6	181,8		8,6	229,0	74,2		13,6	60,0		21,2	351,2	312,8	185,6			1018,6		2,6		60,7	63,3	1310,9
5КД 180-4-с	7,4	239,1		8,6	255,7	74,2		44,0			21,2	275,0	634,0				1048,4		2,6	45,0	5,5	53,1	1357,2
5КД 180-5-с	7,1	237,0		8,6	252,7	74,2		44,0			21,2		830,4	185,6			1161,4		2,6		74,5	77,1	1491,2
5КД 180-6-с	5,8	218,1		8,6	232,5	74,2		13,6			21,2		530,4		743,2		1382,6		2,6		74,5	77,1	1692,2
5КД 180-7-с	5,5	263,4		8,6	277,5	74,2		13,6			21,2		1290,0	185,6			1584,6		2,6		74,5	77,1	1939,2
5КД 180-8-с	5,8	249,3		8,6	264,0	74,2		13,6			21,2		530,4		1202,4		1841,8		2,6		74,5	77,1	2182,4
6КД 180-1-с	45,3	150,9		9,6	205,8	84,2		13,6	56,8		555,2	25,2					735,0		23,8	3,6		27,4	968,2
6КД 180-2-с	36,5	162,0		9,6	208,1	84,2		13,6	56,8		300,4	176,0	32,8	216,4			880,2		2,6	28,8	5,5	36,9	1125,2

Марка	Изделия арматурные																	Прокат листовой из стали марки ВСт3пс6-1 ТУ 14-1-3023-80					Всего
	Стержневая горячекатанная арматура класса																						
	A-I ГОСТ 5781-82					A-III ГОСТ 5781-82																	
	6	8	10	12	Итого	8	10	12	16	18	20	22	25	28	32	36	Итого	δ=12	δ=14	δ=16	δ=18	Итого	
6КД180-3-с	36,4	162,0		9,6	208,0	84,2		42,0			21,2	336,8	256,8	216,4			957,4		2,6		49,7	52,3	1217,7
6КД180-4-с	36,2	160,1		9,6	205,4	84,2		42,0			21,2	626,0			282,4		1055,8		2,6	46,8		49,4	1311,1
6КД180-5-с	5,4	211,7		9,6	226,7	84,2		13,6			21,2		804,0		282,4		1205,4		2,6		71,7	74,3	1506,4
6КД180-6-с	25,9	169,8	14,4	9,6	219,7	84,2		42,0			21,2	624,6	200,8			358,0	1327,8		2,6	21,6	38,6	62,8	1610,3
6КД180-7-с	5,4	198,5		9,6	213,5	84,2		13,6			21,2		424,8	545,6	282,4		1371,8		2,6		82,8	85,4	1670,7
6КД180-8-с	5,4	214,5	14,4	9,6	243,9	84,2		13,6			21,2		1060,0			358,0	1537,0		2,6		82,8	85,4	1866,3
6КД180-9-с	5,4	221,2		9,6	236,2	84,2		13,6			21,2	132,0	200,8		1709,4		2460,4		2,6	21,6	38,6	62,8	2460,4
7КД180-1-с	86,9	95,7		7,2	189,8	74,2		13,6		240,0	312,4	108,4	32,8				781,4	22,4	2,6		5,5	30,5	1001,7
7КД180-2-с	50,9	141,1		7,2	199,2	74,2		13,6			111,2		312,8	568,8			1080,6		15,8		33,1	48,9	1328,7
8КД180-1-с	44,0	150,9		8,6	203,5	74,2		13,6	56,8		300,4	303,6	32,8				791,4		2,6	28,8	5,5	36,9	1031,8
8КД180-2-с	40,8	156,2		8,6	205,6	84,2		42,0			21,2	538,0	164,8				850,2		2,6	32,4		35,0	1090,8
8КД180-3-с	36,3	160,5		86	205,4	84,2		42,0			21,2	489,6	256,8	206,4			1100,2		2,6		49,7	52,3	1357,4

Взам. инв. №

Подп. и дата

Инв. № подл.

gost.e-ecolog.ru