СЕРИЯ 1.424.1-9

КОЛОННЫ ЖЕЛЕЗОБЕТОННЫЕ ДВУХВЕТВЕВОГО СЕЧЕНИЯ ДЛЯ ОДНОЭТАЖНЫХ ПРОИЗВОДСТВЕННЫХ ЗДАНИЙ ВЫСОТОЙ 15,6 ; 16,8 и 18,0 м.

ВЫПУСК 1

КОЛОННЫ

РАБОЧИЕ ЧЕРТЕЖИ

23527-03
ЦЕНА 5-24

gost.e-ecolog.ru

СЕРИЯ 1.424.1-9

КОЛОННЫ ЖЕЛЕЗОБЕТОННЫЕ ДВУХВЕТВЕВОГО СЕЧЕНИЯ ДЛЯ ОДНОЭТАЖНЫХ ПРОИЗВОДСТВЕННЫХ ЗДАНИЙ ВЫСОТОЙ 15,6; 16,8 и 18,0 м

ВЫПУСК 1

КОЛОННЫ

РАБОЧИЕ ЧЕРТЕЖИ

РАЗРАБОТАНЫ

ЦНИИПРОМЗДАНИЙ

ГЛАВНЫЙ ИНЖЕНЕР ИНСТИТУТА — В.В.ГРАНЕВ
НАЧАЛЬНИК ОТДЕЛА КС — В.Т.ИЛЬИН
РУК. СЕКТОРА — А.Я.РОЗЕНБЛЮМ
ГЛАВНЫЙ ИНЖЕНЕР ПРОЕКТА — Т.М.КУТЫРИНА

ХАРЬКОВСКИЙ ПРОМСТРОЙНИИПРОЕКТ

ГЛАВНЫЙ ИНЖЕНЕР ИНСТИТУТА — Н.Ф.ДОВГИЙ
ГЛАВНЫЙ ИНЖЕНЕР ПРОЕКТА — А.М.МОНИН
НАЧАЛЬНИК АСО 3 — М.И.БРОДСКИЙ
ГЛ. КОНСТРУКТОР — В.Е.САВРАНСКИЙ

С УЧАСТИЕМ НИИЖБ

ЗАМ. ДИРЕКТОРА — Ю.П.ГУЩА
РУК. ЛАБОРАТОРИИ — В.А.КЛЕВЦОВ
ЗАВ. СЕКТОРОМ — Н.Н.КОРОВИН

УТВЕРЖДЕНЫ и ВВЕДЕНЫ В ДЕЙСТВИЕ
С 1 ИЮНЯ 1989г.
ПРОТОКОЛОМ ГОССТРОЯ СССР
ОТ 2 ДЕКАБРЯ 1988г. № АЧ-44

© ЦИТП Госстроя СССР, 1989

Обозначение	Наименование	Стр.
1.424.1-9.1-ТТ	Технические требования	3
-1	Колонна крайняя 1КД156-1...1КД156-4;	4
	2КД156-1... 2КД156-4	
-2	Колонна крайняя 3КД156-1... 3КД156-9	6
-3	Колонна крайняя 4КД156-1... 4КД156-9	8
-4	Колонна крайняя 1КД168-1... 1КД168-8;	10
	2КД180-1...2КД180-7	
-5	Колонна крайняя 2КД168-1... 2КД168-6	12
-6	Колонна крайняя 3КД168-1... 3КД168-8	14
-7	Колонна крайняя 4КД168-1... 4КД168-8	16
-8	Колонна крайняя 1КД180-1... 1КД180-8	18
-9	Колонна крайняя 3КД180-1... 3КД180-9	20
-10	Колонна крайняя 4КД180-1... 4КД180-12	22
-11	Колонна средняя 5КД156-1...5КД156-12;	24
	7КД156-1... 7КД156-3	
-12	Колонна средняя 6КД156-1...6КД156-13	26
-13	Колонна средняя 8КД156-1...8КД156-5	28
-14	Колонна средняя 5КД168-1...5КД168-11;	30
	7КД168-1	
-15	Колонна средняя 6КД168-1...6КД168-12	32
-16	Колонна средняя 8КД168-1... 8КД168-4;	34
	8КД180-1...8КД180-4	
-17	Колонна средняя 5КД180-1...5КД180-12;	36
	7КД180-1, 7КД180-2	
-18	Колонна средняя 6КД180-1...6КД180-12	38

Нач. отд.	Бродский	
Н. контр.	Савранский	
Гл. констр.	Савранский	
Н. полн.	Копина	

1.424.1-9.1

Содержание

Стадия	Лист	Листов
Р	1	2

ХАРЬКОВСКИЙ ПРОМСТРОЙНИИПРОЕКТ

Инв. № подл. | Подпись и дата | Взам. инв. №

Обозначение	Наименование	Стр.
1.424.1-9.1-19	Узел 1...3; 3-1; 4	40
-20	Узел 5...7	41
-21	Узел 8; 8-1...8-5	42
-22	Узел 9; 9-1...9-5	44
-23	Узел 10; 10-1	45
-24	Узел 11; 11-1	46
-25	Узел 12; 12-1...12-3	47
-26	Узел 13; 13-1	48
-27	Узел 14; 14-1...14-3	49
-28	Узел 15	51
-29	Узел 16; 16-1...16-4	51
-30	Узел 17; 17-1; 17-2	52
-31	Узел 18; 18-1; 18-2; 19; 19-1; 19-2	53
-32	Узел 20; 20-1	55
-33	Узел 21; 21-1...21-7	55
-34	Узел 22; 22-1...22-6	57
-35	Узел 23; 23-1; 23-2	58
-36	Узел 24; 24-1...24-3	59
-37	Узел 25	59
-38 РС	Ведомость расхода стали	60

Инв. № подл. | Подпись и дата | Взам. инв. №

1.424.1-9.1

Лист 2

1. Выпуск 1 серии 1.424.1-9 содержит рабочие чертежи железобетонных двухветвевых колонн для одноэтажных производственных зданий высотой 15,6; 16,8 и 18,0 м, узлы установки в колоннах закладных изделий, а также ведомость расхода стали на колонны.

2. Состав серии и материалы для проектирования зданий с применением колонн настоящего выпуска приведены в выпуске 0, арматурные и закладные изделия – в выпуске 2.

3. В основных надписях на чертежах колонн марки колонн приведены без условного цифрового индекса, обозначающего класс (марку) бетона.

Указанные данные содержатся в таблицах исполнений. Замена марок бетона на классы по прочности на сжатие в соответствии с требованиями СНиП 2.03.01-84 выполнена по данным таблицы 5, приведенной в п. 3.15 пояснительной записки к выпуску 0.

4. Узлы установки в колоннах закладных изделий замаркированы в выпуске 0 настоящей серии.

5. Изготовление колонн должно выполняться в строгом соответствии с техническими условиями, приведенными в выпуске 4 настоящей серии (док. 1.424.1-9.4ТУ).

6. При изготовлении колонн обратить особое внимание на тщательность бетонирования в местах установки закладных изделий по узлам, приведенным в настоящем выпуске.

7. Для строповки колонн при выемке из опалубочной формы и транспортировании рекомендуется применять инвентарные строповочные приспособления.

Установка строповочных приспособлений при выемке колонн из опалубочной формы, а также для погрузки производится в местах, показанных на сборочных чертежах колонн знаком "1".

8. При отсутствии инвентарных строповочных приспособлений допускается применять строповочные петли. Установка строповочных петель производится по узлам 23; 23-1; 23-2; 24; 24-1... 24-3 разработанным в настоящем выпуске. Ключ для подбора строповочных петель и узлов их установки приведен в таблице 4 технических условий (док. 1.424.1-9.4-ТУ п. 2.8.14).

9. Узлы устройства углублений для установки колонн на фиксирующие штыри фундаментов в случае применения безвыверочных способов монтажа приведены на док. 1-1 и 1-11.

Нач. отд.	Бродский		1.424.1-9.1-ТТ
Н. контр.	Кудричевская		
Гл. констр.	Сафранский		
Разраб.	Кудричевская		Технические требования
Исполн.	Копина		Стадия Р; Лист 1; Листов 2
			ХАРЬКОВСКИЙ ПРОМСТРОЙНИИПРОЕКТ

Инв. № подл. | Подпись и дата | Взам. инв. №

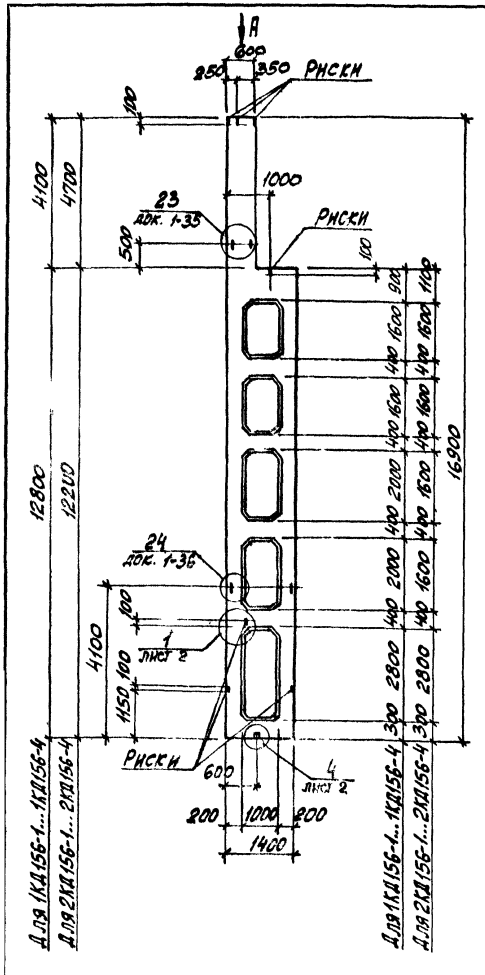

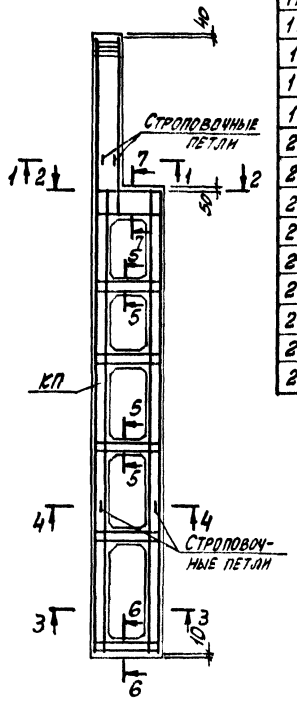

Марка колонны	Марка пространств. каркаса КП	Кол.	Обозначение документа на каркас КП	Класс (марка) бетона	Объем бетона, м³	Масса колонны, т
1КД156-1.3	КП1-1	1	1.424.1-9.2-1	В22,5 (М300)	5,4	13,5
1КД156-2.3	КП1-2	1				
1КД156-3.3	КП1-3	1				
1КД156-3.4		1		В30 (М400)		
1КД156-4.4	КП1-4	1				
2КД156-1.3	КП2-1	1	1.424.1-9.2-2	В22,5 (М300)	5,6	13,9
2КД156-1.5		1		В40 (М500)		
2КД156-2.3	КП2-2	1		В22,5 (М300)		
2КД156-2.4		1		В30 (М400)		
2КД156-3.3	КП2-3	1		В22,5 (М300)		
2КД156-3.4		1		В30 (М400)		
2КД156-4.3	КП2-4	1		В22,5 (М300)		
2КД156-4.4		1		В30 (М400)		
2КД156-4.5		1		В40 (М500)		

1. Установку строповочных петель по узлам 23, 24 производить в случаях, оговоренных в п. 8 технических требований к настоящему выпуску (см. 1.424.1-9.1-ТТ).
2. Углубление для установки колонн на фиксирующие штыри фундаментов по узлу 4 устраивается только в случае применения безвыверочных способов монтажа. При этом армирование нижних перемычек должно быть изменено в соответствии с указаниями, приведенными в выпуске 2 настоящей серии (док. 1.424.1-9.2-171).
3. Сечение 1-1...7-7 и вид А смотреть на листе 2.

Нач. отд.	Бродский		1.424.1-9.1-1
Н. контр.	Савранский		
Гл. констр.	Савранский		
Разраб.	Кудрявская		Колонна крайняя 1КД156-1... 1КД156-4, 2КД156-1... 2КД156-4
Провер.	Процено		Стадия Р; Лист 1; Листов 2
Исполн.	Кудрявская		ХАРЬКОВСКИЙ ПРОМСТРОЙНИИПРОЕКТ

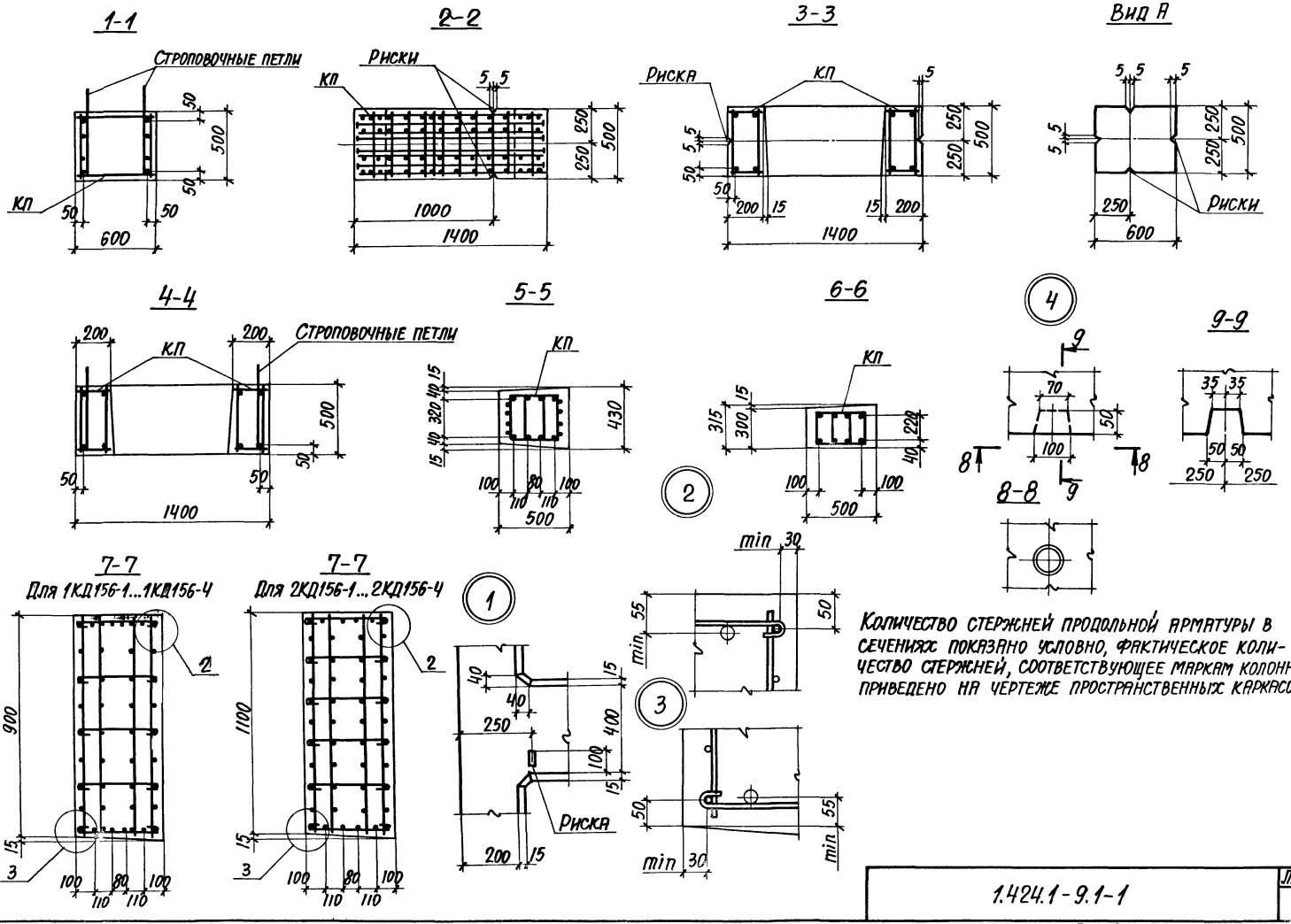

Количество стержней продольной арматуры в сечениях показано условно, фактическое количество стержней, соответствующее маркам колонн, приведено на чертеже пространственных каркасов.

Инв. № подл. | Подпись и дата | Взам. инв. №

1.424.1-9.1-1

Лист 2

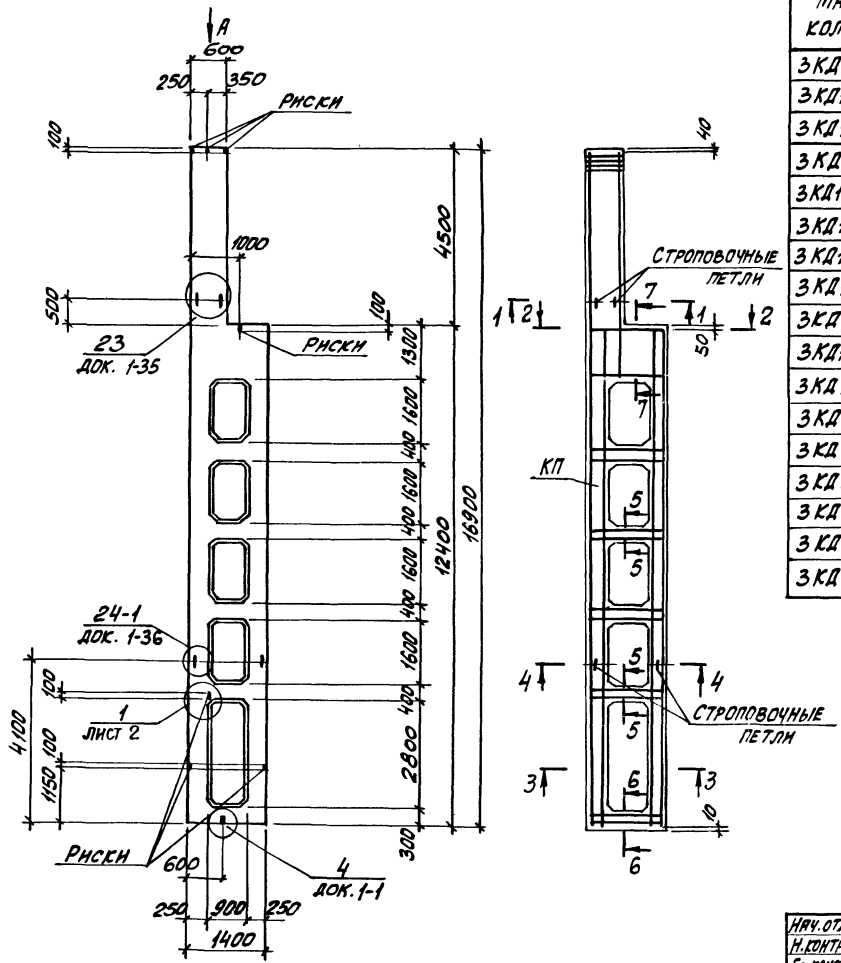

Марка колонны	Марка пространств. каркаса КП	Кол.	Обозначение документа на каркас КП	Класс (марка) бетона	Объем бетона, м³	Масса колонны, т
3КД156-1.3	КП3-1	1	1.424.1-9.2-3	В22,5 (М300)	6,1	15,2
3КД156-1.4		1		В30 (М400)		
3КД156-2.3	КП3-2	1		В22,5 (М300)		
3КД156-2.4		1		В30 (М400)		
3КД156-3.3	КП3-3	1		В22,5 (М300)		
3КД156-3.4		1		В30 (М400)		
3КД156-4.3	КП3-4	1		В22,5 (М300)		
3КД156-4.4		1		В30 (М400)		
3КД156-4.5		1		В40 (М500)		
3КД156-5.3	КП3-5	1		В22,5 (М300)		
3КД156-5.4		1		В30 (М400)		
3КД156-6.3	КП3-6	1		В22,5 (М300)		
3КД156-6.4		1		В30 (М400)		
3КД156-7.3	КП3-7	1		В22,5 (М300)		
3КД156-7.4		1		В30 (М400)		
3КД156-8.4	КП3-8	1				
3КД156-9.3	КП3-9	1		В22,5 (М300)		

1. Установку строповочных петель по узлам 23, 24-1 производить в случаях, оговоренных в п. 8 технических требований к настоящему выпуску (см. 1.424.1-9.1-77).
2. Углубление по узлу „4" устраивается в случаях, оговоренных примечанием 2 на док. 1-1.
3. Сечение 1-1...7-7 и вид А смотреть на листе 2.

Нач. отд.	Бродский		
Н. контр.	Саварянский		
Гл. констр.	Саварянский		
Разраб.	Кудрявцевская		
Провер.	Прощенко		
Исполн.	Кудрявцевская		

1.424.1-9.1-2

Колонна крайняя
3КД156-1...3КД156-9

Стадия	Лист	Листов
Р	1	2

ХАРЬКОВСКИЙ ПРОМСТРОЙНИИПРОЕКТ

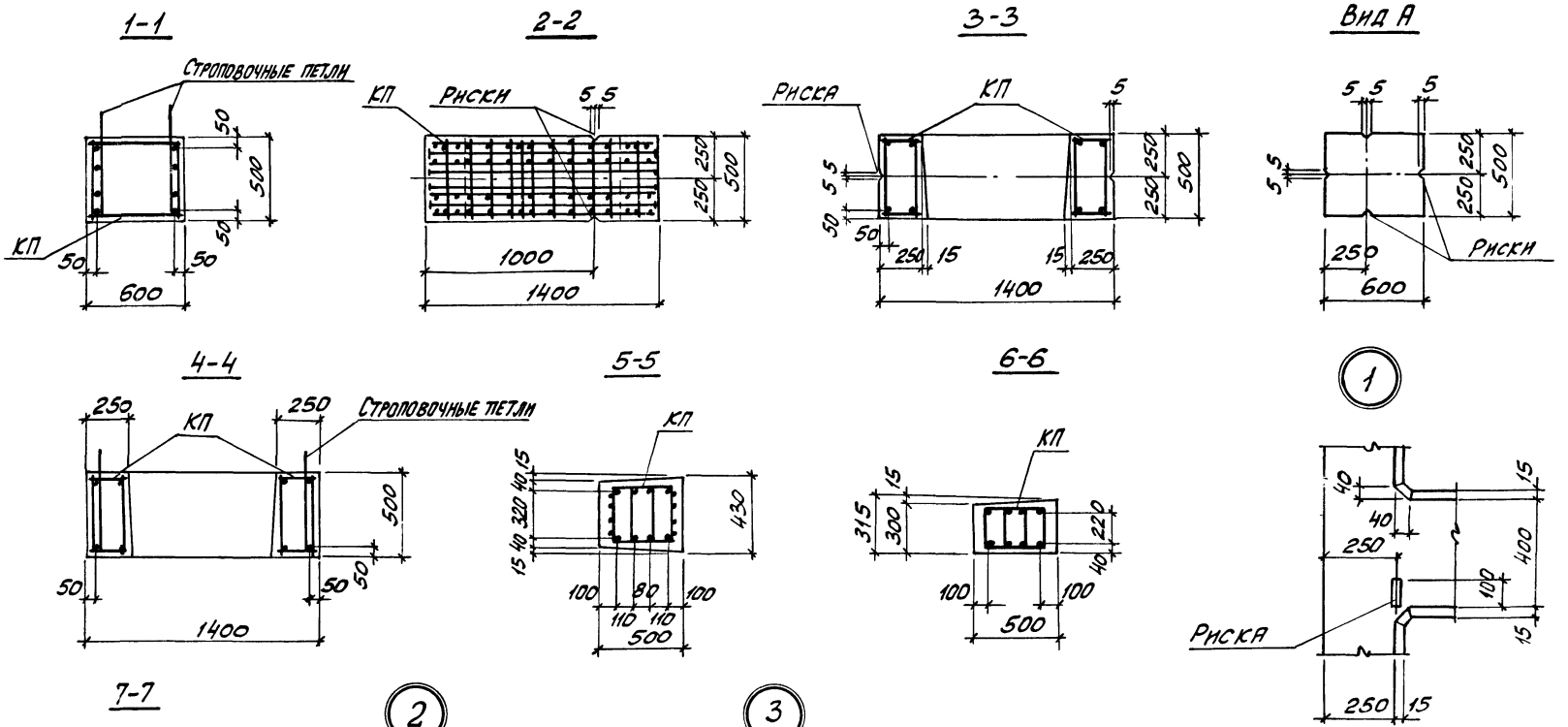

Количество стержней продольной арматуры в сечениях показано условно; фактическое количество стержней, соответствующее маркам колонн, приведено на чертеже пространственных каркасов.

Инв. № подл. | Подпись и дата | Взам. инв. №

1.424.1-9.1-2	Лист 2

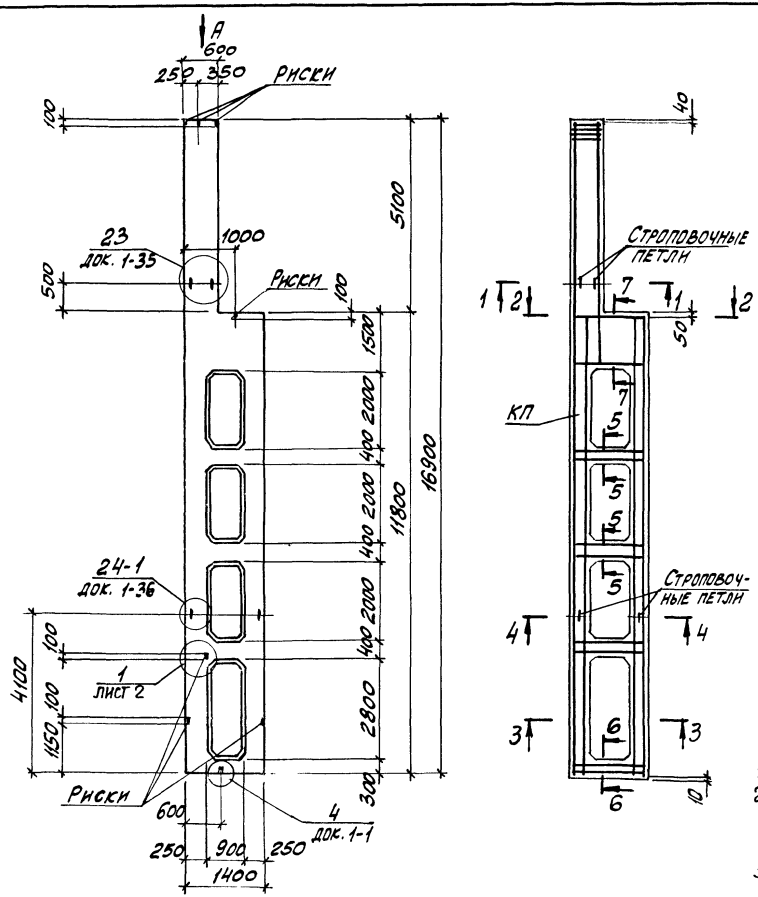

Марка колонны	Марка пространств. каркаса КП	Кол.	Обозначение документа на каркас КП	Класс (марка) бетона	Объем бетона, м3	Масса колонны, т
4КД156-1.3	КП4-1	1	1.424.1-9.2-4	В22,5 (М300)	6,0	14,9
4КД156-1.4		1		В30 (М400)		
4КД156-1.5		1		В40 (М500)		
4КД156-2.3	КП4-2	1		В22,5 (М300)		
4КД156-2.4		1		В30 (М400)		
4КД156-2.5		1		В40 (М500)		
4КД156-3.3	КП4-3	1		В22,5 (М300)		
4КД156-3.4		1		В30 (М400)		
4КД156-3.5		1		В40 (М500)		
4КД156-4.3	КП4-4	1		В22,5 (М300)		
4КД156-4.4		1		В30 (М400)		
4КД156-5.3	КП4-5	1		В22,5 (М300)		
4КД156-5.4		1		В30 (М400)		
4КД156-6.3	КП4-6	1		В22,5 (М300)		
4КД156-6.4		1		В30 (М400)		
4КД156-6.5		1		В40 (М500)		
4КД156-7.3	КП4-7	1		В22,5 (М300)		
4КД156-7.4		1		В30 (М400)		
4КД156-8.4	КП4-8	1		В40 (М500)		
4КД156-8.5		1		В22,5 (М300)		
4КД156-9.3	КП4-9	1		В30 (М400)		
4КД156-9.4		1				

1. Сечение 1-1...7-7 и вид А смотреть на листе 2.
2. Установку строповочных петель по узлам 23, 24-1 производить в случаях, оговоренных в п.8 технических требований к настоящему выпуску (см. 1.424.1-9.1-7Т).
3. Углубление по узлу 4 устраивается в случаях, оговоренных примечанием 2 на док. 1-1.

Нач.отд.	Бродский		
Н.контр.	Сиврянский		
Гл.констр.	Сиврянский		
Разраб.	Кудрявская		
Провер.	Проценко		
Исполн.	Кудрявская		

1.424.1-9.1-3

Колонна крайняя 4КД156-1... 4КД156-9

Стадия	Лист	Листов
Р	1	2

ХАРЬКОВСКИЙ ПРОМСТРОЙНИИПРОЕКТ

1-1

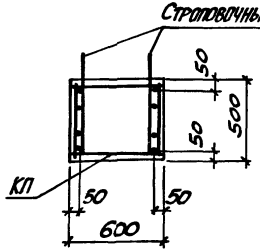

2-2

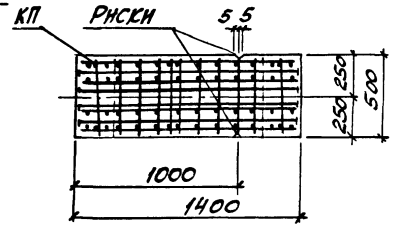

3-3

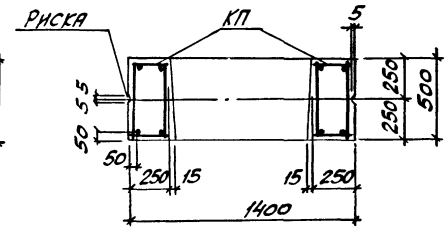

Вид А

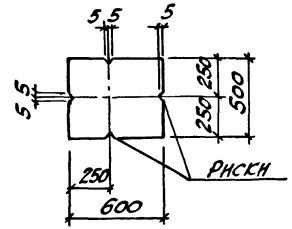

4-4

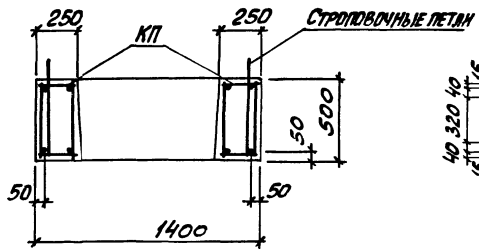

5-5

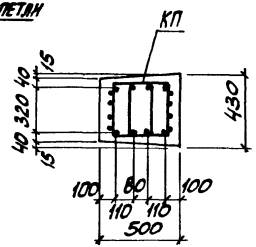

6-6

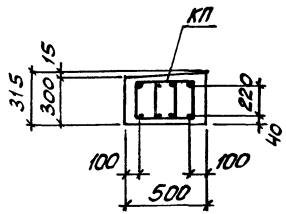

1

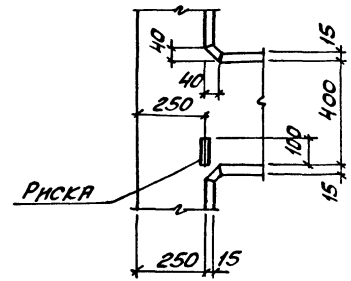

7-7

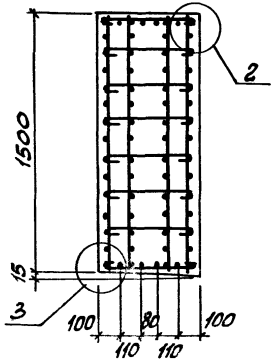

2

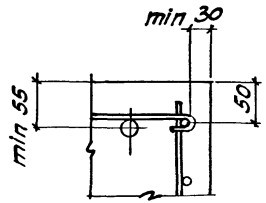

3

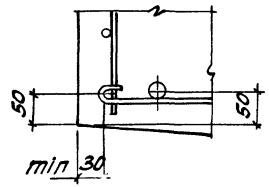

Количество стержней продольной арматуры в сечениях показано условно; фактическое количество стержней, соответствующее маркам колонн, приведено на чертеже пространственных каркасов.

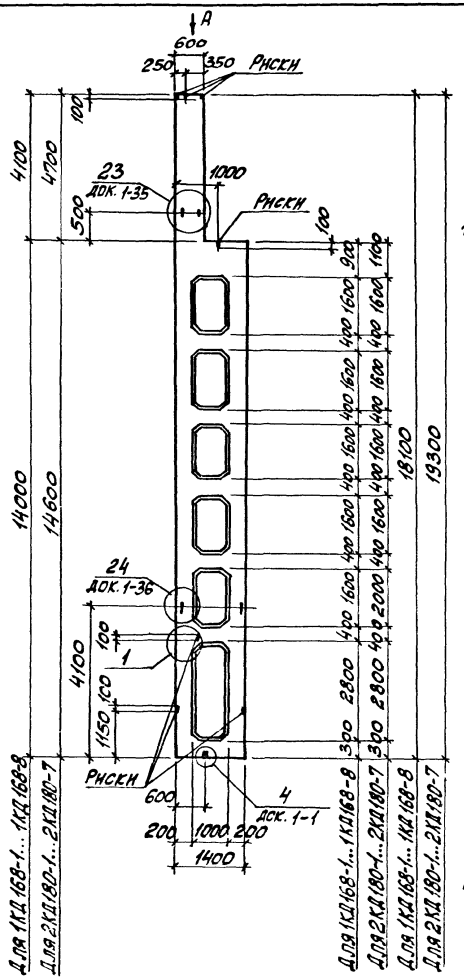

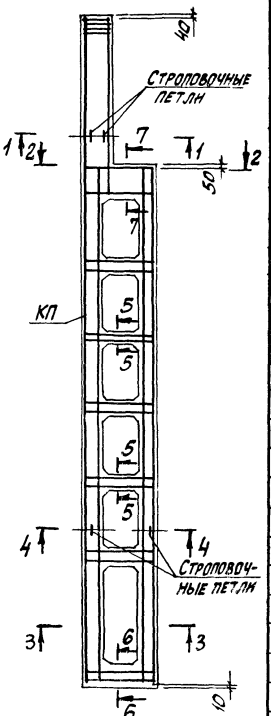

Сечение 1-1 .. 7-7 и вид „А" смотреть на листе 2.

Марка колонны	Марка пространств. каркаса КП	Кол.	Обозначение документа на каркас КП	Класс (марка) бетона	Объем бетона, $м^3$	Масса колонны, т
1 КД168-1.3	КП5-1	1	1.424.1-9.2-5	В22,5 (М300)	5,8	14,5
1 КД168-1.4		1		В30 (М400)		
1 КД168-2.3	КП5-2	1		В22,5 (М300)		
1 КД168-2.4		1		В30 (М400)		
1 КД168-3.3	КП5-3	1		В22,5 (М300)		
1 КД168-3.4		1		В30 (М400)		
1 КД168-4.3	КП5-4	1		В22,5 (М300)		
1 КД168-5.3	КП5-5	1				
1 КД168-5.4		1		В30 (М400)		
1 КД168-6.4	КП5-6	1				
1 КД168-7.3	КП5-7	1		В22,5 (М300)		
1 КД168-7.4		1		В30 (М400)		
1 КД168-8.4	КП5-8	1				
2 КД180-1.3	КП10-1	1	1.424.1-9.2-10	В22,5 (М300)	6,1	15,3
2 КД180-1.4		1		В30 (М400)		
2 КД180-2.3	КП10-2	1		В22,5 (М300)		
2 КД180-2.4		1		В30 (М400)		
2 КД180-3.3	КП10-3	1		В22,5 (М300)		
2 КД180-3.4		1		В30 (М400)		
2 КД180-4.3	КП10-4	1		В22,5 (М300)		
2 КД180-4.4		1		В30 (М400)		
2 КД180-5.4	КП10-5	1				
2 КД180-5.5		1		В40 (М500)		
2 КД180-6.4	КП10-6	1		В30 (М400)		
2 КД180-6.5		1		В40 (М500)		
2 КД180-7.3	КП10-7	1		В22,5 (М300)		

Нач.отд	Бродский		
Н.контр	Сафранский		
Гл.констр	Сафранский		
Разраб	Кудрицкая		
Провер	Проценко		
Исполн	Кудрицкая		

1.424.1-9.1-4

КОЛОННА КРАЙНЯЯ

1КД168-1...1КД168-8,
2КД180-1...2КД180-7

Стадия	Лист	Листов
Р	1	2

ХАРЬКОВСКИЙ ПРОМСТРОЙНИИПРОЕКТ

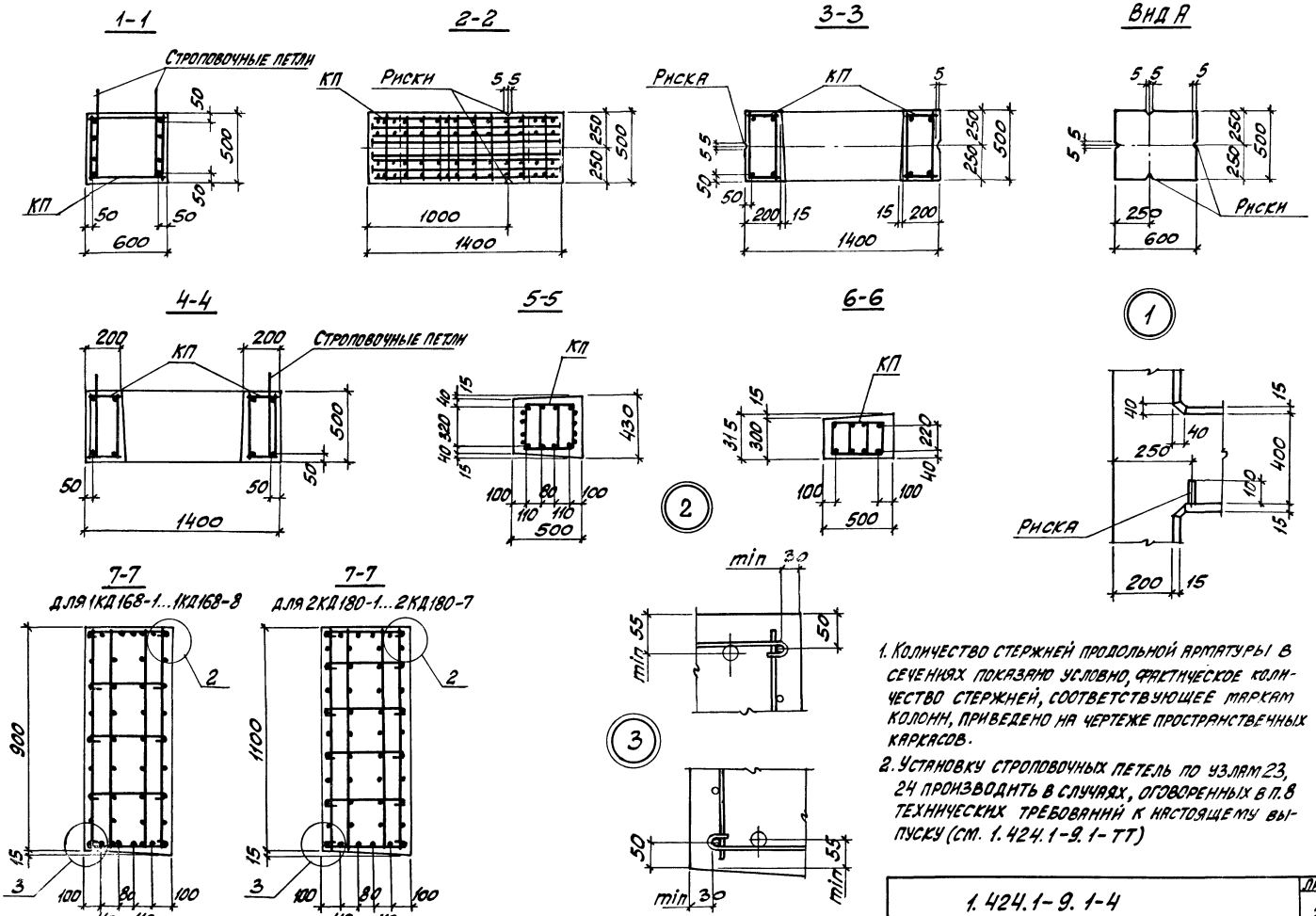

1. Количество стержней продольной арматуры в сечениях показано условно, фактическое количество стержней, соответствующее маркам колонн, приведено на чертеже пространственных каркасов.
2. Установку строповочных петель по узлам 23, 24 производить в случаях, оговоренных в п.8 технических требований к настоящему выпуску (см. 1.424.1-9.1-ТТ)

1.424.1-9.1-4	Лист 2

Инв.№ подл. | Подпись и дата | Взам. инв.№

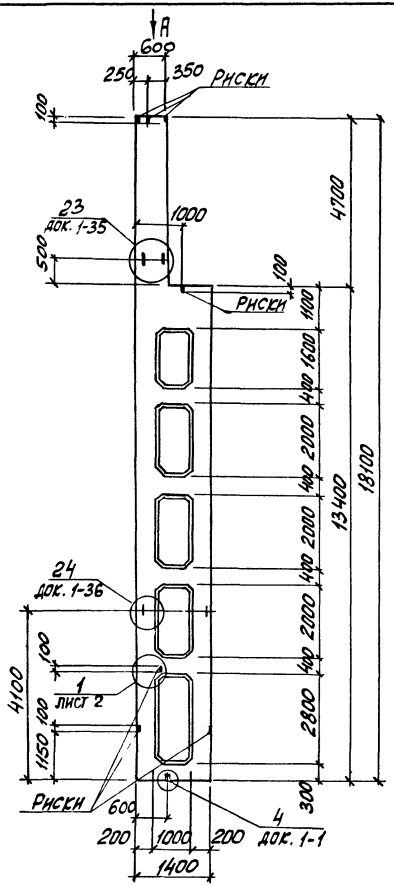

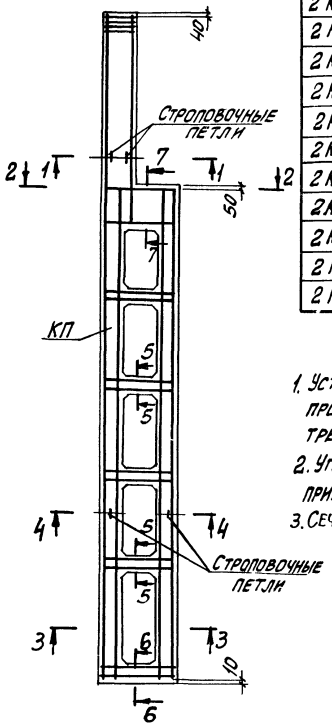

Марка колонны	Марка пространств. каркаса КП	Кол.	Обозначение документа на каркасе КП	К.класс (марка) бетона	Объем бетона, м³	Масса колонны, т
2 КД 168-1.3	КП6-1	1	1.424.1-9.2-6	В22,5 (М300)	5,8	14,5
2 КД 168-1.4		1		В30 (М400)		
2 КД 168-2.3	КП6-2	1		В22,5 (М300)		
2 КД 168-2.4		1		В30 (М400)		
2 КД 168-2.5		1		В40 (М500)		
2 КД 168-3.3	КП6-3	1		В22,5 (М300)		
2 КД 168-4.3	КП6-4	1		В30 (М400)		
2 КД 168-4.4		1		В22,5 (М300)		
2 КД 168-5.3	КП6-5	1		В30 (М400)		
2 КД 168-5.4		1		В40 (М500)		
2 КД 168-5.5		1		В30 (М400)		
2 КД 168-6.4	КП6-6	1				

1. Устройство строповочных петель по узлам 23 и 24 производить в случаях, оговоренных в п. 8 технических требований к настоящему выпуску (см. 1.424.1-9.1-ТТ).
2. Углубление по узлу 4 устраивается в случаях, оговоренных примечанием 2 на док. 1-1.
3. Сечение 1-1...7-7 и вид А смотреть на листе 2.

Нач. отд.	Бродский		1.424.1-9.1-5
Н. контр.	Саврянский		
Гл. констр.	Саврянский		
Разраб.	Кудричевский		Колонна крайняя 2КД168-1... 2КД168-6
Провер.	Процемко		
Исполн.	Кудричевский		

Стадия	Лист	Листов
Р	1	2

ХАРЬКОВСКИЙ ПРОМСТРОЙНИИПРОЕКТ

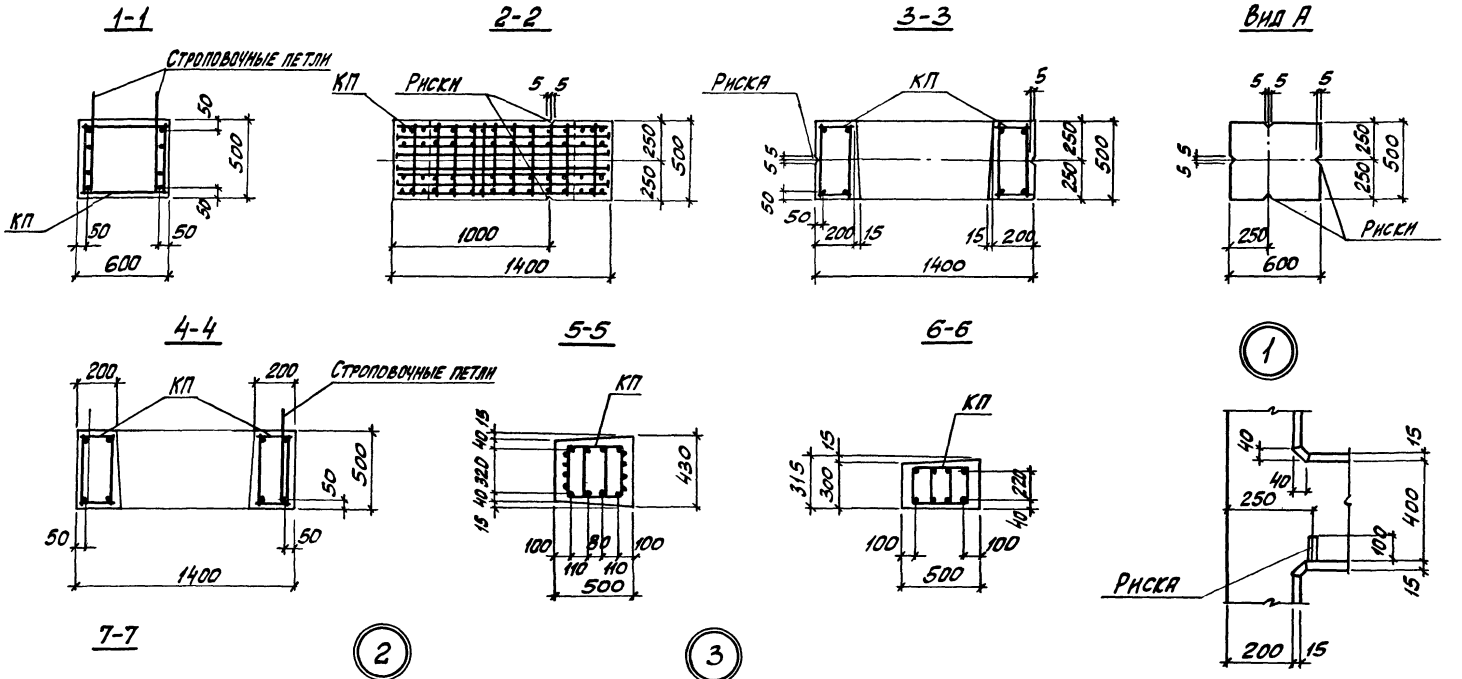

Инв. № подл. | Подпись и дата | Взам. инв. №

1.424.1-9.1-5	Лист 2

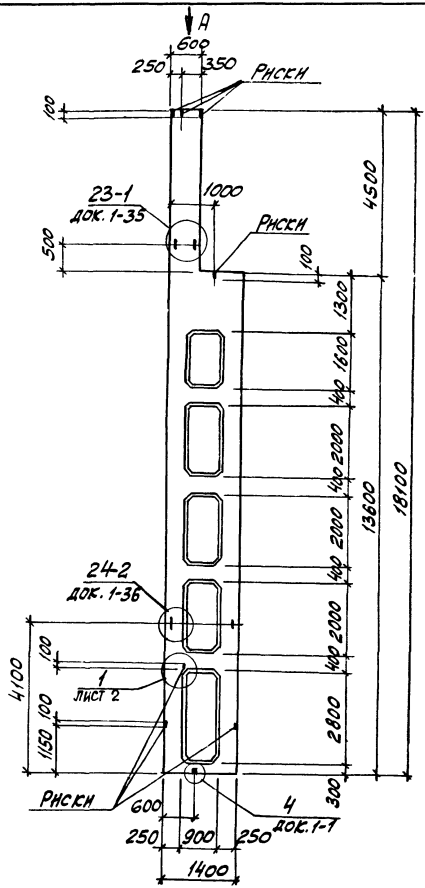

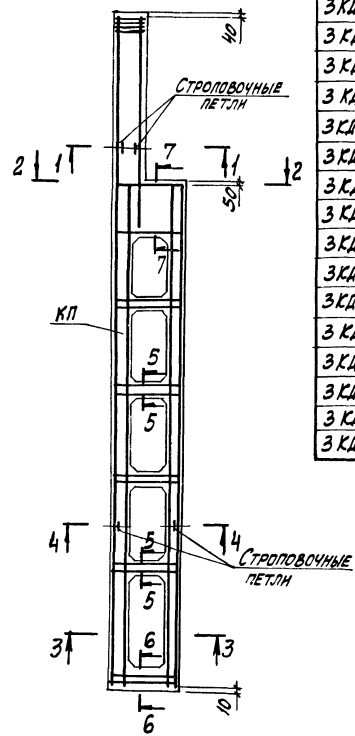

Марка колонны	Марка пространств. каркаса КП	Кол.	Обозначение документа на каркас КП	Класс (марка) бетона	Объем бетона, м³	Масса колонны, т
3КД168-1.3	КП7-1	1	1.424.1-9.2-7	В22,5 (М300)	6,4	16,0
3КД168-1.4		1		В30 (М400)		
3КД168-2.3	КП7-2	1		В22,5 (М300)		
3КД168-2.4		1		В30 (М400)		
3КД168-2.5		1		В40 (М500)		
3КД168-3.3	КП7-3	1		В22,5 (М300)		
3КД168-3.4		1		В30 (М400)		
3КД168-4.3	КП7-4	1		В22,5 (М300)		
3КД168-4.4		1		В30 (М400)		
3КД168-5.3	КП7-5	1		В22,5 (М300)		
3КД168-5.4		1		В30 (М400)		
3КД168-6.4	КП7-6	1				
3КД168-6.5		1		В40 (М500)		
3КД168-7.3	КП7-7	1		В22,5 (М300)		
3КД168-7.4		1		В30 (М400)		
3КД168-8.3	КП7-8	1		В22,5 (М300)		
3КД168-8.4		1		В30 (М400)		

1. Установку строповочных петель по узлам 23-1, 24-2 производить в случаях, оговоренных в п. 8 технических требований к настоящему выпуску (см. 1.424.1-9.1-77)
2. Углубление по узлу „4" устраняется в случаях, оговоренных примечанием 2 на док. 1-1.
3. Сечение I-I...7-7 и вид А смотреть на листе 2.

Нач. отд.	Бродский	
Н. контр.	Саврянский	
Гл. констр.	Саврянский	
Разраб.	Кудинчевская	
Провер.	Процепко	
Исполн.	Кудинчевская	

1.424.1-9.1-6

Колонна крайняя 3КД168-1... 3КД168-8

Стадия	Лист	Листов
Р	1	2

ХАРЬКОВСКИЙ ПРОМСТРОЙНИИПРОЕКТ

1-1

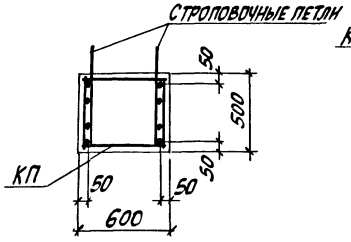

2-2

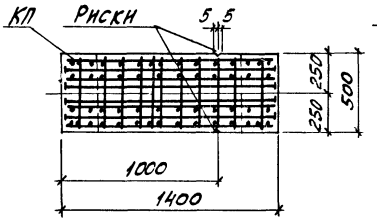

3-3

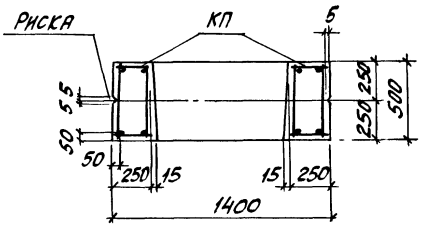

Вид А

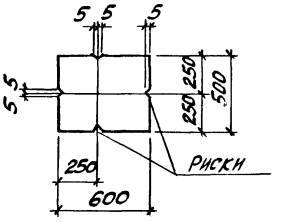

4-4

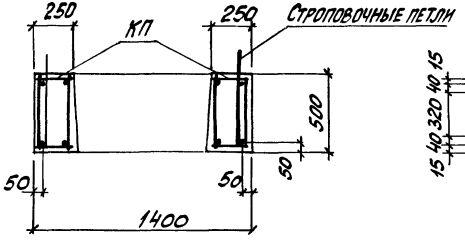

5-5

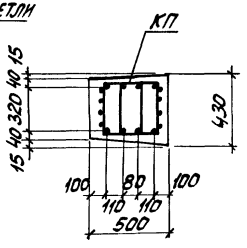

6-6

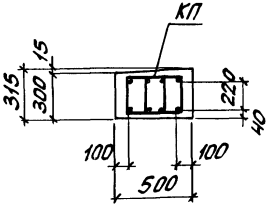

1

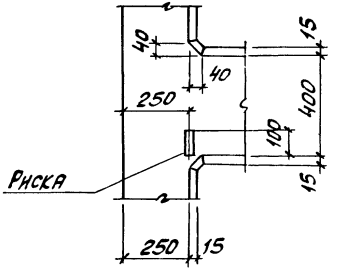

7-7

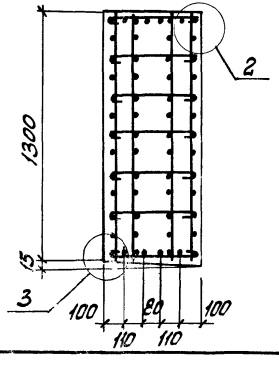

2

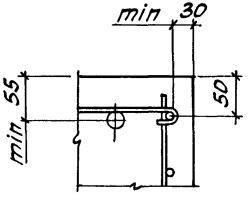

3

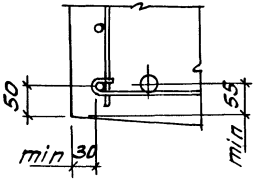

Количество стержней продольной арматуры в сечениях показано условно; фактическое количество стержней, соответствующее маркам колонн, приведено на чертеже пространственных каркасов.

Инв. № подл. | Подпись и дата | Взам. инв. №

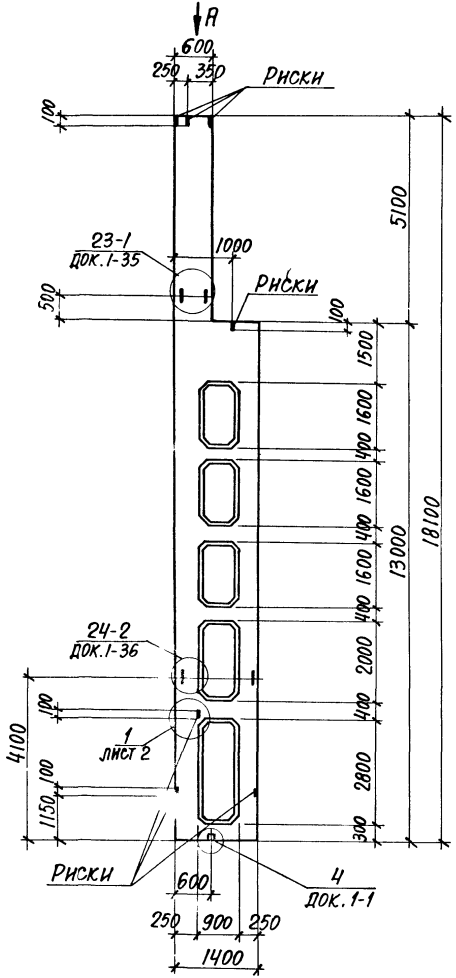

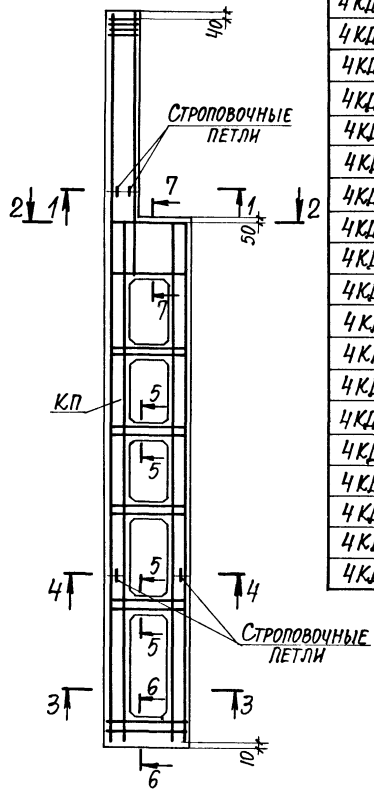

Марка колонны	Марка пространств. каркаса КП	Кол.	Обозначение документа на каркас КП	Класс (марка) бетона	Объем бетона, м³	Масса колонны, т
4КД168-1.3	КП8-1	1	1.424.1-9.2-8	В 22,5 (М 300)	6,5	16,3
4КД168-1.4		1		В 30 (М 400)		
4КД168-1.5		1		В 40 (М 500)		
4КД168-2.3	КП8-2	1		В 22,5 (М 300)		
4КД168-2.4		1		В 30 (М 400)		
4КД168-2.5		1		В 40 (М 500)		
4КД168-3.3	КП8-3	1		В 22,5 (М 300)		
4КД168-3.4		1		В 30 (М 400)		
4КД168-3.5		1		В 40 (М 500)		
4КД168-4.3	КП8-4	1		В 22,5 (М 300)		
4КД168-4.4		1				
4КД168-5.4	КП8-5	1		В 30 (М 400)		
4КД168-6.4	КП8-6	1				
4КД168-6.5		1		В 40 (М 500)		
4КД168-7.3	КП8-7	1		В 22,5 (М 300)		
4КД168-7.4		1		В 30 (М 400)		
4КД168-7.5		1		В 40 (М 500)		
4КД168-8.3	КП8-8	1		В 22,5 (М 300)		
4КД168-8.4		1		В 30 (М 400)		
4КД168-8.5		1		В 40 (М 500)		

1. Установку строповочных петель по узлам 23-1, 24-2 производить в случаях, оговоренных в п.8 технических требований к настоящему выпуску (см. 1.424.1-9.1-ТТ).
2. Углубление по узлу „Ч" устраивается в случаях, оговоренных примечанием 2 на док. 1-1.
3. Сечение 1-1...7-7 и вид А смотреть на листе 2.

Нач.отд.	Бродский		1.424.1-9.1-7
Н.контр.	Саврянский		
Гл.констр.	Саврянский		
Разраб.	Кудричевская		Колонна крайняя 4КД168-1... 4КД168-8
Проверил	Проценко		Стадия Р; Лист 1; Листов 2
Исполнил	Кудричевская		Харьковский промстройниипроект

1-1

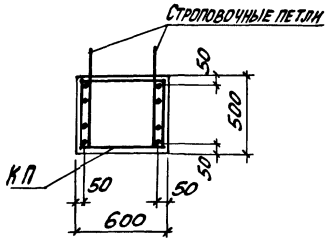

2-2

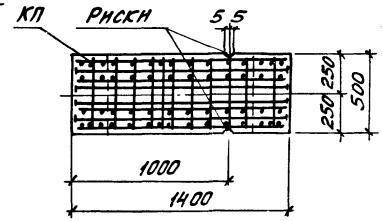

3-3

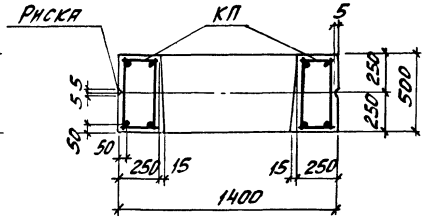

Вид А

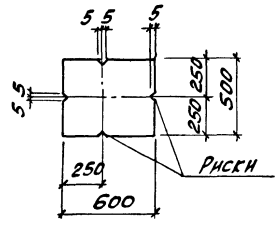

4-4

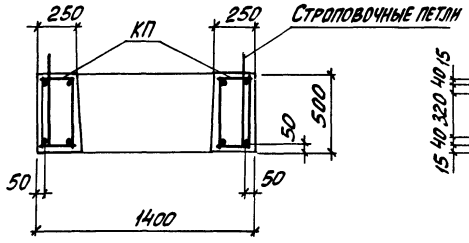

5-5

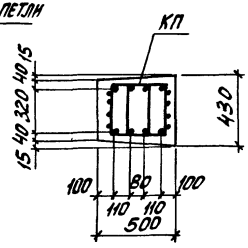

6-6

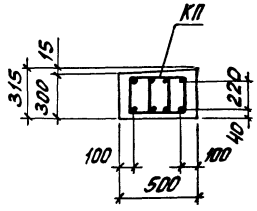

1

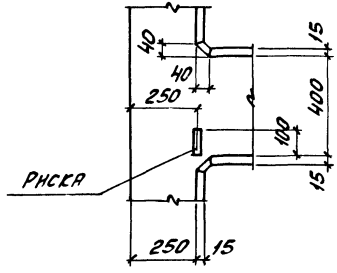

7-7

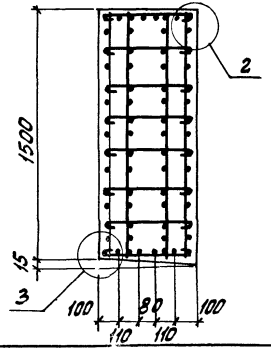

2

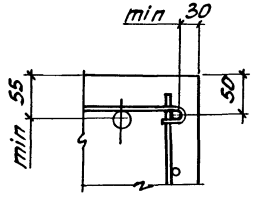

3

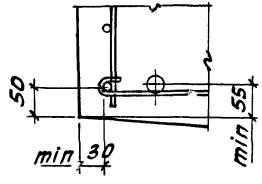

Количество стержней продольной арматуры в сечениях показано условно; фактическое количество стержней, соответствующее маркам колонн, приведено на чертеже пространственных каркасов.

	1.424.1-9.1-7	Лист 2

23527-03 18

Инв. № подл. | Подпись и дата | Взам. инв. №

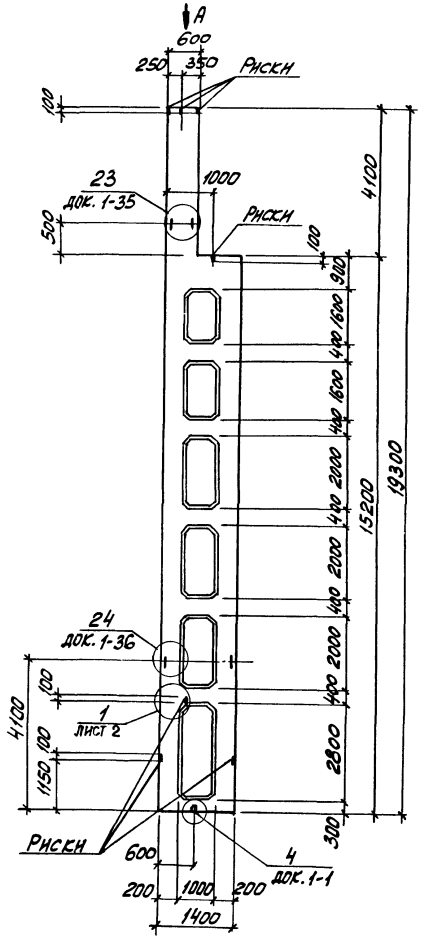

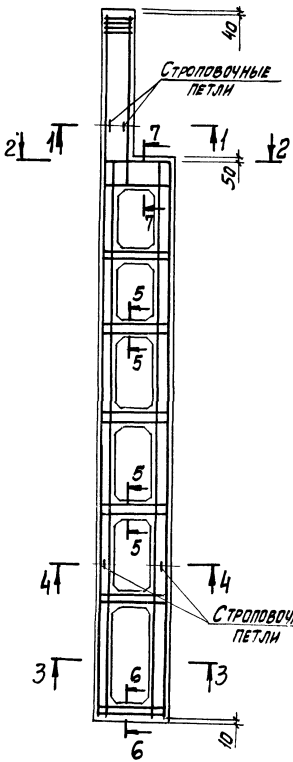

Марка колонны	Марка пространств. каркаса КП	Кол.	Обозначение документа на каркас КП	Класс (марка) бетона	Объем бетона, м³	Масса колонны, т
1КД180-1.3	КП9-1	1	1.424.1-9.2-9	В22,5 (М300)	6,1	15,3
1КД180-1.4		1		В30 (М400)		
1КД180-2.3	КП9-2	1		В22,5 (М300)		
1КД180-2.4		1		В30 (М400)		
1КД180-3.3	КП9-3	1		В22,5 (М300)		
1КД180-3.4		1		В30 (М400)		
1КД180-4.3	КП9-4	1		В22,5 (М300)		
1КД180-4.4		1		В30 (М400)		
1КД180-5.3	КП9-5	1		В22,5 (М300)		
1КД180-5.4		1		В30 (М400)		
1КД180-5.5		1		В40 (М500)		
1КД180-6.3	КП9-6	1		В22,5 (М300)		
1КД180-6.4		1		В30 (М400)		
1КД180-7.4	КП9-7	1		В30 (М400)		
1КД180-7.5		1		В40 (М500)		
1КД180-8.4	КП9-8	1		В30 (М400)		

1. Установку строповочных петель по узлам 23, 24 производить в случаях, оговоренных в п.8 технических требований к настоящему выпуску (см. 1.424.1-9.1-7Т).
2. Углубление по узлу „4" устраивается в случаях, оговоренных примечанием 2 на док. 1-1.
3. Сечение 1-1...7-7 и вид А смотреть на листе 2.

Нач. отд.	Бродский		
Н. контр.	Саврянский		
Гл. констр.	Саврянский		
Разраб.	Кудрячевская		
Провер.	Прощенко		
Исполн.	Кудрячевская		

1.424.1-9.1-8

Колонна крайняя 1КД180-1... 1КД180-8

Стадия	Лист	Листов
Р	1	2

ХАРЬКОВСКИЙ ПРОМСТРОЙНИИПРОЕКТ

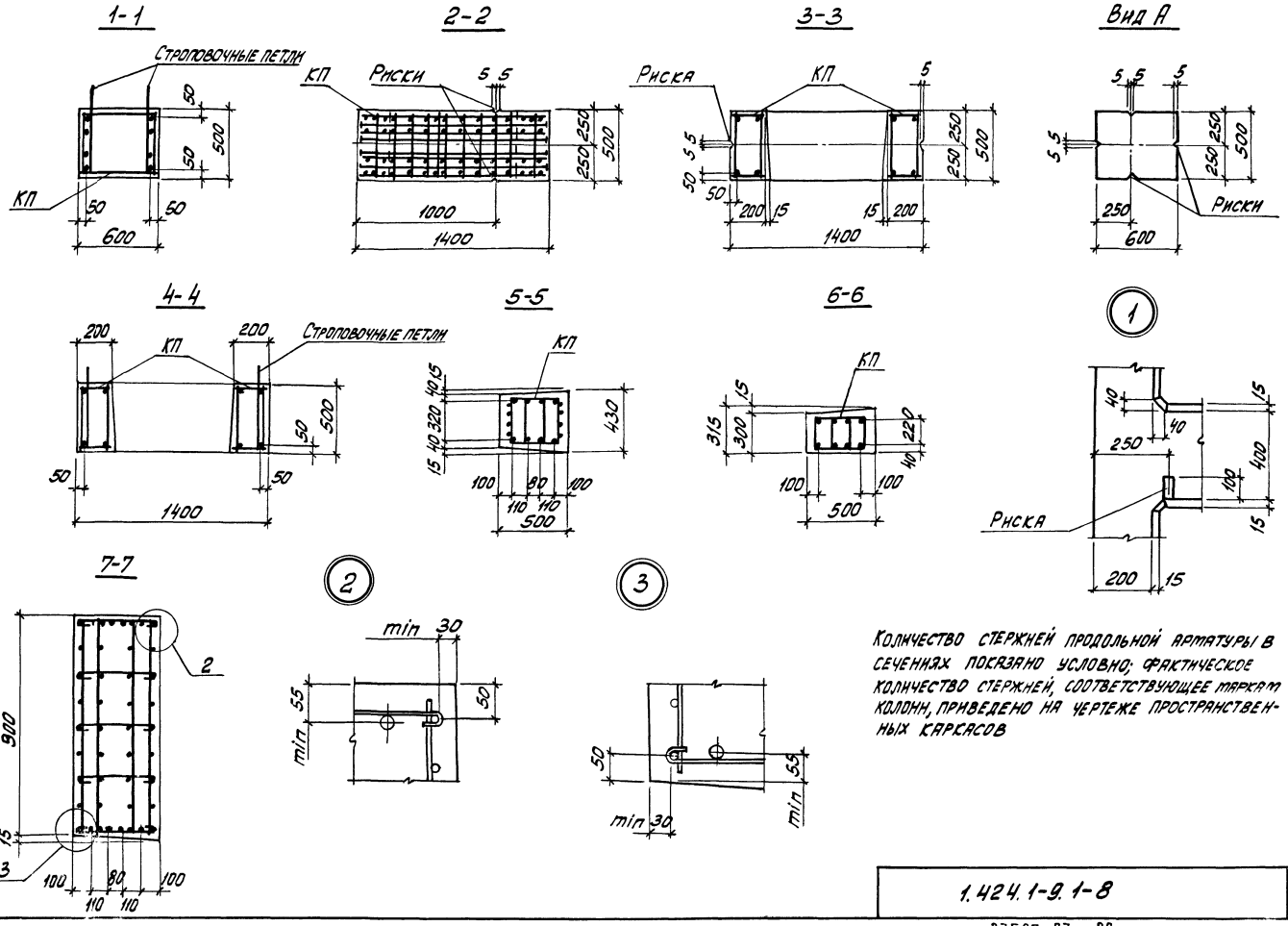

Количество стержней продольной арматуры в сечениях показано условно; фактическое количество стержней, соответствующее маркам колонн, приведено на чертеже пространственных каркасов

1.424.1-9.1-8	Лист 2

23527-03 20

Инв.№ подл. | Подпись и дата | Взам. инв.№

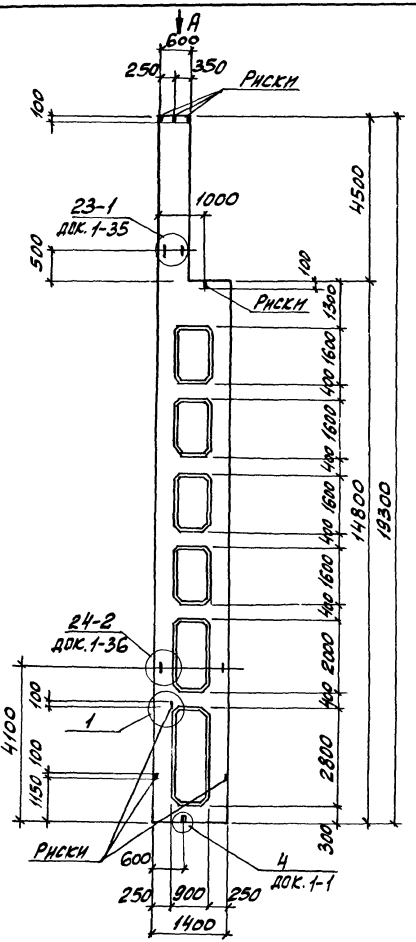

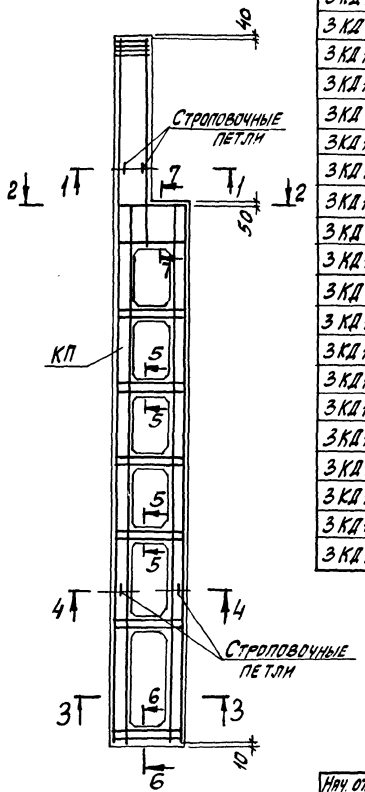

Марка колонны	Марка пространств. каркаса КП	Кол.	Обозначение документа на каркас КП	Класс (марка) бетона	Объем бетона, м³	Масса колонны, т
3КД180-1.3	КП11-1	1	1.424.1-9.2-11	В22,5 (М300)	6,9	17,3
3КД180-1.4		1		В30 (М400)		
3КД180-1.5		1		В40 (М500)		
3КД180-2.3	КП11-2	1		В22,5 (М300)		
3КД180-2.4		1		В30 (М400)		
3КД180-2.5		1		В40 (М500)		
3КД180-3.4	КП11-3	1		В30 (М400)		
3КД180-3.5		1		В40 (М500)		
3КД180-4.3	КП11-4	1		В22,5 (М300)		
3КД180-4.4		1		В30 (М400)		
3КД180-5.4	КП11-5	1		В40 (М500)		
3КД180-5.5		1		В22,5 (М300)		
3КД180-6.3	КП11-6	1		В30 (М400)		
3КД180-6.4		1		В40 (М500)		
3КД180-7.5	КП11-7	1		В22,5 (М300)		
3КД180-8.3	КП11-8	1		В30 (М400)		
3КД180-8.4		1		В40 (М500)		
3КД180-8.5		1		В22,5 (М300)		
3КД180-9.3	КП11-9	1		В30 (М400)		
3КД180-9.4		1				

1. Установку строповочных петель по узлам 23-1, 24-2 производить в случаях, оговоренных в п. 8 технических требований к настоящему выпуску (см. 1.424.1-9.1-ТТ).
2. Углубление по узлу „4" устраивается в случаях, оговоренных примечанием 2 на док. 1-1.
3. Сечение 1-1... 7-7 и вид „А" смотреть на листе 2.

Нач. отд.	Бродский		
Н. контр.	Саврянский		
Гл. констр.	Саврянский		
Разраб.	Кудричевская		
Проверил	Проценко		
Исполн.	Кудричевская		

1.424.1-9.1-9

Колонна крайняя 3КД180-1... 3КД180-9

Стадия	Лист	Листов
Р	1	2

ХАРЬКОВСКИЙ ПРОМСТРОЙНИИПРОЕКТ

1-1

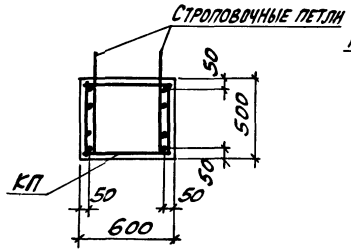

2-2

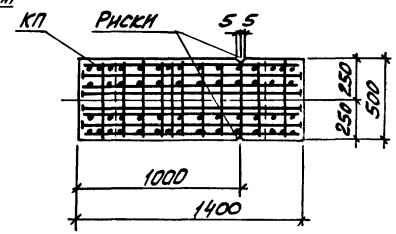

3-3

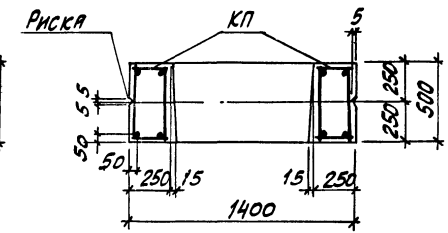

Вид А

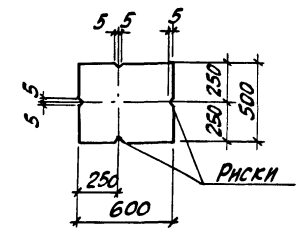

4-4

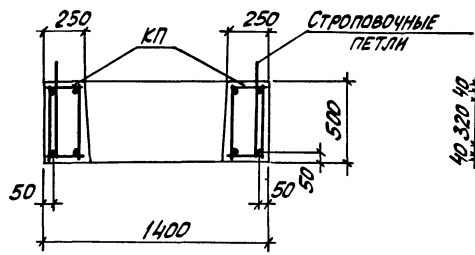

5-5

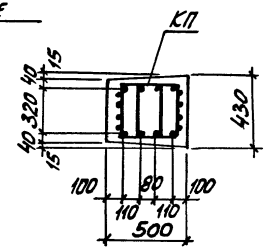

6-6

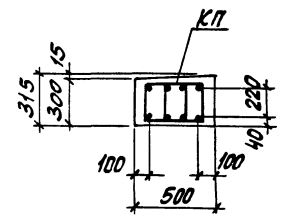

1

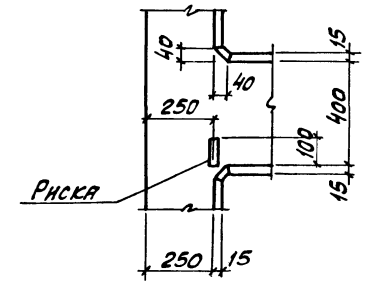

7-7

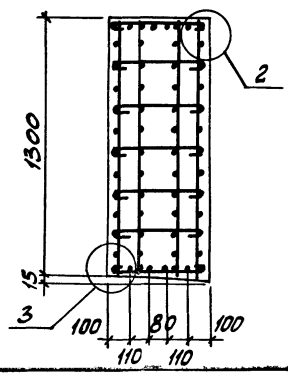

2

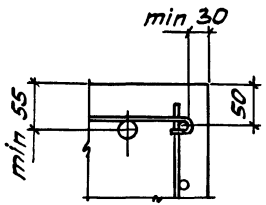

3

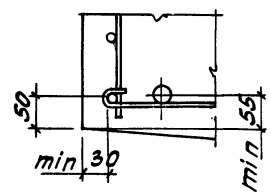

Количество стержней продольной арматуры в сечениях показано условно; фактическое количество стержней, соответствующее маркам колонн, приведено на чертеже пространственных каркасов

Инв. № подл. | Подпись и дата | Взам. инв. №

1.424.1-9.1-9

Лист 2

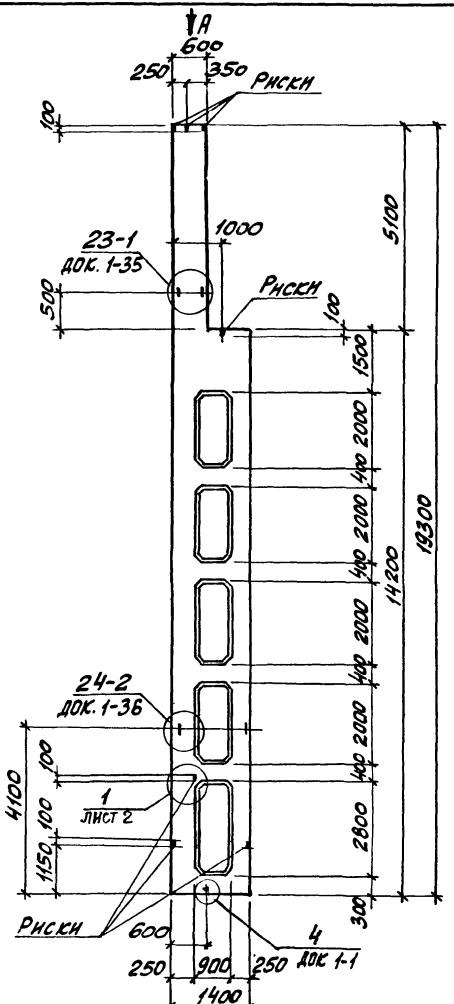

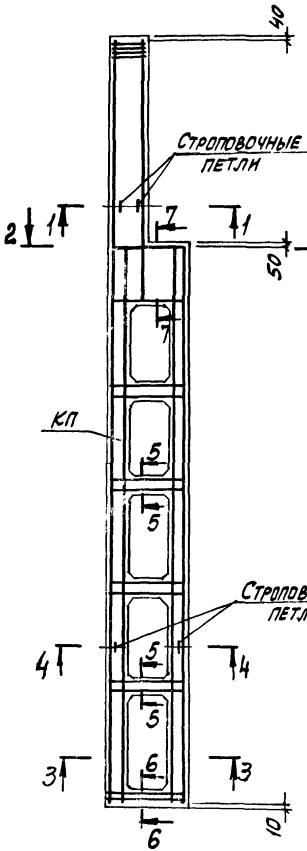

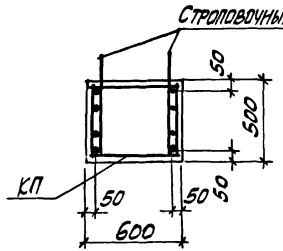

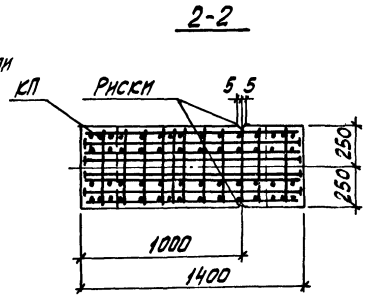

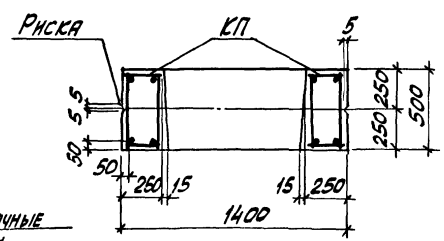

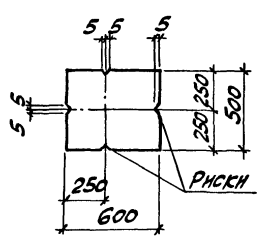

1. Сечение 4-4...7-7 смотреть на листе 2.
2. Количество стержней продольной арматуры в сечениях показано условно; фактическое количество стержней, соответствующее маркам колонн, приведено на чертеже пространственных каркасов.
3. Установку строповочных петель по узлам 23-1, 24-2 производить в случаях, оговоренных в п.8 технических требований к настоящему выпуску (см. 1.424.1-9.1-ТТ).
4. Углубление по узлу 4 устраняется в случаях, оговоренных примечанием 2 на док. 1-1.

Нач. отд	Бродский		1.424.1-9.1-10
Н. контр.	Саврасенна		
Гл. констр	Саврасенна		
Разраб.	Кудрячевская		Колонна крайняя 4КД180-1... 4КД180-12
Проверил	Процепко		Стадия: Р; Лист: 1; Листов: 2
Исполн.	Кудрячевская		Харьковский промстройниипроект

Марка колонны	Марка пространств. каркаса КП	Кол.	Обозначение документа на каркас КП	Класс (марка) бетона	Объем бетона, м³	Масса колонны, т
4КД180-1.3	КП12-1	1	1.424.1-9.2-12	В22,5 (М300)	6,8	17,0
4КД180-1.4		1		В30 (М400)		
4КД180-1.5		1		В40 (М500)		
4КД180-2.3	КП12-2	1		В22,5 (М300)		
4КД180-2.4		1		В30 (М400)		
4КД180-2.5		1		В40 (М500)		
4КД180-3.4	КП12-3	1		В30 (М400)		
4КД180-3.5		1		В40 (М500)		
4КД180-4.3	КП12-4	1		В22,5 (М300)		
4КД180-4.4		1		В30 (М400)		
4КД180-4.5		1		В40 (М500)		
4КД180-5.4	КП12-5	1		В30 (М400)		
4КД180-5.5		1		В40 (М500)		
4КД180-6.3	КП12-6	1		В22,5 (М300)		
4КД180-6.4		1		В30 (М400)		
4КД180-6.5		1		В40 (М500)		
4КД180-7.4	КП12-7	1		В30 (М400)		
4КД180-7.5		1		В40 (М500)		
4КД180-8.4	КП12-8	1		В30 (М400)		
4КД180-8.5		1		В40 (М500)		
4КД180-9.3	КП12-9	1		В22,5 (М300)		
4КД180-9.4		1		В30 (М400)		
4КД180-9.5		1		В40 (М500)		
4КД180-10.3	КП12-10	1		В22,5 (М300)		
4КД180-10.4		1		В30 (М400)		
4КД180-10.5		1		В40 (М500)		
4КД180-11.4	КП12-11	1		В30 (М400)		
4КД180-11.5		1		В40 (М500)		
4КД180-12.3	КП12-12	1		В22,5 (М300)		
4КД180-12.4		1		В30 (М400)		
4КД180-12.5		1		В40 (М500)		

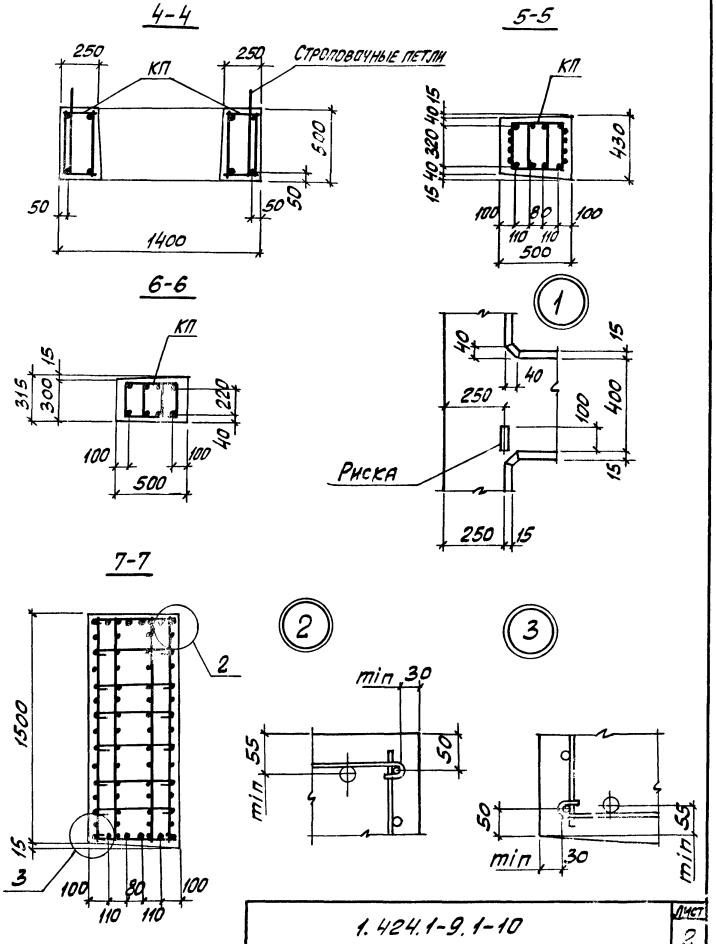

1.424.1-9.1-10

Лист 2

Инв. № подл. | Подп. и дата | Взам. инв. №

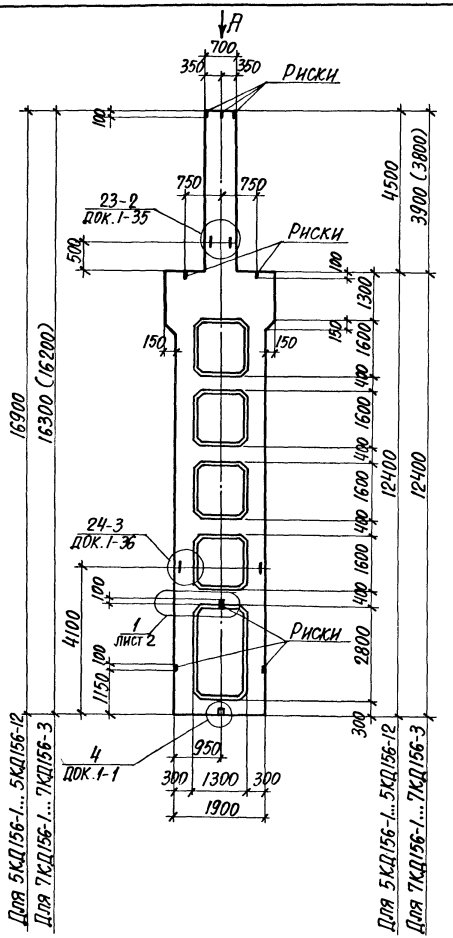

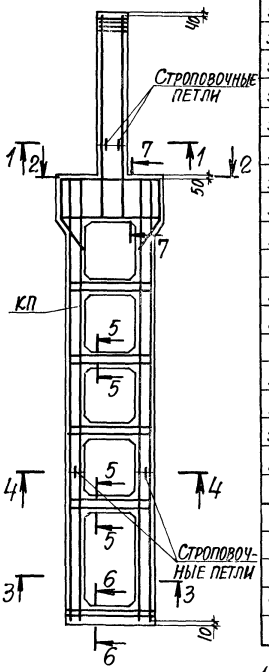

Марка колонны	Марка пространств. каркаса КП	Кол.	Обозначение документа на каркас КП	Класс (марка) бетона	Объем бетона, м³	Масса колонны, т
5КД156-1.3	КП13-1	1	1.424.1-9.2-13	В22.5 (М300)	7,8	19,5
5КД156-1.4		1		В30 (М400)		
5КД156-2.3	КП13-2	1		В22.5 (М300)		
5КД156-2.4		1		В30 (М400)		
5КД156-3.3	КП13-3	1		В22.5 (М300)		
5КД156-3.4		1		В30 (М400)		
5КД156-4.3	КП13-4	1		В22.5 (М300)		
5КД156-4.4		1		В30 (М400)		
5КД156-5.3	КП13-5	1		В22.5 (М300)		
5КД156-5.4		1		В30 (М400)		
5КД156-6.3	КП13-6	1		В22.5 (М300)		
5КД156-7.3	КП13-7	1				
5КД156-7.4		1		В30 (М400)		
5КД156-8.4	КП13-8	1				
5КД156-9.3	КП13-9	1		В22.5 (М300)		
5КД156-10.3	КП13-10	1				
5КД156-10.4		1		В30 (М400)		
5КД156-11.4	КП13-11	1				
5КД156-12.4	КП13-12	1				
7КД156-1.3	КП15-1	1	1.424.1-9.2-15	В22.5 (М300)	7,6	19,0
7КД156-1.4		1		В30 (М400)		
7КД156-2.3	КП15-2	1		В22.5 (М300)		
7КД156-2.4		1		В30 (М400)		
7КД156-3.3	КП15-3	1		В22.5 (М300)		

1. Сечение 1-1...7-7 и вид А смотреть на листе 2.
2. Размеры в скобках принимать при высоте подстропильных железобетонных ферм на опоре 700 мм.

Нач. отд.	Бродский	
Н. контр.	Саврянский	
Гл. констр.	Саврянский	
Разраб.	Кудричевская	
Проверил	Проценко	
Исполнил	Кудричевская	

1.424.1-9.1-11

Колонна средняя
5КД156-1...5КД156-12
7КД156-1...7КД156-3

Стадия	Лист	Листов
Р	1	2

Харьковский Промстройниипроект

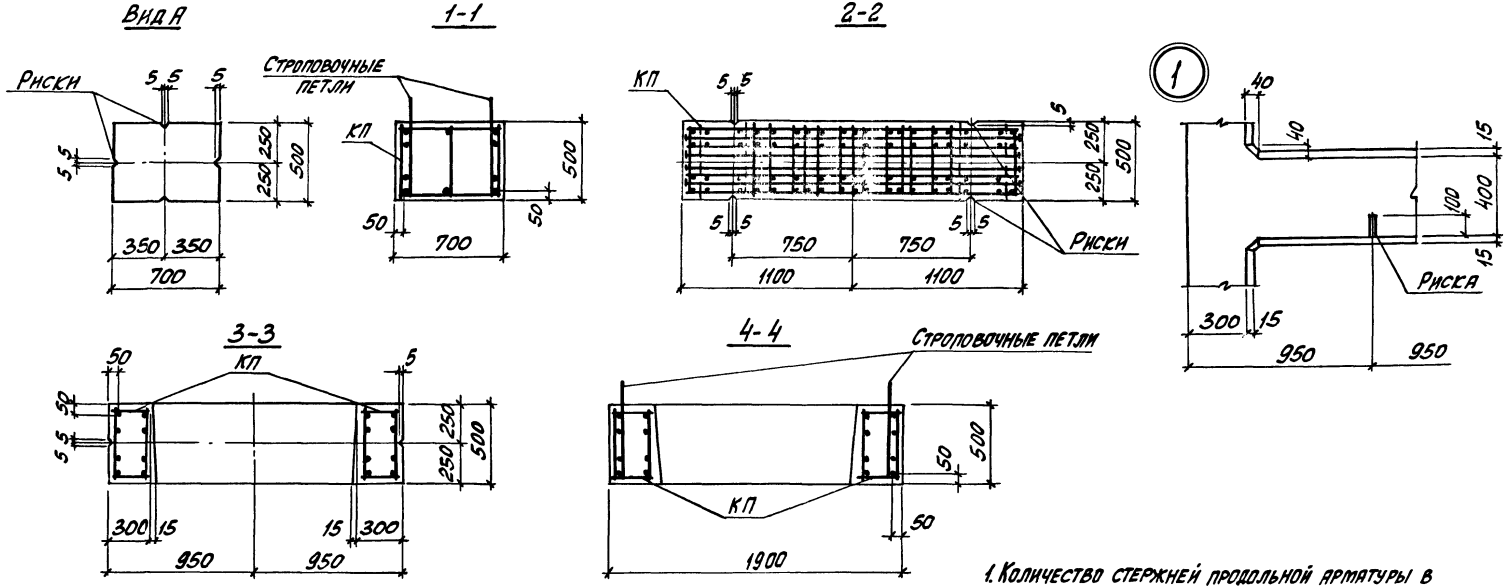

1. Количество стержней продольной арматуры в сечениях показано условно, фактическое количество стержней, соответствующее маркам колонн, приведено на чертеже пространственных каркасов.
2. Установку строповочных петель по узлам 23-2, 24-3 производить в случаях, оговоренных в п. 8 технических требований к настоящему выпуску (см. 1.424.1-9.1-ТТ).
3. Углубление по узлу „4" устраивается в случаях, оговоренных примечанием 2 на док. 1-1.

Инв. № подл. | Подпись и дата | Взам. инв. №

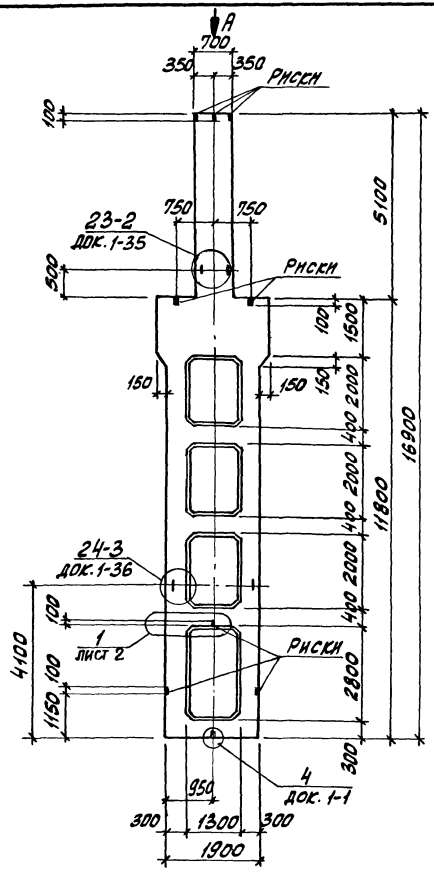

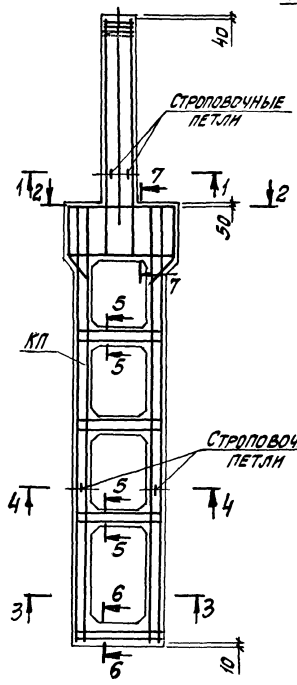

Вид А

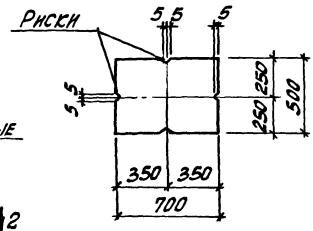

1-1

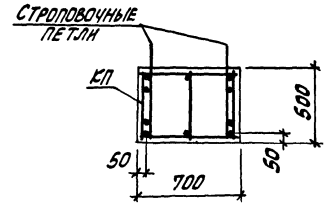

2-2

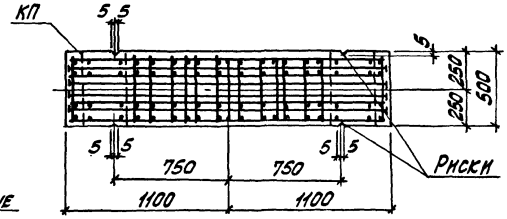

3-3

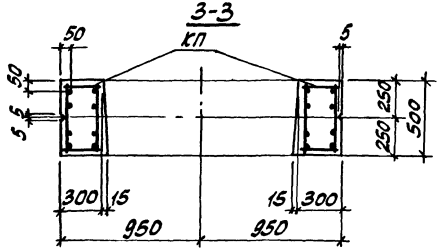

1. Сечение 4-4...7-7 смотреть на листе 2.
2. Установку строповочных петель по узлам 23-2, 24-3 производить в случаях, оговоренных в п. 8 технических требований к настоящему выпуску (см. 1.424.1-9.1-ТТ).
3. Углубление по узлу „4" устраняется в случаях, оговоренных примечанием 2 на док. 1-1.

Нач. отд.	Бродский		1.424.1-9.1-12
Н. контр.	Саврянский		
Гл. констр.	Саврянский		Колонна средняя 6КД156-1... 6КД156-13
Разраб.	Кухаревская		Стадия: Р; Лист: 1; Листов: 2
Провер.	Проценко		ХАРЬКОВСКИЙ ПРОМСТРОЙНИИПРОЕКТ
Н.контр.	Кухаревская		

Марка колонны	Марка пространств. каркаса КП	Кол.	Обозначение документа на каркас КП	Класс (марка) бетона	Объем бетона, м³	Масса колонны, т
6КД156-1.3	КП14-1	1	1.424.1-9.2-14	В22,5 (М300)	7,7	19,1
6КД156-1.4		1		В30 (М400)		
6КД156-1.5		1		В40 (М500)		
6КД156-2.3	КП14-2	1		В22,5 (М300)		
6КД156-2.4		1		В30 (М400)		
6КД156-2.5		1		В40 (М500)		
6КД156-3.3	КП14-3	1		В22,5 (М300)		
6КД156-3.4		1		В30 (М400)		
6КД156-3.5		1		В40 (М500)		
6КД156-4.3	КП14-4	1		В22,5 (М300)		
6КД156-4.4		1		В30 (М400)		
6КД156-4.5		1		В40 (М500)		
6КД156-5.3	КП14-5	1		В22,5 (М300)		
6КД156-5.4		1		В30 (М400)		
6КД156-5.5		1		В40 (М500)		
6КД156-6.4	КП14-6	1		В30 (М400)		
6КД156-7.3	КП14-7	1		В22,5 (М300)		
6КД156-7.4		1		В30 (М400)		
6КД156-7.5		1		В40 (М500)		
6КД156-8.3	КП14-8	1		В22,5 (М300)		
6КД156-8.4		1		В30 (М400)		
6КД156-8.5		1		В40 (М500)		
6КД156-9.3	КП14-9	1		В22,5 (М300)		
6КД156-9.4		1		В30 (М400)		
6КД156-9.5		1		В40 (М500)		
6КД156-10.3	КП14-10	1		В22,5 (М300)		
6КД156-10.4		1				
6КД156-11.4	КП14-11	1		В30 (М400)		
6КД156-12.4	КП14-12	1				
6КД156-12.5		1		В40 (М500)		
6КД156-13.4	КП14-13	1		В30 (М400)		
6КД156-13.5		1		В40 (М500)		

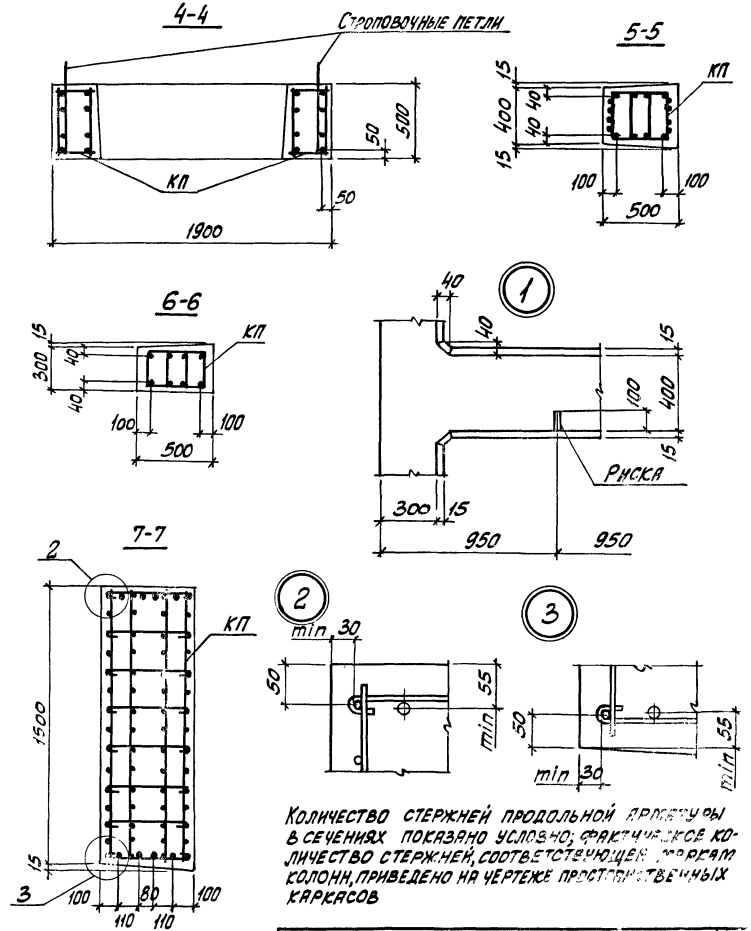

Количество стержней продольной арматуры в сечениях показано условно; фактическое количество стержней, соответствующее маркам колонн, приведено на чертеже противолежащих каркасов

1.424.1-9.1-12

Лист 2

Инв. № подл. | Подпись и дата | Взам. инв. №

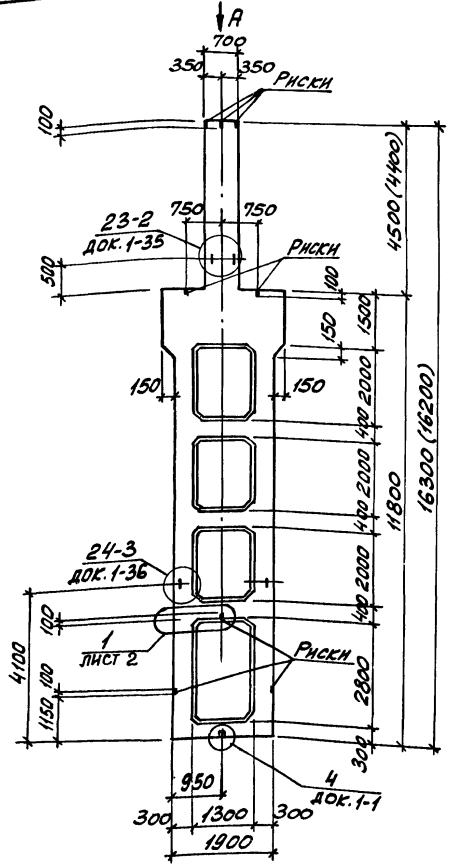

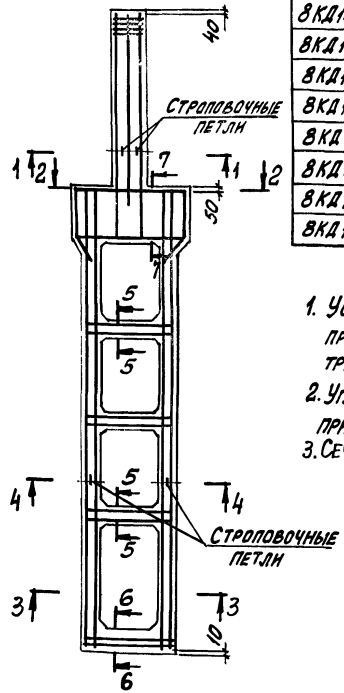

Марка колонны	Марка пространств. каркаса КП	Кол.	Обозначение документа на каркас КП	Класс (марка) бетона	Объем бетона, м³	Масса колонны, т
8КД156-1.4	КП16-1	1	1.424.1-9.2-16	В30 (М400)	7,5	18,7
8КД156-1.5		1		В40 (М500)		
8КД156-2.4	КП16-2	1		В30 (М400)		
8КД156-2.5		1		В40 (М500)		
8КД156-3.4	КП16-3	1		В30 (М400)		
8КД156-3.5		1		В40 (М500)		
8КД156-4.4	КП16-4	1		В30 (М400)		
8КД156-4.5		1		В40 (М500)		
8КД156-5.4	КП16-5	1		В30 (М400)		
8КД156-5.5		1		В40 (М500)		

1. Установку строповочных петель по узлам 23-2, 24-3 производить в случаях, оговоренных в п. 8 технических требований к настоящему выпуску (см. 1.424.1-9.1-ТТ).
2. Углубление по узлу 4 устраивается в случаях, оговоренных примечанием 2 на док. 1-1.
3. Сечение 1-1...7-7 и вид А смотреть на листе 2.

Нач. отд.	Бродский		
Н. контр.	Савранский		
Гл. констр.	Савранский		
Разраб.	Кудрявцевский		
Провер.	Проценко		
Исполн.	Кудрявцевский		

1.424.1-9.1-13

Колонна средняя 8КД156-1... 8КД156-5

Стадия	Лист	Листов
Р	1	2

ХАРЬКОВСКИЙ ПРОМСТРОЙНИИПРОЕКТ

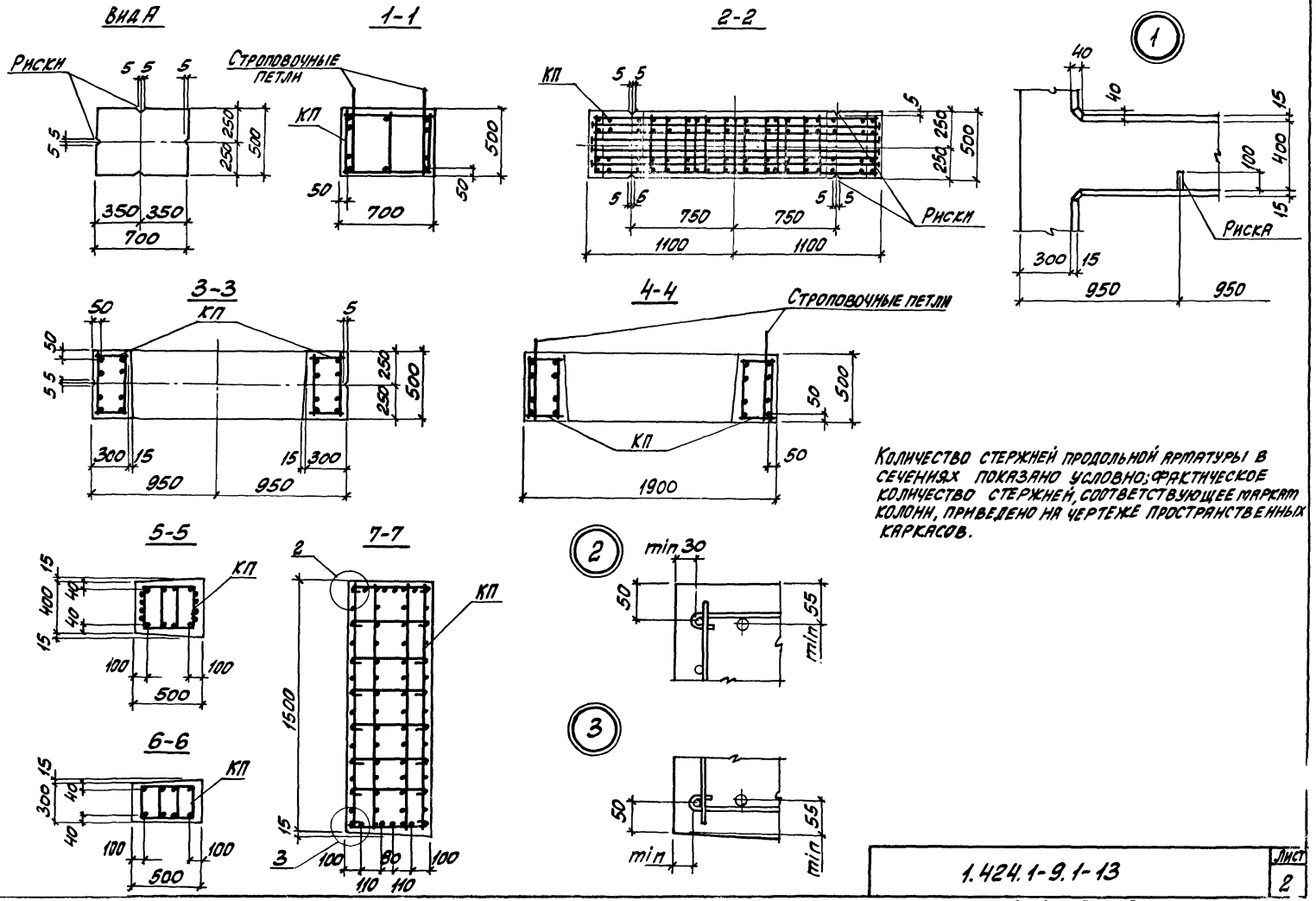

Инв.№ подл. | Подпись и дата | Взам. инв.№

1.424.1-9.1-13

Лист 2

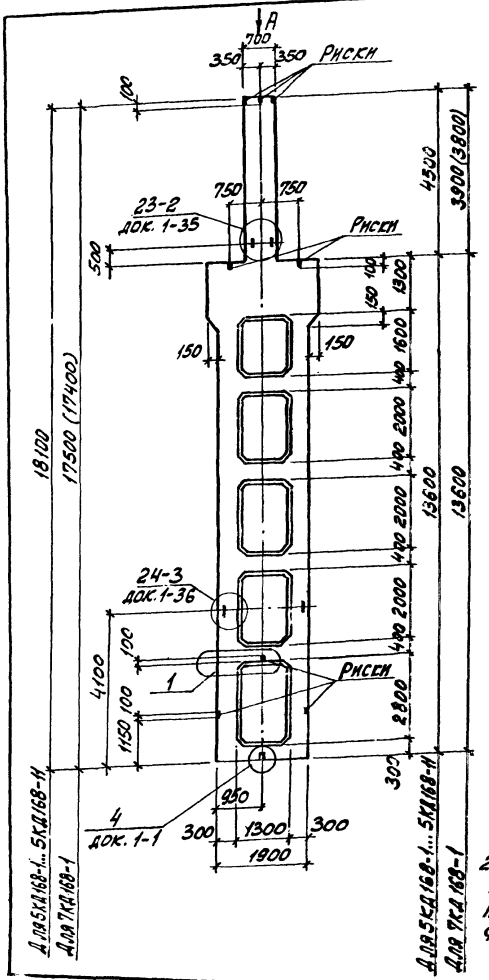

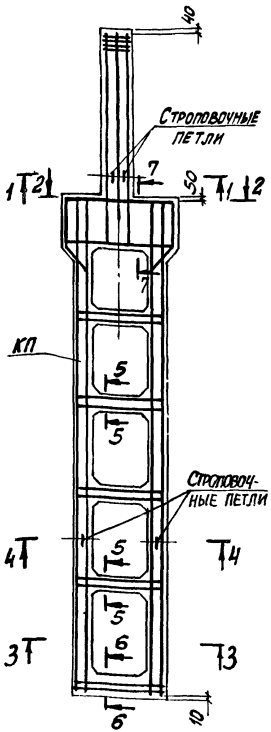

1. Сечение 1-1... 7-7 и вид „А" смотреть на листе 2.
2. Размеры в скобках принимать при высоте подстропильных железобетонных ферм на опоре 700 мм.

Марка колонны	Марка пространств. каркаса КП	Кол.	Обозначение документа на каркас КП	Класс (марка) бетона	Объем бетона, м³	Масса колонны, т
5КД168-1.3	КП17-1	1	1.424.1-9.2-17	В22,5 (М300)	8,1	20,3
5КД168-1.4		1		В30 (М400)		
5КД168-2.3	КП17-2	1		В22,5 (М300)		
5КД168-2.4		1		В30 (М400)		
5КД168-3.3	КП17-3	1		В22,5 (М300)		
5КД168-3.4		1		В30 (М400)		
5КД168-3.5		1		В40 (М500)		
5КД168-4.3	КП17-4	1		В22,5 (М300)		
5КД168-4.4		1		В30 (М400)		
5КД168-5.3	КП17-5	1		В22,5 (М300)		
5КД168-5.4		1		В30 (М400)		
5КД168-6.3	КП17-6	1		В22,5 (М300)		
5КД168-6.4		1		В30 (М400)		
5КД168-7.3	КП17-7	1		В22,5 (М300)		
5КД168-7.4		1				
5КД168-8.4	КП17-8	1		В30 (М400)		
5КД168-8.5		1				
5КД168-9.4	КП17-9	1		В40 (М500)		
5КД168-9.5		1		В30 (М400)		
5КД168-10.3	КП17-10	1		В40 (М500)		
5КД168-10.4		1		В22,5 (М300)		
5КД168-11.4	КП17-11	1		В30 (М400)		
5КД168-11.5		1				
7КД168-1.3	КП19-1	1	1.424.1-9.2-19	В22,5 (М300)	7,9	19,8
7КД168-1.4		1		В30 (М400)		

Нач.отд.	Бродский		1.424.1-9.1-14
Н. контр.	Саврянский		
Гл. констр.	Саврянский		
Разраб.	Кудрявцевская		Колонна средняя 5КД168-1... 5КД168-11, 7КД168-1.
Проверил	Проценко		Стадия Р; Лист 1; Листов 2
Исполн.	Кудрявцевская		ХАРЬКОВСКИЙ ПРОМСТРОЙНИИПРОЕКТ

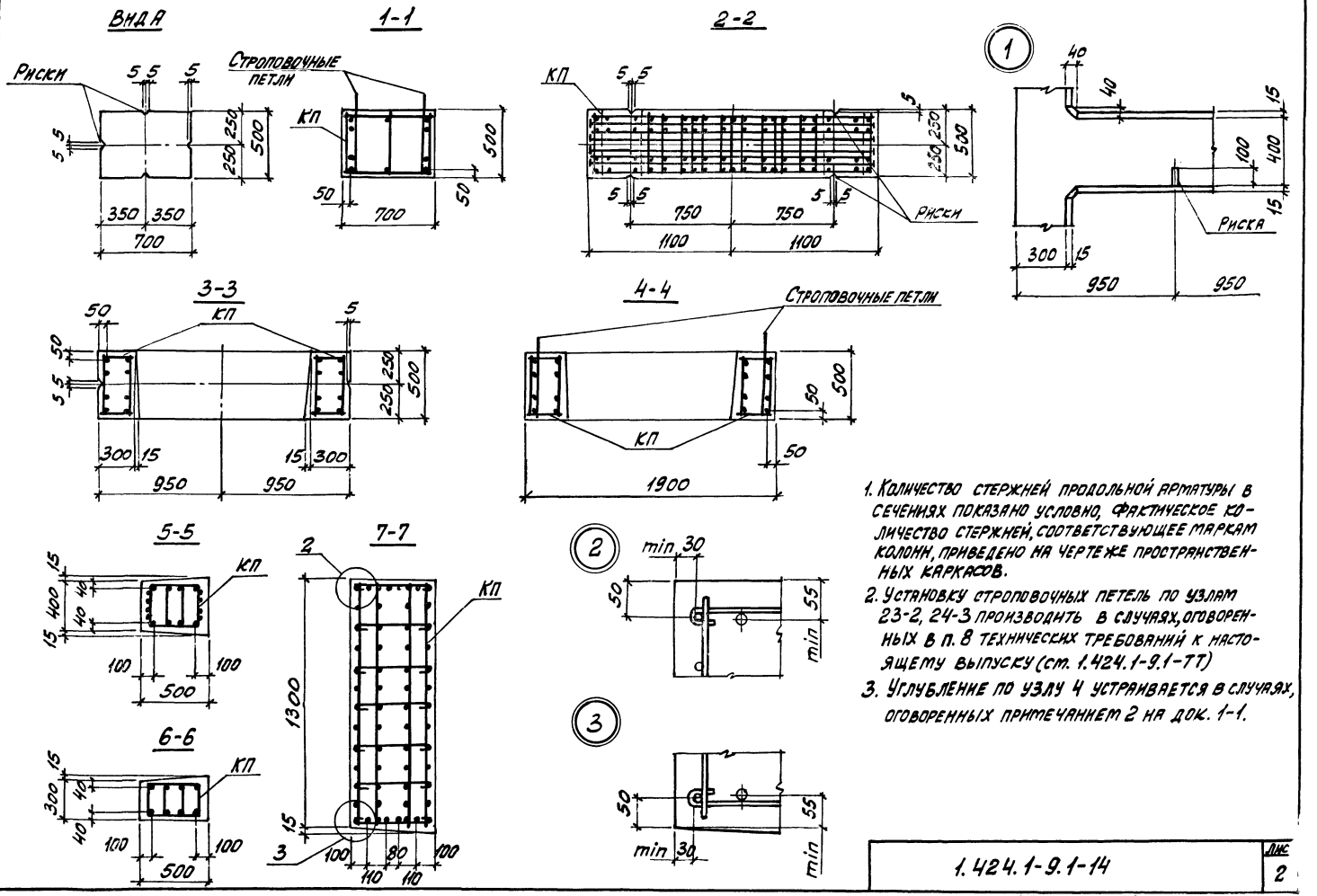

Инв. № подл. | Подпись и дата | Взам. инв. №

1.424.1-9.1-14

Лис 2

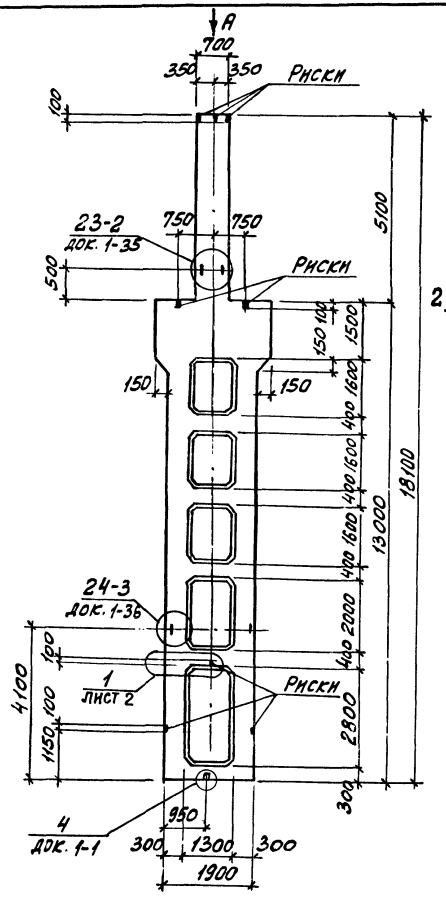

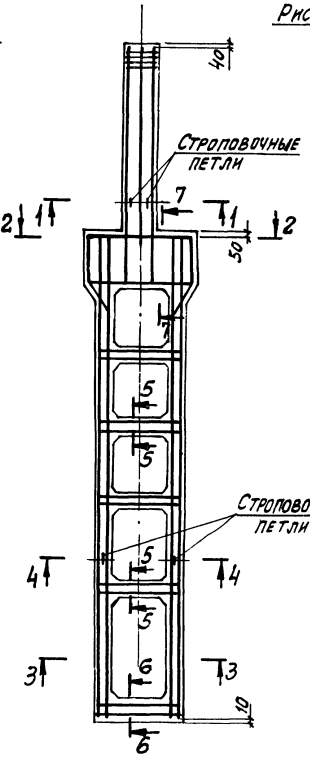

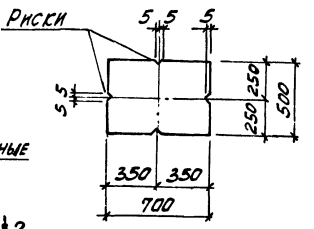

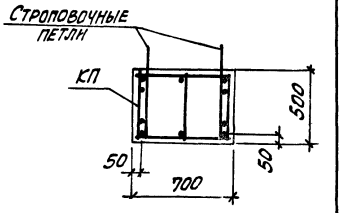

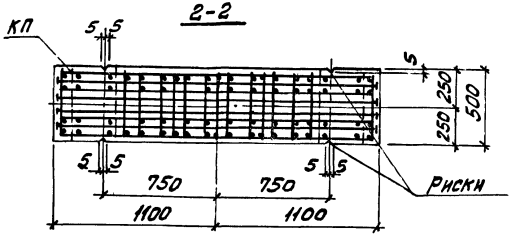

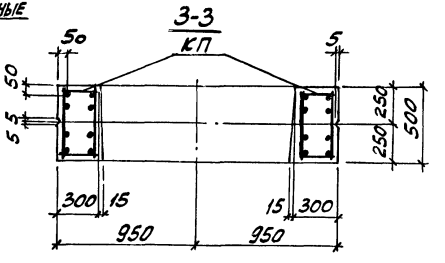

1. Углубление по узлу 4 устраивается в случаях, оговоренных примечанием 2 на док. 1-1.
2. Сечение 4-4...7-7 смотреть на листе 2.

Нач. отд.	Бродский		1.424.1-9.1-15
Н. контр.	Сафрайский		
Гл. констр.	Сафрайский		
Разраб.	Кудрявская		Колонна средняя 6КД168-1... 6КД168-12
Провер.	Проценко		
Исполн.	Кудрявская		

Стадия	Лист	Листов
Р	1	2

Харьковский Промстройниипроект

Марка колонны	Марка пространств. каркаса КП	Кол.	Обозначение документа на каркас КП	Класс (марка) бетона	Объем бетона, м³	Масса колонны, т
6КД168-1.3	КП18-1	1	1.424.1-9.2-18	В22,5 (М300)	8,3	20,8
6КД168-1.4		1		В30 (М400)		
6КД168-1.5		1		В40 (М500)		
6КД168-2.3	КП18-2	1		В22,5 (М300)		
6КД168-2.4		1		В30 (М400)		
6КД168-2.5		1		В40 (М500)		
6КД168-3.3	КП18-3	1		В22,5 (М300)		
6КД168-3.4		1		В30 (М400)		
6КД168-3.5		1		В40 (М500)		
6КД168-4.3	КП18-4	1		В22,5 (М300)		
6КД168-4.4		1		В30 (М400)		
6КД168-4.5		1		В40 (М500)		
6КД168-5.3	КП18-5	1		В22,5 (М300)		
6КД168-5.4		1		В30 (М400)		
6КД168-5.5		1		В40 (М500)		
6КД168-6.3	КП18-6	1		В22,5 (М300)		
6КД168-6.4		1		В30 (М400)		
6КД168-6.5		1		В40 (М500)		
6КД168-7.4	КП18-7	1		В30 (М400)		
6КД168-7.5		1		В40 (М500)		
6КД168-8.3	КП18-8	1		В22,5 (М300)		
6КД168-8.4		1		В30 (М400)		
6КД168-8.5		1		В40 (М500)		
6КД168-9.4	КП18-9	1		В30 (М400)		
6КД168-9.5		1		В40 (М500)		
6КД168-10.4	КП18-10	1		В30 (М400)		
6КД168-10.5		1		В40 (М500)		
6КД168-11.4	КП18-11	1		В30 (М400)		
6КД168-11.5		1		В40 (М500)		
6КД168-12.3	КП18-12	1		В22,5 (М300)		

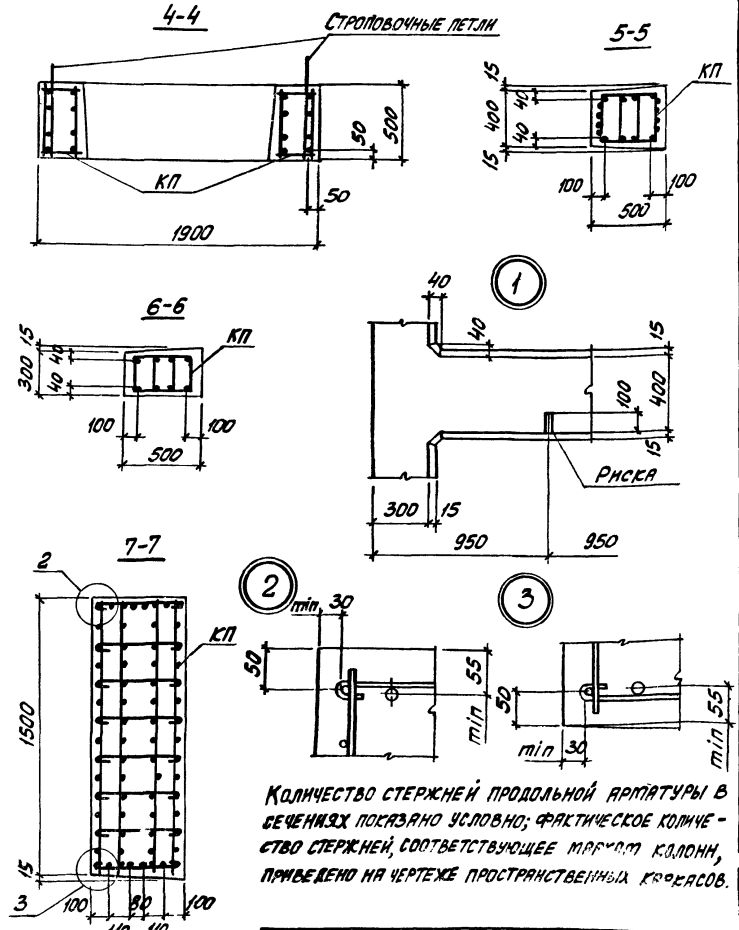

Количество стержней продольной арматуры в сечениях показано условно; фактическое количество стержней, соответствующее маркам колонн, приведено на чертеже пространственных каркасов.

Инв.№ подл. | Подпись и дата | Взам. инв.№

1.424.1-9.1-15

Лист 2

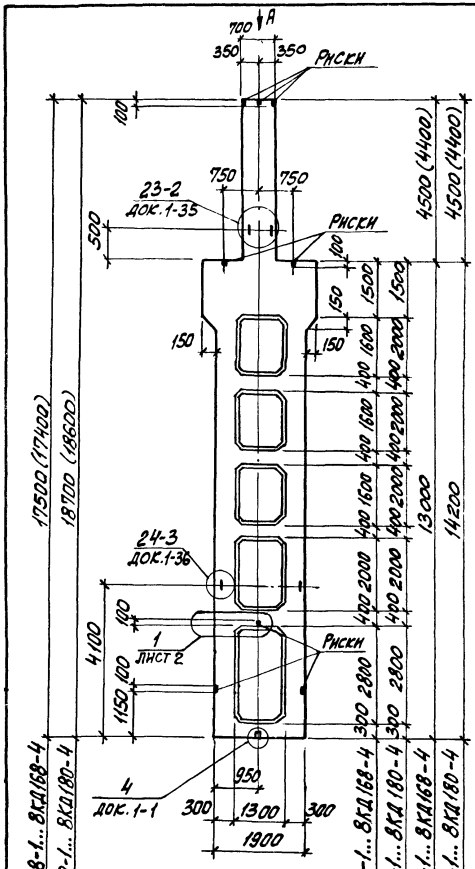

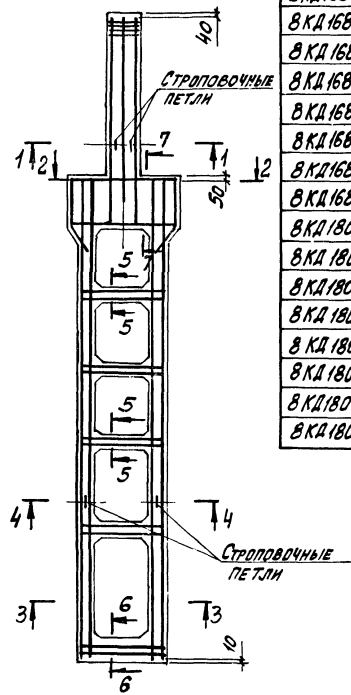

Марка колонны	Марка пространств. каркаса КП	Кол.	Обозначение документа на каркас КП	Класс (марка) бетона	Объем бетона, м³	Масса колонны, т
8КД168-1.4	КП20-1	1	1.424.1-9.2-20	В30 (М400)	8,1	20,3
8КД168-1.5		1		В40 (М500)		
8КД168-2.4	КП20-2	1		В30 (М400)		
8КД168-2.5		1		В40 (М500)		
8КД168-3.4	КП20-3	1		В30 (М400)		
8КД168-3.5		1		В40 (М500)		
8КД168-4.4	КП20-4	1		В30 (М400)		
8КД168-4.5		1		В40 (М500)		
8КД180-1.4	КП24-1	1	1.424.1-9.2-24	В30 (М400)	8,5	21,2
8КД180-1.5		1		В40 (М500)		
8КД180-2.4	КП24-2	1		В30 (М400)		
8КД180-2.5		1		В40 (М500)		
8КД180-3.4	КП24-3	1		В30 (М400)		
8КД180-3.5		1		В40 (М500)		
8КД180-4.4	КП24-4	1		В30 (М400)		
8КД180-4.5		1		В40 (М500)		

1. Установку строповочных петель по узлам 23-2, 24-3 производить в случаях, оговоренных в п. 8 технических требований к настоящему выпуску (см. 1.424.1-9.1 ТТ)
2. Углубление по узлу 4 устраняется в случаях, оговоренных примечанием 2 на док. 1-1.
3. Сечение 4-4...7-7 смотреть на листе 2.

Нач. отд.	Бродский	
Н. контр.	Саврянский	
Гл. констр.	Саврянский	
Разраб.	Кудрявцевская	
Провер.	Проценко	
Исполн.	Кудрявцевская	

1.424.1-9.1-16

Колонна средняя 8КД168-1... 8КД168-4, 8КД180-1... 8КД180-4

Стадия	Лист	Листов
Р	1	

Харьковский Промстройниипроект

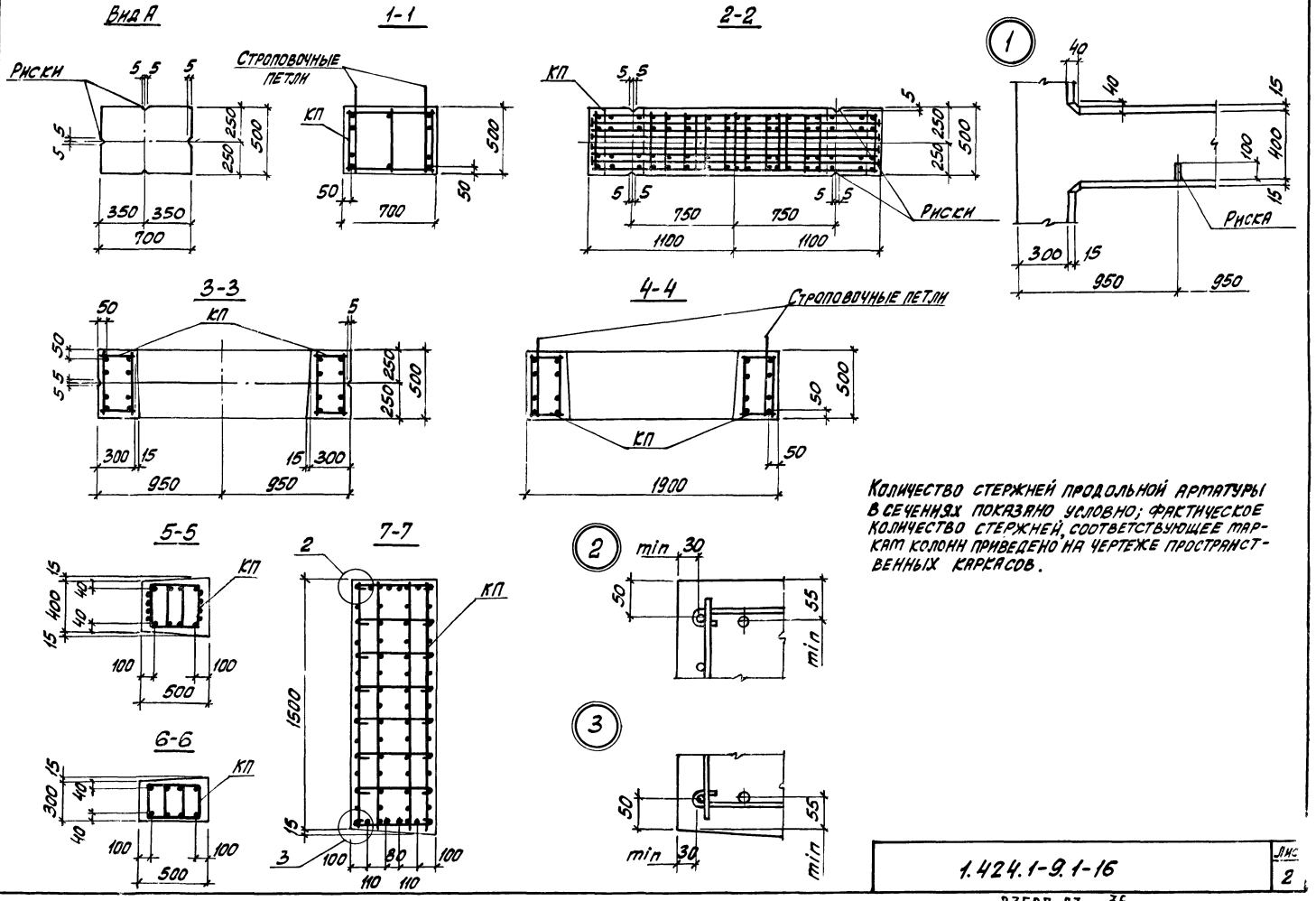

Количество стержней продольной арматуры в сечениях показано условно; фактическое количество стержней, соответствующее маркам колонн приведено на чертеже пространственных каркасов.

1.424.1-9.1-16

Лист 2

23527-03 36

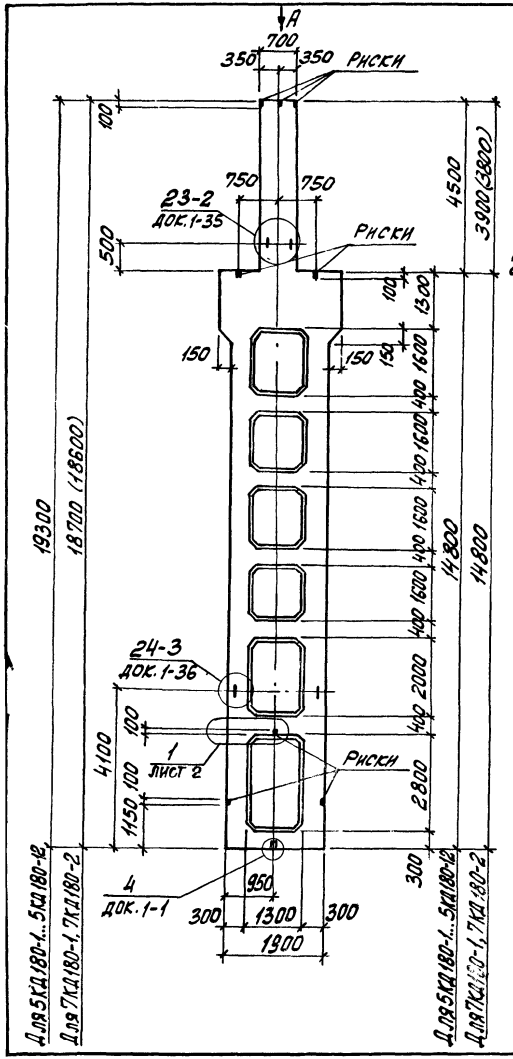

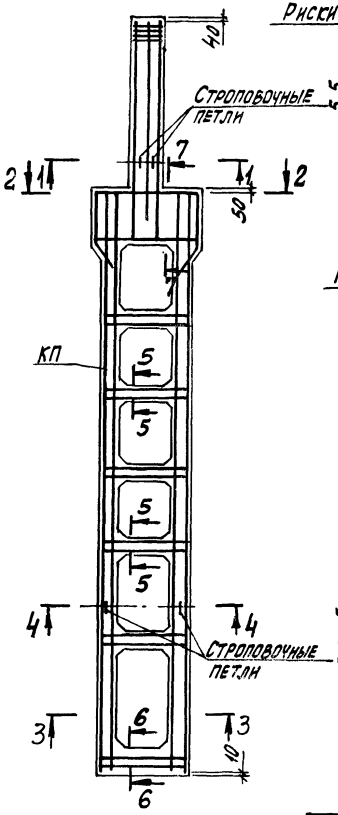

Вид А

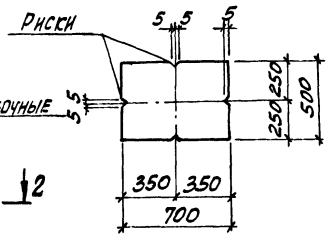

1-1

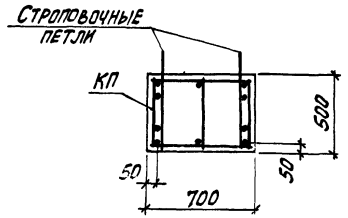

2-2

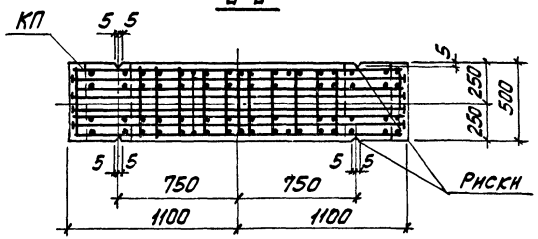

3-3

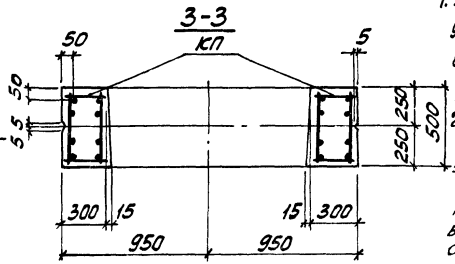

1. Углубление по узлу 4 устраивается в случаях, оговоренных примечанием 2 на док. 1-1.
2. Сечение 4-4...7-7 смотреть на листе 2.
3. Размеры в скобках принимать при высоте подстропильных железобетонных ферм на опоре 700 мм.

Нач. отд.	Бродский		
Н. контр.	Саврянский		
Гл. констр.	Саврянский		
Разраб.	Кудричевская		
Провер.	Проценко		
Исполн.	Кудричевская		

1.424.1-9.1-17

Колонна средняя 5КД180-1...5КД180-12, 7КД180-1, 7КД180-2

Стадия	Лист	Листов
Р	1	2

ХАРЬКОВСКИЙ ПРОМСТРОЙНИИПРОЕКТ

Марка колонны	Марка пространств. каркаса КП	Кол.	Обозначение документа на каркас КП	Класс (марка) бетона	Объем бетона, м³	Масса колонны, т
5КД180-1.3	КП21-1	1	1.424.1-9.2-21	В22,5 (М300)	8,8	22,1
5КД180-1.4		1		В30 (М400)		
5КД180-1.5		1		В40 (М500)		
5КД180-2.3	КП21-2	1		В22,5 (М300)		
5КД180-2.4		1		В30 (М400)		
5КД180-2.5		1		В40 (М500)		
5КД180-3.3	КП21-3	1		В22,5 (М300)		
5КД180-3.4		1		В30 (М400)		
5КД180-4.3	КП21-4	1		В22,5 (М300)		
5КД180-4.4		1		В30 (М400)		
5КД180-4.5		1		В40 (М500)		
5КД180-5.3	КП21-5	1		В22,5 (М300)		
5КД180-5.4		1		В30 (М400)		
5КД180-5.5		1		В40 (М500)		
5КД180-6.3	КП21-6	1		В22,5 (М300)		
5КД180-6.4		1				
5КД180-7.4	КП21-7	1		В30 (М400)		
5КД180-8.4	КП21-8	1				
5КД180-8.5		1		В40 (М500)		
5КД180-9.4	КП21-9	1		В30 (М400)		
5КД180-9.5		1		В40 (М500)		
5КД180-10.3	КП21-10	1		В22,5 (М300)		
5КД180-10.4		1		В30 (М400)		
5КД180-11.4	КП21-11	1				
5КД180-12.3	КП21-12	1		В22,5 (М300)		
5КД180-12.4		1		В30 (М400)		
5КД180-12.5		1		В40 (М500)		
7КД180-1.4	КП23-1	1	1.424.1-9.2-23	В30 (М400)	8,5	21,3
7КД180-2.4	КП23-2	1				

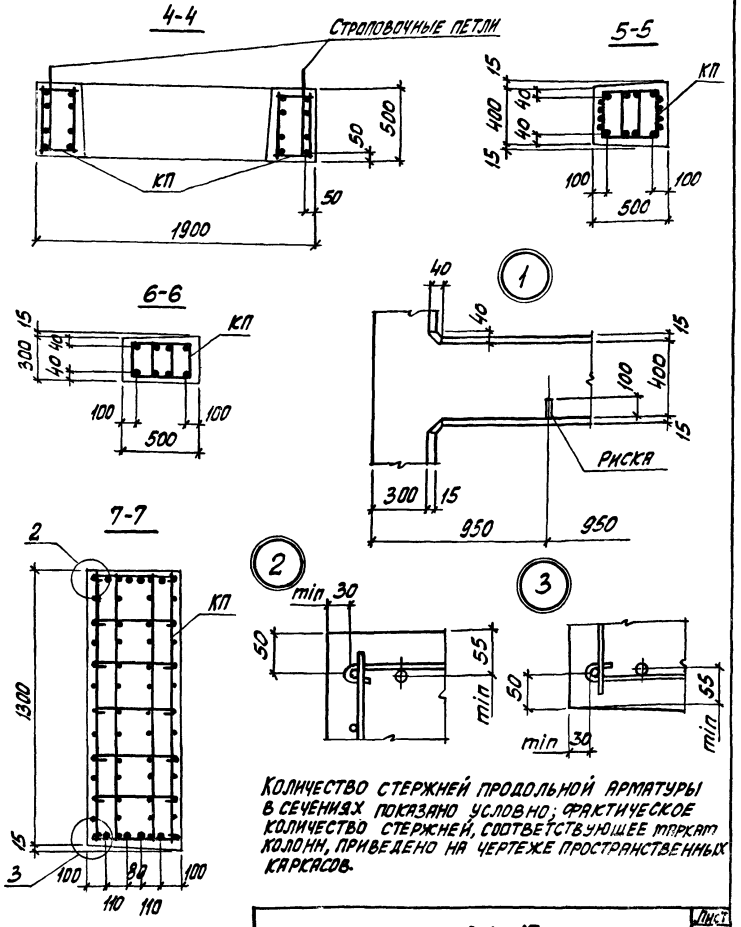

Количество стержней продольной арматуры в сечениях показано условно; фактическое количество стержней, соответствующее маркам колонн, приведено на чертеже пространственных каркасов.

Инв.№ подл. | Подпись и дата | Взам. инв.№

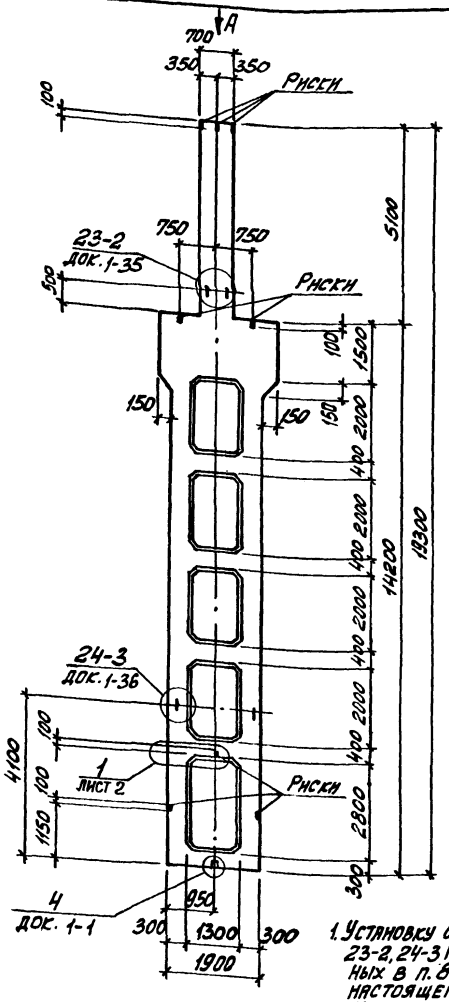

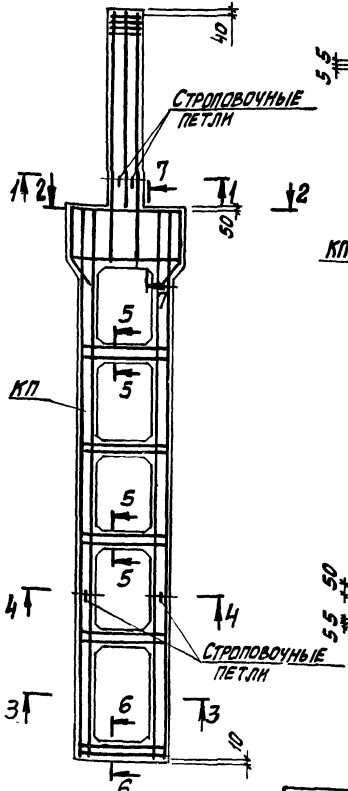

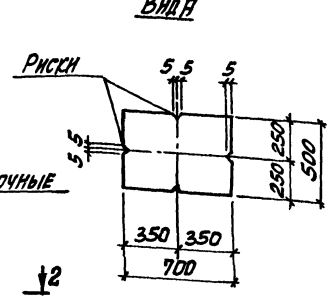

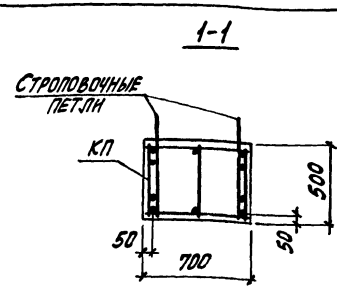

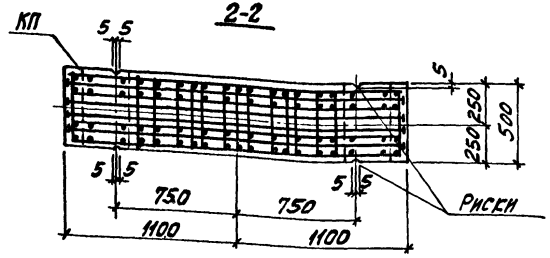

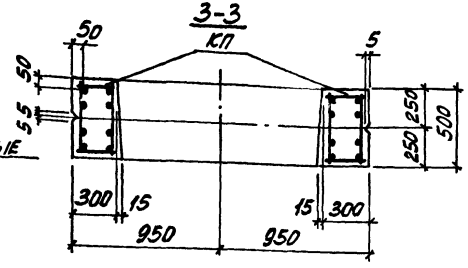

1. Установку строповочных петель по узлам 23-2, 24-3 производить в случаях, оговоренных в п. 8 технических требований к настоящему выпуску (см. 1.424.1-9.1-ТТ).
2. Углубление по узлу 4 устраивается в случаях, оговоренных примечанием 2 на док. 1-1.
3. Сечение 4-4...7-7 смотреть на листе 2.

Нач. отд.	Бровский		
Н. контр.	Саврянский		
Гл. констр.	Саврянский		
Разраб.	Кудрячевская		
Провер.	Процейко		
Испол.	Кудрячевская		

1.424.1-9.1-18

Колонна средняя 6КД180-1... 6КД180-12

Стадия	Лист	Листов
Р	1	2

ХАРЬКОВСКИЙ ПРОМСТРОЙНИИПРОЕКТ

Марка колонны	Марка пространственного каркаса КП	Кол.	Обозначение документа на каркас КП	Класс (марка) бетона	Объем бетона, м³	Масса колонны, т
6КД180-1.3	КП22-1	1	1.424.1-9.2-22	В22,5 (М300)	8,7	21,7
6КД180-1.4		1		В30 (М400)		
6КД180-1.5		1		В40 (М500)		
6КД180-2.3	КП22-2	1		В22,5 (М300)		
6КД180-2.4		1		В30 (М400)		
6КД180-2.5		1		В40 (М500)		
6КД180-3.3	КП22-3	1		В22,5 (М300)		
6КД180-3.4		1		В30 (М400)		
6КД180-3.5		1		В40 (М500)		
6КД180-4.3	КП22-4	1		В22,5 (М300)		
6КД180-4.4		1		В30 (М400)		
6КД180-4.5		1		В40 (М500)		
6КД180-5.4	КП22-5	1		В30 (М400)		
6КД180-5.5		1		В40 (М500)		
6КД180-6.4	КП22-6	1		В30 (М400)		
6КД180-6.5		1		В40 (М500)		
6КД180-7.4	КП22-7	1		В30 (М400)		
6КД180-7.5		1		В40 (М500)		
6КД180-8.3	КП22-8	1		В22,5 (М300)		
6КД180-8.4		1		В30 (М400)		
6КД180-8.5		1		В40 (М500)		
6КД180-9.4	КП22-9	1		В30 (М400)		
6КД180-9.5		1		В40 (М500)		
6КД180-10.4	КП22-10	1		В30 (М400)		
6КД180-10.5		1		В40 (М500)		
6КД180-11.4	КП22-11	1		В30 (М400)		
6КД180-11.5		1		В40 (М500)		
6КД180-12.4	КП22-12	1		В30 (М400)		
6КД180-12.5		1		В40 (М500)		

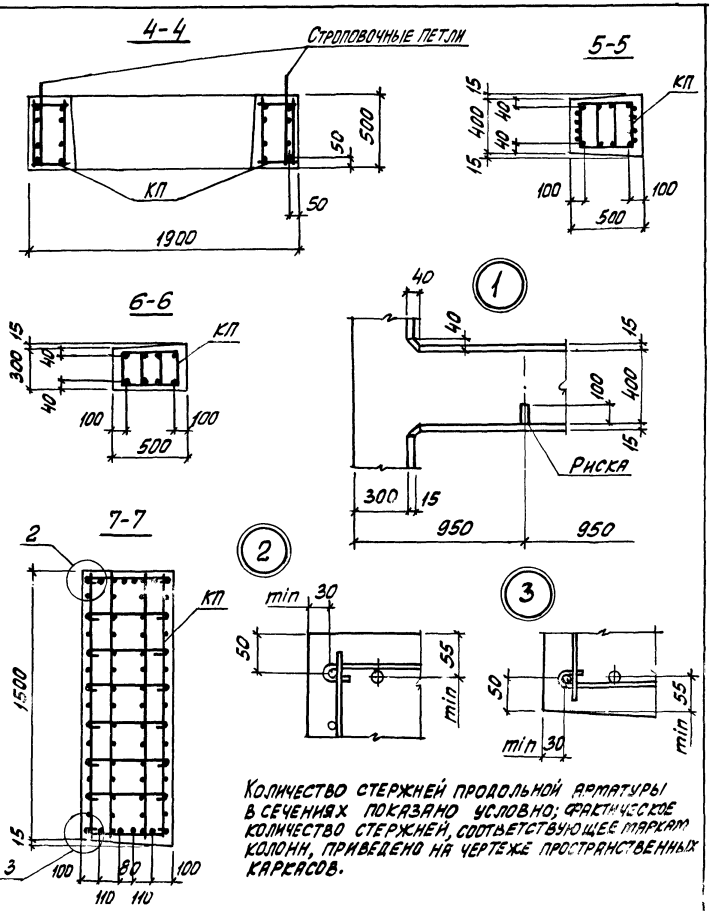

Инв. № подл. | Подпись и дата | Взам. инв. №

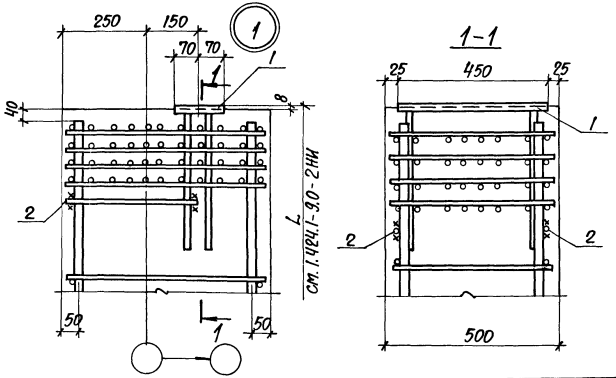

Марка узла	Поз.	Наименование	Кол.	Обозначение документа
Узел 1	1	Изделие закладное Мн 23	1	1.424.1-9.2-165
	2	Ф10АI, ℓ=350; 0,22 кг	2	Без черт.
Узел 2	1	Изделие закладное Мн 1	1	1.424.1-9.2-147
	2	Ф10АI, ℓ=350; 0,22 кг	2	Без черт.
Узел 3	1	Изделие закладное Мн 25	1	1.424.1-9.2-167
	2	Ф10АI, ℓ=350; 0,22 кг	2	Без черт.
Узел 3-1	1	Изделие закладное Мн 25-1	1	1.424.1-9.2-167
	2	Ф10АI, ℓ=350; 0,22 кг	2	Без черт.
Узел 4	1	Изделие закладное Мн 2	1	1.424.1-9.2-148
	2	Ф10АI, ℓ=350; 0,22 кг	2	Без черт.

1. Маркировку узлов см. 1.424.1-9.0-7СМ.
2. Арматура класса А-I по ГОСТ 5781-82

Нач. отд.	Бродский	1.424.1-9.1-19	
Н. контр.	Кудричевская		
Гл. конст.	Саврянский		
Разраб.	Проценко	Узел 1...3; 3-1; 4	Стадия: Р; Лист: 1; Листов: 3
Рассчит.	Проценко		
Провер.	Кудричевская		Харьковский Промстройниипроект
Исполн.	Литвиненко		

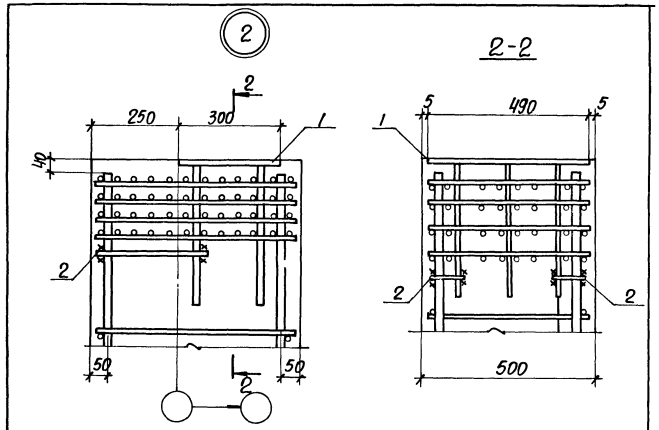

Инв. № подл. | Подпись и дата | Взам. инв. №

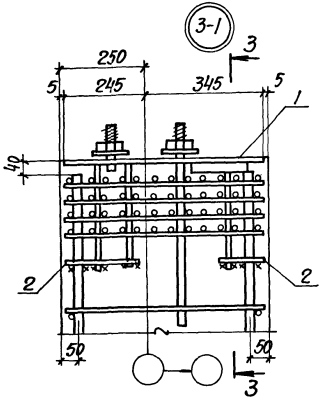

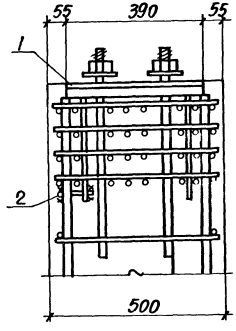

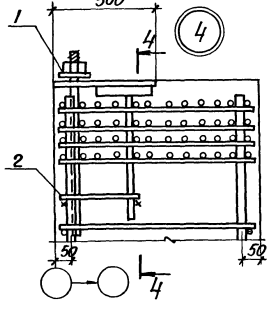

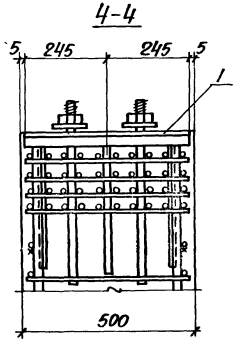

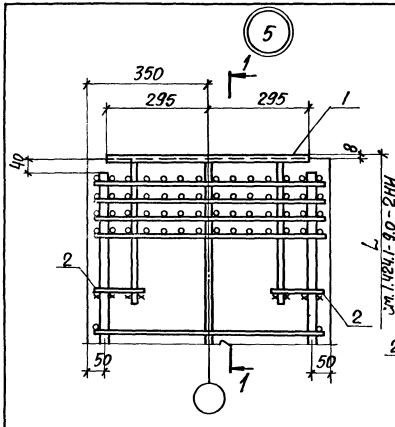

Марка узла	Поз.	Наименование	Кол.	Обозначение документа
Узел 5	1	Изделие закладное Мн 24	1	1.424.1-9.2-166
	2	Ф10АI, ℓ=120; 0,07кг	4	БЕЗ ЧЕРТ.
Узел 6	1	Изделие закладное Мн 3	1	1.424.1-9.2-149
	2	Ф10АI, ℓ=120; 0,07кг	4	БЕЗ ЧЕРТ.
Узел 7	1	Изделие закладное Мн 7	1	1.424.1-9.2-159
	2	Ф10АI, ℓ=120; 0,07кг	4	БЕЗ ЧЕРТ.

1. Маркировку узлов см. 1.424.1-9.0-7СМ.
2. Арматура класса АI по ГОСТ 5781-82

Нач. отд.	Бродский	1.424.1-9.1-20	
Н. контр.	Кудричевская		
Гл. конст.	Саврянский		
Разраб.	Проценко	Узел 5...7	Стадия: Р; Лист: 1; Листов: 2
Рассчит.	Проценко		
Привер.	Кудричевская		Харьковский Промстройниипроект
Исполн.	Литвиненко		

Инв. № подл. | Подпись и дата | Взам. инв. №

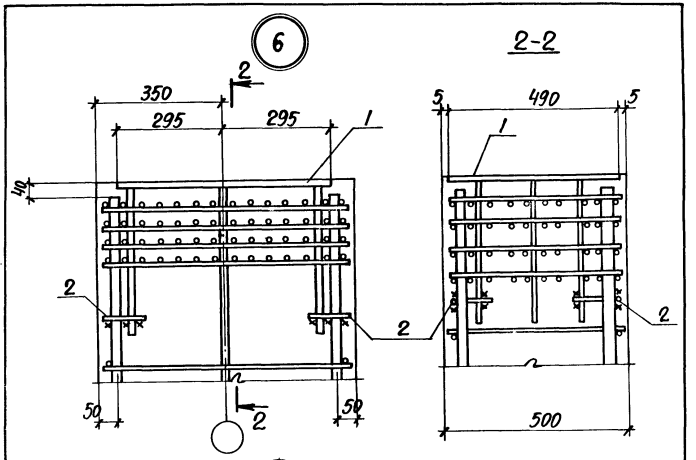

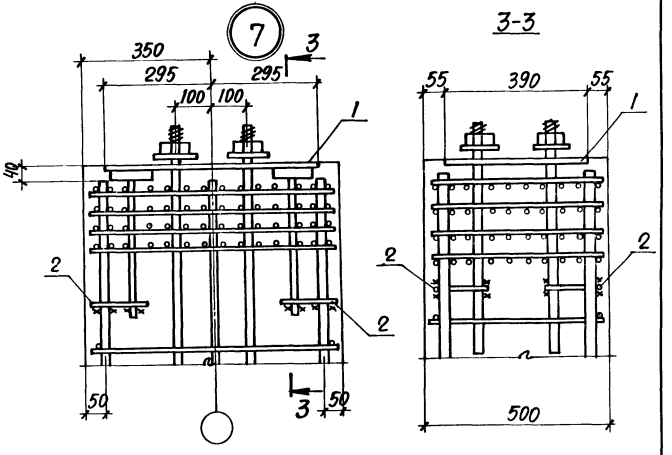

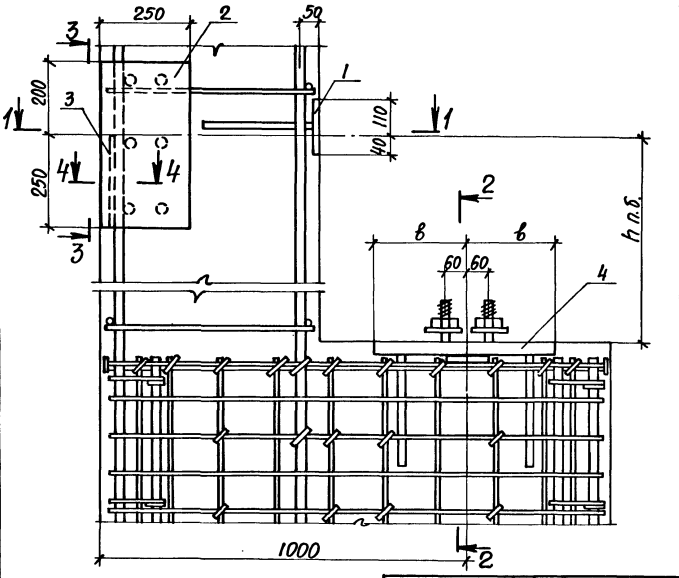

1. Размер „h" п.б. см. 1.424.1-9.0-9см.
2. На виде узла изображение поз.4 условно приведено для закладных изделий Мн10...Мн12.
3. Спецификацию см. лист 2.
4. Маркировку узлов см. 1.424.1-9.0-9см.

Марка узла	Размеры, мм	
	в	с
8	250	140
8-1	275	140
8-2	300	150
8-3	250	245
8-4	275	
8-5	300	

Нач. отд.	Бродский		
Н. контр.	Кудричевская		
Гл. констр.	Савранский		
Разраб.	Проценко		
Рассчит.	Проценко		
Проверил	Кудричевская		
Исполн.	Литвиненко		

1.424.1-9.1-21

Узел 8; 8-1...8-5

Стадия	Лист	Листов
Р	1	3

ХАРЬКОВСКИЙ ПРОМСТРОЙНИИПРОЕКТ

1.424.1-9.1-20 Лист 2

Инв. № подл. | Подпись и дата | Взам. инв. №

Марка узла	Поз.	Наименование	Кол.	Обозначение документа
Узел 8	1	Изделие закладное Мн18	1	1.424.1-9.2-160
	2	Мн19	1	-161
	3	Полоса 34×8 ГОСТ 103-76* / ВСт3пс6-1 ТУ14-1-3023-80		
		ℓ=250; 0,53 кг	2	БЕЗ ЧЕРТ.
	4	Изделие закладное Мн7	1	1.424.1-9.2-153
Узел 8-1		Поз. 1...3 по узлу 8		
	4	Изделие закладное Мн8	1	1.424.1-9.2-153
Узел 8-2		Поз. 1...3 по узлу 8		
	4	Изделие закладное Мн9	1	1.424.1-9.2-153
Узел 8-3		Поз. 1...3 по узлу 8		
	4	Изделие закладное Мн10	1	1.424.1-9.2-154
Узел 8-4		Поз. 1...3 по узлу 8		
	4	Изделие закладное Мн11	1	1.424.1-9.2-154
Узел 8-5		Поз. 1...3 по узлу 8		
	4	Изделие закладное Мн12	1	1.424.1-9.2-154

1-1

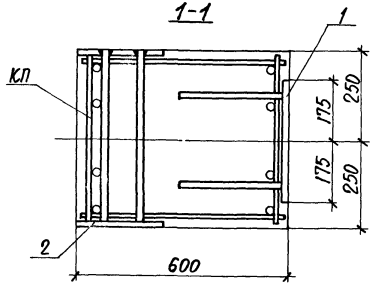

2-2
для узлов 8, 8-1, 8-2

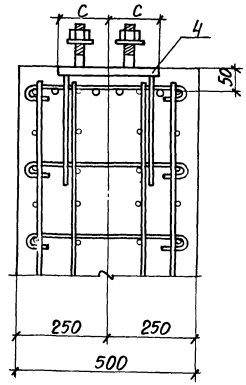

2-2
для узлов 8-3, 8-4, 8-5

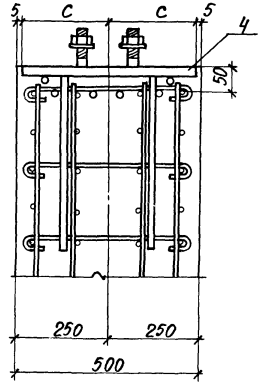

3-3

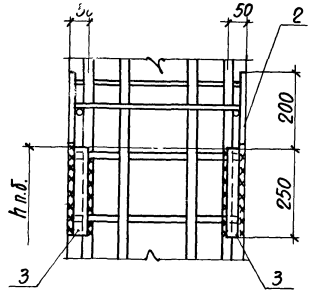

4-4

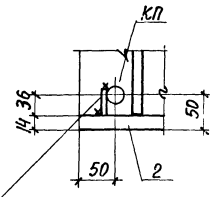

Поз. 3 приварить к поз. 2 и продольной арматуре пространственного каркаса КП

Инв. № подл. | Подпись и дата | Взам. инв. №

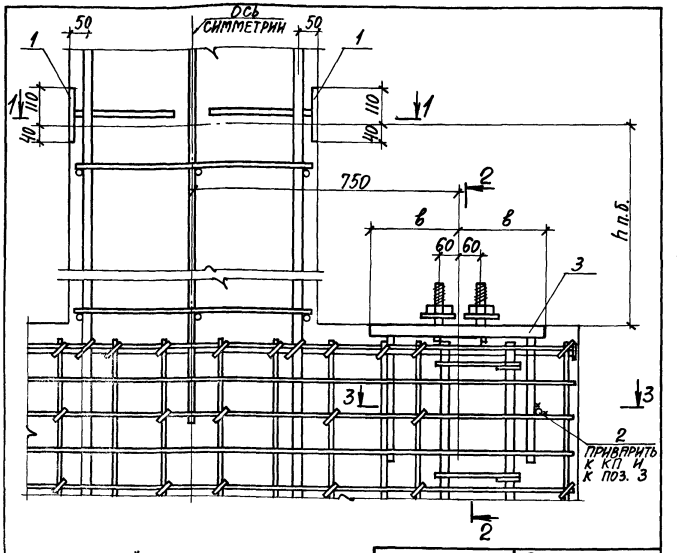

1. Размер „h" п.б. см. 1.424.1-9.0-9см.
2. На виде узла изображение поз.3 условно приведено для закладных изделий Мн10...Мн12.
3. Спецификацию см. лист 2.
4. Маркировку узлов см. 1.424.1-9.0-9см.

Марка узла	Размеры, мм	
	в	с
9	250	140
9-1	275	140
9-2	300	150
9-3	250	245
9-4	275	
9-5	300	

Нач. отд.	Бродский		
Н. контр.	Кудрячевская		
Гл. констр.	Аврамский		
Разраб.	Проценко		
Рассчит.	Проценко		
Проверил	Кудрячевская		
Исполнил	Литвиненко		

1.424.1-9.1-22

Узел 9; 9-1...9-5

Стадия	Лист	Листов
Р	1	3

ХАРЬКОВСКИЙ ПРОМСТРОЙНИИПРОЕКТ

Марка узла	Поз.	Наименование	Кол.	Обозначение документа
Узел 9	1	Изделие закладное Мн18	2	1.424.1-9.2-160
	2	Арматура ГОСТ 5781-82		
		Ф10 AIII ℓ=300; 0,20 кг	2	БЕЗ ЧЕРТ.
	3	Изделие закладное Мн7	2	1.424.1-9.2-153
Узел 9-1		Поз. 1,2 по узлу 9		
	3	Изделие закладное Мн8	2	1.424.1-9.2-153
Узел 9-2		Поз. 1,2 по узлу 9		
	3	Изделие закладное Мн9	2	1.424.1-9.2-153
Узел 9-3		Поз. 1,2 по узлу 9		
	3	Изделие закладное Мн10	2	1.424.1-9.2-154
Узел 9-4		Поз. 1,2 по узлу 9		
	3	Изделие закладное Мн11	2	1.424.1-9.2-154
Узел 9-5		Поз. 1,2 по узлу 9		
	3	Изделие закладное Мн12	2	1.424.1-9.2-154

Инв. № подл. | Подпись и дата | Взам. инв. №

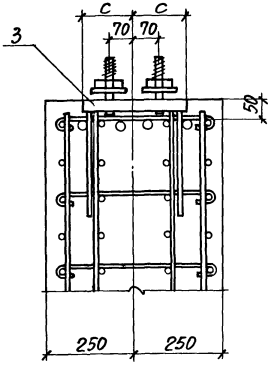

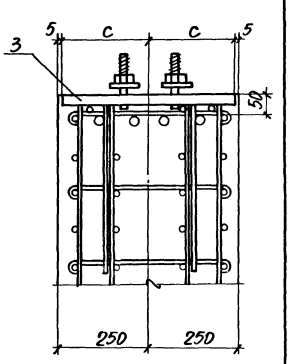

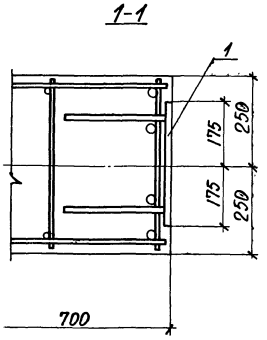

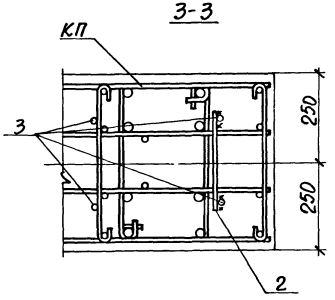

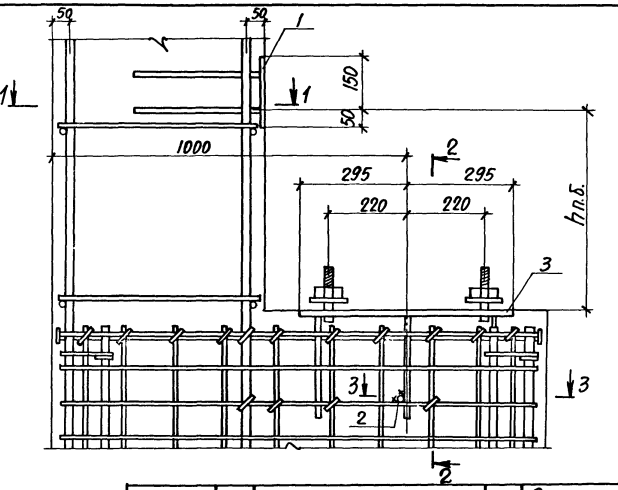

Марка узла	Поз.	Наименование	Кол.	Обозначение документа
Узел 10	1	Изделие закладное Мн6	1	1.424.1-9.2-152
	2	Арматура ГОСТ 5781-82		
		Ф10 AIII ℓ=300 0,19 кг	1	БЕЗ ЧЕРТ.
	3	Изделие закладное Мн4	1	1.424.1-9.2-150
Узел 10-1		Поз. 1,2 по узлу 10		
	3	Изделие закладное Мн5	1	1.424.1-9.2-151

1. Маркировку узлов см. 1.424.1-9.0-9см.
2. Размер „h" п.б. см. 1.424.1-9.0-9см.
3. На виде узла изображение поз. 3 условно приведено для закладного изделия Мн4.

Нач.отд.	Бродский	
Н.контр.	Кудричевский	
Гл.конст.	Сперянский	
Разраб.	Проценко	
Рассчит.	Проценко	
Проверил	Кудричевский	
Исполнил	Литвиненко	

1.424.1-9.1-23

Узел 10; 10-1

Стадия	Лист	Листов
Р	1	2

ХАРЬКОВСКИЙ ПРОМСТРОЙНИИПРОЕКТ

Инв.№ подл. | Подпись и дата | Взам.инв.№

1.424.1-9.1-22

Лист 3

2-2
ДЛЯ УЗЛА 10

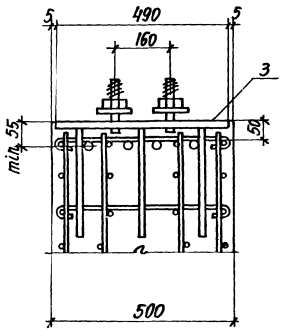

2-2
ДЛЯ УЗЛА 10-1

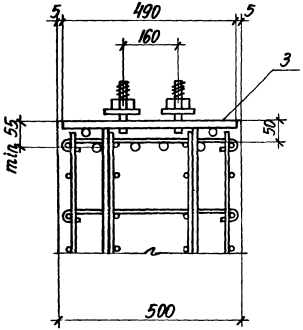

1-1

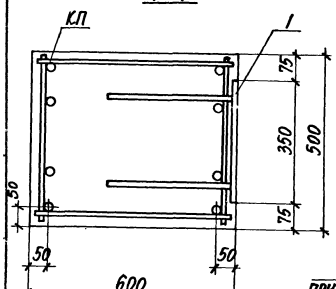

3-3

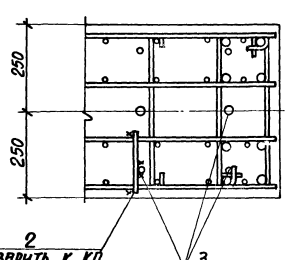

2 приварить к КП и к поз. 3

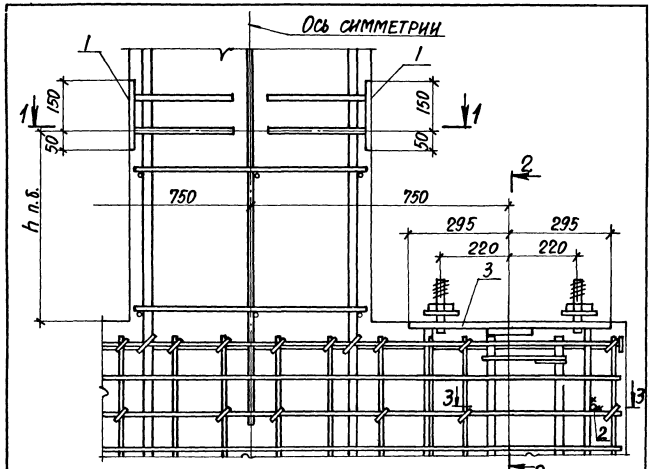

Марка узла	Поз.	Наименование	Кол.	Обозначение документа
Узел 11	1	Изделие закладное Мн 6	2	1.424.1-9.2-152
	2	Арматура по ГОСТ 5781-82		
		Ф10 AIII ℓ=300, 0,19 кг	2	БЕЗ ЧЕРТ.
	3	Изделие закладное Мн 4	2	1.424.1-9.2-150
Узел 11-1		Поз. 1, 2 по узлу 10		
	3	Изделие закладное Мн 5	2	1.424.1-9.2-151

1. Маркировку узлов см. 1.424.1-9.0-9см.
2. Размер „h" п.б. см. 1.424.1-9.0-9см.
3. На виде узла изображение поз. 3 условно приведено для закладного изделия Мн 5

Инв.№ подл. | Подпись и дата | Взам. инв.№

Нач. отд.	Бродский		
Н. контр.	Кудричевская		
Гл. конст.	Саврасский		
Разраб.	Проценко		
Рассчит.	Проценко		
Проверил	Кудричевская		
Исполн.	Литвиненко		

1.424.1-9.1-24

Узел 11; 11-1

Стадия	Лист	Листов
Р	1	2

ХАРЬКОВСКИЙ ПРОМСТРОЙНИИПРОЕКТ

1.424.1-9.1-23 Лист 2

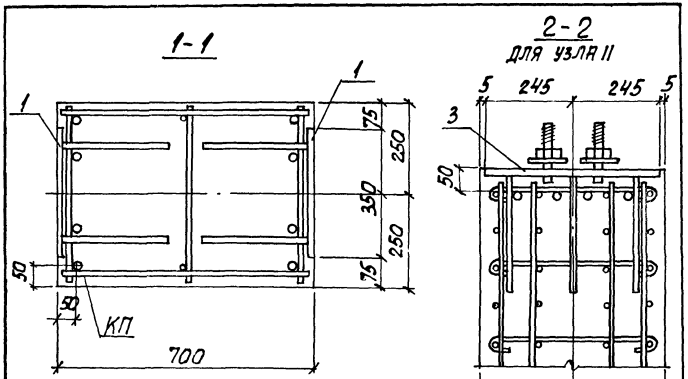

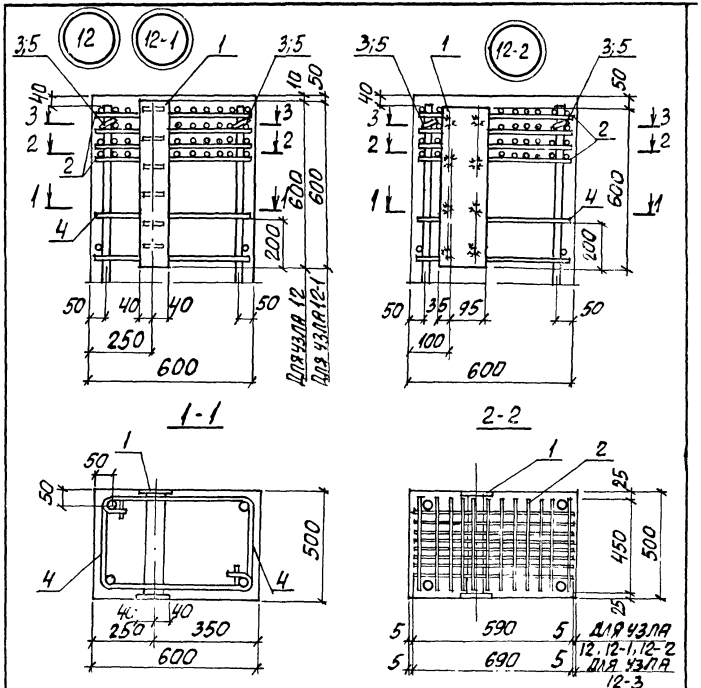

1. Маркировку узлов см. 1424.1-9.0-10 см
2. Закладное изделие поз. 1 устанавливается в пространственный каркас одновременно с сеткой поз. 2, после чего продольные стержни каркаса раскрепляются шпильками поз. 3, 5.

Нач. отд.	Бродский		1.424.1-9.1-25
Н. контр.	Кудиевская		
Гл. конст.	Савранский		
Разраб.	Проценко		Узел 12; 12-1... 12-3
Рассчит.	Проценко		Стадия: Р; Лист: 1; Листов: 2
Проверил	Кудиевская		ХАРЬКОВСКИЙ ПРОМСТРОЙНИИПРОЕКТ
Исполнил	Литвиненко		

Инв. № подл. | Подпись и дата | Взам. инв. №

Инв. № подл. | Подпись и дата | Взам. инв. №

1.424.1-9.1-24 Лист 2

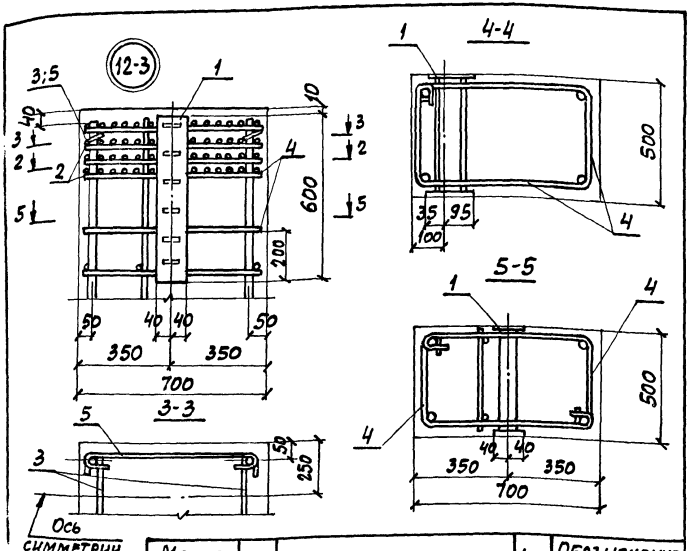

Марка узла	Поз.	Наименование	Кол.	Обозначение документа
Узел 12, 12-1	1	Изделие закладное Мн13	1	1.424.1-9.2-155
	2	Сетка С1-1	4	-145
	3	Стержень Ст 6	2	-146
	4	Ст 14	2	-146
	5	Ст 16	2	-146
Узел 12-2		Поз. 2...5 по узлу 12		
	1	Изделие закладное МН19-1		1.424.1-9.2-161
Узел 12-3		Поз. 1,3 по узлу 12		
	2	Сетка С2-1	4	1.424.1-9.2-155
	4	Стержень Ст 15	2	-146
	5	Ст 17	2	-146

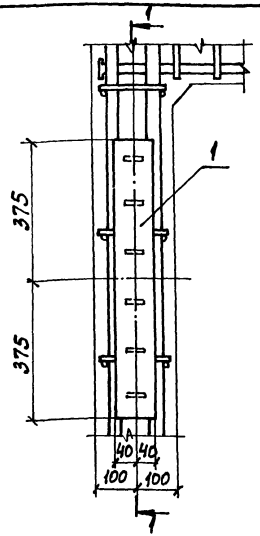

Марка узла	Поз.	Наименование	Кол.	Обозначение документа
Узел 13	1	Изделие закладное Мн26	1	1.424.1-9.2-168
	2	Арматура по ГОСТ 5781-82		
		ф16АIII, ℓ=8000; 12,6 кг	4	Без черт.
Узел 13-1	1	Изделие закладное Мн26	1	1.424.1-9.2-168

1. Маркировку узлов см. 1.424.1-9.0-10 см.
2. Узел 13 с дополнительным продольным армированием (поз. 2) применяется в тех случаях, когда плоский каркас ветви состоит из двух стержней.

Инв.№ подл. | Подпись и дата | Взам.инв.№

Нач. отд.	Бродский	
Н. контр.	Кудричевский	
Гл. констр.	Саврянский	
Разраб.	Проценко	
Рассчит.	Проценко	
Провер.	Кудричевский	
Исполн.	Копина	

1.424.1-9.1-26

Узел 13; 13-1

Стадия	Лист	Листов
Р	1	2

ХАРЬКОВГИЙ ПРОМСТРОЙНИИПРОЕКТ

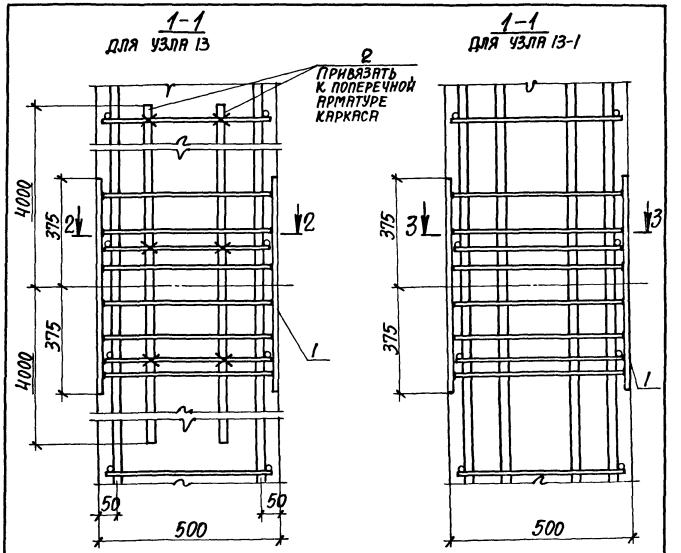

При установке в колонне закладного изделия Мн 26 стержень пространственного каркаса поз. 18 вырезать по месту.

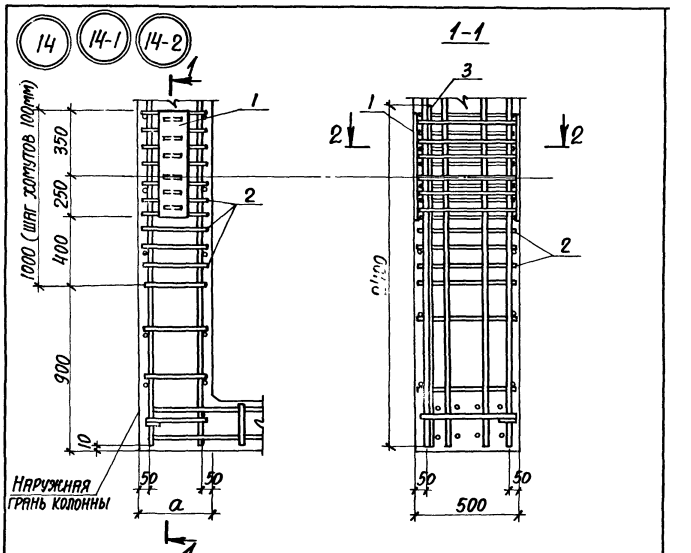

Марка узла	Размеры, мм		
	a	b	c
14	200	60	60
14-1	250	85	85
14-2	250	110	60
14-3	300	110	—

1. Маркировку узлов см. 1.424.1-9.0-10.
2. Спецификацию арматуры см. лист 3.

Нач. отд.	Ердоский	
Н. контр.	Кудрявская	
Гл. конс.	Саврянский	
Разраб.	Проценко	
Рассчит.	Проценко	
Проверил	Кудрявская	
Исполн.	Литвиненко	

1.424.1-9.1-27

Узел 14; 14-1 ... 14-3

Стадия	Лист	Листов
Р	1	3

Харьковский промстройниипроект

Инв. № подл. | Подпись и дата | Взам. инв. №

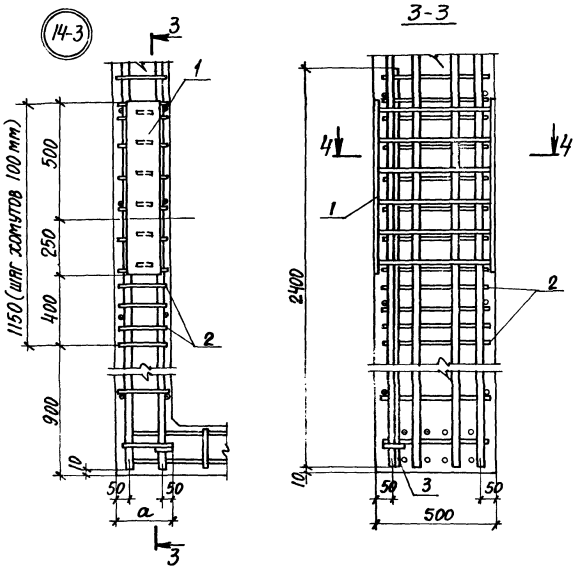

4-4

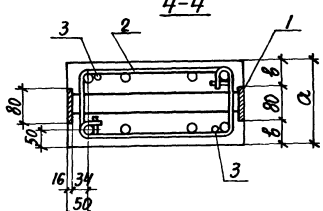

Спецификацию см. лист 3

Марка узла	Поз.	Наименование	Кол.	Обозначение документа
Узел 14	1	Изделие закладное Мн13	1	1.424.1-9.2-155
	2	Стержень арм. Ст7	22	2-146
	3	Ф20 AIII, ℓ=2400; 5,9 кг	2	БЕЗ ЧЕРТ.
Узел 14-1 М-2	1	Изделие закладное Мн13	1	1.424.1-9.2-155
	2	Стержень арм. Ст8	22	2-146
	3	Ф20 AIII, ℓ=2400; 5,9 кг	2	БЕЗ ЧЕРТ.
Узел 14-3	1	Изделие закладное Мн26	1	1.424.1-9.2-168
	2	Стержень арм. Ст9	24	2-146
	3	Ф20 AIII, ℓ=2400; 5,9 кг	2	БЕЗ ЧЕРТ.

1. Арматура класса AIII по ГОСТ 5781-82.
2. Продольное армирование четырьмя стержнями основного каркаса на одну сторону ветви показано условно.

Инв. № подл. | Подпись и дата | Взам. инв. №

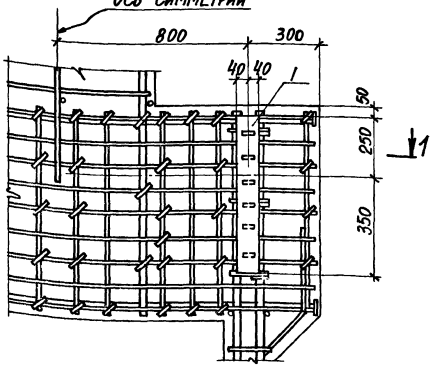

Маркировку узла см. 1.424.1-9.0-10см.

Поз.	Наименование	Кол.	Обозначение документа
1	Изделие закладное Мн13	2	1.424.1-9.2-155

Нач.отд.	Бродский	
Н.контр.	Кудричевская	
Гл.констр.	Саврянский	
Разраб.	Проценко	
Рассчит.	Проценко	
Проверил	Кудричевская	
Исполн.	Литвиненко	

1.424.1-9.1-28

Узел 15

Стадия	Лист	Листов
Р		1

ХАРЬКОВСКИЙ ПРОМСТРОЙНИИПРОЕКТ

Инв.№ подл. | Подпись и дата | Взам.инв.№

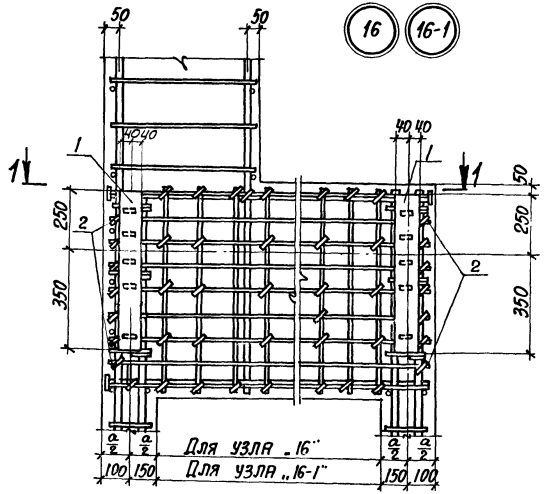

Марка узла	Поз	Наименование	Кол.	Обозначение документа
Узел 16; 16-1	1	Изделие закладное Мн13	2	1.424.1-9.2-155
	2	Стержень арм. Ст6	28	2-146
Узел 16-2...16-4	1	Изделие закладное Мн26	1	2-168
	2	Стержень арм. Ст6	28	2-14а

1. Сечение 1-1 см. лист 2.
2. Размер „а" см. 1.424.1-9.0-2НИ.
3. Маркировку узла см. 1.424.1-9.0-10см.

Нач.отд.	Бродский	
Н.контр.	Кудричевская	
Гл.констр.	Саврянский	
Разраб.	Проценко	
Рассчит.	Проценко	
Проверил	Кудричевская	
Исполн.	Литвиненко	

1.424.1-9.1-29

Узел 16; 16-1...16-4

Стадия	Лист	Листов
Р	1	1

ХАРЬКОВСКИЙ ПРОМСТРОЙНИИПРОЕКТ

Инв.№ подл. | Подпись и дата | Взам.инв.№

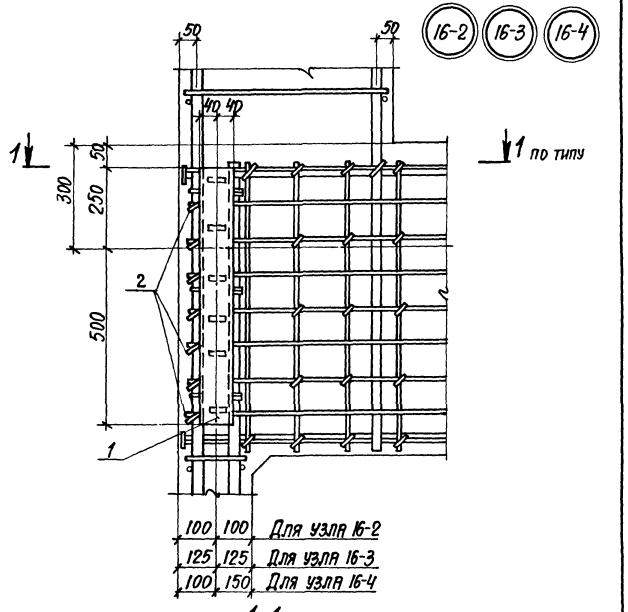

1.424.1-9.1-29

Лист 2

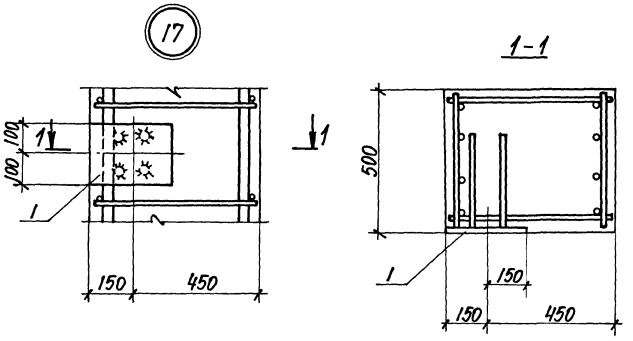

Марка узла	Поз.	Наименование	Кол.	Обозначение документа
Узел 17; 17-1; 17-2	1	Изделие закладное МН 16-1	1	1.424.1-9.2-158

1. Маркировку узлов см. 1.424.1-9.0-11см.
2. Армирование перемычки показано условно, фактическое расположение арматуры перемычек см. 1.424.1-9.2-26.

Инв. № подл. | Подпись и дата | Взам. инв. №

Нач. отд.	Бродский	
Н. контр.	Кудричевский	
Гл. конст.	Саврянский	
Разраб.	Проценко	
Рассчит.	Проценко	
Проверил	Кудричевский	
Исполнил	Литвиненко	

1.424.1-9.1-30

Узел 17; 17-1; 17-2

Стадия	Лист	Листов
Р	1	2

ХАРЬКОВСКИЙ ПРОМСТРОЙНИИПРОЕКТ

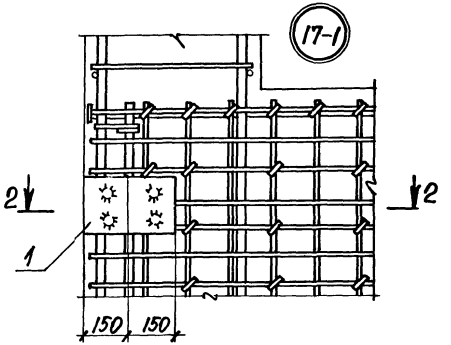

2-2

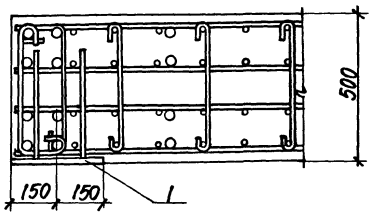

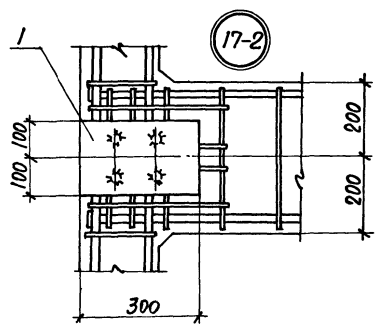

Инв.№ подл. | Подпись и дата | Взам.инв.№

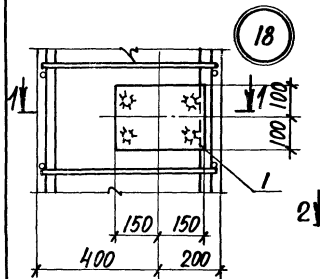

1-1

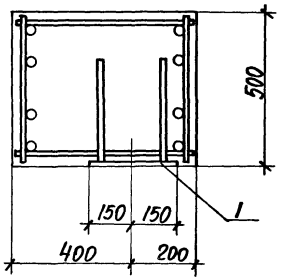

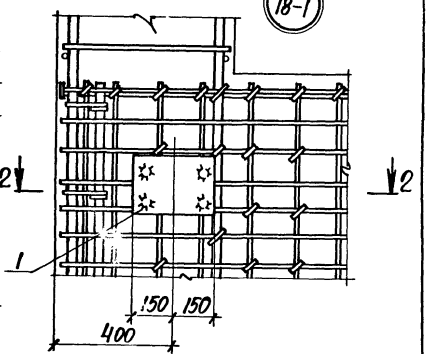

2-2

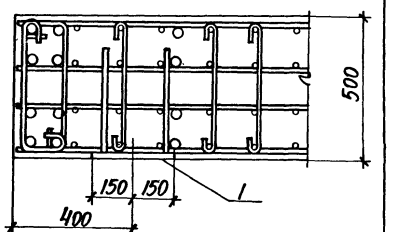

1. Маркировку узлов см. 1.424.1-9.0-11см.
2. Армирование перемычки показано условно, фактическое расположение арматуры перемычек см. 1.424.1-9.2-26.
3. Спецификацию см. лист 2.

Нач. отд.	Бродский	1.424.1-9.1-31	
Н. контр.	Кудрячевская		
Гл. конст.	Савранский		
Разраб.	Проценко	Узел 18; 18-1; 18-2; 19; 19-1; 19-2	Стадия: Р; Лист: 1; Листов: 3
Рассчитал	Проценко		
Проверил	Кудрячевская		
Исполнил	Усопина		Харьковский промстройниипроект

Инв.№ подл. | Подпись и дата | Взам.инв.№

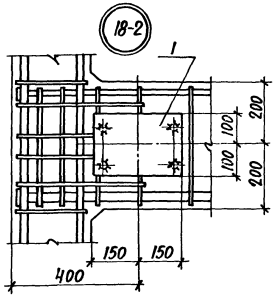

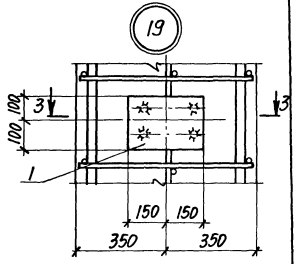

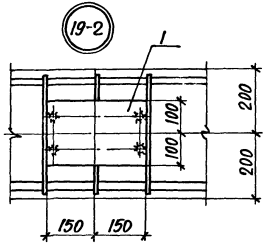

3-3

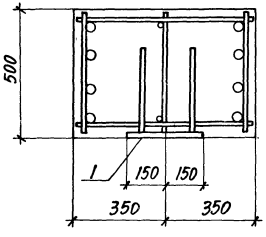

Марка узла	Поз.	Наименование	Кол.	Обозначение документа
Узел 18; 18-1; 18-2 19; 19-1; 19-2	1	Изделие закладное Мн 16-2	1	1.424.1-9.2-158

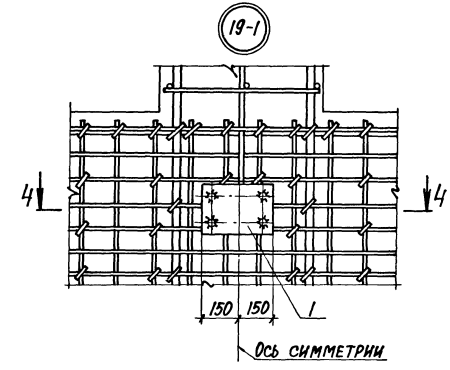

4-4

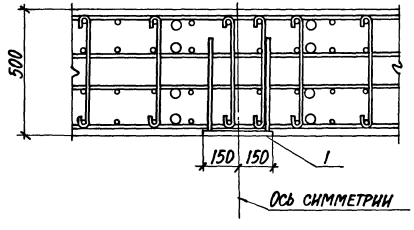

Инв.№ подл. | Подпись и дата | Взам.инв.№

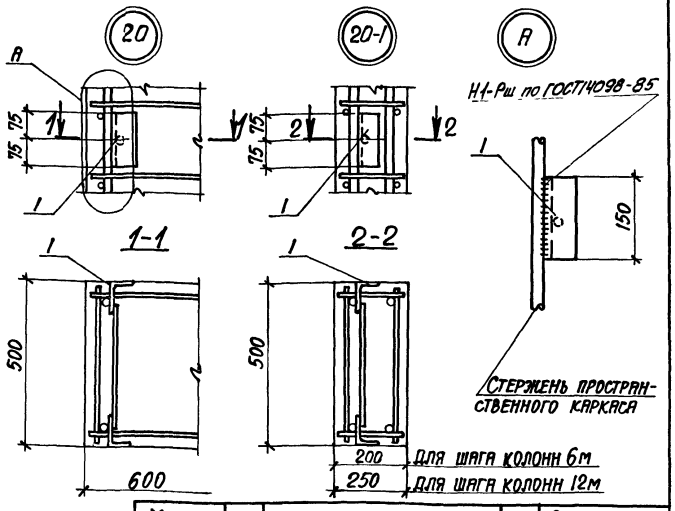

Марка узла	Поз.	Наименование	Кол.	Обозначение документа
20, 20-1	1	Изделие закладное Мн15	1	1.424.1-9.2-157

1. Маркировку узлов см. 1.424.1-9.0-12 см.
2. Продольное армирование двумя стержнями надкрановой части и ветви показано условно.

Нач.отд.	Бродский	1.424.1-9.1-32	
Н.контр.	Кудричевская		
Гл.констр.	Сафрянский		
Разраб.	Проценко		
Рассчит.	Проценко	Узел 20; 20-1	Стадия Р; Лист; Листов 1
Проверил	Кудричевская		
Исполн.	Литвиненко		ХАРЬКОВСКИЙ ПРОМСТРОЙНИИПРОЕКТ

Инв.№ подл. | Подпись и дата | Взам.инв.№

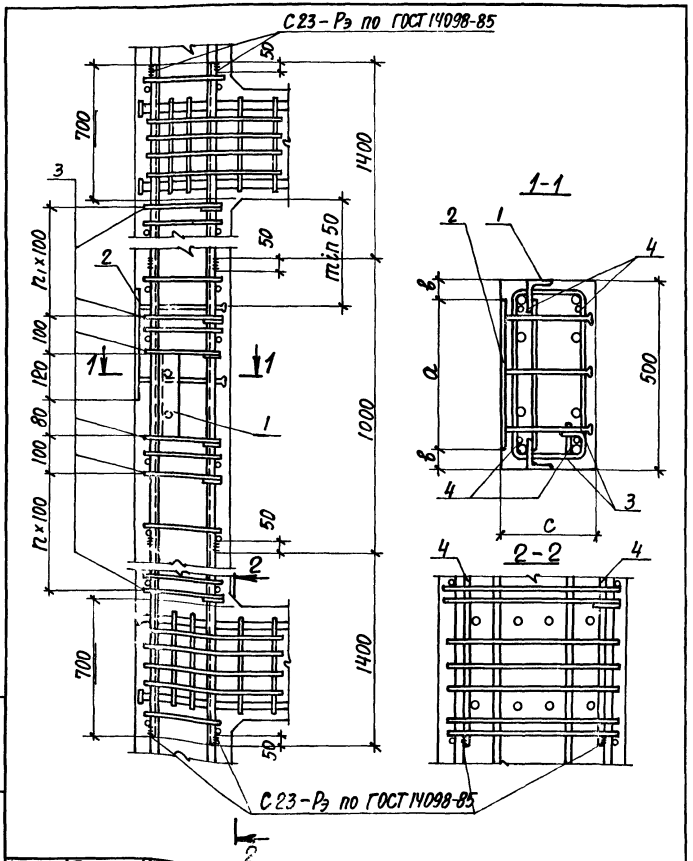

Нач.отд.	Бродский	1.424.1-9.1-33	
Н.контр.	Кудричевская		
Гл.констр.	Сафрянский		
Разраб.	Проценко		
Рассчит.	Проценко	Узел 21; 21-1... 21-7	Стадия Р; Лист 1; Листов 3
Проверил	Кудричевская		
Исполн.	Копина		ХАРЬКОВСКИЙ ПРОМСТРОЙНИИПРОЕКТ

Инв.№ подл. | Подпись и дата | Взам.инв.№

Марка узла	Поз.	Наименование	Кол.	Обозначение документа
21	1	Изделие закладное МН30	1	1.424.1-9.2-170
	2	Изделие закладное МН21-1	1	-163
	3	Стержень арм. СТ7	40	-146
	4	Ф20 AIII, ℓ=3800	4	без черт.
21-1		Поз. 1,3,4 по узлу 21		
	2	Изделие закладное МН21-2	1	1.424.1-9.2-163
21-2		Поз. 1,3,4 по узлу 21		
	2	Изделие закладное МН21-3	1	1.424.1-9.2-163
21-3		Поз. 1,3,4 по узлу 21		
	2	Изделие закладное МН21-4	1	1.424.1-9.2-163
21-4		Поз. 1,4 по узлу 21		
	2	Изделие закладное МН22-1	1	1.424.1-9.2-164
	3	Стержень арм. СТ8	40	-146
21-5		Поз. 1,3,4 по узлу 21		
	2	Изделие закладное МН22-1	1	1.424.1-9.2-164
21-6		Поз. 1,4 по узлу 21		
	2	Изделие закладное МН22-2	1	1.424.1-9.2-164
	3	Стержень арм. СТ8	40	-146
21-7		Поз. 1,3,4 по узлу 21		
	2	Изделие закладное МН22-3	1	1.424.1-9.2-164

Марка узла	Размеры, мм		
	a	в	с
21	350	75	200
21-1	350	75	200
21-2	350	75	200
21-3	350	75	200
21-4	400	50	250
21-5	400	50	200
21-6	400	50	250
21-7	490	5	200

1. Арматура класса AI и AIII по ГОСТ 5781-82.
2. Маркировку узлов см. 1.424.1-9.0-12СМ.
3. Продольное армирование четырьмя стержнями показано условно.
4. Закладное изделие поз. 1 приварить к продольным стержням пространственного каркаса.
5. В том случае, когда по высоте колонны располагается несколько закладных изделий поз. 2, в ветви устанавливаются общие для всех указанных закладных изделий продольные стержни поз. 4, длина которых определяется по проекту с учетом обязательной заводки за грань ближайшей перемычки на длину 700 мм.
6. В том случае, когда закладные изделия поз. 2 размещаются в зоне установки закладного изделия для крепления связей МН26 (см. узлы 13,13-1), суммарное дополнительное продольное армирование ветви должно быть определено в проекте здания..

Инв.№ подл. | Подпись и дата | Взам. инв.№

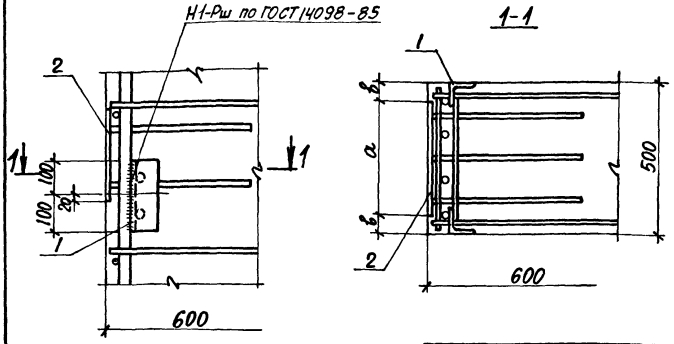

Марка узла	Размеры, мм	
	a	в
22	350	75
22-1		
22-2		
22-3		
22-4	400	50
22-5		
22-6	490	5

1. Маркировку узлов см. 1.424.1-9.0-12см.
2. Спецификацию см. лист 2.
3. Продольное армирование четырьмя стержнями надкрановой части колонны показано условно.

Нач. отд.	Бродский		
Н. контр.	Курничевская		
Гл. констр.	Савранский		
Разраб.	Проценко		
Рассчит.	Проценко		
Проверил	Курничевская		
Исполн.	Литвиненко		

1.424.1-9.1-34

Узел 22; 22-1...22-6

Стадия	Лист	Листов
Р	1	2

ХАРЬКОВСКИЙ ПРОМСТРОЙНИИПРОЕКТ

Инв. № подл. | Подпись и дата | Взам. инв. №

Марка узла	Поз.	Наименование	Кол.	Обозначение документа
22	1	Изделие закладное Мн 30	1	1.424.1-9.2-170
	2	Изделие закладное Мн 14-1	1	-156
22-1	1	Изделие закладное Мн 30	1	1.424.1-9.2-170
	2	Изделие закладное Мн 14-2	1	-156
22-2	1	Изделие закладное Мн 30	1	1.424.1-9.2-170
	2	Изделие закладное Мн 14-3	1	-156
22-3	1	Изделие закладное Мн 30	1	1.424.1-9.2-170
	2	Изделие закладное Мн 14-4	1	-156
22-4	1	Изделие закладное Мн 30	1	1.424.1-9.2-170
	2	Изделие закладное Мн 20-1	1	-162
22-5	1	Изделие закладное Мн 30	1	1.424.1-9.2-170
	2	Изделие закладное Мн 20-2	1	-162
22-6	1	Изделие закладное Мн 30	1	1.424.1-9.2-170
	2	Изделие закладное Мн 20-3	1	-162

Инв. № подл. | Подпись и дата | Взам. инв. №

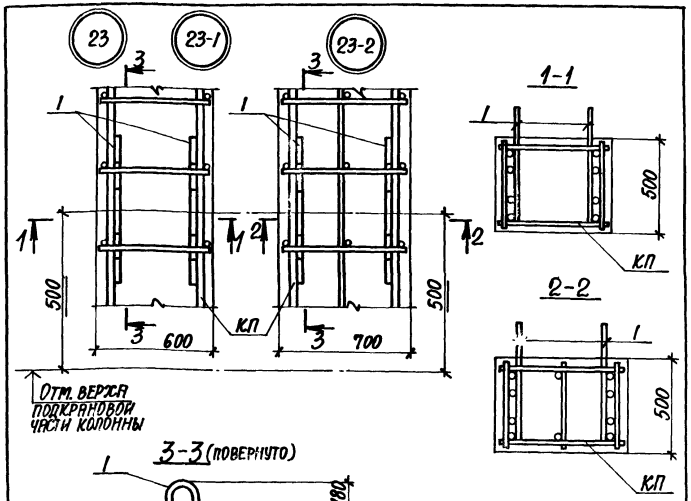

С 23-Рэ по ГОСТ 14098-85
$b_ш$ и $h_ш$ принимаются для min диаметра свариваемых стержней $\ell_{ш}=120$

Спецификацию см. лист 2.

Гл. инж. отд.	Бродский		1.424.1-9.1-35		
Нач. отд.	Кудричевская				
Гл. констр.	Савранский				
Разраб.	Проценко		Узел 23; 23-1; 23-2	Стадия: Р	Лист: 1	Листов: 2
Н. контр.	Проценко					
Проверил	Кудричевская			ХАРЬКОВСКИЙ ПРОМСТРОЙНИИПРОЕКТ	
Гл. инж. проекта	Литвиненко				

Марка узла	Поз.	Наименование	Кол.	Обозначение документа
Узел 23	1	Изделие закладное Мн27	2	1.424.1-9.2-169
Узел 23-1	1	Изделие закладное Мн28	2	1.424.1-9.2-169
Узел 23-2	1	Изделие закладное Мн29	2	1.424.1-9.2-169

1. Маркировку узлов см. на чертежах колонн вып. 1.
2. Ключ подбора строповочных петель см. 1.424.1-9.4-ТУ.
3. Армирование четырьмя продольными стержнями надкрановой части колонны показано условно.

Инв. № подл. | Подпись и дата | Взам. инв. №

1.424.1-9.1-35 Лист 2

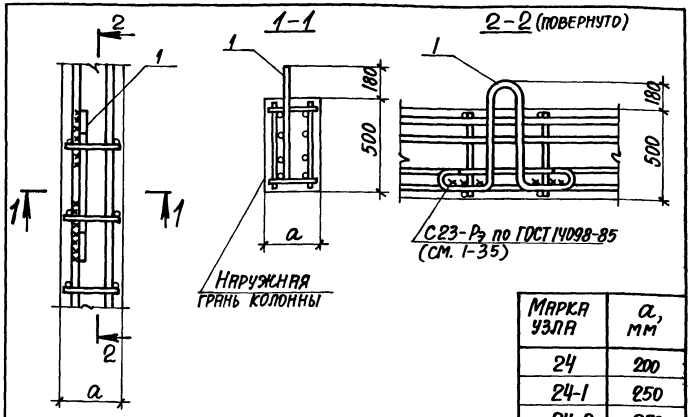

Марка узла	a, мм
24	200
24-1	250
24-2	250
24-3	300

Марка узла	Поз.	Наименование	Кол.	Обозначение документа
Узел 24, 24-1	1	Изделие закладное Мн 27	1	1.424.1-9.2-169
Узел 24-2	1	Изделие закладное Мн 28	1	-169
Узел 24-3	1	Изделие закладное Мн 29	1	-169

1. Маркировку узлов см. на чертежах колонн вып. 1.
2. Ключ подбора строповочных петель см. 1.424.1-9.4-ТУ.
3. Армирование четырьмя стержнями пространственного каркаса на одну сторону ветви показано условно.

Нач. отд.	Бродский	1.424.1-9.1-36	
Н. контр.	Купричевская		
Гл. констр.	Саврянский		
Разраб.	Проценко	Узел 24; 24-1...24-3	Стадия: Р; Лист: ; Листов: 1
Рассчит.	Проценко		
Проверил	Купричевская		Харьковский Промстройниипроект
Исполн.	Литвиненко		

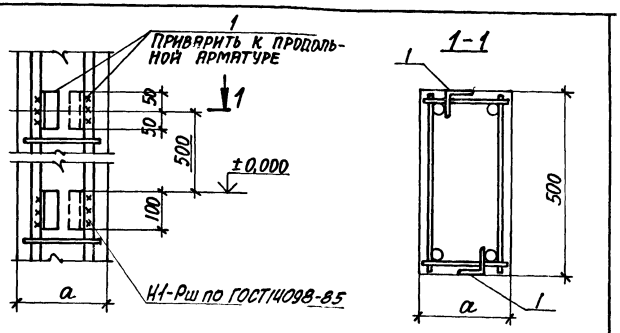

Поз.	Наименование	Кол.	Обозначение документа
1	Уголок 70×5 ГОСТ 8509-86 Ст3кп2 ГОСТ 380-71*		
	ℓ=100, 0,63 кг	4	БЕЗ ЧЕРТ.

1. Маркировку узла см. 1.424.1-9.0-13см.
2. Размер „а" см. 1.424.1-9.0-2НИ.

Нач. отд.	Бродский	1.424.1-9.1-37	
Н. контр.	Купричевская		
Гл. констр.	Саврянский		
Разраб.	Проценко	Узел 25	Стадия: Р; Лист: ; Листов: 1
Рассчит.	Проценко		
Проверил	Купричевская		Харьковский Промстройниипроект
Исполн.	Литвиненко		

Инв. № подл. | Подпись и дата | Взам. инв. №

Марка	Изделия арматурные																	Прокат листовой из стали марки ВСт3кп2-1					Всего
	Стержневая горячекатаная арматура класса																						
	AI					AIII												ТУ 14-1-3023-80					
	ГОСТ 5781-82					ГОСТ 5781-82																	
	6	8	10	12	Итого	8	10	12	16	18	20	22	25	28	32	36	Итого	δ=12	δ=14	δ=16	δ=18	Итого	
1КД156-1	49,1	65,6	—	—	116,9	32,8	—	10,4	67,2	21,6	296,0	—	—	—	—	—	428,0	22,3	—	—	—	22,3	567,2
1КД156-2	52,3	67,8	—	—	120,1	32,8	—	10,4	67,2	21,6	39,4	430,2	—	—	—	—	601,6	22,3	—	—	—	22,3	744,0
1КД156-3	49,1	65,6	—	—	116,9	32,8	—	10,4	100,8	21,6	424,8	—	—	—	—	—	590,4	31,3	—	—	—	31,3	738,6
1КД156-4	27,3	135,4	—	—	163,7	32,8	—	10,4	117,6	21,6	24,4	630,2	—	—	—	—	837,0	35,8	—	—	—	35,8	1036,5
2КД156-1	48,6	70,4	—	—	119,0	40,0	—	10,4	67,2	21,6	397,4	—	—	—	—	—	536,6	22,3	—	—	—	22,3	677,9
2КД156-2	48,6	70,4	—	—	119,0	40,0	—	10,4	84,0	21,6	350,0	57,2	—	—	—	—	563,2	26,8	—	—	—	26,8	709,0
2КД156-3	65,1	70,4	—	—	135,5	40,0	—	10,4	84,0	21,6	—	531,8	—	—	—	—	687,8	26,8	—	—	—	26,8	850,1
2КД156-4	48,2	70,4	—	—	118,6	40,0	—	10,4	100,8	21,6	564,6	—	—	—	—	—	737,4	31,3	—	—	—	31,3	887,3
3КД156-1	26,9	117,2	—	—	144,1	47,6	—	10,4	67,2	10,8	416,6	—	—	—	—	—	552,6	20,1	2,6	—	—	22,7	719,4
3КД156-2	26,9	117,2	—	—	144,1	47,6	—	10,4	—	140,4	416,6	—	—	—	—	—	615,0	29,1	2,6	—	—	31,7	790,8
3КД156-3	26,9	117,2	—	—	144,1	47,6	—	10,4	—	151,2	—	488,6	—	—	—	—	697,8	31,3	—	—	—	31,3	873,2
3КД156-4	26,9	117,2	—	—	144,1	47,6	—	10,4	—	10,8	742,2	—	—	—	—	—	811,0	2,2	34,3	—	—	36,5	991,6
3КД156-5	3,4	191,3	—	—	194,7	47,6	—	10,4	—	86,4	79,2	—	635,0	—	—	—	858,6	17,9	15,8	—	—	33,7	1087,0
3КД156-6	3,4	191,4	—	—	194,8	47,6	—	10,4	—	151,2	—	—	—	804,4	—	—	1013,6	31,3	—	—	—	31,3	1239,7
3КД156-7	3,4	191,4	—	—	194,8	47,6	—	10,4	—	129,6	—	—	888,8	—	—	—	1076,4	26,8	—	—	—	26,8	1298,0
3КД156-8	3,4	170,2	—	—	173,6	47,6	—	10,4	—	75,6	66,0	—	—	—	1056,2	—	1255,8	15,6	13,2	—	—	28,8	1458,2
3КД156-9	3,4	117,3	58,3	—	179,0	47,6	—	10,4	67,2	21,6	—	—	—	—	—	1346,2	1493,0	22,3	—	—	—	22,3	1694,3
4КД156-1	26,2	99,4	—	—	125,6	54,8	—	10,4	50,4	—	443,6	—	—	—	—	—	559,2	13,4	5,3	—	—	18,7	703,5
4КД156-2	26,2	99,4	—	—	125,6	54,8	—	10,4	—	—	467,4	66,8	—	—	—	—	599,4	15,8	5,3	—	—	21,1	746,1
4КД156-3	24,9	101,8	—	—	126,7	54,8	—	10,4	—	97,2	26,4	439,0	86,2	—	—	—	714,0	20,2	5,3	—	—	25,5	866,2

Нач. отд.	Бродский	
Н. контр.	Кудричевский	
Гл. конст.	Саврянский	
Проверил	Тремль	
Проверил	Копина	
Исполн.	Пармет	
Исполн.	Копина	

1.424.1-9.1-38 РС

Ведомость расхода стали

Стадия	Лист	Листов
Р	1	8

Харьковский Промстройниипроект

Марка	Изделия арматурные																	Прокат листовой из стали марки ВСт3кп2-1 ТУ14-1-3023-80					Всего
	Стержневая горячекатаная арматура класса AI ГОСТ 5781-82					Стержневая горячекатаная арматура класса AIII ГОСТ 5781-82																	
	6	8	10	12	Итого	8	10	12	16	18	20	22	25	28	32	36	Итого	δ=12	δ=14	δ=16	δ=18	Итого	
4КД156-4	22,1	107,3	—	—	129,4	54,8	—	10,4	—	—	610,8	—	86,2	—	—	—	762,2	15,8	5,3	—	—	21,1	912,7
4КД156-5	3,4	170,3	—	—	173,7	54,8	—	10,4	—	97,2	26,4	—	656,6	—	—	—	845,4	—	25,5	—	—	25,5	1044,6
4КД156-6	22,1	107,3	—	—	129,4	54,8	—	10,4	—	—	165,0	609,6	86,2	—	—	—	926,0	—	33,0	—	—	33,0	1088,4
4КД156-7	3,4	170,3	—	—	173,7	54,8	—	10,4	—	—	105,6	—	—	829,4	—	—	1000,2	15,8	5,3	—	—	21,1	1195,0
4КД156-8	3,4	170,3	—	—	173,7	54,8	—	10,4	—	—	145,2	—	873,6	—	—	—	1084,0	—	29,0	—	—	29,0	1286,7
4КД156-9	3,4	150,1	—	—	153,5	54,8	—	10,4	—	64,8	26,4	—	—	—	1090,8	—	1247,2	13,4	5,3	—	—	18,7	1419,4
1КД168-1	59,2	76,7	—	—	135,9	32,8	—	23,8	84,0	21,6	320,0	—	—	—	—	—	482,2	—	26,8	—	—	26,8	644,9
1КД168-2	59,2	76,7	—	—	135,9	32,8	—	10,4	84,0	21,6	—	386,2	—	—	—	—	535,0	—	26,8	—	—	26,8	697,7
1КД168-3	59,2	76,7	—	—	135,9	32,8	—	10,4	126,0	21,6	—	386,2	—	—	—	—	577,0	38,0	—	—	—	38,0	750,9
1КД168-4	78,6	76,7	—	—	155,3	32,8	—	10,4	84,0	21,6	—	506,8	—	—	—	—	655,6	26,9	—	—	—	26,9	837,7
1КД168-5	34,6	121,0	—	—	155,6	32,8	—	10,4	126,0	21,6	—	—	498,8	—	—	—	689,6	38,1	—	—	—	38,1	883,3
1КД168-6	78,7	76,7	—	—	155,4	32,8	—	10,4	126,0	21,6	—	581,4	—	—	—	—	772,2	38,0	—	—	—	38,0	965,6
1КД168-7	35,7	119,1	—	—	154,8	32,8	—	10,4	126,0	10,8	37,6	—	—	578,2	—	—	795,8	35,8	2,6	—	—	38,4	989,0
1КД168-8	35,7	153,7	—	—	189,4	32,8	—	10,4	126,0	21,6	24,4	—	716,6	—	—	—	931,8	38,0	—	—	—	38,0	1159,2
2КД168-1	50,2	70,4	—	—	120,6	40,0	—	10,4	67,2	21,6	420,8	—	—	—	—	—	560,0	22,4	—	—	—	22,4	703,0
2КД168-2	50,2	70,4	—	—	120,6	40,0	—	10,4	100,8	21,6	420,8	—	—	—	—	—	593,6	31,4	—	—	—	31,4	745,6
2КД168-3	68,5	70,4	—	—	138,9	40,0	—	10,4	67,2	21,6	—	510,2	—	—	—	—	649,4	22,4	—	—	—	22,4	810,7
2КД168-4	68,5	70,4	—	—	138,9	40,0	—	10,4	117,6	21,6	47,4	503,4	—	—	—	—	740,4	35,9	—	—	—	35,9	915,2
2КД168-5	50,2	70,4	—	—	120,6	40,0	—	10,4	117,6	21,6	611,4	—	—	—	—	—	801,0	35,9	—	—	—	35,9	957,5
2КД168-6	27,3	144,4	—	—	171,7	40,0	—	10,4	100,8	21,6	47,4	—	653,2	—	—	—	873,4	31,4	—	—	—	31,4	1076,5
3КД168-1	28,6	116,1	—	—	144,7	47,6	—	19,3	—	97,2	440,0	—	—	—	—	—	604,1	20,2	2,6	—	—	22,8	771,6
3КД168-2	28,6	116,1	—	—	144,7	47,6	—	19,3	—	10,8	598,4	—	—	—	—	—	676,1	2,2	34,3	—	—	36,5	857,3
3КД168-3	28,6	116,1	—	—	144,7	47,6	—	10,4	—	129,6	—	517,4	—	—	—	—	705,0	26,9	—	—	—	26,9	876,6
3КД168-4	28,6	116,1	—	—	144,7	47,6	—	10,4	—	140,4	630,6	—	—	—	—	—	829,0	29,1	2,6	—	—	31,7	1005,4
3КД168-5	3,4	192,3	—	—	195,7	47,6	—	10,4	—	151,2	—	—	671,8	—	—	—	881,0	31,4	—	—	—	31,4	1108,1
3КД168-6	28,6	116,1	—	—	144,7	47,6	—	10,4	—	10,8	198,0	734,6	—	—	—	—	1011,4	2,2	39,6	—	—	41,8	1197,9

Инв.№ подл. | Подпись и дата | Взам.инв.№

Марка	Изделия арматурные																	Прокат листовой из стали марки ВСт3кп2-1 ТУ 14-1-3023-80					Всего
	Стержневая горячекатаная арматура класса																						
	AI ГОСТ 5781-82					AIII ГОСТ 5781-82																	
	6	8	10	12	Итого	8	10	12	16	18	20	22	25	28	32	36	Итого	δ=12	δ=14	δ=16	δ=18	Итого	
3КД168-7	3,4	197,2	—	—	200,6	47,6	—	10,4	—	21,6	158,4	—	—	850,2	—	—	1088,2	4,5	31,7	—	—	36,2	1325,0
3КД168-8	3,4	173,8	—	—	177,2	47,6	—	10,4	—	151,2	—	—	—	—	1117,0	—	1326,2	31,4	—	—	—	31,4	1534,8
4КД168-1	27,9	119,7	—	—	147,6	54,8	—	10,4	—	—	564,6	—	—	—	—	—	629,8	—	26,4	—	—	26,4	803,8
4КД168-2	26,7	122,1	—	—	148,8	54,8	—	10,4	—	—	184,8	457,8	86,2	—	—	—	794,0	—	37,0	—	—	37,0	979,8
4КД168-3	27,9	119,7	—	—	147,6	54,8	—	10,4	—	86,4	657,6	66,8	—	—	—	—	876,0	17,9	21,2	—	—	39,1	1062,6
4КД168-4	3,4	197,5	—	—	200,9	54,8	—	10,4	—	64,8	79,2	—	681,4	—	—	—	890,6	13,4	15,8	—	—	29,2	1120,7
4КД168-5	4,6	195,1	—	—	199,7	54,8	—	10,4	—	64,8	161,0	—	644,2	—	—	—	935,2	13,4	21,2	—	—	34,6	1169,5
4КД168-6	23,6	127,6	—	—	151,2	54,8	—	10,4	—	151,2	26,4	665,8	86,2	—	—	—	994,8	31,4	5,3	—	—	36,7	1182,7
4КД168-7	3,4	197,5	—	—	200,9	54,8	—	10,4	—	129,6	26,4	—	—	860,4	—	—	1081,6	26,9	5,3	—	—	32,2	1314,7
4КД168-8	3,4	175,1	—	—	178,5	54,8	—	10,4	—	64,8	105,6	—	—	—	1131,0	—	1366,6	13,4	21,1	—	—	34,5	1579,6
1КД180-1	61,3	76,7	—	—	138,0	32,8	—	23,8	84,0	21,6	343,8	—	—	—	—	—	506,0	26,8	—	—	—	26,8	670,8
1КД180-2	61,3	76,7	—	—	138,0	32,8	—	23,8	126,0	21,6	343,8	—	—	—	—	—	548,0	38,0	—	—	—	38,0	724,0
1КД180-3	61,2	76,7	—	—	137,9	32,8	—	23,8	126,0	21,6	441,6	—	—	—	—	—	645,8	38,0	—	—	—	38,0	821,7
1КД180-4	61,2	76,7	—	—	137,9	32,8	—	23,8	147,0	21,6	518,3	—	—	—	—	—	745,0	43,6	—	—	—	43,6	926,5
1КД180-5	82,1	76,7	—	—	158,8	32,8	10,4	—	210,6	—	629,4	—	—	—	—	—	883,2	43,7	—	—	—	43,7	1085,6
1КД180-6	34,6	162,2	—	—	196,8	32,8	10,4	126,0	21,6	—	—	695,0	—	—	—	—	885,8	38,0	—	—	—	38,0	1120,6
1КД180-7	35,7	160,2	—	—	195,9	32,8	10,4	168,0	21,6	24,4	—	778,0	—	—	—	—	1035,2	49,3	—	—	—	49,3	1280,3
1КД180-8	35,7	160,2	—	—	195,9	32,8	10,4	147,0	21,6	24,4	—	—	982,2	—	—	—	1218,4	43,7	—	—	—	43,7	1458,0
2КД180-1	60,3	79,4	—	—	139,7	40,0	23,8	84,0	21,6	444,6	—	—	—	—	—	—	614,0	26,8	—	—	—	26,8	780,5
2КД180-2	60,3	79,4	—	—	139,7	40,0	23,8	126,0	21,6	444,6	—	—	—	—	—	—	656,0	38,1	—	—	—	38,1	833,8
2КД180-3	80,5	79,4	—	—	159,9	40,0	10,4	126,0	21,6	—	539,0	—	—	—	—	—	737,0	38,1	—	—	—	38,1	935,0
2КД180-4	60,3	79,4	—	—	139,7	40,0	10,4	126,0	21,6	659,0	—	—	—	—	—	—	857,0	38,1	—	—	—	38,1	1034,8
2КД180-5	80,5	79,4	—	—	159,9	40,0	10,4	147,0	21,6	47,4	589,0	—	—	—	—	—	855,4	43,7	—	—	—	43,7	1059,0
2КД180-6	35,7	159,9	—	—	195,6	40,0	10,4	147,0	21,6	47,4	—	763,6	—	—	—	—	1030,0	43,7	—	—	—	43,7	1269,3
2КД180-7	34,6	162,0	—	—	196,6	40,0	10,4	126,0	21,6	—	—	—	885,8	—	—	—	1083,8	38,1	—	—	—	38,1	1318,5

Марка	Изделия арматурные																	Прокат листовой из стали марки ВСт3кп2-1 ТУ 14-1-3023-80					Всего
	Стержневая горячекатаная арматура класса																						
	AI ГОСТ 5781-82					AIII ГОСТ 5781-82																	
	6	8	10	12	Итого	8	10	12	16	18	20	22	25	28	32	36	Итого	δ=12	δ=14	δ=16	δ=18	Итого	
3КД180-1	30,4	136,5	—	—	166,9	47,6	—	10,4	25,3	118,8	463,8	—	—	—	—	—	665,9	24,6	2,6	—	—	27,2	860,0
3КД180-2	30,4	136,5	—	—	166,9	47,6	—	10,4	25,3	10,8	661,8	—	—	—	—	—	755,9	2,2	42,2	—	—	44,4	967,2
3КД180-3	30,4	136,5	—	—	166,9	47,6	—	10,4	—	10,8	909,2	—	—	—	—	—	978,0	2,2	48,8	—	—	51,0	1195,9
3КД180-4	3,4	224,5	—	—	227,9	47,6	—	10,4	—	102,6	99,0	—	708,6	—	—	—	968,2	21,3	19,8	—	—	41,1	1237,2
3КД180-5	30,4	136,5	—	—	166,9	47,6	—	10,4	—	10,8	211,2	802,2	—	—	—	—	1082,2	2,2	42,2	—	—	44,4	1293,5
3КД180-6	3,4	224,5	—	—	227,9	47,6	—	10,4	—	172,8	13,2	—	—	896,6	—	—	1140,6	35,8	2,6	—	—	38,8	1406,9
3КД180-7	4,5	222,3	—	—	226,8	47,6	—	10,4	—	102,6	179,4	—	—	970,2	—	—	1310,2	21,3	26,3	—	—	47,7	1584,6
3КД180-8	3,4	198,8	—	—	202,2	47,6	—	10,4	—	10,8	211,2	—	—	—	1177,2	—	1457,2	2,2	42,2	—	—	44,4	1703,8
3КД180-9	3,4	136,5	94,6	—	234,5	47,6	—	10,4	—	91,8	79,2	—	—	—	—	1499,8	1728,8	19,0	15,8	—	—	34,8	1998,1
4КД180-1	29,8	119,7	—	—	149,5	54,8	—	19,3	—	86,4	490,8	—	—	—	—	—	651,3	17,9	5,3	—	—	23,2	824,0
4КД180-2	25,5	127,6	—	—	153,1	54,8	—	19,3	—	129,6	435,4	—	86,8	—	—	—	725,3	26,9	5,3	—	—	32,2	910,5
4КД180-3	29,8	119,7	—	—	149,5	54,8	—	19,3	—	—	657,6	—	—	—	—	—	749,7	—	42,2	—	—	42,2	941,4
4КД180-4	29,8	119,7	—	—	149,5	54,8	—	10,4	—	64,8	79,2	562,8	—	—	—	—	772,0	13,4	15,8	—	—	29,2	950,7
4КД180-5	29,8	119,7	—	—	149,5	54,8	—	10,4	—	—	810,8	66,8	—	—	—	—	942,8	—	42,2	—	—	42,2	1134,5
4КД180-6	3,4	204,5	—	—	207,9	54,8	—	10,4	—	—	184,4	—	730,2	—	—	—	980,2	—	37,0	—	—	37,0	1225,1
4КД180-7	25,5	127,6	—	—	153,1	54,8	—	10,4	—	—	211,2	723,4	86,8	—	—	—	1086,0	—	42,2	—	—	42,2	1281,3
4КД180-8	4,6	202,1	—	—	206,7	54,8	—	10,4	—	—	237,6	66,8	681,0	—	—	—	1050,6	—	47,5	—	—	47,5	1304,8
4КД180-9	3,4	204,5	—	—	207,9	54,8	—	10,4	—	—	211,2	—	—	921,6	—	—	1198,0	—	42,2	—	—	42,2	1448,1
4КД180-10	3,4	179,7	—	—	183,1	54,8	—	10,4	—	—	211,2	—	—	—	1212,4	—	1488,8	—	42,2	—	—	42,2	1714,1
4КД180-11	3,4	204,5	—	—	207,9	54,8	—	10,4	—	—	237,6	—	86,2	1172,0	—	—	1561,0	—	47,5	—	—	47,5	1816,4
4КД180-12	3,4	119,7	91,3	—	214,4	54,8	—	10,4	—	—	211,6	—	—	—	—	1544,0	1820,4	—	42,2	—	—	42,2	2077,0
5КД156-1	64,7	85,8	—	8,4	158,9	74,2	—	34,8	—	118,4	360,0	—	32,8	—	—	—	620,2	17,9	2,6	—	5,5	26,0	805,1
5КД156-2	64,7	85,8	—	8,4	158,9	74,2	—	34,8	—	—	409,2	114,4	32,8	—	—	—	665,4	—	23,7	—	5,5	29,2	853,5
5КД156-3	63,6	85,8	—	8,4	157,8	74,2	—	13,6	—	—	165,2	433,2	—	—	—	—	686,2	—	23,7	3,6	—	27,3	871,3
5КД156-4	59,2	96,1	—	8,4	163,7	74,2	—	34,8	—	118,4	265,2	25,2	—	—	243,2	—	761,0	17,9	2,6	3,6	—	24,1	948,8
5КД156-5	58,1	96,1	—	8,4	162,6	74,2	—	13,6	—	—	21,2	469,6	180,4	—	—	—	759,0		2,6	28,8	5,5	36,9	958,5
5КД156-6	58,1	96,1	—	8,4	162,6	74,2	—	13,6	—	118,4	42,4	388,8	147,6	—	—	—	785,0	17,9	5,2	—	—	23,1	969,8

Марка	Изделия арматурные																					Всего
	Стержневая горячекатаная арматура класса																	Прокат листовой из стали марки ВСт3кп2-1				
	AI					AIII																
	ГОСТ 5781-82					ГОСТ 5781-82												ТУ14-1-3023-80				
	6	8	10	12	Итого	8	10	12	16	18	20	22	25	28	32	36	Итого	δ=12	δ=14	δ=16	δ=18	Итого	
5КД156-7	59,2	96,1	—	8,4	163,7	74,2	—	34,8	—	—	265,2	219,3	180,4	—	—	—	773,8	—	2,6	36,0	5,5	44,1	981,6
5КД156-8	58,1	96,1	—	8,4	162,6	74,2	—	13,6	—	—	21,2	318,8	371,6	—	—	—	799,4	—	2,6	3,6	44,2	50,4	1012,4
5КД156-9	63,6	85,8	—	8,4	157,8	74,2	—	13,6	—	118,4	530,4	114,4	—	—	—	—	851,0	17,9	5,2	—	—	23,1	1031,9
5КД156-10	39,0	130,8	—	8,4	178,2	74,2	—	13,6	—	—	42,4	—	751,6	—	—	—	881,8	—	5,2	—	44,2	49,4	1109,5
5КД156-11	59,2	96,1	—	8,4	163,7	74,2	—	34,8	—	—	415,2	—	224,0	189,6	—	—	937,8	—	5,2	—	44,2	49,4	1150,9
5КД156-12	58,1	96,1	—	8,4	162,6	74,2	—	13,6	—	—	509,2	—	368,8	189,6	—	—	1155,4	—	2,6	—	71,7	74,3	1392,3
6КД156-1	29,5	125,6	—	8,8	163,9	84,2	—	13,6	—	—	472,0	25,2	—	—	—	—	595,0	—	18,4	3,6	—	22,0	780,9
6КД156-2	29,5	125,6	—	8,8	163,9	84,2	—	13,6	—	—	21,2	545,6	32,8	—	—	—	697,4	—	2,6	21,6	5,5	29,7	891,0
6КД156-3	23,3	136,9	—	8,8	169,0	84,2	—	13,6	—	—	253,2	157,2	—	216,4	—	—	724,6	—	2,6	25,2	—	27,8	921,4
6КД156-4	23,3	136,9	—	8,8	169,0	84,2	—	13,6	—	—	253,2	—	373,2	—	—	—	724,2	—	2,6	—	38,6	41,2	934,4
6КД156-5	23,3	136,9	—	8,8	169,0	84,2	—	13,6	—	—	21,2	478,0	32,8	216,4	—	—	846,2	—	2,6	32,4	5,5	40,5	1055,7
6КД156-6	23,7	136,9	—	8,8	169,4	84,2	—	13,6	—	—	485,2	157,2	172,4	—	—	—	912,6	—	2,6	25,2	—	27,8	1109,8
6КД156-7	23,3	136,9	—	8,8	169,0	84,2	—	13,6	—	—	21,2	503,2	—	—	282,4	—	904,6	—	2,6	36,0	—	38,6	1112,2
6КД156-8	23,3	125,6	—	8,8	175,0	84,2	—	13,6	—	—	253,2	—	200,8	—	—	358,0	909,8	—	2,6	—	38,6	41,2	1126,0
6КД156-9	5,5	169,1	—	8,8	183,4	84,2	—	13,6	—	—	21,2	223,2	361,6	216,4	—	—	920,2	—	2,6	36,0	—	38,6	1142,2
6КД156-10	5,5	200,1	—	8,8	214,4	84,2	—	13,6	—	—	21,2	—	707,2	216,4	—	—	1042,6	—	2,6	—	38,6	41,2	1298,2
6КД156-11	23,7	136,9	—	8,8	169,4	84,2	—	13,6	—	—	485,2	223,2	—	—	282,4	—	1088,6	—	2,6	36,0	—	38,6	1296,6
6КД156-12	5,5	157,8	17,3	8,8	189,4	84,2	—	13,6	—	—	21,2	—	646,4	—	—	358,0	1123,4	—	2,6	—	55,2	57,8	1370,6
6КД156-13	5,5	200,1	—	8,8	214,4	84,2	—	13,6	—	—	21,2	—	1008,0	—	282,4	—	1409,4	—	2,6	—	55,2	57,8	1681,6
7КД156-1	64,1	85,8	—	7,2	157,1	74,2	—	34,8	—	118,4	353,2	—	32,8	—	—	—	613,4	17,9	2,6	—	5,5	26,0	796,5
7КД156-2	64,1	85,8	—	7,2	157,1	74,2	—	34,8	—	—	409,2	106,0	32,8	—	—	—	657,0	—	23,7	5,5	—	29,2	844,3
7КД156-3	63,0	85,8	—	7,2	156,0	72,3	—	13,6	—	—	165,2	424,8	—	—	—	—	677,8	—	23,7	3,6	—	27,3	861,1
8КД156-1	28,6	125,6	—	9,6	163,8	84,2	—	13,6	—	—	466,8	25,2	—	—	—	—	589,8	—	18,4	3,6	—	22,0	775,6
8КД156-2	28,6	125,6	—	9,6	163,8	84,2	—	13,6	—	—	129,2	432,8	—	—	—	—	659,8	—	18,4	3,6	—	22,0	845,6
8КД156-3	28,6	125,6	—	9,6	163,8	84,2	—	13,6	—	—	21,2	539,6	32,8	—	—	—	691,4	—	2,6	21,6	5,5	29,7	884,9
8КД156-4	23,4	135,0	—	9,6	168,0	84,2	—	13,6	—	—	21,2	437,2	164,8	—	—	—	721,0	—	2,6	25,2	—	27,8	916,8

Марка	Изделия арматурные: Стержневая горячекатаная арматура класса AI ГОСТ 5781-82					Стержневая горячекатаная арматура класса AIII ГОСТ 5781-82											Прокат листовой из стали марки Вст3кп2-1 ТУ14-1-3023-80					Всего
	6	8	10	12	Итого	8	10	12	16	18	20	22	25	28	32	36	Итого	δ=12	δ=14	δ=16	δ=18	Итого	
8КД156-5	23,4	135,0	—	9,6	168,0	84,2	—	13,6	—	—	21,2	280,0	209,8	206,4	—	—	806,2	—	2,6	—	38,6	41,2	1015,4
5КД168-1	33,3	147,0	—	8,4	188,7	74,2	—	40,4	—	118,4	383,2	—	32,8	—	—	—	649,0	17,9	2,6	—	5,5	26,0	863,7
5КД168-2	27,8	155,3	—	8,4	193,5	74,2	—	40,4	—	118,4	288,4	25,2	—	189,6	—	—	736,2	17,9	2,6	3,6	—	24,1	953,8
5КД168-3	33,3	147,0	—	8,4	188,7	74,2	—	40,4	—	—	288,4	290,4	32,8	—	—	—	726,2	—	2,6	28,8	5,5	36,9	951,8
5КД168-4	27,8	157,3	—	8,4	193,5	74,2	—	40,4	—	—	21,2	498,4	180,4	—	—	—	814,6	—	2,6	28,8	5,5	36,9	1045,0
5КД168-5	27,8	157,3	—	8,4	193,5	74,2	—	40,4	—	—	93,2	410,4	32,8	—	243,2	—	894,2	—	13,2	14,4	5,5	33,1	1120,8
5КД168-6	27,8	147,0	15,84	8,4	199,0	74,2	—	40,4	—	—	360,4	113,2	—	—	306,8	—	895,0	—	13,2	18,0	—	31,2	1125,2
5КД168-7	27,8	157,3	—	8,4	193,5	74,2	—	40,4	—	—	21,2	322,4	460,4	—	—	—	918,6	—	2,6	—	60,7	63,3	1175,4
5КД168-8	26,5	157,3	—	8,4	192,2	74,2	—	13,6	—	—	555,6	—	460,4	—	—	—	1103,8	—	2,6	—	60,7	63,3	1359,3
5КД168-9	5,4	195,7	—	8,4	209,5	74,2	—	13,6	—	—	21,2	25,2	696,8	189,6	—	—	1020,6	—	2,6	3,6	55,2	61,4	1291,5
5КД168-10	10,9	222,6	—	8,4	241,9	74,2	—	13,6	—	—	93,2	139,6	735,2	—	—	—	1055,8	—	13,2	3,6	22,1	38,9	1336,6
5КД168-11	26,5	157,3	—	8,4	192,2	74,2	—	13,6	—	—	21,2	644,8	312,8	189,6	—	—	1256,2	—	2,6	—	60,7	63,3	1511,6
6КД168-1	32,7	150,9	—	8,8	192,4	84,2	—	40,4	—	118,4	276,4	158,8	—	—	—	—	678,2	17,9	2,6	3,6	—	24,1	894,7
6КД168-2	31,3	150,9	—	8,8	191,0	82,3	—	13,6	—	—	165,2	441,6	32,8	—	—	—	737,4	—	23,8	—	5,5	29,3	957,7
6КД168-3	25,3	162,2	—	8,8	196,3	84,2	—	13,6	—	—	21,2	484,0	205,2	—	—	—	808,2	—	2,6	28,8	5,5	36,9	1041,4
6КД168-4	25,3	162,2	—	8,8	196,3	84,2	—	13,6	—	—	165,2	333,2	—	—	282,4	—	878,6	—	23,7	3,6	—	27,3	1102,2
6КД168-5	25,3	162,2	—	8,8	196,3	84,2	—	13,6	—	—	21,2	597,2	—	216,4	—	—	932,6	—	2,6	46,8	—	49,4	1178,3
6КД168-6	25,3	162,2	—	8,8	196,3	84,2	—	13,6	—	—	21,2	308,0	256,8	—	282,4	—	966,2	—	2,6	—	49,7	52,3	1214,8
6КД168-7	25,3	150,9	17,3	8,8	202,3	84,2	—	13,6	—	—	21,2	597,2	—	—	—	358,0	1074,2	—	2,6	46,8	—	49,4	1325,9
6КД168-8	5,5	198,2	—	8,8	212,5	84,2	—	13,6	—	—	21,2	289,2	398,4	—	282,4	—	1089,0	—	2,6	46,8	—	49,4	1350,9
6КД168-9	25,3	162,2	—	8,8	196,3	84,2	—	13,6	—	—	531,6	157,2	168,0	—	282,4	—	1237,0	—	2,6	25,2	33,1	60,9	1494,2
6КД168-10	5,5	232,5	—	8,8	247,2	84,2	—	13,6	—	—	21,2	201,2	796,8	216,4	—	—	1333,4	—	2,6	32,4	—	35,0	1615,7
6КД168-11	5,5	232,9	—	8,8	247,2	84,2	—	13,6	—	—	21,2	—	917,6	—	282,4	—	1319,2	—	2,6	—	60,7	63,3	1629,5
6КД168-12	5,5	209,3	—	8,8	223,6	84,2	—	13,6	—	—	114,4	132,0	—	216,4	1006,4	—	1567,0	—	15,8	21,6	—	37,4	1828,0
7КД168-1	27,7	156,0	—	7,2	190,9	74,2	—	40,4	—	—	21,2	498,4	172,2	—	—	—	806,5	—	2,6	28,8	5,5	36,9	1034,8
8КД168-1	32,0	150,9	—	9,6	193,1	84,2	—	40,4	92,8	—	380,0	5,2	—	—	—	—	622,6	17,9	2,6	3,6	—	24,1	839,8

Инв.№ подл. | Подпись и дата | Взам.инв.№

Марка	Изделия арматурные																					Всего
	Стержневая горячекатаная арматура класса																	Прокат листовой из стали марки ВСт3кп2-1				
	AI					AIII																
	ГОСТ 5781-82					ГОСТ 5781-82												ТУ14-1-3023-80				
	6	8	10	12	Итого	8	10	12	16	18	20	22	25	28	32	36	Итого	δ=12	δ=14	δ=16	δ=18	Итого	
8КД168-2	32,6	150,9	—	9,6	193,1	84,2	—	40,4	—	118,4	276,4	150,4	—	—	—	—	694,9	47,9	2,6	3,6	—	24,1	888,0
8КД168-3	26,8	161,4	—	9,6	197,8	84,2	—	40,4	—	—	21,2	509,2	161,6	—	—	—	816,6	—	2,6	32,4	—	35,0	1049,4
8КД168-4	26,8	161,4	—	9,6	197,8	84,2	—	40,4	—	—	21,2	599,2	—	—	264,8	—	1007,0	—	2,6	46,8	—	49,4	1254,2
5КД180-1	78,3	95,7	—	8,4	182,4	74,2	—	13,6	—	240,0	407,2	—	32,8	—	—	—	767,8	22,4	2,6	—	5,5	30,5	980,7
5КД180-2	78,0	95,7	—	8,4	182,1	74,2	—	13,6	60,0	—	201,2	465,6	32,8	—	—	—	847,4	—	38,6	—	5,5	44,1	1072,7
5КД180-3	54,7	137,9	—	8,4	201,0	74,2	—	44,0	—	148,0	116,0	—	486,4	—	—	—	868,6	22,4	2,6	—	5,5	30,5	1100,1
5КД180-4	72,3	106,0	—	8,4	186,7	74,2	—	13,6	60,0	—	21,2	351,2	460,4	—	—	—	980,6	—	2,6	—	60,7	63,3	1230,6
5КД180-5	72,6	95,7	15,8	8,4	191,5	74,2	—	13,6	—	92,0	492,4	25,2	—	—	—	306,6	1004,0	—	29,0	3,6	—	32,6	1229,1
5КД180-6	72,3	106,0	—	8,4	186,7	74,2	—	13,6	60,0	—	21,2	351,2	305,2	189,6	—	—	1015,1	—	2,6	3,6	55,2	61,4	1263,1
5КД180-7	72,3	106,0	—	8,4	186,7	74,2	—	13,6	60,0	—	21,2	351,2	305,2	—	243,2	—	1068,6	—	2,6	3,6	55,2	61,4	1316,7
5КД180-8	49,0	148,2	—	8,4	205,6	74,2	—	44,0	—	—	21,2	275,0	634,0	—	—	—	1048,4	—	2,6	45,0	5,5	53,1	1307,1
5КД180-9	49,0	148,2	—	8,4	205,6	74,2	—	44,0	—	—	42,4	—	803,6	189,6	—	—	1153,8	—	5,2	—	69,0	74,2	1433,6
5КД180-10	70,4	106,0	—	8,4	184,8	74,2	—	13,6	—	—	21,2	812,4	320,4	—	—	—	1241,8	—	2,6	18,0	33,1	53,7	1480,3
5КД180-11	70,4	106,0	—	8,4	184,8	74,2	—	13,6	—	—	21,2	702,4	312,8	189,6	—	—	1313,8	—	2,6	—	60,7	63,3	1561,9
5КД180-12	47,4	189,1	—	8,4	244,9	74,2	—	13,6	—	—	21,2	—	1290,0	189,6	—	—	1588,6	—	2,6	—	74,5	77,1	1910,6
6КД180-1	35,1	152,3	—	8,8	196,2	84,2	—	13,6	56,8	—	555,2	25,2	—	—	—	—	735,0	—	23,8	3,6	—	27,4	958,5
6КД180-2	35,1	152,3	—	8,8	196,2	84,2	—	13,6	56,8	—	300,4	309,6	32,8	—	—	—	797,4	—	2,6	28,8	5,5	36,9	1030,5
6КД180-3	28,9	163,6	—	8,8	201,3	84,2	—	13,6	56,8	—	300,4	201,2	—	216,4	—	—	872,6	—	2,6	32,4	—	35,0	1108,9
6КД180-4	28,8	163,6	—	8,8	201,2	84,2	—	42,0	—	—	21,2	336,8	256,8	216,4	—	—	957,6	—	2,6	—	49,7	52,3	1210,9
6КД180-5	28,8	163,6	—	8,8	201,2	84,2	—	42,0	—	—	21,2	538,0	—	—	282,4	—	967,8	—	2,6	32,4	—	35,0	1204,0
6КД180-6	28,8	163,6	—	8,8	201,2	84,2	—	42,0	—	—	21,2	626,0	—	—	282,4	—	1055,8	—	2,6	46,8	—	49,4	1306,4
6КД180-7	28,8	152,3	17,3	8,8	207,2	84,2	—	42,0	—	—	21,2	362,0	224,0	—	—	358,0	1091,4	—	2,6	3,6	44,2	50,4	1349,0
6КД180-8	13,2	189,2	—	8,8	211,2	84,2	—	13,6	—	—	21,2	—	804,0	—	282,4	—	1205,4	—	2,6	—	71,8	74,4	1490,9
6КД180-9	29,0	152,3	17,3	8,8	207,4	84,2	—	13,6	56,8	—	429,2	157,2	168,0	—	—	358,0	1267,0	—	2,6	25,2	33,1	60,9	1535,3

Марка	Изделия арматурные																						Всего
	Стержневая горячекатаная арматура класса																	Прокат листовой из стали марки Вст3кп2-1					
	AI					AIII																	
	ГОСТ 5781-82					ГОСТ 5781-82												ТУ 14-1-3023-80					
	6	8	10	12	Итого	8	10	12	16	18	20	22	25	28	32	36	Итого	δ=12	δ=14	δ=16	δ=18	Итого	
6КД180-10	27,2	163,6	—	8,8	199,6	84,2	—	13,6	—	—	579,6	25,2	392,0	—	282,4	—	1377,0	—	2,6	3,6	77,3	83,5	1660,1
6КД180-11	5,5	230,4	17,3	8,8	262,0	84,2	—	13,6	—	—	21,2	25,2	1033,6	—	—	358,0	1535,8	—	2,6	3,6	77,3	83,5	1881,3
6КД180-12	5,5	215,7	—	8,8	230,0	84,2	—	13,6	—	—	21,2	157,2	168,0	—	1349,6	—	1793,8	—	2,6	25,2	33,1	60,9	2084,7
7КД180-1	77,5	94,7	—	7,4	179,6	74,2	—	—	13,6	—	240,0	312,4	108,4	32,8	—	—	781,4	22,4	2,6	—	5,5	30,5	991,5
7КД180-2	47,3	145,9	—	7,4	200,6	74,2	—	—	13,6	—	—	21,2	—	856,4	—	—	965,5	—	15,8	—	33,1	48,9	1215,0
8КД180-1	33,7	150,8	—	8,6	193,1	84,2	—	13,6	56,8	—	550,0	—	32,8	—	—	—	737,4	—	23,8	—	5,5	29,3	959,9
8КД180-2	34,8	150,8	—	9,6	194,2	84,2	—	13,6	56,8	—	300,4	303,6	37,8	—	—	—	791,4	—	2,6	28,8	5,5	36,9	1022,5
8КД180-3	28,9	161,3	—	9,6	199,8	84,2	—	42,0	—	—	21,2	538,0	164,8	—	—	—	850,2	—	2,6	32,4	—	35,0	1085,0
8КД180-4	28,9	161,3	—	9,6	199,8	84,2	—	42,0	—	—	21,2	336,8	256,8	206,6	—	—	947,4	—	2,6	—	49,7	52,3	1199,5

Инв.№ подл. | Подпись и дата | Взам. инв.№

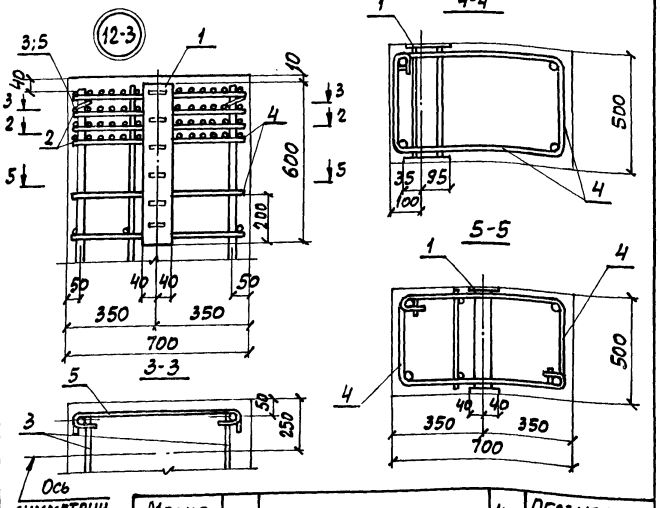

Марка узла	Поз.	Наименование	Кол.	Обозначение документа
Узел 12, 12-1	1	Изделие закладное Мн13	1	1.424.1-9.2-155
	2	Сетка С1-1	4	-145
	3	Стержень Ст 6	2	-146
	4	Ст 14	2	-146
	5	Ст 16	2	-146
Узел 12-2		Поз. 2...5 по узлу 12		
	1	Изделие закладное МН19-1		1.424.1-9.2-161
Узел 12-3		Поз. 1,3 по узлу 12		
	2	Сетка С2-1	4	1.424.1-9.2-155
	4	Стержень Ст 15	2	-146
	5	Ст 17	2	-146

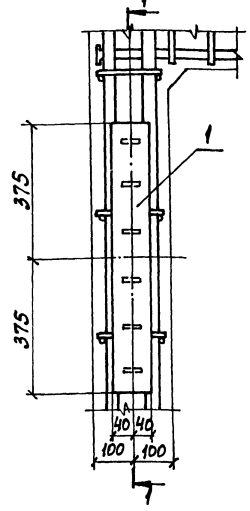

Марка узла	Поз.	Наименование	Кол.	Обозначение документа
Узел 13	1	Изделие закладное Мн26	1	1.424.1-9.2-168
	2	Арматура по ГОСТ 5781-82		
		ф16АIII, ℓ=8000; 12,6 кг	4	БЕЗ ЧЕРТ.
Узел 13-1	1	Изделие закладное Мн26	1	1.424.1-9.2-168

1. Маркировку узлов см. 1.424.1-9.0-10 см.
2. Узел 13 с дополнительным продольным армированием (поз. 2) применяется в тех случаях, когда плоский каркас ветви состоит из двух стержней.

Нач. отд.	Бродский		1.424.1-9.1-26
Н. контр.	Кудричевский		
Гл. констр.	Саврянский		
Разраб.	Проценко		Узел 13; 13-1
Рассчит.	Проценко		Стадия Р, Лист 1, Листов 2
Провер.	Кудричевский		ХАРЬКОВГИЙ ПРОМСТРОЙНИИПРОЕКТ
Исполн.	Копина		

Инв.№ подл. | Подпись и дата | Взам.инв.№

gost.e-ecolog.ru