ТИПОВЫЕ СТРОИТЕЛЬНЫЕ КОНСТРУКЦИИ, ИЗДЕЛИЯ И УЗЛЫ

Серия 1.424.1-13

КОЛОННЫ ЖЕЛЕЗОБЕТОННЫЕ ДЛЯ ОДНОЭТАЖНЫХ ПРОМЫШЛЕННЫХ ЗДАНИЙ, ОБОРУДОВАННЫХ РУЧНЫМИ МОСТОВЫМИ ОПОРНЫМИ КРАНАМИ

Выпуск 2

АРМАТУРНЫЕ И ЗАКЛАДНЫЕ ИЗДЕЛИЯ. СТАЛЬНЫЕ СВЯЗИ ПО КОЛОННАМ

РАБОЧИЕ ЧЕРТЕЖИ

gost.e-ecolog.ru

ТИПОВЫЕ СТРОИТЕЛЬНЫЕ КОНСТРУКЦИИ, ИЗДЕЛИЯ И УЗЛЫ

Серия 1.424.1–13

КОЛОННЫ ЖЕЛЕЗОБЕТОННЫЕ ДЛЯ ОДНОЭТАЖНЫХ ПРОМЫШЛЕННЫХ ЗДАНИЙ, ОБОРУДОВАННЫХ РУЧНЫМИ МОСТОВЫМИ ОПОРНЫМИ КРАНАМИ

Выпуск 2

АРМАТУРНЫЕ И ЗАКЛАДНЫЕ ИЗДЕЛИЯ. СТАЛЬНЫЕ СВЯЗИ ПО КОЛОННАМ

РАБОЧИЕ ЧЕРТЕЖИ

Разработаны
ПИ Промстройпроект

Главный инженер института — И. Б. Львовский

Главный конструктор института — В. В. Михайлов

Главный инженер проекта — А. Л. Алтухов

Утверждены
Главоргпроектом Госстроя СССР
письмом от 29.11.91 №5/4-59

Введены в действие с 01.05.92
ПИ Промстройпроект
приказом от 02.04.92 №16

Обозначение документа	Наименование	Стр.
1.424.1-13.2-ТТ	Технические требования	3
-1	Каркас пространственный КП1-1...КП1-3	5
-2	Каркас пространственный КП1-4; КП1-5	6
-3	Каркас пространственный КП2-1; КП2-2	7
-4	Каркас пространственный КП2-3...КП2-5	8
-5	Каркас пространственный КП3-1	9
-6	Каркас пространственный КП3-2; КП3-4	10
-7	Каркас пространственный КП3-3; КП3-5;	
	Каркас пространственный КП3-6	11
-8	Каркас пространственный КП3-7...КП3-11	12
-9	Каркас пространственный КП3-12...КП3-15	13
-10	Каркас пространственный КП3-16...КП3-20	14
-11	Каркас пространственный КПЧ-1; КПЧ-2	15
-12	Каркас пространственный КПЧ-3...КПЧ-6	16
-13	Каркас пространственный КПЧ-7...КПЧ-10	17
-14	Каркас пространственный КПЧ-11...КПЧ-14	18
-15	Каркас пространственный КПЧ-15...КПЧ-18	19
-16	Каркас пространственный КПЧ-19...КПЧ-21	20
-17	Каркас пространственный КПЧ-22; КПЧ-23	21
-18	Каркас пространственный КП5-1...КП5-4	22
-19	Каркас пространственный КП5-5...КП5-8	23
-20	Каркас пространственный КП5-9...КП5-12	24
-21	Каркас пространственный КП5-13...КП5-17	25
-22	Каркас пространственный КП5-18; КП5-19	26
-23	Каркас пространственный КП6-1...КП6-5	27
-24	Каркас пространственный КП6-6; КП6-8	28
-25	Каркас пространственный КП6-7; КП6-9;	
	Каркас пространственный КП6-11; КП6-12	29
-26	Каркас пространственный КП7-1; КП7-3;	
	Каркас пространственный КП7-4; КП7-6	30
-27	Каркас пространственный КП7-2; КП7-5;	
	Каркас пространственный КП7-7...КП7-9	31
-28	Узел 1	32
-29	Каркас плоский КР1-1...КР1-5	
	Каркас плоский КР2-1...КР2-5	33
-30	Каркас плоский КР3-1...КР3-7	34
-31	Каркас плоский КРЧ-1...КРЧ-7	35
-32	Каркас плоский КР5-1...КР5-8	36
-33	Каркас плоский КР6-1...КР6-7	37
-34	Каркас плоский КР7-1...КР7-6	38
-35	Каркас КР1; Сетка С1...С3	39
-36	Изделие закладное МН1	40
-37	Изделие закладное МН2	40
-38	Изделие закладное МН3	41
-39	Изделие закладное МНЧ	41
-40	Изделие закладное М1-12	42
-41	Изделие закладное М1-13	42
-42	Изделие закладное М2-1	43
-43	Изделие закладное М2-10	43
-44	Изделие закладное М2-14	44
-45	Изделие закладное М7-6	44
-46	Изделие закладное МН-5	45
-47	Связь СВ1	46
-48	Связь СВ2	47
-49	Связь СВ3	48
-50	Связь СВЧ	49

Нач.СКО	Вчерашний		1.424.1-13.2
ГИП	Алтухов		
Зав.гр.	Григорян		
Н.контр.	Григорян		Содержание

Стадия	Лист	Листов
Р	1	2

ПРОМСТРОЙПРОЕКТ

Инв.№ подл. | Подпись и дата | Взам.инв.№

	1.424.1-13.2	Лист 2

Инв.№ подл. | Подпись и дата | Взам.инв.№

Ц 00032-03 3

Копировал Замотаева Формат А4

Формат А4

Общие сведения

Выпуск 2 серии 1.424.1-13 содержит рабочие чертежи арматурных и закладных изделий, а также вертикальных связей колонн, разработанных в выпуске 1 настоящей серии.

Состав серии приведен в выпуске 0.

Арматурные и закладные изделия должны удовлетворять требованиям:

- ГОСТ 10922-90 "Арматурные и закладные изделия сварные, соединения сварные арматуры и закладных изделий железобетонных конструкций. Общие технические условия";
- ГОСТ 14098-85 "Соединения сварные арматуры и закладных изделий железобетонных конструкций. Типы, конструкция и размеры.

1. Арматурные изделия

1.1 Марки пространственных и плоских арматурных каркасов имеют следующую структуру:

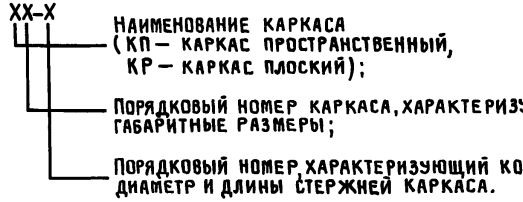

1.2 Плоские каркасы и сетки следует изготовлять с помощью контактной точечной сварки типа К1-Кт по ГОСТ 14098-85. Сварку сеток и каркасов производить во всех точках пересечения стержней.

1.3 Пространственные арматурные каркасы колонн собираются с помощью сварочных клещей путем приварки соединительных поперечных стержней к продольным стержням плоских каркасов.

При отсутствии сварочных клещей объединение плоских каркасов в пространственный допускается производить дуговой сваркой согласно указаниям п. 5.36* СНиП 2.03.01-84* без дополнительных конструктивных доработок.

1.4 Сетки оголовка и консолей, а также горизонтальная арматура консолей должны быть привязаны вязальной проволокой к продольным стержням каркаса. Применение проволоки из цветных металлов не допускается.

1.5 Отдельные стержни поз. 8 пространственных каркасов КП должны быть привязаны вязальной проволокой к поперечным стержням поз. 6.

1.6 На нижних концах арматурных стержней, в необходимых случаях предусмотрено устройство высаженных головок. В спецификации даны полные длины стержней с высаженными головками, увеличенные на 1,6 диаметра стержня по сравнению с размером, указанным на чертеже.

Допускается вместо высаженных головок приварить шайбы размером 80×80 мм толщиной 14 мм.

1.7 На чертежах размеры сеток и каркасов даны по осям и торцам стержней.

2 Закладные изделия

2.1 Закладные изделия М2-1; М2-14; М2-10; М1-12; М1-13; М7-6 соответствуют унифицированным закладным изделиям серии 1.400-6/76 и отличаются от них документом, регламентирующим качество стали.

2.2 Длины анкеров на чертежах даны номинальными, т.е. с учетом оплавления и осадки при сборке. В спецификациях длины анкеров даны с учетом припуска на оплавление и осадку при сварке. Припуск на длину заготовки принят равным диаметру анкера при приварке с одной стороны и двум диаметрам при приварке с двух сторон.

2.3 Закладные изделия МН1...МН5 должны быть металлизированы покрытием, вид и толщина которого принимаются по указаниям, приведенным в конкретном проекте здания и в соответствии с требованиями СНиП 2.03.11-85. Анкера металлизируются на длине приварке плюс 50 мм.

2.4 Строповочные петли должны изготовляться из горячекатаной гладкой арматуры класса А-I из стали Ст3пс или Ст3сп по ГОСТ 5781-82* и ГОСТ 380-88.

Нач.СКО	Вчерашний		1.424.1-13.2-ТТ		
ГИП	Алтухов				
Зав.гр.	Григорян				
			Технические требования	Стадия: Р; Лист: 1; Листов: 3	
				ПРОМСТРОЙПРОЕКТ	
Н.контр.	Григорян				

Инв.№ подл. | Подпись и дата | Взам.инв.№

	1.424.1-13.2-ТТ	Лист 2

Инв.№ подл. | Подпись и дата | Взам.инв.№

Если монтаж колонн возможен при температуре ниже минус 40°С, для строповочных петель не допускается применение стали марок Ст3пс.

2.5 Риски разбивочных осей, предусмотренные на чертежах закладных изделий, наносятся керном и обводятся краской.

3 Стальные связи по колоннам

3.1 В зданиях, в необходимых случаях, устанавливаются вертикальные связи между колоннами в продольном направлении в середине температурного блока.

3.2 Схемы расположения связей и узлы примыкания их к железобетонным колоннам приведены в выпуске "0" настоящей серии.

3.3 Все заводские соединения - сварные, монтажные - сварные и на болтах нормальной точности. Неоговоренные сварные швы, указанные на сборочных чертежах, варить по всей длине соединяемых элементов высотой шва h = 8мм. Все отверстия диаметром 19мм под болты М16 по ГОСТ 7798-70*.

3.4 Защита стальных связей от коррозии должна производиться в соответствии с указаниями СНиП 2.03.11-85 "Защита строительных конструкций от коррозии".

3.5 Условные обозначения принятые в чертежах стальных связей

Сварной шов заводской

Сварной шов монтажный

Отверстие круглое

Болт временный

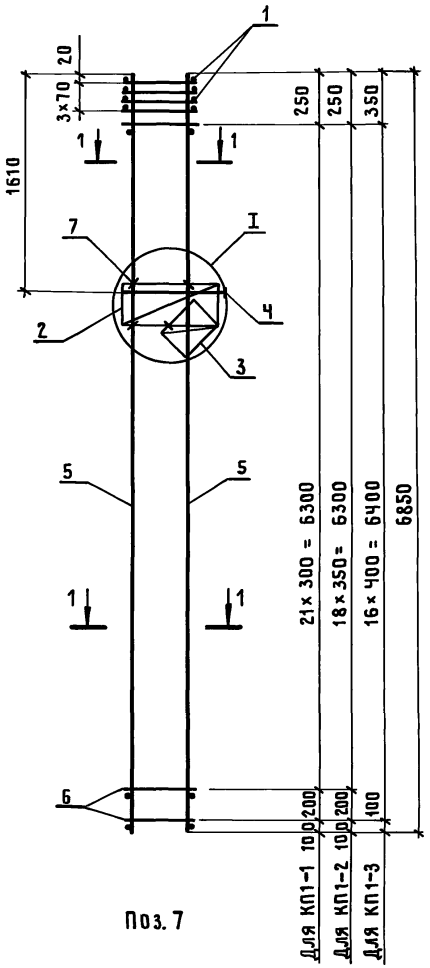

Поз. 7

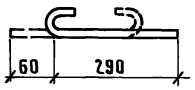

1 - 1

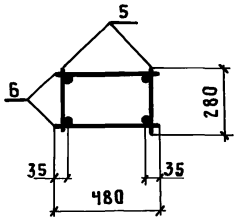

Марка каркаса	Поз.	Наименование	Кол.	Обозначение документа	Масса каркаса, кг
КП 1-1	1	Сетка С1	4	1.424.1-13.2-35	65,0
	2	С2	1	-35	
	3	С3	1	-35	
	4	Каркас КР 1	1	-35	
	5	КР1-1	2	-29	
	6	ф 5 Вр I; ℓ=480; 0,07кг	46	Без черт.	
	7	5 Вр I; ℓ=350; 0,05кг	8	1.424.1-13.2-1	
КП 1-2		Поз.1...4,7 по КП1-1			76,0
	5	Каркас КР1-2	2	1.424.1-13.2-29	
	6	ф 5 Вр I; ℓ=480; 0,07кг	40	Без черт.	
КП 1-3		Поз. 1...4,7 по КП1-1			88,2
	5	Каркас КР1-3	2	1.424.1-13.2-29	
	6	ф 5 Вр I; ℓ=480; 0,07кг	34	Без черт.	

1. Арматура класса Вр-I по ГОСТ 6727-80*;
   класса А-I по ГОСТ 5781-82*

2. Узел I разработан на докум. 1.424.1-13.2-28

Нач.СКО	Вчерашний	1.424.1-13.2-1	
ГИП	Алтухов		
Зав.гр.	Григорян		
Инж. I кат.	Поляков	Каркас пространственный КП1-1...КП1-3	Стадия: Р; Лист: ; Листов: 1
Техник II к	Борзенкова		Промстройпроект
Н.контр.	Григорян		

Инв.№ подл. | Подпись и дата | Взам.инв.№

Ц.00032-03 6

Копировал Замотаева Формат А3

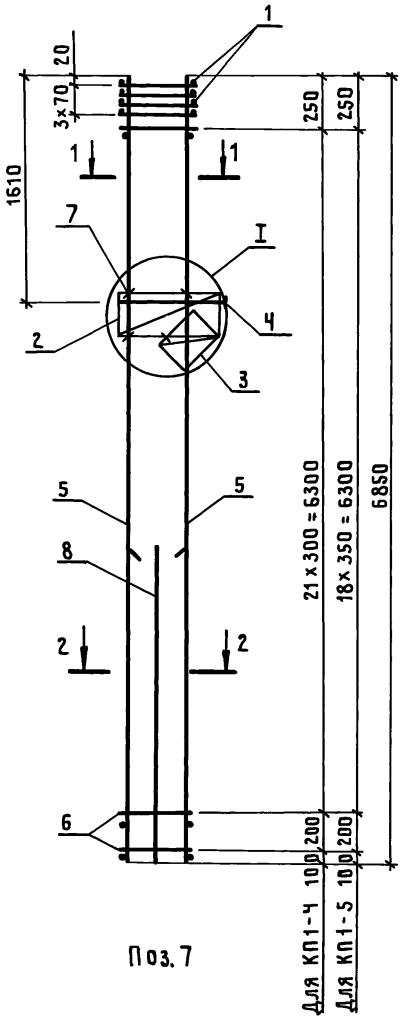

Поз. 7

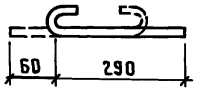

1-1

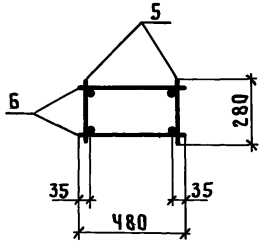

2 - 2

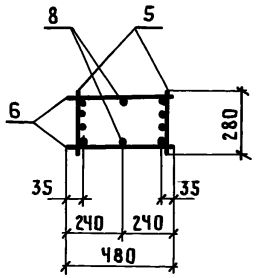

Марка каркаса	Поз.	Наименование	Кол.	Обозначение документа	Масса каркаса, кг
КП1-4	1	Сетка С1	4	1.424.1-13.2-35	77,0
	2	С2	1	-35	
	3	С3	1	-35	
	4	Каркас КР 1	1	-35	
	5	КР1-4	2	-29	
	6	ф 5 Вр I; ℓ=480; 0,07 кг	46	Без черт.	
	7	5 Вр I; ℓ=350; 0,05 кг	8	1.424.1-13.2 - 2	
	8	16А III; ℓ=3550; 5,60 кг	2	Без черт.	
КП1-5	1	Сетка С1	4	1.424.1-13.2-35	120,0
	2	С2	1	-35	
	3	С3	1	-35	
	4	Каркас КР1	1	-35	
	5	КР1-5	2	-29	
	6	ф 5 Вр I; ℓ=480; 0,07 кг	40	Без черт.	
	7	5 Вр I; ℓ=350; 0,05 кг	8	1.424.1-13.2-2	
	8	18А III; ℓ=3600; 7,2 кг	2	Без черт.	

1. Арматура класса Вр-I по ГОСТ 6727-80*;
   класса А-III, А-I по ГОСТ 5781-82*
2. Узел I разработан на докум. 1.424.1-13.2-28

Нач.СКО	Вчерашний		1.424.1-13.2-2
ГИП	Алтухов		
Зав.гр.	Григорян		Каркас пространственный КП1-4; КП1-5
Инж.I кат	Поляков		Стадия: Р; Лист: ; Листов: 1
Техник	Борзенкова		Промстройпроект
Н.контр.	Григорян		

Инв.№ подл. | Подпись и дата | Взам. инв.№

Копировал Замотаева Формат А3

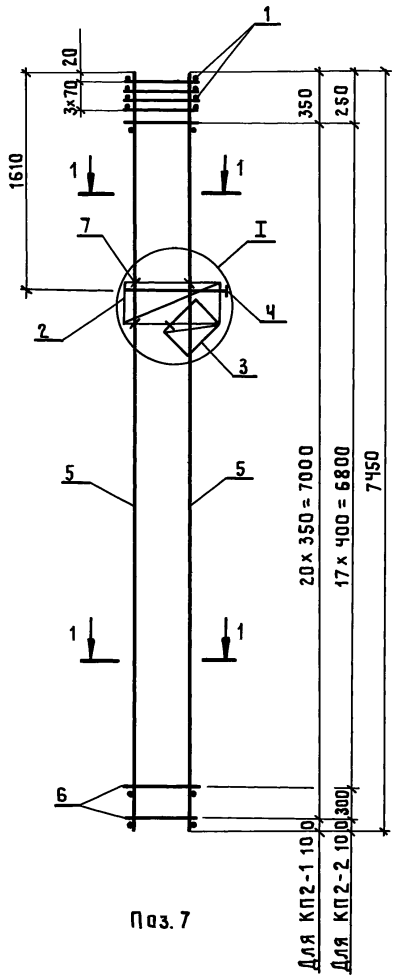

Поз. 7

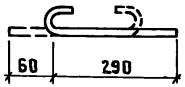

1-1

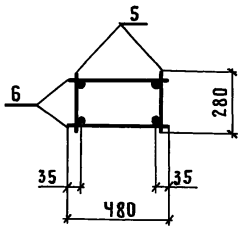

Марка каркаса	Поз.	Наименование	Кол.	Обозначение документа	Масса каркаса, кг
КП2-1	1	Сетка С1	4	1.424.1-13.2-35	81,0
	2	С2	1	-35	
	3	С3	1	-35	
	4	Каркас КР1	1	-35	
	5	КР2-1	2	-29	
	6	ф5 Вр I; ℓ=480; 0,07 кг	42	Без черт.	
	7	5 Вр I; ℓ=350; 0,05 кг	8	1.424.1-13.2-3	
КП2-2	1	Сетка С1	4	1.424.1-13.2-35	94,6
	2	С2	1	-35	
	3	С3	1	-35	
	4	Каркас КР1	1	-35	
	5	КР2-2	2	-29	
	6	ф5 Вр I; ℓ=480; 0,07 кг	38	Без черт.	
	7	5 Вр I; ℓ=350; 0,05 кг	8	1.424.1-13.2-3	

1. Арматура класса Вр-I по ГОСТ 6727-80*

   класса А-I по ГОСТ 5781-82*

2. Узел I разработан на докум. 1.424.1-13.2-28.

Нач.СКО	Вчерашний	
ГИП	Алтухов	
Зав.гр.	Григорян	
Инж.Тк.	Поляков	
Техник	Борзенкова	
Н.контр.	Григорян	

1.424.1-13.2-3

Каркас пространственный КП2-1, КП2-2

Стадия	Лист	Листов
Р		1

ПРОМСТРОЙПРОЕКТ

Инв.№ подл. | Подпись и дата | Взам.инв.№

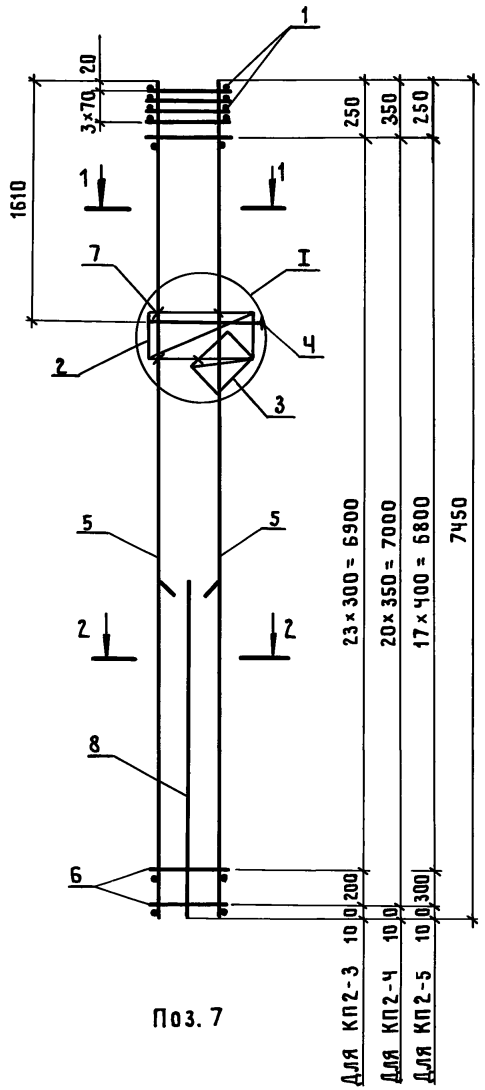

Поз. 7

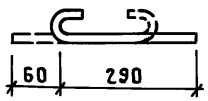

1-1

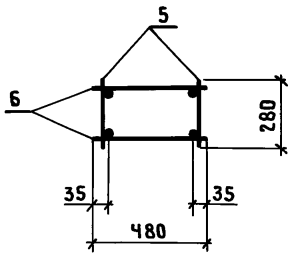

2-2

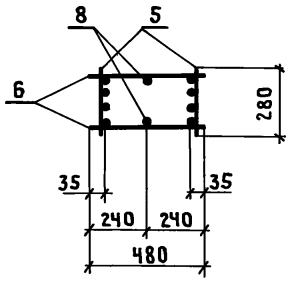

Марка каркаса	Поз	Наименование	Кол	Обозначение документа	Масса каркаса, кг
КП2-3	1	Сетка С1	4	1.424.1-13.2-35	106,5
	2	С2	1	-35	
	3	С3	1	-35	
	4	Каркас КР1	1	-35	
	5	КР2-3	2	-29	
	6	ф 5 Вр I; ℓ=480; 0,07 кг	50	Без черт.	
	7	5 Вр I; ℓ=350; 0,05 кг	8	1.424.1-13.2-4	
	8	16 А III; ℓ=3850; 6,1 кг	2	Без черт.	
КП2-4		Поз. 1...4,7, по КП2-3			127,8
	5	Каркас КР2-4	2	1.424.1-13.2-29	
	6	ф 5 Вр I; ℓ=480; 0,07 кг	42	Без черт.	
	8	18 А III; ℓ=3900; 7,8 кг	2	Без черт.	
КП2-5		Поз. 1...4,7 по КП2-3			152,8
	5	Каркас КР2-5	2	1.424.1-13.2-29	
	6	ф 5 Вр I; ℓ=480; 0,07 кг	38	Без черт.	
	8	20 А III; ℓ=3950; 9,7 кг	2	Без черт.	

1. Арматура класса Вр-I по ГОСТ 6727-80*;
   класса А-I, А-III по ГОСТ 5781-82*.
2. Узел I разработан на докум. 1.424.1-13.2-28

Нач.СКО	Вчерашний		1.424.1-13.2-4
ГИП	Алтухов		
Зав.гр.	Григорян		Каркас пространственный КП2-3... КП2-5
Инж. I кат	Поляков		Стадия: Р; Лист: ; Листов: 1
Техн. II кат	Борзенкова		ПРОМСТРОЙПРОЕКТ
Н.контр.	Григорян		

Инв.№ подл. | Подпись и дата | Взам.инв.№

Копировал Замотаева Формат А3

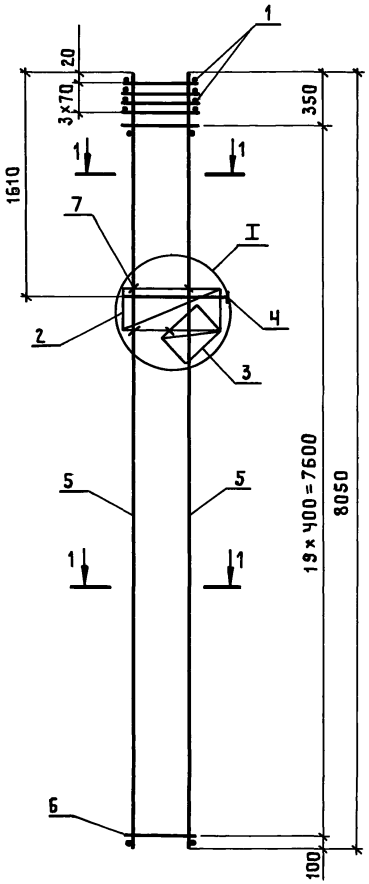

Поз. 7

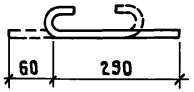

1-1

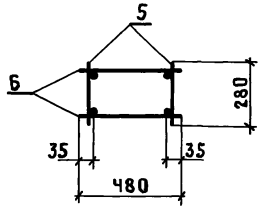

Марка каркаса	Поз	Наименование	Кол.	Обозначение документа	Масса каркаса, кг
КП3-1	1	Сетка С1	4	1.424.1-13.2-35	100,8
	2	С2	1	-35	
	3	С3	1	-35	
	4	Каркас КР1	1	-35	
	5	КР3-1	2	-30	
	6	ф5 ВрI; ℓ=480; 0,07 кг	40	Без черт.	
	7	5 ВрI; ℓ=350; 0,05 кг	8	1.424.1-13.2-5	

1. Арматура класса Вр-I по ГОСТ 6727-80*
   класса А-I по ГОСТ 5781-82*
2. Узел I разработан на докум. 1.424.1-13.2-28

Нач.СКО	Вчерашний		
ГИП	Алтухов		
Зав.гр.	Григорян		
Инженер	Поляков		
Техник	Борзенкова		
Н.контр.	Григорян		

1.424.1-13.2-5

Каркас пространственный КП3-1

Стадия	Лист	Листов
Р		1

ПРОМСТРОЙПРОЕКТ

Инв.№ подл. | Подпись и дата | Взам.инв.№

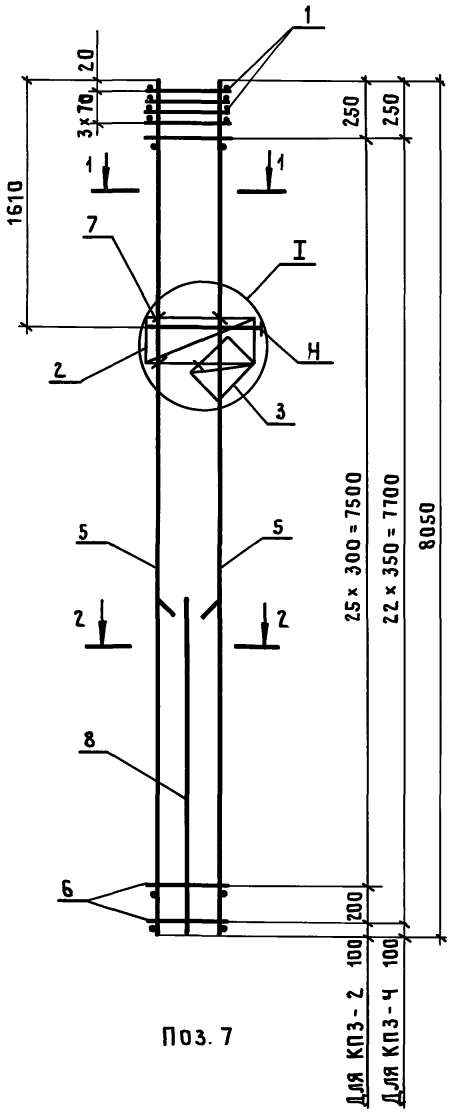

Поз. 7

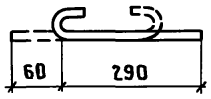

1-1

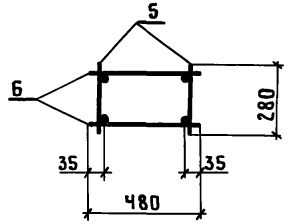

2-2

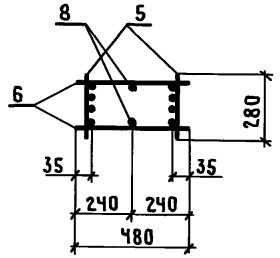

Марка каркаса	Поз	Наименование	Кол.	Обозначение документа	Масса каркаса, кг
КП3-2	1	Сетка С1	Ч	1.424.1-13.2-35	112,7
	2	С2	1	-35	
	3	С3	1	-35	
	Ч	Каркас КР-1	1	-35	
	5	КР3-2	2	-30	
	6	ф 5 ВрI ; ℓ = 480 ; 0,07 кг	5Ч	Без черт.	
	7	5 ВрI ; ℓ = 350 ; 0,05 кг	8	1.424.1-13.2-6	
	8	16 А III ; ℓ = 4150 ; 6,5 кг	2	Без черт.	
КП3-Ч		Поз. 1...Ч,7 по КП3-2			135,7
	5	Каркас КР3-3	2	1.424.1-13.2-30	
	6	ф 5 ВрI ; ℓ = 480 ; 0,07 кг	Ч6	Без черт.	
	8	18 А III ; ℓ = 4200 ; 8,4 кг	2	Без черт.	

1. Арматура класса А-III по ГОСТ 5781-82*;
   класса Вр-I по ГОСТ 6727-80*.
2. Узел I разработан на докум. 1.424.1-13.2-28.

Нач.СКО	Вчерашний	
ГИП	Алтухов	
Зав.гр.	Григорян	
Инж.I кат.	Поляков	
Техник II к.	Борзенкова	
Н.контр.	Григорян	

1.424.1-13.2-6

Каркас пространственный КП3-2; КП3-3

Стадия	Лист	Листов
Р		1

ПРОМСТРОЙПРОЕКТ

Инв.№ подл. | Подпись и дата | Взам.инв.№

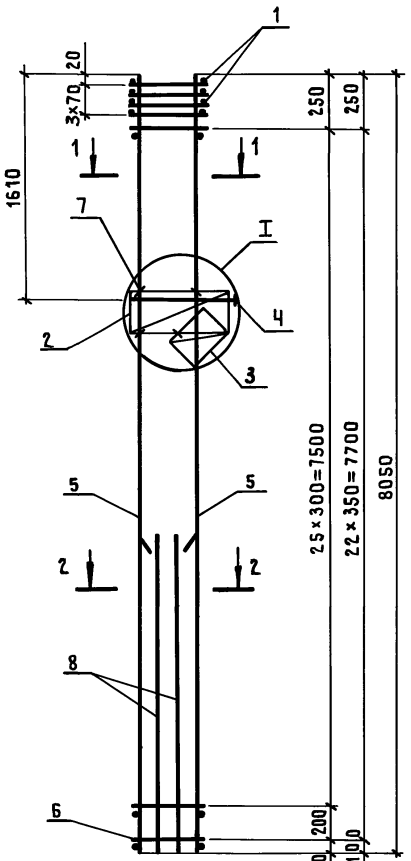

Поз. 7

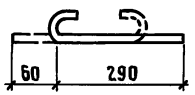

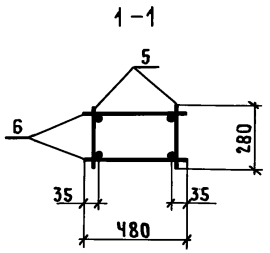

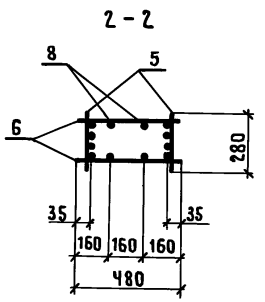

Марка каркаса	Поз	Наименование	Кол	Обозначение документа	Масса каркаса, кг
КП3-3	1	Сетка С1	4	1.424.1-13.2-35	125,6
	2	С2	1	-35	
	3	С3	1	-35	
	4	Каркас КР1	1	-35	
	5	КР3-2	2	-30	
	6	ф 5 Вр I; ℓ = 480; 0,07 кг	54	Без черт.	
	7	5 Вр I; ℓ = 350; 0,05 кг	8	1.424.1-13.2-7	
	8	16 А III; ℓ = 4150; 6,5 кг	4	Без черт.	
КП3-5		Поз. 1...4,7 по КП3-3			153,4
	5	Каркас КР3-3	2	1.424.1-13.2-30	
	6	ф 5 Вр I; ℓ = 480; 0,07 кг	46	Без черт.	
	8	18 А III; ℓ = 4200; 8,4 кг	4	Без черт.	
КП3-6		Поз. 1...4,7 по КП3-3			161,4
	5	Каркас КР3-3	2	1.424.1-13.2-30	
	6	ф 5 Вр I; ℓ = 480; 0,07 кг	46	Без черт.	
	8	20 А III; ℓ = 4250; 10,4 кг	4	Без черт.	

1. Арматура класса А-III по ГОСТ 5781-82*;
   класса Вр-I по ГОСТ 6727-80*.
2. Узел I разработан на докум. 1.424.1-13.2-28.

Нач.СКО	Вчерашний		1.424.1-13.2-7
ГИП	Алтухов		
Зав.гр.	Григорян		Каркас пространственный КП3-3; КП3-5; КП3-6
Инж.I к.	Поляков		Стадия: Р; Лист: ; Листов: 1
Техник II к	Борзенкова		ПРОМСТРОЙПРОЕКТ
Н.контр.	Григорян		

Инв.№ подл. | Подпись и дата | Взам.инв.№

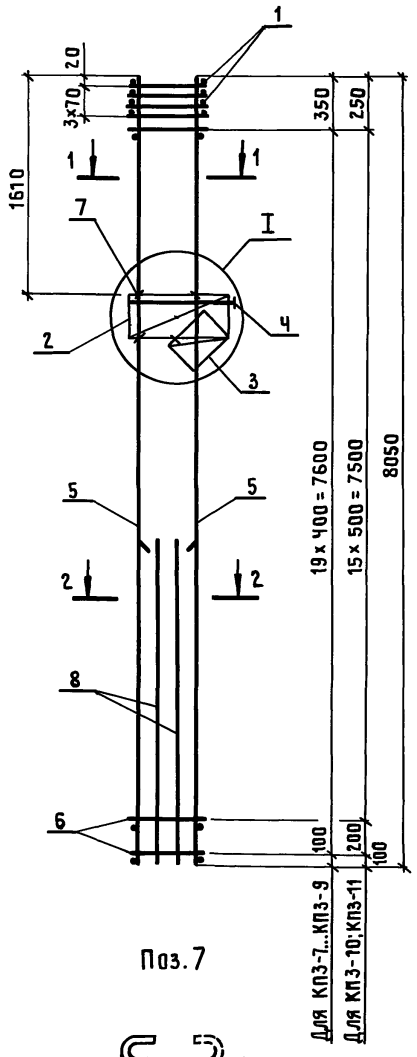

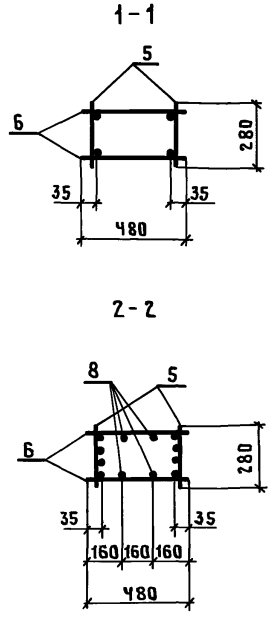

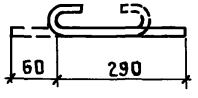

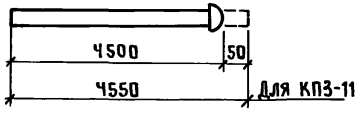

Марка каркаса	Поз.	Наименование	Кол.	Обозначение документа	Масса каркаса, кг
КП3-7	1	Сетка С1	4	1.424.1-13.2-35	184,0
	2	С2	1	-35	
	3	С3	1	-35	
	4	Каркас КР1	1	-35	
	5	КР3-4	2	-30	
	6	ф 5 Вр I; ℓ=480; 0,07 кг	40	Без черт.	
	7	5 Вр I; ℓ=350; 0,05 кг	8	1.424.1-13.2-8	
	8	20 А III; ℓ=4250; 10,4 кг	4	Без черт.	
КП3-8		Поз. 1...7 по КП3-7			218,0
	8	ф 25 А III; ℓ=4400; 18,9 кг	4	Без черт.	
КП3-9		Поз. 1...4,7 по КП3-7			247,2
	5	Каркас КР3-5	2	1.424.1-13.2-30	
	6	ф 6 А I; ℓ=480; 0,11 кг	40	Без черт.	
	8	25 А III; ℓ=4400; 18,9 кг	4	Без черт.	
КП3-10		Поз. 1...4,7 по КП3-7			277,9
	5	Каркас КР3-6	2	1.424.1-13.2-30	
	6	ф 8 А I; ℓ=480; 0,19 кг	34	Без черт.	
	8	25 А III; ℓ=4400; 18,9 кг	4	Без черт.	
КП3-11		Поз. 1...4,7 по КП3-7			289,1
	5	Каркас КР3-6	2	1.424.1-13.2-30	
	6	ф 8 А I; ℓ=480; 0,19 кг	34	Без черт.	
	8	28 А III; ℓ=4550; 21,9 кг	4	1.424.1-13.2-8	

1. Арматура класса Вр-I по ГОСТ 6727-80*;
   класса А-I и А-III по ГОСТ 5781-82*.
2. Узел I разработан на докум. 1.424.1-13.2-28.

Нач.СКО	Вчерашний	
ГИП	Алтухов	
Зав.гр.	Григорян	
Инж.I к.	Поляков	
Техник II к	Борзенкова	
Н.контр.	Григорян	

1.424.1-13.2-8

Каркас пространственный КП3-7...КП3-11

Стадия	Лист	Листов
Р		1

ПРОМСТРОЙПРОЕКТ

Инв.№ подл. | Подпись и дата | Взам.инв.№

Ц00032-03 13

Копировал Замотаева Формат А3

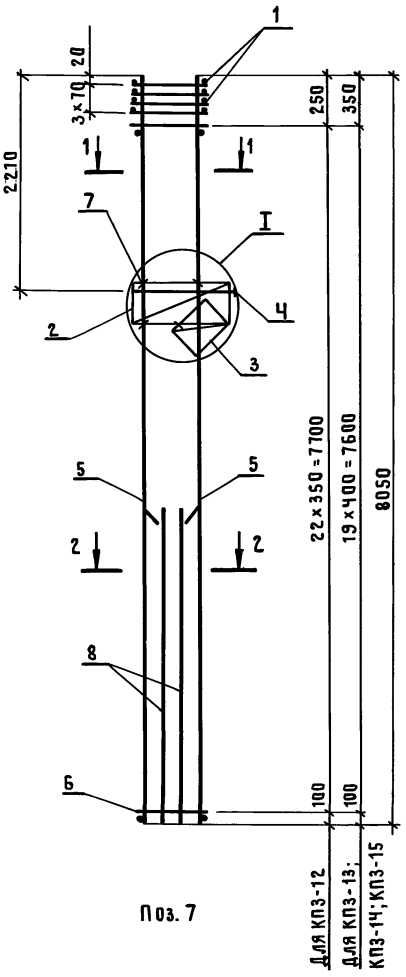

Поз. 7

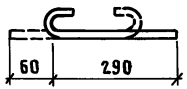

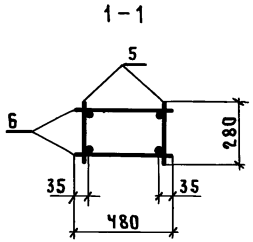

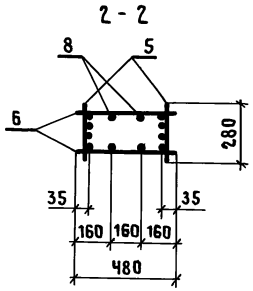

Марка каркаса	Поз.	Наименование	Кол.	Обозначение документа	Масса каркаса, кг
КП3-12	1	Сетка С1	Ч	1.424.1-13.2-35	153,4
	2	С2	1	-35	
	3	С3	1	-35	
	Ч	Каркас КР1	1	-35	
	5	КР3-3	2	-30	
	6	ф5 Вр I; ℓ=480; 0,07 кг	Ч6	Без черт.	
	7	5 Вр I; ℓ=350; 0,05 кг	8	1.424.1-13.2-9	
	8	18 А III; ℓ=4200; 8,4 кг	Ч	Без черт.	
КП3-13		Поз.1...Ч,7 по КП3-12			184,0
	5	Каркас КР3-Ч	2	1.424.1-13.2-30	
	6	ф5 Вр I; ℓ=480; 0,07 кг	Ч0	Без черт.	
	8	20 А III; ℓ=4250; 10,4 кг	Ч	Без черт.	
КП3-14		Поз. 1...Ч,7 по КП3-12			194,4
	5	Каркас КР3-Ч	2	1.424.1-13.2-30	
	6	ф5 Вр I; ℓ=480; 0,07 кг	Ч0	Без черт.	
	8	22 А III; ℓ=4350; 13,0 кг	Ч	Без черт.	
КП3-15		Поз.1...Ч,7 по КП3-12			223,6
	5	Каркас КР3-5	2	1.424.1-13.2-30	
	6	ф6 А I; ℓ=480; 0,11 кг	Ч0	Без черт.	
	8	22 А III; ℓ=4350; 13,0 кг	Ч	Без черт.	

1. Арматура класса Вр-I по ГОСТ 6727-80*
   класса А-I и А-III по ГОСТ 5781-82*.
2. Узел I разработан на докум. 1.424.1-13.2-28.

Нач.СКО	Вчерашний		1.424.1-13.2-9
ГИП	Алтухов		
Зав.гр.	Григорян		
Инж.I кат	Поляков		Каркас пространственный КП3-12...КП3-15
Техник II к	Борзенкова		Стадия: Р; Лист: ; Листов: 1
Н.контр.	Григорян		ПРОМСТРОЙПРОЕКТ

Инв.№ подл. | Подпись и дата | Взам. инв.№

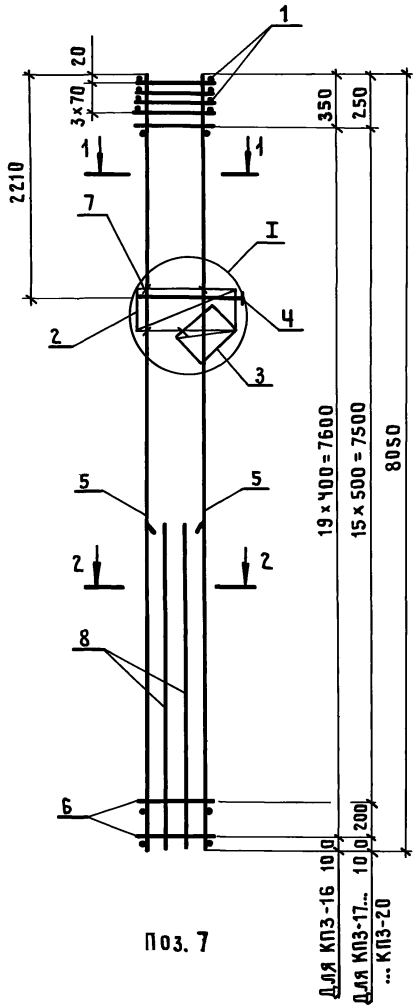

Поз. 7

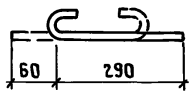

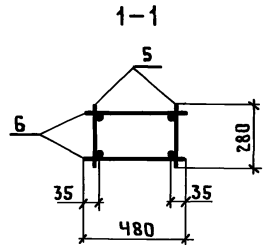

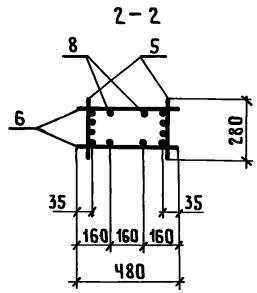

Поз. 8

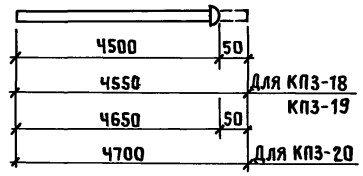

Марка каркаса	Поз.	Наименование	Кол.	Обозначение документа	Масса каркаса, кг
КП3-16	1	Сетка С1	Ч	1.424.1-13.2 - 35	247,2
	2	С2	1	- 35	
	3	С3	1	- 35	
	4	Каркас КР1	1	- 35	
	5	КР3-5	2	- 30	
	6	ф6АI; ℓ=480; 0,11 кг	40	Без черт	
	7	5ВрI; ℓ=350; 0,05 кг		1.424.1-13.2-10	
	8	25АIII; ℓ=4400; 18,9 кг	Ч	Без черт.	
КП3-17		Поз.1...4,7 по КП3-16			277,9
	5	Каркас КР3-6	2	1.424.1-13.2-30	
	6	ф8АI; ℓ=480; 0,19 кг	34	Без черт	
	8	25АIII; ℓ=4400; 18,9 кг	Ч	Без черт.	
КП3-18		Поз. 1...4,7 по КП3-16			289,1
	5	Каркас КР3-6	2	1.424.1-13.2-30	
	6	ф8АI; ℓ=480; 0,19 кг	34	Без черт.	
	8	28АIII; ℓ=4550; 21,7 кг	Ч	1.424.1-13.2-10	
КП3-19		Поз.1...4,7 по КП3-16			312,7
	5	Каркас КР3-7	2	1.424.1-13.2-30	
	6	ф8АI; ℓ=480; 0,19 кг	34	Без черт.	
	8	28АIII; ℓ=4550; 21,7 кг	Ч	1.424.1-13.2-10	
КП3-20		Поз.1...4,7 по КП3-17			344,7
	5	Каркас КР3-7	2	1.424.1-13.2-30	
	6	ф8АI; ℓ=480; 0,19 кг	34	Без черт.	
	8	32АIII; ℓ=4700; 29,7 кг	Ч	1.424.1-13.2-10	

1. Арматура класса Вр-I по ГОСТ 6727-80*, класса А-I и А-III по ГОСТ 5781-82*;
2. Узел I разработан на докум 1.424.1-13.2-28.

Нач.СКО	Вчерашний	
ГИП	Алтухов	
Зав.гр.	Григорян	
Инж.Iкат	Поляков	
Техник	Борзенкова	
Н.контр.	Григорян	

1.424.1-13.2-10

Каркас пространственный КП3-16...КП3-20

Стадия	Лист	Листов
Р		1

ПРОМСТРОЙПРОЕКТ

Инв.№ подл | Подпись и дата | Взам.инв.№

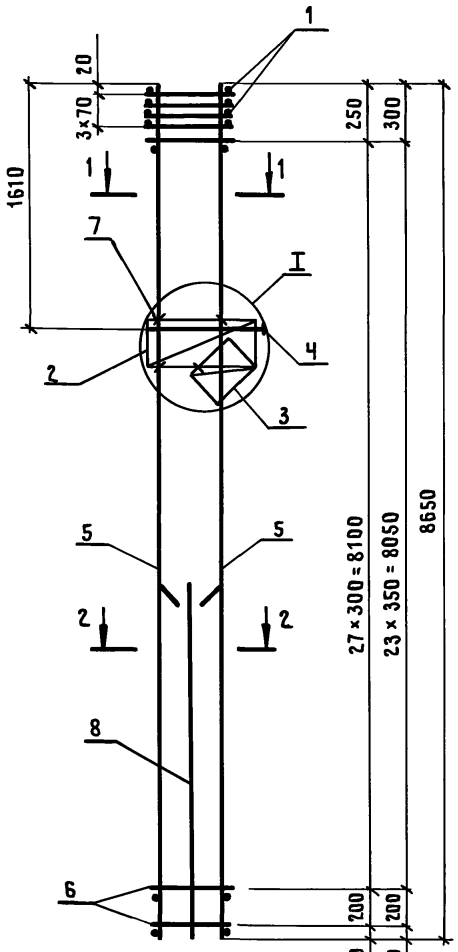

Поз. 7

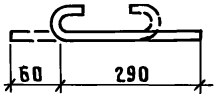

1-1

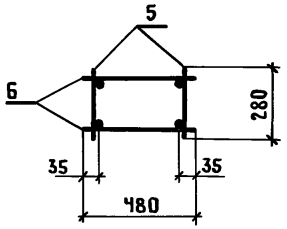

2-2

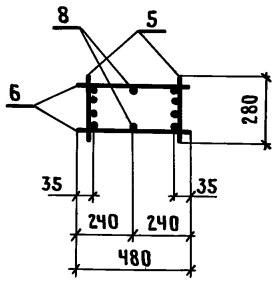

Марка каркаса	Поз.	Наименование	Кол	Обозначение документа	Масса каркаса, кг
КПЧ-1	1	Сетка С1	Ч	1.424.1-13.2-35	120,5
	2	С2	1	-35	
	3	С3	1	-35	
	Ч	Каркас КР1	1	-35	
	5	КРЧ-1	2	-31	
	6	ф5 Вр I; ℓ=480; 0,07кг	58	Без черт.	
	7	5 Вр I; ℓ=350; 0,05кг	8	1.424.1-13.2-11	
	8	16А III; ℓ=4450; 7,2кг	2	Без черт.	
КПЧ-2	1	Сетка С1	Ч	1.424.1-13.2-35	145,5
	2	С2	1	-35	
	3	С3	1	-35	
	Ч	Каркас КР1	1	-35	
	5	КРЧ-2	2	-31	
	6	ф5 Вр I; ℓ=480; 0,07кг	50	Без черт.	
	7	5 Вр I; ℓ=350; 0,05кг	8	1.424.1-13.2-11	
	8	18А III; ℓ=4500; 9,0кг	2	Без черт.	

1. Арматура класса Вр-I по ГОСТ 6727-80*;
   класса А-I, А-III по ГОСТ 5781-82*
2. Узел I разработан на докум. 1.424.1-13.2-28

Нач.СКО	Вчерашний	
ГИП	Алтухов	
Зав.гр.	Григорян	
Инж.I кат	Поляков	
Техник	Борзенкова	
Н.контр.	Григорян	

1.424.1-13.2-11

Каркас пространственный КПЧ-1; КПЧ-2

Стадия	Лист	Листов
Р		1

ПРОМСТРОЙПРОЕКТ

Инв.№ подл. | Подпись и дата | Взам.инв.№

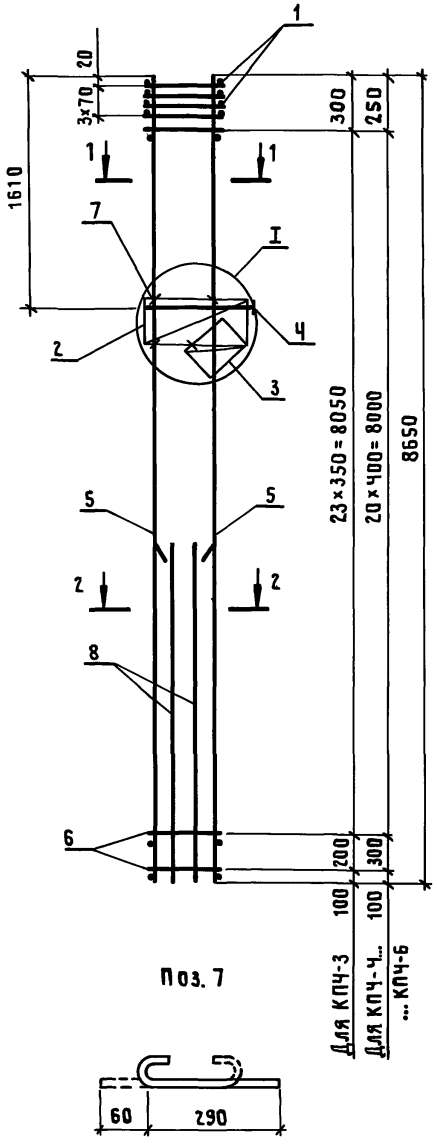

Поз. 7

1-1

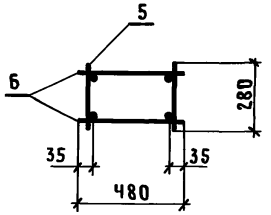

2-2

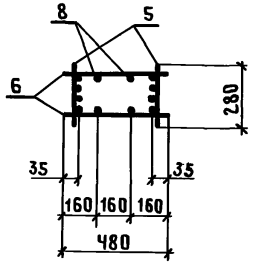

Марка каркаса	Поз.	Наименование	Кол	Обозначение документа	Масса каркаса, кг
КПЧ-3	1	Сетка С1	Ч	1.424.1-13.2-35	163,5
	2	С2	1	-35	
	3	С3	1	-35	
	Ч	Каркас КР1	1	-35	
	5	КРЧ-2	2	-31	
	6	ф 5 Вр I; ℓ=480; 0,07 кг	50	Без черт.	
	7	5 Вр I; ℓ=350; 0,05 кг	8	1.424.1-13.2-12	
	8	18 А III; ℓ=4500; 9,0 кг	Ч	Без черт.	
КПЧ-4		Поз. 1...4,7 по КПЧ-3			196,5
	5	Каркас КРЧ-3	2	1.424.1-13.2-31	
	6	ф 5 Вр I; ℓ=480; 0,07 кг	44	Без черт.	
	8	20 А III; ℓ=4550; 11,2 кг	Ч	Без черт.	
КПЧ-5		Поз. 1...4,7 по КПЧ-3			207,3
	5	Каркас КРЧ-3	2	1.424.1-13.2-31	
	6	ф 5 Вр I; ℓ=480; 0,07 кг	44	Без черт.	
	8	22 А III; ℓ=4650; 13,9 кг	Ч	Без черт.	
КПЧ-6		Поз. 1...4,7 по КПЧ-3			223,7
	5	Каркас КРЧ-3	2	1.424.1-13.2-31	
	6	ф 5 Вр I; ℓ=480; 0,07 кг	44	Без черт.	
	8	25 А III; ℓ=4700; 18,0 кг	Ч	Без черт.	

1. Арматура класса Вр-I по ГОСТ 6727-80*;
   класса А-I и А-III по ГОСТ 5781-82*
2. Узел I разработан на докум. 1.424.1-13.2-28

Нач.СКО	Вчерашний	
ГИП	Алтухов	
Зав.гр.	Григорян	
Инж.I к.	Поляков	
Техник II к	Борзенкова	
Н.контр.	Григорян	

1.424.1-13.2-12

Каркас пространственный КПЧ-3...КПЧ-6

Стадия	Лист	Листов
Р		1

ПРОМСТРОЙПРОЕКТ

Ц00032-03 17

Кодировал Замотаева

Формат А3

Инв.№ подл. | Подпись и дата | Взам. инв.№

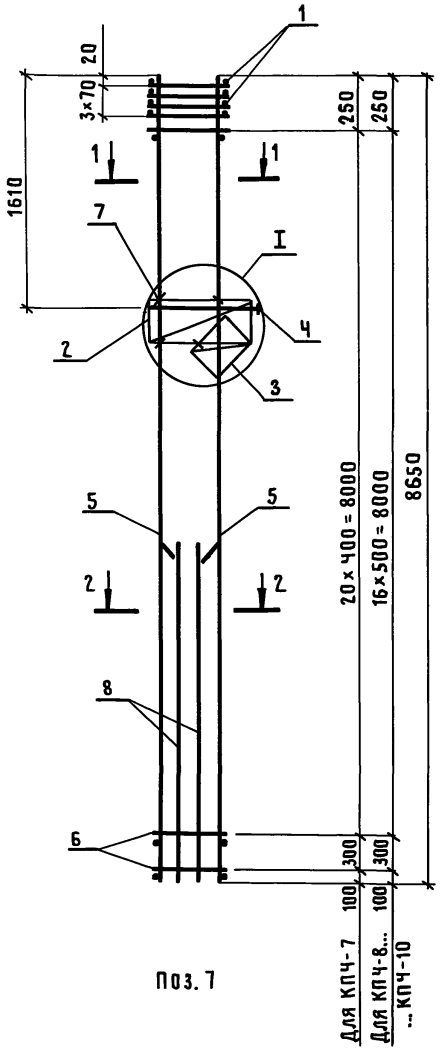

Поз. 7

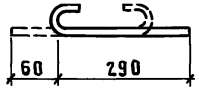

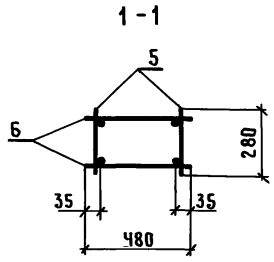

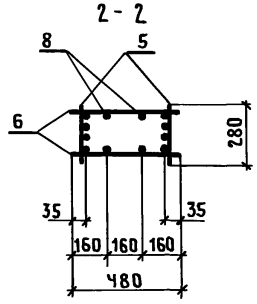

Поз. 8

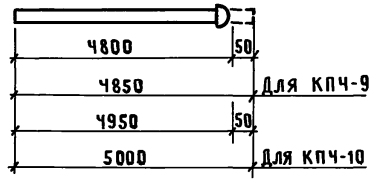

Марка каркаса	Поз.	Наименование	Кол.	Обозначение документа	Масса каркаса, кг
КПЧ-7	1	Сетка С1	Ч	1.424.1-13.2-35	238,6
	2	С2	1	-35	
	3	С3	1	-35	
	Ч	Каркас КР1	1	-35	
	5	КРЧ-Ч	2	-31	
	6	ф6АI; ℓ=480; 0,11кг	ЧЧ	Без черт.	
	7	5ВрI; ℓ=350; 0,05кг	8	1.424.1-13.2-13	
	8	22АIII; ℓ 4650; 13,9 кг	Ч	Без черт.	
КПЧ-8		Поз. 1...5,7 по КПЧ-7			257,0
	6	ф8АI; ℓ=480; 0,19кг	36	Без черт.	
	8	25АIII; ℓ=4700; 18кг	Ч	Без черт.	
КПЧ-9		Поз. 1...5,7 по КПЧ-7			278,6
	6	ф8АI; ℓ=480; 0,19кг	36	Без черт.	
	8	28АIII; ℓ=4850; 23,4 кг	Ч	1.424.1-13.2-13	
КПЧ-10		Поз. 1...4,7 по КПЧ-7			361,2
	5	Каркас КРЧ-6	2	1.424.1-13.2-31	
	6	ф8АI; ℓ=480; 0,19кг	36	Без черт.	
	8	32АIII; ℓ=5000; 31,6кг	Ч	1.424.1-13.2-13	

1. Арматура класса Вр-I по ГОСТ 6727-80*;
   класса А-I и А-III по ГОСТ 5781-82*
2. Узел I разработан на докум. 1.424.1-13.2-28.

Нач.СКО	Вчерашний	
ГИП	Алтухов	
Зав.гр.	Григорян	
Инж.I кат	Поляков	
Техник II к	Борзенкова	
Н.контр.	Григорян	

1.424.1-13.2-13

Каркас пространственный КПЧ-7...КПЧ-10

Стадия	Лист	Листов
Р		1

ПРОМСТРОЙПРОЕКТ

Инв.№ подл. | Подпись и дата | Взам.инв.№

Копировал Замотаева Формат А3

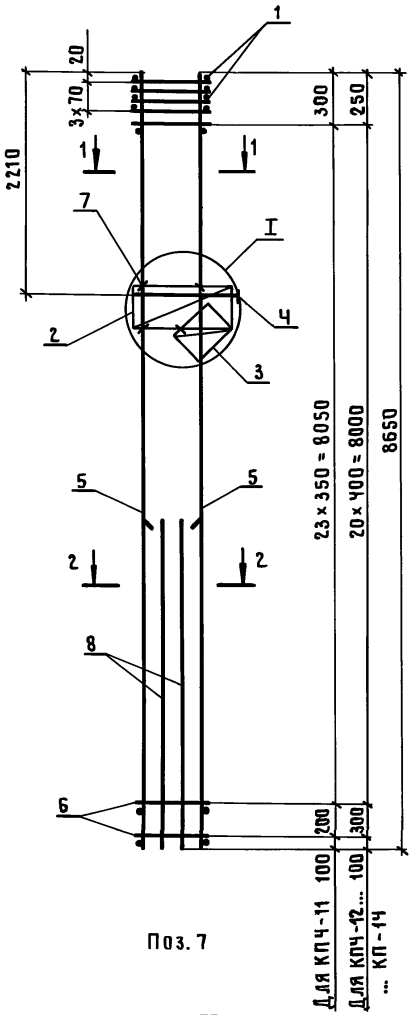

Поз. 7

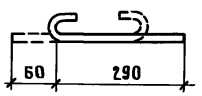

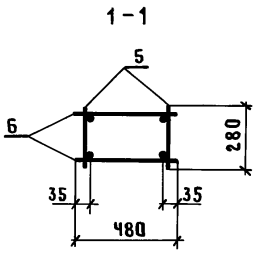

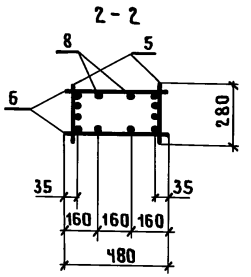

Марка каркаса	Поз.	Наименование	Кол.	Обозначение документа	Масса каркаса, кг
КПЧ-11	1	Сетка С1	Ч	1.424.1-13.2-35	163,5
	2	С2	1	-35	
	3	С3	1	-35	
	4	Каркас КР1	1	-35	
	5	КРЧ-2	2	-31	
	6	ф5ВрI; ℓ=480; 0,07кг	50	Без черт.	
	7	5ВрI; ℓ=350; 0,05кг	8	1.424.1-13.2-14	
	8	18AIII; ℓ=4500; 9,0 кг	Ч	Без черт.	
КПЧ-12		Поз. 1...4,7 по КПЧ-11			196,5
	5	Каркас КРЧ-3	2	1.424.1-13.2-31	
	6	ф5ВрI; ℓ=480; 0,07кг	44	Без черт.	
	8	20AIII; ℓ=4550; 11,2 кг	Ч	Без черт.	
КПЧ-13		Поз. 1...4,7 по КПЧ-11			207,3
	5	Каркас КРЧ-3	2	1.424.1-13.2-31	
	6	ф5ВрI; ℓ=480; 0,07кг	44	Без черт.	
	8	22AIII; ℓ=4650; 13,9 кг	Ч	Без черт.	
КПЧ-14		Поз. 1...4,7 по КПЧ-11			223,7
	5	Каркас КРЧ-3	2	1.424.1-13.2-31	
	6	ф5ВрI; ℓ=480; 0,07кг	44	Без черт.	
	8	25AIII; ℓ=4700; 18,0 кг	Ч	Без черт.	

1. Арматура класса Вр-I по ГОСТ 6727-80*
   класса А-I и А-III по ГОСТ 5781-82*
2. Узел I разработан на докум. 1.424.1-13.2-28

Нач.СКО	Вчерашний		
ГИП	Алтухов		
Зав.гр.	Григорян		
Инж.Iкат.	Поляков		
Техник IIк	Борзенкова		
Н.контр.	Григорян		

1.424.1-13.2-14

Каркас пространственный КПЧ-11...КПЧ-14

Стадия	Лист	Листов
Р		1

ПРОМСТРОЙПРОЕКТ

Инв.№ подл. | Подпись и дата | Взам.инв.№

Ц00032-03 19

Копировал Замотаева Формат А3

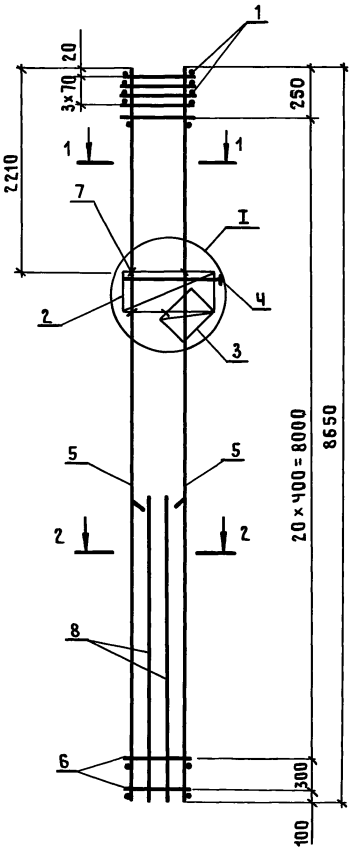

Поз. 7

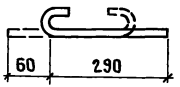

1 - 1

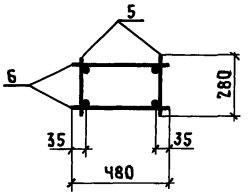

2 - 2

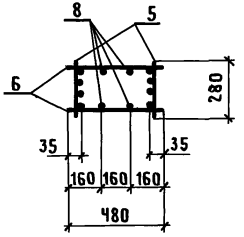

Поз. 8

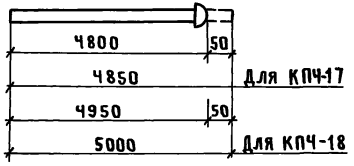

Марка каркаса	Поз.	Наименование	Кол.	Обозначение документа	Марка каркаса, кг
КПЧ-15	1	Сетка С1	Ч	1.424.1-13.2-35	238,6
	2	С2	1	-35	
	3	С3	1	-35	
	Ч	Каркас КР1	1	-35	
	5	КРЧ-Ч	2	-31	
	6	ф 6АI; ℓ=480; 0,11 кг	ЧЧ	Без черт.	
	7	5ВрI; ℓ=350; 0,05 кг	8	1.424.1-13.2-15	
	8	22АIII; ℓ=4650; 13,9 кг	Ч	Без черт.	
КПЧ-16		Поз. 1...5,7 по КПЧ-15			225,0
	6	ф 6АI; ℓ=480; 0,11 кг	ЧЧ	Без черт.	
	8	25АIII; ℓ=4700; 18,0 кг	Ч	Без черт.	
КПЧ-17		Поз. 1...5,7 по КПЧ-15			277,6
	6	ф 6АI; ℓ=480; 0,11 кг	ЧЧ	Без черт.	
	8	28АIII; ℓ=4850; 23,4 кг	Ч	1.424.1-13.2-15	
КПЧ-18		Поз. 1...5,7 по КПЧ-15			309,4
	6	ф 6АI; ℓ=480; 0,11 кг	ЧЧ	Без черт.	
	8	32АIII; ℓ=5000; 31,6 кг	Ч	1.424.1-13.2-15	

1. Арматура класса Вр-I по ГОСТ 6727-80*;
   класса А-I и А-III по ГОСТ 5781-82*
2. Узел I разработан на докум. 1.424.1-13.2-28

Нач.СКО	Вчерашний	
ГИП	Алтухов	
Зав.гр.	Григорян	
Инж.1кат	Поляков	
Техник 1к	Борзенкова	
Н.контр.	Григорян	

1.424.1-13.2-15

Каркас пространственный КПЧ-15... КПЧ-18

Стадия	Лист	Листов
Р		1

ПРОМСТРОЙПРОЕКТ

Инв.№ подл. | Подпись и дата | Взам. инв.№

Копировал Замотаева Формат А3

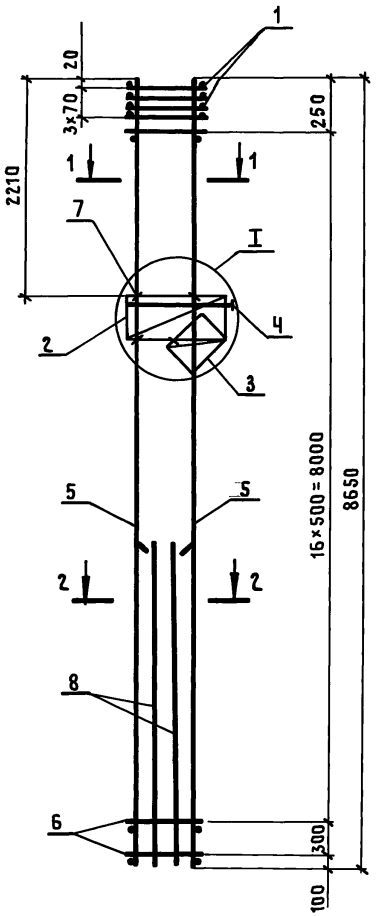

Поз. 7

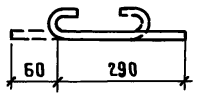

1–1

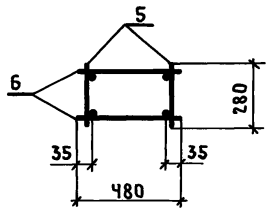

2 – 2

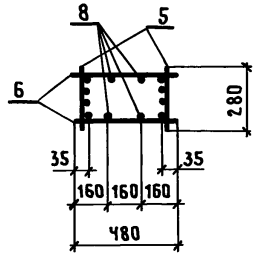

Поз. 8

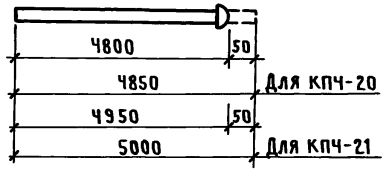

Марка каркаса	Поз.	Наименование	Кол.	Обозначение документа	Масса каркаса, кг
КПЧ-19	1	Сетка С1	Ч	1.424.1-13.2 – 35	291,2
	2	С2	1	– 35	
	3	С3	1	– 35	
	Ч	Каркас КР1	1	– 35	
	5	КРЧ-5	2	– 31	
	6	ф 8 AI ; ℓ = 480 ; 0,19 кг	36	Без черт.	
	7	5 Вр I ; ℓ = 350 ; 0,07 кг	8	1.424.1 – 13.2 – 16	
	8	25 А III ; ℓ = 4700 ; 18,0 кг	Ч	Без черт.	
КПЧ-20		Поз. 1...7 по КПЧ-19			312,8
	8	ф 28 А III ; ℓ = 4850 ; 23,4 кг	Ч	1.424.1 – 13.2 – 16	
КПЧ-21		Поз. 1...7 по КПЧ-19			345,6
	8	ф 32 А III ; ℓ = 5000 ; 31,6 кг	Ч	1.424.1 – 13.2 – 16	

1. Арматура класса Вр-I по ГОСТ 6727-80*
   класса А-I и А-III по ГОСТ 5781-82*.
2. Узел I разработан на докум. 1.424.1-13.2-28

Нач. СКО	Вчерашний	
ГИП	Алтухов	
Зав. гр.	Григорян	
Инж. I к.	Поляков	
Техн. II к.	Борзенкова	
Н. контр.	Григорян	

1.424.1-13.2-16

Каркас пространственный КПЧ-19...КПЧ-21

Стадия	Лист	Листов
Р		1

ПРОМСТРОЙПРОЕКТ

Инв. № подл. | Подпись и дата | Взам. инв. №

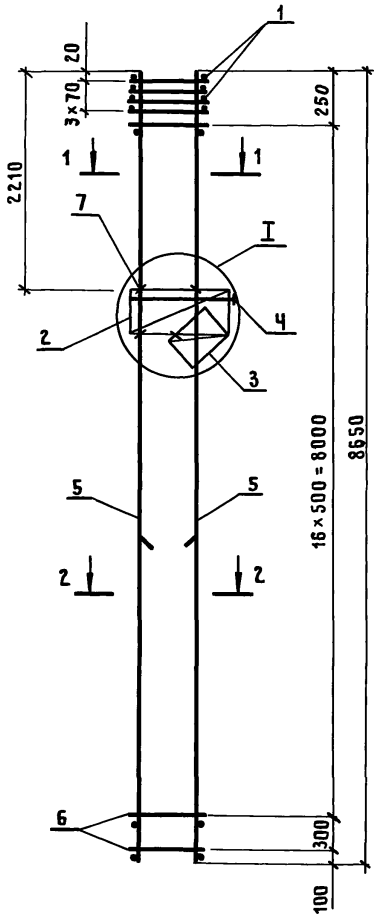

Поз. 7

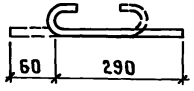

1-1

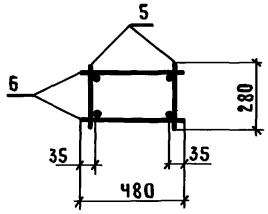

2-2

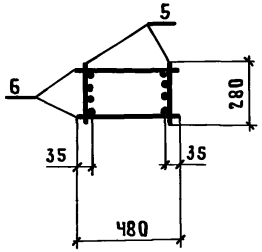

Марка каркаса	Поз.	Наименование	Кол	Обозначение документа	Масса каркаса, кг
КПЧ-22	1	Сетка С1	Ч	1.424.1-13.2-35	235,6
	2	С2	1	-35	
	3	С3	1	-35	
	Ч	Каркас КР1	1	-35	
	5	КРЧ-6	2	-31	
	6	ф 8 AI; ℓ=480; 0,19кг	36	Без черт.	
	7	5 Вр I; ℓ=350; 0,07кг	8	1.424.1-13.2-17	
КПЧ-23	1	Сетка С1	Ч	1.424.1-13.2-35	270,8
	2	С2	1	-35	
	3	С3	1	-35	
	Ч	Каркас КР1	1	-35	
	5	КРЧ-7	2	31	
	6	ф 8 AI; ℓ=480; 0,19кг	36	Без черт.	
	7	5 Вр I; ℓ=350; 0,07кг	8	1.424.1-13.2-17	

1. Арматура класса Вр-I по ГОСТ 6727-80*;
   класса А-I по ГОСТ 5781-82*
2. Узел I разработан на докум. 1.424.1-13.2-28.

Нач.СКО	Вчерашний	
ГИП	Алтухов	
Зав.гр.	Григорян	
Инж.I к.	Поляков	
Техн.II к.	Борзенкова	
Н.контр.	Григорян	

1.424.1-13.2-17

Каркас пространственный КПЧ-22; КПЧ-23

Стадия	Лист	Листов
Р		1

ПРОМСТРОЙПРОЕКТ

Инв.№ подл. | Подпись и дата | Взам.инв.№

Копировал Замотаева Формат А3

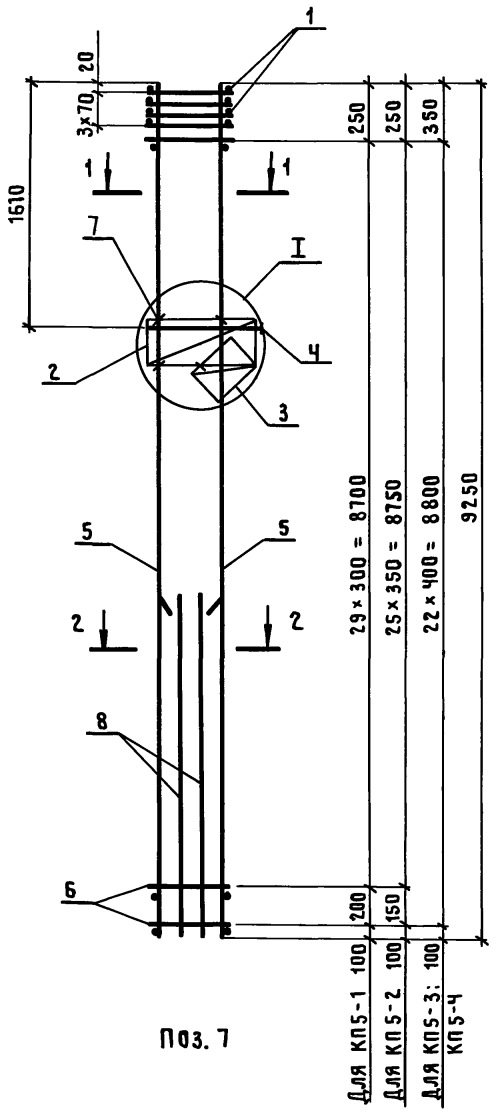

Поз. 7

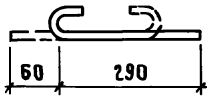

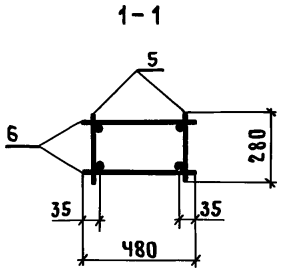

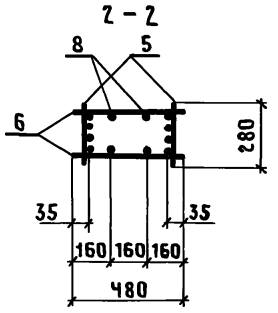

Марка каркаса	Поз.	Наименование	Кол	Обозначение документа	Масса каркаса, кг
КП5-1	1	Сетка С1	4	1.424.1-13.2-35	142,0
	2	С2	1	-35	
	3	С3	1	-35	
	4	Каркас КР1	1	-35	
	5	КР5-1	2	-32	
	6	ф 5 ВрI; ℓ=480; 0,07 кг	62	Без черт.	
	7	5 ВрI; ℓ=350; 0,05 кг	8	1.424.1-13.2-18	
	8	16А III; ℓ=4750; 7,5 кг	4	Без черт.	
КП5-2		Поз.1...4,7 по КП5-1			172,8
	5	Каркас КР5-2	2	1.424.1-13.2-32	
	6	ф 5 ВрI; ℓ=480; 0,07кг	54	Без черт.	
	8	18А III; ℓ=4800; 9,6 кг	4	Без черт.	
КП5-3		Поз.1...4,7 по КП5-1			185,0
	5	Каркас КР5-3	2	1.424.1-13.2-32	
	6	ф 5 ВрI; ℓ=480; 0,07 кг	46	Без черт.	
	8	20А III; ℓ=4850; 12,0 кг	4	Без черт.	
КП5-4		Поз.1...4,7 по КП5-1			253,5
	5	Каркас КР5-4		1.424.1-13.2-32	
	6	ф 6А I; ℓ=480; 0,11 кг	46	Без черт.	
	8	22А III; ℓ=4950; 14,8 кг	4	Без черт.	

1. Арматура класса Вр-I по ГОСТ 6727-80*;
   класса А-I, А-III по ГОСТ 5781-82*.
2. Узел I разработан на докум. 1.424.1-13.2-28

Нач.СКО	Вчерашний	
ГИП	Алтухов	
Зав.гр.	Григорян	
Инж. I кат	Поляков	
Техник II к	Борзенкова	
Н.контр.	Григорян	

1.424.1-13.2-18

Каркас пространственный КП 5-1... КП 5-4

Стадия	Лист	Листов
Р		1

ПРОМСТРОЙПРОЕКТ

Инв.№ подл. | Подпись и дата | Взам.инв.№

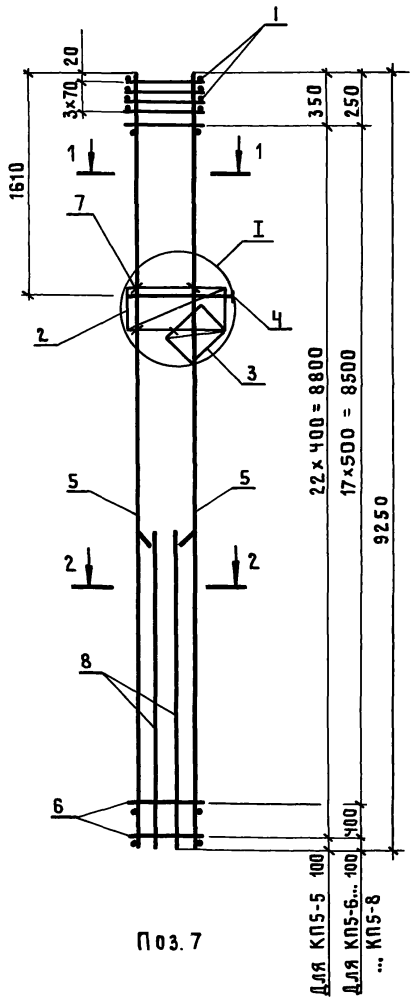

1 - 1

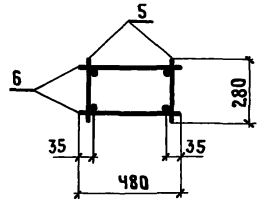

2 - 2

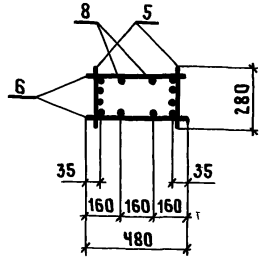

Поз. 7

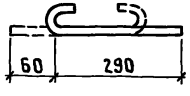

Поз. 8

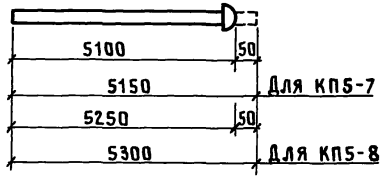

Марка каркаса	Поз.	Наименование	Кол.	Обозначение документа	Масса каркаса, кг
КП5-5	1	Сетка С1	4	1.424.1-13.2-35	277,1
	2	С2	1	-35	
	3	С3	1	-35	
	4	Каркас КР1	1	-35	
	5	КР5-4	2	-32	
	6	ф 6 А I; ℓ = 480; 0,11 кг	46	Без черт.	
	7	5 Вр I; ℓ = 350; 0,05 кг	8	1.424.1-13.2-19	
	8	25 А III; ℓ = 5000; 19,2 кг	4	Без черт.	
КП5-6		Поз. 1...4,7 по КП5-5			305,8
	5	Каркас КР5-5	2	1.424.1-13.2-32	
	6	ф 8 А I; ℓ = 480; 0,19 кг	38	Без черт.	
	8	25 А III; ℓ = 5000; 19,2 кг	4	Без черт.	
КП5-7		Поз. 1...4,7 по КП5-5			328,6
	5	Каркас КР5-5	2	1.424.1-13.2-32	
	6	ф 8 А I; ℓ = 480; 0,19 кг	38	Без черт.	
	8	28 А III; ℓ = 5150; 24,9 кг	4	1.424.1-13.2-19	
КП5-8		Поз. 1...4,7 по КП5-5			417,8
	5	Каркас КР5-7	2	1.424.1-13.2-32	
	6	ф 8 А I; ℓ = 480; 0,19 кг	38	Без черт.	
	8	32 А III; ℓ = 5300; 33,4 кг	4	1.424.1-13.2-19	

1 Арматура класса Вр-I по ГОСТ 6727-80*

класса А-I и А-III по ГОСТ 5781-82*

2 Узел I разработан на докум. 1.424.1-13.2-28

Нач.СКО	Вчерашний	
ГИП	Алтухов	
Зав.гр.	Григорян	
Инж.I к.	Поляков	
Техн.II к.	Борзенкова	
Н.контр.	Григорян	

1.424.1-13.2-19

Каркас пространственный КП5-5...КП5-8

Стадия	Лист	Листов
Р		1

ПРОМСТРОЙПРОЕКТ

Инв. № подл. | Подпись и дата | Взам. инв. №

Копировал Замотаева Формат А3

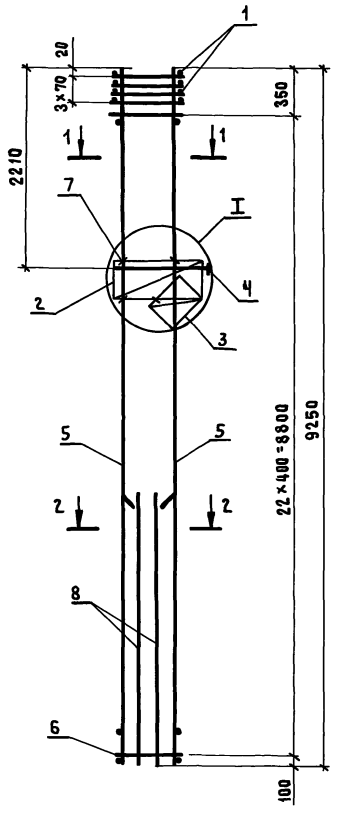

Поз. 7

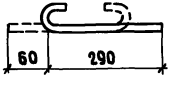

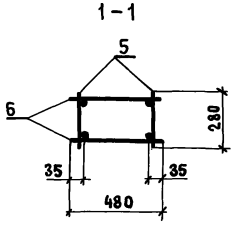

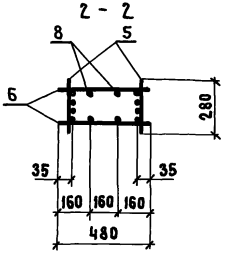

Поз. 8

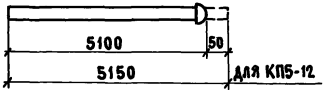

Марка каркаса	Поз.	Наименование	Кол.	Обозначение документа	Масса каркаса кг
КП5-9	1	Сетка С1	4	1.424.1-13.2-35	185,0
	2	С2	1	-35	
	3	С3	1	-35	
	4	Каркас КР1	1	-35	
	5	КР5-3	2	-32	
	6	Ф5 Вр I ; ℓ=480 ; 0,07 кг	46	БЕЗ черт.	
	7	5 Вр I ; ℓ=350 ; 0,05 кг	8	1.424.1-13.2-20	
	8	20 А III ; ℓ=4850 ; 12,0 кг	4	БЕЗ черт.	
КП5-10		поз. 1...4,7 по КП5-9			253,5
	5	Каркас КР5-4	2	1.424.1-13.2-32	
	6	Ф6 А I ; ℓ=480 ; 0,11	46	БЕЗ черт.	
	8	22 А III ; ℓ=4950 ; 14,8 кг	4	БЕЗ черт.	
КП5-11		поз. 1...4,7 по КП5-9			274,7
	5	Каркас КР5-4	2	1.424.1-13.2-32	
	6	Ф8 А I ; ℓ=480 ; 0,19 кг	46	БЕЗ черт.	
	8	25 А III ; ℓ=5000 ; 19,2 кг	4	БЕЗ черт.	
КП5-12		поз. 1...4,7 по КП5-9			297,5
	5	Каркас КР5-4	2	1.424.1-13.2-32	
	6	Ф8 А I ; ℓ=480 ; 0,19 кг	46	БЕЗ черт.	
	8	28 А III ; ℓ=5150 ; 24,9 кг	4	1.424.1-13.2-20	

1. Арматура класса Вр-I по ГОСТ 6727-80*
   класса А-I и А-III по ГОСТ 5781-82*
2. Узел I разработан на докум. 1.424.1-13.2-28

Нач. СКО	Вчерашний	
ГИП	Алтухов	
Зав. гр.	Григорян	
Инж. I к.	Поляков	
Техник I к	Борзенкова	
Н. контр.	Григорян	

1.424.1-13.2-20

Каркас пространственный КП5-9... КП5-12

Стадия	Лист	Листов
Р		1

ПРОМСТРОЙПРОЕКТ

Взам. инв. № | Подпись и дата | Инв. № подл.

Ц.00032-03 25

Копировал Замалуева

Формат А3

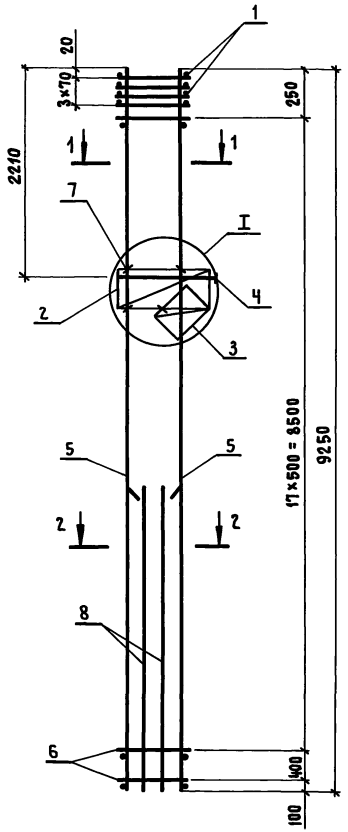

Поз. 7

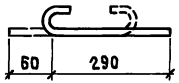

1 – 1

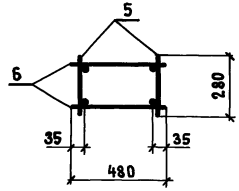

2 – 2

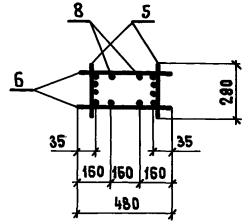

Поз. 8

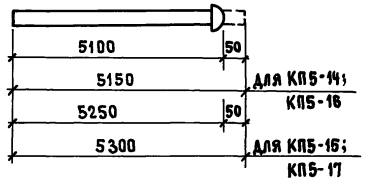

Марка каркаса	Поз.	Наименование	Кол.	Обозначение документа	Масса каркаса кг
КП5-13	1	Сетка С1	4	1.424.1-13.2-35	305,8
	2	С2	1	-35	
	3	С3	1	-35	
	4	Каркас КР1	1	-35	
	5	КР5-5	2	-32	
	6	Ф8 AI; ℓ=480; 0,19 кг	38	Без черт	
	7	5Вр I; ℓ=350; 0,05 кг	8	1.424.1-13.2-21	
	8	25 AIII; ℓ=5000; 19,2 кг	4	Без черт	
КП5-14		Поз.1...7 по КП5-13			328,6
	8	Ф28 AIII; ℓ=5150; 24,9 кг	4	1.424.1-13.2-21	
КП5-15		Поз.1...7 по КП5-13			362,6
	8	Ф32 AIII; ℓ=5300; 33,4 кг	4	1.424.1-13.2-21	
КП5-16		Поз.1...4,6,7 по КП5-13			346,2
	5	Каркас КР5-6	2	1.424.1-13.2-32	
	8	Ф28 AIII; ℓ=5150; 24,9 кг	4	1.424.1-13.2-21	
КП5-17		Поз.1...4,6,7 по КП5-13			380,2
	5	Каркас КР5-6	2	1.424.1-13.2-32	
	8	Ф32 AIII; ℓ=5300; 33,4 кг	4	1.424.1-13.2-21	

1. Арматура класса Вр-I по ГОСТ 6727-80*
   класса А-I и А-III по ГОСТ 5781-82*
2. Узел разработан на докум. 1.424.1-13.2-28

Нач. СКО	Вчерашний	
ГИП	Алтухов	
Зав. гр.	Григорян	
Инж. I к.	Поляков	
Техник II к	Борзенкова	
Н. контр.	Григорян	

1.424.1-13.2-21

Каркас пространственный КП5-13... КП5-17

Стадия	Лист	Листов
Р		1

ПРОМСТРОЙПРОЕКТ

Инв. № подл. | Подпись и дата | Взам. инв. №

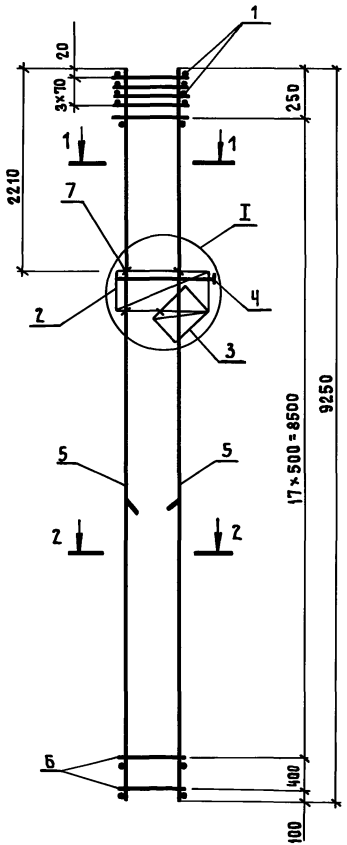

Поз. 7

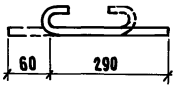

1 – 1

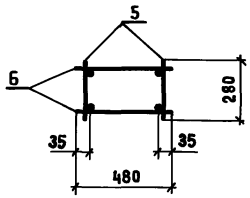

2 – 2

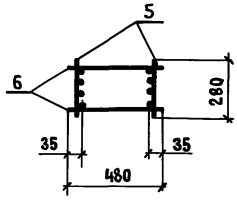

Марка каркаса	Поз.	Наименование	Кол.	Обозначение документа	Масса каркаса, кг
КП5-18	1	Сетка С 1	4	1.424.1-13.2-35	284,2
	2	С 2	1	-35	
	3	С 3	1	-35	
	4	Каркас КР1	1	-35	
	5	КР5-7	2	-32	
	6	Ф8АI; ℓ=480; 0,19кг	38	Без черт.	
	7	5ВрI; ℓ=350; 0,07кг	8	1.424.1-13.2-22	
КП5-19	1	Сетка С 1	4	1.424.1-13.2-35	307,0
	2	С 2	1	-35	
	3	С 3	1	-35	
	4	Каркас КР1	1	-35	
	5	КР5-8	2	-32	
	6	Ф8АI; ℓ=480; 0,19кг	38	Без черт.	
	7	5ВрI; ℓ=350; 0,07кг	8	1.424.1-13.2-22	

1. Арматура класса Вр-I по ГОСТ 6727-80*;
   класса А-I и А-III по ГОСТ 5781-82*
2. Узел I разработан на докум. 1.424.1-13.2-28

Нач.СКО	Вчерашний		
ГИП	Алтухов		
Зав.гр.	Григорян		
Инж.I к.	Поляков		
Техник II к	Борзенкова		
Н. контр.	Григорян		

1.424.1-13.2-22

Каркас пространственный КП5-18; КП5-19

Стадия	Лист	Листов
Р		1

ПРОМСТРОЙПРОЕКТ

Инв. № подл. | Подпись и дата | Взам. инв. №

ЦОО032-03 27

Копировал Замалуева Формат А3

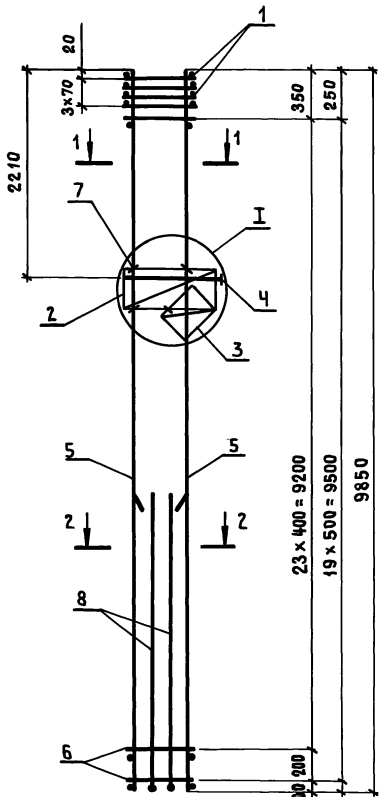

Поз. 7

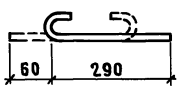

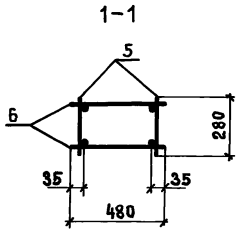

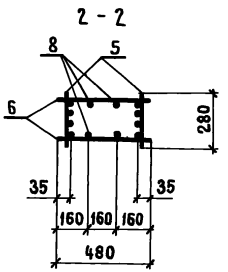

Поз. 8

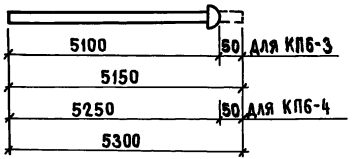

Марка каркаса	Поз	Наименование	Кол.	Обозначение документа	Масса каркаса, кг
КП6-1	1	Сетка С1	4	1.424.1-13.2-35	226,7
	2	С 2	1	-35	
	3	С 3	1	-35	
	4	Каркас КР1	1	-35	
	5	КР6-1	2	-33	
	6	Ф5 Вр I ; ℓ=480 ; 0,07 кг	50	БЕЗ черт.	
	7	5 Вр I ; ℓ=350 ; 0,05 кг	8	1.424.1-13.2-23	
	8	22 А III ; ℓ=4950 ; 14,8 кг	4	БЕЗ черт.	
КП6-2		Поз. 1...4,7,8 по КП6-1			261,3
	5	Каркас КР6-2	2	1.424.1-13.2-33	
	6	Ф6 А I ; ℓ=480 ; 0,11 кг	50	БЕЗ черт.	
КП6-3		Поз. 1...4,7 по КП6-1			301.7
	5	Каркас КР6-2	2	1.424.1-13.2-33	
	6	Ф6 А I ; ℓ=480 ; 0,11 кг	50	БЕЗ черт.	
	8	28 А III ; ℓ=5150 ; 24,9 кг	4	1.424.1-13.2-23	
КП6-4		Поз. 1...4,7 по КП6-1			335,7
	5	Каркас КР6-2	2	1,424,1-13,2-33	
	6	Ф6 А I ; ℓ=480 ; 0,11 кг	50	БЕЗ черт.	
	8	32 А III ; ℓ=5300 ; 33,4 кг	4	1.424.1-13.2-23	
КП6-5		Поз. 1...4,7 по КП6-1			332,8
	5	Каркас КР6-3	2	1.424.1-13.2-33	
	6	Ф8 А I ; ℓ=480 ; 0,19 кг	40	БЕЗ черт.	
	8	25 А III ; ℓ=5000 ; 19,3 кг	4	БЕЗ черт.	

1. Узел I разработан на докум. 1.424.1-13.2-28
2. Арматура класса Вр-I по ГОСТ 6727-80*
   класса А-I и А-III по ГОСТ 5781-82*

Нач. СКО	Вчерашний	
ГИП	Алтухов	
Зав. гр.	Григорян	
Инж. I к.	Поляков	
Техник II к.	Борзенкова	
Н. контр.	Григорян	

1.424.1-13.2-23

Каркас пространственный КП6-1...КП6-5

Стадия	Лист	Листов
Р		1

ПРОМСТРОЙПРОЕКТ

Инв. № подл. | Подпись и дата | Взам. инв. №

Копировал Замадчева Формат А3

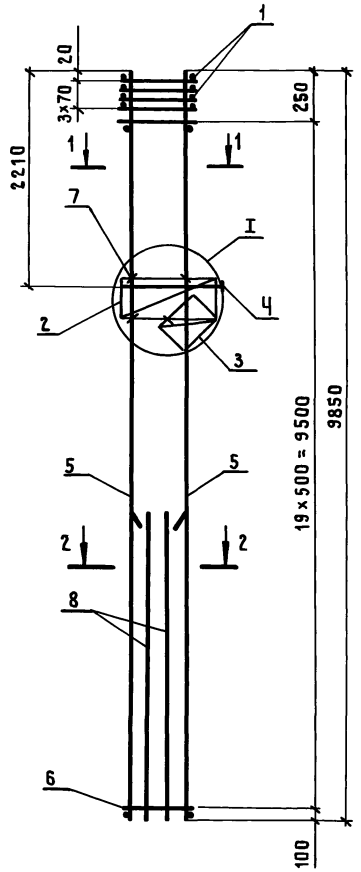

Поз. 7

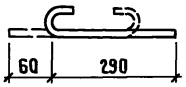

1-1

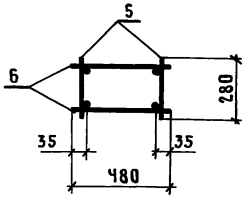

2-2

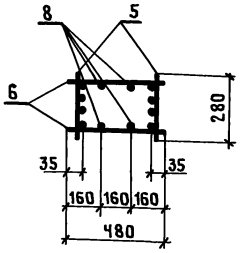

Поз. 8

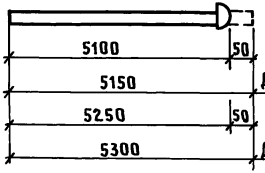

Марка каркаса	Поз.	Наименование	Кол.	Обозначение документа	Масса каркаса, кг
КП6-6	1	Сетка С1	Ч	1.424.1-13.2-35	355,2
	2	С2	1	-35	
	3	С3	1	-35	
	Ч	Каркас КР1	1	-35	
	5	КР6-3	2	-33	
	6	ф 8AI; ℓ=480; 0,19кг	Ч0	Без черт.	
	7	5ВрI; ℓ = 350; 0,05кг	8	1.424.1-13.2-24	
	8	28AIII; ℓ = 5150; 24,9кг	Ч	1.424.1-13.2-24	
КП6-8		Поз.1...Ч,7 по КП6-6			390,0
	5	Каркас КР6-Ч	2	1.424.1-13.2-33	
	6	ф 8AI; ℓ=480; 0,19кг	Ч0	Без черт.	
	8	32AIII; ℓ= 5300; 33,4кг	Ч	1.424.1-13.2-24	
КП6-10		Поз.1...Ч,7 по КП6-6			396,0
	5	Каркас КР6-5	2	1.424.1-13.2-33	
	6	ф 8AI; ℓ=480; 0,19кг	Ч0	Без черт.	
	8	28AIII; ℓ= 5150; 24,9кг	Ч	1.424.1-13.2-24	

1 Арматура класса Вр-I по ГОСТ 6727-80*;
класса A-I и A-III по ГОСТ 5781-82*.

2 Узел I разработан на докум. 1.424.1-13.2-28

Нач.СКО	Вчерашний	
ГИП	Алтухов	
Зав.гр.	Григорян	
Инж.1кат	Поляков	
Техн.1к.	Борзенкова	
Н.контр.	Григорян	

1.424.1-13.2-24

Каркас пространственный КП6-6; КП6-8; КП6-10

Стадия	Лист	Листов
Р		1

ПРОМСТРОЙПРОЕКТ

Инв.№ подл. | Подпись и дата | Взам.инв.№

Копировал Замстаева Формат А3

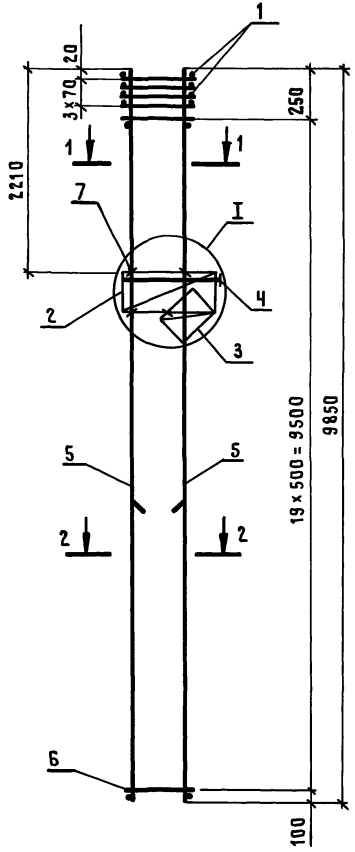

Поз. 7

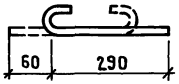

1-1

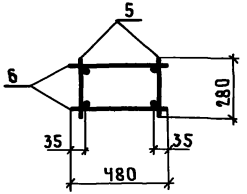

2-2

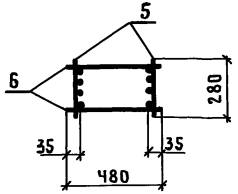

Марка каркаса	Поз	Наименование	Кол	Обозначение документа	Масса каркаса, кг
КП6-7	1	Сетка С1	4	1.424.1-13.2-35	256,4
	2	С2	1	-35	
	3	С3	1	-35	
	4	Каркас КР1	1	-35	
	5	КР6-4	2	-33	
	6	ф 8 AI; ℓ=480; 0,19 кг	40	Без черт.	
	7	5 Bp I; ℓ=350; 0,07 кг	8	Без черт.	
КП6-9		Поз. 1...4,6,7 по КП6-7			296,4
	5	Каркас КР6-5	2	1.424.1-13.2-33	
КП6-11		Поз. 1...4,6,7 по КП6-7			319,2
	5	Каркас КР6-6	2	1.424.1-13.2-33	
КП6-12		Поз. 1...4,6,7 по КП6-7			378,0
	5	Каркас КР6-7	2	1.424.1-13.2-33	

1. Арматура класса Bp-I по ГОСТ 6727-80*,
   класса A-I и A-III по ГОСТ 5781-82*.
2. Узел I разработан на докум. 1.424.1-13.2-28.

Нач.СКО	Вчерашний	
ГИП	Алтухов	
Зав.гр.	Григорян	
Инж.1кат	Поляков	
Техн.IIк	Борзенкова	
Н.контр.	Григорян	

1.424.1-13.2-25

Каркас пространственный КП6-7; КП6-9; КП6-11; КП6-12

Стадия	Лист	Листов
Р		1

ПРОМСТРОЙПРОЕКТ

Инв.№ подл. | Подпись и дата | Взам. инв.№

ЦДО032-03 30

Копировал Замотаева Формат А3

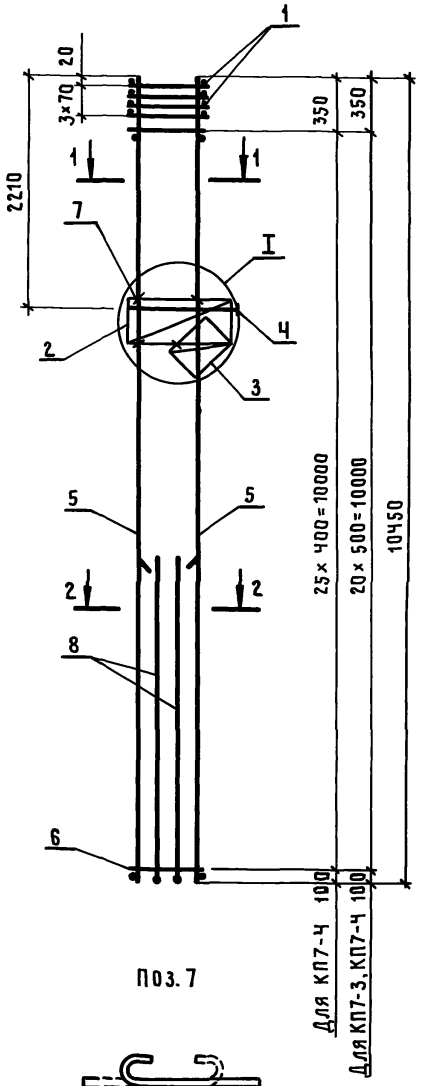

Поз. 7

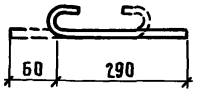

1 - 1

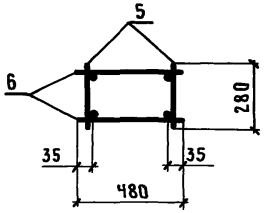

2 - 2

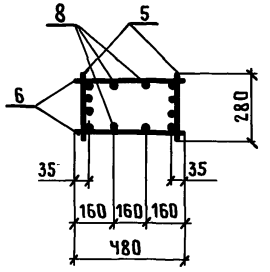

Поз. 8

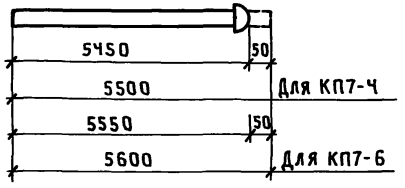

Марка каркаса	Поз.	Наименование	Кол	Обозначение документа	Масса каркаса, кг
КП 7-1	1	Сетка С1	Ч	1.424.1-13.2-35	294,8
	2	С 2	1	-35	
	3	С 3	1	-35	
	Ч	Каркас КР1	1	-35	
	5	КР 7-1	2	-34	
	6	ф 6АI; ℓ = 480; 0,11кг	52	Без черт.	
	7	5ВрI; ℓ = 350; 0,05кг	8	1.424.1-13.2-26	
	8	ф25АIII; ℓ = 5300; 20,4кг	Ч	Без черт.	
КП 7-3		Поз. 1...Ч, 7, 8 по КП7-1			334,2
	5	Каркас КР7-2	2	1.424.1-13.2-34	
	6	ф 8АI; ℓ = 480; 0,19кг	Ч2	Без черт.	
КП7-Ч		Поз. 1...Ч, 7 по КП7-1			359,0
	5	Каркас КР7-2	2	1.424.1-13.2-34	
	6	ф 8АI; ℓ = 480; 0,19кг	Ч2	Без черт.	
	8	28АIII; ℓ = 5500; 26,6кг	Ч	1.424.1-13.2-26	
КП7-6		Поз. 1...Ч, 7 по КП7-1			Ч12,6
	5	Каркас КР7-3	2	1.424.1-13.2-34	
	6	ф 8АI; ℓ = 480; 0,19кг	Ч2	Без черт.	
	8	32АIII; ℓ = 5600; 35,Ч кг	Ч	1.424.1-13.2-26	

1. Арматура класса Вр-I по ГОСТ 6727-80*;
   класса А-I и А-III по ГОСТ 5781-82*
2. Узел I разработан на докум. 1.424.1-13.2-28

Нач.СКО	Вчерашний		1.424.1-13.2-26
ГИП	Алтухов		
Зав.гр.	Григорян		Каркас пространственный КП7-1; КП7-3; КП7-Ч; КП7-6
Инж.Iкат	Поляков		Стадия: Р; Лист: ; Листов: 1
Техн.Iкат	Борзенкова		ПРОМСТРОЙПРОЕКТ
Н.контр.	Григорян		

Инв.№ подл. | Подпись и дата | Взам.инв.№

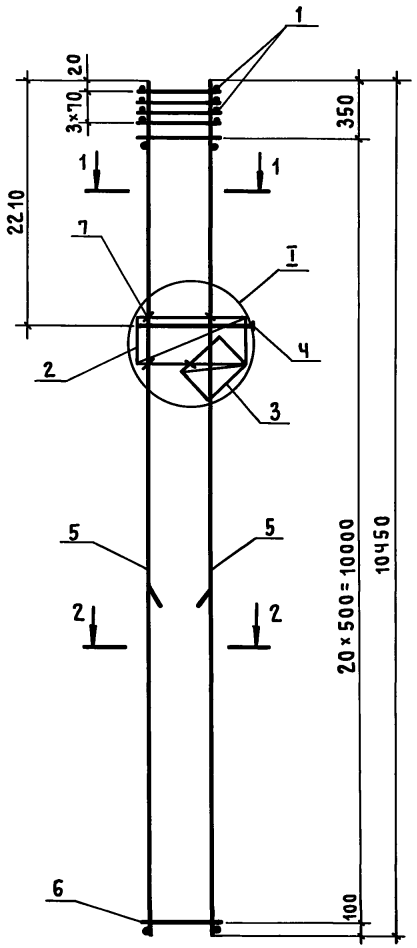

Поз. 7

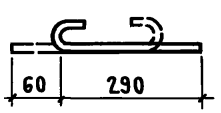

1 - 1

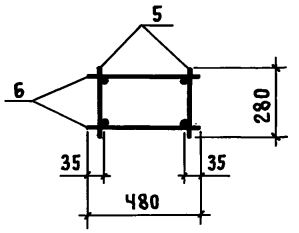

2 - 2

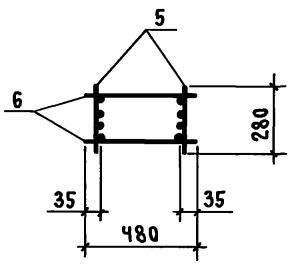

Марка каркаса	Поз.	Наименование	Кол.	Обозначение документа	Масса каркаса, кг
КП7-2	1	Сетка С1	Ч	1.424.1-13.2 - 35	252,6
	2	С2	1	- 35	
	3	С3	1	- 35	
	4	Каркас КР1	1	- 35	
	5	КР7-2	2	- 34	
	6	ф8АI; ℓ=480; 0,19 кг	42	Без черт.	
	7	5ВрI; ℓ=350; 0,05 кг	8	1.424.1-13.2 - 27	
КП7-5		Поз. 1...4,6,7 по КП7-2			271,0
	5	Каркас КР7-3	2	1.424.1-13.2 - 34	
КП7-7		Поз. 1...4,6,7 по КП7-2			313,4
	5	Каркас КР7-4	2	1.424.1-13.2 - 34	
КП7-8		Поз. 1...4,6,7 по КП7-2			337,0
	5	Каркас КР7-5	2	1.424.1-13.2 - 34	
КП7-9		Поз. 1...4,6,7 по КП7-2			399,0
	5	Каркас КР7-6	2	1.424.1-13.2 - 34	

1. Арматура класса Вр-I по ГОСТ 6727-80*
   класса А-I по ГОСТ 5781-82*.
2. Узел I разработан на докум. 1.424.1-13.2-28.

Нач. СКО	Вчерашний	
ГИП	Алтухов	
Зав. гр.	Григорян	
Инж. I кат.	Поляков	
Техник II к.	Борзенкова	
Н. контр.	Григорян	

1.424.1-13.2-27

Каркас пространственный КП7-2; КП7-5; КП7-7... КП7-9

Стадия	Лист	Листов
Р		1

ПРОМСТРОЙПРОЕКТ

Инв. № подл. | Подпись и дата | Взам. инв. №

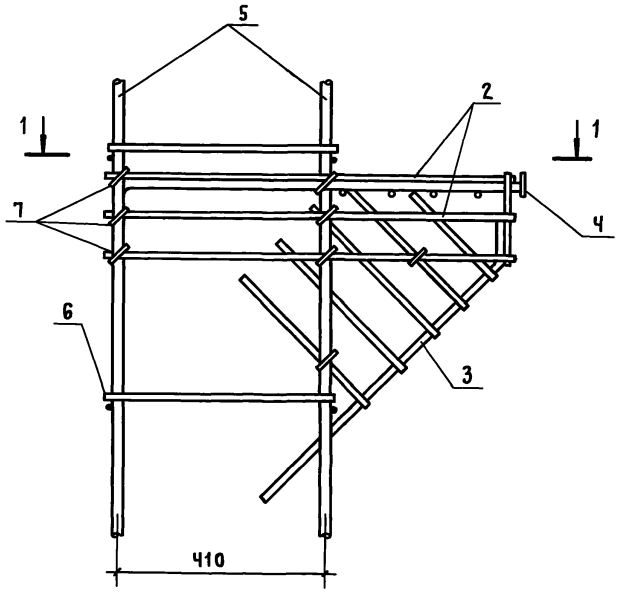

1-1

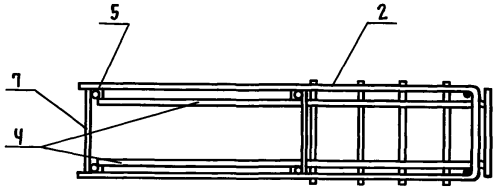

Нач. СКО	Вчерашний		1.424.1-13.2-28		
ГИП	Алтухов				
Зав. гр.	Григорян				
Инж. I кат.	Поляков		Узел 1	Стадия	Лист	Листов
Техник II к.	Борзенкова			Р		1
				ПРОМСТРОЙПРОЕКТ		
Н. контр.	Григорян					

Инв. № подл. | Подпись и дата | Взам. инв. №

Формат А4

Копировал Куц

Ц00032-03 33
Формат А4

КР1-1 ... КР1-3

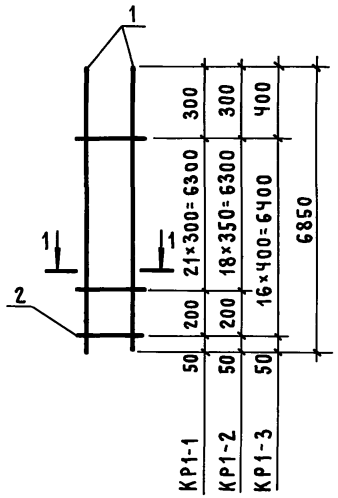

КР1-Ч

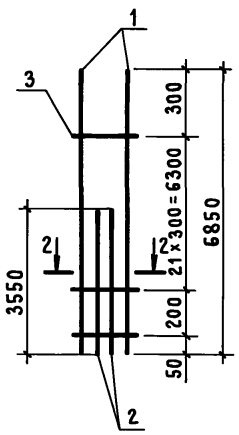

КР1-5

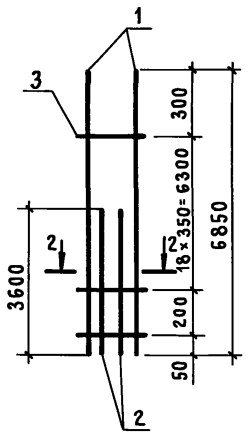

КР2-1; КР2-2

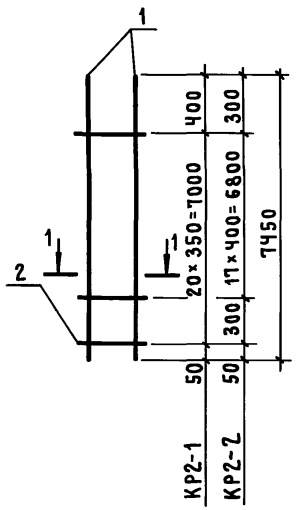

КР2-3

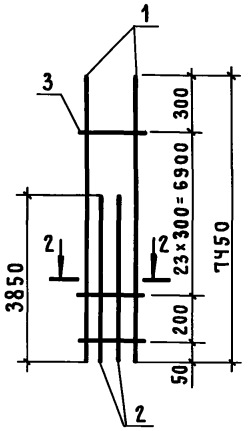

КР2-Ч

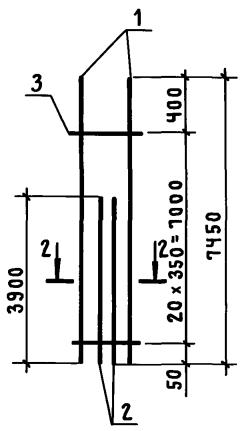

КР2-5

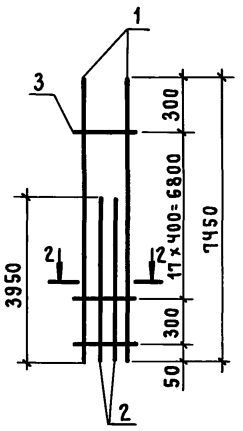

1-1

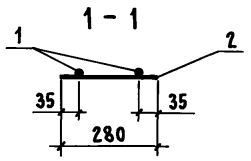

2-2

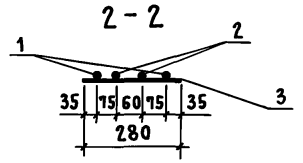

Марка каркаса	Поз.	Наименование		Кол.	Масса ед., кг	Масса каркаса, кг
КР1-1	1	ф 16 А III	ℓ=6850	2	10,8	22,5
	2	5 Вр I	ℓ=290	23	0,04	
КР1-2	1	ф 18 А III	ℓ=6850	2	13,7	28,2
	2	5 Вр I	ℓ=280	20	0,04	
КР1-3	1	ф 20 А III	ℓ=6850	2	16,9	34,5
	2	5 Вр I	ℓ=280	17	0,04	
КР1-Ч	1	ф 16 А III	ℓ=6850	2	10,8	33,1
	2	16 А III	ℓ=3550	2	5,6	
	3	5 Вр I	ℓ=280	23	0,04	
КР1-5	1	ф 18 А III	ℓ=6850	2	13,7	42,6
	2	18 А III	ℓ=3600	2	7,2	
	3	5 Вр I	ℓ=280	20	0,04	
КР2-1	1	ф 18 А III	ℓ=7450	2	14,9	30,6
	2	5 Вр I	ℓ=280	21	0,04	
КР2-2	1	ф 20 А III	ℓ=7450	2	18,4	37,6
	2	5 Вр I	ℓ=280	19	0,04	
КР2-3	1	ф 16 А III	ℓ=7450	2	11,9	36,9
	2	16 А III	ℓ=3850	2	6,1	
	3	5 Вр I	ℓ=280	25	0,04	
КР2-Ч	1	ф 18 А III	ℓ=7450	2	14,9	46,2
	2	18 А III	ℓ=3900	2	7,8	
	3	5 Вр I	ℓ=280	21	0,04	
КР2-5	1	ф 20 А III	ℓ=7450	2	18,4	56,6
	2	20 А III	ℓ=3950	2	9,7	
	3	5 Вр I	ℓ=280	19	0,04	

Арматура класса А I и А III по ГОСТ 5781-82*;
класса Вр I по ГОСТ 6727-80*.

Нач. СКО	Вчерашний	
ГИП	Алтухов	
Зав. гр.	Григорян	
Инж. I кат.	Поляков	
Техник II к.	Борзенкова	
Н. контр.	Григорян	

1.424.1-13.2-29

Каркас плоский КР1-1 ... КР1-5; КР2-1 ... КР2-5

Стадия	Лист	Листов
Р		1

ПРОМСТРОЙПРОЕКТ

Инв. № подл. | Подпись и дата | Взам. инв. №

КР3-1

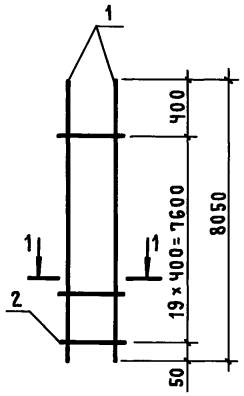

КР3-2

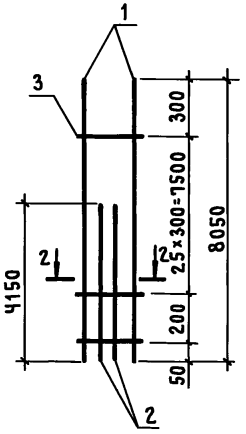

КР3-3

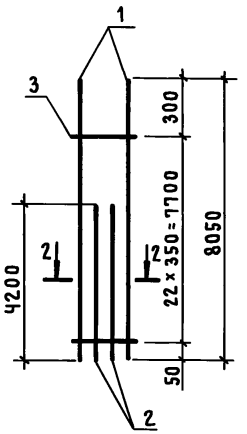

КР3-4

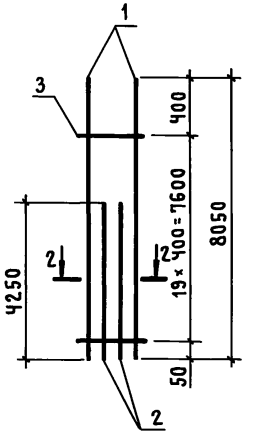

КР3-5

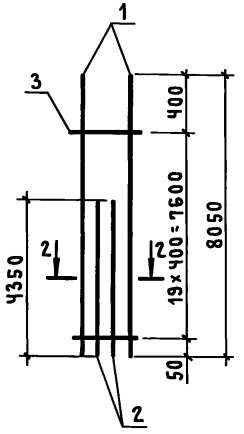

КР3-6

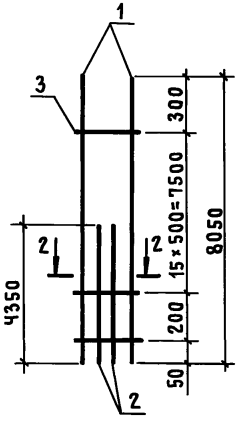

КР3-7

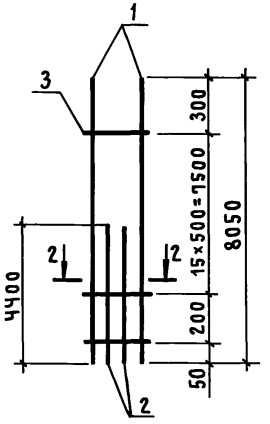

1-1

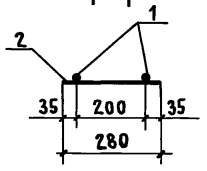

2-2

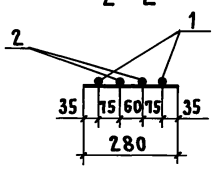

Марка каркаса	Поз.	Наименование		Кол.	Масса, ед., кг	Масса каркаса, кг
КР3-1	1	ф20А III	ℓ=8050	2	19,9	40,6
	2	5Вр I	ℓ=280	20	0,04	
КР3-2	1	ф16А III	ℓ=8050	2	12,7	39,5
	2	16А III	ℓ=4150	2	6,5	
	3	5Вр I	ℓ=280	27	0,04	
КР3-3	1	ф18А III	ℓ=8050	2	16,1	49,9
	2	18А III	ℓ=4200	2	8,4	
	3	5Вр I	ℓ=280	23	0,04	
КР3-4	1	ф20А III	ℓ=8050	2	19,9	61,4
	2	20А III	ℓ=4250	2	10,4	
	3	5Вр I	ℓ=280	20	0,04	
КР3-5	1	ф22А III	ℓ=8050	2	24,0	75,2
	2	22А III	ℓ=4350	2	13,0	
	3	6А I	ℓ=280	20	0,06	
КР3-6	1	ф25А III	ℓ=8050	2	30,9	89,5
	2	22А III	ℓ=4350	2	13,0	
	3	8А I	ℓ=280	17	0,1	
КР3-7	1	ф25А III	ℓ=8050	2	30,9	101,3
	2	25А III	ℓ=4400	2	18,9	
	3	8А I	ℓ=280	17	0,1	

Арматура класса Вр-I по ГОСТ 6727-80*;
класса А-I, А-III по ГОСТ 5781-82*.

Нач. СКО	Вчерашний	
ГИП	Алтухов	
Зав. гр.	Григорян	
Инж. I кат.	Поляков	
Техник II к.	Борзенкова	
Н. контр.	Григорян	

1.424.1-13.2-30

Каркас плоский КР3-1... КР3-7

Стадия	Лист	Листов
Р		1

ПРОМСТРОЙПРОЕКТ

Инв. № подл. | Подпись и дата | Взам. инв. №

КРЧ-1

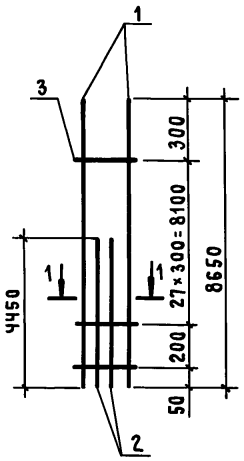

КРЧ-2

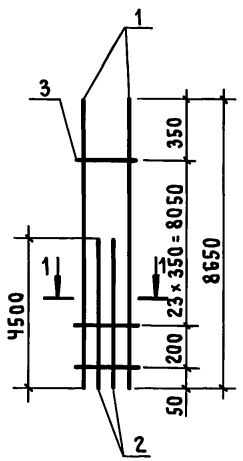

КРЧ-3

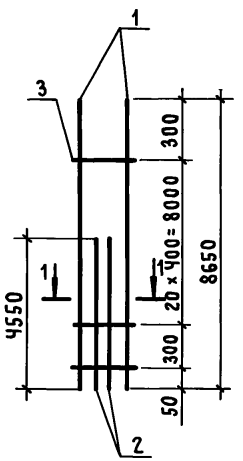

КРЧ-4

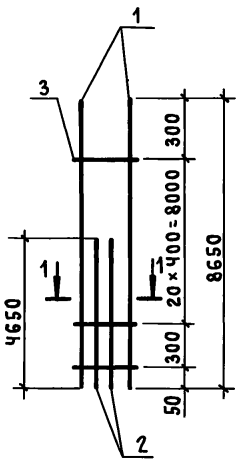

КРЧ-5

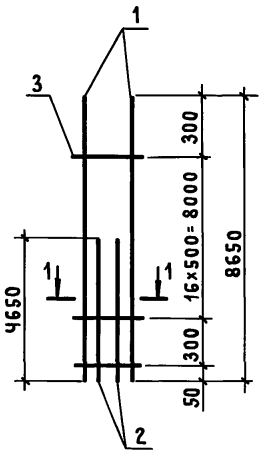

КРЧ-6

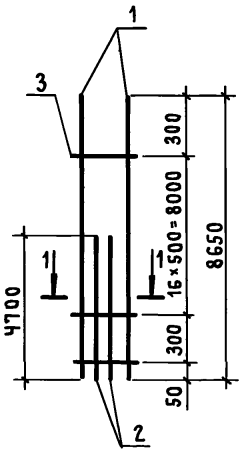

КРЧ-7

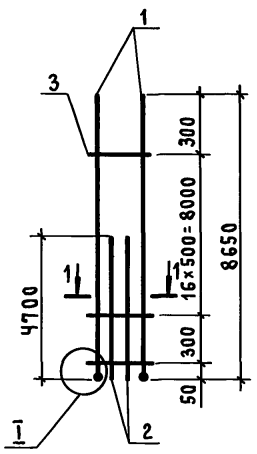

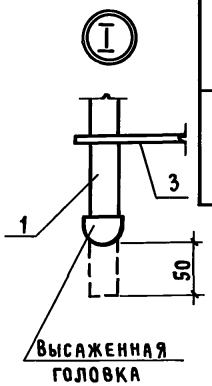

1 – 1

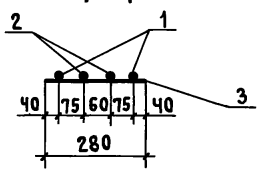

Марка каркаса	Поз.	Наименование	Кол.	Масса ед., кг	Масса каркаса, кг
КРЧ-1	1	ф 16 А III ℓ= 8650	2	13,6	42,6
	2	16 А III ℓ= 4450	2	7,2	
	3	5 Вр I ℓ= 280	29	0,04	
КРЧ-2	1	ф 18 А III ℓ= 8650	2	17,3	53,6
	2	18 А III ℓ= 4500	2	9,0	
	3	5 Вр I ℓ= 280	25	0,04	
КРЧ-3	1	ф 20 А III ℓ= 8650	2	21,3	65,9
	2	20 А III ℓ= 4550	2	11,2	
	3	5 Вр I ℓ= 280	22	0,04	
КРЧ-4	1	ф 22 А III ℓ= 8650	2	25,8	80,7
	2	22 А III ℓ= 4650	2	13,9	
	3	6 А I ℓ= 280	22	0,06	
КРЧ-5	1	ф 25 А III ℓ= 8650	2	33,2	97,8
	2	22 А III ℓ= 4650	2	13,9	
	3	8 А I ℓ= 280	36	0,1	
КРЧ-6	1	ф 25 А III ℓ= 8650	2	33,2	106,0
	2	25 А III ℓ= 4700	2	18,0	
	3	8 А I ℓ= 280	36	0,1	
КРЧ-7	1	ф 28 А III ℓ= 8700	2	42,0	123,6
	2	25 А III ℓ= 4700	2	18,0	
	3	8 А I ℓ= 280	36	0,1	

Арматура класса Вр-I по ГОСТ 6727-80*;
класса А-I; А-III по ГОСТ 5781-82*.

Нач. СКО	Вчерашний		1.424.1-13.2-31
ГИП	Алтухов		
Зав. гр.	Григорян		Каркас плоский КРЧ-1... КРЧ-7
Инж. I кат.	Поляков		Стадия: Р; Лист: ; Листов: 1
Техник	Борзенкова		ПРОМСТРОЙПРОЕКТ
Н. контр.	Григорян		

Инв. № подл. | Подпись и дата | Взам. инв. №

Ц.00032-03 36

Копировал Куц

Формат А3

КР5-1

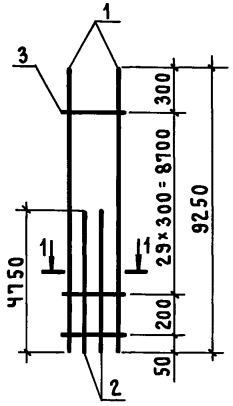

КР5-2

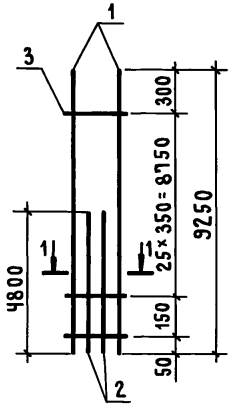

КР5-3

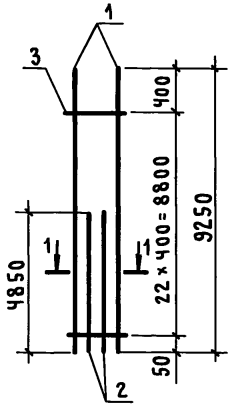

КР5-4

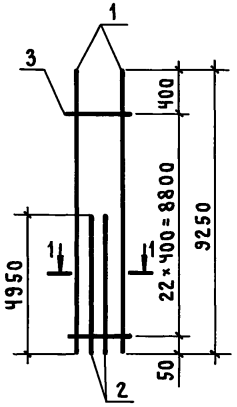

КР5-5

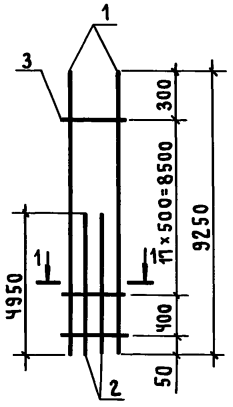

КР5-6

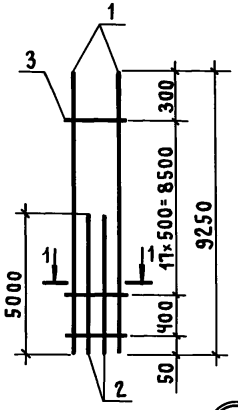

КР5-7

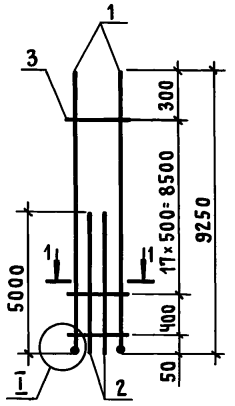

КР5-8

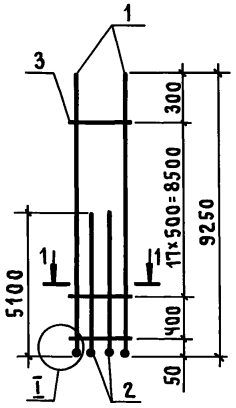

1 – 1

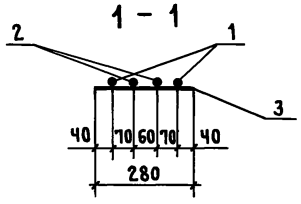

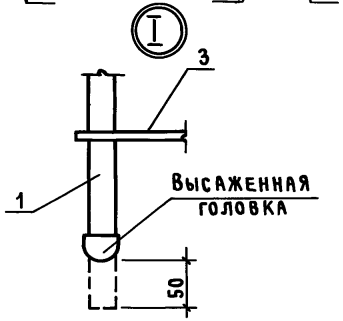

Марка каркаса	Поз.	Наименование	Кол.	Масса ед., кг	Масса каркаса, кг
КР5-1	1	ф 16 A III ℓ=9250	2	14,6	45,4
	2	16 A III ℓ=4750	2	7,5	
	3	5 Bp I ℓ=280	31	0,04	
КР5-2	1	ф 18 A III ℓ=9250	2	18,5	57,3
	2	18 A III ℓ=4800	2	9,6	
	3	5 Bp I ℓ=280	27	0,04	
КР5-3	1	ф 20 A III ℓ=9250	2	22,8	70,5
	2	20 A III ℓ=4850	2	12,0	
	3	5 Bp I ℓ=280	23	0,04	
КР5-4	1	ф 22 A III ℓ=9250	2	27,6	86,6
	2	22 A III ℓ=4950	2	14,8	
	3	6 A I ℓ=280	23	0,06	
КР5-5	1	ф 25 A III ℓ=9250	2	35,5	102,5
	2	22 A III ℓ=4950	2	14,8	
	3	8 A I ℓ=280	19	0,1	
КР5-6	1	ф 25 A III ℓ=9250	2	35,5	111,3
	2	25 A III ℓ=5000	2	19,2	
	3	8 A I ℓ=280	19	0,1	
КР5-7	1	ф 28 A III ℓ=9300	2	44,9	130,1
	2	25 A III ℓ=5000	2	19,2	
	3	8 A I ℓ=280	19	0,1	
КР5-8	1	ф 28 A III ℓ=9300	2	44,9	141,5
	2	28 A III ℓ=5150	2	24,9	
	3	8 A I ℓ=280	19	0,1	

Арматура класса A-I и A-III по ГОСТ 5781-82*;
класса Bp-I по ГОСТ 6727-80*

Нач. СКО	Вчерашний	
ГИП	Алтухов	
Зав. гр.	Григорян	
Инж. I кат.	Поляков	
Техник II к.	Борзенкова	
Н. контр.	Григорян	

1.424.1-13.2-32

Каркас плоский КР5-1 ... КР5-8

Стадия	Лист	Листов
Р		1

Промстройпроект

Инв. № подл. | Подпись и дата | Взам. инв. №

Ц00032-03 37

Копировал Куц

Формат А3

КР6-1

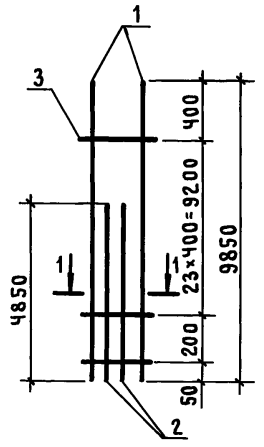

КР6-2

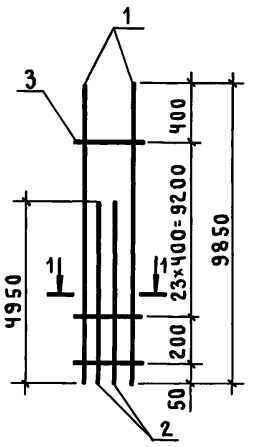

КР6-3

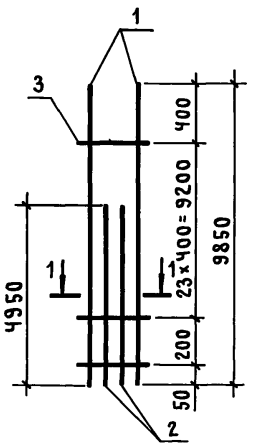

КР6-4

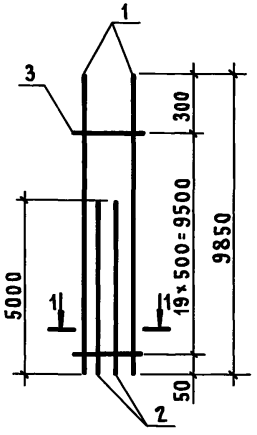

КР6-5

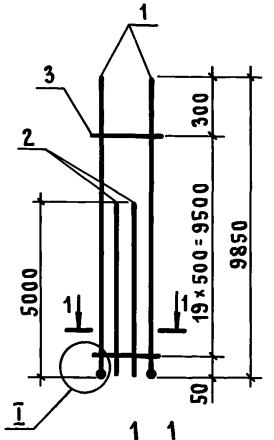

КР6-6; КР6-7

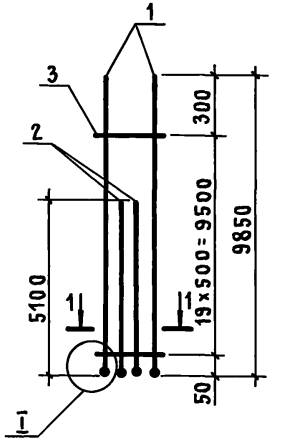

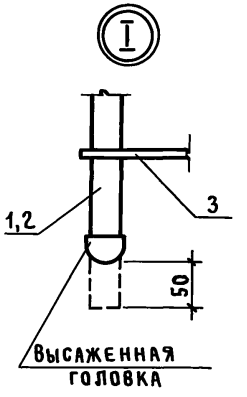

Марка каркаса	Поз.	Наименование		Кол.	Масса ед., кг	Масса каркаса, кг
КР6-1	1	ф 20 A III	ℓ=9850	2	24,3	73,6
	2	20 A III	ℓ=4850	2	12,0	
	3	5 Bp I	ℓ=280	25	0,04	
КР6-2	1	ф 22 A III	ℓ=9850	2	29,4	89,5
	2	22 A III	ℓ=4950	2	14,8	
	3	6 A I	ℓ=280	25	0,06	
КР6-3	1	ф 25 A III	ℓ=9850	2	37,8	115,6
	2	22 A III	ℓ=4950	2	19,0	
	3	8 A I	ℓ=280	20	0,1	
КР6-4	1	ф 25 A III	ℓ=9850	2	37,8	116,0
	2	25 A III	ℓ=5000	2	19,2	
	3	8 A I	ℓ=280	20	0,1	
КР6-5	1	ф 28 A III	ℓ=9900	2	47,8	136,0
	2	25 A III	ℓ=5000	2	19,2	
	3	8 A I	ℓ=280	20	0,1	
КР6-6	1	ф 28 A III	ℓ=9900	2	47,8	147,4
	2	28 A III	ℓ=5150	2	24,9	
	3	8 A I	ℓ=280	20	0,1	
КР6-7	1	ф 32 A III	ℓ=9900	2	62,5	176,8
	2	28 A III	ℓ=5150	2	24,9	
	3	8 A I	ℓ=280	20	0,1	

Арматура класса A-I, A-III по ГОСТ 5781-82*;
класса Bp-I по ГОСТ 6727-80*.

Нач. СКО	Вчерашний		1.424.1-13.2-33
ГИП	Алтухов		
Зав. гр.	Григорян		Каркас плоский КР6-1 ... КР6-7
Инж. I кат.	Поляков		Стадия: Р; Лист: ; Листов: 1
Техник II к.	Борзенкова		ПРОМСТРОЙПРОЕКТ
Н. контр.	Григорян		

Инв.№ подл. | Подпись и дата | Взам. инв.№

Ц 00032-03 38

Копировал Куц

Формат А3

КРТ-1

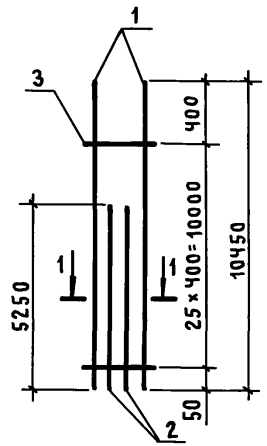

КРТ-2

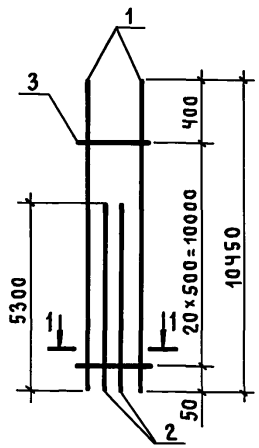

КРТ-3

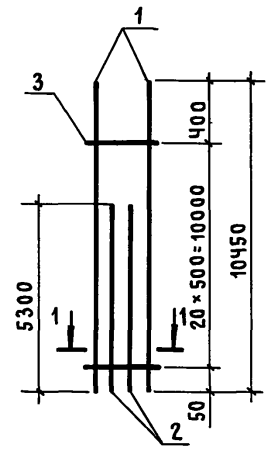

КРТ-4

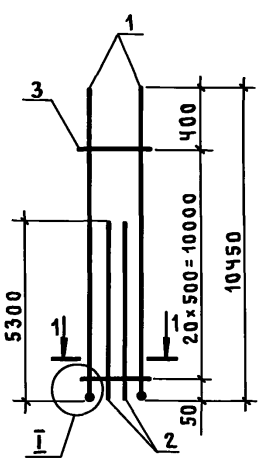

КРТ-5

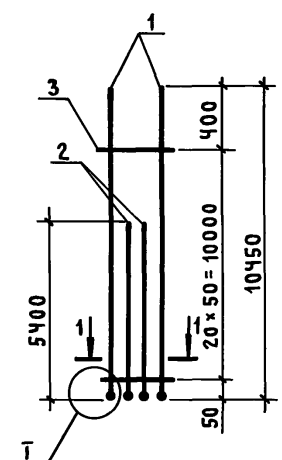

КРТ-6

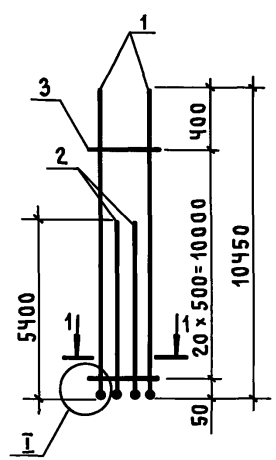

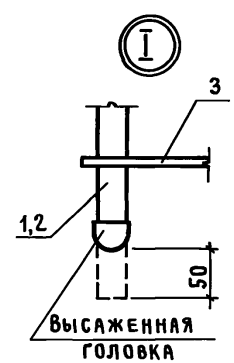

1 - 1

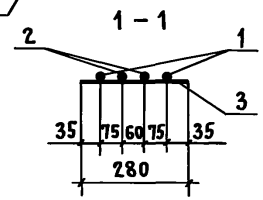

Марка каркаса	Поз.	Наименование		Кол.	Масса ед., кг	Масса каркаса, кг
КРТ-1	1	ф 22 А III	ℓ=10450	2	31,2	95,4
	2	22 А III	ℓ=5250	2	15,7	
	3	6 А I	ℓ=280	26	0,06	
КРТ-2	1	ф 25 А III	ℓ=10450	2	40,1	113,9
	2	22 А III	ℓ=5300	2	15,8	
	3	8 А I	ℓ=280	21	0,1	
КРТ-3	1	ф 25 А III	ℓ=10450	2	40,1	123,1
	2	25 А III	ℓ=5300	2	20,4	
	3	8 А I	ℓ=280	21	0,1	
КРТ-4	1	ф 28 А III	ℓ=10500	2	50,7	156,9
	2	25 А III	ℓ=5300	2	20,4	
	3	8 А I	ℓ=280	21	0,1	
КРТ-5	1	ф 28 А III	ℓ=10500	2	50,7	168,7
	2	28 А III	ℓ=5450	2	26,3	
	3	8 А I	ℓ=280	21	0,1	
КРТ-6	1	ф 32 А III	ℓ=10500	2	66,2	187,1
	2	28 А III	ℓ=5450	2	26,3	
	3	8 А I	ℓ=280	21	0,1	

Арматура класса Вр-I по ГОСТ 6727-80*;
класса А-I и А-III по ГОСТ 5781-82*.

Нач. СКО	Вчерашний		
ГИП	Алтухов		
Зав. гр.	Григорян		
Инж. I кат.	Поляков		
Техник	Борзенкова		
Н. контр.	Григорян		

1.424.1-13.2-34

Каркас плоский КРТ-1 ... КРТ-6

Стадия	Лист	Листов
Р		1

Промстройпроект

Инв. № подл. | Подпись и дата | Взам. инв. №

Копировал Куц

Формат А3

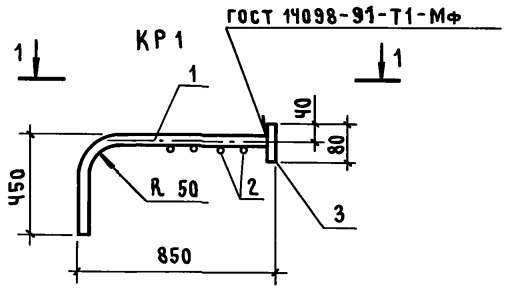

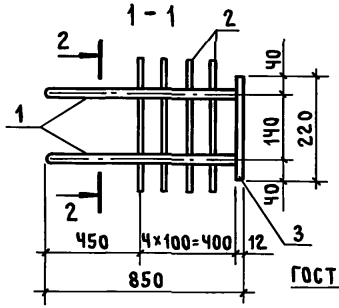

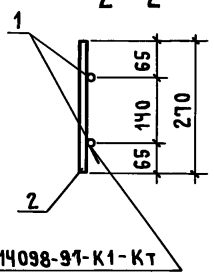

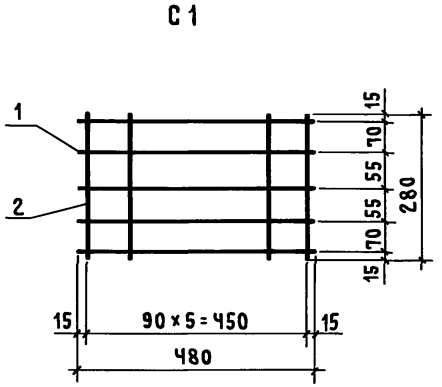

Марка изделия	Поз.	Наименование	Кол.	Масса, ед., кг	Общая масса, кг
КР1	1	ф 18 А III ℓ=1300	2	2,59	7,0
	2	6 А I ℓ=270	4	0,05	
	3	Полоса $\frac{12\times80\ \text{ГОСТ}\ 103\text{-}76}{\text{С235 ГОСТ}\ 27772\text{-}88}$ ℓ=220	1	1,65	
С1	1	ф 6 А I ℓ=480	5	0,11	0,9
	2	6 А I ℓ=280	6	0,06	
С2	1	ф 8 А I ℓ=1900	3	0,80	2,7
	2	8 А I ℓ=190	4	0,08	
С3	1	ф 8 А I ℓ=980	5	0,40	3,0
	2	8 А I ℓ=900	2	0,36	
	3	8 А I ℓ=660	1	0,26	

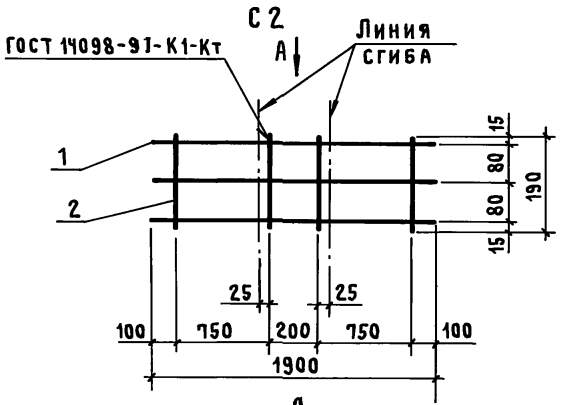



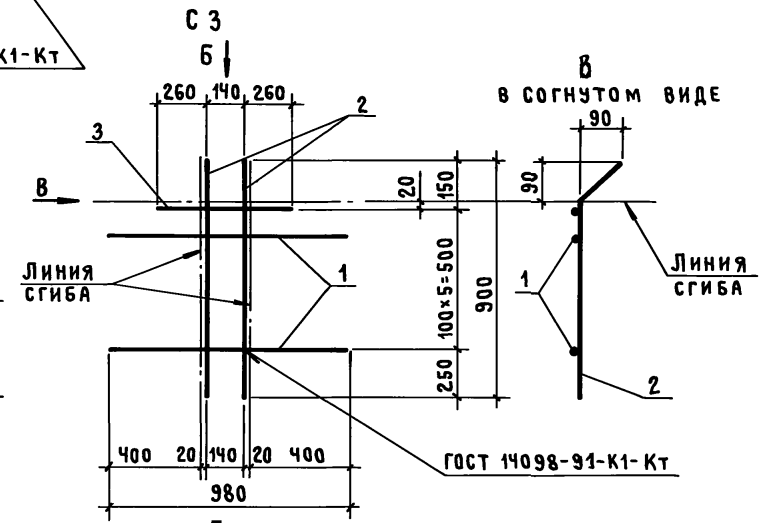



Арматура класса А-I и А-III по ГОСТ 5781-82*.

Нач. СКО	Вчерашний		
ГИП	Алтухов		
Зав. гр.	Григорян		
Инж. I кат.	Поляков		
Техник II к.	Борзенкова		
Н. контр.	Григорян		

1.424.1-13.2-35

Каркас КР1; сетка С1... С3

Стадия	Лист	Листов
Р		1

ПРОМСТРОЙПРОЕКТ

Инв. № подл. | Подпись и дата | Взам. инв. №

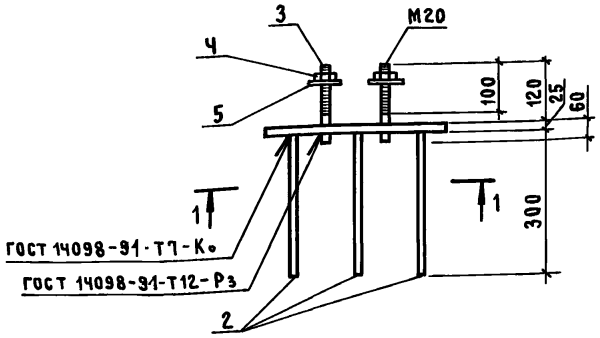

1 - 1

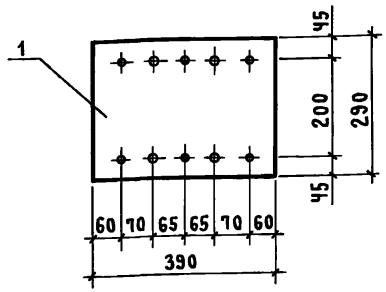

Марка	Поз.	Наименование	Кол.	Масса ед., кг	Общая масса, кг
МН1	1	Полоса $\frac{25\times290-Б\ ГОСТ\ 103-76}{Ст3сп5-I\ ГОСТ\ 535-88}$ ℓ=390	1	22,2	25,8
	2	ф 10 А-III ℓ=300	6	0,2	
	3	20 А-I ℓ=180	Ч	0,5	
	Ч	Гайка М20 ГОСТ 5915-70	Ч	0,05	
	5	Шайба 20.01.019 ГОСТ 11371-78	Ч	0,05	

Арматура класса А-I и А-III по ГОСТ 5781-82*

Нач. СКО	Вчерашний	1.424.1-13.2-36	
ГИП	Алтухов		
Зав. гр.	Григорян		
Инж. I кат.	Поляков	Изделие закладное МН1	Стадия: Р; Лист: ; Листов: 1
Техник II к.	Борзенкова		Промстройпроект
Н. контр.	Григорян		

Инв. № подл. | Подпись и дата | Взам. инв. №

Формат А4

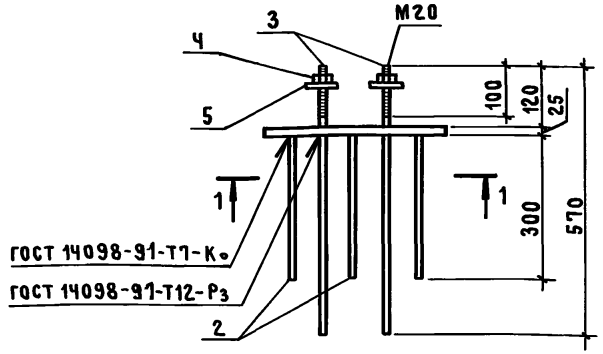

1-1

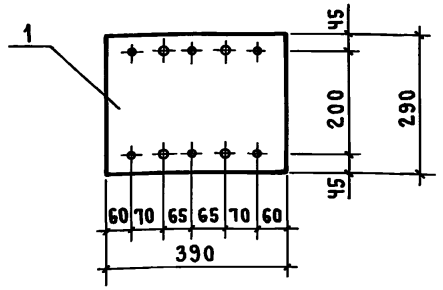

Марка	Поз.	Наименование	Кол.	Масса ед., кг	Общая масса, кг
МН2	1	Полоса $\frac{25\times290-Б\ ГОСТ\ 103-76}{Ст3сп5-I\ ГОСТ\ 535-88}$ ℓ=390	1	22,2	29,4
	2	ф 10 А III ℓ=300	6	0,2	
	3	20 А I ℓ=570	Ч	1,4	
	Ч	Гайка М20 ГОСТ 5915-70	Ч	0,05	
	5	Шайба 20.01.019 ГОСТ 11371-78	Ч	0,05	

Арматура класса А-I и А-III по ГОСТ 5781-82*.

Нач. СКО	Вчерашний	1.424.1-13.2-37	
ГИП	Алтухов		
Зав. гр.	Григорян		
Инж. I кат.	Поляков	Изделие закладное МН2	Стадия: Р; Лист: ; Листов: 1
Техник II к.	Борзенкова		Промстройпроект
Н. контр.	Григорян		

Инв. № подл. | Подпись и дата | Взам. инв. №

Ц.00032-03 41

Копировал Куц

Формат А4

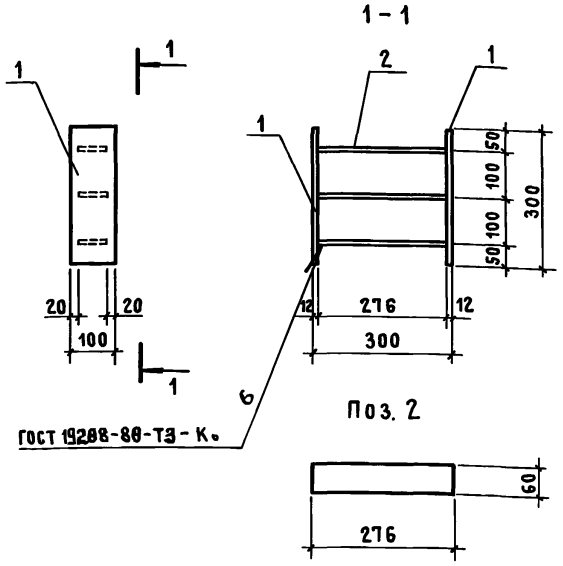

Марка	Поз.	Наименование	Кол.	Масса ед., кг	Общая масса, кг
МН3	1	Полоса $\frac{12\times100-Б\ ГОСТ\ 103-76}{Ст3пс5-I\ ГОСТ\ 535-88}$ ℓ=300	2	2,8	13,4
	2	Полоса $\frac{20\times60-Б\ ГОСТ\ 103-76}{Ст3пс5-I\ ГОСТ\ 535-88}$ ℓ=276	3	2,6	

Нач.СКО	Вчерашний		1.424.1-13.2-38
ГИП	Алтухов		
Зав. гр.	Григорян		
Инж. I кат.	Поляков		Изделие закладное МН3
Техник II к.	Борзенкова		Стадия: Р; Лист: ; Листов: 1
Н. контр.	Григорян		Промстройпроект

Инв.№ подл. | Подпись и дата | Взам. инв.№

Формат А4

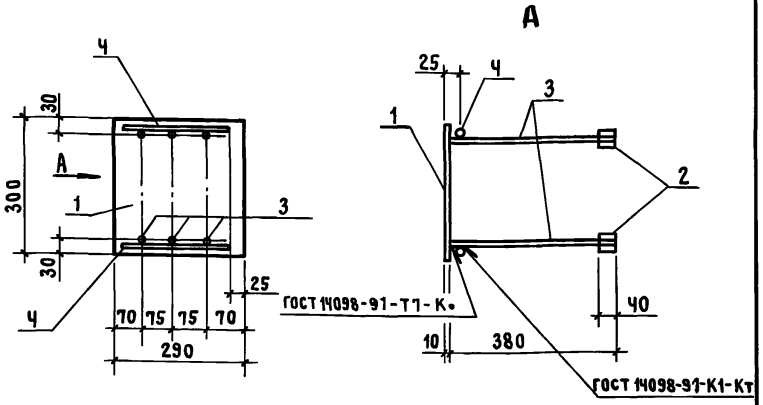

Марка	Поз.	Наименование	Кол.	Масса ед., кг	Общая масса, кг
МНЧ	1	Полоса $\frac{10\times380-Б\ ГОСТ\ 82-70}{С245\ ГОСТ\ 27772-88}$ ℓ=290	1	6,8	11,2
	2	ф 22 А III ℓ=40	12	0,12	
	3	14 А III ℓ=380	6	0,46	
	Ч	6 А I ℓ=240	2	0,1	

1. Стержни поз. Ч предназначены для фиксации закладных изделий.
2. Арматура класса А-I и А-III по ГОСТ 5781-82*.

Нач.СКО	Вчерашний		1.424.1-13.2-39
ГИП	Алтухов		
Зав. гр.	Григорян		
Инж. I кат.	Поляков		Изделие закладное МНЧ
Техник II к.	Борзенкова		Стадия: Р; Лист: ; Листов: 1
Н. контр.	Григорян		Промстройпроект

Инв.№ подл. | Подпись и дата | Взам. инв.№

Ц.00032-03 42

Копировал Куц

Формат А4

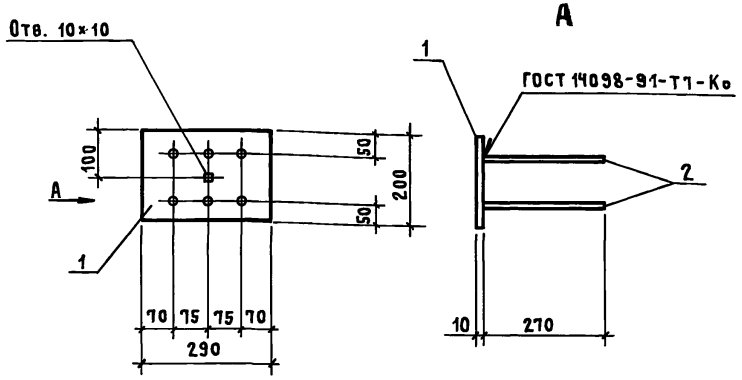

Марка	Поз.	Наименование	Кол.	Масса ед., кг	Общая масса, кг
М1-12	1	Полоса $\frac{10\times200\text{-Б ГОСТ 103-76}}{\text{Ст3пс5-1 ГОСТ 535-88}}$ ℓ=290	1	4,6	6,0
	2	ф12 А III ℓ=270	6	0,24	

Арматура класса А-III по ГОСТ 5781-82*.

Нач. СКО	Вчерашний		
ГИП	Алтухов		1.424.1-13.2-40
Зав. гр.	Григорян		
Инж. I кат.	Поляков		Изделие закладное М1-12
Техник II к.	Борзенкова		Стадия: Р; Лист: ; Листов: 1
Н. контр.	Григорян		Промстройпроект

Инв. № подл. | Подпись и дата | Взам. инв. №

Формат А4

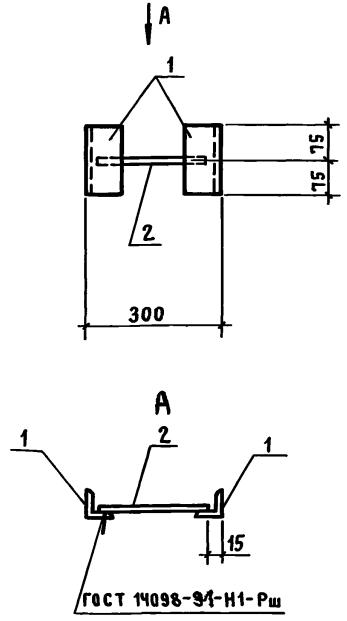

Марка	Поз.	Наименование	Кол.	Масса ед., кг	Общая масса, кг
М1-13	1	Уголок $\frac{63\times63\times5\text{-Б ГОСТ 8509-86}}{\text{Ст3кп3-1 ГОСТ 535-88}}$ ℓ=150	2	0,75	1,7
	2	ф12 А III ℓ=270	1	0,24	

Арматура класса А-III по ГОСТ 5781-82*.

Нач. СКО	Вчерашний		
ГИП	Алтухов		1.424.1-13.2-41
Зав. гр.	Григорян		
Инж. I кат.	Поляков		Изделие закладное М1-13
Техник II к.	Борзенкова		Стадия: Р; Лист: ; Листов: 1
Н. контр.	Григорян		Промстройпроект

Инв. № подл. | Подпись и дата | Взам. инв. №

Ц.00032-03 43

Копировал Кчш

Формат А4

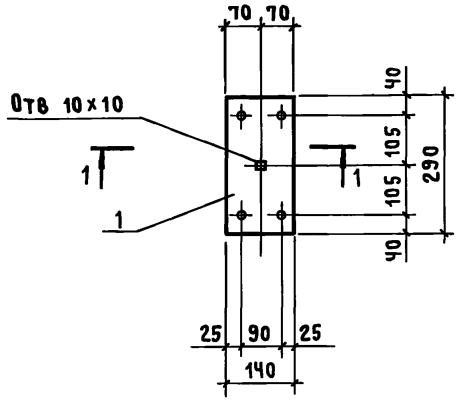

1 – 1

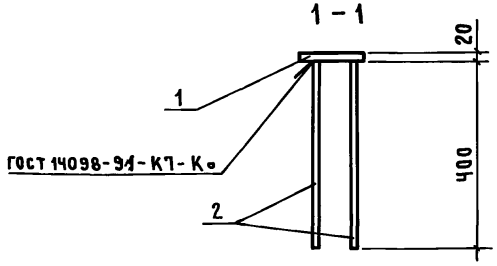

Марка	Поз	Наименование	Кол	Масса ед., кг	Общая масса, кг
М2-1	1	Полоса $\frac{20\times140\ \text{ГОСТ}\ 103\text{-}76}{\text{Ст3пс5-I ГОСТ}\ 535\text{-}88}$ ℓ=290	1	6,4	8,4
	2	ф 14 А III ℓ= 400	4	0,5	

Арматура класса А-III по ГОСТ 5781-82*

Нач СКО	Вчерашний		1424 1-13 2-42			
ГИП	Алтухов					
Зав гр	Григорян					
Инж I кат	Поляков		Изделие закладное М2-1	Стадия	Лист	Листов
Техник II к.	Борзенкова			Р		1
Н контр	Григорян			ПРОМСТРОЙПРОЕКТ		

Инв № подл. | Подпись и дата | Взам. инв. №

1 – 1

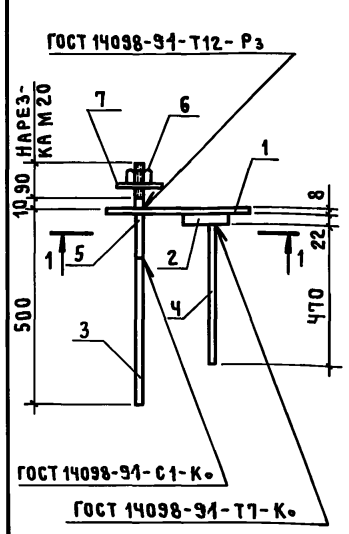

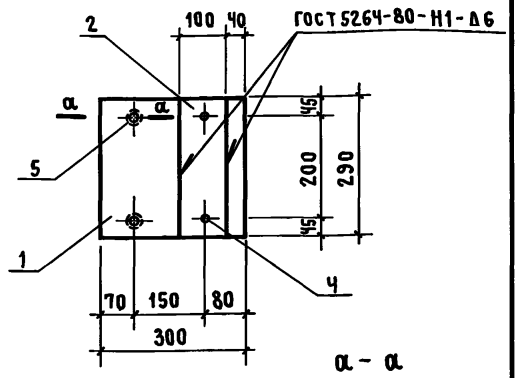

а – а

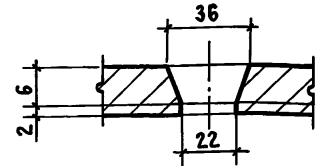

Марка	Поз	Наименование	Кол	Масса ед., кг	Общая масса, кг
М2-10	1	Полоса $\frac{8\times290\text{-Б ГОСТ}\ 82\text{-}70}{\text{С245 ГОСТ}\ 27772\text{-}88}$ ℓ=300	1	5,5	14,8
	2	Полоса $\frac{22\times100\text{-Б ГОСТ}\ 103\text{-}76}{\text{Ст3пс5-I ГОСТ}\ 535\text{-}88}$ ℓ=290	1	5,0	
	3	ф 20 А III ℓ=400	2	1,0	
	Ч	14 А III ℓ=470	2	0,6	
	5	20 А I ℓ=200	2	0,5	
	6	Гайка М20 ГОСТ 5915-70	2	0,02	
	7	Шайба 20 01 019 ГОСТ 11371-78	2	0,02	

Арматура класса А-III и А-I по ГОСТ 5781-82*

Нач СКО	Вчерашний		1424 1-13 2-43			
ГИП	Алтухов					
Зав гр	Григорян					
Инж I кат	Поляков		Изделие закладное М2-10	Стадия	Лист	Листов
Техник II к	Борзенкова			Р		1
Н контр	Григорян			ПРОМСТРОЙПРОЕКТ		

Инв № подл. | Подпись и дата | Взам. инв. №

Копировал Куц

Формат А4

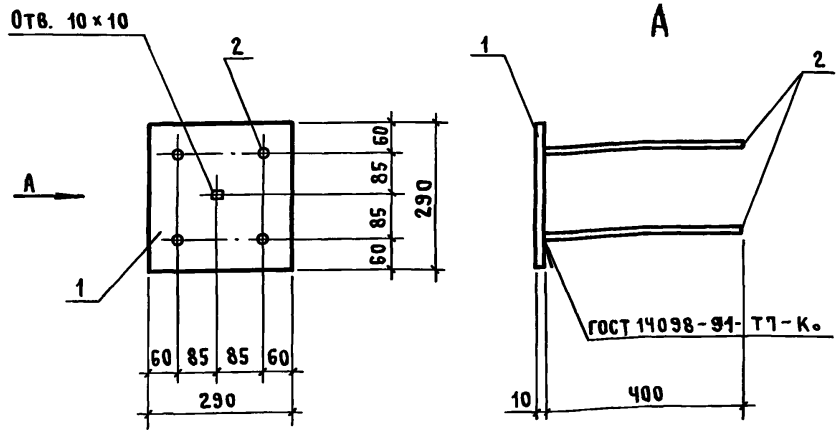

Марка	Поз.	Наименование	Кол.	Масса ед., кг	Общая масса, кг
М2-14	1	Полоса $\frac{10\times290\ \text{ГОСТ}\ 82\text{-}70}{\text{С245 ГОСТ}\ 27772\text{-}88}$ ℓ=290	1	6,6	9,1
	2	ф16 А-III ℓ=400	4	0,63	

Арматура класса А-III по ГОСТ 5781-82*.

Нач. СКО	Вчерашний		1.424.1-13.2-44
ГИП	Алтухов		
Зав. гр.	Григорян		Изделие закладное М2-14
Инж. I кат.	Поляков		Стадия Р; Лист; Листов 1
Техник II к.	Борзенкова		Промстройпроект
Н. контр.	Григорян		

Инв. № подл. | Подпись и дата | Взам. инв. №

Формат А4

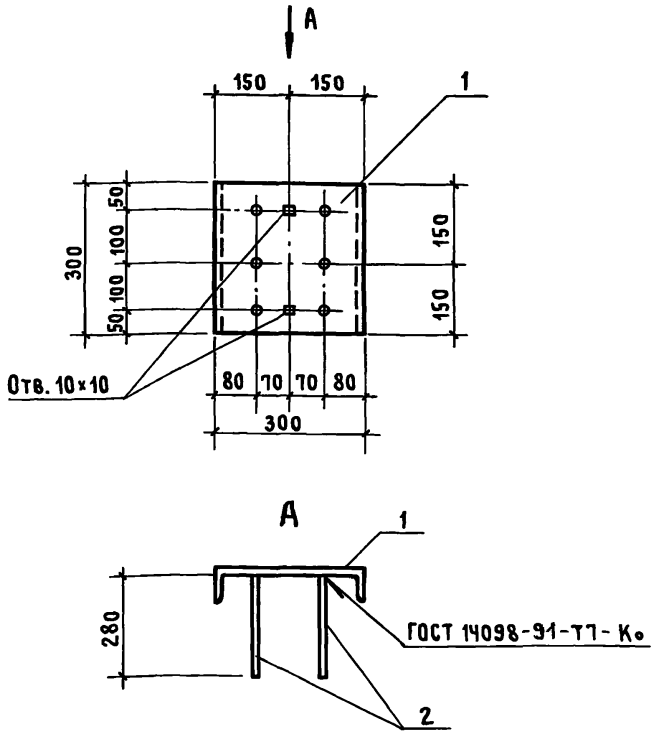

Марка	Поз.	Наименование	Кол.	Масса ед., кг	Общая масса, кг
М1-6	1	Швеллер $\frac{30\text{-}\ \text{ГОСТ}\ 8240\text{-}97}{\text{С245 ГОСТ}\ 27772\text{-}88}$ ℓ=300	1	9,6	10,4
	2	ф10 А-III ℓ=220	6	0,14	

Арматура класса А-III по ГОСТ 5781-82*.

Нач. СКО	Вчерашний		1.424.1-13.2-45
ГИП	Алтухов		
Зав. гр.	Григорян		Изделие закладное М1-6
Инж. I кат.	Поляков		Стадия Р; Лист; Листов 1
Техник II к.	Борзенкова		Промстройпроект
Н. контр.	Григорян		

Инв. № подл. | Подпись и дата | Взам. инв. №

Ц.00032-03 45

Копировал Куц

Формат А4

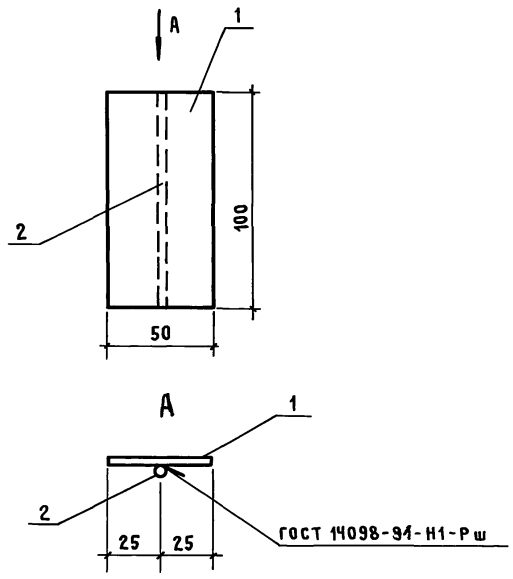

Марка	Поз.	Наименование	Кол.	Масса ед., кг	Общая масса, кг
МН5	1	Полоса $\frac{8\times50\ \text{ГОСТ}\ 103\text{-}76}{\text{Ст3кп3-1ГОСТ}\ 535\text{-}88}$ $\ell=100$	1	0,3	0,7
	2	ф25 А-III $\ell=100$	1	0,4	

Арматура класса А-III по ГОСТ 5781-82*

Нач. СКО	Вчерашний	1.424.1-13.2-46	
ГИП	Алтухов		
Зав. гр.	Григорян		
Инж. I кат.	Поляков	Изделие закладное МН5	Стадия: Р; Лист: ; Листов: 1
Техник II к	Борзенкова		Промстройпроект
Н. контр.	Григорян		

Копировал Куц Формат А4

Инв. № подл. | Подпись и дата | Взам. инв. №

Инв. № подл. | Подпись и дата | Взам. инв. №

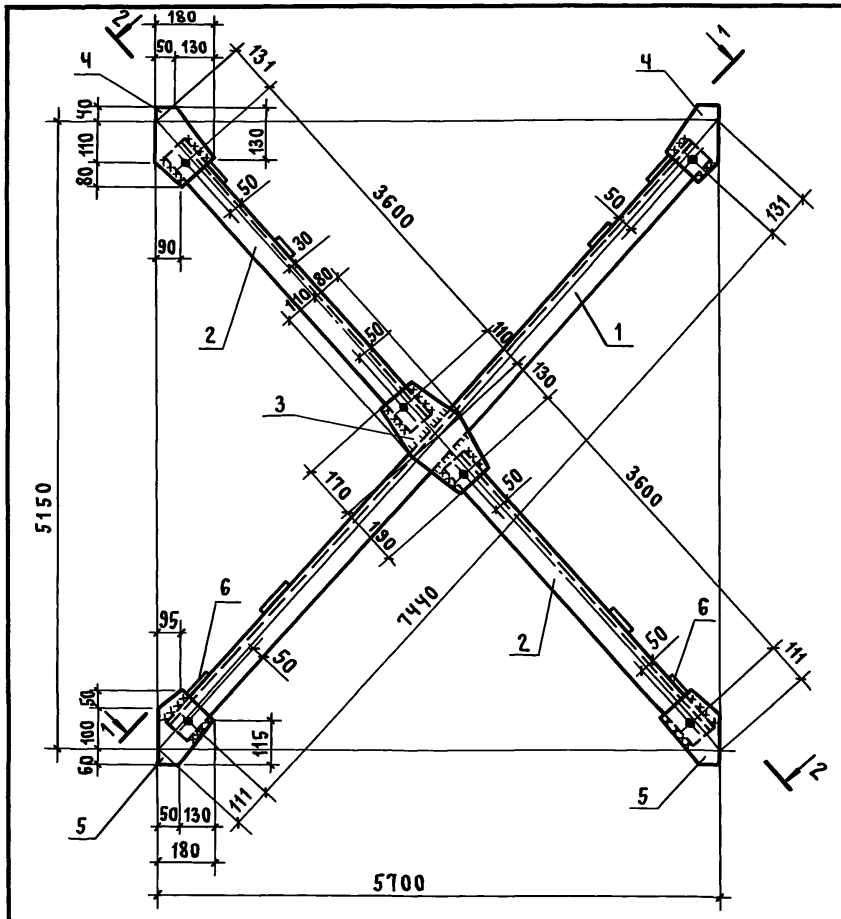

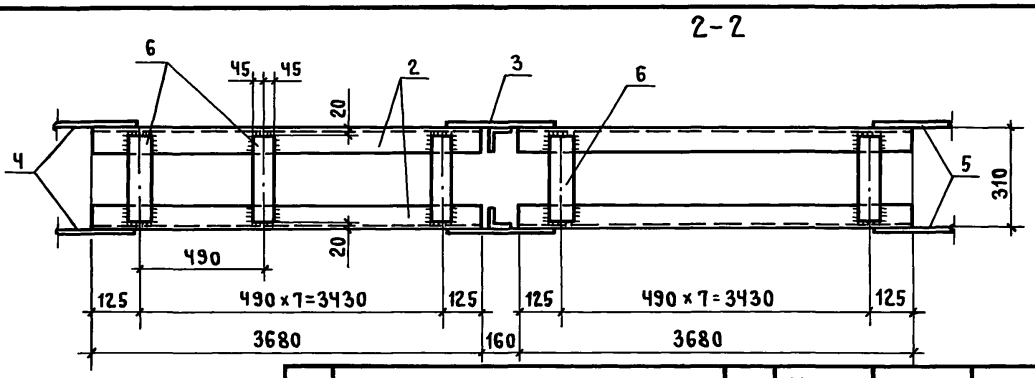

Поз.	Наименование	Кол.	Масса ед., кг	Масса всех, кг	Примеч.
1	Уголок 90×56×6 ГОСТ 8510-86 / С235 ГОСТ 27772-88 ℓ = 7520	2	50,4	100,8	
2	Уголок 90×56×6 ГОСТ 8510-86 / С235 ГОСТ 27772-88 ℓ = 3680	Ч	24,7	98,8	
3	Полоса 190×8 ГОСТ 103-76 / С235 ГОСТ 27772-88 ℓ = 360	2	4,3	8,6	
Ч	Полоса 180×8 ГОСТ 103-76 / С235 ГОСТ 27772-88 ℓ = 230	Ч	2,6	10,4	
5	Полоса 180×8 ГОСТ 103-76 / С235 ГОСТ 27772-88 ℓ = 210	Ч	2,4	9,6	
6	Полоса 90×8 ГОСТ 103-76 / С235 ГОСТ 27772-88 ℓ = 270	33	1,53	50,5	

Геометрическая схема и расчетные усилия

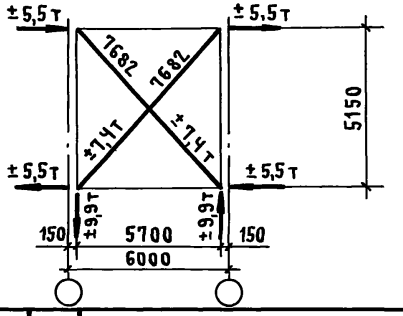

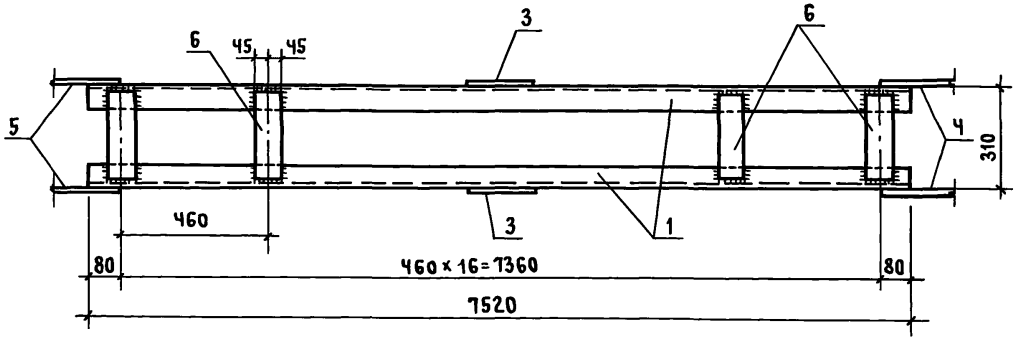

Нач. СКО	Вчерашний	
ГИП	Алтухов	
Зав. гр.	Григорян	
Инж. I кат.	Поляков	
Техник II к.	Борзенкова	
Н. контр.	Григорян	

1.424.1-13.2-47

Связь СВ1

Стадия	Лист	Листов
Р		1

ПРОМСТРОЙПРОЕКТ

Инв. № подл. | Подпись и дата | Взам. инв. №

Ц00032-03 47

Копировал Куц

Формат А3

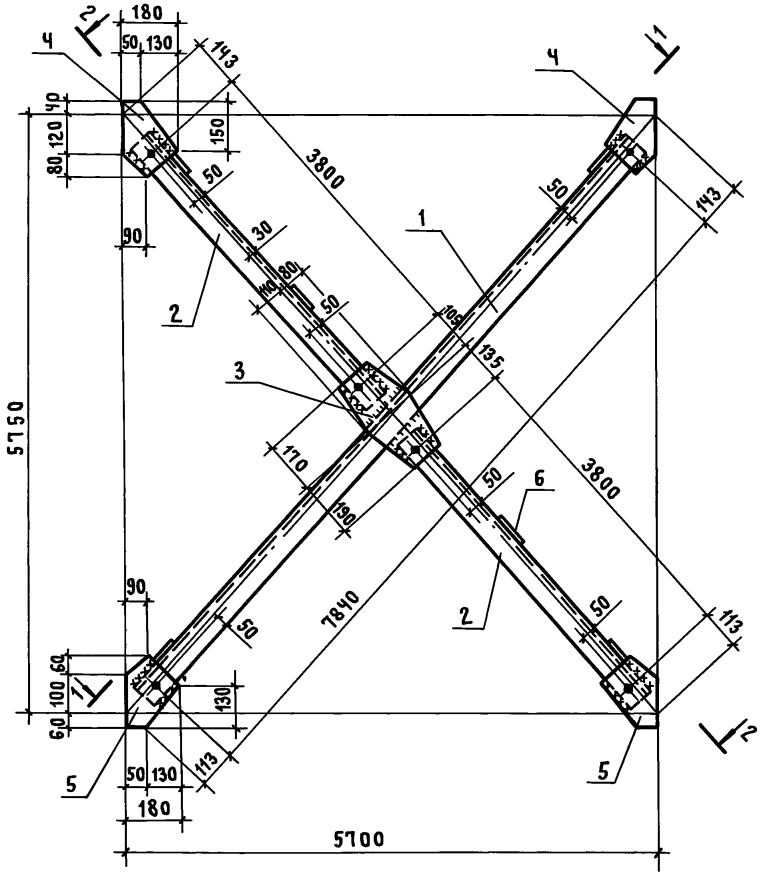

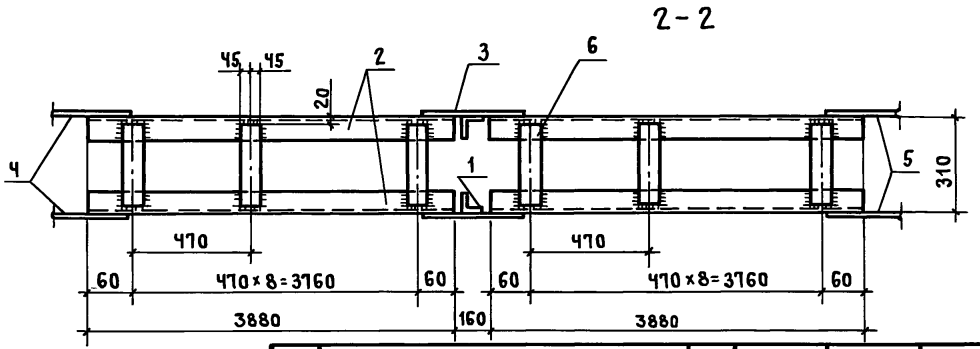

Поз.	Наименование		Кол.	Масса ед., кг	Масса всех, кг	Примеч.
1	Уголок 90×56×6 ГОСТ 8510-86 / С235 ГОСТ 27772-88	ℓ=7920	2	53,1	106,2	
2	Уголок 90×56×6 ГОСТ 8510-86 / С235 ГОСТ 27772-88	ℓ=3880	Ч	26,0	104,0	
3	Полоса 190×8 ГОСТ 103-76 / С235 ГОСТ 27772-88	ℓ=360	2	4,3	8,6	
Ч	Полоса 180×8 ГОСТ 103-76 / С235 ГОСТ 27772-88	ℓ=240	Ч	2,7	10,8	
5	Полоса 180×8 ГОСТ 103-76 / С235 ГОСТ 27772-88	ℓ=220	Ч	2,5	10,0	
6	Полоса 90×8 ГОСТ 103-76 / С235 ГОСТ 27772-88	ℓ=270	35	1,53	53,6	

Геометрическая схема и расчетные усилия

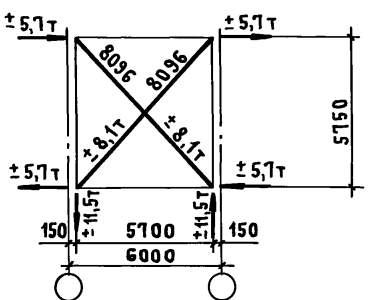

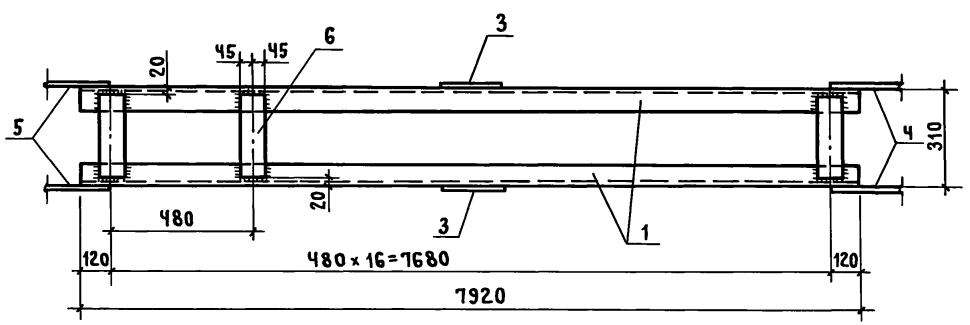

Нач.СКО	Вчерашний	
ГИП	Алтухов	
Зав. гр.	Григорян	
Инж. I кат.	Поляков	
Техник II к.	Борзенкова	
Н. контр.	Григорян	

1.424.1-13.2-48

Связь СВ2

Стадия	Лист	Листов
Р		1

ПРОМСТРОЙПРОЕКТ

Инв. № подл. | Подпись и дата | Взам. инв. №

Ц00032-03 48

Копировал Куц

Формат А3

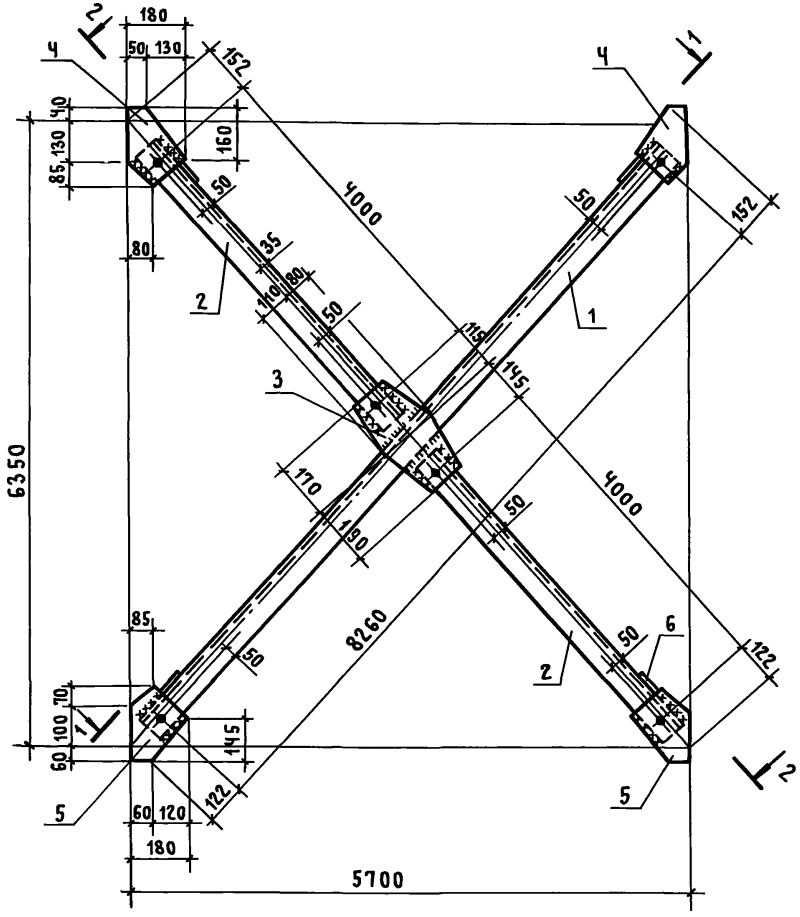

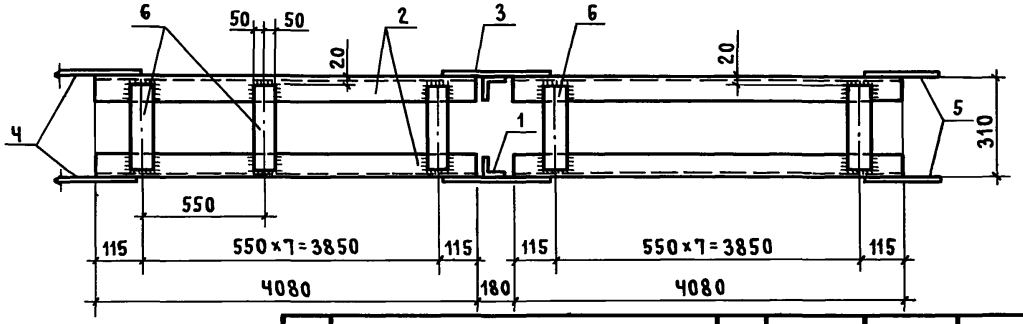

Поз.	Наименование		Кол.	Масса ед., кг	Масса всех, кг	Примеч.
1	Уголок $\frac{100\times63\times6\ \text{ГОСТ}\ 8510\text{-}86}{\text{С}\ 235\ \text{ГОСТ}\ 27772\text{-}88}$	ℓ=8340	2	62,8	125,6	
2	Уголок $\frac{100\times63\times6\ \text{ГОСТ}\ 8510\text{-}86}{\text{С}\ 235\ \text{ГОСТ}\ 27772\text{-}88}$	ℓ=4080	Ч	30,7	122,9	
3	Полоса $\frac{190\times8\ \text{ГОСТ}\ 103\text{-}76}{\text{С}\ 235\ \text{ГОСТ}\ 27772\text{-}88}$	ℓ=360	2	4,3	8,6	
Ч	Полоса $\frac{180\times8\ \text{ГОСТ}\ 103\text{-}76}{\text{С}\ 235\ \text{ГОСТ}\ 27772\text{-}88}$	ℓ=255	Ч	2,9	11,6	
5	Полоса $\frac{180\times8\ \text{ГОСТ}\ 103\text{-}76}{\text{С}\ 235\ \text{ГОСТ}\ 27772\text{-}88}$	ℓ=230	Ч	2,6	10,4	
6	Полоса $\frac{100\times8\ \text{ГОСТ}\ 103\text{-}76}{\text{С}\ 235\ \text{ГОСТ}\ 27772\text{-}88}$	ℓ=270	33	1,7	56,1	

Геометрическая схема и расчетные усилия

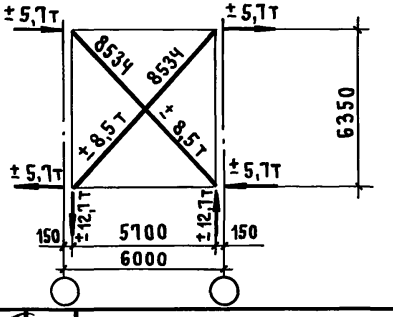

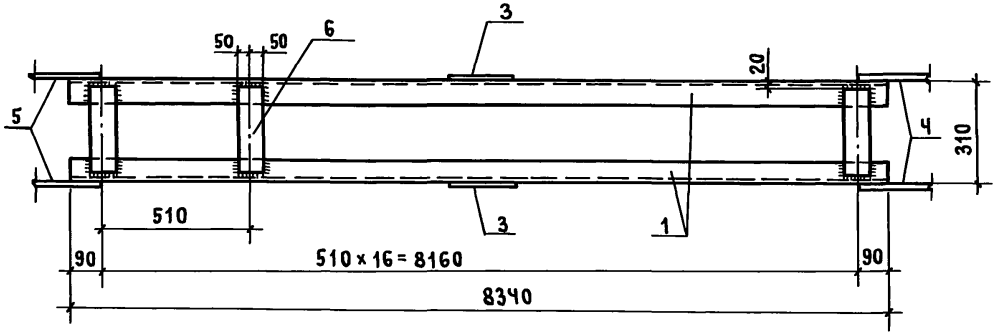

Нач. СКО	Вчерашний		1.424.1-13.2-49
ГИП	Алтухов		
Зав. гр.	Григорян		Связь СВ3
Инж. I кат.	Поляков		Стадия: Р; Лист: ; Листов: 1
Техник II к.	Борзенкова		ПРОМСТРОЙПРОЕКТ
Н. контр.	Григорян		

Инв. № подл. | Подпись и дата | Взам. инв. №

Копировал Кчш

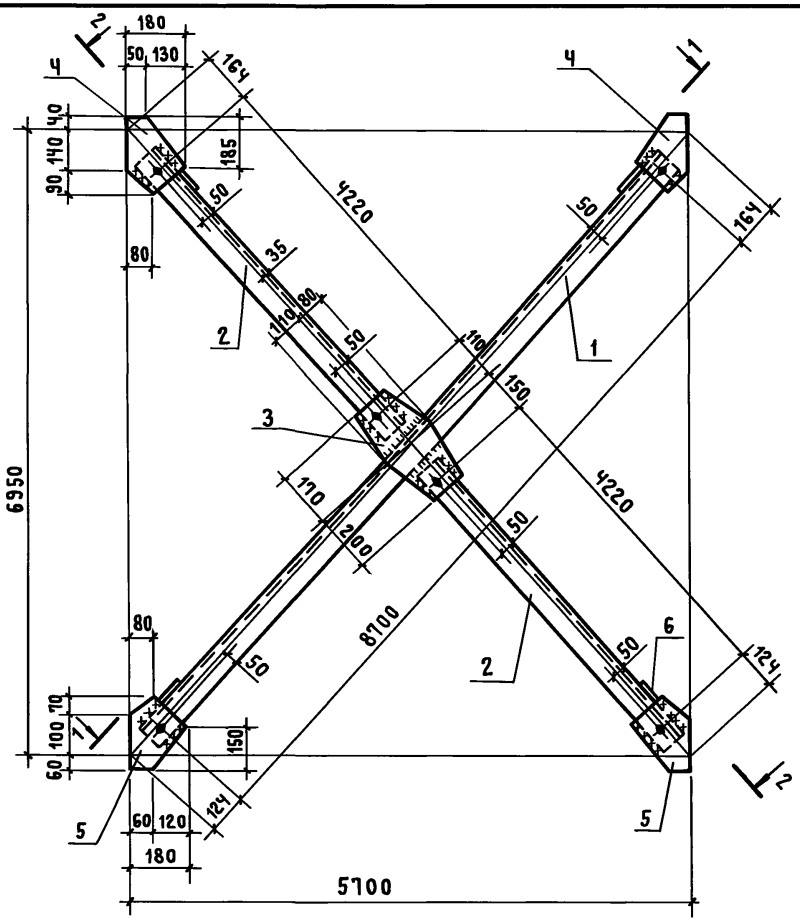

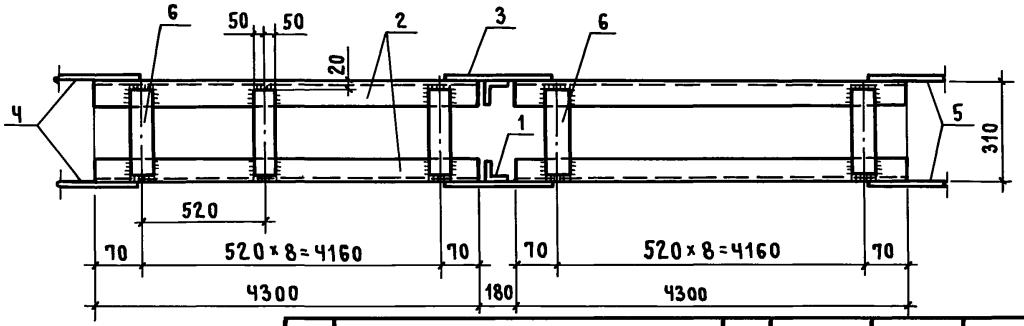

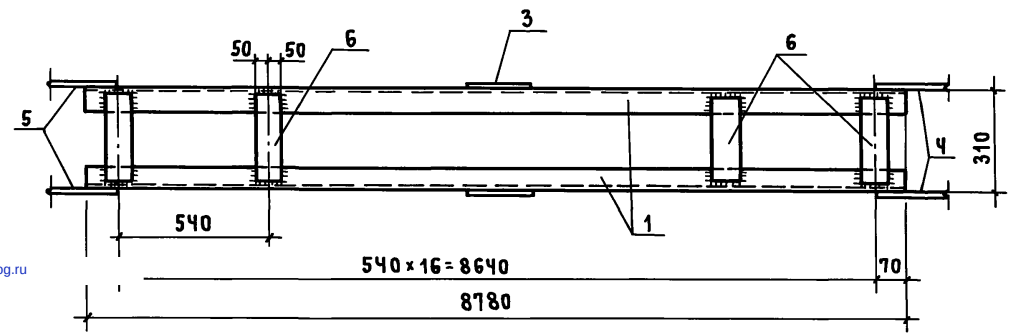

Поз.	Наименование	Кол.	Масса ед., кг	Масса всех, кг	Примеч.
1	Уголок 100×63×6 ГОСТ 8510-86 / С235 ГОСТ 27772-88 ℓ=8780	2	66,1	132,2	
2	Уголок 100×63×6 ГОСТ 8510-86 / С235 ГОСТ 27772-88 ℓ=4300	Ч	32,Ч	129,6	
3	Полоса 190×8 ГОСТ 103-76 / С235 ГОСТ 27772-88 ℓ=380	2	Ч,5	9,0	
Ч	Полоса 180×8 ГОСТ 103-76 / С235 ГОСТ 27772-88 ℓ=270	Ч	3,1	12,Ч	
5	Полоса 180×8 ГОСТ 103-76 / С235 ГОСТ 27772-88 ℓ=230	Ч	2,6	10,Ч	
6	Полоса 180×8 ГОСТ 103-76 / С235 ГОСТ 27772-88 ℓ=270	35	1,7	39,5	

Геометрическая схема и расчетные усилия

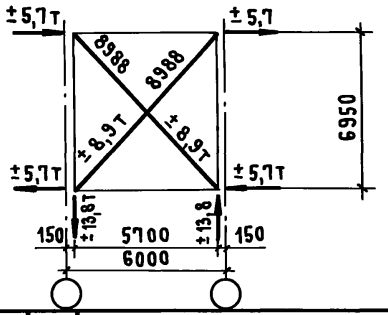

Нач. СКО	Вчерашний	
ГИП	Алтухов	
Зав. гр.	Григорян	
Инж. I кат.	Поляков	
Техник II к.	Борзенкова	
Н. контр.	Григорян	

1.424.1-13.2-50

Связь СВ4

Стадия	Лист	Листов
Р		1

ПРОМСТРОЙПРОЕКТ

Инв. № подл. | Подпись и дата | Взам. инв. №

gost.e-ecolog.ru

Копировал Куц