СЕРИЯ 1.424.1-6/89

КОЛОННЫ ЖЕЛЕЗОБЕТОННЫЕ ПРЯМОУГОЛЬНОГО СЕЧЕНИЯ С ПРОХОДАМИ В УРОВНЕ КРАНОВЫХ ПУТЕЙ ДЛЯ ОДНОЭТАЖНЫХ ПРОИЗВОДСТВЕННЫХ ЗДАНИЙ ВЫСОТОЙ 10,8 - 14,4 М, ОБОРУДОВАННЫХ МОСТОВЫМИ ОПОРНЫМИ КРАНАМИ ГРУЗОПОДЪЕМНОСТЬЮ ДО 32 ТОНН

ВЫПУСК 7с

СТАЛЬНЫЕ СВЯЗИ ПО КОЛОННАМ ДЛЯ ЗДАНИЙ С РАСЧЕТНОЙ СЕЙСМИЧНОСТЬЮ 7 И 8 БАЛЛОВ

РАБОЧИЕ ЧЕРТЕЖИ

РАЗРАБОТАНЫ

ХАРЬКОВСКИЙ ПРОМСТРОЙНИИПРОЕКТ

ГЛАВНЫЙ ИНЖЕНЕР ИНСТИТУТА Н.Ф.ДОВГИЙ
ГЛАВНЫЙ ИНЖЕНЕР ПРОЕКТА А.М.МОНИН
НАЧАЛЬНИК ОМК В.И.КАПИТУЛЬСКИЙ
ГЛ. СПЕЦИАЛИСТ Г.М.БОГУСЛАВСКИЙ

Утверждены Главным Управлением организации проектирования Госстроя СССР, письмо от 02.08.89 г. № 4/5-1094.

Введены в действие с 01.10.90 г. институтом Харьковский Промстройниипроект. Приказ от 20.02.90 г. № 12.

© ЦИТП Госстроя СССР, 1990

gost.e-ecolog.ru

№ п/п	Обозначение	Наименование	Стр.
1	1424 1 – 6/89 7с – ТТ	Технические требования	4
2	1424 1 – 6/89 7с – 1см	Расчетная схема и геометрические размеры связей ВС 70 ВС 82	6
3	1424 1 – 6/89.7с – 2см	Расчетная схема и геометрические размеры связей ВС 83 ВС 89	7
4	1424 1 – 6/89 7с – 3см	Расчетная схема и геометрические размеры связей ВС 90 . ВС 101	8
5	1424 1 – 6/89 7с – 4см	Расчетная схема и геометрические размеры связей ВС 102 .. ВС 107	9
6	1424 1 – 6/89 7с – 5см	Расчетная схема и геометрические размеры связей ВС 108. ВС 125	10
7	1424 1 – 6/89 7с – 6см	Расчетная схема и геометрические размеры связей ВС 126 .. ВС 133	11
8	1424 1 – 6/89. 7с – 7см	Расчетная схема и геометрические размеры связей ВС 134. ВС 146	12
9	1424 1 – 6/89 7с – 8см	Расчетная схема и геометрические размеры связей ВС 147.. ВС 155	13
10	1424 1 – 6/89 7с – 9	Связь ВС 70	14
11	1424 1 – 6/89 7с – 10	Связь ВС 71	15
12	1424 1 – 6/89 7с – 11	Связь ВС 72	17
13	1424 1 – 6/89 7с – 12	Связь ВС 73	18
14	1424 1 – 6/89 7с – 13	Связь ВС 74	20
15	1424 1 – 6/89 7с – 14	Связь ВС 75	21
16	1424 1 – 6/89 7с – 15	Связь ВС 76	23
17	1424 1 – 6/89 7с – 16	Связь ВС 77	24
18	1424 1 – 6/89 7с – 17	Связь ВС 78	26
19	1424 1 – 6/89 7с – 18	Связь ВС 79	27
20	1424 1 – 6/89. 7с – 19	Связь ВС 80	29
21	1424 1 – 6/89 7с – 20	Связь ВС 81	30
22	1424 1 – 6/89 7с – 21	Связь ВС 82	32
23	1424 1 – 6/89 7с – 22	Связь ВС 83	34
24	1424 1 – 6/89 7с – 23	Связь ВС 84	35
25	1424 1 – 6/89. 7с – 24	Связь ВС 85	37
26	1424 1 – 6/89 7с – 25	Связь ВС 86	38
27	1424 1 – 6/89 7с – 26	Связь ВС 87	40
28	1.424 1 – 6/89. 7с – 27	Связь ВС 88	41
29	1424 1 – 6/89. 7с – 28	Связь ВС 89	43
30	1424 1 – 6/89 7с – 29	Связь ВС 90	45
31	1424 1 – 6/89. 7с – 30	Связь ВС 91	46
32	1424 1 – 6/89 7с – 31	Связь ВС 92	48
33	1424 1 – 6/89 7с – 32	Связь ВС 93	49
34	1424 1 – 6/89 7с – 33	Связь ВС 94	51
35	1424 1 – 6/89 7с – 34	Связь ВС 95	52
36	1424 1 – 6/89 7с – 35	Связь ВС 96	54
37	1424 1 – 6/89 7с – 36	Связь ВС 97	55
38	1424 1 – 6/89 7с – 37	Связь ВС 98	57
39	1.424 1 – 6/89. 7с – 38	Связь ВС 99	58
40	1424. 1 – 6/89 7с – 39	Связь ВС 100	60
41	1424 1 – 6/89. 7с – 40	Связь ВС 101	61
42	1424 1 – 6/89 7с – 41	Связь ВС 102	63
43	1424 1 – 6/89 7с – 42	Связь ВС 103	64
45	1424 1 – 6/89. 7с – 43	Связь ВС 104	66
46	1424 1 – 6/89. 7с – 44	Связь ВС 105	67
47	1.424. 1 – 6/89 7с – 45	Связь ВС 106	69
48	1424 1 – 6/89 7с – 46	Связь ВС 107	70

Нач отд	Капитульский	
Н контр	Богуславский	
Гл спец	Богуславский	
Зав гр	Котенко	
Вед инж	Дивинская	
Провер	Котенко	
Разраб	Вишня	

1.424.1-6/89.7с

Содержание

Стадия	Лист	Листов
Р	1	4

Харьковский промстройниипроект

Инв № подл. | Подпись и дата | Взам инв №

N п/п	Обозначение	Наименование	Стр.
49	1.424.1-6/89.7с-47	Связь ВС 108	72
50	1.424.1-6/89.7с-48	Связь ВС 109	73
51	1.424.1-6/89.7с-49	Связь ВС 110	75
52	1.424.1-6/89.7с-50	Связь ВС 111	76
53	1.424.1-6/89.7с-51	Связь ВС 112	78
54	1.424.1-6/89.7с-52	Связь ВС 113	79
55	1.424.1-6/89.7с-53	Связь ВС 114	81
56	1.424.1-6/89.7с-54	Связь ВС 115	82
57	1.424.1-6/89.7с-55	Связь ВС 116	84
58	1.424.1-6/89.7с-56	Связь ВС 117	85
59	1.424.1-6/89.7с-57	Связь ВС 118	87
60	1.424.1-6/89.7с-58	Связь ВС 119	88
61	1.424.1-6/89.7с-59	Связь ВС 120	90
62	1.424.1-6/89.7с-60	Связь ВС 121	91
63	1.424.1-6/89.7с-61	Связь ВС 122	93
64	1.424.1-6/89.7с-62	Связь ВС 123	94
65	1.424.1-6/89.7с-63	Связь ВС 124	96
66	1.424.1-6/89.7с-64	Связь ВС 125	97
67	1.424.1-6/89.7с-65	Связь ВС 126	99
68	1.424.1-6/89.7с-66	Связь ВС 127	100
69	1.424.1-6/89.7с-67	Связь ВС 128	101
70	1.424.1-6/89.7с-68	Связь ВС 129	102
71	1.424.1-6/89.7с-69	Связь ВС 130	103
72	1.424.1-6/89.7с-70	Связь ВС 131	104
73	1.424.1-6/89.7с-71	Связь ВС 132	105
74	1.424.1-6/89.7с-72	Связь ВС 133	106
75	1.424.1-6/89.7с-73	Связь ВС 134	107
76	1.424.1-6/89.7с-74	Связь ВС 135	108
77	1.424.1-6/89.7с-75	Связь ВС 136	109

N п/п	Обозначение	Наименование	Стр.
78	1.424.1-6/89.7с-76	Связь ВС 137	110
79	1.424.1-6/89.7с-77	Связь ВС 138	111
80	1.424.1-6/89.7с-78	Связь ВС 139	112
81	1.424.1-6/89.7с-79	Связь ВС 140	113
82	1.424.1-6/89.7с-80	Связь ВС 141	114
83	1.424.1-6/89.7с-81	Связь ВС 142	115
84	1.424.1-6/89.7с-82	Связь ВС 143	116
85	1.424.1-6/89.7с-83	Связь ВС 144	117
86	1.424.1-6/89.7с-84	Связь ВС 145	118
87	1.424.1-6/89.7с-85	Связь ВС 146	119
88	1.424.1-6/89.7с-86	Связь ВС 147-1	120
89	1.424.1-6/89.7с-87	Связь ВС 147-2	121
90	1.424.1-6/89.7с-88	Связь ВС 148-1	122
91	1.424.1-6/89.7с-89	Связь ВС 148-2	123
92	1.424.1-6/89.7с-90	Связь ВС 149-1	124
93	1.424.1-6/89.7с-91	Связь ВС 149-2	125
94	1.424.1-6/89.7с-92	Связь ВС 150-1	126
95	1.424.1-6/89.7с-93	Связь ВС 150-2	127
96	1.424.1-6/89.7с-94	Связь ВС 151-1	128
97	1.424.1-6/89.7с-95	Связь ВС 151-2	129
98	1.424.1-6/89.7с-96	Связь ВС 152-1	130
99	1.424.1-6/89.7с-97	Связь ВС 152-2	131
100	1.424.1-6/89.7с-98	Связь ВС 153-1	132
101	1.424.1-6/89.7с-99	Связь ВС 153-2	133
102	1.424.1-6/89.7с-100	Связь ВС 154-1	134
103	1.424.1-6/89.7с-101	Связь ВС 154-2	135
104	1.424.1-6/89.7с-102	Связь ВС 155-1	136
105	1.424.1-6/89.7с-103	Связь ВС 155-2	137

Инв. № подл. | Подпись и дата | Взам. инв. №

1. Общие сведения

1.1 Настоящий выпуск содержит рабочие чертежи стальных связей по железобетонным колоннам с проходами для зданий с расчетной сейсмичностью 7 и 8 баллов

1.2 В выпуске приведены:

Технические требования;

Расчетные схемы и геометрические размеры связей;

Рабочие чертежи связей.

1.3 Общий состав серии, общие сведения, схемы расположения связей и ключи для подбора марок связей приведены в выпуске 0-1с настоящей серии

1.4 Условные обозначения элементов конструкций приняты по ГОСТ 21.107-78*

2 Конструктивные решения

2.1 Вертикальные связи ниже уровня подкрановых балок по крайним рядам колонн запроектированы одноплоскостными крестовыми либо портальными с горизонтальными распорками — фермами в уровне верха связей;

— по средним рядам колонн — в виде двухплоскостных портальных связей, соединенных между собой планками

2.2. Вертикальные связи выше уровня подкрановых балок для обеспечения прохода выполнены по треугольной схеме из двух раздельных плоскостей.

2.3 При применении железобетонных подстропильных конструкций с высотой на опоре 700 мм (см п 3.4 пояснительной записки к выпуску 0-1с, документ 1.424.1-6/89.0-1с-ПЗ) высота связей ВС 134, ВС 135, ВС 139 и ВС 140 должна быть уменьшена на 100 мм. Для этого необходимо:

- уменьшить на 100 мм размер В (см. докум -7см);
- Не меняя размеров подкосов (по 3.1) и косынок (по 3.2 и 3) изменить привязку отверстий для монтажных болтов;
- На чертежах связей (документ -73; -74; -78, -79) размеры, подлежащие изменению, приведены в скобках.

2.4 Все отверстия ф19, кроме оговоренных. Все обрезы 40 мм, кроме оговоренных.

2.5 Масса связи дана с учетом 1% на сварные швы

3 Расчетные положения

3.1. Расчет элементов вертикальных связей выполнен в соответствии с требованиями глав:

СНиП II-23-81* „Стальные конструкции";

СНиП II-7-81 „Строительство в сейсмических районах";

СНиП 2.01.07-85 „Нагрузки и воздействия".

3.2 При расчете конструкций учтен коэффициент надёжности по назначению $\gamma_n = 0{,}95$, соответствующий II классу ответственности зданий и сооружений.

3.3 Элементы вертикальных связей рассчитаны

Нач отд	Капитульский		
Н контр	Богуславский		
Гл спец	Богуславский		
Зав гр	Котенко		
Вед инж	Дивинская		
Провер	Котенко		
Разраб	Нализко		

14241-6/89.7с-ТТ

Технические требования

Стадия	Лист	Листов
Р	1	4

ХАРЬКОВСКИЙ ПРОМСТРОЙНИИПРОЕКТ

Инв.№ подл. | Подпись и дата | Взам. инв.№

с учётом основного и особого сочетаний нагрузок.

3.4. Вертикальные связи ниже уровня подкрановых балок приняты:

-для крайних рядов колонн при шаге - 6м - растянутые;

-для крайних и средних рядов колонн при шаге - 12м - сжато-растянутые.

Связи выше подкрановых балок приняты сжато-растянутые.

4. Материал конструкций.

4.1. Материал и сечения элементов вертикальных связей приняты на основании рекомендаций по применению сокращенного сортамента металлопроката в строительных конструкциях от 25.05.1987г. и дополнений к ним от 18.04.1988г. и приведены в таблицах на листах выпуска. Согласно Постановлению Госстроя СССР от 12.07.1989г. №121, примененные в проекте стали могут быть заменены на стали по ГОСТ 27772-88 в соответствии с изменением СНиП II-23-81* „Стальные конструкции" (табл. 50)

4.2. Материалы для сварки следует принимать по табл. 55 главы СНиП II-23-81* „Стальные конструкции."

5. Требования к изготовлению

5.1. Изготовление и монтаж связей выполнять в соответствии с требованиями глав СНиП 3.03.01-87 „Несущие и ограждающие конструкции."

5.2. Все заводские и монтажные соединения сварные. Минимальная длина шва 80 мм. Неоговоренные швы варить по всей длине крепежного элемента.

5.3. Все заводские соединения следует выполнять полуавтоматической сваркой в среде углекислого газа по ГОСТ 8050-85. В случае перехода на ручную сварку применять электроды по ГОСТ 9467-75* типа Э46 для связей из стали марки 09Г2С-6 и Э42 - для связей из других марок сталей.

5.4. Монтаж конструкций производить на болтах по ГОСТ 7798-70* класса прочности 5.8 в соответствии с табл. 57 СНиП II-23-81* и монтажной электросварке. Применение автоматной стали для болтов не допускается.

5.5. До установки вертикальных связей в проектное положение произвести укрупнительную сборку элементов связей. Места соединений обварить на монтаже после окончательной установки и выверки конструкций.

5.6. Защита стальных связей от коррозии должна производиться в соответствии с указаниями СНиП 2.03.11-85 „Защита строительных конструкций от коррозии. Нормы проектирования."

Инв. № подл. | Подпись и дата | Взам. инв. №

Обозначение	Ряд колонн	Шаг колонн	Марка связи	± P кН	Усилия на колонну (кН) ± A	± H	± R_1	± R_2	Усилия в элементах связей (кН) ± S_1	± S_1'	± S_2	± S_3	± S_2'	± S_5	Геометрические размеры связей (мм) B	B_1	B_2	a	l_1	l_2	l_3	l_4	Масса кг
1.424.1-6/89.7с-9	КРАЙНИЙ	6	ВС 70	821,0	407,0	410,5	407,0	62,0	410,5	205,0	98,0	123,0	304,0	578,0	5550	150	850	810	5600	1618	7884	3942	1397
1.424.1-6/89.7с-10			ВС 71	778,0	427,0	389,0	427,0	59,0	389,0	194,5	93,0	116,7	288,0	578,0	6150	150	850	810	5600	1618	8318	4159	1418
1.424.1-6/89.7с-11			ВС 72	789,0	475,5	394,5	475,5	60,0	394,5	197,3	95,0	118,3	292,0	618,0	6750	150	850	810	5600	1618	8770	4385	1577
1.424.1-6/89.7с-12			ВС 73	749,0	491,5	374,5	491,5	57,0	374,5	187,3	90,0	112,3	277,0	618,0	7350	150	850	810	5600	1618	9240	4620	1600
1.424.1-6/89.7с-13			ВС 74	821,0	583,0	410,5	583,0	62,0	410,5	205,3	98,0	123,2	304,0	713,0	7950	150	850	810	5600	1618	9724	4862	1743
1.424.1-6/89.7с-14			ВС 75	821,0	583,0	410,5	583,0	44,0	410,5	205,3	98,0	115,0	304,0	713,0	7950	400	600	560	5600	1508	9724	4862	1666
1.424.1-6/89.7с-15			ВС 76	781,0	596,0	390,5	596,0	42,0	390,5	195,3	94,0	109,3	289,0	713,0	8550	400	600	560	5600	1508	10220	5110	1698
1.424.1-6/89.7с-16			ВС 77	734,0	600,0	367,0	600,0	36,7	367,0	138,5	88,0	110,1	271,0	703,0	9150	400	600	560	5600	1508	10728	5364	1837
1.424.1-6/89.7с-17			ВС 78	690,0	600,0	345,0	600,0	34,5	345,0	172,5	82,8	103,5	255,0	692,0	9750	400	600	560	5600	1508	11244	5622	1884
1.424.1-6/89.7с-18			ВС 79	650,0	600,0	325,0	600,0	32,5	325,0	162,5	78,0	97,5	240,5	682,0	10350	400	600	560	5600	1508	11768	5884	1926
1.424.1-6/89.7с-19			ВС 80	1100,0	545,0	530,0	582,0	89,3	587,5	294,0	141,0	176,3	435,0	827,5	5550	150	850	800	5600	1600	7884	3942	1840
1.424.1-6/89.7с-20			ВС 81	1100,0	604,0	550,0	612,0	84,6	557,0	278,5	134,0	167,0	412,0	827,5	6150	150	850	800	5600	1600	8318	4159	1863
1.424.1-6/89.7с-21			ВС 82	1056,0	636,0	528,0	636,0	80,2	528,0	264,0	127,0	158,4	391,0	827,5	6750	150	850	800	5600	1600	8770	4385	1871

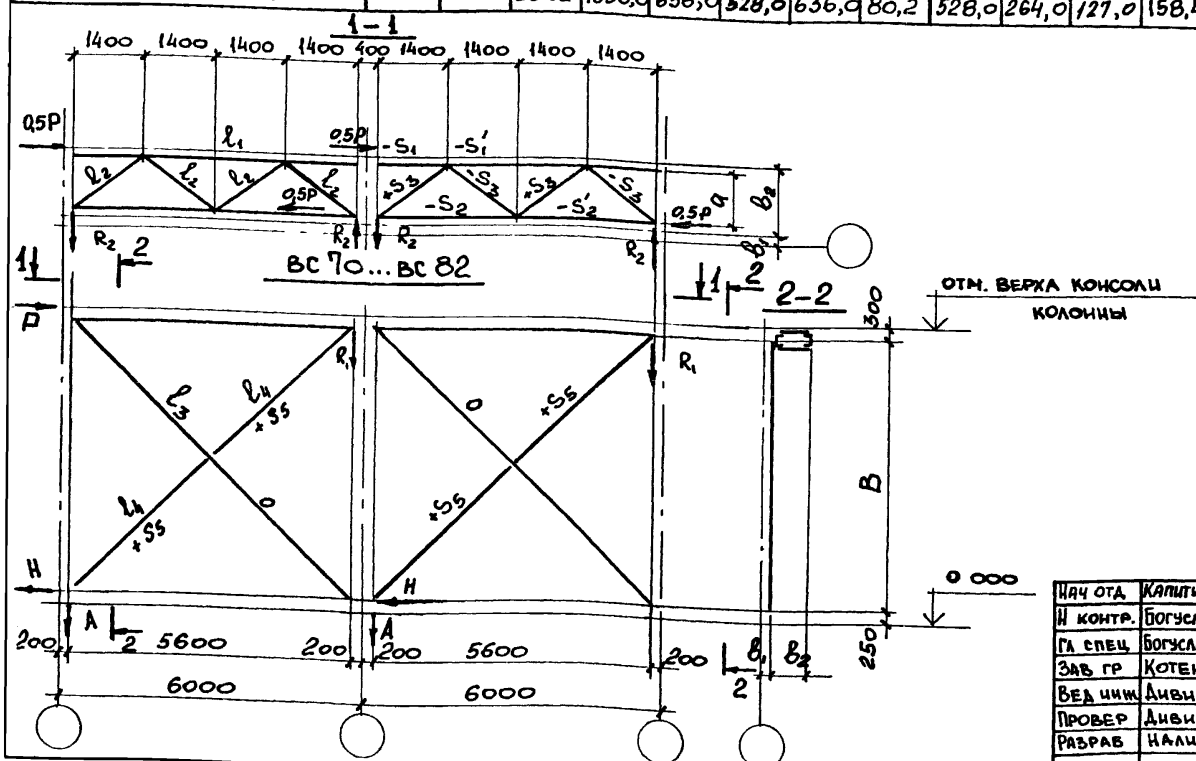

1. Вертикальные связи рассчитаны как растянутые
2. Расчетные длины элементов вертикальной связи приняты в плоскости и из плоскости равными полной геометрической длине элементов
3. Приведенные в таблице величины P соответствуют несущей способности связей, рассчитанных с учетом особого сочетания нагрузок
4. Предельно допустимая нагрузка на связи P=1100 кН определена исходя из несущей способности узла сопряжений связи с колонной.
5. Нагрузки и усилия в стержнях даны в килоньютонах (кН)

Нач отд	Капитульский	
Н контр.	Богуславский	
Гл спец	Богуславский	
Зав гр	Котенко	
Вед инж	Дивинская	
Провер	Дивинская	
Разраб	Нализко	

1.424.1-6/89.7с-1см

Расчётная схема и геометрические размеры связей ВС 70...ВС 82

Стадия	Лист	Листов
Р		1

ХАРЬКОВСКИЙ ПРОМСТРОЙНИИПРОЕКТ

Обозначения	Ряд колонн	Шаг колонн	Марка связи	±P кН	Усилия на колонну (кН) ±A	±H	±R_1	±R_2	Усилия в элементах связей (кН) ±S_1	±S_1'	±S_2	±S_3	±S_3'	+S_5	−S_6	Геометрические размеры связей (мм) B	b_1	b_2	l_1	l_2	l_3	l_4	l_5	l_6	Масса кг
1.424.1-6/89.7с-22	КРАЙНИЙ	6	ВС83	1100,0	361,0	550,0	361,0	83,0	550,0	275,0	165,0	132,0	407,0	658,0	550,	7350	150	850	5600	5600	1638	6698	3348	5600	3104
1.424.1-6/89.7с-23			ВС84	1100,0	390,0	550,0	390,0	83,0	550,0	275,0	165,0	132,0	407,0	674,0	550,0	7950	150	850	5600	5600	1638	6868	3434	5600	3113
1.424.1-6/89 7с-24			ВС85	1100,0	390,0	550,0	390,0	59,0	550,0	275,0	165,0	132,0	407,0	674,0	550,0	7950	400	600	5600	5600	1523	6868	3434	5600	3025
1.424.1-6/89.7с-25			ВС86	1100,0	420,0	550,0	420,0	59,0	550,0	275,0	165,0	132,0	407,0	692,0	550,0	8550	400	600	5600	5600	1523	7045	3523	5600	3050
1.424.1-6/89.7с-26			ВС87	1100,0	440,0	550,0	440,0	59,0	550,0	275,0	165,0	132,0	407,0	710,0	550,0	9150	400	600	5600	5600	1523	7231	3616	5600	3054
1.424.1-6/89.7с-27			ВС88	1100,0	479,0	550,0	479,0	59,0	550,0	275,0	165,0	132,0	407,0	729,0	550,0	9750	400	600	5600	5600	1523	7425	3713	5600	3148
1.424.1-6/89.7с-28			ВС89	1100,0	508,0	550,0	508,0	59,0	550,0	275,0	165,0	132,0	407,0	748,0	550,0	10350	400	600	5600	5600	1523	7625	3813	5600	3151

ВС 83... ВС 89

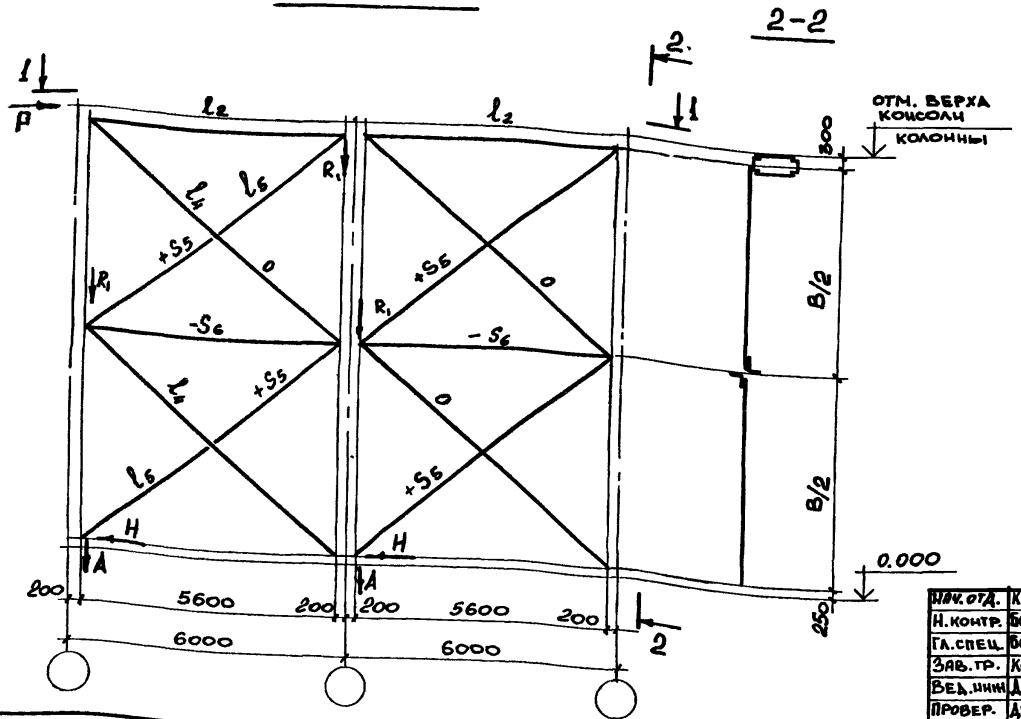

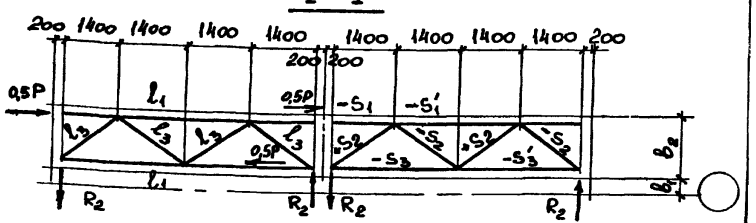

Примечания даны на документе 1.424.1-6/89.7С-1см

Нач. отд.	Капитульский	
Н. контр.	Богуславский	
Гл. спец.	Богуславский	
Зав. тр.	Котенко	
Вед. инж.	Дивинская	
Провер.	Дивинская	
Разраб.	Нализко	

1.424.1-6/89.7с-2см

Расчётная схема и геометрические размеры связей ВС 83... ВС 89

Стадия	Лист	Листов
Р		1

ХАРЬКОВСКИЙ ПРОМСТРОЙНИИПРОЕКТ

Обозначения	Ряд колонн	Шаг колонн	Марка связи	± P кН	Усилие на колонну (кН) ± A	± H	± R	Усилия в элементах связей (кН) ± S1	± S2	± S3	± S4	± S5	± S6	Геометрические размеры связей (мм) B	b1	l1	l2	l3	l4	l5		Масса, кг
1.424.1-6/89.7с-29	крайний	12	ВС 90	739,0	328,0	369,0	38,0	494,0	277,0	92,0	103,0	369,0	185,0	5150	2575	11600	11600	1554	7756	3879		1482
1.424.1-6/89.7с-30			ВС 91	856,0	424,0	428,0	44,0	603,0	321,0	107,0	120,0	428,0	214,0	5750	2875	11600	11600	1554	8167	4084		1655
1.424.1-6/89.7с-31			ВС 92	755,0	413,0	378,0	38,0	559,0	280,0	94,0	106,0	377,0	189,0	6350	3175	11600	11600	1554	8600	4300		1672
1.424.1-6/89.7с-32			ВС 93	852,0	510,0	426,0	44,0	664,0	319,0	107,0	120,0	426,0	213,0	6950	3475	11600	11600	1554	9052	4526		1977
1.424.1-6/89.7с-33			ВС 94	762,0	496,0	381,0	39,0	625,0	286,0	95,0	107,0	381,0	191,0	7550	3775	11600	11600	1554	9520	4760		1833
1.424.1-6/89.7с-34			ВС 95	872,0	613,0	436,0	45,0	751,0	327,0	109,0	122,0	436,0	218,0	8150	4075	11600	11600	1554	10000	5000		2040
1.424.1-6/89.7с-35			ВС 96	780,0	588,0	390,0	40,0	705,0	293,0	98,0	109,0	390,0	195,0	8750	4375	11600	11600	1554	10498	5249		2056
1.424.1-6/89.7с-36			ВС 97	744,0	600,0	372,0	38,0	706,0	279,0	93,0	104,0	372,0	186,0	9350	4675	11600	11600	1554	11003	5502		2529
1.424.1-6/89.7с-37			ВС 98	700,0	600,0	350,0	36,0	694,0	262,0	87,5	98,0	350,0	175,0	9950	4975	11600	11600	1554	11517	5759		2644
1.424.1-6/89.7с-38			ВС 99	1100,0	488,0	550,0	57,0	737,0	412,0	138,0	154,0	550,0	275,0	5150	2575	11600	11600	1551	7756	3879		1784
1.424.1-6/89.7с-39			ВС 100	1071,0	531,0	535,0	55,0	748,0	402,0	134,0	150,0	535,0	268,0	5750	2875	11600	11600	1551	8167	4084		1726
1.424.1-6/89.7с-40			ВС 101	1100,0	602,0	550,0	64,0	815,0	412,0	138,0	154,0	550,0	275,0	6350	3175	11600	11600	1551	8600	4300		2055

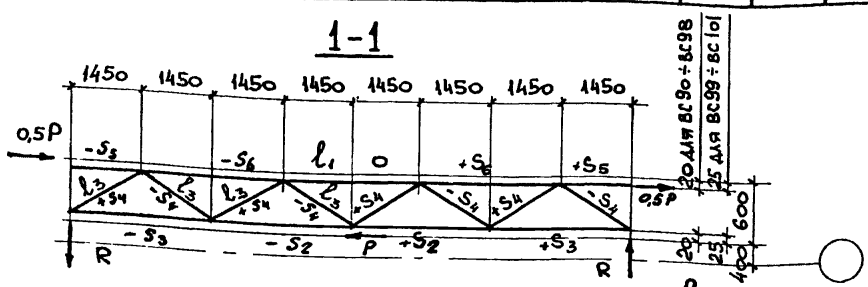

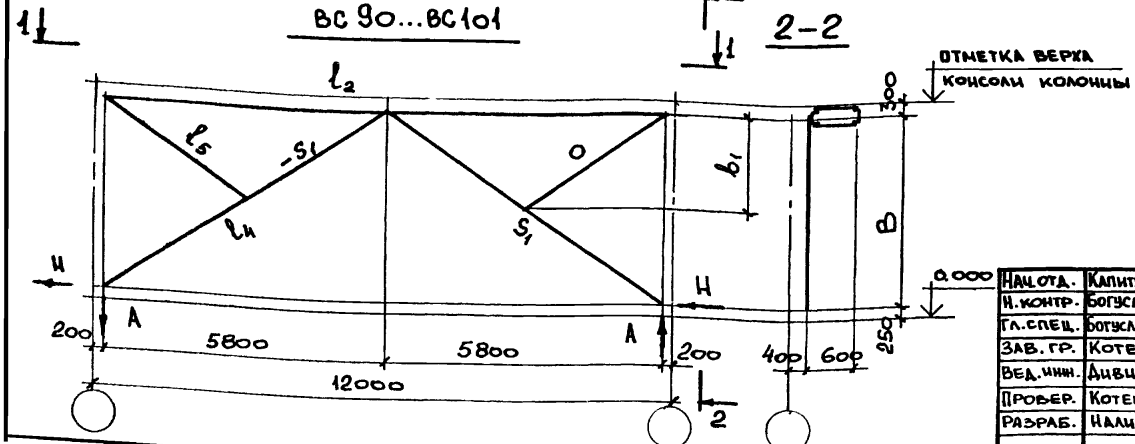

1. Нагрузки и усилия в стержнях даны в килоньютонах (кН).
2. Вертикальные связи рассчитаны как сжато-растянутые. Расчетная длина элементов связи принята: в плоскости связи - 0,9ℓ; из плоскости - 0,7ℓ.
3. Приведенные в таблице величины P соответствуют несущей способности связей, рассчитанных с учетом особого сочетания нагрузок.
4. Предельно допустимая нагрузка на связи P1 = 1100 кН определена исходя из несущей способности узла сопряжения связи с колонной.

Нач.отд.	Капитульский	
Н.контр.	Богуславский	
Гл.спец.	Богуславский	
Зав.гр.	Котенко	
Вед.инж.	Дивинская	
Провер.	Котенко	
Разраб.	Нализко	

1.424.1-6/89.7с — 3см

Расчётная схема и геометрические размеры связей ВС 90... ВС 101

Стадия	Лист	Листов
Р		1

Харьковский Промстройниипроект

Обозначение	Ряд колонн	Шаг колонн	Марка связи	±P кН	Усилия на колонну (кН) ±A	±H	±S	±R	Усилия в элементах связей (кН) ±S_1	±S_1'	±S_2	±S_3	±S_4	±S_5	Геометрические размеры связей (мм) B	l_1	l_2	l_3	l_4	Масса кг
1.424.1-6/89.7с-41	крайний	12	ВС102	1078,0	646,0	539,0	323,0	56,0	539,0	269,5	135,0	404,0	146,0	628,0	6950	11600	1551	13523	6762	2309
1.424.1-6/89.7с-42			ВС103	1019,0	663,0	510,0	332,0	53,0	510,0	255,0	127,5	382,0	138,0	608,0	7550	11600	1551	13840	6920	2328
1.424.1-6/89.7с-43			ВС104	1100,0	773,0	550,0	386,0	56,0	550,0	275,0	137,0	412,0	148,0	672,0	8150	11600	1551	14177	7088	2546
1.424.1-6/89.7с-44			ВС105	1100,0	829,0	550,0	415,0	56,0	550,0	275,0	137,0	412,0	148,0	689,0	8750	11600	1551	14530	7265	2576
1.424.1-6/89.7с-45			ВС106	1111,0	896,0	555,5	448,0	58,0	555,5	278,0	139,0	417,0	150,0	714,0	9360	11600	1551	14900	7450	2608
1.424.1-6/89.7с-46			ВС107	1045,0	896,0	522,5	448,0	54,0	522,5	261,0	130,5	392,0	141,0	688,0	9950	11600	1551	15283	7641	2638

1-1

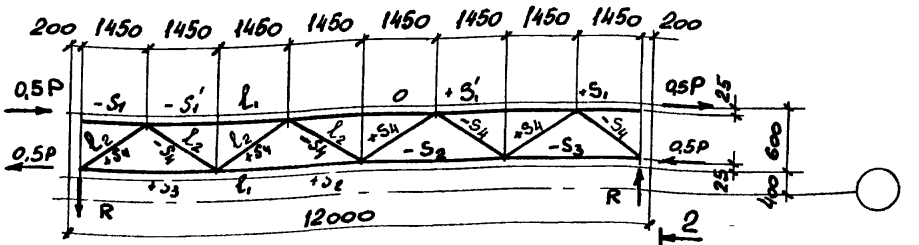

ВС 102 ... ВС 107

2-2

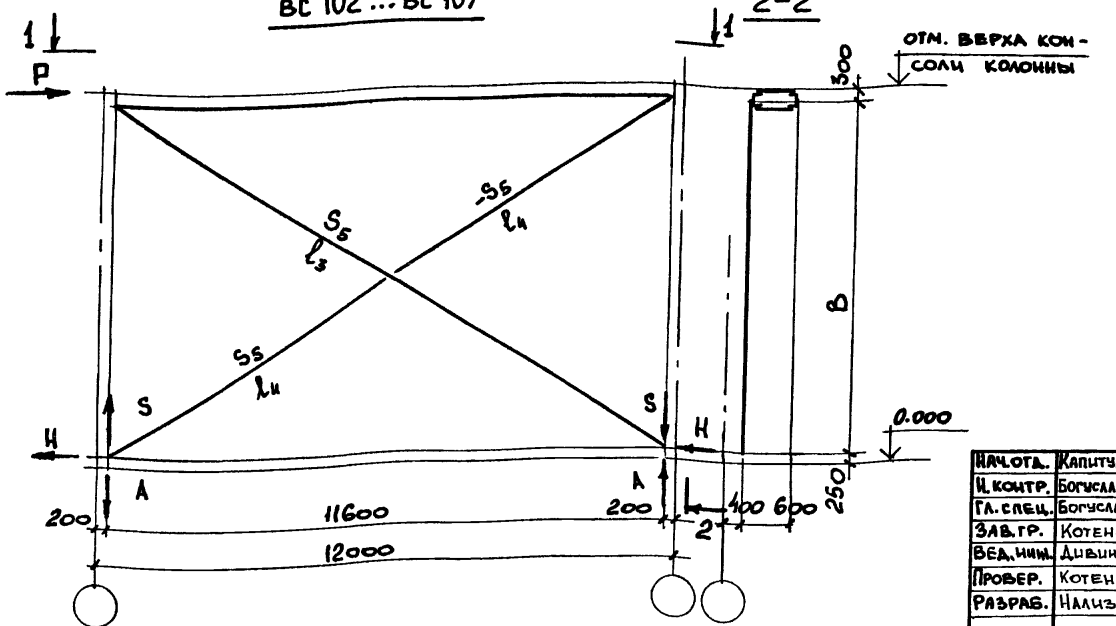

1. Нагрузки и усилия в стержнях даны в килоньютонах.
2. Вертикальные связи рассчитаны как сжато-растянутые. Расчетная длина элементов связи принята: в плоскости связи - 0,5 ℓ, из плоскости - 0,7 ℓ.
3. Приведенные в таблице величины P соответствуют несущей способности связей, рассчитанных с учетом особого сочетания нагрузок.
4. Предельно допустимая нагрузка на связи P = 1100 кН определена исходя из несущей способности узла сопряжения связи с колонной.

Нач.отд.	Капитульский	
Н.контр.	Богуславский	
Гл.спец.	Богуславский	
Зав.гр.	Котенко	
Вед.инж.	Дивинская	
Провер.	Котенко	
Разраб.	Нализко	

1.424.1-6/89.7с-4см

Расчетная схема и геометрические размеры связей ВС 102 ... ВС 107

Стадия	Лист	Листов
Р		1

Харьковский Промстройниипроект

Обозначение	Ряд колонн	Шаг колонн	Марка связи	± P кН	Усилие на колонну (кН) ±A	±H	Усилие в элементах связей (кН) S_1	S_2	S_3	S_4	Геометрические размеры связей (мм) B	b_1	l_1	l_2	l_3	l_4	l_5	Масса кг
1.424.1-6/89.7с-47	Средний	12	ВС108	792,0	352,0	396,0	792,0	530,0	198,0	279,0	5150	2575	5800	7756	3878	500	1090	1350
1.424.1-6/89.7с-48			ВС109	778,0	386,0	389,0	778,0	519,0	194,0	274,0	5750	2875	5800	8168	4084	500	1090	1378
1.424.1-6/89.7с-49			ВС110	950,0	520,0	475,0	950,0	703,0	237,0	334,0	6350	3175	5800	8600	4300	500	1090	1489
1.424.1-6/89.7с-50			ВС111	876,0	525,0	438,0	876,0	651,0	219,0	308,0	6950	3475	5800	9052	4526	500	1090	1512
1.424.1-6/89.7с-51			ВС112	800,0	521,0	400,0	800,0	655,0	200,0	282,0	7550	3775	5800	9520	4760	500	1090	1652
1.424.1-6/89.7с-52			ВС113	920,0	646,0	460,0	920,0	792,0	230,0	324,0	8150	4075	5800	10014	5002	500	1090	1725
1.424.1-6/89.7с-53			ВС114	834,0	629,0	417,0	834,0	756,0	208,0	294,0	8750	4375	5800	10498	5249	500	1090	1840
1.424.1-6/89.7с-54			ВС115	772,0	622,0	386,0	772,0	734,0	193,0	272,0	9350	4675	5800	11000	5502	500	1090	1783
1.424.1-6/89.7с-55			ВС116	702,0	602,0	351,0	702,0	696,0	175,0	274,0	9950	4975	5800	11520	5760	500	1090	1880
1.424.1-6/89.7с-56			ВС117	1100,0	488,0	550,0	1100,0	736,0	275,0	388,0	5150	2575	5800	7756	3878	500	1090	1686
1.424.1-6/89.7с-57			ВС118	1100,0	545,0	550,0	1100,0	770,0	275,0	388,0	5750	2875	5800	8168	4084	500	1090	1726
1.424.1-6/89.7с-58			ВС119	1100,0	602,0	550,0	1100,0	814,0	275,0	388,0	6350	3175	5800	8600	4300	500	1090	1844
1.424.1-6/89.7с-59			ВС120	1100,0	659,0	550,0	1100,0	858,0	275,0	388,0	6950	3475	5800	9052	4526	500	1090	1903
1.424.1-6/89.7с-60			ВС121	1100,0	716,0	550,0	1100,0	902,0	275,0	388,0	7550	3775	5800	9520	4760	500	1090	2049
1.424.1-6/89.7с-61			ВС122	1100,0	773,0	550,0	1100,0	946,0	275,0	388,0	8150	4075	5800	10014	5002	500	1090	2122
1.424.1-6/89.7с-62			ВС123	1100,0	830,0	550,0	1100,0	990,0	275,0	388,0	8750	4375	5800	10498	5249	500	1090	2399
1.424.1-6/89.7с-63			ВС124	1100,0	886,0	550,0	1100,0	1045,0	275,0	388,0	9350	4675	5800	11000	5502	500	1090	2428
1.424.1-6/89.7с-64			ВС125	1100,0	943,0	550,0	1100,0	1089,0	275,0	388,0	9950	4975	5800	11520	5760	500	1090	2460

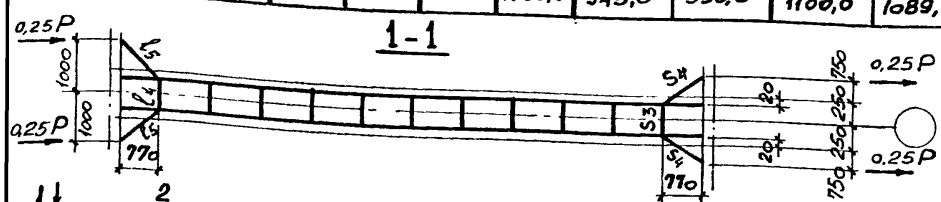

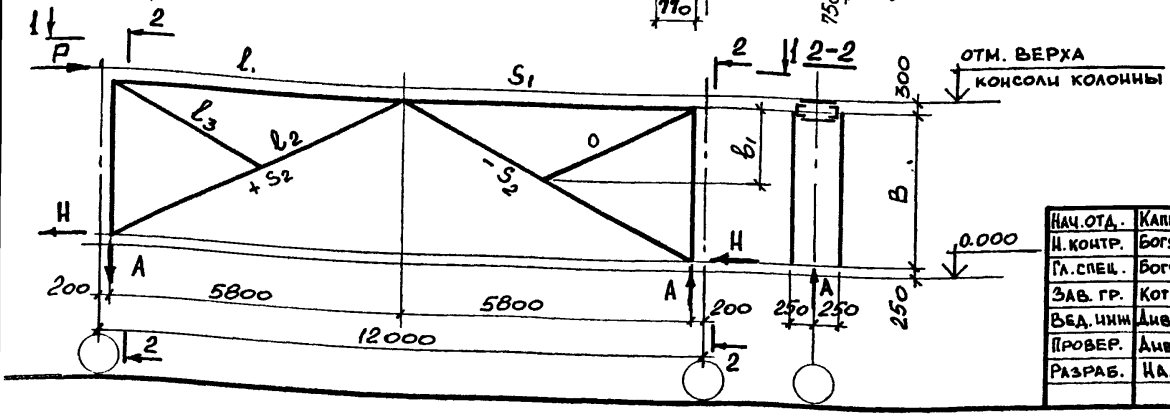

1. Примечания даны на документе 1.424.1-6/89.7с-3см.
2. Усилия даны на две ветви связей.

Нач.отд.	Капитульский	
Н.контр.	Богуславский	
Гл.спец.	Богуславский	
Зав.гр.	Котенко	
Вед.инж.	Дивинская	
Провер.	Дивинская	
Разраб.	Нализко	

1.424.1-6/89.7с-5см

Расчётная схема и геометрические размеры связей ВС108... ВС125

Стадия	Лист	Листов
Р		1

Харьковский Промстройниипроект

Обозначение	Ряд колонн	Шаг колонн	Марка связи	± P		Расчётные усилия (кН)												Геометрические размеры						Масса кг
						Разрез 1-1				Разрез 2-2								B	l	ж.б. фермы		мет. фермы		
						ж.б. фермы; мет. фермы				ж.б. фермы				металлические фермы						a	b	a	b	
				металл. фермы	ж.б. фермы	P_1	A_1		S_1	P_2	A_2		S_2	P_2	A_2		S_2							
1.424.1-6/89.7с-65	крайний	6	вс 126	770,0	1078,0	622,0	155,5		219,0	456,0	114,0		160,0	148,0	37,0		52,0	2800	3960	275	375	125	525	621
1.424.1-6/89.7с-66			вс 127	931,0	1100,0	752,0	188,0		224,0	465,0	116,0		164,0	179,0	45,0		63,0	2800	3960	275	375	125	525	735
1.424.1-6/89.7с-67			вс 128	644,0	902,0	520,0	148,0		197,0	382,0	109,0		145,0	124,0	35,0		46,0	3200	4252	275	375	125	525	655
1.424.1-6/89.7с-68			вс 129	931,0	1100,0	752,0	215,0		285,0	465,0	133,0		177,0	179,0	51,5		68,0	3200	4252	275	375	125	525	945
1.424.1-6/89.7с-69			вс 130	579,0	812,0	468,0	142,0		184,0	344,0	104,0		135,0	111,0	33,7		44,0	3400	4405	275	375	125	525	669
1.424.1-6/89.7с-70			вс 131	931,0	1100,0	752,0	228,0		296,0	465,0	141,0		183,0	179,0	54,7		71,0	3400	4405	275	375	125	525	991
1.424.1-6/89.7с-71			вс 132	514,0	719,0	415,0	135,0		170,0	304,0	99,0		125,0	99,0	32,0		40,0	3650	4600	275	375	125	525	696
1.424.1-6/89.7с-72			вс 133	931,0	1100,0	752,0	245,0		309,0	465,0	152,0		191,0	179,0	58,7		74,0	3650	4600	275	375	125	525	1025

вс 126... вс 133

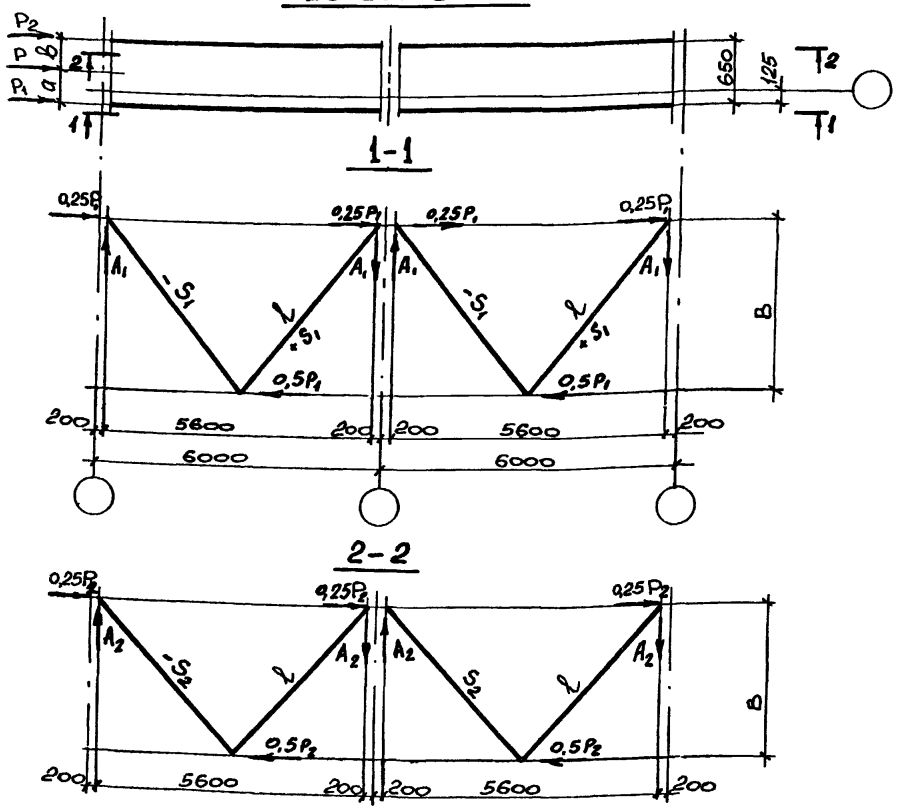

1. Нагрузки и усилия в стержнях даны в килоньютонах (кН).
2. Связи рассчитаны как сжато-растянутые. Расчетная длина элементов связи принята в плоскости и из плоскости связи - l.
3. Приведенные в таблице величины P соответствуют несущей способности связей, рассчитанных с учётом особого сочетания нагрузок.

Нач. отд.	Капитульский	
Н. контр.	Богуславский	
Гл. спец.	Богуславский	
Зав. гр.	Котенко	
Вед. инж.	Двинская	
Провер.	Котенко	
Разраб.	Нализко	

1.424.1-6/89.7с-6см

Расчётная схема и геометрические размеры связей вс 126... вс 133

Стадия	Лист	Листов
Р		1

Харьковский промстройниипроект

Обозначение	Ряд колонн	Шаг колонн	Марка связи	±P средний ряд	±P крайний ряд ж.б. фермы	±P крайний ряд метал. фермы	Расчётные усилия, кН 1-1 средний, крайний ряд P_1	A_1	S_1	2-2 крайний ряд ж.б. фермы P_2	A_2	S_2	2-2 крайний ряд метал. фермы P_2	A_2	S_2	Геометрические размеры связей в мм B	l	Средний ряд a	Средний ряд b	Крайний ряд ж.б. фермы a	Крайний ряд ж.б. фермы b	Крайний ряд метал. фермы a	Крайний ряд метал. фермы b	Масса кг
1.424.1-6/89.7с-73	Крайний ряд Средний ряд	12	ВС134	535,0	–	–	267,5	60,0	146,0	–	–	–	–	–	–	2600	6356	325	325	–	–	–	–	564
1.424.1-6/89.7с-74			ВС135	980,0	–	–	490,0	110,0	269,0	–	–	–	–	–	–	2600	6356	325	325	–	–	–	–	791
1.424.1-6/89.7с-75			ВС136	519,0	448,0	320,0	258,0	62,0	143,0	190,0	46,0	105,0	62,0	15,0	34,0	2800	6440	325	325	275	375	125	525	568
1.424.1-6/89.7с-16			ВС137	756,0	656,0	468,0	378,0	99,0	210,0	278,0	67,0	154,0	90,0	21,7	50,0	2800	6440	325	325	275	375	125	525	671
1.424.1-6/89.7с-77			ВС138	1100,0	988,0	912,0	736,0	179,0	408,0	418,0	101,0	232,0	176,0	42,3	97,0	2800	6440	325	325	275	375	125	525	953
1.424.1-6/89.7с-78			ВС139	674,0	–	–	337,0	88,6	190,0	–	–	–	–	–	–	3050	6553	325	325	–	–	–	–	685
1.424.1-6/89.7с-79			ВС140	1084,0	–	–	542,0	142,5	306,0	–	–	–	–	–	–	3050	6553	325	325	–	–	–	–	832
1.424.1-6/89.7с-80			ВС141	699,0	605,0	432,0	349,0	96,0	198,0	256,0	70,6	146,0	83,0	22,9	47,0	3200	6624	325	325	275	375	125	525	692
1.424.1-6/89.7с-81			ВС142	1059,0	918,0	656,0	530,0	146,0	302,0	388,0	107,0	221,0	126,0	34,8	72,0	3200	6624	325	325	275	375	125	525	826
1.424.1-6/89.7с-82			ВС143	1100,0	1100,0	932,0	753,0	208,0	430,0	465,0	128,0	266,0	179,0	49,5	102,0	3200	6624	325	325	275	375	125	525	1116
1.424.1-6/89.7с-83			ВС144	633,0	549,0	392,0	217,0	99,6	187,0	232,0	73,0	137,0	75,0	23,6	44,0	3650	6853	325	325	275	375	125	525	716
1.424.1-6/89.7с-84			ВС145	949,0	823,0	588,0	475,0	149,0	280,0	348,0	109,5	206,0	113,0	35,6	67,0	3650	6853	325	325	275	375	125	525	850
1.424.1-6/89.7с-85			ВС146	1100,0	1100,0	932,0	753,0	237,0	445,0	465,0	146,0	275,0	179,0	56,4	106,0	3650	6853	325	325	275	375	125	525	1151

ВС 134... ВС 146

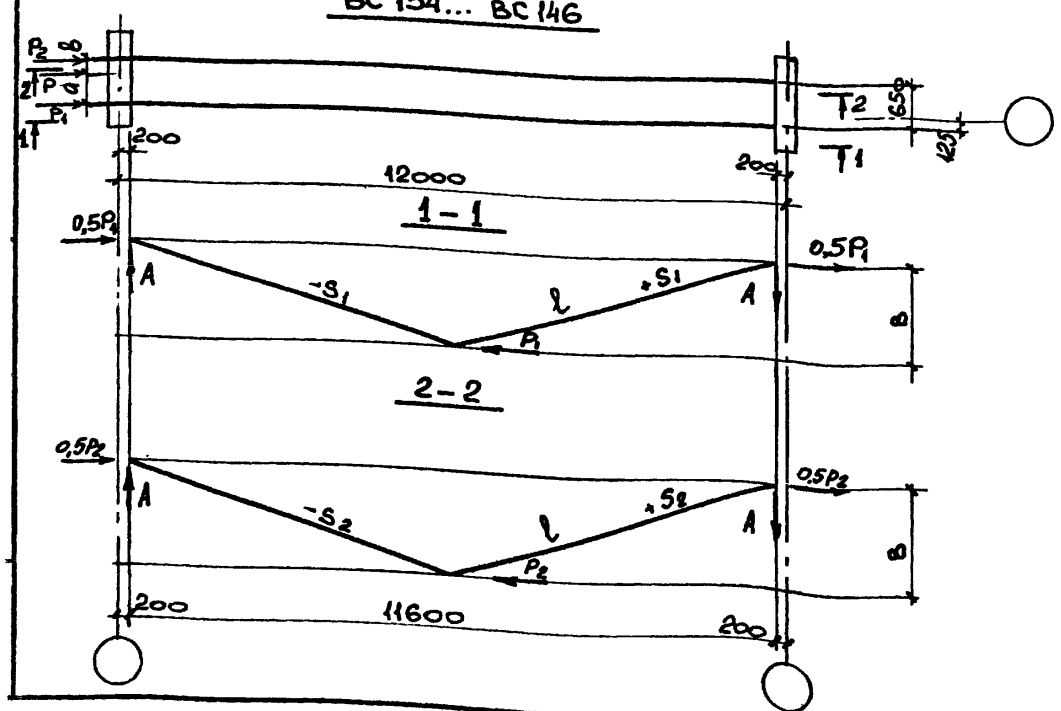

1. Примечания даны на документе 1.424.1-6/89.7с-6см
2. Для среднего ряда значения сил $P_1 = P_2$; $S_1 = S_2$.

Нач. отд.	Капитульский	
Н. контр.	Богуславский	
Гл. спец.	Богуславский	
Зав. гр.	Котенко	
Вед. инж.	Дивинская	
Провер.	Котенко	
Разраб.	Нализко	

1.424.1-6/89.7с – 7см

Расчётная схема и геометрические размеры связей ВС 134... ВС 146

Стадия	Лист	Листов
Р		1

Харьковский Промстройниипроект

Обозначение	Ряд колонн	Шаг колонн	Марка связи	±P ж.б. фермы	±P мет. фермы	Расчётные усилия (кН) разрез 1-1; 2-2 ж.б. фермы, мет. фермы P_1	A_1		S_1	разрез 2-2 ж.в. фермы P_2	A_2		S_2	металлические фермы P_2	A_2		S_2	Геометрические размеры, мм B	l_1	l_2	ж.бетонные фермы a	ж.бетонные фермы b	металлич. фермы a	металлич. фермы b	Масса кг
1.424.1-6/89.7с-86	Крайний, с фахверковыми стойками	12	ВС147-1	433,0	309,0					183,0	44,2		102,0	59,0	14,2		33,0	2800	6440	-	275	375	125	525	280
1.424.1-6/89.7с-87			ВС147-2			249,0	60,0		139,0										-	6485					279
1.424.1-6/89.7с-88			ВС148-1	656,0	469,0					277,0	69,0		154,0	90,0	21,7		50,0	2800	6440	-	275	375	125	525	334
1.424.1-6/89.7с-89			ВС148-2			379,0	91,5		211,0										-	6485					332
1.424.1-6/89.7с-90			ВС149-1	1100,0	932,0					465,0	112,0		251,0	179,0	43,0		100,0	2800	6440	-	275	375	125	525	454
1.424.1-6/89.7с-91			ВС149-2			753,0	182,0		420,0										-	6485					468
1.424.1-6/89.7с-92			ВС150-1	605,0	431,0					256,0	70,6		146,0	82,0	22,6		46,0	3200	6624	-	275	375	125	525	358
1.424.1-6/89.7с-93			ВС150-2			349,0	96,0		200,0										-	6673					342
1.424.1-6/89.7с-94			ВС151-1	882,0	630,0					373,0	103,0		207,0	121,0	33,4		67,0	3200	6624	-	275	375	125	525	397
1.424.1-6/89.7с-95			ВС151-2			509,0	140,0		292,0										-	6673					403
1.424.1-6/89.7с-96			ВС152-1	1100,0	932,0					465,0	145,0		258,0	179,0	49,0		102,0	3200	6624	-	275	375	125	525	534
1.424.1-6/89.7с-97			ВС152-2			753,0	208,0		430,0										-	6673					545
1.424.1-6/89.7с-98			ВС153-1	549,0	392,0					233,0	73,0		137,0	76,0	23,7		45,0	3650	6853	-	275	375	125	525	356
1.424.1-6/89.7с-99			ВС153-2			316,0	99,0		188,0										-	6907					354
1.424.1-6/89.7с-100			ВС154-1	807,0	576,0					341,0	107,0		196,0	111,0	35,0		64,0	3650	6853	-	275	375	125	525	406
1.424.1-6/89.7с-101			ВС154-2			465,0	146,0		276,0										-	6907					422
1.424.1-6/89.7с-102			ВС155-1	1100,0	932,0					465,0	146,3		277,0	179,0	56,0		106,0	3650	6853	-	275	375	125	525	550
1.424.1-6/89.7с-103			ВС155-2			753,0	237,0		448,0										-	6907					567

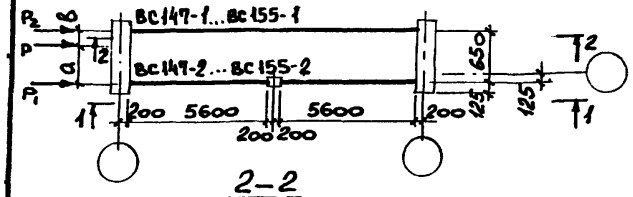

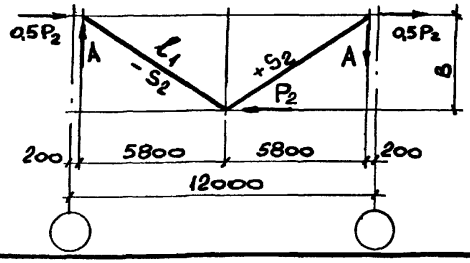

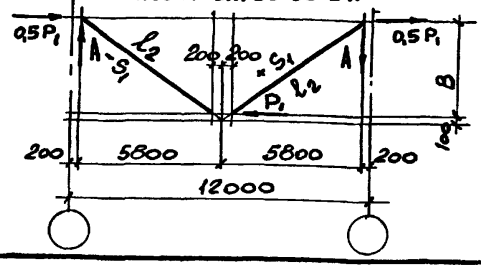

Примечания даны на документе 1.424.1-6/89.7с-6см.

Нач.отд.	Капитульский	
Н.контр.	Богуславский	
Гл.спец.	Богуславский	
Зав.гр.	Котенко	
Вед.инж.	Дивинская	
Провер.	Дивинская	
Разраб.	Нализко	

1.424.1-6/89.7с-8см

Расчётная схема и геометрические размеры связей ВС147... ВС155

Стадия	Лист	Листов
Р		1

Харьковский промстройниипроект

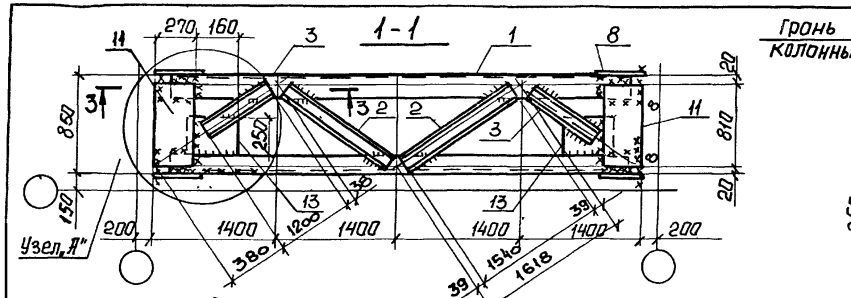

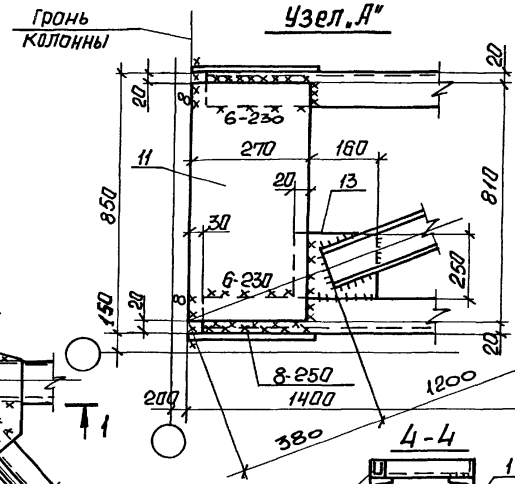

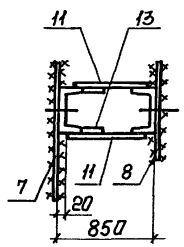

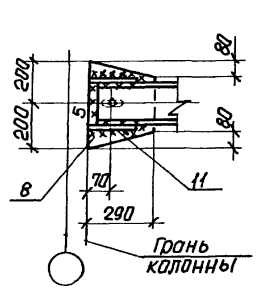

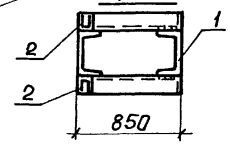

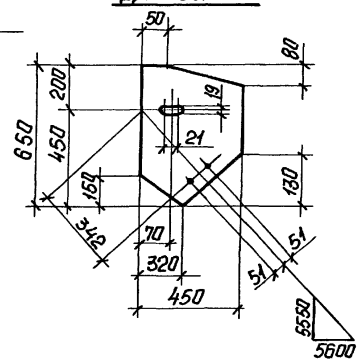

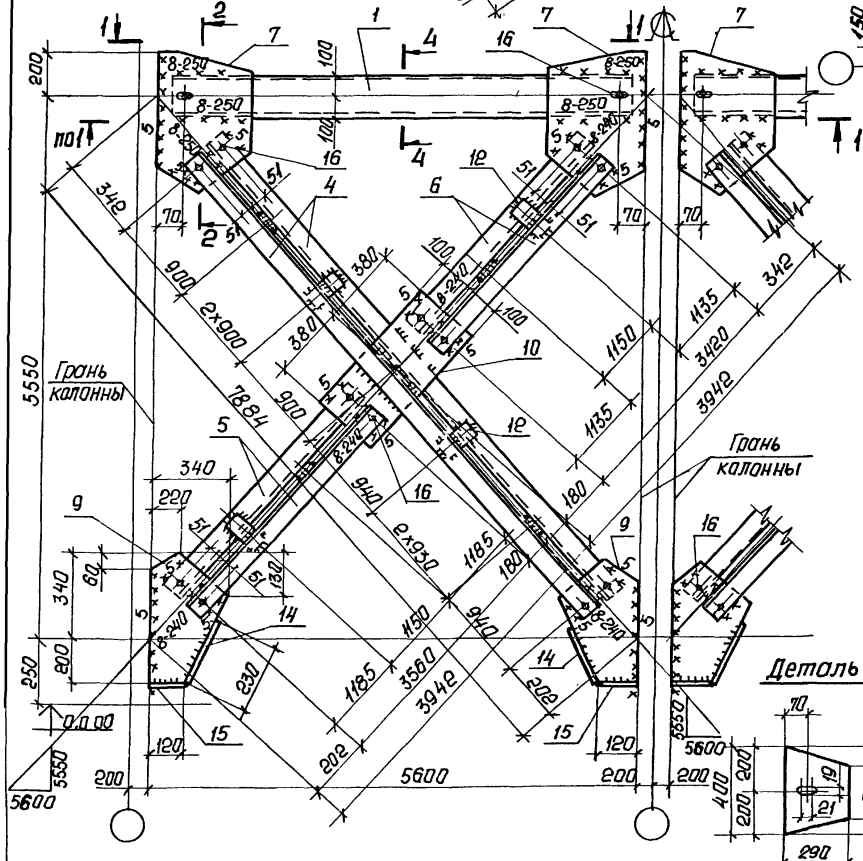

Сварные швы Таблица

Тип и катет шва	Длина, м	Тип электрода	Примечание
⊾5	23,1	Э42	Заводской
⊾5	16,8	Э42	Монтажный
⊾6	3,7	Э42	Заводской
⊾6	10,7	Э42	Монтажный
⊾8	0,4	Э42	Заводской
⊾8	11,2	Э42	Монтажный

1. Расчетная схема и геометрические размеры даны на документе 1.424.1-6/89.7с-1см.
2. Непроваренные заводские швы - 5мм

Нач. отд.	Капитульский		
Н. контр.	Богуславский		
Гл. спец.	Богуславский		
Зав. гр.	Котенко		
Вед. инж.	Дивинская		
Провер.	Котенко		
Разраб.	Власова		
Рассчит.	Нализко		

1.424.1-6/89.7с-9

Связь ВС 70

Стадия	Масса	Масштаб
Р	1397	—
Лист 1	Листов 2	

ХАРЬКОВСКИЙ ПРОМСТРОЙНИИПРОЕКТ

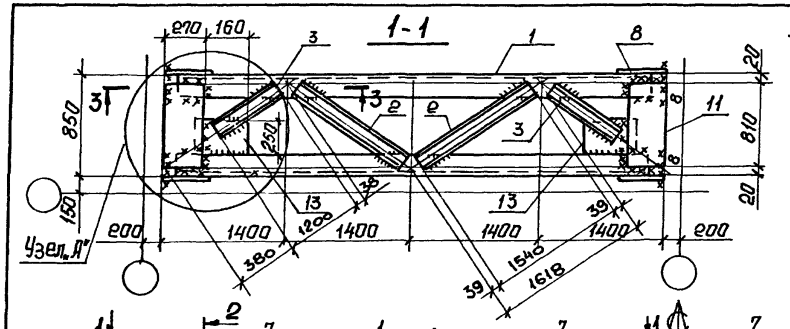

Сварные швы Таблица

Тип и толщ. шва	Длина, м	Тип электрода	Примечание
⊾5	25,3	Э42	Заводской
⊾5	15,8	Э42	Монтажный
⊾6	4,0	Э42	Заводской
⊾6	10,7	Э42	Монтажный
⊾8	0,4	Э42	Заводской
⊾8	11,0	Э42	Монтажный

1. Расчетная схема и геометрические размеры даны на документе 1.424.1-6/89.7с-1см.
2. Неоговоренные заводские швы - 5мм.

Нач. отд.	Капитульский	
Н. контр.	Богуславский	
Гл. спец.	Богуславский	
Зав. гр.	Котенко	
Вед. инж.	Дивинская	
Провер.	Котенко	
Разраб.	Власова	
Рассчит.	Нальзко	

1.424.1-6/89.7с-10

Связь ВС 71

Стадия	Масса	Масштаб
Р	1418	—
Лист 1	Листов 2	

ХАРЬКОВСКИЙ ПРОМСТРОЙНИИПРОЕКТ

Марка связи	Поз.	Наименование	Кол.	Масса, кг ед.	Масса, кг всех	Примечание
		Детали:				
		Швеллер ГОСТ 8240-72* / Вст3пс6-1 ТУ 14-1-3023-80				
	1	20 l = 5540	4	101,9	407,6	
		Швеллеры гнутые ГОСТ 8278-83 / Вст3кп2 ГОСТ 380-71*				
	2	80×50×4 l = 1540	8	8,0	64,0	
	3	80×50×4 l = 1200	8	6,2	49,6	
		Уголки ГОСТ 8509-86 / Вст3пс6 ГОСТ 535-79*				
	4	75×75×6 l = 7420	4	51,1	204,4	
	5	75×75×6 l = 3640	4	25,1	100,4	
	6	75×75×6 l = 3500	4	24,1	96,4	
ВС 70		Лист ГОСТ 19903-74* / Вст3пс6-1 ТУ 14-1-3023-80				
	7	12×450 l = 650	4	27,6	110,4	
	8	12×290 l = 400	4	10,9	43,6	
	9	12×340 l = 540	4	17,8	71,2	
	10	12×200 l = 760	2	14,3	28,6	
	11	12×270 l = 810	8	20,6	165,0	
	12	12×60 l = 120	20	0,6	12,0	
		Лист ГОСТ 19903-74* / Вст3кп2 ГОСТ 380-71*				
	13	8×180 l = 250	8	2,8	22,4	
	14	8×80 l = 230	4	1,2	4,8	
	15	8×80 l = 120	4	0,6	2,4	
		Стандартные изделия				
	16	Болт М16×50.58 ГОСТ 7798-70*	32		3,64	
	17	Гайка М16 ГОСТ 5915-70*	32		1,06	
	18	Шайба 16 ГОСТ 11371-78	32		0,26	

Номер связи	Поз.	Наименование	Кол.	Масса, кг ед.	Масса, кг всех	Примечание
		Детали:				
		Швеллер ГОСТ 8240-72* / Вст3пс6-1 ТУ 14-1-3023-80				
	1	20 l = 5540	4	101,9	407,6	
		Швеллеры гнутые ГОСТ 8278-83 / Вст3кп2 ГОСТ 380-71*				
	2	80×50×4 l = 1540	8	8,0	64,0	
	3	80×50×4 l = 1200	8	6,2	49,6	
		Уголки ГОСТ 8509-86 / Вст3пс6 ГОСТ 535-79*				
	4	75×75×6 l = 7870	4	54,2	216,8	
	5	75×75×6 l = 3850	4	26,5	106,0	
	6	75×75×6 l = 3740	4	25,8	103,2	
ВС 71		Лист ГОСТ 19903-74* / Вст3пс6-1 ТУ 14-1-3023-80				
	7	12×420 l = 650	4	25,7	102,8	
	8	12×290 l = 400	4	10,9	43,6	
	9	12×340 l = 570	4	18,3	73,2	
	10	12×200 l = 760	2	14,3	28,6	
	11	12×270 l = 810	8	20,6	165,0	
	12	12×60 l = 120	24	0,6	14,4	
		Лист ГОСТ 19903-74* / Вст3кп2 ГОСТ 380-71*				
	13	8×180 l = 250	8	2,8	22,4	
	14	8×80 l = 240	4	1,2	4,8	
	15	8×80 l = 120	4	0,6	2,4	
		Стандартные изделия				
	16	Болт М16×50.58 ГОСТ 7798-70*	32		3,64	
	17	Гайка М16 ГОСТ 5915-70*	32		1,06	
	18	Шайба 16 ГОСТ 11371-78	32		0,26	

Взам. инв. № | Подпись и дата | Инв. № подл.

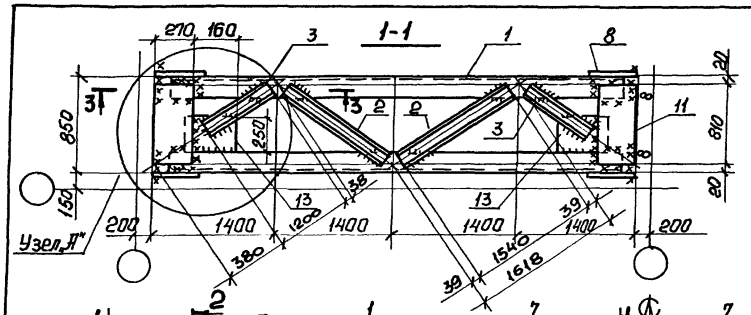

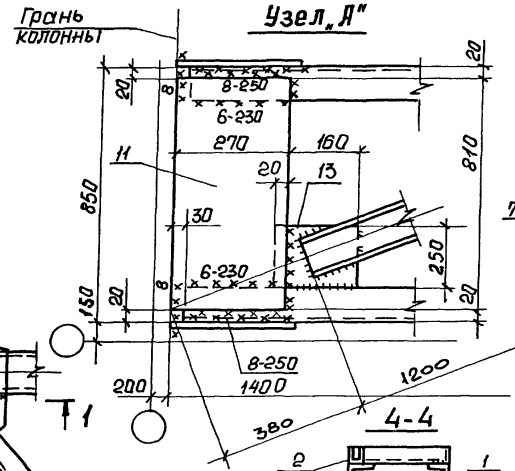

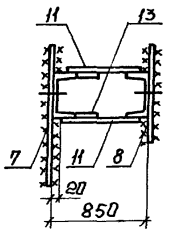

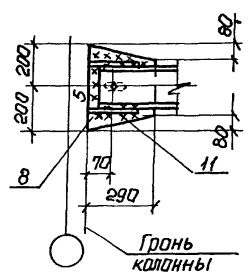

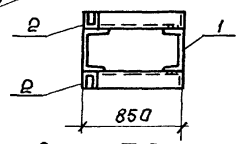

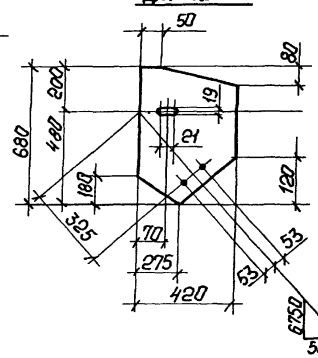

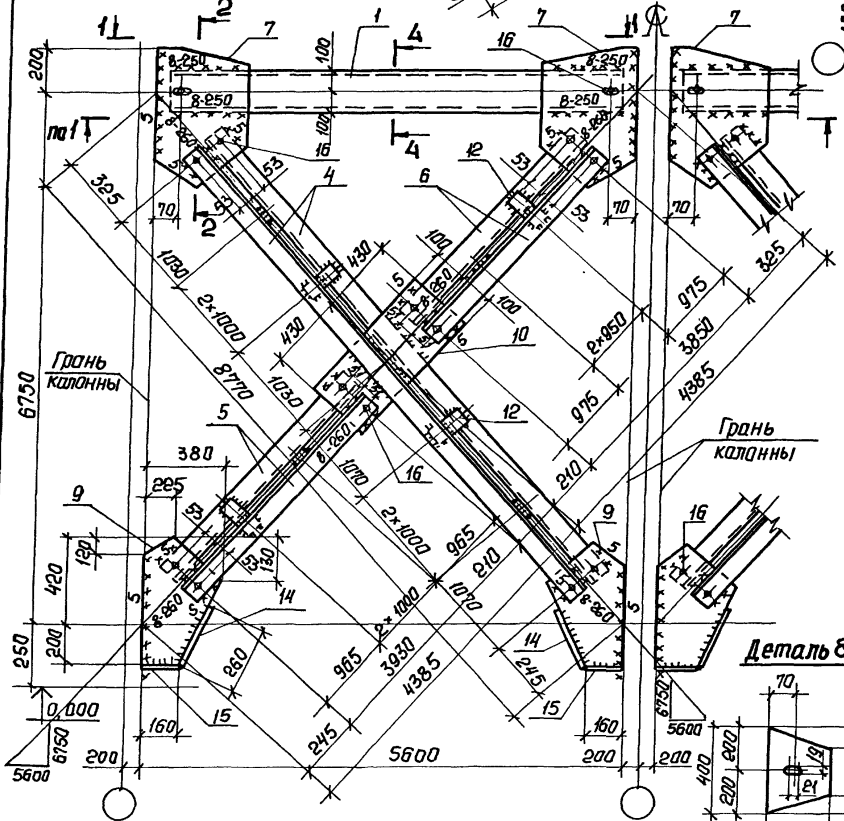

Сварные швы Таблица

Тип и типоразмер шва	Длина, м	Тип электрода	Примечание
К5	25,8	Э42	Заводской
К5	15,6	Э42	Монтажный
К6	4,0	Э42	Заводской
К6	10,7	Э42	Монтажный
К8	0,4	Э42	Заводской
К8	11,0	Э42	Монтажный

1. Расчетная схема и геометрические размеры даны на документе 1.424.1-6/89.7с – 1 см
2. Неговоренные заводские швы-5мм.

Нач.отд.	Капитульский	
Н.контр.	Богуславский	
Гл.спец.	Богуславский	
Зав.гр.	Котенко	
Вед.инж.	Дивинская	
Провер.	Котенко	
Разраб.	Власова	
Рассчит.	Нализко	

1.424.1-6/89.7с-11

Связь ВС 72

Стадия	Масса	Масштаб
Р	1577	—
Лист 1	Листов 2	

ХАРЬКОВСКИЙ ПРОМСТРОЙНИИПРОЕКТ

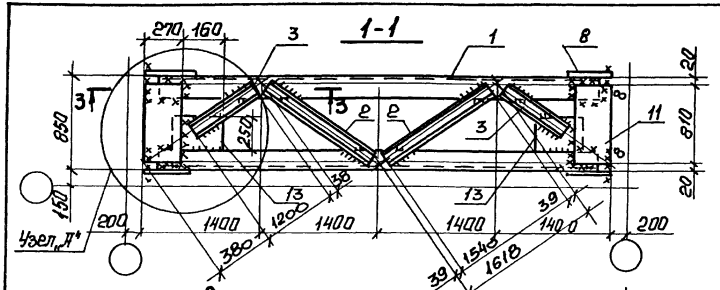

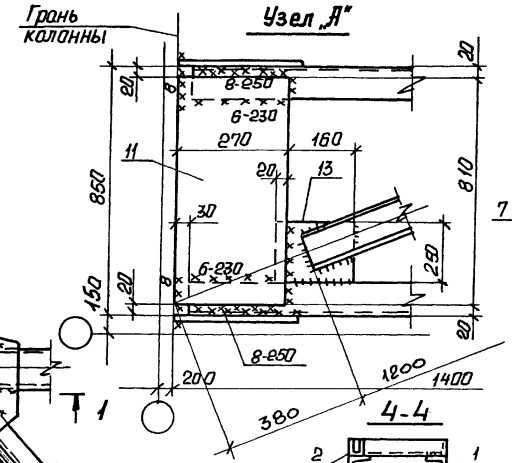

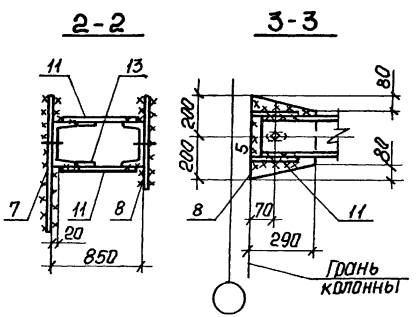

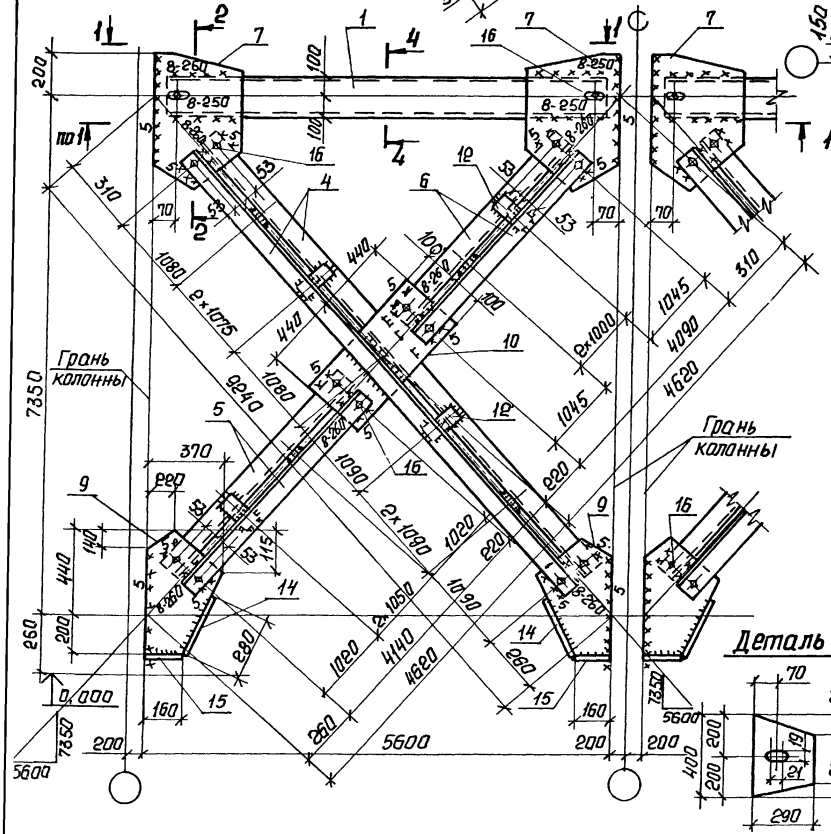

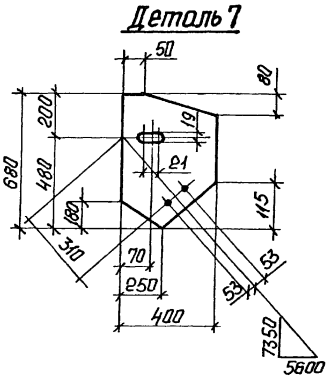

Сварные швы — Таблица

Тип и толщина шва	Длина, м	Тип электрода	Примечание
▷5	25,8	Э42	Заводской
▷5	16,5	Э42	Монтажный
▷6	5,1	Э42	Заводской
▷6	10,7	Э42	Монтажный
▷8	0,4	Э42	Заводской
▷8	11,4	Э42	Монтажный

1. Расчетная схема и геометрические размеры даны на документе 1.424.1-6/89.7с-1см.
2. Неговоренные заводские швы-5мм

Нач.отд.	Капитальский	
Н.контр.	Богуславский	
Гл.спец.	Богуславский	
Зав.гр.	Котенко	
Вед.инж.	Дивинская	
Провер.	Котенко	
Разраб.	Власова	
Рассчит.	Нализко	

1.424.1-6/89.7с-12

Связь ВС 73

Стадия	Масса	Масшт.
Р	1600	—
Лист 1	Листов 2	

ХАРЬКОВСКИЙ ПРОИСТРОЙНИИПРОЕКТ

Марка связи	Поз.	Наименование	Кол.	Масса, кг ед.	Масса, кг всех	Примечание
		Детали				
		Швеллер гост 8240-72* Вст3пс6-1 ту 14-1-3023-80				
	1	20 ℓ = 5540	4	101,9	407,6	
		Швеллеры гнутые гост 8278-83 Вст3кп2 гост 380-71*				
	2	80×50×4 ℓ = 1540	8	8,0	64,0	
	3	80×50×4 ℓ = 1200	8	6,2	49,6	
		Уголки гост 8509-86 Вст3пс6 гост 535-79*				
	4	80×80×6 ℓ = 8280	4	61,0	244,0	
	5	80×80×6 ℓ = 4010	4	29,5	118,0	
вс 72	6	80×80×6 ℓ = 3930	4	28,9	115,7	
		Лист гост 19903-74* Вст3пс6-1 ту 14-1-3023-80				
	7	14×420 ℓ = 680	4	31,4	125,6	
	8	14×290 ℓ = 400	4	12,8	51,2	
	9	14×380 ℓ = 620	4	25,9	103,6	
	10	14×200 ℓ = 860	2	18,9	37,8	
	11	14×270 ℓ = 810	8	24,0	192,0	
	12	14×60 ℓ = 130	24	0,9	21,6	
		Лист гост 19903-74* Вст3кп2 гост 380-71*				
	13	8×180 ℓ = 250	8	2,8	22,4	
	14	8×80 ℓ = 260	4	1,3	5,2	
	15	8×80 ℓ = 160	4	0,8	3,2	
		Стандартные изделия				
	16	Болт М16×50.58 гост 7798-70*	32		3,64	
	17	Гайка М16 гост 5915-70*	32		1,06	
	18	Шайба 16 гост 11371-78	32		0,26	

1.424.1-6/89.7с-11 Лист 2

Марка связи	Поз	Наименование	Кол.	Масса, кг ед.	Масса, кг всех	Примечание
		Детали				
		Швеллер гост 8240-72* Вст3пс6-1 ту 14-1-3023-80				
	1	20 ℓ = 5540	4	101,9	407,6	
		Швеллеры гнутые гост 8278-83 Вст3кп2 гост 380-71*				
	2	80×50×4 ℓ = 1540	8	8,0	64,0	
	3	80×50×4 ℓ = 1200	8	6,2	49,6	
		Уголок гост 8509-86 Вст3пс6 гост 535-79*				
	4	80×80×6 ℓ = 8750	4	64,4	257,6	
	5	80×80×6 ℓ = 4220	4	31,1	124,4	
вс 73	6	80×80×6 ℓ = 4170	4	30,7	122,8	
		Лист гост 19903-74* Вст3пс6-1 ту 14-1-3023-80				
	7	14×400 ℓ = 680	4	29,9	119,6	
	8	14×290 ℓ = 400	4	12,8	51,2	
	9	14×370 ℓ = 640	4	26,0	104,0	
	10	14×200 ℓ = 880	2	19,3	38,6	
	11	14×270 ℓ = 810	8	24,0	192,0	
	12	14×60 ℓ = 130	24	0,9	21,6	
		Лист гост 19903-74* Вст3кп2 гост 380-71*				
	13	8×180 ℓ = 250	8	2,8	22,4	
	14	8×80 ℓ = 280	4	1,4	5,6	
	15	8×80 ℓ = 160	4	0,8	3,2	
		Стандартные изделия				
	16	Болт М16×50.58 гост 7798-70*	32		3,64	
	17	Гайка М16 гост 5915-70*	32		1,06	
	18	Шайба 16 гост 11371-78	32		0,26	

Инв. № подл. | Подпись и дата | Взам. инв. №

1.424.1-6/89.7с-12 Лист 2

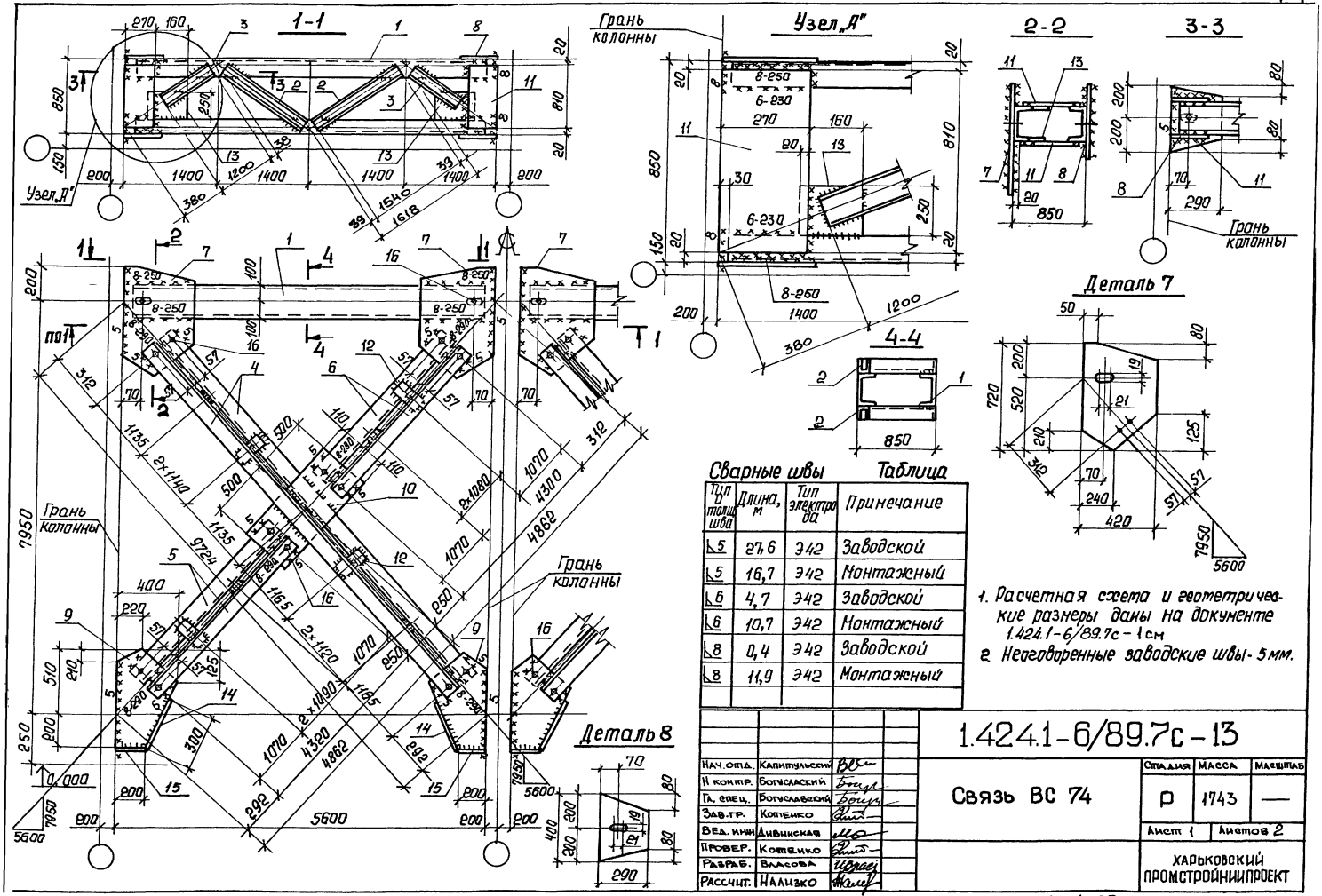

Сварные швы

Таблица

Тип и толщина шва	Длина, м	Тип электрода	Примечание
▷5	27,6	Э42	Заводской
▷5	16,7	Э42	Монтажный
▷6	4,7	Э42	Заводской
▷6	10,7	Э42	Монтажный
▷8	0,4	Э42	Заводской
▷8	11,9	Э42	Монтажный

1. Расчетная схема и геометрические размеры даны на документе 1.424.1-6/89.7с-1см
2. Неоговоренные заводские швы - 5 мм.

Нач. отд.	Капитульский	
Н. контр.	Богуславский	
Гл. спец.	Богуславский	
Зав. гр.	Котенко	
Вед. инж.	Дивинская	
Провер.	Котенко	
Разраб.	Власова	
Рассчит.	Нализко	

1.424.1-6/89.7с-13

Связь ВС 74

Стадия	Масса	Масштаб
Р	1743	—
Лист 1	Листов 2	

ХАРЬКОВСКИЙ ПРОМСТРОЙНИИПРОЕКТ

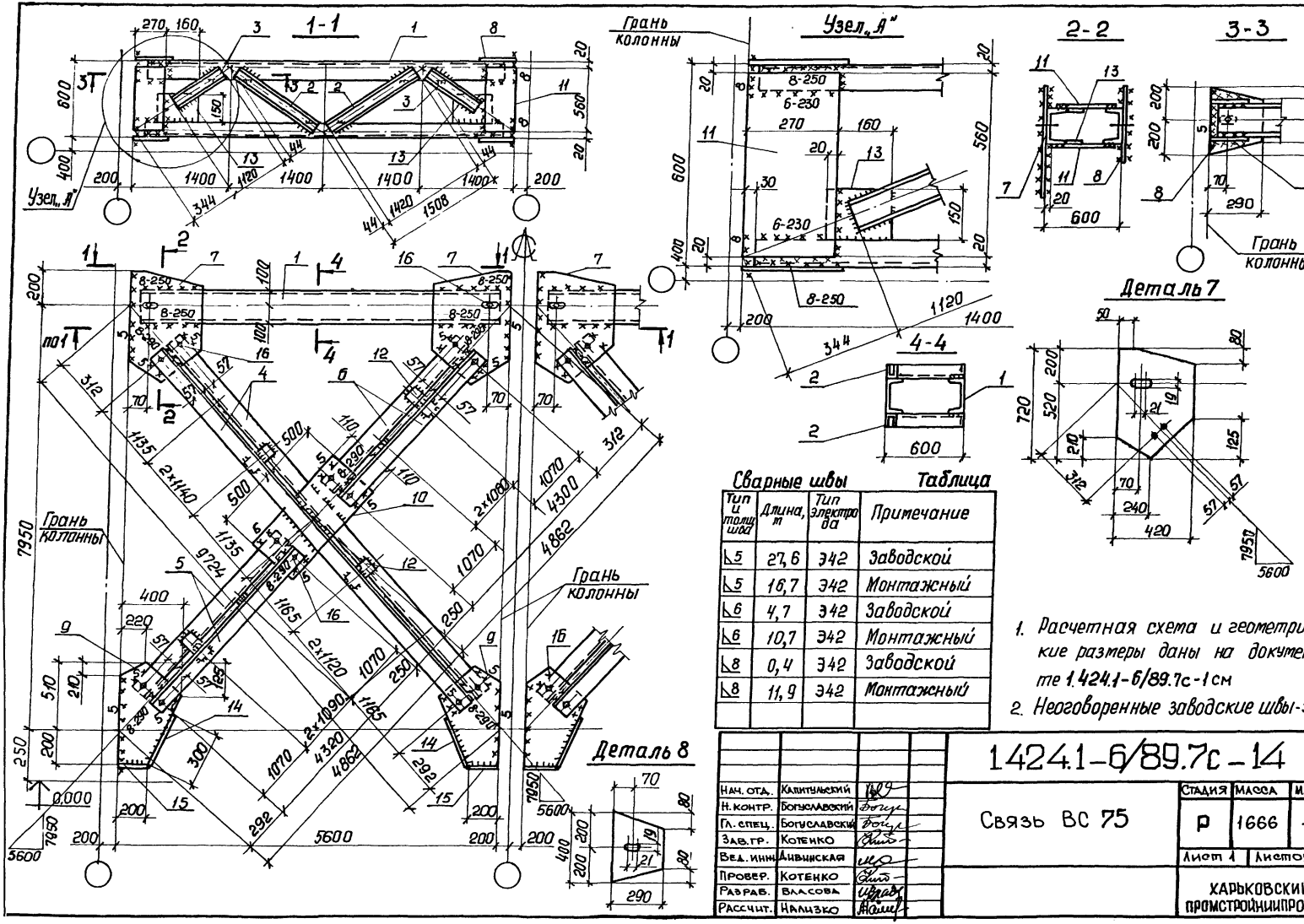

Сварные швы

Таблица

Тип и толщ. шва	Длина, м	Тип электрода	Примечание
⊾5	27,6	Э42	Заводской
⊾5	16,7	Э42	Монтажный
⊾6	4,7	Э42	Заводской
⊾6	10,7	Э42	Монтажный
⊾8	0,4	Э42	Заводской
⊾8	11,9	Э42	Монтажный

1. Расчетная схема и геометрические размеры даны на документе 1.424.1-6/89.7с-1 см
2. Неоговоренные заводские швы-5мм.

Нач. отд.	Калитульский		
Н. контр.	Богуславский		
Гл. спец.	Богуславский		
Зав. гр.	Котенко		
Вед. инж.	Лившицкая		
Провер.	Котенко		
Разраб.	Власова		
Рассчит.	Нализко		

1424.1-6/89.7с-14

Связь ВС 75

Стадия	Масса	Масшт.
Р	1666	—
Лист 1	Листов 2	

ХАРЬКОВСКИЙ ПРОМСТРОЙНИИПРОЕКТ

Марка связи	Поз.	Наименование	Кол.	Масса, кг ед.	Масса, кг всех	Примечание
		Детали				
		Швеллер гост 8240-72* / Вст3пс6-1 ту 14-1-3023-80				
	1	20 l = 5540	4	101,9	407,6	
		Швеллеры гнутые гост 8278-83 / Вст3кп2 гост 380-71*				
	2	80×50×4 l = 1540	8	8,0	64,0	
	3	80×50×4 l = 1200	8	6,2	49,6	
		Уголки гост 8509-86 / Вст3пс6-1 ту 14-1-3023-80				
	4	90×90×6 l = 9200	4	76,6	306,5	
	5	90×90×6 l = 4400	4	36,7	146,8	
	6	90×90×6 l = 4380	4	36,5	146,0	
		Лист гост 19903-74* / Вст3пс6-1 ту 14-1-3023-80				
ВС 74	7	14×420 l = 720	4	33,2	132,8	
	8	14×290 l = 400	4	12,8	51,2	
	9	14×400 l = 710	4	31,2	124,8	
	10	14×220 l = 1000	2	24,2	48,4	
	11	14×270 l = 810	8	24,0	192,0	
	12	14×60 l = 150	24	1,0	24,0	
		Лист гост 19903-74* / Вст3кп2 гост 380-71*				
	13	8×180 l = 250	8	2,8	22,4	
	14	8×80 l = 300	4	1,5	6,0	
	15	8×80 l = 200	4	1,0	4,0	
		Стандартные изделия				
	16	Болт М16×50.58 гост 7798-70*	32		3,64	
	17	Гайка М16 гост 5915-70*	32		1,06	
	18	Шайба 16 гост 11371-78	32		0,26	

Марка связи	Поз.	Наименование	Кол.	Масса, кг ед.	Масса, кг всех	Примечание
		Детали:				
		Швеллер гост 8240-72* / Вст3пс6-1 ту 14-1-3023-80				
	1	20 l = 5540	4	101,9	407,6	
		Швеллеры гнутые гост 8278-83 / Вст3кп2 гост 380-71*				
	2	80×50×4 l = 1420	8	7,4	59,2	
	3	80×50×4 l = 1120	8	5,8	46,4	
		Уголки гост 8509-86 / Вст3пс6-1 ту 14-1-3023-80				
	4	90×90×6 l = 9200	4	76,6	306,5	
	5	90×90×6 l = 4400	4	36,7	146,8	
	6	90×90×6 l = 4380	4	36,5	146,0	
		Лист гост 19903-74* / Вст3пс6-1 ту 14-1-3023-80				
ВС 75	7	14×420 l = 720	4	33,2	132,8	
	8	14×290 l = 400	4	12,8	51,2	
	9	14×400 l = 710	4	31,2	124,8	
	10	14×220 l = 1000	2	24,2	48,4	
	11	14×270 l = 560	8	16,6	132,8	
	12	14×60 l = 150	24	1,0	24,0	
		Лист гост 19903-74* / Вст3кп2 гост 380-71*				
	13	8×150 l = 180	8	1,7	13,6	
	14	8×80 l = 300	4	1,5	6,0	
	15	8×80 l = 200	4	1,0	4,0	
		Стандартные изделия				
	16	Болт М16×50.58 гост 7798-70*	32		3,64	
	17	Гайка М16 гост 5915-70*	32		1,06	
	18	Шайба 16 гост 11371-78	32		0,26	

Инв. № подл. | Подпись и дата | Взам. инв. №

24364-05 23

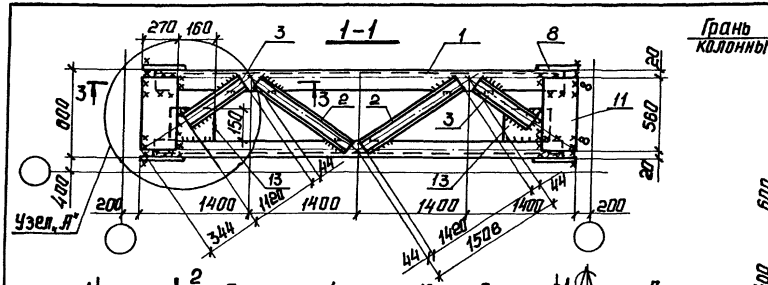

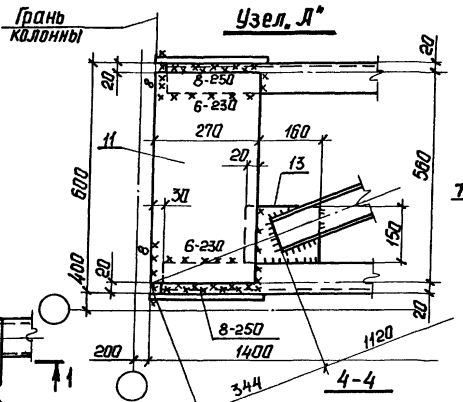

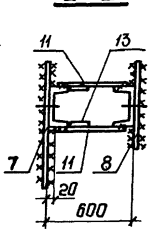

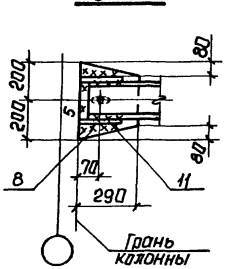

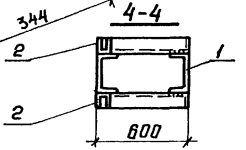

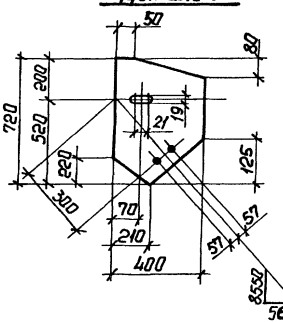

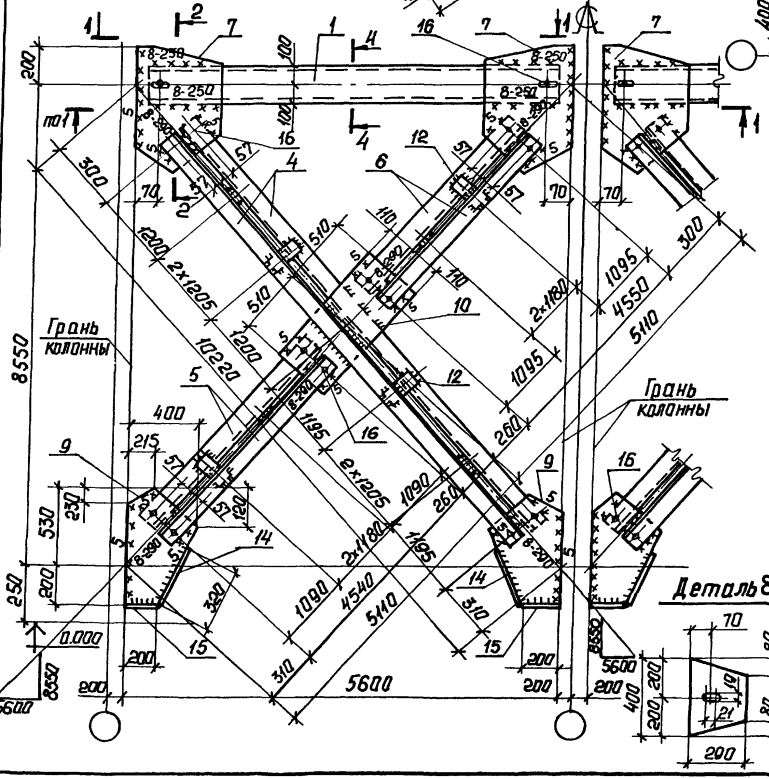

Сварные швы Таблица

Тип и толщ. шва	Длина, м	Тип электрода	Примечание
◺5	27,6	Э42	Заводской
◺5	18,1	Э42	Монтажный
◺6	5,2	Э42	Заводской
◺6	10,1	Э42	Монтажный
◺8	0,4	Э42	Заводской
◺8	11,9	Э42	Монтажный

1. Расчетная схема и геометрические размеры даны на документе 1.424.1-6/89.7с-1см.
2. Неоговоренные заводские швы-5мм.

Нач.отд.	Капитульский	
Н.контр.	Богуславский	
Гл.спец.	Богуславский	
Зав.гр.	Котенко	
Вед.инж.	Дивицкая	
Провер.	Котенко	
Разраб.	Власова	
Рассчит.	Нализко	

1.424.1-6/89.7с-15

Связь ВС 76

Стадия	Масса	Масшт.
Р	1698	—
Лист 1	Листов 2	

ХАРЬКОВСКИЙ ПРОМСТРОЙНИИПРОЕКТ

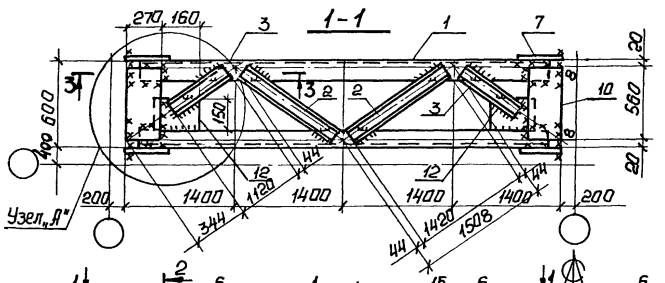

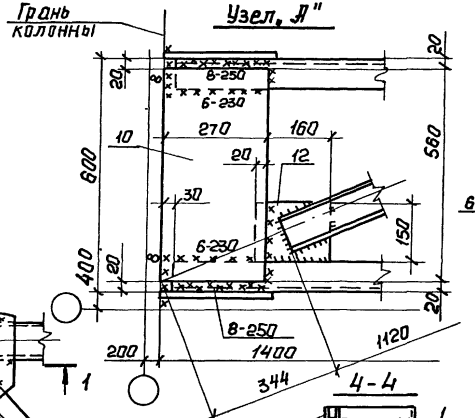

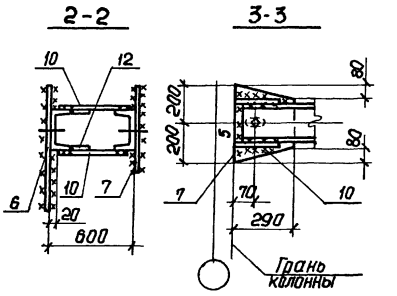

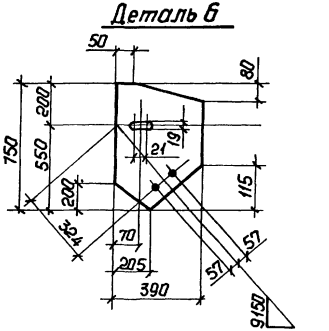

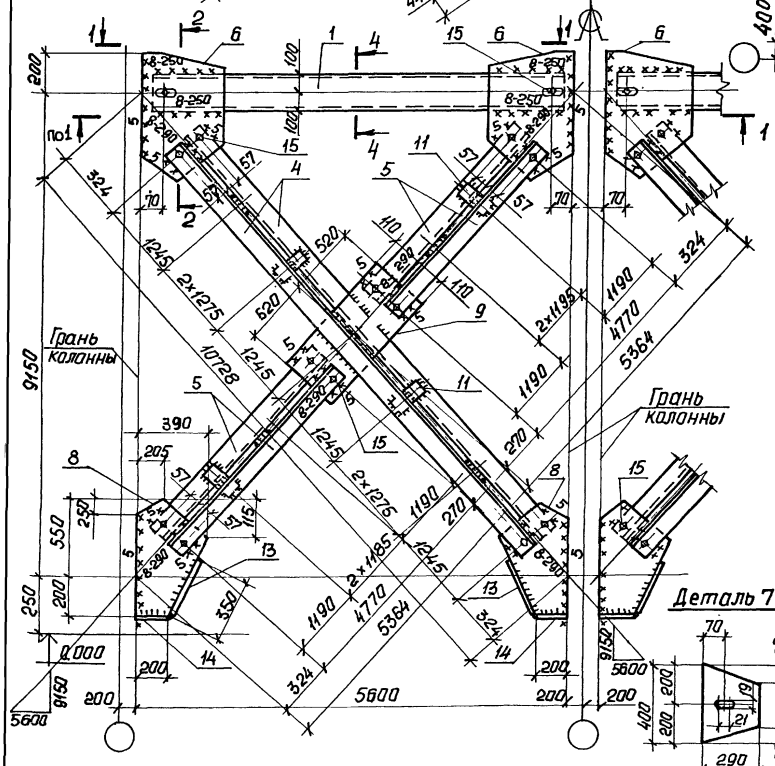

Сварные швы Таблица

Тип и толщина шва	Длина, м	Тип электрода	Примечание
⊾5	27,6	Э42	Заводской
⊾5	18,1	Э42	Монтажный
⊾6	5,5	Э42	Заводской
⊾6	10,7	Э42	Монтажный
⊾8	0,5	Э42	Заводской
⊾8	11,9	Э42	Монтажный

1. Расчетная схема и геометрические размеры даны на документе 1.424.1-6/89.7с-1см
2. Неоговоренные заводские швы - 5мм.

Нач.отд.	Капитульский		
Н.контр.	Богуславский		
Гл.спец.	Богуславский		
Зав.гр.	Котенко		
Вед.инж.	Дивинская		
Провер.	Котенко		
Разраб.	Власова		
Рассчит.	Нализко		

1.424.1-6/89.7с-16

Связь ВС 77

Стадия	Масса	Масшт
Р	1837	—
Лист 1	Листов 2	

ХАРЬКОВСКИЙ ПРОМСТРОЙНИИПРОЕКТ

Марка связи	Поз.	Наименование	Кол.	Масса, кг ед.	Масса, кг всех	Примечание
		Детали:				
		Швеллер Вст3пс6-1 ГОСТ 8240-72* ТУ 14-1-3023-80				
	1	20 l = 5500	4	101,9	407,6	
		Швеллеры гнутые ГОСТ 8278-83 Вст3кп2 ГОСТ 380-71*				
	2	80×50×4 l = 1420	8	7,4	59,2	
	3	80×50×4 l = 1120	8	5,8	46,4	
		Уголки ГОСТ 8509-86 Вст3пс6-1 ТУ 14-1-3023-80				
	4	90×90×6 l = 9690	4	80,7	322,8	
	5	90×90×6 l = 4620	4	38,5	154,0	
	6	90×90×6 l = 4630	4	38,6	154,4	
		Лист Вст3пс6-1 ГОСТ 19903-74* ТУ 14-1-3023-80				
ВС 76	7	14×400 l = 720	4	31,7	126,8	
	8	14×290 l = 400	4	12,8	51,2	
	9	14×400 l = 730	4	32,1	128,4	
	10	14×220 l = 1020	2	24,7	49,4	
	11	14×270 l = 560	8	16,6	132,8	
	12	14×60 l = 150	24	1,0	24,0	
		Лист Вст3кп2 ГОСТ 19903-74* ГОСТ 380-71*				
	13	8×150 l = 180	8	1,7	13,6	
	14	8×80 l = 320	4	1,6	6,4	
	15	8×80 l = 200	4	1,0	4,0	
		Стандартные изделия				
	16	Болт М16×50.58 ГОСТ 7798-70*	32		3,64	
	17	Гайка М16 ГОСТ 5915-70*	32		1,06	
	18	Шайба 16 ГОСТ 11371-78	32		0,26	

Марка связи	Поз.	Наименование	Кол.	Масса, кг ед.	Масса, кг всех	Примечание
		Детали:				
		Швеллер Вст3пс6-1 ГОСТ 8240-72* ТУ 14-1-3023-80				
	1	20 l = 5540	4	101,9	407,6	
		Швеллеры гнутые ГОСТ 8278-83 Вст3кп2 ГОСТ 380-71*				
	2	80×50×4 l = 1420	8	7,4	59,2	
	3	80×50×4 l = 1120	8	5,8	46,4	
		Уголки ГОСТ 8509-86 Вст3пс6-1 ТУ 14-1-3023-80				
	4	90×90×7 l = 10160	4	97,9	391,6	
	5	90×90×7 l = 4850	8	46,8	374,4	
		Лист Вст3пс6-1 ГОСТ 19903-74* ТУ 14-1-3023-80				
ВС 77	6	14×390 l = 750	4	32,1	128,4	
	7	14×290 l = 400	4	12,8	51,2	
	8	14×390 l = 750	4	32,1	128,4	
	9	14×220 l = 1040	2	25,1	50,2	
	10	14×270 l = 560	8	16,6	132,8	
	11	14×60 l = 150	24	1,0	24,0	
		Лист Вст3кп2 ГОСТ 19903-74* ГОСТ 380-71*				
	12	8×150 l = 180	8	1,7	13,6	
	13	8×80 l = 350	4	1,8	7,2	
	14	8×80 l = 200	4	1,0	4,0	
		Стандартные изделия				
	15	Болт М16×50.58 ГОСТ 7798-70*	32		3,64	
	16	Гайка М16 ГОСТ 5915-70*	32		1,06	
	17	Шайба 16 ГОСТ 11371-78	32		0,26	

Инв. № подл. | Подпись и дата | Взам. инв. №

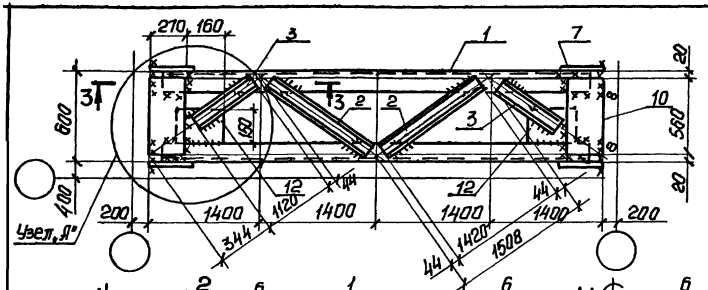

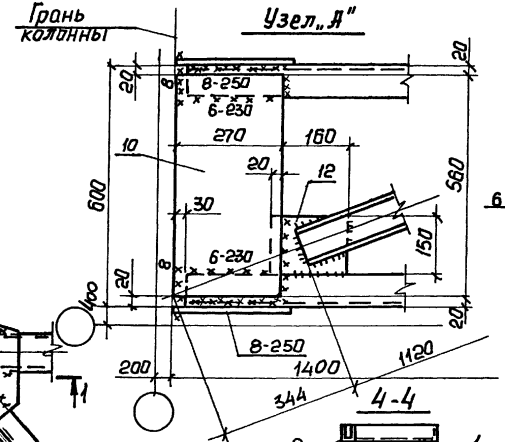

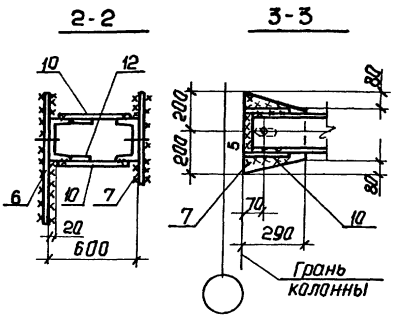

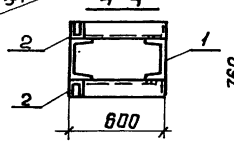

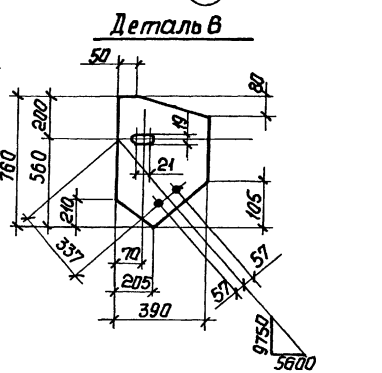

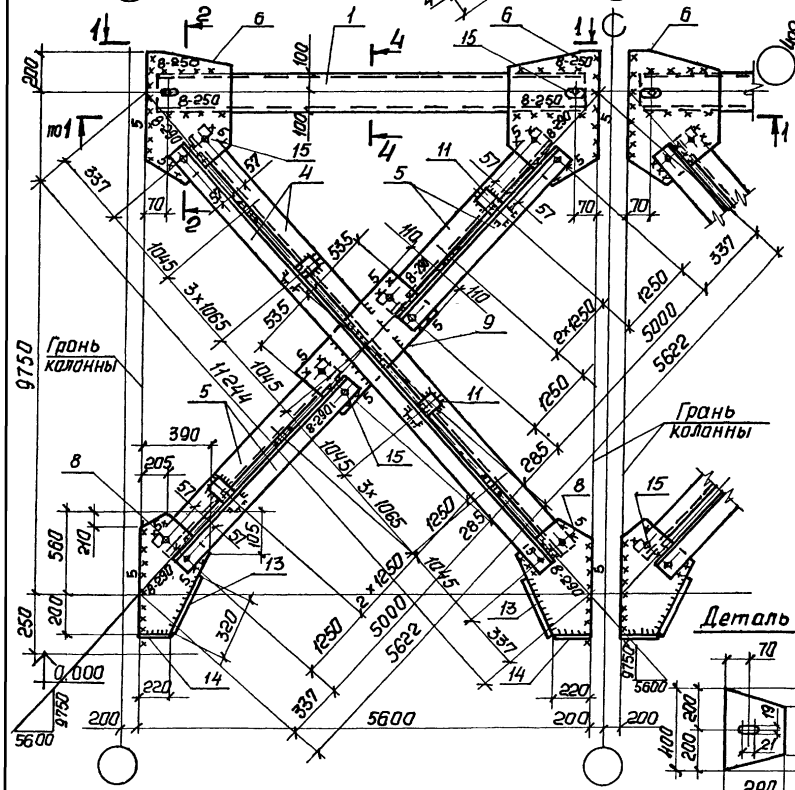

Сварные швы Таблица

Тип и толщ. шва	Длина, м	Тип электрода	Примечание
▷5	27,6	Э42	Заводской
▷5	18,1	Э42	Монтажный
▷8	5,1	Э42	Заводской
▷6	10,7	Э42	Монтажный
▷8	0,5	Э42	Заводской
▷8	11,8	Э42	Монтажный

1. Расчетная схема и геометрические размеры даны на документе 1.424.1-6/89.7с – 1 см.
2. Неоговоренные заводские швы - 5мм.

Нач. отд.	Капитульский	
Н. контр.	Богуславский	
Гл. спец.	Богуславский	
Зав. гр.	Котенко	
Вед. инж.	Дивинская	
Провер.	Котенко	
Разраб.	Власова	
Рассчит.	Нализко	

1.424.1-6/89.7с – 17

Связь ВС 78

Стадия	Масса	Масштаб
Р	1884	—
Лист 1	Листов 2	

ХАРЬКОВСКИЙ ПРОМСТРОЙНИИПРОЕКТ

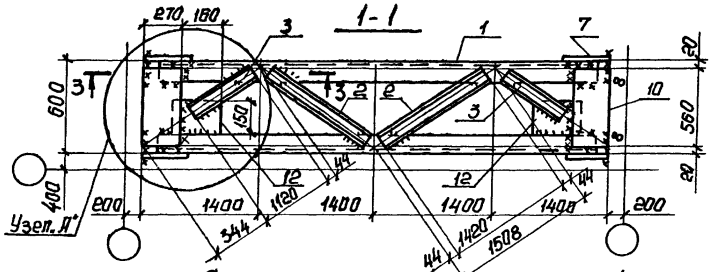

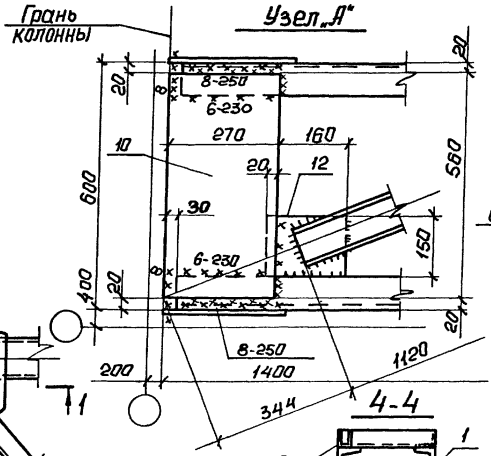

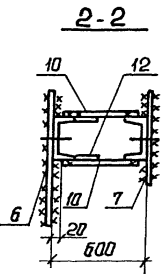

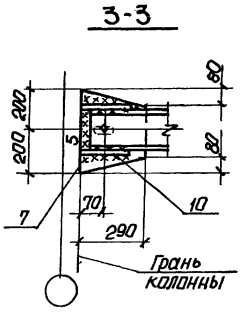

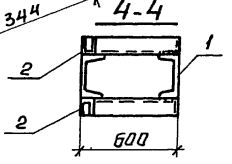

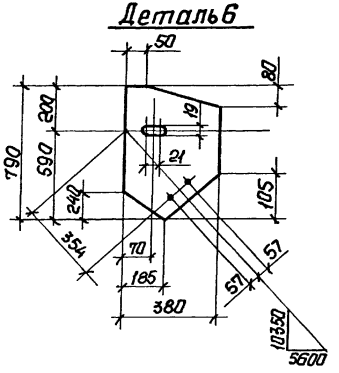

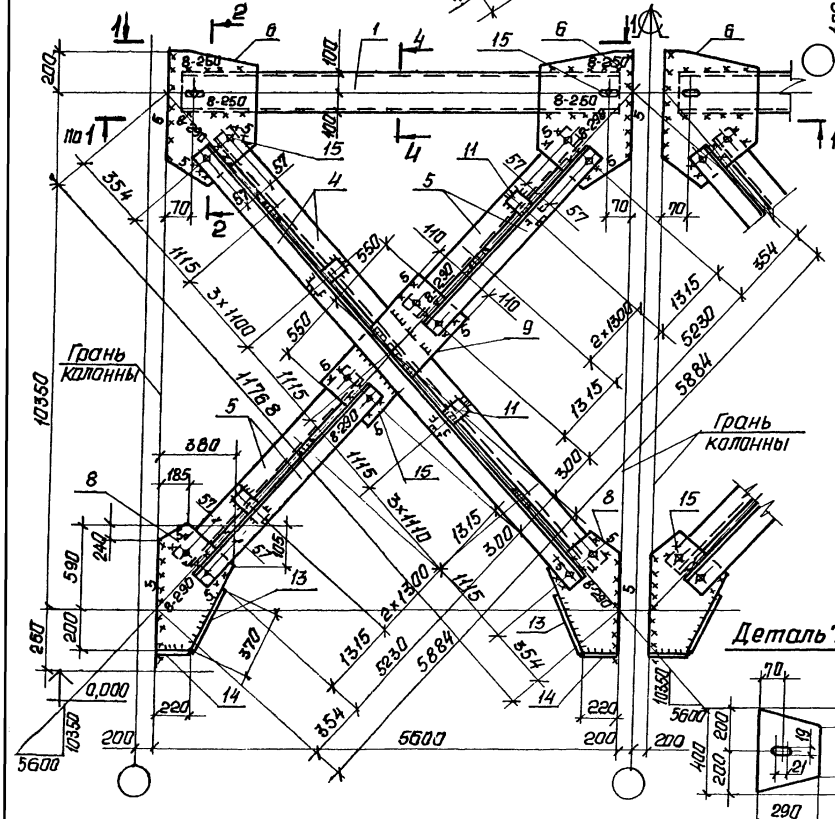

Сварные швы Таблица

Тип и толщ. шва	Длина, м	Тип электрода	Примечание
⊾5	29,4	Э42	Заводской
⊾5	18,5	Э42	Монтажный
⊾6	5,4	Э42	Заводской
⊾6	10,7	Э42	Монтажный
⊾8	0,5	Э42	Заводской
⊾8	11,6	Э42	Монтажный

1. Расчетная схема и геометрические размеры даны на документе 1.424.1-6/89.9с – 1см
2. Неговоренные заводские швы - 5мм.

Нач. отд.	Калитульский	
Н. контр.	Богуславский	
Гл. спец.	Богуславский	
Зав. гр.	Котенко	
Вед. инж.	Дьяпинская	
Провер.	Котенко	
Разраб.	Власова	
Рассчит.	Нализко	

1.424.1-6/89.7с-18

Связь ВС 79

Стадия	Масса	Масштаб
Р	1926	—
Лист 1	Листов 2	

ХАРЬКОВСКИЙ ПРОМСТРОЙНИИПРОЕКТ

Марка связи	Поз.	Наименование	Кол.	Масса, кг. ед.	Масса, кг. всех	Примечание
		Детали:				
		Швеллер ГОСТ 8240-72* / Вст3пс6-1 ТУ 14-1-3023-80				
	1	20 l = 5540	4	101,9	407,6	
		Швеллеры гнутые ГОСТ 8278-83 / Вст3кп2 ГОСТ 380-71*				
	2	80×50×4 l = 1420	8	7,4	59,2	
	3	80×50×4 l = 1120	8	5,8	46,4	
		Уголки ГОСТ 8509-86 / Вст3пс6-1 ТУ 14-1-3023-80				
	4	90×90×7 l = 10650	4	102,7	410,8	
	5	90×90×7 l = 5080	8	49,0	392,0	
		Лист ГОСТ 19903-74* / Вст3пс6-1 ТУ 14-1-3023-80				
ВС 78	6	14×390 l = 760	4	32,6	130,4	
	7	14×290 l = 400	4	12,8	51,2	
	8	14×390 l = 760	4	32,6	130,4	
	9	14×220 l = 1070	2	25,9	51,8	
	10	14×270 l = 560	8	16,6	132,8	
	11	14×60 l = 150	28	1,0	28,0	
		Лист ГОСТ 19903-74* / Вст3кп2 ГОСТ 380-71*				
	12	8×150 l = 180	8	1,7	13,6	
	13	8×80 l = 320	4	1,6	6,4	
	14	8×80 l = 220	4	1,1	4,4	
		Стандартные изделия				
	15	Болт М16×50.58 ГОСТ 7798-70*	32		3,64	
	16	Гайка М16 ГОСТ 5915-70*	32		1,06	
	17	Шайба 16 ГОСТ 11371-78	32		0,26	

1.424.1-6/89.7с-17 Лист 2

Марка связи	Поз.	Наименование	Кол.	Масса, кг ед.	Масса, кг всех	Примечание
		Детали:				
		Швеллер ГОСТ 8240-72* / Вст3пс6-1 ТУ 14-1-3023-80				
	1	20 l = 5540	4	101,9	407,6	
		Швеллеры гнутые ГОСТ 8278-83 / Вст3кп2 ГОСТ 380-71*				
	2	80×50×4 l = 1420	8	7,4	59,2	
	3	80×50×4 l = 1120	8	5,8	46,4	
		Уголки ГОСТ 8509-86 / Вст3пс6-1 ТУ 14-1-3023-80				
	4	90×90×7 l = 11140	4	107,4	429,6	
	5	90×90×7 l = 5310	8	51,2	409,6	
		Лист ГОСТ 19903-74* / Вст3пс6-1 ТУ 14-1-3023-80				
ВС 79	6	14×380 l = 790	4	33,0	132,0	
	7	14×290 l = 400	4	12,8	51,2	
	8	14×380 l = 790	4	33,0	132,0	
	9	14×220 l = 1100	2	26,6	53,2	
	10	14×270 l = 560	8	16,6	132,8	
	11	14×60 l = 150	28	1,0	28,0	
		Лист ГОСТ 19903-74* / Вст3кп2 ГОСТ 380-71*				
	12	8×150 l = 180	8	1,7	13,6	
	13	8×80 l = 370	4	1,9	7,6	
	14	8×80 l = 220	4	1,1	4,4	
		Стандартные изделия				
	15	Болт М16×50.58 ГОСТ 7798-70*	32		3,64	
	16	Гайка М16 ГОСТ 5915-70*	32		1,06	
	17	Шайба 16 ГОСТ 11371-78	32		0,26	

Взам. инв. № | Подпись и дата | Инв. № подл.

1.424.1-6/89.7с-18 Лист 2

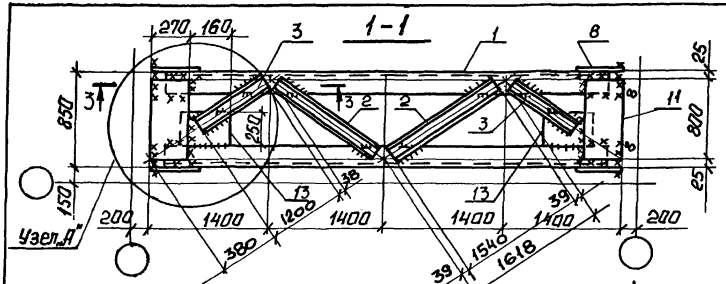

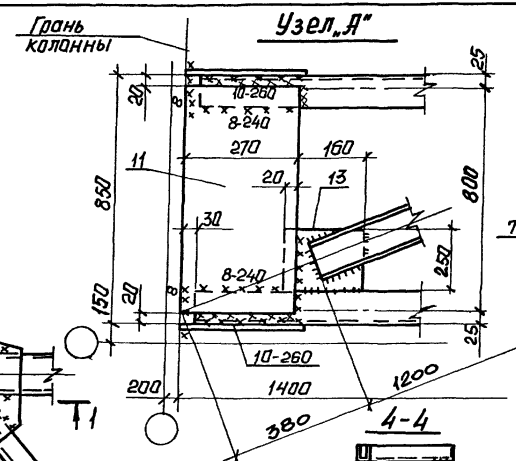

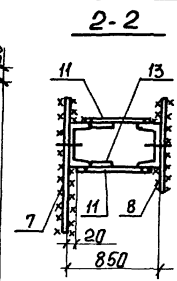

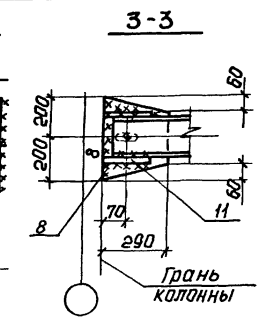

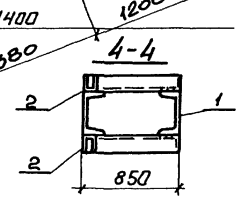

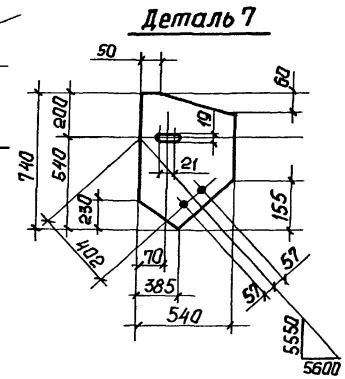

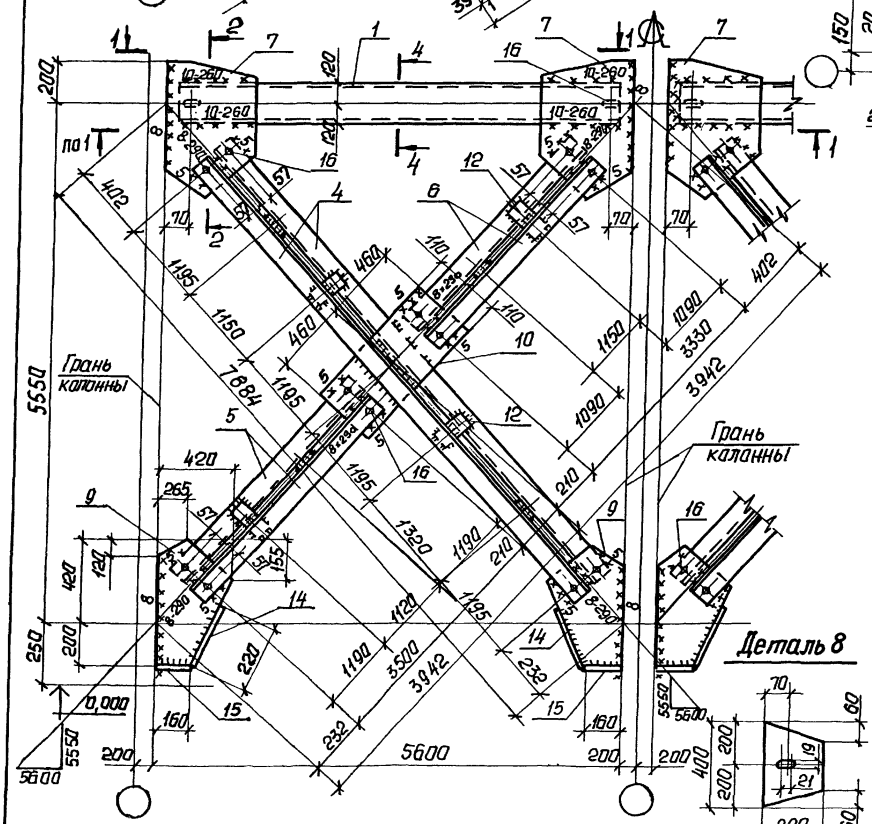

Сварные швы Таблица

Тип и толщина шва	Длина, м	Тип электрода	Примечание
▷5	22,8	Э42	Заводской
▷5	8,9	Э42	Монтажный
▷6	3,9	Э42	Заводской
▷6	1,4	Э42	Монтажный
▷8	0,5	Э42	Заводской
▷8	27,9	Э42	Монтажный
▷10	6,1	Э42	Монтажный

1. Расчетная схема и геометрические размеры даны на документе 1.424.1-6/89.7с – 1см.
2. Неоговоренные заводские швы - 5мм.

Нач. отд.	Капитульский	
Н. контр.	Богуславский	
Гл. спец.	Богуславский	
Зав. гр.	Котенко	
Вед. инж.	Дьяконская	
Провер.	Котенко	
Разраб.	Власова	
Рассчит.	Нанизко	

1.424.1-6/89.7с – 19

Связь ВС 80

Стадия	Масса	Масштаб
Р	1840	—
Лист 1	Листов 2	

ХАРЬКОВСКИЙ ПРОМСТРОЙНИИПРОЕКТ

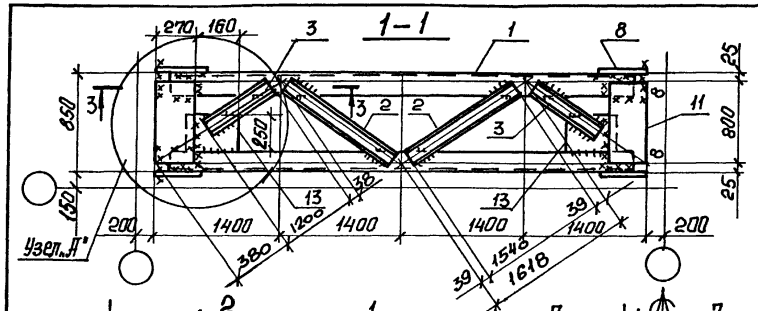

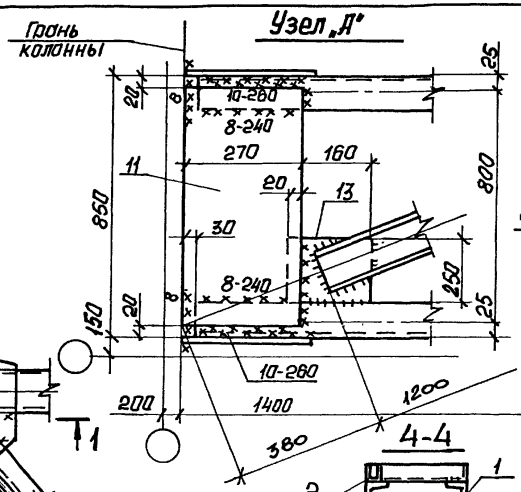

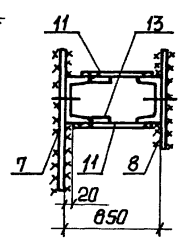

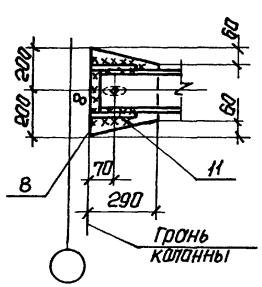

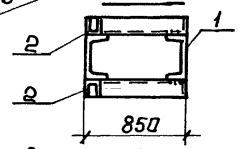

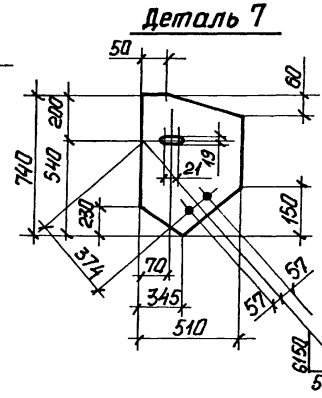

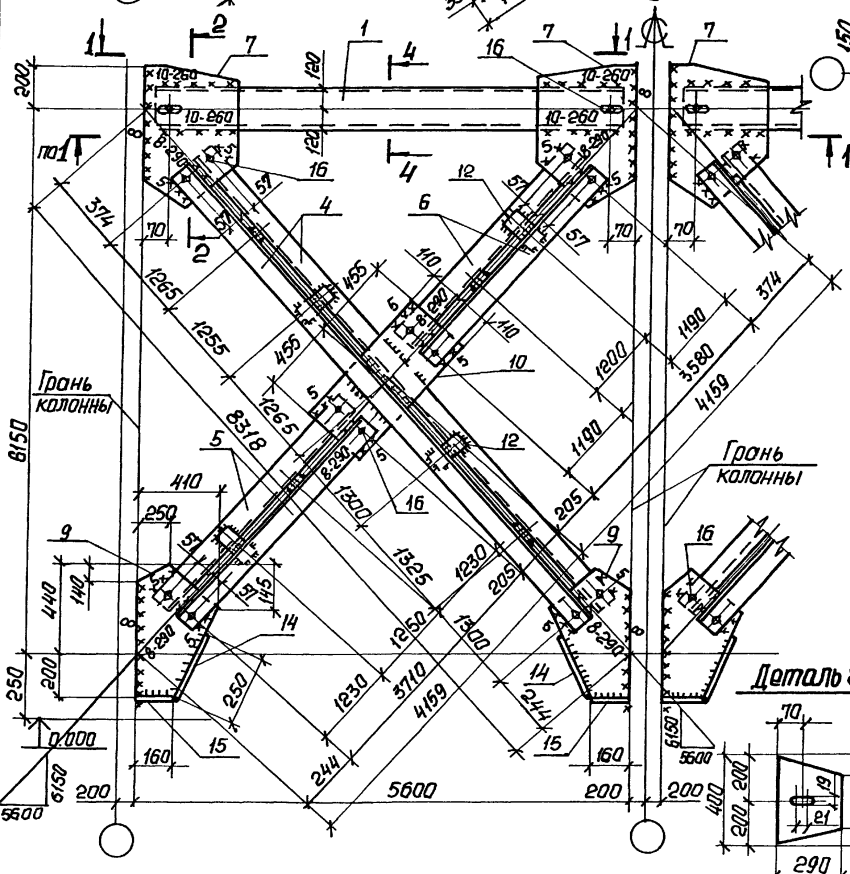

Сварные швы Таблица

Тип и катет шва	Длина, м	Тип электрода	Примечание
К5	22,8	Э42	Заводской
К5	6,9	Э42	Монтажный
К6	4,2	Э42	Заводской
К6	1,4	Э42	Монтажный
К8	0,5	Э42	Заводской
К8	27,9	Э42	Монтажный
К10	5,4	Э42	Монтажный

1. Расчетная схема и геометрические размеры даны по документе 1.424.1-6/89.7с – 1 см
2. Неоговоренные заводские швы - 5мм.

Нач. отд.	Капитульский	
Н. контр.	Богуславский	
Гл. спец.	Богуславский	
Зав. гр.	Котенко	
Вед. инж.	Дивинская	
Провер.	Котенко	
Разраб.	Власова	
Рассчит.	Нанизько	

1.424.1-6/89.7с-20

Связь ВС 81

Стадия	Масса	Масштаб
Р	1863	—
Лист 1	Листов 2	

ХАРЬКОВСКИЙ ПРОМСТРОЙНИИПРОЕКТ

Марка связи	Поз.	Наименование	Кол.	Масса, кг ед.	Масса, кг всех	Примечание
		Детали				
		Швеллер Вст3пс6 ГОСТ 8240-72* ГОСТ 535-79*				
	1	24 l = 5540	4	133,0	532,0	
		Швеллеры гнутые ГОСТ 8278-83 Вст3кп2 ГОСТ 380-71*				
	2	80×50×4 l = 1540	8	8,0	64,0	
	3	80×50×4 l = 1200	8	6,2	49,6	
		Уголки ГОСТ 8509-86 Вст3пс6-1 ТУ 14-1-3023-80				
	4	90×90×7 l = 7330	4	70,7	282,8	
	5	90×90×7 l = 3580	4	34,5	138,0	
	6	90×90×7 l = 3410	4	32,9	131,6	
		Лист ГОСТ 19903-74* Вст3пс6-1 ТУ 14-1-3023-80				
ВС80	7	14×540 l = 740	4	43,9	175,6	
	8	14×290 l = 400	4	12,8	51,2	
	9	14×420 l = 620	4	28,6	114,4	
	10	14×220 l = 920	2	22,2	44,4	
	11	14×270 l = 810	8	24,0	192,0	
	12	14×60 l = 150	16	1,0	16,0	
		Лист ГОСТ 19903-74* Вст3кп2 ГОСТ 380-71*				
	13	8×180 l = 250	8	2,8	22,4	
	14	8×80 l = 220	4	1,1	4,4	
	15	8×80 l = 160	4	0,8	3,2	
		Стандартные изделия				
	16	Болт М16×50.58 ГОСТ 7798-70*	32		3,64	
	17	Гайка М16 ГОСТ 5915-70*	32		1,06	
	18	Шайба 16 ГОСТ 11371-78	32		0,26	

Марка связи	Поз.	Наименование	Кол.	Масса, кг ед.	Масса, кг всех	Примечание
		Детали				
		Швеллер Вст3пс6 ГОСТ 8240-72* ГОСТ 535-79*				
	1	24 l = 5540	4	133,0	532,0	
		Швеллеры гнутые ГОСТ 8278-83 Вст3кп2 ГОСТ 380-71*				
	2	80×50×4 l = 1540	8	8,0	64,0	
	3	80×50×4 l = 1200	8	6,2	49,6	
		Уголки ГОСТ 8509-86 Вст3пс6-1 ТУ 14-1-3023-80				
	4	90×90×7 l = 7780	4	75,0	300,0	
	5	90×90×7 l = 3790	4	36,5	146,0	
	6	90×90×7 l = 3660	4	35,3	141,2	
		Лист ГОСТ 19903-74* Вст3пс6-1 ТУ 14-1-3023-80				
ВС81	7	14×510 l = 740	4	41,5	166,0	
	8	14×290 l = 400	4	12,8	51,2	
	9	14×410 l = 620	4	27,9	111,6	
	10	14×220 l = 910	2	22,0	44,0	
	11	14×270 l = 810	8	24,0	192,0	
	12	14×60 l = 150	16	1,0	16,0	
		Лист ГОСТ 19903-74* Вст3кп2 ГОСТ 380-71*				
	13	8×180 l = 250	8	2,8	22,4	
	14	8×80 l = 250	4	1,3	5,2	
	15	8×80 l = 160	4	0,8	3,2	
		Стандартные изделия				
	16	Болт М16×50.58 ГОСТ 7798-70*	32		3,64	
	17	Гайка М16 ГОСТ 5915-70*	32		1,06	
	18	Шайба 16 ГОСТ 11371-78	32		0,26	

Инв. № подл. | Подпись и дата | Взам. инв. №

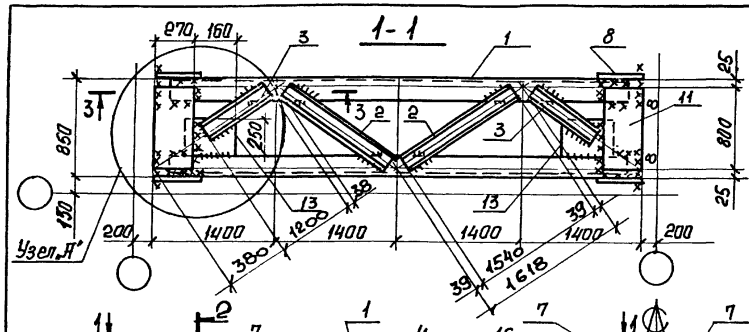

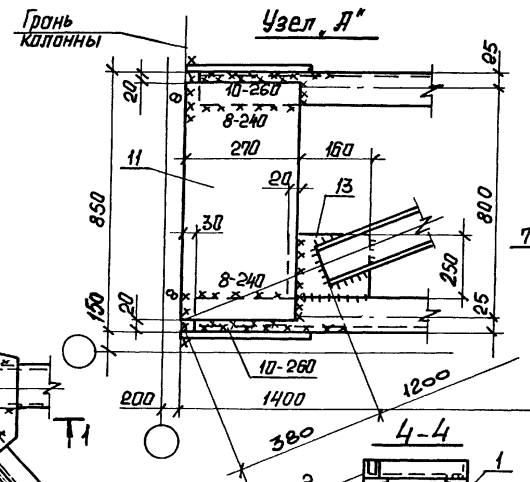

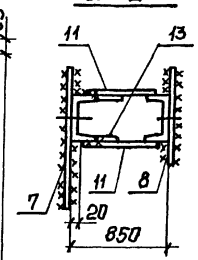

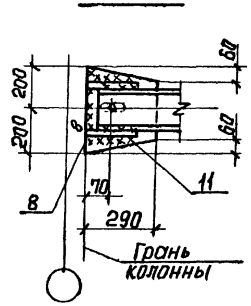

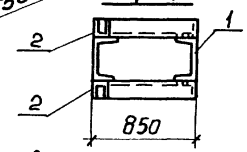

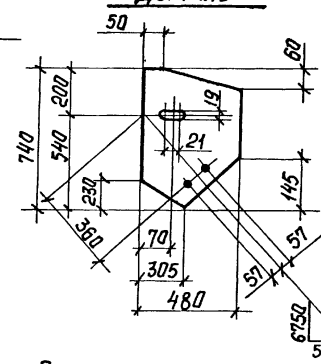

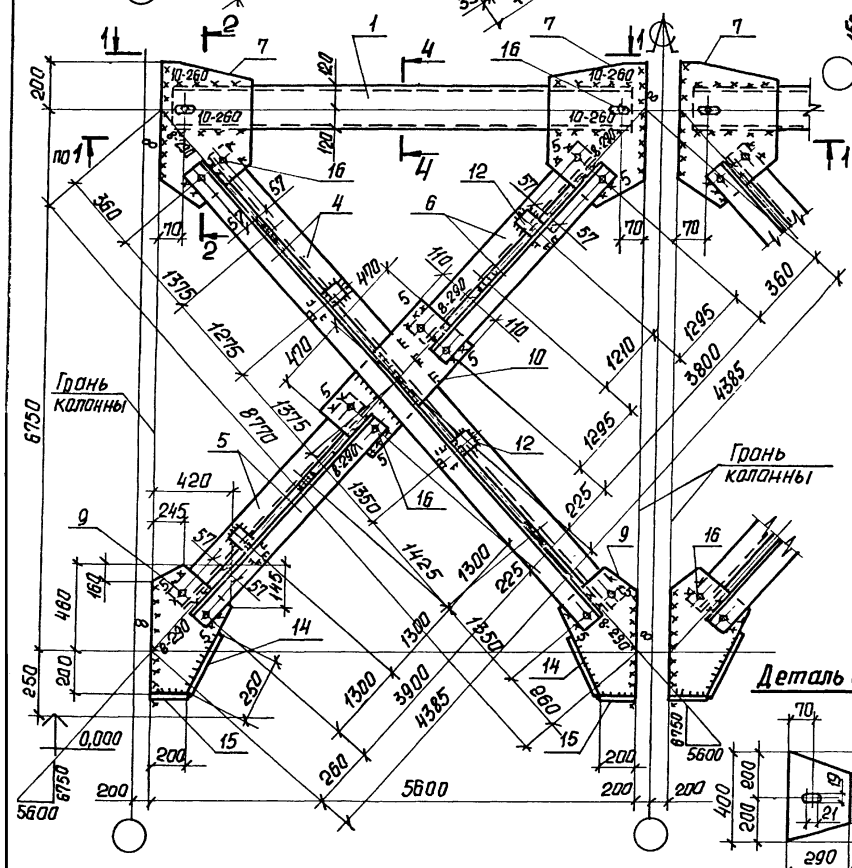

Сварные швы **Таблица**

Тип и толщ. шва	Длина, м	Тип электрода	Примечание
⌐5	22,8	Э42	Заводской
⌐5	6,9	Э42	Монтажный
⌐6	4,6	Э42	Заводской
⌐6	1,4	Э42	Монтажный
⌐8	0,5	Э42	Заводской
⌐8	27,9	Э42	Монтажный
⌐10	5,6	Э42	Монтажный

1. Расчетная схема и геометрические размеры даны на документе 1.424.1-6/89.7с-1см
2. Неоговоренные заводские швы - 5мм.

Нач. отд.	Капитульский	
Н. контр.	Богуславский	
Гл. спец.	Богуславский	
Зав. гр.	Котенко	
Вед. инж.	Дивинская	
Провер.	Котенко	
Разраб.	Власова	
Рассчит.	Нанизко	

1.424.1-6/89.7с-21

Связь ВС 82

Стадия	Масса	Масштаб
Р	1871	—
Лист 1	Листов 2	

ХАРЬКОВСКИЙ ПРОМСТРОЙНИИПРОЕКТ

Марка связи	Поз.	Наименование	Кол.	Масса, кг единицы	Масса, кг всех	Примечание
		Детали				
		Швеллер ГОСТ 8240-72* Вст3пс6 ГОСТ 535-79*				
	1	24 l = 5540	4	133,0	532,0	
		Швеллеры гнутые ГОСТ 8278-83 Вст3кп2 ГОСТ 535-79*				
	2	80×50×4 l = 1540	8	8,0	64,0	
	3	80×50×4 l = 1200	8	6,2	49,6	
		Уголки ГОСТ 8509-86 Вст3пс6-1 ТУ 14-1-3023-80				
	4	90×90×7 l = 8230	4	19,3	317,2	
	5	90×90×7 l = 3980	4	38,4	153,6	
	6	90×90×7 l = 3880	4	37,4	149,6	
		Лист ГОСТ 19903-74* Вст3пс6-1 ТУ 14-1-3023-80				
ВС82	7	14×480 l = 740	4	39,0	156,0	
	8	14×290 l = 400	4	12,8	51,2	
	9	14×420 l = 660	4	30,5	122,0	
	10	14×220 l = 940	2	22,7	45,0	
	11	14×270 l = 810	8	20,6	165,0	
	12	14×60 l = 150	16	1,0	16,0	
		Лист ГОСТ 19903-74* Вст3кп2 ГОСТ 380-71*				
	13	8×180 l = 250	8	2,8	22,4	
	14	8×80 l = 250	4	1,3	5,2	
	15	8×80 l = 200	4	1,0	4,0	
		Стандартные изделия				
	16	Болт М16×50.58 ГОСТ 7798-70*	32		3,64	
	17	Гайка М16 ГОСТ 5915-70*	32		1,06	
	18	Шайба 16 ГОСТ 11371-78	32		0,26	

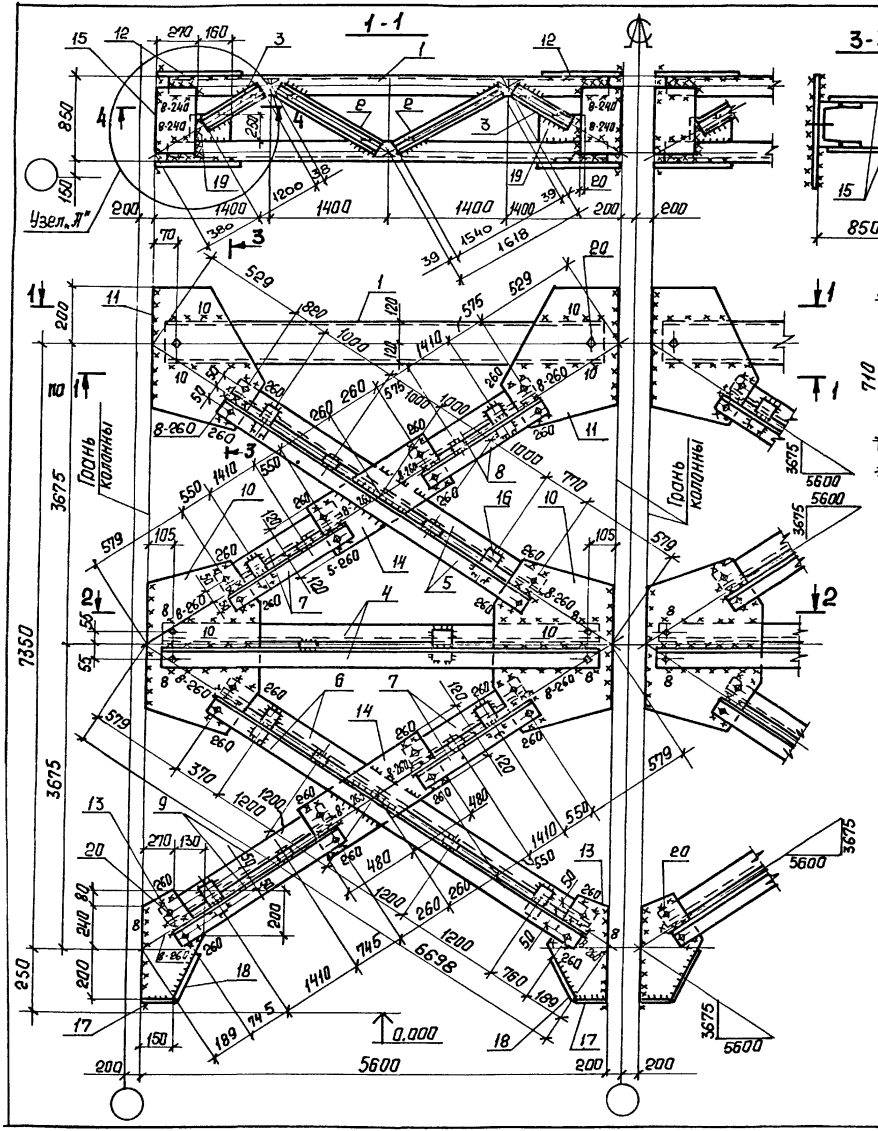

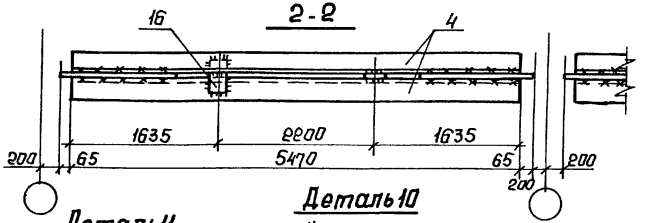

Деталь 11

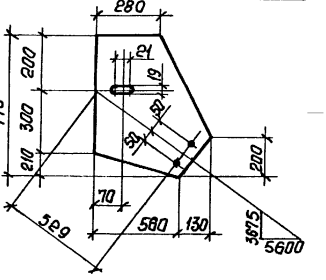

Деталь 10

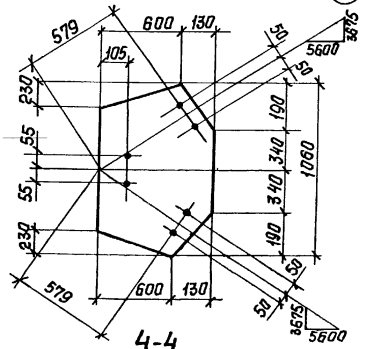

4-4

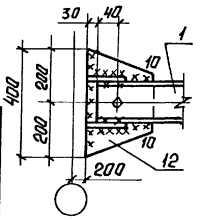

Деталь 12

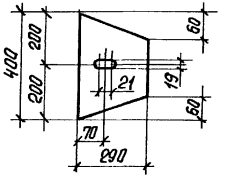

Сварные швы Таблица

Тип и катет шва	Длина, м	Тип электрода	Примечание
⌊5	37,0	Э42	Заводской
⌊5	21,8	Э42	Монтажный
⌊8	23,7	Э42	Монтажный
⌊10	10,6	Э42	Монтажный

1. Расчетная схема и геометрические размеры даны на докум. 1.424.1-6/89.7с-2см
2. Все непроваренные швы h=5мм.
3. Узел „А" дан на докум. 1.424.1-6/89.7с-9.

Нач.отд.	Капитульский	
Н.контр.	Богуславский	
Гл.спец.	Богуславский	
Зав.гр.	Котенко	
Вед.инж.	Дивинская	
Провер.	Котенко	
Разраб.	Власова	
Рассчит.	Нализко	

1.424.1-6/89.7с-22

Связь ВС 83

Стадия	Масса	Масшт
Р	3104	—
Лист 1	Листов 2	

ХАРЬКОВСКИЙ ПРОМСТРОЙНИИПРОЕКТ

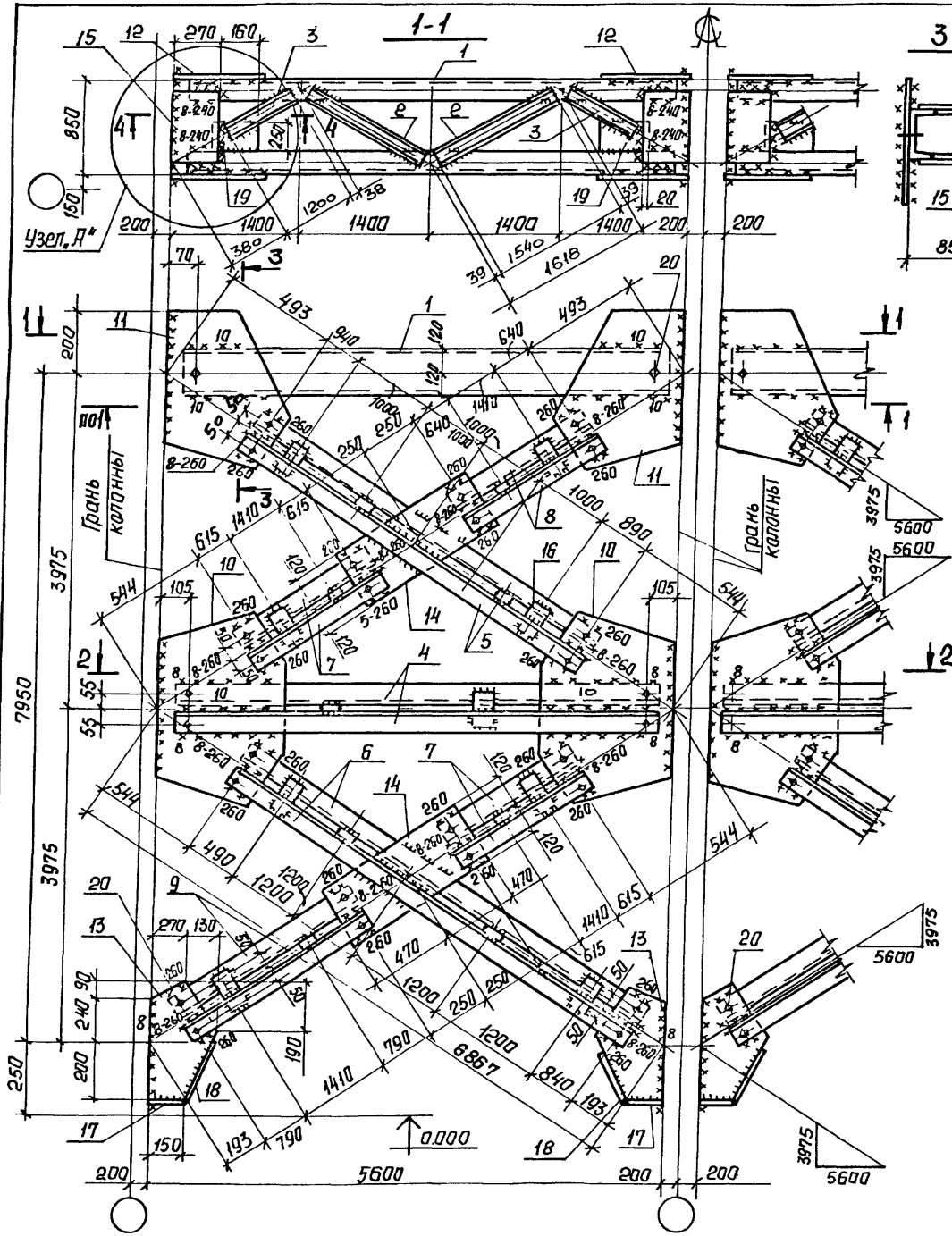

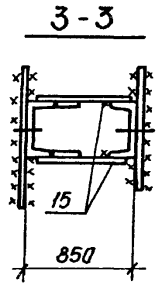

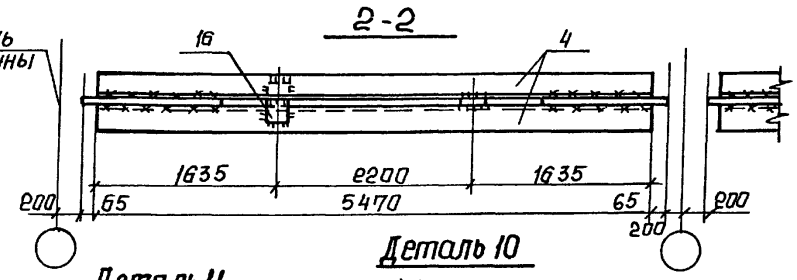

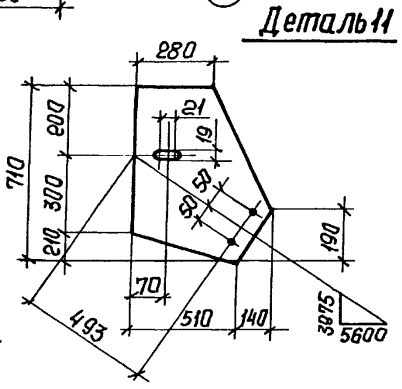

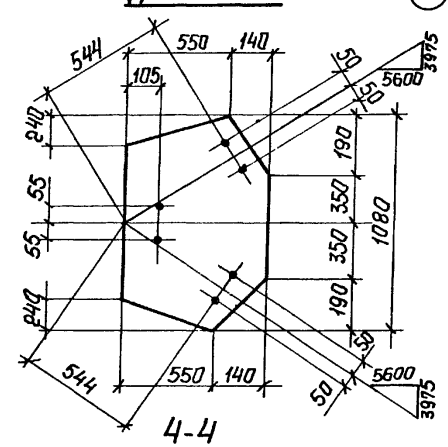

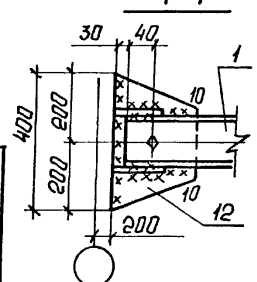

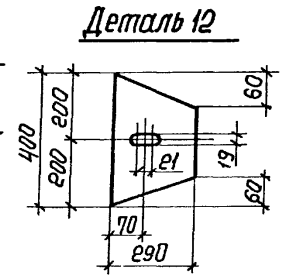

Сварные швы

Таблица

Тип и толщ. шва	Длина, м	Тип электрода	Примечание
⌐5	37,0	Э42	Заводской
⌐5	21,8	Э42	Монтажный
⌐8	23,4	Э42	Монтажный
⌐10	10,3	Э42	Монтажный

1. Расчетная схема и геометрические размеры даны на докум. 1.424.1-6/89.7с-2см
2. Все неоговоренные швы h=5мм.
3. Узел „А" дан на докум. 1.424.1-6/89.7с-9.

Нач отд	Капитульский	
Н контр	Богуславский	
Гл. спец.	Богуславский	
Зав гр.	Котенко	
Вед инж.	Дивинская	
Провер	Котенко	
Разраб.	Власова	
Рассчит.	Нализко	

1.424.1-6/89.7с-23

Связь ВС 84

Стадия	Масса	Масштаб
Р	3113	—
Лист 1	Листов 2	

ХАРЬКОВСКИЙ ПРОМСТРОЙНИИПРОЕКТ

Марка связи	Поз.	Наименование	Кол.	Масса, кг		Примечание
				един.	всех	
		Детали				
	1	Швеллер 24 ГОСТ 8240-72* l = 5540 Вст3пс6 ГОСТ 535-79*	4	133,0	532,0	
	2	Швеллер 10п ГОСТ 8240-72* l = 1540 Вст3кп2 ГОСТ 535-79*	8	13,2	105,0	
	3	10п l = 1200	8	10,3	82,5	
		Уголки ГОСТ 8509-86 Вст3пс6-2 ТУ 14-1-3023-80				
	4	140×140×9 l = 5470	4	106,2	424,8	
	5	90×90×7 l = 5670	4	54,7	218,8	
	6	90×90×7 l = 6010	4	57,9	231,6	
	7	90×90×7 l = 2590	8	25,0	200,0	
	8	90×90×7 l = 2640	4	25,5	102,0	
	9	90×90×7 l = 2980	4	28,7	114,8	
ВС 83		Лист ГОСТ 19903-74* Вст3пс6-1 ТУ 14-1-3023-80				
	10	14×730 l = 1060	4	85,1	340,4	
	11	14×690 l = 710	4	53,9	215,6	
	12	14×290 l = 400	4	12,8	51,2	
	13	14×400 l = 520	4	22,9	91,6	
	14	14×240 l = 960	4	25,3	101,2	
	15	14×270 l = 810	8	24,0	192,0	
	16	14×60 l = 150	36	1,0	36,0	
	17	10×80 l = 150	4	1,0	4,0	
	18	10×80 l = 300	4	1,9	7,6	
		Лист ГОСТ 19903-74* Вст3кп2 ГОСТ 380-71*				
	19	8×250 l = 180	8	2,8	22,4	
		Стандартные изделия				
	20	Болт М16×70.58 ГОСТ 7798-70*	64		9,28	
	21	Гайка М16 ГОСТ 5915-70*	64		2,11	
	22	Шайба 16 ГОСТ 11371-78	64		0,51	

Марка связи	Поз.	Наименование	Кол.	Масса, кг		Примечание
				един.	всех	
		Детали				
	1	Швеллер 24 ГОСТ 8240-72* l = 5540 Вст3пс6 ГОСТ 535-79*	4	133,0	532,0	
	2	Швеллер 10п ГОСТ 8240-72* l = 1540 Вст3кп2 ГОСТ 535-79*	8	13,2	105,0	
	3	10п l = 1200	8	10,3	82,5	
		Уголки ГОСТ 8509-86 Вст3пс6-2 ТУ 14-1-3023-80				
	4	140×140×9 l = 5470	4	106,2	424,8	
	5	90×90×7 l = 5910	4	57,0	228,0	
	6	90×90×7 l = 6210	4	60,0	240,0	
	7	90×90×7 l = 2720	8	26,2	209,6	
	8	90×90×7 l = 2770	4	26,7	106,8	
	9	90×90×7 l = 3070	4	29,6	118,4	
ВС 84		Лист ГОСТ 19903-74* Вст3пс6-1 ТУ 14-1-3023-80				
	10	14×690 l = 1080	4	81,9	327,6	
	11	14×650 l = 710	4	50,7	202,8	
	12	14×290 l = 400	4	12,8	51,2	
	13	14×400 l = 520	4	22,9	91,6	
	14	14×240 l = 940	4	24,8	99,8	
	15	14×270 l = 810	8	24,0	192,0	
	16	14×60 l = 150	36	1,0	36,0	
	17	10×80 l = 150	4	1,0	4,0	
	18	10×80 l = 300	4	1,9	7,6	
		Лист ГОСТ 19903-74* Вст3кп2 ГОСТ 380-71*				
	19	8×250 l = 180	8	2,8	22,4	
		Стандартные изделия				
	20	Болт М16×70.58 ГОСТ 7798-70*	64		9,28	
	21	Гайка М16 ГОСТ 5915-70*	64		2,11	
	22	Шайба 16 ГОСТ 11371-78	64		0,51	

Взам. инв. № | Подпись и дата | Инв. № подл.

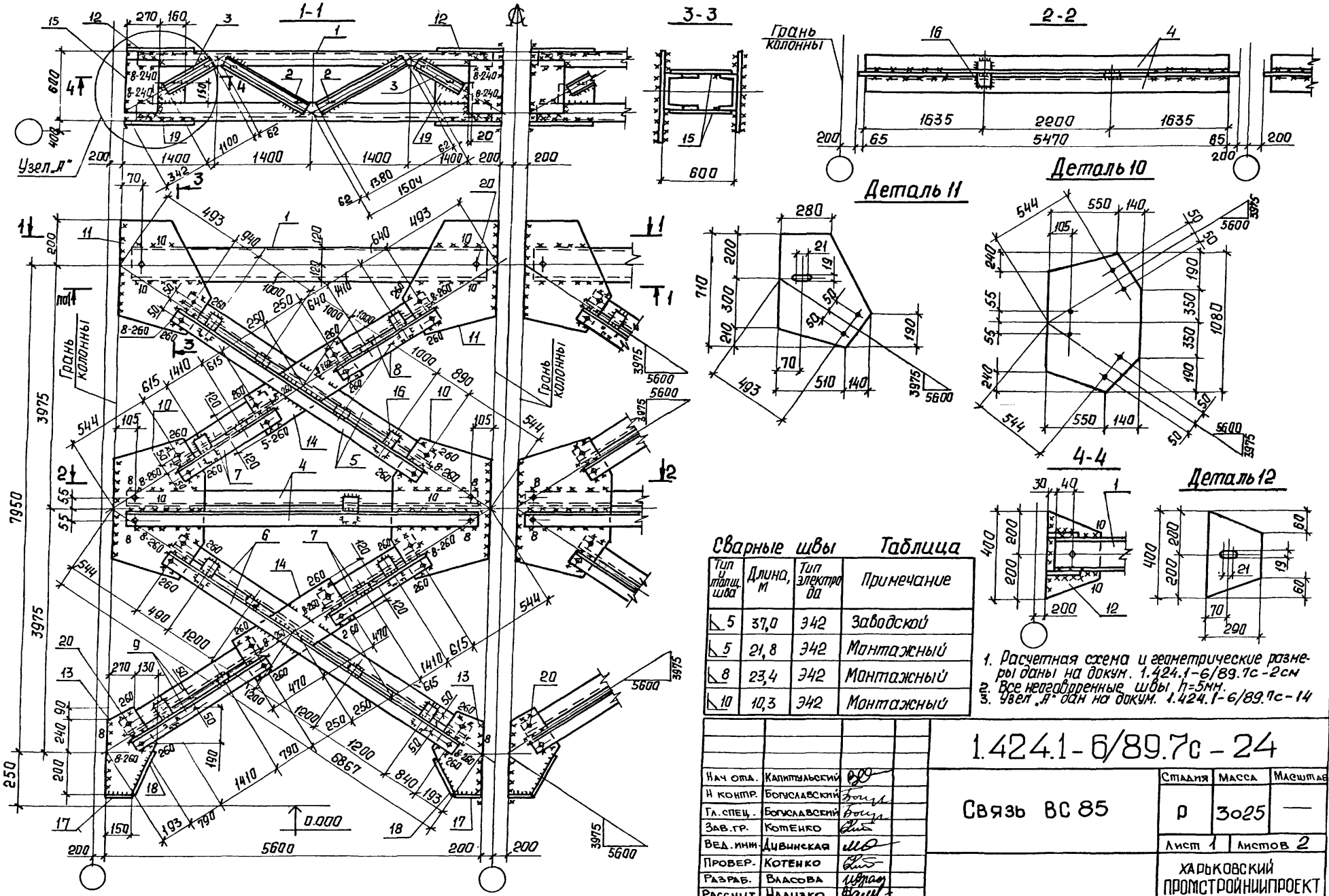

Сварные швы Таблица

Тип и катет шва	Длина, м	Тип электрода	Примечание
◺ 5	37,0	Э42	Заводской
◺ 5	21,8	Э42	Монтажный
◺ 8	23,4	Э42	Монтажный
◺ 10	10,3	Э42	Монтажный

1. Расчетная схема и геометрические размеры даны на докум. 1.424.1-6/89.7с-2см
2. Все непроваренные швы h=5мм.
3. Узел „А" дан на докум. 1.424.1-6/89.7с-14

Нач. отд.	Капитульский	
Н. контр.	Богуславский	
Гл. спец.	Богуславский	
Зав. гр.	Котенко	
Вед. инж.	Дувинская	
Провер.	Котенко	
Разраб.	Власова	
Рассчит.	Нализко	

1.424.1-6/89.7с-24

Связь ВС 85

Стадия	Масса	Масштаб
Р	3025	—
Лист 1	Листов 2	

ХАРЬКОВСКИЙ ПРОМСТРОЙНИИПРОЕКТ

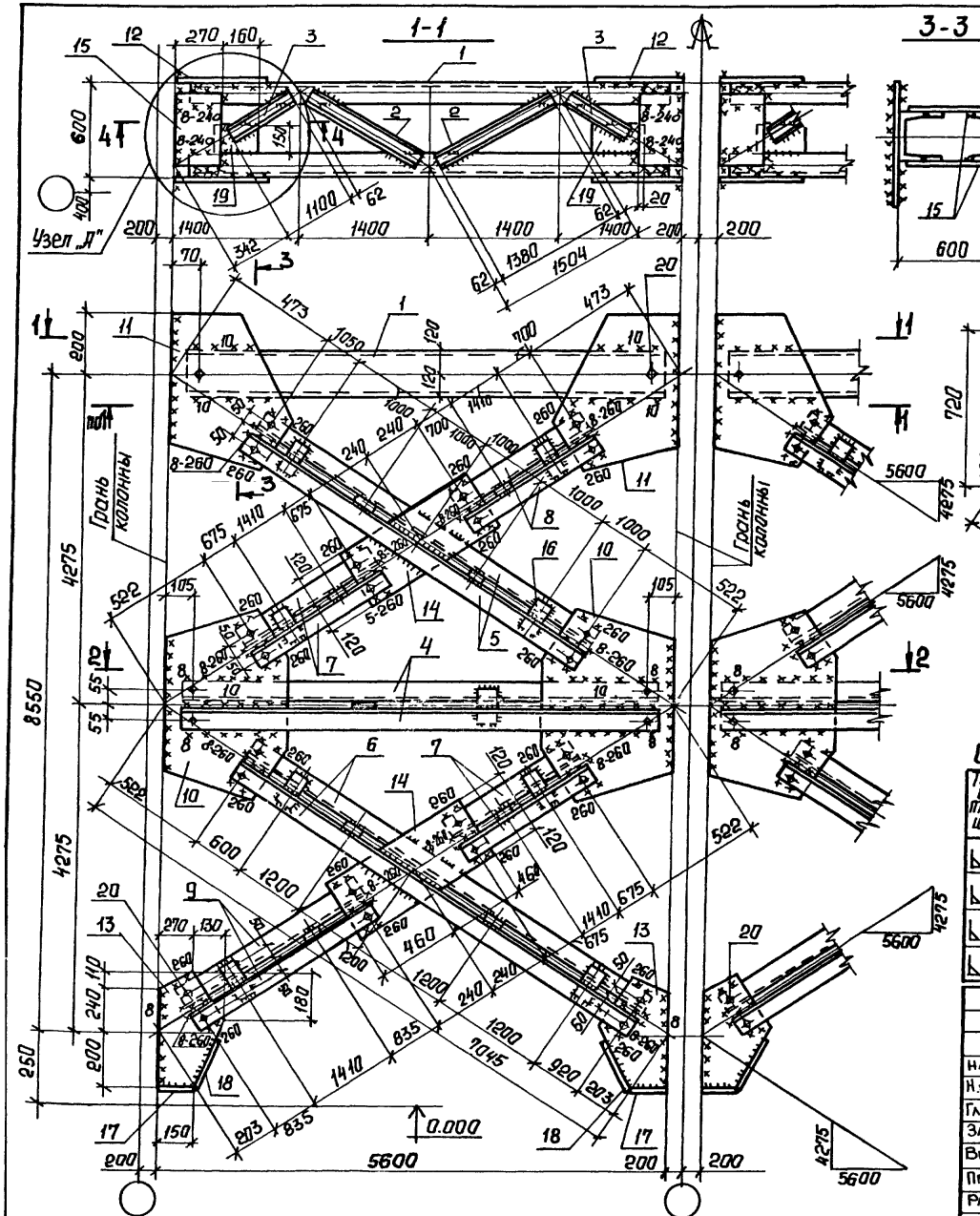

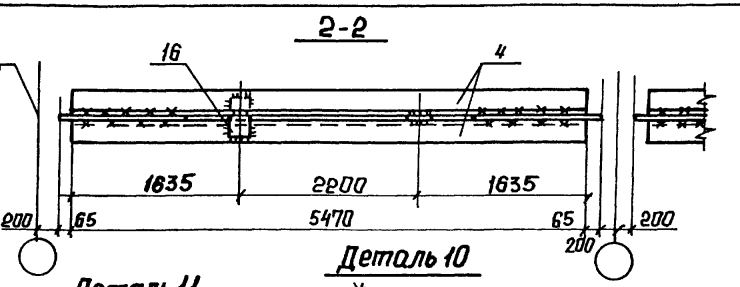

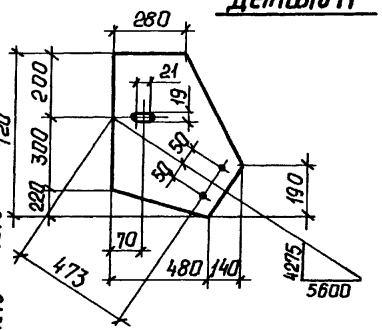

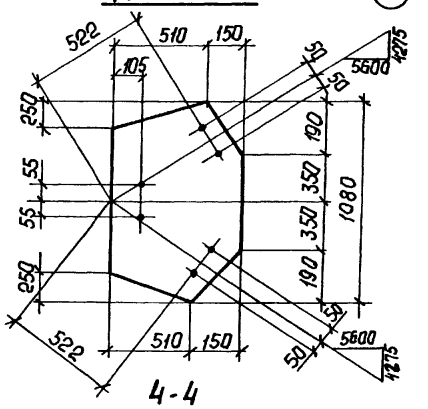

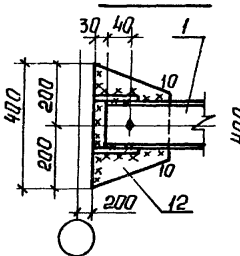

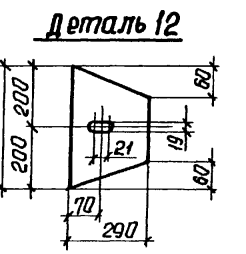

Сварные швы **Таблица**

Тип и толщина шва	Длина, м	Тип электрода	Примечание
⌐5	37,0	Э42	Заводской
⌐5	21,8	Э42	Монтажный
⌐8	23,2	Э42	Монтажный
⌐10	10,1	Э42	Монтажный

1. Расчетная схема и геометрические размеры даны на докум. 1.424.1-6/89.7с-2 см
2. Все непроваренные швы h=5мм.
3. Узел „Я" дан на докум. 1.424.1-6/89.7с-14

Нач. отд.	Капитульский	
Н. контр.	Богуславский	
Гл. спец.	Богуславский	
Зав. гр.	Котенко	
Вед. инж.	Дивинская	
Провер.	Котенко	
Разраб.	Власова	
Рассчит.	Нализко	

1.424.1-6/89.7с-25

Связь ВС 86

Стадия	Масса	Масштаб
Р	3050	—
Лист 1	Листов 2	

ХАРЬКОВСКИЙ ПРОМСТРОЙНИИПРОЕКТ

Марка связи	Поз.	Наименование	Кол.	Масса, кг.		Примечание
				един.	всех	
		Детали:				
	1	Швеллер 24 ГОСТ 8240-72* l=5540 Вст3пс6 ГОСТ 535-79*	4	133,0	532,0	
		Швеллеры ГОСТ 8240-72* Вст3кп2 ГОСТ 535-79*				
	2	10п l=1380	8	11,9	95,2	
	3	10п l=1100	8	9,5	76,0	
		Уголки ГОСТ 8509-86 Вст3пс6-2 ТУ 14-1-3023-80				
	4	140×140×9 l=5470	4	106,2	424,8	
	5	90×90×7 l=5910	4	57,0	228,0	
	6	90×90×7 l=6210	4	60,0	240,0	
	7	90×90×7 l=2720	8	26,2	209,6	
	8	90×90×7 l=2770	4	26,7	106,8	
ВС 85	9	90×90×7 l=3070	4	29,6	118,4	
		Лист ГОСТ 19903-74* Вст3пс6-1 ТУ 14-1-3023-80				
	10	14×690 l=1080	4	81,9	327,6	
	11	14×650 l=710	4	50,7	202,8	
	12	14×290 l=400	4	12,8	51,2	
	13	14×400 l=520	4	22,9	91,6	
	14	14×240 l=940	4	24,8	99,2	
	15	14×270 l=550	8	16,3	130,4	
	16	14×60 l=150	36	1,0	36,0	
	17	14×80 l=150	4	1,0	4,0	
	18	14×80 l=300	4	1,9	7,6	
		Лист ГОСТ 19903-74* Вст3кп2 ГОСТ 380-71*				
	19	8×150 l=180	8	1,7	13,6	
		Стандартные изделия				
	20	Болт М16×70.58 ГОСТ 7798-70*	64		9,28	
	21	Гайка М16 ГОСТ 5915-70*	64		2,11	
	22	Шайба 16 ГОСТ 11371-78	64		0,51	

1.424.1-6/89.7с-24 Лист 2

Марка связи	Поз.	Наименование	Кол.	Масса, кг.		Примечание
				един.	всех	
		Детали				
	1	Швеллер 24 ГОСТ 8240-72* l=5540 Вст3пс6 ГОСТ 535-79*	4	133,0	532,0	
		Швеллер ГОСТ 8240-72* Вст3кп2 ГОСТ 535-79*				
	2	10п l=1380	8	11,9	95,2	
	3	10п l=1100	8	9,5	76,0	
		Уголки ГОСТ 8509-86 Вст3пс6-2 ТУ 14-1-3023-80				
	4	140×140×9 l=5470	4	106,2	424,8	
	5	90×90×7 l=6130	4	59,1	236,4	
	6	90×90×7 l=6400	4	61,7	246,8	
	7	90×90×7 l=2840	8	27,4	219,2	
	8	90×90×7 l=2890	4	27,9	111,6	
ВС 86	9	90×90×7 l=3160	4	30,5	122,0	
		Лист ГОСТ 19903-74* Вст3пс6-1 ТУ 14-1-3023-80				
	10	14×660 l=1080	4	78,3	313,3	
	11	14×620 l=720	4	49,1	196,4	
	12	14×290 l=400	4	12,8	51,2	
	13	14×400 l=550	4	26,6	106,4	
	14	14×240 l=920	4	24,3	97,2	
	15	14×270 l=550	8	16,3	130,6	
	16	14×60 l=150	36	1,0	36,0	
	17	10×80 l=150	4	1,0	4,0	
	18	10×80 l=300	4	1,9	7,6	
		Лист ГОСТ 19903-74* Вст3кп2 ГОСТ 380-71*				
	19	8×150 l=180	8	1,7	13,6	
		Стандартные изделия				
	20	Болт М16×70.58 ГОСТ 7798-70*	64		9,28	
	21	Гайка М16 ГОСТ 5915-70*	64		2,11	
	22	Шайба 16 ГОСТ 11371-78	64		0,51	

Взам. инв. № | Подпись и дата | Инв. № подл.

1.424.1-6/89.7с-25 Лист 2

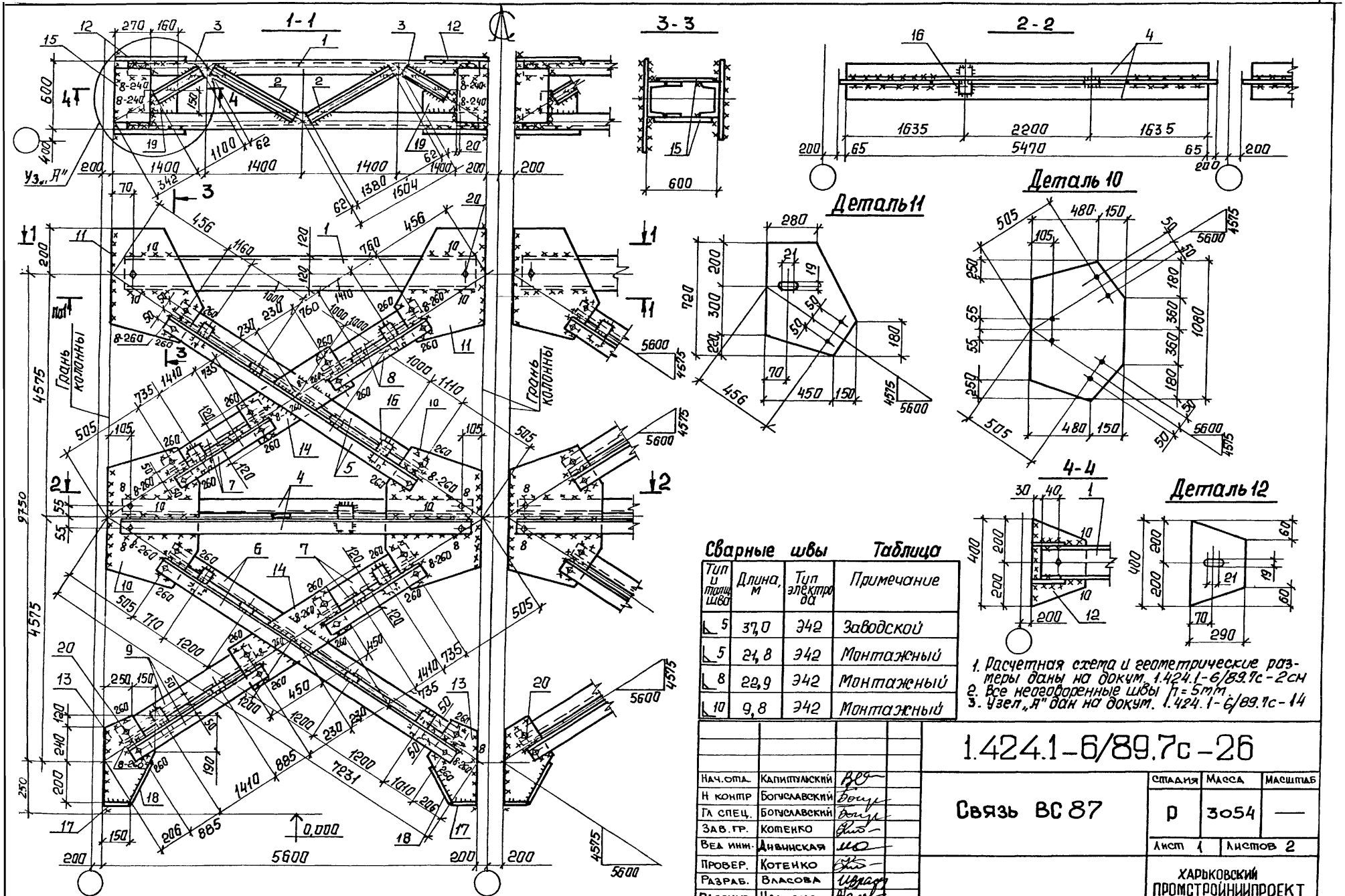

Сварные швы **Таблица**

Тип и толщ. шва	Длина, м	Тип электрода	Примечание
⌐ 5	37,0	Э42	Заводской
⌐ 5	21,8	Э42	Монтажный
⌐ 8	22,9	Э42	Монтажный
⌐ 10	9,8	Э42	Монтажный

1. Расчетная схема и геометрические размеры даны на докум. 1.424.1-6/89.7с-2см
2. Все неоговоренные швы h_f=5мм.
3. Узел „А" дан на докум. 1.424.1-6/89.7с-14

Нач.отд.	Капитульский	
Н.контр.	Богуславский	
Гл.спец.	Богуславский	
Зав.гр.	Котенко	
Вед.инж.	Дивинская	
Провер.	Котенко	
Разраб.	Власова	
Рассчит.	Нализко	

1.424.1-6/89.7с-26

Связь ВС 87

Стадия	Масса	Масштаб
Р	3054	—
Лист 1	Листов 2	

ХАРЬКОВСКИЙ ПРОМСТРОЙНИИПРОЕКТ

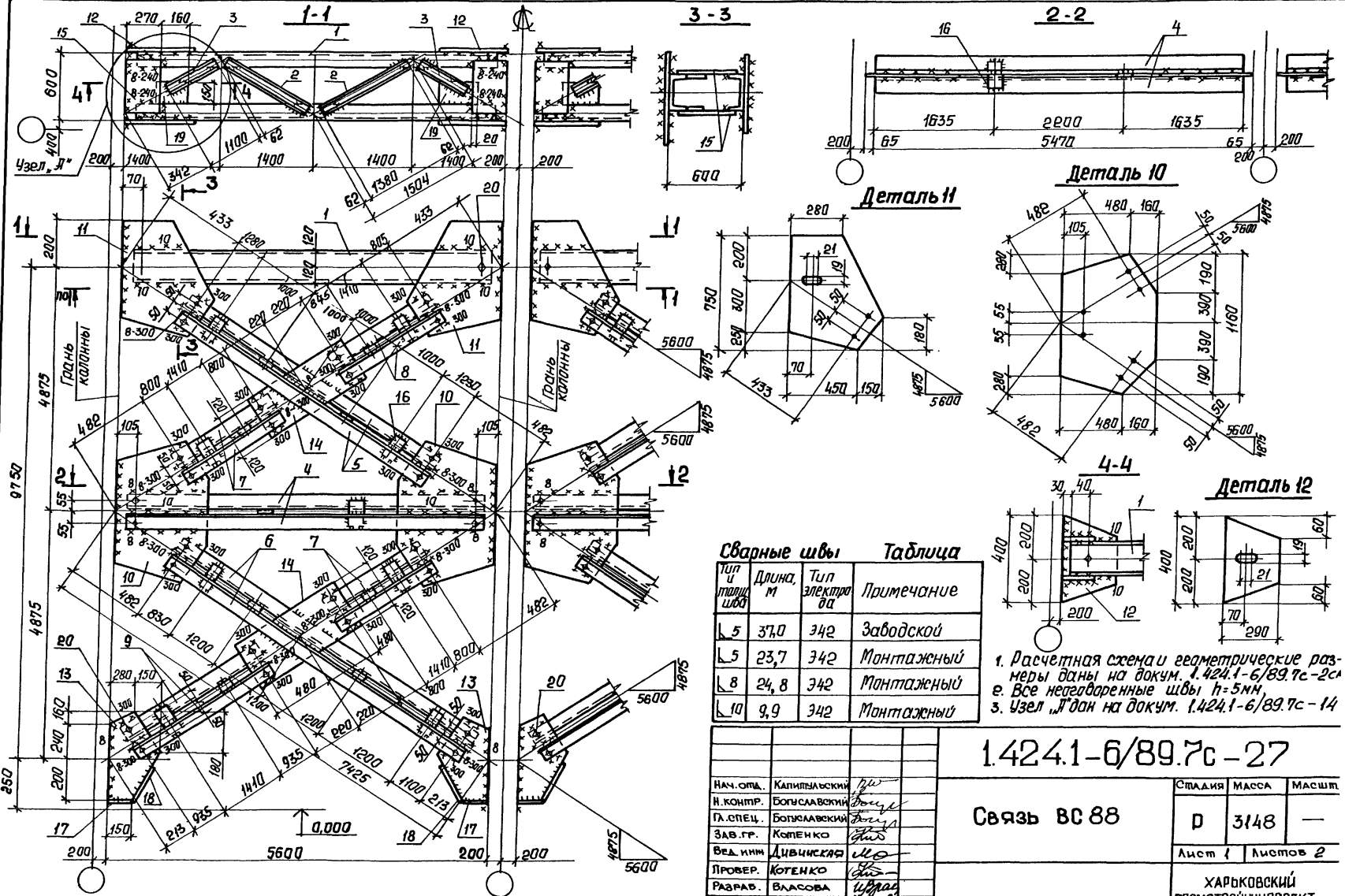

Сварные швы Таблица

Тип и толщ. шва	Длина, м	Тип электрода	Примечание
⌐5	37,0	Э42	Заводской
⌐5	23,7	Э42	Монтажный
⌐8	24,8	Э42	Монтажный
⌐10	9,9	Э42	Монтажный

1. Расчетная схема и геометрические размеры даны на докум. 1.424.1-6/89.7с-2см
2. Все непроваренные швы h=5мм.
3. Узел „Л" дан на докум. 1.424.1-6/89.7с-14

Нач.отд.	Капитульский	
Н.контр.	Богуславский	
Гл.спец.	Богуславский	
Зав.гр.	Котенко	
Вед.инж.	Дивицкая	
Провер.	Котенко	
Разраб.	Власова	
Рассчит.	Нализко	

1.424.1-6/89.7с-27

Связь ВС 88

Стадия	Масса	Масшт.
Р	3148	—
Лист 1	Листов 2	

ХАРЬКОВСКИЙ ПРОМСТРОЙНИИПРОЕКТ

Марка связи	Поз.	Наименование	Кол.	Масса, кг		Приме-чание
				един.	всех	
		Детали:				
	1	Швеллер 24 ГОСТ 8240-72* l=5540 Вст3пс6 ГОСТ 535-79*	4	133,0	532,0	
		Швеллеры ГОСТ 8240-72* Вст3кп2 ГОСТ 535-79*				
	2	10п l = 1380	8	11,9	95,2	
	3	10п l = 1100	8	9,5	76,0	
		Уголки ГОСТ 8509-86 Вст3пс6-2 ТУ 14-1-3023-80				
	4	140×140×9 l = 5470	4	106,2	424,8	
	5	90×90×7 l = 6350	4	61,2	244,8	
	6	90×90×7 l = 6600	4	63,6	254,4	
	7	90×90×7 l = 2960	8	28,5	228,0	
	8	90×90×7 l = 3010	4	29,0	116,0	
вс 87	9	90×90×7 l = 3260	4	31,4	125,6	
		Лист ГОСТ 19903-74* Вст3пс6-1 ТУ 14-1-3023-80				
	10	14×630 l = 1080	4	74,8	299,2	
	11	14×600 l = 720	4	47,5	190,0	
	12	14×290 l = 400	4	12,8	51,2	
	13	14×400 l = 560	4	24,6	98,4	
	14	14×240 l = 900	4	23,8	95,2	
	15	14×270 l = 550	8	16,3	130,4	
	16	14×60 l = 150	36	1,0	36,0	
	17	10×80 l = 150	4	1,0	4,0	
	18	10×80 l = 300	4	1,9	7,6	
		Лист ГОСТ 19903-74* Вст3кп2 ГОСТ 380-71*				
	19	8×150 l = 180	8	1,7	13,6	
		Стандартные изделия				
	20	Болт М16×70.58 ГОСТ 7798-70*	64		9,28	
	21	Гайка М16 ГОСТ 5915-70*	64		2,11	
	22	Шайба 16 ГОСТ 11371-78	64		0,51	

Инв. № подл. | Подпись и дата | Взам. инв. №

Марка связи	Поз.	Наименование	Кол.	Масса, кг		Приме-чание
				един.	всех	
		Детали				
	1	Швеллер 24 ГОСТ 8240-72* l=5540 Вст3пс6 ГОСТ 535-79*	4	133,0	532,0	
		Швеллеры ГОСТ 8240-72* Вст3кп2 ГОСТ 535-79*				
	2	10п l = 1380	8	11,9	95,2	
	3	10п l = 1100	8	9,5	76,0	
	4	Уголок 140×140×9 ГОСТ 8509-86 l = 5470 Вст3пс6-2 ТУ 14-1-3023-80	4	106,2	424,8	
		Уголки ГОСТ 8509-86 09Г2С-6 ГОСТ 19281-73*				
	5	90×90×7 l = 6590	4	63,5	254,0	
	6	90×90×7 l = 6810	4	65,7	262,0	
	7	90×90×7 l = 3090	8	29,8	238,4	
	8	90×90×7 l = 3140	4	30,3	121,2	
вс 88	9	90×90×7 l = 3360	4	32,4	129,6	
		Лист ГОСТ 19903-74* Вст3пс6-1 ТУ 14-1-3023-80				
	10	14×640 l = 1160	4	81,6	326,4	
	11	14×600 l = 750	4	49,5	198,0	
	12	14×290 l = 400	4	12,8	51,2	
	13	14×430 l = 600	4	28,4	113,6	
	14	14×240 l = 960	4	25,3	101,2	
	15	14×270 l = 550	8	16,3	130,4	
	16	14×60 l = 150	36	1,0	36,0	
	17	10×80 l = 150	4	1,0	4,0	
	18	10×80 l = 350	4	2,2	8,8	
		Лист ГОСТ 19903-74* Вст3кп2 ГОСТ 380-71*				
	19	8×150 l = 180	8	1,7	13,6	
		Стандартные изделия				
	20	Болт М16×70.58 ГОСТ 7798-70*	64		9,28	
	21	Гайка М16 ГОСТ 5915-70*	64		2,11	
	22	Шайба 16 ГОСТ 11371-78	64		0,51	

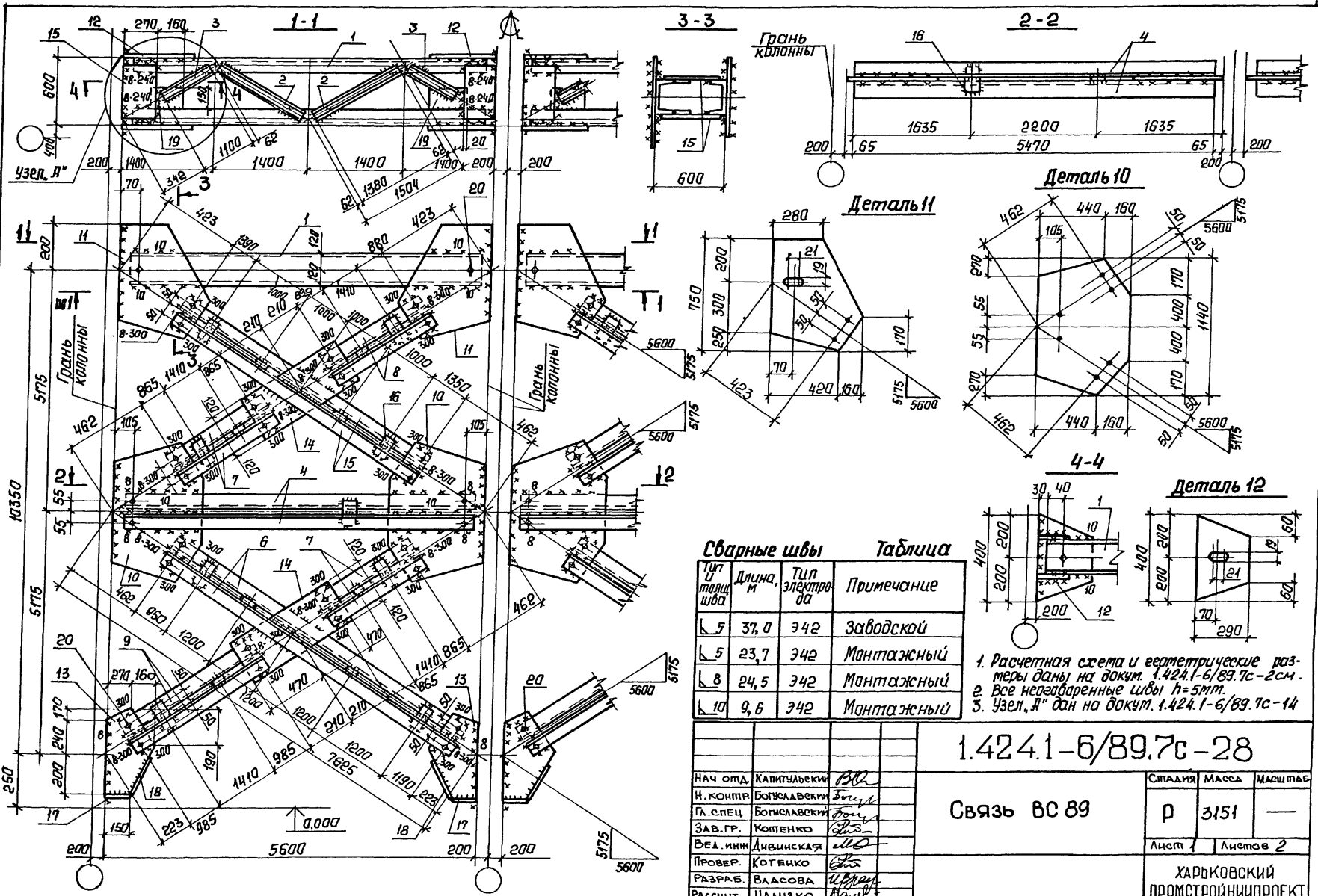

Сварные швы **Таблица**

Тип и толщ. шва	Длина, м	Тип электрода	Примечание
⌐5	37,0	Э42	Заводской
⌐5	23,7	Э42	Монтажный
⌐8	24,5	Э42	Монтажный
⌐10	9,6	Э42	Монтажный

1. Расчетная схема и геометрические размеры даны на докум. 1.424.1-6/89.7с-2см.
2. Все непроваренные швы h=5мм.
3. Узел „А" дан на докум. 1.424.1-6/89.7с-14

Нач. отд.	Капитульский	
Н. контр.	Богуславский	
Гл. спец.	Богуславский	
Зав. гр.	Котенко	
Вед. инж.	Дивинская	
Провер.	Котенко	
Разраб.	Вдасова	
Рассчит.	Надизко	

1.424.1-6/89.7с-28

Связь ВС 89

Стадия	Масса	Масштаб
Р	3151	—
Лист 1	Листов 2	

ХАРЬКОВСКИЙ ПРОМСТРОЙНИИПРОЕКТ

Марка связи	Поз.	Наименование	Кол.	Масса, кг		Примечание
				един.	всех	
		Детали				
		Швеллер Ст3пс6 ГОСТ 8240-72* ГОСТ 535-79*				
	1	24 ℓ = 5540	4	133,0	532,0	
		Швеллеры Ст3кп2 ГОСТ 8240-72* ГОСТ 535-79*				
	2	10п ℓ = 1380	8	11,9	95,2	
	3	10п ℓ = 1100	8	9,5	76,0	
	4	Уголок 140×140×9 ГОСТ 8509-86 ℓ = 5470 Ст3пс6-2 ТУ 14-1-3023-80	4	106,2	424,8	
		Уголки 09Г2С-6 ГОСТ 8509-86 ГОСТ 19281-73*				
	5	90×90×7 ℓ = 6820	4	65,8	263,2	
	6	90×90×7 ℓ = 7020	4	67,7	270,8	
ВС 89	7	90×90×7 ℓ = 3220	8	31,0	248,0	
	8	90×90×7 ℓ = 3260	4	31,4	125,6	
	9	90×90×7 ℓ = 3460	4	33,4	133,6	
		Лист Ст3пс6-1 ГОСТ 19903-74* ТУ 14-1-3023-80				
	10	14×600 ℓ = 1140	4	75,2	300,8	
	11	14×580 ℓ = 750	4	47,8	191,2	
	12	14×290 ℓ = 400	4	12,8	51,2	
	13	14×430 ℓ = 610	4	28,8	115,2	
	14	14×240 ℓ = 940	4	24,8	99,2	
	15	14×270 ℓ = 550	8	16,3	130,4	
	16	14×60 ℓ = 150	36	1,0	36,0	
	17	10×80 ℓ = 150	4	1,0	4,0	
	18	10×80 ℓ = 350	4	2,2	8,8	
		Лист Ст3кп2 ГОСТ 19903-74* ГОСТ 380-71*				
	19	8×150 ℓ = 180	8	1,7	13,6	
		Стандартные изделия				
	20	Болт М16×70.58 ГОСТ 7798-70*	64		9,28	
	21	Гайка М16 ГОСТ 5915-70*	64		2,11	
	22	Шайба 16 ГОСТ 11371-78	64		0,51	

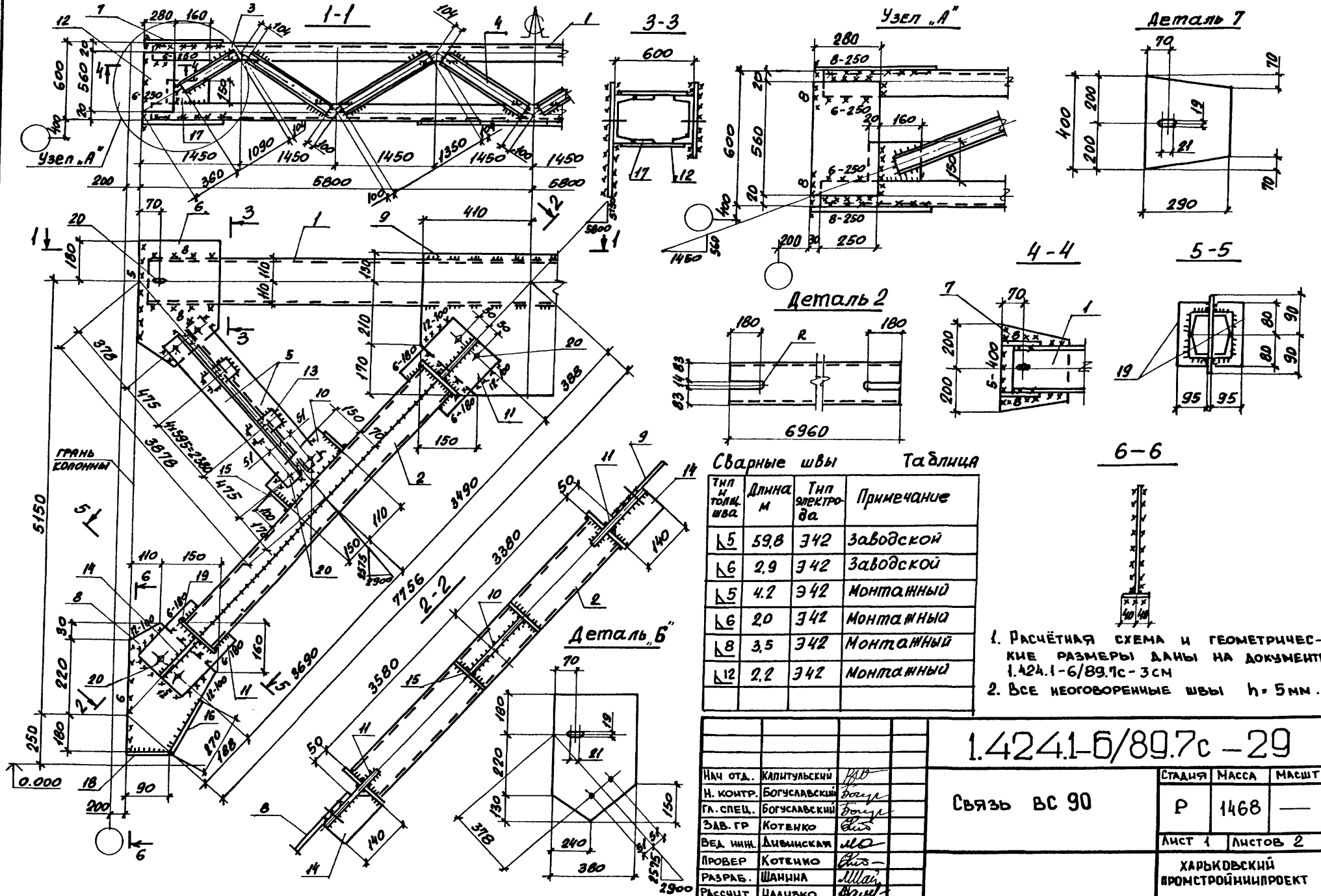

Сварные швы

Таблица

Тип и толщ. шва	Длина м	Тип электрода	Примечание
△5	59,8	Э42	Заводской
△6	2,9	Э42	Заводской
△5	4,2	Э42	Монтажный
△6	2,0	Э42	Монтажный
△8	3,5	Э42	Монтажный
△12	2,2	Э42	Монтажный

1. Расчётная схема и геометрические размеры даны на документе 1.424.1-6/89.9с-3см
2. Все неоговоренные швы h=5мм.

Нач отд.	Капитульский	
Н. контр.	Богуславский	
Гл. спец.	Богуславский	
Зав. гр	Котенко	
Вед инж.	Дивинская	
Провер	Котенко	
Разраб.	Шанина	
Рассчит	Наливко	

1.424.1-6/89.7с-29

Связь ВС 90

Стадия	Масса	Масшт
Р	1468	—
Лист 1	Листов 2	

ХАРЬКОВСКИЙ ПРОМСТРОЙНИИПРОЕКТ

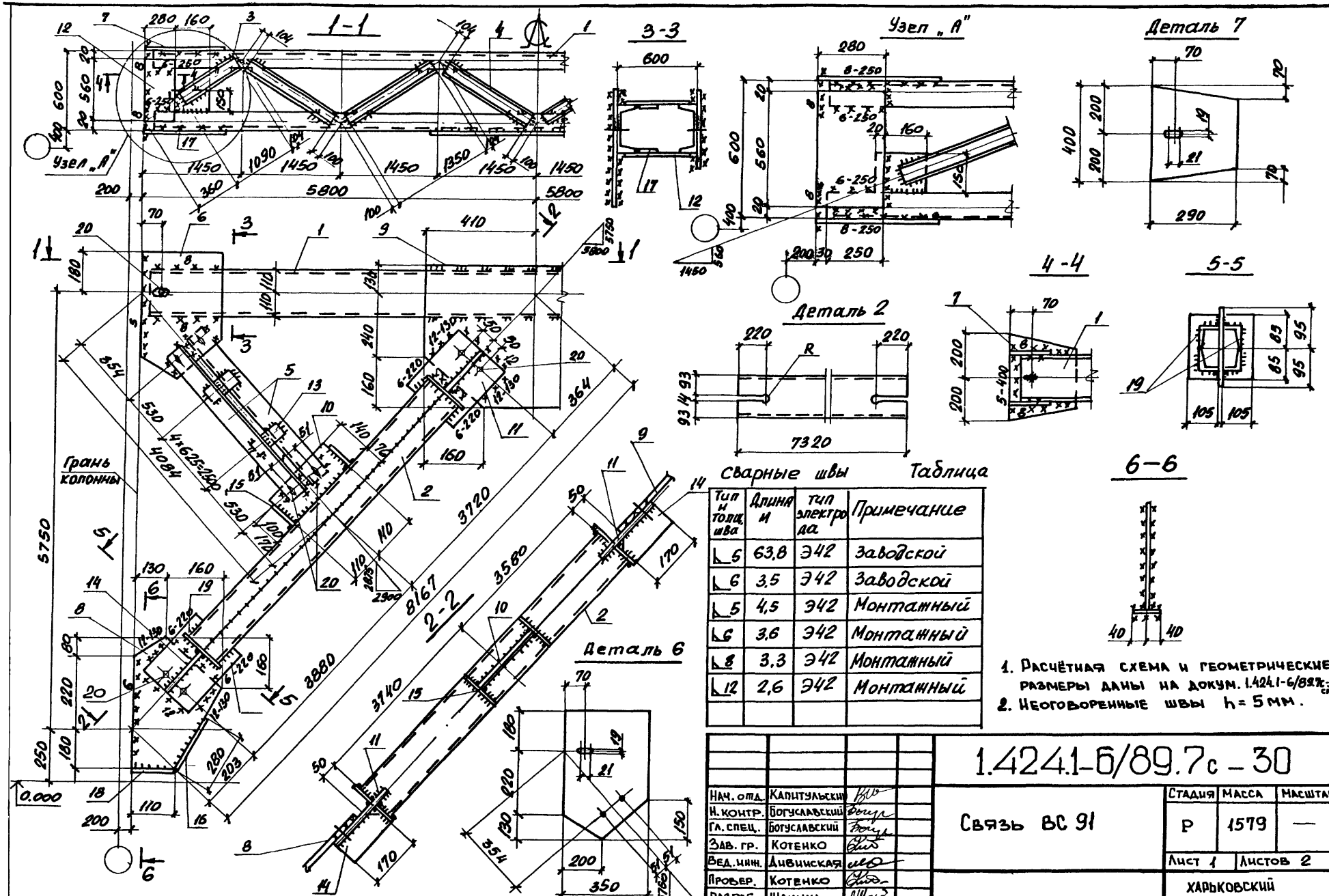

Сварные швы Таблица

Тип и толщ. шва	Длина м	тип электрода	Примечание
⌊5	63,8	Э42	Заводской
⌊6	3,5	Э42	Заводской
⌊5	4,5	Э42	Монтажный
⌊6	3,6	Э42	Монтажный
⌊8	3,3	Э42	Монтажный
⌊12	2,6	Э42	Монтажный

1. Расчётная схема и геометрические размеры даны на докум. 1.424.1-6/89 ВК-3 см
2. Неоговоренные швы $h = 5$ мм.

Нач. отд.	Капитульский	
Н. контр.	Богуславский	
Гл. спец.	Богуславский	
Зав. гр.	Котенко	
Вед. инж.	Дивинская	
Провер.	Котенко	
Разраб.	Шанина	
Рассчит.	Нализько	

1.424.1-6/89.7с – 30

Связь ВС 91

Стадия	Масса	Масштаб
Р	1579	—
Лист 1	Листов 2	

ХАРЬКОВСКИЙ ПРОМСТРОЙНИИПРОЕКТ

Марка связи	Поз	Наименование	Кол	Масса, кг. ед.	Масса, кг. всех	Примечание
		Детали:				
	1	Швеллер 22 ГОСТ 8240-72* l=11540 Вст3пс6 ГОСТ 535-79*	2	242,4	484,8	
	2	Швеллер 18п ГОСТ 8240-72* l=6960 Вст3пс6-1 ТУ 14-1-3023-80	4	113,5	454,0	
		Швеллеры ГОСТ 8240-72* Вст3кп2 ГОСТ 535-79*				
	3	10п l=1090	4	9,4	37,6	
	4	10п l=1350	12	11,6	139,2	
	5	Уголок 75×75×6 ГОСТ 8509-86 l=3410 Вст3пс6 ГОСТ 535-79*	4	23,5	94,0	
		Лист ГОСТ 19903-74* Вст3пс6-1 ТУ 14-1-3023-80				
	6	12×380 l=530	2	19,0	38,0	
	7	12×290 l=400	2	11,0	22,0	
ВС 90	8	12×260 l=430	2	10,6	21,2	
	9	12×510 l=820	1	39,4	39,4	
	10	12×150 l=260	2	3,7	7,4	
	11	12×180 l=330	4	5,6	22,4	
	12	12×280 l=560	4	14,8	59,2	
	13	12×60 l=140	10	0,8	8,0	
		Лист ГОСТ 19903-74* Вст3кп2 ГОСТ 380-71*				
	14	8×95 l=140	4	0,8	3,2	
	15	8×100 l=180	4	1,1	4,4	
	16	8×80 l=270	2	1,4	2,8	
	17	8×150 l=180	4	1,7	6,8	
	18	8×80 l=90	2	0,5	1,0	
	19	8×95 l=160	8	1,0	8,0	
		Стандартные изделия				
	20	Болт М16×70.58 ГОСТ 7798-70*	20		3,0	
	21	Гайка М16 ГОСТ 5915-70*	20		0,66	
	22	Шайба 16 ГОСТ 11371-78	20		0,16	

Марка связи	Поз.	Наименование	Кол	Масса, кг. ед.	Масса, кг. всех	Примечание
		Детали				
	1	Швеллер 22 ГОСТ 8240-72* l=11540 Вст3пс6 ГОСТ 535-79*	2	242,4	484,8	
	2	Швеллер 20 ГОСТ 8240-72* l=7320 Вст3пс6-1 ТУ 14-1-3023-80	4	134,7	538,8	
		Швеллеры ГОСТ 8240-72* Вст3кп2 ГОСТ 535-79*				
	3	10п l=1090	4	9,4	37,6	
	4	10п l=1350	12	11,6	139,2	
	5	Уголок 80×80×6 ГОСТ 8509-86 l=3640 Вст3пс6 ГОСТ 535-79*	4	26,8	107,2	
		Лист ГОСТ 19903-74* Вст3пс6-1 ТУ 14-1-3023-80				
	6	12×350 l=530	2	17,5	35,0	
	7	12×290 l=400	2	11,0	22,0	
ВС 91	8	12×290 l=480	2	13,1	26,2	
	9	12×530 l=820	1	40,9	40,9	
	10	12×140 l=220	2	2,9	5,8	
	11	12×190 l=400	4	7,2	28,8	
	12	12×280 l=560	4	14,8	59,2	
	13	12×60 l=140	10	0,8	8,0	
		Лист ГОСТ 19903-74* Вст3кп2 ГОСТ 380-71*				
	14	8×105 l=170	4	1,1	4,4	
	15	8×100 l=200	4	1,3	5,2	
	16	8×80 l=280	2	1,4	2,8	
	17	8×150 l=180	4	1,7	6,8	
	18	8×80 l=110	2	0,6	1,2	
	19	8×105 l=170	8	1,1	8,8	
		Стандартные изделия				
	20	Болт М16×70.58 ГОСТ 7798-70*	20		3,0	
	21	Гайка М16 ГОСТ 5915-70*	20		0,66	
	22	Шайба 16 ГОСТ 11371-78	20		0,16	

Взам. инв. №

Подпись и дата

Инв. № подл.

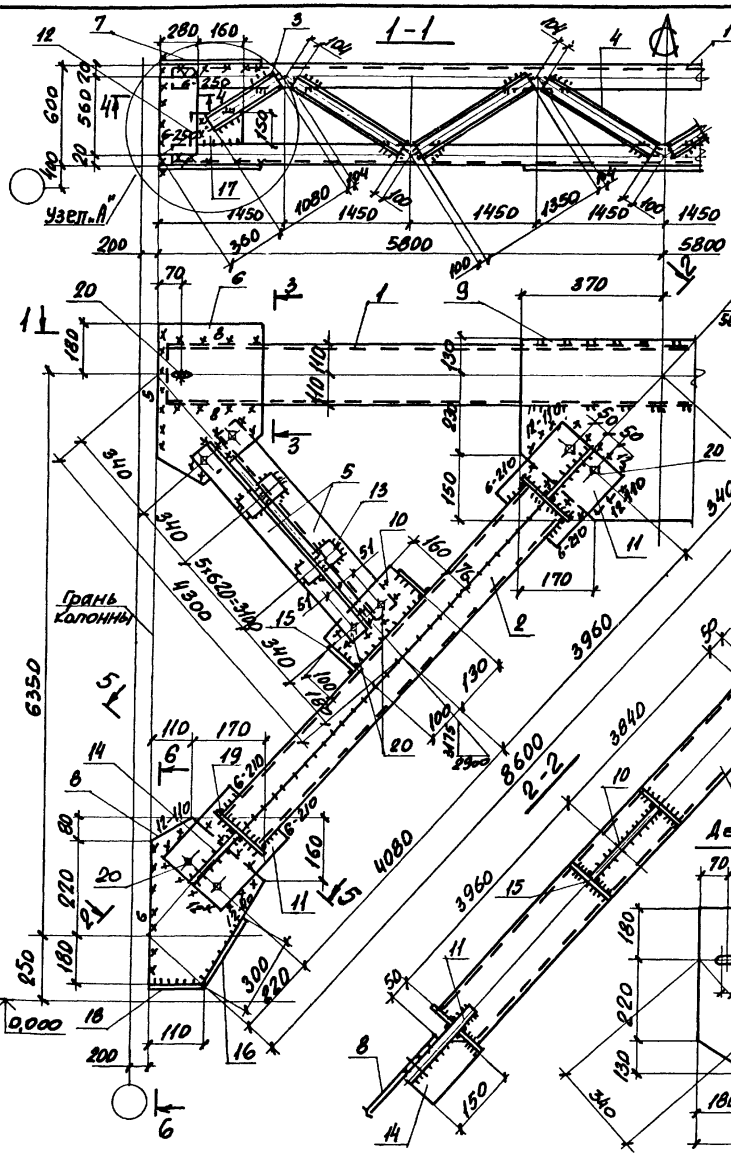

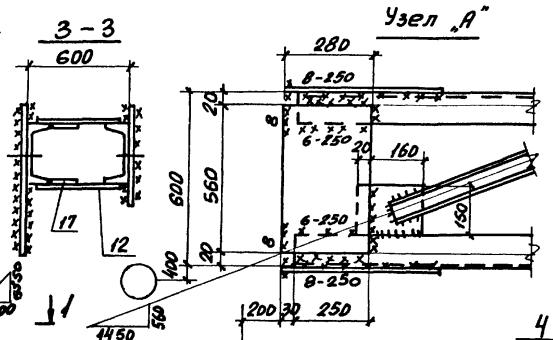

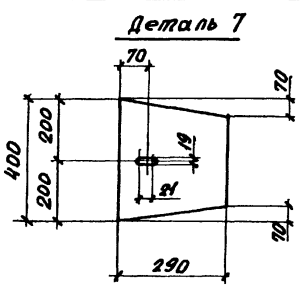

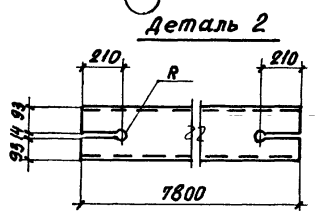

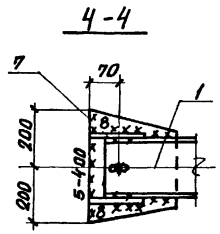

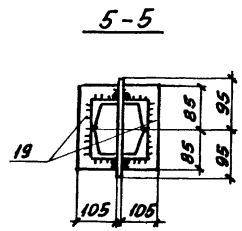

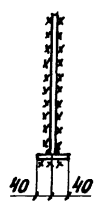

Сварные швы Таблица

Тип и толщ. шва	Длина, м	Тип электрода	Примечание
▷5	67,1	Э42	Заводской
▷6	3,4	Э42	Заводской
▷5	4,5	Э42	Монтажный
▷6	3,6	Э42	Монтажный
▷8	3,3	Э42	Монтажный
▷12	2,4	Э42	Монтажный

1. Расчетная схема и геометрические размеры даны на докум. 1.424.1-6/89.7с-3см.
2. Неоговоренные швы h=5мм.

Нач. отд.	Капитульский	
Н. контр.	Богуславский	
Гл. спец.	Богуславский	
Зав. гр.	Котенко	
Вед. инж.	Дивинская	
Провер.	Котенко	
Разраб.	Шанина	
Рассчит.	Нализко	

1.424.1-6/89.7с-31

Связь ВС 92

Стадия	Масса	Масштаб
Р	1613	—
Лист 1	Листов 2	

ХАРЬКОВСКИЙ ПРОМСТРОЙНИИПРОЕКТ

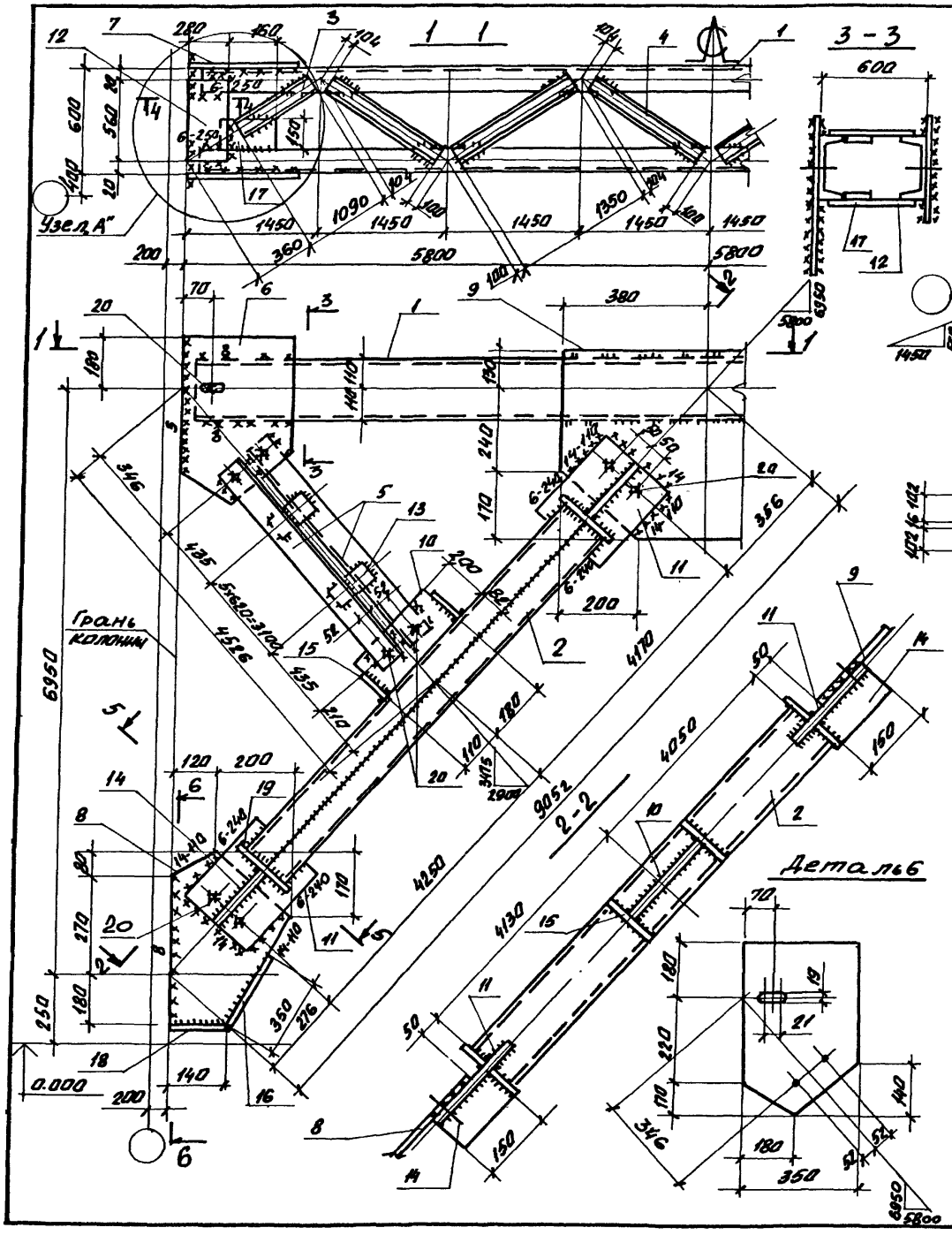

Сварные швы Таблица

Тип и катет шва	Длина, м	Тип электрода	Примечание
◺5	84,5	Э42	Заводской
◺6	3,8	Э42	Заводской
◺5	4,5	Э42	Монтажный
◺6	2,0	Э42	Монтажный
◺8	4,1	Э42	Монтажный
◺14	2,6	Э42	Монтажный

1. Расчетная схема и геометрические размеры даны на докум. 1.424.1-6/89.7с-3см
2. Неоговоренные швы h= 5мм.

Нач. отд.	Капитульский	
Н. контр.	Богуславский	
Гл. спец.	Богуславский	
Зав. гр.	Котенко	
Вед. инж.	Дивинская	
Проверил	Котенко	
Разработ.	Немыкина	
Рассчит.	Нализко	

1.424.1-6/89.7с-32

Связь ВС 93

Стадия	Масса	Масштаб
Р	1800	—
Лист 1	Листов 2	

ХАРЬКОВСКИЙ ПРОМСТРОЙНИИПРОЕКТ

Марка связи	Поз.	Наименование	Кол.	Масса, кг ед.	Масса, кг всех	Примечание
		Детали :				
	1	Швеллер 22 ГОСТ 8240-72* l=11540 Вст3пс6 ГОСТ 535-79*	2	242,4	484,8	
	2	Швеллер 20 ГОСТ 8240-72* l=7800 Вст3пс6-1 ТУ 14-1-3023-80	4	143,5	574,0	
		Швеллеры ГОСТ 8240-72* Вст3кп2 ГОСТ 535-79*				
	3	10п l=1090	4	9,4	37,6	
	4	10п l=1350	12	11,6	139,2	
	5	Уголок 80×80×6 ГОСТ 8509-86 l=3860 Вст3пс6 ГОСТ 535-79*	4	28,4	113,6	
		Лист ГОСТ 19903-74* Вст3пс6-1 ТУ 14-1-3023-80				
	6	12×340 l=530	2	17,0	34,0	
	7	12×290 l=400	2	11,0	22,0	
ВС 92	8	12×280 l=480	2	12,7	25,4	
	9	12×510 l=740	1	35,6	35,6	
	10	12×160 l=230	2	3,5	7,0	
	11	12×190 l=370	4	6,6	26,4	
	12	12×280 l=560	4	14,8	59,2	
	13	12×60 l=140	12	0,8	9,6	
		Лист ГОСТ 19903-74* Вст3кп2 ГОСТ 380-71*				
	14	8×105 l=150	4	1,0	4,0	
	15	8×100 l=200	4	1,3	5,2	
	16	8×80 l=300	2	1,5	3,0	
	17	8×150 l=180	4	1,7	6,8	
	18	8×80 l=110	2	0,6	1,2	
	19	8×105 l=170	8	1,1	8,8	
		Стандартные изделия				
	20	Болт М16×70.58 ГОСТ 7798-70*	20		3,0	
	21	Гайка М16 ГОСТ 5915-70*	20		0,66	
	22	Шайба 16 ГОСТ 11371-78	20		0,16	

Марка связи	Поз.	Наименование	Кол.	Масса, кг ед.	Масса, кг всех	Примечание
		Детали :				
	1	Швеллер 22 ГОСТ 8240-72* l=11540 Вст3пс6 ГОСТ 535-79*	2	242,4	484,8	
	2	22 l=8180	4	171,8	687,2	
		Швеллеры ГОСТ 8240-72* Вст3кп2 ГОСТ 535-79*				
	3	10п l=1090	4	9,4	37,6	
	4	10п l=1350	12	11,6	139,2	
	5	Уголок 80×80×6 ГОСТ 8509-86 l=4050 Вст3пс6 ГОСТ 535-79*	4	29,8	119,2	
		Лист ГОСТ 19903-74* Вст3пс6-1 ТУ 14-1-3023-80				
	6	14×350 l=590	2	22,0	44,0	
	7	14×290 l=400	2	12,8	25,6	
ВС 93	8	14×320 l=530	2	18,7	37,4	
	9	14×540 l=760	1	45,1	45,1	
	10	14×200 l=290	2	6,4	12,8	
	11	14×210 l=400	4	9,2	36,8	
	12	14×280 l=560	4	17,2	68,8	
	13	14×60 l=140	12	0,9	10,8	
		Лист ГОСТ 19903-74* Вст3кп2 ГОСТ 380-71*				
	14	8×115 l=150	4	1,1	4,4	
	15	8×100 l=220	4	1,4	5,6	
	16	8×80 l=350	2	1,8	3,6	
	17	8×150 l=180	4	1,7	6,8	
	18	8×80 l=140	2	0,7	1,4	
	19	8×115 l=190	8	1,4	11,2	
		Стандартные изделия				
	20	Болт М16×70.58 ГОСТ 7798-70*	20		3,0	
	21	Гайка М16 ГОСТ 5915-70*	20		0,66	
	22	Шайба 16 ГОСТ 11371-78	20		0,16	

Взам. инв. N | Подпись и дата | Инв. N подл.

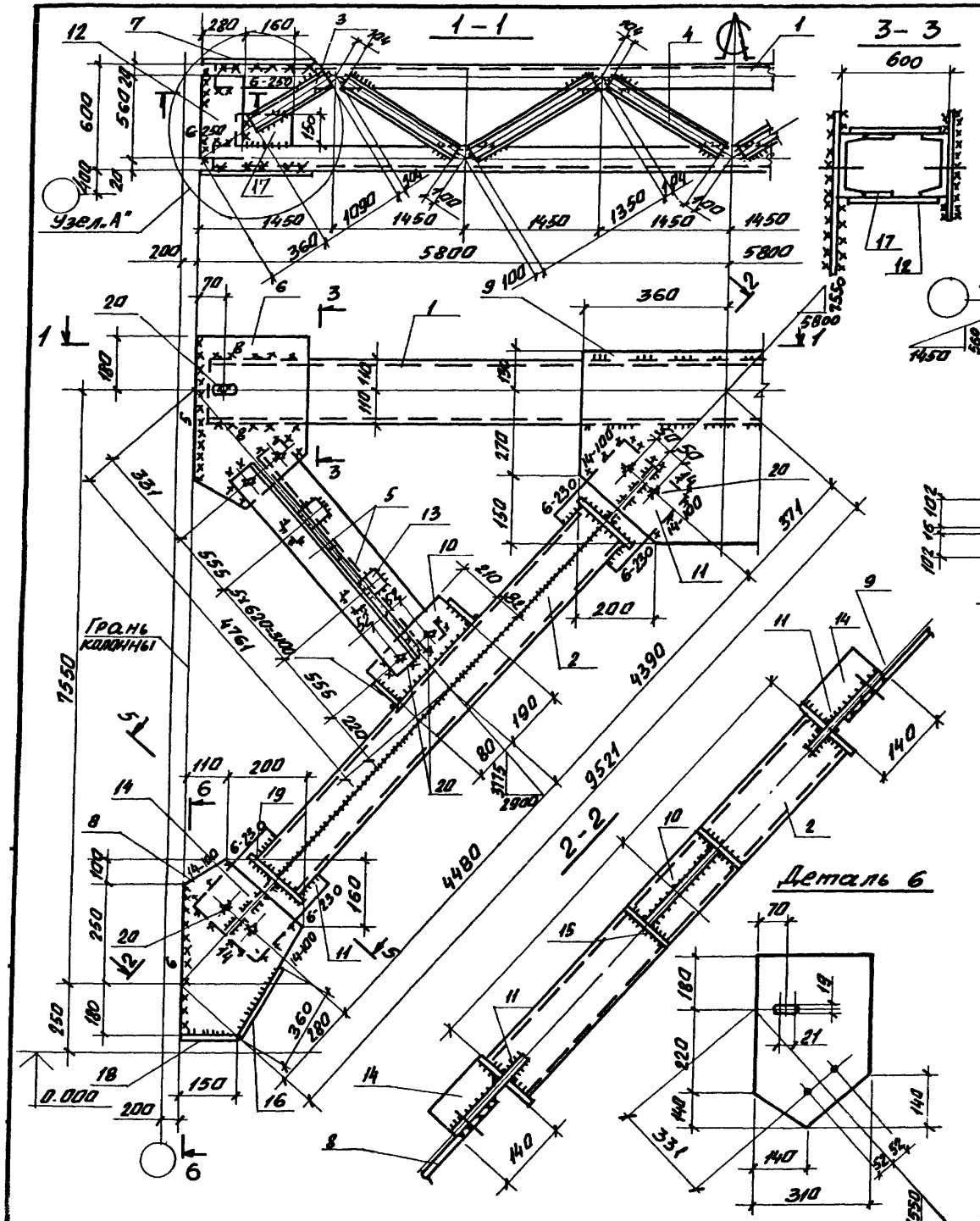

Сварные швы Таблица

Тип и толщина шва	Длина м	Тип электрода	Примечание
⌊5	67,3	Э42	Заводской
⌊6	3,7	Э42	Заводской
⌊5	4,5	Э42	Монтажный
⌊6	3,7	Э42	Монтажный
⌊8	2,2	Э42	Монтажный
⌊14	2,5	Э42	Монтажный

1. Расчетная схема и геометрические размеры даны по рабочим 1.424.1-6/89.7с-3СМ
2. Неоговоренные швы h=5мм.

Нач. отд.	Капитульский	
Н. контр.	Богуславский	
Гл. спец.	Богуславский	
Зав. гр.	Котенко	
Вед. инж.	Дивицкая	
Проверил	Котенко	
Разработ.	Немыкина	
Рассчит.	Нализко	

1.424.1-6/89.7с-33

Связь ВС 94

Стадия	Масса	Масшт.
Р	1836	—
Лист 1	Листов 2	

ХАРЬКОВСКИЙ ПРОМСТРОЙНИИПРОЕКТ

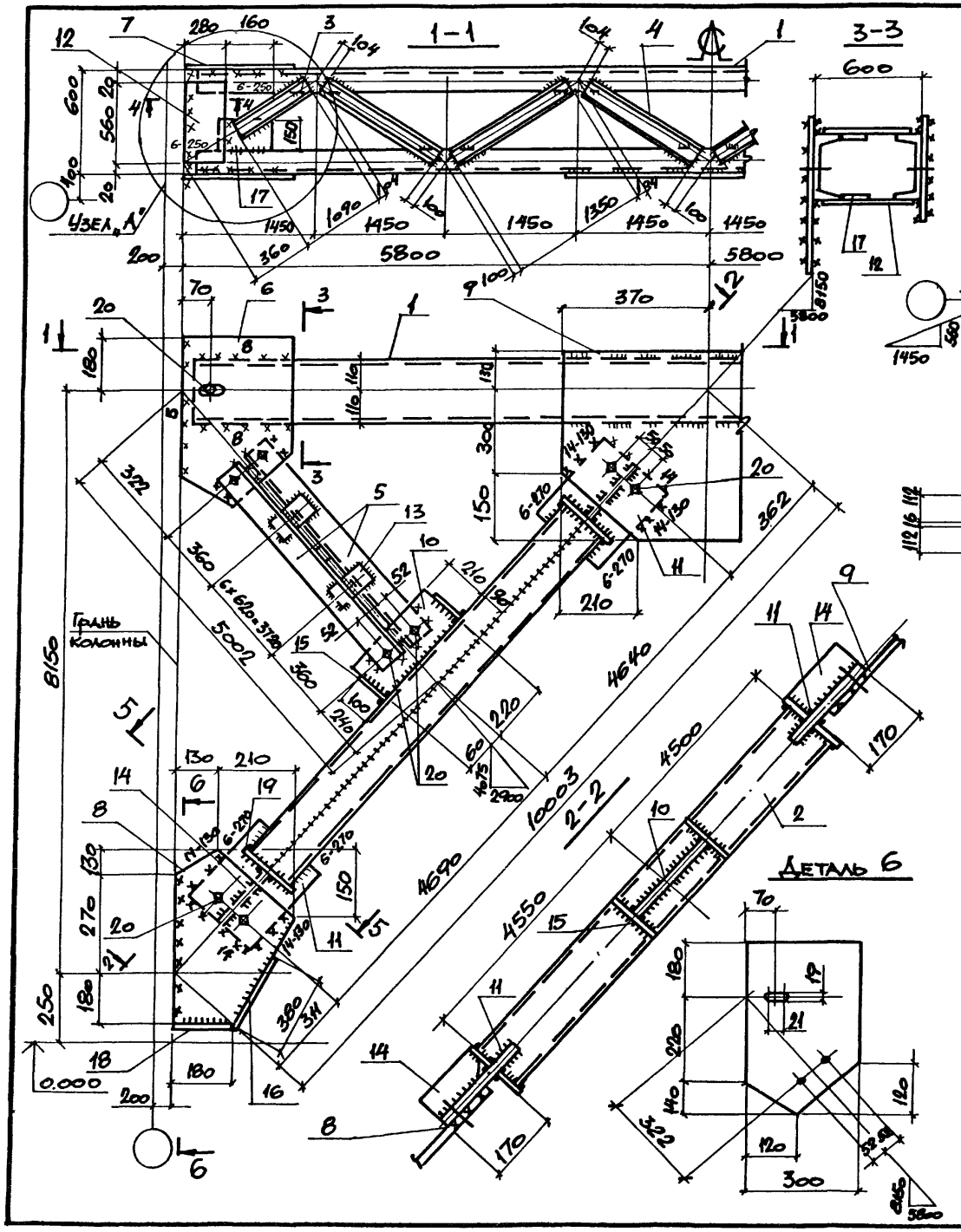

Сварные швы — Таблица

Тип и толщ. шва	Длина, м	Тип электрода	Примечание
◺	70,3	Э42	Заводской
◺	4,3	Э42	Заводской
◺	4,5	Э42	Монтажный
◺	2.0	Э42	Монтажный
◺	3.9	Э42	Монтажный
◺	2.8	Э42	Монтажный

1. Расчетная схема и геометрические размеры даны на докум. 1.424.1-6/89.7с-3 см
2. Неоговоренные швы h=5 мм.

Нач. отд.	Капитульский	
Н. контр.	Богуславский	
Гл. спец.	Богуславский	
Зав. пр.	Котенко	
Вед. инж.	Дивинская	
Провер.	Котенко	
Разраб.	Вишня	
Рассчит.	Нализко	

1.424.1-6/89.7с-34

Связь ВС 95

Стадия	Масса	Масшт.
Р	2009	—
Лист 1	Листов 2	

Харьковский промстройниипроект

Марка связи	Поз	Наименование	Кол.	Масса, кг. Един	Масса, кг. всех	Примечание
		Детали				
	1	Швеллер 22 ГОСТ 8240-72* / l = 11540 Вст3пс6 ГОСТ 535-79*	2	242,4	484,8	
	2	22 l = 8650	4	181,9	727,6	
		Швеллер ГОСТ 8240-72* / Вст3кп2 ГОСТ 535-79*				
	3	10п l = 1090	4	9,4	37,6	
	4	10п l = 1350	12	11,6	139,2	
	5	Уголок 80×80×6 ГОСТ 8509-86 / l = 4290 Вст3пс6 ГОСТ 535-79*	4	31,6	126,4	
		Лист ГОСТ 19903-74* / Вст3пс6-1 ТУ 14-1-3023-80				
	6	14×310 l = 540	2	18,4	36,8	
	7	14×290 l = 400	2	12,8	25,6	
	8	14×310 l = 530	2	18,1	36,2	
вс 94	9	14×550 l = 720	1	43,5	43,5	
	10	14×210 l = 270	2	6,3	12,6	
	11	14×210 l = 380	4	8,8	35,2	
	12	14×280 l = 560	4	17,2	68,8	
	13	14×60 l = 140	12	0,9	10,8	
		Лист ГОСТ 19903-74* / Вст3кп2 ГОСТ 380-71*				
	14	8×115 l = 140	4	1,0	4,0	
	15	8×100 l = 220	4	1,4	5,6	
	16	8×80 l = 360	2	1,8	3,6	
	17	8×150 l = 180	4	1,7	6,8	
	18	8×80 l = 150	2	0,8	1,6	
	19	8×115 l = 190	8	1,4	11,2	
		Стандартные изделия				
	20	Болт М16×70.58 ГОСТ 7798-70*	20		3,0	
	21	Гайка М16 ГОСТ 5915-70*	20		0,66	
	22	Шайба 16 ГОСТ 11371-78	20		0,16	

1.424.1-6/89.7с-33 Лист 2

Марка связи	Поз	Наименование	Кол	Масса, кг Един	Масса, кг всех	Примечание
		Детали				
	1	Швеллер 22 ГОСТ 8240-72* / l = 11540 Вст3пс6 ГОСТ 535-79*	2	242,4	484,8	
	2	24 l = 9050	4	217,2	868,8	
		Швеллер ГОСТ 8240-72* / Вст3кп2 ГОСТ 535-79*				
	3	10п l = 1090	4	9,4	37,6	
	4	10п l = 1350	12	11,6	139,2	
	5	Уголок 80×80×6 ГОСТ 8509-86 / l = 4520 Вст3пс6 ГОСТ 535-79*	4	33,3	133,2	
		Лист ГОСТ 19903-74* / Вст3пс6-1 ТУ 14-1-3023-80				
	6	14×300 l = 540	2	17,8	35,6	
	7	14×290 l = 400	2	12,8	25,6	
	8	14×340 l = 580	2	21,7	43,4	
вс 95	9	14×580 l = 740	1	47,2	47,2	
	10	14×210 l = 280	2	6,5	13,0	
	11	14×220 l = 450	4	10,9	43,6	
	12	14×280 l = 560	4	17,2	68,8	
	13	14×60 l = 140	14	0,9	12,6	
		Лист ГОСТ 19903-74* / Вст3кп2 ГОСТ 380-71*				
	14	8×125 l = 170	4	1,3	5,2	
	15	8×100 l = 240	4	1,5	6,0	
	16	8×80 l = 380	2	1,9	3,8	
	17	8×150 l = 180	4	1.7	6,8	
	18	8×80 l = 180	2	0,9	1,8	
	19	8×125 l = 200	8	1,6	12,8	
		Стандартные изделия				
	20	Болт М16×70.58 ГОСТ 7798-70*	20		3,0	
	21	Гайка М16 ГОСТ 5915-70*	20		0,66	
	22	Шайба 16 ГОСТ 11371-78	20		0,16	

1.424.1-6/89.7с-34 Лист 2

Взам. инв. № | Подпись и дата | Инв. № подл.

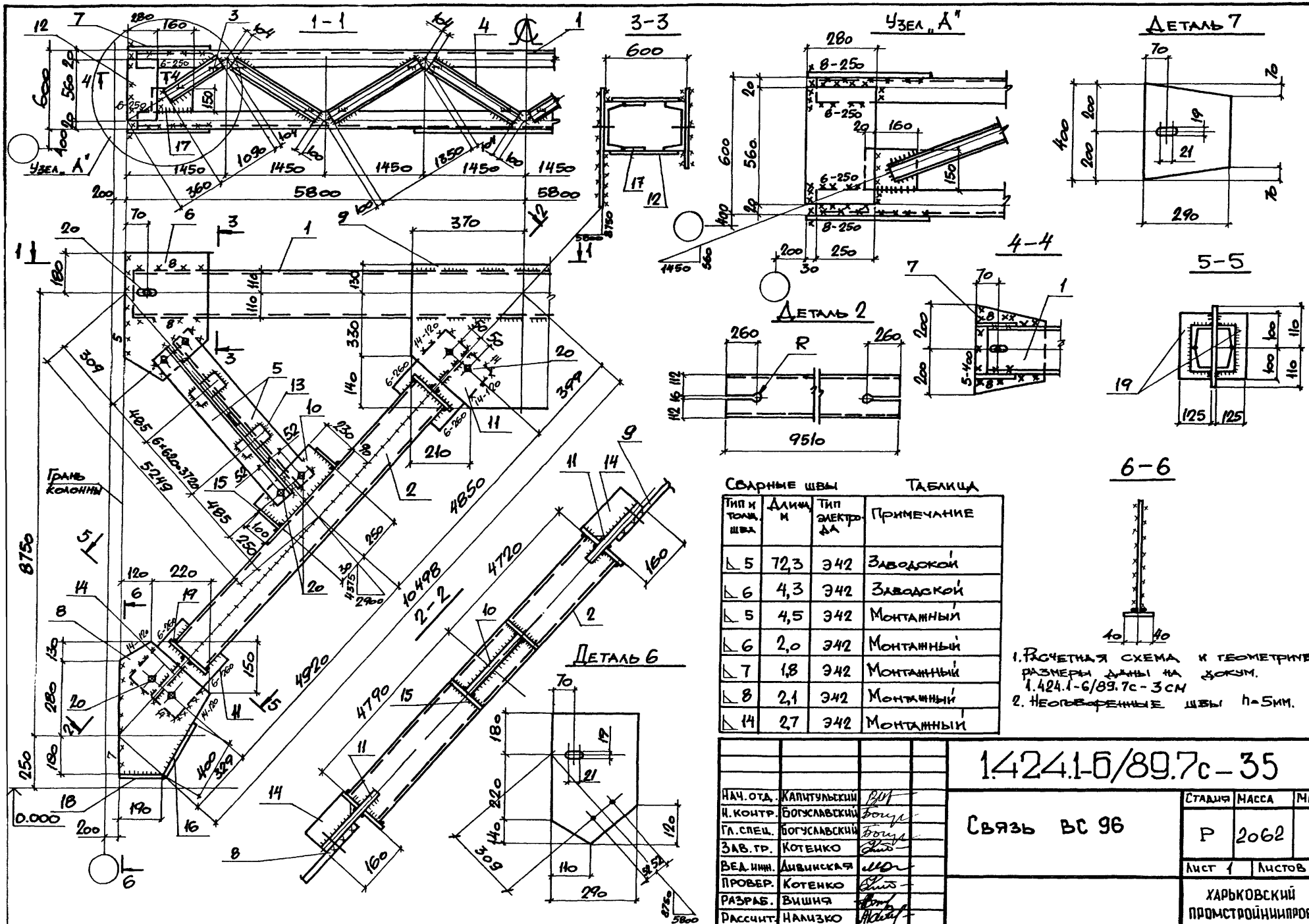

Сварные швы Таблица

Тип и толщ. шва	Длина, м	Тип электрода	Примечание
⌊ 5	72,3	Э42	Заводской
⌊ 6	4,3	Э42	Заводской
⌊ 5	4,5	Э42	Монтажный
⌊ 6	2,0	Э42	Монтажный
⌊ 7	1,8	Э42	Монтажный
⌊ 8	2,1	Э42	Монтажный
⌊ 14	2,7	Э42	Монтажный

1. Расчетная схема и геометрические размеры даны на докум. 1.424.1-6/89.7с-3см
2. Неоговоренные швы h=5мм.

Нач. отд.	Капитульский	
Н. контр.	Богуславский	
Гл. спец.	Богуславский	
Зав. гр.	Котенко	
Вед. инж.	Дивинская	
Провер.	Котенко	
Разраб.	Вишня	
Рассчит.	Нализко	

1.424.1-6/89.7с-35

Связь ВС 96

Стадия	Масса	Масштаб
Р	2062	-
Лист 1	Листов 2	

Харьковский промстройниипроект

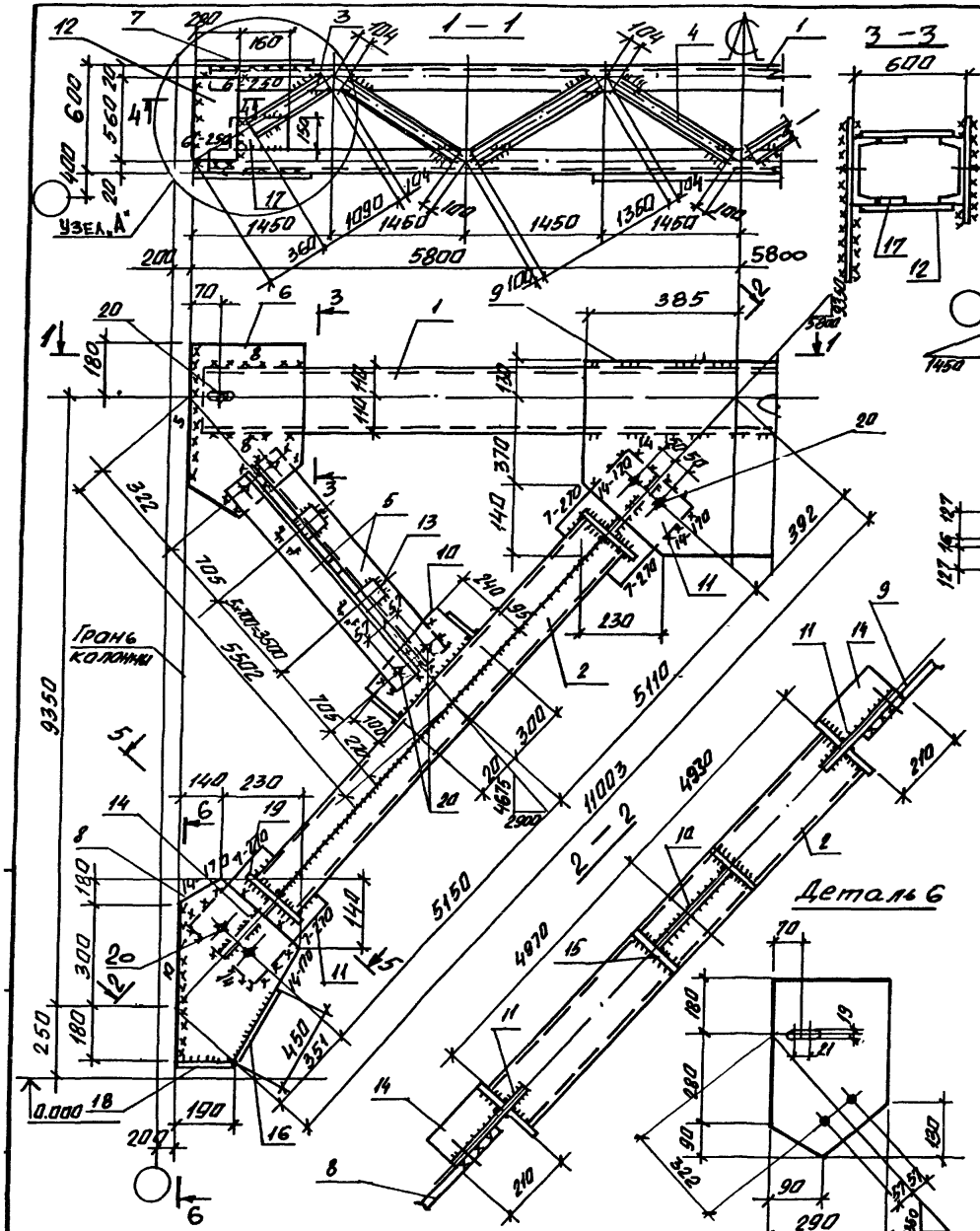

Сварные швы Таблица

Тип и толщ. шва	Длина м	Тип электрода	Примечание
◺5	75,9	Э42	Заводской
◺7	4,3	Э42	Заводской
◺5	4,5	Э42	Монтажный
◺6	2,0	Э42	Монтажный
◺8	2,1	Э42	Монтажный
◺10	1,9	Э42	Монтажный
◺14	3,2	Э42	Монтажный

1. Расчетная схема и геометрические размеры даны на докум. 1.424.1-6/89.7с-3см
2. Неоговоренные швы $h = 5$мм.

Нач. отд.	Капитульский	
Н. контр.	Богуславский	
Гл. спец.	Богуславский	
Зав. гр.	Котенко	
Вед. инж.	Дивинская	
Провер.	Котенко	
Разработ	Немыкина	
Рассчит.	Нализко	

1.424.1-6/89.7с-36

Связь ВС 97

Стадия	Масса	Масштаб
Р	23о4	—
Лист 1	Листов 2	

ХАРЬКОВСКИЙ ПРОМСТРОЙНИИПРОЕКТ

Марка связи	Поз.	Наименование	Кол.	Масса, кг		Примечание
				един.	всех	
		Детали:				
	1	Швеллер 22 ГОСТ 8240-72* / l=11540 Вст3пс6 ГОСТ 535-79*	2	242,4	484,8	
	2	24 l=9510	4	228,2	912,8	
		Швеллер ГОСТ 8240-72* / Вст3кп2 ГОСТ 535-79*				
	3	10п l=1090	4	9,4	37,6	
	4	10п l=1090	12	11,6	139,2	
	5	Уголок 80×80×6 ГОСТ 8509-86 / l=4770 Вст3пс6 ГОСТ 535-79*	4	35,1	140,4	
		Лист ГОСТ 19903-74* / Вст3пс6-1 ТУ 14-1-3023-80				
	6	14×290 l=540	2	17,2	34,4	
	7	14×290 l=400	2	12,8	25,6	
	8	14×340 l=590	2	22,1	44,2	
вс 96	9	14×600 l=740	1	48,8	48,8	
	10	14×230 l=280	2	7,1	14,2	
	11	14×220 l=430	4	10,4	41,6	
	12	14×280 l=560	4	17,2	68,8	
	13	14×60 l=140	14	0,9	12,6	
		Лист ГОСТ 19903-74* / Вст3кп2 ГОСТ 380-71*				
	14	8×125 l=160	4	1,3	5,2	
	15	8×100 l=240	4	1,5	6,0	
	16	8×80 l=400	2	2,0	4,0	
	17	8×150 l=180	4	1,7	6,8	
	18	8×80 l=190	2	1,0	2,0	
	19	8×125 l=200	8	1,6	12,8	
		Стандартные изделия				
	20	Болт М16×70.58 ГОСТ 7798-70*	20		3,0	
	21	Гайка М16 ГОСТ 5915-70*	20		0,66	
	22	Шайба 16 ГОСТ 11371-78	20		0,16	

Марка связи	Поз.	Наименование	Кол.	Масса, кг		Примечание
				един.	всех	
		Детали:				
	1	Швеллер 22 ГОСТ 8240-72* / l=11540 Вст3пс6 ГОСТ 535-79*	2	242,2	484,8	
	2	27 l=9900	4	274,2	1096,8	
		Швеллер ГОСТ 8240-72* / Вст3кп2 ГОСТ 535-79*				
	3	10п l=1090	4	9,4	37,6	
	4	10п l=1350	12	11,6	139,2	
	5	Уголок 90×90×6 ГОСТ 8509-86 / l=4990 Вст3пс6-1 ТУ 14-1-3023-80	4	41,6	166,4	
		Лист ГОСТ 19903-74* / Вст3пс6-1 ТУ 14-1-3023-80				
	6	14×290 l=550	2	17,6	35,2	
	7	14×290 l=400	2	12,8	25,6	
	8	14×310 l=660	2	26,9	53,8	
вс 97	9	14×640 l=770	1	54,2	54,2	
	10	14×240 l=320	2	8,5	17,0	
	11	14×230 l=490	4	12,4	49,6	
	12	14×280 l=560	4	17,2	68,8	
	13	14×60 l=140	12	0,9	10,8	
		Лист ГОСТ 19903-74* / Вст3кп2 ГОСТ 380-71*				
	14	8×140 l=210	4	1,9	7,6	
	15	8×100 l=270	4	1,7	6,8	
	16	8×80 l=450	2	2,3	4,6	
	17	8×150 l=180	4	1,7	6,8	
	18	8×80 l=190	2	0,5	1,0	
	19	8×140 l=210	8	1,9	15,2	
		Стандартные изделия				
	20	Болт М16×70.58 ГОСТ 7798-70*	20		3,0	
	21	Гайка М16 ГОСТ 5915-70*	20		0,66	
	22	Шайба 16 ГОСТ 11371-78	20		0,16	

Инв. № подл. | Подпись и дата | Взам. инв. №

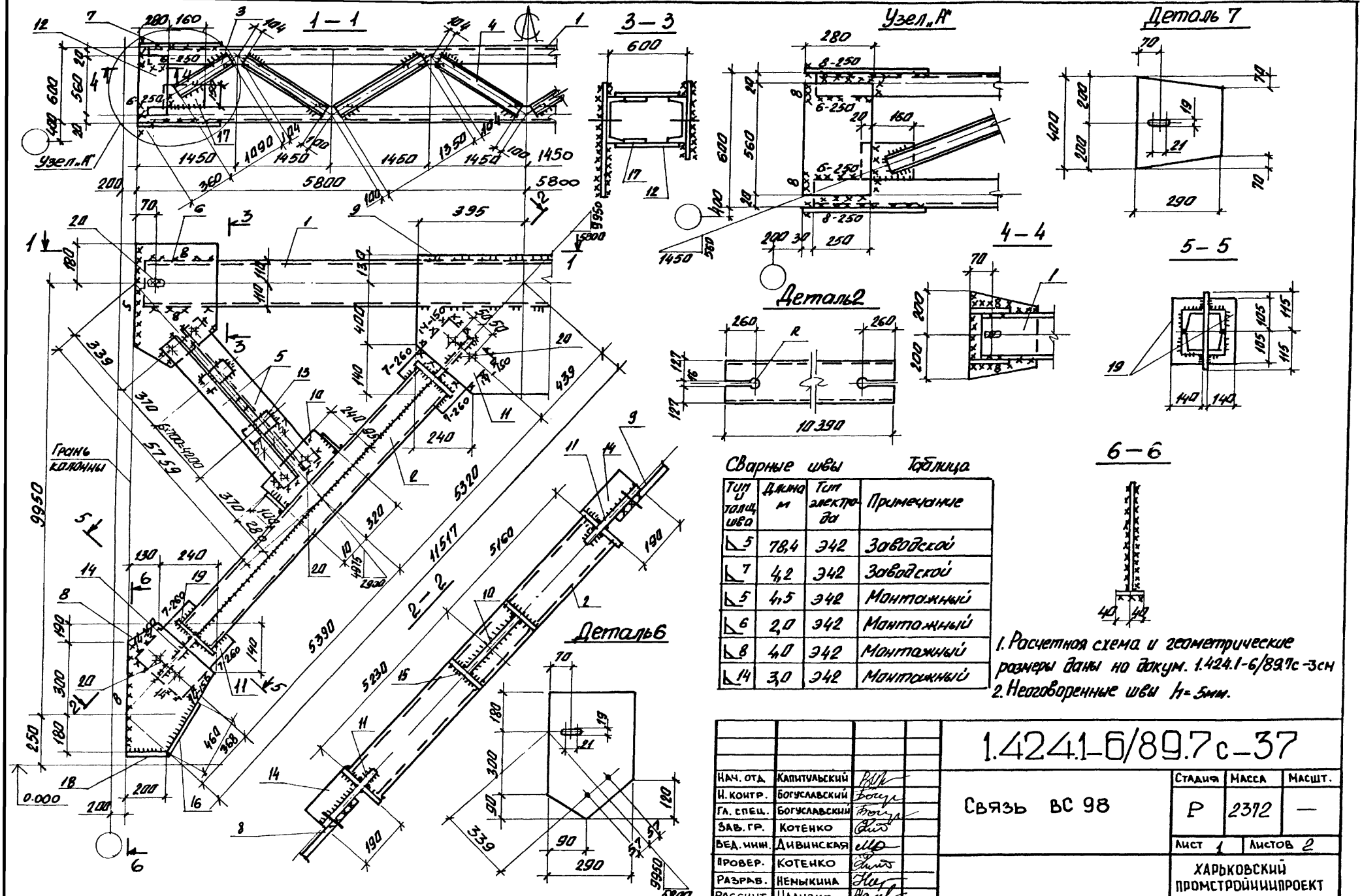

Сварные швы Таблица

Тип и толщина шва	Длина м	Тип электрода	Примечание
◺5	78,4	Э42	Заводской
◺7	4,2	Э42	Заводской
◺5	4,5	Э42	Монтажный
◺6	2,0	Э42	Монтажный
◺8	4,0	Э42	Монтажный
◺14	3,0	Э42	Монтажный

1. Расчетная схема и геометрические размеры даны на докум. 1.424.1-6/89.7с-3сн
2. Неоговоренные швы h=5мм.

Нач. отд.	Капитульский	
Н. контр.	Богуславский	
Гл. спец.	Богуславский	
Зав. гр.	Котенко	
Вед. инж.	Дивинская	
Провер.	Котенко	
Разраб.	Неныкина	
Рассчит.	Нализко	

1.424.1-6/89.7с-37

Связь ВС 98

Стадия	Масса	Масшт.
Р	2312	—
Лист 1	Листов 2	

ХАРЬКОВСКИЙ ПРОМСТРОЙНИИПРОЕКТ

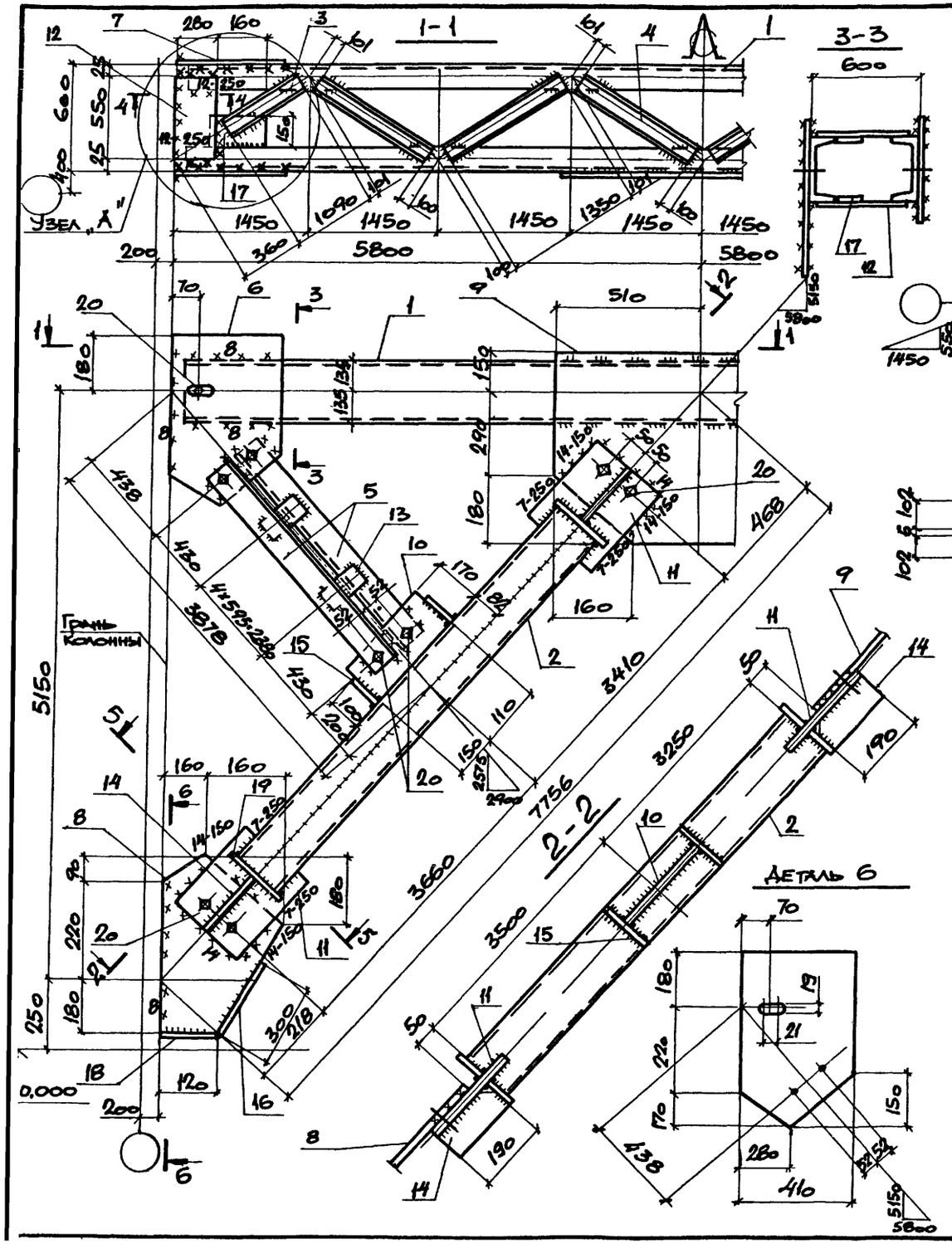

Сварные швы

Таблица

Тип и толщ. шва	Длина, м	Тип электрода	Примечание
◺5	63,5	Э42	Заводской
◺7	4,0	Э42	Заводской
◺5	4,5	Э42	Монтажный
◺8	8,4	Э42	Монтажный
◺12	2,0	Э42	Монтажный
◺14	2,9	Э42	Монтажный

1. Расчетная схема и геометрические размеры даны на докум. 1.424.1-6/89.7с-3см
2. Неоговоренные швы h=5мм.

Нач. отд.	Капитульский	
Н. контр.	Богуславский	
Гл. спец.	Богуславский	
Зав. гр.	Котенко	
Вед. инж.	Дивинская	
Провер.	Котенко	
Разраб.	Вишня	
Рассчит.	Нализко	

1.424.1-6/89.7с-38

Связь ВС 99

Стадия	Масса	Масшт
Р	1835	—

Лист 1 Листов 2

Харьковский Промстройниипроект

Марка связи	Поз.	Наименование	Кол.	Масса, кг ед.	Масса, кг всех	Примечание
		Детали:				
	1	Швеллер 22 ГОСТ 8240-72* / l = 11540 Вст3пс6 ГОСТ 535-79*	2	242,4	484,8	
	2	27 l = 10390 / Швеллер ГОСТ 8240-72* / Вст3кп2 ГОСТ 535-79*	4	287,8	1151,2	
	3	10п l = 1090	4	9,4	37,6	
	4	10п l = 1350	12	11,6	139,2	
	5	Уголок 90×90×6 ГОСТ 8509-86 / l = 5220 Вст3пс6-1 ТУ 14-1-3023-80 / Лист ГОСТ 19903-74* / Вст3пс6-1 ТУ 14-1-3023-80	4	43,5	174,0	
	6	14 × 290 l = 570	2	18,2	36,4	
	7	14 × 290 l = 400	2	12,8	25,6	
	8	14 × 370 l = 670	2	27,3	54,6	
вс98	9	14 × 670 l = 790	1	58,2	58,2	
	10	14 × 240 l = 330	2	8,7	17,4	
	11	14 × 230 l = 460	4	11,6	46,4	
	12	14 × 280 l = 560	4	17,2	68,8	
	13	14 × 60 l = 140 / Лист ГОСТ 19903-74* / Вст3кп2 ГОСТ 535-79*	14	0,9	12,6	
	14	8 × 140 l = 190	4	1,7	6,8	
	15	8 × 100 l = 270	4	1,7	6,8	
	16	8 × 80 l = 460	2	2,3	4,6	
	17	8 × 150 l = 180	4	1,7	6,8	
	18	8 × 80 l = 200	2	0,5	1,0	
	19	8 × 140 l = 210	8	1,9	15,2	
		Стандартные изделия				
	20	Болт М16×70.58 ГОСТ 7798-70*	20		3,0	
	21	Гайка М16 ГОСТ 5915-70*	20		0,66	
	22	Шайба 16 ГОСТ 11371-78	20		0,16	

1.424.1-6/89.7с-37 Лист 2

Марка связи	Поз.	Наименование	Кол.	Масса, кг ед.	Масса, кг всех	Примечание
		Детали:				
	1	Швеллер 27 ГОСТ 8240-72* / l = 11540 Вст3пс6 ГОСТ 535-79*	2	319,7	639,4	
	2	22 l = 6750 / Швеллер ГОСТ 8240-72* / Вст3кп2 ГОСТ 535-79*	4	141,8	567,2	
	3	10п l = 1090	4	9,4	37,6	
	4	10п l = 1350	12	11,6	139,2	
	5	Уголок 75×75×6 ГОСТ 8509-86 / l = 3320 Вст3пс6 ГОСТ 535-79* / Лист ГОСТ 19903-74* / Вст3пс6-1 ТУ 14-1-3023-80	4	22,8	91,2	
	6	14 × 410 l = 570	2	25,7	51,4	
	7	14 × 290 l = 400	2	12,8	25,6	
	8	14 × 320 l = 490	2	17,3	34,6	
вс99	9	14 × 620 l = 1020	1	69,5	69,5	
	10	14 × 170 l = 260	2	4,9	9,8	
	11	14 × 210 l = 450	4	10,4	41,6	
	12	14 × 280 l = 550	4	16,9	67,6	
	13	14 × 60 l = 140 / Лист ГОСТ 19903-74* / Вст3кп2 ГОСТ 380-71*	10	0,9	9,0	
	14	8 × 115 l = 190	4	1,4	5,6	
	15	8 × 100 l = 220	4	1,4	5,6	
	16	8 × 80 l = 300	2	1,5	3,0	
	17	8 × 150 l = 180	4	1,7	6,8	
	18	8 × 80 l = 120	2	0,6	1,2	
	19	8 × 115 l = 190	8	1,4	11,2	
		Стандартные изделия				
	20	Болт М16×70.58 ГОСТ 7798-70*	20		3,0	
	21	Гайка М16 ГОСТ 5915-70*	20		0,66	
	22	Шайба 16 ГОСТ 11371-78	20		0,16	

Инв.№ подл. | Подпись и дата | Взам. инв.№

1.424.1-6/89.7с-38 Лист 2

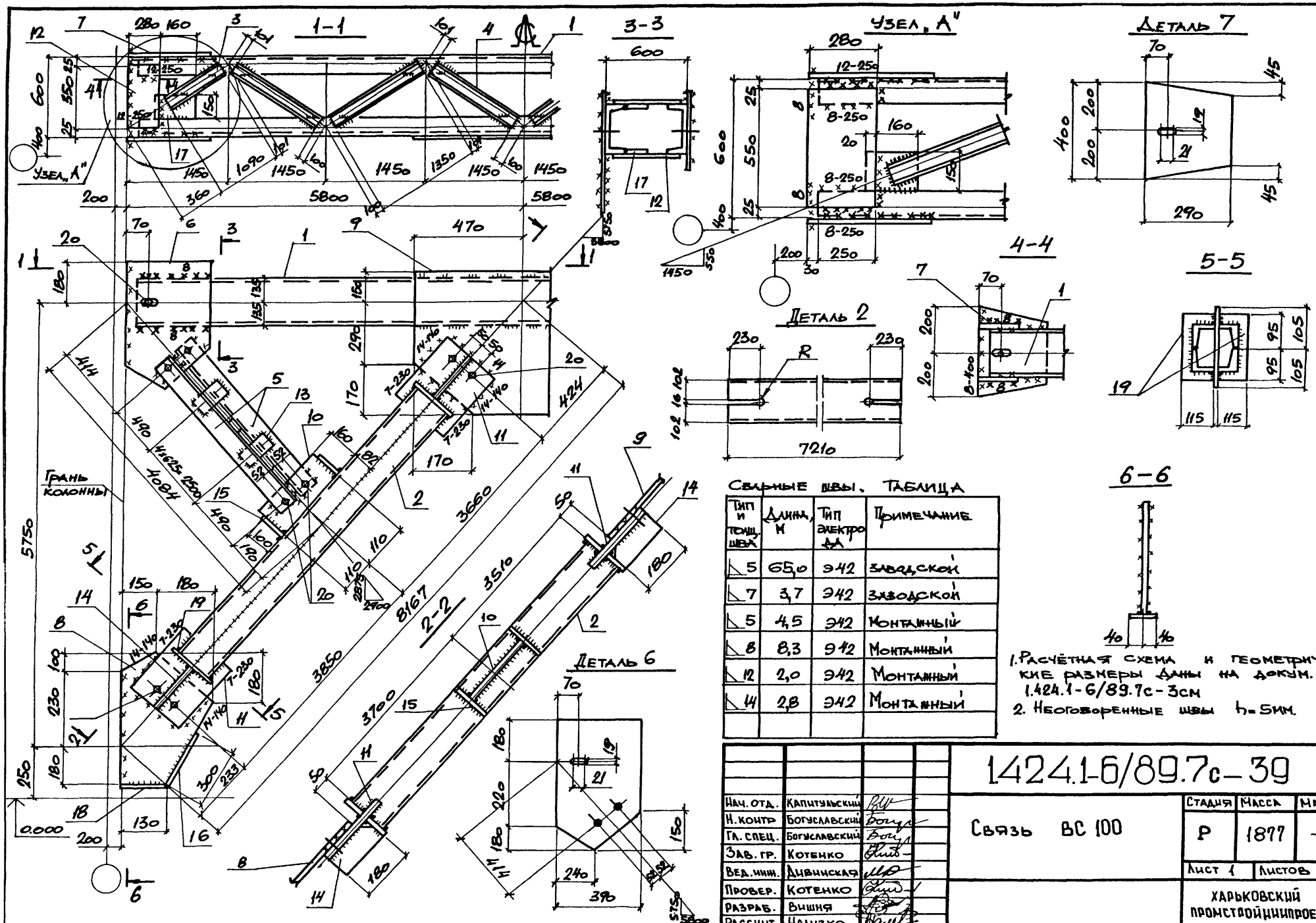

Сварные швы. Таблица

Тип и толщ. шва	Длина, м	Тип электрода	Примечание
◺ 5	65,0	Э42	заводской
◺ 7	3,7	Э42	заводской
◺ 5	4,5	Э42	монтажный
◺ 8	8,3	Э42	монтажный
◺ 12	2,0	Э42	монтажный
◺ 14	2,8	Э42	монтажный

1. Расчётная схема и геометрические размеры даны на докум. 1.424.1-6/89.7с-3см
2. Неоговоренные швы h_f=5мм.

Нач. отд.	Капитульский	
Н. контр.	Богуславский	
Гл. спец.	Богуславский	
Зав. гр.	Котенко	
Вед. инж.	Дивинская	
Провер.	Котенко	
Разраб.	Вишня	
Рассчит.	Нализко	

1.424.1-6/89.7с-39

Связь ВС 100

Стадия	Масса	Масшт
Р	1877	—
Лист 1	Листов 2	

ХАРЬКОВСКИЙ ПРОМСТРОЙНИИПРОЕКТ

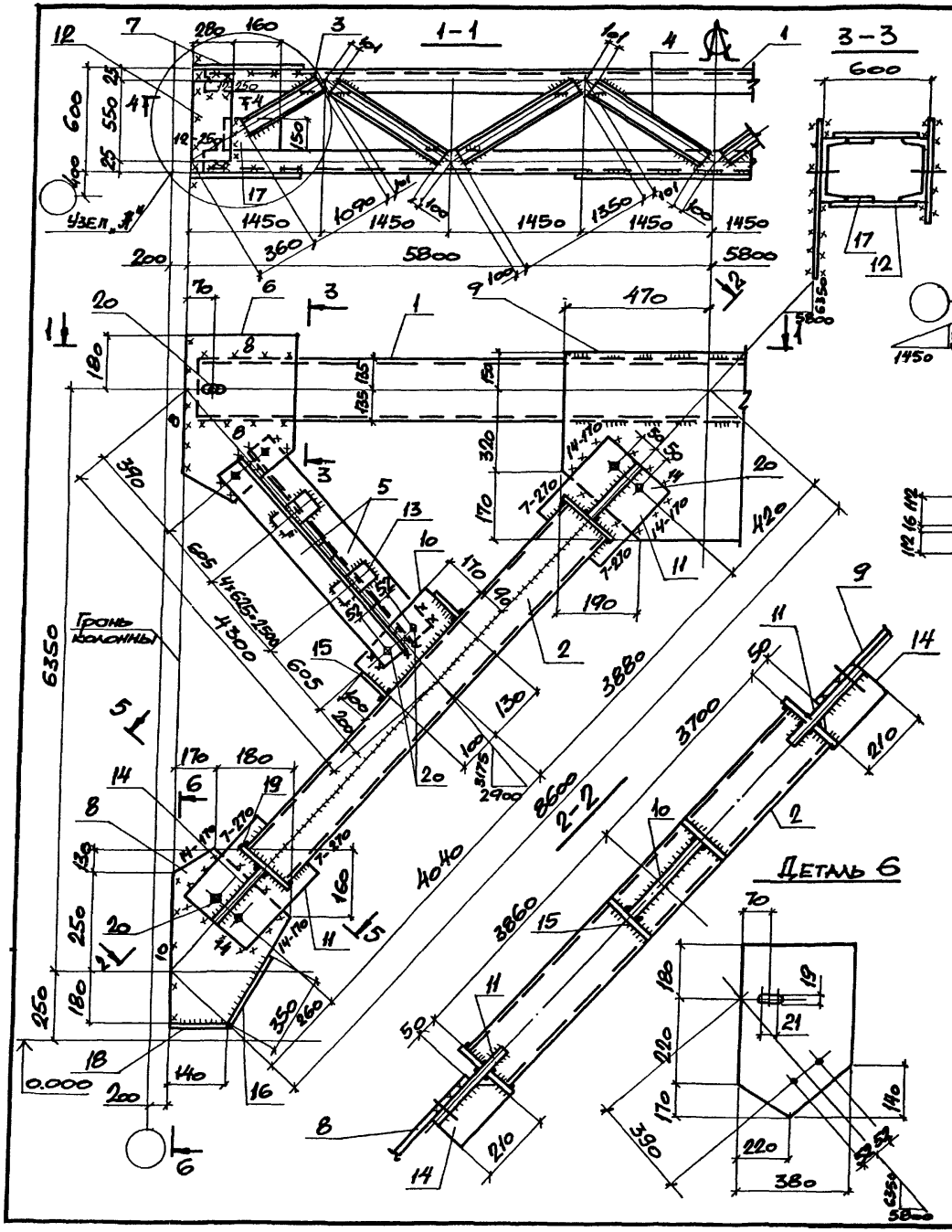

Сварные швы

Таблица

Тип и толщ. шва	Длина, м	Тип электрод.	Примечание
5	67,4	Э42	Заводской
7	4,3	Э42	Заводской
5	1,3	Э42	Монтажный
8	6,6	Э42	Монтажный
10	1,7	Э42	Монтажный
12	2,0	Э42	Монтажный
14	3,5	Э42	Монтажный

1. Расчетная схема и геометрические размеры даны на докум. 1.424.1-6/89.7с-3см
2. Неоговоренные швы h=5мм.

Нач. отд.	Капитульский	
Н. контр.	Богуславский	
Гл. спец.	Богуславский	
Зав. гр.	Котенко	
Вед. инж.	Дивинская	
Провер.	Котенко	
Разраб.	Вишня	
Рассчит.	Нализко	

1.424.1-6/89.7с-40

Связь ВС 101

Стадия	Масса	Масштаб
Р	2027	—
Лист 1	Листов 2	

ХАРЬКОВСКИЙ ПРОМСТРОЙНИИПРОЕКТ

Марка связи	Поз.	Наименование	Кол.	Масса, кг ед.	Масса, кг всех	Примечание
		Детали:				
		Швеллеры ГОСТ 8240-72* / Вст3пс6 ГОСТ 535-79*				
	1	27 l = 11540	2	319,7	639,4	
	2	22 l = 7210	4	151,4	605,6	
		Швеллеры ГОСТ 8240-72* / Вст3кп2 ГОСТ 535-79*				
	3	10п l = 1090	4	9,4	37,6	
	4	10п l = 1350	12	11,6	139,2	
	5	Уголок 80×80×6 ГОСТ 8509-86 / l=3550 Вст3пс6 ГОСТ 535-79*	4	26,2	104,8	
		Лист ГОСТ 19903-74* / Вст3пс6-1 ТУ 14-1-3023-80				
	6	14×390 l = 580	2	24,9	49,8	
	7	14×290 l = 400	2	12,8	25,6	
ВС100	8	14×330 l = 510	2	18,5	37,0	
	9	14×610 l = 940	1	63,0	63,0	
	10	14×160 l = 220	2	3,9	7,8	
	11	14×210 l = 420	4	9,7	38,8	
	12	14×280 l = 550	4	16,9	67,6	
	13	14×60 l = 140	10	0,9	9,0	
		Лист ГОСТ 19903-74* / Вст3кп2 ГОСТ 380-71*				
	14	8×115 l = 180	4	1,3	5,2	
	15	8×100 l = 220	4	1,4	5,6	
	16	8×80 l = 300	2	1,5	3,0	
	17	8×150 l = 180	4	1,7	6,8	
	18	8×80 l = 130	2	0,7	1,4	
	19	8×115 l = 190	8	1,4	11,2	
		Стандартные изделия				
	20	Болт М16×70.58 ГОСТ 7798-70*	20		3,0	
	21	Гайка М16 ГОСТ 5915-70*	20		0,66	
	22	Шайба 16 ГОСТ 11371-78	20		0,16	

1.424.1-6/89 7с-39 Лист 2

Марка связи	Поз.	Наименование	Кол.	Масса, кг ед.	Масса, кг всех	Примечание
		Детали:				
		Швеллеры ГОСТ 8240-72* / Вст3пс6 ГОСТ 535-79*				
	1	27 l = 11540	2	319,7	639,1	
	2	24 l = 7560	4	181,5	726,0	
		Швеллеры ГОСТ 8240-72* / Вст3кп2 ГОСТ 535-79*				
	3	10п l = 1090	4	9,4	37,6	
	4	10п l = 1350	12	11,6	139,2	
	5	Уголок 80×80×6 ГОСТ 8509-86 / l=3790 Вст3пс6 ГОСТ 535-79*	4	27,9	111,6	
		Лист ГОСТ 19903-74* / Вст3пс6-1 ТУ 14-1-3023-80				
	6	14×380 l = 570	2	23,8	47,6	
	7	14×290 l = 400	2	12,8	25,6	
ВС101	8	14×350 l = 560	2	21,6	43,2	
	9	14×640 l = 940	1	66,1	66,1	
	10	14×170 l = 230	2	4,3	8,6	
	11	14×220 l = 490	4	11,9	47,6	
	12	14×280 l = 550	4	16,9	67,6	
	13	14×60 l = 140	10	0,9	9,0	
		Лист ГОСТ 19903-74* / Вст3кп2 ГОСТ 380-71*				
	14	8×125 l = 210	4	1,7	6,8	
	15	8×100 l = 240	4	1,5	6,0	
	16	8×80 l = 350	2	1,8	3,6	
	17	8×150 l = 180	4	1,7	6,8	
	18	8×80 l = 140	2	0,7	1,4	
	19	8×125 l = 200	8	1,6	12,8	
		Стандартные изделия				
	20	Болт М16×70.58 ГОСТ 7798-70*	20		3,0	
	21	Гайка М16 ГОСТ 5915-70*	20		0,66	
	22	Шайба 16 ГОСТ 11371-78	20		0,16	

1.424.1-6/89.7с-40 Лист 2

Инв.№ подл. | Подпись и дата | Взам. инв.№

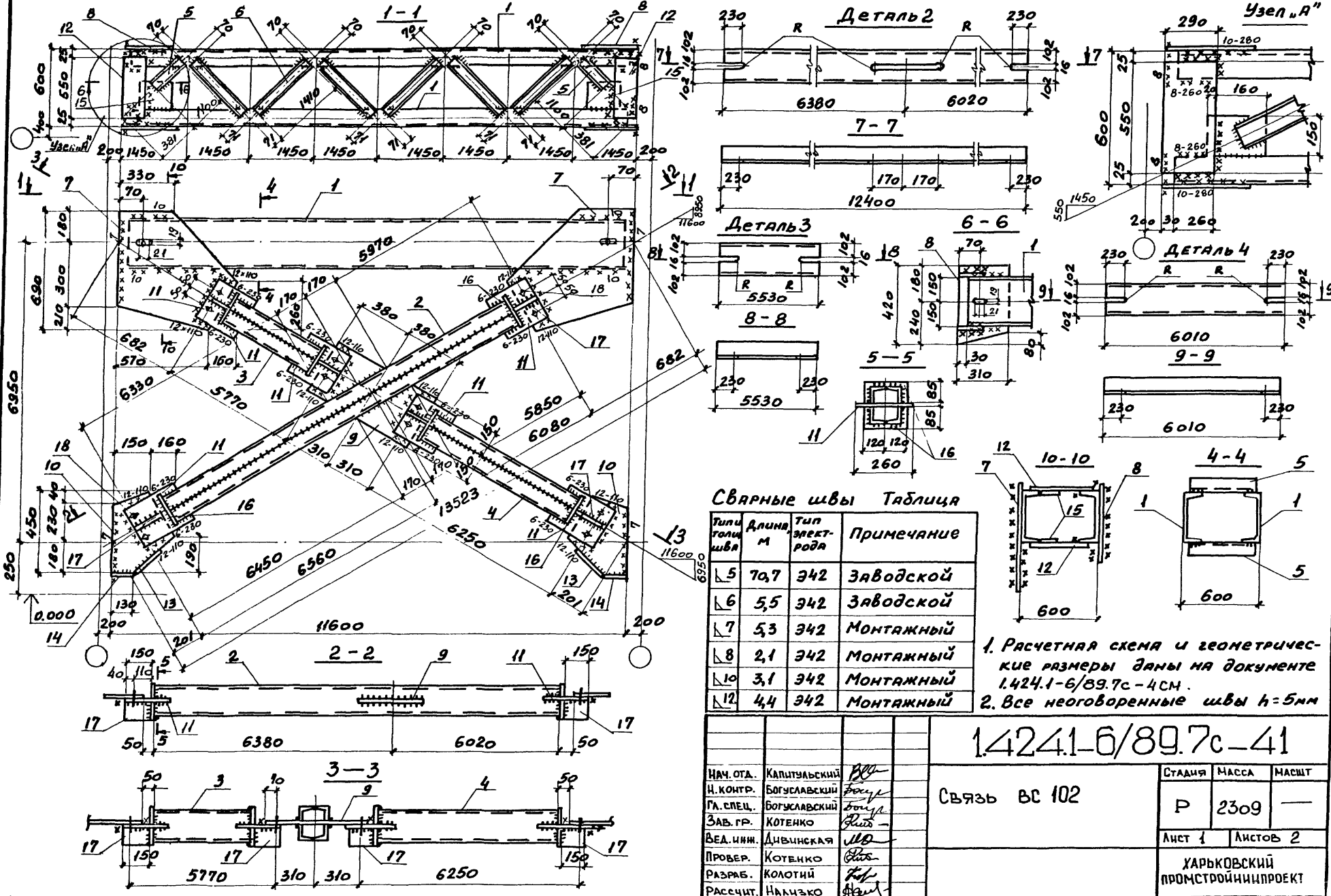

Сварные швы Таблица

Тип и толщ. шва	Длина, м	Тип электрода	Примечание
⌐5	70,7	Э42	Заводской
⌐6	5,5	Э42	Заводской
⌐7	5,3	Э42	Монтажный
⌐8	2,1	Э42	Монтажный
⌐10	3,1	Э42	Монтажный
⌐12	4,4	Э42	Монтажный

1. Расчетная схема и геометрические размеры даны на документе 1.424.1-6/89.7с-4см.
2. Все неоговоренные швы h=5мм

Нач. отд.	Капитульский	
Н. контр.	Богуславский	
Гл. спец.	Богуславский	
Зав. гр.	Котенко	
Вед. инж.	Дивинская	
Провер.	Котенко	
Разраб.	Колотий	
Рассчит.	Нализко	

1.424.1-6/89.7с-41

Связь ВС 102

Стадия	Масса	Масшт
Р	23о9	—
Лист 1	Листов 2	

ХАРЬКОВСКИЙ ПРОМСТРОЙНИИПРОЕКТ

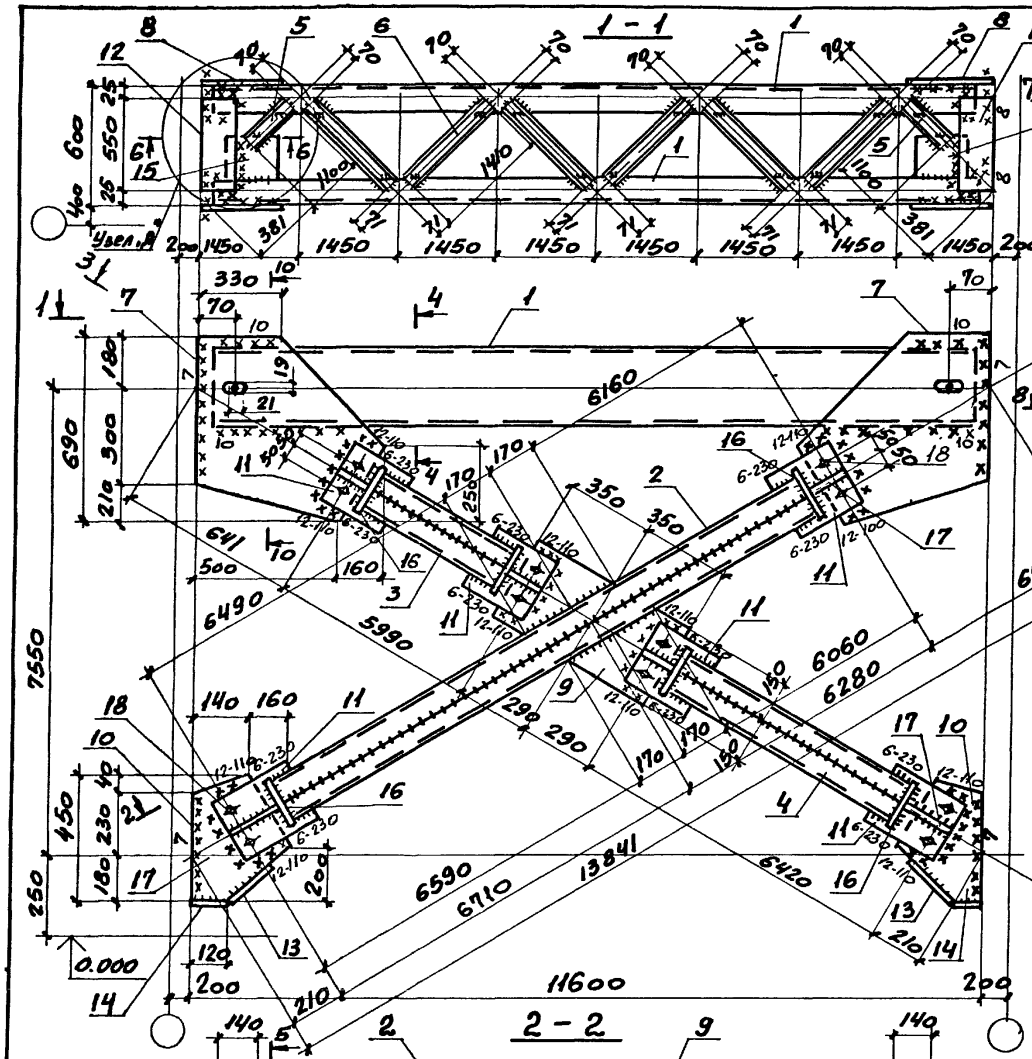

Сварные швы

Таблица

Тип и толщ. шва	Длина, м	Тип электрода	Примечание
⌊5	72,1	Э42	Заводской
⌊6	5,5	Э42	Заводской
⌊7	5,3	Э42	Монтажный
⌊8	2,1	Э42	Монтажный
⌊10	3,0	Э42	Монтажный
⌊12	4,3	Э42	Монтажный

1. Расчетная схема и геометрические размеры даны на документе 1.424.1-6/89.7с-4СМ.
2. Все неоговоренные швы h=5мм

Нач. отд.	Капитульский	
Н. контр.	Богуславский	
Гл. спец.	Богуславский	
Зав. гр.	Котенко	
Вед. инж.	Дивинская	
Провер.	Котенко	
Разраб.	Колотий	
Рассчит	Нализько	

1.424.1-6/89.7с-42

Связь ВС 103

Стадия	Масса	Масшт.
Р	2328	—

Лист 1 | Листов 2

ХАРЬКОВСКИЙ ПРОМСТРОЙНИИПРОЕКТ

Марка связи	Поз.	Наименование		Кол.	Масса, кг: един.	Масса, кг: всех	Примечание
		Детали					
		Швеллер Вст3пс6	ГОСТ 8240-72* ГОСТ 535-79*				
	1	30	ℓ = 11540	2	367,0	734,0	
	2	22	ℓ = 12400	2	260,4	520,8	
	3	22	ℓ = 5530	2	116,2	232,4	
	4	22	ℓ = 6010	2	126,2	252,4	
		Швеллер Вст3кп2	ГОСТ 8240-72* ГОСТ 535-79*				
	5	10п	ℓ = 1100	4	9,5	38,0	
	6	10п	ℓ = 1410	12	12,1	145,2	
		Лист Вст3пс6-1	ГОСТ 19903-74* ТУ 14-1-3023-80				
ВС 102	7	14×690	ℓ = 730	2	55,4	110,8	
	8	14×310	ℓ = 420	2	14,3	28,6	
	9	14×300	ℓ = 760	1	25,1	25,1	
	10	14×310	ℓ = 450	2	15,4	30,8	
	11	14×260	ℓ = 390	6	11,2	67,2	
	12	14×290	ℓ = 550	4	17,5	70,0	
		Лист Вст3кп2	ГОСТ 19903-74* ГОСТ 380-71*				
	13	8×80	ℓ = 220	2	1,1	2,2	
	14	8×80	ℓ = 130	2	0,6	1,2	
	15	8×150	ℓ = 180	4	1,7	6,8	
	16	8×85	ℓ = 240	12	1,3	15,6	
	17	8×85	ℓ = 150	6	0,8	4,8	
		Стандартные изделия					
	18	Болт М16×60.58	ГОСТ 7798-70*	16		2,08	
	19	Гайка М16	ГОСТ 5915-70*	16		0,53	
	20	Шайба 16	ГОСТ 11371-78	16		0,13	

1.424.1-6/89.7с-41 Лист 2

Марка связи	Поз.	Наименование		Кол.	Масса, кг: един.	Масса, кг: всех	Примечание
		Детали					
		Швеллер Вст3пс6	ГОСТ 8240-72* ГОСТ 535-79*				
	1	30	ℓ = 11540	2	367,0	734,0	
	2	22	ℓ = 12770	2	268,0	536,4	
	3	22	ℓ = 5770	2	121,2	242,4	
	4	22	ℓ = 6200	2	130,2	260,4	
		Швеллер Вст3кп2	ГОСТ 8240-72* ГОСТ 535-79*				
	5	10п	ℓ = 1110	4	9,5	38,0	
	6	10п	ℓ = 1410	12	12,1	145,2	
		Лист Вст3пс6-1	ГОСТ 19903-74* ТУ 14-1-3023-80				
ВС 103	7	14×660	ℓ = 690	2	50,1	100,2	
	8	14×310	ℓ = 420	2	14,3	28,6	
	9	14×300	ℓ = 700	1	23,1	23,1	
	10	14×300	ℓ = 450	2	14,9	29,8	
	11	14×260	ℓ = 380	6	10,9	65,4	
	12	14×290	ℓ = 550	4	17,5	70,0	
		Лист Вст3кп2	ГОСТ 19903-74* ГОСТ 380-71*				
	13	8×80	ℓ = 220	2	1,1	2,2	
	14	8×80	ℓ = 120	2	0,6	1,2	
	15	8×150	ℓ = 180	4	1,7	6,8	
	16	8×85	ℓ = 240	12	1,3	15,6	
	17	8×85	ℓ = 140	6	0,8	4,8	
		Стандартные изделия					
	18	Болт М16×60.58	ГОСТ 7798-70*	16		2,08	
	19	Гайка М16	ГОСТ 5915-70*	16		0,53	
	20	Шайба 16	ГОСТ 11371-78	16		0,13	

Инв. № подл. | Подпись и дата | Взам. инв. №

1.424.1-6/89.7с-42 Лист 2

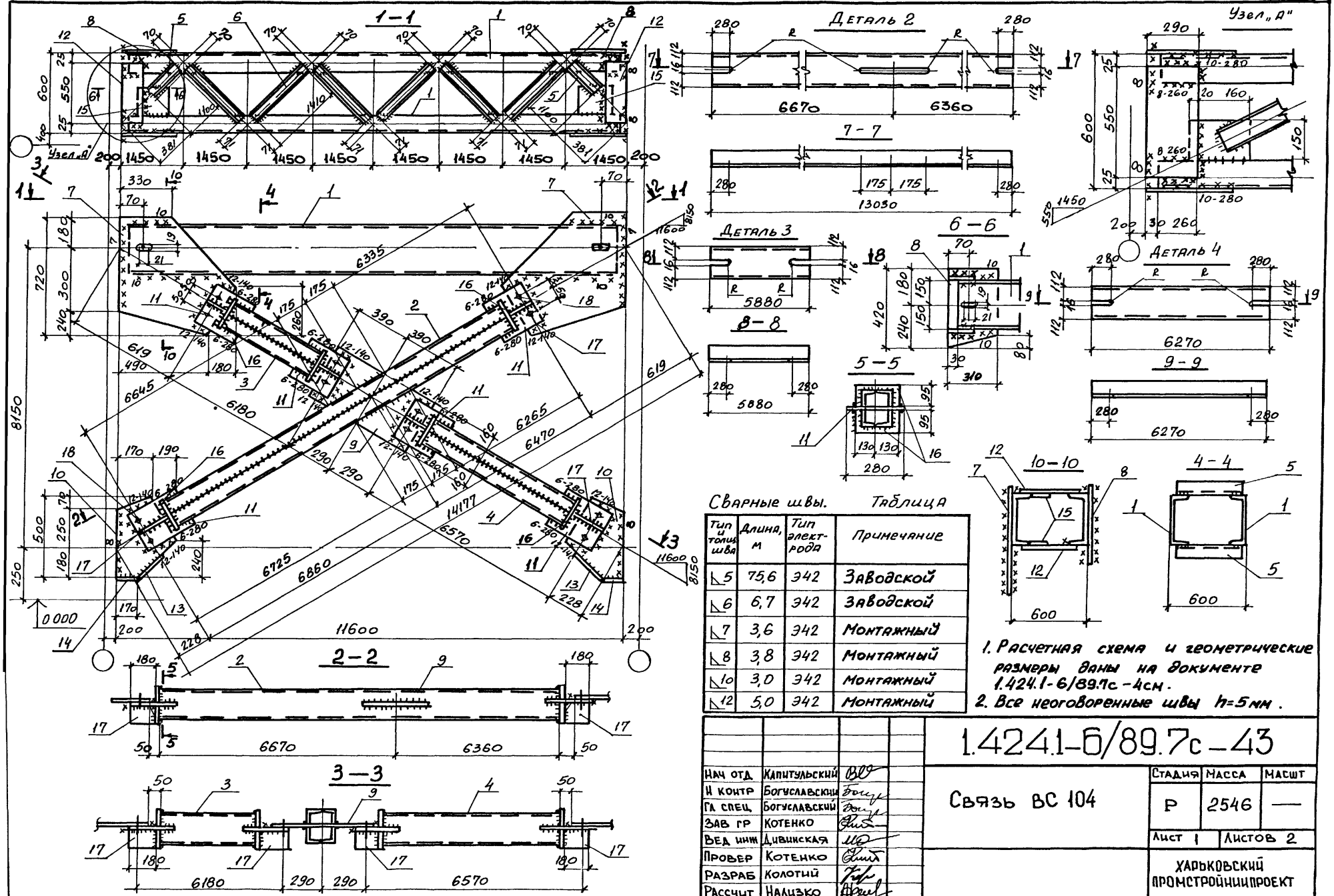

Сварные швы. Таблица

Тип и толщ. шва	Длина, м	Тип электрода	Примечание
◺5	75,6	Э42	Заводской
◺6	6,7	Э42	Заводской
◺7	3,6	Э42	Монтажный
◺8	3,8	Э42	Монтажный
◺10	3,0	Э42	Монтажный
◺12	5,0	Э42	Монтажный

1. Расчетная схема и геометрические размеры даны на документе 1.424.1-6/89.7с-4см.
2. Все неоговоренные швы h=5мм.

Нач отд	Капитульский	
Н контр	Богуславский	
Гл спец	Богуславский	
Зав гр	Котенко	
Вед инж	Дивинская	
Провер	Котенко	
Разраб	Колотий	
Рассчит	Нализко	

1.424.1-6/89.7с-43

Связь ВС 104

Стадия	Масса	Масшт
Р	2546	—
Лист 1	Листов 2	

ХАРЬКОВСКИЙ ПРОМСТРОЙНИИПРОЕКТ

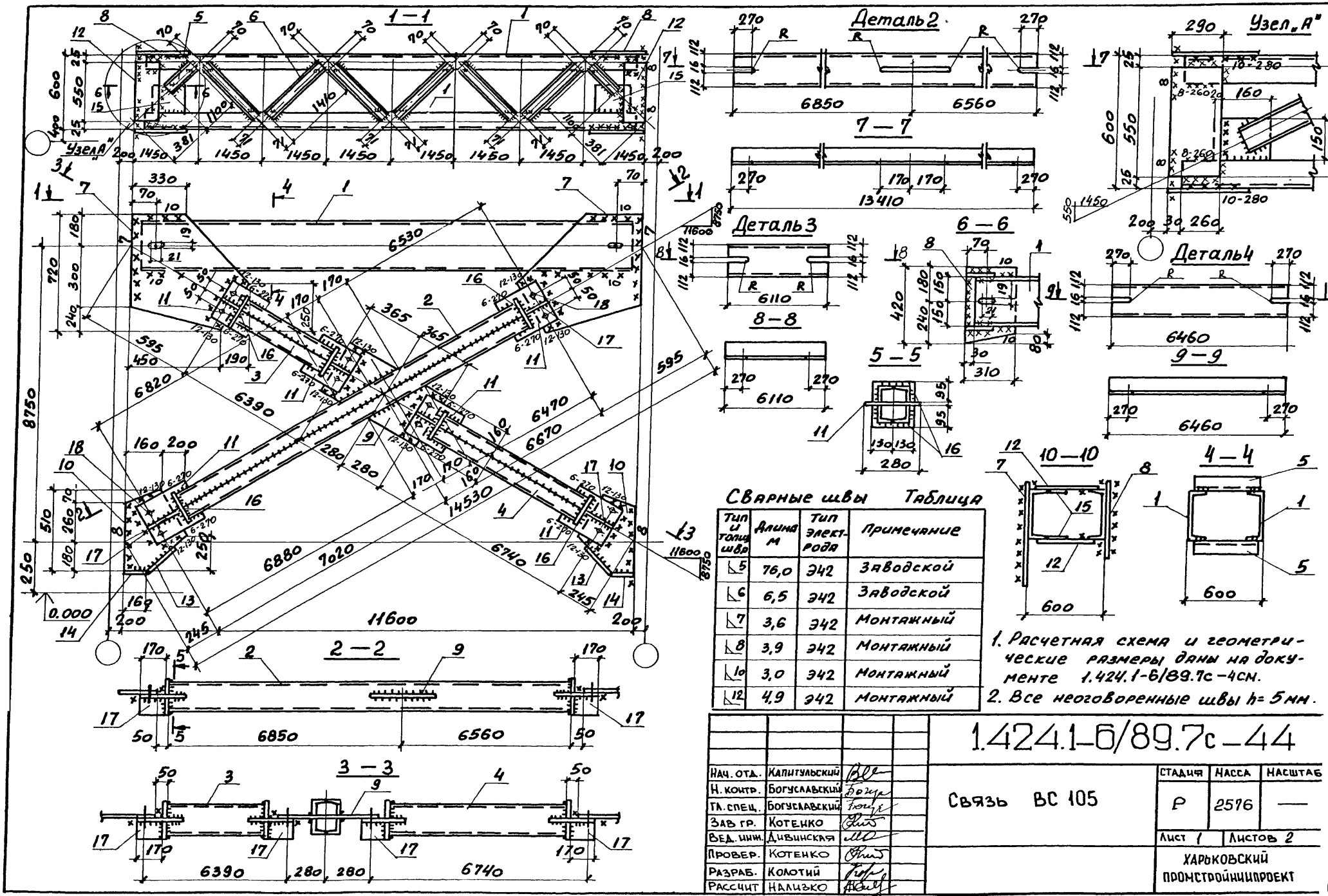

Сварные швы Таблица

Тип и толщ. шва	Длина м	Тип электрода	Примечание
◺5	76,0	Э42	Заводской
◺6	6,5	Э42	Заводской
◺7	3,6	Э42	Монтажный
◺8	3,9	Э42	Монтажный
◺10	3,0	Э42	Монтажный
◺12	4,9	Э42	Монтажный

1. Расчетная схема и геометрические размеры даны на документе 1.424.1-6/89.7с-4см.
2. Все неоговоренные швы h= 5мм.

Нач. отд.	Капитульский	
Н. контр.	Богуславский	
Гл. спец.	Богуславский	
Зав гр.	Котенко	
Вед. инж.	Дивинская	
Провер.	Котенко	
Разраб.	Колотий	
Рассчит	Нализко	

1.424.1-6/89.7с-44

Связь ВС 105

Стадия	Масса	Масштаб
Р	2576	—
Лист 1	Листов 2	

ХАРЬКОВСКИЙ ПРОМСТРОЙНИИПРОЕКТ

Марка связи	Поз	Наименование	Кол	Масса, кг ед.	Масса, кг всех	Примечание
		Детали				
		Швеллер ГОСТ 8240-72* / Вст3пс6 ГОСТ 535-79*				
	1	30 ℓ = 11540	2	367,0	734,0	
	2	24 ℓ = 13030	2	312,7	625,4	
	3	24 ℓ = 5880	2	141,1	282,2	
	4	24 ℓ = 6270	2	150,5	301,0	
		Швеллер ГОСТ 8240-72* / Вст3кп2 ГОСТ 535-79*				
	5	10п ℓ = 1100	4	9,5	38,0	
	6	10п ℓ = 1410	12	12,1	145,2	
		Лист ГОСТ 19903-74* / Вст3пс6-1 ТУ 14-1-3023-80				
вс 104	7	14 × 670 ℓ = 720	2	53,0	106,0	
	8	14 × 310 ℓ = 420	2	14,3	28,6	
	9	14 × 320 ℓ = 780	1	27,4	27,4	
	10	14 × 360 ℓ = 500	2	19,8	39,6	
	11	14 × 280 ℓ = 470	6	14,5	87,0	
	12	14 × 290 ℓ = 550	4	17,5	70,0	
		Лист ГОСТ 19903-74* / Вст3кп2 ГОСТ 380-71*				
	13	8 × 80 ℓ = 220	2	1,1	2,2	
	14	8 × 80 ℓ = 170	2	0,9	1,8	
	15	8 × 150 ℓ = 180	4	1,7	6,8	
	16	8 × 95 ℓ = 260	12	1,6	19,2	
	17	8 × 95 ℓ = 180	6	1,1	6,6	
		Стандартные изделия				
	18	Болт М16×60 58 ГОСТ 7798-70*	16		2,08	
	19	Гайка М16 ГОСТ 5915-70*	16		0,53	
	20	Шайба 16 ГОСТ 11371-78	16		0,13	

Марка связи	Поз	Наименование	Кол	Масса, кг ед.	Масса, кг всех	Примечание
		Детали				
		Швеллер ГОСТ 8240-72* / Вст3пс6 ГОСТ 535-79*				
	1	30 ℓ = 11540	2	367,0	734,0	
	2	24 ℓ = 13410	2	321,9	643,8	
	3	24 ℓ = 6110	2	146,7	293,4	
	4	24 ℓ = 6460	2	155,1	310,2	
		Швеллер ГОСТ 8240-72* / Вст3кп2 ГОСТ 535-79*				
	5	10п ℓ = 1100	4	9,5	38,0	
	6	10п ℓ = 1410	12	12,1	145,2	
		Лист ГОСТ 19903-74* / Вст3пс6-1 ТУ 14-1-3023-80				
вс 105	7	14 × 640 ℓ = 720	2	50,7	101,4	
	8	14 × 310 ℓ = 420	2	14,3	28,6	
	9	14 × 320 ℓ = 730	1	25,7	25,7	
	10	14 × 360 ℓ = 510	2	20,2	40,4	
	11	14 × 280 ℓ = 450	6	13,9	83,4	
	12	14 × 290 ℓ = 550	4	17,5	70,0	
		Лист ГОСТ 19903-74* / Вст3кп2 ГОСТ 380-71*				
	13	8 × 80 ℓ = 240	2	1,2	2,4	
	14	8 × 80 ℓ = 160	2	0,9	1,8	
	15	8 × 150 ℓ = 180	4	1,7	6,8	
	16	8 × 95 ℓ = 260	12	1,6	19,2	
	17	8 × 95 ℓ = 170	6	1,1	6,6	
		Стандартные изделия				
	18	Болт 16×60 58 ГОСТ 7798-70*	16		2,08	
	19	Гайка М16 ГОСТ 5915-70*	16		0,53	
	20	Шайба 16 ГОСТ 11371-78	16		0,13	

Инв. N подл. | Подпись и дата | Взам. инв. N

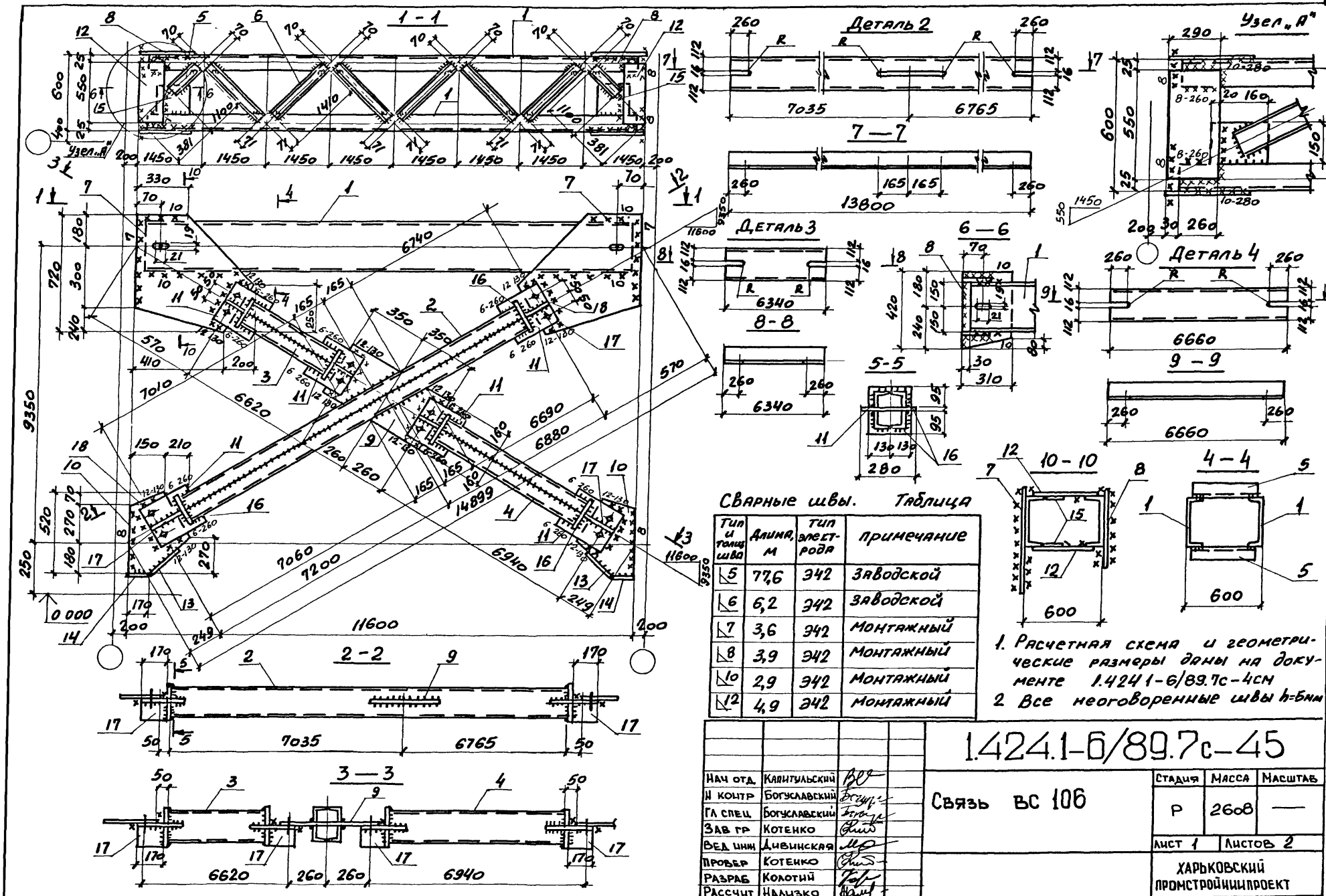

Сварные швы. Таблица

Тип и толщ. шва	Длина, м	Тип электрода	Примечание
◺5	77,6	Э42	Заводской
◺6	6,2	Э42	Заводской
◺7	3,6	Э42	Монтажный
◺8	3,9	Э42	Монтажный
◺10	2,9	Э42	Монтажный
◺12	4,9	Э42	Монтажный

1. Расчетная схема и геометрические размеры даны на документе 1.424.1-6/89.7с-4см
2. Все неоговоренные швы h=6мм

Нач отд	Капитульский	
Н контр	Богуславский	
Гл спец	Богуславский	
Зав гр	Котенко	
Вед инж	Дивинская	
Провер	Котенко	
Разраб	Колотий	
Рассчит	Нализко	

1.424.1-6/89.7с-45

Связь ВС 106

Стадия	Масса	Масштаб
Р	2608	—
Лист 1	Листов 2	

ХАРЬКОВСКИЙ ПРОМСТРОЙНИИПРОЕКТ

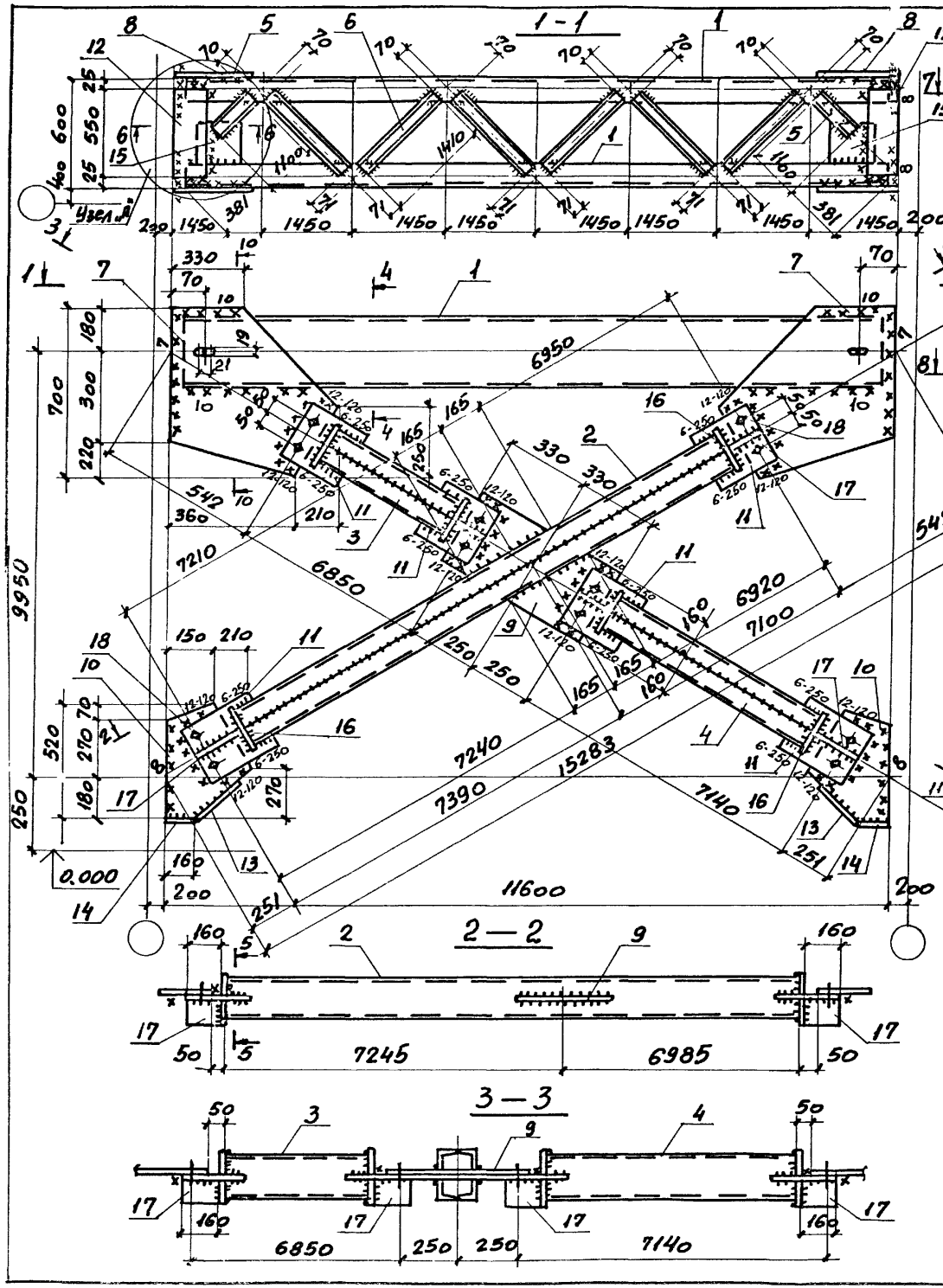

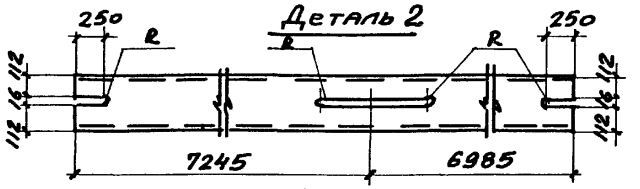

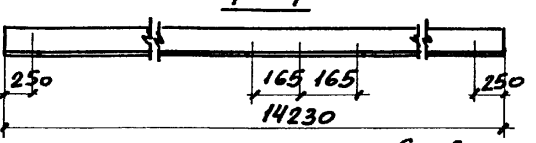

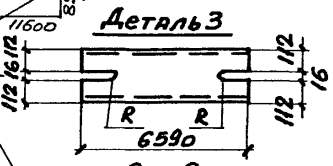

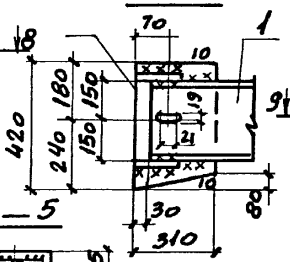

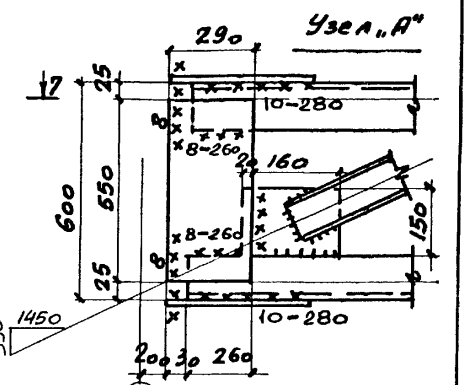

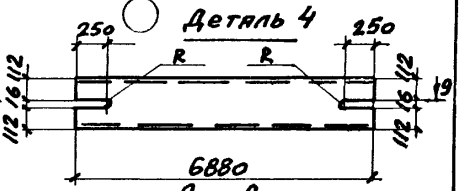

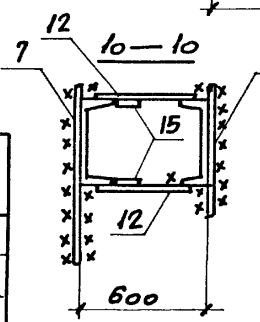

Сварные швы Таблица

Тип и толщ. шва	Длина, м	Тип электрода	Примечание
⌊5	79,9	Э42	Заводской
⌊6	6,0	Э42	Заводской
⌊7	3,6	Э42	Монтажный
⌊8	3,9	Э42	Монтажный
⌊10	2,9	Э42	Монтажный
⌊12	4,8	Э42	Монтажный

1. Расчетная схема и геометрические размеры даны на документе 1.424.1-6/89.7с-4СМ.
2. Все неоговоренные швы h=5мм

Нач.отд.	Капитульский	
Н.контр.	Богуславский	
Гл.спец.	Богуславский	
Зав.гр.	Котенко	
Вед.инж.	Дивинская	
Провер.	Котенко	
Разработ.	Колотий	
Рассчит.	Нализко	

1.424.1-6/89.7с-46

Связь ВС 107

Стадия	Масса	Масшт.
Р	2638	—
Лист 1	Листов 2	

ХАРЬКОВСКИЙ ПРОМСТРОЙНИИПРОЕКТ

Марка связи	Поз	Наименование	Кол	Масса, кг ед	Масса, кг всех	Примечание
		Детали				
		Швеллер ГОСТ 8240-72* / Вст3пс6 ГОСТ 535-79*				
	1	30 l = 11540	2	367,0	734,0	
	2	24 l = 13800	2	331,2	662,4	
	3	24 l = 6340	2	152,2	304,2	
	4	24 l = 6660	2	159,9	319,8	
		Швеллер ГОСТ 8240-72* / Вст3кп2 ГОСТ 535-79*				
	5	10п l = 1100	4	9,5	38,0	
	6	10п l = 1410	12	12,1	145,2	
		Лист ГОСТ 19903-74* / Вст3пс6-1 ТУ 14-1-3023-80				
вс106	7	14 × 610 l = 720	2	48,3	96,6	
	8	14 × 310 l = 420	2	14,3	28,6	
	9	14 × 320 l = 700	1	24,6	24,6	
	10	14 × 360 l = 520	2	20,6	41,2	
	11	14 × 280 l = 440	6	13,5	81,0	
	12	14 × 290 l = 550	4	17,5	70,0	
		Лист ГОСТ 19903-74* / Вст3кп2 ГОСТ 380-71*				
	13	8 × 80 l = 240	2	1,2	2,4	
	14	8 × 80 l = 170	2	0,9	1,8	
	15	8 × 150 l = 180	4	1,7	6,8	
	16	8 × 95 l = 260	12	1,6	19,2	
	17	8 × 95 l = 170	6	1,1	6,6	
		Стандартные изделия				
	18	Болт М16×60.58 ГОСТ 7798-70*	16		2,08	
	19	Гайка М16 ГОСТ 5915-70*	16		0,53	
	20	Шайба 16 ГОСТ 11371-78	16		0,13	

Марка связи	Поз	Наименование	Кол	Масса, кг ед.	Масса, кг всех	Примечание
		Детали				
		Швеллер ГОСТ 8240-72* / Вст3пс6 ГОСТ 535-79*				
	1	30 l = 11540	2	367,0	734,0	
	2	24 l = 14230	2	342,0	684,0	
	3	24 l = 6590	2	158,2	316,4	
	4	24 l = 6880	2	165,1	330,2	
		Швеллер ГОСТ 8240-72* / Вст3кп2 ГОСТ 535-79*				
	5	10п l = 1100	4	9,5	38,0	
	6	10п l = 1410	12	12,1	145,2	
		Лист ГОСТ 19903-74* / Вст3пс6-1 ТУ 14-1-3023-80				
вс107	7	14×570 l = 700	2	43,9	87,8	
	8	14 × 310 l = 420	2	14,3	28,6	
	9	14 × 320 l = 660	1	23,2	23,2	
	10	14 × 360 l = 520	2	20,6	41,2	
	11	14 × 280 l = 420	6	12,9	77,4	
	12	14 × 290 l = 550	4	17,5	70,0	
		Лист ГОСТ 19903-74* / Вст3кп2 ГОСТ 380-71*				
	13	8 × 80 l = 270	2	1,4	2,8	
	14	8 × 80 l = 160	2	0,9	1,8	
	15	8 × 150 l = 180	4	1,7	6,8	
	16	8 × 95 l = 260	12	1,6	19,2	
	17	8 × 95 l = 160	6	1,0	6,0	
		Стандартные изделия				
	18	Болт М16×60.58 ГОСТ 7798-70*	16		2,08	
	19	Гайка М16 ГОСТ 5915-70*	16		0,53	
	20	Шайба 16 ГОСТ 11371-78	16		0,13	

Инв. № подл. | Подпись и дата | Взам. инв. №

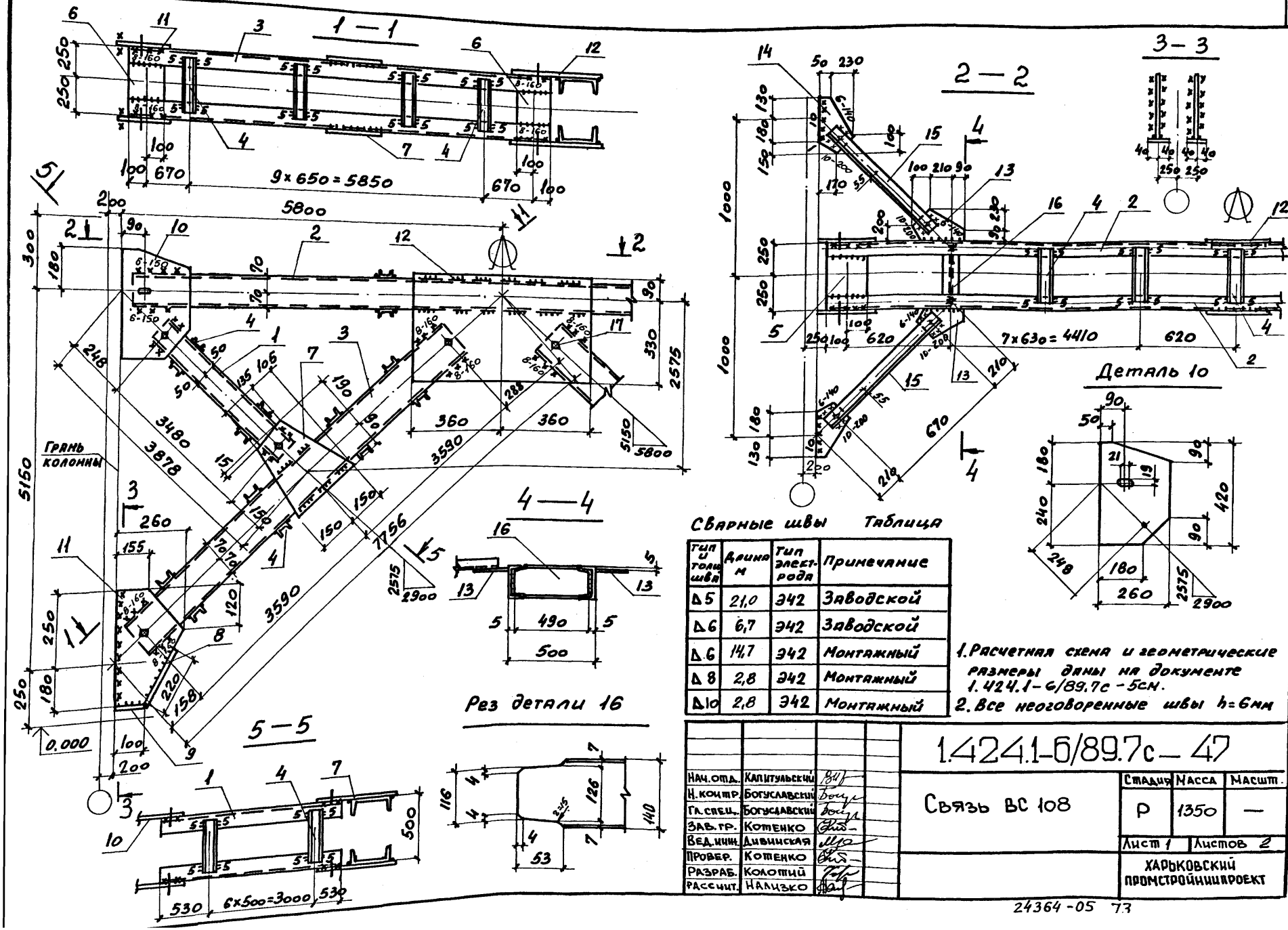

Сварные швы Таблица

Тип и толщ. шва	Длина м	Тип электрода	Примечание
△5	21,0	Э42	Заводской
△6	6,7	Э42	Заводской
△6	14,7	Э42	Монтажный
△8	2,8	Э42	Монтажный
△10	2,8	Э42	Монтажный

1. Расчетная схема и геометрические размеры даны на документе 1.424.1-6/89.7с-5см.
2. Все неоговоренные швы h=6мм

Нач. отд.	Капитульский	
Н. контр.	Богуславский	
Гл. спец.	Богуславский	
Зав. гр.	Котенко	
Вед. инж.	Дивинская	
Провер.	Котенко	
Разраб.	Колотий	
Рассчит.	Нализко	

1.424.1-6/89.7с — 47

Связь ВС 108

Стадия	Масса	Масштаб
Р	1350	—
Лист 1	Листов 2	

ХАРЬКОВСКИЙ ПРОМСТРОЙНИИПРОЕКТ

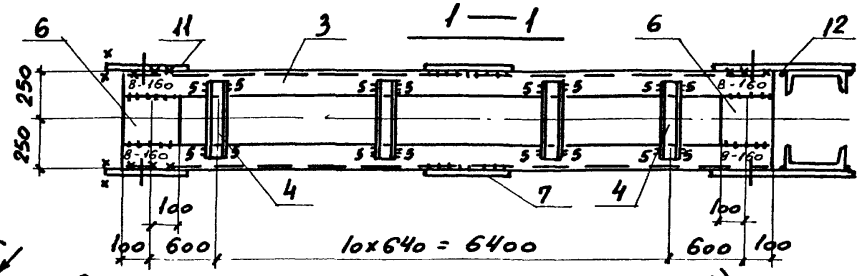

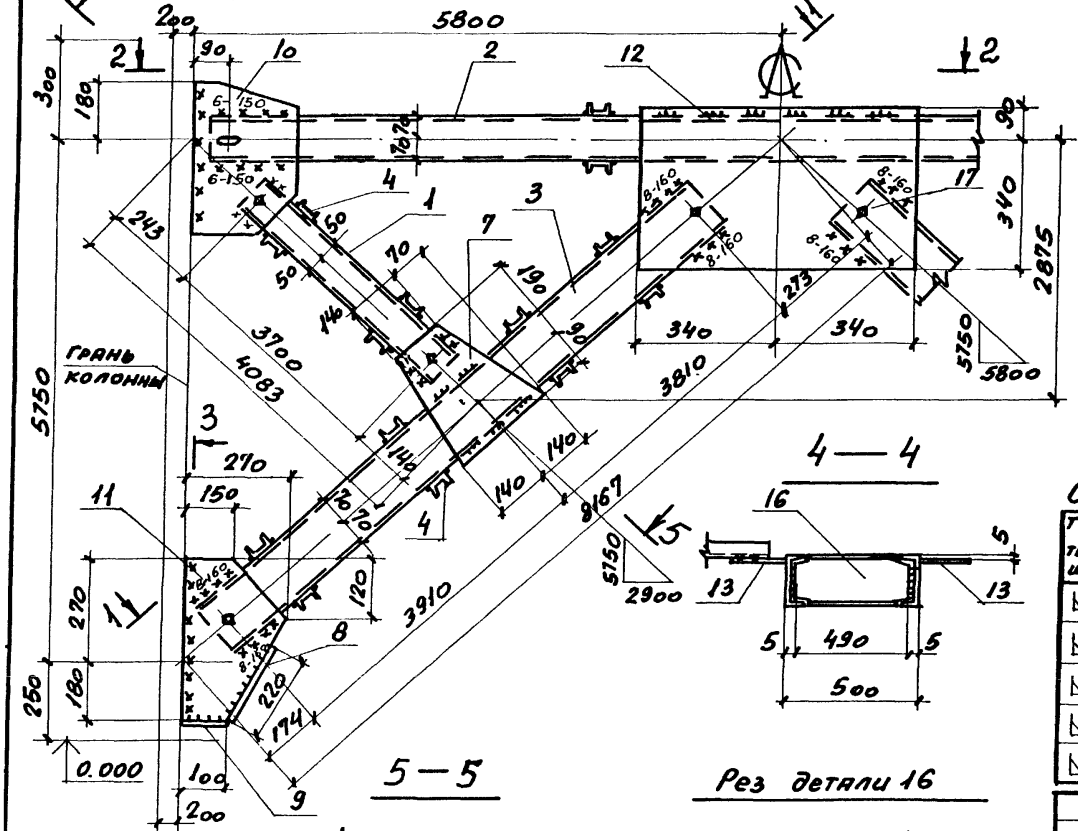

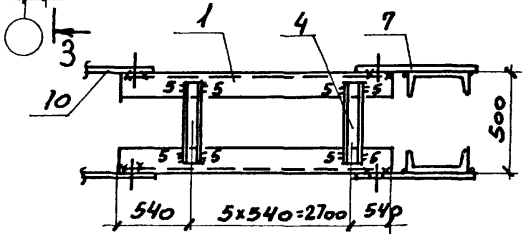

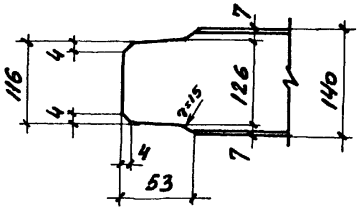

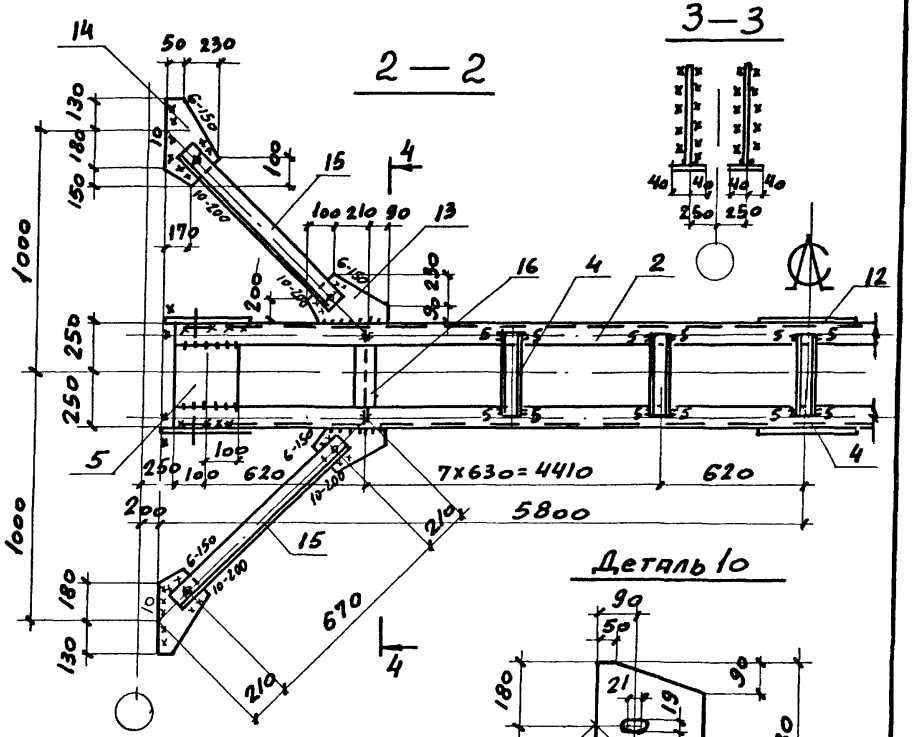

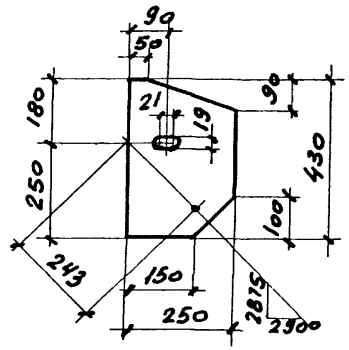

Сварные швы Таблица

Тип и толщ. шва	Длина м	Тип электрода	Примечание
◺5	22,5	Э42	Заводской
◺6	14,5	Э42	Заводской
◺6	3,9	Э42	Монтажный
◺8	2,8	Э42	Монтажный
◺10	2,8	Э42	Монтажный

1. Расчетная схема и геометрические размеры даны на документе 1.424.1-6/89.7с-5см
2. Все несоговоренные швы $h = 6$ мм

Нач. отд.	Капитульский	
И. контр.	Богуславский	
Гл. спец.	Богуславский	
Зав. гр.	Котенко	
Вед. инж.	Дивинская	
Провер.	Котенко	
Разраб.	Колотий	
Рассчит.	Нализко	

1.424.1-6/89.7с — 48

Связь ВС 109

Стадия	Масса	Масшт
Р	1378	—
Лист 1	Листов 2	

ХАРЬКОВСКИЙ ПРОМСТРОЙНИИПРОЕКТ

Марка связи	Поз.	Наименование	Кол.	Масса, кг ед.	Масса, кг всех	Примечание
		Детали				
		Швеллеры ГОСТ 8240-72* / Вст3кп2 ГОСТ 535-79*				
	1	10п ℓ = 3560	4	30,6	122,4	
	2	14п ℓ = 11500	2	141,5	283,0	
	3	14п ℓ = 7390	4	90,9	363,6	
		Швеллеры гнутые ГОСТ 8278-83 / Вст3кп2 ГОСТ 380-71*				
	4	80×50×4 ℓ = 480	98	2,5	245,0	
		Лист ГОСТ 19903-74* / Вст3кп2 ГОСТ 380-71*				
	5	8×200 ℓ = 384	4	4,8	19,2	
	6	8×200 ℓ = 384	8	4,8	38,4	
ВС 108	7	8×280 ℓ = 300	4	5,3	21,2	
	8	8×80 ℓ = 220	4	1,1	4,4	
	9	8×80 ℓ = 100	4	0,5	2,0	
	10	8×260 ℓ = 420	4	6,9	27,6	
		Лист ГОСТ 19903-74* / Вст3пс6-1 ТУ 14-1-3023-80				
	11	10×260 ℓ = 430	4	8,8	35,2	
	12	10×420 ℓ = 720	2	23,7	47,4	
	13	10×320 ℓ = 400	4	10,0	40,0	
	14	10×280 ℓ = 460	4	10,1	40,4	
		Уголок ГОСТ 8509-86 / Вст3пс6-1 ТУ 14-1-3023-80				
	15	100×100×8 ℓ = 750	4	9,2	36,8	
		Двутавр ГОСТ 26020-83 / Вст3кп2 ГОСТ 535-79*				
	16	14Б1 ℓ = 490	2	5,2	10,4	
		Стандартные изделия				
	17	Болт М16×50.58 ГОСТ 7798-70*	20		2,27	
	18	Гайка М16 ГОСТ 5915-70*	20		0,66	
	19	Шайба 16 ГОСТ 11371-78	20		0,16	

Взам. инв. № | Подпись и дата | Инв. № подл.

Марка связи	Поз.	Наименование	Кол.	Масса, кг ед.	Масса, кг всех	Примечание
		Детали				
		Швеллеры ГОСТ 8240-72* / Вст3кп2 ГОСТ 535-79*				
	1	10п ℓ = 3780	4	32,5	130,0	
	2	14п ℓ = 11500	2	141,5	283,0	
	3	14п ℓ = 7800	4	96,0	384,0	
		Швеллеры гнутые ГОСТ 8278-83 / Вст3кп2 ГОСТ 380-71*				
	4	80×50×4 ℓ = 480	98	2,5	245,0	
		Лист ГОСТ 19903-74* / Вст3кп2 ГОСТ 380-71*				
	5	8×200 ℓ = 384	4	4,8	19,2	
	6	8×200 ℓ = 384	8	4,8	38,4	
ВС 109	7	8×280 ℓ = 280	4	4,9	19,6	
	8	8×80 ℓ = 220	4	1,1	4,4	
	9	8×80 ℓ = 100	4	0,5	2,0	
	10	8×250 ℓ = 430	4	6,8	27,2	
		Лист ГОСТ 19903-74* / Вст3пс6-1 ТУ 14-1-3023-80				
	11	10×270 ℓ = 450	4	9,5	38,0	
	12	10×430 ℓ = 680	2	23,0	46,0	
	13	10×320 ℓ = 400	4	10,0	40,0	
	14	10×280 ℓ = 460	4	10,1	40,4	
		Уголок ГОСТ 8509-86 / Вст3пс6-1 ТУ 14-1-3023-80				
	15	100×100×8 ℓ = 750	4	9,2	36,8	
		Двутавр ГОСТ 26020-83 / Вст3кп2 ГОСТ 535-79*				
	16	14Б1 ℓ = 490	2	5,2	10,4	
		Стандартные изделия				
	17	Болт М16×50.58 ГОСТ 7798-70*	20		2,27	
	18	Гайка М16 ГОСТ 5915-70*	20		0,66	
	19	Шайба 16 ГОСТ 11371-78	20		0,16	

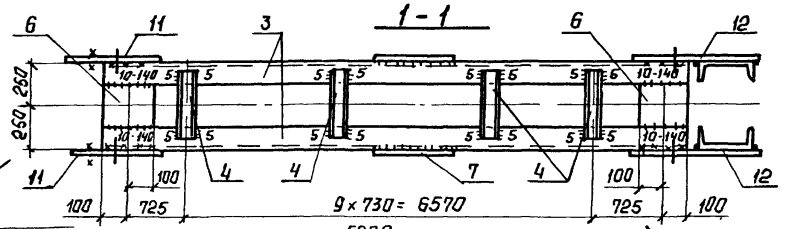

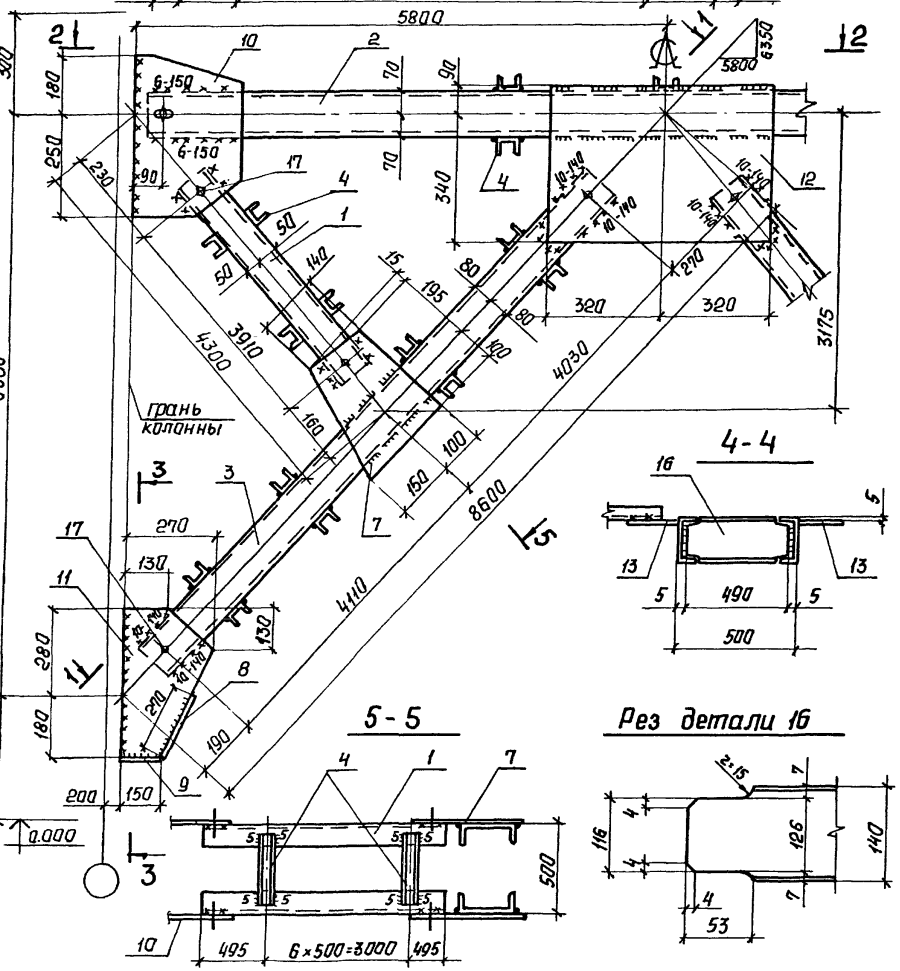

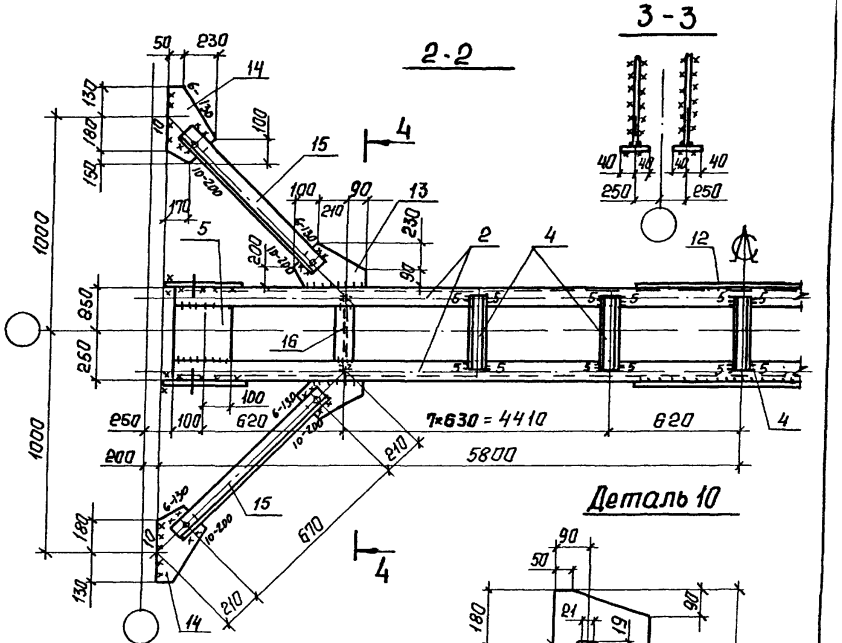

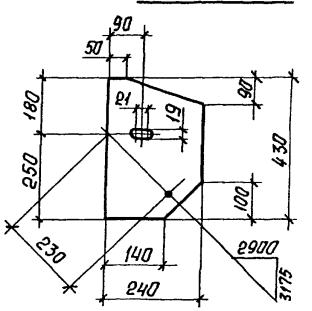

Сварные швы **Таблица**

Тип и толщ. шва	Длина, м	Тип электрода	Примечание
5	22,5	Э42	Заводской
6	4,6	Э42	Заводской
6	10,2	Э42	Монтажный
10	12,3	Э42	Монтажный

1. Расчетная схема и геометрические размеры даны на докум. 1.424.1-6/89.7с-5см
2. Все неоговоренные швы h=6мм.

Нач. отд.	Капитульский	
Н. контр.	Богуславский	
Гл. спец.	Богуславский	
Зав. гр.	Котенко	
Вед. инж.	Дивинская	
Провер.	Дивинская	
Разраб.	Власова	
Рассчит.	Идизко	

1.424.1-6/89.7с-49

Связь ВС 110

Стадия	Масса	Масштаб
Р	1489	—
Лист 1	Листов 2	

ХАРЬКОВСКИЙ ПРОМСТРОЙНИИПРОЕКТ

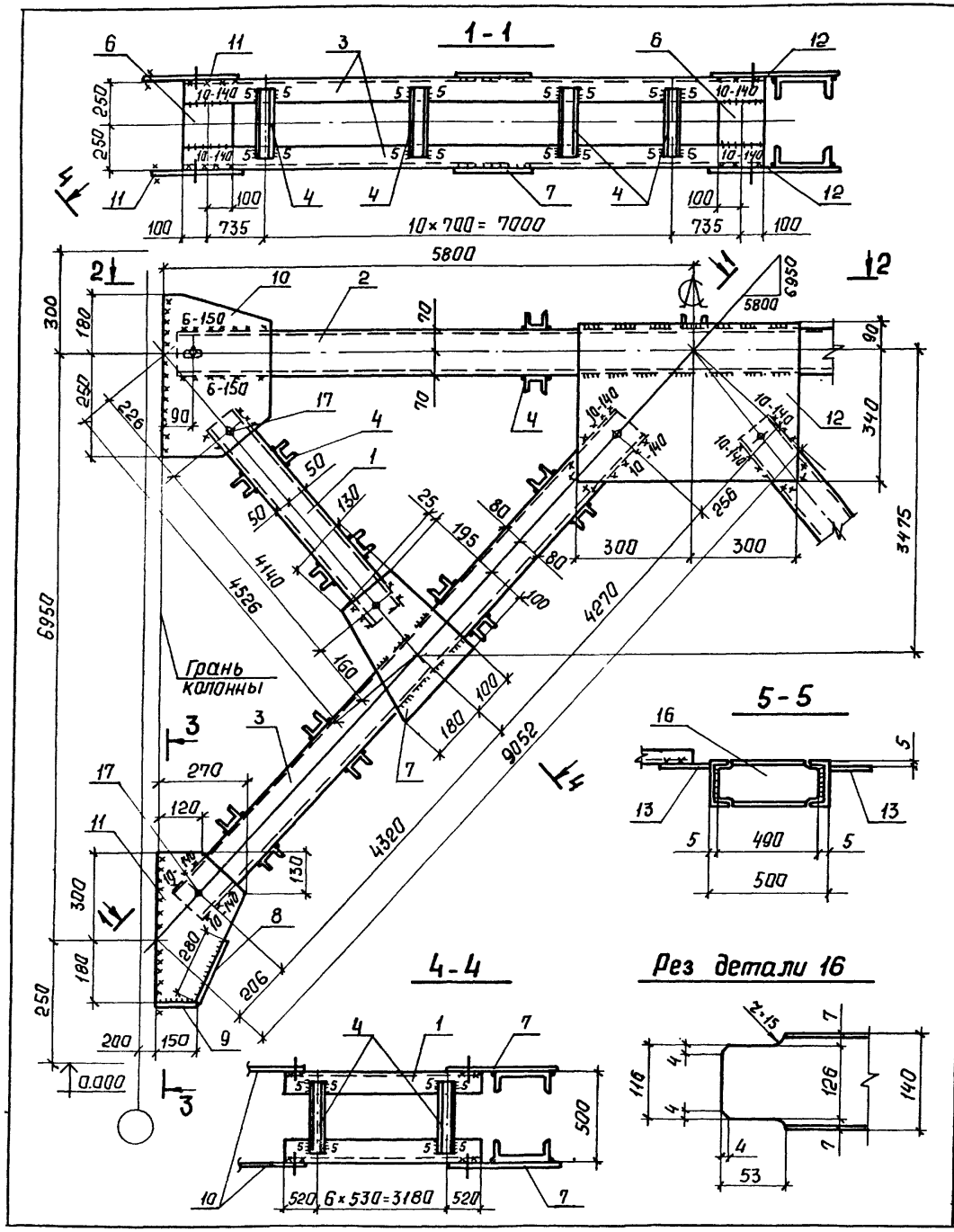

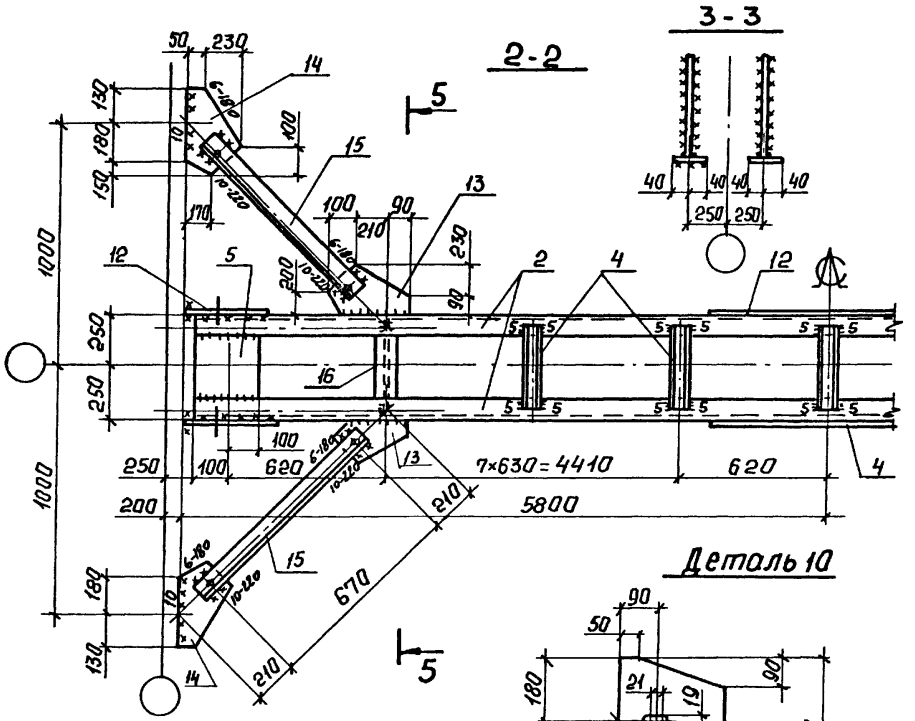

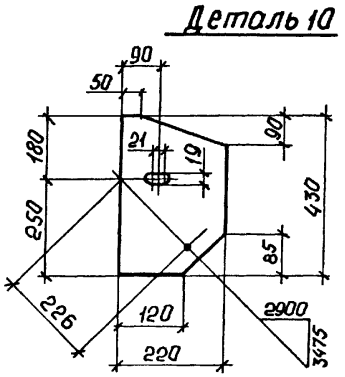

Сварные швы **Таблица**

Тип и толщ. шва	Длина, м	Тип электрода	Примечание
⊾5	22,9	Э42	Заводской
⊾6	10,2	Э42	Заводской
⊾6	5,8	Э42	Монтажный
⊾10	10,2	Э42	Монтажный

1. Расчетная схема и геометрические размеры даны на докум. 1.424.1-6/89.7с-5см
2. Все неоговоренные швы ⊾6 мм.

Нач отд.	Капитульский	
Н контр.	Богуславский	
Гл спец.	Богуславский	
Зав. гр.	Котенко	
Вед. инж	Дивинская	
Провер.	Котенко	
Разраб.	Власова	
Рассчит.	Нализко	

1.424.1-6/89.7с-50

Связь ВС 111

Стадия	Масса	Масштаб
Р	1512	—

Лист 1 Листов 2

ХАРЬКОВСКИЙ ПРОМСТРОЙНИИПРОЕКТ

24364-05 77

Марка связи	Поз.	Наименование	Кол.	Масса, кг ед.	Масса, кг всех	Примечание
		Детали				
		Швеллер ГОСТ 8240-72* / Вст3кп2 ГОСТ 535-79*				
	1	10п l = 3990	4	34,3	137,2	
	2	14п l = 11500	2	141,5	283,0	
		Швеллер ГОСТ 8240-72* / Вст3пс6-1 ТУ 14-1-3023-80				
	3	16п l = 8220	4	116,7	466,8	
		Швеллер гнутый ГОСТ 8278-83 / Вст3кп2 ГОСТ 380-71*				
	4	80×50×4 l = 480	98	2,5	245,0	
		Лист ГОСТ 19903-74 / Вст3кп2 ГОСТ 380-71*				
	5	8×200 l = 384	4	4,8	19,2	
	6	8×200 l = 372	8	4,7	37,6	
ВС110	7	8×250 l = 310	4	4,9	19,6	
	8	8×80 l = 270	4	1,4	5,6	
	9	8×80 l = 150	4	0,8	3,2	
	10	8×240 l = 430	4	6,5	26,0	
		Лист ГОСТ 19903-74* / Вст3пс6-1 ТУ 14-1-3023-80				
	11	10×270 l = 460	4	9,8	39,2	
	12	10×430 l = 640	2	21,6	43,2	
	13	10×320 l = 400	4	10,0	40,0	
	14	10×280 l = 460	4	10,1	40,4	
		Уголок ГОСТ 8509-86 / Вст3пс6-1 ТУ 14-1-3023-80				
	15	140×140×9 l = 750	4	14,6	58,4	
		Двутавр ГОСТ 26020-83 / Вст3пс6 ГОСТ 535-79*				
	16	14Б1 l = 490	2	5,1	10,2	
		Стандартные изделия				
	17	Болт М16×50.58 ГОСТ 7798-70*	20		2,27	
	18	Гайка М16 ГОСТ 5915-70*	20		0,66	
	19	Шайба 16 ГОСТ 11371-78	20		0,16	

1.424.1-6/89.7с-49 Лист 2

Марка связи	Поз.	Наименование	Кол.	Масса, кг ед.	Масса, кг всех	Примечание
		Детали				
		Швеллер ГОСТ 8240-72* / Вст3кп2 ГОСТ 535-79*				
	1	10п l = 4220	4	36,3	145,2	
	2	14п l = 11500	2	141.5	283.0	
		Швеллер ГОСТ 8240-72* / Вст3пс6-1 ТУ 14-1-3023-80				
	3	16п l = 8670	4	123,1	492,4	
		Швеллер гнутый ГОСТ 8278-83 / Вст3кп2 ГОСТ 380-71*				
	4	80×50×4 l = 480	102	2,5	255,0	
		Лист ГОСТ 19903-74* / Вст3кп2 ГОСТ 535-79*				
	5	8×200 l = 384	4	4,8	19,2	
	6	8×200 l = 372	8	4,7	37,6	
ВС111	7	8×280 l = 320	4	5,6	22,4	
	8	8×80 l = 280	4	1,4	5,6	
	9	8×80 l = 150	4	0,8	3,2	
	10	8×220 l = 430	4	6,0	24,0	
		Лист ГОСТ 19903-74* / Вст3пс6-1 ТУ 14-1-3023-80				
	11	10×270 l = 480	4	10,2	40,8	
	12	10×430 l = 600	2	20,3	40,6	
	13	10×320 l = 400	4	10,0	40,0	
	14	10×280 l = 460	4	10,1	40,4	
		Уголок ГОСТ 8509-86 / Вст3пс6-1 ТУ 14-1-3023-80				
	15	100×100×8 l = 750	4	9,2	36,8	
		Двутавр ГОСТ 26020-83 / Вст3кп2 ГОСТ 535-79*				
	16	14Б1 l = 490	2	5,2	10,4	
		Стандартные изделия				
	17	Болт М16×50.58 ГОСТ 7798-70*	20		2,27	
	18	Гайка М16 ГОСТ 5915-70*	20		0,66	
	19	Шайба 16 ГОСТ 11371-78	20		0,16	

Инв. № подл. | Подпись и дата | Взам. инв. №

1.424.1-6/89.7с-50 Лист 2

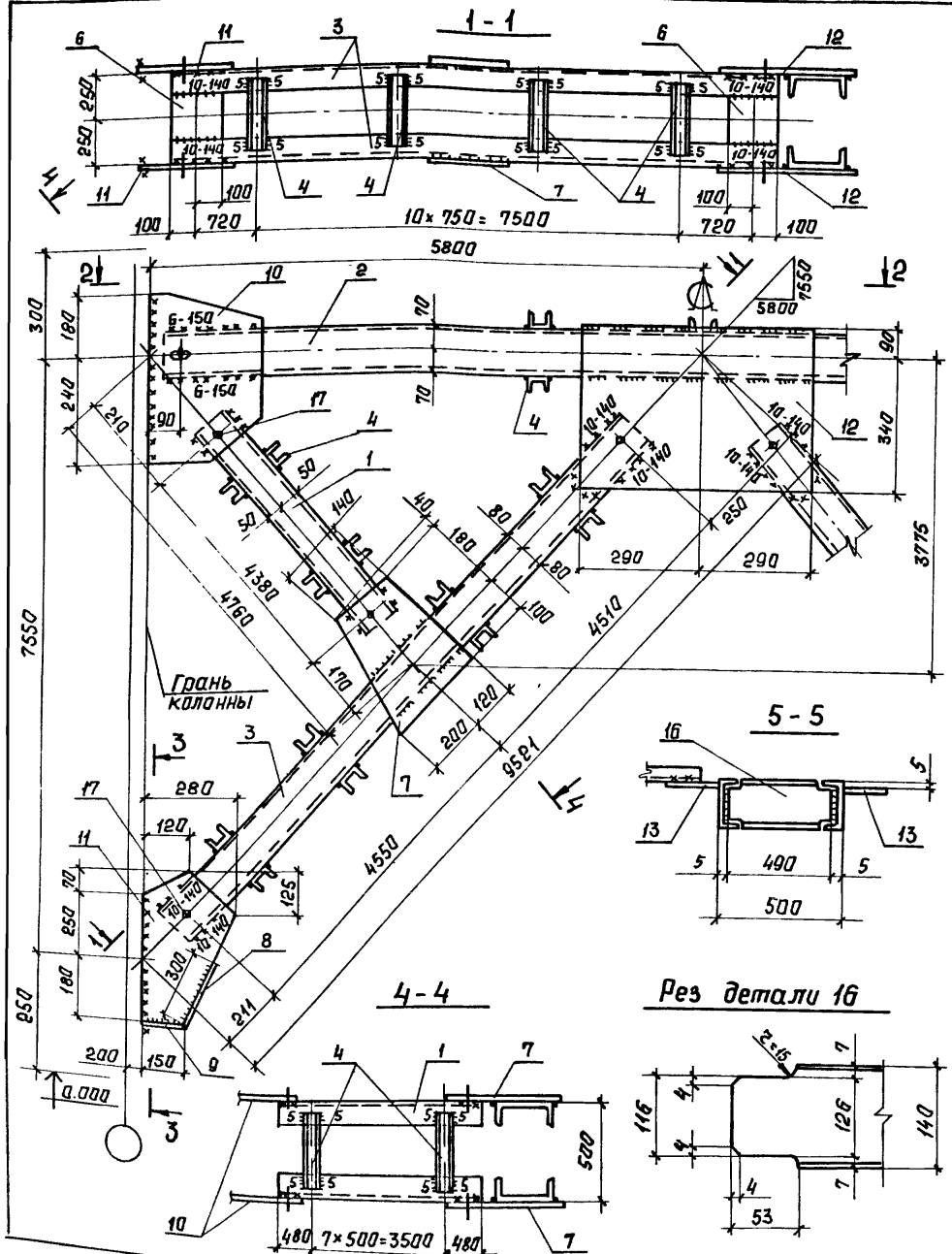

Сварные швы Таблица

Тип и толщ. шва	Длина, м	Тип электрода	Примечание
⌐5	12,5	Э42	Заводской
⌐6	12,3	Э42	Заводской
⌐6	12,8	Э42	Монтажный
⌐10	6,3	Э42	Монтажный

1. Расчетная схема и геометрические размеры даны на докум. 1.424.1-6/89.7с-5см
2. Все неоговоренные швы k=6 мм.

Нач. отд.	Капитульский	
Н. контр.	Богуславский	
Гл. спец.	Богуславский	
Зав. гр.	Котенко	
Вед. инж.	Дивицкая	
Провер.	Котенко	
Разраб.	Власова	
Рассчит.	Нализко	

1.424.1-6/89.7с-51

Связь ВС 112

Стадия	Масса	Масштаб
Р	1652	—
Лист 1	Листов 2	

ХАРЬКОВСКИЙ ПРОМСТРОЙНИИПРОЕКТ

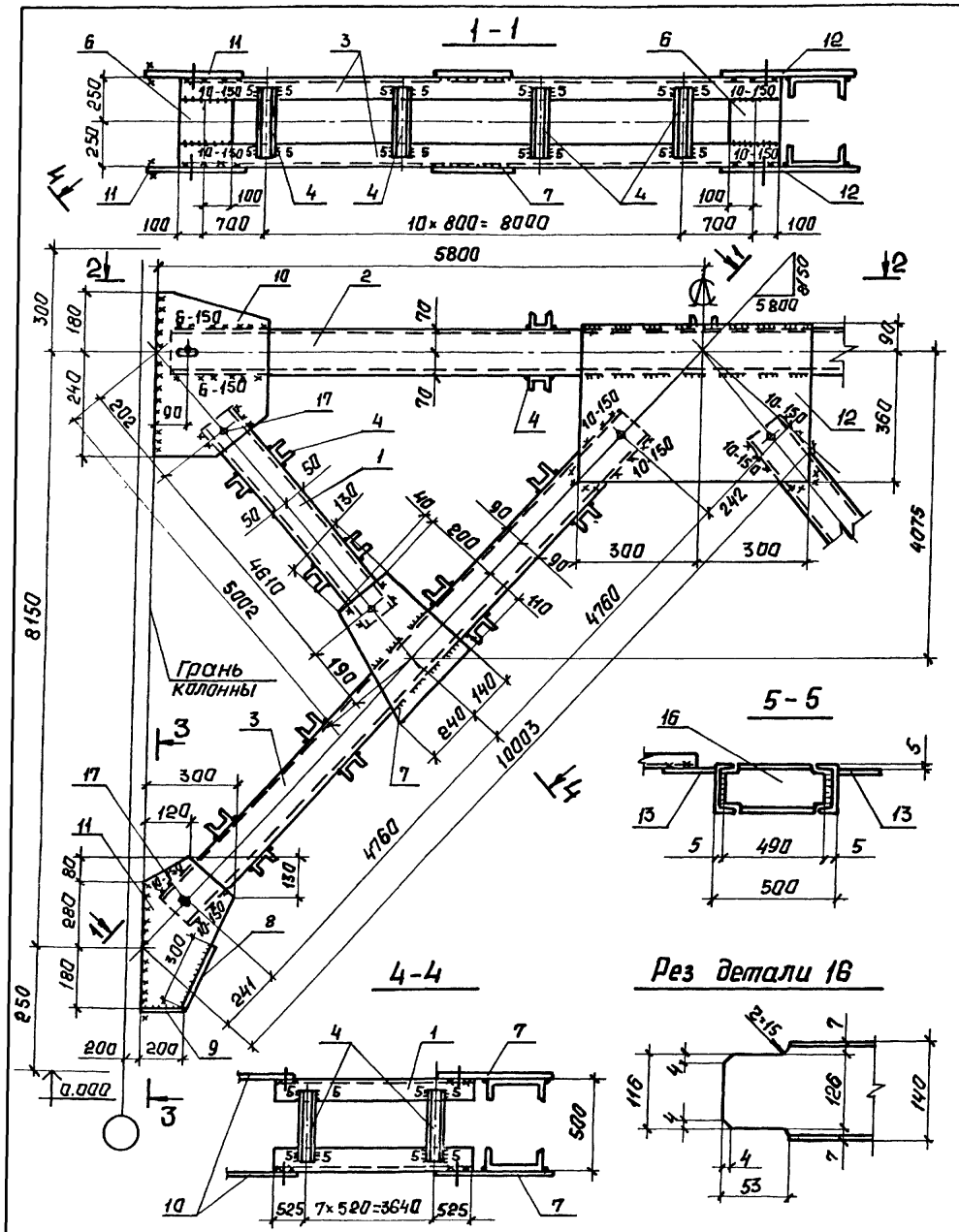

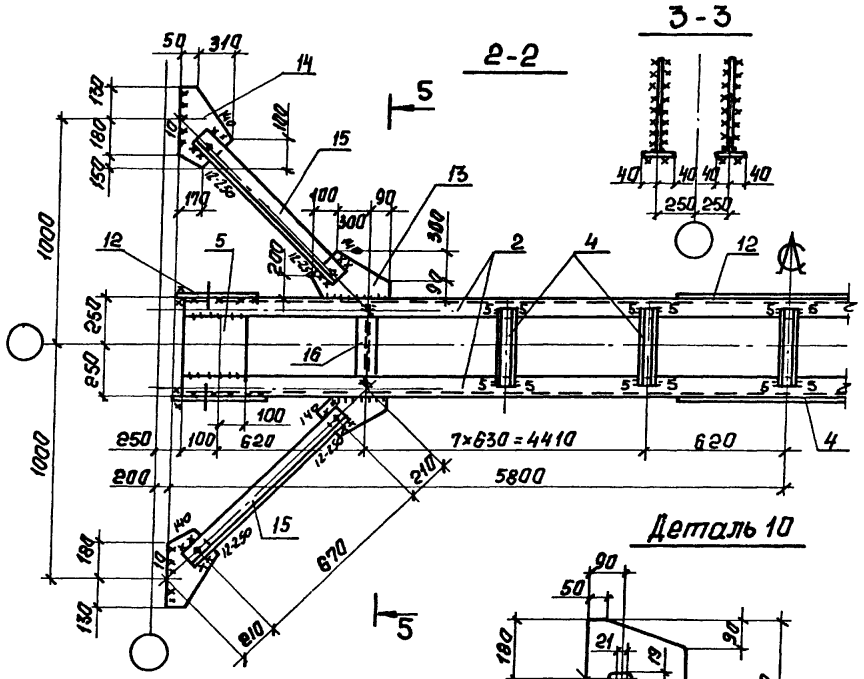

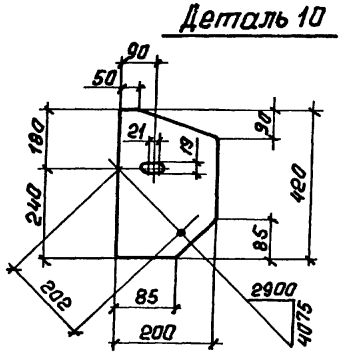

Сварные швы **Таблица**

Тип и толщ. шва	Длина, м	Тип электрода	Примечание
⌊5	14,5	Э42	Заводской
⌊8	12,0	Э42	Заводской
⌊6	13,0	Э42	Монтажный
⌊10	6,4	Э42	Монтажный

1. Расчетная схема и геометрические размеры даны на докум. 1.424.1-6/89.7с-5см
2. Все неоговоренные швы ⌊6мм.

Нач. отд.	Капитульский		
Н. контр.	Богуславский		
Гл. спец.	Богуславский		
Зав. гр.	Котенко		
Вед. инж.	Дивинская		
Провер.	Котенко		
Разраб.	Власова		
Рассчит.	Нализко		

1.424.1-6/89.7с-52

Связь ВС 113

Стадия	Масса	Масштаб
Р	1725	—

Лист 1 Листов 2

ХАРЬКОВСКИЙ ПРОМСТРОЙНИИПРОЕКТ

24364 05 80

Марка связи	Поз.	Наименование	Кол.	Масса, кг ед.	Масса, кг всех	Примечание
		Детали				
		Швеллер гост 8240-72* / Вст3кп2 гост 535-79*				
	1	10п ℓ = 4840	4	41,6	166,4	
	2	14п ℓ = 11500	2	141,5	283,0	
		Швеллер гост 8240-72* / Вст3пс6-1 ту 14-1-3023-80				
	3	16п ℓ = 9140	4	149,0	596,0	
		Швеллер гнутый гост 8728-83 / Вст3кп2 гост 380-71*				
	4	80×50×4 ℓ = 480	106	2,5	265,0	
		Лист гост 19903-74* / Вст3кп2 гост 380-71*				
	5	8 × 200 ℓ = 384	4	4,8	19,2	
	6	8 × 200 ℓ = 372	8	4,7	37,6	
ВС 112	7	8 × 320 ℓ = 320	4	6,4	25,6	
	8	8 × 80 ℓ = 300	4	1,5	6,0	
	9	8 × 80 ℓ = 150	4	0,8	3,2	
	10	8 × 210 ℓ = 420	4	5,5	22,0	
		Лист гост 19903-74* / Вст3пс6-1 ту 14-1-3023-80				
	11	10 × 280 ℓ = 500	4	11,0	44,0	
	12	10 × 430 ℓ = 580	2	19,6	39,2	
	13	10 × 320 ℓ = 400	4	10,0	40,0	
	14	10 × 280 ℓ = 460	4	10,1	40,4	
		Уголки гост 8509-86 / Вст3пс6-1 ту 14-1-3023-80				
	15	100×100×8 ℓ = 750	4	9,2	36,8	
		Двутавр гост 26020-83 / Вст3кп2 гост 535-79*				
	16	14Б1 ℓ = 490	2	5,2	10,4	
		Стандартные изделия				
	17	Болт М16×50.58 гост 7798-70*	20		2,27	
	18	Гайка М16 гост 5915-70*	20		0,66	
	19	Шайба 16 гост 11371-78	20		0,16	

Марка связи	Поз.	Наименование	Кол.	Масса, кг ед.	Масса, кг всех	Примечание
		Детали				
		Швеллер гост 8240-72* / Вст3кп2 гост 535-79*				
	1	10п ℓ = 4690	4	40,3	161,2	
	2	14п ℓ = 11500	2	141,5	283,0	
		Швеллер гост 8240-72* / Вст3пс6-1 ту 14-1-3023-80				
	3	18п ℓ = 9600	4	156,5	626,0	
		Швеллер гнутый гост 8728-83 / Вст3кп2 гост 380-71*				
	4	80×50×4 ℓ = 480	106	2,5	265,0	
		Лист гост 19903-74* / Вст3кп2 гост 380-71*				
	5	8 × 200 ℓ = 384	4	4,8	19,2	
	6	8 × 200 ℓ = 360	8	4,5	36,0	
ВС 113	7	8 × 350 ℓ = 380	4	8,4	33,6	
	8	8 × 80 ℓ = 300	4	1,5	6,0	
	9	8 × 80 ℓ = 200	4	1,0	4,0	
	10	8 × 200 ℓ = 420	4	5,3	21,2	
		Лист гост 19903-74* / Вст3пс6-1 ту 14-1-3023-80				
	11	10 × 300 ℓ = 540	4	12,7	50,8	
	12	10 × 450 ℓ = 600	2	21,2	42,4	
	13	10 × 390 ℓ = 490	4	15,0	60,0	
	14	10 × 360 ℓ = 460	4	13,0	52,0	
		Уголок гост 8509-86 / Вст3пс6-1 ту 14-1-3023-80				
	15	100×100×8 ℓ = 750	4	9,2	36,8	
		Двутавр гост 26020-83 / Вст3кп2 гост 535-79*				
	16	14Б1 ℓ = 490	2	5,2	10,4	
		Стандартные изделия				
	17	Болт М16×50.58 гост 7798-70*	20		2,27	
	18	Гайка М16 гост 5915-70*	20		0,66	
	19	Шайба 16 гост 11371-78	20		0,16	

Взам. инв. № | Подпись и дата | Инв. № подл.

24364-05 81

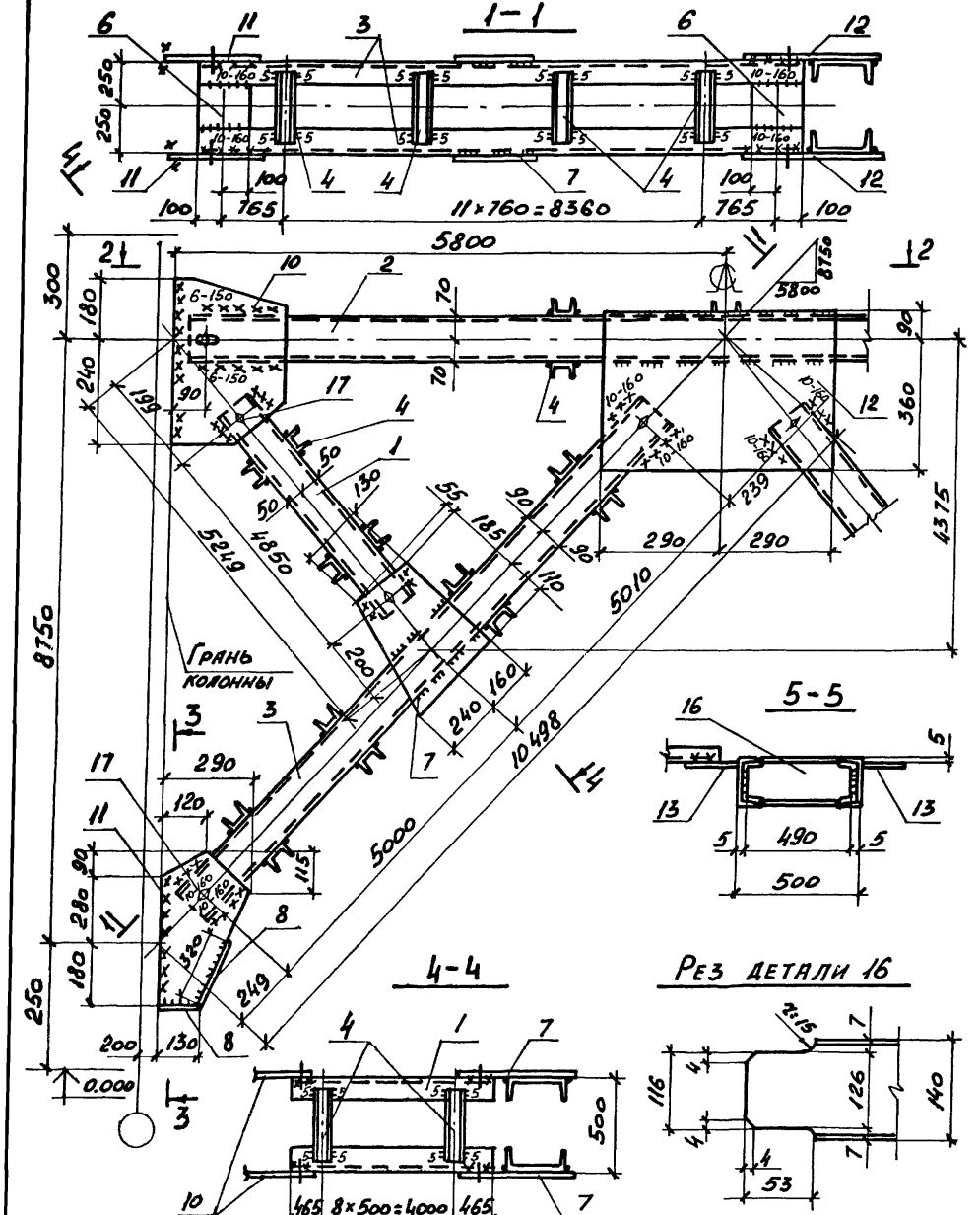

Сварные швы Таблица

Тип и толщ. шва	Длина м	Тип электрода	Примечание
◺5	18,3	Э42	Заводской
◺6	12,0	Э42	Заводской
◺6	10,7	Э42	Монтажный
◺10	8,6	Э42	Монтажный

1. Расчетная схема и геометрические размеры даны на докум. 1.424.1-6/89.ПС-5СМ
2. Все неоговоренные швы h=6 мм.

Нач.отд.	Капитульский		
Н.контр.	Богуславский		
Гл.спец.	Богуславский		
Зав.гр.	Котенко		
Вед.инж.	Дивинская		
Провер.	Котенко		
Разраб.	Борщ		
Рассчит.	Нализко		

1.424.1-6/89.7с-53

Связь ВС 114

Стадия	Масса	Масшт.
Р	1810	—

Лист 1 | Листов 2

ХАРЬКОВСКИЙ ПРОМСТРОЙНИИПРОЕКТ

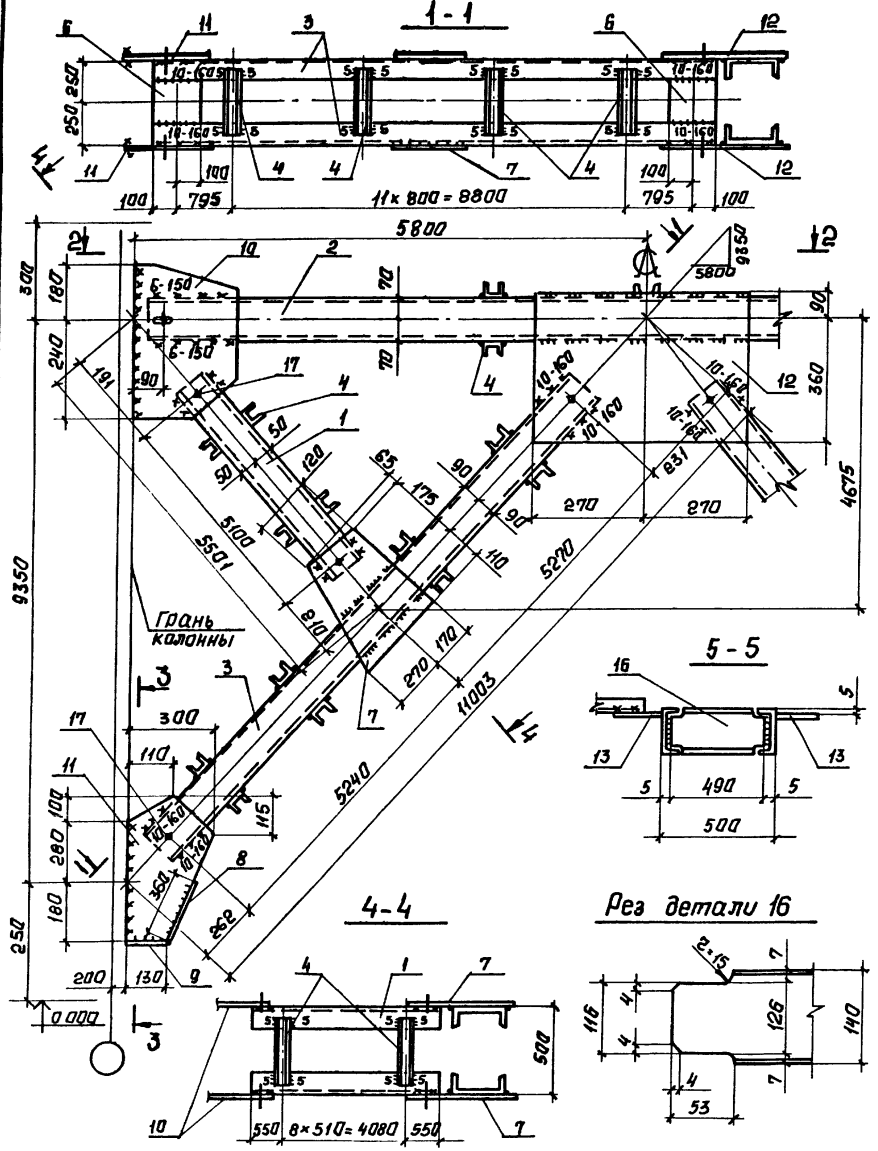

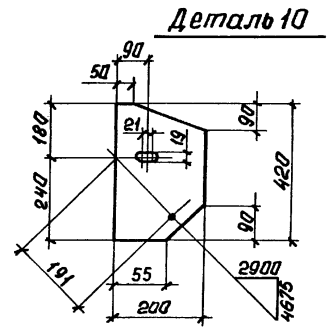

Сварные швы **Таблица**

Тип и толщ. шва	Длина, м	Тип электрода	Примечание
⌐5	20,0	Э42	Заводской
⌐6	14,0	Э42	Заводской
⌐6	11,5	Э42	Монтажный
⌐10	14,9	Э42	Монтажный

1. Расчетная схема и геометрические размеры даны на докум. 1.424.1-6/89.7с-5 см
2. Все неоговоренные швы ⌐6 мм.

Нач. отд.	Капитульский		
Н. контр.	Богуславский		
Гл. спец.	Богуславский		
Зав. гр.	Котенко		
Вед. инж.	Дивинская		
Провер.	Котенко		
Разраб.	Власова		
Рассчит.	Нализко		

1.424.1-6/89.7с-54

Связь ВС 115

Стадия	Масса	Масштаб
Р	1783	—
Лист 1	Листов 2	

ХАРЬКОВСКИЙ ПРОМСТРОЙНИИПРОЕКТ

Марка связи	Поз.	Наименование		Кол.	Масса, кг		Примечание
					един.	всех	
		Детали					
		Швеллер	ГОСТ 8240-72*				
		Вст3кп2	ГОСТ 535-79*				
	1	10п	l = 4930	4	42,4	169,6	
	2	14п	l = 11500	2	141,5	283,0	
		Швеллер	ГОСТ 8240-72*				
		Вст3пс6-1	ТУ 14-1-3023-80				
	3	18п	l = 10090	4	164,5	658,0	
		Швеллер гнутый	ГОСТ 8240-72*				
		Вст3кп2	ГОСТ 380-71*				
	4	80×50×4	l = 480	114	2,5	285,0	
		Лист	ГОСТ 19903-74*				
		Вст3кп2	ГОСТ 380-71*				
	5	8×200	l = 384	4	4,8	19,2	
	6	8×200	l = 360	8	4,5	36,0	
ВС 114	7	8×350	l = 400	4	8,8	35,2	
	8	8×80	l = 320	4	1,6	6,4	
	9	8×80	l = 130	4	0,7	2,8	
	10	8×200	l = 420	4	5,3	21,2	
		Лист	ГОСТ 19903-74*				
		Вст3пс6-1	ТУ 14-1-3023-80				
	11	10×290	l = 550	4	12,5	50,0	
	12	10×450	l = 580	2	20,5	41,0	
	13	10×390	l = 520	4	15,9	63,7	
	14	10×360	l = 460	4	13,0	52,0	
		Уголок	ГОСТ 8509-86				
		Вст3пс6-1	ТУ 14-1-3023-80				
	15	140×140×9	l = 750	4	14,6	58,4	
		Двутавр	ГОСТ 26020-83				
		Вст3кп2	ГОСТ 535-79*				
	16	14Б1	l = 490	2	5,2	10,4	
		Стандартные изделия					
	17	Болт М16×50.58	ГОСТ 7798-70*	20		2,27	
	18	Гайка М16	ГОСТ 5915-70*	20		0,66	
	19	Шайба 16	ГОСТ 11371-78	20		0,16	

1.424.1-6/89.7с-53 Лист 2

Марка связи	Поз.	Наименование		Кол.	Масса, кг		Примечание
					един.	всех.	
		Детали					
		Швеллер	ГОСТ 8240-72*				
		Вст3кп2	ГОСТ 535-79*				
	1	10п	l = 5180	4	44,5	178,0	
	2	14п	l = 11500	2	141,5	283,0	
		Швеллер	ГОСТ 8240-72*				
		Вст3пс6-1	ТУ 14-1-3023-80				
	3	18п	l = 10590	4	172,6	690,4	
		Швеллер гнутый	ГОСТ 8240-72*				
		Вст3кп2	ГОСТ 380-71*				
	4	80×50×4	l = 480	114	2,5	285,0	
		Лист	ГОСТ 19903-74*				
		Вст3кп2	ГОСТ 380-71*				
	5	8×200	l = 384	4	4,8	19,2	
	6	8×200	l = 360	8	4,5	36,0	
ВС 115	7	8×350	l = 440	4	9,7	38,8	
	8	8×80	l = 360	4	1,8	7,2	
	9	8×80	l = 130	4	0,7	2,8	
	10	8×200	l = 420	4	5,3	21,2	
		Лист	ГОСТ 19903-74*				
		Вст3пс6-1	ТУ 14-1-3023-80				
	11	10×300	l = 560	4	13,2	52,8	
	12	10×450	l = 540	2	19,1	38,2	
	13	10×320	l = 400	4	10,0	40,0	
	14	10×280	l = 460	4	10,1	40,4	
		Уголок	ГОСТ 8509-86				
		Вст3пс6	ГОСТ 535-79*				
	15	80×80×6	l = 750	4	5,5	22,0	
		Двутавр	ГОСТ 26020-83				
		Вст3кп2	ГОСТ 535-79*				
	16	14Б1	l = 490	2	5,2	10,4	
		Стандартные изделия					
	17	Болт М16×50.58	ГОСТ 7798-70*	20		2,27	
	18	Гайка М16	ГОСТ 5915-70*	20		0,66	
	19	Шайба 16	ГОСТ 11371-78	20		0,16	

Инв. № подл. | Подпись и дата | Взам. инв. №

1.424.1-6/89.7с-54 Лист 2

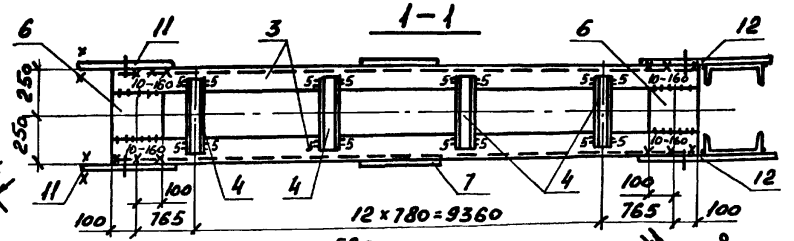

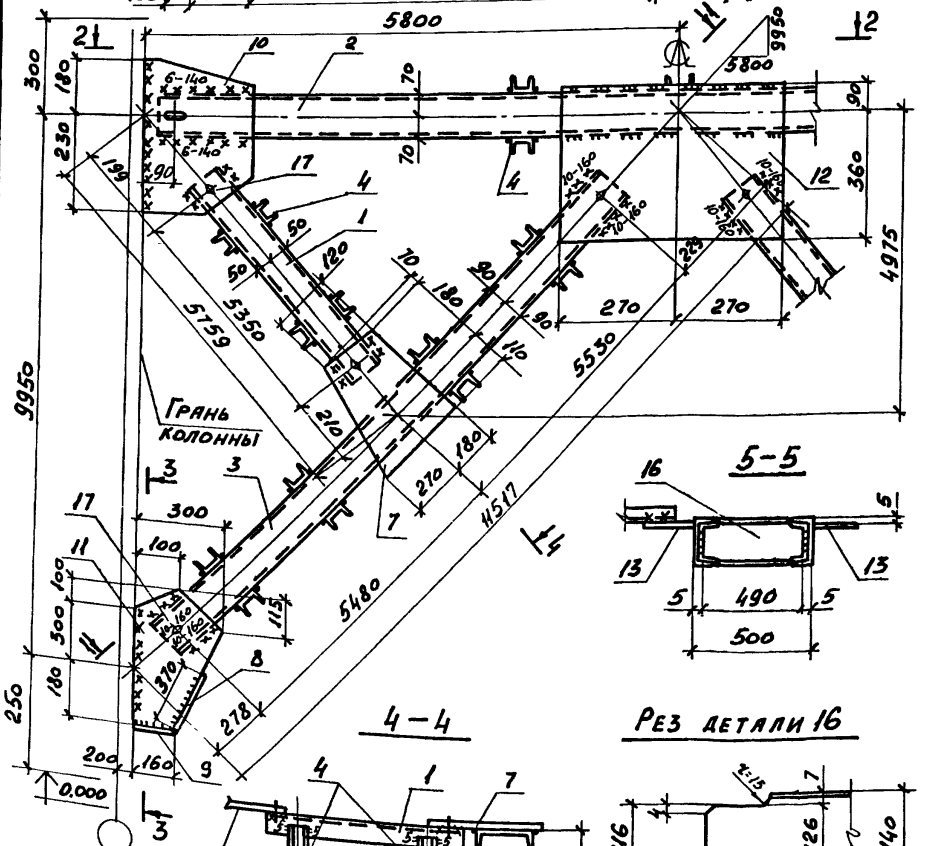

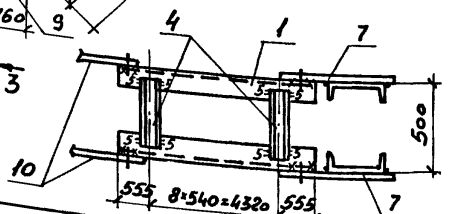

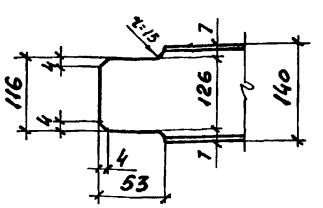

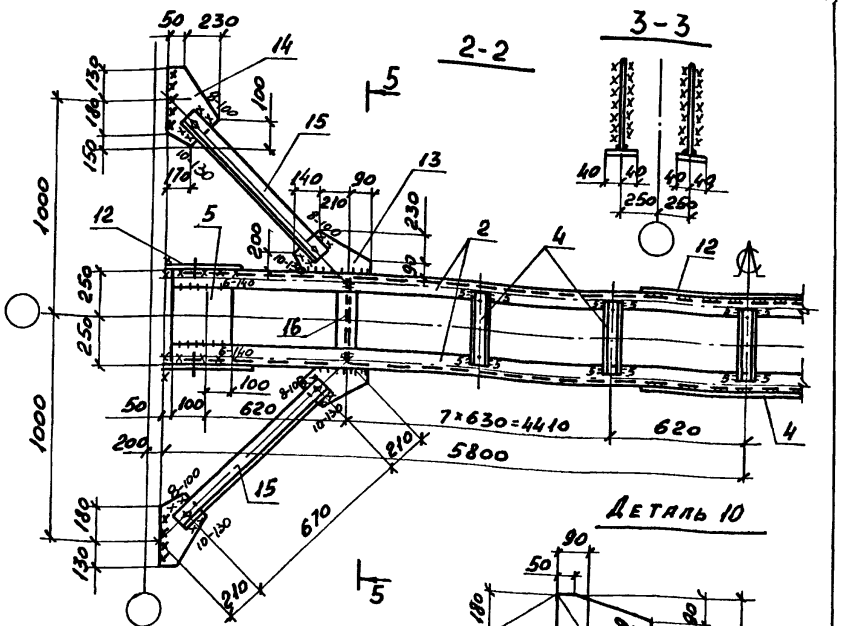

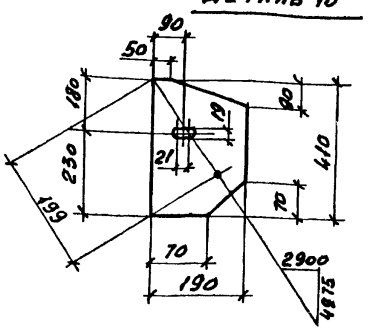

Сварные швы Таблица

Тип и толщ. шва	Длина м	Тип электрода	Примечание
◺5	20,5	Э42	Заводской
◺6	16,5	Э42	Заводской
◺6	17,0	Э42	Монтажный
◺10	18,5	Э42	Монтажный

1. Расчетная схема и геометрические размеры даны на докум. 1.424.1-6/89.9с-5см
2. Все неоговоренные швы h=6мм

Нач.отд.	Капитульский		
Гл.контр.	Богуславский		
Гл.спец.	Богуславский		
Зав.гр.	Котенко		
Вед.инж.	Дивинская		
Провер.	Котенко		
Разраб.	Борщ		
Рассчит.	Нализко		

1.424.1-6/89.7с-55

Связь ВС 116

Стадия	Масса	Масшт.
Р	1880	—
Лист 1	Листов 2	

ХАРЬКОВСКИЙ ПРОМСТРОЙНИИПРОЕКТ

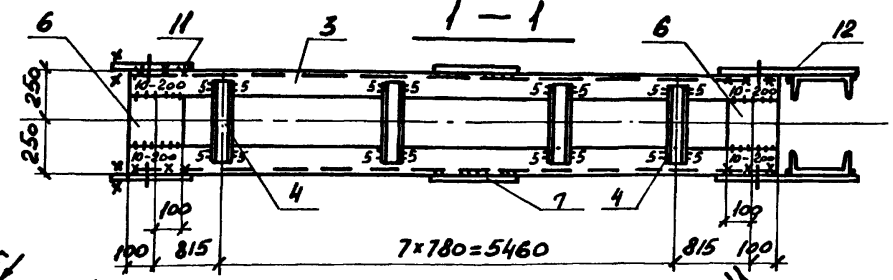

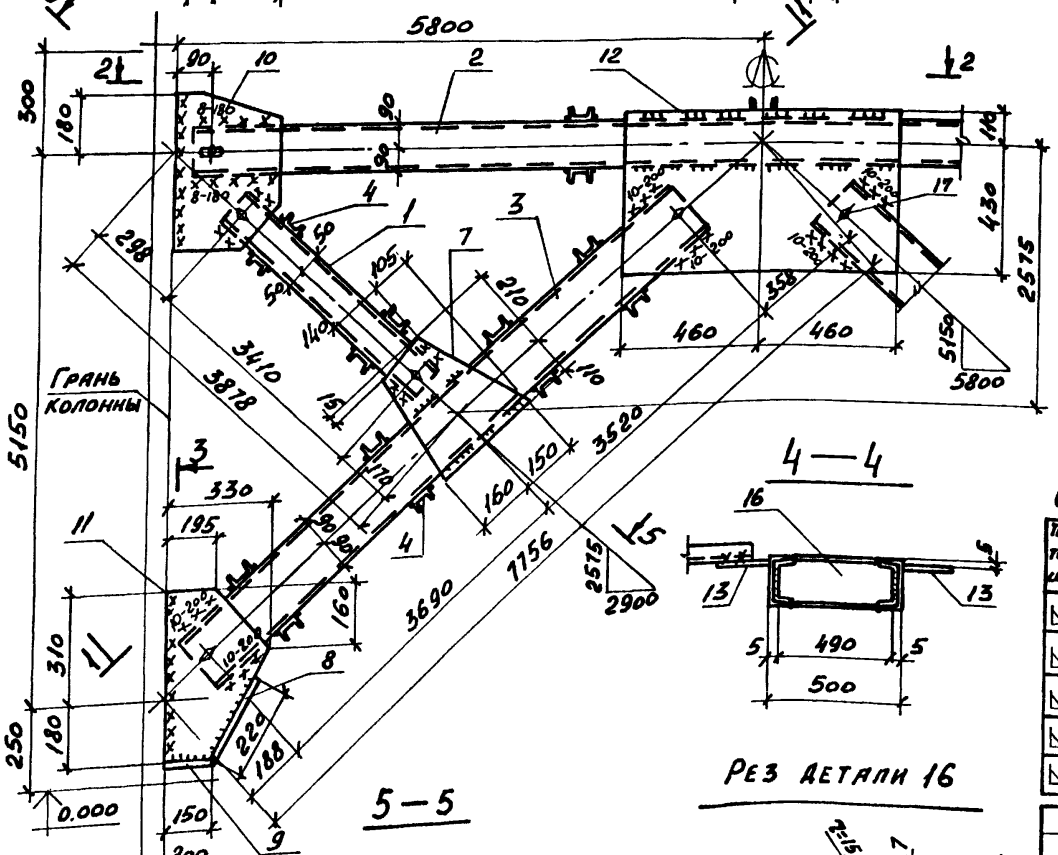

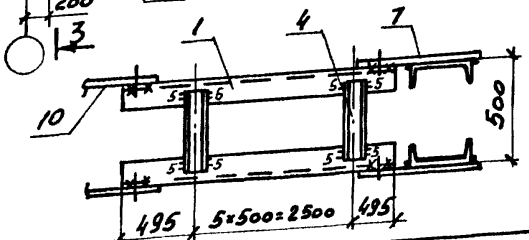

Рез детали 16

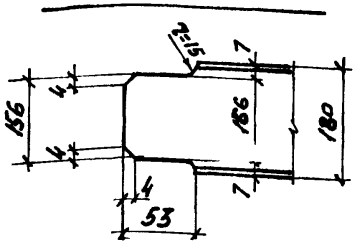

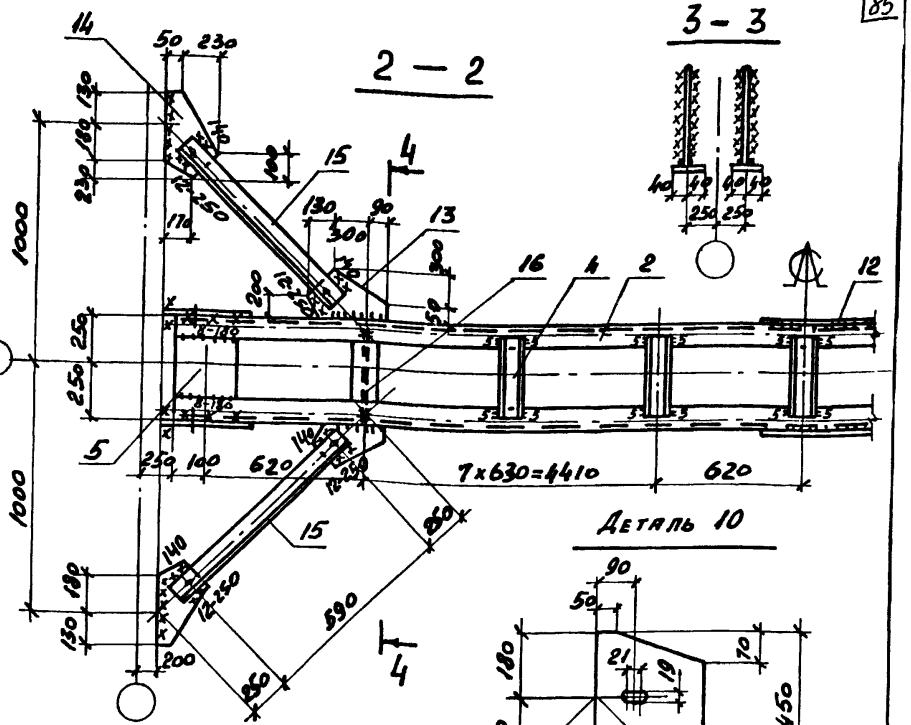

Деталь 10

Сварные швы Таблица

Тип и толщ. шва	Длина, м	Тип электрода	Примечание
◺5	20,1	Э42	Заводской
◺6	12,3	Э42	Заводской
◺6	14,0	Э42	Монтажный
◺8	2,7	Э42	Монтажный
◺10	4,3	Э42	Монтажный

1. Расчетная схема и геометрические размеры даны на докум. 1.424.1-6/89.7с-5см
2. Все неоговоренные швы h=6мм.

Нач.отд.	Капитульский	
Н.контр	Богуславский	
Гл.спец.	Богуславский	
Зав.гр.	Котенко	
Вед.инж.	Дивинская	
Провер.	Котенко	
Разраб.	Борщ.	
Рассчит.	Нализько	

1.424.1-6/89.7с-56

Связь ВС 117

Стадия	Масса	Масшт.
Р	1686	—

Лист 1 Листов 2

Харьковский Промстройниипроект

Марка связи	Поз.	Наименование	Кол.	Масса, кг		Приме-чание
				един.	всех	
		Детали				
		Швеллеры гост 8240-72* Вст3кп2 гост 535-79*				
	1	10п l = 5430	4	36,7	186,8	
	2	14п l = 11500	2	141,5	283,0	
		Швеллер гост 8240-72* Вст3пс6-1 ТУ 14-1-3023-80				
	3	18п l = 11090	4	180,8	723,2	
		Швеллер гнутый гост 8278-83 Вст3кп2 гост 380-71*				
	4	80×50×4 l = 480	118	2,5	295,0	
		Лист гост 19903-74* Вст3кп2 гост 380-71*				
	5	8×200 l = 384	4	4,8	19,2	
	6	8×200 l = 360	8	4,5	36,0	
ВС 116	7	8×360 l = 450	4	10,2	40,8	
	8	8×80 l = 370	4	1,9	7,6	
	9	8×80 l = 160	4	0,8	3,2	
	10	8×190 l = 410	4	4,9	19,6	
		Лист гост 19903-74* Вст3пс6-1 ТУ 14-1-3023-80				
	11	10×300 l = 580	4	13,7	54,8	
	12	10×450 l = 540	2	19,1	38,2	
	13	10×320 l = 440	4	11,0	44,0	
	14	10×280 l = 460	4	10,1	40,4	
		Уголок гост 8509-86 Вст3пс6-1 ТУ 14-1-3023-80				
	15	140×140×9 l = 950	4	14,6	58,4	
		Двутавр гост 26020-83 Вст3кп2 гост 535-79*				
	16	14Б1 l = 490	2	5,2	10,4	
		Стандартные изделия				
	17	Болт М16×50.58 гост 7798-70*	20		2,27	
	18	Гайка М16 гост 5915-70*	20		0,66	
	19	Шайба 16 гост 11371-78	20		0,16	

Масса связи	Поз.	Наименование	Кол.	Масса, кг		Приме-чание
				един.	всех	
		Детали				
		Швеллер гост 8240-72* Вст3кп2 гост 535-79*				
	1	10п l = 3490	4	30,0	120,0	
		Швеллеры гост 8240-72* Вст3пс6-1 ТУ 14-1-3023-80				
	2	18п l = 11500	2	187,5	375,0	
	3	18п l = 7290	4	118,8	475,2	
		Швеллер гнутый гост 8278-83 Вст3кп2 гост 380-71*				
	4	80×50×4 l = 480	86	2,5	215,0	
		Лист гост 19903-74* Вст3кп2 гост 380-71*				
	5	8×200 l = 360	4	4,5	18,0	
	6	8×200 l = 360	8	4,5	36,0	
ВС 117	7	8×310 l = 320	4	6,2	24,8	
		Лист гост 19903-74* Вст3пс6-1 ТУ 14-1-3023-80				
	8	10×80 l = 220	4	1,4	5,6	
	9	10×80 l = 150	4	1,0	4,0	
	10	10×300 l = 450	4	10,6	42,4	
	11	12×330 l = 490	4	15,2	60,8	
	12	12×540 l = 920	2	46,8	93,6	
	13	12×350 l = 520	4	17,2	68,8	
	14	12×280 l = 540	4	14,2	56,8	
		Уголок гост 8509-86 Вст3пс6-1 ТУ 14-1-3023-80				
	15	140×140×9 l = 950	4	14,6	58,4	
		Двутавр гост 26020-83 Вст3пс6 гост 535-79*				
	16	18Б1 l = 490	2	9,6	15,2	
		Стандартные изделия				
	17	Болт М16×50.58 гост 7798-70*	20		2,27	
	18	Гайка М16 гост 5915-70*	20		0,66	
	19	Шайба 16 гост 11371-78	20		0,16	

Инв.№ подл. | Подпись и дата | Взам. инв.№

24364-05-87

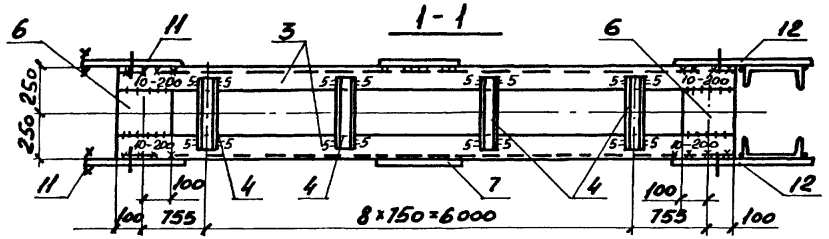

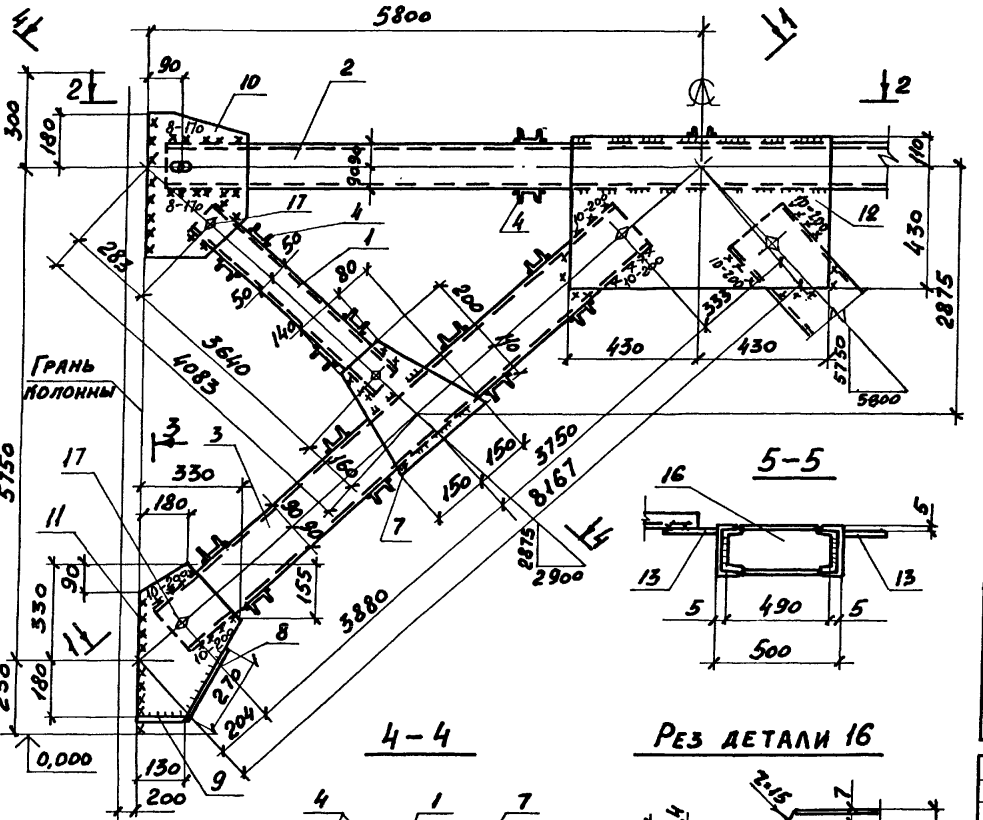

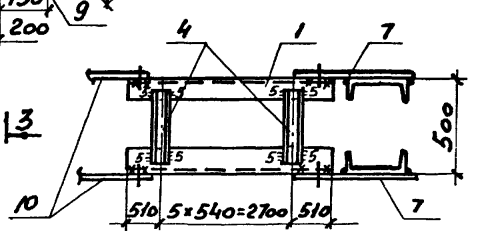

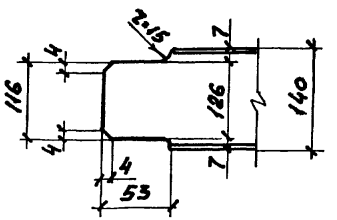

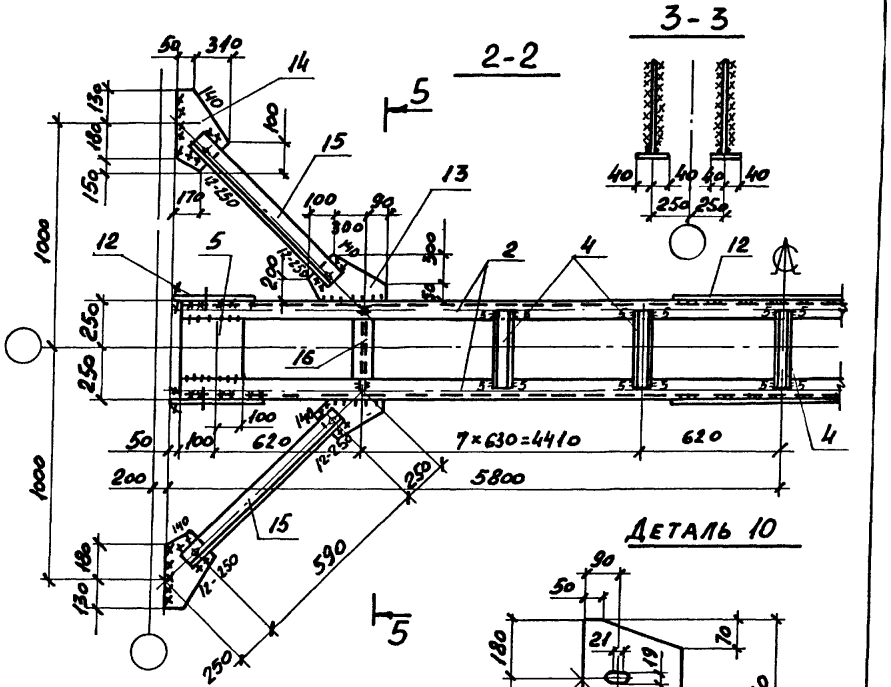

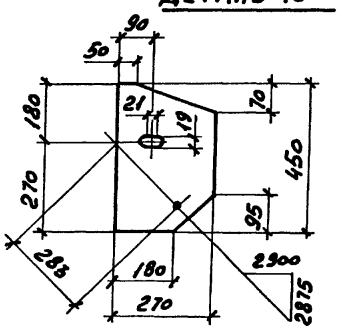

Тип и толщ. шва	Длина м	Тип электрода	Примечание
◺5	19,8	Э42	Заводской
◺6	12,3	Э42	Заводской
◺6	14,3	Э42	Монтажный
◺8	2,7	Э42	Монтажный
◺10	4,3	Э42	Монтажный

1. Расчетная схема и геометрические размеры даны на докум. 1.424.1-6/89.7с-5см.
2. Все неоговоренные швы h=6 мм.

Нач.отд.	Капитульский		
Н.контр.	Богуславский		
Гл.спец.	Богуславский		
Зав.гр.	Котенко		
Вед.инж.	Дивинская		
Проверил	Котенко		
Разработ.	Борщ		
Рассчит.	Нализко		

1.424.1-6/89.7с-57

Связь ВС 118

Стадия	Масса	Масштаб
Р	1726	—
Лист 1	Листов 2	

ХАРЬКОВСКИЙ ПРОМСТРОЙНИИПРОЕКТ

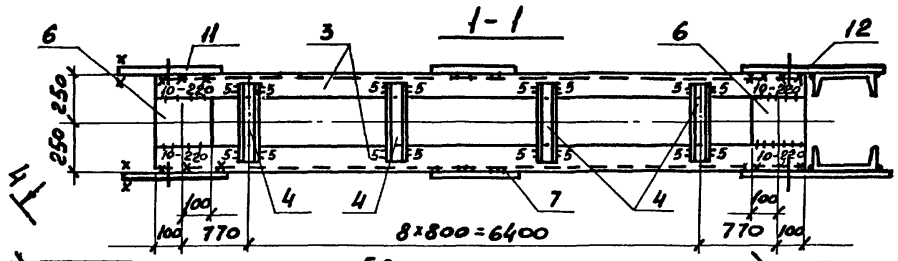

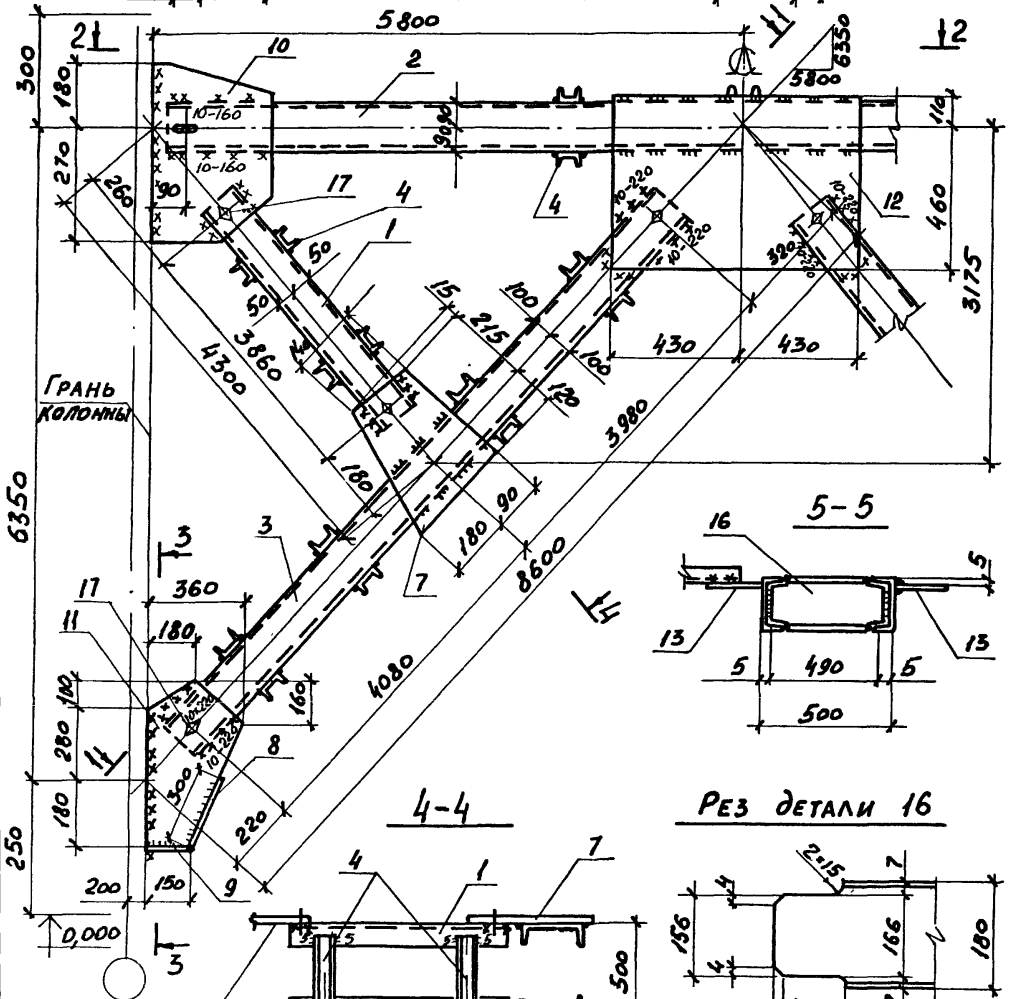

Сварные швы Таблица

Тип и толщ. шва	Длина м	Тип электрода	Примечание
◺5	8,2	Э42	Заводской
◺6	5,3	Э42	Заводской
◺6	12,0	Э42	Монтажный
◺10	10,6	Э42	Монтажный
△12	3,0	Э42	Монтажный

1. Расчетная схема и геометрические размеры даны на докум. 1.424.1-6/89.2с-5см
2. Все неоговоренные швы k=6 мм.

Нач.отд.	Капитульский	
Н.контр	Богуславский	
Гл.спец.	Богуславский	
Зав.гр.	Котенко	
Вед.инж.	Дивинская	
Провер.	Котенко	
Разраб.	Борщ	
Рассчит.	Нализко	

1.424.1-6/89.7с-58

Связь ВС 119

Стадия	Масса	Масшт
Р	1844	—

Лист 1 Листов 2

ХАРЬКОВСКИЙ ПРОМСТРОЙНИИПРОЕКТ

Марка связи	Поз.	Наименование	Кол.	Масса, кг		Примечание
				един.	всех	
		Детали				
		Швеллеры ГОСТ 8240-72*				
		Вст3кп2 ГОСТ 535-79*				
	1	10п l = 3720	4	32,0	128,0	
		Швеллеры ГОСТ 8240-72*				
		Вст3пс6-1 ТУ 14-1-3023-80				
	2	18п l = 11500	2	187,5	375,0	
	3	18п l = 7710	4	125,7	502,8	
		Швеллеры гнутые ГОСТ 8278-83				
		Вст3кп2 ГОСТ 380-71*				
	4	80×50×4 l = 480	90	2,5	225,0	
		Лист ГОСТ 19903-74*				
		Вст3кп2 ГОСТ 380-71*				
	5	8×200 l = 360	4	4,5	18,0	
	6	8×200 l = 360	8	4,5	36,0	
ВС118	7	8×300 l = 310	4	5,9	23,6	
		Лист ГОСТ 19903-74*				
		Вст3пс6-1 ТУ 14-1-3023-80				
	8	10×80 l = 270	4	1,7	6,8	
	9	10×80 l = 130	4	0,8	3,2	
	10	10×270 l = 450	4	9,5	38,0	
	11	12×330 l = 510	4	15,9	63,6	
	12	12×540 l = 860	2	43,8	87,6	
	13	12×350 l = 490	4	16,2	64,8	
	14	12×360 l = 460	4	15,6	62,4	
		Уголок ГОСТ 8509-86				
		Вст3пс6-1 ТУ 14-1-3023-80				
	15	140×140×9 l = 750	4	14,6	58,4	
		Двутавр ГОСТ 26020-83				
		Вст5пс6 ГОСТ 535-79*				
	16	1Б51 l = 490	2	7,6	15,2	
		Стандартные изделия				
	17	Болт М16×50.58 ГОСТ 7798-70*	20		2,27	
	18	Гайка М16 ГОСТ 5915-70*	20		0,66	
	19	Шайба 16 ГОСТ 11371-78	20		0,16	

Марка связи	Поз.	Наименование	Кол.	Масса, кг		Примечание
				един.	всех	
		Детали				
		Швеллер ГОСТ 8240-72*				
		Вст3кп2 ГОСТ 535-79*				
	1	10п l = 3940	4	33,9	135,6	
		Швеллер ГОСТ 8240-72*				
		Вст3пс6-1 ТУ 14-1-3023-80				
	2	18п l = 11500	2	187,5	375,0	
	3	20 l = 8140	4	149,8	599,2	
		Швеллер гнутый ГОСТ 8278-83				
		Вст3кп2 ГОСТ 380-71*				
	4	80×50×4 l = 480	94	2,5	235,0	
		Лист ГОСТ 19903-74*				
		Вст3кп2 ГОСТ 380-71*				
	5	8×200 l = 360	4	4,5	18,0	
	6	8×200 l = 348	8	4,4	35,2	
ВС119	7	8×270 l = 350	4	5,9	23,6	
		Лист ГОСТ 19903-74*				
		Вст3пс6-1 ТУ 14-1-3023-80				
	8	10×80 l = 300	4	1,9	7,6	
	9	10×80 l = 150	4	1,0	4,0	
	10	10×260 l = 450	4	9,2	36,8	
	11	12×360 l = 560	4	19,0	76,0	
	12	12×570 l = 860	2	46,2	92,4	
	13	14×320 l = 400	4	14,1	56,4	
	14	14×280 l = 460	4	14,2	56,8	
		Уголок ГОСТ 8509-86				
		Вст3пс6-1 ТУ 14-1-3023-80				
	15	140×140×9 l = 750	4	14,6	58,4	
		Двутавр ГОСТ 8239-72*				
		Вст3сп5-1 ТУ 14-1-3023-80				
	16	I Б51 l = 490	2	7,6	15,2	
		Стандартные изделия				
	17	Болт М16×50.58 ГОСТ 7798-70*	20		2,27	
	18	Гайка М16 ГОСТ 5915-70*	20		0,66	
	19	Шайба 16 ГОСТ 11371-78	20		0,16	

Инв.№ подл. | Подпись и дата | Взам. инв.№

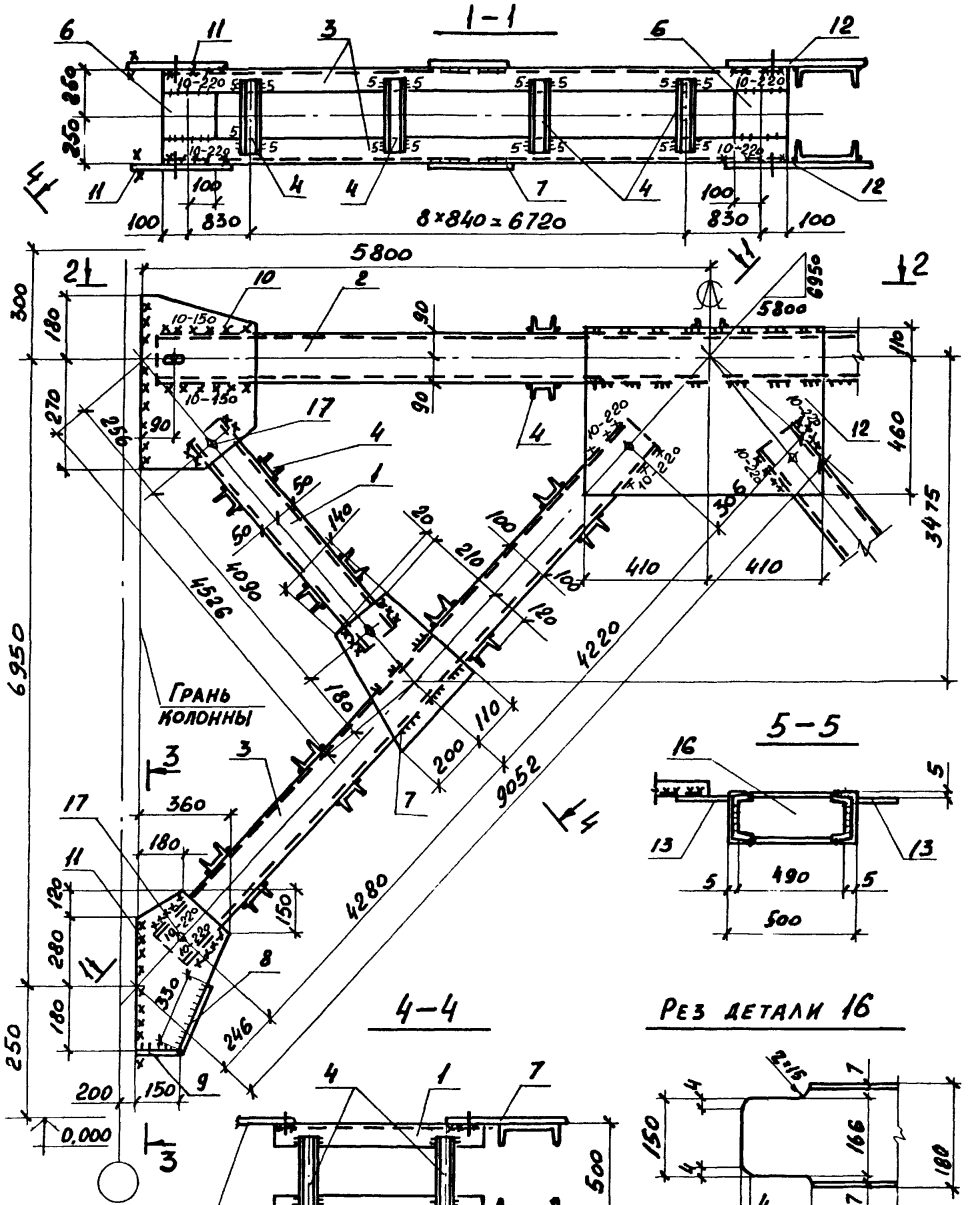

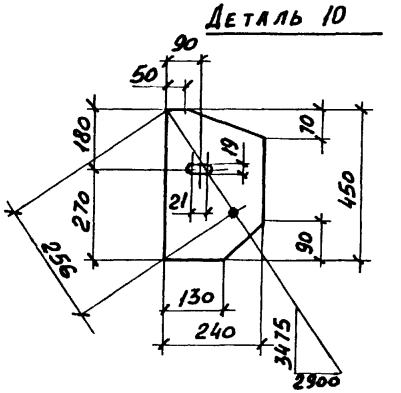

Сварные швы Таблица

Тип и толщ. шва	Длина м	Тип электрода	Примечание
◺5	18,8	Э42	Заводской
◺6	18,2	Э42	Заводской
◺6	12,6	Э42	Монтажный
◺10	2,4	Э42	Монтажный

1. Расчетная схема и геометрические размеры даны на докум. 1.424.1-6/89.7с-5см.
2. Все неоговоренные швы 6мм.

Нач.отд.	Капитульский		
Н. контр.	Богуславский		
Гл.спец.	Богуславский		
Зав. гр.	Котенко		
Вед. инж.	Дивинская		
Провер.	Котенко		
Разраб.	Борщ.		
Рассчит.	Нализко		

1.424.1-6/89.7с-59

Связь ВС 120

Стадия	Масса	Масшт
Р	1903	—
Лист 1	Листов 2	

Харьковский Промстройниипроект

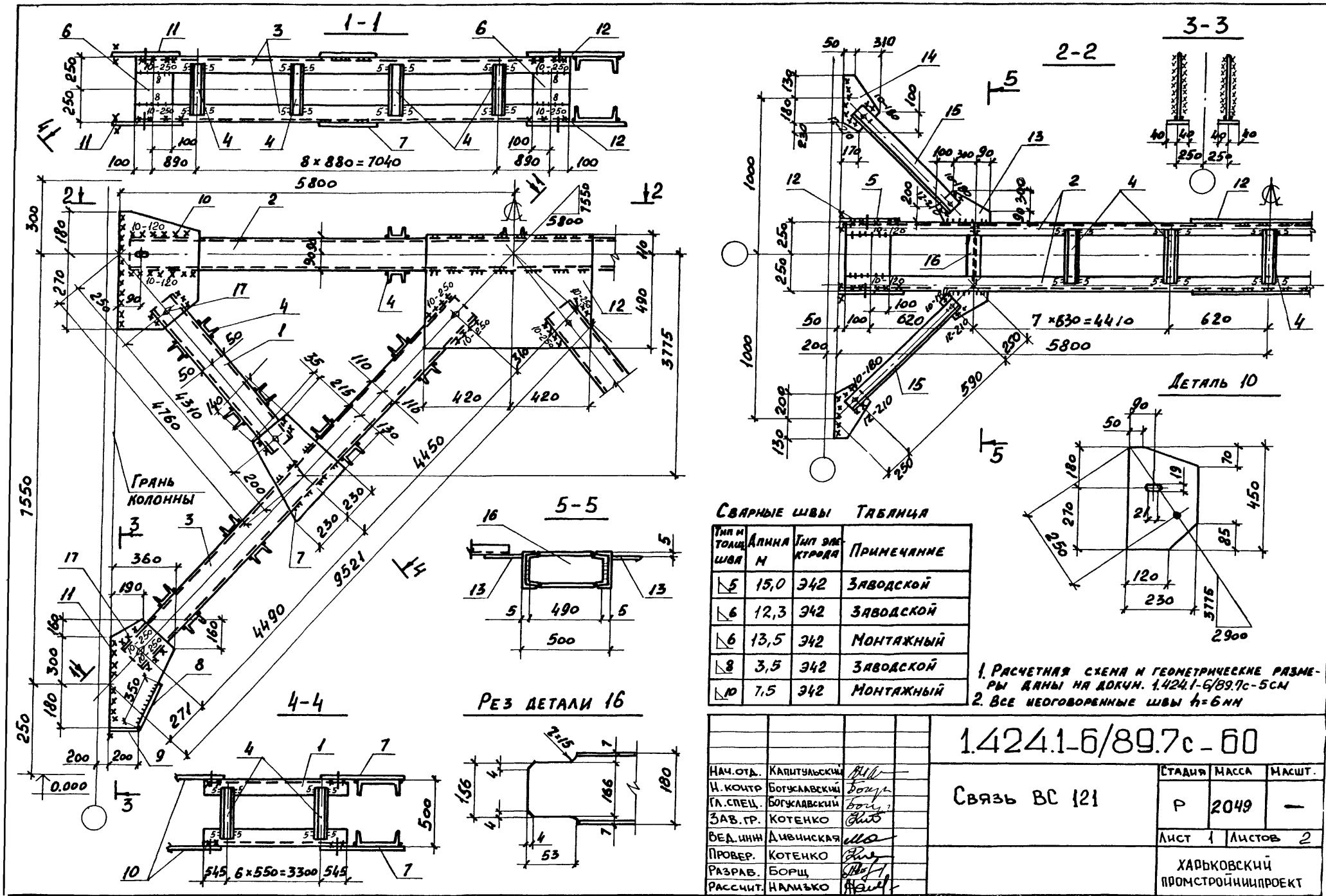

Сварные швы Таблица

Тип и толщ. шва	Длина м	Тип электрода	Примечание
◺5	15,0	Э42	Заводской
◺6	12,3	Э42	Заводской
◺6	13,5	Э42	Монтажный
◺8	3,5	Э42	Заводской
◺10	7,5	Э42	Монтажный

1. Расчетная схема и геометрические размеры даны на докум. 1.424.1-6/89.7с-5см
2. Все неоговоренные швы $h=6$ мм

Нач.отд.	Капитульский		
Н.контр	Богуславский		
Гл.спец.	Богуславский		
Зав.гр.	Котенко		
Вед.инж.	Дивинская		
Провер.	Котенко		
Разраб.	Борщ		
Рассчит.	Нализько		

1.424.1-6/89.7с-60

Связь ВС 121

Стадия	Масса	Масшт.
Р	2049	—
Лист 1	Листов 2	

ХАРЬКОВСКИЙ ПРОМСТРОЙНИИПРОЕКТ

Марка связи	Поз.	Наименование	Кол.	Масса, кг		Примечание
				един.	всех	
		Детали				
		Швеллер ГОСТ 8240-72* Вст3кп2 ГОСТ 535-79*				
	1	10п l = 4170	4	35,8	143,2	
		Швеллер ГОСТ 8240-72* Вст3пс6-1 ТУ 14-1-3023-80				
	2	18п l = 11500	2	187,5	375,0	
	3	20 l = 8580	4	157,9	631,6	
		Швеллер гнутый ГОСТ 8278-83 Вст3кп2 ГОСТ 380-71*				
	4	80×50×4 l = 480	94	2,5	234,6	
		Лист ГОСТ 19903-74* Вст3кп2 ГОСТ 380-71*				
	5	8×200 l = 360	4	4,5	18,0	
	6	8×200 l = 348	8	4,4	35,2	
ВС 120	7	8×310 l = 350	4	6,8	27,2	
		Лист ГОСТ 19903-74* Вст3пс6-1 ТУ 14-1-3023-80				
	8	10×80 l = 330	4	2,1	8,4	
	9	10×80 l = 150	4	1,0	4,0	
	10	10×240 l = 450	4	8,5	34,0	
	11	12×360 l = 580	4	19,7	78,0	
	12	12×570 l = 820	2	44,0	88,8	
	13	12×350 l = 490	4	16,2	64,8	
	14	12×360 l = 540	4	18,3	73,2	
		Уголок ГОСТ 8509-86 Вст3пс6-1 ТУ 14-1-3023-80				
	15	140×140×9 l = 670	4	13,0	52,0	
		Двутавр ГОСТ 26020-83 Вст3пс6 ГОСТ 535-79*				
	16	18Б1 l = 490	2	7,6	15,2	
		Стандартные изделия				
	17	Болт М16×50.58 ГОСТ 7798-70*	20		2,27	
	18	Гайка М16 ГОСТ 5915-70*	20		0,66	
	19	Шайба 16 ГОСТ 11371-78*	20		0,16	

1.424.1-6/89.7с – 59 Лист 2

Марка связи	Поз.	Наименование	Кол.	Масса, кг		Примечание
				един.	всех	
		Детали				
		Швеллер ГОСТ 8240-72* Вст3кп2 ГОСТ 535-79*				
	1	10п l = 4390	4	37,7	150,8	
		Швеллер ГОСТ 8240-72* Вст3пс6-1 ТУ 14-1-3023-80				
	2	18п l = 11500	2	187,5	375,0	
		Швеллер ГОСТ 8240-72* Вст3пс6 ГОСТ 535-79*				
	3	22 l = 9020	4	189,4	757,6	
		Швеллер гнутый ГОСТ 8278-83 Вст3кп2 ГОСТ 380-71*				
	4	80×50×4 l = 480	94	2,5	235,0	
		Лист ГОСТ 19903-74* Вст3кп2 ГОСТ 380-71*				
	5	8×200 l = 360	4	4,5	18,0	
ВС 121	6	8×200 l = 336	8	4,3	34,4	
	7	8×360 l = 380	4	8,6	34,4	
		Лист ГОСТ 19903-74* Вст3пс6-1 ТУ 14-1-3023-80				
	8	10×80 l = 350	4	2,2	8,8	
	9	10×80 l = 200	4	1,3	5,2	
	10	10×230 l = 450	4	8,1	32,4	
	11	12×390 l = 640	4	23,5	94,0	
	12	12×600 l = 840	2	47,5	95,0	
	13	10×390 l = 490	4	15,0	60,0	
	14	10×350 l = 540	4	15,3	61,2	
		Уголок ГОСТ 8509-86 Вст3пс6-1 ТУ 14-1-3023-80				
	15	140×140×9 l = 670	4	13,0	52,0	
		Двутавр ГОСТ 26020-83 Вст3пс6 ГОСТ 535-79*				
	16	18 l = 490	2	7,6	15,2	
		Стандартные изделия				
	17	Болт М16×50.58 ГОСТ 7798-70*	20		2,27	
	18	Гайка М16 ГОСТ 5915-70*	20		0,66	
	19	Шайба 16 ГОСТ 11371-78	20		0,16	

Инв. № подл. | Подпись и дата | Взам. инв. №

1.424.1-6/89.7с – 60 Лист 2

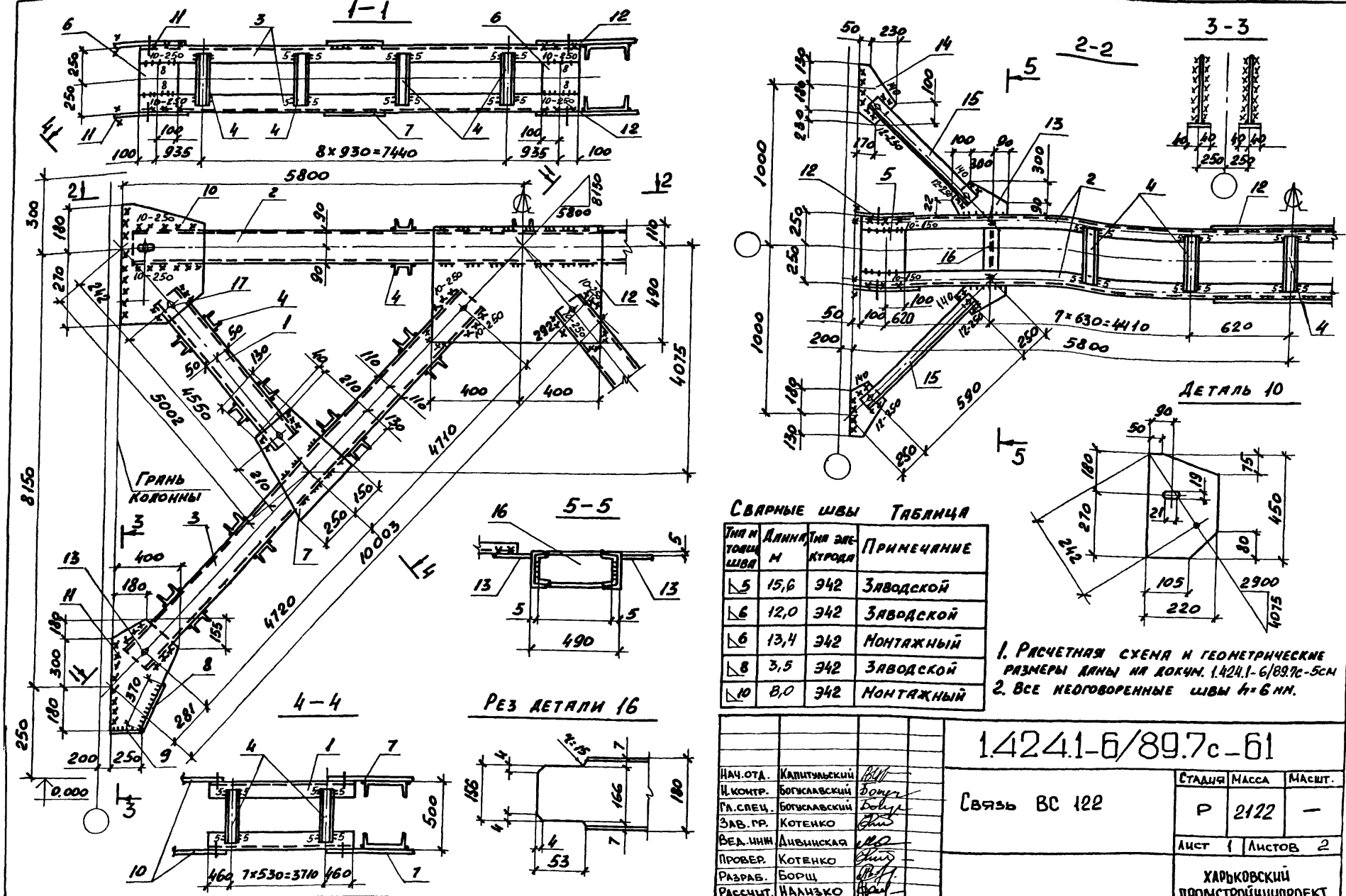

Сварные швы Таблица

Тип и толщина шва	Длина м	Тип электрода	Примечание
◺5	15,6	Э42	Заводской
◺6	12,0	Э42	Заводской
◺6	13,4	Э42	Монтажный
◺8	3,5	Э42	Заводской
◺10	8,0	Э42	Монтажный

1. Расчетная схема и геометрические размеры даны на докум. 1.424.1-6/89.7с-5см
2. Все неоговоренные швы $h=6$ мм.

Нач.отд.	Капитульский	
Н.контр.	Богуславский	
Гл.спец.	Богуславский	
Зав.пр.	Котенко	
Вед.инж.	Дивинская	
Провер.	Котенко	
Разраб.	Борщ	
Рассчит.	Нализко	

1.424.1-6/89.7с-61

Связь ВС 122

Стадия	Масса	Масшт.
Р	2122	—
Лист 1	Листов 2	

ХАРЬКОВСКИЙ ПРОМСТРОЙНИИПРОЕКТ

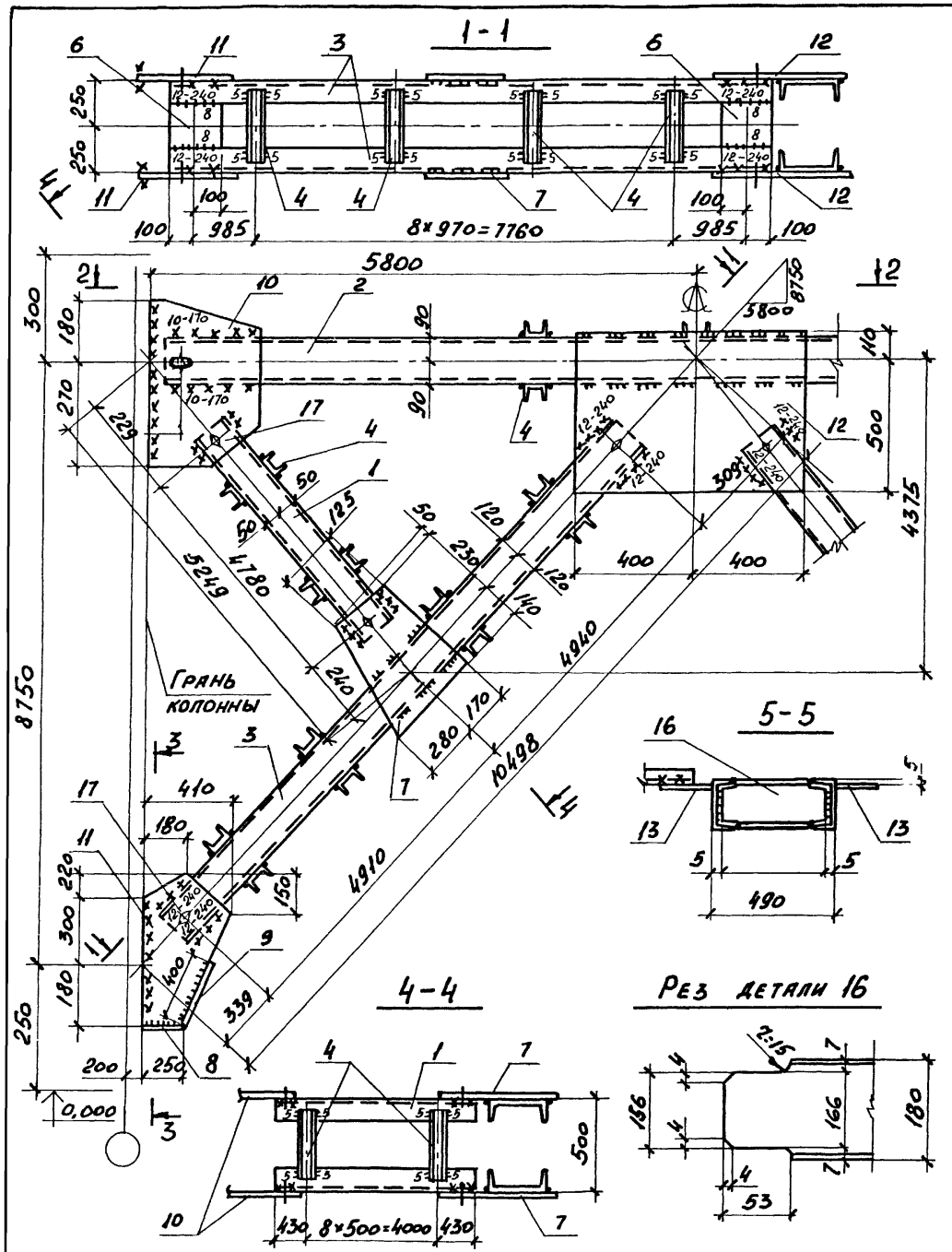

Сварные швы Таблица

Тип и толщ. шва	Длина м	Тип электрода	Примечание
◺5	20,0	Э42	Заводской
◺6	12,0	Э42	Заводской
◺6	15,1	Э42	Монтажный
◺8	5,1	Э42	Заводской
◺10	8,2	Э42	Монтажный
◺12	7,0	Э42	Монтажный

1. Расчетная схема и геометрические размеры даны на докум. 1.424.1-6/89.7с-5см.
2. Все неоговоренные швы $h=6$ мм.

Нач.отд.	Капитульский		
Н.контр.	Богуславский		
Гл.спец.	Богуславский		
Зав.гр.	Котенко		
Вед.инж.	Дивинская		
Провер.	Котенко		
Разраб.	Борщ		
Рассцит.	Нализко		

1.424.1-6/89.7с-62

Связь ВС 123

Стадия	Масса	Масшт.
Р	2399	—
Лист 1	Листов 2	

Харьковский Промстройниипроект

Марка связи	Поз.	Наименование	Кол.	Масса, кг		Примечание
				Един.	Всех	
		Детали				
		Швеллер гост 8240-72* Вст3кп2 гост 535-79*				
	1	10п ℓ = 4630	4	39,8	159,2	
		Швеллер гост 8240-72* Вст3пс6-1 ту 14-1-3023-80				
	2	18п ℓ = 11500	2	187,5	375,0	
		Швеллер гост 8240-72* Вст3пс6 гост 535-79*				
	3	22 ℓ = 9510	4	199,7	798,8	
		Швеллер гнутый гост 8278-83 Вст3кп2 гост 380-71*				
	4	80×50×4 ℓ = 480	98	2,5	245,0	
		Лист гост 19903-74* Вст3кп2 гост 380-71*				
	5	8×200 ℓ = 360	4	4,5	18,0	
ВС 122	6	8×200 ℓ = 336	8	4,2	33,6	
	7	8×380 ℓ = 400	4	9,6	38,4	
		Лист гост 19903-74* Вст3пс6-1 ту 14-1-3023-80				
	8	10×80 ℓ = 370	4	2,3	9,2	
	9	10×80 ℓ = 250	4	1,6	6,4	
	10	10×220 ℓ = 450	4	7,8	31,2	
	11	12×400 ℓ = 660	4	24,9	99,6	
	12	12×600 ℓ = 800	2	45,2	90,4	
	13	12×390 ℓ = 490	4	18,0	72,0	
	14	12×280 ℓ = 540	4	14,2	56,8	
		Уголок гост 8509-86 Вст3пс6-1 ту 14-1-3023-80				
	15	140×140×9 ℓ = 670	4	13,0	52,0	
		Двутавр гост 26020-83 Вст3пс6 гост 535-79*				
	16	18Б1 ℓ = 490	2	7,6	15,2	
		Стандартные изделия				
	17	Болт М16×50.58 гост 7798-70*	20		2,27	
	18	Гайка М16 гост 5915-70*	20		0,66	
	19	Шайба 16 гост 11371-78	20		0,16	

Марка связи	Поз.	Наименование	Кол.	Масса, кг		Примечание
				Един.	Всех	
		Детали				
		Швеллер гост 8240-72* Вст3кп2 гост 535-79*				
	1	10п ℓ = 4860	4	41,8	167,2	
		Швеллер гост 8240-72* Вст3пс6-1 ту 14-1-3023-80				
	2	18п ℓ = 11500	2	187,5	375,0	
		Швеллер гост 8240-72* Вст3пс6 гост 535-79*				
	3	24 ℓ = 9930	4	238,3	953,2	
		Швеллер гнутый гост 8278-83 Вст3кп2 гост 380-71*				
	4	80×50×4 ℓ = 480	102	2,5	255,0	
		Лист гост 19903-74* Вст3кп2 гост 380-71*				
	5	8×200 ℓ = 360	4	4,5	18,0	
ВС 123	6	8×200 ℓ = 320	8	4,0	32,0	
	7	8×420 ℓ = 450	4	11,9	47,6	
		Лист гост 19903-74* Вст3пс6-1 ту 14-1-3023-80				
	8	10×80 ℓ = 400	4	2,5	10,0	
	9	10×80 ℓ = 250	4	1,6	6,4	
	10	10×210 ℓ = 450	4	7,4	29,6	
	11	14×410 ℓ = 700	4	31,6	126,4	
	12	14×610 ℓ = 800	2	53,6	107,2	
	13	14×390 ℓ = 520	4	22,3	89,2	
	14	14×360 ℓ = 540	4	21,4	85,6	
		Уголок гост 8509-86 Вст3пс6-1 ту 14-1-3023-80				
	15	140×140×10 ℓ = 670	4	14,4	57,6	
		Двутавр гост 26020-83 Вст3пс6 гост 535-79*				
	16	18Б1 ℓ = 490	2	9,6	15,2	
		Стандартные изделия				
	17	Болт М16×50.58 гост 7798-70*	20		2,27	
	18	Гайка М16 гост 5915-70*	20		0,66	
	19	Шайба 16 гост 11371-78	20		0,16	

Инв.№ подл. | Подпись и дата | Взам. инв.№

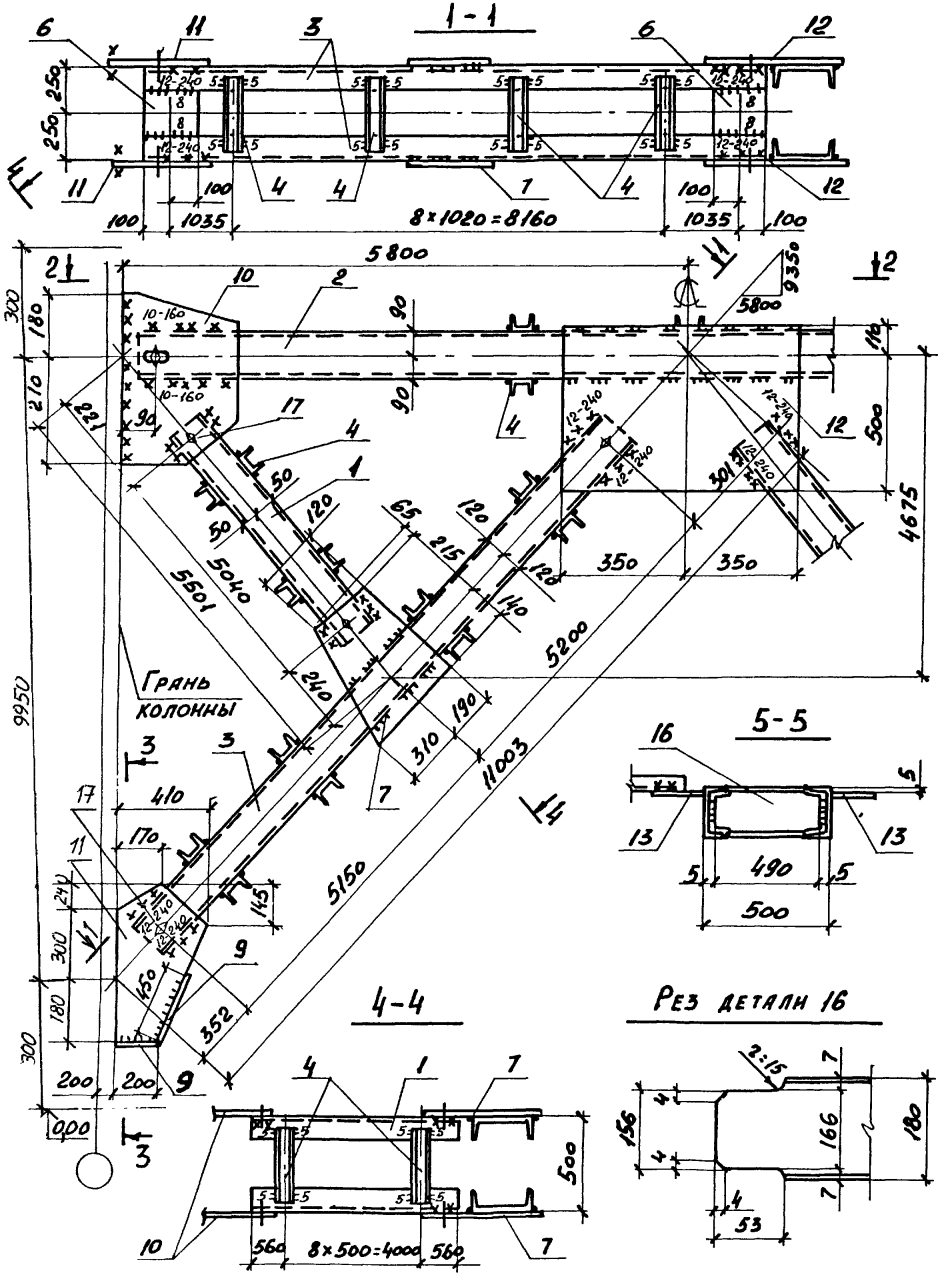

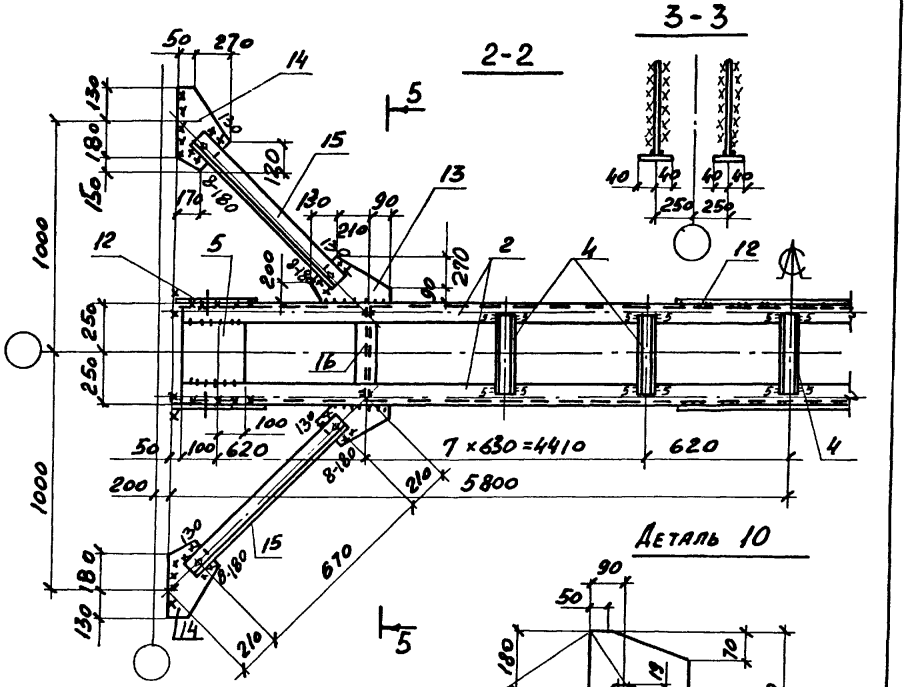

Сварные швы Таблица

Тип и толщ. шва	Длина м.	Тип электрода	Примечание
▽5	20,5	Э42	Заводской
▽6	16,0	Э42	Заводской
▽6	16,5	Э42	Монтажный
▽8	8,0	Э42	Заводской
▽10	8,5	Э42	Монтажный
▽12	5,0	Э42	Монтажный

1. Расчетная схема и геометрические размеры даны на докум. 1.424.1-6/89.7с-5см.
2. Все неоговоренные швы h=6мм.

Нач.отд.	Капитульский		
Н.контр.	Богуславский		
Гл.спец.	Богуславский		
Зав.гр.	Котенко		
Вед.инж.	Дивинская		
Провер.	Котенко		
Разраб.	Борщ		
Рассчит.	Нализко		

1.424.1-6/89.7с-63

Связь ВС 124

Стадия	Масса	Масштаб
Р	2428	—

Лист 1 Листов 2

Харьковский Промстройниипроект

24364-05 97

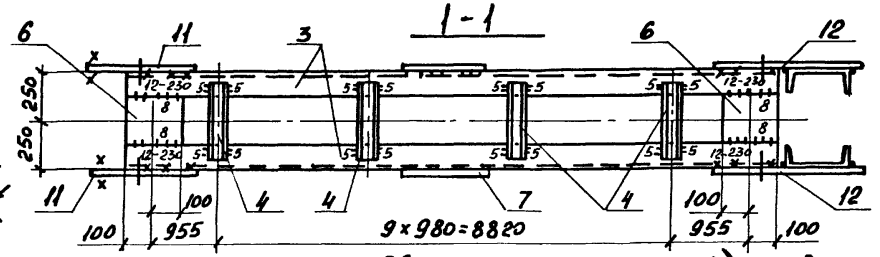

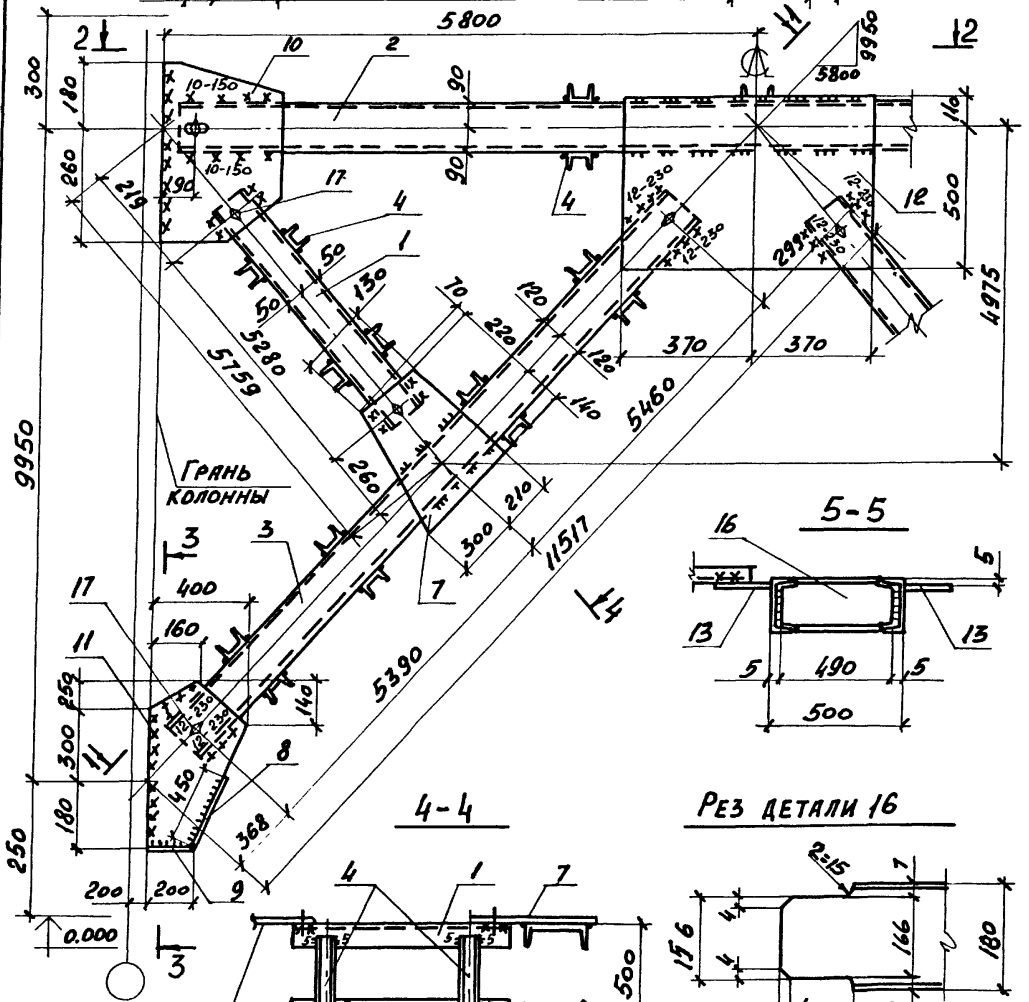

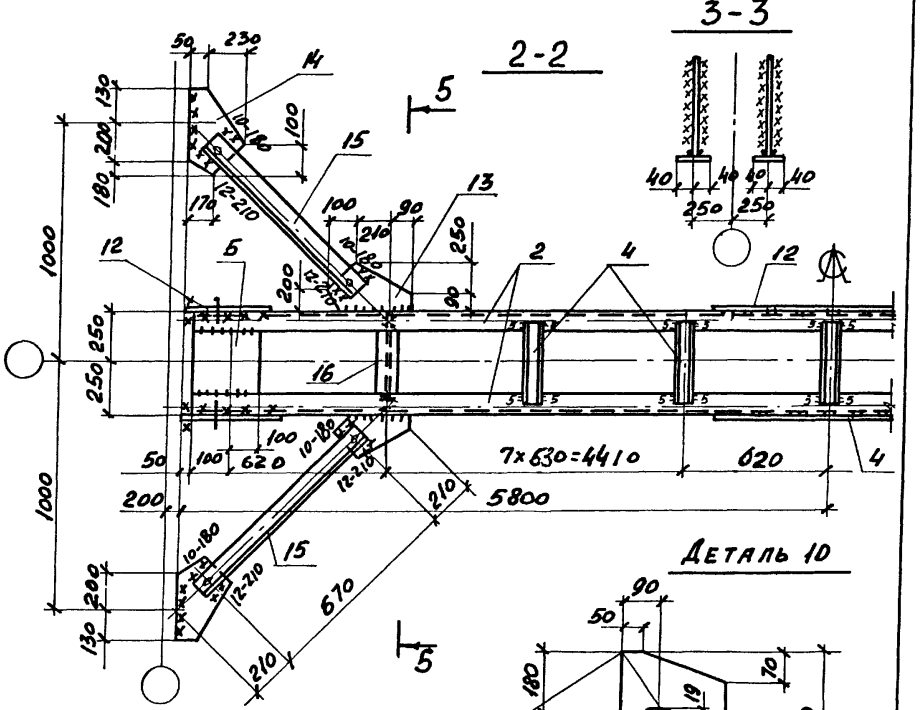

Деталь 10

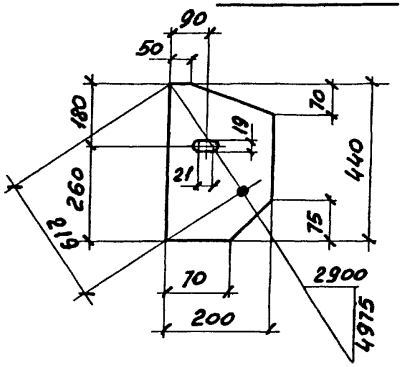

Сварные швы Таблица

Тип и толщ. шва	Длина м	Тип электрода	Примечание
◺5	20,5	Э42	Заводской
◺6	16,5	Э42	Заводской
◺6	17,0	Э42	Монтажный
◺8	8,0	Э42	Заводской
◺10	8,0	Э42	Монтажный
◺12	9,5	Э42	Монтажный

1. Расчетная схема и геометрические размеры даны на докум. 1.424.1-6/89.7с-5СМ.
2. Все неоговоренные швы h=6мм.

Нач.отд.	Капитульский	
Н.контр.	Богуславский	
Гл.спец.	Богуславский	
Зав.гр.	Котенко	
Вед.инж.	Дивинская	
Провер.	Котенко	
Разраб.	Борщ	
Рассчит.	Нализко	

1.424.1-6/89.7с-64

Связь ВС 125

Стадия	Масса	Масш.
Р	2460	—
Лист 1	Листов	

ХАРЬКОВСКИЙ ПРОМСТРОЙНИИПРОЕКТ

Марка связи	Поз.	Наименование	Кол.	Масса, кг		Примечание
				един.	всех	
		Детали				
		Швеллер гост 8240-72*				
		Вст3кп2 гост 535-79*				
	1	10п ℓ = 5120	4	44,0	176,0	
		Швеллер гост 8240-72*				
		Вст3пс6-1 ту 14-1-3023-80				
	2	18п ℓ = 11500	2	187,5	375,0	
		Швеллер гост 8240-72*				
		Вст3пс6 гост 535-79*				
	3	24 ℓ = 10430	4	250,3	1001,2	
		Швеллер гнутый гост 8278-83				
		Вст3кп2 гост 380-71*				
	4	80×50×4 ℓ = 480	102	2,5	254,6	
		Лист гост 19903-74*				
		Вст3кп2 гост 380-71*				
	5	8×200 ℓ = 360	4	4,5	18,0	
ВС 124	6	8×200 ℓ = 320	8	4,0	32,0	
	7	8×420 ℓ = 500	4	13,2	52,8	
		Лист гост 19903-74*				
		Вст3пс6-1 ту 14-1-3023-80				
	8	10×80 ℓ = 450	4	2,8	11,2	
	9	10×80 ℓ = 200	4	1,3	5,2	
	10	10×200 ℓ = 450	4	7,1	28,4	
	11	14×410 ℓ = 720	4	32,5	130,0	
	12	14×610 ℓ = 700	2	46,9	93,8	
	13	16×360 ℓ = 430	4	19,5	78,0	
	14	16×320 ℓ = 460	4	18,5	74,0	
		Уголок гост 8509-86				
		Вст3пс6-1 ту 14-1-3023-80				
	15	140×140×9 ℓ = 750	4	14,6	58,4	
		Двутавр гост 26020-83				
		Вст3пс6 гост 535-79*				
	16	18Б1 ℓ = 490	2	7,6	15,2	
		Стандартные изделия				
	17	Болт М16×50.58 гост 7798-70*	20		2,27	
	18	Гайка М16 гост 5915-70*	20		0,66	
	19	Шайба 16 гост 11371-78	20		0,16	

Марка связи	Поз.	Наименование	Кол.	Масса, кг		Примечание
				един.	всех	
		Детали				
		Швеллер гост 8240-72*				
		Вст3кп2 гост 535-79*				
	1	10п ℓ = 5360	4	46,1	184,4	
		Швеллер гост 8240-72*				
		Вст3пс6-1 ту 14-1-3023-80				
	2	18п ℓ = 11500	2	187,5	375,0	
		Швеллер гост 8240-72*				
		Вст3пс6 гост 535-79*				
	3	24 ℓ = 10930	4	282,3	1049,2	
		Швеллер гнутый гост 8278-83				
		Вст3кп2 гост 380-71*				
	4	80×50×4 ℓ = 480	106	2,5	265,0	
		Лист гост 19903-74*				
		Вст3кп2 гост 535-79*				
	5	8×200 ℓ = 360	4	4,5	18,0	
ВС 125	6	8×200 ℓ = 320	8	4,0	32,0	
	7	8×200 ℓ = 510	4	6,4	25,6	
		Лист гост 19903-74*				
		Вст3пс6-1 ту 14-1-3023-80				
	8	10×80 ℓ = 450	4	2,8	11,2	
	9	10×80 ℓ = 200	4	1,3	5,2	
	10	10×200 ℓ = 440	4	6,9	27,6	
	11	14×400 ℓ = 730	4	32,1	128,4	
	12	14×610 ℓ = 740	2	49,6	99,2	
	13	16×340 ℓ = 400	4	17,1	68,3	
	14	16×280 ℓ = 510	4	17,9	71,8	
		Уголок гост 8509-86				
		Вст3пс6-1 ту 14-1-3023-80				
	15	140×140×9 ℓ = 750	4	14,6	58,4	
		Двутавр гост 26020-83				
		Вст3пс6 гост 535-79*				
	16	18Б1 ℓ = 490	2	7,6	15,2	
		Стандартные изделия				
	17	Болт М16×50.58 гост 7798-70*	20		2,27	
	18	Гайка М16 гост 5915-70*	20		0,66	
	19	Шайба 16 гост 11371-78	20		0,16	

Инв.№ подл. | Подпись и дата | Взам. инв.№

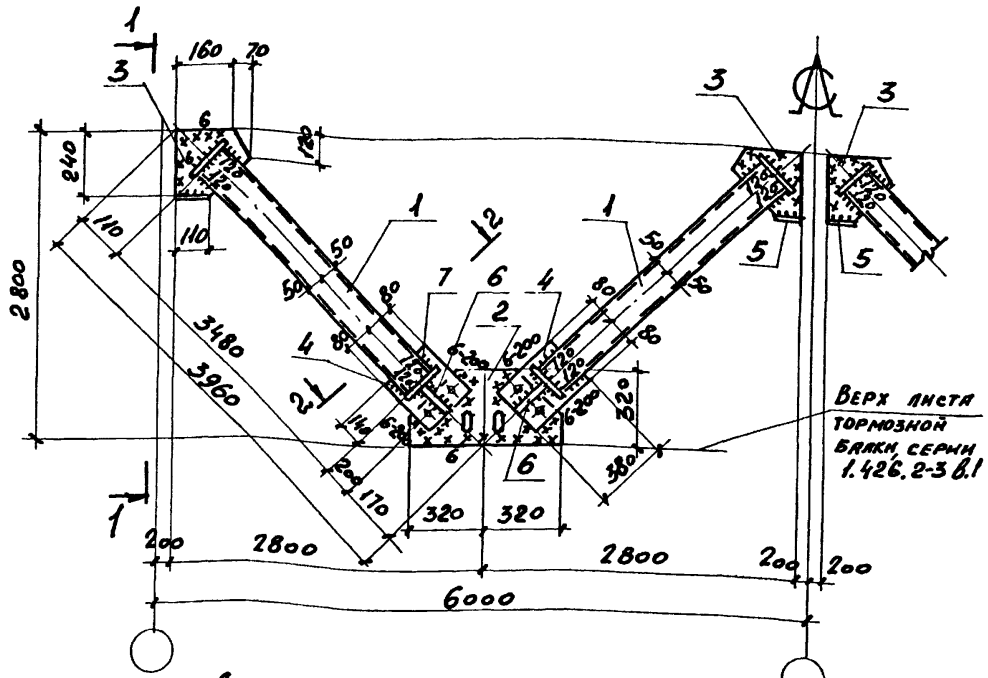

Деталь 4

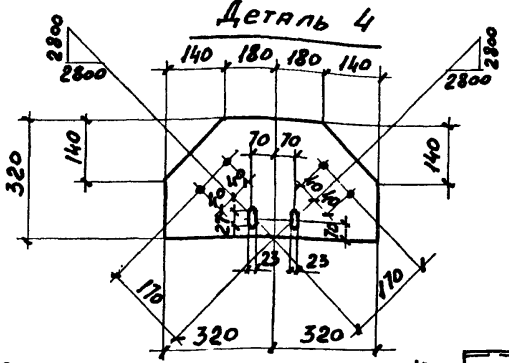

2—2

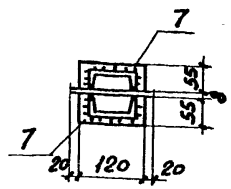

1—1

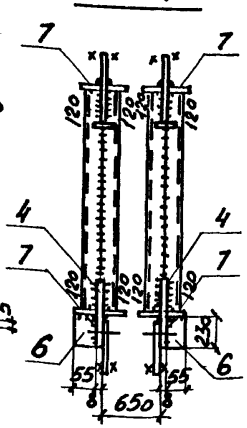

Деталь 1

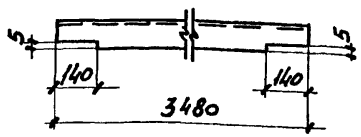

Сварные швы Таблица

Тип и толщ. шва	Длина м	Тип электрода	Примечание
◺5	10,1	Э42	Заводской
◺6	13,7	Э42	Монтажный

1. Расчетная схема и геометрические размеры даны на документе 1.424.1-6/89.7с-6см
2. Неоговоренные заводские швы h=5мм

Марка связи	Поз.	Наименование	Кол	Масса, кг Един	Масса, кг Всех	Примечание
		Детали:				
		Швеллер ГОСТ 8240-72* / Вст 3кп2 ГОСТ 535-79*				
	1	10П ℓ=3480	16	29,9	478,4	
		Лист ГОСТ 19903-74* / Вст 3кп2 ГОСТ 380-71*				
	2	8×320 ℓ=640	4	12,9	57,6	
	3	8×230 ℓ=240	8	3,5	28,0	
	4	8×160 ℓ=380	8	3,8	30,4	
	5	8×80 ℓ=110	8	0,6	4,8	
	6	8×55 ℓ=230	8	0,8	6,4	
ВС 126	7	8×55 ℓ=120	32	0,4	12,8	
		Стандартные изделия				
	8	Болт М16×50.58 ГОСТ 7798-70*	16		1,82	
	9	Гайка М16 ГОСТ 5915-70*	16		0,54	
	10	Шайба 16 ГОСТ 11371-78	16		0,14	

Нач. отд.	Капитульский	
Н. контр.	Богуславский	
Гл. спец.	Богуславский	
Зав. гр.	Котенко	
Вед. инж.	Дивинская	
Провер.	Дивинская	
Разраб.	Колотий	

1.424.1-6/89.7с-65

Связь ВС 126

Стадия	Масса	Масштаб
Р	62,1,0	—
Лист	Листов 1	

ХАРЬКОВСКИЙ ПРОМСТРОЙНИИПРОЕКТ

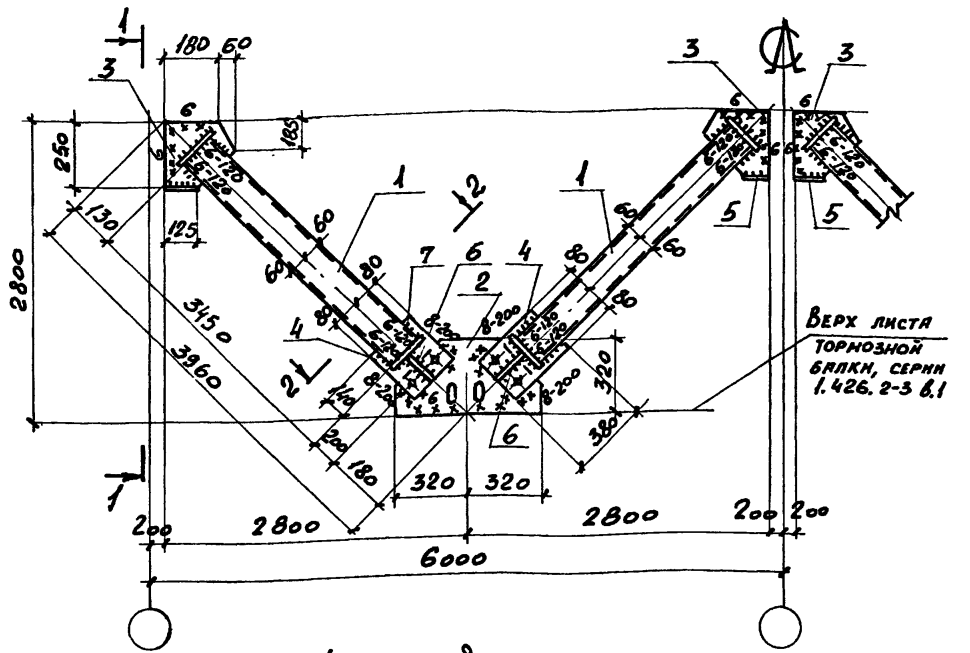

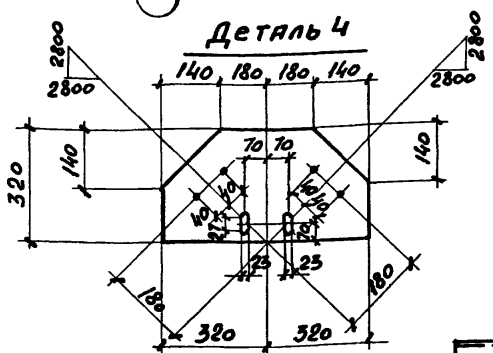

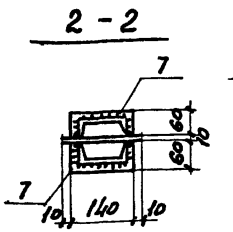

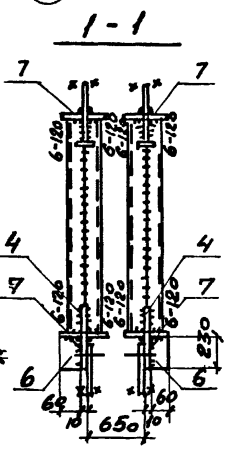

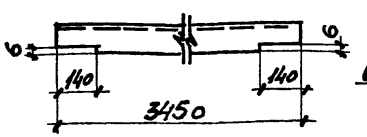

Сварные швы Таблица

Тип и толщ. шва	Длина м	Тип электрода	Примечание
△5	72,0	Э42	Заводской
△6	7,7	Э42	Заводской
△6	10,9	Э42	Монтажный
△8	3,6	Э42	Монтажный

1. Расчетная схема и геометрические размеры даны на документе 1.424.1-6/89. 7с-6см
2. Неоговоренные заводские швы h=5мм

Марка связи	Поз	Наименование	Кол	Масса, кг ед.	Масса, кг всех	Примечание
		Детали:				
		Швеллер ГОСТ 380-71* / Вст 3кп2 ГОСТ 535-79*				
	1	12п ℓ=3450	16	35,9	574,4	
		Лист ГОСТ 19903-74* / Вст 3пс 6-1 ТУ-1-30,23-80				
	2	10×320 ℓ=640	4	16,1	64,4	
	3	10×240 ℓ=250	8	4,7	37,6	
	4	10×160 ℓ=380	8	4,8	38,4	
ВС 127		Лист ГОСТ 19903-74* / Вст 3кп2 ГОСТ 380-71*				
	5	8×80 ℓ=125	8	0,7	5,6	
	6	8×60 ℓ=230	8	0,9	7,2	
	7	8×60 ℓ=140	32	0,5	16,0	
		Стандартные изделия				
	8	Болт М16×50.58 ГОСТ 7798-70*	16		1,82	
	9	Гайка М16 ГОСТ 5915-70*	16		0,54	
	10	Шайба 16 ГОСТ 11371-78	16		0,14	

Нач.отд.	Капитульский	
Н.контр.	Богуславский	
Гл.спец.	Богуславский	
Зав.гр.	Котенко	
Вед.инж.	Дивинская	
Провер.	Дивинская	
Разраб.	Колотий	

1.424.1-6/89.7с-66

Связь ВС 127

Стадия	Масса	Масштаб
Р	955,0	—
Лист	Листов 1	

Харьковский Промстройниипроект

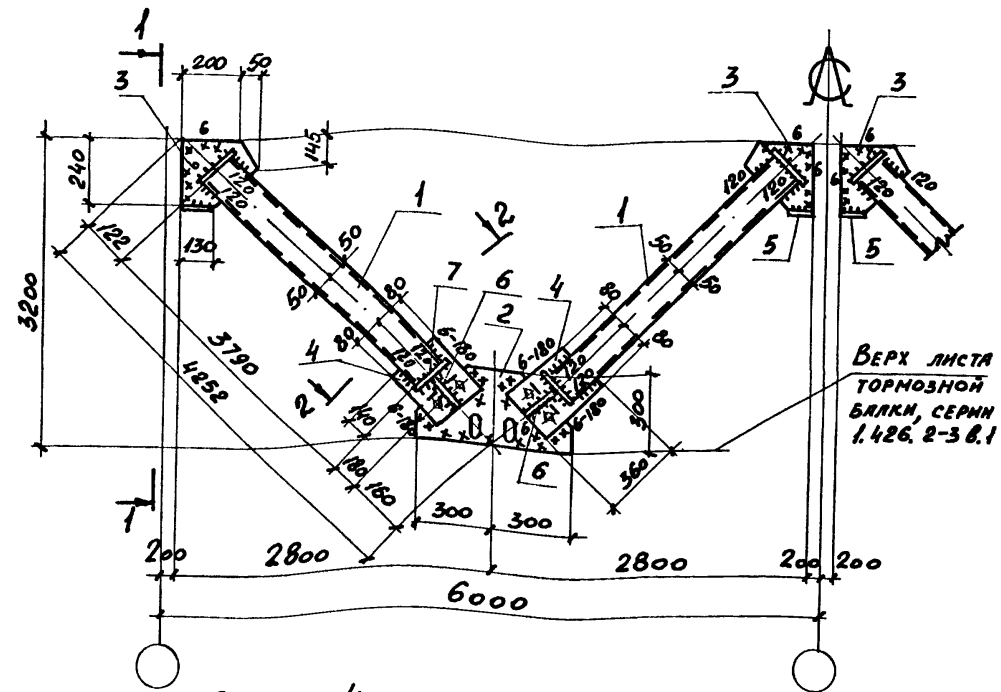

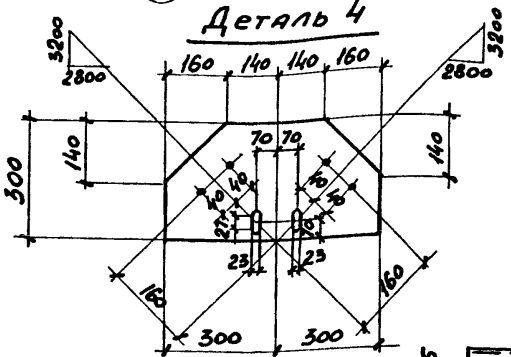

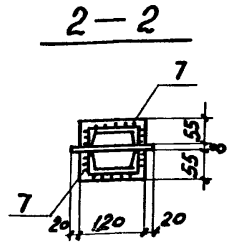

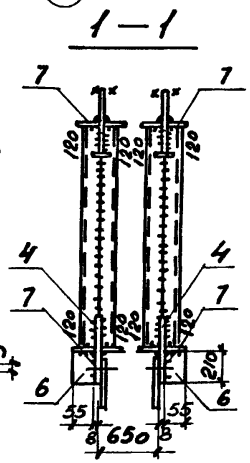

Сварные швы. Таблица

Тип и № позиции	Длина м	Тип электрода	Примечание
5	75,1	Э42	Заводской
6	13,3	Э42	Монтажный

1. Расчетная схема и геометрические размеры даны на документе 1.424.1-6/89. 7с-6см.
2. Неоговоренные заводские швы h=5мм

Марка связи	Поз.	Наименование	Кол.	Масса, кг единн.	Масса, кг всех	Примечание
		Детали				
		Швеллер ГОСТ 8240-72* / Вст3кп2 ГОСТ 535-79*				
	1	10П ℓ=3790	16	32,6	521,6	
		Лист ГОСТ 19903-74* / Вст3кп2 ГОСТ 380-71*				
	2	8×300 ℓ=600	4	11,3	45,2	
	3	8×240 ℓ=240	8	3,6	28,8	
	4	8×160 ℓ=360	8	3,6	28,8	
	5	8×80 ℓ=130	8	0,7	5,6	
	6	8×55 ℓ=210	8	0,7	5,6	
ВС 128	7	8×55 ℓ=120	32	0,4	12,8	
		Стандартные изделия				
	8	Болт М16×50.58 ГОСТ 7798-70*	16		1,82	
	9	Гайка М16 ГОСТ 5915-70*	16		0,54	
	10	Шайба 16 ГОСТ 11371-78	16		0,14	

Нач.отд.	Капитульский	
Н.контр.	Богуславский	
Гл.спец.	Богуславский	
Зав.гр.	Котенко	
Вед.инж.	Дивинская	
Провер.	Дивинская	
Разраб.	Колотий	

1.424.1-6/89.7с-67

Связь ВС 128

Стадия	Масса	Масшт.
Р	655,0	—
Лист	Листов 1	

ХАРЬКОВСКИЙ ПРОМСТРОЙНИИПРОЕКТ

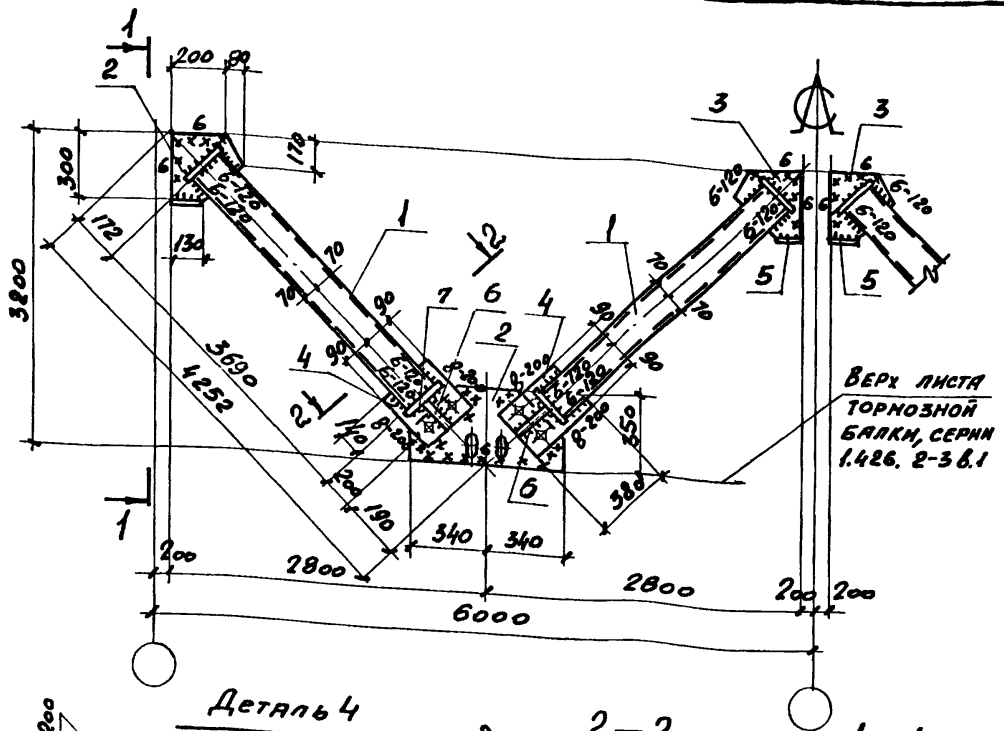

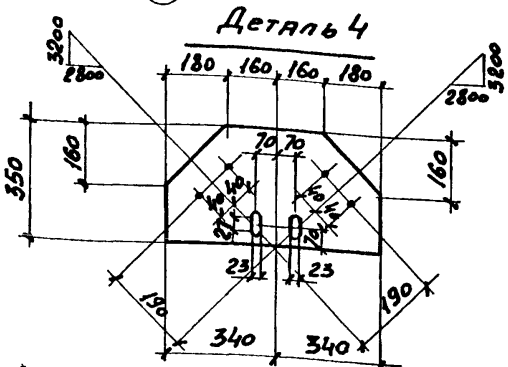

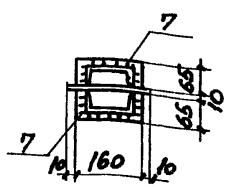

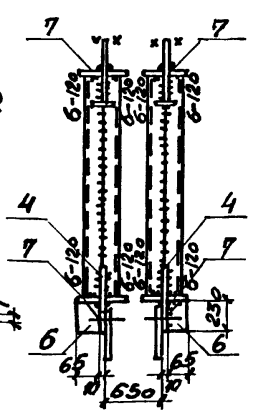

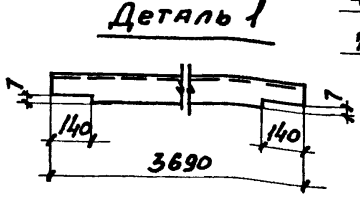

Сварные швы Таблица

Тип шва по ГОСТ 5264-80	Длина м	Тип электрода	Примечание
△5	69,3	Э42	Заводской
△6	7,7	Э42	Заводской
△6	12,4	Э42	Монтажный
△8	3,6	Э42	Монтажный

1. Расчетная схема и геометрические размеры даны на документе 1.424.1-6/89. 7с-6см.
2. Неоговоренные заводские швы $h=5$мм

Марка связи	Поз	Наименование	Кол	Масса, кг: Един.	Масса, кг: Всех	Примечание
		Детали				
		Швеллер ГОСТ 8240-72* / Вст 3пс6-1 ТУ14-1-3023-80				
	1	14П ℓ=3690	16	45,4	726,4	
		Лист ГОСТ 19903-74* / Вст 3пс 6-1 ТУ14-1-30.23-80				
	2	10×350 ℓ=680	4	18,7	74,8	
	3	10×280 ℓ=300	8	6,6	52,8	
	4	10×180 ℓ=380	8	5,4	43,2	
ВС 129		Лист ГОСТ 19903-74* / Вст 3кп2 ГОСТ 380-71*				
	5	8×80 ℓ=130	8	0,7	5,6	
	6	8×65 ℓ=230	8	1,0	8,0	
	7	8×65 ℓ=160	32	0,7	22,4	
		Стандартные изделия				
	8	Болт М16×50.58 ГОСТ 7798-70*	16		1,82	
	9	Гайка М16 ГОСТ 5915-70*	16		0,54	
	10	Шайба 16 ГОСТ 11371-78	16		0,14	

Нач.отд.	Капитульский	
Н.контр.	Богуславский	
Гл.спец.	Богуславский	
Зав.гр.	Котенко	
Вед.инж.	Дивинская	
Провер.	Дивинская	
Разраб.	Колотий	

1.424.1-6/89.7с-68

Связь ВС 129

Стадия	Масса	Масшт.
Р	945,0	—
Лист	Листов 1	

ХАРЬКОВСКИЙ ПРОМСТРОЙНИИПРОЕКТ

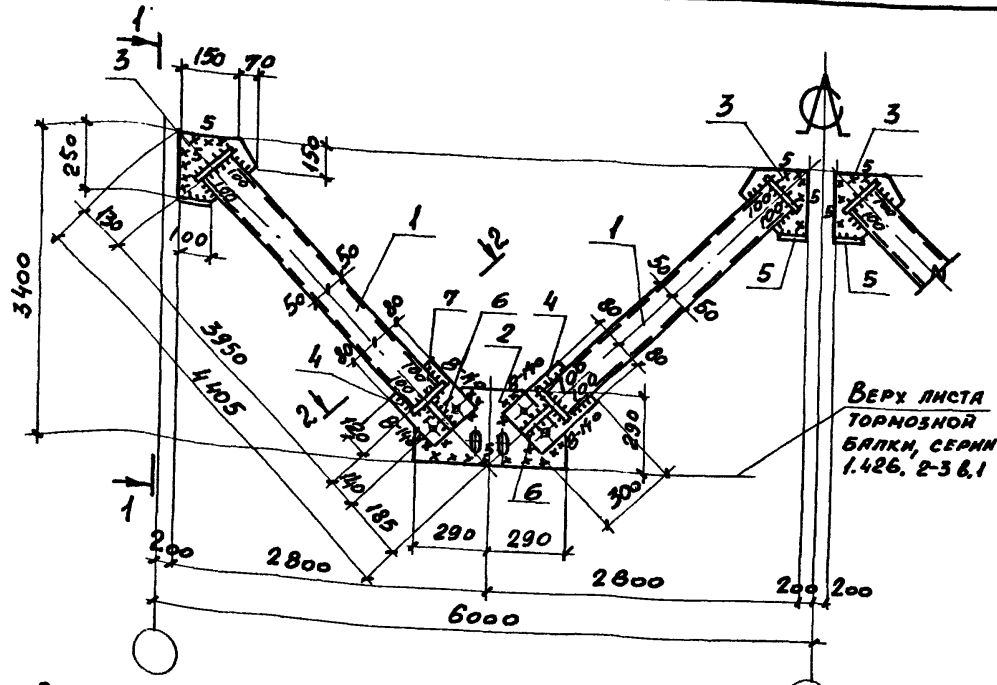

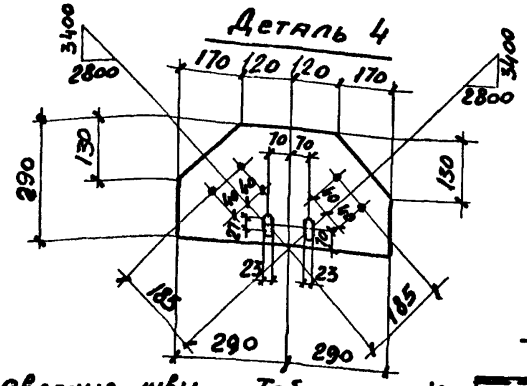

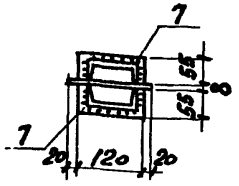

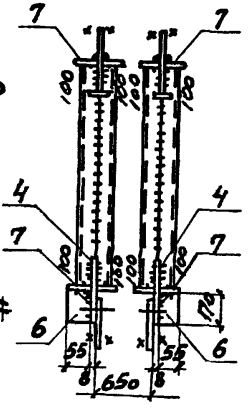

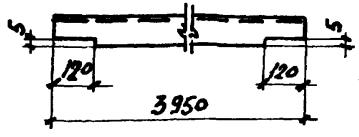

Сварные швы Таблица

Тип и толщ. шва	Длина м	Тип электрода	Примечание
▽5	75,5	Э42	Заводской
▽5	10,3	Э42	Монтажный
▽8	2,0	Э42	Монтажный

1. Расчетная схема и геометрические размеры даны на документе 1.424.1-6/89. 7с-6см.
2. Неоговоренные заводские швы h=5мм

Марка связи	Поз	Наименование	Кол	Масса, кг ед.	Масса, кг всех	Примечание
		Детали				
		Швеллер гост 8240-72* / Вст 3кп2 гост 535-79*				
	1	10П ℓ=3950	16	34,0	544,0	
		Лист гост 19903-74* / Вст 3кп2 гост 380-71*				
	2	8×290 ℓ=580	4	10,6	42,4	
	3	8×220 ℓ=250	8	3,5	28,0	
	4	8×160 ℓ=300	8	3,0	24,0	
	5	8×80 ℓ=100	8	0,5	4,0	
ВС 130	6	8×55 ℓ=190	8	0,6	4,8	
	7	8×55 ℓ=120	32	0,4	12,8	
		Стандартные изделия				
	8	Болт М16×50.58 гост 7798-70*	16		1,82	
	9	Гайка М16 гост 5915-70*	16		0,54	
	10	Шайба 16 гост 11371-78	16		0,14	

Нач. отд.	Капитульский	
Н. контр.	Борусавский	
Гл. спец.	Богуславский	
Зав. гр.	Котенко	
Вед. инж.	Дивинская	
Провер.	Дивинская	
Разраб.	Колотий	

1.424.1-6/89.7с-69

Связь ВС 130

Стадия	Масса	Масшт
Р	669,0	—
Лист	Листов 1	

ХАРЬКОВСКИЙ ПРОМСТРОЙНИИПРОЕКТ

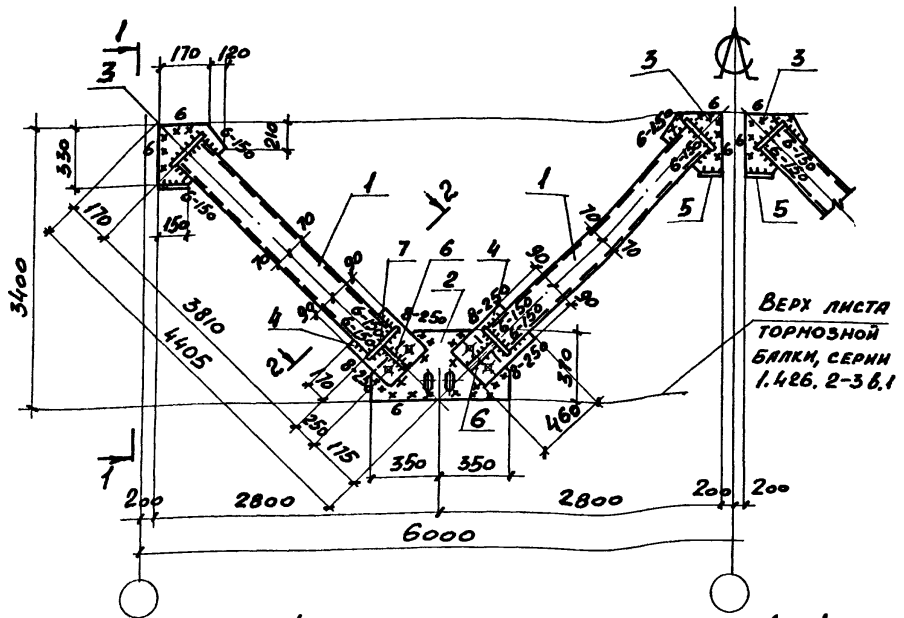

Марка связи	Поз.	Наименование	Кол.	Масса, кг Един.	Масса, кг Всех	Примечание
		Детали				
		Швеллер ГОСТ 8240-72* / Вст3пс6-1 ТУ-14-1-3023-80				
	1	14П ℓ=3810	16	46,9	750,4	
		Лист ГОСТ 19903-74* / Вст3пс6-1 ТУ-14-1-3023-80				
	2	10×370 ℓ=700	4	20,4	81,6	
	3	10×290 ℓ=330	8	7,5	60,0	
	4	10×180 ℓ=460	8	6,5	52,0	
ВС 131		Лист ГОСТ 19903-74* / Вст3кп2 ГОСТ 380-71*				
	5	8×80 ℓ=140	8	0,7	5,6	
	6	8×65 ℓ=280	8	1,2	9,6	
	7	8×65 ℓ=160	32	0,7	22,4	
		Стандартные изделия				
	8	Болт М16×50,58 ГОСТ 7798-70*	16		1,82	
	9	Гайка М16 ГОСТ 5915-70*	16		0,54	
	10	Шайба 16 ГОСТ 11371-78	16		0,14	

Сварные швы. Таблица

Тип и толщина шва	Длина м	Тип электрода	Примечание
◺5	72,0	Э42	Заводской
◺6	9,6	Э42	Заводской
◺6	12,8	Э42	Монтажный
◺8	4,4	Э42	Монтажный

1. Расчетная схема и геометрические размеры даны на документе 1.424.1-6/89.7с-6см.
2. Неоговоренные заводские швы h=5мм

Нач.отд.	Капитульский	
Н.контр.	Богуславский	
Гл.спец.	Богуславский	
Зав.гр.	Котенко	
Вед.инж.	Дивинская	
Провер.	Дивинская	
Разраб.	Колотий	

1.424.1-6/89.7с-70

Связь ВС 131

Стадия	Масса	Масштаб
Р	991,0	—
Лист	Листов 1	

Харьковский промстройниипроект

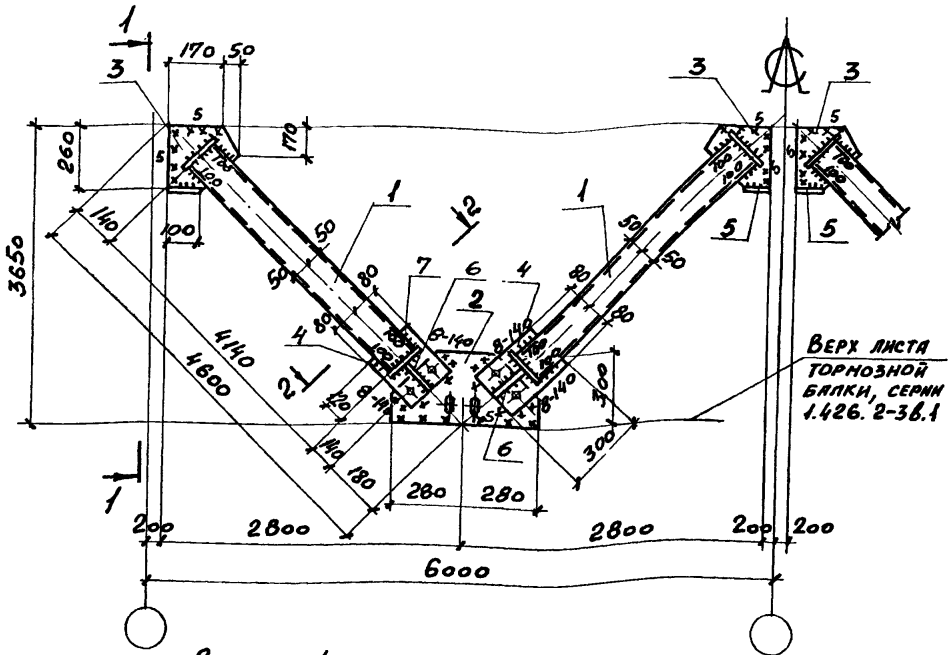

Марка связи	Поз	Наименование	Кол.	Масса, кг Един.	Масса, кг Всех	Примечание
		Детали				
		Швеллер ГОСТ 8240-72* / Вст3кп2 ГОСТ 535-79*				
	1	10П ℓ=4140	16	35,6	569,6	
		Лист ГОСТ 19903-74* / Вст3кп2 ГОСТ 380-71*				
	2	8×300 ℓ=560	4	10,6	42,4	
	3	8×220 ℓ=260	8	3,6	28,8	
	4	8×160 ℓ=300	8	3,0	24,0	
	5	8×80 ℓ=100	8	0,5	4,0	
ВС 132	6	8×55 ℓ=170	8	0,6	4,8	
	7	8×55 ℓ=120	32	0,4	12,8	
		Стандартные изделия				
	8	Болт М16×50,58 ГОСТ 7798-70*	16		1,82	
	9	Гайка М16 ГОСТ 5915-70*	16		0,54	
	10	Шайба 16 ГОСТ 11371-78	16		0,14	

Сварные швы Таблица

Тип и толщ. шва	Длина м	Тип электрода	Примечание
◺5	78,5	Э42	Заводской
◺5	10,3	Э42	Монтажный
◺8	2,0	Э42	Монтажный

1. Расчетная схема и геометрические размеры даны на документе 1.424.1-6/89. 7с-6см
2. Неоговоренные заводские швы h=5мм

Нач.отд.	Капитульский	
Н. контр.	Богуславский	
Гл.спец.	Богуславский	
Зав. гр.	Котенко	
Вед.инж.	Дивинская	
Провер.	Котенко	
Разраб.	Коловий	

1.424.1-6/89.7с-71

Связь ВС 132

Стадия	Масса	Масшт.
Р	696,0	—
Лист	Листов 1	

ХАРЬКОВСКИЙ ПРОМСТРОЙНИИПРОЕКТ

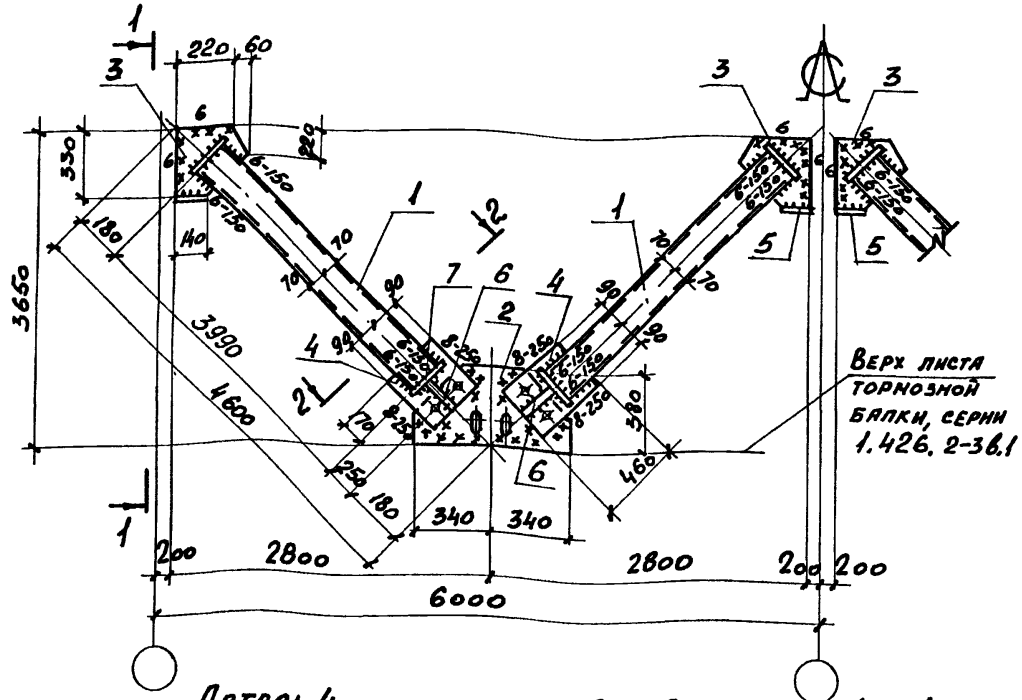

Марка связи	Поз.	Наименование	Кол.	Масса, кг Един.	Масса, кг Всех	Примечание
		Детали				
		Швеллер ГОСТ 8240-72* Вст 3пс 6-1 ТУ 14-1-3023-80				
	1	14П l=3990	16	49,1	785,6	
		Лист ГОСТ 19903-74* Вст 3пс6-1 ТУ 14-1-3023-80				
	2	10×380 l=680	4	20,3	81,2	
	3	10×280 l=330	8	7,3	58,4	
	4	10×180 l=460	8	6,5	52,0	
ВС 133		Лист ГОСТ 19903-74* Вст 3кп2 ГОСТ 380-71*				
	5	8×80 l=140	8	0,7	5,6	
	6	8×65 l=280	8	1,2	9,6	
	7	8×65 l=160	32	0,7	22,4	
		Стандартные изделия				
	8	Болт М16×50,58 ГОСТ 7798-70*	16		1,82	
	9	Гайка М16 ГОСТ 5915-70*	16		0,54	
	10	Шайба 16 ГОСТ 11371-78	16		0,14	

Сварные швы Таблица

Тип и толщина шва	Длина м	Тип электрода	Примечание
◺5	15,0	Э42	Заводской
◺6	9,6	Э42	Заводской
◺6	12,4	Э42	Монтажный
◺8	4,4	Э42	Монтажный

1. Расчетная схема и геометрические размеры даны на документе 1.424.1-6/89. ТС-6см
2. Неоговоренные заводские швы h=5мм

Нач. отд.	Калтульский	
Н. контр.	Богуславский	
Гл. спец.	Богус..вский	
Зав. гр.	Котенко	
Вед. инж.	Дивинская	
Провер.	Дивинская	
Разраб.	Колотий	

1.424.1-6/89.7с-72

Связь ВС 133

Стадия	Масса	Масшт.
Р	1025,0	—
Лист	Листов 1	

Харьковский Промстройниипроект

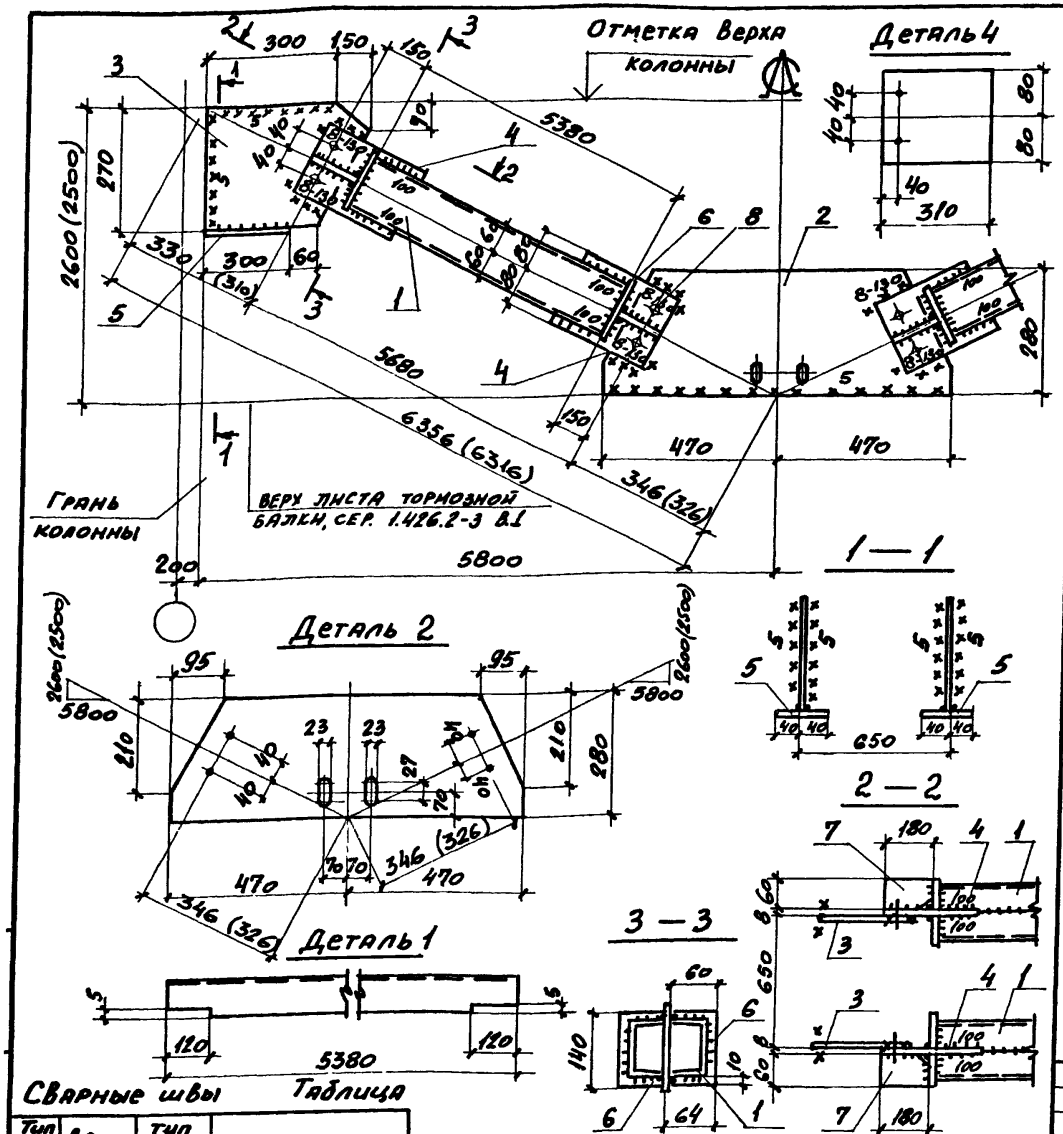

Марка связи	Поз.	Наименование	Кол.	Масса, кг: единн.	Масса, кг: всего	Примечание
		Детали:				
		Швеллер ГОСТ 8240-72* / Вст3кп2 ГОСТ 535-79*				
	1	12п ℓ=5380	8	56,0	448,0	
		Лист ГОСТ 19903-74* / Вст3кп2 ГОСТ 380-71*				
	2	8×280 ℓ=940	2	16,5	33,0	
	3	8×270 ℓ=450	4	7,6	30,4	
ВС 134	4	8×160 ℓ=310	8	3,1	24,8	
	5	8×80 ℓ=300	4	1,5	6,0	
	6	8×60 ℓ=140	16	0,5	8,0	
	7	8×60 ℓ=180	8	0,7	5,6	
		Стандартные изделия				
	8	Болт М16-8g×50.58 ГОСТ 7798-70*	16		1,82	
	9	Гайка М16 ГОСТ 5915-70*	16		0,54	
	10	Шайба 16 ГОСТ 11371-78	16		0,14	

Сварные швы

Таблица

Тип и толщ. шва	Длина м	Тип электрода	Примечание
▷5	58,0	Э42	Заводской
▷5	8,7	Э42	Монтажный
▷8	2,4	Э42	Монтажный

1. Расчетная схема и геометрические размеры даны на документе 1.424.1-6/89.7с-7см
2. Неоговоренные сварные швы b=5мм
3. Размеры в скобках смотрите п.2.3 технических требований.

Нач. отд.	Капитульский	
Н. контр.	Богуславский	
Гл. спец.	Богуславский	
Зав. гр.	Котенко	
Вед. инж.	Дивинская	
Провер.	Дивинская	
Разраб.	Колотий	

1.424.1-6/89.7с-73

Связь ВС 134

Стадия	Масса	Масштаб
Р	564,0	—
Лист	Листов 1	

Харьковский Промстройниипроект

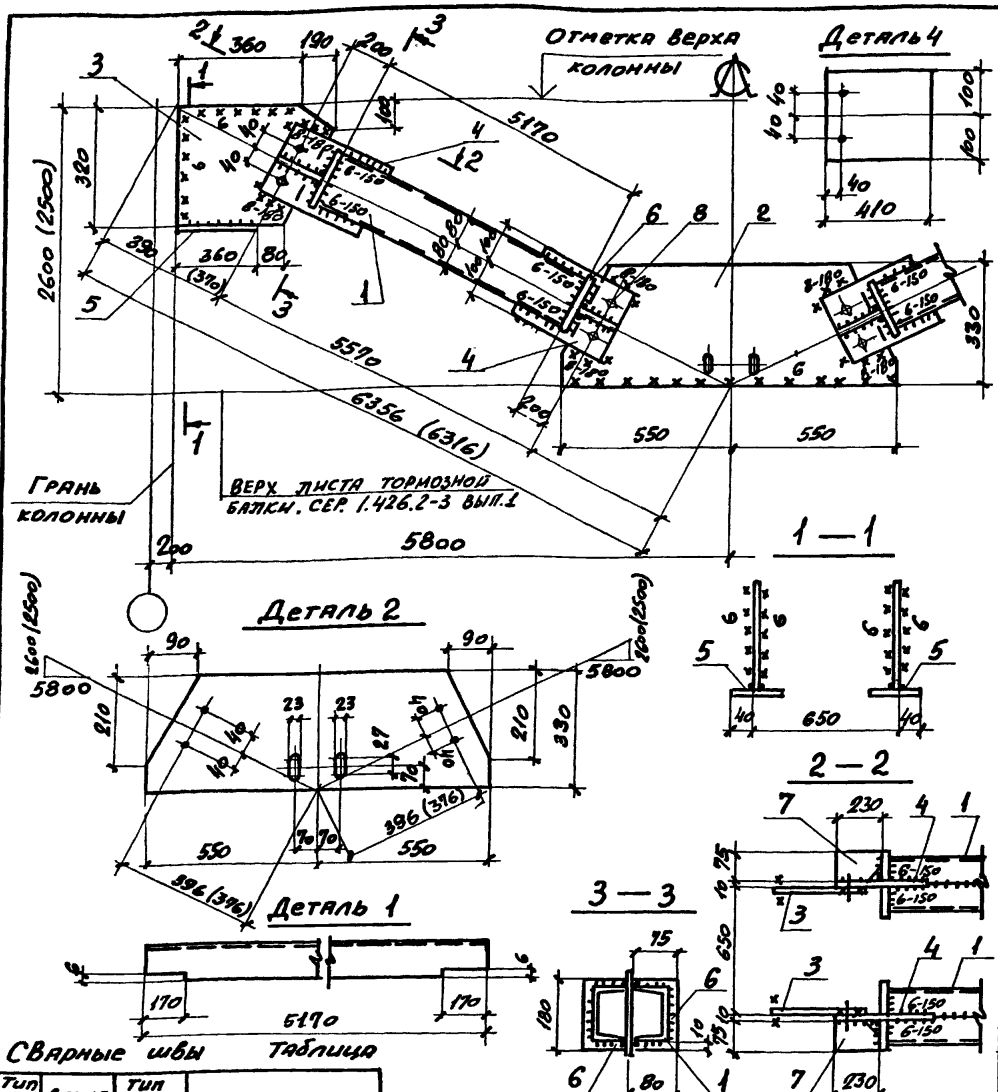

Марка связи	Поз	Наименование	Кол	Масса, кг: Един.	Масса, кг: Всех	Примечание
		Детали:				
		Швеллер ГОСТ 8240-72* Вст3пс6-1 ТУ14-1-3023-80				
	1	16П ℓ=5170	8	73,4	587,2	
		Лист ГОСТ 19903-74* Вст3пс6-1 ТУ14-1-3023-80				
	2	10×330 ℓ=1100	2	28,5	57,0	
	3	10×320 ℓ=550	4	13,8	55,2	
	4	10×200 ℓ=410	8	6,4	51,2	
ВС 135		Лист ГОСТ 19903-74* Вст3кп2 ГОСТ 380-71*				
	5	8×80 ℓ=360	4	1,8	7,2	
	6	8×75 ℓ=180	16	0,9	14,4	
	7	8×75 ℓ=230	8	1,1	8,8	
		Стандартные изделия				
	8	Болт М16×50.58 ГОСТ 7798-70*	16		1,82	
	9	Гайка М16 ГОСТ 5915-70*	16		0,54	
	10	Шайба 16 ГОСТ 11371-78	16		0,14	

Сварные швы

Тип и тонщ. шва	Длина, м	Тип электрода	Примечание
⊿5	51.6	Э42	Заводской
⊿6	4,8	Э42	Заводской
⊿6	9,8	Э42	Монтажный
⊿8	3,2	Э42	Монтажный

1. Расчетная схема и геометрические размеры даны на документе 1.424.1-6/89.7с-7см.
2. Неоговоренные заводские швы h=5мм
3. Размеры в скобках смотрите п. 23 технических требований.

Нач.отд.	Каптульский	
Н.контр.	Богуславский	
Гл.спец.	Богуславский	
Зав.гр.	Котенко	
Вед.инж.	Дивинская	
Провер.	Дивинская	
Разраб.	Колотий	

1.424.1-6/89.7с-74

Связь ВС 135

Стадия	Масса	Масшт.
Р	791,0	—
Лист	Листов 1	

Харьковский Промстройниипроект

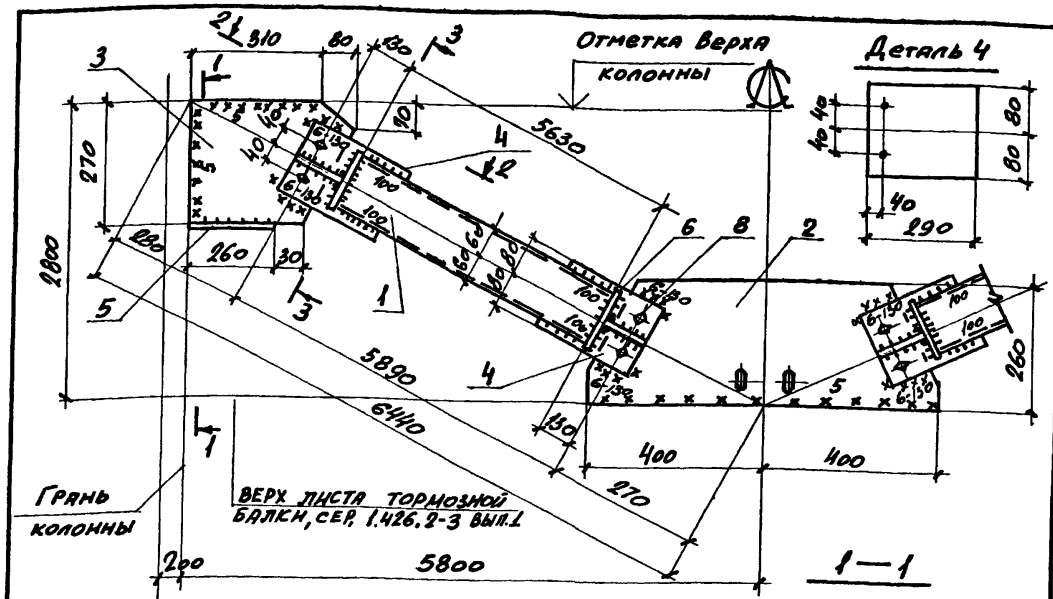

Марка связи	Поз.	Наименование	Кол	Масса, кг: Един	Масса, кг: Всех	Примечание
		Детали:				
		Швеллер ГОСТ 8240-72* Вст3кп2 ГОСТ 535-79*				
	1	12п ℓ=5630	8	58,6	468,8	
		Лист ГОСТ 19903-74* Вст3кп2 ГОСТ 380-71*				
	2	8×260 ℓ=800	2	13,1	26,2	
	3	8×270 ℓ=390	4	6,6	26,4	
ВС 136	4	8×160 ℓ=290	8	2,9	23,2	
	5	8×80 ℓ=260	4	1,3	5,2	
	6	8×60 ℓ=140	16	0,5	8,0	
	7	8×60 ℓ=160	8	0,6	4,8	
		Стандартные изделия				
	8	Болт М16×50.58 ГОСТ 7798-70*	16		1,82	
	9	Гайка М16 ГОСТ 5915-70*	16		0,54	
	10	Шайба 16 ГОСТ 11371-78	16		0,14	

Сварные швы Таблица

Тип и толщ. шва	Длина м	Тип электрода	Примечание
⌊5	58,5	Э42	Заводской
⌊5	7,5	Э42	Монтажный
⌊6	2,4	Э42	Монтажный

1. Расчетная схема и геометрические размеры даны на документе 1.424.1-6/89.7с-7см
2. Неоговоренные заводские швы h=6мм

Нач.отд.	Капитульский	
Н.контр.	Богуславский	
Гл.спец.	Богуславский	
Зав.гр.	Котенко	
Вед.инж.	Дивинская	
Провер.	Дивинская	
Разраб.	Колотий	

1.424.1-6/89.7с-75

Связь ВС 136

Стадия	Масса	Масшт.
Р	568,0	—
Лист	Листов 1	

Харьковский Промстройниипроект

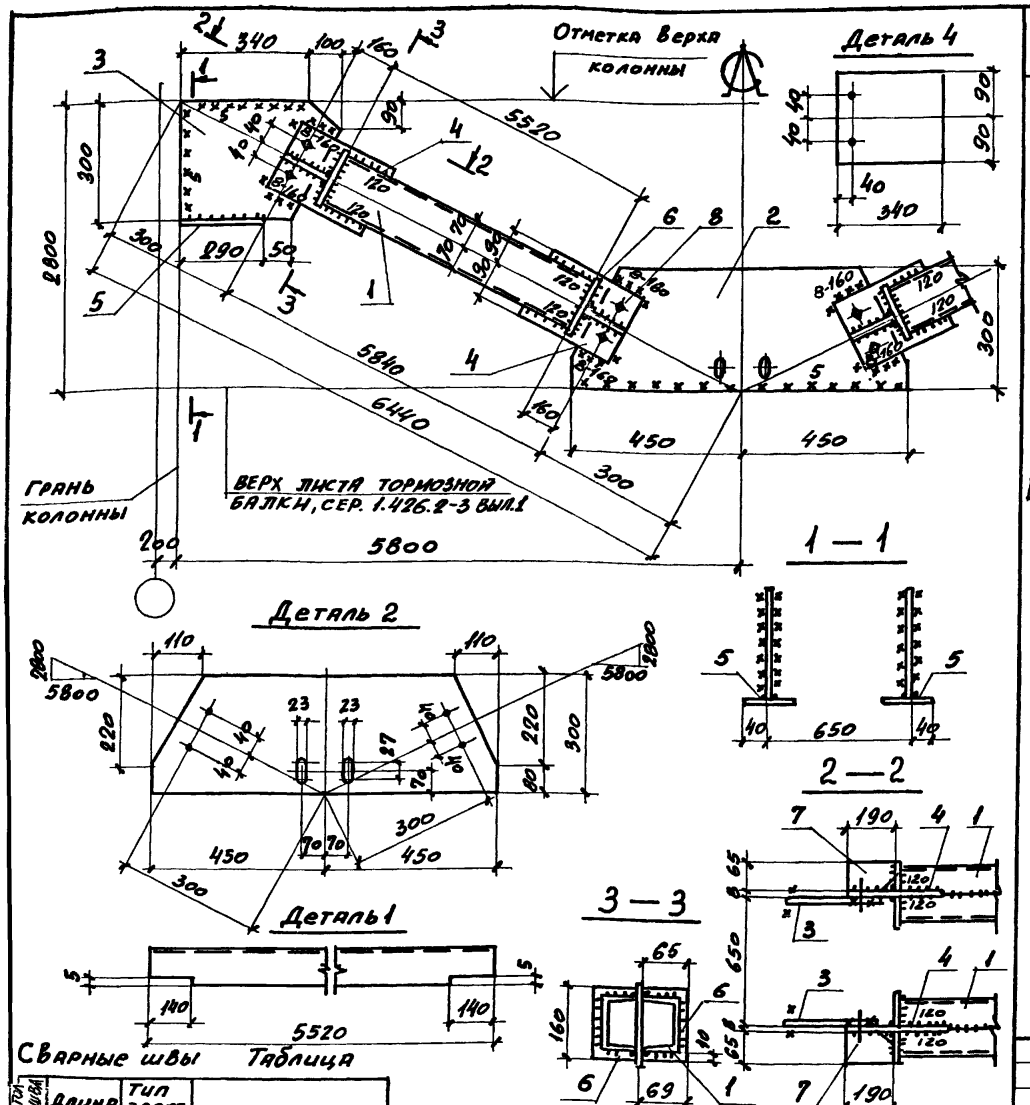

Марка связи	Поз.	Наименование	Кол	Масса, кг: Един.	Масса, кг: Всех	Примечание
		Детали:				
		Швеллер ГОСТ 8240-72* / ВСт3кп2 ГОСТ 535-79*				
	1	14П ℓ = 5520	8	67.9	543.2	
		Лист ГОСТ 19903-74* / ВСт3кп2 ГОСТ 380-71*				
	2	8×300 ℓ = 900	2	17.0	34.0	
	3	8×300 ℓ = 440	4	8.3	33.2	
ВС 137	4	8×180 ℓ = 340	8	3.8	30.4	
	5	8×80 ℓ = 290	4	1.5	6.0	
	6	8×65 ℓ = 160	16	0.7	11.2	
	7	8×65 ℓ = 190	8	0.8	6.4	
		Стандартные изделия				
	8	Болт М16×50.58 ГОСТ 7798-70*	16		1.82	
	9	Гайка М16 ГОСТ 5915-70*	16		0.54	
	10	Шайба 16 ГОСТ 11371-78	16		0.14	

Сварные швы Таблица

Марка связи	Длина, м	Тип электрода	Примечание
К5	58,2	Э42	Заводской
К5	8.4	Э42	Монтажный
К8	2.9	Э42	Монтажный

1. Расчетная схема и геометрические размеры даны на документе 1.424.1-6/89. 7с-7см
2. Неоговоренные заводские швы h=6мм

Нач. отд.	Капитульский	
Н. контр.	Богуславский	
Гл. спец.	Богуславский	
Зав. гр.	Котенко	
Вед. инж.	Дивинская	
Провер.	Дивинская	
Разраб.	Колотий	

1.424.1-6/89.7с-76

Связь ВС 137

Стадия	Масса	Масшт.
Р	671,0	—
Лист	Листов 1	

Харьковский Промстройниипроект

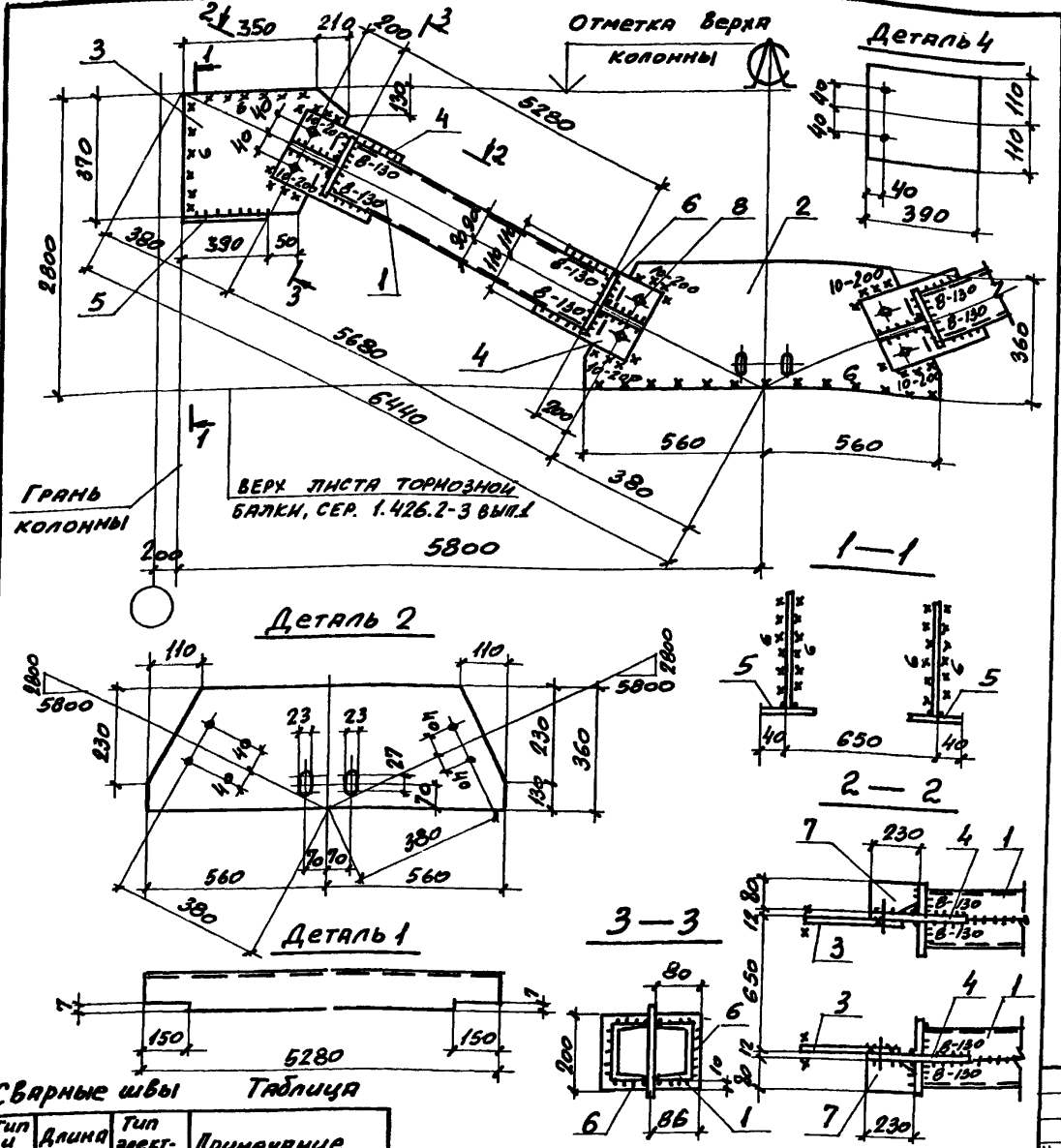

Марка связи	Поз	Наименование	Кол	Масса, кг: Един.	Масса, кг: Всех	Примечание
		Детали:				
		Швеллер ГОСТ 8240-72* Вст3пс6-1 ТУ 14-1-3023-80				
	1	18п ℓ=5280	8	86.1	688.8	
		Лист ГОСТ 19903-74* Вст3пс6-1 ТУ 14-1-3023-80				
	2	12×360 ℓ=1120	2	38,0	76,0	
	3	12×370 ℓ=560	4	19,5	78,0	
	4	12×220 ℓ=390	8	8,1	64,8	
ВС 138						
		Лист ГОСТ 19903-74* Вст3кп2 ГОСТ 380-71*				
	5	8×80 ℓ=390	4	2,0	8,0	
	6	8×80 ℓ=200	16	1,0	16,0	
	7	8×80 ℓ=230	8	1,2	9,6	
		Стандартные изделия				
	8	Болт М16×50.58 ГОСТ 7798-70*	16		1,82	
	9	Гайка М16 ГОСТ 5915-70*	16		0,54	
	10	Шайба 16 ГОСТ 11371-78	16		0,14	

Сварные швы Таблица

Тип и толщ. шва	Длина м	Тип электрода	Примечание
△5	53,3	Э42	Заводской
△8	4,2	Э42	Заводской
△6	10,6	Э42	Монтажный
△10	3,6	Э42	Монтажный

1. Расчетная схема и геометрические размеры даны на документе 1.424.1-6/89. 7с-7см
2. Неоговоренные заводские швы h=6мм

Нач.отд.	Капитульский	
Н.контр.	Богуславский	
Гл.спец.	Богуславский	
Зав.гр.	Котенко	
Вед.инж.	Дивинская	
Провер.	Дивинская	
Разраб.	Колотий	

1.424.1-6/89.7с-77

Связь ВС 138

Стадия	Масса	Масштаб
Р	953,0	—
Лист	Листов 1	

Харьковский промстройниипроект

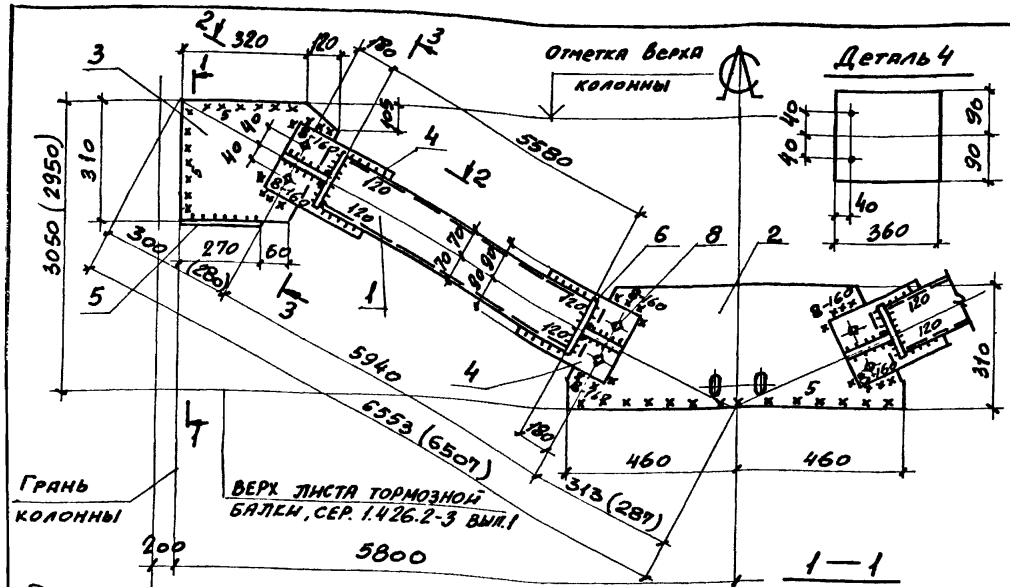

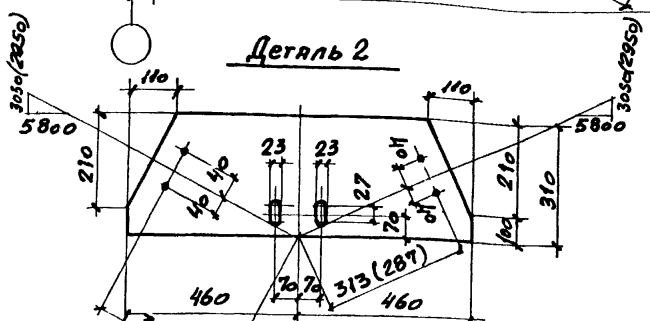

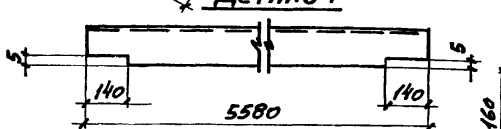

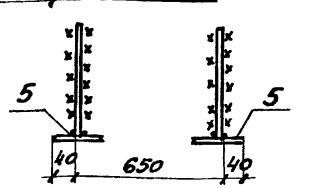

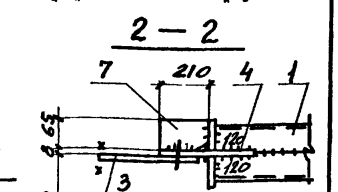

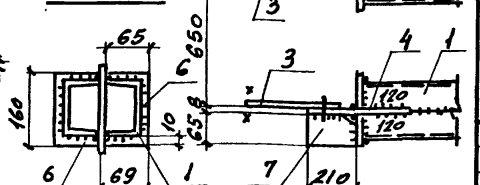

Сварные швы

Таблица

Марки стали	Длина м	Тип электрода	Примечание
ВСт3кп2 ГОСТ 380-71*	51.0	Э42	заводской
	8,3	Э42	монтажный
	2.9	Э42	Монтажный

1. Расчетная схема и геометрические размеры даны на документе 1.424.1-6/89.7с-7см
2. Неоговоренные заводские швы h=5мм
3. Размеры в скобках смотрите п.2.3 технических требований.

Марка связи	Поз	Наименование	Кол	Масса, кг ЕДИН.	Масса, кг ВСЕХ	Примечание
		Детали:				
		Швеллер ГОСТ 8240-72* Вст3кп2 ГОСТ 535-79*				
	1	14п ℓ=5580	8	68,6	548,8	
		Лист ГОСТ 19903-74* Вст3кп2 ГОСТ 380-71*				
	2	8×310 ℓ=920	2	17,9	35,8	
	3	8×310 ℓ=440	4	8,6	34,4	
ВС 139	4	8×180 ℓ=360	8	4,1	32,8	
	5	8×80 ℓ=270	4	1,4	5,6	
	6	8×65 ℓ=160	16	0,7	11,2	
	7	8×65 ℓ=210	8	0,9	7,2	
		Стандартные изделия				
	8	Болт М16×50.58 ГОСТ 7798-70*	16		1,82	
	9	Гайка М16 ГОСТ 5915-70*	16		0,54	
	10	Шайба 16 ГОСТ 11371-78	16		0,14	

Нач.отд.	Капитульский	
Н.контр.	Богуславский	
Гл.спец.	Богуславский	
Зав.гр.	Котенко	
Вед.инж.	Дивинская	
Провер.	Котенко	
Разраб.	Колотий	

1.424.1-6/89.7с-78

Связь ВС 139

Стадия	Масса	Масштаб
Р	685,0	—
Лист	Листов 1	

ХАРЬКОВСКИЙ ПРОМСТРОЙНИИПРОЕКТ

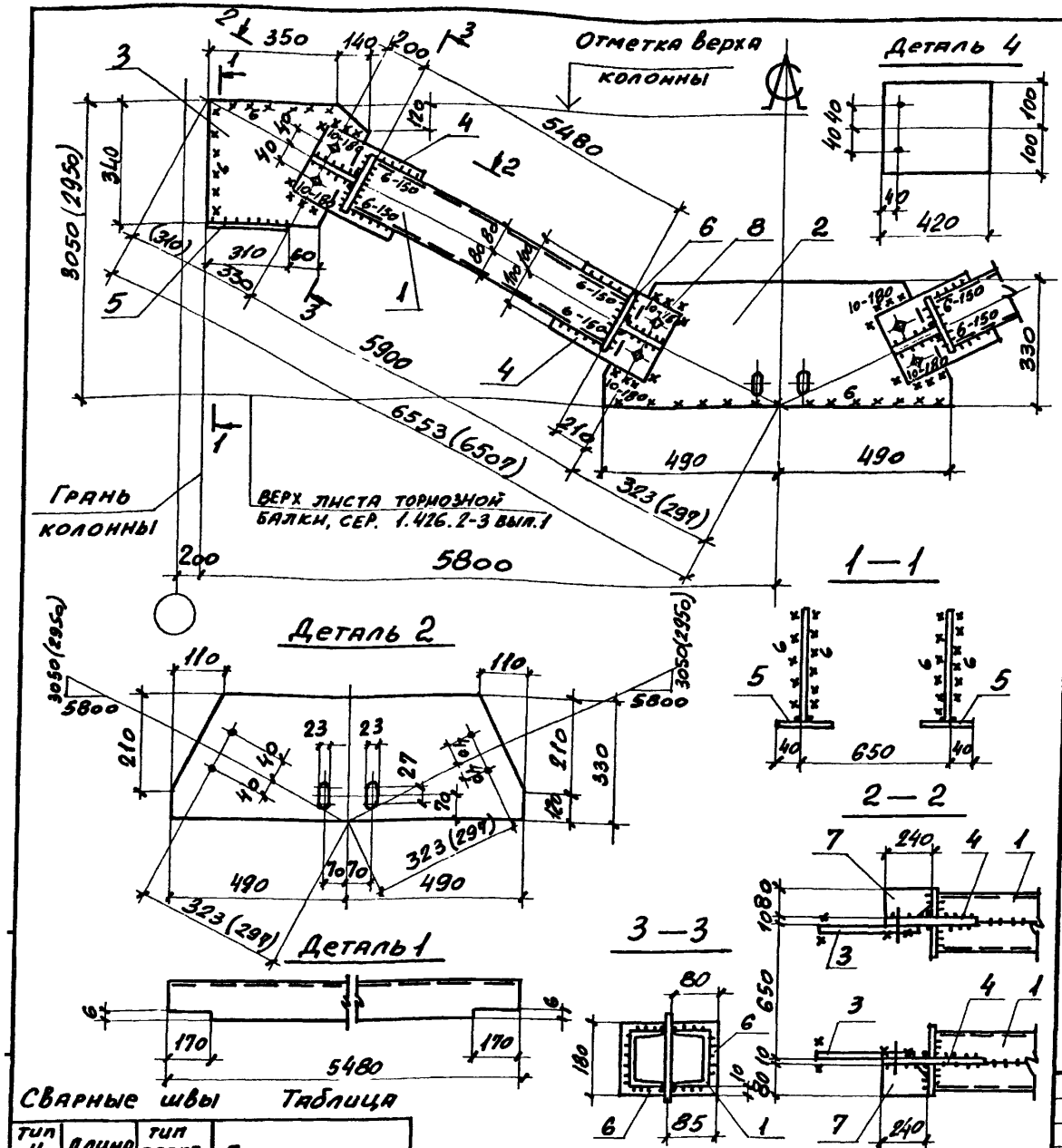

Сварные швы Таблица

Тип и толщ. шва	Длина м	Тип электрода	Примечание
▽5	54,2	Э42	Заводской
▽6	4,8	Э42	Заводской
▽6	9,1	Э42	Монтажный
▽10	3,2	Э42	Монтажный

1. Расчетная схема и геометрические размеры даны на документе 1.424.1-6/89. 7С-7СМ
2. Неоговоренные заводские швы $h=5$ мм
3. Размеры в скобках смотрите п. 2.3. технических требований.

Марка связи	Поз	Наименование	Кол	Масса, кг: Един.	Масса, кг: Всех	Примечание
		Детали:				
		Швеллер ГОСТ 8240-72* Вст3пс6-1 ТУ14-1-3023-80				
	1	16 п ℓ=5580	8	79,3	634,4	
		Лист ГОСТ 19903-74* Вст3пс6-1 ТУ14-1-3023-80				
	2	10×330 ℓ=980	2	25,4	50,8	
	3	10×340 ℓ=490	4	13,1	52,4	
	4	10×200 ℓ=420	8	6,6	52,8	
ВС 140		Лист ГОСТ 19903-74* Вст3кп2 ГОСТ 380-71*				
	5	8×80 ℓ=310	4	1,6	6,4	
	6	8×80 ℓ=180	16	0,9	14,4	
	7	8×80 ℓ=240	8	1,2	9,6	
		Стандартные изделия				
	8	Болт М16×50.58 ГОСТ 7798-70*	16		1,82	
	9	Гайка М16 ГОСТ 5915-70*	16		0,54	
	10	Шайба 16 ГОСТ 11371-70	16		0,14	

Нач. отд.	Капитульский	
Н. контр.	Богуславский	
Гл. спец.	Богуславский	
Зав. гр.	Котенко	
Вед. инж.	Дивинская	
Провер.	Котенко	
Разраб.	Колотий	

1.424.1-6/89.7с-79

Связь ВС 140

Стадия	Масса	Масштаб
Р	832,0	—
Лист	Листов 1	

Харьковский Промстройниипроект

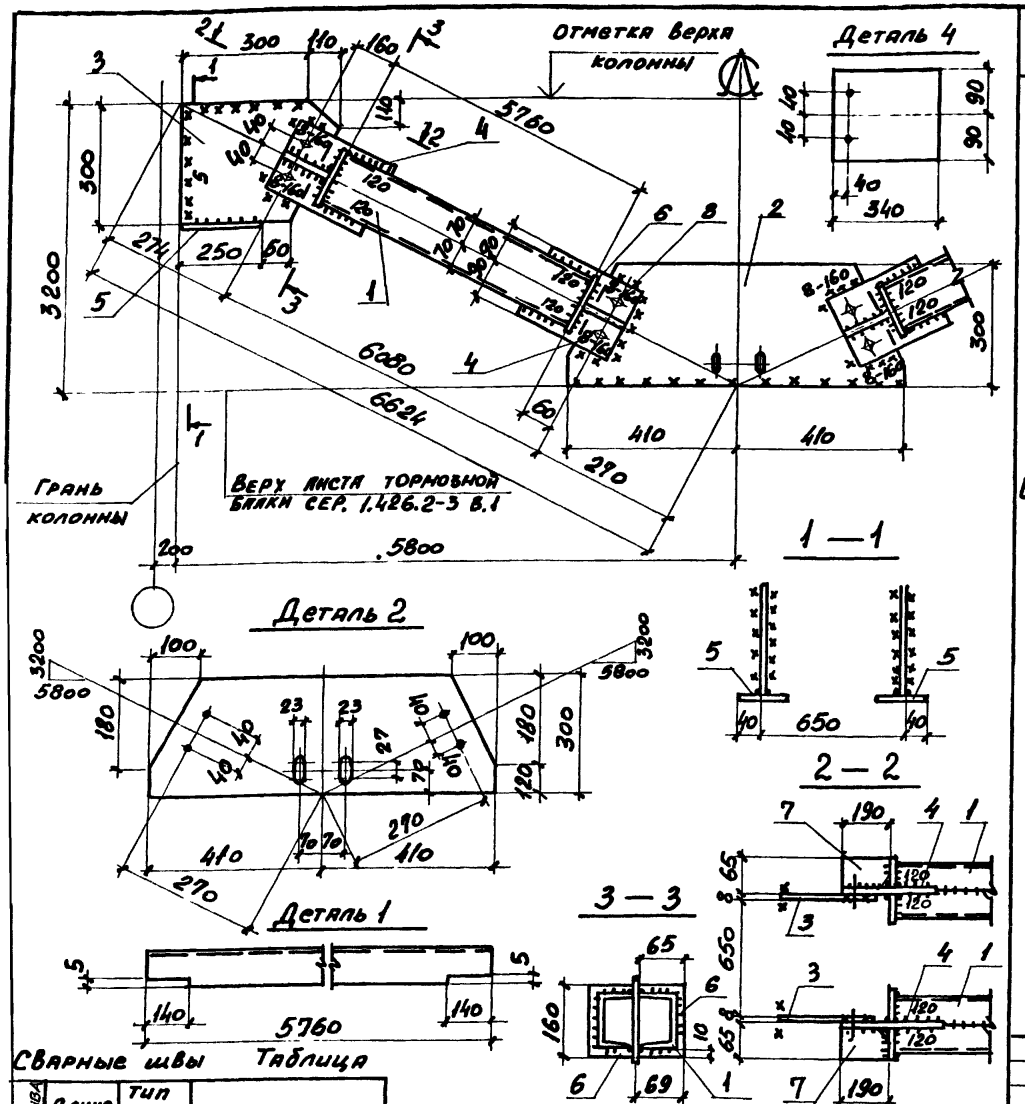

Марка связи	Поз	Наименование	Кол	Масса, кг ед.	Масса, кг всего	Примечание
		Детали:				
		Швеллер ГОСТ 8240-72* Вст3кп2 ГОСТ 535-79*				
	1	14П ℓ=5760	8	70,9	567,2	
		Лист ГОСТ 19903-74* Вст3кп2 ГОСТ 380-71*				
	2	8×300 ℓ=820	2	15,5	31,0	
	3	8×300 ℓ=410	4	7,7	30,8	
	4	8×180 ℓ=340	8	3,9	31,2	
	5	8×80 ℓ=250	4	1,3	5,2	
ВС 141	6	8×65 ℓ=160	16	0,7	11,2	
	7	8×65 ℓ=130	8	0,8	6,4	
		Стандартные изделия				
	8	Болт М16×50.58 ГОСТ 7798-70*	16		1,82	
	9	Гайка М16 ГОСТ 5915-70*	16		0,54	
	10	Шайба 16 ГОСТ 11371-70	16		0,14	

Сварные швы Таблица

Тип и конструктивный элемент шва	Длина м	Тип электрода	Примечание
Т6	58,2	Э42	Заводской
Т5	7,7	Э42	Монтажный
Т6	2,9	Э42	Монтажный

1. Расчетная схема и геометрические размеры даны на документе 1.424.1-6/89. 7с-7см
2. Неоговоренные заводские швы h=5мм

Нач. отд.	Капитульский	
Гл. констр.	Богуславский	
Гл. спец.	Богуславский	
Зав. гр.	Котенко	
Вед. инж.	Дивинская	
Провер.	Котенко	
Разраб.	Колотий	

1.424.1-6/89.7с-80

Связь ВС 141

Стадия	Масса	Масштаб
Р	692,0	—
Лист	Листов 1	

ХАРЬКОВСКИЙ ПРОМСТРОЙНИИПРОЕКТ

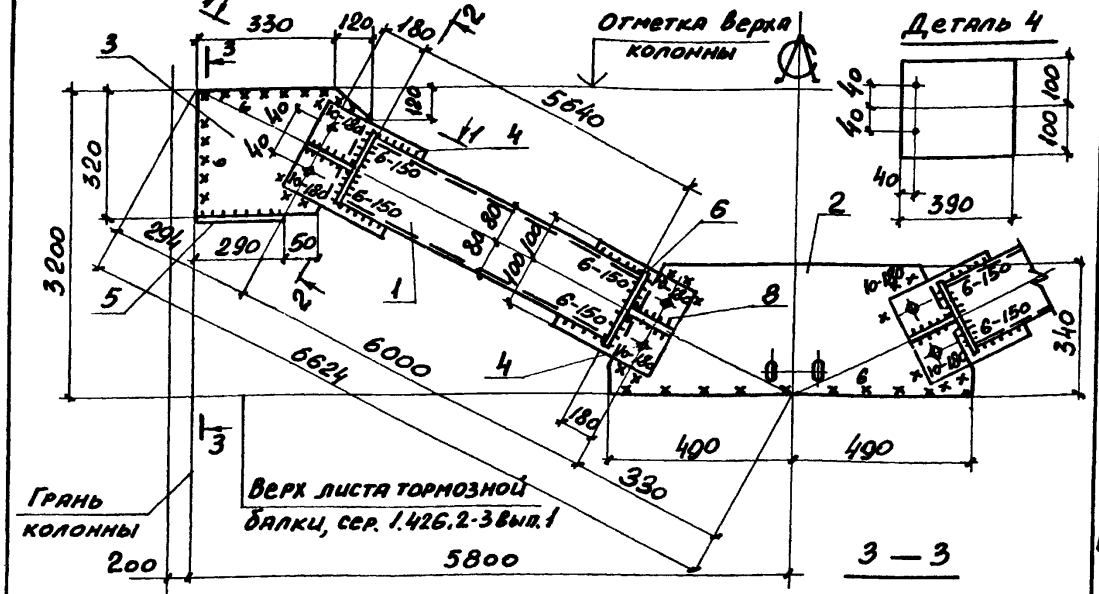

Марка связи	Поз.	Наименование	Кол.	Масса, кг: единн.	Масса, кг: всего	Примечание
		Детали:				
		Швеллер ГОСТ 8240-72* Вст 3 пс 6-1 ТУ 14-1-3023-80				
	1	16П ℓ=5640	8	80,1	640,8	
		Лист ГОСТ 19 903-74* Вст 3 пс 6-1 ТУ 14-1-3023-80				
	2	10×340 ℓ=980	2	26,2	52,4	
	3	10×320 ℓ=450	4	11,3	45,2	
	4	10×200 ℓ=390	8	6,1	48,8	
		Лист ГОСТ 19 903-74* Вст 3кп2 ГОСТ 380-71*				
ВС 142	5	8×80 ℓ=280	4	1,5	6,0	
	6	8×75 ℓ=180	16	0,9	14,4	
	7	8×75 ℓ=210	8	1,0	8,0	
		Стандартные изделия				
	8	Болт М16×50.58 ГОСТ 7798-70*	16		1,82	
	9	Гайка М16 ГОСТ 5915-70*	16		0,54	
	10	Шайба 16 ГОСТ 11371-70	16		0,14	

Сварные швы Таблица

Тип и толщ. шва	Длина м	Тип электрода	Примечание
⊿5	54,8	Э42	Заводской
⊿6	4,8	Э42	Заводской
⊿6	8,8	Э42	Монтажный
⊿10	3,2	Э42	Монтажный

1. Расчетная схема и геометрические размеры даны на документе 1.424.1-6/89.7с-7см.
2. Неоговоренные заводские швы h=5мм

Нач.отд.	Капитульский	
Н.контр.	Богуславский	
Гл.спец.	Богуславский	
Зав.гр.	Котенко	
Вед.инж.	Дубчинская	
Провер.	Котенко	
Разраб.	Колотий	

1.424.1-6/89.7с-81

Связь ВС 142

Стадия	Масса	Масшт.
Р	826,0	—
Лист	Листов 1	

Харьковский Промстройниипроект

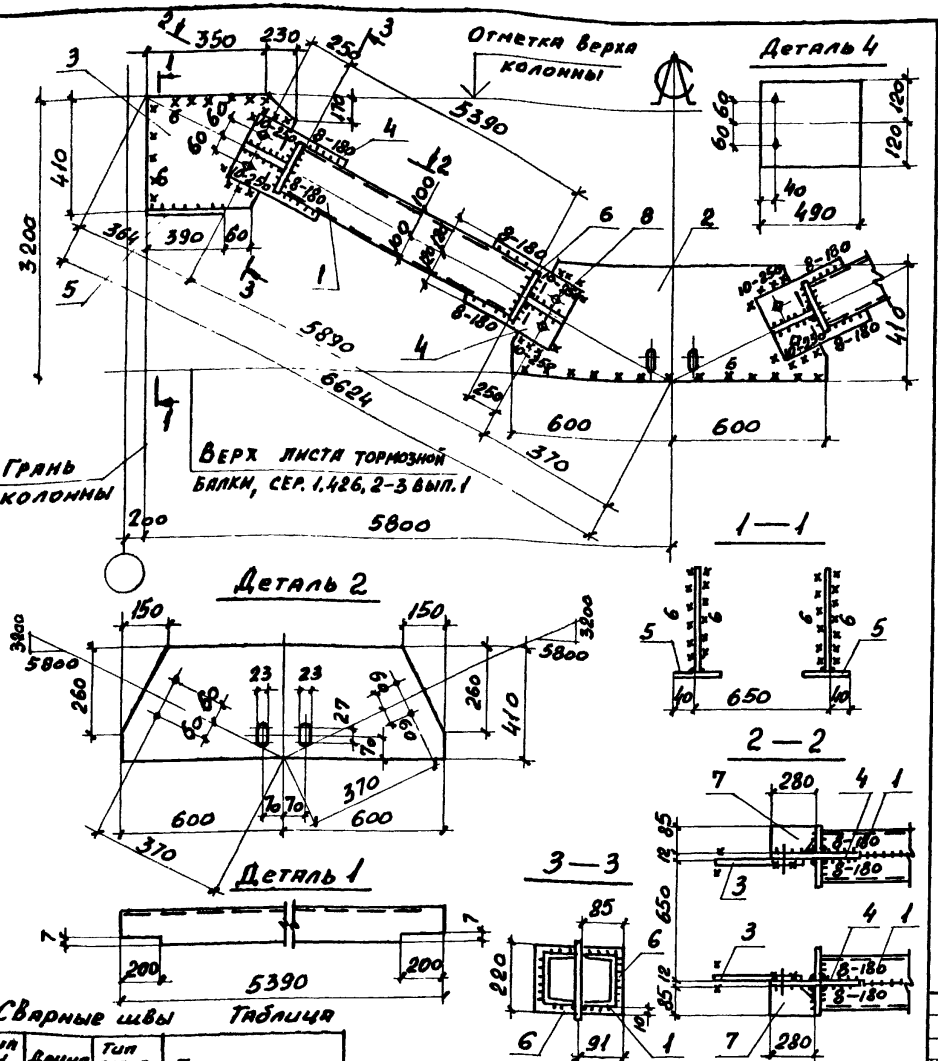

Марка связи	Поз	Наименование	Кол	Масса, кг ед.	Масса, кг всего	Примечание
		Детали:				
		Швеллер ГОСТ 8240-72* Вст 3пс6-1 ТУ 14-1-3023-80				
	1	20 ℓ=5390	8	99,2	793,6	
		Лист ГОСТ 19903-74* Вст 3 пс 6-1 ТУ 14-1-3023-80				
	2	12×410 ℓ=1200	2	46,4	92,8	
	3	12×410 ℓ=570	4	22,0	88,0	
	4	12×240 ℓ=490	8	11,1	88,8	
ВС 143		Лист ГОСТ 19903-74* Вст 3кп2 ГОСТ 380-71*				
	5	8×80 ℓ=390	4	2,0	8,0	
	6	8×85 ℓ=220	16	1,2	19,2	
	7	8×85 ℓ=280	8	1,5	12,0	
		Стандартные изделия				
	8	Болт М16×50.58 ГОСТ 7798-70*	16		1,82	
	9	Гайка М16 ГОСТ 5915-70*	16		0,54	
	10	Шайба 16 ГОСТ 11371-70	16		0,14	

Сварные швы Таблица

Тип и тавр шва	Длина м	Тип электрода	Примечание
△5	55,1	Э42	Заводской
△8	5,8	Э42	Заводской
△6	10,9	Э42	Монтажный
△10	4,4	Э42	Монтажный

1. Расчетная схема и геометрические размеры даны на документе 1.424.1-6/89.7с-7см.
2. Неоговоренные заводские швы h=5мм

Нач. отд.	Капитульский	
И. контр.	Богуславский	
Гл. спец.	Богуславский	
Зав. гр.	Котенко	
Вед. инж.	Дивинская	
Провер.	Котенко	
Разраб.	Колотий	

1.424.1-6/89.7с-82

Связь ВС 143

Стадия	Масса	Масштаб
Р	1116,0	—

Лист | Листов 1

Харьковский промстройниипроект

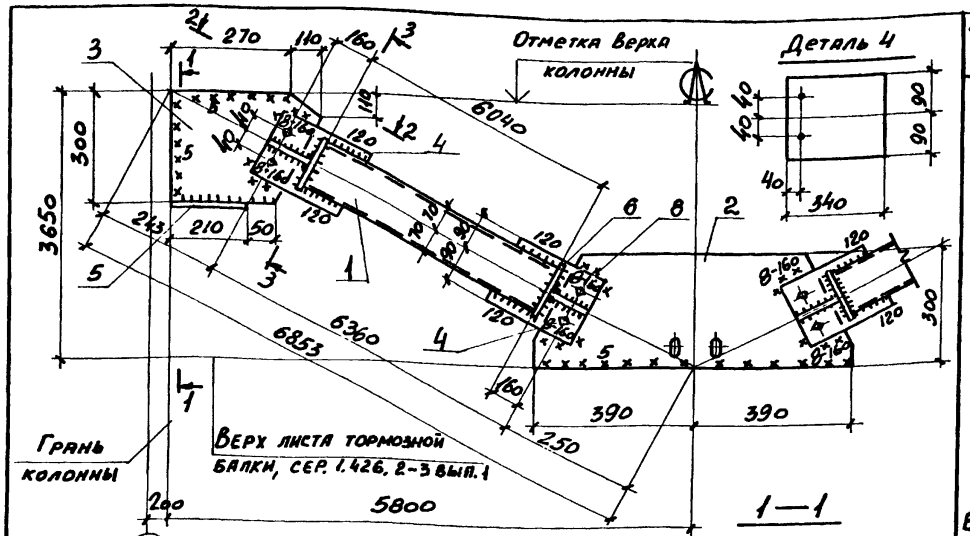

Марка связи	Поз.	Наименование	Кол	Масса, кг ед.	Масса, кг всего	Примечание
		Детали:				
		Швеллер ГОСТ 8240-72* Вст3кп2 ГОСТ 535-79*				
	1	14п ℓ=6040	8	14,3	594,4	
		Лист ГОСТ 19903-74* Вст3кп2 ГОСТ 380-71*				
	2	8×300 ℓ=780	2	14,7	29,4	
	3	8×300 ℓ=380	4	7,2	28,8	
	4	8×180 ℓ=340	8	3,8	30,4	
	5	8×80 ℓ=260	4	1,3	5,2	
	6	8×65 ℓ=160	16	0,7	11,2	
ВС 144	7	8×65 ℓ=190	8	0,8	6,4	
		Стандартные изделия				
	8	Болт М16×50,58 ГОСТ 7798-70*	16		1,82	
	9	Гайка М16 ГОСТ 5915-70*	16		0,54	
	10	Шайба 16 ГОСТ 11371-70	16		0,14	

Сварные швы

Таблица

Тип и толщина шва	Длина, м	Тип электрода	Примечание
◺5	60,0	Э42	Заводской
◺5	7,4	Э42	Монтажный
◺8	2,9	Э42	Монтажный

1. Расчетная схема и геометрические размеры даны на документе 1.424.1-6/89.7с-7см
2. Неоговоренные заводские швы h=5мм.

Нач. отд.	Капитульский	
Н. контр.	Богуславский	
Гл. спец.	Богуславский	
Зав. гр.	Котенко	
Вед. инж.	Дивицкая	
Провер.	Котенко	
Разраб.	Колотий	

1424.1-6/89.7с-83

Связь ВС 144

Стадия	Масса	Масштаб
Р	716,0	—
Лист	Листов 1	

Харьковский промстройниипроект

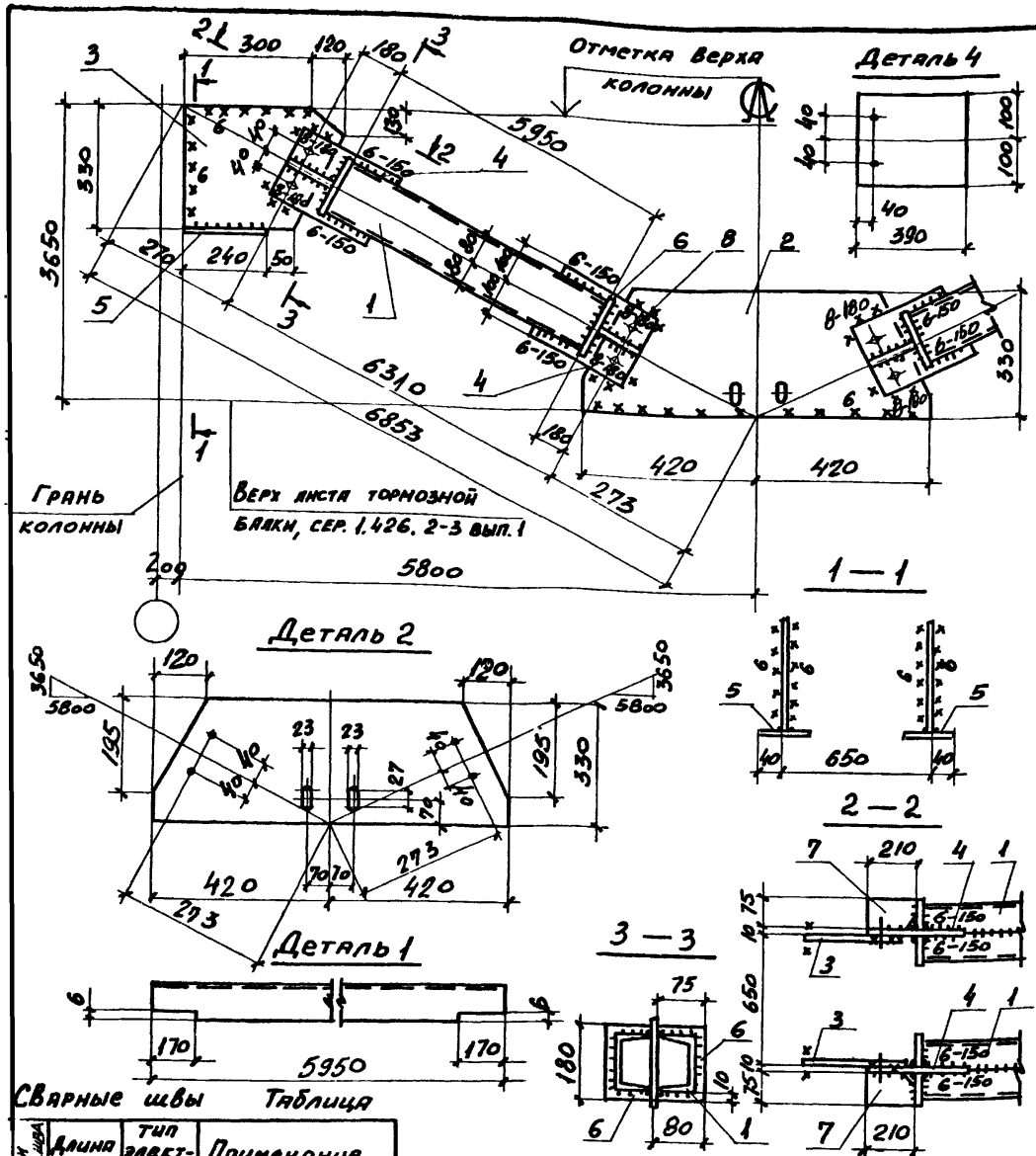

Марка связи	Поз	Наименование	Кол	Масса, кг: Един.	Масса, кг: Всего	Примечание
		Детали:				
		Швеллер ГОСТ 8240-72* / Вст3пс6-1 ТУ 14-1-3023-80				
	1	16п l=6950	8	84,5	676,0	
		Лист ГОСТ 19903-74* / Вст3пс6-1 ТУ 14-1-3023-80				
	2	10×330 l=840	2	21,8	43,6	
	3	10×330 l=420	4	10,9	43,6	
	4	10×200 l=390	8	6,1	48,8	
ВС 145		Лист ГОСТ 19903-74* / Вст3кп2 ГОСТ 380-71*				
	5	8×80 l=240	4	1,2	4,8	
	6	8×75 l=180	16	0,9	14,4	
	7	8×75 l=210	8	1,0	8,0	
		Стандартные изделия				
	8	Болт М16×50.58 ГОСТ 7798-70*	16		1,82	
	9	Гайка М16 ГОСТ 5915-70*	16		0,54	
	10	Шайба 16 ГОСТ 11371-70	16		0,14	

Сварные швы Таблица

Тип и конструктивный элемент шва	Длина м	Тип электрода	Примечание
5	56,6	Э42	Заводской
6	4,8	Э42	Заводской
6	7,6	Э42	Монтажный
6б	3,2	Э42	Монтажный

1. Расчетная схема и геометрические размеры даны на документе 1.424.1-6/89.7с-7см.
2. Неоговоренные заводские швы h=5мм

Нач.отд.	Капитульский	
Н.контр.	Богуславский	
Гл.спец.	Богуславский	
Зав.гр.	Котенко.	
Вед.инж.	Дивинская	
Провер.	Котенко	
Разраб.	Колотий	

1.424.1-6/89.7с-84

Связь ВС 145

Стадия	Масса	Масшт.
Р	85,0	—
Лист	Листов 1	

ХАРЬКОВСКИЙ ПРОМСТРОЙЦИВИЛЬПРОЕКТ

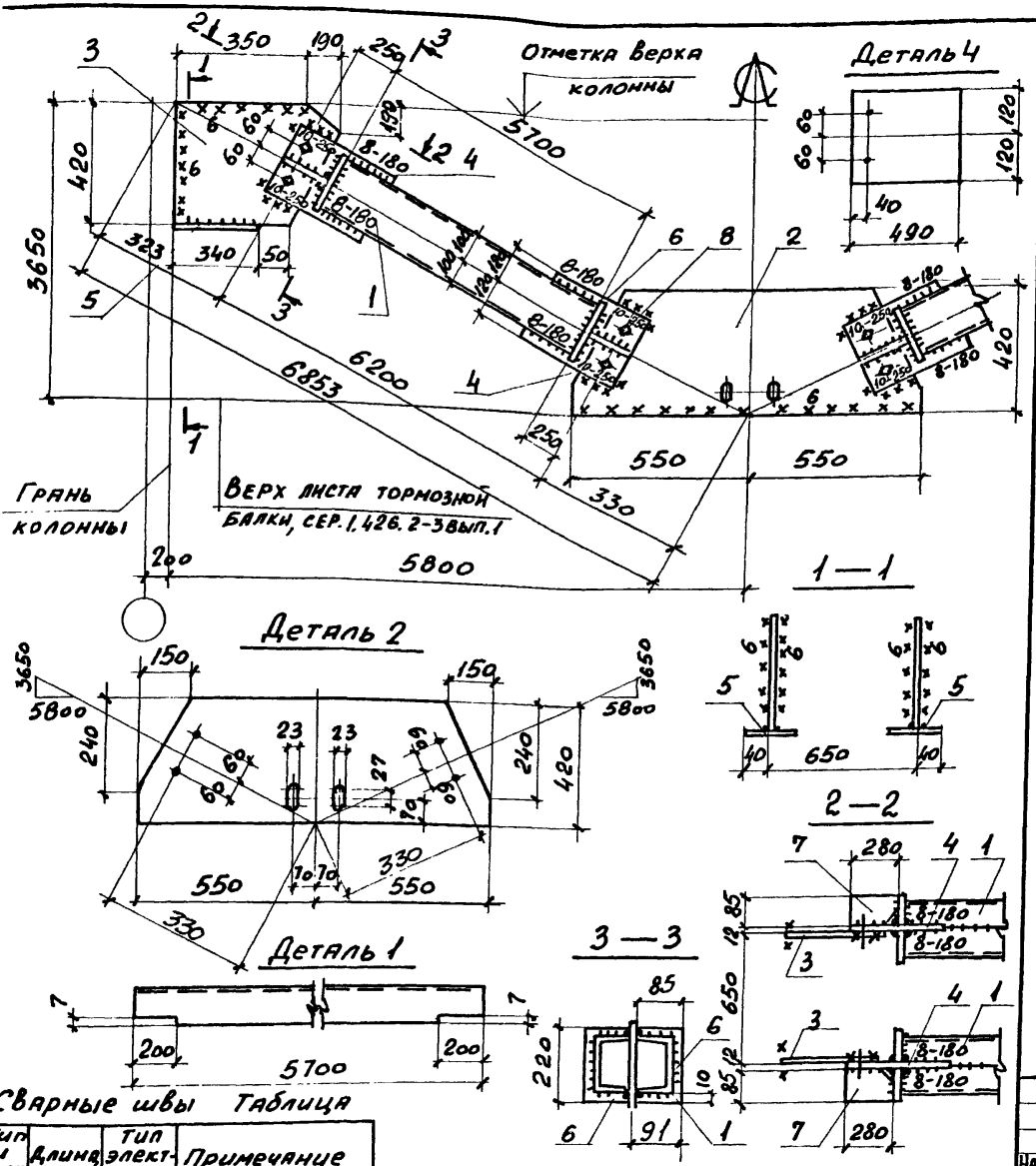

Тип и толщ. шва	Длина, м	Тип электрода	Примечание
▽5	57,2	Э42	Заводской
▽8	5,8	Э42	Заводской
▽6	10,6	Э42	Монтажный
▽10	4,4	Э42	Монтажный

1. Расчетная схема и геометрические размеры даны на документе 1.424.1-6/89.7с-7см.
2. Неоговоренные заводские швы h=5мм

Марка связи	Поз	Наименование	Кол.	Масса, кг: Един.	Масса, кг: Всего	Примечание
		Детали:				
		Швеллер ГОСТ 8240-72* / Вст 3пс 6-1 ТУ 14-1-3023-80				
	1	20 ℓ=5700	8	104,9	839,2	
		Лист ГОСТ 19903-74* / Вст 3пс 6-1 ТУ-14-1-3023-80				
	2	12×420 ℓ=1100	2	43,5	87,0	
	3	12×420 ℓ=540	4	21,4	85,6	
	4	12×240 ℓ=490	8	10,9	87,2	
		Лист ГОСТ 19903-74* / Вст 3кп2 ГОСТ 380-71*				
	5	8×80 ℓ=340	4	1,7	6,8	
ВС 146	6	8×85 ℓ=220	16	1,2	19,2	
	7	8×85 ℓ=280	8	1,5	11,0	
		Стандартные изделия				
	8	Болт М16×50,58 ГОСТ 7798-70*	16		1,82	
	9	Гайка М16 ГОСТ 5915-70*	16		0,54	
	10	Шайба 16 ГОСТ 11371-70	16		0,14	

Нач. отд.	Капитальский	
Н. контр.	Богуславский	
Гл. спец.	Богуславский	
Зав. гр.	Котенко	
Вед. инж.	Дувинская	
Провер.	Котенко	
Разраб.	Колотий	

1.424.1-6/89.7с-85

Связь ВС 146

Стадия	Масса	Масшт.
Р	1151,0	—

Лист | Листов 1

ХАРЬКОВСКИЙ ПРОМСТРОЙНИИПРОЕКТ

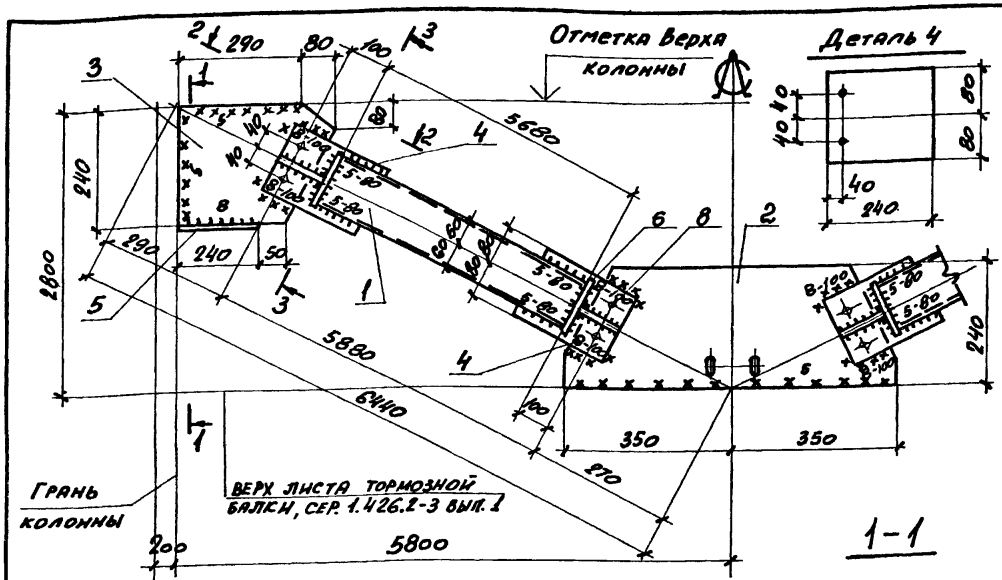

Марка связи	Поз	Наименование	Кол	Масса, кг: Един.	Масса, кг: Всех	Примечание
		Детали:				
		Швеллер ГОСТ 8240-72* / Вст3кп2 ГОСТ 535-79*				
ВС 147-1	1	12П ℓ = 5680	4	59,1	236,4	
		Лист ГОСТ 19903-74* / Вст3кп2 ГОСТ 380-71*				
	2	8×240 ℓ = 700	1	10,6	10,6	
	3	8×240 ℓ = 370	2	5,6	11,2	
	4	8×160 ℓ = 240	4	2,4	9,6	
	5	8×80 ℓ = 240	2	1,2	2,4	
	6	8×60 ℓ = 140	8	0,5	4,0	
	7	8×80 ℓ = 130	4	0,7	2,8	
		Стандартные изделия				
	8	Болт М16×50.58 ГОСТ 7798-70*	8		0,91	
	9	Гайка М16 ГОСТ 5915-70*	8		0,27	
	10	Шайба 16 ГОСТ 11371-78	8		0,07	

Сварные швы Таблица

Тип и конц. шва	Длина м	Тип электрода	Примечание
5	27,2	Э42	Заводской
5	3,4	Э42	Монтажный
8	1,0	Э42	Монтажный

1. Расчетная схема и геометрические размеры даны на документе 1.424.1-6/89.7с-8см.
2. Неоговоренные заводские швы h_f=6мм

Нач. отд.	Капитульский	
Н. контр.	Богуславский	
Гл. спец.	Богуславский	
Зав. гр.	Котенко	
Вед. инж.	Дивинская	
Провер.	Дивинская	
Разраб.	Вишня	

1.424.1-6/89.7с-86

Связь ВС 147-1

Стадия	Масса	Масштаб
Р	280,0	—
Лист	Листов 1	

Харьковский промстройниипроект

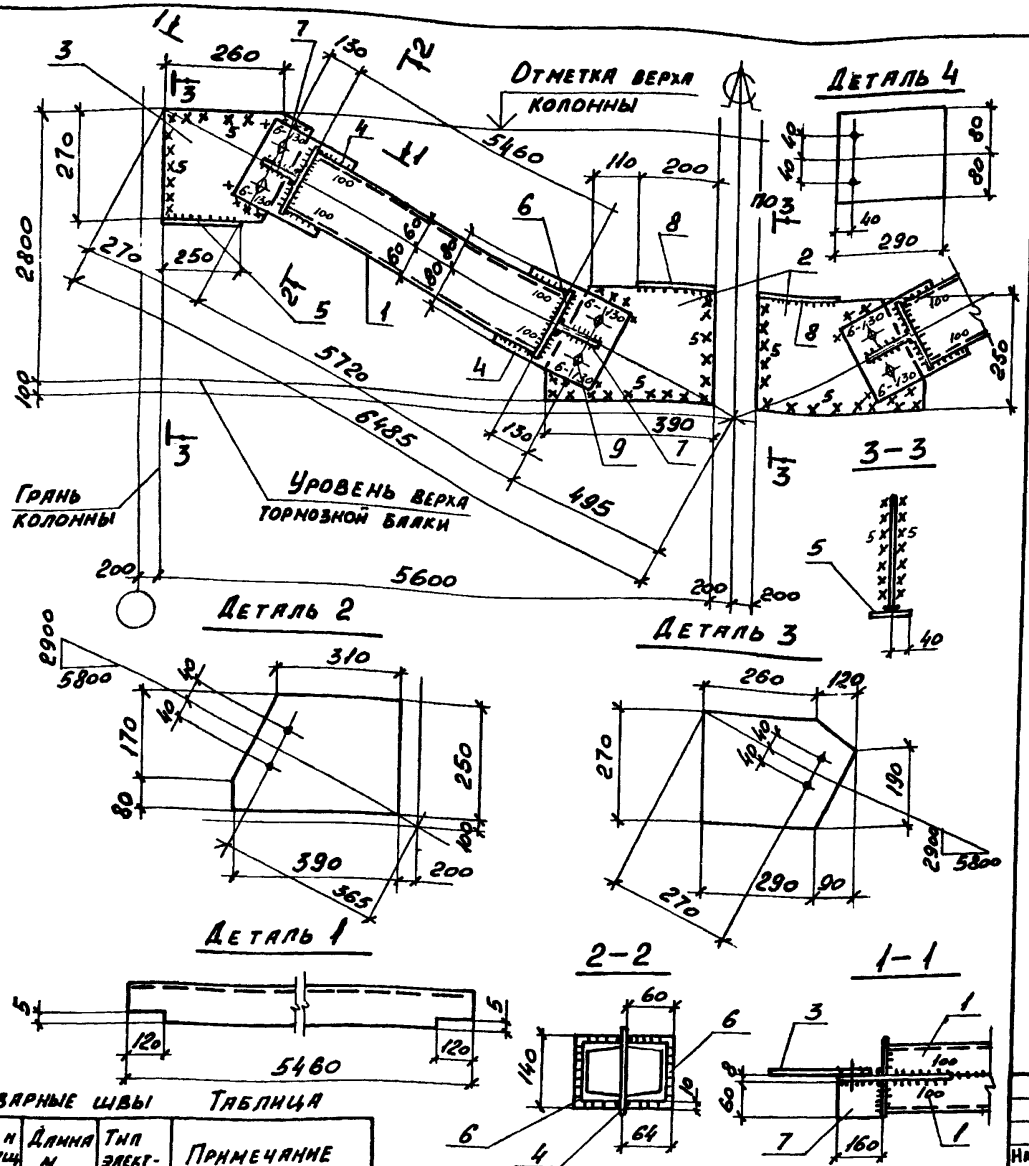

Марка связи	Поз.	Наименование	Кол.	Масса, кг ед.	Масса, кг всех	Примечание
		Детали:				
		Швеллер гост 8240-72* / Вст 3кп2 гост 535-79*				
	1	12 l=5460	4	56,8	227,2	
		Лист гост 19903-74* / Вст 3кп2 гост 380-71*				
	2	8×250 l=390	2	6,1	12,2	
	3	8×270 l=380	2	6,5	13,0	
	4	8×160 l=290	4	2,9	11,6	
	5	8×80 l=250	2	1,3	2,6	
	6	8×60 l=140	8	0,5	4,0	
	7	8×60 l=160	4	0,6	2,4	
	8	8×80 l=200	2	1,0	2,0	
		Стандартные изделия				
	9	Болт М16×50.58 гост 7798-70*	8		0,91	
	10	Гайка М16 гост 5915-70*	8		0,27	
	11	Шайба 16 гост 11371-18	8		0,07	
ВС 147-2						

Сварные швы Таблица

Тип и толщ. шва	Длина м	Тип электрода	Примечание
◺5	28,0	Э42	Заводской
◺5	4,6	Э42	Монтажный
◺6	1,2	Э42	Монтажный

1. Расчетная схема и геометрические размеры даны на документе 1.424.1-6/89.7с-8см.
2. Неоговоренные заводские швы h=5мм

Нач. отд.	Капитульский	
Н. контр.	Богуславский	
Гл. спец.	Богуславский	
Зав. гр.	Котенко	
Вед. инж.	Дивинская	
Провер.	Котенко	
Разраб.	Борщ	

1.424.1-6/89.7с-87

Связь ВС 147-2

Стадия	Масса	Масшт.
Р	279,0	—
Лист	Листов 1	

Харьковский промстройниипроект

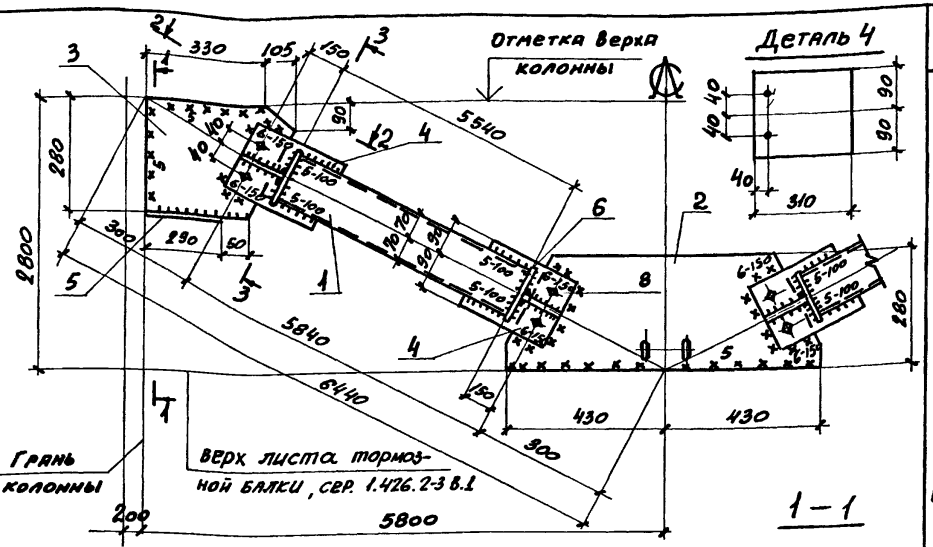

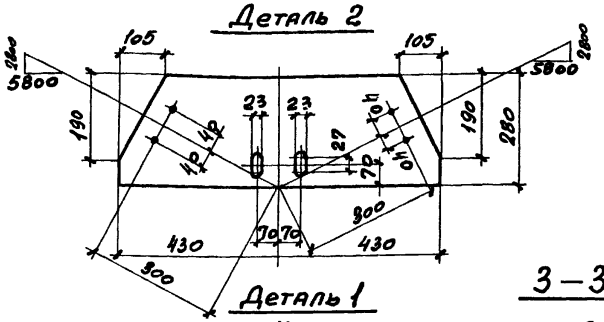

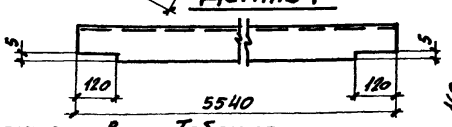

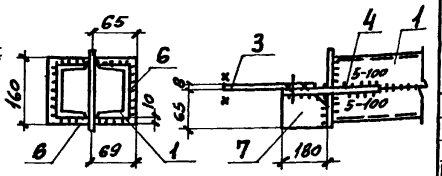

Сварные швы Таблица

Тип и толщ. шва	Длина, м	Тип электрода	Примечание
△5	26,9	Э42	Заводской
△5	4,0	Э42	Монтажный
△6	1,4	Э42	Монтажный

1. Расчетная схема и геометрические размеры даны на документе 1.424.1-6/89.7с-8см
2. Неоговоренные заводские швы h=5мм

Марка связи	Поз	Наименование	Кол	Масса, кг: Един.	Масса, кг: Всех	Примечание
		Детали:				
		Швеллер ГОСТ 8240-72*				
		ВСт3кп2 ГОСТ 535-79*				
ВС148-1	1	14П ℓ=5540	4	68,2	272,8	
		Лист ГОСТ 19903-74*				
		ВСт3кп2 ГОСТ 380-71*				
	2	8×280 ℓ=860	1	15,1	15,1	
	3	8×280 ℓ=435	2	7,7	15,4	
	4	8×180 ℓ=310	4	3,5	14,0	
	5	8×80 ℓ=290	2	1,5	3,0	
	6	8×65 ℓ=160	8	0,7	5,6	
	7	8×65 ℓ=180	4	0,7	2,8	
		Стандартные изделия				
	8	Болт М16×50.58 ГОСТ 7798-70*	8		0,91	
	9	Гайка М16 ГОСТ 5915-70*	8		0,27	
	10	Шайба 16 ГОСТ 11371-78	8		0,07	

Нач. отд.	Капитульский	
Н. контр.	Богуславский	
Гл. спец.	Богуславский	
Зав. гр.	Котенко	
Вед. инж.	Дивинская	
Провер.	Дивинская	
Разраб.	Шанина	

1.424.1-6/89.7с-88

Связь ВС 148-1

Стадия	Масса	Масштаб
Р	334,0	—
Лист	Листов 1	

Харьковский Промстройниипроект

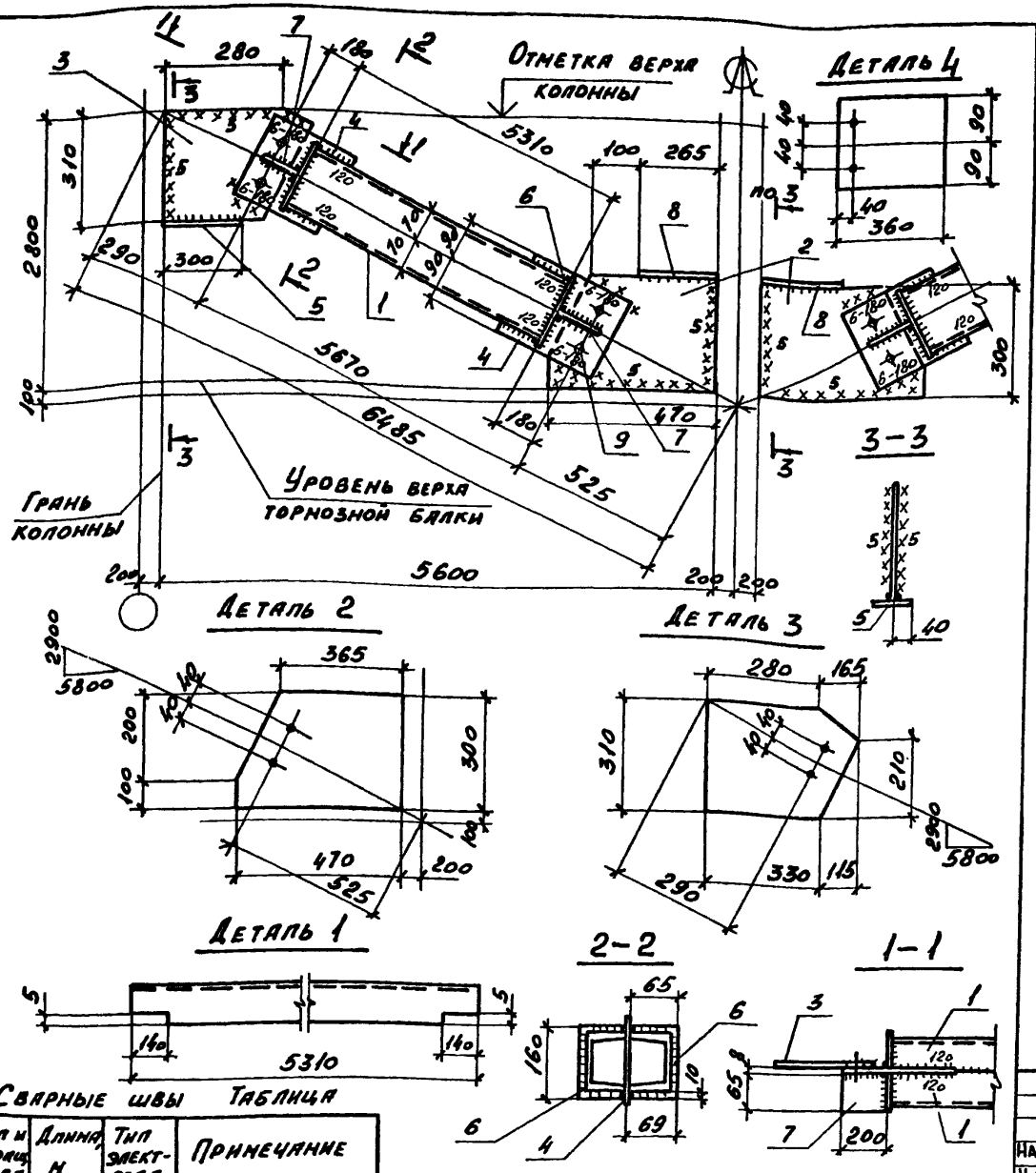

Марка связи	Поз	Наименование	Кол.	Масса, кг ед.	Масса, кг всех	Примечание
		Детали:				
		Швеллер гост 8240-72* Вст 3кп2 гост 535-79*				
	1	14п ℓ=5310	4	65,3	261,2	
		Лист гост 19903-74* Вст 3кп2 гост 380-71*				
	2	8×300 ℓ=470	2	8,9	17,8	
	3	8×310 ℓ=445	2	8,7	17,4	
ВС 148-2	4	8×180 ℓ=360	4	4,1	16,4	
	5	8×80 ℓ=300	2	1,5	3,0	
	6	8×65 ℓ=160	8	0,7	5,6	
	7	8×65 ℓ=200	4	0,8	3,2	
	8	8×80 ℓ=265	2	1,4	2,8	
		Стандартные изделия				
	9	Болт М16×50,58 гост 7798-70*	8		0,91	
	10	Гайка М16 гост 5915-70*	8		0,27	
	11	Шайба 16 гост 11371-78	8		0,07	

Сварные швы Таблица

Тип и толщ. шва	Длина, м	Тип электрода	Примечание
◺5	30,5	Э42	Заводской
◺5	5,4	Э42	Монтажный
◺6	1,5	Э42	Монтажный
◺			

1. Расчетная схема и геометрические размеры даны на документе 1.424.1-6/89.7с-8см.
2. Неоговоренные заводские швы h=5мм.

Нач. отд.	Капитульский	
Н. контр.	Богуславский	
Гл. спец.	Богуславский	
Зав. гр.	Котенко	
Вед. инж.	Дивинская	
Провер.	Котенко	
Разраб.	Борщ	

1.424.1-6/89.7с-89

Связь ВС 148-2

Стадия	Масса	Масштаб
Р	333,0	—
Лист	Листов 1	

Харьковский Промстройниипроект

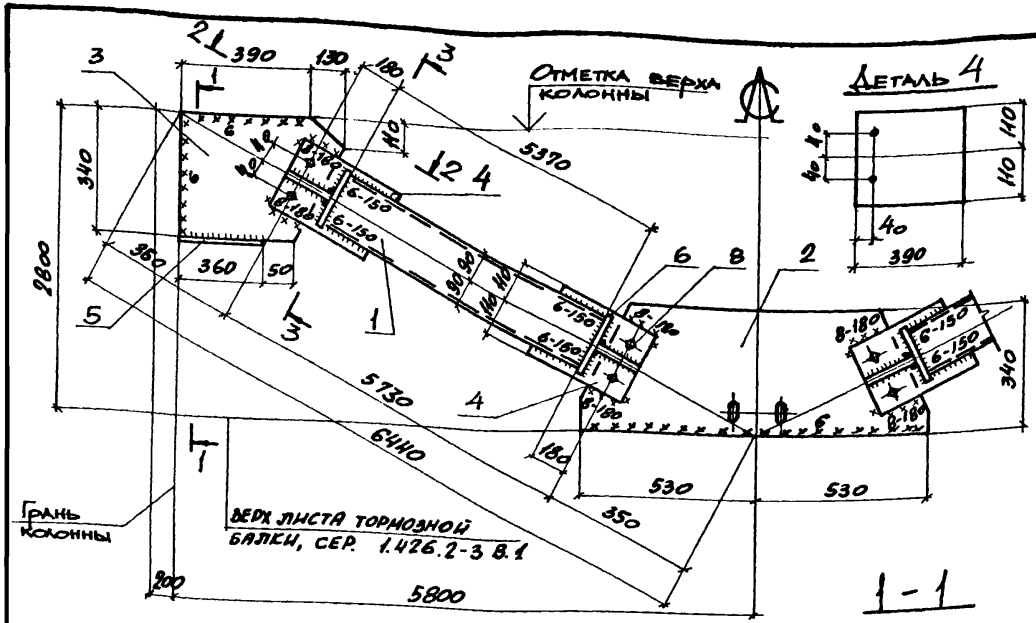

Марка связи	Поз.	Наименование	Кол.	Масса, кг: Един.	Масса, кг: Всех	Примечание
		Детали:				
		Швеллер ГОСТ 8240-72* Вст3пс6-1 ТУ 14-1-3023-80				
	1	18П ℓ=5370	4	87,6	350,4	
		Лист ГОСТ 19903-74* Вст3пс6-1 ТУ 14-1-3023-80				
	2	10×340 ℓ=1060	1	28,3	28,3	
	3	10×340 ℓ=520	2	13,9	27,8	
	4	10×220 ℓ=390	4	6,7	26,8	
ВС 149-1		Лист ГОСТ 19903-74* Вст3кп2 ГОСТ 380-71*				
	5	8×80 ℓ=360	2	1,8	3,6	
	6	8×80 ℓ=200	8	1,0	8,0	
	7	8×80 ℓ=210	4	1,1	4,4	
		Стандартные изделия				
	8	Болт М16×50.58 ГОСТ 7798-70*	8		0,91	
	9	Гайка М16 ГОСТ 5915-70*	8		0,27	
	10	Шайба 16 ГОСТ 11371-78	8		0,07	

Сварные швы

Таблица

Тип шва по ГОСТ 14771-76	Длина, м	Тип электрода	Примечание
Т6	26,7	Э42	Заводской
Т6	2,4	Э42	Заводской
Т6	4,9	Э42	Монтажный
Т6	1,6	Э42	Монтажный

1. Расчетная схема и геометрические размеры даны на документе 1424.1-6/89.ТС-8СМ
2. Неоговоренные заводские швы h= 5мм.

Нач. отд.	Капитульский	
Н. контр.	Богуславский	
Гл. спец.	Богуславский	
Зав. гр.	Котенко	
Вед. инж.	Дивинская	
Провер.	Дивинская	
Разраб.	Колотий	

1.424.1-6/89.7с-90

Связь ВС 149-1

Стадия	Масса	Масшт.
Р	448,0	—
Лист	Листов 1	

Харьковский промстройниипроект

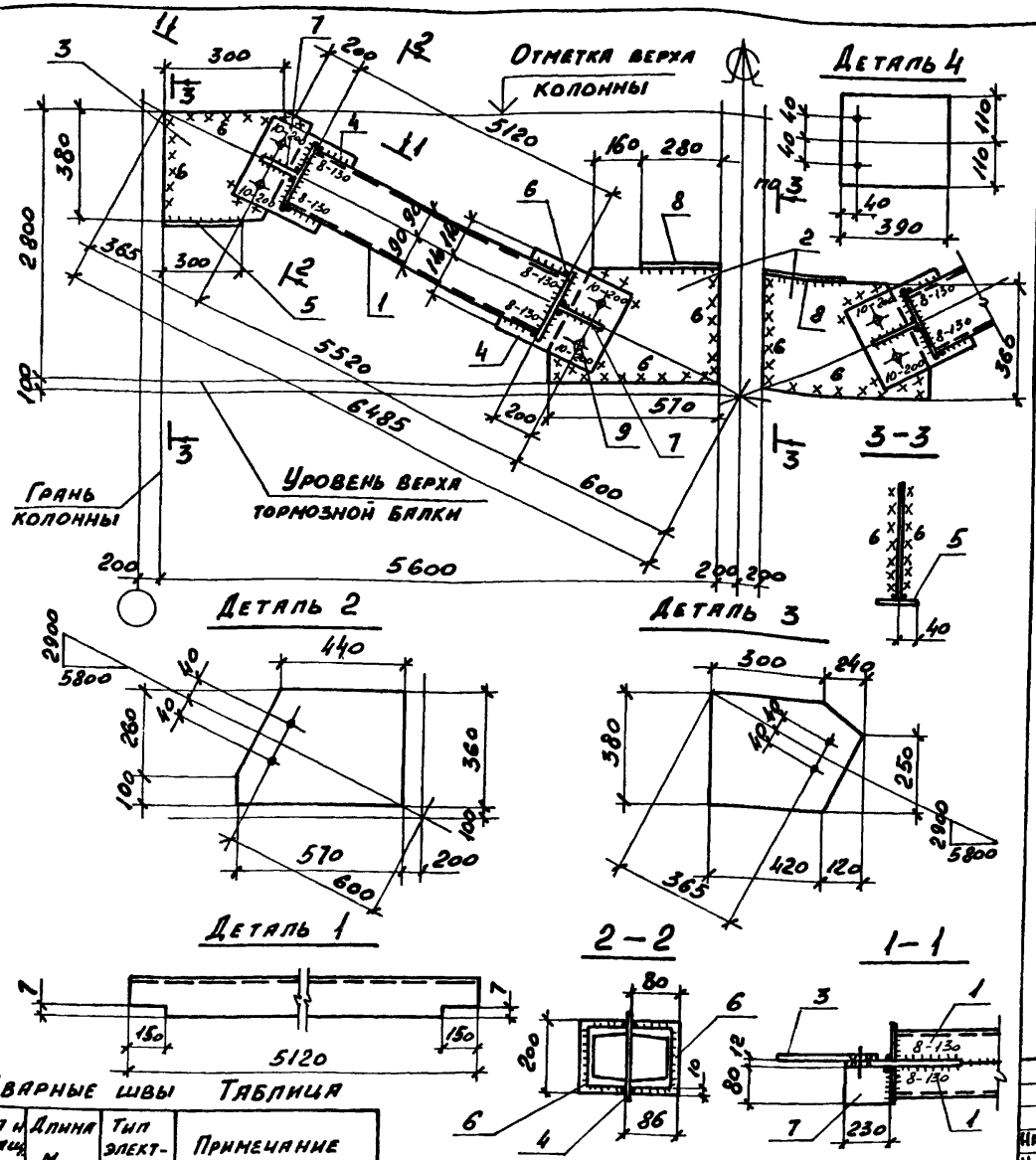

Сварные швы Таблица

Тип и толщ. шва	Длина м.	Тип электрода	Примечание
◺5	30,7	Э42	Заводской
◺8	2,1	Э42	Заводской
◺6	6,2	Э42	Монтажный
◺10	1,8	Э42	Монтажный

1. Расчетная схема и геометрические размеры даны на документе 1.424.1-6/89.7с-8см.
2. Неоговоренные заводские швы h=5мм.

Марка связи	Поз.	Наименование	Кол.	Масса, кг. ед.	Масса, кг. всех	Примечание
		Детали:				
		Швеллер гост 8240-72* Вст 3пс 6-1 ту 14-1-3023-80				
	1	18п l=5120	4	83,5	334,0	
		Лист гост 19903-74* Вст 3пс 6-1 ту 14-1-3023-80				
	2	12×360 l=570	2	19,3	38,6	
	3	12×380 l=540	2	19,3	38,6	
ВС 149-2	4	12×220 l=390	4	8,1	32,4	
		Лист гост 19903-74* Вст 3кп2 гост 380-71*				
	5	8×80 l=300	2	1,5	3,0	
	6	8×80 l=200	8	1,0	8,0	
	7	8×80 l=230	4	1,2	4,8	
	8	8×80 l=280	2	1,4	2,8	
		Стандартные изделия				
	9	Болт М16×50,58 гост7798-70*	8		0,91	
	10	Гайка М16 гост5915-70*	8		0,27	
	11	Шайба 16 гост 11371-78	8		0,07	

Нач.отд.	Капитульский	
Н.контр.	Богуславский	
Гл.спец.	Богуславский	
Зав.гр.	Котенко	
Вед.инж.	Дивинская	
Провер.	Котенко	
Разраб.	Борщ	

1.424.1-6/89.7с-91

Связь ВС 149-2

Стадия	Масса	Масштаб
Р	468,0	—
Лист	Листов 1	

Харьковский промстройниипроект

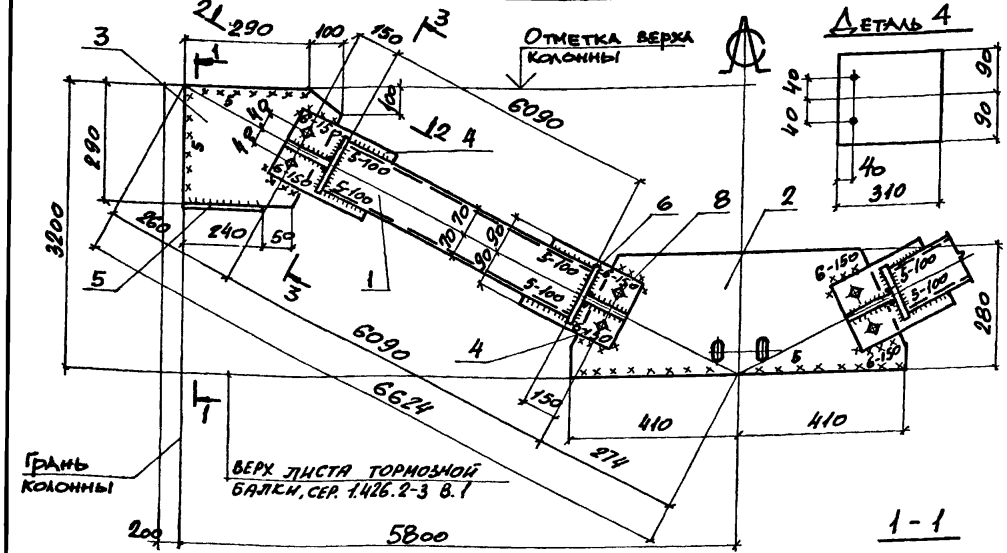

Марка связи	Поз.	Наименование	Кол.	Масса, кг: Един.	Масса, кг: Всех	Примечание
		Детали:				
		Швеллер ГОСТ 8240-72* Вст3кп2 ГОСТ 535-79*				
	1	14П ℓ=6090	4	74.9	299.6	
		Лист ГОСТ 19903-74* Вст3кп2 ГОСТ 380-71*				
	2	8×280 ℓ=820	1	14.4	14.4	
	3	8×290 ℓ=390	2	7.1	14.2	
ВС 150-1	4	8×180 ℓ=310	4	3.5	15.0	
	5	8×80 ℓ=230	2	1.2	2.4	
	6	8×65 ℓ=160	8	0.7	5.6	
	7	8×65 ℓ=180	4	0.7	2.8	
		Стандартные изделия				
	8	Болт М16×50.58 ГОСТ 7798-70*	8		0.91	
	9	Гайка М16 ГОСТ 5915-70*	8		0.27	
	10	Шайба 16 ГОСТ 11371-78	8		0.07	

Сварные швы Таблица

Тип и толщ. шва	Длина м	Тип электрода	Примечание
$\angle$5	29.2	Э42	Заводской
$\angle$5	3.8	Э42	Монтажный
$\angle$6	1.4	Э42	Монтажный

1. Расчетная схема и геометрические размеры даны на документе 1.424.1-6/89.7с-8СМ.
2. Неоговоренные заводские швы h=5мм.

Нач.отд.	Капитульский	
Н.контр.	Богуславский	
Гл.спец.	Богуславский	
Зав.гр.	Котенко	
Вед.инж.	Дивинская	
Провер.	Дивинская	
Разраб.	Шапина	

1.424.1-6/89.7с-92

Связь ВС 150-1

Стадия	Масса	Масштаб
Р	358,0	—
Лист	Листов 1	

Харьковский Промстройниипроект

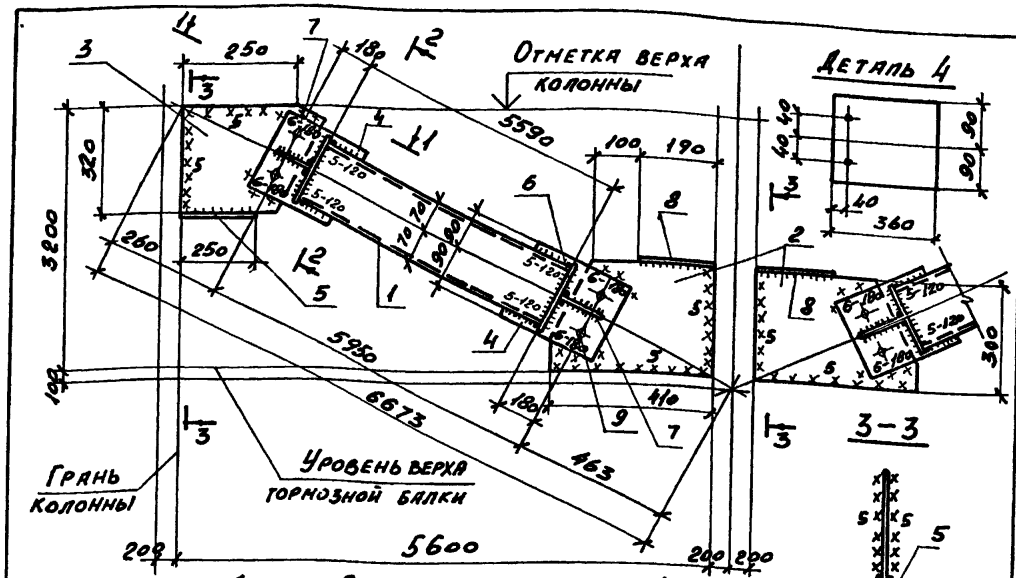

Марка связи	Поз.	Наименование	Кол.	Масса, кг: един.	Масса, кг: всех	Примечание
		Детали:				
		швеллер гост 8240-72*				
		Вст 3кп2 гост 535-79				
	1	14п ℓ=5590	4	68,8	275,2	
		лист гост 19903-74*				
		Вст 3кп2 гост 380-71*				
	2	8×300 ℓ=410	2	7,7	15,4	
	3	8×320 ℓ=420	2	8,5	17,0	
	4	8×180 ℓ=360	4	4,1	16,4	
	5	8×80 ℓ=250	2	1,3	2,6	
	6	8×65 ℓ=160	8	0,7	5,6	
	7	8×65 ℓ=200	4	0,8	3,2	
	8	8×80 ℓ=190	2	1,0	2,0	
		Стандартные изделия				
	9	Болт М16×50,58 гост 7798-70*	8		0,91	
	10	Гайка М16 гост 5915-70*	8		0,27	
	11	Шайба 16 гост 11371-78	8		0,07	
ВС 150-2						

Сварные швы Таблица

Тип и толщ. шва	Длина н	Тип электрода	Примечание
△5	31,3	Э42	Заводской
△5	4,9	Э42	Монтажный
△6	1,6	Э42	Монтажный
△			

1. Расчетная схема и геометрические размеры даны на документе 1.424.1-6/89.7с-8см.
2. Неоговоренные заводские швы h=5мм.

Нач. отд.	Капитульский	
Н. контр.	Богуславский	
Гл. спец.	Богуславский	
Зав. гр.	Котенко	
Вед. инж.	Дивинская	
Провер.	Котенко	
Разраб.	Борщ	

1.424.1-6/89.7с-93

Связь ВС 150-2

Стадия	Масса	Масштаб
Р	342,0	—
Лист	Листов 1	

ХАРЬКОВСКИЙ ПРОМСТРОЙНИИПРОЕКТ

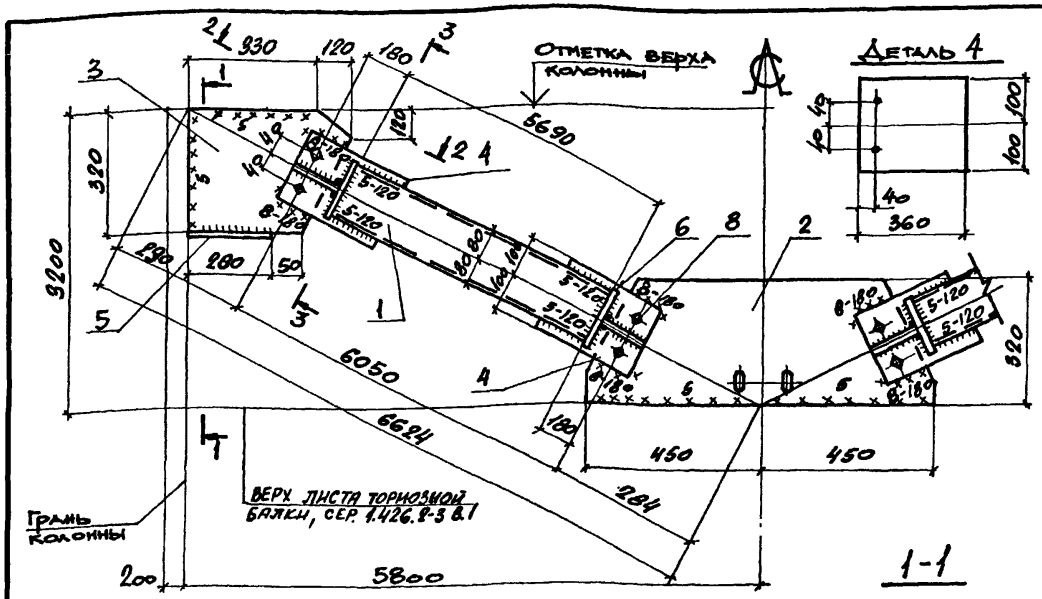

Марка связи	Поз.	Наименование	Кол.	Масса, кг: Един.	Масса, кг: Всего	Примечание
		Детали:				
		Швеллер ГОСТ 8240-72* Вст3пс6-1 ТУ14-1-3023-80				
	1	16П ℓ = 5690	4	80,8	323,2	
		Лист ГОСТ 19903-74* Вст3пс6-1 ТУ14-1-3023-80				
	2	8×320 ℓ = 900	1	18,1	18,1	
	3	8×320 ℓ = 450	2	9,1	18,2	
	4	8×200 ℓ = 360	4	4,5	18,0	
ВС 151-1	5	8×80 ℓ = 290	2	1,5	3,0	
	6	8×75 ℓ = 180	8	0,9	7,2	
	7	8×75 ℓ = 210	4	1,0	4,0	
		Стандартные изделия				
	8	Болт М16×50.58 ГОСТ 7798-70*	8		0,91	
	9	Гайка М16 ГОСТ 5915-70*	8		0,27	
	10	Шайба 16 ГОСТ 11371-78	8		0,07	

Сварные швы Таблица

Тип и конструктивный элемент шва	Длина, м	Тип электрода	Примечание
⌐5	29,3	Э42	Заводской
⌐5	4,2	Э42	Монтажный
⌐8	1,6	Э42	Монтажный

1. Расчетная схема и геометрические размеры даны на документе 1.424.1-6/89.7с-8см.
2. Неоговоренные заводские швы h=5мм.

Нач.отд.	Капитульский	
Н.контр.	Богуславский	
Гл.спец.	Богуславский	
Зав.гр.	Котенко	
Вед.инж.	Дивинская	
Провер.	Дивинская	
Разраб.	Шанина	

1.424.1-6/89.7с-94

Связь ВС 151-1

Стадия	Масса	Масшт
Р	397	—
Лист	Листов 1	

Харьковский Промстройниипроект

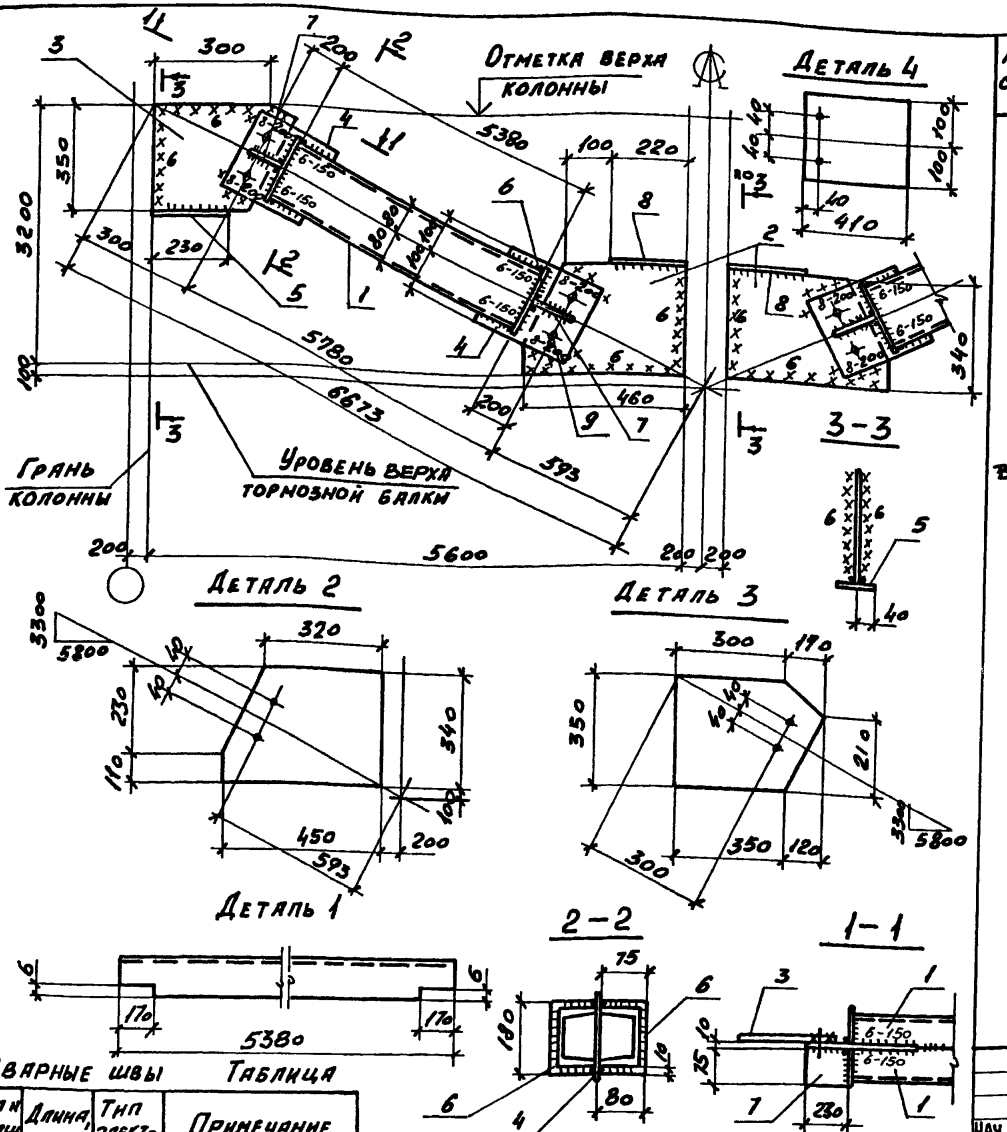

Марка связи	Поз.	Наименование	Кол.	Масса, кг ед.	Масса, кг всех	Примечание
		Детали:				
		Швеллер гост 8240-72* Вст 3пс 6-1 ту 14-1-3023-80				
	1	16П ℓ=5380	4	76,4	305,6	
		Лист гост 19903-74* Вст 3пс 6-1 ту 14-1-3023-80				
	2	10×340 ℓ=450	2	12,0	24,0	
	3	10×350 ℓ=470	2	12,9	25,8	
ВС 151-2	4	10×200 ℓ=410	4	6,4	25,6	
		Лист гост 19903-74* Вст 3кп2 гост 380-71*				
	5	8×80 ℓ=230	2	1,2	2,4	
	6	8×75 ℓ=180	8	0,9	7,2	
	7	8×75 ℓ=230	4	1,1	4,4	
	8	8×80 ℓ=220	2	1,1	2,2	
		Стандартные изделия				
	9	Болт М16×50,58 гост 7798-70*	8		0,91	
	10	Гайка М16 гост 5915-70*	8		0,27	
	11	Шайба 16 гост 11371-78	8		0,07	

Сварные швы **Таблица**

Тип и толщ. шва	Длина, м	Тип электрода	Примечание
◺5	28,0	Э42	Заводской
◺6	2,4	Э42	Заводской
◺6	5,5	Э42	Монтажный
◺8	1,8	Э42	Монтажный

1. Расчетная схема и геометрические размеры даны на документе 1.424.1-6/89.7с-8см.
2. Неоговоренные заводские швы h=5мм.

Нач.отд.	Капитульский	
Н.контр.	Богуславский	
Гл.спец.	Богуславский	
Зав.гр.	Котенко	
Вед.инж.	Дивинская	
Провер.	Котенко	
Разраб.	Борщ	

1.424.1-6/89.7с-95

Связь ВС 151-2

Стадия	Масса	Масштаб
Р	403,0	—

Лист | Листов 1

Харьковский Промстройниипроект

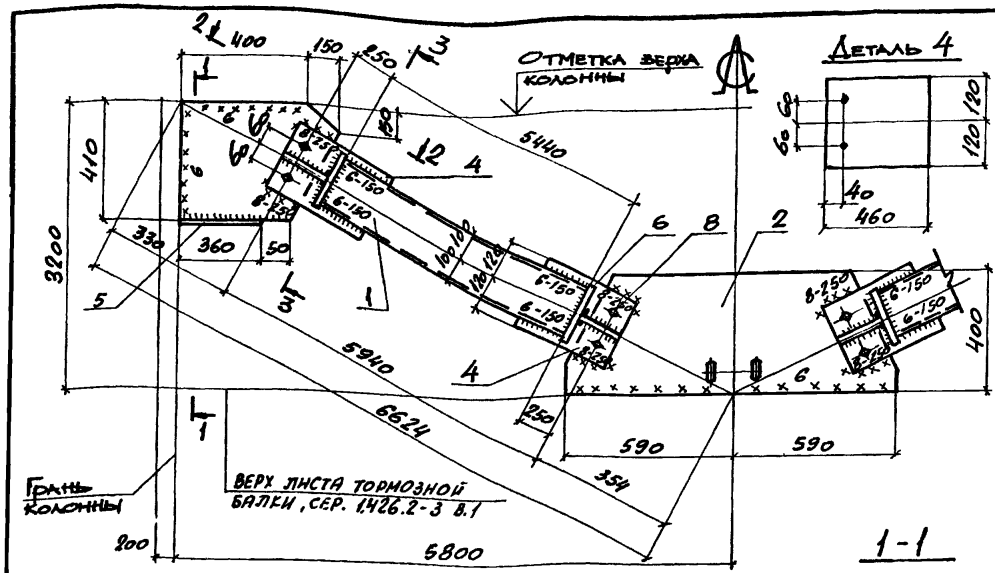

Марка связи	Поз.	Наименование	Кол.	Масса, кг ед.	Масса, кг всех	Примечание
		Детали:				
		Швеллер ГОСТ 8240-72* ВСт3пс6-1 ТУ 14-1-3023-80				
	1	20 ℓ = 5440	4	100,1	400,4	
		Лист ГОСТ 19903-74* ВСт3пс6-1 ТУ 14-1-3023-80				
	2	10×400 ℓ = 1180	1	37,1	37,1	
	3	10×410 ℓ = 550	2	17,7	35,4	
	4	10×240 ℓ = 460	4	8,7	34,8	
ВС 152-1		Лист ГОСТ 19903-74* ВСт3кп2 ГОСТ 380-71*				
	5	8×80 ℓ = 360	2	1,8	3,6	
	6	8×85 ℓ = 220	8	1,2	9,6	
	7	8×85 ℓ = 280	4	1,5	6,0	
		Стандартные изделия				
	8	Болт М16×50.58 ГОСТ 7798-70*	8		0,91	
	9	Гайка М16 ГОСТ 5915-70*	8		0,27	
	10	Шайба 16 ГОСТ 11371-78	8		0,07	

Сварные швы

Таблица

Тип и толщ. шва	Длина м	Тип электрода	Примечание
∟5	27,9	Э42	Заводской
∟6	2,4	Э42	Заводской
∟6	5,4	Э42	Монтажный
∟8	2,2	Э42	Монтажный

1. Расчетная схема и геометрические размеры даны на документе 1.424.1-6/89.7с-8см.
2. Неоговоренные заводские швы h=5мм.

Нач.отд.	Капитульский	
Н.контр.	Богуславский	
Гл.спец.	Богуславский	
Зав.гр.	Котенко	
Ведущ.	Дивинская	
Провер.	Дивинская	
Разраб.	Шанина	

1.424.1-6/89.7с-96

Связь ВС 152-1

Стадия	Масса	Масшт.
Р	531,0	—
Лист	Листов 1	

Харьковский Промстройниипроект

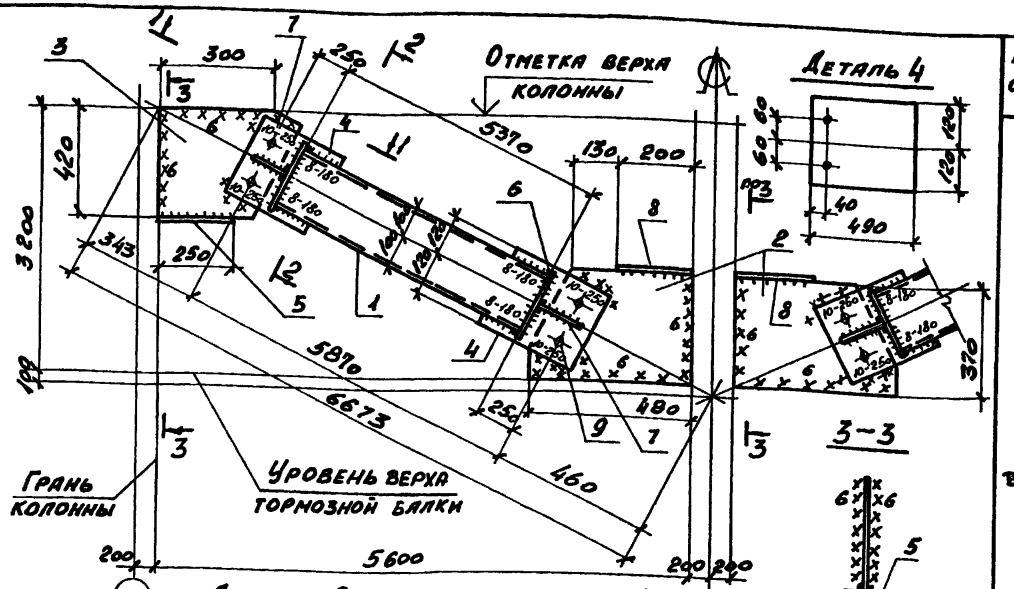

Марка связи	Поз.	Наименование	Кол.	Масса, кг ед.ин.	Масса, кг всех	Примечание
		Детали:				
		Швеллер ГОСТ 8240-72* Вст 3пс 6-1 ТУ 14-1-3023-80				
	1	20 ℓ=5370	4	98,8	395,2	
		Лист ГОСТ 19903-74* Вст 3пс 6-1 ТУ 14-1-3023-80				
	2	12×370 ℓ=480	2	16,7	33,4	
	3	12×420 ℓ=560	2	22,2	44,4	
	4	12×240 ℓ=490	4	11,1	44,4	
ВС 152-2		Лист ГОСТ 19903-74* Вст 3кп2 ГОСТ 380-71*				
	5	8×80 ℓ=250	2	1,3	2,6	
	6	8×85 ℓ=220	8	1,2	9,6	
	7	8×85 ℓ=280	4	1,5	6,0	
	8	8×80 ℓ=200	2	1,0	2,0	
		Стандартные изделия				
	9	Болт М16×50,58 ГОСТ 7798-70*	8		0,91	
	10	Гайка М16 ГОСТ 5915-70*	8		0,27	
	11	Шайба 16 ГОСТ 11371-78	8		0,07	

Сварные швы Таблица

Тип и толщ. шва	Длина, м	Тип электрода	Примечание
△5	27,3	Э42	Заводской
△8	2,9	Э42	Заводской
△6	6,0	Э42	Монтажный
△10	2,2	Э42	Монтажный

1. Расчетная схема и геометрические размеры даны на документе 1.424.1-6/89.7с-8см
2. Неоговоренные заводские швы h=5мм.

Нач.отд.	Капитульский	
Н.контр.	Богуславский	
Гл.спец.	Богуславский	
Зав.гр.	Котенко	
Вед.инж.	Дивинская	
Провер.	Котенко	
Разраб.	Борщ	

1.424.1-6/89.7с-97

Связь ВС 152-2

Стадия	Масса	Масштаб
Р	545,0	—
Лист	Листов 1	

ХАРЬКОВСКИЙ ПРОМСТРОЙНИИПРОЕКТ

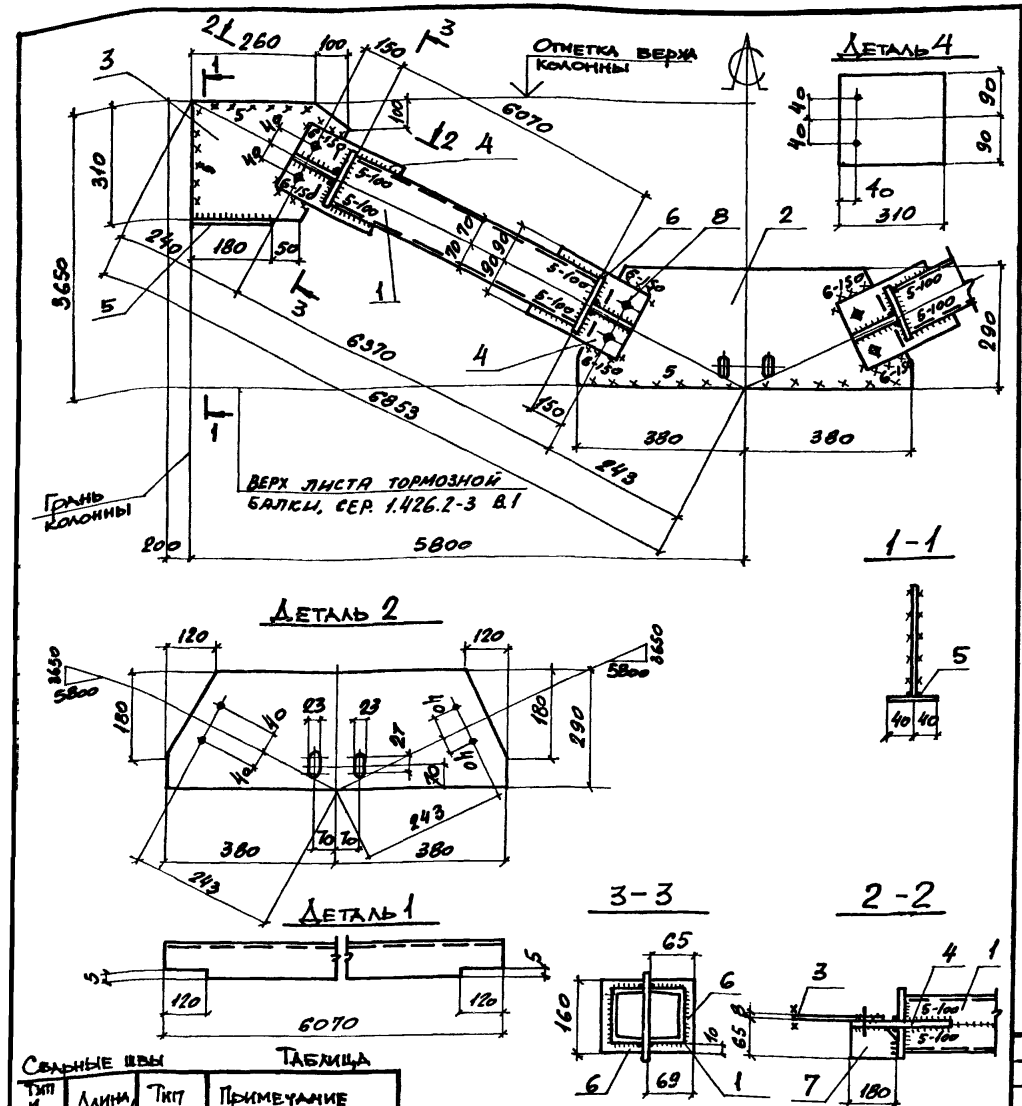

Марка связи	Поз.	Наименование	Кол.	Масса, кг Един.	Масса, кг Всех	Примечание
		Детали:				
		Швеллер ГОСТ 8240-72* / ВСТ3КП2 ГОСТ 535-79*				
	1	14П ℓ=6070	4	74,7	298,8	
		Лист ГОСТ 19903-74* / ВСТ3КП2 ГОСТ 380-71*				
	2	8×290 ℓ=760	1	13,9	13,9	
	3	8×310 ℓ=360	2	7,0	14,0	
	4	8×180 ℓ=310	4	3,5	15,0	
ВС 153-1	5	8×80 ℓ=170	2	0,9	1,8	
	6	8×65 ℓ=160	8	0,7	5,6	
	7	8×65 ℓ=180	4	0,8	3,2	
		Стандартные изделия				
	8	Болт М16×50.58 ГОСТ 7798-70*	8		0,91	
	9	Гайка М16 ГОСТ 5915-70*	8		0,27	
	10	Шайба 16 ГОСТ 11371-78	8		0,07	

Сварные швы

Таблица

Тип и толщ. шва	Длина, м	Тип электрода	Примечание
5	29,8	Э42	Заводской
5	3,6	Э42	Монтажный
6	1,4	Э42	Монтажный

1. Расчетная схема и геометрические размеры даны на документе 1.424.1-6/89.7с-8см.
2. Неоговоренные заводские швы h=5мм.

Нач. отд.	Капитульский	
Н. контр.	Богуславский	
Гл. спец.	Богуславский	
Зав. гр.	Котенко	
Вед. инж.	Дивинская	
Провер.	Дивинская	
Разраб.	Колотий	

1.424.1-6/89.7с-98

Связь ВС 153-1

Стадия	Масса	Масштаб
Р	356,0	—

Лист | Листов 1

Харьковский промстройниипроект

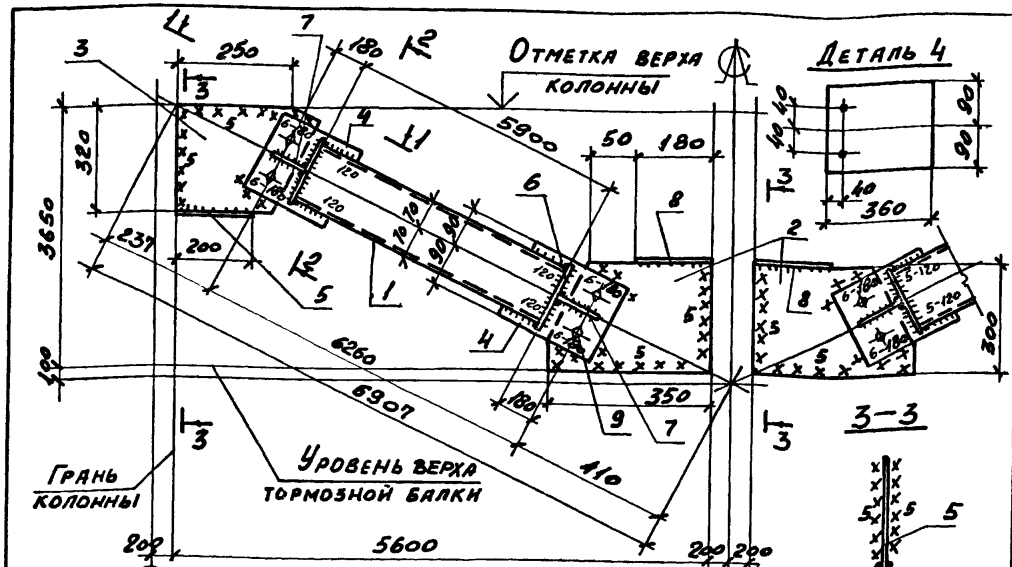

Марка связи	Поз.	Наименование	Кол.	Масса, кг Един.	Масса, кг Всех	Примечание
		Детали:				
		Швеллер гост 8240-72* / Вст 3кп2 гост 535-79*				
	1	14п ℓ=5900	4	72,6	290,4	
		Лист гост 19903-74* / Вст 3кп2 гост 380-71*				
	2	8×300 ℓ=350	2	6,6	13,2	
	3	8×320 ℓ=390	2	7,8	15,6	
	4	8×180 ℓ=360	4	4,1	16,4	
	5	8×80 ℓ=200	2	1,0	2,0	
	6	8×65 ℓ=160	8	0,7	5,6	
	7	8×65 ℓ=210	4	0,9	3,6	
	8	8×80 ℓ=180	2	0,9	1,8	
		Стандартные изделия				
	9	Болт М16×50,58 гост 7798-70*	8		0,91	
	10	Гайка М16 гост 5915-70*	8		0,27	
	11	Шайба 16 гост 11371-78	8		0,07	

Вс 153-2

Сварные швы Таблица

Тип и толщ. шва	Длина м	Тип электрода	Примечание
▽5	32,2	Э42	Заводской
▽5	4,6	Э42	Монтажный
▽6	1,6	Э42	Монтажный
▽			

1. Расчетная схема и геометрические размеры даны на документе 1.424.1-6/89.7с-8см
2. Неоговоренные заводские швы h=5мм.

Нач. отд.	Капитульский	
Н. контр.	Богуславский	
Гл. спец.	Богуславский	
Зав. гр.	Котенко	
Вед. инж.	Дивинская	
Провер.	Котенко	
Разраб.	Борщ	

1.424.1-6/89.7с-99

Связь ВС 153-2

Стадия	Масса	Масштаб
Р	354,0	—
Лист	Листов 1	

Харьковский промстройниипроект

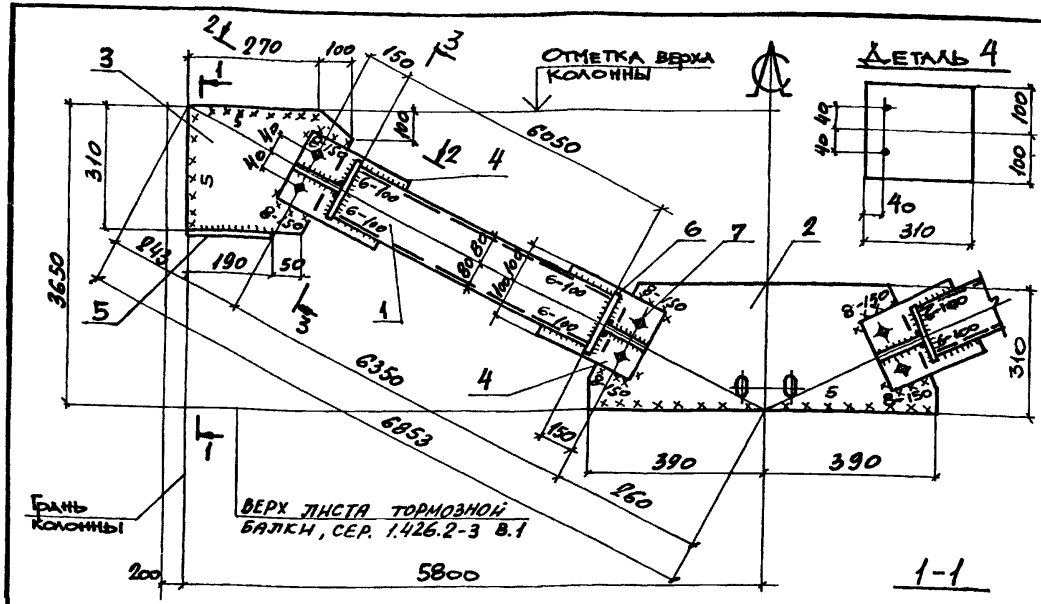

Марка связи	Поз.	Наименование	Кол.	Масса, кг: единн.	Масса, кг: всех	Примечание
		Детали:				
		Швеллер ГОСТ 8240-72* Вст3пс6-1 ТУ14-1-3023-80				
	1	16П ℓ=6050	4	85,9	343,6	
		Лист ГОСТ 19903-74* Вст3кп2 ГОСТ 380-71*				
	2	8×310 ℓ=780	1	15,2	15,2	
	3	8×310 ℓ=370	2	7,2	14,4	
ВС 154-1	4	8×200 ℓ=310	4	3,9	15,6	
	5	8×80 ℓ=190	2	1,0	2,0	
	6	8×75 ℓ=180	12	0,9	10,8	
		Стандартные изделия				
	7	Болт М16-8g×50.58 ГОСТ 7798-70*	8		0,91	
	8	Гайка М16 ГОСТ 5915-70*	8		0,27	
	9	Шайба 16 ГОСТ 11371-78	8		0,07	

Сварные швы — Таблица

Тип и толщ. шва	Длина, м	Тип электрода	Примечание
◺5	30,1	Э42	Заводской
◺5	3,7	Э42	Монтажный
◺8	1,4	Э42	Монтажный
◺6	1,6	Э42	Заводской

1. Расчетная схема и геометрические размеры даны на документе 1.424.1-6/89.7с-8см
2. Неоговоренные заводские швы h=5мм.

Нач.отд.	Капитульский	
Н.контр.	Богуславский	
Гл.спец.	Богуславский	
Зав.гр.	Котенко	
Вед.инж.	Дивинская	
Провер.	Дивинская	
Разраб.	Колотий	

1.424.1-6/89.7с-100

Связь ВС 154-1

Стадия	Масса	Масштаб
Р	406,0	—
Лист	Листов 1	

Харьковский промстройниипроект

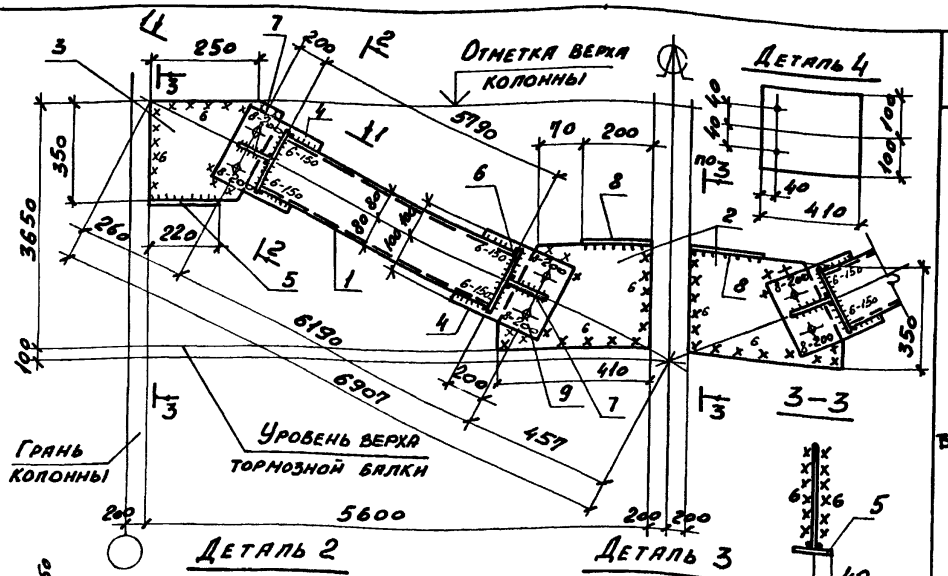

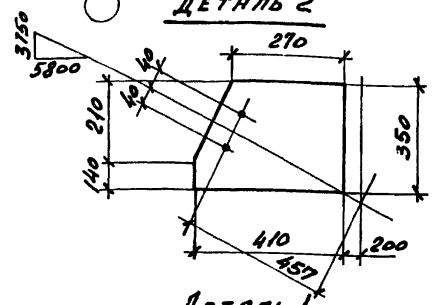

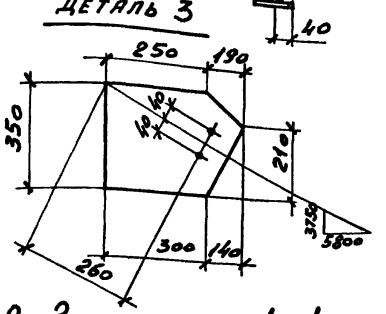

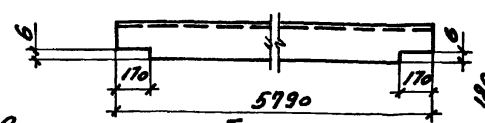

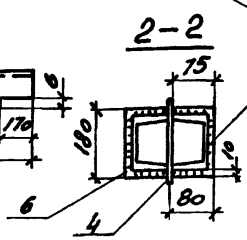

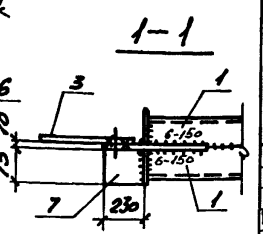

Сварные швы Таблица

Тип и толщ. шва	Длина м	Тип электрода	Примечание
◺5	28,4	Э42	Заводской
◺6	2,4	Э42	Заводской
◺6	5,2	Э42	Монтажный
◺8	1,8	Э42	Монтажный

1. Расчетная схема и геометрические размеры даны на документе 1.424.1-6/89.7с-8см.
2. Неоговоренные заводские швы h=5мм.

Марка связи	Поз.	Наименование	Кол.	Масса, кг ед.	Масса, кг всех	Примечание
		Детали:				
		Швеллер гост 8240-72* / Вст 3пс 6-1 ТУ 14-1-3023-80				
	1	16п ℓ=5790	4	82,2	328,8	
		Лист гост 19903-74* / Вст 3пс 6-1 ТУ 14-1-3023-80				
	2	10×350 ℓ=410	2	11,3	22,6	
	3	10×350 ℓ=440	2	12,1	24,2	
ВС 154-2	4	10×200 ℓ=410	4	6,5	26,0	
		Лист гост 19903-74* / Ст 3 кп2 гост 380-71*				
	5	8×80 ℓ=220	2	1,1	2,2	
	6	8×75 ℓ=180	8	0,9	7,2	
	7	8×75 ℓ=230	4	0,9	3,6	
	8	8×80 ℓ=200	2	1,0	2,0	
		Стандартные изделия				
	9	Болт М16×50,58 гост 7798-70*	8		0,91	
	10	Гайка М16 гост 5915-70*	8		0,27	
	11	Шайба 16 гост 11371-78	8		0,07	

Нач.отд.	Капитульский	
Н.контр.	Богуславский	
Гл.спец.	Богуславский	
Зав.гр.	Котенко	
Вед.инж.	Дивинская	
Провер.	Котенко	
Разраб.	Борщ	

1.424.1-6/89.7с-101

Связь ВС 154-2

Стадия	Масса	Масштаб
Р	422,0	—
Лист	Листов 1	

Харьковский промстройниипроект

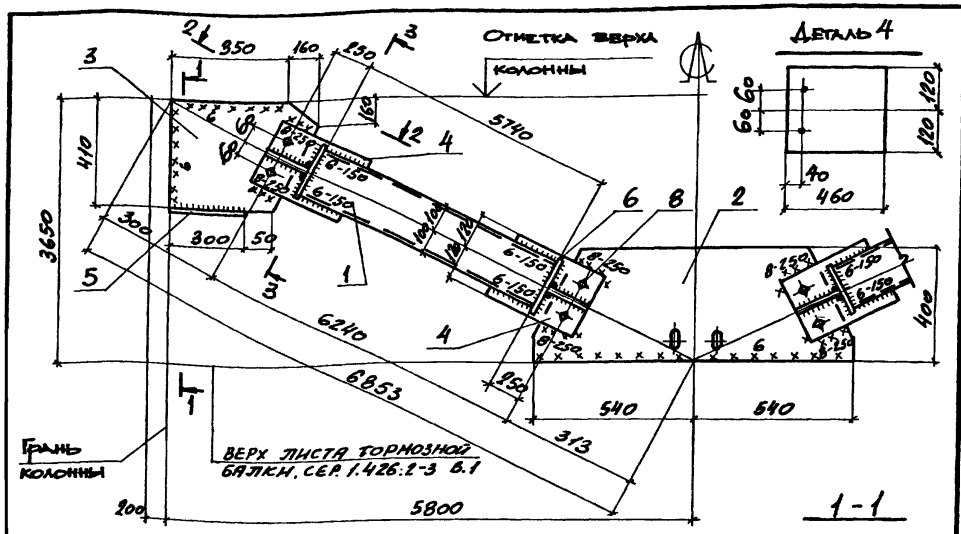

Марка связи	Поз.	Наименование	Кол.	Масса, кг: Един.	Масса, кг: Всех	Примечание
		Детали:				
		Швеллер ГОСТ 8240-72* Вст3пс6-1 ТУ14-1-3023-80				
	1	20 ℓ=5740	4	105,6	422,4	
		Лист ГОСТ 19903-74* Вст3пс6-1 ТУ14-1-3023-80				
	2	10×400 ℓ=1080	1	33,9	33,9	
	3	10×410 ℓ=510	2	16,4	32,8	
	4	10×240 ℓ=460	4	8,7	34,8	
ВС 155-1		Лист ГОСТ 19903-74* Вст3кп2 ГОСТ 380-71*				
	5	8×80 ℓ=300	2	1,5	3,0	
	6	8×85 ℓ=220	8	1,2	9,6	
	7	8×85 ℓ=280	4	1,5	6,0	
		Стандартные изделия				
	8	Болт М16×50.58 ГОСТ 7798-70*	8		0,91	
	9	Гайка М16 ГОСТ 5915-70*	8		0,27	
	10	Шайба 16 ГОСТ 11371-78	8		0,07	

Сварные швы

Таблица

Тип и элем. шва	Длина, м	Тип электрода	Примечание
5	28,9	Э42	Заводской
6	9,4	Э42	Заводской
6	5,0	Э42	Монтажный
8	2,2	Э42	Монтажный

1. Расчетная схема и геометрические размеры даны на документе 1.424.1-6/89.7с-8см.
2. Неоговоренные заводские швы h=5мм.

Нач.отд.	Капитульский	
Н.контр.	Богуславский	
Гл.спец.	Богуславский	
Зав.гр.	Котенко	
Вед.инж.	Дивинская	
Провер.	Дивинская	
Разраб.	Колотий	

1.424.1-6/89.7с-102

Связь ВС 155-1

Стадия	Масса	Масштаб
Р	550,0	-
Лист	Листов 1	

Харьковский Промстройниипроект

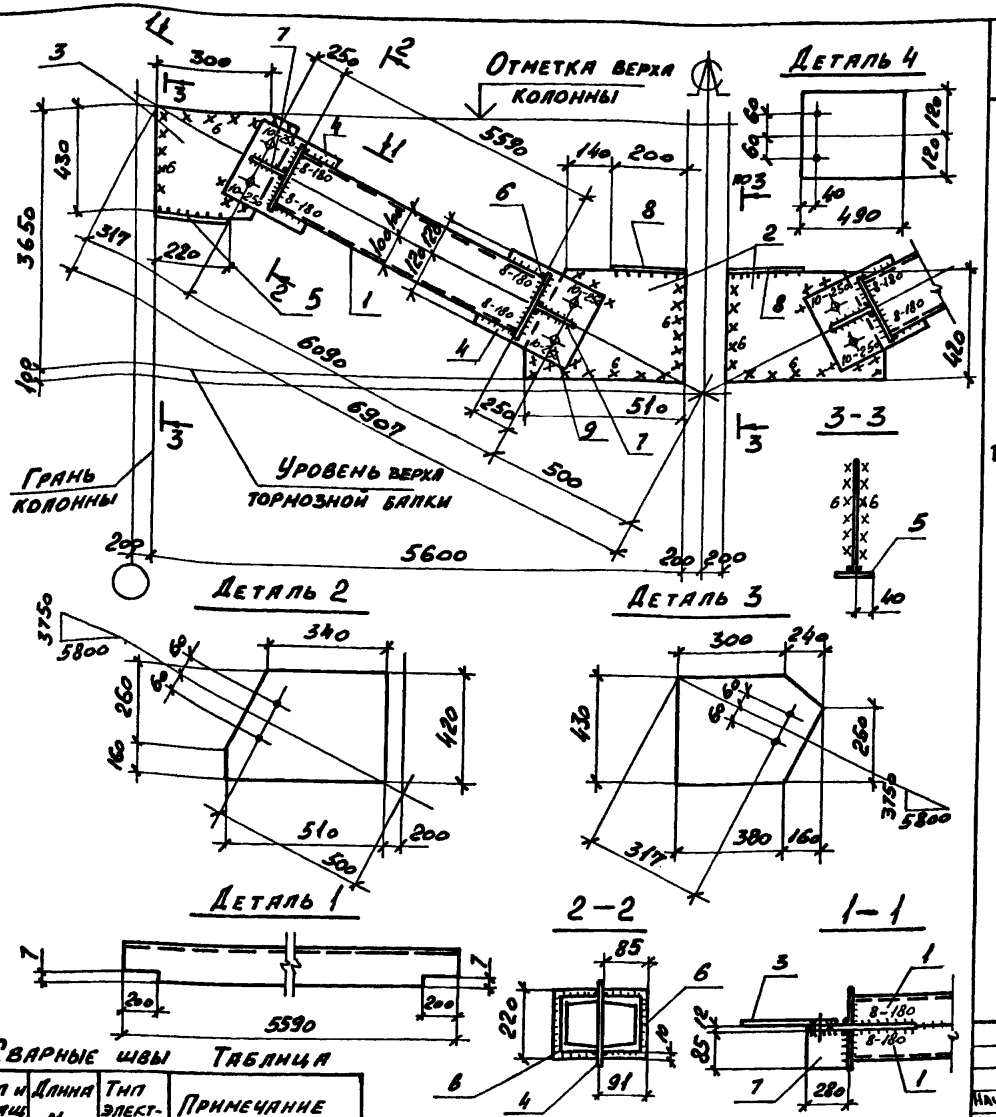

Марка связи	Поз.	Наименование	Кол	Масса, кг ед.ин.	Масса, кг всех	Примечание
		Детали:				
		Швеллер гост 8240-72* Вст 3пс6-1 ТУ 14-1-3023-80				
	1	20 ℓ=5590	4	102,9	411,6	
		Лист гост 19903-74* Вст 3пс6-1 ТУ 14-1-3023-80				
	2	12×420 ℓ=510	2	29,2	40,4	
	3	12×430 ℓ=540	2	21,9	43,8	
ВС 155-2	4	12×240 ℓ=490	4	11,1	44,4	
		Лист гост 19903-74* Вст 3кп2 гост 380-71*				
	5	8×80 ℓ=220	2	1,1	2,2	
	6	8×85 ℓ=220	8	1,2	9,6	
	7	8×85 ℓ=280	4	1,5	6,0	
	8	8×80 ℓ=200	2	1,0	2,0	
		Стандартные изделия				
	9	Болт М16×50,58 гост 7798-70*	8		0,91	
	10	Гайка М16 гост 5915-70*	8		0,27	
	11	Шайба 16 гост 11371-78	8		0,07	

Сварные швы Таблица

Тип и толщ. шва	Длина м	Тип электрода	Примечание
△5	29,0	Э42	Заводской
			заводской
△6	6,4	Э42	Монтажный
△10	2,2	Э42	Монтажный

1. Расчетная схема и геометрические размеры даны на документе 1.424.1-6/89.7с-8см.
2. Неоговоренные заводские швы h=5мм.

Нач.отд.	Капитульский	
Н.контр.	Богуславский	
Гл.спец.	Богуславский	
Зав.гр.	Котенко	
Вед.инж.	Дивинская	
Провер.	Котенко	
Разраб.	Борщ	

1.424.1-6/89.7с-103

Связь ВС 155-2

Стадия	Масса	Масштаб
Р	567,0	—
Лист	Листов 1	

ХАРЬКОВСКИЙ ПРОМСТРОЙНИИПРОЕКТ

gost.e-ecolog.ru