СЕРИЯ 1.424.1-6/89

КОЛОННЫ ЖЕЛЕЗОБЕТОННЫЕ ПРЯМОУГОЛЬНОГО СЕЧЕНИЯ С ПРОХОДАМИ В УРОВНЕ КРАНОВЫХ ПУТЕЙ ДЛЯ ОДНОЭТАЖНЫХ ПРОИЗВОДСТВЕННЫХ ЗДАНИЙ ВЫСОТОЙ 10,8-14,4 М, ОБОРУДОВАННЫХ МОСТОВЫМИ ОПОРНЫМИ КРАНАМИ ГРУЗОПОДЪЕМНОСТЬЮ ДО 32 ТОНН

ВЫПУСК 6 с

АРМАТУРНЫЕ И ЗАКЛАДНЫЕ ИЗДЕЛИЯ КОЛОНН ДЛЯ ЗДАНИЙ С РАСЧЕТНОЙ СЕЙСМИЧНОСТЬЮ 7 И 8 БАЛЛОВ

РАБОЧИЕ ЧЕРТЕЖИ

ЧАСТЬ 1 (СТР. 1...102)

24364-03
ЦЕНА 7-90

gost.e-ecolog.ru

ЦЕНТРАЛЬНЫЙ ИНСТИТУТ ТИПОВОГО ПРОЕКТИРОВАНИЯ
ГОССТРОЯ СССР

Москва, А-445, Смольная ул., 22

Сдано в печать VII 1990 года

Заказ № 7073 Тираж 2300 экз

ТИПОВЫЕ СТРОИТЕЛЬНЫЕ КОНСТРУКЦИИ, ИЗДЕЛИЯ И УЗЛЫ

СЕРИЯ 1.424.1-6/89

КОЛОННЫ ЖЕЛЕЗОБЕТОННЫЕ ПРЯМОУГОЛЬНОГО СЕЧЕНИЯ С ПРОХОДАМИ В УРОВНЕ КРАНОВЫХ ПУТЕЙ ДЛЯ ОДНОЭТАЖНЫХ ПРОИЗВОДСТВЕННЫХ ЗДАНИЙ ВЫСОТОЙ 10,8 - 14,4 М, ОБОРУДОВАННЫХ МОСТОВЫМИ ОПОРНЫМИ КРАНАМИ ГРУЗОПОДЪЕМНОСТЬЮ ДО 32 ТОНН

ВЫПУСК 6 с

АРМАТУРНЫЕ И ЗАКЛАДНЫЕ ИЗДЕЛИЯ КОЛОНН ДЛЯ ЗДАНИЙ С РАСЧЕТНОЙ СЕЙСМИЧНОСТЬЮ 7 И 8 БАЛЛОВ

РАБОЧИЕ ЧЕРТЕЖИ

РАЗРАБОТАНЫ

ХАРЬКОВСКИЙ ПРОМСТРОЙНИИПРОЕКТ

ГЛАВНЫЙ ИНЖЕНЕР ИНСТИТУТА Н.Ф.ДОВГИЙ
ГЛАВНЫЙ ИНЖЕНЕР ПРОЕКТА А.М.МОНИН
НАЧАЛЬНИК АСО 3 Н.Г. АГРАНОВИЧ
ГЛ. СПЕЦИАЛИСТ В.Е.САВРАНСКИЙ

Утверждены Главным Управлением организации проектирования Госстроя СССР, письмо от 02.08.89 г. № 4/5-1094.

Введены в действие с 01.10.90 г. институтом Харьковский Промстройниипроект.
Приказ от 20.02.90 г. № 12.
Срок действия - 1995 г.

© ЦИТП Госстроя СССР, 1990

Обозначение	Наименование	Стр
1.424.1-6/89. 6С-ТТ	Технические требования	7
1.424.1-6/89. 6С-1	Каркас КП1-1... КП1-5	10
6С-2	Каркас КП2-1; КП2-2; КП9-1...КП9-4	12
6С-3	Каркас КП3-1... КП3-3; КП10-1...КП10-4	14
6С-4	Каркас КП4-1... КП4-3; КП11-1; КП11-2	16
6С-5	Каркас КП5-1... КП5-4	18
6С-6	Каркас КП6-1; КП6-2; КП13-2...КП13-6	20
6С-7	Каркас КП7-1...КП7-3; КП14-2...КП14-4	22
6С-8	Каркас КП8-1... КП8-6	24
6С-9	Каркас КП12-1; КП13-1; КП14-1	26
6С-10	Каркас КП12-2... КП12-6	28
6С-11	Каркас КП15-1...КП15-5;	30
	КП22-1... КП22-4	
6С-12	Каркас КП16-1... КП16-6	32
6С-13	Каркас КП17-1... КП17-6	34
6С-14	Каркас КП18-1... КП18-3;	36
	КП25-1... КП25-3	
6С-15	Каркас КП19-1; КП26-1; КП26-2	38
6С-16	Каркас КП19-2...КП19-4;	40
	КП26-3... КП26-6	
6С-17	Каркас КП20-1; КП27-1; КП27-2	42
6С-18	Каркас КП20-2...КП20-6;	44
	КП27-3... КП27-6	
6С-19	Каркас КП21-1; КП21-2; КП28-1; КП28-2	46
6С-20	Каркас КП21-3... КП21-7; КП28-3...КП28-7	48

Нач.отд.	Агранович	
Н.контр.	Савранский	
Гл.спец.	Савранский	
Исполн.	Соколова	

1.424.1-6/89. 6С

Содержание

Стадия	Лист	Листов
Р	1	10

ХАРЬКОВСКИЙ ПРОМСТРОЙНИИПРОЕКТ

Обозначение	Наименование	Стр
1.424.1-6/89 6С-21	Каркас КП23-1... КП23-6	50
6С-22	Каркас КП24-1	52
6С-23	Каркас КП24-2... КП24-8	53
6С-24	Каркас КП29-1 КП29-[illegible]	55
6С-25	Каркас КП30-1... КП30-3	57
6С-26	Каркас КП31-1.. КП31-4;	59
	КП37-2... КП37-4	
6С-27	Каркас КП37-1	61
6С-28	Каркас КП32-1; КП38-1...КП38-4	62
6С-29	Каркас КП33-1; КП33-2;	64
	КП34-1... КП34-3	
6С-30	Каркас КП35-1... КП35-6	66
6С-31	Каркас КП36-1... КП36-4	68
6С-32	Каркас КП39-1...КП39-4;	70
	КП40-1; КП40-2	
6С-33	Каркас КП41-1; КП47-1	72
6С-34	Каркас КП41-2... КП41-7	74
6С-35	Каркас КП42-1, КП42-2; КП48-1	76
6С-36	Каркас КП42-3.. КП42-7	78
6С-37	Каркас КП43-1; КП49-1;	80
	КП49-2; КП50-1	
6С-38	Каркас КП43-2...КП43-5;	82
	КП49-3.. КП49-8	
6С-39	Каркас КП44-1; КП44-2;	84
	КП50-2... КП50-4	
6С-40	Каркас КП45-1 КП45-3;	86
	КП46-1.. КП46-3	
6С-41	Каркас КП47-2... КП47-9	88

Взам. инв. №

Подпись и дата

Инв. № подл.

1.424.1-6/89. 6С

Лист 2

Обозначение	Наименование	Стр.
1.424.1-6/89. 6С-42	Каркас КП 48-2... КП48-3	90
6С-43	Каркас КП 51-1... КП51-3;	92
	КП52-1... КП52-3	
6С-44	Узел 1...6; 1°; 2°; 3°	94
-45	Узел 7...14	97
-46	Узел 15... 19	100
-47	Каркас 1КР112С; 1КР112С-1... 1КР112С-3	103
-48	Каркас 1КР113С; 1КР113С-1... 1КР113С-3	103
-49	Каркас 1КР118С; 1КР118С-1... 1КР118С-3	104
-50	Каркас 1КР119С; 1КР119С-1... 1КР119С-3	104
-51	Каркас 1КР125С; 1КР125С-1... 1КР125С-3	105
-52	Каркас 1КР130С; 1КР130С-1... 1КР130С-3	105
-53	Каркас 1КР131С; 1КР131С-1... 1КР131С-3	106
	1КР137С; 1КР137С-1	
-54	Каркас 1КР137С-2; 1КР137С-3; 1КР142С,	106
	1КР142С-1... 1КР142С-3	
-55	Каркас 1КР143С; 1КР143С-1... 1КР143С-3	107
-56	Каркас 1КР149С; 1КР149С-1... 1КР149С-3	107
-57	Каркас 1КР154С; 1КР154С-1... 1КР154С-3	108
-58	Каркас 1КР155С; 1КР155С-1... 1КР155С-3	108
-59	Каркас 1КР236С; 1КР236С-1... 1КР236С-5	109
-60	Каркас 1КР238С; 1КР238С-1... 1КР238С-5	109
-61	Каркас 1КР40С; 1КР40С-1... 1КР40С-5	110
-62	Каркас 1КР42С; 1КР42С-1... 1КР42С-5	110
-63	Каркас 1КР44С; 1КР44С-1... 1КР44С-5	111
-64	Каркас 1КР46С; 1КР46С-1... 1КР46С-5	111
-65	Каркас 1КР49С; 1КР49С-1... 1КР49С-5	112
-66	Каркас 1КР52С; 1КР52С-1... 1КР52С-5	112
-67	Каркас 1КР54С; 1КР54С-1... 1КР54С-5	113
-68	Каркас 1КР57С; 1КР57С-1... 1КР57С-5	113
-69	Каркас 1КР58С; 1КР58С-1... 1КР58С-5	114
-70	Каркас 1КР63С; 1КР63С-1... 1КР63С-5	114
-71	Каркас 2КР112С; 2КР112С-1... 2КР112С-3	115
-72	Каркас 2КР113С; 2КР113С-1... 2КР113С-3	115
-73	Каркас 2КР118С; 2КР118С-1... 2КР118С-3	116
-74	Каркас 2КР119С; 2КР119С-1... 2КР119С-3	116
-75	Каркас 2КР125С; 2КР125С-1... 2КР125С-3	117
-76	Каркас 2КР130С; 2КР130С-1... 2КР130С-3	117
-77	Каркас 2КР131С; 2КР131С-1... 2КР131С-3	118
-78	Каркас 2КР137С; 2КР137С-1... 2КР137С-3	118
-79	Каркас 2КР142С, 2КР142С-1... 2КР142С-3	119
-80	Каркас 2КР143С; 2КР143С-1... 2КР143С-3	119
-81	Каркас 2КР149С; 2КР149С-1... 2КР149С-3	120
	2КР154С; 2КР154С-1	
-82	Каркас 2 КР154С-2; 2КР154С-3	120
	2КР155С; 2КР155С-1... 2КР155С-3	
-83	Каркас 2КР236С; 2КР236С-1... 2КР236С-3	121
-84	Каркас 2КР238С; 2КР238С-1... 2КР238С-3	121
-85	Каркас 2КР40С; 2КР40С-1... 2КР40С-3	122
-86	Каркас 2КР42С; 2КР42С-1... 2КР42С-3	122
-87	Каркас 2КР44С; 2КР44С-1... 2КР44С-4	123
-88	Каркас 2КР46С; 2КР46С-1... 2КР46С-3	123
-89	Каркас 2КР49С; 2КР49С-1... 2КР49С-3	124
-90	Каркас 2КР52С; 2КР52С-1... 2КР52С-4	124
-91	Каркас 2КР54С; 2КР54С-1... 2КР54С-3	125
-92	Каркас 2КР57С; 2КР57С-1... 2КР57С-3	125

Инв. № подл. | Подпись и дата | Взам. инв. №

Обозначение	Наименование	Стр.
1.424.1-6/89.6С-93	Каркас 2КР59С; 2КР59С-1...2КР59С-3	126
-94	Каркас 2КР63С; 2КР63С-1...2КР63С-3	126
-95	Каркас 3КР1112С; 3КР1112С-1; 3КР1112С-2;	127
	3КР1112С-3	
-96	Узел 1; Арматурные стержни	127
	с высаженными головками	
-97	Каркас 3КР113С; 3КР113С-1...3КР113С-3	128
-98	Каркас 3КР118С; 3КР118С-1...3КР118С-3	128
-99	Каркас 3КР119С; 3КР119С-1...3КР119С-3	129
-100	Каркас 3КР125С; 3КР125С-1...3КР125С-3	129
-101	Каркас 3КР130С; 3КР130С-1...3КР130С-3	130
-102	Каркас 3КР131С; 3КР131С-1...3КР131С-3	130
-103	Каркас 3КР137С; 3КР137С-1...3КР137С-3	131
-104	Каркас 3КР137С-4; 3КР142С; 3КР142С-1;	131
	3КР142С-2; 3КР142С-4	
-105	Каркас 3КР142С-3; 3КР143С; 3КР143С-1	132
	3КР149С-5	
-106	Каркас 3КР143С-2...3КР143С-4; 3КР149С	132
-107	Каркас 3КР149С-1...3КР149С-4	133
-108	Каркас 3КР154С; 3КР154С-1...3КР154С-3	133
-109	Каркас 3КР154С-4; 3КР155С; 3КР155С-1;	134
	3КР155С-2	
-110	Каркас 3КР154С-5; 3КР155С-3...3КР155С-5	134
-111	Каркас 5КР81С; 5КР83С	135
-112	Каркас 5КР84С; 5КР86С;	135
-113	Каркас 5КР90С; 5КР93С	136
-114	Каркас 5КР95С; 5КР98С	136
-115	Каркас 5КР97С; 5КР97С-1; 5КР99С	137

Обозначение	Наименование	Стр.
1.424.1-6/89.6С-116	Каркас 5КР102С; 5КР105С; 5КР105С-1	137
-117	Каркас 5КР107С; 5КР107С-1; 5КР108С;	138
	5КР108С-1	
-118	Каркас 5КР100С; 5КР100С-1...5КР100С-3	138
	5КР111С; 5КР111С-1	
-119	Каркас 5КР114С; 5КР114С-1	139
	5КР115С; 5КР115С-1	
-120	Каркас 5КР117С; 5КР117С-1;	139
	5КР119С; 5КР119С-1	
-121	Каркас 5КР120С; 5КР120С-1; 5КР121С;	140
	5КР121С-1...5КР121С-3	
-122	Каркас 5КР123С; 5КР123С-1; 5КР126С	140
	5КР126С-1	
-123	Каркас 5КР127С; 5КР127С-1	141
-124	Каркас 8КР67С; 8КР67С-1...8КР67С-3	141
-125	Каркас 8КР68С; 8КР68С-1...8КР68С-3	142
-126	Каркас 8КР71С; 8КР71С-1...8КР71С-3	142
-127	Каркас 8КР73С; 8КР73С-1...8КР73С-3	143
-128	Каркас 8КР77С; 8КР77С-1...8КР77С-3	143
-129	Каркас 8КР79С; 8КР79С-1...8КР79С-3	144
-130	Каркас 8КР80С; 8КР80С-1...8КР80С-3	144
-131	Каркас 8КР83С; 8КР83С-1...8КР83С-3	145
-132	Каркас 8КР85С; 8КР85С-1...8КР85С-3	145
-133	Каркас 8КР86С; 8КР86С-1...8КР86С-3	146
-134	Каркас 8КР90С; 8КР90С-1...8КР90С-3	146
-135	Каркас 8КР91С; 8КР91С-1...8КР91С-3	147
-136	Каркас 8КР92С; 8КР92С-1...8КР92С-3	147
-137	Каркас 8КР95С; 8КР95С-1...8КР95С-3	148

Инв. № подл. | Подпись и дата | Взам. инв. №

Обозначение	Наименование	Стр
	8КР10КС-3; 8КР10ЧС-3	
1.424.1-6/89. 6С-138	Каркас 8КР08С; 8КР08С-1... 8КР08С-3	148
	8КР10ТС-3; 8КР11ОС-3	
- 139	Каркас 8КР10КС; 8КР10КС-1; 8КР10КС-2	149
	8КР10ЧС; 8КР10ЧС-1; 8КР10ЧС-2	
- 140	Каркас 8КР10ТС; 8КР10ТС-1;	149
	8КР10ТС-2; 8КР11ОС; 8КР11ОС-1; 8КР11ОС-2	
- 141	Каркас 8КР113С; 8КР113С-1; 8КР113С-2	150
	8КР116С; 8КР116С-1; 8КР116С-2	
- 142	Каркас 8КР113С-3; 8КР116С-3	150
	8КР119С; 8КР119С-1... 8КР119С-3;	
- 143	Каркас 9КР67С; 9КР67С-1... 9КР67С-3	151
- 144	Каркас 9КР68С; 9КР68С-1... 9КР68С-3	151
- 145	Каркас 9КР71С; 9КР71С-1... 9КР71С-3	152
- 146	Каркас 9КР73С; 9КР73С-1... 9КР73С-3	152
- 147	Каркас 9КР77С; 9КР77С-1... 9КР77С-3	153
- 148	Каркас 9КР79С; 9КР79С-1... 9КР79С-3	153
- 149	Каркас 9КР80С; 9КР80С-1... 9КР80С-3	154
- 150	Каркас 9КР83С; 9КР83С-1... 9КР83С-3	154
- 151	Каркас 9КР85С; 9КР85С-1... 9КР85С-3	155
- 152	Каркас 9КР86С; 9КР86С-1... 9КР86С-3	155
- 153	Каркас 9КР89С; 9КР89С-1 9КР89С-3	156
- 154	Каркас 9КР91С; 9КР91С-1... 9КР91С-3	156
- 155	Каркас 9КР92С; 9КР92С-1... 9КР92С-3	157
- 156	Каркас 9КР95С; 9КР95С-1... 9КР95С-3	157
- 157	Каркас 9КР98С; 9КР98С-1... 9КР98С-3	158
- 158	Каркас 9КР10КС; 9КР10КС-1... 9КР10КС-3	158
- 159	Каркас 9КР10ЧС; 9КР10ЧС-1... 9КР10ЧС-3	159

Обозначение	Наименование	Стр
1424.1-6/89. 6С-160	Каркас 9КР107С; 9КР107С-1... 9КР107С-3	159
-161	Каркас 9КР110С; 9КР110С-1... 9КР110С-3	160
-162	Каркас 9КР113С; 9КР113С-1... 9КР113С-3	160
-163	Каркас 9КР116С; 9КР116С-1... 9КР116С-3	161
-164	Каркас 9КР119С; 9КР119С-1... 9КР119С-3	161
-165	Каркас 10КР67С; 10КР67С-1... 10КР67С-3	162
-166	Каркас 10КР68С; 10КР68С-1... 10КР68С-3	162
-167	Каркас 10КР71С; 10КР71С-1... 10КР71С-3	163
-168	Каркас 10КР73С; 10КР73С-1... 10КР73С-3	163
-169	Каркас 10КР77С; 10КР77С-1... 10КР77С-3	164
-170	Каркас 10КР79С; 10КР79С-1... 10КР79С-3	164
-171	Каркас 10КР80С; 10КР80С-1... 10КР80С-3	165
-172	Каркас 10КР83С; 10КР83С-1... 10КР83С-3	165
-173	Каркас 10КР85С; 10КР85С-1... 10КР85С-3	166
-174	Каркас 10КР86С; 10КР86С-1... 10КР86С-3	166
-175	Каркас 10КР89С; 10КР89С-1... 10КР89С-3	167
-176	Каркас 10КР91С; 10КР91С-1... 10КР91С-3	167
-177	Каркас 10КР92С; 10КР92С-1; 10КР92С-2;	168
	10КР92С-4	
-178	Каркас 10КР92С-3; 10КР95С; 10КР98С-1;	168
	10КР10ЧС-5	
-179	Каркас 10КР95С-2; 10КР95С-4; 10КР98С	169
-180	Каркас 10КР98С-1... 10КР98С-4	169
-181	Каркас 10КР10КС;	170
	10КР10ТС-1... 10КР10ТС-3	
-182	Каркас 10КР10ЧС-1; 10КР10ЧС; 10КР10ЧС-1;	170
	10КР10ЧС-2	
-183	Каркас 10КР10ЧС-3; 10КР10ЧС-4;	171

Инв. № подл. | Подпись и дата | Взам. инв. №

Обозначение	Наименование	Стр
	10КР10ТС; 10КР10ТС-1	
1.424.1-6/89.6С-184	Каркас 10КР10ТС-2... 10КР10ТС-4; 10КР10С	171
-185	Каркас 10КР10С-1... 10КР10С-4	172
-186	Каркас 10КР113С;	172
	10КР113С-1... 10КР113С-3	
-187	Каркас 10КР113С-4; 10КР116С;	173
	10КР116С-1; 10КР116С-2	
-188	Каркас 10КР116С-3; 10КР116С-4;	173
	10КР119С; 10КР119С-1	
-189	Каркас 10КР119С-2... 10КР119С-5	174
-190	Каркас 10КР10ТС-5; 10КР10С-5;	174
	10КР113С-5; 10КР116С-5;	
-191	Сетка С1С; С1С-1; С1С-2;	175
	С1С-3; С1С-4; С1С-5	
-192	Сетка С2С; С2С-1	175
-193	Сетка С3С; С3С-1... С3С-3	176
-194	Арматурный элемент	176
	СШ1С... СШ5С	
-195	Арматурный элемент	177
	СШ6С... СШ9С	
-196	Стержень арматурный	178
	СТ1... СТ7	
-197	Изделие закладное МН23, МН23-1	179
-198	Изделие закладное МН24	180
-199	Изделие закладное МН25	180
-200	Изделие закладное МН26	181
-201	Изделие закладное МН27	181
-202	Изделие закладное МН28	182

Обозначение	Наименование	Стр
1.424.1-6/89.6С-203	Изделие закладное МН29	183
-204	Изделие закладное МН30	184
-205	Изделие соединительное МС2; МС3	185
-206	Изделие соединительное МС4; МС5	185
-207	Изделие соединительное МС6	186
-208	Изделие соединительное МС7	186
-209	Изделие соединительное МС8	187
-210	Изделие соединительное МС9	187
-211	Изделие соединительное МС10	188
-212	Каркас КР1; КР2	188
-213	Пример объединения плоских каркасов в пространственные	189

Инв. № подл. | Подпись и дата | Взам. инв. №

I. Общие сведения.

I.I. Выпуск 6С серии I.424.I-6/89 содержит рабочие чертежи арматурных изделий для железобетонных колонн с проходами, разработанных в выпуске 5С, а также рабочие чертежи закладных изделий колонн, применяющихся в зданиях с расчетной сейсмичностью 7 и 8 баллов.

Примечание: Ряд закладных изделий содержится в выпуске 2 настоящей серии. Указания по применению закладных изделий см. в пояснительной записке к выпуску 0-Iс (докум. I.424.I-6/89.0-Iс-ПЗ).

I.2. Состав серии и материалы для проектирования зданий с расчетной сейсмичностью 7 и 8 баллов приведены в выпуске 0-Iс.

2. Технические требования.

2.I. Изготовление пространственных и плоских каркасов, арматурных и закладных изделий должно производиться в соответствии с требованиями ГОСТ I0922-75 "Арматурные изделия и закладные детали сварные для железобетонных конструкций. Технические требования и методы испытаний", ГОСТ I4098-85 "Соединения сварные арматуры и закладных изделий железобетонных конструкций. Типы, конструкция и размеры" и "Инструкции по сварке соединений арматуры и закладных деталей железобетонных конструкций" СН 393-78,*) а также технических условий, приведенных в выпуске 4 настоящей серии.

*) разделы 2,3,4 и приложение 1

Н.ач.отд.	АГРАНОВИЧ		
Н.контр.	САВРАНСКИЙ		
Гл.констр.	САВРАНСКИЙ		
Гл.тр.	КУДРИЧЕВСКИЙ		
Вед.инж.	ПРОЦЕНКО		
Исполн.	БЕЛАН		

1.424.1-6/89.6С-ТТ

ТЕХНИЧЕСКИЕ ТРЕБОВАНИЯ

СТАДИЯ	ЛИСТ	ЛИСТОВ
Р	1	6

ХАРЬКОВСКИЙ ПРОМСТРОЙНИИПРОЕКТ

2.2. Объединение плоских каркасов и арматурных изделий в пространственный каркас производится следующим образом:

а) Объединение плоских каркасов в пространственный арматурный каркас производится путем приварки поперечных соединительных стержней к продольным стержням плоских каркасов при помощи сварочных клещей для контактной точечной сварки;

б) При отсутствии сварочных клещей для сварки стержней большого диаметра допускается, в виде исключения, приваривать клещами соединительные стержни к поперечным стержням плоских каркасов.

При этом способе приварки максимальный допускаемый диаметр продольной арматуры ветвей, обрамляющих проем для прохода, следует принимать:

- при двух стержнях в плоском каркасе - 32 мм,
- при четырех стержнях в плоском каркасе - 22 мм.

в) В случае, если на заводе-изготовителе не имеется сварочных клещей или не соблюдаются требования п.2.2.б, объединение плоских каркасов в пространственный допускается производить с помощью шпилек, располагая их с тем же шагом, что и соединительные стержни и привязывая к продольной арматуре вязальной проволокой.

Для придания пространственному каркасу необходимой жесткости при транспортировании в нем должны быть предусмотрены специальные связи из диагональных стержней.

Сетки оголовка и консолей, а также горизонтальная арматура консолей должны быть привязаны вязальной проволокой к продольным стержням каркаса.

Инв.№ подл.	Подпись и дата	Взам.инв.№

1.424.1-6/89.6С-ТТ

ЛИСТ 2

Примеры образования пространственных каркасов вышеуказанными способами приведены на докум. 6С-213.

2.3. Пространственные каркасы для укороченных на 100 мм средних колонн следует изготавливать в соответствии с указаниями, приведенными на докум. 6С-44.

2.4. При размещении в пределах ветви колонны закладных изделий для крепления опорных консолей под стеновые панели в указанной ветви пространственного каркаса устанавливается дополнительная арматура в соответствии с узлами 17, 17-I... 17-5 (см. докум. I.424.I-6/89.I-43).

2.5. При установке в пространственные каркасы закладных изделий для крепления стропильных конструкций и подкрановых балок следует обеспечивать приварку указанных изделий к продольной арматуре каркаса для обеспечения непрерывной электрической цепи заземляющих устройств в соответствии с узлами I...8 (докум. I.424.I-6/89.I-32...-34) и 22...24 (докум. I.424.I-6/89.5С-28...-30).

2.6. Следующие закладные изделия устанавливаются в пространственный каркас с последующей приваркой анкерных стержней к одной из пластин в раззенкованные отверстия:

МН7, МН10 - в узлах 7,7-I...7-3 (докум. I.424.I-6/89.I-33) и 25...27 (докум. I.424.I-6/89.5С-3I...-33)

МН24, МН26- в узлах 25...27 (докум. I.424.I-6/89.5С-3I...-33).

2.7. В узлах 22...24 закладное изделие МН25 устанавливается в пространственный каркас одновременно с сетками СIС-4, СIС-5.

2.8. При установке в консоль колонны по узлу 25 закладного изделия МН23-I пересекающиеся со стенкой двутавра некоторые стержни сеток типа С2С вырезаются по месту и заменяются отдельными стержнями поз.7, которые привязываются к пространственному каркасу.

2.9. При установке в нижней части колонны закладного изделия МН23-I и дополнительных каркасов КР1 (КР2) по узлам 29; 29-I; 30; 30-I; 3I; 3I-I поперечные стержни пространственного каркаса поз.I3...I5 заменяются вязаными хомутами поз.3 (докум. I.424.I-6/89.5С-34,35).

2.I0. Плоские арматурные сетки следует изготовлять с помощью контактной точечной сварки. Сварку сеток производить во всех точках пересечений стержней.

2.II. Стыкование стержней при заготовке продольной арматуры каркасов следует производить контактной стыковой сваркой. Не допускается устройство нескольких стыков в одном сечении каркаса.

2.I2. В качестве продольной арматуры колонн применяется стержневая арматура периодического профиля класса А-Ш по ГОСТ 5781-82. Взамен указанной арматуры разрешается применять без изменения диаметра свариваемую термомеханически упрочненную арматурную сталь класса Ат-ШС марки 30С5пс диаметром до 32 мм включительно по ГОСТ I0884-8I*. Арматурную сталь класса Ат-ШС не допускается применять в конструкциях колонн, предназначенных для эксплуатации при среднеагрессивной степени воздействия газообразной среды.

Арматура класса А-Ш может быть также заменена стержневой термически упрочненной арматурой класса Ат-IУС диаметром до 32 мм включительно по ГОСТ I0884-8I* (за исключением колонн, эксплуатируемых в зданиях со слабо- и среднеагрессивной степенью воздействия газообразной среды). Порядок замены арматуры класса А-Ш на арматуру класса Ат-IУС приведен в выпуске 5С (докум. I.424.I-6/89.5С-39).

Инв.№ подл. | Подпись и дата | Взам. инв.№

В качестве поперечной арматуры колонн применяется горячекатаная гладкая арматура класса А-I по ГОСТ 5781-82 и арматурная проволока периодического профиля класса Вр-I по ГОСТ 6727-80.

При использовании колонн в неотапливаемых зданиях, эксплуатируемых при расчетной температуре ниже минус 30°С до минус 40°С включительно, следует применять следующие марки стали:

для арматуры класса А-I - ВСт3пс, ВСт2сп2,

для арматуры класса А-Ш - 25Г2С.

Применение арматуры класса Ат-ШС в этом случае не допускается.

В случаях, когда возможен монтаж конструкций при расчетной зимней температуре ниже минус 40°С, в закладных изделиях для крепления стеновых панелей, стропильных конструкций и связей должен применяться прокат из стали марки 09Г2С-6 по ГОСТ 19281-73 и ГОСТ 19282-73.

2.13. Для закладных изделий с толщинами пластин 8...20мм применяется прокат из стали ВСт3пс6-I по ТУ 14-I-3023-80, при толщине пластин 22...36 мм - прокат из стали 09Г2С-15 по ГОСТ 19282-73. Листовая сталь должна удовлетворять требованиям ГОСТ 19903-74* и техническим требованиям ГОСТ 14637-79.

2.14. При тавровых соединениях анкерных стержней с плоским элементом минимальная толщина пластин δ назначена из условия применения дуговой механизированной сварки под слоем флюса в соответствии с ГОСТ 14098-85 ($\delta = 0{,}65\, d_н$, где $d_н$ - диаметр анкеров).

2.15. Длины анкеров на чертежах и в спецификациях даны номинальными, т.е. без учета добавления размера на оплавление и осадку в тавр. (Припуск в длине заготовки анкера может приниматься равным диаметру анкера при приварке с одной стороны и двум диаметрам при приварке с двух сторон).

2.16. Для изготовления строповочных петель МН4...МН6 применяется горячекатаная гладкая арматурная сталь класса А-I марок ВСт3сп2 и ВСт3пс2 или периодического профиля класса Ас-II марки 10ГТ по ГОСТ 5781-82. В случае, если возможен монтаж конструкций при расчетной зимней температуре ниже минус 40°С, для строповочных петель не допускается применять сталь марки ВСт3пс2.

2.17. Закладные изделия колонн должны иметь антикоррозионное покрытие.

Закладные изделия для крепления опорных консолей под навесные стеновые панели (МI-I-I, МI-4-I, МI-I-4, МI-4-4, МН17...МН19, МН17-I...МН19-I, МН20, МН20-I) должны быть защищены при помощи комбинированных покрытий, состоящих из металлизационного слоя с последующим окрашиванием лакокрасочными материалами в соответствии с указаниями п.2.7.9 Технических условий на колонны (докум. I.424.I-6/89.4 ТУ).

2.18. Ссылки на обозначения документов, содержащихся в настоящем выпуске, приведены в сокращенной записи (например, докум. I.424.I-6/89.6с-42 обозначен 6с-42).

Инв.№ подл. | Подпись и дата | Взам. инв.№

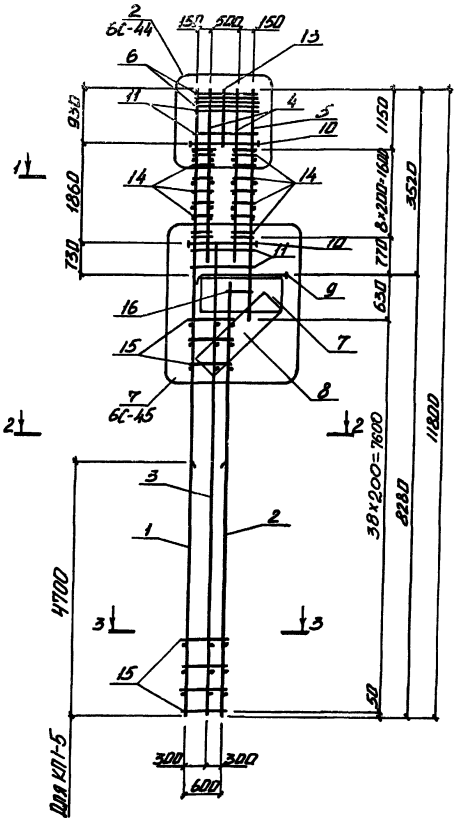

1-1

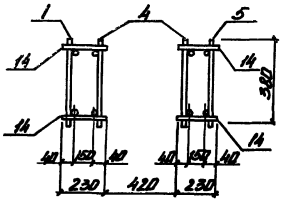

2-2
3-3
(для КП1-1...КП1-4)

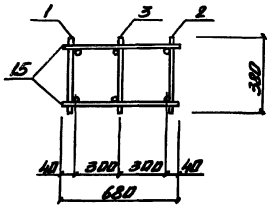

3-3
(для КП1-5)

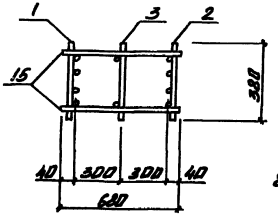

1. Арматура класса AI и AII по ГОСТ 5781-82
2. Спецификацию арматуры см. листы 2,3.

Нач. отд.	Агранович		
Н. контр.	Кварцевая		
Гл. спец.	Славинский		
Зав. гр.	Кварцевая		
Исполн.	Варенко		
Провер.	Тремль		

1.424.1-6/89 6С-1

Каркас КП1-1...КП1-5

Стадия	Лист	Листов
Р	1	3

ХАРЬКОВСКИЙ ПРОМСТРОЙНИИПРОЕКТ

Марка каркаса	Поз.	Наименование	Кол.	Обозначение документа	Масса каркаса, кг
КП 1-1	1	Каркас 1КР118С	1	1.424.1-6/89-6С-49	344,1
	2	8КР83С	1	-131	
	3	5КР90С	1	-113	
	4	1КР36С	2	-59	
	5	1КР42С	1	-62	
	6	Сетка С1С	4	-191	
	7	С2С	1	-192	
	8	С3С-2	1	-193	
	9	Армат. элемент СШ2С	1	-194	
	10	СШ9С	6		
	11	Стержень арм. СТ3	16	1.424.1-6/89-6С-196	
	12	СТ4	34		
	13	Ф12 А-III, ℓ =950; 0,80 кг	2	Без черт.	
	14	Ф12 А-III, ℓ =230; 0,20 кг	36		
	15	Ф6 А-I, ℓ =680; 0,15 кг	78		
	16	Ф10 АI, ℓ =300; 0,20 кг	2		
КП 1-2		поз 3,6...14,16 по КП 1-1			417,9
	1	Каркас 1КР118С-1	1	1.424.1-6/89-6С-49	
	2	8КР83С-1	1	-131	
	4	1КР36С-1	2	-59	
	5	1КР42С-1	1	-62	
	15	Ф8 АI, ℓ =680; 0,30 кг	78	Без черт.	

Марка каркаса	Поз.	Наименование	Кол.	Обозначение документа	Масса каркаса, кг
КП 1-3		поз 3,6...14,16 по КП 1-1			479,4
	1	Каркас 1КР118С-2	1	1.424.1-6/89-6С-49	
	2	8КР83С-2	1	-131	
	4	1КР36С-2	2	-59	
	5	1КР44С-2	1	-63	
	15	Ф8 АI, ℓ =680; 0,30 кг	78	Без черт.	
КП 1-4		поз 3,6...14,16 по КП 1-1			583,8
	1	Каркас 1КР118С-3	1	1.424.1-6/89-6С-49	
	2	8КР83С-3	1	-131	
	4	1КР38С-3	2	-60	
	5	1КР46С-3	1	-64	
	15	Ф8 АI, ℓ =680; 0,30 кг	78	Без черт.	
КП 1-5		поз 3,6...14,16 по КП 1-1			494,9
	1	Каркас 3КР118С	1	1.424.1-6/89-6С-98	
	2	10КР83С	1	-172	
	4	1КР36С-1	2	-59	
	5	1КР42С-1	1	-62	
	15	Ф8 АI, ℓ =680; 0,3 кг	78	Без черт.	

Инв. № подл. | Подпись и дата | Взам. инв. №

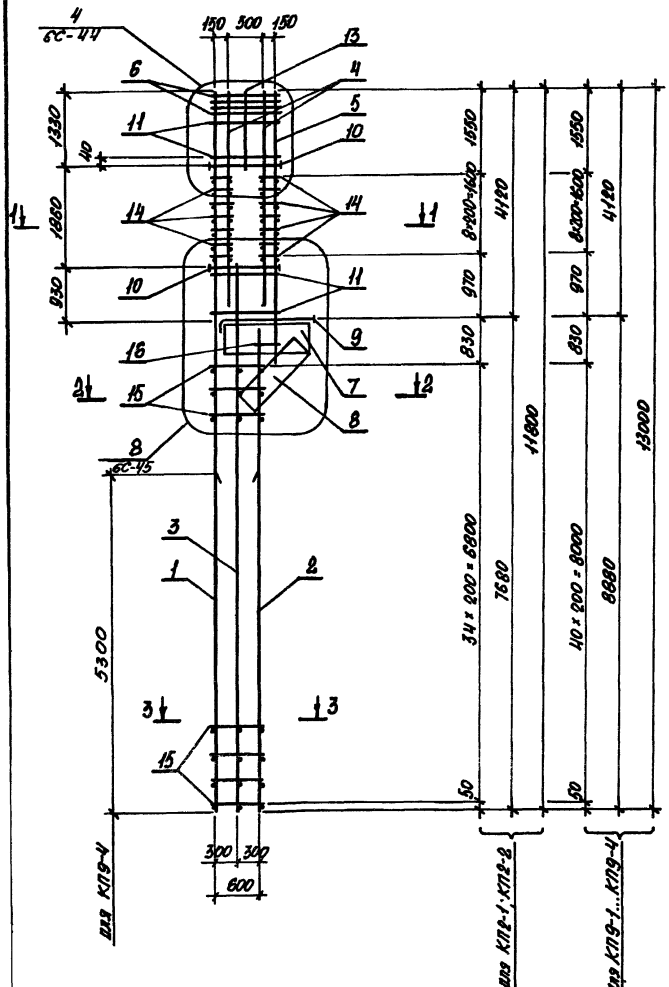

1-1

(для КП 2-1; КП2-2; КП9-1; КП9-2; КП9-4)

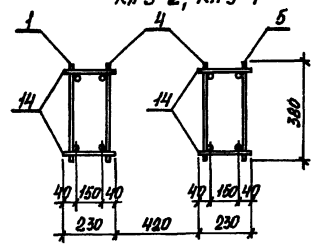

1-1

(для КП 9-3)

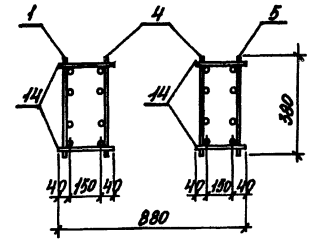

2-2

(для КП2-1; КП2-2; КП9-1; КП9-2; КП9-4)

3-3

(для КП2-1; КП2-2; КП9-1, КП9-2)

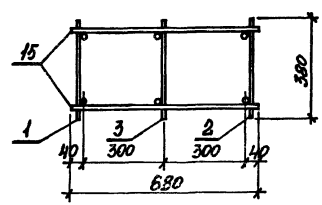

2-2

(для КП9-3)

3-3

(для КП 9-3; КП9-4)

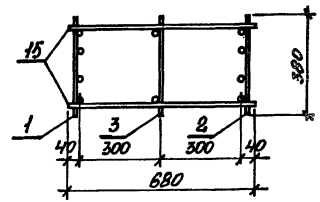

1. Арматура классов А-I и А-III по ГОСТ 5781-82.

2. Спецификацию арматуры смотреть на листах 2, 3.

Начотд.	Агрянович		1.424.1-6/89 6С-2	
Н.контр.	Куприевская			
Гл.спец.	Стефанский			
Зав.гр.	Куприевская		Каркас КП2-1; КП2-2; КП9-1...КП9-4	Стадия: Р; Лист: 1; Листов: 3
Исполн.	Козуб			Харьковский Промстройниипроект
Провер.	Тремль			

Марка каркаса	Поз.	Наименование	Кол.	Обозначение документа	Масса каркаса, кг
КП2-1	1	Каркас 1Кр118С-2	1	1.424.1-6/89.6С-49	499,5
	2	8Кр77С-2	1	-128	
	3	5Кр86С	1	-112	
	4	1Кр40С-2	2	-61	
	5	1Кр49С-2	1	-65	
	6	Сетка С1С	4	-191	
	7	С2С	1	-192	
	8	С3С-2	1	-193	
	9	Армат. элемент СШ3С	1	-194	
	10	СШ9С	6	-195	
	11	Стержень армат. СТ3	24	-196	
	12	СТ4	43		
	13	Ф12AIII ℓ=1350; 1,20кг	2	Без черт.	
	14	Ф12AIII ℓ=230; 0,20кг	36		
	15	Ф8AI ℓ=680; 0,30кг	72		
	16	Ф10AI ℓ=300; 0,20кг	2		
КП2-2		Поз. 3,6...16 по КП2-1			604,5
	1	Каркас 1Кр118С-3	1	1.424.1-6/89. 6С-49	
	2	8Кр77С-3	1	-128	
	4	1Кр42С-3	2	-62	
	5	1Кр52С-3	1	-66	
КП9-1		Поз. 4... 14; 16 по КП2-1			530,9
	1	Каркас 1Кр130С-2	1	1.424.1-6/89. 6С-52	
	2	8Кр89С-2	1	-134	
	3	5Кр97С-1	1	-115	
	15	Ф8AI ℓ=680; 0,30кг	84	Без черт.	

Марка каркаса	Поз.	Наименование	Кол.	Обозначение документа	Масса каркаса кг
КП9-2		Поз. 6...14;16 по КП2-1			642,9
	1	Каркас 1Кр130С-3	1	1.424.1-6/89. 6С-52	
	2	8Кр89С-3	1	-134	
	3	5Кр97С-1	1	-115	
	4	1Кр42С-3	2	-62	
	5	1Кр52С-3	1	-66	
	15	Ф8AI ℓ=680; 0,30кг	84	Без черт.	
КП9-3		Поз. 6... 14;16 по КП2-1			731,1
	1	Каркас 2Кр130С	1	1.424.1-6/89. 6С-76	
	2	9Кр89С	1	-154	
	3	5Кр97С-1	1	-115	
	4	2Кр40С	2	-85	
	5	2Кр49С	1	-89	
	15	Ф8AI ℓ=680; 0,30кг	84	Без черт.	
КП9-4		Поз. 4... 14;16 по КП2-1			633,3
	1	Каркас 3Кр130С-1	1	1.424.1-6/89. 6С-101	
	2	10Кр89С-1	1	-175	
	3	5Кр97С-1	1	-115	
	15	Ф8AI ℓ=660; 0,30кг	84	Без черт.	

Инв. № подл. | Подпись и дата | Взам. инв. №

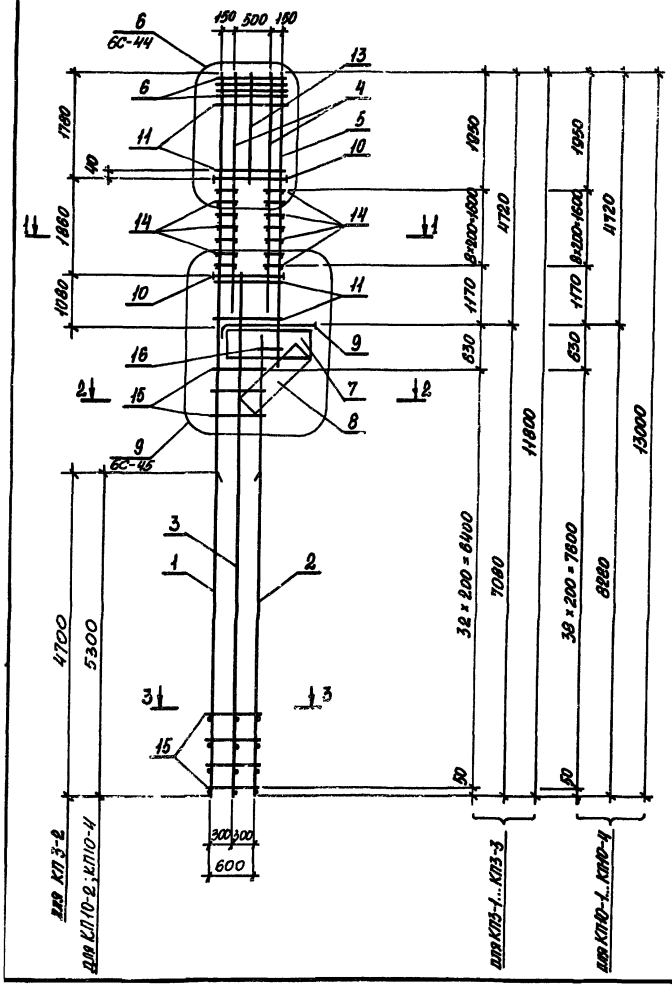

1-1

(для КП3-1; КП3-2 КП10-1; КП10-2; КП10-4)

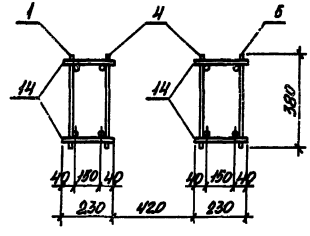

1-1

(для КП3-3; КП10-3)

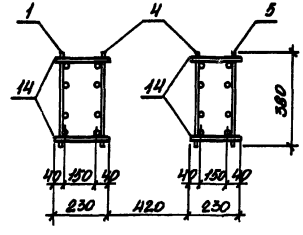

2-2

(для КП3-1; КП3-2; КП10-1; КП10-2; КП10-4)

3-3

(для КП3-1; КП10-1)

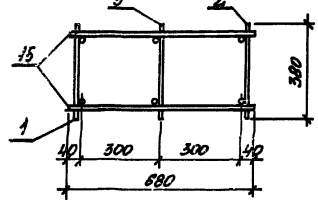

2-2

(для КП3-3, КП10-3)

3-3

(для КП3-2, КП3-3, КП10-2 ... КП10-4)

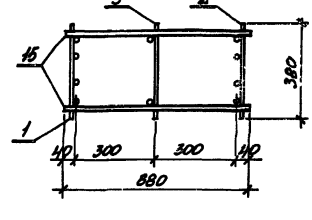

1. Арматура класса А-I и А-III по ГОСТ 5781-82.
2. Спецификацию арматуры смотреть на листах 2, 3.

Нач.отд.	Агранович		1.424.1-6/89 6С-3	
Н.контр.	Куприевская			
Гл.спец.	Славянский			
Зав.гр.	Куприевская		Каркас КП3-1... КП3-3, КП10-1... КП10-4	Стадия: Р; Лист: 1; Листов: 3
Исполн.	Козуб			Харьковский Промстройниипроект
Пробер.	Трамль			

Формат А3

Марка каркаса	Поз.	Наименование	Кол	Обозначение документа	Масса каркаса кг
КП3-1	1	Каркас 1Кр 118С-3	1	1.424.1-6/89.6С-49	632,9
	2	8Кр 71С-3	1	-126	
	3	5Кр 81С	1	-111	
	4	1Кр 46С-3	2	-64	
	5	1Кр 57С-3	1	-68	
	6	Сетка С1С	4	-191	
	7	С2С	1	-192	
	8	С3С-2	1	-193	
	9	Арматур. элемент СШ5С	1	-194	
	10	СШ9С	6	-195	
	11	Стержень арматур. СТ3	32	-196	
	12	СТ4	53		
	13	Ф12 AIII ℓ=1800; 1,6кг	2	без черт.	
	14	Ф12 AIII ℓ=230; 0,20кг	36		
	15	Ф8 AI ℓ=680; 0,30кг	68		
	16	Ф10 AI ℓ=300; 0,2кг	2		
КП3-2		Поз. 3, 6 ... 16 по КП3-1			528,2
	1	Каркас 3Кр 118С	1	1.424.1-6/89.6С-98	
	2	10Кр 71С	1	-167	
	4	1Кр 44С-1	2	-63	
	5	1Кр 54С-1	1	-67	
КП3-3		Поз. 3, 6 ... 16 по КП3-1			715,0
	1	Каркас 2Кр 118С	1	1.424.1-6/89. 6С-73	
	2	9Кр 71С	1	-145	
	4	2Кр 44С	2	-87	
	5	2Кр 54С	1	-91	

Марка каркаса	Поз.	Наименование	Кол.	Обозначение документа	Масса каркаса кг
КП10-1		Поз. 4 ... 14, 16 по КП3-1			870,8
	1	Каркас 1Кр 130С-3	1	1.424.1-6/89 ВС-52	
	2	8Кр 83С-3	1	-131	
	3	5Кр 93С	1	-113	
	15	Ф8 AI ℓ=680; 0,30кг	78	без черт.	
КП10-2		Поз. 6 ... 14, 16 по КП3-1			568,5
	1	Каркас 3Кр 130С	1	1.424-6/89 ВС-101	
	2	10Кр 83С	1	-172	
	3	5Кр93С	1	-113	
	4	1Кр 44С-1	2	-63	
	5	1Кр 54С-1	1	-67	
	15	Ф8 AI ℓ=680; 0,30кг	78	без черт.	
КП10-3		Поз. 6 ... 14, 16 по КП3-1			760,3
	1	Каркас 2Кр 130С	1	1.424.1-6/89. 6С-76	
	2	9Кр 83С	1	-150	
	3	5Кр 93С	1	-113	
	4	2Кр 44С	2	-87	
	5	2Кр 54С	1	-91	
	15	Ф8 AI ℓ=680, 0,30кг	78	без черт.	
КП10-4		Поз. 6 ... 14, 16 по КП3-1			666,0
	1	Каркас 3Кр 130С-1	1	1.424.1-6/89.6С-101	
	2	10Кр 83С-1	1	-172	
	3	5Кр 93С	1	-113	
	4	1Кр 48С-2	2	-63	
	5	1Кр 57С-2	1	-68	
	15	Ф8 AI ℓ=680, 0,30кг	78	без черт.	

Инв. № подл. | Подпись и дата | Взам. инв. №

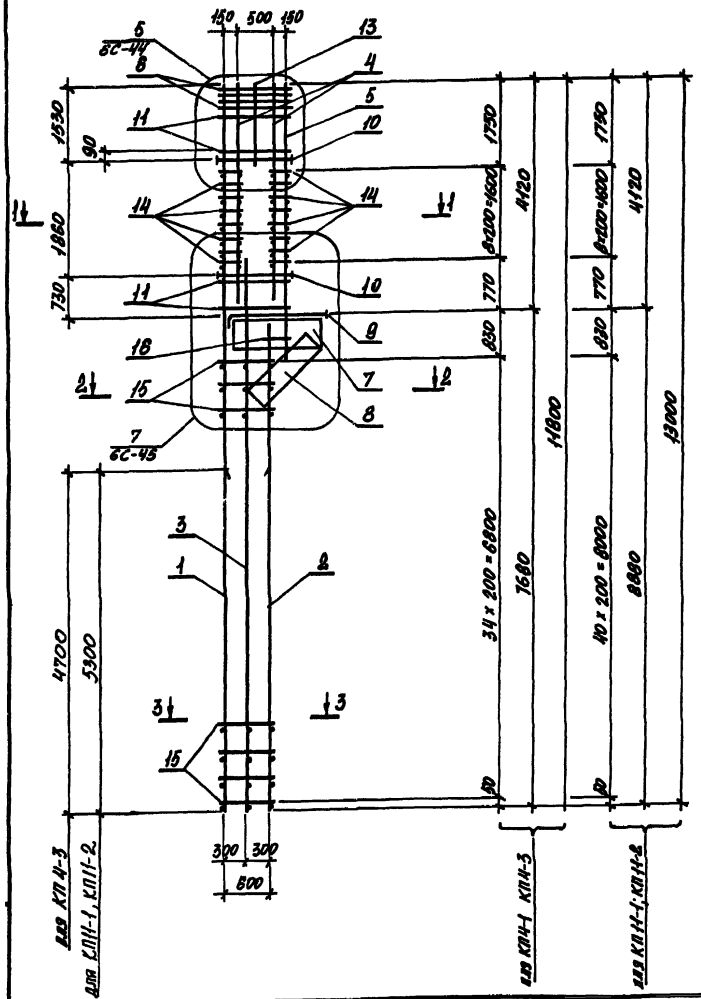

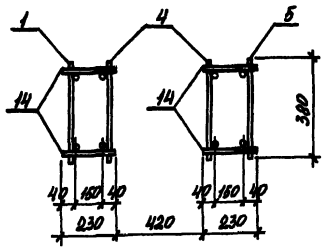

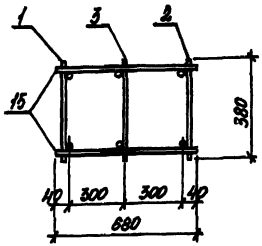

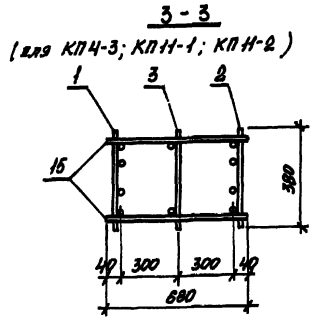

1. Арматура класса А-I и А-III по ГОСТ 5781-82.
2. Спецификацию арматуры смотреть на листах 2,3.

Нач.отд.	Агранович		1.424.1-6/89. 6С-4
Н.контр.	Кудрицевская		
Гл.спец.	Савранский		Каркас КП4-1...КП4-3; КП11-1; КП11-2.
Зав.тр.	Кудрицевская		
Исполн.	Козуб		
Провер.	Тремль		

Стадия	Лист	Листов
Р	1	3

Харьковский Промстройниипроект

24364-03 17

Марка каркаса	Поз.	Наименование	Кол	Обозначение документа	Масса каркаса кг
КП4-1	1	Каркас 1Кр 118С-2	1	1.424.1-6/89 ВС-49	497,8
	2	8Кр 77С-2	1	-128	
	3	5Кр 84С	1	-112	
	4	1Кр 42С-2	2	-62	
	5	1Кр 49С-2	1	-65	
	6	Сетка С1С	4	-191	
	7	С2С	1	-132	
	8	С3С-2	1	-193	
	9	Армат. элемент СШ1С	1	-194	
	10	СШ9С	6	-195	
	11	Стержень армат. Ст3	24	-196	
	12	Ст4	44		
	13	⌀12 AIII ℓ=1550; 1,40кг	2		
	14	⌀12 AIII ℓ=230; 0,20кг	36		
	15	⌀8 AI ℓ=680; 0,30кг	72	Без черт.	
	16	⌀10 AI ℓ=300; 0,20кг	2		
КП4-2		Поз. 3,6... 16 см. по КП4-1			604,4
	1	Каркас 1Кр 118С-3	1	1.424.1-6/89 ВС-49	
	2	8Кр 77С-3	1	-128	
	4	1Кр 44С-3	2	-63	
	5	1Кр 52С-3	1	-66	
КП4-3		Поз. 3,6... 15 по КП4-1			505,8
	1	Каркас 3Кр 118С	1	1.424.1-6/89 ВС-98	
	2	10Кр 77С	1	-169	
	4	1Кр 42С-1	2	-62	
	5	1Кр 49С-1	1	-65	

Марка каркаса	Поз.	Наименование	Кол	Обозначение документа	Масса каркаса кг
КП11-1		Поз 6.. 14; 16 по КП 4-1			541,7
	1	Каркас 3Кр 130С	1	1.424.1-6/89 ВС-101	
	2	10Кр 89С	1	-175	
	3	5Кр 95С	1	-114	
	4	1Кр 42С-1	2	-62	
	5	1Кр 49С-1	1	-65	
	15	⌀8 AI; ℓ=680; 0,30кг	84	Без черт.	
КП11-2		Поз. 6... 14; 16 по КП 4-1			776,1
	1	Каркас 3Кр 130С-2	1	1.424.1-6/89 ВС-101	
	2	10Кр 89С-2	1	-175	
	3	5Кр 95С	1	-114	
	4	1Кр 44С-3	2	-63	
	5	1Кр 52С-3	1	-66	
	15	⌀8 AI ℓ=680; 0,30кг	84	Без черт.	

Инв.№ подл. | Подпись и дата | Взам. инв.№

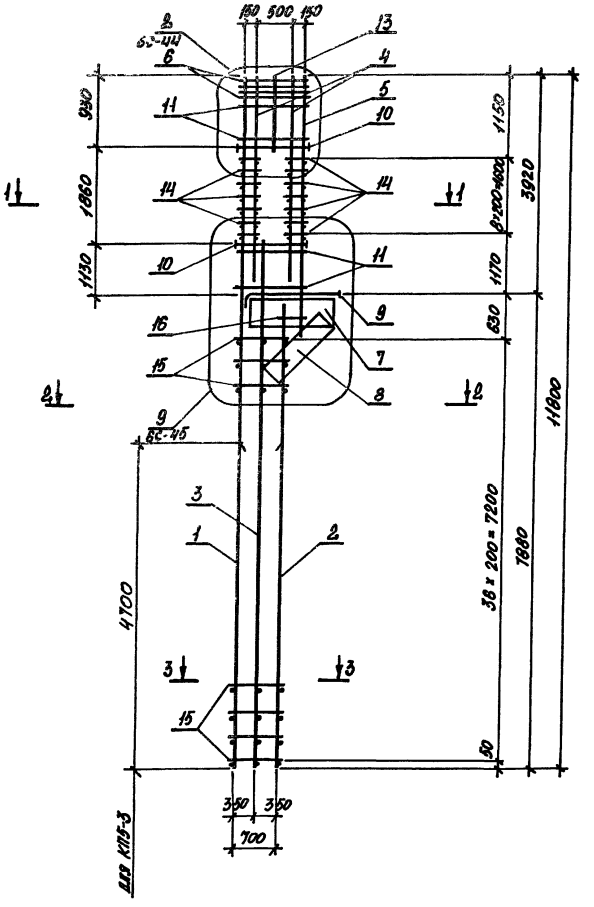

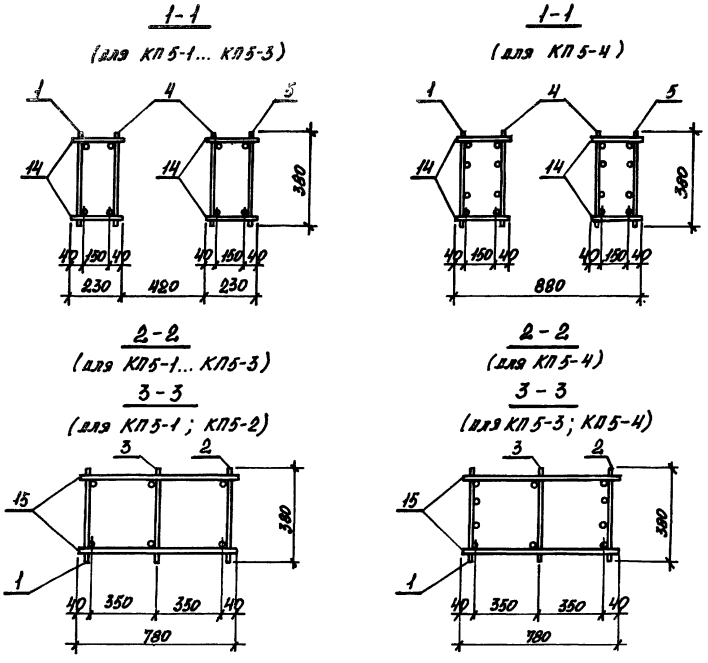

1. Арматура класса А-I и А-III по ГОСТ 5781-82.
2. Спецификацию арматуры смотреть на листах 2; 3.

Нач.отд.	Агранович		1.424.1-6/89 6С-5			
Н.контр.	Кудричевская					
Гл.спец.	Савранский					
Зав.гр.	Кудричевская		Каркас КП5-1 ... КП5-4	Стадия	Лист	Листов
Исполн.	Козуб			Р	1	3
Провер.	Тремль			Харьковский Промстройниипроект		

Марка каркаса	Поз.	Наименование	Кол.	Обозначение документа	Масса каркаса, кг
КП5-1	1	Каркас 1Кр118С-2	1	1.424.1-6/89 ВС-49	486,9
	2	8Кр79С-2	1	-129	
	3	5Кр90С	1	-113	
	4	1Кр36С-2	2	-59	
	5	1Кр49С-2	1	-65	
	6	Сетка С1С	4	-191	
	7	С2С	1	-192	
	8	С3С-1	1	-193	
	9	Арм. элемент СШ3С	1	-194	
	10	СШ9С	6	-195	
	11	Стержень арм. Ст3	20	-196	
	12	Ст4	36		
	13	⌀12 AIII, ℓ=950; 0,80кг	2	Без черт.	
	14	⌀12 AIII ℓ=230; 0,20кг	36		
	15	⌀8 AI ℓ=780; 0,30кг	74		
	16	⌀10 AI ℓ=300; 0,20кг	2		
КП5-2		Поз. 3, 6 ... 16 по КП5-1			586,5
	1	Каркас 1Кр118С-3	1	1.424.1-6/89 ВС-49	
	2	8Кр79С-3	1	-129	
	4	1Кр38С-3	2	-60	
	5	1Кр49С-3	1	-65	

Марка каркаса	Поз.	Наименование	Кол.	Обозначение документа	Масса каркаса, кг
КП5-3		Поз. 3, 6 ... 16 по КП5-1			494,2
	1	Каркас 3Кр118С	1	1.424.1-6/89 ВС-98	
	2	10Кр79С	1	-110	
	4	1Кр36С-1	2	-59	
	5	1Кр46С-1	1	-64	
КП5-4		Поз. 3, 6 ... 16 по КП5-1			664,4
	1	Каркас 2Кр118С	1	1.424.1-6/89 ВС-73	
	2	9Кр79С	1	-148	
	4	2Кр36С	2	-83	
	5	2Кр46С	1	-88	

Инв. № подл. | Подпись и дата | Взам. инв. №

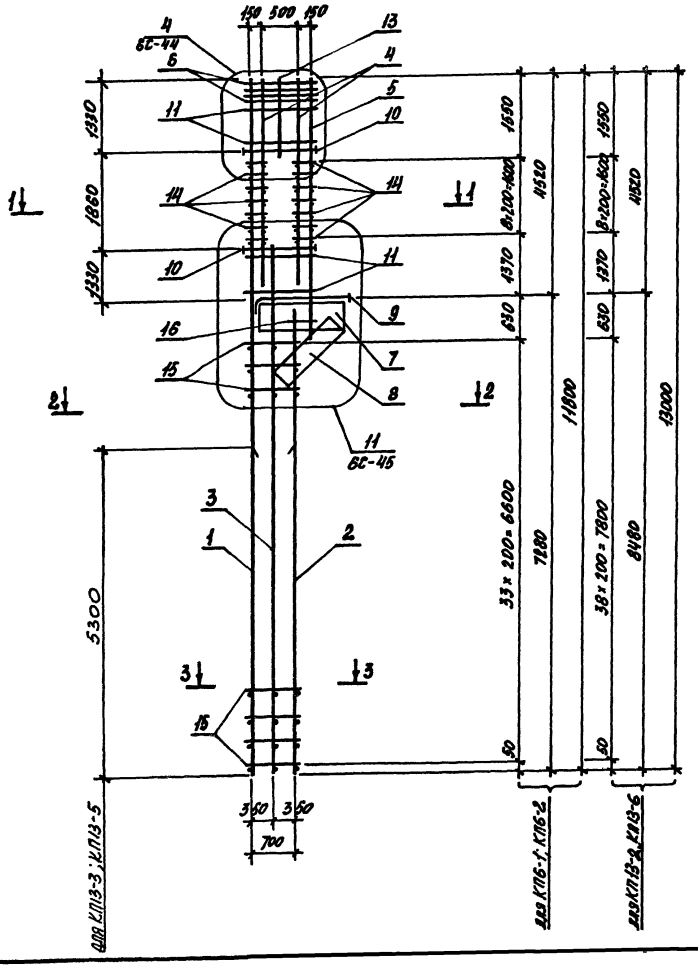

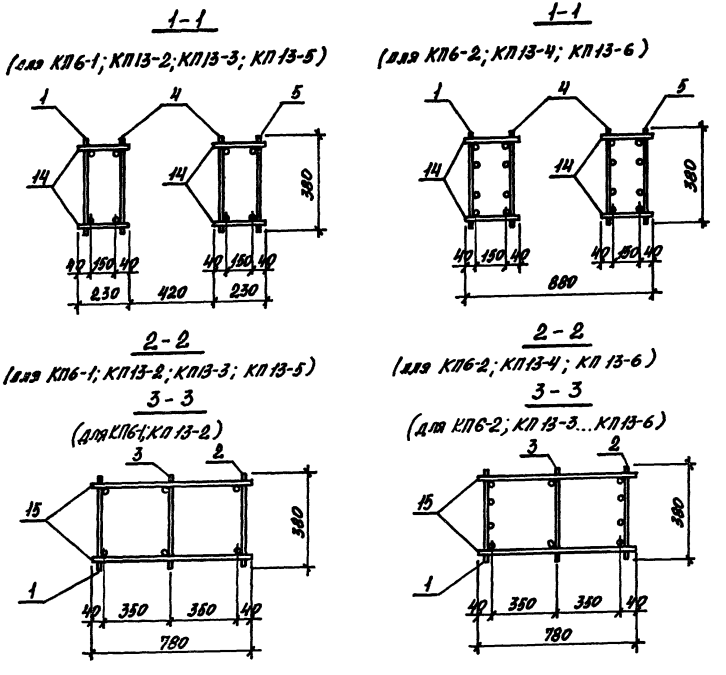

1. Арматура класса А-I и А-III по ГОСТ 5781-82.
2. Спецификацию арматуры смотреть на листах 2; 3.

Нач. отд.	Ягранович		
Н. контр.	Кудриневская		
Гл. спец.	Сабранский		
Зав. гр.	Кудриневская		
Исполн.	Козуб		
Провер.	Тремль		

1.424.1-6/89. 6С-6

Каркас КП6-1; КП6-2; КП13-2... КП13-6

Стадия	Лист	Листов
Р	1	3

Харьковский Промстройниипроект

24364-03 21

	Поз.	Наименование	Кол.	Обозначение документа	Масса каркаса кг
КП13-2	1	Каркас 1Кр130С-3	1	1.424.1-6/89. 6С-52	652,4
	2	8Кр85С-3	1	-132	
	3	5Кр97С-1	1	-115	
	4	1Кр42С-3	2	-62	
	5	1Кр54С-3	1	-67	
	6	Сетка С1С	4	-191	
	7	С2С	1	-192	
	8	С3С-1	1	-193	
	9	Арм. элемент СШ5С	1	-194	
	10	СШ9С	6	-195	
	11	Спермень арм. Ст3	28	-196	
	12	Ст4	48		
	13	ф12 AIII; ℓ=1350; 4,20кг	2	без черт.	
	14	ф12 AIII ℓ=230; 0,25кг	36		
	15	ф8 AI ℓ=780; 0,20кг	80		
	16	ф10 AI ℓ=800; 0,20кг	2		
КП13-3		Поз. 3,6...16 см. по КП13-2			555,7
	1	Каркас 3Кр130С	1	1.424.1-6/89 6С-101	
	2	10Кр85С	1	-173	
	4	1Кр40С-1	2	-61	
	5	1Кр52С-1	1	-66	
КП13-4		Поз. 3,6...16 по КП13-2			741,3
	1	Каркас 2Кр130С	1	1.424.1-6/89. 6С-76	
	2	9Кр85С	1	-151	
	4	2Кр40С	2	-85	
	5	2Кр52С	1	-90	

Марка каркаса	Поз.	Наименование	Кол.	Обозначение документа	Масса каркаса кг
КП13-5		Поз. 3,6...16 по КП13-2			646,2
	1	Каркас 3Кр130С-1	1	1.424.1-6/89 6С-101	
	2	10Кр85С-1	1	-173	
	4	1Кр40С-2	2	-61	
	5	1Кр54С-2	1	-67	
КП13-6		Поз. 3,6...16 по КП13-2			881,4
	1	Каркас 2Кр130С-1	1	1.424.1-6/89. 6С-76	
	2	9Кр85С-1	1	-151	
	4	2Кр40С-1	2	-85	
	5	2Кр54С-1	1	-91	
КП6-1		Поз. 4...14,16 по КП13-2			614,7
	1	Каркас 1Кр118С-3	1	1.424.1-6/89.6С-49	
	2	8Кр73С-3	1	-127	
	3	5Кр88С	1	-112	
	15	ф8 AI ℓ=780; 0,30кг	68	без черт.	
КП6-2		Поз. 6...14; 16 по КП13-2			696,4
	1	Каркас 2Кр118С	1	1.424.1-6/89. 6С-73	
	2	9Кр73С	1	-146	
	3	5Кр88С	1	-112	
	4	2Кр40С	2	-85	
	5	2Кр52С	1	-90	
	15	ф8 AI ℓ=780; 0,30кг	68	без черт.	

Инв.№ подл. | Подпись и дата | Взам.инв.№

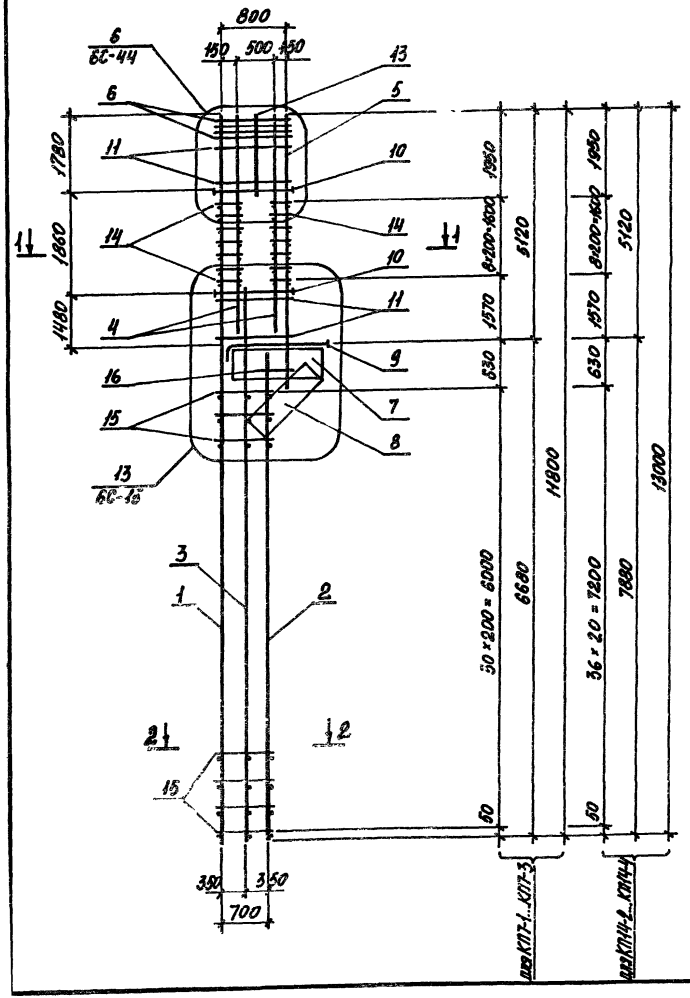

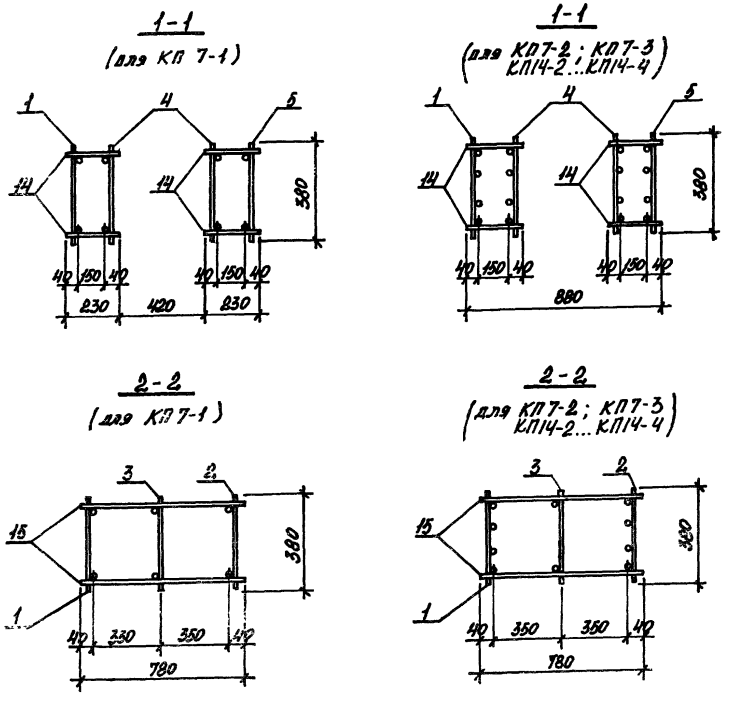

1. Арматура класса А-I и А-III по ГОСТ 5781-82.
2. Спецификацию арматуры смотреть на листах 2; 3.

Нач.отд.	Агранович		
Н.контр.	Кудрявская		
Гл.спец.	Сидоранский		
Зав.гр.	Кудрявская		
Исполн.	Козуб		
Провер.	Тремль		

1.424.1-6/89 6С-7

Каркас КП 7-1... КП 7-3; КП 14-2... КП 14-4

Стадия	Лист	Листов
Р	1	3

Харьковский Промстройниипроект

Марка каркаса	Поз.	Наименование	Кол.	Обозначение документа	Масса каркаса, кг
КП7-1	1	Каркас 1Кр 118С-3	1	1.424.1-6/89 6С-49	632,5
	2	8Кр67С-3	1	-124	
	3	5Кр81С	1	-111	
	4	1Кр46С-3	2	-64	
	5	1Кр63С-3	1	-70	
	6	Сетка С1С	4	-191	
	7	С2С	1	-192	
	8	С3С	1	-193	
	9	Арм. элемент СШ8с	1	-194	
	10	СШ9с	6	-195	
	11	Стержень арм. Ст3	36	-196	
	12	Ст4	48		
	13	ф12 AIII ℓ=1800; 1,6 кг	2	без черт.	
	14	ф12 AIII ℓ=230; 0,20 кг	36		
	15	ф8 AI ℓ=780; 0,30 кг	62		
	16	ф10 AI ℓ=300; 0,20 кг	2		
КП7-2		Поз. 3,6...16 по КП7-1			713,6
	1	Каркас 2Кр118С	1	1.424.1-6/89 6С-73	
	2	9Кр67С	1	-143	
	4	2Кр44С	2	-87	
	5	2Кр59С	1	-93	
КП7-3		Поз. 3,6..., 16 по КП7-1			852,2
	1	Каркас 2Кр118С-1	1	1.424.1-6/89 6С-73	
	2	9Кр67С-1	1	-143	
	4	2Кр46С-1	2	-88	
	6	2Кр59С-1	1	-93	

Марка каркаса	Поз.	Наименование	Кол.	Обозначение документа	Масса каркаса, кг
КП14-2		Поз. 6...14, 16 по КП7-1			758,5
	1	Каркас 2Кр 130С	1	1.424.1-6/89 6С-76	
	2	9Кр 79С	1	-148	
	3	5Кр 93С	1	-113	
	4	2Кр 44С	2	-87	
	5	2Кр 59С	1	-93	
	15	ф8 AI ℓ=780; 0,30 кг	74	без черт.	
КП14-3		Поз. 6...14, 16 по КП7-1			906,3
	1	Каркас 2Кр 130С-1	1	1.424.1-6/89 6С-76	
	2	9Кр 79С-1	1	-148	
	3	5Кр 93С	1	-113	
	4	2Кр 46С-1	2	-88	
	5	2Кр 59С-1	1	-93	
	15	ф8 AI ℓ=780; 0,30 кг	74	без черт.	
КП14-4		Поз. 6...14, 16 по КП7-1			1129,4
	1	Каркас 2Кр 130С-2	1	1.424.1-6/89 6С-76	
	2	9Кр 79С-2	1	-148	
	3	5Кр 93С	1	-113	
	4	2Кр 46С-2	2	-88	
	5	2Кр 63С-2	1	-94	
	15	ф8 AI, ℓ=780; 0,30 кг	74	без черт.	

Инв. № подл. | Подпись и дата | Взам. инв. №

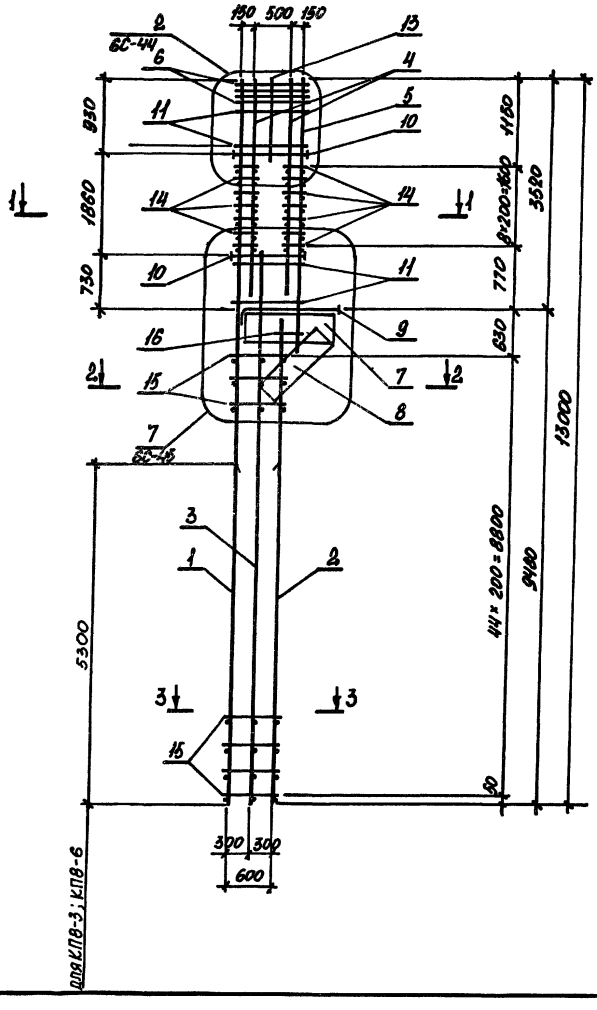

1-1

(для КП8-1... КП8-3; КП8-6)

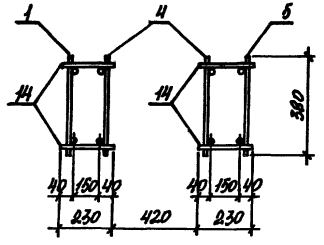

1-1

(для КП8-4; КП8-5)

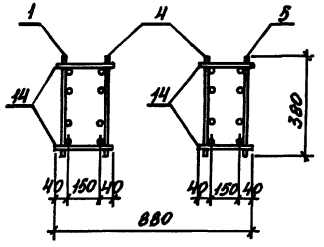

2-2

(для КП8-1... КП8-3; КП8-6)

3-3

(для КП8-1; КП8-2)

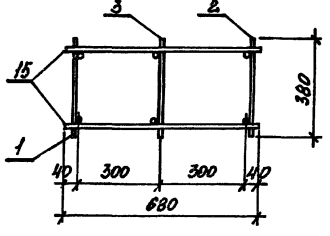

2-2

(для КП8-4; КП8-5)

3-3

(для КП8-3... КП8-6)

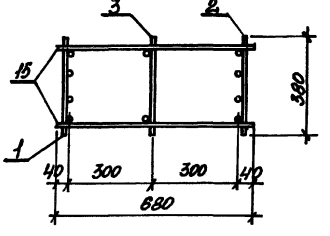

1. Арматура класса А-I и А-III по ГОСТ 5781-82.
2. Спецификацию арматуры смотреть на листах 2,3.

Нач. отд.	Агранович		1.424.1-6/89. 6С-8	
Н. контр.	Купричевская			
Гл. спец.	Сабранский			
Зав. гр.	Купричевская		Каркас КП8-1... КП8-6	Стадия: Р; Лист: 1; Листов: 3
Исполн.	Козуб			Харьковский Промстройниипроект
Провер.	Тремль			

Марка каркаса	Поз.	Наименование	Кол.	Обозначение документа	Масса каркаса, кг
КП8-1	1	Каркас 1Кр 130С-2	1	1.424.1-6/89. 6С-52	512,8
	2	8Кр 95С-2	1	-137	
	3	5Кр 102 С	1	-116	
	4	1Кр 36С-2	2	-59	
	5	1Кр 44С-2	1	-63	
	6	Сетка С1С	4	-191	
	7	С2С	1	-192	
	8	С3С-2	1	-193	
	9	Армат. элемент СШ2С	1	-194	
	10	СШ8С	6	-195	
	11	Стержень арм. Ст3	16	-196	
	12	Ст4	34		
	13	Ф12 AIII ℓ=950; 0,80 кг	2	без черт.	
	14	Ф12 AIII ℓ=230; 0,20 кг	36		
	15	Ф8 AI ℓ=680; 0,30 кг	90		
	16	Ф10 AI ℓ=300; 0,20 кг	2		
КП8-2		Поз. 3,6 ... 16 по КП8-1			621,7
	1	Каркас 1Кр 130С-3	1	1.424.1-6/89.6С-52	
	2	8Кр 95С-3	1	-137	
	4	1Кр 38С-3	2	-60	
	5	1Кр 46С-3	1	-64	
КП8-3		Поз. 3,6 ... 13,16 по КП18-1			505,8
	1	Каркас 3Кр 130С	1	1.424.1-6/89. 6С-101	
	2	10Кр 95С	1	-178	
	4	1Кр 36С-1	2	-59	
	5	1Кр 42С-1	1	-62	

Марка каркаса	Поз	Наименование	Кол	Обозначение документа	Масса каркаса, кг
КП8-3 (продолжение)	14	Ф8 AI ℓ=230; 0,10 кг	16	583 черт.	—
	15	Ф3 AI ℓ=680; 0,30 кг	36		
КП8-4		Поз. 3,6 ... 16 по КП8-1			705,8
	1	Каркас 2Кр 130С	1	1.424.1-6/89 6С-76	
	2	9Кр 95С	1	-156	
	4	2Кр 36С	2	-83	
	5	2Кр 42С	1	-85	
КП8-5		Поз. 3,6 ... 16 по КП8-1			842,2
	1	Каркас 2Кр 130С-1	1	1.424.1-6/89.6С-76	
	2	9Кр 95С-1	1	-156	
	4	2Кр 36С-1	2	-83	
	5	2Кр 44С-1	1	-87	
КП8-6		Поз. 3,6 ... 16 по КП8-1			757,9
	1	Каркас 3Кр 130С-2	1	1.424.1-6/89.6С-101	
	2	10Кр 95С-2	1	-179	
	4	1Кр 38С-3	2	-60	
	5	1Кр 46С-3	1	-64	

Инв. № подл. | Подпись и дата | Взам. инв. №

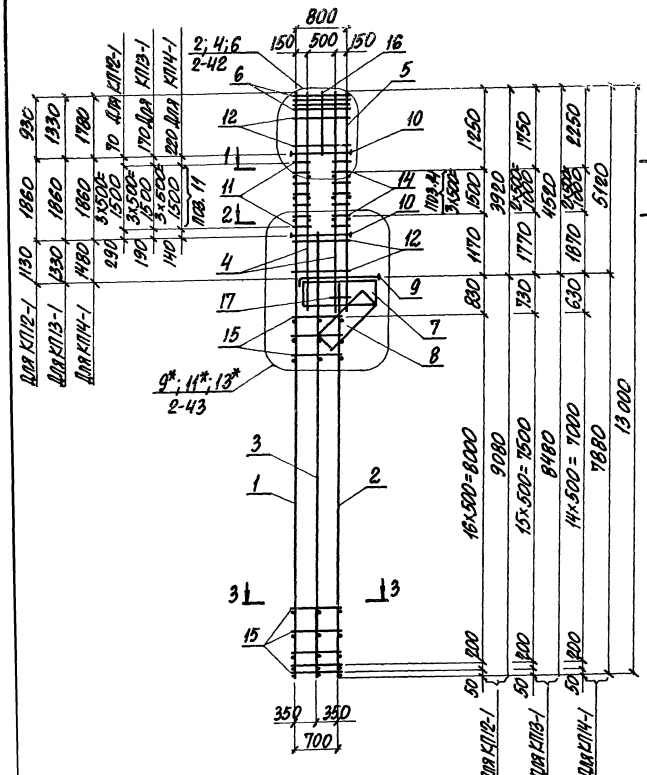

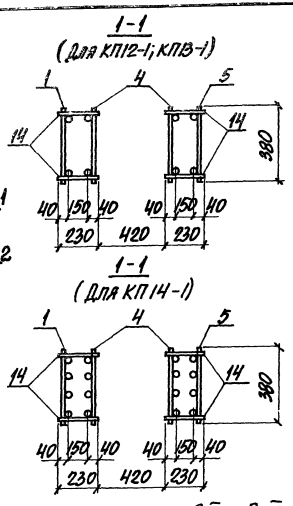

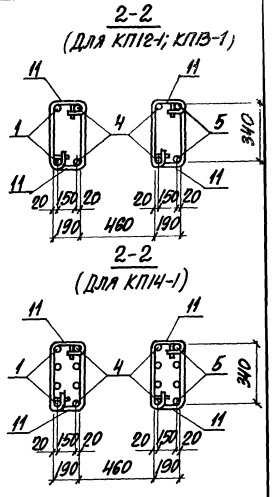

1. Арматура класса А-I и А-III по ГОСТ 5781-82.
2. Спецификацию арматуры смотреть на листах 2,3.
3. Узлы, отмеченные знаком* отличаются от узлов без знака* только тем, что каркасы поз. 4 заведены на величину $l_{ан}$ в подкрановую часть.

Марка каркаса	Номер узла
КП12-1	2; 9*
КП13-1	4; 11*
КП14-1	6; 13*

Нач. отд.	Агранович	
Н. контр.	Кудрявцевская	
Гл. спец.	Савранский	
Зав. гр.	Кудрявцевская	
Исполн.	Копина	
Провер.	Тремль	

1.424.1-6/89.6С-9

КАРКАС КП12-1; КП13-1; КП14-1

Стадия	Лист	Листов
Р	1	3

ХАРЬКОВСКИЙ ПРОМСТРОЙНИЙПРОЕКТ

24364-03 27

3-3

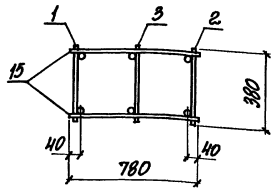

Марка каркаса	Кол.	Наименование	Кол.	Обозначение документа	Масса каркаса, кг
КП12-1	1	Каркас 1КР130-3	1	1.424.1-6/89.2- 48	628,3
	2	8КР91-3	1	-204	
	3	5КР102-3	1	-134	
	4	1КР51	2		
	5	1КР51	1	-66	
	6	Сетка С1	4	-273	
	7	С2	1	-274	
	8	С3-1	1	-275	
	9	Арм. элемент СШ3	1	-276	
	10	СШ9	6	-277	
	11	Стержень арм СТ1	20		
	12	СТ3	20	1.424.1-6/89.2-278	
	13	СТ4	39		
	14	ф12АIII, ℓ=230; 0,10кг	16		
	15	ф8АI, ℓ=780; 0,30кг	36		
	16	ф12АIII, ℓ=950; 0,80кг	2	БЕЗ ЧЕРТ.	
	17	ф10АI, ℓ=300; 0,20кг	2		

Марка каркаса	Поз.	Наименование	Кол.	Обозначение документа	Масса каркаса, кг
КП13-1		Поз. 1; 6...8; 10; 17 по КП12-1			664,1
	2	Каркас 8КР85-3	1	1.424.1-6/89.2-201	
	3	5КР98-1	1	-145	
	4	1КР57	2		
	5	1КР57	1	-68	
	9	Арм. элемент СШ5	1	-276	
	11	Стержень арм СТ2	16		
	12	СТ3	28	1.424.1-6/89.2-278	
	13	СТ4	48		
	14	ф12АIII, ℓ=230; 0,20кг	12		
	15	ф8АI, ℓ=780; 0,30кг	34	БЕЗ ЧЕРТ.	
	16	ф12АIII, ℓ=1350; 1,2кг	2		
КП14-1		Поз. 6...8; 10; 17 по КП12-1			801,5
	1	Каркас 4КР130-5	1	1.424.1-6/89.2- 119	
	2	8КР79-5	1	-198	
	3	5КР94-1	1	-142	
	4	2КР61	2		
	5	2КР61	1	-97	
	9	Арм. элемент СШ6	1	-276	
	11	Стержень арм. СТ2	16		
	12	СТ3	36	1.424.1-6/89.2- 278	
	13	СТ4	58		
	14	ф12АIII, ℓ=230; 0,20кг	12		
	15	ф8АI, ℓ=780; 0,30кг	32	БЕЗ ЧЕРТ.	
	16	ф12АIII, ℓ=1800; 1,6кг	2		

Инв. № подл. | Подпись и дата | Взам. инв. №

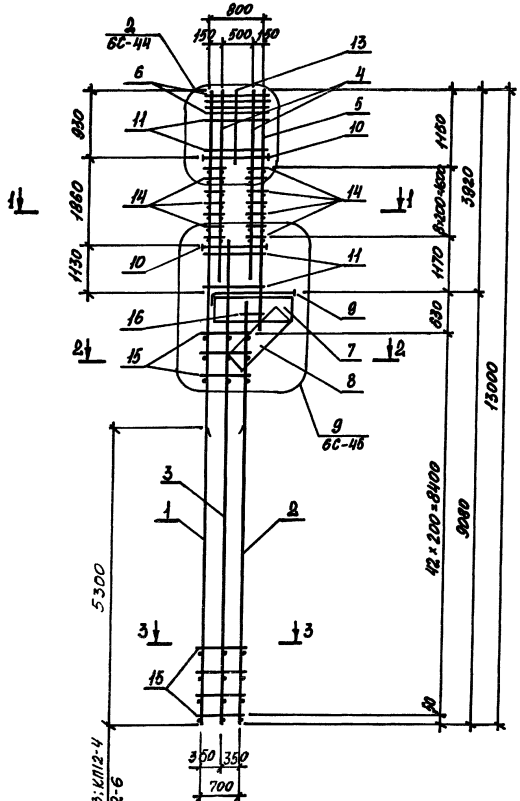

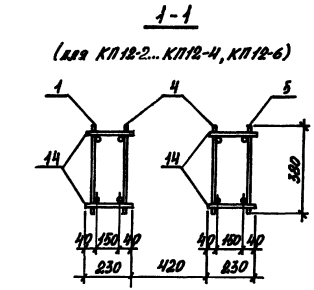

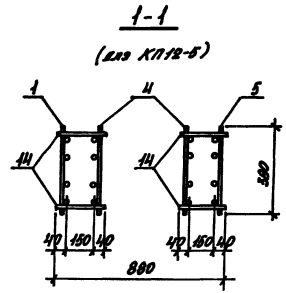

1. Арматура класса А-I и А-II по ГОСТ 5781-82.
2. Спецификацию арматуры смотреть на листах 2, 3.

Нач. отд.	Огранович		1.424.1-6/89 6С-10	
Н. контр.	Чиричевский			
Гл. спец.	Лавринский			
Зав. гр.	Чиричевский		Каркас КП12-2... КП12-6	Стадия Р; Лист 1; Листов 2
Исполн.	Козуб			Харьковский промстройниипроект
Провер.	Тремль			

Марка каркаса	Поз.	Наименование	Кол.	Обозначение документа	Масса каркаса, кг
КП 12-2	1	Каркас 1Кр 130С-3	1	1.424.1-6/89 ВС-52	624,6
	2	8Кр 91С-3	1	-135	
	3	5Кр 102С	1	-116	
	4	1Кр 38С-3	2	-60	
	5	1Кр 49С-3	1	-65	
	6	Сетка С1С	4	-191	
	7	С2С	1	-192	
	8	С3С-1	1	-193	
	9	Арм. элемент СШ3С	1	-194	
	10	СШ8С	6	-195	
	11	Стержень арм. Ст3	20	-196	
	12	Ст4	36		
	13	ф12 AIII ℓ=950; 0,80кг	2	без черт.	
	14	ф12 AIII ℓ=230; 0,20кг	36		
	15	ф8 AI ℓ=780; 0,30кг	86		
	16	ф10 AI ℓ=300; 0,20кг	2		
КП 12-3		Поз. 3,6...16 по КП 12-2			529,9
	1	Каркас 3Кр 130С	1	1.424.1-6/89 ВС-101	
	2	10Кр 91С	1	-176	
	4	1Кр 36С-1	2	-59	
	5	1Кр 46С-1	1	-64	

Марка каркаса	Поз.	Наименование	Кол.	Обозначение документа	Масса каркаса, кг
КП 12-4		Поз. 3,6...16 по КП 12-2			620,4
	1	Каркас 3Кр 130С-1	1	1.424.1-6/89. ВС-101	
	2	10Кр 91С-1	1	-176	
	4	1Кр 36С-2	2	-59	
	5	1Кр 49С-2	1	-65	
КП 12-5		Поз. 3,6...13,16 по КП 12-2			828,0
	1	Каркас 2Кр 130С-1	1	1.424.1-6/89. ВС-76	
	2	9Кр 91С-1	1	-154	
	4	2Кр 36С-1	2	-83	
	5	2Кр 49С-1	1	-89	
	14	ф12 AIII ℓ=230, 0,20кг	36	без черт.	
	15	ф8 AI ℓ=780, 0,30кг	86		
КП 12-6		Поз. 3,6...16 по КП 12-2			758,2
	1	Каркас 3Кр 130С-2	1	1.424.1-6/89.ВС-101	
	2	10Кр 91С-2	1	-176	
	4	1Кр 38С-3	2	-60	
	5	1Кр 48С-3	1	-65	

Инв. № подл. | Подпись и дата | Взам. инв. №

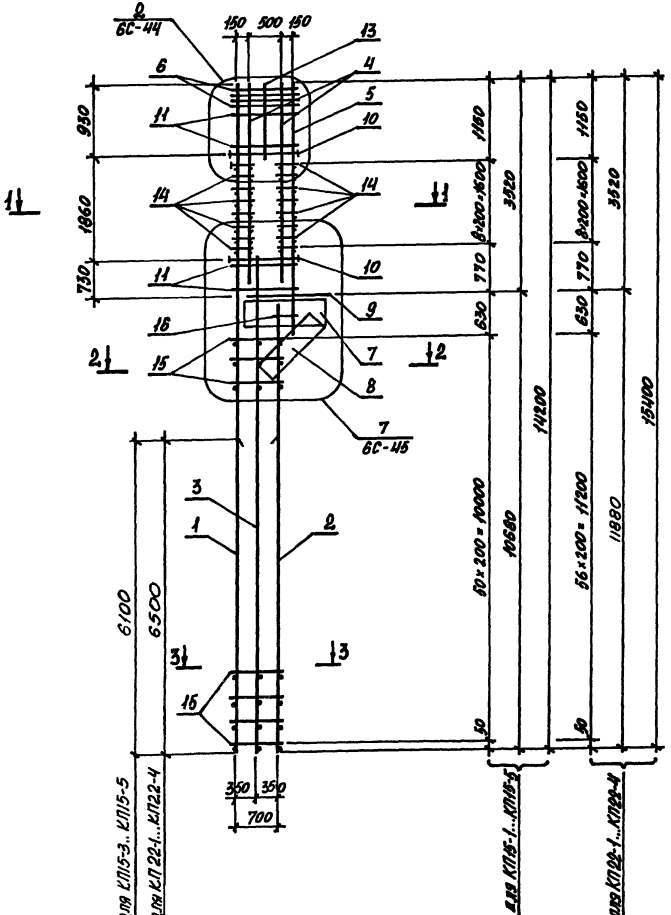

1-1

(для КП15-1... КП15-5; КП22-1... КП22-4)

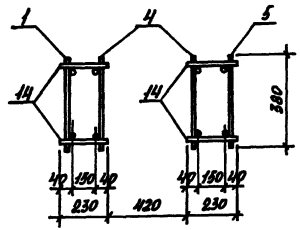

2-2

(для КП15-1... КП15-5; КП22-1... КП22-4)

3-3

(для КП15-1; КП15-2)

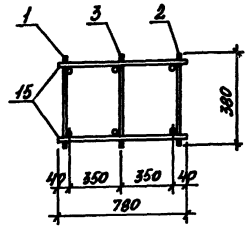

3-3

(для КП15-3... КП15-5; КП22-1... КП22-4)

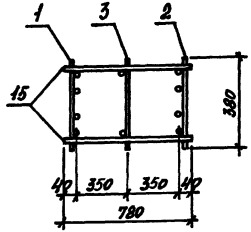

1. Арматура классов А-I и А-III по ГОСТ 5781-82.
2. Спецификацию арматуры смотреть на листах 2,3.

Нач.отд.	Агранович		1.424.1-6/89.	6С-11	
Н.контр.	Кирпичевская				
Гл.спец.	Сафронский				
Зав.пр.	Кирпичевская		Каркас КП15-1...КП15-5 КП22-1...КП22-4	Стадия	Лист	Листов
Исполн.	Козуб			Р	1	3
Провер.	Трепль			Харьковский Промстройниипроект		

Марка каркаса	Поз.	Наименование	Кол	Обозначение документа	Масса каркаса, кг
КП 15-1	1	Каркас 1Кр 142 С-1	1	1.424.1-6/89 ВС-54	541,1
	2	8Кр 107 С-1	1	-140	
	3	5Кр 114С	1	-119	
	4	1Кр 36С-2	2	-59	
	5	1Кр 44С-2	1	-63	
	6	Сетка С1С	4	-191	
	7	С2С	1	-192	
	8	С3-1С	1	-193	
	9	Арм. элемент СШ2С	1	-194	
	10	СШ9С	6	-195	
	11	Стержень арм. Ст3	16	-196	
	12	Ст4	32		
	13	ф12 AIII ℓ=950; 0,80 кг	2		
	14	ф12 AIII ℓ=230; 0,20 кг	36		
	15	ф8 AI ℓ=780; 0,30 кг	102	Без черт.	
	16	ф10 AI ℓ=300; 0,20 кг	2		
КП 15-2		Поз. 3,6... 16 по КП 15-1			657,2
	1	Каркас 1Кр 142 С-2	1	1.424.1-6/89. ВС-54	
	2	8Кр 107 С-2	1	-140	
	4	1Кр 38С-3	2	-60	
	5	1Кр 46С-3	1	-64	
КП 15-3		Поз. 3,6... 16 по КП 15-1			561,9
	1	Каркас 3Кр 142 С	1	1.424.1-6/89. ВС-104	
	2	10Кр 107 С	1	-182	
	4	1Кр 36С-1	2	-59	
	5	1Кр 42С-1	1	-62	
КП 15-4		Поз. 3... 16 по КП 15-1			659,1
	1	Каркас 3Кр 142 С-1	1	1.424.1-6/89 ВС-104	
	2	10Кр 107 С-1	1	-182	

Марка каркаса	Поз	Наименование	Кол	Обозначение документа	Масса каркаса, кг
КП 15-5		Поз. 3, 6... 16 по КП 15-1			811,2
	1	Каркас 3Кр 142 С-2	1	1.424.1-6/89. ВС-104	
	2	10Кр 107 С-2	1	-184	
	4	1Кр 38С-3	2	-60	
	5	1Кр 46С-3	1	-64	
КП 22-1		Поз. 6... 14; 16 по КП 15-1			594,2
	1	Каркас 3Кр 154С	1	1.424.1-6/89.ВС-108	
	2	10Кр 119С	1	-188	
	3	5Кр 126С	1	-122	
	4	1Кр 36С-1	2	-59	
	5	1Кр 42С-1	1	-62	
	15	ф8 AI ℓ=780; 0,30 кг	114	Без черт.	
КП 22-2		Поз. 4... 14, 16 по КП 15-1			697,8
	1	Каркас 3Кр 154С-1	1	1.424.1-6/89. ВС-108	
	2	10Кр 119С-1	1	-188	
	3	5Кр 126С	1	-122	
	15	ф8 AI ℓ=780; 0,30 кг	114	Без черт.	
КП 22-3		Поз. 6... 14; 16 по КП 15-1			859,5
	1	Каркас 3Кр 154С-2	1	1.424.1-6/89.ВС-108	
	2	10Кр 119С-2	1	-189	
	3	5Кр 126С	1	-122	
	4	1Кр 38С-3	2	-60	
	5	1Кр 46С-3	1	-64	
	15	ф8 AI ℓ=780; 0,30 кг	114	Без черт.	
КП 22-4		Поз. 6... 14; 16 по КП 15-1			1073,0
	1	Каркас 3Кр 154С-3	1	1.424.1-6/89. ВС-108	
	2	10Кр 119С-3	1	-189	
	3	5Кр 126С	1	-122	
	4	1Кр 40С-4	2	-61	
	5	1Кр 46С-4	1	-64	
	15	ф8 AI ℓ=780; 0,30 кг	114	Без черт.	

Инв. № подл. | Подпись и дата | Взам. инв. №

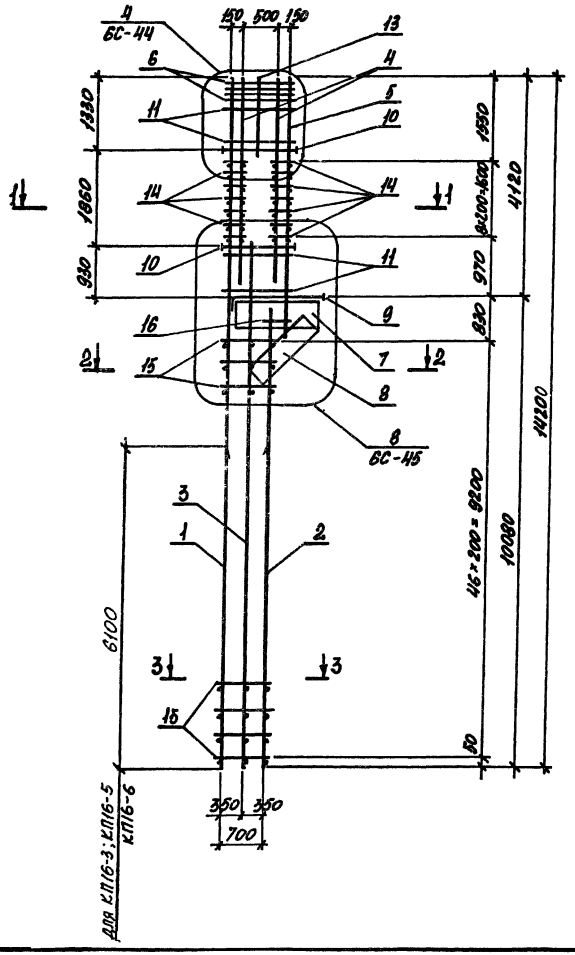

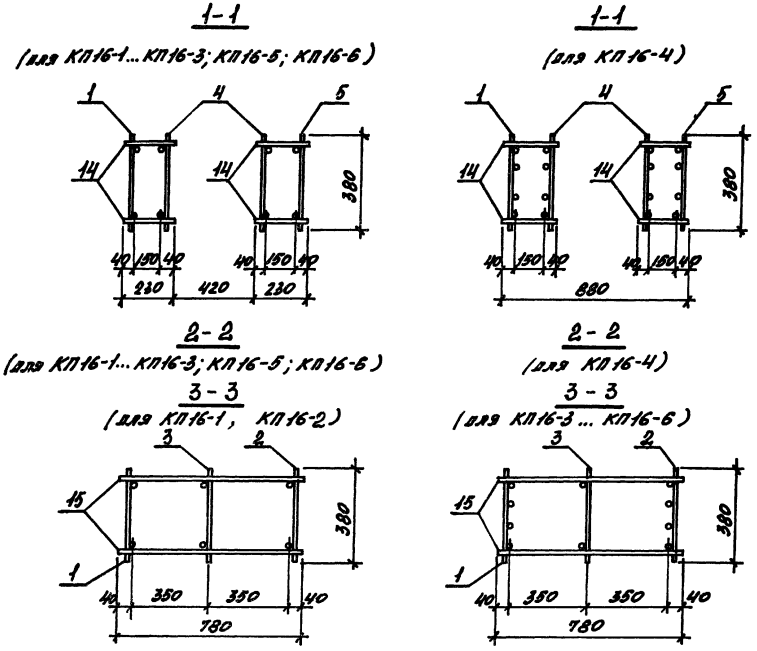

1. Арматура класса А-I и А-III по ГОСТ 5781-82.
2. Спецификацию арматуры смотреть на листах 2,3.

Нач.отд.	Агранович			1.424.1-6/89 6С-12			
Н.контр.	Кудрявцевская						
Гл.спец.	Савранский						
Зав.гр.	Кудрявцевская			Каркас КП16-1...КП16-6	Стадия	Лист	Листов
Исполн.	Козуб				Р	1	3
Провер.	Тремль				Харьковский Промстройниипроект		

Марка каркаса	Поз.	Наименование	Кол	Обозначение документа	Масса каркаса кг
КП 16-1	1	Каркас 1Кр 142С-1	1	1.424.1-6/89. ВС-54	559,7
	2	8Кр 101С-1	1	-139	
	3	5Кр 109 С	1	-118	
	4	1Кр 40С-2	2	-61	
	5	1Кр 49С-2	1	-65	
	6	Сетка С1С	4	-191	
	7	С2С	1	-192	
	8	С3С-1	1	-193	
	9	Армат. элемент СШ3С	1	-194	
	10	СШ9С	6	-195	
	11	Стержень арм. СТ3	24	-196	
	12	СТ4	42		
	13	Ф12 AIII ℓ=1350 ; 1,2 кг	2		
	14	Ф12 AIII ℓ=230; 0,20 кг	36		
	15	Ф8 AI ℓ=780; 0,30 кг	96		
	16	Ф10 AI ℓ=300; 0,20 кг	2		
КП 16-2		Поз. 3,6... 16 по КП 16-1			678,7
	1	Каркас 1Кр 142С-2	1	1.424.1-6/89. ВС-54	
	2	8Кр 101С-2	1	-139	
	4	1Кр 42С-3	2	-62	
	5	1Кр 52С-3	1	-66	
КП 16-3		Поз. 3,6... 16 по КП 16-1			580,9
	1	Каркас 3Кр 142С	1	1.424.1-6/89. ВС-104	
	2	10Кр 101С	1	-181	
	4	1Кр 40С-1	2	-61	
	5	1Кр 49С-1	1	-65	

Марка каркаса	Поз.	Наименование	Кол	Обозначение документа	Масса каркаса кг
КП 16-4		Поз. 3, 6... 16 по КП 16-1			773,5
	1	Каркас 2Кр 142С	1	1.424.1-6/89. ВС-79	
	2	9Кр 101С	1	-158	
	4	2Кр 40С	2	-85	
	5	2Кр 49С	1	-89	
КП 16-5		Поз. 3... 16 по КП 16-1			677,7
	1	Каркас 3Кр 142С-1	1	1.424.1-6/89.ВС-104	
	2	10Кр 101С-1	1	-181	
КП 16-6		Поз. 3, 6... 16 по КП 16-1			832,7
	1	Каркас 3Кр 142С-2	1	1424 1-6/89 ВС -104	
	2	10Кр 101С-2	1	-181	
	4	1Кр 42С-3	2	-62	
	5	1Кр 52С-3	1	-66	

Инв. № подл. | Подпись и дата | Взам. инв. №

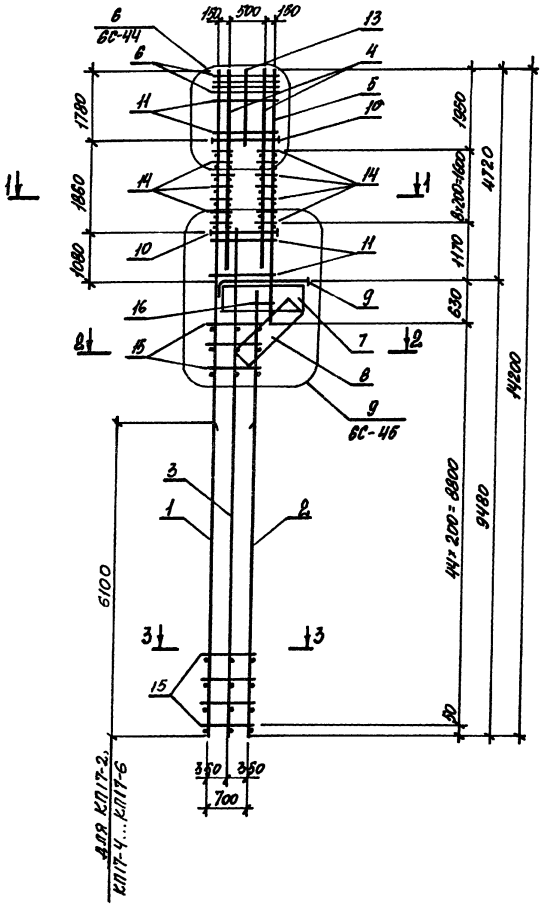

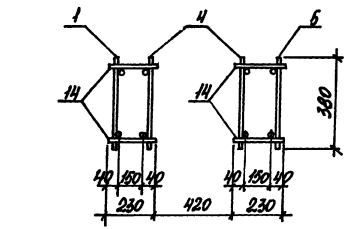

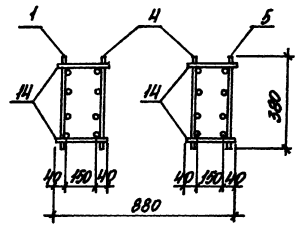

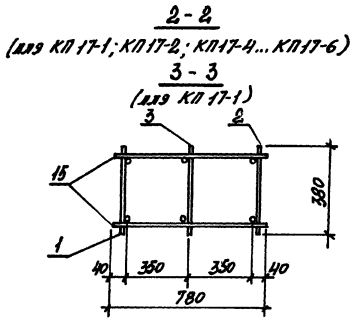

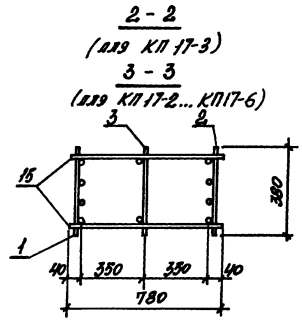

1. Арматура класса А-I и А-III по ГОСТ 5781-82.
2. Спецификацию арматуры смотреть на листах 2, 3.

Нач. отд.	Агранович		1.424.1-6/89 ГС-13		
Н. контр.	Курпичёвский				
Гл. спец.	Сибрянский				
Зав. гр.	Курпичёвский				
Исполн.	Козуб		Каркас КП17-1...КП17-6	Стадия	Лист	Листов
Провер.	Тремль			Р	1	3
				Харьковский Промстройниипроект		

Марка каркаса	Поз.	Наименование	Кол	Обозначение документа	Масса каркаса кг
КП17-1	1	Каркас 1Кр142С-2	1	1.424.1-6/89 ВС-54	706,0
	2	8Кр95С-3	1	-137	
	3	5Кр105С	1	-116	
	4	1Кр46С-3	2	-64	
	5	1Кр57С-3	1	-68	
	6	Сетка С1С	4	-191	
	7	С2С	1	-192	
	8	С3С-1	1	-193	
	9	Арм. элемент СШ5С	1	-194	
	10	СШ9С	6	-195	
	11	Стержень арм. Ст3	32	-196	
	12	Ст4	50		
	13	ф12 AIII ℓ=1800; 1,6кг	2	Без черт.	
	14	ф12 AIII ℓ=230; 0,20кг	36		
	15	ф8 AI ℓ=780; 0,30кг	90		
	16	ф10 AI ℓ=300; 0,20кг	2		
КП17-2		Поз. 3,6...16 по КП17-1			599,7
	1	Каркас 3Кр142С	1	1.424.1-6/89 ВС-104	
	2	10Кр95С	1	-178	
	4	1Кр44С-1	2	-63	
	5	1Кр64С-1	1	-67	

Марка каркаса	Поз.	Наименование	Кол	Обозначение документа	Масса каркаса кг
Кр17-3		Поз. 3,6...16 по КП17-1			802,1
	1	Каркас 2Кр142С	1	1.424.1-6/89. ВС-79	
	2	9Кр95С	1	-156	
	4	2Кр44С	2	-87	
	5	2Кр54С	1	-91	
Кр17-4		Поз. 3,6...16 по КП17-1			702,6
	1	Каркас 3Кр142С-1	1	1.424.1-6/89. ВС-104	
	2	10Кр95С-1	1	-178	
	4	1Кр46С-2	2	-64	
	5	1Кр57С-2	1	-68	
КП17-5		Поз. 3,6...16 по КП17-1			852,4
	1	Каркас 3Кр142С-2	1	1.424.1-6/89. ВС-104	
	2	10Кр95С-2	1	-179	
	4	1Кр46С-3	2	-64	
	5	1Кр57С-3	1	-68	
КП17-6		Поз. 3,6...16 по КП17-1			1065,0
	1	Каркас 3Кр142С-3	1	1.424.1-6/89. ВС-105	
	2	10Кр95С-3	1	-179	
	4	1Кр49С-4	2	-65	
	5	1Кр59С-4	1	-69	

Инв. № подл. | Подпись и дата | Взам. инв. №

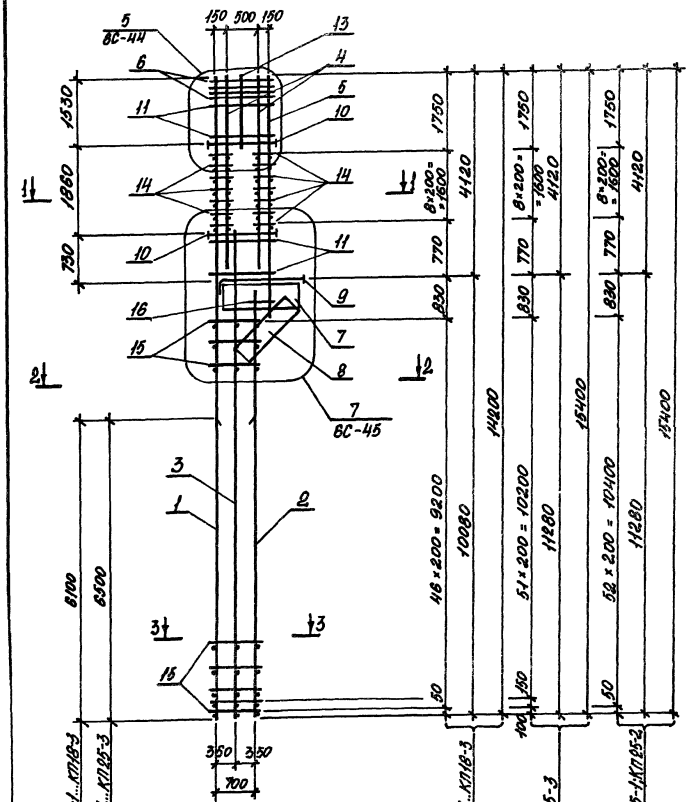

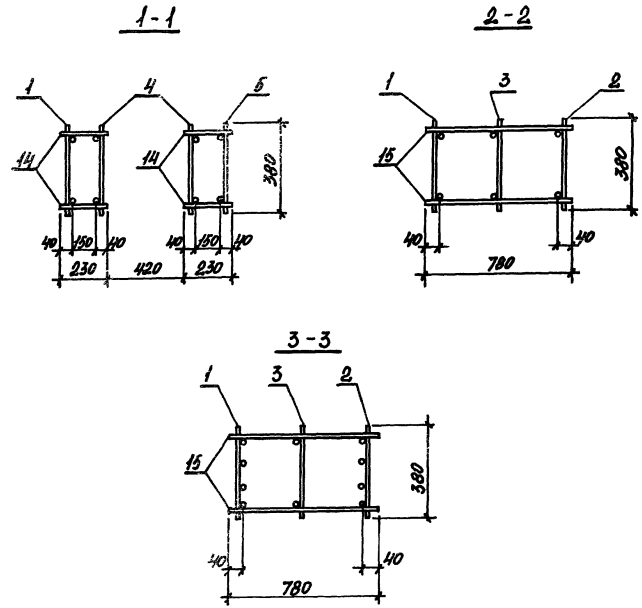

1. Арматура класса А-I и А-III по ГОСТ 5781-82.
2. Спецификацию арматуры смотреть на листах 2,3.

Нач. отд.	Агранович		1.424.1-6/89 6С-14			
Н. контр.	Гаврилевский					
Гл. спец.	Сабранский					
Зав. гр.	Кутилевский		Каркас КП18-1... КП18-3, КП25-1... КП25-3	Стадия	Лист	Листов
Исполн.	Козуб			Р	1	3
Провер.	Тремль			Харьковский Промстройниипроект		

24364-03 37

Марка каркаса	Поз.	Наименование	Кол.	Обозначение документа	Масса каркаса кг
КП18-1	1	Каркас 3Кр142С	1	1.424.1-6/89.6С-104	576,6
	2	10Кр101С	1	-181	
	3	5Кр108С	1	-117	
	4	1Кр42С-1	2	-62	
	5	1Кр49С-1	1	-65	
	6	Сетка С1С	4	-191	
	7	С2С	1	-192	
	8	С3С-1	1	-193	
	9	Арм. элемент СШ1С	1	-194	
	10	СШ9С	6	-195	
	11	Стержень арм. СТ3	24	-196	
	12	СТ4	42		
	13	⌀12 AIII ℓ=1550; 1,4 кг	2		
	14	⌀12 AIII ℓ=230; 0,20 кг	36	Без черт.	
	15	⌀8 AI ℓ=780; 0,30 кг	96		
	16	⌀10 AI ℓ=300; 0,20 кг	2		
КП18-2		Поз. 3,6...16 по КП18-1			675,0
	1	Каркас 3Кр142С-1	1	1.424.1-6/89 6С-104	
	2	10Кр101С-1	1	-181	
	4	1Кр42С-2	2	-62	
	5	1Кр49С-2	1	-65	
КП18-3		Поз. 3,6...16 по КП18-1			831,6
	1	Каркас 3Кр142С-2	1	1.424.1-6/89 6С-104	
	2	10Кр101С-2	1	-182	
	4	1Кр44С-3	2	-63	
	5	1Кр52С-3	1	-66	

Марка каркаса	Поз.	Наименование	Кол.	Обозначение документа	Масса каркаса кг
КП25-1		Поз.6...14,16 по КП18-1			713,9
	1	Каркас 3Кр154С-1	1	1.424.1-6/89.6С-108	
	2	10Кр113С-1	1	-186	
	3	5Кр120С	1	-121	
	4	1Кр42С-2	2	-62	
	5	1Кр49С-2	1	-65	
	15	⌀8 AI ℓ=780; 0,30 кг	108	Без черт.	
КП25-2		Поз. 6...14,16 по КП18-1			880,1
	1	Каркас 3Кр154С-2	1	1.424.1-6/89.6С-108	
	2	10Кр113С-2	1	-186	
	3	5Кр120С	1	-121	
	4	1Кр44С-3	2	-63	
	5	1Кр52С-3	1	-66	
	15	⌀8 AI, ℓ=780; 0,30 кг	108	Без черт.	
КП25-3		Поз. 6...14,16 по КП18-1			1117,8
	1	Каркас 3Кр154С-3	1	1.424.1-6/89 6С-108	
	2	10Кр113С-3	1	-186	
	3	5Кр120С-1	1	-121	
	4	1Кр46С-4	2	-64	
	5	1Кр52С-4	1	-66	
	15	⌀10 AI, ℓ=780; 0,48 кг	108	Без черт.	

Инв.№ подл. | Подпись и дата | Взам.инв.№

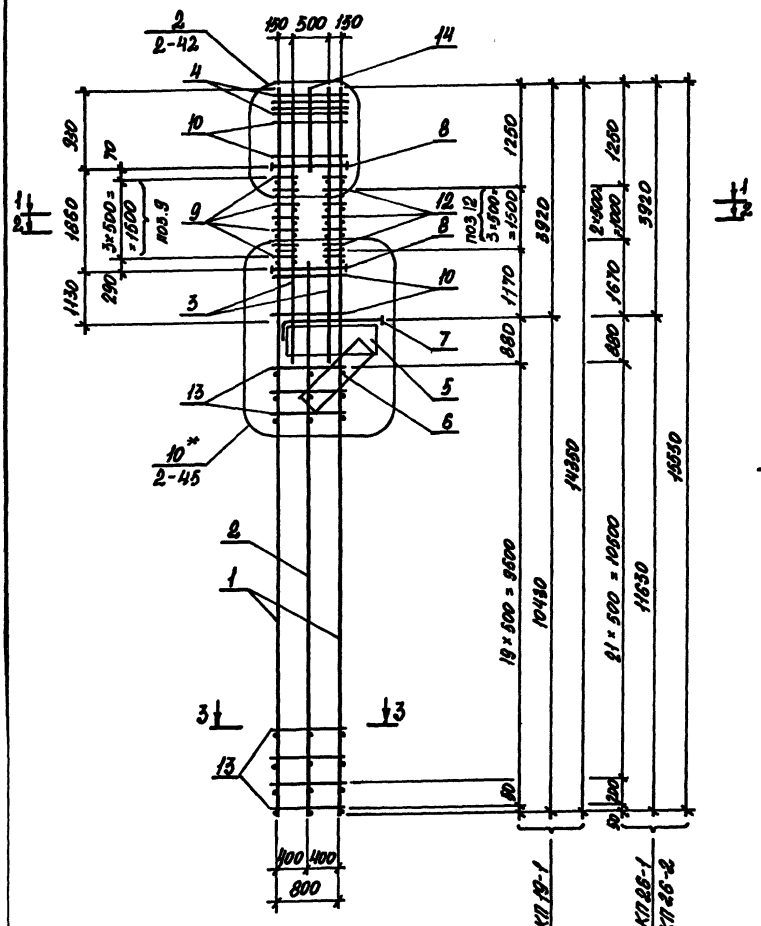

1-1
(для КП19-1; КП26-1)

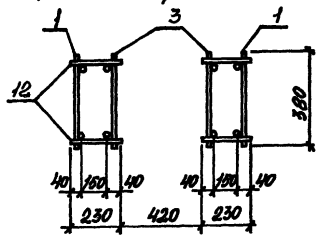

2-2
(для КП19-1; КП26-1)

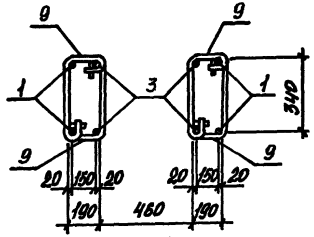

1-1
(для КП26-2)

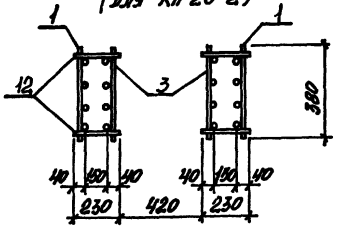

2-2
(для КП26-2)

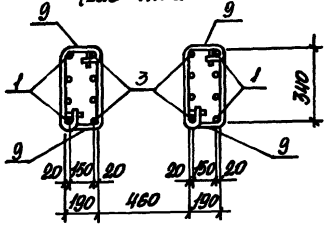

1. Узел 10, отмеченный знаком *, отличается от такого же узла без знака * только тем, что каркасы поз. 3 заведены на величину ℓ_{an} в поперечную часть колонны.
2. Арматура класса А-I и А-III по ГОСТ 5781-82.
3. Спецификацию арматуры смотреть на листах 2, 3.

Нач.отд.	Агрянович		1.424.1-6/89. 6С-15	
Н.контр.	Кудрявская			
Гл.спец.	Сафранский			
Зав.гр.	Кудрявская		Каркас КП26-1; КП26-2; КП19-1	Стадия: Р; Лист: 1; Листов: 3
Исполн.	Козуб			Харьковский Промстройниипроект
Провер.	Тремаль			

3-3

(для КП 19-1; КП 26-1)

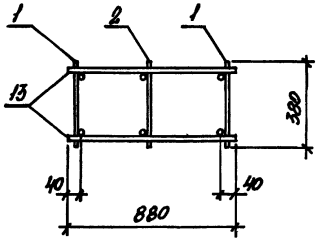

3-3

(для КП 26-2)

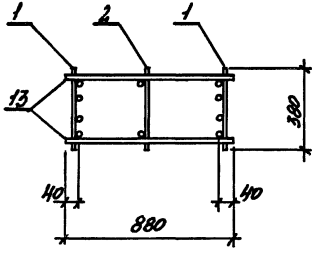

Марка каркаса	Поз.	Наименование	Кол.	Обозначение документа	Масса каркаса кг
КП 19-1	1	Каркас 1Кр 143-3	2	1424.1-6/89.2-54	642,4
	2	5Кр 115-1	1	-152	
	3	1Кр 49-2	2	-65	
	4	Сетка С1	4	-273	
	5	С2	1	-274	
	6	С3	1	-275	
	7	Арм. элемент СШ2	1	-276	
	8	СШ9	6	-277	
	9	Стержень арм. Ст2	16		
	10	Ст3	20	1.424.1-6/89.2-278	
	11	Ст4	38		
	12	ф12 AIII, ℓ=230; 0,10кг	16		
	13	ф8 AI, ℓ=880; 0,40кг	40	без черт.	
	14	ф12 AIII, ℓ=950; 0,80кг	2		
КП 26-1		Поз. 5... 11, 14 ст. по КП 19-1			679,2
	1	Каркас 1Кр 155-3	2	1.424.1-6/89.2-56	
	2	5Кр 127-1	1	-157	
	12	ф12 AIII, ℓ=230; 0,20кг	16	без черт.	
	13	ф8 AI, ℓ=880; 0,40кг	46		
КП 26-2		Поз 4... 11, 14 ст. по КП 19-1			786,8
	1	Каркас 2Кр 155	2	1.424.1-6/89.2-79	
	2	5Кр 127-1	1	-157	
	3	2Кр 47-4	2	-88	
	12	ф12 AIII; ℓ=230; 0,20кг	16	без черт.	
	13	ф8 AI, ℓ=880; 0,40кг	46		

Инв.№ подл. | Подпись и дата | Взам.инв.№

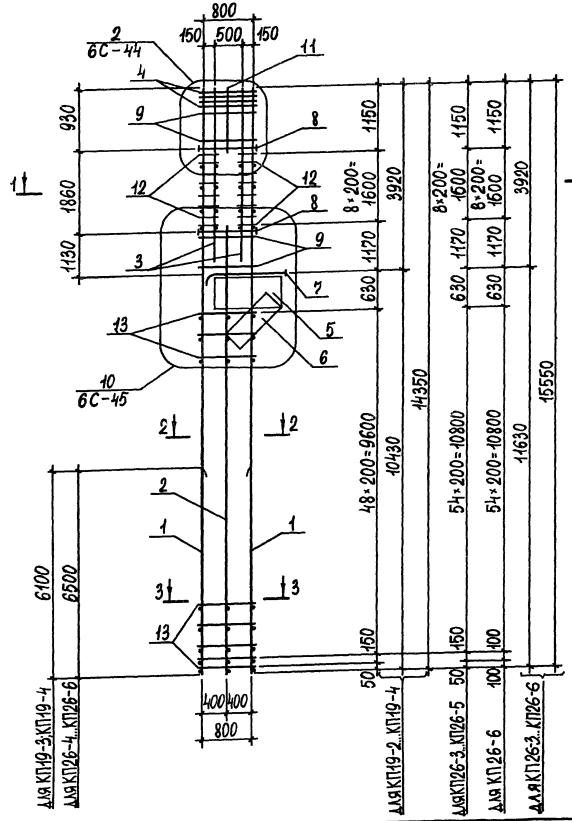

1–1
(для КП19-2...КП19-4; КП26-4...КП26-6)

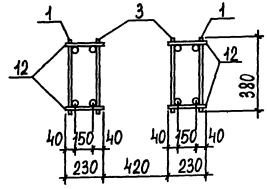

1–1
(для КП26-3)

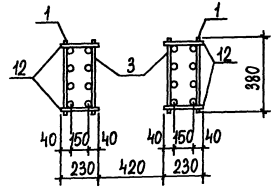

2–2
(для КП19-2...КП19-4; КП26-4...КП26-6)

3–3
(для КП19-2)

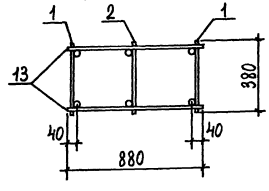

2–2
(для КП26-3)

3–3
(для КП19-3; КП19-4; КП26-3...КП26-6)

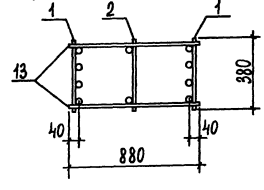

1. Арматура класса А-I и А-III по ГОСТ 5781-82.
2. Спецификацию арматуры смотреть на листах 2,3.

Нач. отд.	Даранович		1424.1-6/89.6С-16	
Н. контр.	Кудричевская			
Гл. спец.	Савранский			
Зав. гр.	Кудричевская		Каркас КП19-2...КП19-4; КП26-3...КП26-6	Стадия: Р; Лист: 1; Листов: 3
Исполн.	Квасова			Харьковский промстройниипроект
Провер.	Гремль			

Марка каркаса	Поз.	Наименование	Кол.	Обозначение документа	Масса каркаса, кг
КП19-2	1	Каркас 1КР143С-2	2	1.424.1-6/89.6С-55	648,6
	2	5КР115С	1	-119	
	3	1КР38С-3	2	-60	
	4	Сетка С1С	4	-191	
	5	С2С	1	-192	
	6	С3С	1	-193	
	7	Арм элемент СШ2С	1	-194	
	8	СШ9С	6	-195	
	9	Стержень арм. Ст3	20	-196	
	10	Ст4	36	-196	
	11	Ф12 AIII; ℓ=950; 0,8 кг	2	БЕЗ ЧЕРТ.	
	12	Ф12 AIII; ℓ=230; 0,2 кг	36		
	13	Ф8 AI; ℓ=880; 0,35 кг	100		
КП19-3		Поз.2,4...13 по КП19-2			654,8
	1	Каркас 3КР143С-1	2	1.424.1-6/89.6С-105	
	3	1КР36С-2	2	-59	
КП19-4		Поз.2,4...13 по КП19-2			802,6
	1	Каркас 3КР143С-2	2	1.424.1-6/89.6С-106	
	3	1КР38С-3	2	-60	

Марка каркаса	Поз.	Наименование	Кол.	Обозначение документа	Масса каркаса, кг
КП26-3		Поз.4...12 по КП19-2			788,3
	1	Каркас 2КР155С	2	1.424.1-6/89.6С-82	
	2	5КР127С	1	-123	
	3	2КР36С	2	-83	
	13	Ф8 AI; ℓ=880; 0,35 кг	112	БЕЗ ЧЕРТ	
КП26-4		Поз.4..12 по КП19-2			693,5
	1	Каркас 3КР155С-1	2	1.424.1-6/89.6С-109	
	2	5КР127С	1	-123	
	3	1КР36С-2	2	-59	
	13	Ф8 AI; ℓ=880; 0,35 кг	112	БЕЗ ЧЕРТ.	
КП26-5		Поз.4...12 по КП19-2			850,9
	1	Каркас 3КР155С-2	2	1.424.1-6/89.6С-109	
	2	5КР127С	1	-123	
	3	1КР38С-3	2	-60	
	13	Ф8 AI; ℓ=880; 0,35 кг	112	БЕЗ ЧЕРТ.	
КП26-6		Поз.4..12 по КП19-2			1083,9
	1	Каркас 3КР155С-3	2	1.424.1-6/89.6С-110	
	2	5КР127С-1	1	-123	
	3	1КР40С-4	2	-61	
	13	Ф10 AI; ℓ=880; 0,54 кг	112	БЕЗ ЧЕРТ.	

Инв.№ подл. | Подпись и дата | Взам.инв.№

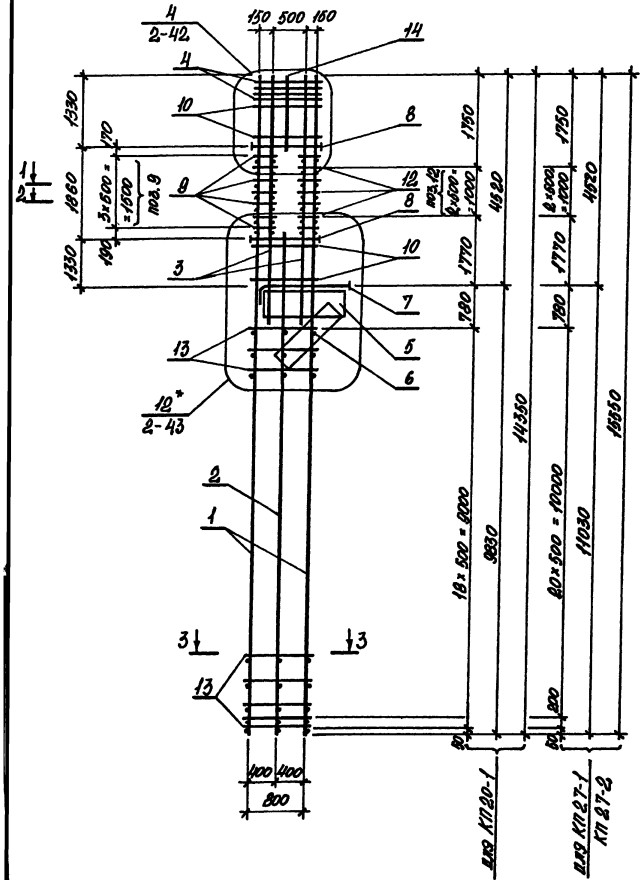

1-1
(для КП20-1; КП27-1)

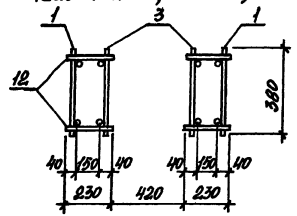

2-2
(для КП20-1; КП27-1)

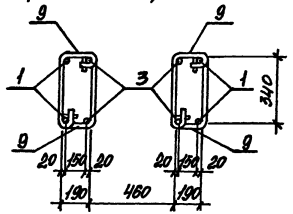

1-1
(для КП20-2, КП27-2)

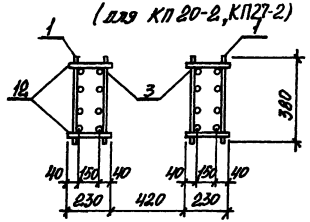

2-2
(для КП27-2)

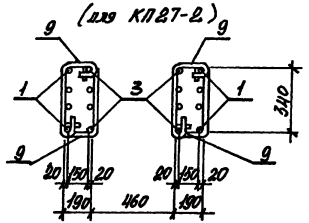

1. Узел 12, отмеченный знаком *, отличается от такого же узла без знака * только тем, что каркасы поз. 3 заведены на величину $l_{ан}$ в подкрановую часть колонны.
2. Арматура класса А-I и А-III по ГОСТ 5781-82.
3. Спецификацию арматуры смотреть на листах 2,3.

Нач.отд.	Агранович		1.424.1-6/89. 6С-17
Н.контр.	Купричевская		
Гл.спец.	Савранский		
Зав.гр.	Купричевская		Каркас КП20-1; КП27-1; КП27-2.
Исполн.	Козуб		
Провер.	Тремль		

Стадия	Лист	Листов
Р	1	3

Харьковский промстройниипроект

3-3

(для КП20-1; КП27-1)

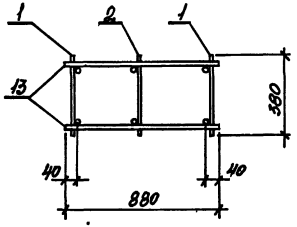

3-3

(для КП27-2)

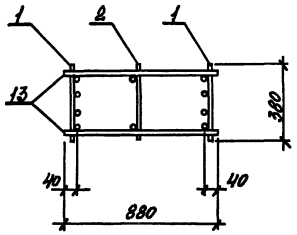

Марка каркаса	Поз	Наименование	Кол.	Обозначение документа	Масса каркаса кг
КП20-1	1	Каркас 1Кр143-3	2	1.424.1-6/89.2-54	679,8
	2	5Кр111-1	1	-150	
	3	1Кр57	2	-68	
	4	Сетка С1	4	-273	
	5	С2	1	-274	
	6	С3	1	-275	
	7	Арм. элемент СШ4	1	-276	
	8	СШ9	6	-277	
	9	Стержень арм. Ст2	16		
	10	Ст3	28	1.424.1-6/89.2-278	
	11	Ст4	48		
	12	ф12 AIII, ℓ=230; 0,20кг	12		
	13	ф8 AI; ℓ=880; 0,40кг	38	без черт.	
	14	ф12 AIII, ℓ=1350; 1,20кг	2		
КП27-1		Поз. 4...11, 14 см. по КП20-1			716,1
	1	Каркас 1Кр155-3	2	1.424.1-6/89.2-56	
	2	5Кр123-1	1	-156	
	3	1Кр57	2	-68	
	12	ф12 AIII; ℓ=230; 0,20кг	16	без черт.	
	13	ф8 AI; ℓ=880; 0,40кг	44		
КП27-2		Поз. 4...11, 14 см. по КП20-1			993,3
	1	Каркас 2Кр155-1	2	1.424.1-6/89.2-79	
	2	5Кр123-1	1	-156	
	3	2Кр55	2	-96	
	12	ф12 AIII, ℓ=230; 0,20кг	16	без черт.	
	13	ф8 AI, ℓ=880; 0,40кг	44		

Инв. № подл. | Подпись и дата | Взам. инв. №

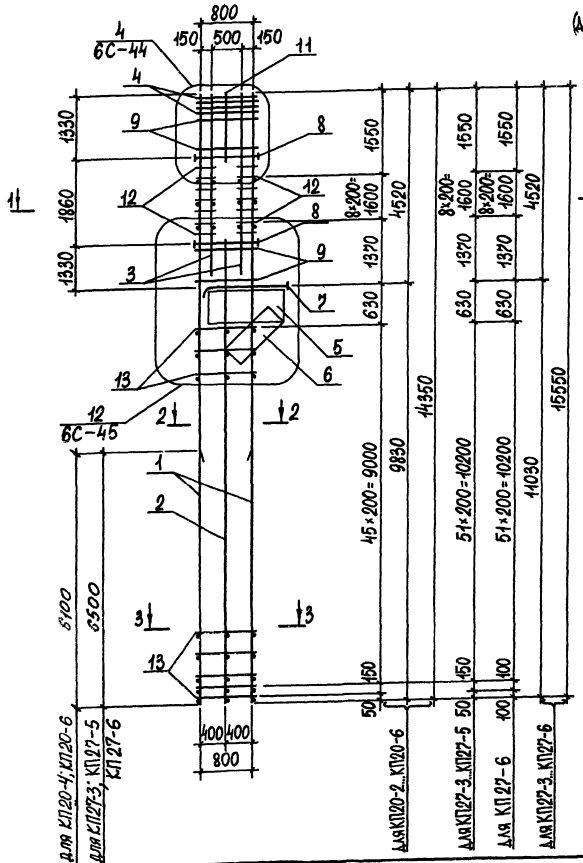

1-1

(для КП20-2; КП20-4; КП20-6; КП27-3; КП27-5; КП27-6)

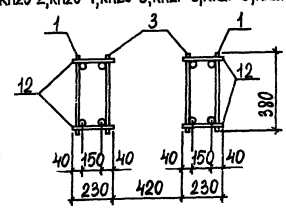

1-1

(для КП20-3; КП20-5; КП27-4)

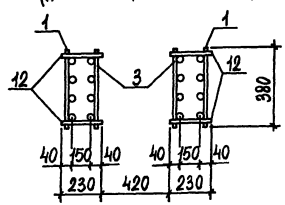

2-2

(для КП20-2; КП20-4; КП20-6; КП27-3; КП27-5; КП27-6)

2-2

(для КП20-3; КП20-5; КП27-4)

3-3

(для КП20-2)

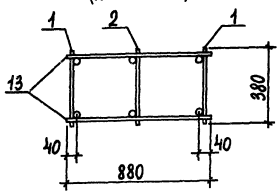

3-3

(для КП20-3...КП20-6; КП27-3...КП27-6)

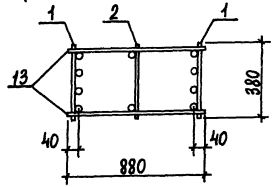

1. Арматура класса А-I и А-II по ГОСТ 5781-82.
2. Спецификацию арматуры смотреть на листах 2,3.

Нач.отд.	Аграновичь	
Н.контр.	Кудричевская	
Гл.спец.	Сорянский	
Зав.гр.	Кудричевская	
Исполн.	Квасова	
Провер.	Трёмль	

1.424.1-6/89. 6С-18

Каркас КП20-2...КП20-6; КП27-3...КП27-6.

Стадия	Лист	Листов
Р	1	3

Харьковский промстройниипроект

Марка каркаса	Поз.	Наименование	Кол	Обозначение документа	Масса каркаса кг
КП20-2	1	Каркас 1КР143С-2	2	1.424.1-6/89.6С-55	673,0
	2	5КР111С	1	-118	
	3	1КР42С-3	2	-62	
	4	Сетка С1С	4	-191	
	5	С2С	1	-192	
	6	С3С	1	-193	
	7	Арм. элемент СШ4С	1	-194	
	8	СШ9С	6	-195	
	9	Стержень арм. Ст3	28	-196	
	10	Ст4	42	-196	
	11	Ф12 А III; ℓ=1350; 1,2 кг	2	БЕЗ ЧЕРТ.	
	12	Ф12 А III; ℓ=230; 0,2 кг	36		
	13	Ф8 А I; ℓ=880; 0,35 кг	94		
КП20-3		Поз.2,4...13 по КП20-2			769,8
	1	Каркас 2КР143С	2	1.424.1-6/89.6С-80	
	3	2КР40С	2	-85	
КП20-4		Поз.2,4...13 по КП20-2			677,4
	1	Каркас 3КР143С-1	2	1.424.1-6/89.6С-105	
	3	1КР40С-2	2	-61	
КП20-5		Поз.2,4...13 по КП20-2			913,8
	1	Каркас 2КР143С-1	2	1.424.1-6/89.6С-80	
	3	2КР40С-1	2	-85	
КП20-6		Поз.2...13 по КП20-2			827,0
	1	Каркас 3КР143С-2	2	1.424.1-6/89.6С-106	

Марка каркаса	Поз.	Наименование	Кол	Обозначение документа	Масса каркаса кг
КП27-3		Поз.4...12 по КП20-2			716,1
	1	Каркас 3КР155С-1	2	1.424.1-6/89.6С-109	
	2	5КР123С	1	-122	
	3	1КР40С-2	2	-61	
	13	Ф8 А I; ℓ=880; 0,35 кг	106	БЕЗ ЧЕРТ	
КП27-4		Поз.4...12 по КП20-2			968,1
	1	Каркас 2КР155С-1	2	1.424.1-6/89.6С-82	
	2	5КР123С	1	-122	
	3	2КР40С-1	2	-61	
	13	Ф8 А I; ℓ=880; 0,35 кг	106	БЕЗ ЧЕРТ.	
КП27-5		Поз.4...12 по КП20-2			896,5
	1	Каркас 3КР155С-2	2	1.424.1-6/89.6С-109	
	2	5КР123С	1	-122	
	3	1КР42С-3	2	-62	
	13	Ф8 А I; ℓ=880; 0,54 кг	106	БЕЗ ЧЕРТ.	
КП27-6		Поз.4...12 по КП20-2			1110,1
	1	Каркас 3КР155С-3	2	1.424.1-6/89.6С-110	
	2	5КР123С-1	1	-122	
	3	1КР44С-4	2	-63	
	13	Ф10 А I; ℓ=880; 0,54 кг	106	БЕЗ ЧЕРТ	

Инв.№ подл. | Подпись и дата | Взам.инв.№

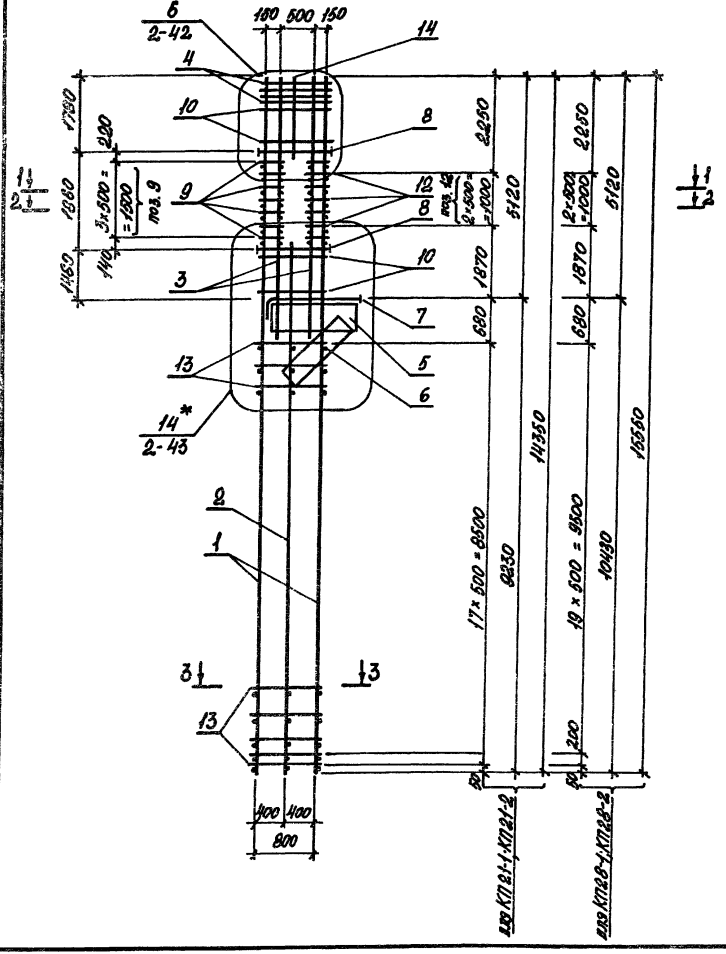

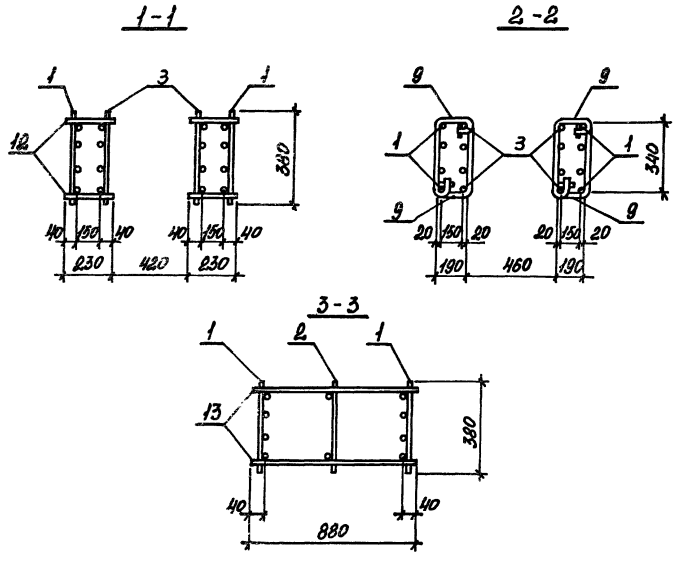

1. Узел 14, отмеченный знаком *, отличается от такого же узла без знака * только тем, что каркасы поз. 3 заведены на величину $l_{ан}$ в подкрановую часть колонны.
2. Арматура класса А-I и А-III по ГОСТ 5781-82.
3. Спецификацию арматуры смотреть на листах 2,3.

Нач. отд.	Агранович		
Н. контр.	Кудрявцевская		
Гл. спец.	Сибранский		
Зав. гр.	Кудрявцевская		
Исполн.	Козуб		
Провер.	Тремль		

1.424.1-6/89. 6С-19

Каркас КП21-1; КП21-2; КП28-1; КП28-2.

Стадия	Лист	Листов
Р	1	3

Харьковский Промстройниипроект

Марка каркаса	Поз.	Наименование	Кол.	Обозначение документа	Масса каркаса, кг
КП21-1	1	Каркас 2Кр 143	2	1.424.1-6/89. 2-76	820,5
	2	5Кр 107-1	1	-148	
	3	2Кр 60-1	2	-94	
	4	Сетка С1	4	-273	
	5	С2	1	-274	
	6	С3	1	-275	
	7	Арм. элемент СШ5	1	-276	
	8	СШ9	6	-277	
	9	Стержень арм. Ст2	16	-278	
	10	Ст3	36		
	11	Ст4	64		
	12	ф12 AIII, ℓ=230; 0,20кг	16	без черт.	
	13	ф8 AI, ℓ=880; 0,40кг	36		
	14	ф12 AIII, ℓ=1800; 1,60кг	2		
КП21-2		Поз. 2, 4... 14 по КП21-1			984,5
	1	Каркас 2Кр 143-1	2	1.424.1-6/89. 2-76	
	3	2Кр 61	2	-97	
КП28-1		Поз. 3...12, 14 по КП21-1			863,6
	1	Каркас 2Кр 155	2	1.424.1-6/89. 2-79	
	2	5Кр 119-1	1	-154	
	13	ф8 AI; ℓ=880; 0,40кг	42	без черт.	

Марка каркаса	Поз.	Наименование	Кол.	Обозначение документа	Масса каркаса, кг
КП28-2		Поз. 4... 12; 14 КП21-1			1036,4
	1	Каркас 2Кр 155-1	2	1.424.1-6/89. 2-79	
	2	5Кр 119-1	1	-154	
	3	2Кр 61	2	-97	
	13	ф8 AI, ℓ=880; 0,40кг	42	без черт.	

Инв. № подл. | Подпись и дата | Взам. инв. №

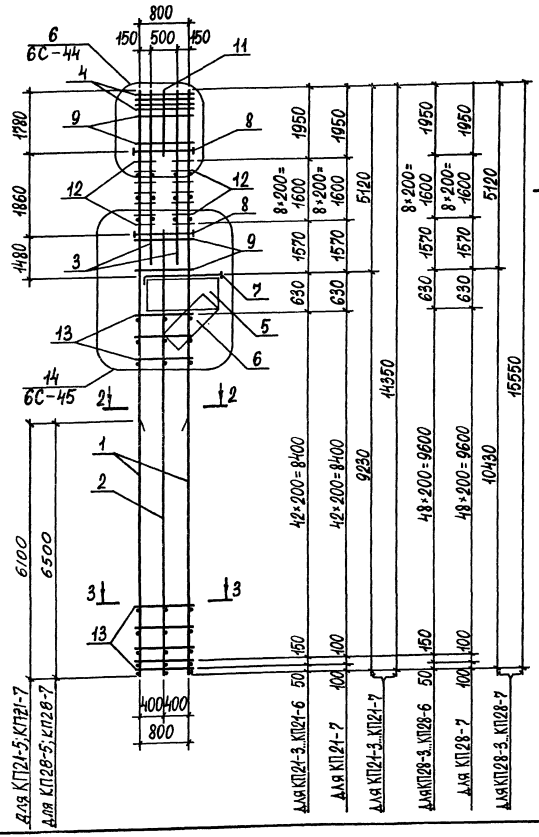

1—1
(для КП21-5; КП21-7; КП28-5; КП28-7)

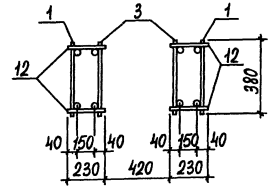

1—1
(для КП21-3; КП21-4; КП21-6; КП28-3; КП28-4; КП28-6)

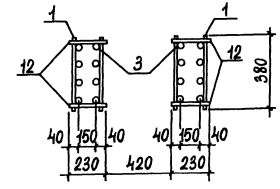

2—2
(для КП21-5; КП21-7; КП28-5; КП28-7)

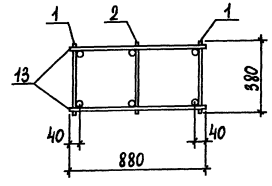

2—2
(для КП21-3; КП21-4; КП21-6; КП28-3; КП28-4; КП28-6)

3—3
(для КП21-3...КП21-7; КП28-3...КП28-7)

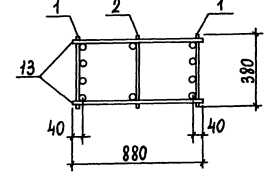

1. Арматура класса А-I и А-III по ГОСТ 5781-82.
2. Спецификацию арматуры смотреть на листах 2, 3.

Нач.отд.	Агранович		1.424.1-6/89.6С-20	
Н.контр.	Кудрименская			
Гл.спец.	Савранский			
Зав.гр.	Кудрименская		Каркас КП21-3...КП21-7, КП28-3...КП28-7	Стадия: Р; Лист: 1; Листов: 3
Исполн.	Квасова			Харьковский промстройниипроект
Провер.	Тремль			

Марка каркаса	Поз.	Наименование	Кол	Обозначение документа	Масса каркаса кг
КП21-3	1	Каркас 2КР143С	2	1.424.1-6/89.6С-80	800,6
	2	5КР107С	1	-117	
	3	2КР44С	2	-87	
	4	Сетка С1С	4	-191	
	5	С2С	1	-192	
	6	С3С	1	-193	
	7	Арм элемент СШ5С	1	-194	
	8	СШ9С	6	-195	
	9	Стержень арм. Ст3	36	-196	
	10	Ст4	64	-196	
	11	Ø12 AIII; ℓ=1800; 1,6 кг	2	БЕЗ ЧЕРТ	
	12	Ø12 AIII; ℓ=230; 0,2 кг	36		
	13	Ø8 AI; ℓ=880; 0,35 кг	88		
КП21-4		Поз. 2,4...13 по КП21-3			956,0
	1	Каркас 2КР143С-1	2	1.424.1-6/89.6С-80	
	3	2КР46С-1	2	-88	
КП21-5		Поз 2,4..13 по КП21-3			856,0
	1	Каркас 3КР143С-2	2	1.424.1-6/89.6С-106	
	3	1КР46С-3	2	-64	
КП21-6		Поз.2,4..13 по КП21-3			1180,0
	1	Каркас 2КР143С-2	2	1.424.1-6/89.6С-80	
	3	2КР46С-2	2	-88	
КП21-7		Поз. 4...12 по КП21-3			1081,7
	1	Каркас 3КР143С-3	2	1.424.1-6/89.6С-106	
	2	5КР107С-1	1	-117	
	3	1КР49С-4	2	-65	
	13	Ø10 AI; ℓ=880; 0,54 кг	88	БЕЗ ЧЕРТ.	

Марка каркаса	Поз.	Наименование	Кол	Обозначение документа	Масса каркаса кг
КП28-3		Поз.3...12 по КП21-3			850,7
	1	Каркас 2КР155С	2	1.424.1-6/89.6С-82	
	2	5КР119С	1	-120	
	13	Ø8 AI; ℓ=880; 0,35 кг	100	БЕЗ ЧЕРТ.	
КП28-4		Поз.4...12 по КП21-3			1011,9
	1	Каркас 2КР155С-1	2	1.424.1-6/89.6С-82	
	2	5КР119С	1	-120	
	3	2КР46С-1	2	-88	
	13	Ø8 AI; ℓ=880; 0,35 кг	100	БЕЗ ЧЕРТ	
КП28-5		Поз.4..12 по КП21-3			903,9
	1	Каркас 3КР155С-2	2	1.424.1-6/89 6С-109	
	2	5КР119С	1	-120	
	3	1КР46С-3	2	-64	
	13	Ø8 AI; ℓ=880; 0,35 кг	100	БЕЗ ЧЕРТ	
КП28-6		Поз.4...12 по КП21-3			1253,3
	1	Каркас 2КР155С-2	2	1.424.1-6/89.6С-82	
	2	5КР119С	1	-120	
	3	2КР46С-2	2	-88	
	13	Ø8 AI; ℓ=880; 0,35 кг	100	БЕЗ ЧЕРТ	
КП28-7		Поз.4...12 по КП21-3			1148,3
	1	Каркас 3КР155С-3	2	1.424.1-6/89.6С-110	
	2	5КР119С-1	1	-120	
	3	1КР49С-4	2	-65	
	13	Ø10 AI; ℓ=880; 0,54 кг	100	БЕЗ ЧЕРТ.	

Инв. № подл. | Подпись и дата | Взам. инв. №

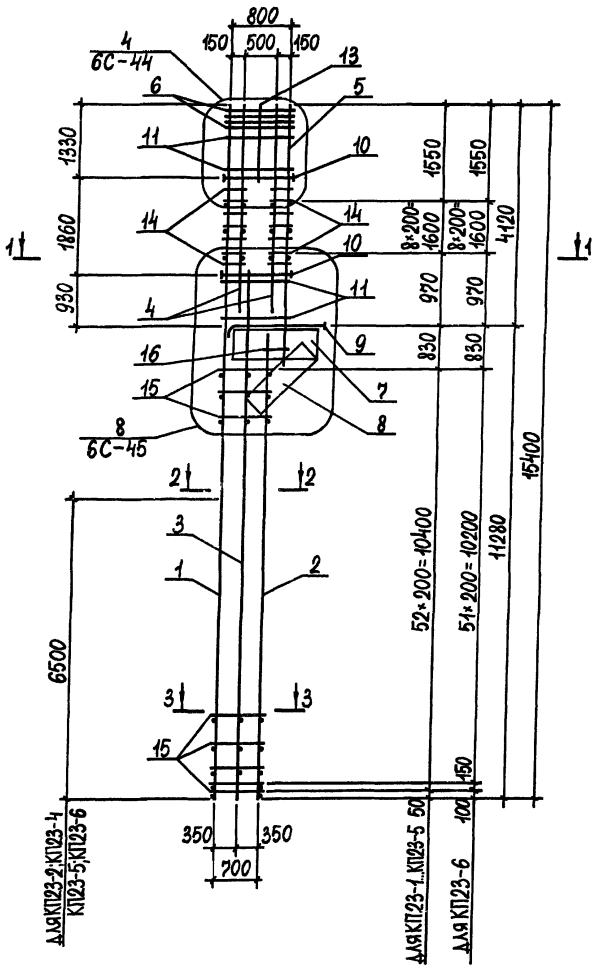

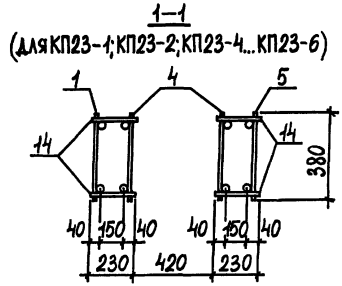

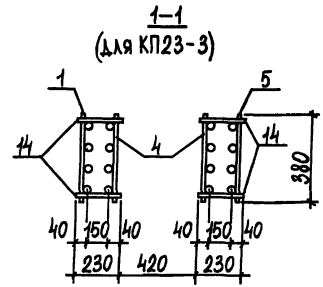

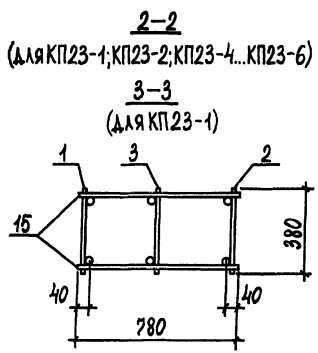

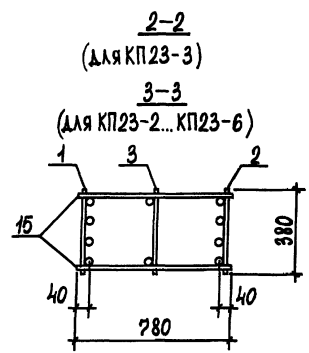

1. Арматура класса А-I и А-III по ГОСТ 5781-82.
2. Спецификацию арматуры смотреть на листах 2, 3.

Нач.отд.	Агранович		
Н.контр.	Кудричевская		
Гл.спец.	Сафранский		
Зав.гр.	Кудричевская		
Исполн.	Квасова		
Провер.	Тремль		

1.424.1-6/89.6С-21

Каркас КП23-1...КП23-6

Стадия	Лист	Листов
Р	1	3

Харьковский промстройниипроект

Марка каркаса	Поз.	Наименование	Кол	Обозначение документа	Масса каркаса кг
КП23-1	1	Каркас 1КР154С-2	1	1.424.1-6/89.6С-57	716,8
	2	8КР113С-2	1	-141	
	3	5КР121С-1	1	-121	
	4	1КР42С-3	2	-62	
	5	1КР52С-3	1	-66	
	6	Сетка С1С	4	-191	
	7	С2С	1	-192	
	8	С3С-1	1	-193	
	9	Арм.элемент СШ3С	1	-194	
	10	СШ9С	6	-195	
	11	Стержень арм. СТ3	24	-196	
	12	СТ4	42	-196	
	13	Ø12 AIII; ℓ=1350; 1,2 кг	2	БЕЗ ЧЕРТ.	
	14	Ø12 AIII; ℓ=230; 0,2 кг	36		
	15	Ø8 AI; ℓ=780; 0,3 кг	108		
	16	Ø10 AI; ℓ=300; 0,2 кг	2		
КП23-2		Поз. 3,6...16 по КП23-1			613,0
	1	Каркас 3КР154С	1	1424.1-6/89.6С-108	
	2	10КР113С	1	-186	
	4	1КР40С-1	2	-61	
	5	1КР49С-1	1	-65	

Марка каркаса	Поз.	Наименование	Кол	Обозначение документа	Масса каркаса кг
КП23-3		Поз.3,6...16 по КП23-1			818,0
	1	Каркас 2КР154С	1	1424.1-6/89.6С-81	
	2	9КР113С	1	-162	
	4	2КР40С	2	-85	
	5	2КР49С	1	-89	
КП23-4		Поз 3,6...16 по КП23-1			716,2
	1	Каркас 3КР154С-1	1	1424.1-6/89.6С-108	
	2	10КР113С-1	1	-186	
	4	1КР40С-2	2	-61	
	5	1КР49С-2	1	-65	
КП23-5		Поз 3.16 по КП23-1			880,8
	1	Каркас 3КР154С-2	1	1424.1-6/89.6С-108	
	2	10КР113С-2	1	-186	
КП23-6		Поз.6...14,16 по КП23-1			1119,5
	1	Каркас 3КР154С-3	1	1424.1-6/89.6С-108	
	2	10КР113С-3	1	-186	
	3	5КР121С-3	1	-121	
	4	1КР44С-4	2	-63	
	5	1КР52С-4	1	-66	
	15	Ø10 AI; ℓ=780; 0,48 кг	108	БЕЗ ЧЕРТ.	

Инв.№ подл. | Подпись и дата | Взам.инв.№

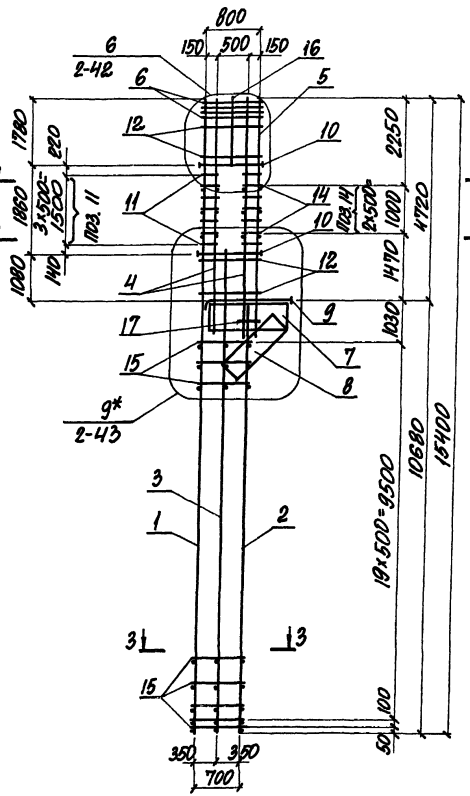

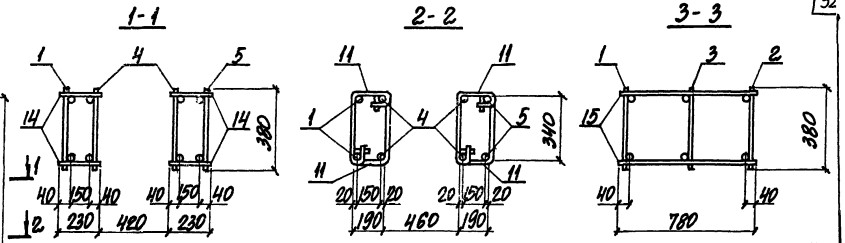

МАРКА КАРКАСА	Поз.	НАИМЕНОВАНИЕ	Кол.	ОБОЗНАЧЕНИЕ ДОКУМЕНТА	МАССА КАРКАСА, КГ
КП24-1	1	Каркас 1КР154-1	1	1.424.1-6/89.2-55	521,0
	2	8КР107-4	1	-214	
	3	5КР117-1	1	-153	
	4	1КР56	2	-68	
	5	1КР56	1		
	6	Сетка С1	4	-273	
	7	С2	1	-273	
	8	С3-1	1	-275	
	9	Арм. элемент СШ5	1	-276	
	10	СШ9	6	-277	
	11	Стержень арм. СТ2	16	1.424.1-6/89.2-278	
	12	СТ3	32		
	13	СТ4	53		
	14	ф12АIII, ℓ=230; 0,20кг	12	БЕЗ ЧЕРТ.	
	15	ф8АI, ℓ=780; 0,30кг	42		
	16	ф12АIII, ℓ=1800; 1,6кг	2		
	17	ф10АI, ℓ=300; 0,20кг	2		

1. Арматура класса А-I и А-III по ГОСТ 5781-82.
2. Узел, отмеченный знаком * отличается от узла без знака * только тем, что каркасы поз. 4 заведены на величину $\ell_{ан}$ в подкрановую часть.

Нач. отд.	Агранович	
Н. контр.	Кудрявская	
Гл. спец.	Гавранский	
Зав. гр.	Кудрявская	
Исполн.	Копина	
Провер.	Тремль	

1.424.1-6/89.6С-22

КАРКАС КП 24-1

Стадия	Лист	Листов
Р		1

ХАРЬКОВСКИЙ ПРОМСТРОЙНИИПРОЕКТ

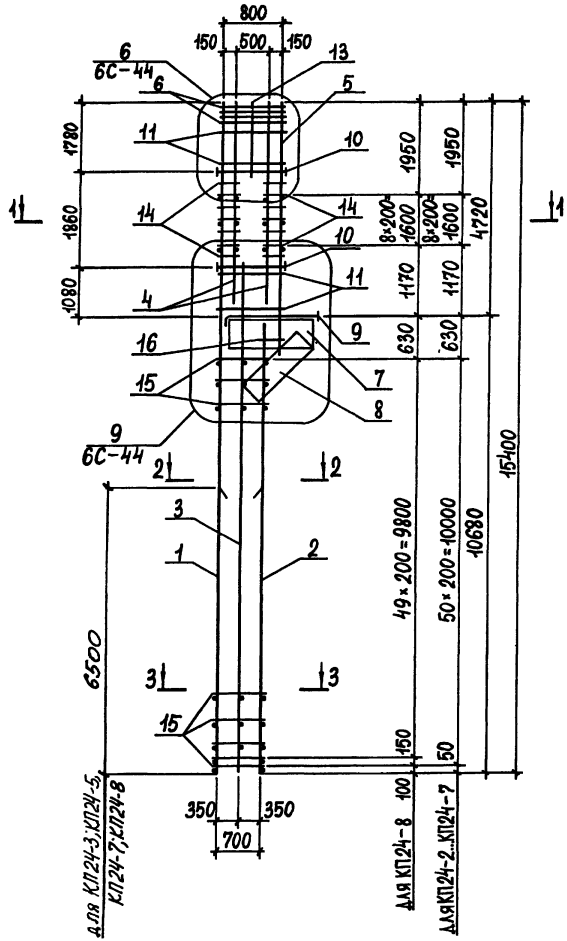

1–1
(для КП24-2;КП24-3;КП24-5;КП24-7;КП24-8)

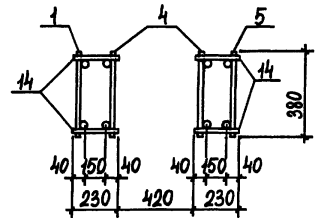

1–1
(для КП24-4; КП24-6)

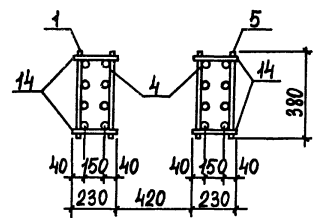

2–2
(для КП24-2;КП24-3;КП24-5;КП24-7;КП24-8)

3–3
(для КП24-2)

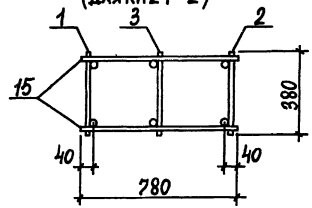

2–2
(для КП24-4; КП24-6)

3–3
(для КП24-3... КП24-8)

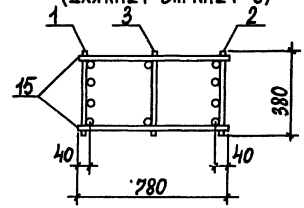

1. Арматура класса А-I и А-III по ГОСТ 5781-82.
2. Спецификацию арматуры смотреть на листах 2, 3.

Нач.отд.	Агранович		1.424.1-6/89. 6С-23	
Н.контр.	Кудрявская			
Гл.спец.	Савранский			
Зав.гр.	Кудрявская			
Исполн.	Квасова		Каркас КП24-2...КП24-8	Стадия: Р; Лист: 1; Листов: 3
Провер.	Тремль			Харьковский Промстройниипроект

Марка каркаса	Поз.	Наименование	Кол.	Обозначение документа	Масса каркаса кг
КП24-2	1	Каркас 1КР154С-2	1	1.424.1-6/89.6С-57	744,3
	2	8КР107С-2	1	-140	
	3	5КР117С	1	-120	
	4	1КР46С-3	2	-64	
	5	1КР57С-3	1	-68	
	6	Сетка С1С	4	1.424.1-6/89.6С-191	
	7	С2С	1	-192	
	8	С3С-1	1	-193	
	9	Арм. элемент СШ5С	1	1.424.1-6/89.6С-194	
	10	СШ9С	6	-195	
	11	Стержень арм. Ст3	32	1.424.1-6/89.6С-196	
	12	Ст4	50	-196	
	13	Ø12 А III; ℓ=1800; 1,6 кг	2	БЕЗ ЧЕРТ.	
	14	Ø12 А III; ℓ=230; 0,2 кг	36		
	15	Ø8 А I; ℓ=780; 0,3 кг	102		
	16	Ø10 А I; ℓ=300; 0,2 кг	2		
КП24-3		Поз. 3,6...16 по КП24-2			633,6
	1	Каркас 3КР154С	1	1.424.1-6/89.6С-108	
	2	10КР107С	1	-183	
	4	1КР44С-1	2	-63	
	5	1КР54С-1	1	-67	
КП24-4		Поз. 6...16 по КП24-2			884,1
	1	Каркас 2КР154С	1	1.424.1-6/89.6С-81	
	2	9КР107С	1	-160	
	3	5КР117С	1	-120	
	4	2КР54С	2	-91	
	5	2КР57С	1	-92	

Марка каркаса	Поз.	Наименование	Кол.	Обозначение документа	Масса каркаса кг
КП24-5		Поз. 3,6...16 по КП24-2			744,7
	1	Каркас 3КР154С-1	1	1.424.1-6/89.6С-108	
	2	10КР107С-1	1	-183	
	4	1КР46С-2	2	-64	
	5	1КР57С-2	1	-68	
КП24-6		Поз. 3,6...16 по КП24-2			1018,9
	1	Каркас 2КР154С-1	1	1.424.1-6/89.6С-81	
	2	9КР107С-1	1	-160	
	4	2КР46С-1	2	-88	
	5	2КР57С-1	1	-92	
КП24-7		Поз. 3...16 по КП24-2			903,3
	1	Каркас 3КР154С-2	1	1.424.1-6/89.6С-108	
	2	10КР107С-2	1	-184	
КП24-8		Поз. 6...16 по КП24-2			1146,4
	1	Каркас 3КР154С-3	1	1.424.1-6/89.6С-108	
	2	10КР107С-3	1	-181	
	3	5КР117С-1	1	-120	
	4	1КР49С-4	2	-65	
	5	1КР59С-4	1	-69	
	15	Ø10 А I; ℓ=780; 0,48 кг	102	БЕЗ ЧЕРТ.	

Инв. № подл. | Подпись и дата | Взам. инв. №

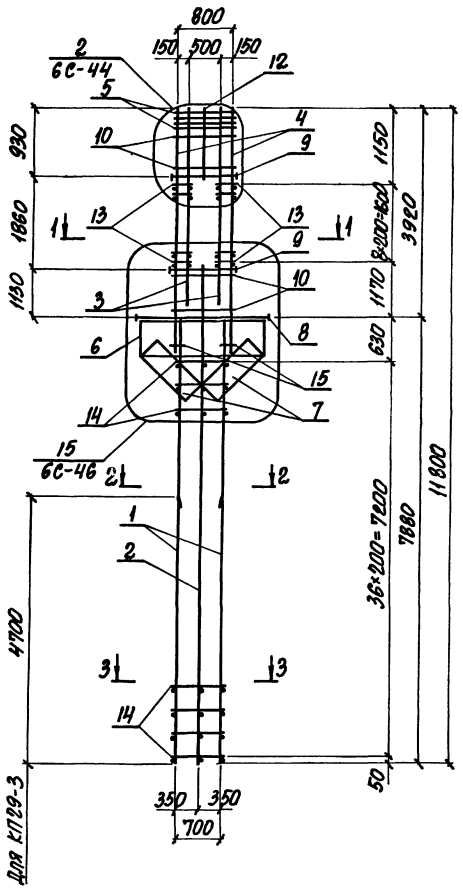

1-1
(Для КП29-1... КП29-3)

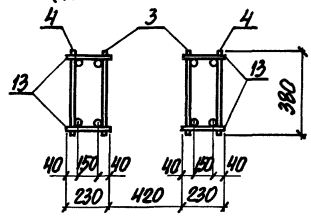

1-1
(Для КП29-4)

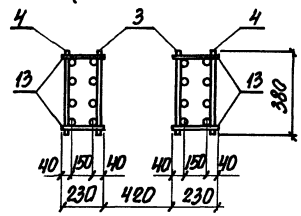

2-2
(Для КП29-1... КП29-3)

2-2
(Для КП29-4)

3-3
(Для КП29-1; КП29-2)

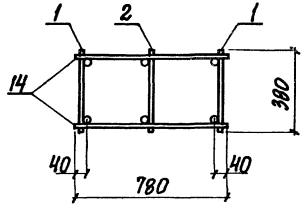

3-3
(Для КП29-3; КП29-4)

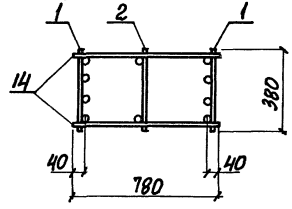

1. Арматура класса А-I и А-III по ГОСТ 5781-82.
2. Спецификацию арматуры смотреть на листах 2,3.

Нач. отд.	Игранович		1.424.1-6/89.6С-24
Н. контр.	Кудинчевская		
Гл. спец.	Саврянский		Каркас КП29-1... КП29-4
Зав. гр.	Кудинчевская		Стадия: Р; Лист: 1; Листов: 3
Исполн.	Копиня		Харьковский промстройниипроект
Провер.	Кудинчевская		

24364-03 56

Марка каркаса	Поз.	Наименование	Кол.	Обозначение документа	Масса каркаса, кг
КП29-1	1	КАРКАС 8КР79С-2	2	1.424.1-6/89.6С-129	552,6
	2	5КР90С	1	-113	
	3	1КР36С-2	2	-59	
	4	1КР49С-2	2	-65	
	5	Сетка С1С	4	-191	
	6	С2С-1	2	-192	
	7	С3С-3	2	-193	
	8	Арм. элемент СШ7С	1	1.424.1-6/89.6С-195	
	9	СШ9С	6		
	10	Стержень арм. СТ3	20	1.424.1-6/89.6С-196	
	11	СТ4	38		
	12	ф12AIII, ℓ=950; 0,80кг	2	БЕЗ ЧЕРТ.	
	13	ф12AIII, ℓ=230; 0,20кг	36		
	14	ф8AI, ℓ=780; 0,30кг	72		
	15	ф10AI, ℓ=300; 0,20кг	4		
КП29-2		Поз. 2, 5...15 по КП29-1			654,8
	1	КАРКАС 8КР79С-3	2	1.424.1-6/89.6С-129	
	3	1КР38С-3	2	-60	
	4	1КР49С-3	2	-65	
КП29-3		Поз. 2, 5...15 по КП29-1			555,2
	1	КАРКАС 10КР79С	2	1.424.1-6/89.6С-170	
	3	1КР36С-1	2	-59	
	4	1КР46С-1	2	-64	

Марка каркаса	Поз.	Наименование	Кол.	Обозначение документа	Масса каркаса, кг
КП29-4		Поз. 2, 5...15 по КП29-1			730,8
	1	КАРКАС 9КР79С	2	1.424.1-6/89.6С-148	
	3	2КР36С	2	-83	
	4	2КР46С	2	-88	

Инв.№ подл. | Подпись и дата | Взам.инв.№

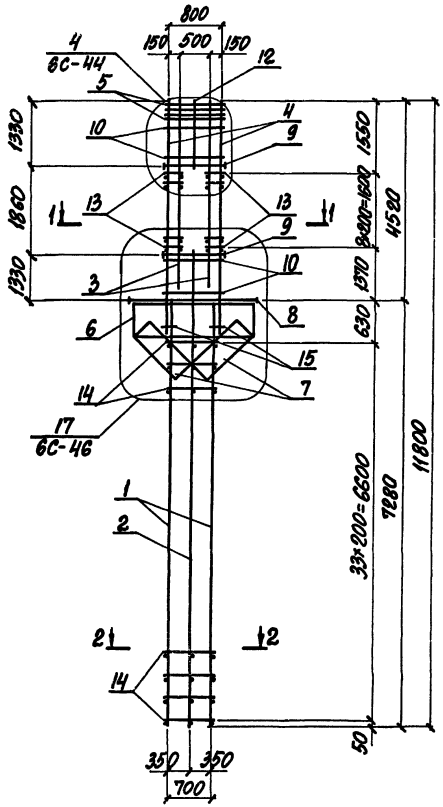

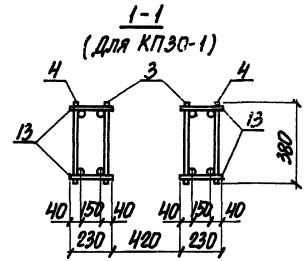

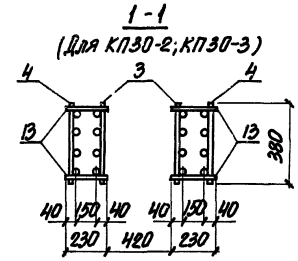

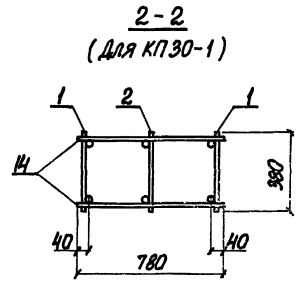

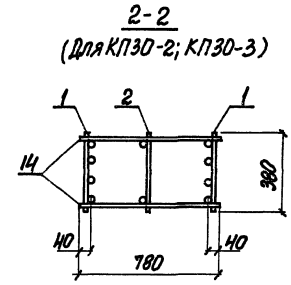

1. Арматура класса А-I и А-III по ГОСТ 5781-82.
2. Спецификацию арматуры смотреть на листах 2,3.

Нач. отд.	Гранович		1.424.1-6/89. 6С-25
Н. контр.	Корневская		
Гл. спец.	Сафранский		Каркас КП30-1... КП30-3
Зав. гр.	Кудрявская		Стадия Р; Лист 1; Листов 3
Исполн.	Колина		Харьковский Промстройниипроект
Провер.	Гремль		

Марка каркаса	Поз.	Наименование	Кол.	Обозначение документа	Масса каркаса, кг
КП30-1	1	Каркас 8КР73С-3	2	1.424.1-6/89.6С-127	679,5
	2	5КР86С	1	-112	
	3	1КР42С-3	2	-62	
	4	1КР54С-3	2	-67	
	5	Сетка С1С	4	-191	
	6	С2С-1	2	-192	
	7	С3С-3	2	-193	
	8	Арм. элемент СШ8С	1	1.424.1-6/89.6С-195	
	9	СШ9С	6		
	10	Стержень арм. СТ3	28	1.424.1-6/89.6С-196	
	11	СТ4	47		
	12	ф12АIII, ℓ=1350; 1,2кг	2	Без черт.	
	13	ф12АIII, ℓ=230; 0,20кг	36		
	14	ф8АI, ℓ=780; 0,30кг	66		
	15	ф10АI, ℓ=300; 0,20кг	4		
КП30-2		Поз. 2, 5...15 по КП30-1			760,0
	1	Каркас 9КР73С	2	1.424.1-6/89.6С-146	
	3	2КР40С	2	-85	
	4	2КР52С	2	-90	

Марка каркаса	Поз.	Наименование	Кол.	Обозначение документа	Масса каркаса, кг
КП30-3		Поз. 2, 5...15 по КП30-1			897,9
	1	Каркас 9КР73С-1	2	1.424.1-6/89.6С-146	
	3	2КР40С-1	2	-85	
	4	2КР54С-1	2	-91	

Инв.№ подл. | Подпись и дата | Взам.инв.№

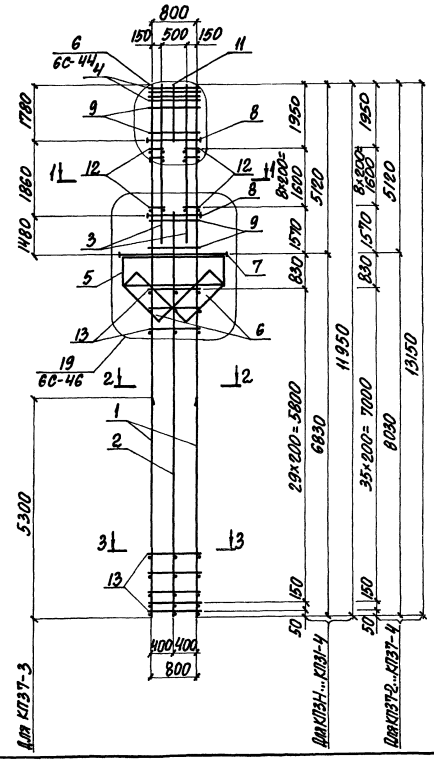

1-1
(Для КП31-1; КП37-3)

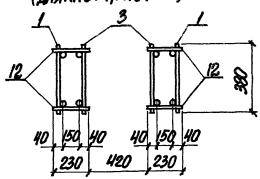

1-1
(Для КП31-2...КП31-4; КП37-2; КП37-4)

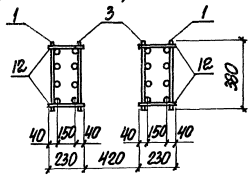

2-2
(Для КП31-1; КП37-3)

2-2
(Для КП31-2...КП31-4; КП37-2; КП37-4)

3-3
(Для КП31-1)

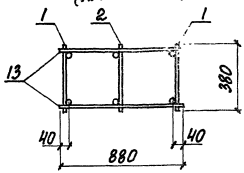

3-3
(Для КП31-2...КП31-4; КП37-2...КП37-4)

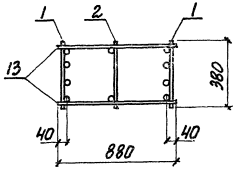

1. Арматура класса А-I и А-III по ГОСТ 5781-82
2. Спецификацию арматуры смотреть на листах 2, 3.

Нач. отд.	Агранович		
Н. контр.	Кудрявцевская		
Гл. спец.	Савранский		
Зав. гр.	Кудрявцевская		
Исполн.	Колина		
Провер.	Тремль		

1.424.1-6/89.6С-26

Каркас
КП31-1... КП31-4;
КП37-2... КП37-4

Стадия	Лист	Листов
Р	1	3

Харьковский промстройниипроект

Марка каркаса	Поз.	Наименование	Кол.	Обозначение документа	Масса каркаса кг
КП31-1	1	Каркас 1КР119С-3	2	1.424.1-6/89.6С-50	678,4
	2	5КР83С	1	-111	
	3	1КР46С-3	2	-64	
	4	Сетка С1С	4	-191	
	5	С2С-1	2	-192	
	6	С3С-2	2	-193	
	7	Арм. элемент СШ8С	1	1.424.1-6/89.6С -195	
	8	СШ9С	6		
	9	Стержень арм. СТ3	36	1.424.1-6/89.6С-196	
	10	СТ4	56		
	11	Ф12АIII, ℓ=1800; 1,6кг	2	Без черт.	
	12	Ф12АIII, ℓ=230; 0,20кг	36		
	13	ФВАI, ℓ=880; 0,35кг	66		
КП31-2		Поз. 2, 4... 13 по КП31-1			763,7
	1	Каркас 2КР119С	2	1.424.1-6/89.6С-74	
	3	2КР44С	2	-87	
КП31-3		Поз. 2, 4... 13 по КП31-1			900,0
	1	Каркас 2КР119С-1	2	1.424.1-6/89.6С-74	
	3	2КР46С-1	2	-88	
КП31-4		Поз. 2, 4... 13 по КП31-1			1096,0
	1	Каркас 2КР119С-2	2	1.424.1-6/89.6С-74	
	3	2КР46С-2	2	-88	

Марка каркаса	Поз.	Наименование	Кол.	Обозначение документа	Масса каркаса кг
КП37-2		Поз. 4... 12 по КП31-1			953,5
	1	Каркас 2КР131С-1	2	1.424.1-6/89.6С-77	
	2	5КР95С	1	-114	
	3	2КР46С-1	2	-88	
	13	ФВАI, ℓ=880; 0,35кг	74	Без черт.	
КП37-3		Поз. 4... 12 по КП31-1			849,5
	1	Каркас 3КР131С-2	2	1.424.1-6/89.6С-102	
	2	5КР95С	1	-114	
	3	1КР46С-3	2	-64	
	13	ФВАI, ℓ=880; 0,35кг	74	Без черт.	
КП37-4		Поз. 4... 12 по КП31-1			1163,9
	1	Каркас 2КР131С-2	2	1.424.1-6/89.6С-77	
	2	5КР95С	1	-114	
	3	2КР46С-2	2	-88	
	13	ФВАI, ℓ=880; 0,35кг	74	Без черт.	

Инв. № подл. | Подпись и дата | Взам. инв. №

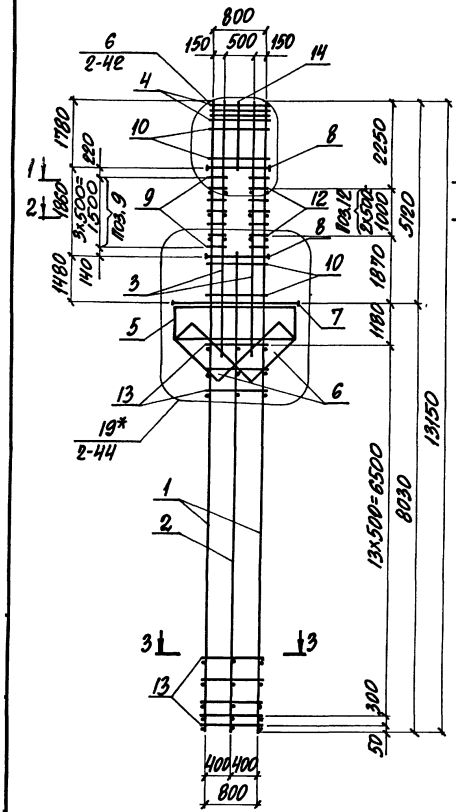

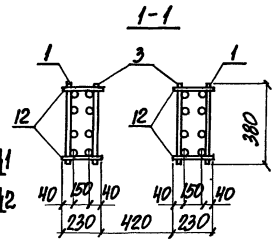

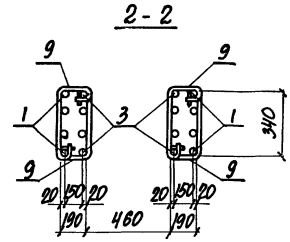

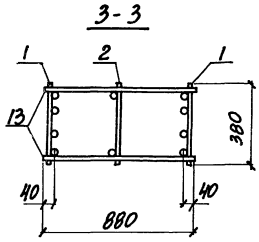

Марка каркаса	Поз.	Наименование		Кол.	Обозначение документа	Масса каркаса, кг
КП37-1	1	Каркас	2КР131-2	2	1.424.1-6/89.2-73	1224,2
	2		5КР95-1	1	-143	
	3		2КР63	2	-97	
	4	Сетка	С1	4	-273	
	5		С2-1	2	-274	
	6		С3-2	2	-275	
	7	Арм. элемент	СШ8	1	1.424.1-6/89.2-277	
	8		СШ9	6		
	9	Стержень арм.	СТ2	16	1.424.1-6/89.2-278	
	10		СТ3	36		
	11		СТН	68		
	12	ф12АIII,	ℓ=230; 0,20кг	12	без черт.	
	13	ф8АI,	ℓ=880; 0,35кг	30		
	14	ф12АIII,	ℓ=1800; 1,6кг	2		

Арматура класса А-I и А-III по ГОСТ 5781-82

*) Смотреть примечания п. 3 на докум. 35

Нач. отд.	Аранович		1.424.1-6/89.6С-27
Н. контр.	Кудрявская		
Гл. спец.	Саварянский		
Рук. гр.	Кудрявская		Каркас КП37-1
Исполн.	Копина		Стадия Р; Лист; Листов 1
Провер.	Тремль		Харьковский промстройниипроект

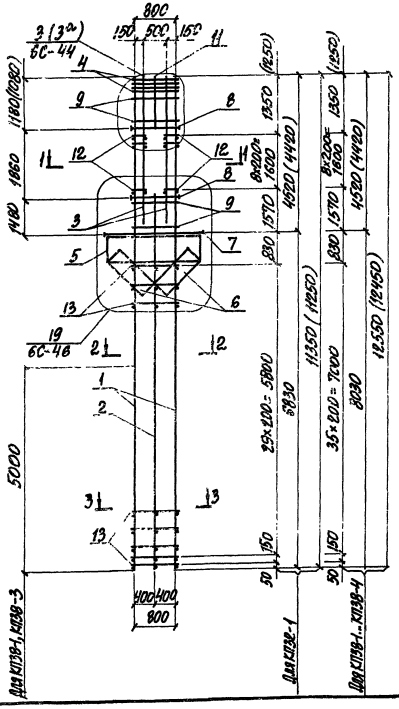

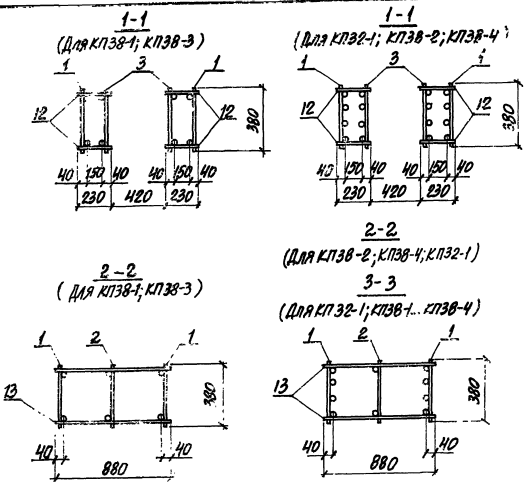

1. Арматура класса А-I и А-III по ГОСТ 5781-82.
2. Спецификацию арматуры смотреть на листах 2,3.

Нач. отд.	[illegible]	1.424.1-6/89.6С-28	
Н. кон.	[illegible]		
Гл. спец.	[illegible]	Каркас	Стадия: Р; Лист: 1; Листов: 3
Зав. гр.	[illegible]	КП32-1; КП38-1...КП38-4	ХАРЬКОВСКИЙ ПРОМСТРОЙНИИПРОЕКТ
Исполн.	Копина		
Провер.	Ремль		

24364-03 63

Марка каркаса	Поз.	Наименование	Кол.	Обозначение документа	Масса каркаса кг
КП32-1	1	Каркас 2КР83С	2	1.424.1-6/89.6С-97	714,7
	2	5КР83С	1	-111	
	3	2КР38С	2	-84	
	4	Сетка С1С	4	-191	
	5	С2С-1	2	-192	
	6	С3С-2	2	-193	
	7	Арм. элемент СШ8С	1	1.424.1-6/89.6С-195	
	8	СШ9С	6		
	9	Стержень арм СТ3	28	1.424.1-6/89.6С-196	
	10	СТ4	45		
	11	ф12АIII, ℓ=1200; 1,1кг	2	Без черт.	
	12	ф12АIII, ℓ=230; 0,20кг	36		
	13	ф8АI, ℓ=880; 0,35кг	66		
КП38-1		Поз. 4...12 по КП32-1			668,2
	1	Каркас 3КР125С-1	2	1.424.1-6/89.6С-100	
	2	5КР95С	1	-114	
	3	1КР38С-2	2	-60	
	13	ф8АI, ℓ=880; 0,35кг	74	Без черт	
КП38-2		Поз. 4...12 по КП32-1			887,4
	1	Каркас 2КР125С-1	2	1.424.1-6/89.6С-75	
	2	5КР95С	1	-114	
	3	2КР38С-1	2	-84	
	13	ф8АI, ℓ=880; 0,35кг	74	Без черт.	

Марка каркаса	Поз.	Наименование	Кол.	Обозначение документа	Масса каркаса кг
КП38-3		Поз. 4...12 по КП32-1			800,2
	1	Каркас 3КР125С-2	2	1.424.1-6/89.6С-100	
	2	5КР95С	1	-114	
	3	1КР40С-3	2	-61	
	13	ф8АI, ℓ=880; 0,35кг	74	Без черт.	
КП38-4		Поз 4...12 по КП32-1			1091,4
	1	Каркас 2КР125С-2	2	1.424.1-6/89.6С-75	
	2	5КР95С	1	-114	
	3	2КР40С-2	2	-85	
	13	ф8АI, ℓ=880; 0,35кг	74	Без черт.	

Инв.№ подл. | Подпись и дата | Взам.инв.№

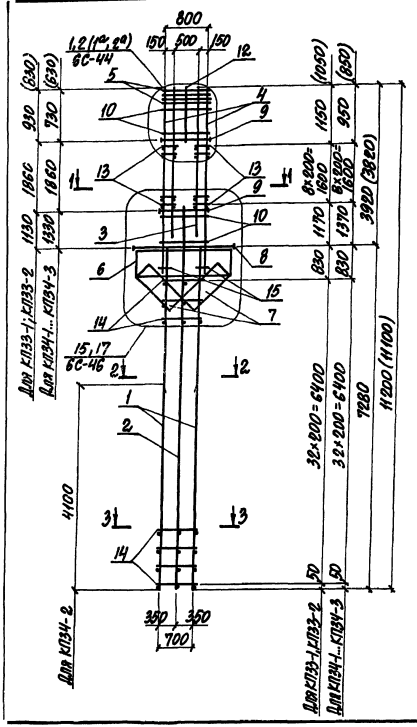

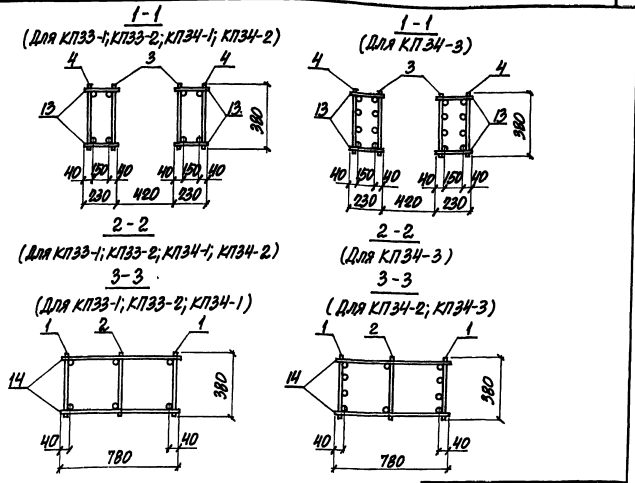

1. Арматура класса А-I и А-III по ГОСТ 5781-82.
2. Спецификацию арматуры смотреть на листах 2,3.

Марка каркаса	Номер узла
КП33-1; КП33-2	2;(2а);15
КП34-1... КП34-2	1;(1а);17

Нач. отд.	Агроновича		1.424.1-6/89.6С-29
Н. контр.	Кудрявцевский		
Гл. спец.	Савранский		
Зав. гр.	Кудрявцевский		Каркас КП33-1; КП33-2; КП34-1... КП34-3
Исполн.	Копина		
Провер.	Тремль		

Стадия	Лист	Листов
Р	1	3

ХАРЬКОВСКИЙ ПРОМСТРОЙНИИПРОЕКТ

24364-03 65

Марка каркаса	Поз.	Наименование	Кол.	Обозначение документа	Масса каркаса кг
КП33-1	1	Каркас 8КР73С-2	2	1.424.1-6/89.6С-127	538,1
	2	5КР84С	1	-112	
	3	1КР36С-2	2	-60	
	4	1КР49С-2	2	-65	
	5	Сетка С1С	4	-191	
	6	С2С-1	2	-192	
	7	С3С-3	2	-193	
	8	Арм. элемент СШ7С	1	1.424.1-6/89.6С	
	9	СШ9С	6		
	10	Стержень арм. СТ3	20	1.424.1-6/89.6С-196	
	11	СТ4	42		
	12	ф12AIII, ℓ=950; 0,80кг	2	Без черт.	
	13	ф12AIII, ℓ=230; 0,20кг	36		
	14	ф8AI, ℓ=780; 0,30кг	66		
	15	ф10AI, ℓ=300; 0,20кг	4		
КП33-2		Поз. 2,5...15 по КП33-1			637,0
	1	Каркас 8КР73С-3	2	1.424.1-6/89.6С-127	
	3	1КР38С-3	2	-60	
	4	1КР49С-3	2	-65	
КП34-1		Поз. 5...7,9...11,13...15 по КП33-1			646,2
	1	Каркас 8КР73С-3	2	1.424.1-6/89.6С-127	
	2	5КР86С	1	-112	
	3	1КР38С-3	2	-60	
	4	1КР49С-3	2	-65	
	8	Арм. элемент СШ8С	1	-195	
	12	ф12AIII, ℓ=750; 0,70кг	2	Без черт.	

1.424.1-6/89.6С-29 Лист 2

Марка каркаса	Поз.	Наименование	Кол.	Обозначение документа	Масса каркаса кг
КП34-2		Поз. 5...7,9...11,13...15 по КП33-1			543,1
	1	Каркас 10КР73С	2	1.424.1-6/89.6С-168	
	2	5КР86С	1	-112	
	3	1КР36С-1	2	-59	
	4	1КР46С-1	2	-64	
	8	Арм. элемент СШ8С	1	-195	
	12	ф12AIII, ℓ=750; 0,70кг	2	Без черт.	
КП34-3		Поз. 5...7,9...11,13...15 по КП33-1			724,1
	1	Каркас 9КР73С	2	1.424.1-6/89.6С-146	
	2	5КР86С	1	-112	
	3	2КР36С	2	-83	
	4	2КР46С	2	-88	
	8	Арм. элемент СШ8С	1	-195	
	12	ф12AIII, ℓ=750; 0,70кг	2	Без черт.	

Инв. № подл. | Подпись и дата | Взам. инв. №

1.424.1-6/89.6С-29 Лист 3

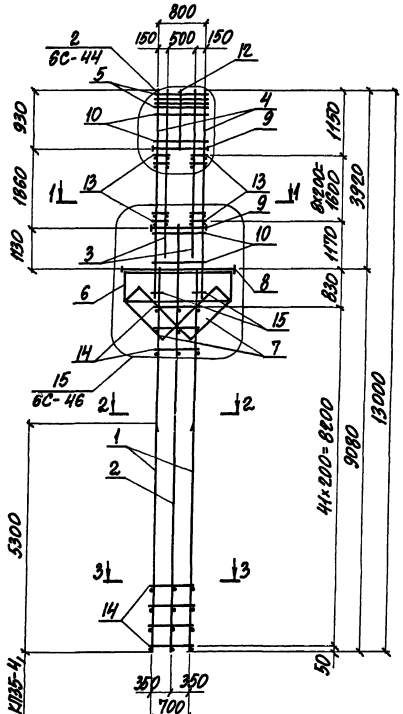

1. Арматура класса А-I и А-III по ГОСТ 5781-82.
2. Спецификацию арматуры смотреть на листах 2,3.

Нач. отд.	Гранович		1.424.1-6/89.6С-30		
Н. контр.	Кудрячевская				
Гл. спец.	Сафранский				
Зав. гр.	Кудрячевская		Каркас КП35-1... КП35-6	Стадия: Р	Лист: 1	Листов: 3
Исполн.	Корина			ХАРЬКОВСКИЙ ПРОМСТРОЙНИИПРОЕКТ	
Провер.	Тремль				

КП35-2; КП35-4; КП35-6

Марка каркаса	Поз.	Наименование	Кол.	Обозначение документа	Масса каркаса кг
КП35-1	1	КАРКАС 8КР91С-3	2	1.424.1-6/89.6С-135	695,0
	2	5КР102С	1	-116	
	3	1КР38С-3	2	-60	
	4	1КР49С-3	2	-65	
	5	СЕТКА С1С	4	-191	
	6	С2С-1	2	-192	
	7	С3С-3	2	-193	
	8	АРМ. ЭЛЕМЕНТ СШ7С	1	1.424.1-6/89.6С-195	
	9	СШ9С	6		
	10	СТЕРЖЕНЬ АРМ. СТ3	20	1.424.1-6/89.6С-196	
	11	СТ4	45		
	12	ФI2AIII, ℓ=950; 0,80 кг	2	БЕЗ ЧЕРТ.	
	13	ФI2AIII, ℓ=230; 0,20 кг	36		
	14	Ф8AI, ℓ=780; 0,30 кг	84		
	15	ФI0AI, ℓ=300; 0,20 кг	4		
КП35-2		Поз. 2, 5...15 по КП35-1			592,7
	1	КАРКАС 10КР91С	2	1.424.1-6/89.6С-176	
	3	1КР36С-1	2	-59	
	4	1КР46С-1	2	-64	
КП35-3		Поз. 2, 5... 15 по КП35-1			777,5
	1	КАРКАС 9КР91С	2	1.424.1-6/89.6С-154	
	3	2КР36С	2	-83	
	4	2КР46С	2	-88	

Марка каркаса	Поз.	Наименование	Кол.	Обозначение документа	Масса каркаса кг
КП35-4		Поз. 2, 5...15 по КП35-1			688,1
	1	КАРКАС 10КР91С-1	2	1.424.1-6/89.6С-176	
	3	1КР36С-2	2	-59	
	4	1КР49С-2	2	-65	
КП35-5		Поз. 2, 5...15 по КП35-1			926,0
	1	КАРКАС 9КР91С-1	2	1.424.1-6/89.6С-154	
	3	2КР36С-1	2	-59	
	4	2КР49С-1	2	-89	
КП35-6		Поз. 2...15 по КП35-1			828,6
	1	КАРКАС 10КР91С-2	2	1.424.1-6/89.6С-176	

Инв.№ подл. | Подпись и дата | Взам. инв.№

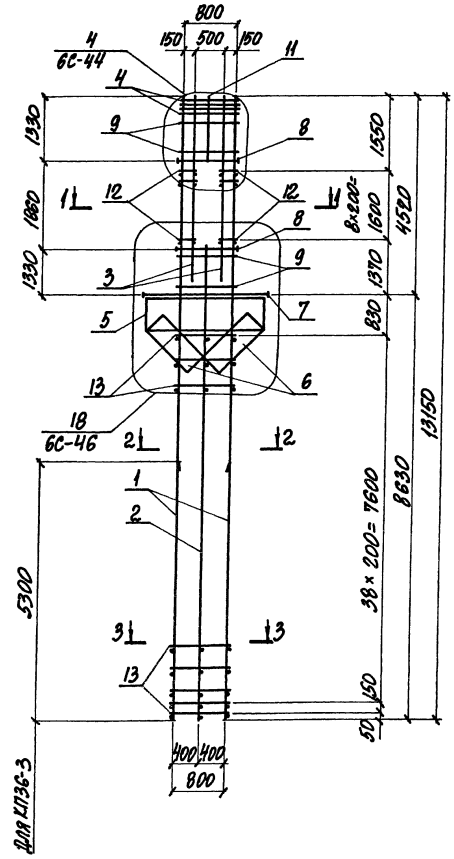

1-1
(Для КП36-1; КП36-3)

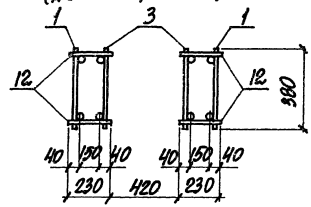

1-1
(Для КП36-2; КП36-4)

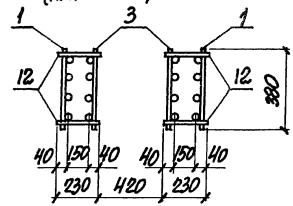

2-2
(Для КП36-1; КП36-3)

2-2
(Для КП36-2; КП36-4)

3-3
(Для КП36-1)

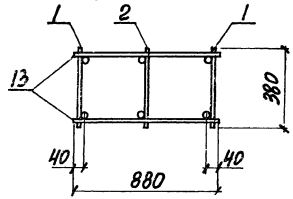

3-3
(Для КП36-2...КП36-4)

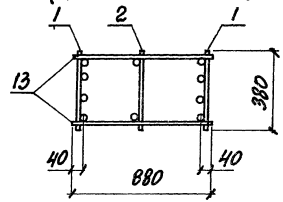

1. Арматура класса А-I и А-III по ГОСТ 5781-82.
2. Спецификацию арматуры смотреть на листах 2,3.

Нач. отд.	Атранович		1.424.1-6/89.6С-31	
Н. контр.	Кудричевская			
Гл. спец.	Савранский			
Зав. гр.	Кудричевская		Каркас КП36-1...КП36-4	Стадия: Р; Лист: 1; Листов: 3
Исполн.	Копина			Харьковский промстройниипроект
Провер.	Тремль			

24364-03 69

Марка каркаса	Поз.	Наименование	Кол.	Обозначение документа	Масса каркаса кг
КП36-1	1	Каркас 1КР131С-3	2	1.424.1-6/89.6С-53	700,1
	2	5КР99С	1	-115	
	3	1КР42С-3	2	-62	
	4	Сетка С1С	4	-191	
	5	С2С-1	2	-192	
	6	С3С-2	2	-193	
	7	Арм. элемент СШ8С	1	1.424.1-6/89.6С-195	
	8	СШ9С	6		
	9	Стержень арм. СТ3	28	1.424-1-6/89.6С-196	
	10	СТ4	54		
	11	ф12АIII, ℓ=1350; 1,2 кг	2	Без черт.	
	12	ф12АIII, ℓ=230; 0,20 кг	36		
	13	ф8АI, ℓ=880; 0,35 кг	80		
КП36-2		Поз. 2, 4...13 по КП36-1			790,1
	1	Каркас 2КР131С	2	1.424.1-6/89.6С-77	
	3	2КР40С	2	-85	
КП36-3		Поз. 2, 4...13 по КП36-1			695,7
	1	Каркас 3КР131С-1	2	1.424.1-6/89.6С-102	
	3	1КР40С-2	2	-85	

Марка каркаса	Поз.	Наименование	Кол.	Обозначение документа	Масса каркаса кг
КП36-4		Поз. 2, 4...13 по КП36-1			924,5
	1	Каркас 2КР131С-1	2	1.424.1-6/89.6С-77	
	3	2КР40С-1	2	-85	

Инв. № подл. | Подпись и дата | Взам. инв. №

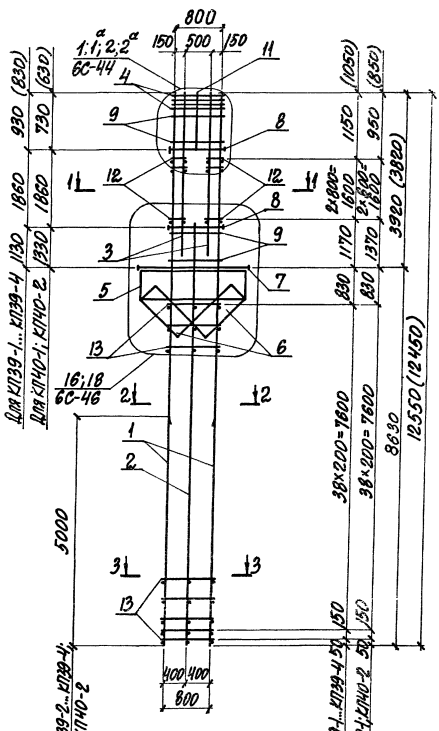

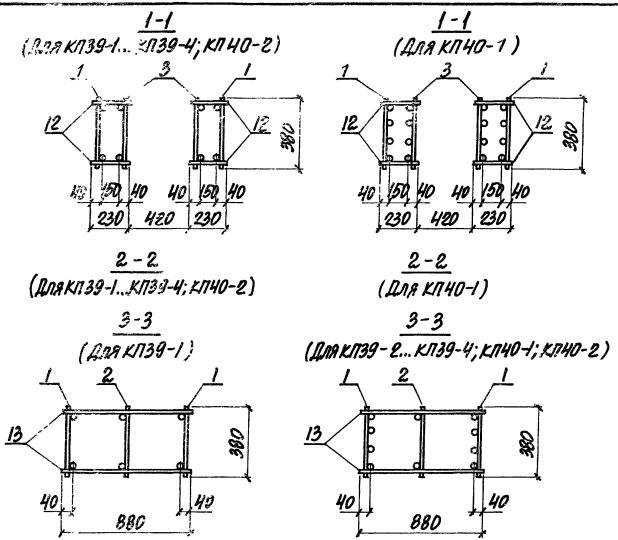

1. Арматура класса А-I и А-III по ГОСТ 5781-82.
2. Спецификацию арматуры смотреть на листах 2,3.

Марка каркаса	Номер узла
КП39-1... КП39-4	2; 2^a; 16
КП40-1; КП40-2	1; 1^a; 18

Нач. отд.	Ярославич	
Н. конт.	Чаричевская	
Гл. спец.	Чаранский	
Зав. гр.	Чуричевская	
Исполн.	Копина	
Провер.	Гремль	

1.424.1-6/89.6С-32

КАРКАС КП39-1... КП39-4; КП40-1; КП40-2

Стадия	Лист	Листов
Р	1	3

ХАРЬКОВСКИЙ ПРОМСТРОЙНИЙПРОЕКТ

24364-03 71

Марка каркаса	Поз.	Наименование	Кол.	Обозначение документа	Масса каркаса, кг
КП39-1	1	Каркас 1КР125С-3	2	1.424.1-6/89.6С-51	661,6
	2	5КР97С	1	-115	
	3	1КР38С-3	2	-60	
	4	Сетка С1С	4	-191	
	5	Сетка С2С-1	2	-192	
	6	С3С-2	2	-193	
	7	Арм. элемент СШ8С	1	1.424.1-6/89.6С-195	
	8	СШ9С	6		
	9	Стержень арм. СТ3	20	1.424.1-6/89.6С-196	
	10	СТ4	40		
	11	ф12AIII, ℓ=950; 0,80кг	2	БЕЗ ЧЕРТ.	
	12	ф12AIII, ℓ=230; 0,20кг	36		
	13	ф8AI, ℓ=880; 0,35кг	80		
КП39-2		Поз. 2, 4...13 по КП39-1			574,3
	1	Каркас 3КР125С	2	1.424.1-6/89.6С-100	
	3	1КР36С-1	2	-59	
КП39-3		Поз. 2, 4...13 по КП39-1			657,1
	1	Каркас 3КР125С-1	2	1.424.1-6/89.6С-100	
	3	1КР36С-2	2	-59	
КП39-4		Поз. 2...13 по КП39-1			761,1
	1	Каркас 3КР125С-2	2	1.424.1-6/89.6С-100	

Марка каркаса	Поз.	Наименование	Кол.	Обозначение документа	Масса каркаса, кг
КП40-1		Поз. 4...10; 12; 13 по КП39-1			746,0
	1	Каркас 2КР125С	2	1.424.1-6/89.6С-75	
	2	5КР99С	1	-115	
	3	2КР36С	2	-83	
	11	ф12AIII, ℓ=750; 0,70кг	2	БЕЗ ЧЕРТ	
КП40-2		Поз. 4...10; 12; 13 по КП39-1			657,2
	1	Каркас 3КР125С-1	2	1.424.1-6/89.6С-100	
	2	5КР99С	1	-115	
	3	1КР36С-2	2	-59	
	11	ф12AIII, ℓ=750; 0,70кг	2	БЕЗ ЧЕРТ	

Инв.№ подл. | Подпись и дата | Взам.инв.№

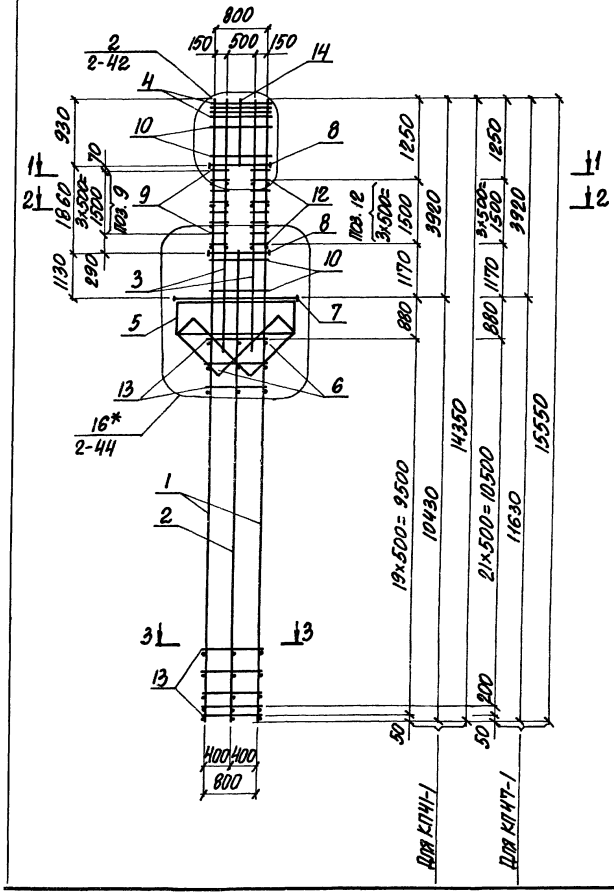

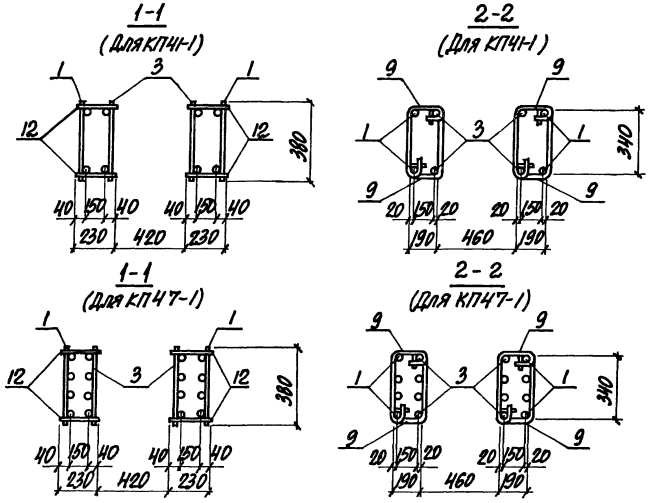

1. Арматура класса А-I и А-III по ГОСТ 5781-82.
2. Спецификацию арматуры смотреть на листе 3.
3. Узел, отмеченный знаком *, отличается от узла без знака * только тем, что каркасы поз. 3 заведены на величину $l_{ан}$ в подкрановую часть колонн.

Нач. отд.	Агранович		1.424.1-6/89.6С-33
Н. контр.	Кудричевская		
Гл. спец.	Савранский		
Зав. гр.	Кудричевская		Каркас КП41-1; КП47-1
Исполн.	Копина		
Провер.	Тремль		

Стадия	Лист	Листов
Р	1	3

ХАРЬКОВСКИЙ ПРОМСТРОЙНИИПРОЕКТ

24364-03 73

Формат А3

3-3

(Для КП41-1)

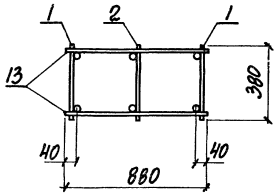

3-3

(Для КП47-1)

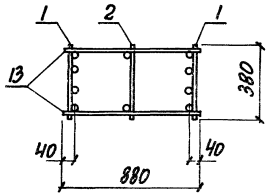

Марка каркаса	Поз.	Наименование	Кол.	Обозначение документа	Масса каркаса, кг
КП41-1	1	Каркас 1КР143-3	2	1.424.1-6/89.2-54	697,4
	2	5КР115-1	1	-152	
	3	1КР49-2	2	-65	
	4	Сетка С1	4	-273	
	5	С2-1	2	-274	
	6	С3-2	2	-275	
	7	Арм. элемент СШ6	1	1.424.1-6/89.2-277	
	8	СШ9	6		
	9	Стержень арм. СТ2	16	1.424.1-6/89.2-278	
	10	СТ3	20		
	11	СТ4	46		
	12	Ф12АIII, ℓ=230; 0,20кг	16	Без черт.	
	13	Ф8АI, ℓ=880; 0,35кг	40		
	14	Ф12АIII, ℓ=950; 0,80кг	2		
КП47-1		Поз. 4...12; 14 по КП41-1			999,1
	1	Каркас 2КР155-1	2	1.424.1-6/89.2-79	
	2	5КР127-1	1	2-157	
	3	2КР47-3	2	2-88	
	13	Ф8АI, ℓ=880; 0,35кг	46	Без черт.	

Инв.№подл. | Подпись и дата | Взам.инв.№

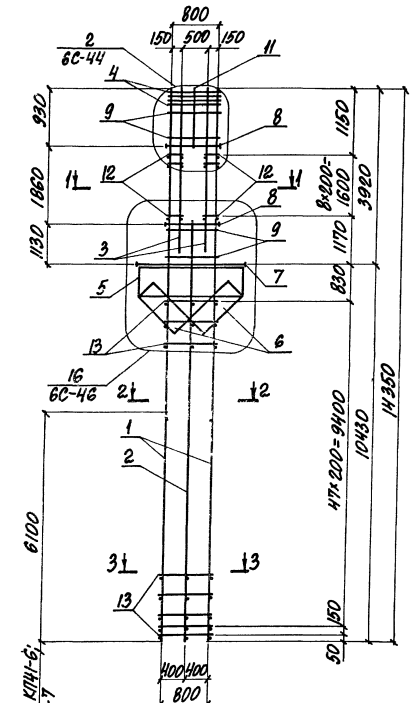

1-1
(Для КП41-2...КП41-4; КП41-6; КП41-7)

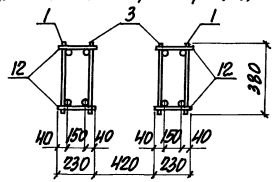

1-1
(Для КП41-5)

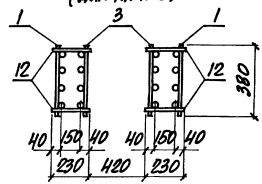

2-2
(Для КП41-2...КП41-4; КП41-6; КП41-7)

2-2
(Для КП41-5)

3-3
(Для КП41-2; КП41-3)

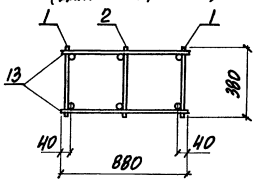

3-3
(Для КП41-4...КП41-7)

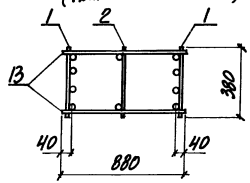

1. Арматура класса А-I и А-III по ГОСТ 5781-82.
2. Спецификацию арматуры смотреть на листах 2,3.

Нач. отд.	Агранович		1.424.1-6/89.6С-34	
Н. контр.	Кудричевская			
Гл. спец.	Савранский			
Зав. гр.	Кудричевская		Каркас КП41-2...КП41-7	Стадия: Р; Лист: 1; Листов:
Исполн.	Копина			Харьковский Промстройниипроект
Провер.	Тремль			

24364-03 75

Марка каркаса	Поз.	Наименование	Кол.	Обозначение документа	Масса каркаса кг
КП41-2	1	Каркас 1КР143С-1	2	1.424.1-6/89.6С-55	591,6
	2	5КР115С	1	-119	
	3	1КР36С-2	2	-59	
	4	Сетка С1С	4	-191	
	5	С2С-1	2	-192	
	6	С3С-2	2	-193	
	7	Арм. элемент СШ6С	1	1.424.1-6/89.6С-195	
	8	СШ9С	6		
	9	Стержень арм. СТ3	20	1.424.1-6/89.6С-196	
	10	СТ4	36		
	11	ф12AIII, ℓ=950; 0,80 кг	2	Без черт.	
	12	ф12AIII, ℓ=230; 0,20 кг	36		
	13	ф8AI, ℓ=880; 0,35 кг	98		
КП41-3		Поз. 2, 4...13 по КП41-2			703,4
	1	Каркас 1КР143С-2	2	1.424.1-6/89.6С-55	
	3	1КР36С-3	2	-60	
КП41-4		Поз. 2, 4...13 по КП41-2			615,2
	1	Каркас 3КР143С	2	1.424.1-6/89.6С-105	
	3	1КР36С-1	2	-59	
КП41-5		Поз. 2, 4...13 по КП41-2			797,6
	1	Каркас 2КР143С	2	1.424.1-6/89.6С-80	
	3	2КР36С	2	-83	

Марка каркаса	Поз.	Наименование	Кол.	Обозначение документа	Масса каркаса кг
КП41-6		Поз. 2...13 по КП41-2			709,6
	1	Каркас 3КР143С-1	2	1.424.1-6/89.6С-105	
КП41-7		Поз. 2, 4...13 по КП41-2			857,4
	1	Каркас 3КР143С-2	2	1.424.1-6/89.6С-106	
	3	1КР38С-3	2	-60	

Инв. № подл. | Подпись и дата | Взам. инв. №

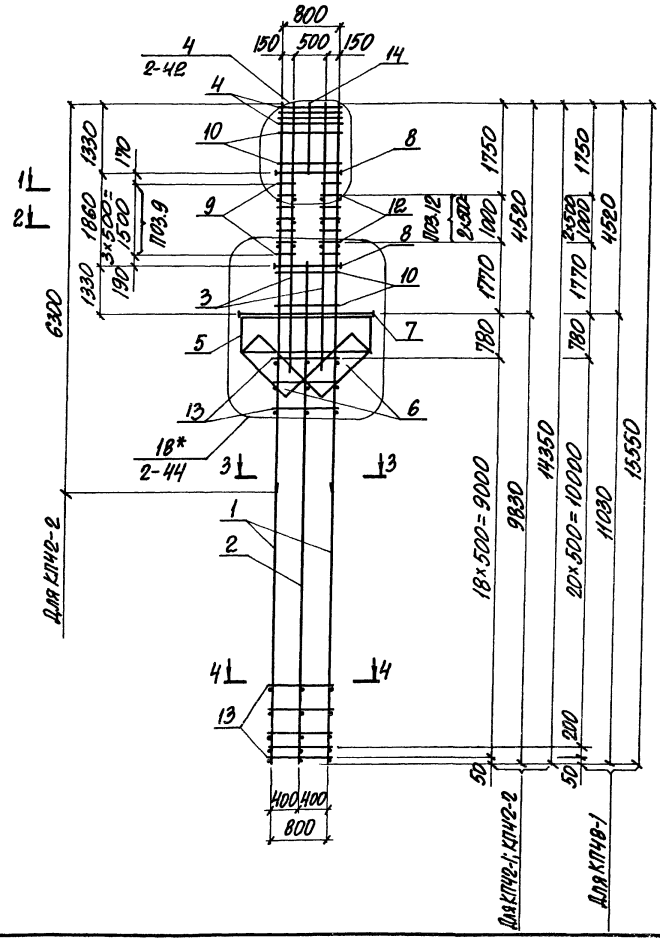

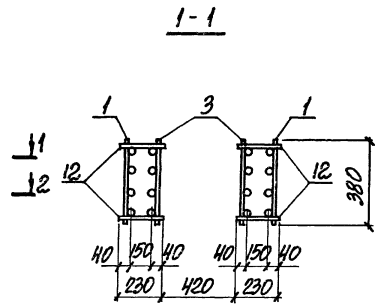

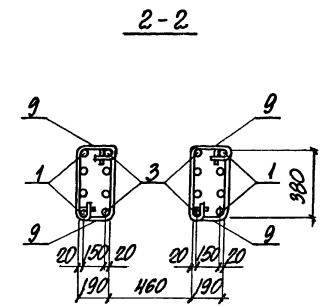

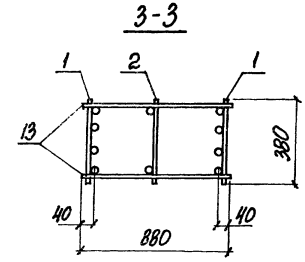

1. Арматура класса А-I и А-III по ГОСТ 5781-82.
2. Спецификацию арматуры смотреть на листах 2, 3.
3. Узел, отмеченный знаком * отличается от узла без знака * только тем, что каркасы поз. 3 заведены на величину 2 см в подкрановую часть колонн.

Нач. отд.	Загранович		1.424.1-6/89.6С-35
Н. контр.	Харичевская		
Гл. спец.	Францский		КАРКАС КП42-1; КП42-2; КП48-1
Зав. гр.	Кирничевская		Стадия: Р; Лист: 1; Листов: 3
Исполн.	Копина		ХАРЬКОВСКИЙ ПРОМСТРОЙНИИПРОЕКТ
Провер.	Тремль		

4-4

(Для КП42-2)

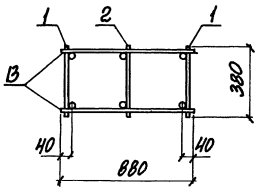

4-4

(Для КП42-1; КП48-1)

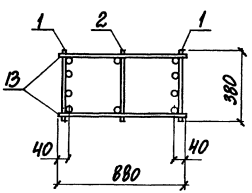

Марка каркаса	Поз.	Наименование	Кол.	Обозначение документа	Масса каркаса, кг
КП42-1	1	Каркас 2КР143	2	1.424.1-6/89.2-76	843,3
	2	5КР111-1	1	-84	
	3	2КР54-1	2	-96	
	4	Сетка С1	4	-273	
	5	С2-1	2	-274	
	6	С3-2	2	-275	
	7	Арм. элемент СШ8	1	1.424.1-6/89.2-277	
	8	СШ9	6		
	9	Стержень арм. СТ2	16	1.424.1-6/89.2-278	
	10	СТ3	28		
	11	СТ4	58		
	12	ф12АIII, ℓ=230; 0,20 кг	12	Без черт.	
	13	ф8АI, ℓ=880; 0,35 кг	38		
	14	ф12АIII, ℓ=1350; 1,2 кг	2		
КП42-2		Поз. 2; 4...14 по КП42-1			1044,5
	1	Каркас 4КР143-6	2	1.424.1-6/89.2-127	
	3	2КР57	2	-93	
КП48-1		Поз. 4...12; 14 по КП42-1			1313,4
	1	Каркас 2КР155-2	2	1.424.1-6/89.2-79	
	2	5КР123-1	1	-156	
	3	2КР57	2	-93	
	13	ф8АI, ℓ=880; 0,35 кг	44	Без черт	

Инв. № подл. | Подпись и дата | Взам. инв. №

24364-03 78

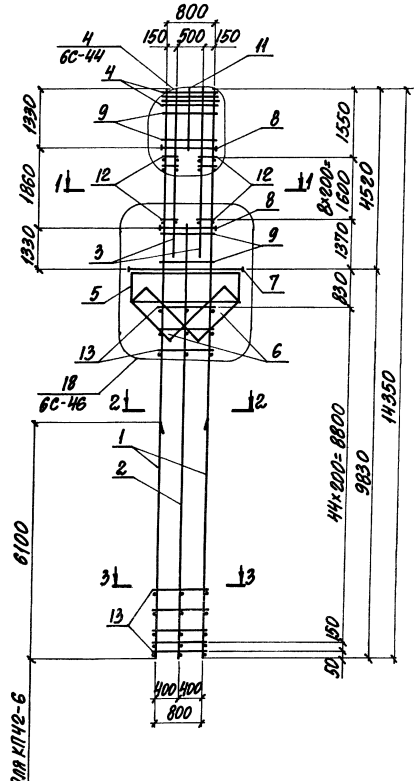

1-1

(Для КП42-3; КП42-4; КП42-6)

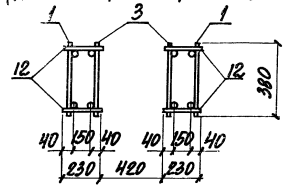

1-1

(Для КП42-5; КП42-7)

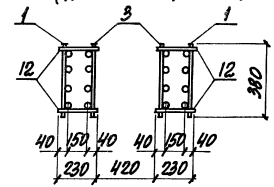

2-2

(Для КП42-3; КП42-4; КП42-6)

2-2

(Для КП42-5; КП42-7)

3-3

(Для КП42-3; КП42-4)

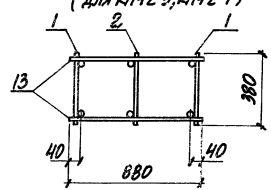

3-3

(Для КП42-5... КП42-7)

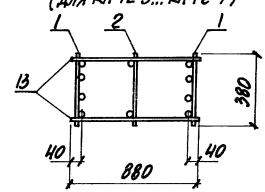

1. Арматура класса А-I и А-III по ГОСТ 5781-82.
2. Спецификацию арматуры смотреть на листах 2,3.

Нач. отд.	Агранович			1.424.1-6/89.6С-36		
Н.конгр.	Кудрявцевская					
Гл.спец.	Сабранский					
Зав.гр.	Кудрявцевская			Каркас КП42-3... КП42-7	Стадия	Лист	Листов
Исполн.	Копина				Р	1	3
Провер.	Тремль				Харьковский промстройниипроект		

Марка каркаса	Поз.	Наименование	Кол.	Обозначение документа	Масса каркаса, кг
КП42-3	1	Каркас 1КР143С-1	2	1.424.1-6/89-6С-55	624,8
	2	5КР111С	1	-118	
	3	1КР40С-2	2	-61	
	4	Сетка С1С	4	-191	
	5	С2С-1	2	-192	
	6	С3С-2	2	-193	
	7	Арм. элемент СШ8С	1	1.424.1-6/89.6С-195	
	8	СШ9С	6		
	9	Стержень арм. СТ3	28	1.424.1-6/89.6/С-196	
	10	СТ4	54		
	11	ф12АIII, ℓ=1350; 1,2кг	2	без черт.	
	12	ф12АIII, ℓ=230; 0,20кг	36		
	13	ф8АI, ℓ=880; 0,35кг	92		
КП42-4		Поз. 2, 4...13 по КП42-3			738,4
	1	Каркас 1КР143С-2	2	1.424.1-6/89.6С-55	
	3	1КР42С-3	2	-62	
КП42-5		Поз. 2, 4...13 по КП42-3			835,2
	1	Каркас 2КР143С	2	1.424.1-6/89.6С-80	
	3	2КР40С	2	-85	
КП42-6		Поз. 2...13 по КП42-3			742,8
	1	Каркас 3КР143С-1	2	1.424.1-6/89.6С-105	

1.424.1-6/89.6С-36 Лист 2

Марка каркаса	Поз.	Наименование	Кол.	Обозначение документа	Масса каркаса, кг
КП42-7		Поз. 2, 4...13 по КП42-3			979,2
	1	Каркас 2КР143С-1	2	1.424.1-6/89.6С-80	
	3	2КР40С-1	2	-85	

Инв. № подл. | Подпись и дата | Взам. инв. №

1.424.1-6/89.6С-36 Лист 3

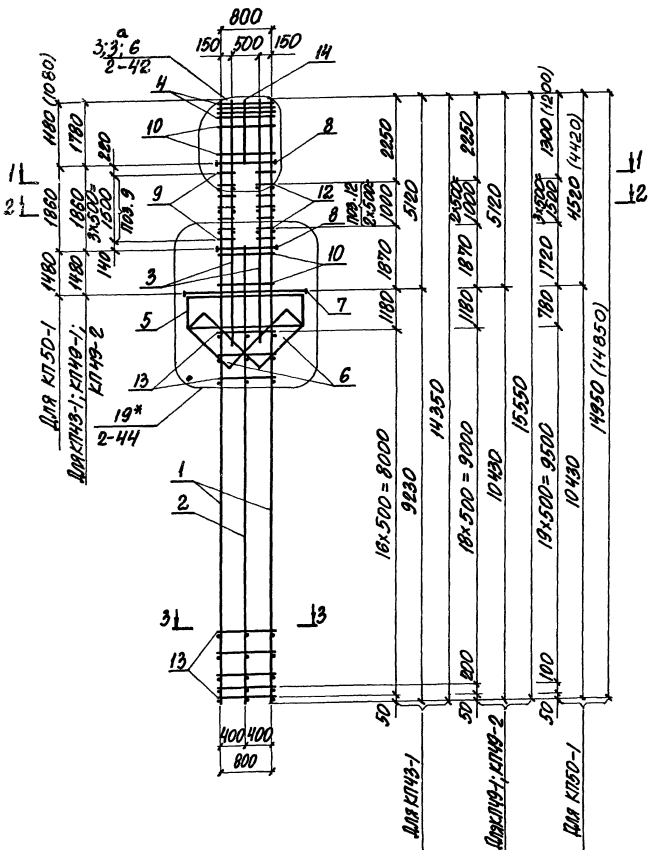

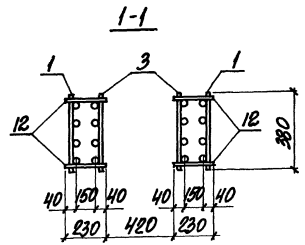

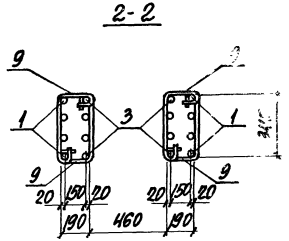

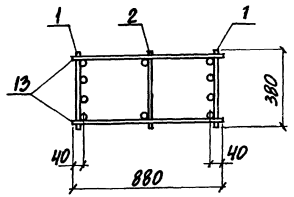

МАРКА КАРКАСА	НОМЕР УЗЛА
КП43-1; КП49-1; КП49-2	6;19*
КП50-1	3;3а;19*

1. Арматура класса А-I и А-III по ГОСТ 5781-82.
2. Спецификацию арматуры смотреть на листах 2,3.
3. Узел, отмеченный знаком * отличается от узла без знака * только тем, что каркасы поз. 3 заведены на величину $l_{ан}$ в подкрановую часть колонн.

Нач. отд.	Агранович	
Н. контр.	Кудричевская	
Гл. спец.	Сафранский	
Зав. гр.	Кудричевская	
Исполн.	Колина	
Провер.	Тремль	

1.424.1-6/89.6С-37

КАРКАС КП43-1; КП49-1; КП49-2; КП50-1.

Стадия	Лист	Листов
Р	1	3

ХАРЬКОВСКИЙ ПРОМСТРОЙНИЙПРОЕКТ

24364-03 81

Марка каркаса	Поз.	Наименование	Кол.	Обозначение документа	Масса каркаса, кг
КП43-1	1	Каркас 2КР143-2	2	1.424.1-6/89.2-76	1287,1
	2	5КР107-1	1	-148	
	3	2КР63	2	-97	
	4	Сетка С1	4	-274	
	5	С2-1	2	-275	
	6	С3-2	2	-275	
	7	Арм. элемент СШ8	1	1.424.1-6/89.2-277	
	8	СШ9	6		
	9	Стержень арм. СТ2	16		
	10	СТ3	36	1.424.1-6/89.2-278	
	11	СТ4	64		
	12	ф12АIII, ℓ=230; 0,20кг	16		
	13	ФВАI, ℓ=880; 0,35кг	34	БЕЗ ЧЕРТ.	
	14	ф12АIII, ℓ=1800; 1,6кг	2		
КП49-1		Поз. 3...12, 14 по КП43-1			1353,2
	1	Каркас 2КР155-2	2	1.424.1-6/89.2-79	
	2	5КР119-1	1	-154	
	13	ФВАI, ℓ=880; 0,35кг	40	БЕЗ ЧЕРТ.	
КП49-2		Поз. 4...12, 14 по КП43-1			1648,7
	1	Каркас 2КР155-3	2	1.424.1-6/89.2-79	
	2	5КР119-1	1	-154	
	3	2КР64	2	-97	
	13	ФIOАI, ℓ=880; 0,55кг	40	БЕЗ ЧЕРТ.	

Марка каркаса	Поз.	Наименование	Кол.	Обозначение документа	Масса каркаса, кг
КП50-1		Поз. 4...9, 12 по КП43-1			878,4
	1	Каркас 2КР149	2	1.424.1-6/89.2-80	
	2	5КР119-3	1	-154	
	3	2КР64-1	2	-96	
	10	Стержень арм. СТ3	28	1.424.1-6/89.2-278	
	11	СТ4	55		
	13	ФВАI, ℓ=880; 0,35кг	42	БЕЗ ЧЕРТ.	
	14	ф12АIII, ℓ=1200; 1,1 кг	2		

Инв. № подл. | Подпись и дата | Взам. инв. №

24364-03 82

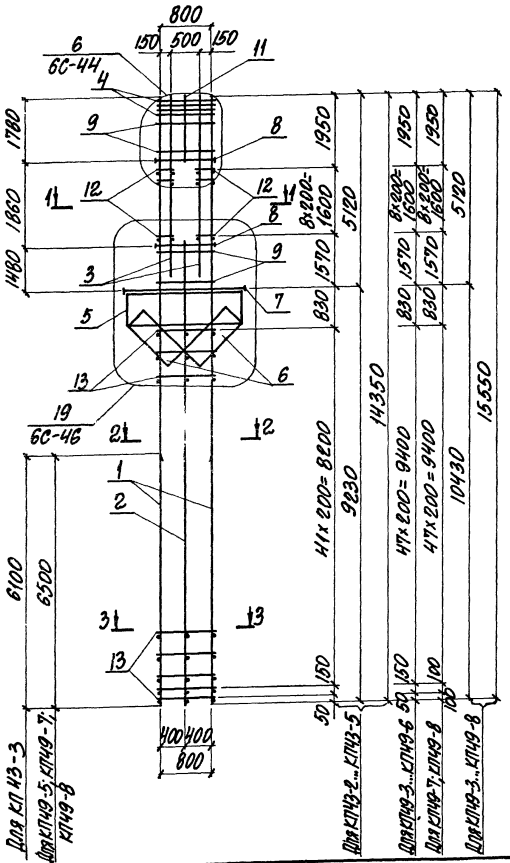

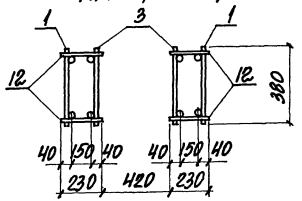

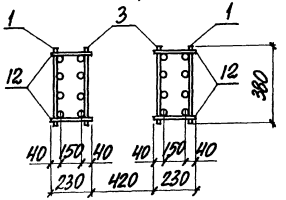

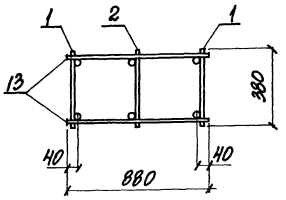

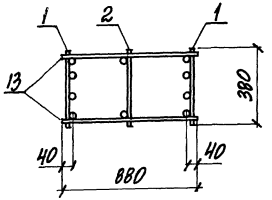

1. Арматура класса А-I и А-III по ГОСТ 5781-82.
2. Спецификацию арматуры смотреть на листах 2,3.

Нач. отд.	Агранович		1.424.1-6/89.6С-38
Н. контр.	Кудриченская		
Гл. спец.	Кудрявская		Каркас КП43-2... КП43-5; КП49-3 ... КП49-8
Зав. гр.	Кудрявская		Стадия Р; Лист 1; Листов 3
Исполн.	Копина		ХАРЬКОВСКИЙ ПРОМСТРОЙНИИПРОЕКТ
Провер.	Тремль		

Марка каркаса	Поз.	Наименование	Кол	Обозначение документа	Масса каркаса, кг
КП43-2	1	Каркас 2КР143С	2	1.424.1-6/89.6С-80	852,7
	2	5КР107С	1	-117	
	3	2КР44С	2	-87	
	4	Сетка С1С	4	-191	
	5	С2С-1	2	-192	
	6	С3С-2	2	-193	
	7	Арм элемент СШ8С	1	1.424.1-6/89.6С-195	
	8	СШ9С	6		
	9	Стержень арм СТ3	36	1.424.1-6/89.6С-196	
	10	СТ4	56		
	11	ф12АIII, ℓ=1800; 1,6кг	2	Без черт.	
	12	ф12АIII, ℓ=230; 0,20 кг	36		
	13	ф8АI, ℓ=880; 0,35кг	86		
КП43-3		Поз. 2, 4...13 по КП43-2			760,2
	1	Каркас 3КР143С-1	2	1.424.1-6/89.6С-105	
	3	1КР46С-2	2	-64	
КП43-4		Поз. 2, 4...13 по КП43-2			1008,2
	1	Каркас 2КР143С-1	2	1.424.1-6/89.6С-80	
	3	2КР46С-1	2	-88	
КП43-5		Поз. 2, 4..,13 по КП43-2			1232,2
	1	Каркас 2КР143С-2	2	1.424.1-6/89.6С-80	
	3	2КР46С-2	2	-88	
КП49-3		Поз. 3...12 по КП43-2			898,8
	1	Каркас 2КР155С	2	1.424.1-6/89.6С-82	
	2	5КР119С	1	-120	
	13	ф8АI, ℓ=880; 0,35кг	98	Без черт.	

Марка каркаса	Поз.	Наименование	Кол	Обозначение документа	Масса каркаса, кг
КП49-4		Поз. 4...12 по КП43-2			1063,1
	1	Каркас 2КР155С-1	2	1.424.1-6/89.6С-82	
	2	5КР119С	1	-120	
	3	2КР46С-1	2	-88	
	13	ф8АI, ℓ=880; 0,35кг	98	Без черт.	
КП49-5		Поз. 4...12 по КП43-2			957,1
	1	Каркас 3КР155С-2	2	1.424.1-6/89.6С-109	
	2	5КР119С	1	-120	
	3	1КР46С-3	2	-64	
	13	ф8АI, ℓ=880; 0,35кг	98	Без черт.	
КП49-6		Поз. 4...12 по КП43-2			1299,8
	1	Каркас 2КР155С-2	2	1.424.1-6/89.6С-82	
	2	5КР119С	1	-120	
	3	2КР46С-2	2	-88	
	13	ф8АI, ℓ=880; 0,35кг	98	Без черт.	
КП49-7		Поз. 4...12 по КП43-2			1197,1
	1	Каркас 3КР155С-3	2	1.424.1-6/89.6С-110	
	2	5КР119С-1	1	-120	
	3	1КР49С-4	2	-65	
	13	ф10АI, ℓ=880; 0,55кг	98	Без черт.	
КП49-8		Поз. 4...12 по КП43-2			1405,9
	1	Каркас 3КР155С-4	2	1.424.1-6/89.6С-110	
	2	5КР119С-1	1	-120	
	3	1КР49С-5	2	-65	
	13	ф10АI, ℓ=880; 0,55кг	98	Без черт.	

Инв. № подл. | Подпись и дата | Взам. инв. №

24364-03 84

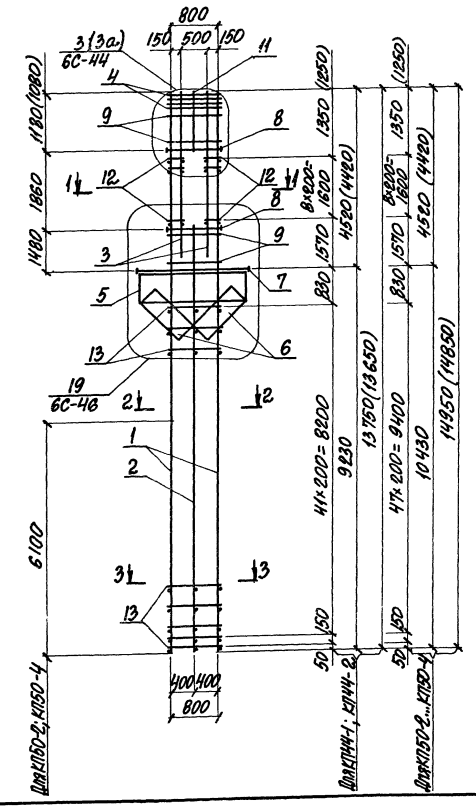

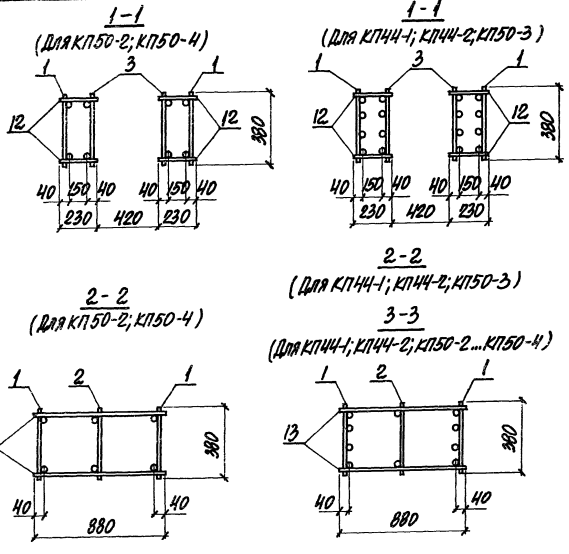

1. Арматура класса А-I и А-III по ГОСТ 5781-82.
2. Спецификацию арматуры смотреть на листах 2,3

Нач. отд.	Агеанович		1.424.1-6/89.6С-39
Н. контр.	Кудричевская		
Гл. спец.	Савранский		Каркас КП44-1; КП44-2; КП50-2...КП50-4.
Зав. гр.	Кудричевская		
Исполн.	Копина		
Провер.	Тремль		

Стадия	Лист	Листов
Р	1	3

ХАРЬКОВСКИЙ ПРОМСТРОЙНИИПРОЕКТ

24364-03 85

Марка каркаса	Поз.	Наименование	Кол.	Обозначение документа	Масса каркаса кг
КП44-1	1	КАРКАС 2КР137С	2	1.424.1-6/89.6С-78	803,3
	2	5КР107С	1	-117	
	3	2КР38С	2	-84	
	4	СЕТКА С1С	4	-191	
	5	С2С-1	2	-192	
	6	С3С-2	2	-193	
	7	АРМ. ЭЛЕМЕНТ СШ8С	1	1.424.1-6/89.6С-195	
	8	СШ9С	6		
	9	СТЕРЖЕНЬ АРМ. СТ3	28	1.424.1-6/89.6С-196	
	10	СТ4	45		
	11	ф12AIII, ℓ=1200; 1,1 кг	2	БЕЗ ЧЕРТ.	
	12	ф12AIII, ℓ=230; 0,20 кг	36		
	13	ф8AI, ℓ=880; 0,35 кг	86		
КП44-2		ПОЗ. 2, 4...13 ПО КП44-1			941,7
	1	КАРКАС 2КР137С-1	2	1.424.1-6/89.6С-78	
	3	2КР38С-1	2	-84	
КП50-2		ПОЗ. 4...12 ПО КП44-1			752,4
	1	КАРКАС 3КР149С-1	2	1.424.1-6/89.6С-107	
	2	5КР119С	1	-120	
	3	1КР38С-2	2	-60	
	13	ф8AI, ℓ=880; 0,35 кг	98	БЕЗ ЧЕРТ.	

Марка каркаса	Поз.	Наименование	Кол.	Обозначение документа	Масса каркаса кг
КП50-3		ПОЗ. 4...12 ПО КП44-1			996,8
	1	КАРКАС 2КР149С-1	2	1.424.1-6/89.6С-81	
	2	5КР119С	1	-120	
	3	2КР38С-1	2	-84	
	13	ф8AI, ℓ=880; 0,35 кг	98	БЕЗ ЧЕРТ.	
КП50-4		ПОЗ. 4...12 ПО КП44-1			1005,0
	1	КАРКАС 3КР149С-2	2	1.424.1-6/89.6С-107	
	2	5КР119С	1	-120	
	3	2КР40С-2	2	-85	
	13	ф8AI, ℓ=880; 0,35 кг	98	БЕЗ ЧЕРТ.	

Инв.№ подл. | Подпись и дата | Взам. инв.№

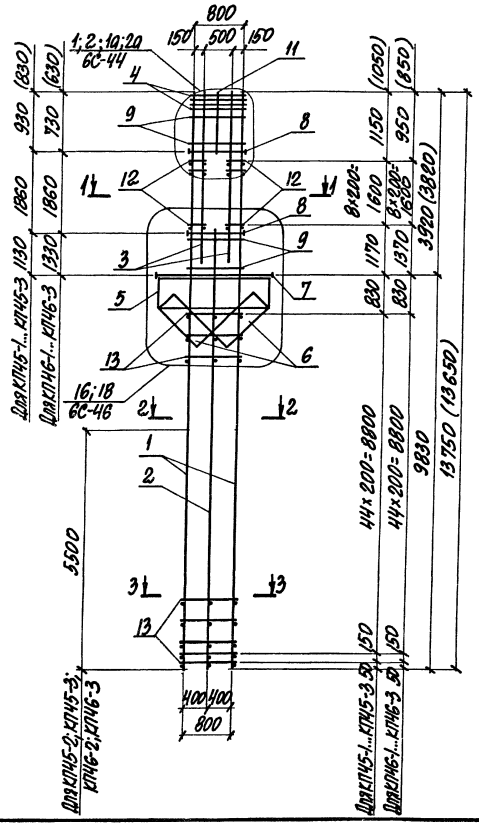

1-1

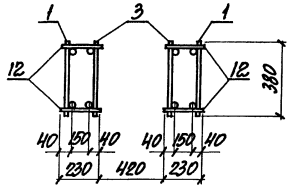

2-2

(Для КП45-1...КП45-3; КП46-1...КП46-3)

3-3

(Для КП45-1; КП46-1)

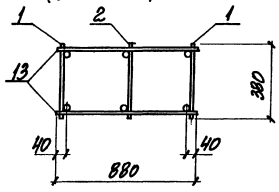

3-3

(Для КП45-2; КП45-3; КП46-2; КП46-3)

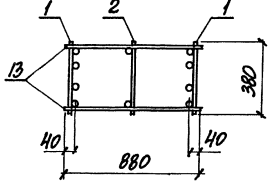

Марка каркаса	Номер узла
КП45-1... КП45-3	2а; 2; 16
КП46-1... КП46-3	1а; 1; 1в

1. Арматура класса А-I и А-III по ГОСТ 5781-82.
2. Спецификацию арматуры смотреть на листах 2, 3.

Нач. отд.	Агранович		1.424.1-6/89.6С-40
Н. контр.	Кудинчевская		
Гл. спец.	Завранский		
Зав. гр.	Кудинчевская		Каркас КП45-1... КП45-3 КП46-1... КП46-3
Исполн.	Колина		Стадия Р; Лист 1; Листов 3
Провер.	Трегиль		Харьковский Промстройниипроект

Марка каркаса	Поз.	Наименование	Кол.	Обозначение документа	Масса каркаса, кг
КП45-1	1	Каркас 1КР137С-2	2	1.424.1-6/89.6С-54	691,6
	2	5КР109С	1	-118	
	3	1КР38С-3	2	-60	
	4	Сетка С1С	4	-191	
	5	С2С-1	2	-192	
	6	С3С-2	2	-193	
	7	Арм. элемент СШ7С	1	1.424.1-6/89.6С-195	
	8	СШ9С	6		
	9	Стержень арм. СТ3	20	1.424.1-6/89.6С-196	
	10	СТ4	40		
	11	Ф12АIII, ℓ=950; 0,80 кг	2	Без черт.	
	12	Ф12АIII, ℓ=230; 0,20 кг	36		
	13	ФВАI, ℓ=880; 0,35 кг	92		
КП45-2		Поз. 2; 4...13 по КП45-1			599,8
	1	Каркас 3КР137С	2	1.424.1-6/89.6С-103	
	3	1КР36С-1	2	-59	
КП45-3		Поз. 2, 4...13 по КП45-1			689,4
	1	Каркас 3КР137С-1	2	1.424.1-6/89.6С-103	
	3	1КР36С-2	2	-59	
КП46-1		Поз. 1;3...6, 8...10;12,13 по КП45-1			700,5
	2	Каркас 5КР111С	1	1.424.1-6/89.6С-118	
	7	Арм. элемент СШ8С	1	-195	
	11	Ф12АIII, ℓ=750; 0,70 кг	2	Без черт.	

Марка каркаса	Поз.	Наименование	Кол.	Обозначение документа	Масса каркаса, кг
КП46-2		Поз. 4...6; 8...10; 12;13 по КП45-1			608,7
	1	Каркас 3КР137С	2	1.424.1-6/89.6С-103	
	2	5КР111С	1	-118	
	3	1КР36С-1	2	-59	
	7	Арм. элемент СШ8С	1	-195	
	11	Ф12АIII, ℓ=750; 0,70 кг	2	Без черт.	
КП46-3		Поз. 4...6; 8...10; 12;13 по КП45-1			684,3
	1	Каркас 3КР137С-1	2	1.424.1-6/89.6С-103	
	2	5КР111С	1	-118	
	3	1КР36С-1	2	-59	
	7	Арм. элемент СШ8С	1	-195	
	11	Ф12АIII, ℓ=750; 0,70 кг	2	Без черт.	

Инв. № подл. | Подпись и дата | Взам. инв. №

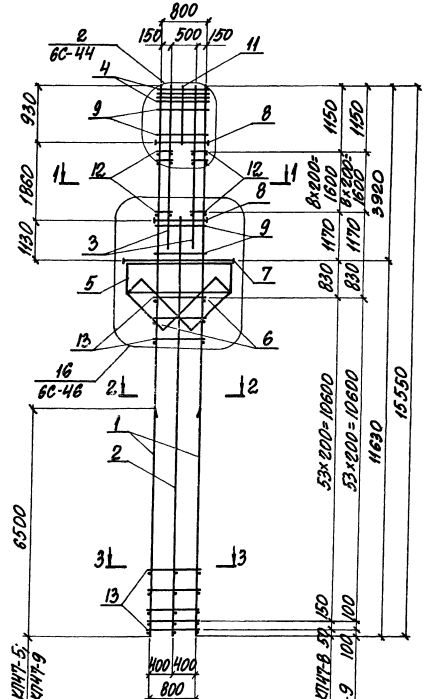

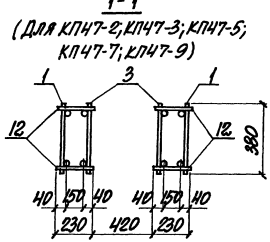

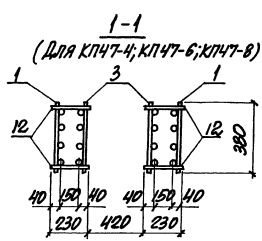

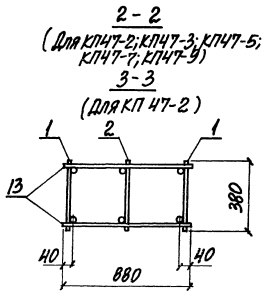

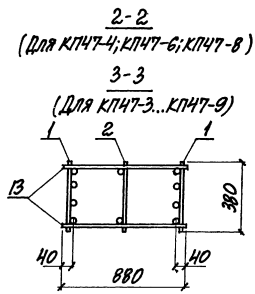

1. Арматура класса А-I и А-III по ГОСТ 5781-82.
2. Спецификацию арматуры смотреть на листах 2,3.

Нач. отд.	Грановский		1.424.1-6/89.6С-41	
Н. контр.	Куприческая			
Гл. спец.	Славянский			
Зав. гр.	Кудричевская		КАРКАС КП47-2... КП47-9	Стадия: Р; Лист: 1; Листов: 3
Исполн.	Копина			ХАРЬКОВСКИЙ ПРОМСТРОЙНИИПРОЕКТ
Провер.	Тремель			

Марка каркаса	Поз	Наименование	Кол	Обозначение документа	Масса каркаса, кг
КП47-2	1	Каркас 1КР155С-2	2	1.424.1-6/89.6С-58	734,5
	2	5КР127С	1	-123	
	3	1КР38С-3	2	-60	
	4	Сетка С1С	4	-191	
	5	С2С	2	-192	
	6	С3С-2	2	-193	
	7	Арм. элемент СШ6С	1	1.424.1-6/89.6С-195	
	8	СШ9С	6		
	9	Стержень арм. СТ3	20	1.424.1-6/89 6С-196	
	10	СТ4	40		
	11	Ф12AIII, ℓ=950; 0,80 кг	2	Без черт.	
	12	Ф12AIII, ℓ=230; 0,20 кг	36		
	13	Ф8AI, ℓ=880; 0,35 кг	110		
КП47-3		Поз. 2; 4...13 по КП47-2			649,7
	1	Каркас 3КР155С	2	1.424.1-6/89.6С-109	
	3	1КР36С-1	2	-59	
КП47-4		Поз. 2; 4...13 по КП47-2			844,9
	1	Каркас 2КР155С	2	1.424.1-6/89 6С-82	
	3	2КР36С	2	-83	
КП47-5		Поз. 2; 4...13 по КП47-2			759,1
	1	Каркас 3КР155С-1	2	1.424.1-6/89.6С-109	
	3	1КР36С-2	2	-59	

Марка каркаса	Поз	Наименование	Кол	Обозначение документа	Масса каркаса, кг
КП47-6		Поз. 2; 4...13 по КП47-2			994,5
	1	Каркас 2КР155С-1	2	1.424.1-6/89.6С-82	
	3	2КР36С-1	2	-83	
КП47-7		Поз. 2; 4...13 по КП47-2			907,5
	1	Каркас 3КР155С-2	2	1.424.1-6/89 6С-109	
	3	1КР38С-3	2	-60	
КП47-8		Поз. 2; 4...13 по КП47-2			1231,9
	1	Каркас 2КР155С-2	2	1.424.1-6/89.6С-82	
	3	2КР38С-2	2	-60	
КП47-9		Поз. 4...12 по КП47-2			1118,2
	1	Каркас 3КР155С-3	2	1.424.1-6/89.6С-110	
	2	5КР127С-1	1	-123	
	3	1КР40С-4	2	-61	
	13	Ф10AI, ℓ=880, 0,55 кг	110	Без черт.	

Инв.№ подл. | Подпись и дата | Взам.инв.№

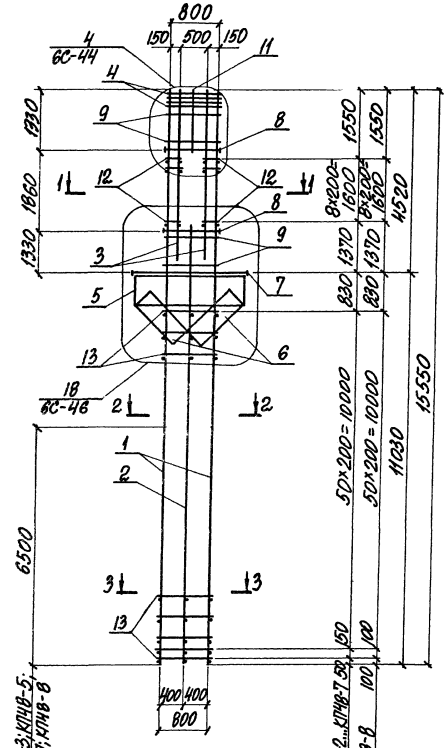

1-1
(Для КПЧ8-2; КПЧ8-3; КПЧ8-5; КПЧ8-7; КПЧ8-8)

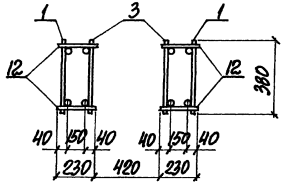

1-1
(Для КПЧ8-4; КПЧ8-6)

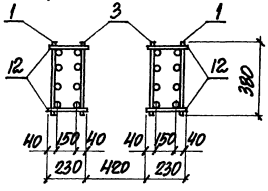

2-2
(Для КПЧ8-2; КПЧ8-3; КПЧ8-5; КПЧ8-7; КПЧ8-8)

3-3
(Для КПЧ8-2)

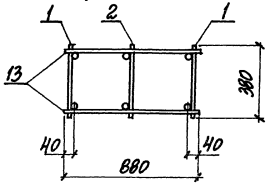

2-2
(Для КПЧ8-4; КПЧ8-6)

3-3
(Для КПЧ8-3... КПЧ8-8)

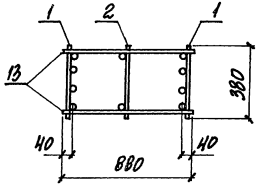

1. Арматура класса А-I и А-III по ГОСТ 5781-82.
2. Спецификацию арматуры смотреть на листах 2,3

Нач. отд.	Игранович		
Н. контр.	Киричевская		
Гл. спец.	Сафранский		
Зав. гр.	Киричевская		
Исполн.	Копина		
Провер.	Тремль		

1.424.1-6/89.6С-42

КАРКАС КПЧ8-2... КПЧ8-8

Стадия	Лист	Листов
Р	1	3

ХАРЬКОВСКИЙ ПРОМСТРОЙНИИПРОЕКТ

Марка каркаса	Поз.	Наименование	Кол.	Обозначение документа	Масса каркаса, кг
КП4В-2	1	Каркас 1КР155С-2	2	1.424.1-6/89.6С-58	777,3
	2	5КР123С	1	-122	
	3	1КР42С-3	2	-62	
	4	Сетка С1С	4	-191	
	5	С2С-1	2	-192	
	6	С3С-2	2	-193	
	7	Арм. элемент СШ8С	1	1.424.1-6/89.6С-195	
	8	СШ9С	6		
	9	Стержень арм. Ст3	28	1.424.1-6/89.6С-196	
	10	Ст4	54		
	11	ф12АIII, ℓ=1350; 1,2кг	2	Без черт.	
	12	ф12АIII, ℓ=230; 0,20кг	36		
	13	ф8АI, ℓ=880; 0,35кг	104		
КП4В-3		Поз. 2; 4...13 по КП4В-2			680,1
	1	Каркас 3КР155С	2	1.424.1-6/89.6С-109	
	3	1КР40С-1	2	-61	
КП4В-4		Поз. 2; 4...13 по КП4В-2			881,3
	1	Каркас 2КР155С	2	1.424.1-6/89.6С-82	
	3	2КР40С	2	-85	
КП4В-5		Поз. 2; 4...13 по КП4В-2			782,1
	1	Каркас 3КР155С-1	2	1.424.1-6/89.6С-109	
	3	1КР40С-2	2	-61	

Марка каркаса	Поз.	Наименование	Кол.	Обозначение документа	Масса каркаса, кг
КП4В-6		Поз. 2; 4...13 по КП4В-2			1034,1
	1	Каркас 2КР155С-1	2	1.424.1-6/89.6С-82	
	3	2КР40С-1	2	-85	
КП4В-7		Поз. 2...13 по КП4В-2			941,3
	1	Каркас 3КР155С-2	2	1.424.1-6/89.6С-109	
КП4В-8		Поз. 4...12 по КП4В-2			1175,7
	1	Каркас 3КР155С-3	2	1.424.1-6/89.6С-110	
	2	5КР123С-1	1	-122	
	3	1КР44С-4	2	-63	
	13	ф10АI, ℓ=880; 0,55кг	104	Без черт.	

Инв. № подл. | Подпись и дата | Взам. инв. №

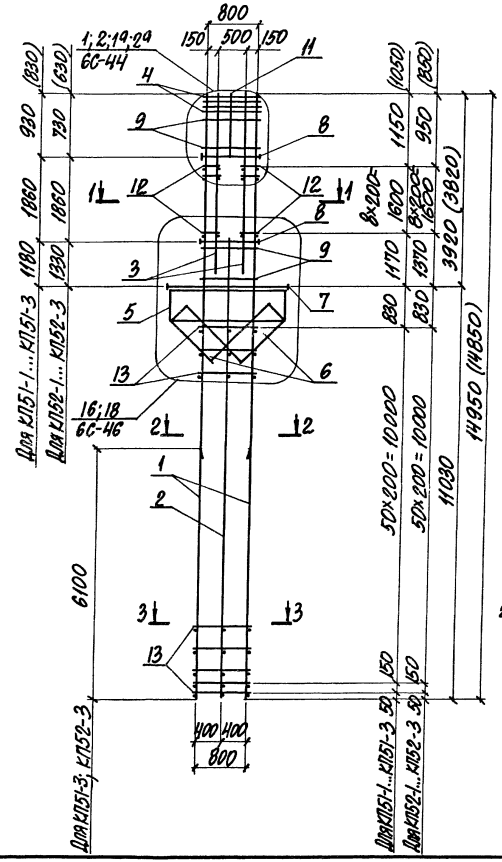

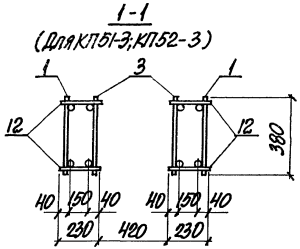
1-1
(Для КП51-3; КП52-3)

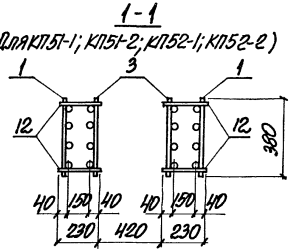
1-1
(Для КП51-1; КП51-2; КП52-1; КП52-2)

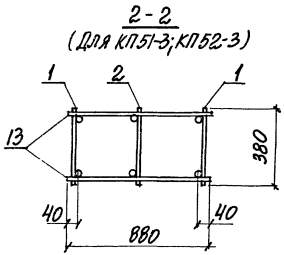
2-2
(Для КП51-3; КП52-3)

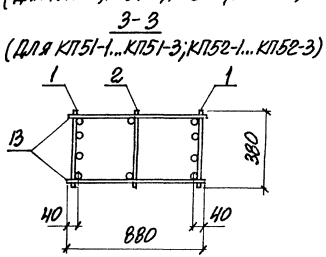
2-2
(Для КП51-1; КП51-2; КП52-1; КП52-2)
3-3
(Для КП51-1...КП51-3; КП52-1...КП52-3)

1. Арматура класса А-I и А-III по ГОСТ 5781-82.
2. Спецификацию арматуры смотреть на листах 2,3.

Марка каркаса	Номер узла
КП51-1... КП51-3	2; 2; 16
КП52-1... КП52-3	1; 1; 18

Нач. отд.	Агранович		
Н. контр.	Кудричевская		
Гл. спец.	Савранский		
Зав. гр.	Кудричевская		
Исполн.	Копина		
Провер.	Тремль		

1.424.1-6/89.6С-43

Каркас
КП51-1... КП51-3
КП52-1... КП52-3

Стадия	Лист	Листов
Р	1	3

ХАРЬКОВСКИЙ ПРОМСТРОЙНИИПРОЕКТ

24364-03 93

Марка каркаса	Поз.	Наименование	Кол.	Обозначение документа	Масса каркаса, кг
КП51-1	1	Каркас 2КР149С	2	1.424.1-6/89.6С-81	827,2
	2	5КР121С	1	-121	
	3	2КР36С	2	-83	
	4	Сетка С1С	4	-191	
	5	С2С-1	2	-192	
	6	С3С-2	2	-193	
	7	Арм. элемент СШ7С	1		
	8	СШ9С	6	1.424.1-6/89.6С-195	
	9	Стержень арм. СТ3	20		
	10	СТ4	36	1.424.1-6/89.6С-196	
	11	ф12АIII, ℓ=950; 0,80кг	2		
	12	ф12АIII, ℓ=230; 0,20кг	36	БЕЗ ЧЕРТ	
	13	ф8АI, ℓ=880; 0,35кг	104		
КП51-2		Поз. 2; 4...13 по КП51-1			972,0
	1	Каркас 2КР149С-1	2	1.424.1-6/89.6С-81	
	3	1КР36С-1	2	-59	
КП51-3		Поз. 2; 4...13 по КП51-1			883,0
	1	Каркас 3КР149С-2	2	1.424.1-6/89.6С-107	
	3	1КР38С-3	2	-60	
КП52-1		Поз. 1; 3...6, 8...10, 12, 13 по КП51-1			836,2
	2	Каркас 5КР123С	1	1.424.1-6/89.6С-122	
	7	Арм. элемент СШ8С	1	-195	
	11	ф12АIII, ℓ=750; 0,70кг	2	БЕЗ ЧЕРТ.	

Марка каркаса	Поз.	Наименование	Кол	Обозначение документа	Масс. каркаса, кг
КП52-2		Поз. 4...6; 8...10; 12; 13 по КП51-1			981,0
	1	Каркас 2КР149С-1	2	1.424.1-6/89.6С-81	
	2	5КР123С	1	-122	
	3	2КР36С-1	2	-83	
	7	Арм. элемент СШ8С	1	-195	
	11	ф12АIII, ℓ=750; 0,70кг	2	БЕЗ ЧЕРТ.	
КП52-3		Поз. 4...6; 8...10; 12; 13 по КП51-1			892,0
	1	Каркас 3КР149С-2	2	1.424.1-6/89.6С-107	
	2	5КР123С	1	-122	
	3	1КР38С-3	2	-60	
	7	Арм. элемент СШ8С	1	-195	
	11	ф12АIII, ℓ=750; 0,70кг	2	БЕЗ ЧЕРТ.	

Инв. № подл. | Подпись и дата | Взам. инв. №

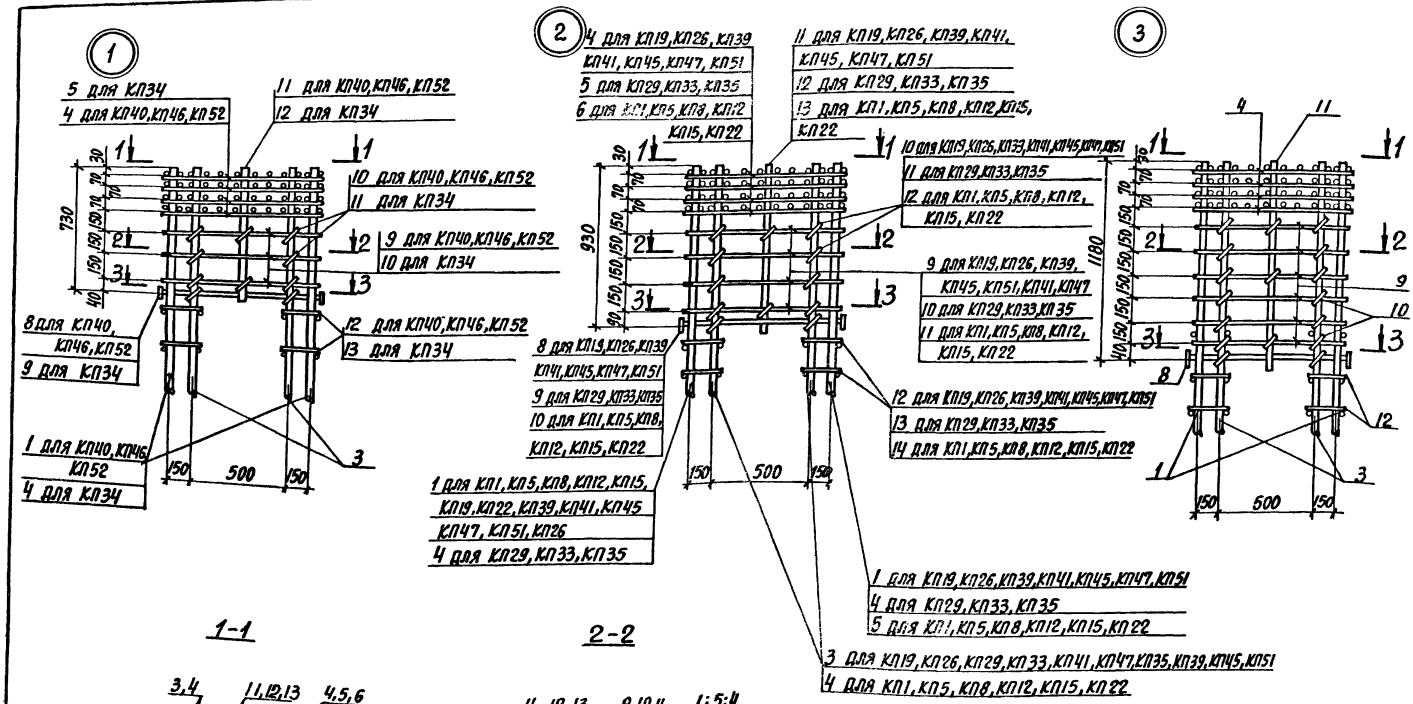

Нач. отд.	Игнатович	
Н. контр.	Харичевская	
Гл. спец.	Сазанский	
Зав. гр.	Харичевская	
Разраб.	Харичевская	
Исполн.	Тремль	
Проверил	Харичевская	

1.424.1-6/89.6С-44

Узел 1...6; 1а; 2а; 3а

Стадия	Лист	Листов
Р	1	3

ХАРЬКОВСКИЙ ПРОМСТРОЙНИИПРОЕКТ

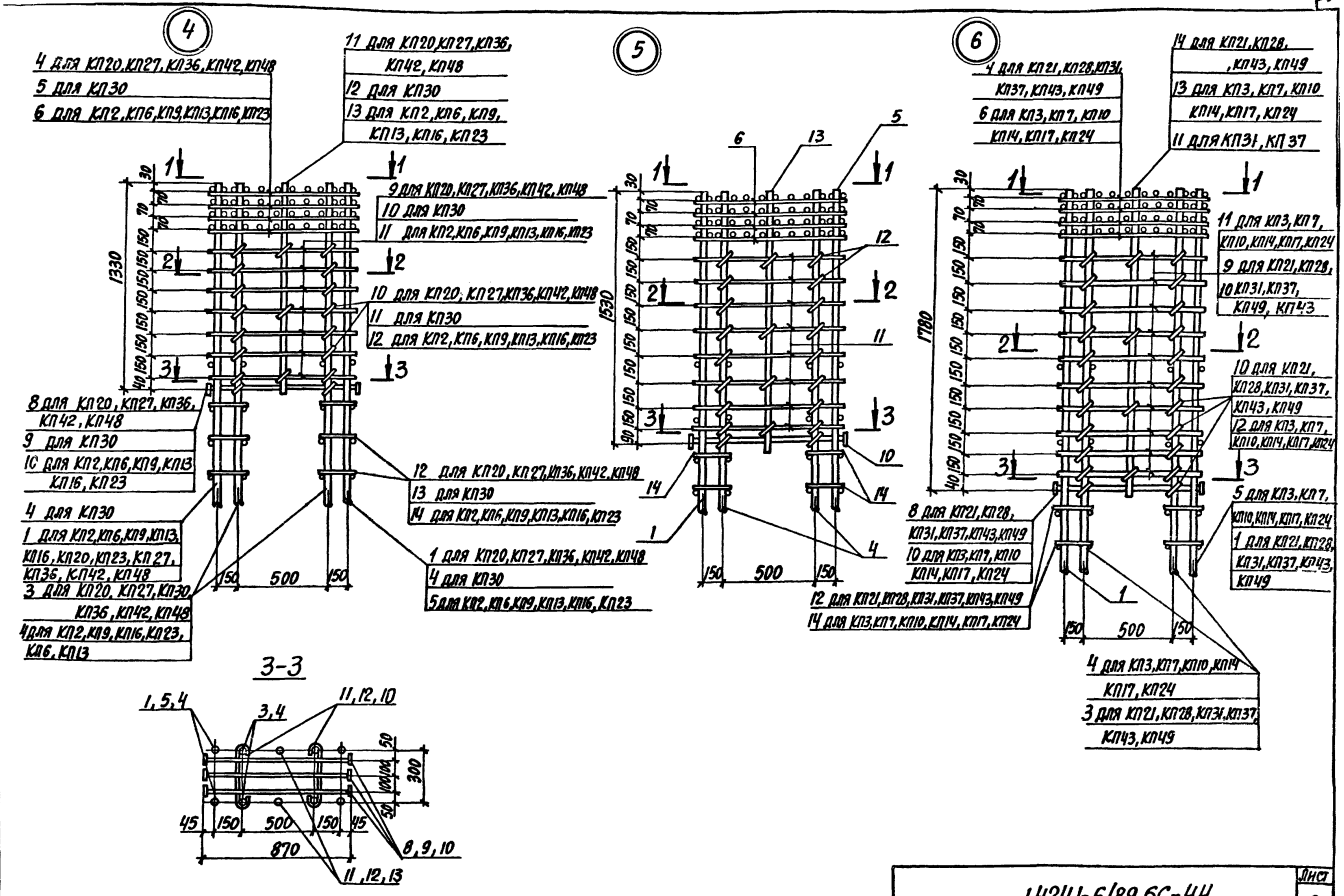
4
4 для КП20,КП27,КП36,КП42,КП48
5 для КП30
6 для КП2,КП6,КП9,КП13,КП16,КП23
11 для КП20,КП27,КП36,КП42,КП48
12 для КП30
13 для КП2,КП6,КП9,КП13,КП16,КП23
9 для КП20,КП27,КП36,КП42,КП48
10 для КП30
11 для КП2,КП6,КП9,КП13,КП16,КП23
10 для КП20,КП27,КП36,КП42,КП48
11 для КП30
12 для КП2,КП6,КП9,КП13,КП16,КП23
8 для КП20,КП27,КП36,КП42,КП48
9 для КП30
10 для КП2,КП6,КП9,КП13,КП16,КП23
4 для КП30
1 для КП2,КП6,КП9,КП13,КП16,КП20,КП23,КП27,КП36,КП42,КП48
3 для КП20,КП27,КП30,КП36,КП42,КП48
4 для КП2,КП9,КП16,КП23,КП6,КП13
12 для КП20,КП27,КП36,КП42,КП48
13 для КП30
14 для КП2,КП6,КП9,КП13,КП16,КП23
1 для КП20,КП27,КП36,КП42,КП48
4 для КП30
5 для КП2,КП6,КП9,КП13,КП16,КП23
1330
500
150
5
1530
6
13
5
12
11
10
14
1
4
6
4 для КП21,КП28,КП31,КП37,КП43,КП49
6 для КП3,КП7,КП10,КП14,КП17,КП24
14 для КП21,КП28,КП43,КП49
13 для КП3,КП7,КП10,КП14,КП17,КП24
11 для КП31,КП37
11 для КП3,КП7,КП10,КП14,КП17,КП24
9 для КП21,КП28,КП31,КП37,КП49,КП43
10 для КП21,КП28,КП31,КП37,КП43,КП49
12 для КП3,КП7,КП10,КП14,КП17,КП24
5 для КП3,КП7,КП10,КП14,КП17,КП24
1 для КП21,КП28,КП31,КП37,КП43,КП49
8 для КП21,КП28,КП31,КП37,КП43,КП49
10 для КП3,КП7,КП10,КП14,КП17,КП24
12 для КП21,КП28,КП31,КП37,КП43,КП49
14 для КП3,КП7,КП10,КП14,КП17,КП24
4 для КП3,КП7,КП10,КП14,КП17,КП24
3 для КП21,КП28,КП31,КП37,КП43,КП49
1780
3-3
1,5,4
3,4
11,12,10
8,9,10
11,12,13
45
870
300
50
100
100
50
1.424.1-6/89.6С-44
Лист
2

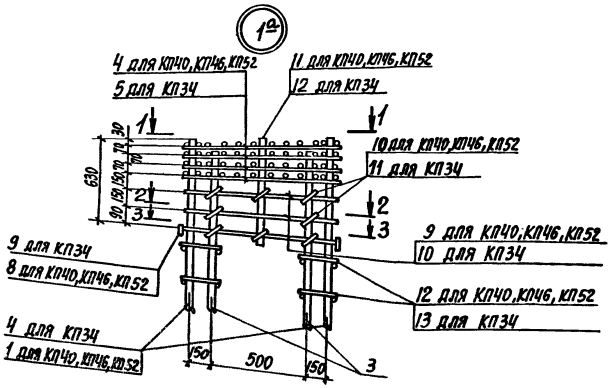

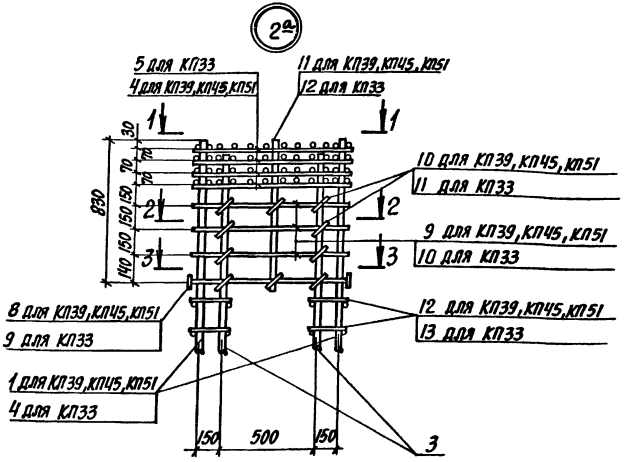

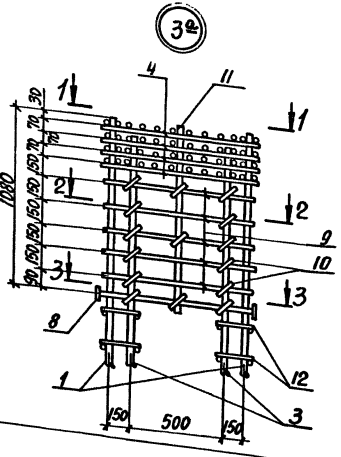

1. Сечения 1-1; 2-2; 3-3 смотреть листы 1, 2.
2. Настоящие узлы разработаны для колонн с укороченной на 100мм надкрановой частью.

Для этого пространственные каркасы следует изготавливать со следующими изменениями: количество хомутов и шпилек (поз. 9, 10, 11, 12) следует принимать в соответствии с узлами 1а; 2а; 3а.

Длину плоских арматурных каркасов (поз. 1, 3, 4, 5) следует уменьшить на 100мм за счет сокращения верхнего свободного конца. Необходимо также уменьшить на 100мм длину отдельного стержня (поз. 11, 12, 13).

Количество и размеры остальных позиций в спецификации к пространственным каркасам остаются без изменения.

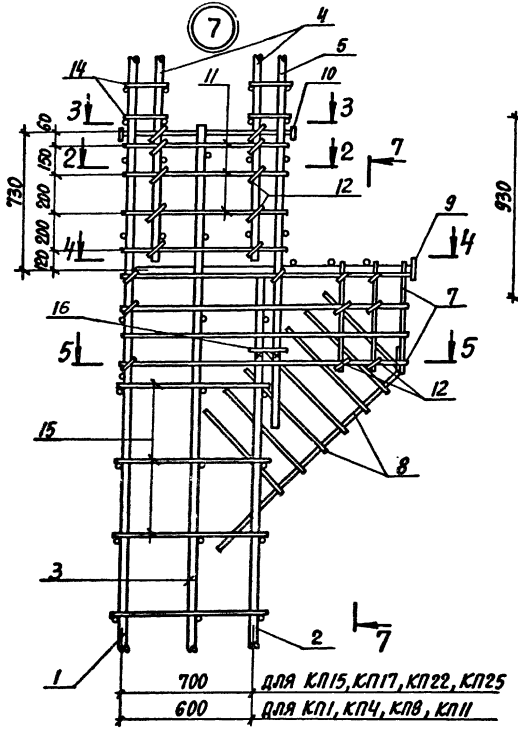

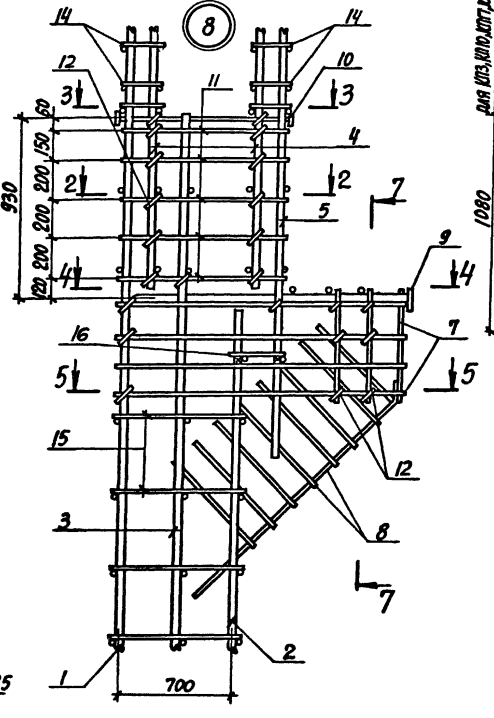

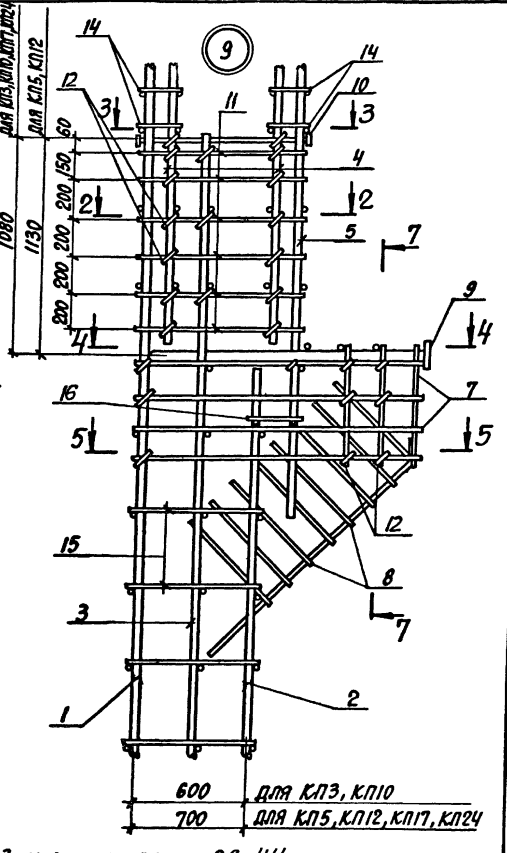

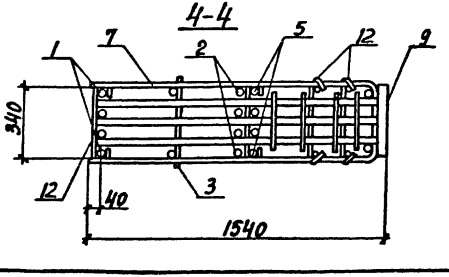

Сечение 2-2; 3-3 смотреть докум. 6С-44

Нач. отд.	Агранович		1.424.1-6/89.6С-45	
Н. контр.	Кудричевская			
Гл. спец.	Саврянский			
Зав. гр.	Кудричевская			
Разраб.	Кудричевская		Узел 7...14	Стадия: Р; Лист: 1; Листов: 3
Исполн.	Тремль			Харьковский промстройниипроект
Проверил	Кудричевская			

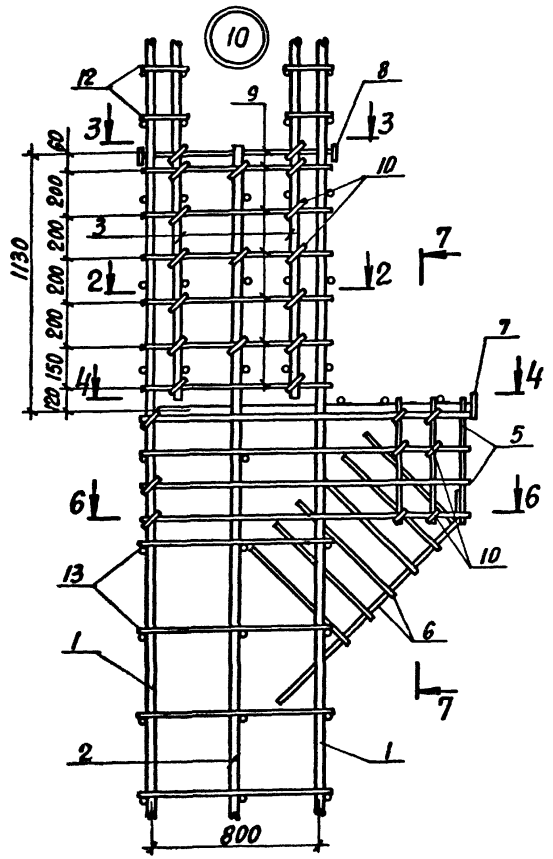

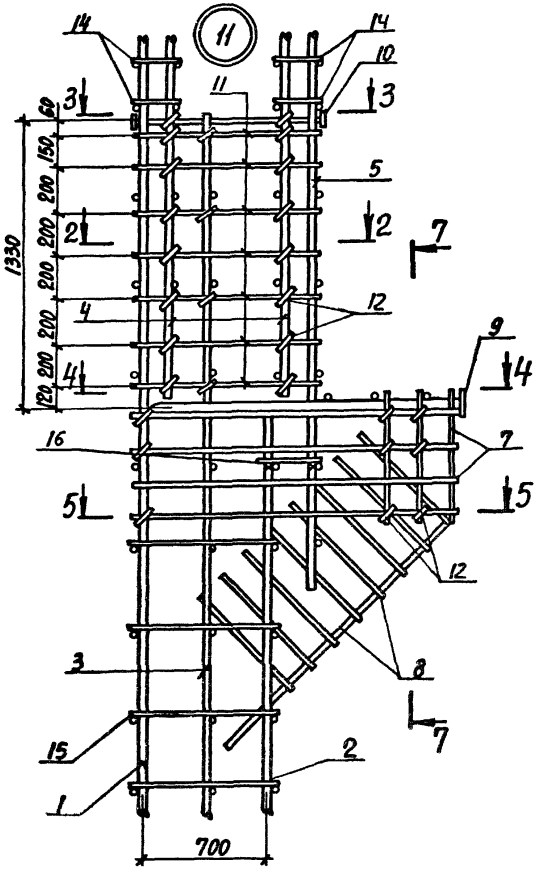

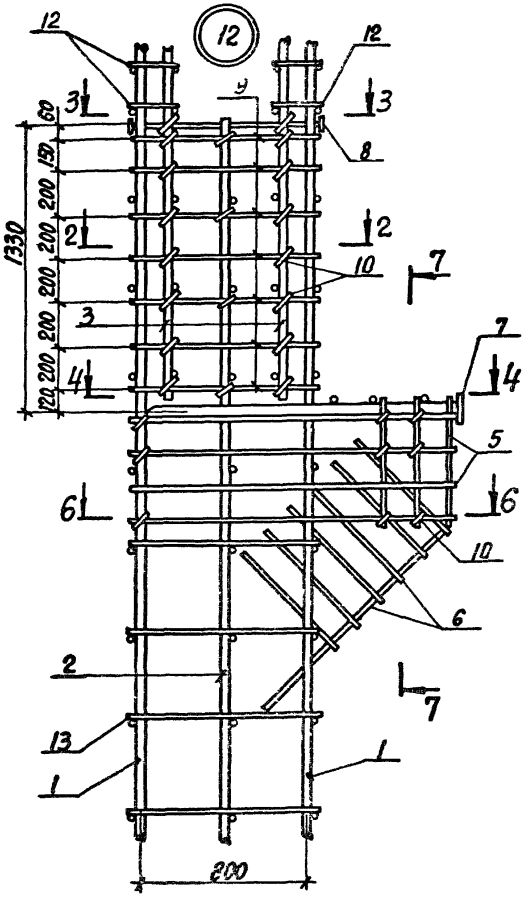

5-5

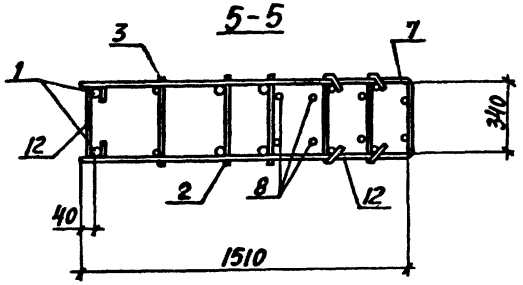

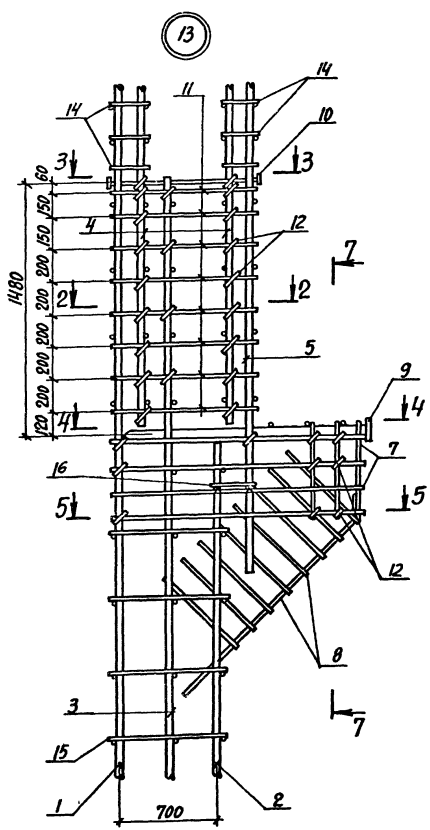

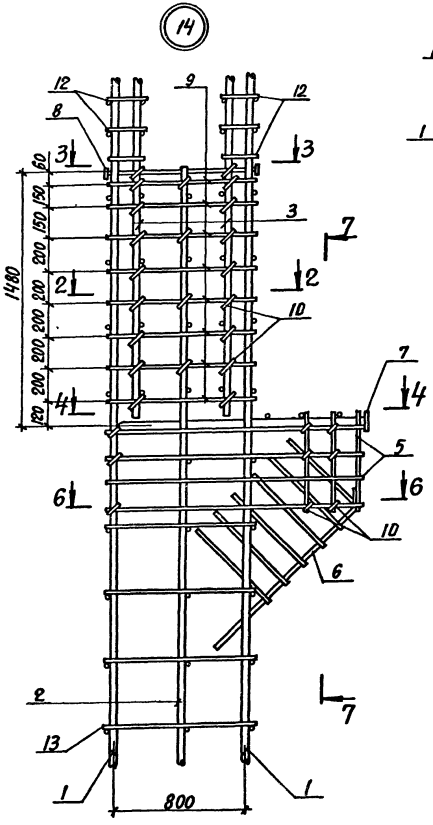

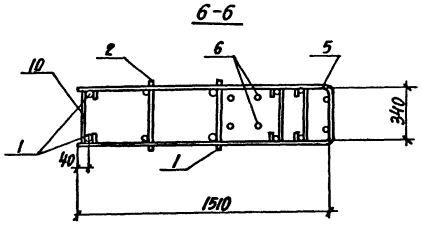

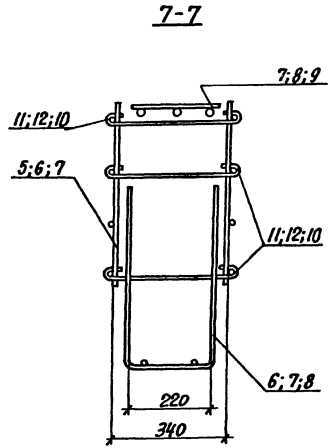

Сечения 2-2;3-3 смотреть на докум. ВС-44

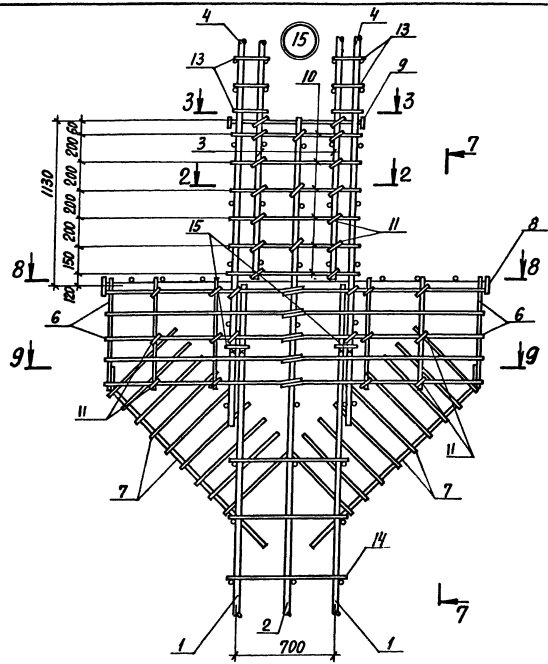

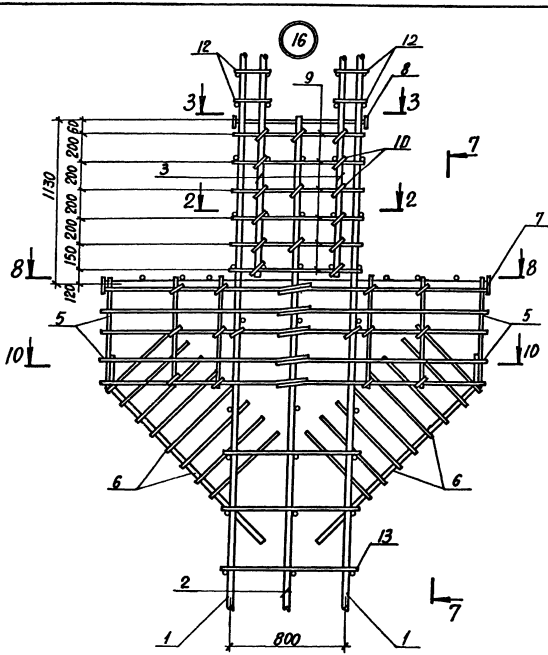

1. Сечения 2-2; 3-3 см. на докум. 6С-44
2. Сечение 7-7 см. на докум. 6С-45 лист 3.

Нач. отд.	Агранович		1.424.1-6/89. 6С-46
Н. контр.	Куприческая		
Гл. спец.	Саврянский		
Зав. гр.	Куприческая		Стадия Р / Лист 1 / Листов 3
Разраб.	Куприческая		Узел 15...19
Исполн.	Тремль		Харьковский промстройниипроект
Проверил	Куприческая		

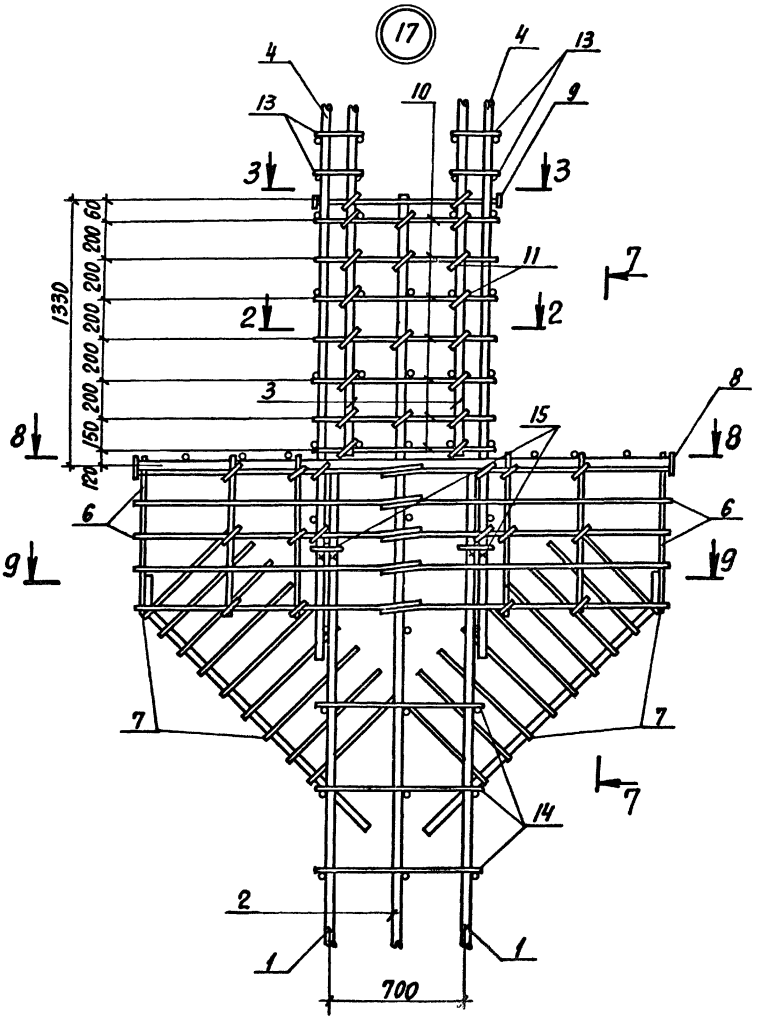

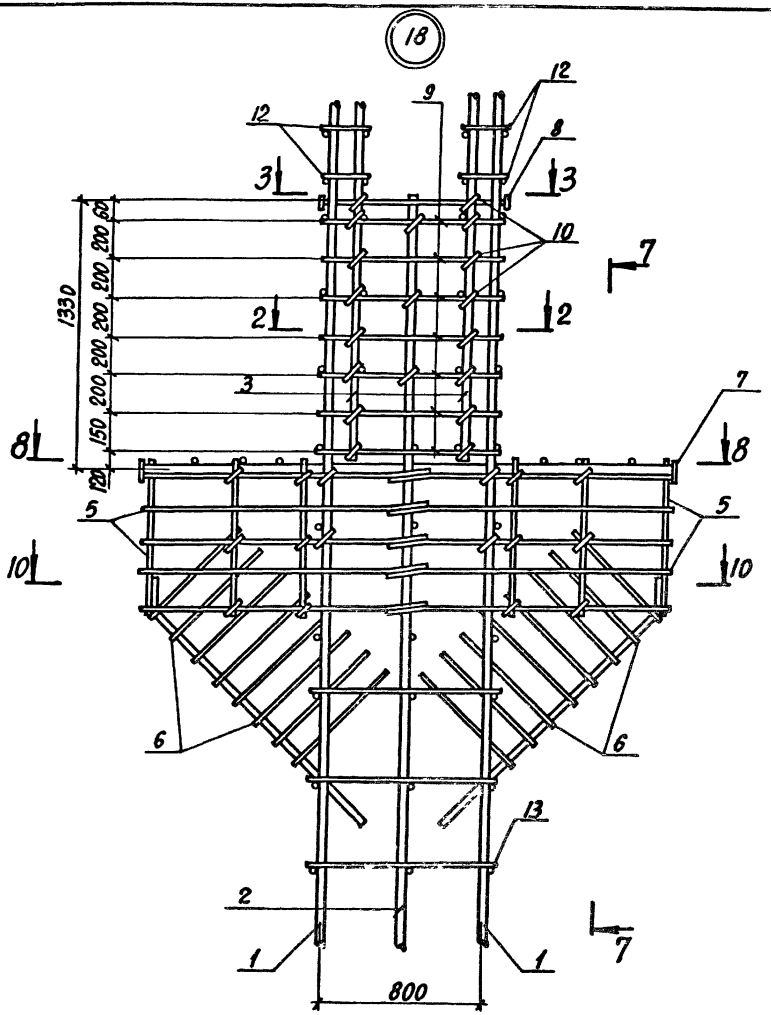

1.424.1-6/89.6С-46

Лист 2

24364-03 102

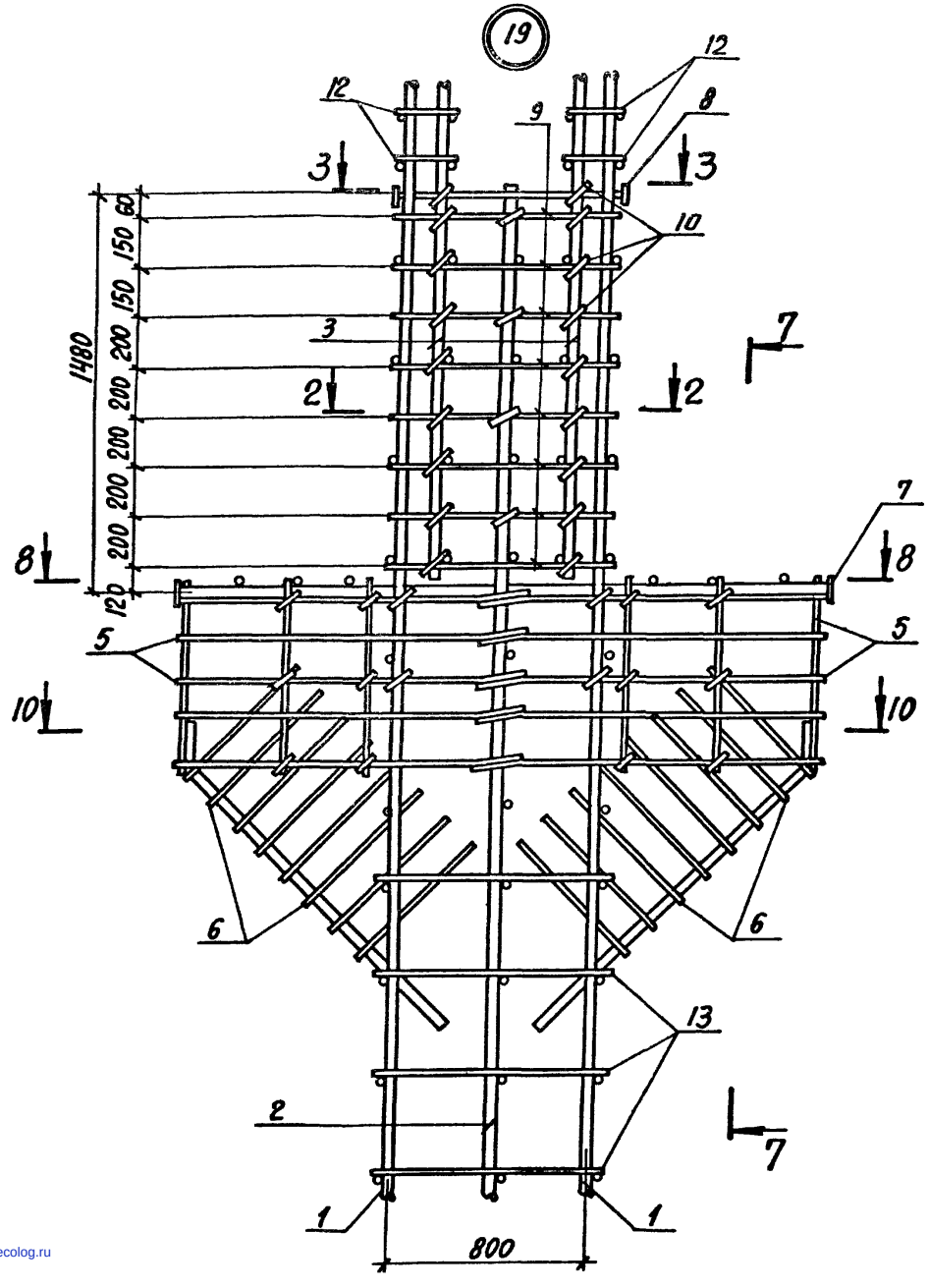

8-8

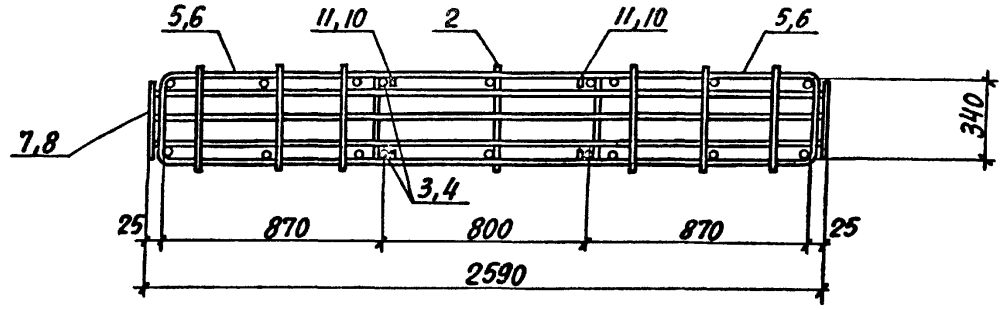

9-9

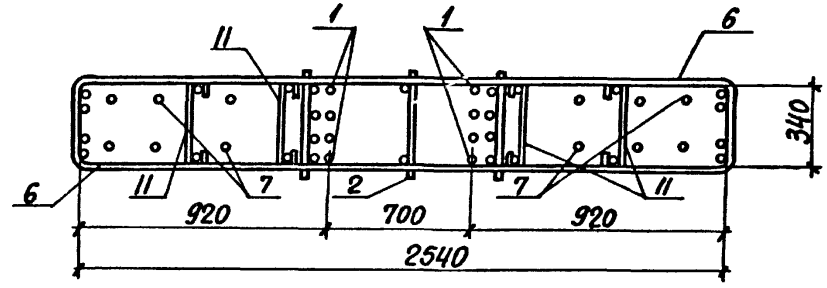

10-10

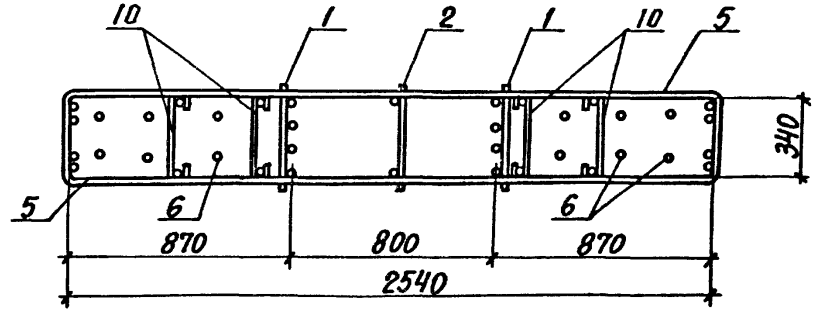

gost.e-ecolog.ru