ТИПОВЫЕ СТРОИТЕЛЬНЫЕ КОНСТРУКЦИИ, ИЗДЕЛИЯ И УЗЛЫ

СЕРИЯ 1.424.1-6/89

КОЛОННЫ ЖЕЛЕЗОБЕТОННЫЕ ПРЯМОУГОЛЬНОГО СЕЧЕНИЯ С ПРОХОДАМИ В УРОВНЕ КРАНОВЫХ ПУТЕЙ ДЛЯ ОДНОЭТАЖНЫХ ПРОИЗВОДСТВЕННЫХ ЗДАНИЙ ВЫСОТОЙ 10.8-14.4 М, ОБОРУДОВАННЫХ МОСТОВЫМИ ОПОРНЫМИ КРАНАМИ ГРУЗОПОДЪЕМНОСТЬЮ ДО 32 ТОНН

ВЫПУСК 2

АРМАТУРНЫЕ И ЗАКЛАДНЫЕ ИЗДЕЛИЯ

РАБОЧИЕ ЧЕРТЕЖИ

Часть 1 (стр 1 105)

23746-03
цена 8-13

gost.e-ecolog.ru

ЦЕНТРАЛЬНЫЙ ИНСТИТУТ ТИПОВОГО ПРОЕКТИРОВАНИЯ
ГОССТРОЯ СССР

Москва А-145 Смольная ул 22

Сдано в печать IX 1989 года

Заказ № 8773 Тираж 2550 экз

ТИПОВЫЕ СТРОИТЕЛЬНЫЕ КОНСТРУКЦИИ, ИЗДЕЛИЯ И УЗЛЫ

СЕРИЯ 1.424.1-6/89

КОЛОННЫ ЖЕЛЕЗОБЕТОННЫЕ ПРЯМОУГОЛЬНОГО СЕЧЕНИЯ С ПРОХОДАМИ В УРОВНЕ КРАНОВЫХ ПУТЕЙ ДЛЯ ОДНОЭТАЖНЫХ ПРОИЗВОДСТВЕННЫХ ЗДАНИЙ ВЫСОТОЙ 10.8 - 14.4 М, ОБОРУДОВАННЫХ МОСТОВЫМИ ОПОРНЫМИ КРАНАМИ ГРУЗОПОДЪЕМНОСТЬЮ ДО 32 ТОНН

ВЫПУСК 2

АРМАТУРНЫЕ И ЗАКЛАДНЫЕ ИЗДЕЛИЯ

РАБОЧИЕ ЧЕРТЕЖИ

РАЗРАБОТАНЫ

ХАРЬКОВСКИЙ ПРОМСТРОЙНИИПРОЕКТ

ГЛАВНЫЙ ИНЖЕНЕР ИНСТИТУТА Н.Ф.ДОВГИЙ
ГЛАВНЫЙ ИНЖЕНЕР ПРОЕКТА А.М.МОНИН
НАЧАЛЬНИК АСО 3 М.И.БРОДСКИЙ
ГЛ. КОНСТРУКТОР В.Е.САВРАНСКИЙ

ЦНИИПРОМЗДАНИЙ

ГЛАВНЫЙ ИНЖЕНЕР ИНСТИТУТА В.В.ГРАНЕВ
НАЧАЛЬНИК ОТДЕЛА А.Я.РОЗЕНБЛЮМ

Утверждены Главным Управлением организации проектирования Госстроя СССР, письмо от 10.02.89 г. №4/6-193.

Введены в действие с 01.10.89 г. институтом Харьковский Промстройниипроект.

Приказ от 13.03.89 г. № 41.

Срок действия - 1994 г.

ЦИТП Госстроя СССР, 1989

23746-03 2

Обозначение	Наименование	Стр.
1.424.1-6/89. 2 - ТТ	Технические требования	9
1.424.1-6/89. 2 - 1	Каркас КП1-1... КП1-4	12
1.424.1-6/89. 2 - 2	Каркас КП2-1... КП2-4	14
1.424.1-6/89. 2 - 3	Каркас КП3-1... КП3-5	16
1.424.1-6/89. 2 - 4	Каркас КП4-1... КП4-3	18
1.424.1-6/89. 2 - 5	Каркас КП5-1... КП5-5	20
1.424.1-6/89. 2 - 6	Каркас КП6-1... КП6-4	22
1.424.1-6/89. 2 - 7	Каркас КП7-1... КП7-6	24
1.424.1-6/89. 2 - 8	Каркас КП8-1... КП8-6	26
1.424.1-6/89. 2 - 9	Каркас КП9-1... КП9-5	28
1.424.1-6/89. 2 - 10	Каркас КП10-1... КП10-6	30
1.424.1-6/89. 2 - 11	Каркас КП11-1... КП11-3	32
1.424.1-6/89. 2 - 12	Каркас КП12-1... КП12-6	34
1.424.1-6/89. 2 - 13	Каркас КП13-1... КП13-7	37
1.424.1-6/89. 2 - 14	Каркас КП14-1... КП14-6	40
1.424.1-6/89. 2 - 15	Каркас КП15-1... КП15-5;	42
	КП22-1... КП22-3	
1.424.1-6/89. 2 - 16	Каркас КП16-1... КП16-4	44
1.424.1-6/89. 2 - 17	Каркас КП17-1... КП17-6	46
1.424.1-6/89. 2 - 18	Каркас КП18-1... КП18-3;	48
	КП25-1... КП25-3	
1.424.1-6/89. 2 - 19	Каркас КП19-1... КП19-5;	50
	КП26-1... КП26-5	
1.424.1-6/89. 2 - 20	Каркас КП20-1... КП20-5;	52
	КП27-1... КП27-7	

Нач.отд.	Бродский		
Н.контр.	Савранский		
Зав.гр.	Кудричевская		
Исполнил	Пармет		

1.424.1-6/89. 2

Содержание

Стадия	Лист	Листов
Р	1	15

ХАРЬКОВСКИЙ ПРОМСТРОЙНИИПРОЕКТ

Инв. № подл. | Подпись и дата | Взам. инв. №

Обозначение	Наименование	Стр.
1.424.1-6/89. 2 - 21	Каркас КП21-1... КП21-4;	54
	КП28-1... КП28-5	
1.424.1-6/89. 2 - 22	Каркас КП23-1... КП23-6	56
1.424.1-6/89. 2 - 23	Каркас КП24-1... КП24-6	58
1.424.1-6/89. 2 - 24	Каркас КП29-1... КП29-6	60
1.424.1-6/89. 2 - 25	Каркас КП30-1... КП30-8	62
1.424.1-6/89. 2 - 26	Каркас КП31-1... КП31-10	65
1.424.1-6/89. 2 - 27	Каркас КП32-1... КП32-4;	67
	КП38-1... КП38-5	
1.424.1-6/89. 2 - 28	Каркас КП33-1, КП33-2;	69
	КП34-1... КП34-3	
1.424.1-6/89. 2 - 29	Каркас КП35-1... КП35-8	71
1.424.1-6/89. 2 - 30	Каркас КП36-1... КП36-8	73
1.424.1-6/89. 2 - 31	Каркас КП37-1... КП37-9	75
1.424.1-6/89. 2 - 32	Каркас КП39-1... КП39-3;	77
	КП40-1, КП40-2	
1.424.1-6/89. 2 - 33	Каркас КП41-1... КП41-8	79
1.424.1-6/89. 2 - 34	Каркас КП42-1... КП42-7	81
1.424.1-6/89. 2 - 35	Каркас КП43-1... КП43-5	83
1.424.1-6/89. 2 - 36	Каркас КП44-1... КП44-4	85
	КП50-1... КП50-5	
1.424.1-6/89. 2 - 37	Каркас КП45-1... КП45-3	87
	КП46-1, КП46-2	
1.424.1-6/89. 2 - 38	Каркас КП47-1... КП47-9	89
1.424.1-6/89. 2 - 39	Каркас КП48-1... КП48-9	91
1.424.1-6/89. 2 - 40	Каркас КП49-1... КП49-9	93
1.424.1-6/89. 2 - 41	Каркас КП51-1... КП51-3	95
	КП52-1... КП52-4	

Инв. № подл. | Подпись и дата | Взам. инв. №

1.424.1-6/89. 2

Лист 2

Обозначение	Наименование	Стр.
1.424.1-6/89. 2- 42	Узел 1... 6; 1[2]; 2[2]; 3[2]	97
1.424.1-6/89. 2 - 43	Узел 7... 14	100
1.424.1-6/89. 2 - 44	Узел 15... 19	103
1.424.1-6/89. 2 - 45	Каркас 1КР118; 1КР118-1... 1КР118-3	106
1.424.1 -6/89. 2 - 46	Каркас 1КР119; 1КР119-1... 1КР119-3	106
1.424.1-6/89. 2 - 47	Каркас 1КР113; 1КР113-1... 1КР113-3	107
1.424.1-6/89. 2 - 48	Каркас 1КР130; 1КР130-1 ... 1КР130-3	107
1.424.1-6/89. 2 - 49	Каркас 1КР131; 1КР131-1 ... 1КР131-3	108
1.424.1-6/89. 2 - 50	Каркас 1КР125, 1КР125-1... 1КР125-3	108
1.424.1-6/89. 2 - 51	Каркас 1КР137; 1КР137-1 ... 1КР137-3	109
1.424.1-6/89. 2 - 52	Каркас 1КР149, 1КР149-1... 1КР149-3	109
1.424.1-6/89. 2 - 53	Каркас 1КР142; 1КР142-1... 1КР142-3	110
1.424.1-6/89. 2 - 54	Каркас 1КР143, 1КР143-1... 1КР143-3	110
1.424.1-6/89. 2 - 55	Каркас 1КР154, 1КР154-1... 1КР154-3	111
1.424.1-6/89. 2 - 56	Каркас 1КР155; 1КР155-1 ... 1КР155-3	111
1.424.1-6/89. 2 - 57	Каркас 1КР112; 1КР112-1; 1КР112-2	112
1.424.1-6/89. 2 - 58	Каркас 1КР36, 1КР37; 1КР38	112
1.424.1-6/89 2 - 59	Каркас 1КР39; 1КР39-1; 1КР40, 1КР40-1	113
1.424.1-6/89. 2 - 60	Каркас 1КР41, 1КР41-1; 1КР42;	113
	1КР42-1 ; 1КР42-2	
1.424.1-6/89. 2 -61	Каркас 1КР43, 1КР43-1; 1КР43-2;	114
	1КР44; 1КР44-1	
1.424.1-6/89. 2 - 62	Каркас 1КР45; 1КР45-1; 1КР45-2;	114
	1КР46; 1КР46-1	
1.424.1-6/89. 2 - 63	Каркас 1КР47; 1КР47-1... 1КР47-3	115
1.424.1-6/89. 2 - 64	Каркас 1КР48; 1КР48-1 ... 1КР48-3	115
1.424.1-6/89. 2 - 65	Каркас 1КР49; 1КР49-1 ... 1КР49-3	116

Инв.№подл. | Подпись и дата | Взам.инв.№

Обозначение	Наименование	Стр.
1.424.1-6/89. 2 - 66	Каркас 1КР50; 1КР50-1; 1КР51 ;	116
	1КР51-1 ; 1КР51-2	
1.424.1-6/89.2 - 67	Каркас 1КР53; 1КР53-1; 1КР54;	117
	1КР55; 1КР55-1	
1.424.1-6/89. 2 - 68	Каркас 1КР56; 1КР57; 1КР57-1;	117
	1КР59; 1КР59-1	
1.424.1-6/89. 2 - 69	Каркас 1КР60; 1КР61; 1КР63	118
1.424.1-6/89. 2 - 70	Каркас 2КР113; 2КР113-1 ... 2КР113-3	118
1.424.1-6/89. 2 - 71	Каркас 2КР118; 2КР118-1 ... 2КР118-3	119
1.424.1-6/89. 2 - 72	Каркас 2КР119; 2КР119-1 ... 2КР119-3	119
1.424.1-6/89. 2 - 73	Каркас 2КР131; 2КР131-1 ... 2КР131-3	120
1.424.1-6/89. 2 - 74	Каркас 2КР125; 2КР125-1 ... 2КР125-3	120
1.424.1-6/89.2 - 75	Каркас 2КР142; 2КР142-1 ... 2КР142-3	121
1.424.1-6/89. 2 - 76	Каркас 2КР143; 2КР143-1 ... 2КР143-3	121
1.424.1-6/89. 2 - 77	Каркас 2КР137; 2КР137-1 ... 2КР137-3	122
1.424.1-6/89. 2 - 78	Каркас 2КР154; 2КР154-1 ... 2КР154-3	122
1.424.1-6/89. 2 - 79	Каркас 2КР155; 2КР155-1 ... 2КР155-3	123
1.424.1-6/89. 2 - 80	Каркас 2КР140; 2КР149-1 ... 2КР149-3	123
1.424.1-6/89. 2 - 81	Каркас 2КР130; 2КР130-1 ... 2КР130-3	124
1.424.1-6/89. 2 - 82	Каркас 2КР36; 2КР37; 2КР38	124
1.424.1-6/89. 2 - 83	Каркас 2КР39; 2КР39-1; 2КР40; 2КР40-1	125
1.424.1-6/89. 2 - 84	Каркас 2КР41; 2КР41-1; 2КР41-2	125
1.424.1-6/89. 2 - 85	Каркас 2КР43; 2КР43-1 ... 2КР43-3	126
1.424.1-6/89. 2 - 86	Каркас 2КР44; 2КР44-1; 2КР46; 2КР46-1	126
1.424.1-6/89. 2 - 87	Каркас 2КР45; 2КР45-1 ... 2КР45-3	127
1.424.1-6/89. 2 - 88	Каркас 2КР47; 2КР47-1 ... 2КР47-4	127
1.424.1-6/89. 2 - 89	Каркас 2КР48; 2КР48-1 ... 2КР48-4	128

Инв.№подл. | Подпись и дата | Взам.инв.№

Обозначение	Наименование	Стр.
1.424.1-6/89. 2 - 90	Каркас 2КР49; 2КР49-1... 2КР49-4	128
1.424.1-6/89. 2 - 91	Каркас 2КР50; 2КР50-1; 2КР52; 2КР58	129
1.424.1-6/89. 2 - 92	Каркас 2КР51; 2КР51-1... 2КР51-3	129
1.424.1-6/89. 2 - 93	Каркас 2КР42; 2КР42-1, 2КР42-2,	130
	2КР57; 2КР57-1	
1.424.1-6/89. 2 - 94	Каркас 2КР56, 2КР59; 2КР59-1;	130
	2КР60; 2КР60-1	
1.424.1-6/89. 2 - 95	Каркас 2КР53, 2КР53-1, 2КР53-2	131
1.424.1-6/89. 2 - 96	Каркас 2КР55, 2КР55-1; 2КР54, 2КР54-1	131
1.424.1-6/89. 2 - 97	Каркас 2КР61, 2КР63; 2КР64	132
1.424.1-6/89. 2 - 98	Каркас 3КР113; 3КР113-1.. 3КР113-3	132
1.424.1-6/89 2 - 99	Каркас 3КР118, 3КР118-1... 3КР118-3	133
1.424.1-6/89. 2 - 100	Каркас 3КР119; 3КР119-1... 3КР119-3	133
1.424.1-6/89 2 - 101	Каркас 3КР125, 3КР125-1... 3КР125-3	134
1.424.1-6/89. 2 - 102	Каркас 3КР130; 3КР130-1... 3КР130-3	134
1.424.1-6/89 2 - 103	Каркас 3КР131; 3КР131-1... 3КР131-3	135
1.424.1-6/89. 2 - 104	Каркас 3КР137; 3КР137-1... 3КР137-3	135
1.424.1-6/89. 2 - 105	Каркас 3КР142; 3КР142-1... 3КР142-3	136
1.424.1-6/89. 2 - 106	Каркас 3КР143; 3КР143-1... 3КР143-3	136
1.424.1-6/89. 2 - 107	Каркас 3КР149, 3КР149-1... 3КР149-3	137
1.424.1-6/89 2 - 108	Каркас 3КР154, 3КР154-1... 3КР154-3	137
1.424.1-6/89.2 - 109	Каркас 3КР155; 3КР155-1... 3КР155-3	138
1.424.1-6/89. 2 - 110	Каркас 4КР113, 4КР113-1... 4КР113-3	138
1.424.1-6/89.2 - 111	Каркас 4КР113-4... 4КР113-7	139
1.424.1-6/89 2 - 112	Каркас 4КР118; 4КР118-1... 4КР118-3	139
1.424.1-6/89. 2 - 113	Каркас 4КР118-4... 4КР118-7	140
1.424.1-6/89. 2 - 114	Каркас 4КР119; 4КР119-1... 4КР119-3	140

Инв.№ подл. | Подпись и дата | Взам.инв.№

Обозначение	Наименование	Стр.
1.424.1-6/89. 2 - 115	Каркас 4КР119-4... 4КР119-7	141
1.424.1-6/89. 2 - 116	Каркас 4КР125, 4КР125-1... 4КР125-3	141
1.424.1-6/89. 2 - 117	Каркас 4КР125-4... 4КР125-7	142
1.424.1-6/89 2 - 118	Каркас 4КР130; 4КР130-1... 4КР130-4	142
1.424.1-6/89. 2 - 119	Каркас 4КР130-4... 4КР130-7	143
1.424.1-6/89 2 - 120	Каркас 4КР131; 4КР131-1... 4КР131-3	143
1.424.1-6/89 2 - 121	Каркас 4КР131-4... 4КР131-7	144
1.424.1-6/89. 2 - 122	Каркас 4КР137; 4КР137-1... 4КР137-3	144
1.424.1-6/89 2 - 123	Каркас 4КР137-4... 4КР137-7	145
1.424.1-6/89. 2 - 124	Каркас 4КР142; 4КР142-1... 4КР142-3	145
1.424.1-6/89. 2 - 125	Каркас 4КР142-4... 4КР142-7	146
1.424.1-6/89. 2 - 126	Каркас 4КР143; 4КР143-1... 4КР143-3	146
1.424.1-6/89.2 - 127	Каркас 4КР143-4... 4КР143-7	147
1.424.1-6/89. 2 - 128	Каркас 4КР154; 4КР154-1... 4КР154-3	147
1.424.1-6/89. 2 - 129	Каркас 4КР154-4... 4КР154-7	148
1.424.1-6/89. 2 - 130	Каркас 4КР149; 4КР149-1... 4КР149-3	148
1.424.1-6/89. 2 - 131	Каркас 4КР149-4... 4КР149-7	149
1.424.1-6/89. 2 - 132	Каркас 4КР155; 4КР155-1... 4КР155-3	149
1.424.1-6/89. 2 - 133	Каркас 4КР155-4... 4КР155-7	150
1.424.1-6/89. 2 - 134	Каркас 5КР102; 5КР102-1... 5КР102-3	150
1.424.1-6/89. 2 - 135	Каркас 5КР78; 5КР78-1; 5КР79; 5КР79-1	151
1.424.1-6/89. 2 - 136	Каркас 5КР80, 5КР80-1; 5КР81, 5КР81-1	151
1.424.1-6/89. 2 - 137	Каркас 5КР82; 5КР82-1; 5КР86, 5КР86-1	152
1.424.1-6/89. 2 - 138	Каркас 5КР83; 5КР83-1... 5КР83-3	152
1.424.1-6/89. 2 - 139	Каркас 5КР84; 5КР84-1... 5КР84-3	153
1.424.1-6/89. 2 - 140	Каркас 5КР90; 5КР90-1; 5КР90-2	153
1.424.1-6/89. 2 - 141	Каркас 5КР91; 5КР91-1; 5КР92; 5КР92-1	154

Инв.№ подл. | Подпись и дата | Взам.инв.№

Обозначение	Наименование	Стр.
1.424.1-6/89.2-142	Каркас 5КР93; 5КР93-1, 5КР94; 5КР94-1	154
1.424.1-6/89.2-143	Каркас 5КР95; 5КР95-1... 5КР95-3	155
1.424.1-6/89.2-144	Каркас 5КР96; 5КР96-1, 5КР97	155
1.424.1-6/89.2-145	Каркас 5КР98; 5КР98-1; 5КР106; 5КР106-1; 5КР106-2	156
1.424.1-6/89.2-146	Каркас 5КР99; 5КР99-1; 5КР99-2	156
1.424.1-6/89.2-147	Каркас 5КР103; 5КР103-1; 5КР104; 5КР104-1	157
1.424.1-6/89.2-148	Каркас 5КР107; 5КР107-1... 5КР107-3	157
1.424.1-6/89.2-149	Каркас 5КР108; 5КР109; 5КР110; 5КР110-1	158
1.424.1-6/89.2-150	Каркас 5КР111; 5КР111-1; 5КР111-2	158
1.424.1-6/89.2-151	Каркас 5КР114; 5КР114-1; 5КР114-2	159
1.424.1-6/89.2-152	Каркас 5КР115; 5КР115-1 .. 5КР115-3	159
1.424.1-6/89.2-153	Каркас 5КР116; 5КР116-1, 5КР117; 5КР117-1; 5КР117-2	160
1.424.1-6/89.2-154	Каркас 5КР119; 5КР119-1... 5КР119-3	160
1.424.1-6/89.2-155	Каркас 5КР120; 5КР121; 5КР122; 5КР122-1	161
1.424.1-6/89.2-156	Каркас 5КР123; 5КР123-1; 5КР123-2	161
1.424.1-6/89.2-157	Каркас 5КР126; 5КР126-1; 5КР127; 5КР127-1	162
1.424.1-6/89.2-158	Каркас 6КР113; 6КР113-1, 6КР113-2; 6КР113-3	162
1.424.1-6/89.2-159	Каркас 6КР118; 6КР118-1... 6КР118-3	153
1.424.1-6/89.2-160	Каркас 6КР118-4... 6КР118-7	163
1.424.1-6/89.2-161	Каркас 6КР119; 6КР119-1 .. 6КР119-3	164
1.424.1-6/89.2-162	Каркас 6КР125; 6КР125-1... 6КР125-3	164
1.424.1-6/89.2-163	Каркас 6КР130; 6КР130-1... 6КР130-3	165
1.424.1-6/89.2-164	Каркас 6КР130-4... 6КР130-7	165
1.424.1-6/89.2-165	Каркас 6КР131; 6КР131-1... 6КР131-3	166
1.424.1-6/89.2-166	Каркас 6КР137; 6КР137-1... 6КР137-3	166

Инв. № подл. | Подпись и дата | Взам. инв. №

Обозначение	Наименование	Стр.
1.424.1-6/89.2-167	Каркас 6КР142; 6КР142-1... 6КР142-3	167
1.424.1-6/89.2-168	Каркас 6КР142-4... 6КР142-7	167
1.424.1-6/89.2-169	Каркас 6КР143; 6КР143-1... 6КР143-3	168
1.424.1-6/89.2-170	Каркас 6КР149; 6КР149-1... 6КР149-3	168
1.424.1-6/89.2-171	Каркас 6КР154; 6КР154-1... 6КР154-3	169
1.424.1-6/89.2-172	Каркас 6КР154-4... 6КР154-7	169
1.424.1-6/89.2-173	Каркас 6КР155; 6КР155-1... 6КР155-3	170
1.424.1-6/89.2-174	Каркас 7КР113; 7КР113-1... 7КР113-3	170
1.424.1-6/89.2-175	Каркас 7КР118; 7КР118-1... 7КР118-3	171
1.424.1-6/89.2-176	Каркас 7КР118-4... 7КР118-7	171
1.424.1-6/89.2-177	Каркас 7КР119; 7КР119-1... 7КР119-3	172
1.424.1-6/89.2-178	Каркас 7КР125; 7КР125-1... 7КР125-3	172
1.424.1-6/89.2-179	Каркас 7КР130; 7КР130-1... 7КР130-3	173
1.424.1-6/89.2-180	Каркас 7КР130-4... 7КР130-7	173
1.424.1-6/89.2-181	Каркас 7КР131; 7КР131-1... 7КР131-3	174
1.424.1-6/89.2-182	Каркас 7КР137; 7КР137-1... 7КР137-3	174
1.424.1-6/89.2-183	Каркас 7КР142; 7КР142-1... 7КР142-3	175
1.424.1-6/89.2-184	Каркас 7КР142-4... 7КР142-7	175
1.424.1-6/89.2-185	Каркас 7КР143; 7КР143-1... 7КР143-3	176
1.424.1-6/89.2-186	Каркас 7КР143-4... 7КР143-7	176
1.424.1-6/89.2-187	Каркас 7КР149; 7КР149-1... 7КР149-3	177
1.424.1-6/89.2-188	Каркас 7КР154; 7КР154-1... 7КР154-3	177
1.424.1-6/89.2-189	Каркас 7КР154-4... 7КР154-7	178
1.424.1-6/89.2-190	Каркас 7КР155; 7КР155-1... 7КР155-3	178
1.424.1-6/89.2-191	Каркас 7КР155-4... 7КР155-7	179
1.424.1-6/89.2-192	Каркас 8КР67; 8КР67-1... 8КР67-3	179
1.424.1-6/89.2-193	Каркас 8КР68; 8КР68-1... 8КР68-3	180

Инв. № подл. | Подпись и дата | Взам. инв. №

Обозначение	Наименование	Стр.
1.424.1-6/89.2 - 194	Каркас 8КР71; 8КР71-1 .. 8КР71-3	180
1.424.1-6/89.2 - 195	Каркас 8КР73; 8КР73-1 ... 8КР73-3	181
1.424.1-6/89.2 - 196	Каркас 8КР77; 8КР77-1 ... 8КР77-3	181
1.424.1-6/89.2 - 197	Каркас 8КР79; 8КР79-1 ... 8КР79-3	182
1.424.1-6/89.2 - 198	Каркас 8КР79-4 ... 8КР79-6	182
1.424.1-6/89.2 - 199	Каркас 8КР83, 8КР83-1 ... 8КР83-3	183
1.424.1-6/89.2 - 200	Каркас 8КР83-4 ... 8КР83-6	183
1.424.1-6/89.2 - 201	Каркас 8КР85; 8КР85-1 ... 8КР85-3	184
1.424.1-6/89.2 - 202	Каркас 8КР86; 8КР86-1 ... 8КР86-3	184
1.424.1-6/89.2 - 203	Каркас 8КР89; 8КР89-1 ... 8КР89-3	185
1.424.1-6/89.2 - 204	Каркас 8КР91; 8КР91-1 ... 8КР91-3	185
1.424.1-6/89.2 - 205	Каркас 8КР80; 8КР80-1 ... 8КР80-3	186
1.424.1-6/89.2 - 206	Каркас 8КР92; 8КР92-1 ... 8КР92-3	186
1.424.1-6/89.2 - 207	Каркас 8КР95; 8КР95-1 ... 8КР95-3	187
1.424.1-6/89.2 - 208	Каркас 8КР95-4 ... 8КР95-6	187
1.424.1-6/89.2 - 209	Каркас 8КР98; 8КР98-1 ... 8КР98-3	188
1.424.1-6/89.2 - 210	Каркас 8КР101; 8КР101-1 ... 8КР101-3	188
1.424.1-6/89.2 - 211	Каркас 8КР104; 8КР104-1 ... 8КР104-3	189
1.424.1-6/89.2 - 212	Каркас 8КР104-4 ... 8КР104-6	189
1.424.1-6/89.2 - 213	Каркас 8КР107; 8КР107-1 ... 8КР107-3	190
1.424.1-6/89.2 - 214	Каркас 8КР107-4 ... 8КР107-6	190
1.424.1-6/89.2 - 215	Каркас 8КР110; 8КР110-1 ... 8КР110-3	191
1.424.1-6/89.2 - 216	Каркас 8КР113; 8КР113-1 ... 8КР113-3	191
1.424.1-6/89.2 - 217	Каркас 8КР116; 8КР116-1 ... 8КР116-3	192
1.424.1-6/89.2 - 218	Каркас 8КР119; 8КР119-1 ... 8КР119-3	192
1.424.1-6/89.2 - 219	Каркас 9КР67; 9КР67-1 ... 9КР67-3	193
1.424.1-6/89.2 - 220	Каркас 9КР68; 9КР68-1 ... 9КР68-3	193

Инв.№ подл. | Подпись и дата | Взам.инв.№

Обозначение	Наименование	Стр.
1.424.1-6/89.2 - 221	Каркас 9КР71; 9КР71-1 ... 9КР71-3	194
1.424.1-6/89.2 - 222	Каркас 9КР73; 9КР73-1 ... 9КР73-3	194
1.424.1-6/89.2 - 223	Каркас 9КР77; 9КР77-1 ... 9КР77-3	195
1.424.1-6/89.2 - 224	Каркас 9КР79; 9КР79-1 .. 9КР79-3	195
1.424.1-6/89.2 - 225	Каркас 9КР79-4 ... 9КР79-7	196
1.424.1-6/89.2 - 226	Каркас 9КР80, 9КР80-1 ... 9КР80-3	196
1.424.1-6/89.2 - 227	Каркас 9КР83, 9КР83-1 .. 9КР83-3	197
1.424.1-6/89.2 - 228	Каркас 9КР83-4 ... 9КР83-7	197
1.424.1-6/89.2 - 229	Каркас 9КР85, 9КР85-1 ... 9КР85-3	198
1.424.1-6/89.2 - 230	Каркас 9КР86; 9КР86-1 ... 9КР86-3	198
1.424.1-6/89.2 - 231	Каркас 9КР89, 9КР89-1 ... 9КР89-3	199
1.424.1-6/89.2 - 232	Каркас 9КР91; 9КР91-1 ... 9КР91-3	199
1.424.1-6/89.2 - 233	Каркас 9КР92, 9КР92-1 ... 9КР92-3	200
1.424.1-6/89.2 - 234	Каркас 9КР95; 9КР95-1 ... 9КР95-3	200
1.424.1-6/89.2 - 235	Каркас 9КР95-4 ... 9КР95-7	201
1.424.1-6/89.2 - 236	Каркас 9КР98; 9КР98-1 ... 9КР98-3	201
1.424.1-6/89.2 - 237	Каркас 9КР101; 9КР101-1 ... 9КР101-3	202
1.424.1-6/89.2 - 238	Каркас 9КР104; 9КР104-1 ... 9КР104-3	202
1.424.1-6/89.2 - 239	Каркас 9КР104-4 ... 9КР104-7	203
1.424.1-6/89.2 - 240	Каркас 9КР107; 9КР107-1 ... 9КР107-3	203
1.424.1-6/89.2 - 241	Каркас 9КР107-4 ... 9КР107-7	204
1.424.1-6/89.2 - 242	Каркас 9КР110; 9КР110-1 ... 9КР110-3	204
1.424.1-6/89.2 - 243	Каркас 9КР113; 9КР113-1 ... 9КР113-3	205
1.424.1-6/89.2 - 244	Каркас 9КР116; 9КР116-1 ... 9КР116-3	205
1.424.1-6/89.2 - 245	Каркас 9КР119; 9КР119-1 ... 9КР119-3	206
1.424.1-6/89.2 - 246	Каркас 10КР67; 10КР67-1 ... 10КР67-3	206
1.424.1-6/89.2 - 247	Каркас 10КР68; 10КР68-1 ... 10КР68-3	207

Инв.№ подл. | Подпись и дата | Взам.инв.№

Обозначение	Наименование	Стр.
1.424.1-6/89.2-248	Каркас 10КР71; 10КР71-1... 10КР71-3	207
1.424.1-6/89.2-249	Каркас 10КР73; 10КР73-1...10КР73-3	208
1.424.1-6/89.2-250	Каркас 10КР77; 10КР77-1... 10КР77-3	208
1.424.1-6/89.2-251	Каркас 10КР79; 10КР79-1... 10КР79-3	209
1.424.1-6/89.2-252	Каркас 10КР79-4 ... 10КР79-7	209
1.424.1-6/89.2-253	Каркас 10КР80; 10КР80-1... 10КР80-3	210
1.424.1-6/89.2-254	Каркас 10КР85; 10КР85-1... 10КР85-3	210
1.424.1-6/89.2-255	Каркас 10КР83; 10КР83-1... 10КР83-3	211
1.424.1-6/89.2-256	Каркас 10КР83-4... 10КР83-7	211
1.424.1-6/89.2-257	Каркас 10КР86; 10КР86-1... 10КР86-3	212
1.424.1-6/89.2-258	Каркас 10КР89; 10КР89-1... 10КР89-3	212
1.424.1-6/89.2-259	Каркас 10КР91; 10КР91-1... 10КР91-3	213
1.424.1-6/89.2-260	Каркас 10КР92; 10КР92-1... 10КР92-3	213
1.424.1-6/89.2-261	Каркас 10КР95; 10КР95-1... 10КР95-3	214
1.424.1-6/89.2-262	Каркас 10КР95-4... 10КР05-7	214
1.424.1-6/89.2-263	Каркас 10КР98; 10КР98-1... 10КР98-3	215
1.424.1-6/89.2-264	Каркас 10КР101; 10КР101-1... 10КР101-3	215
1.424.1-6/89.2-265	Каркас 10КР104; 10КР104-1... 10КР104-3	216
1.424.1-6/89.2-266	Каркас 10КР104-4... 10КР104-7	216
1.424.1-6/89.2-267	Каркас 10КР107; 10КР107-1... 10КР107-3	217
1.424.1-6/89.2-268	Каркас 10КР107-4... 10КР107-7	217
1.424.1-6/89.2-269	Каркас 10КР110; 10КР110-1... 10КР110-3	218
1.424.1-6/89.2-270	Каркас 10КР113; 10КР113-1... 10КР113-3	218
1.424.1-6/89.2-271	Каркас 10КР119; 10КР119-1... 10КР119-3	219
1.424.1-6/89.2-272	Каркас 10КР116; 10КР116-1... 10КР116-3	219
1.424.1-6/89.2-273	Сетка С1; С1-1; С1-2	220
1.424.1-6/89.2-274	Сетка С2; С2-1	220

Инв.№ подл. | Подпись и дата | Взам.инв.№

Обозначение	Наименование	Стр.
1.424.1-6/89.2-275	Сетка С3; С3-1.. С3-3	221
1.424.1-6/89.2-276	Арматурный элемент СШ1... СШ5	221
1.424.1-6/89.2-277	Арматурный элемент СШ6.. СШ9	222
1.424.1-6/89.2-278	Стержень арматурный СТ1... СТ6	223
1.424.1-6/89.2-279	Каркас 2КР118-4; 2КР119-4, 2КР113-4, 2КР130-4	224
1.424.1-6/89.2-280	Каркас 2КР131-4; 2КР125-4; 2КР142-4; 2КР143-4	224
1.424.1-6/89.2-281	Каркас 2КР154-4; 2КР155-4; 2КР137-4; 2КР149-4	225
1.424.1-6/89.2-282	Каркас 3КР118-4; 3КР119-4; 3КР113-4; 3КР130-4	225
1.424.1-6/89.2-283	Каркас 3КР131-4; 3КР125-4; 3КР142-4; 3КР143-4	226
1.424.1-6/89.2-284	Каркас 3КР137-4; 3КР154-4, 3КР155-4; 3КР149-4	226
1.424.1-6/89.2-285	Каркас 4КР118-8; 4КР118-9; 4КР119-8; 4КР119-9	227
1.424.1-6/89.2-286	Каркас 4КР113-8; 4КР113-9; 4КР130-8; 4КР130-9	227
1.424.1-6/89.2-287	Каркас 4КР131-8; 4КР131-9; 4КР125-8; 4КР125-9	228
1.424.1-6/89.2-288	Каркас 4КР142-8; 4КР142-9; 4КР143-8; 4КР143-9	228
1.424.1-6/89.2-289	Каркас 4КР137-8; 4КР137-9; 4КР154-8; 4КР154-9	229
1.424.1-6/89.2-290	Каркас 4КР155-8; 4КР155-9; 4КР149-8;	229

Инв.№ подл. | Подпись и дата | Взам.инв.№

Обозначение	Наименование	Стр.
	4КР149-9	
1.424.1-6/89.2-291	Каркас 6КР118-8; 6КР118-9; 6КР119-4;	230
	6КР113-4	
1.424.1-6/89.2-292	Каркас 6КР130-8, 6КР130-9, 6КР131-4,	230
	6КР125-4	
1.424.1-6/89.2-293	Каркас 6КР142-8; 6КР142-9; 6КР143-4;	231
	6КР137-4	
1.424.1-6/89.2-294	Каркас 6КР154-8; 6КР154-9; 6КР155-4;	231
	6КР149-4	
1.424.1-6/89.2-295	Каркас 7КР118-8; 7КР118-9; 7КР119-4;	232
	7КР113-4	
1.424.1-6/89.2-296	Каркас 7КР130-8; 7КР130-9; 7КР131-4;	232
	7КР125-4	
1.424.1-6/89.2-297	Каркас 7КР142-8; 7КР142-9; 7КР143-8;	233
	7КР143-9	
1.424.1-6/89.2-298	Каркас 7КР137-4; 7КР149-4; 7КР154-8;	233
	7КР154-9	
1.424.1-6/89.2-299	Каркас 7КР155-8; 7КР155-9; 9КР83-8;	234
	9КР77-4	
1.424.1-6/89.2-300	Каркас 9КР71-4; 9КР79-8; 9КР73-4;	234
	9КР67-4	
1.424.1-6/89.2-301	Каркас 9КР68-4; 9КР95-8, 9КР89-4;	235
	9КР91-4	
1.424.1-6/89.2-302	Каркас 9КР85-4; 9КР86-4; 9КР80-4;	235
	9КР107-8	
1.424.1-6/89.2-303	Каркас 9КР101-4; 9КР104-8; 9КР98-4;	236
	9КР92-4	

Инв.№ подл. | Подпись и дата | Взам.инв.№

Обозначение	Наименование	Стр.
1.424.1-6/89.2-304	Каркас 9КР119-4; 9КР113-4; 9КР116-4;	236
	9КР110-4	
1.424.1-6/89.2-305	Каркас 10КР83-8; 10КР83-9; 10КР77-4;	237
	10КР71-4	
1.424.1-6/89.2-306	Каркас 10КР79-8; 10КР79-9; 10КР73-4;	237
	10КР67-4	
1.424.1-6/89.2-307	Каркас 10КР68-4; 10КР89-4; 10КР95-8;	238
	10КР95-9	
1.424.1-6/89.2-308	Каркас 10КР91-4; 10КР85-4; 10КР86-4;	238
	10КР80-4	
1.424.1-6/89.2-309	Каркас 10КР92-4; 10КР119-4	239
1.424.1-6/89.2-310	Каркас 10КР113-4; 10КР116-4; 10КР110-4	239
1.424.1-6/89.2-311	Каркас 10КР107-8; 10КР107-9; 10КР104-8;	240
	10КР104-9	
1.424.1-6/89.2-312	Каркас 10КР101-4; 10КР98-4	240
1.424.1-6/89.2-313	Изделие закладное МН1, МН2	241
1.424.1-6/89.2-314	Изделие закладное МН3	242
1.424.1-6/89.2-315	Изделие закладное МН4..., МН6	242
1.424.1-6/89.2-316	Изделие закладное МН7	243
1.424.1-6/89.2-317	Изделие закладное МН8, МН9	243
1.424.1-6/89.2-318	Изделие закладное МН10	244
1.424.1-6/89.2-319	Изделие закладное МН11	245
1.424.1-6/89.2-320	Изделие закладное МН12	245
1.424.1-6/89.2-321	Изделие закладное МН13	246
1.424.1-6/89.2-322	Изделие закладное МН14	246
1.424.1-6/89.2-323	Изделие закладное МН15	247
1.424.1-6/89.2-324	Изделие закладное МН16	247

Инв.№ подл. | Подпись и дата | Взам.инв.№

Обозначение	Наименование	Стр.
1.424.1-6/89. 2-325	Изделие закладное МН17...МН19;	248
	МН17-1... МН19-1	
1.424.1-6/89. 2-326	Изделие закладное МН20	249
1.424.1-6/89. 2-327	Изделие закладное МН20-1	249
1.424.1-6/89. 2-328	Изделие закладное МН21	250
1.424.1-6/89. 2-329	Изделие закладное МН22	250
1.424.1-6/89. 2-330	Изделие закладное М1-1-1	251
1.424.1-6/89. 2-331	Изделие закладное М1-4-1	251
1.424.1-6/89. 2-332	Изделие закладное М1-1-4; М1-4-4	252
1.424.1-6/89. 2-333	Изделие закладное М1-12-2	253
1.424.1-6/89. 2-334	Изделие закладное М1-14	253
1.424.1-6/89. 2-335	Изделие закладное М2-2	254
1.424.1-6/89. 2-336	Изделие закладное М2-8	254
1.424.1-6/89. 2-337	Изделие закладное М2-13	255
1.424.1-6/89. 2-338	Изделие закладное М2-15	255
1.424.1-6/89. 2-339	Изделие закладное М2-16	256
1.424.1-6/89. 2-340	Изделие закладное М2-26-1;	256
	изделие соединительное МС1	
1.424.1-6/89. 2-341	Пример объединения плоских каркасов в	257
	пространственные	

Инв.№ подл. | Подпись и дата | Взам. инв.№

I. Общие сведения.

Выпуск 2 серии I.424.I-6/89 содержит рабочие чертежи арматурных и закладных изделий для железобетонных колонн прямоугольного сечения с проходами, разработанных в выпуске I настоящей серии.

Состав серии I.424.I-6/89 приведен в выпуске 0.

2. Технические требования

2.I. Изготовление пространственных и плоских каркасов, арматурных и закладных изделий должно производиться в соответствии с требованиями ГОСТ I0922-75 "Арматурные изделия и закладные детали сварные для железобетонных конструкций. Технические требования и методы испытаний", ГОСТ I4098-85 "Соединения сварные арматуры и закладных изделий железобетонных конструкций. Типы, конструкция и размеры" и "Инструкции по сварке соединений арматуры и закладных деталей железобетонных конструкций" СН 393-78, а также технических условий, приведенных в выпуске 4 настоящей серии.

2.2. Объединение плоских каркасов и арматурных изделий в пространственный каркас производится следующим образом:

а) Объединение плоских каркасов в пространственный арматурный каркас производится путем приварки поперечных соединительных стержней к продольным стержням плоских каркасов при помощи сварочных клещей для контактной точечной сварки;

б) При отсутствии сварочных клещей для сварки стержней большого диаметра допускается, в виде исключения, приваривать клещами соединительные стержни к поперечным стержням плоских каркасов.

Инв.№ подл. | Подпись и дата | Взам. инв.№

Нач.отд.	Бровский		1.424.1-6/89.2-ТТ		
Н.контр.	Куприяновская				
Гл.спец.	Скворянский		Технические требования	Стадия Р	Лист 1	Листов 5
Зав.гр.	Куприяновская			ХАРЬКОВСКИЙ ПРОМСТРОЙНИИПРОЕКТ	

Формат А4

При этом способе приварки максимальный допускаемый диаметр продольной арматуры ветвей, обрамляющих проем для прохода, следует принимать

- при двух стержнях в плоском каркасе - 32 мм,
- при четырех стержнях в плоском каркасе - 22 мм.

в) В случае, если на заводе-изготовителе не имеется сварочных клещей или не соблюдаются требования п.2.2.б, объединение плоских каркасов в пространственный допускается производить с помощью шпилек, располагая их с тем же шагом, что и соединительные стержни и привязывая к продольной арматуре вязальной проволокой.

Для придания пространственному каркасу необходимой жесткости при транспортировании в чем должны быть предусмотрены специальные связи из диагональных стержней.

Сетки оголовка и консолей, а также горизонтальная арматура консолей должны быть привязаны вязальной проволокой к продольным стержням каркаса.

Примеры образования пространственных каркасов вышеуказанными способами приведены на докум. 2-341

2.3. Пространственные каркасы для укороченных на 100 мм средних колонн следует изготавливать в соответствии с указаниями, приведенными на докум.2 -42 (л.3).

2.4. При размещении в пределах ветви колонны закладных изделий для крепления опорных консолей под стеновые панели в указанной ветви пространственного каркаса устанавливается дополнительная арматура в соответствии с узлами I7, I7-I...I7-5 (см. докум. I.424.I-6/89.I 43).

2.5. При установке в пространственные каркасы закладных изделий для крепления стропильных конструкций и подкрановых балок следует обеспечивать приварку указанных изделий к продольной арматуре каркаса для обеспечения непрерывной электрической цепи заземляющих устройств в соответствии с узлами I...8. (докум. I.424.I-6/89.I--32..-34).

2.6. Следующие закладные изделия устанавливаются в пространственный каркас с последующей приваркой анкерных стержней к одной из пластин в раззенкованные отверстия:

МН7, МНI0 - в узлах 7,7-I...7-3; I9; I9-I;

МНI2 - в узле 9;

МНI3 - в узле I0.

2.7. В узле 2I закладное изделие МН22 устанавливается в пространственный каркас одновременно с сетками CI; CI-I; CI-2.

2.8. Плоские арматурные сетки следует изготовлять с помощью контактной точечной сварки. Сварку сеток производить во всех точках пересечения стержней.

2.9. Стыкование стержней при заготовке продольной арматуры каркасов следует производить контактной стыковой сваркой. Не допускается устройство нескольких стыков в одном сечении каркаса.

2.I0. В качестве продольной арматуры колонн применяется стержневая арматура периодического профиля класса А-Ш по ГОСТ 5781-82. Взамен указанной арматуры разрешается применять без изменения диаметра свариваемую термомеханически упрочненную арматурную сталь класса Ат-ШС марки БСт5пс диаметром до 32 мм включительно по ГОСТ I0884--8I*, ТУI4-23I-35-86 и ТУ I4-I5-I63-87. Арматурную сталь класса Ат-ШС не допускается применять в конструкциях колонн, предназначенных для эксплуатации при среднеагрессивной степени воздействия газообразной среды.

Арматура класса А-Ш может быть также заменена стержневой термически упрочненной арматурой класса Ат-IУС диаметром до 32 мм включительно по ГОСТ I0884-8I* (за исключением колонн, эксплуатируемых в зданиях со слабо- и среднеагрессивной степенью воздействия газо-

Инв.№ подл. | Подпись и дата | Взам.инв.№

образной среды). Порядок замены арматуры класса А-Ш на арматуру класса Ат-IУС приведен в выпуске I (докум. I.424.I-6/89.I-49).

В качестве поперечной арматуры колонн применяется горячекатаная гладкая арматура класса А-I по ГОСТ 5781-82 и арматурная проволока периодического профиля класса Вр-I по ГОСТ 6727-80.

При использовании колонн в неотапливаемых зданиях, эксплуатируемых при расчетной температуре ниже минус 30°С до минус 40°С включительно следует применять следующие марки стали:

для арматуры класса А-I - ВСт3пс, ВСт2сп2,

для арматуры класса А-Ш - 25Г2С.

Применение арматуры класса Ат-ШС в этом случае не допускается.

В случаях, когда возможен монтаж конструкций при расчетной зимней температуре ниже минус 40°С, в закладных изделиях для крепления стеновых панелей, стропильных конструкций и связей должен применяться прокат из стали марки 09Г2С-6 по ГОСТ I928I-73 и ГОСТ I9282-73.

2.II. Для закладных изделий с толщинами пластин 8...20 мм применяется прокат из стали ВСт3пс6-I по ТУ I4-I-3023-80, при толщине пластин 22...36 мм - прокат из стали 09Г2С-I5 по ГОСТ I9282-73. Листовая сталь должна удовлетворять требованиям ГОСТ I9903-74* и техническим требованиям ГОСТ I4637-79.

2.I2. При тавровых соединениях анкерных стержней с плоским элементом минимальная толщина пластин δ назначена из условия применения дуговой механизированной сварки под слоем флюса в соответствии с ГОСТ I4098-85 ($\delta \geq 0{,}65\, d_н$, где $d_н$ - диаметр анкеров).

2.I3. Длины анкеров на чертежах и в спецификациях даны номинальными, т.е. без учета добавления размера на оплавление и осадку в тавр. (Припуск в длине заготовки анкера может приниматься равным

диаметру анкера при приварке с одной стороны и двум диаметрам при приварке с двух сторон).

2.I4. Для изготовления строповочных петель МН4...МН6 применяется горячекатаная гладкая арматурная сталь класса А-I марок ВСт3сп2 и ВСт3пс2 или периодического профиля класса Ас-II марки I0ГТ по ГОСТ 5781-82. В случае, если возможен монтаж конструкций при расчетной зимней температуре ниже минус 40°С, для строповочных петель не допускается применять сталь марки ВСт3пс2.

2.I5. Закладные изделия колонн должны иметь антикоррозионное покрытие.

Закладные изделия для крепления опорных консолей под навесные стеновые панели (МI-I-I; МI-4-I; МI-I-4; МI-4-4; МНI7...МНI9; МНI7-I...МНI9-I; МН20; МН20-I) должны быть защищены при помощи комбинированных покрытий, состоящих из металлизационного слоя с последующим окрашиванием лакокрасочными материалами в соответствии с указаниями п.2.7.9 Технических условий на колонны (докум.I.424.I-6/89.4 ТУ).

2.I6. Ссылки на обозначения документов, содержащихся в настоящем выпуске, приведены в сокращенной записи (например, докум. I.424.I-6/89.2-42 обозначен 2-42).

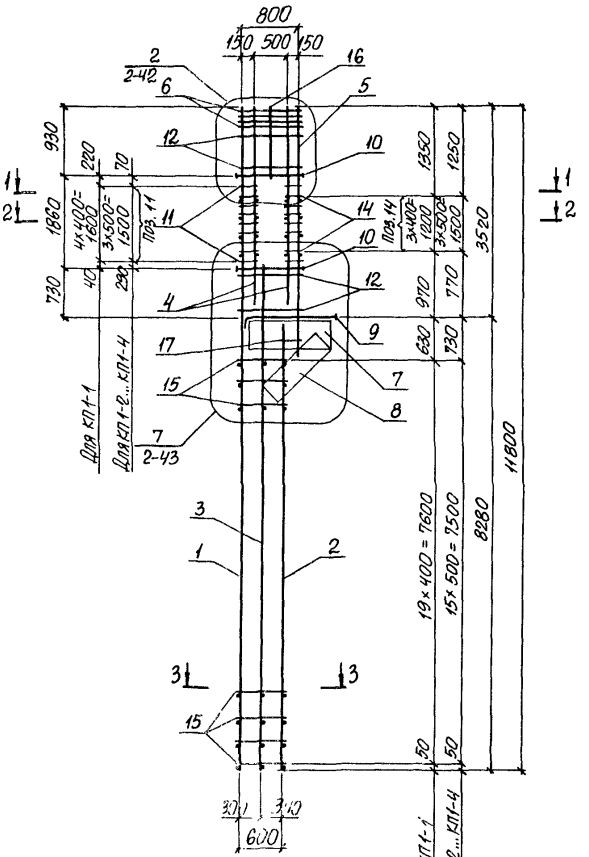

1-1

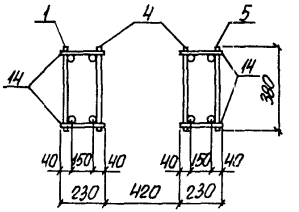

2-2

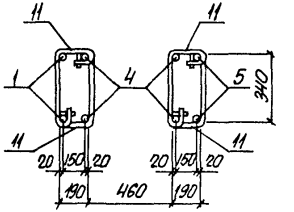

3-3

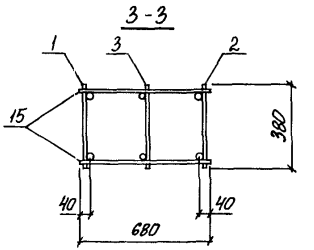

1. Арматура класса А-I и А-III по ГОСТ 5781-82.
2. Спецификацию арматуры смотреть на листах 2, 3.

Нач. отд.	Бронский		
Н. контр.	Кудрявская		
Гл. спец.	Саврасенкин		
Зав. гр.	Кудрявская		
Исполн.	Пармет		
Провер.	Тремль		

1.424.1-6/89.2-1

Каркас КП1-1...КП1-4

Стадия	Лист	Листов
Р	1	3

Харьковский промстройниипроект

Инв. № подл. | Подпись и дата | Взам. инв. №

Марка каркаса	Поз.	Наименование	Кол.	Обозначение документа	Масса каркаса кг
КП1-1	1	Каркас 1КР118	1	1.424.1-6/89.2-45	331,8
	2	8КР83	1	-199	
	3	5КР90	1	-140	
	4	1КР36	2	-58	
	5	1КР43	1	-61	
	6	Сетка С1	4	-273	
	7	С2	1	-274	
	8	С3-2	1	-275	
	9	Арм. элемент СШ2	1	-276	
	10	СШ9	6	-277	
	11	Стержень арм. СТ1	20	1.424.1-6/89.2-278	
	12	СТ3	16		
	13	СТ4	32		
	14	ф6АI, ℓ=230; 0,05кг	16	без черт.	
	15	ф6АI, ℓ=680, 0,15кг	40		
	16	ф12АIII, ℓ=950; 0,80кг	2		
	17	ф10АI, ℓ=300; 0,20кг	2		
КП1-2		Поз. 6...10, 12, 13, 16, 17 по КП1-1			395,9
	1	Каркас 1КР118-1	1	1.424.1-6/89.2-45	
	2	8КР83-1	1	-199	
	3	5КР90-1	1	-140	
	4	1КР37	2	-58	
	5	1КР44	1	-61	
	11	Стержень арм. СТ2	16	-278	
	14	ф8АI, ℓ=230; 0,10кг	16	без черт.	
	15	ф8АI, ℓ=680; 0,30кг	32		

Инв. № подл. | Подпись и дата | Взам. инв. №

1.424.1-6/89.2-1 Лист 2

Марка каркаса	Поз.	Наименование	Кол.	Обозначение документа	Масса каркаса кг
КП1-3		Поз. 6...10, 12, 13, 16, 17 по КП1-1			461,7
	1	Каркас 1КР118-2	1	1.424.1-6/89.2-45	
	2	8КР83-2	1	-199	
	3	5КР90-1	1	-140	
	4	1КР38	2	-58	
	5	1КР45	1	-62	
	11	Стержень арм. СТ2	16	-278	
	14	ф8АI, ℓ=230; 0,10кг	16	без черт.	
	15	ф8АI, ℓ=680; 0,30кг	32		
КП1-4		Поз. 6...10, 12, 13, 16, 17 по КП1-1			562,1
	1	Каркас 1КР118-3	1	1.424.1-6/89.2-45	
	2	8КР83-3	1	-199	
	3	5КР90-1	1	-140	
	4	1КР39	2	-59	
	5	1КР47	1	-63	
	11	Стержень арм. СТ2	16	-278	
	14	ф8АI, ℓ=230; 0,10кг	16	без черт.	
	15	ф8АI, ℓ=680; 0,30кг	32		

Инв. № подл. | Подпись и дата | Взам. инв. №

1.424.1-6/89.2-1 Лист 3

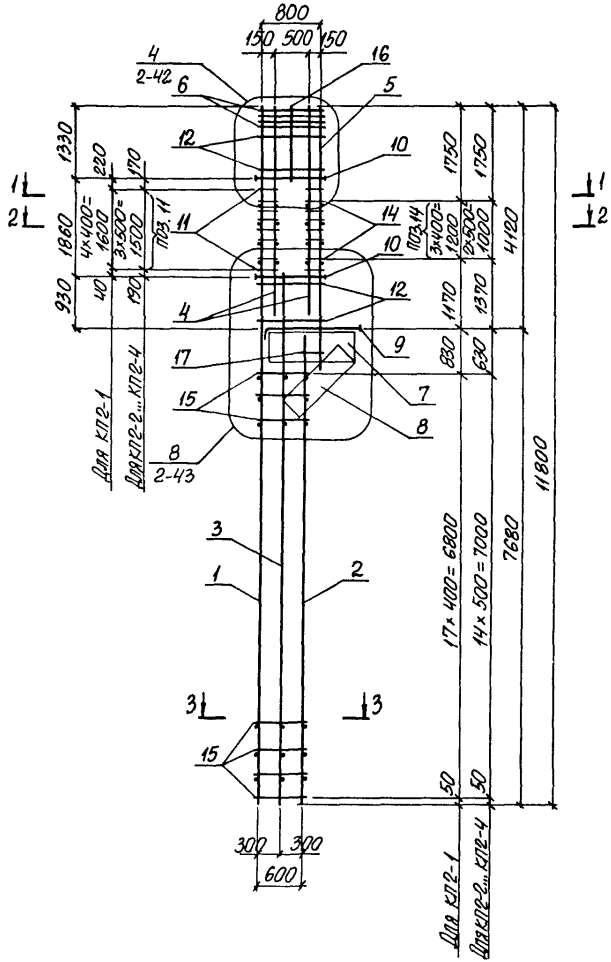

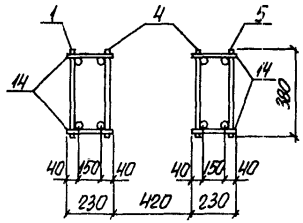

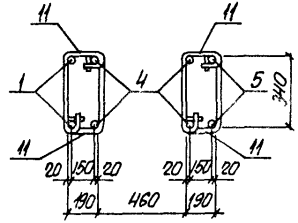

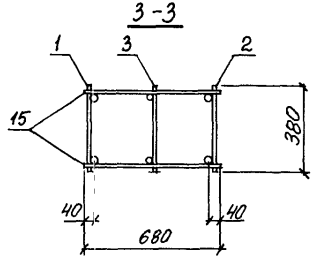

1. Арматура класса А-I и А-III по ГОСТ 5781-82.
2. Спецификацию арматуры смотреть на листах 2,3.

Нач. отд.	Бровский		1.424.1-6/89.2-2	
Н. контр.	Кириченская			
Гл. спец.	Сафранский			
Зав. гр.	Кириченская		Каркас КП2-1... КП2-4	Стадия Р; Лист 1; Листов 3
Исполн.	Пермет			
Провер.	Тремль			Харьковский Промстройниипроект

Инв. № подл. | Подпись и дата | Взам. инв. №

Марка каркаса	Поз.	Наименование	Кол.	Обозначение документа	Масса каркаса, кг
КП2-1	1	Каркас 1КР118	1	1.424.1-6/89.2-45	346,8
	2	8КР77	1	-196	
	3	5КР86	1	-137	
	4	1КР40	2	-59	
	5	1КР49-1	1	-65	
	6	Сетка С1	4	-273	
	7	С2	1	-274	
	8	С3-2	1	-275	
	9	Арм. элемент СШ3	1	-276	
	10	СШ9	6	-277	
	11	Стержень арм. СТ1	20	1.424.1-6/89.2-278	
	12	СТ3	24		
	13	СТ4	32		
	14	ф6AI, ℓ=230; 0,05кг	16	без черт.	
	15	ф6AI, ℓ=680, 0,15кг	36		
	16	ф12AIII, ℓ=1350; 1,2кг	2		
	17	ф10AI, ℓ=300; 0,20кг	2		
КП2-2		Поз. 6...10, 12, 13, 16, 17 по КП2-1			412,3
	1	Каркас 1КР118-1	1	1.424.1-6/89.2-45	
	2	8КР77-1	1	-196	
	3	5КР86-1	1	-137	
	4	1КР41	2	-60	
	5	1КР50	1	-66	
	11	Стержень арм. СТ2	16	-278	
	14	ф8AI, ℓ=230; 0,10кг	12	без черт.	
	15	ф8AI, ℓ=680; 0,30кг	30		

Марка каркаса	Поз.	Наименование	Кол.	Обозначение документа	Масса каркаса, кг
КП2-3		Поз. 6...10, 12, 13, 16, 17 по КП2-1			479,3
	1	Каркас 1КР118-2	1	1.424.1-6/89.2-45	
	2	8КР77-2	1	-196	
	3	5КР86-1	1	-137	
	4	1КР42	2	-60	
	5	1КР51-1	1	-66	
	11	Стержень арм. СТ2	16	-278	
	14	ф8AI, ℓ=230; 0,10кг	12	без черт.	
	15	ф8AI, ℓ=680; 0,30кг	30		
КП2-4		Поз. 6...10, 12, 13, 16, 17 по КП2-1			581,9
	1	Каркас 1КР118-3	1	1.424.1-6/89.2-45	
	2	8КР77-3	1	-196	
	3	5КР86-1	1	-137	
	4	1КР43-1	2	-61	
	5	1КР53	1	-67	
	11	Стержень арм. СТ2	16	-278	
	14	ф8AI, ℓ=230; 0,10кг	12	без черт.	
	15	ф8AI, ℓ=680; 0,30кг	30		

23746-05 16

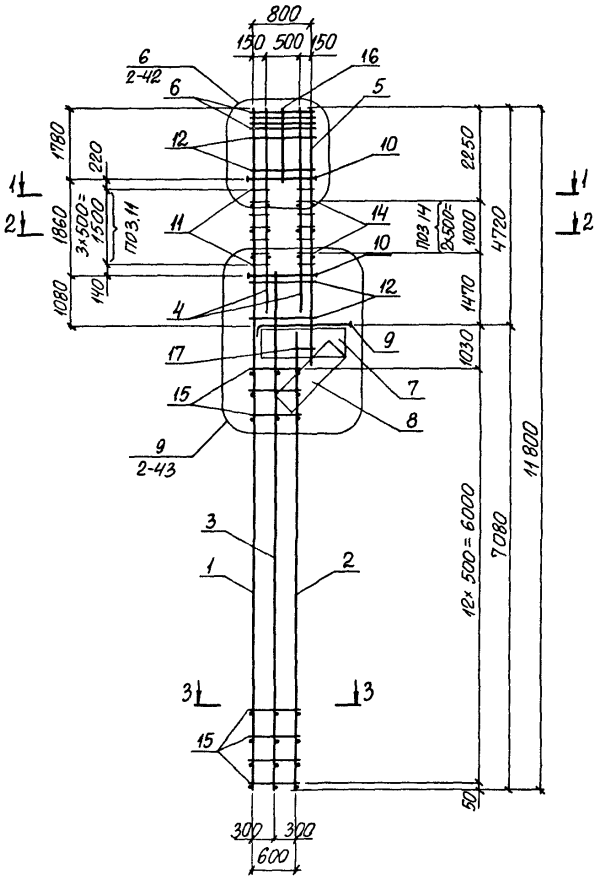

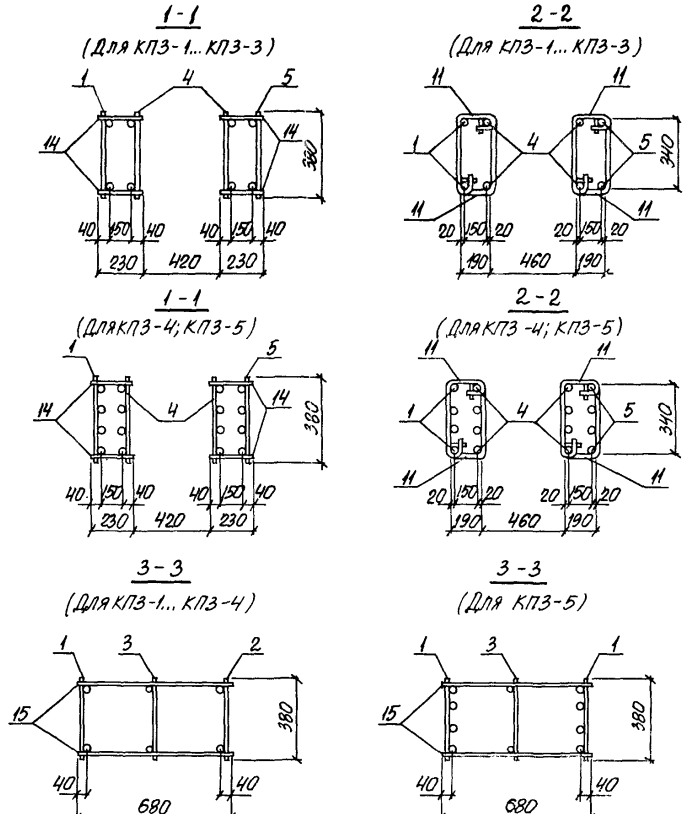

1. Арматура класса А-I и А-III по ГОСТ 5781-82.
2. Спецификацию арматуры смотреть на листах 2;3.

Нач. отд.	Бродский	
Н. контр.	Кудричевская	
Гл. спец.	Савранский	
Зав. гр.	Кудричевская	
Исполн.	Пармет	
Провер.	Тремль	

1.424.1-6/89.2-3

КАРКАС
КП3-1... КП3-5

Стадия	Лист	Листов
Р	1	3

ХАРЬКОВСКИЙ ПРОМСТРОЙНИЙПРОЕКТ

Инв. № подл. | Подпись и дата | Взам. инв. №

23746-03 17

Марка каркаса	Поз.	Наименование	Кол.	Обозначение документа	Масса каркаса кг
КП3-1	1	Каркас 1КР118-1	1	1.424.1-6/89.2-45	442,3
	2	8КР71-1	1	-194	
	3	5КР82-1	1	-137	
	4	1КР48	2	-64	
	5	1КР56	1	-68	
	6	Сетка С1	4	-273	
	7	С2	1	-274	
	8	С3-2	1	-275	
	9	Арм. элемент СШ5	1	-276	
	10	СШ9	6	-277	
	11	Стержень арм. СТ2	16	1.424.1-6/89.2-278	
	12	СТ3	32		
	13	СТ4	53		
	14	ф8AI, ℓ=230; 0,1 кг	12	без черт.	
	15	ф8AI, ℓ=680; 0,30кг	26		
	16	ф12AIII, ℓ=1800; 1.6 кг	2		
	17	ф10AI, ℓ=300; 0,20кг	2		
КП3-2		Поз. 3, 6... 17 по КП3-1			508,3
	1	Каркас 1КР118-2	1	1.424.1-6/89.2-45	
	2	8КР71-2	1	-194	
	4	1КР47-2	2	-63	
	5	1КР57-1	1	-68	
КП3-3		Поз. 3, 6... 17 по КП3-1			614,4
	1	Каркас 1КР118-3	1	1.424.1-6/89.2-45	
	2	8КР71-3	1	-194	
	4	1КР48-1	2	-64	
	5	1КР59	1	-68	

Инв. № подл. | Подпись и дата | Взам. инв. №

1.424.1-6/89.2-3 Лист 2

Марка каркаса	Поз.	Наименование	Кол.	Обозначение документа	Масса каркаса кг
КП3-4		Поз. 3, 6... 17 по КП3-1			607,2
	1	Каркас 1КР118-4	1	1.424.1-6/89.2-112	
	2	8КР71-1	1	-194	
	4	2КР46	2	-86	
	5	2КР56	1	-94	
КП3-5		Поз. 3, 6... 17 по КП3-1			698,7
	1	Каркас 2КР118	1	1.424.1-6/89.2-71	
	2	9КР71	1	-221	
	4	2КР46	2	-86	
	5	2КР56	1	-94	

Инв. № подл. | Подпись и дата | Взам. инв. №

1.424.1-6/89.2-3 Лист 3

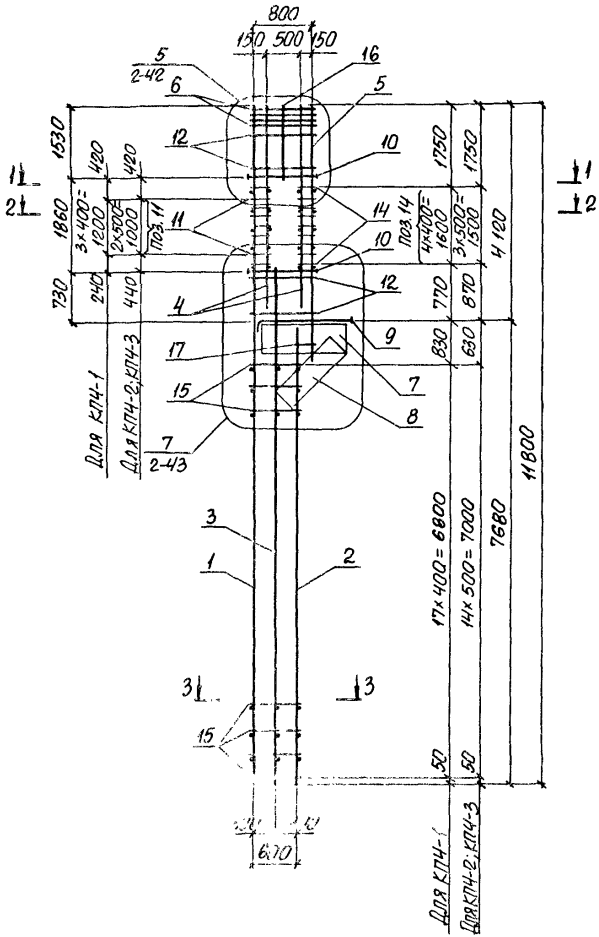

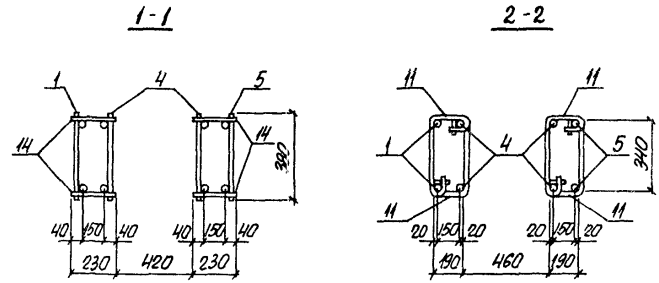

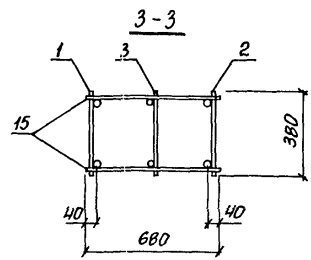

1. Арматура класса А-I и А-III по ГОСТ 5781-82.
2. Спецификацию арматуры смотреть на листах 2; 3.

Нач. отд.	Бродский		1.424.1-6/89.2-4	
Н. контр.	Кудричевская			
Гл. спец.	Сабранский		Каркас КП4-1... КП4-3	Стадия Р / Лист 1 / Листов 3
Зав. гр.	Кудричевская			
Исполн.	Пармет.			Харьковский промстройниипроект
Провер.	Тремль			

Инв. № подл. | Подпись и дата | Взам. инв. №

Марка каркаса	Поз.	Наименование	Кол.	Обозначение документа	Масса каркаса, кг
КП4-1	1	Каркас 1КР118	1	1.424.1-6/89.2-45	342,1
	2	8КР77	1	-196	
	3	5КР84	1	-139	
	4	1КР42-1	2	-60	
	5	1КР49-1	1	-65	
	6	Сетка С1	4	-273	
	7	С2	1	-274	
	8	С3-2	1	-275	
	9	Арм. элемент СШ1	1	-276	
	10	СШ9	6	-277	
	11	Стержень арм. СТ1	16	1.424.1-6/89.2-278	
	12	СТ3	24		
	13	СТ4	44		
	14	ф6AI, ℓ=230; 0,05кг	20	без черт.	
	15	ф6AI, ℓ=680, 0,15кг	38		
	16	ф12AIII, ℓ=1550; 1,4кг	2		
	17	ф10AI, ℓ=300; 0,20кг	2		
КП4-2		Поз. 6...10, 12, 13, 16, 17 по КП4-1			476,6
	1	Каркас 1КР118-2	1	1.424.1-6/89.2-45	
	2	8КР77-2	1	-196	
	3	5КР84-1	1	-139	
	4	1КР44-1	2	-61	
	5	1КР50-1	1	-66	
	11	Стержень арм. СТ2	12	-278	
	14	ф8AI, ℓ=230; 0,10кг	16	без черт.	
	15	ф8AI, ℓ=680; 0,30кг	30		

Инв. № подл. | Подпись и дата | Взам. инв. №

1.424.1-6/89.2-4 Лист 2

Марка каркаса	Поз.	Наименование	Кол.	Обозначение документа	Масса каркаса, кг
КП4-3		Поз. 6...10, 12, 13, 16, 17 по КП4-1			580,7
	1	Каркас 1КР118-3	1	1.424.1-6/89.2-45	
	2	8КР77-3	1	-196	
	3	5КР84-1	1	-139	
	4	1КР45-1	2	-62	
	5	1КР53	1	-67	
	11	Стержень арм. СТ2	12	-278	
	14	ф8AI, ℓ=230; 0,10кг	16	без черт.	
	15	ф8AI, ℓ=680; 0,30кг	30		

Инв. № подл. | Подпись и дата | Взам. инв. №

1.424.1-6/89.2-4 Лист 3

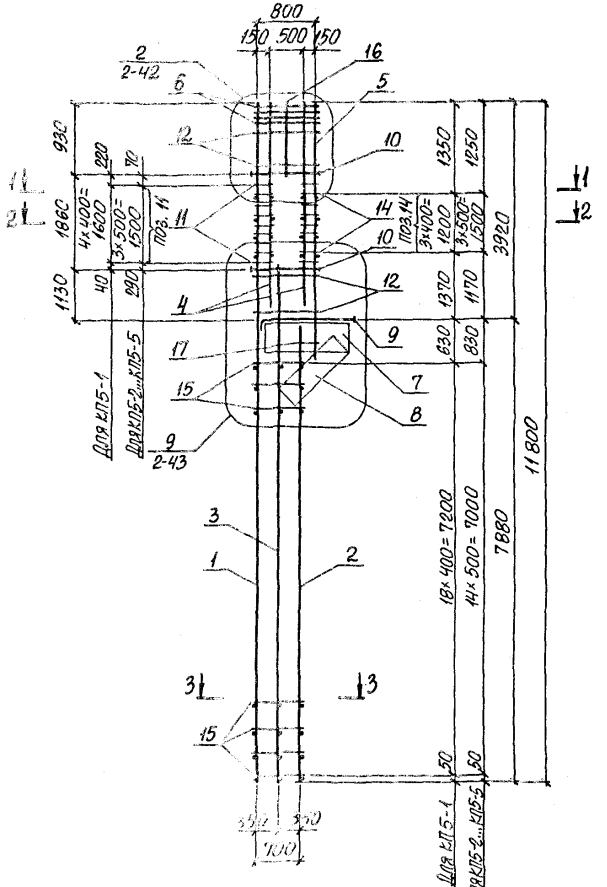

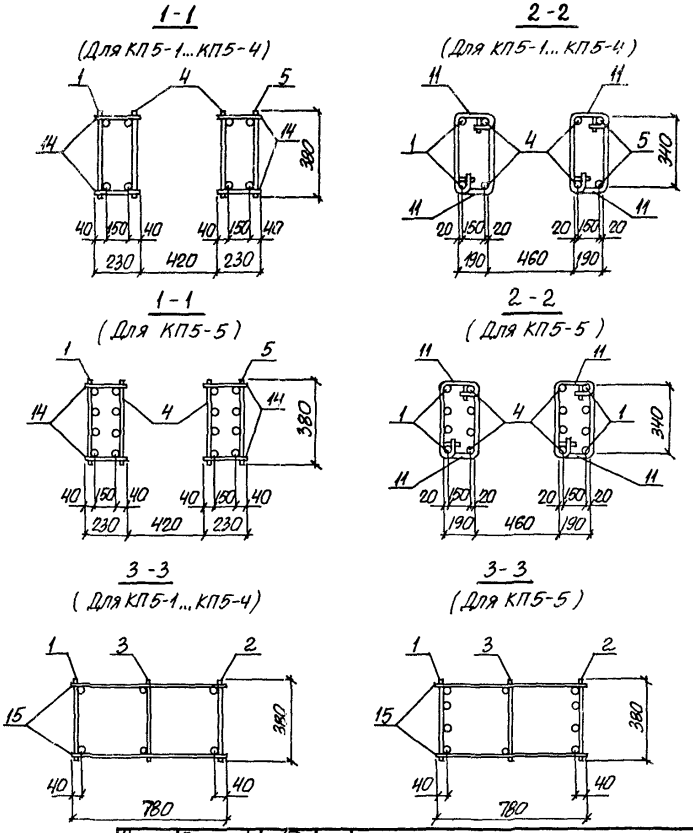

1. Арматура класса [illegible] и 9-III по ГОСТ 6731-82.
2. Спецификацию арматуры смотреть на листах 2;3.

Нач. отд.	Бродский		
Н. контр.	Кудричевская		
Гл. спец.	Савранский		
Зав. гр.	Кудричевская		
Исполн.	Пармет		
Провер.	Тремль		

1.424.1-6/89.2-5

КАРКАС
КП5-1...КП5-5

Стадия	Лист	Листов
Р	1	3

ХАРЬКОВСКИЙ ПРОМСТРОЙНИИПРОЕКТ

Инв. № подл. | Подпись и дата | Взам. инв. №

Марка каркаса	Поз.	Наименование	Кол.	Обозначение документа	Масса каркаса кг
КП5-1	1	Каркас 1КР118	1	1.424.1-6/89.2-45	337,4
	2	8КР79	1	-197	
	3	5КР90	1	-140	
	4	1КР36	2	-58	
	5	1КР47-1	1	-63	
	6	Сетка С1	4	-273	
	7	С2	1	-274	
	8	С3-1	1	-275	
	9	Арм. элемент СШ3	1	-276	
	10	СШ9	6	-277	
	11	Стержень арм. СТ1	20	1.424.1-6/89.2-278	
	12	СТ3	20		
	13	СТ4	38		
	14	ф6АI, ℓ=230; 0,05кг	16	без черт	
	15	ф6АI, ℓ=780; 0,20кг	38		
	16	ф12АIII, ℓ=950; 0,80кг	2		
	17	ф10АI, ℓ=300; 0,20кг	2		
КП5-2		Поз. 6...10,12,13,16,17 по КП5-1			399,9
	1	Каркас 1КР118-1	1	1.424.1-6/89.2-45	
	2	8КР79-1	1	-197	
	3	5КР90-1	1	-140	
	4	1КР37	2	-58	
	5	1КР48	1	-64	
	11	Стержень арм. СТ2	16	-278	
	14	ф8АI, ℓ=230; 0,10кг	16	без черт.	
	15	ф8АI, ℓ=780; 0,30кг	30		

Инв. № подл. | Подпись и дата | Взам. инв. №

1.424.1-6/89.2-5

Лист 2

Марка каркаса	Поз.	Наименование	Кол.	Обозначение документа	Масса каркаса кг
КП5-3		Поз. 6...10,12,13,16,17 по КП5-1			465,9
	1	Каркас 1КР118-2	1	1.424.1-6/89.2-45	
	2	8КР79-2	1	-197	
	3	5КР90-1	1	-140	
	4	1КР38	2	-58	
	5	1КР49	1	-65	
	11	Стержень арм. СТ2	16	-278	
	14	ф8АI, ℓ=230, 0,10кг	16	без черт.	
	15	ф8АI, ℓ=780; 0,30кг	30		
КП5-4		Поз. 6...10, 12, 13, 16, 17 по КП5-1			565,9
	1	Каркас 1КР118-3	1	1.424.1-6/89.2-45	
	2	8КР79-3	1	-197	
	3	5КР90-1	1	-140	
	4	1КР39	2	-59	
	5	1КР51	1	-66	
	11	Стержень арм. СТ2	16	-278	
	14	ф8АI, ℓ=230; 0,10кг	16	без черт.	
	15	ф8АI, ℓ=780; 0,30кг	30		
КП5-5		Поз. 6...10, 12, 13, 16, 17 по КП5-1			645,0
	1	Каркас 2КР118	1	1.424.1-6/89.2-71	
	2	9КР79	1	-224	
	3	5КР90-1	1	-140	
	4	2КР37	2	-82	
	5	2КР48 1	1	-89	
	11	Стержень арм. СТ2	16	-278	
	14	ф8АI, ℓ=230; 0,10кг	16	без черт.	
	15	ф8АI, ℓ=780; 0,30кг	30		

Инв. № подл. | Подпись и дата | Взам. инв. №

1.424.1-6/89.2-5

Лист 3

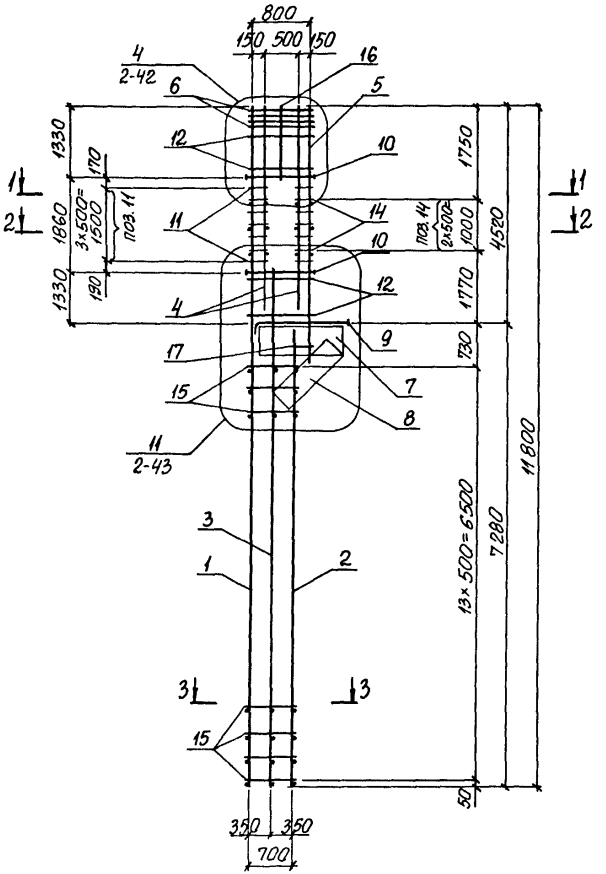

1. Арматура класса А-I и А-III по ГОСТ 5781-82.
2. Спецификацию арматуры смотреть на листах 2;3.

1-1
(Для КП6-1... КП6-3)

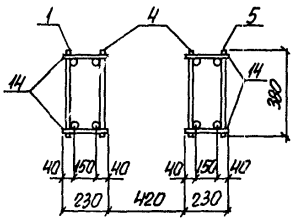

2-2
(Для КП6-1... КП6-3)

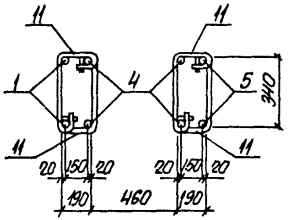

1-1
(Для КП6-4)

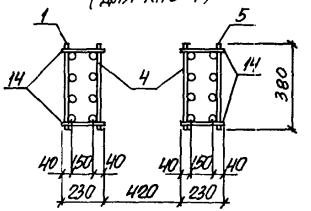

2-2
(Для КП6-4)

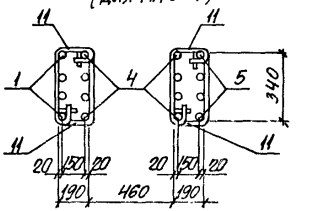

3-3
(Для КП6-1... КП6-3)

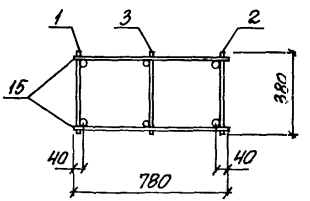

3-3
(Для КП6-4)

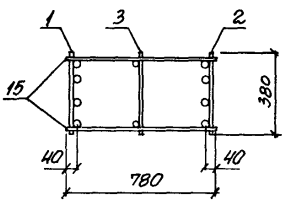

Нач. отд.	Бродский	
Н. контр.	Кудрявская	
Гл. спец.	Саврасенкин	
Зав. гр.	Кудрявская	
Исполн.	Копина	
Провер.	Тремль	

1.424.1-6/89.2-6

Каркас КП6-1...КП6-4

Стадия	Лист	Листов
Р	1	3

ХАРЬКОВСКИЙ ПРОМСТРОЙНИИПРОЕКТ

Инв. № подл. | Подпись и дата | Взам. инв. №

Марка каркаса	Поз.	Наименование	Кол.	Обозначение документа	Масса каркаса, кг
КП6-1	1	Каркас 1КР118-1	1	1.424.1-6/89. 2-45	424,9
	2	8КР73-1	1	-195	
	3	5КР86-1	1	-137	
	4	1КР41	2	- 60	
	5	1КР54	1	- 67	
	6	Сетка С1	4	-273	
	7	С2	1	-274	
	8	С3-1	1	-275	
	9	Арм. элемент СШ5	1	-276	
	10	СШ9	6	-277	
	11	Стержень арм. СТ2	16	1.424.1-6/89. 2-278	
	12	СТ3	28		
	13	СТ4	48		
	14	ф8 AI, ℓ=230; 0,10кг	12	без черт.	
	15	ф8 AI, ℓ=780; 0,30кг	28		
	16	ф12 AIII, ℓ=1350; 1.2кг	2		
	17	ф10 AI, ℓ=300; 0,20кг	2		
КП6-2		Поз 3, 6 ... 17 по КП6-1			492,1
	1	Каркас 1КР118-2	1	1.424.1-6/89. 2-45	
	2	8КР73-2	1	-195	
	4	1КР42	2	- 60	
	5	1КР55	1	- 67	

Инв. № подл. | Подпись и дата | Взам. инв. №

Марка каркаса	Поз.	Наименование	Кол.	Обозначение документа	Масса каркаса, кг
КП6-3		Поз. 3, 6 ... 17 по КП6-1			594,7
	1	Каркас 1КР118-3	1	1.424.1-6/89. 2-45	
	2	8КР73-3	1	-195	
	4	1КР43-1	2	- 61	
	5	1КР57	1	- 68	
КП6-4		Поз. 3, 6 ... 17 по КП6-1			676,7
	1	Каркас 2КР118	1	1.424.1-6/89. 2-71	
	2	9КР73	1	-222	
	4	2КР41-1	2	- 84	
	5	2КР54-1	1	- 96	

Инв. № подл. | Подпись и дата | Взам. инв. №

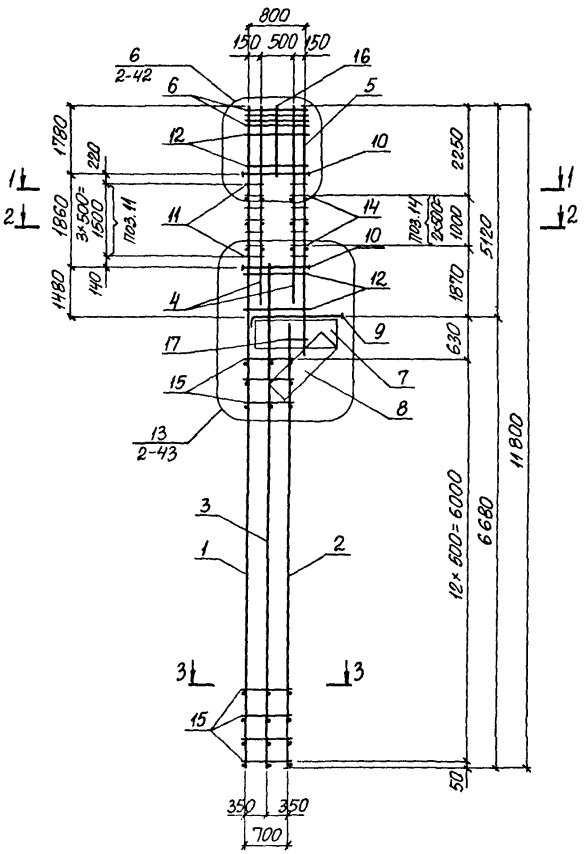

1. Арматура класса А-I и А-III по ГОСТ 5781-82.
2. Спецификацию арматуры смотреть на листах 2; 3.

1-1
(Для КП7-1)

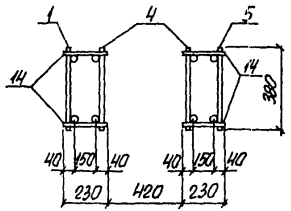

2-2
(Для КП7-1)

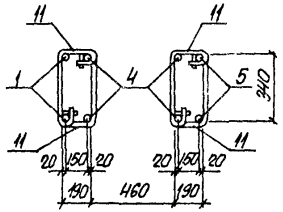

1-1
(Для КП7-2... КП7-6)

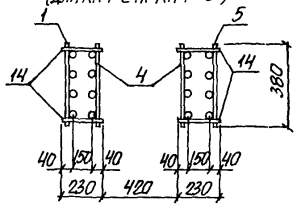

2-2
(Для КП7-2... КП7-6)

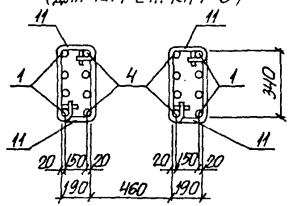

3-3
(Для КП7-1; КП7-2; КП7-4; КП7-6)

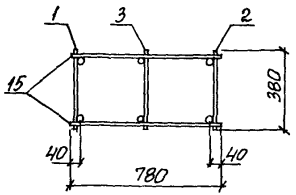

3-3
(Для КП7-3; КП7-5)

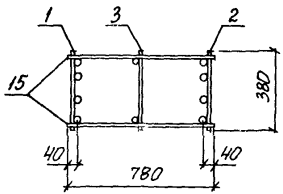

Нач. отд.	Бродский	
Н. контр.	Кудрявская	
Гл. спец.	Сафранский	
Зав. гр.	Кудрявская	
Исполн.	Пармет	
Провер.	Тремль	

1.424.1-6/89.2-7

Каркас
КП7-1... КП7-6

Стадия	Лист	Листов
Р	1	3

ХАРЬКОВСКИЙ ПРОМСТРОЙНИИПРОЕКТ

Инв. № подл. | Подпись и дата | Взам. инв. №

Марка каркаса	Поз.	Наименование	Кол.	Обозначение документа	Масса каркаса, кг
КП7-1	1	Каркас 1КР118-3	1	1.424.1-6/89. 2- 45	616,7
	2	8КР67-3	1	-192	
	3	5КР82-1	1	-137	
	4	1КР48-1	2	- 64	
	5	1КР63	1	- 69	
	6	Сетка С1	4	-273	
	7	С2	1	-274	
	8	С3-1	1	-275	
	9	Арм. элемент СШ5	1	-276	
	10	СШ9	6	-277	
	11	Стержень арм. СТ2	16	1.424.1-6/89. 2-278	
	12	СТ3	36		
	13	СТ4	58		
	14	ф8 AI, ℓ=230; 0,10кг	12	без черт.	
	15	ф8 AI, ℓ=780; 0,30кг	26		
	16	ф12 AIII, ℓ=1800; 1,6кг	2		
	17	ф10 AI, ℓ=300; 0,20кг	2		
КП7-2		Поз. 3, 6...17 по КП7-1			596,9
	1	Каркас 4КР118-4	1	1.424.1-6/89. 2-113	
	2	8КР67-1	1	-192	
	4	2КР46	2	- 86	
	5	2КР60-1	1	- 94	
КП7-3		Поз 3, 6...17 по КП7-1			700,7
	1	Каркас 2КР118	1	1.424.1-6/89. 2- 71	
	2	9КР67	1	-219	
	4	2КР46	2	- 86	
	5	2КР60-1	1	- 94	

Инв. № подл. | Подпись и дата | Взам. инв. №

Марка каркаса	Поз.	Наименование	Кол.	Обозначение документа	Масса каркаса, кг
КП7-4		Поз. 3, 6...17 по КП7-1			719,3
	1	Каркас 4КР118-5	1	1.424.1-6/89. 2-113	
	2	8КР67-2	1	-192	
	4	2КР47-3	2	- 88	
	5	2КР61	1	- 97	
КП7-5		Поз. 3, 6...17 по КП7-1			839,1
	1	Каркас 2КР118-1	1	1.424.1-6/89. 2- 71	
	2	9КР67-1	1	-219	
	4	2КР47-3	2	- 88	
	5	2КР61	1	- 97	
КП7-6		Поз. 3, 6...17 по КП7-1			897,1
	1	Каркас 4КР118-6	1	1.424.1-6/89. 2-113	
	2	8КР67-3	1	-192	
	4	2КР48-3	2	- 89	
	5	2КР63	1	- 97	

Инв. № подл. | Подпись и дата | Взам. инв. №

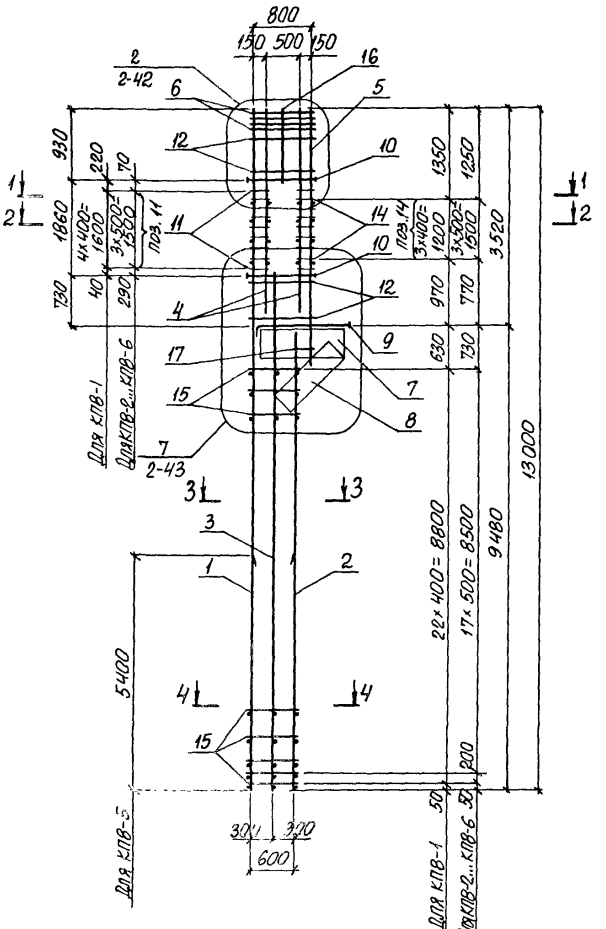

1-1

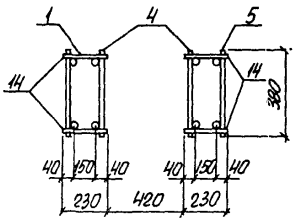

2-2

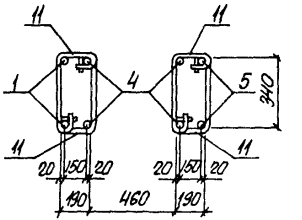

3-3

(Для КПВ-1...КПВ-5)

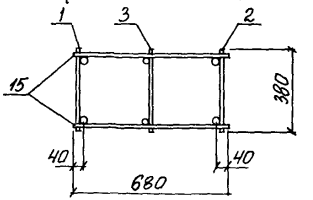

3-3

(Для КПВ-6)

4-4

(Для КПВ-1...КПВ-4)

4-4

(Для КПВ-5; КПВ-6)

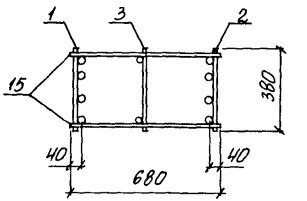

1. Арматура класса А-I и А-III по ГОСТ 5781-82.
2. Спецификацию арматуры смотреть на листах 2; 3.

Нач. отд.	Бродский		1.424.1-6/89.2-8
Н. контр.	Кудрявцевский		
Гл. спец.	Саврянский		
Зав. гр.	Кудрявцевский		Каркас КП8-1..., КП8-6
Исполн.	Пармет		Стадия Р; Лист 1; Листов 3
Провер.	Тремль		Харьковский Промстройниипроект

Инв. № подл. | Подпись и дата | Взам. инв. №

Марка каркаса	Поз.	Наименование	Кол.	Обозначение документа	Масса каркаса, кг
КП8-1	1	Каркас 1КР130	1	1.424.1-6/89.2-48	347,2
	2	8КР95	1	-207	
	3	5КР102	1	-134	
	4	1КР36	2	-58	
	5	1КР43	1	-61	
	6	Сетка С1	4	-273	
	7	С2	1	-274	
	8	С3-2	1	-275	
	9	Арм. элемент СШ2	1	-276	
	10	СШ9	6	-277	
	11	Стержень арм. СТ1	20	1.424.1-6/89.2-278	
	12	СТ3	16		
	13	СТ4	32		
	14	ф6AI, ℓ=230; 0,05кг	16	Без черт.	
	15	ф6AI, ℓ=680; 0,15кг	46		
	16	ф12AIII, ℓ=950; 0,80кг	2		
	17	ф10AI, ℓ=300; 0,20кг	2		
КП8-2		Поз. 6...10,12,13,16,17 по КП8-1			416,4
	1	Каркас 1КР130-1	1	1.424.1-6/89.2-48	
	2	8КР95-1	1	-207	
	3	5КР102-3	1	-134	
	4	1КР37	2	-58	
	5	1КР44	1	-61	
	11	Стержень арм. СТ2	16	-278	
	14	ф8AI, ℓ=230; 0,10кг	16	Без черт.	
	15	ф8AI, ℓ=680; 0,30кг	38		
КП8-3		Поз. 6...10,12,13,16,17 по КП8-1			486,8
	1	Каркас 1КР130-2	1	1.424.1-6/89.2-48	
	2	9КР95-2	1	-207	
	3	5КР102-3	1	-134	
	4	1КР38	2	-58	

Марка каркаса	Поз.	Наименование	Кол.	Обозначение документа	Масса каркаса, кг
КП8-3 (продолжение)	5	Каркас 1КР45	1	1.424.1-6/89.2-62	
	11	Стержень арм. СТ2	16	-278	
	14	ф8AI, ℓ=230; 0,10кг	16	Без черт.	
	15	ф8AI, ℓ=680; 0,30кг	38		
КП8-4		Поз. 6...10,12,13,16,17 по КП8-1			594,0
	1	Каркас 1КР130-3	1	1.424.1-6/89.2-48	
	2	8КР95-3	1	-207	
	3	5КР102-3	1	-134	
	4	1КР39	2	-59	
	5	1КР47	1	-63	
	11	Стержень арм. СТ2	16	-278	
	14	ф8AI, ℓ=230; 0,10кг	16	Без черт.	
	15	ф8AI, ℓ=680; 0,30кг	38		
КП8-5		Поз. 6...10,12,13,16,17 по КП8-1			509,1
	1	Каркас 3КР130	1	1.424.1-6/89.2-102	
	2	10КР95	1	-261	
	3	5КР102-3	1	-134	
	4	1КР37	2	-58	
	5	1КР44	1	-61	
	11	Стержень арм. СТ2	16	-278	
	14	ф8AI, ℓ=230; 0,10кг	16	Без черт.	
	15	ф8AI, ℓ=680; 0,30кг	38		
КП8-6		Поз. 6...10,12,13,16,17 по КП8-1			562,8
	1	Каркас 7КР130-4	1	1.424.1-6/89.2-180	
	2	9КР95	1	-234	
	3	5КР102-3	1	-134	
	4	1КР37	2	-58	
	5	1КР44	1	-61	
	11	Стержень арм. СТ2	16	-278	
	14	ф8AI, ℓ=230; 0,10кг	16	Без черт.	
	15	ф8AI, ℓ=680; 0,30кг	38		

Инв. № подл. | Подпись и дата | Взам. инв. №

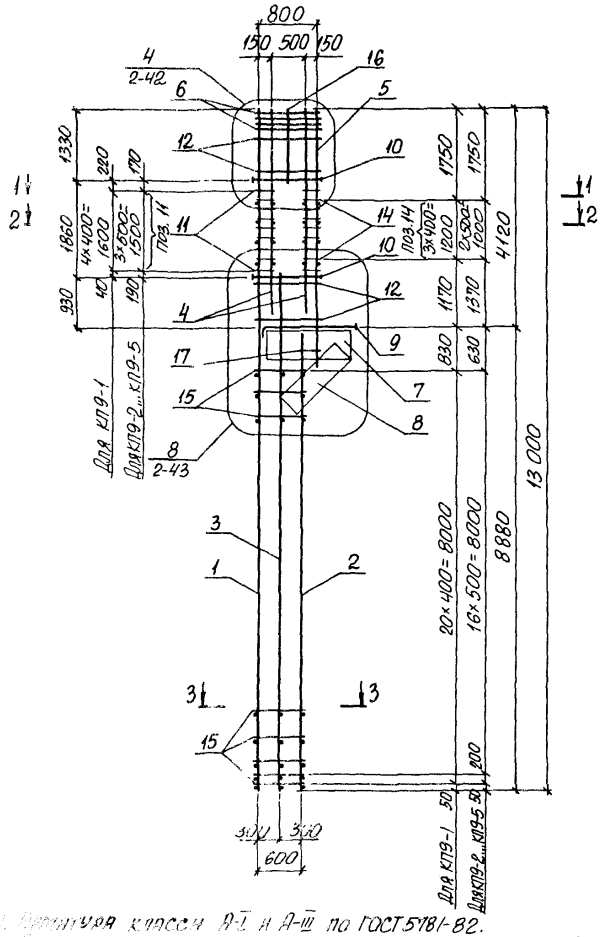

1. Арматура класса А-I и А-III по ГОСТ 5781-82.
2. Спецификацию арматуры смотреть на листах 2; 3.

1-1
(Для КП9-1...КП9-4)

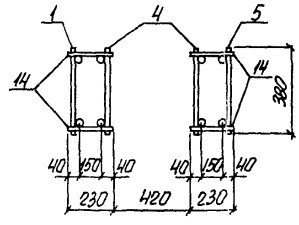

2-2
(Для КП9-1...КП9-4)

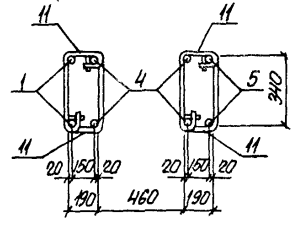

1-1
(Для КП9-5)

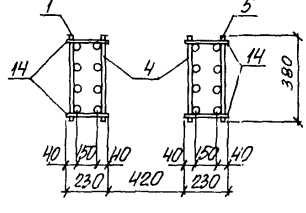

2-2
(Для КП9-5)

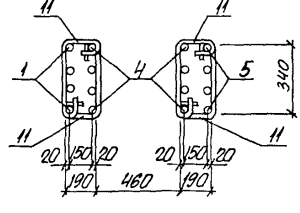

3-3
(Для КП9-1...КП9-4)

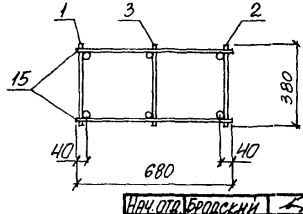

3-3
(Для КП9-5)

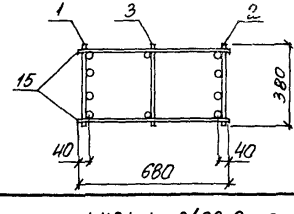

Нач. отд.	Бровский		
Н. контр.	Кудрявцева		
Гл. спец.	Сафранский		
Зав. гр.	Кудрявцева		
Исполн.	Партет		
Провер.	Гремль		

1.424.1-6/89.2-9

КАРКАС
КП9-1...КП9-5

Стадия	Лист	Листов
Р	1	3

ХАРЬКОВСКИЙ ПРОМСТРОЙНИИПРОЕКТ

Инв. № подл. | Подпись и дата | Взам. инв. №

Марка каркаса	Поз.	Наименование	Кол.	Обозначение документа	Масса каркаса, кг
КП9-1	1	Каркас 1КР130	1	1.424.1-6/89. 2- 48	364,5
	2	8КР89	1	-203	
	3	5КР98	1	-145	
	4	1КР40	2	- 59	
	5	1КР49-1	1	- 65	
	6	Сетка С1	4	-273	
	7	С2	1	-274	
	8	С3-2	1	-275	
	9	Арм. элемент СШ3	1	-276	
	10	СШ9	6	-277	
	11	Стержень арм. СТ1	20	1.424.1-6/89. 2-278	
	12	СТ3	24		
	13	СТ4	42		
	14	ф6 AI, ℓ=230; 0,05кг	16	без черт.	
	15	ф6 AI, ℓ=680; 0,15кг	42		
	16	ф12 AIII, ℓ=1350, 1,2кг	2		
	17	ф10 AI, ℓ=300; 0,20кг	2		
КП9-2		Поз. 6...10, 12, 13, 16, 17 по КП9-1			435,4
	1	Каркас 1КР130-1	1	1.424.1-6/89. 2- 48	
	2	8КР89-1	1	-203	
	3	5КР98-1	1	-145	
	4	1КР41	2	- 60	
	5	1КР50	1	- 66	
	11	Стержень арм. СТ2	16	-278	
	14	ф8 AI, ℓ=230; 0,10кг	12	без черт.	
	15	ф8 AI, ℓ=680; 0,30кг	36		

Марка каркаса	Поз.	Наименование	Кол.	Обозначение документа	Масса каркаса, кг
КП9-3		Поз. 6...10, 12, 13, 16, 17 по КП9-1			506,8
	1	Каркас 1КР130-2	1	1.424.1-6/89. 2- 48	
	2	8КР89-2	1	-203	
	3	5КР98-1	1	-145	
	4	1КР42	2	- 60	
	5	1КР51-1	1	- 66	
	11	Стержень арм. СТ2	16	-278	
	14	ф8 AI, ℓ=230; 0,10кг	12	без черт.	
	15	ф8 AI, ℓ=680; 0,30кг	36		
КП9-4		Поз. 6...10, 12, 13, 16, 17 по КП9-1			616,4
	1	Каркас 1КР130-3	1	1.424.1-6/89. 2- 48	
	2	8КР89-3	1	-203	
	3	5КР98-1	1	-145	
	4	1КР43-1	2	- 61	
	5	1КР53	1	- 67	
	11	Стержень арм. СТ2	16	-278	
	14	ф8 AI, ℓ=230; 0,10кг	12	без черт.	
	15	ф8 AI, ℓ=680; 0,30кг	36		
КП9-5		Поз. 6...10, 12, 13, 16, 17 по КП9-1			706,0
	1	Каркас 2КР130	1	1.424.1-6/89. 2-81	
	2	9КР89	1	-231	
	3	5КР98-1	1	-145	
	4	2КР41-1	2	- 84	
	5	2КР50	1	- 91	
	11	Стержень арм. СТ2	16	-278	
	14	ф8 AI, ℓ=230; 0,10кг	12	без черт.	
	15	ф8 AI, ℓ=680; 0,30кг	36		

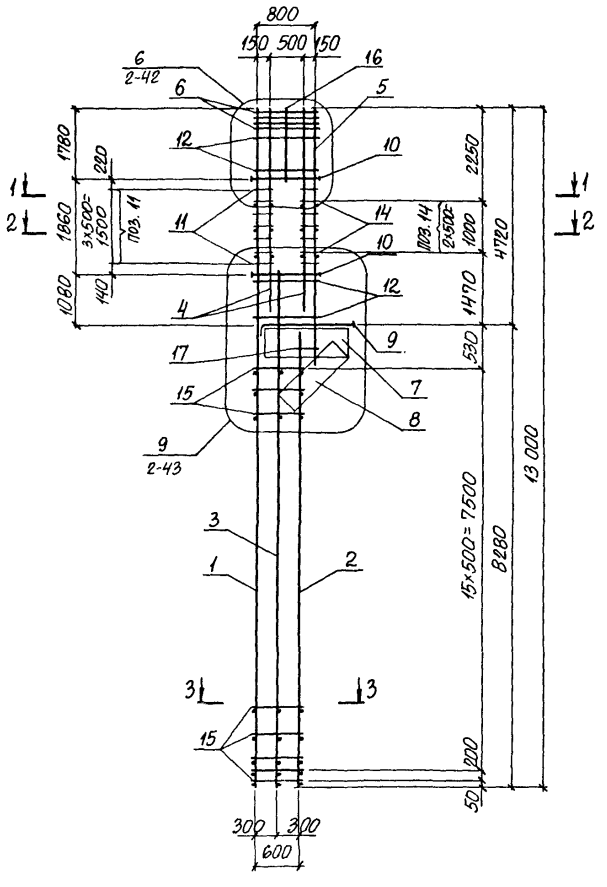

1-1

(Для КП10-1... КП10-4)

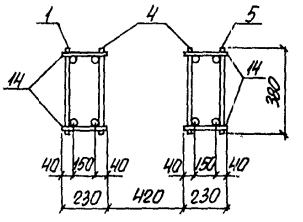

2-2

(Для КП10-1... КП10-4)

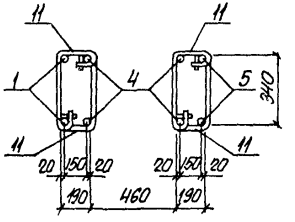

1-1

(Для КП10-5; КП10-6)

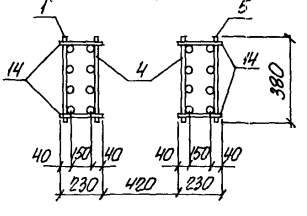

2-2

(Для КП10-5; КП10-6)

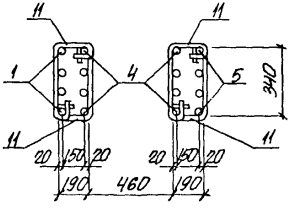

3-3

(Для КП10-1... КП10-3)

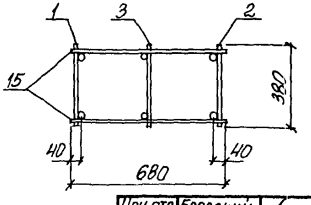

3-3

(Для КП10-4... КП10-6)

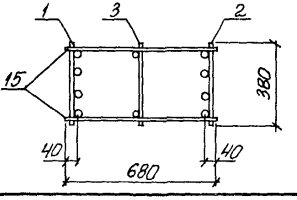

1. Арматура класса А-I и А-III по ГОСТ 5781-82.
2. Спецификацию арматуры смотреть на листах 2;3.

Нач. отд.	Бродский	
Н. контр.	Кудрявская	
Гл. спец.	Саврасский	
Зав. гр.	Кудрявская	
Исполн.	Пармет	
Провер.	Тремль	

1.424.1 - 6/89.2-10

КАРКАС КП10-1...КП10-6

Стадия	Лист	Листов
Р	1	3

ХАРЬКОВСКИЙ ПРОМСТРОЙНИИПРОЕКТ

Инв. № подл. | Подпись и дата | Взам. инв. №

Марка каркаса	Поз.	Наименование	Кол.	Обозначение документа	Масса каркаса, кг
КП10-1	1	Каркас 1КР130-1	1	1.424.1-6/89.2-48	465,9
	2	8КР83-4	1	-200	
	3	5КР94-1	1	-142	
	4	1КР48	2	-64	
	5	1КР56	1	-68	
	6	Сетка С1	4	-273	
	7	С2	1	-274	
	8	С3-2	1	-275	
	9	Арм. элемент СШ5	1	-276	
	10	СШ9	6	-277	
	11	Стержень арм СТ2	16	1.424.1-6/89.2-278	
	12	СТ3	32		
	13	СТ4	53		
	14	ф8AI, ℓ=230; 0,10кг	12	Без черт.	
	15	ф8AI, ℓ=680, 0,30кг	34		
	16	ф12AIII, ℓ=1800; 1,6кг	2		
	17	ф10AI, ℓ=300; 0,20кг	2		
КП10-2		Поз. 3, 6...17 по КП10-1			536,3
	1	Каркас 1КР130-2	1	1.424.1-6/89.2-48	
	2	8КР83-5	1	-200	
	4	1КР47-2	2	-63	
	5	1КР57-1	1	-68	
КП10-3		Поз 3, 6...17 по КП10-1			649,4
	1	Каркас 1КР130-3	1	1.424.1-6/89.2-48	
	2	8КР83-6	1	-200	
	4	1КР48-1	2	-64	
	5	1КР59	1	-68	

Инв. № подл. | Подпись и дата | Взам. инв. №

1.424.1-6/89.2-10 Лист 2

Марка каркаса	Поз.	Наименование	Кол.	Обозначение документа	Масса каркаса, кг
КП10-4		Поз 3, 5...17 по КП10-1			677,1
	1	Каркас 9КР130	1	1.424.1-6/89.2-179	
	2	9КР83-4	1	-228	
	4	2КР48-1	2	-89	
КП10-5		Поз. 3, 6...17 по КП10-1			741,1
	1	Каркас 2КР130	1	1.424.1-6/89.2-81	
	2	9КР83-4	1	-228	
	4	2КР46	2	-86	
	5	2КР56	1	-94	
КП10-6		Поз. 3, 6...17 по КП10-1			1113,8
	1	Каркас 2КР130-2	1	1.424.1-6/89.2-81	
	2	9КР83-6	1	-228	
	4	2КР48-3	2	-89	
	5	2КР59	1	-94	

Инв. № подл. | Подпись и дата | Взам. инв. №

1.424.1-6/89.2-10 Лист 3

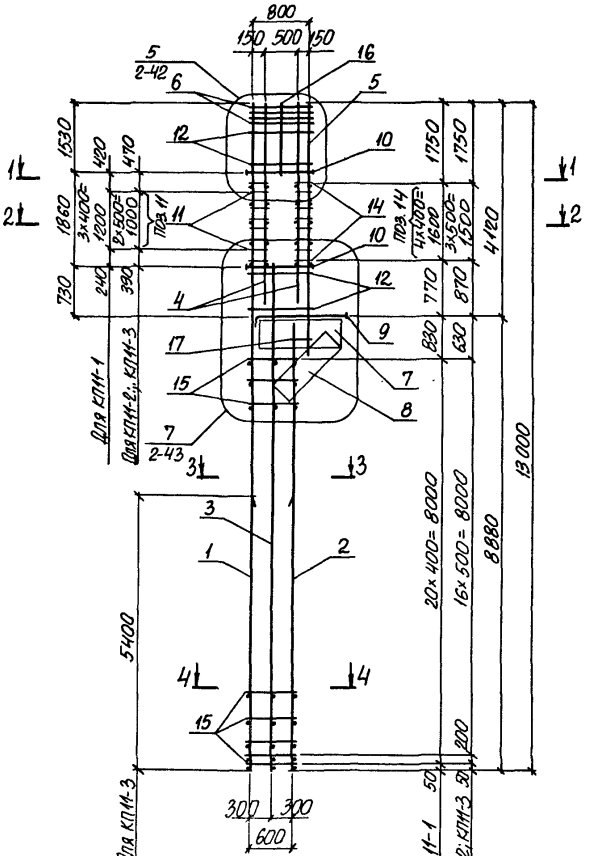

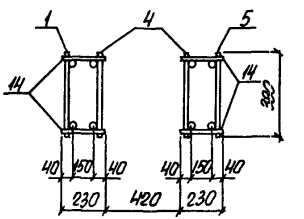

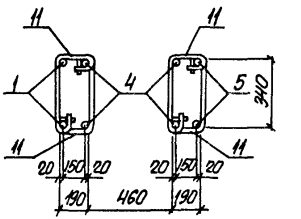

3 - 3
(Для КП11-1... КП11-3)

4 - 4
(Для КП11-1; КП11-2)

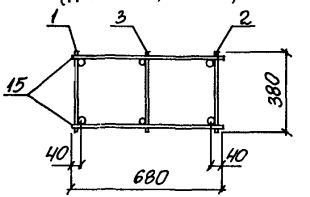

4 - 4
(Для КП11-3)

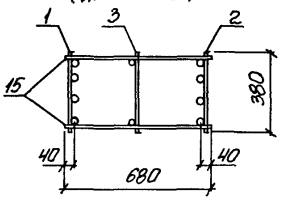

1. Арматура класса А-I и А-III по ГОСТ 5781-82.
2. Спецификацию арматуры смотреть на листах 2; 3.

Нач. отд.	Бродский	
Н. контр.	Кириневский	
Гл. спец.	Славянский	
Зав. гр.	Кудрявцева	
Исполн.	Пармет	
Провер.	Тремль	

1.424.1 - 6/89.2 - 11

КАРКАС
КП11-1..., КП11-3

Стадия	Лист	Листов
Р	1	3

ХАРЬКОВСКИЙ ПРОМСТРОЙНИИПРОЕКТ

Инв. № подл. | Подпись и дата | Взам. инв. №

Марка каркаса	Поз.	Наименование	Кол.	Обозначение документа	Масса каркаса, кг
КП11-1	1	Каркас 1КР130	1	1.424.1-6/89.2- 48	357,8
	2	8КР89	1	- 203	
	3	5КР96	1	- 144	
	4	1КР42-1	2	- 60	
	5	1КР49-1	1	- 65	
	6	Сетка С1	4	-273	
	7	С2	1	-274	
	8	С3-2	1	-275	
	9	Арм. элемент СШ1	1	-276	
	10	СШ2	6	-277	
	11	Стержень арм. СТ1	16	1.424.1-6/89.2-278	
	12	СТ3	24		
	13	СТ4	42		
	14	ф6AI, ℓ=230; 0,05кг	20	без черт.	
	15	ф6AI, ℓ=680; 0,15кг	42		
	16	ф12AIII, ℓ=1550; 1,4кг	2		
	17	ф10AI, ℓ=300; 0,20кг	2		
КП11-2		Поз. 6...10, 12, 13, 16, 17 по КП11-1			432,1
	1	Каркас 1КР130-1	1	1.424.1-6/89.2- 48	
	2	8КР89-1	1	- 203	
	3	5КР96-1	1	- 144	
	4	1КР43-2	2	- 61	
	5	1КР50	1	- 66	
	11	Стержень арм. СТ2	12	-278	
	14	ф8AI, ℓ=230; 0,10кг	16	без черт.	
	15	ф8AI, ℓ=680; 0,30кг	36		

Инв. № подл. | Подпись и дата | Взам. инв. №

Марка каркаса	Поз.	Наименование	Кол.	Обозначение документа	Масса каркаса, кг
КП11-3		Поз. 6..10, 12, 13, 16, 17 по КП11-1			515,3
	1	Каркас 3КР130	1	1.424.1-6/89.2-102	
	2	10КР89	1	-258	
	3	5КР96-1	1	-144	
	4	1КР43-2	2	- 61	
	5	1КР50	1	- 66	
	11	Стержень арм. СТ2	12	-273	
	14	ф8AI, ℓ=230; 0,10кг	16	без черт.	
	15	ф8AI, ℓ=680; 0,30кг	36		

Инв. № подл. | Подпись и дата | Взам. инв. №

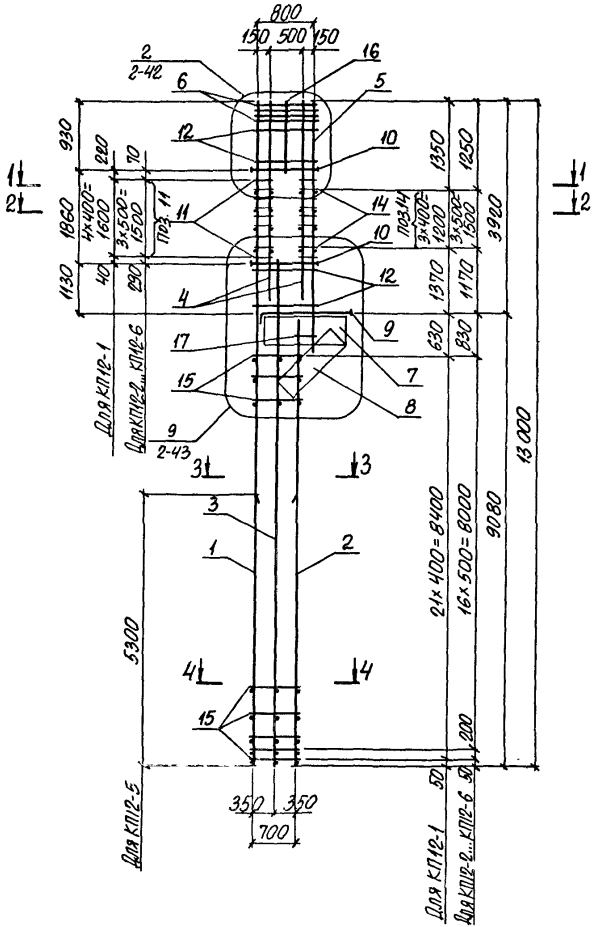

1-1
(Для КП12-1... КП12-5)

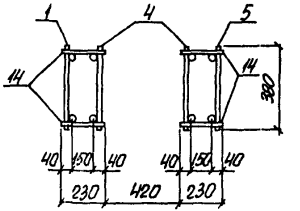

2-2
(Для КП12-1... КП12-5)

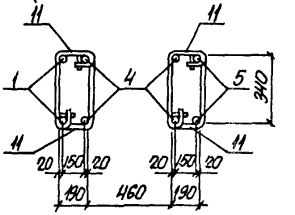

1-1
(Для КП12-6)

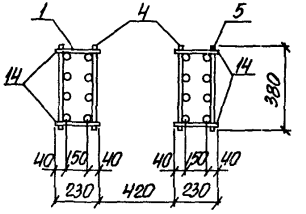

2-2
(Для КП 12-6)

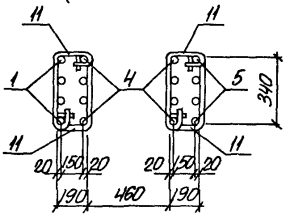

1. Арматура класса А-I и А-III по ГОСТ 5781-82.
2. Спецификацию арматуры смотреть на листах 3...5.

Нач. отд.	Бродский		
Н. контр.	Кудрявцевская		
Гл. спец.	Савранский		
Зав. гр.	Кудрявцевская		
Исполн.	Пармет		
Провер.	Тремль		

1.424.1-6/89.2-12

Каркас КП12-1... КП12-6

Стадия	Лист	Листов
Р	1	5

ХАРЬКОВСКИЙ ПРОМСТРОЙНИИПРОЕКТ

Инв. № подл. | Подпись и дата | Взам. инв. №

3 - 3

(Для КП12-1... КП12-5)

4 - 4

(Для КП12-1... КП12-4)

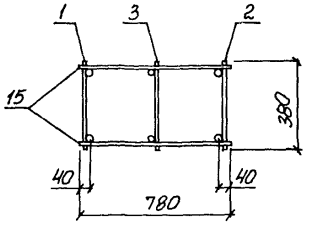

3 - 3

(Для КП12-6)

4 - 4

(Для КП12-5; КП12-6)

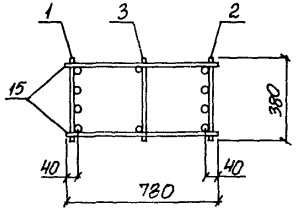

Марка каркаса	Поз.	Наименование	Кол.	Обозначение документа	Масса каркаса, кг
КП12-1	1	Каркас 1КР130	1	1.424.1-6/89.2- 48	354,2
	2	8КР91	1	-204	
	3	5КР102	1	-134	
	4	1КР36	2	- 58	
	5	1КР47-1	1	- 63	
	6	Сетка С1	4	-273	
	7	С2	1	-274	
	8	С3-1	1	-275	
	9	Арм. элемент СШ3	1	-276	
	10	СШ9	6	-277	
	11	Стержень арм. СТ1	20	1.424.1-6/89.2-278	
	12	СТ3	20		
	13	СТ4	39		
	14	ф6 AI, ℓ=230; 0,05 кг	16	Без черт.	
	15	ф6 AI, ℓ=780; 0,20 кг	44		
	16	ф12 AIII, ℓ=950; 0,80 кг	2		
	17	ф10 AI, ℓ=300; 0,20 кг	2		
КП12-2		Поз. 6...10; 12; 13; 16; 17 по КП12-1			422,3
	1	Каркас 1КР130-1	1	1.424.1-6/89.2- 48	
	2	8КР91-1	1	-204	
	3	5КР102-3	1	-134	
	4	1КР37	2	- 58	
	5	1КР48	1	- 64	
	11	Стержень арм. СТ2	16	-278	
	14	ф8 AI, ℓ=230; 0,10 кг	16	Без черт.	
	15	ф8 AI, ℓ=780; 0,30 кг	36		

Инв. № подл. | Подпись и дата | Взам. инв. №

Марка конструкции	Наименование	Поз.	Кол.	Документ	Масса ед., кг
КЦ15-3	Доп. 6...10,12,13,16,17 по КЦ15-1				
	Ф8А1, L=180; 0,30кг	12	36	Сб. черт.	1193,1
	Ф8А1, L=230; 0,10кг	14	16		
	Стыковые фик. СТ2	11	16		−278
	1КР44	2	1		−65
	1КР38	4	2		−58
	2КР102-3	3	1		−134
	3КР102-3	3	1		−134
	8КР81-2	5	1		−204
	Крюковое 1КР130-2	1	1	1.452.1-6/89.2-4В	
КЦ15-Н	Доп. 6...10,12,13,16,17 по КЦ15-1				
	Ф8А1, L=180; 0,30кг	12	36	Сб. черт.	599,3
	Ф8А1, L=230; 0,10кг	14	16		
	Стыковые фик. СТ2	11	16		−278
	1КР64	2	1		−66
	1КР38	4	2		−59
	2КР102-3	3	1		−134
	8КР81-3	5	1		−204
	Крюковое 1КР130-3	1	1	1.452.1-6/89.2-4В	
КЦ15-2	Доп. 6...10,12,13,16,17 по КЦ15-2				
	Ф8А1, L=180; 0,30кг	12	36	Сб. черт.	595,3
	Ф8А1, L=230; 0,10кг	14	16		
	Стыковые фик. СТ2	11	16		−278
	1КР44	2	1		−65
	1КР38	4	2		−58
	2КР102-3	3	1		−134
	10КР81-1	5	1		−259
	Крюковое 3КР130-1	1	1	1.452.1-6/89.2-10С	

Инв. № подл. | Подпись и дата | Взам. инв. №

Лист	4
1.452.1-6/89.2-12	

Марка конструкции	Наименование	Поз.	Кол.	Документ	Масса ед., кг
КЦ15-В	Доп. 6...10,12,13,16,17 по КЦ15-1				
	Ф8А1, L=180; 0,30кг	12	36	Сб. черт.	857,5
	Ф8А1, L=230; 0,10кг	14	16		
	Стыковые фик. СТ2	11	16		−278
	2КР44	2	1		−90
	2КР38	4	2		−82
	3КР102-3	3	1		−134
	8КР81-1	5	1		−232
	Крюковое 8КР130-1	4	1	1.452.1-6/89.2-В1	
	Доп. 6...10,12,13,16,17 по КЦ15-1				

Инв. № подл. | Подпись и дата | Взам. инв. №

Лист	5
1.452.1-6/89.2-12	

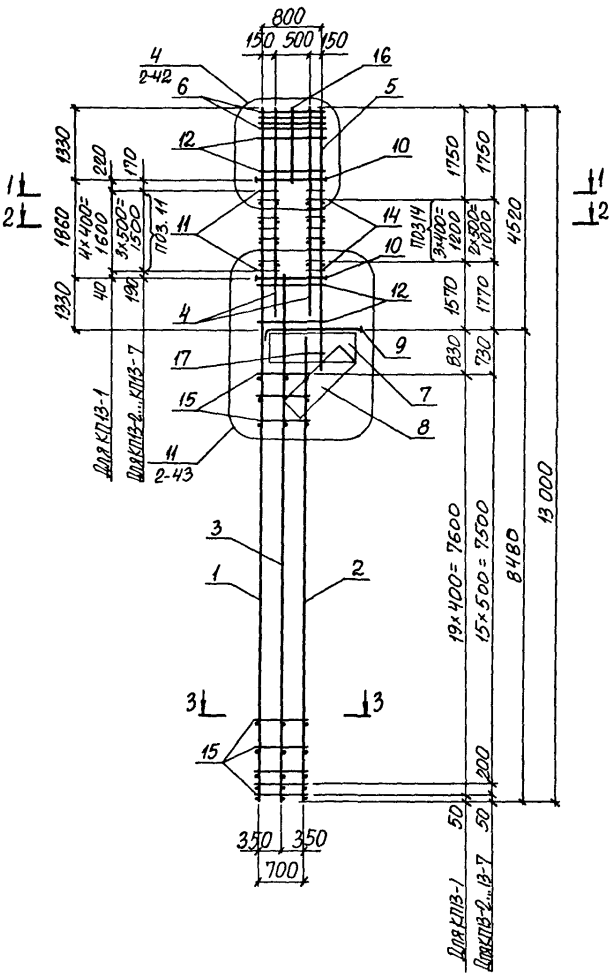

1-1
(Для КП13-1...КП13-4; КП13-6)

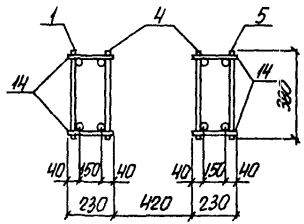

2-2
(Для КП13-1;... КП13-4; КП13-6)

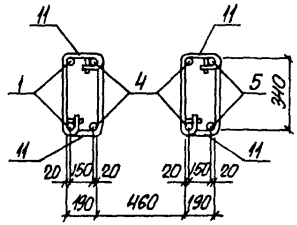

1-1
(Для КП13-5; КП13-7)

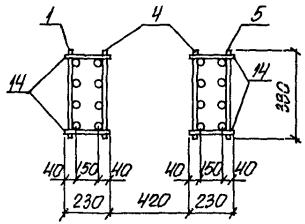

2-2
(Для КП13-5; КП13-7)

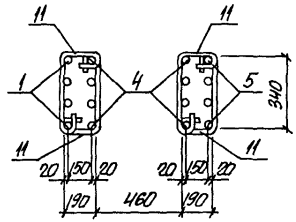

1. Арматура класса А-I и А-III по ГОСТ 5781-82.
2. Спецификацию арматуры смотреть на листах 3...5.

Нач. отд.	Бородский		
Н. контр.	Кириченская		
Гл. спец.	Саварянский		
Зав. гр.	Кириченская		
Исполн.	Копинна		
Провер.	Тремль		

1.424.1-6/89.2-13

КАРКАС
КП13-1... КП13-7

Стадия	Лист	Листов
Р	1	3

ХАРЬКОВСКИЙ ПРОМСТРОЙНИИПРОЕКТ

Инв. № подл. | Подпись и дата | Взам. инв. №

3-3

(Для КП13-1... КП13-4)

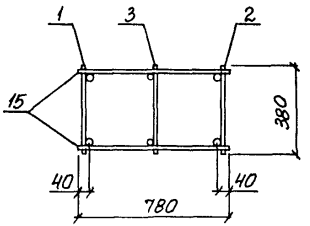

3-3

(Для КП13-5... КП13-7)

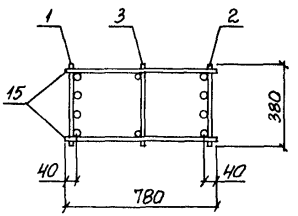

Марка каркаса	Поз.	Наименование	Кол.	Обозначение документа	Масса каркаса, кг
КП13-1	1	Каркас 1КР130	1	1.424.1-6/89.2-48	379,5
	2	8КР85	1	-201	
	3	5КР98	1	-145	
	4	1КР40	2	-59	
	5	1КР53-1	1	-67	
	6	Сетка С1	4	-273	
	7	С2	1	-274	
	8	С3-1	1	-275	
	9	Арм. элемент СШ5	1	-276	
	10	СШ9	6	-277	
	11	Стержень арм. СТ1	20		
	12	СТ3	28	1.424.1-6/89.2-278	
	13	СТ4	48		
	14	ф6АI, ℓ=230; 0,05 кг	16		
	15	ф6АI, ℓ=780; 0,20 кг	40	Без черт.	
	16	ф12АIII, ℓ=1350; 1,20 кг	2		
	17	ф10АI, ℓ=300; 0,2 кг	2		
КП13-2		Поз. 6...10, 12, 13, 16, 17 по КП13-1			447,7
	1	Каркас 1КР130-1	1	1.424.1-6/89.2-48	
	2	8КР85-1	1	-201	
	3	5КР98-1	1	-145	
	4	1КР41	2	-60	
	5	1КР54	1	-67	
	11	Стержень арм. СТ2	16	-278	
	14	ф8АI, ℓ=230; 0,10 кг	12	Без черт.	
	15	ф8АI, ℓ=780; 0,30 кг	34		

Инв. № подл. | Подпись и дата | Взам. инв. №

Марка каркаса	Поз.	Наименование	Кол.	Обозначение документа	Масса каркаса, кг
КП13-3		Поз. 6...10, 12, 13, 16, 17 по КП13-1			519,5
	1	Каркас 1КР130-2	1	1.424.1-6/89.2-48	
	2	8КР85-2	1	-201	
	3	5КР98-1	1	-145	
	4	1КР42	2	-60	
	5	1КР55	1	-67	
	11	Стержень арм. Ст2	16	-278	
	14	ф8АI, ℓ=230; 0,10кг	12	Без черт.	
	15	ф8АI, ℓ=780; 0,30кг	34		
КП13-4		Поз. 6...10, 12, 13, 16, 17 по КП13-1			628,9
	1	Каркас 1КР130-3	1	1.424.1-6/89.2-48	
	2	8КР85-3	1	-201	
	3	5КР98-1	1	-145	
	4	1КР43-1	2	-61	
	5	1КР57	1	-68	
	11	Стержень арм. Ст2	16	-278	
	14	ф8АI, ℓ=230; 0,10кг	12	Без черт.	
	15	ф8АI, ℓ=780; 0,30кг	34		
КП13-5		Поз. 6...10, 12, 13, 16, 17 по КП13-5			718,1
	1	Каркас 2КР130	1	1.424.1-6/89.2-81	
	2	9КР85	1	-229	
	3	5КР98-1	1	-145	
	4	2КР41-1	2	-84	
	5	2КР54-1	1	-96	
	11	Стержень арм. Ст2	16	-278	
	14	ф8АI, ℓ=230; 0,10кг	12	Без черт.	
	15	ф8АI, ℓ=780; 0,30кг	34		

Инв. № подл. | Подпись и дата | Взам. инв. №

1.424.1-6/89.2-13 Лист 4

Марка каркаса	Поз.	Наименование	Кол.	Обозначение документа	Масса каркаса, кг
КП13-6		Поз. 6...10, 12, 13, 16, 17 по КП13-1			693,5
	1	Каркас 9КР130-1	1	1.424.1-6/89.2-179	
	2	9КР85-1	1	-229	
	3	5КР98-1	1	-145	
	4	1КР42	2	-60	
	5	1КР55	1	-67	
	11	Стержень арм. Ст2	16	-278	
	14	ф8АI, ℓ=230; 0,10кг	12	Без черт.	
	15	ф8АI, ℓ=780; 0,30кг	34		
КП13-7		Поз. 6...10, 12, 13, 16, 17 по КП13-1			861,7
	1	Каркас 2КР130-1	1	1.424.1-6/89.2-81	
	2	9КР85-1	1	-229	
	3	5КР98-1	1	-145	
	4	2КР42	2	-93	
	5	2КР55	1	-96	
	11	Стержень арм. Ст2	16	-278	
	14	ф18АI, ℓ=230; 0,10кг	12	Без черт.	
	15	ф8АI, ℓ=780; 0,30кг	34		

Инв. № подл. | Подпись и дата | Взам. инв. №

1.424.1-6/89.2-13 Лист 5

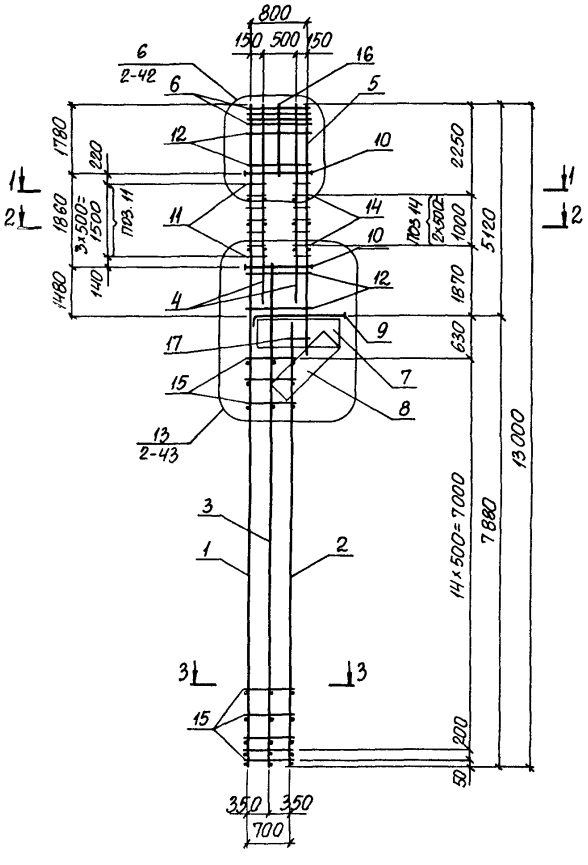

1. Арматура класса А-I и А-III по ГОСТ 5781-82.
2. Спецификацию арматуры смотреть на листах 2,3.

1-1
(Для КП14-1; КП14-2)

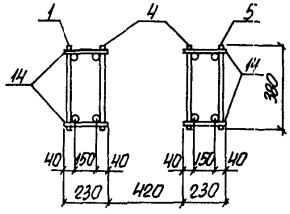

2-2
(Для КП14-1; КП14-2)

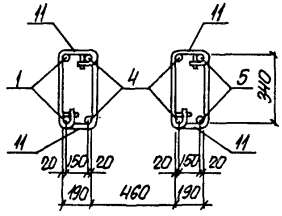

1-1
(Для КП14-3... КП14-6)

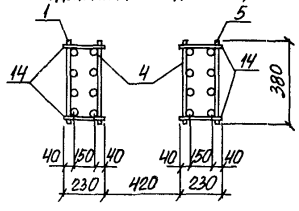

2-2
(Для КП14-3... КП14-6)

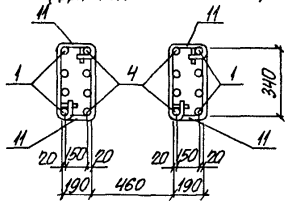

3-3
(Для КП14-1; КП14-2; КП14-4)

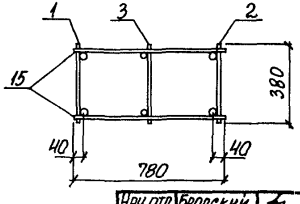

3-3
(Для КП14-3; КП14-5; КП14-6)

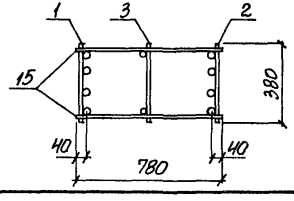

Нач. отд.	Бродский	
Н. контр.	Кудрявская	
Гл. спец.	Сафранский	
Зав. гр.	Кудрявская	
Исполн.	Пармет	
Провер.	Тремль	

1.424.1-6/89.2-14

Каркас КП14-1... КП14-6

Стадия	Лист	Листов
Р	1	3

ХАРЬКОВСКИЙ ПРОМСТРОЙНИИПРОЕКТ

Инв. № подл. | Подпись и дата | Взам. инв. №

Марка каркаса	Поз.	Наименование		Кол.	Обозначение документа	Масса каркаса, кг
КП14-1	1	Каркас	1КР130-2	1	1.424.1-6/89.2-48	537,2
	2		8КР79-5	1	-198	
	3		5КР94-1	1	-142	
	4		1КР47-2	2	-63	
	5		1КР61	1	-69	
	6	Сетка	С1	4	-273	
	7		С2	1	-274	
	8		С3-1	1	-275	
	9	Арм. элемент	СШ5	1	-276	
	10		СШ9	6	-277	
	11	Стержень арм.	СТ2	16	1.424.1-6/89.2-278	
	12		СТ3	36		
	13		СТ4	58		
	14	ф8АI, ℓ=230; 0,10кг		12	Без черт.	
	15	ф8АI, ℓ=680; 0,30кг		32		
	16	ф12АIII, ℓ=1800; 1,6кг		2		
	17	ф10АI, ℓ=300; 0,2кг		2		
КП14-2		Поз. 3, 6...17 по КП14-1				650,2
	1	Каркас	1КР130-3	1	1.424.1-6/89.2-48	
	2		8КР79-6	1	-198	
	4		1КР48-1	2	-64	
	5		1КР63	1	-69	
КП14-3		Поз. 3, 6...17 по КП14-1				741,6
	1	Каркас	2КР130	1	1.424.1-6/89.2-81	
	2		9КР79-4	1	-225	
	4		2КР46	2	-86	
	5		2КР60-1	1	-94	

Инв. № подл. | Подпись и дата | Взам. инв. №

Марка каркаса	Поз.	Наименование		Кол.	Обозначение документа	Масса каркаса, кг
КП14-4		Поз. 3, 6...17 по КП14-1				744,9
	1	Каркас	4КР130-5	1	1.424.1-6/89.2-119	
	2		8КР79-5	1	-198	
	4		2КР47-3	2	-88	
	5		2КР61	1	-97	
КП14-5		Поз. 3, 6...17 по КП14-1				889,2
	1	Каркас	2КР130-1	1	1.424.1-6/89.2-81	
	2		9КР79-5	1	-225	
	4		2КР47-3	2	-88	
	5		2КР61	1	-97	
КП14-6		Поз. 3, 6...17 по КП14-1				1141,8
	1	Каркас	2КР130-2	1	1.424.1-6/89.2-81	
	2		9КР79-6	1	-225	
	4		2КР48-3	2	-89	
	5		2КР63	1	-97	

Инв. № подл. | Подпись и дата | Взам. инв. №

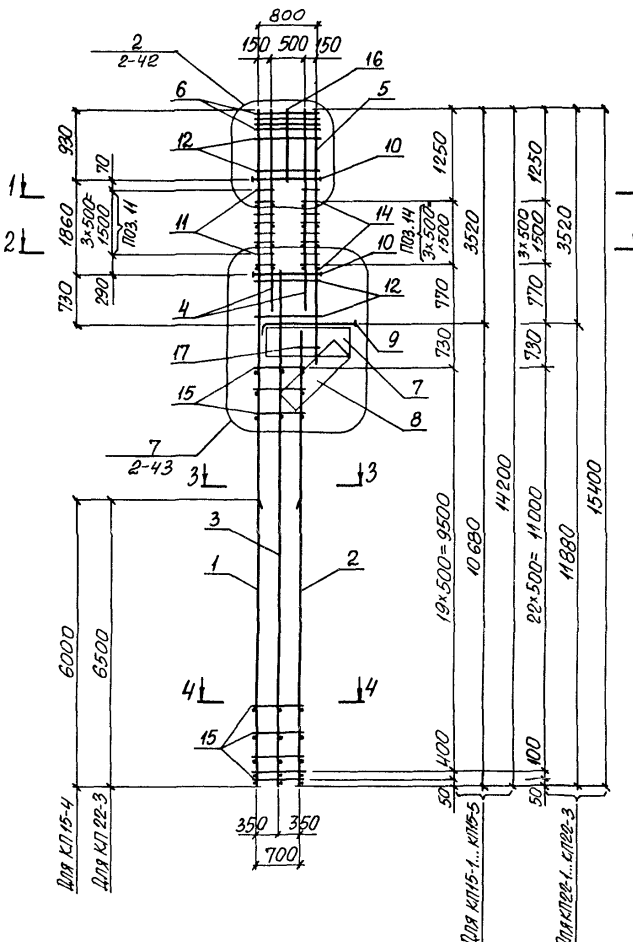

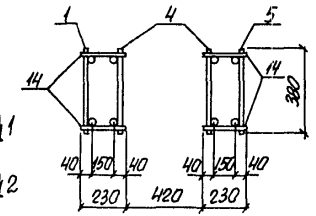

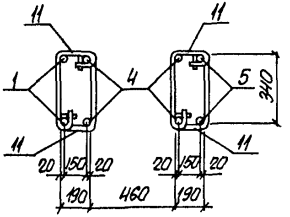

3-3
(Для КП15-1...КП15-4, КП22-1...КП22-3)

4-4
(Для КП15-1...КП15-3, КП22-1, КП22-2)

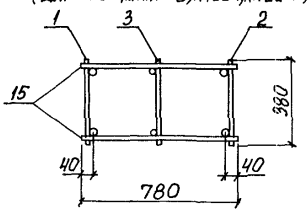

3-3
(Для КП15-5)

4-4
(Для КП15-4, КП15-5, КП22-3)

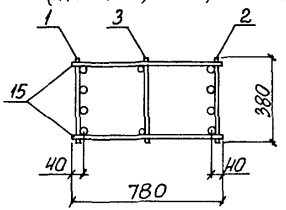

1. Арматура классов А-I и А-III по ГОСТ 5781-82.
2. Спецификацию арматуры смотреть на листах 2,3.

Нач. отд.	Бродский	
Н. контр.	Кудрявцевская	
Гл. спец.	Савранский	
Зав. гр.	Кудрявцевская	
Исполн.	Колина	
Провер.	Тремль	

1.424.1-6/89.2-15

КАРКАС
КП15-1... КП15-5
КП22-1... КП22-3

Стадия	Лист	Листов
Р	1	3

ХАРЬКОВСКИЙ ПРОМСТРОЙНИИПРОЕКТ

Инв. № подл. | Подпись и дата | Взам. инв. №

23746-03 Ц3

Марка каркаса	Поз.	Наименование	Кол.	Обозначение документа	Масса каркаса, кг
КП15-1	1	Каркас 1КР142-1	1	1.424.1-6/89.2-53	435,0
	2	8КР107-1	1	-213	
	3	5КР114-1	1	-151	
	4	1КР37	2	-58	
	5	1КР44	1	-61	
	6	Сетка С1	4	-273	
	7	С2	1	-274	
	8	С3-1	1	-275	
	9	Арм. элемент СШ2	1	-276	
	10	СШ9	6	-277	
	11	Стержень арм. СТ2	16	1.424.1-6/89.2-278	
	12	СТ3	16		
	13	СТ4	32		
	14	ФВАI, ℓ=230; 0,1кг	16	БЕЗ ЧЕРТ.	
	15	ФВАI, ℓ=780; 0,30кг	42		
	16	ФI2АIII, ℓ=950; 0,80кг	2		
	17	ФI0АI, ℓ=300; 0,20кг	2		
КП15-2		Поз. 3,6...17 по КП15-1			510,2
	1	Каркас 1КР142-2	1	1.424.1-6/89.2-53	
	2	8КР107-2	1	-213	
	4	1КР38	2	-58	
	5	1КР45	1	-62	
КП15-3		Поз. 3,6...17 по КП15-1			624,6
	1	Каркас 1КР142-3	1	1.424.1-6/89.2-53	
	2	8КР107-3	1	-213	
	4	1КР39	2	-59	
	5	1КР47	1	-63	

Инв. № подл. | Подпись и дата | Взам. инв. №

1.424.1-6/89.2-15 Лист 2

Марка каркаса	Поз.	Наименование	Кол.	Обозначение документа	Масса каркаса, кг
КП15-4		Поз. 3...17 по КП15-1			527,4
	1	Каркас 3КР142	1	1.424.1-6/89.2-105	
	2	10КР107	1	-267	
КП15-5		Поз. 3...17 по КП15-1			603,2
	1	Каркас 7КР142-4	1	1.424.1-6/89.2-184	
	2	9КР107	1	-240	
КП22-1		Поз.4...14,16,17 по КП15-1			457,4
	1	Каркас 1КР154-1	1	1.424.1-6/89.2-55	
	2	8КР119-1	1	-218	
	3	5КР126-1	1	-157	
	15	ФВАI, ℓ=780; 0,30кг	48	БЕЗ ЧЕРТ.	
КП22-2		Поз.6...14,16,17 по КП15-1			543,1
	1	Каркас 1КР154-2	1	1.424.1-6/89.2-55	
	2	8КР119-2	1	-218	
	3	5КР126-1	1	-157	
	4	1КР38	2	-58	
	5	1КР45	1	-62	
	15	ФВАI, ℓ=780; 0,30кг	48	БЕЗ ЧЕРТ.	
КП22-3		Поз.4...14,16,17 по КП15-1			557,7
	1	Каркас 3КР154	1	1.424.1-6/89.2-105	
	2	10КР119	1	-274	
	3	5КР126-1	1	-157	
	15	ФВАI, ℓ=780; 0,30кг	48	БЕЗ ЧЕРТ.	

Инв. № подл. | Подпись и дата | Взам. инв. №

1.424.1-6/89.2-15 Лист 3

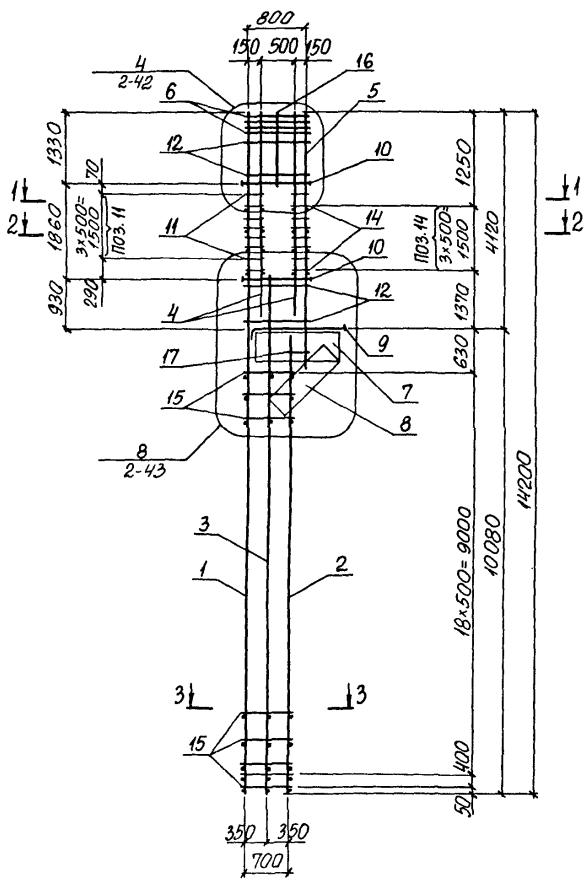

1. Арматура класса А-I и А-III по ГОСТ 5781-82.
2. Спецификацию арматуры смотреть на листах 2, 3.

1-1
(для КП16-1...КП16-3)

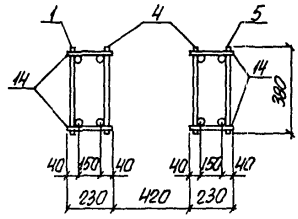

2-2
(для КП16-1...КП16-3)

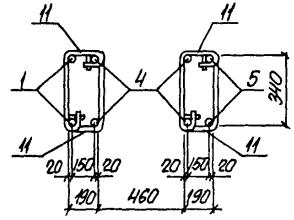

1-1
(для КП16-4)

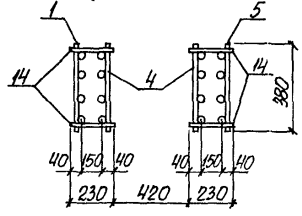

2-2
(для КП16-4)

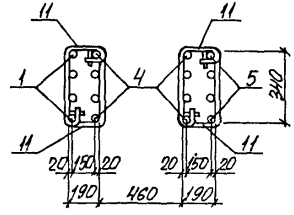

3-3
(для КП16-1...КП16-3)

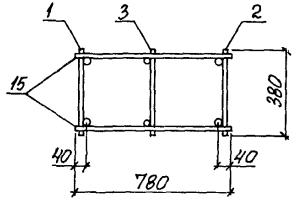

3-3
(для КП16-4)

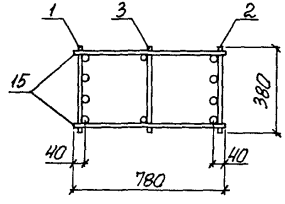

Нач. отд.	Бродский	
Н. контр.	Кудрявцевская	
Гл. спец.	Сарванский	
Зав. гр.	Кудрявцевская	
Исполн.	Копина	
Провер.	Тремль	

1.424.1-6/89.2-16

КАРКАС
КП16-1...КП16-4

Стадия	Лист	Листов
Р	1	3

ХАРЬКОВСКИЙ ПРОМСТРОЙНИИПРОЕКТ

Инв. № подл. | Подпись и дата | Взам. инв. №

Марка каркаса	Поз.	Наименование	Кол.	Обозначение документа	Масса каркаса, кг
КП16-1	1	Каркас 1КР142-1	1	1.424.1-6/89.2-53	453,2
	2	8КР101-1	1	-210	
	3	5КР110-1	1	-149	
	4	1КР41	2	- 60	
	5	1КР50	1	- 66	
	6	Сетка С1	4	-273	
	7	С2	1	-274	
	8	С3-1	1	-275	
	9	Арм. элемент СШ2	1	-276	
	10	СШ9	6	-277	
	11	Стержень арм. СТ2	16	1.424.1-6/89.2-278	
	12	СТ3	24		
	13	СТ4	42		
	14	ф8AI, ℓ=230; 0,10кг	16	Без черт.	
	15	ф8AI, ℓ=780; 0,30кг	40		
	16	ф12AIII, ℓ=1350; 1,2 кг	2		
	17	ф10AI, ℓ=300; 0,20кг	2		
КП16-2		Поз. 3, 6...17 по КП16-1			529,4
	1	Каркас 1КР142-2	1	1.424.1-6/89.2-53	
	2	8КР101-2	1	-210	
	4	1КР42	2	- 60	
	5	1КР51-1	1	- 66	

Инв. № подл. | Подпись и дата | Взам. инв. №

Марка каркаса	Поз.	Наименование	Кол.	Обозначение документа	Масса каркаса, кг
КП16-3		Поз. 3, 6...17 по КП16-1			646,0
	1	Каркас 1КР142-3	1	1.424.1-6/89.2-53	
	2	8КР101-3	1	-210	
	4	1КР43-1	2	- 61	
	5	1КР53	1	- 67	
КП16-4		Поз. 3, 6...17 по КП16-1			742,2
	1	Каркас 2КР142	1	1.424.1-6/89.2-75	
	2	9КР101	1	-237	
	4	2КР41-1	2	- 84	
	5	2КР50	1	- 91	

Инв. № подл. | Подпись и дата | Взам. инв. №

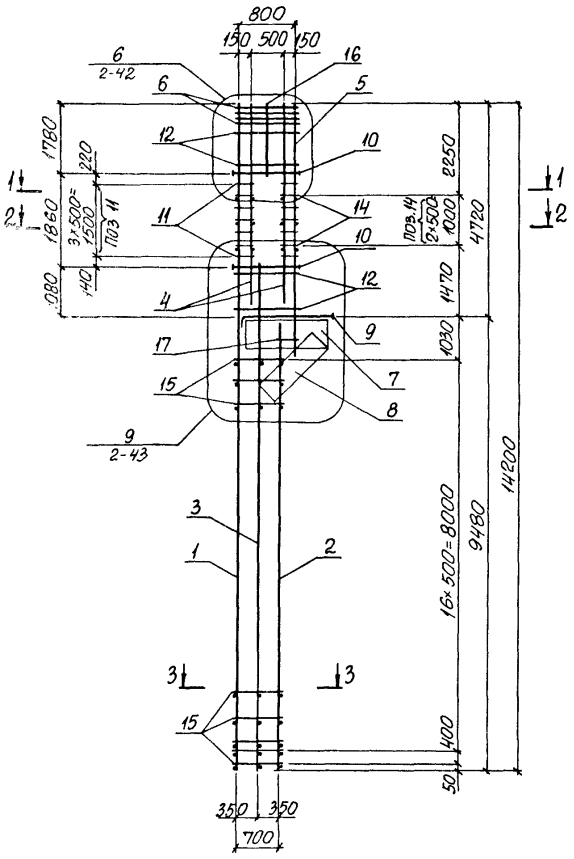

1. Арматура класса А-I и А-III по ГОСТ 5781-82.
2. Спецификацию арматуры смотреть на листах 2,3.

1-1
(Для КП17-1...КП17-3)

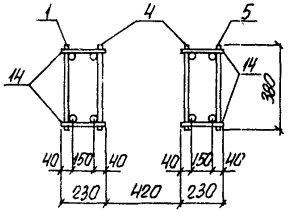

2-2
(Для КП17-1... КП17-3)

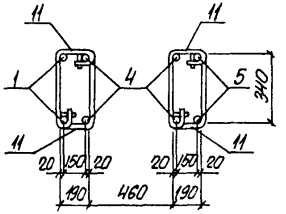

1-1
(Для КП17-4... КП17-6)

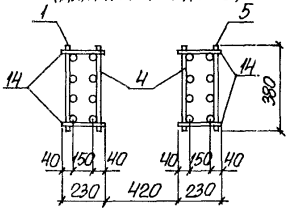

2-2
(Для КП17-4... КП17-6)

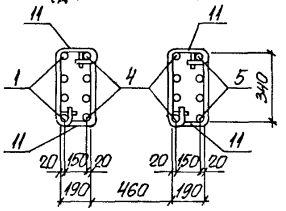

3-3
(Для КП17-1...КП17-4, КП17-6)

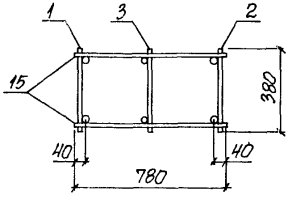

3-3
(Для КП17-5)

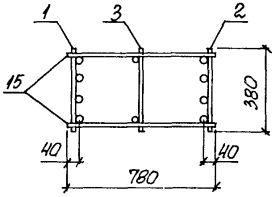

Нач.отд.	Бродский	
Н.контр.	Куприевская	
Гл.спец.	Саврасенский	
Зав.гр.	Куприевская	
Исполн.	Колина	
Провер.	Гремль	

1.424.1-6/89.2-17

КАРКАС
КП17-1...КП17-6

Стадия	Лист	Листов
Р	1	3

ХАРЬКОВСКИЙ ПРОМСТРОЙНИИПРОЕКТ

Инв.№ подл. | Подпись и дата | Взам.инв.№

Марка каркаса	Поз.	Наименование	Кол.	Обозначение документа	Масса каркаса кг
КП17-1	1	Каркас 1КР142-1	1	1.424.1-6/89.2-53	484,8
	2	8КР95-4	1	-208	
	3	5КР106-1	1	-145	
	4	1КР48	2	-64	
	5	1КР56	1	-68	
	6	Сетка С1	4	-273	
	7	С2	1	-274	
	8	С3-1	1	-275	
	9	Арм. элемент СШ5	1	-276	
	10	СШ9	6	-277	
	11	Стержень арм. СТ2	16		
	12	СТ3	32	1.424.1-6/89.2-278	
	13	СТ4	53		
	14	ф8AI, ℓ=230; 0,10кг	12		
	15	ф8AI, ℓ=780; 0,30 кг	36		
	16	ф12AIII, ℓ=1800; 1,6кг	2	БЕЗ ЧЕРТ.	
	17	ф10AI, ℓ=300; 0,20кг	2		
КП17-2		Поз. 3,6...17 по КП17-1			560,1
	1	Каркас 1КР142-2	1	1.424.1-6/89.2-53	
	2	8КР95-5	1	-208	
	4	1КР47-2	2	-63	
	5	1КР57-1	1	-68	

Инв. № подл. | Подпись и дата | Взам. инв. №

Марка каркаса	Поз.	Наименование	Кол.	Обозначение документа	Масса каркаса кг
КП17-3		Поз. 3, 6...17 по КП17-1			680,2
	1	Каркас 1КР142-3	1	1.424.1-6/89.2-53	
	2	8КР95-6	1	-208	
	4	1КР48-1	2	-64	
	5	1КР59	1	-68	
КП17-4		Поз. 2,3,6...17 по КП17-1			642,2
	1	Каркас 4КР142-4	1	1.424.1-6/89.2-125	
	4	2КР46	2	-86	
	5	2КР56	1	-94	
КП17-5		Поз. 3,6...17 по КП17-1			778,5
	1	Каркас 2КР142	1	1.424.1-6/89.2-75	
	2	9КР95-4	1	-235	
	4	2КР46	2	-86	
	5	2КР56	1	-94	
КП17-6		Поз. 3, 6...17 по КП17-1			955,4
	1	Каркас 4КР142-6	1	1.424.1-6/89.2-125	
	2	8КР95-6	1	-208	
	4	2КР48-3	2	-89	
	5	2КР59	1	-94	

Инв. № подл. | Подпись и дата | Взам. инв. №

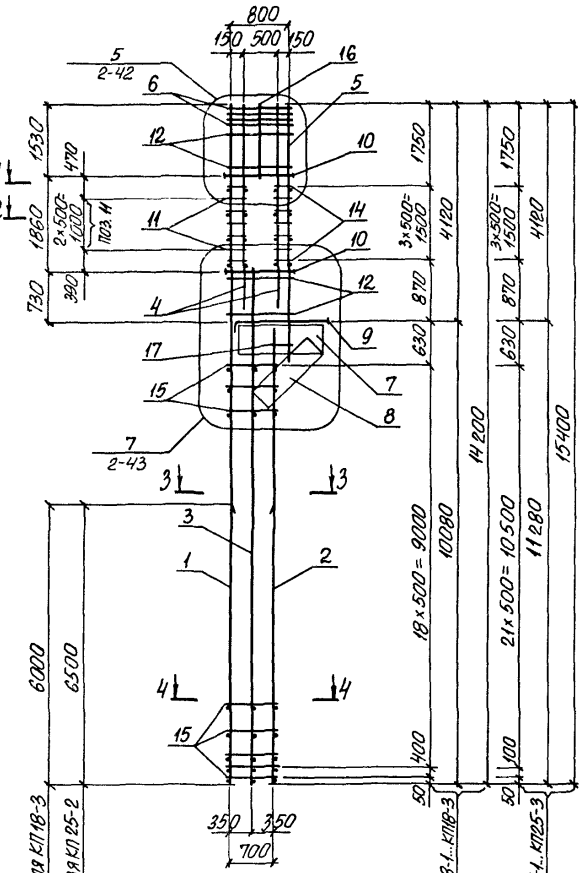

1-1

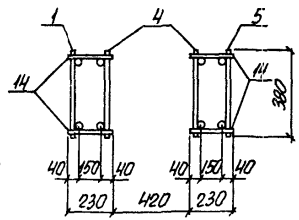

2-2

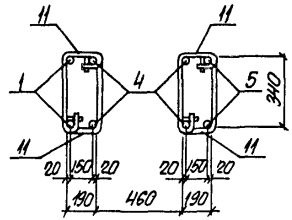

3-3

(Для КП18-1...КП18-3; КП25-1...КП25-3)

4-4

(Для КП18-1, КП18-2, КП25-1, КП25-3)

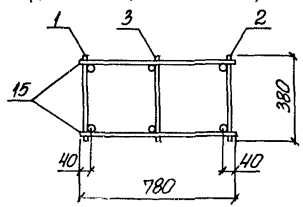

4-4

(Для КП18-3, КП25-2)

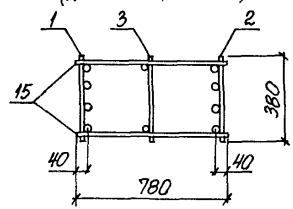

1. Арматура класса А-I и А-III по ГОСТ 5781-82.
2. Спецификацию арматуры смотреть на листах 2,3.

Нач. отд.	Бродский		1.424.1 - 6/89.2 - 18
Н. контр.	Кудрявцевская		
Гл. спец.	Сафранский		КАРКАС КП18-1... КП18-3 КП25-1... КП25-3
Зав. гр.	Кудрявцевская		
Исполн.	Копина		
Провер.	Тремль		

Стадия	Лист	Листов
Р	1	3

ХАРЬКОВСКИЙ ПРОМСТРОЙНИИПРОЕКТ

Инв. № подл. | Подпись и дата | Взам. инв. №

Марка каркаса	Поз.	Наименование	Кол.	Обозначение документа	Масса каркаса кг
КП18-1	1	Каркас 1КР142-1	1	1.424.1-6/89 2-53	452,6
	2	8КР101-1	1	-210	
	3	5КР108	1	-149	
	4	1КР43-2	2	-61	
	5	1КР50	1	-66	
	6	Сетка С1	4	-273	
	7	С2	1	-274	
	8	С3-1	1	-275	
	9	Арм. элемент СШ1	1	-276	
	10	СШ9	6	-277	
	11	Стержень арм. СТ2	12		
	12	СТ3	24	1.424.1-6/89.2-278	
	13	СТ4	32		
	14	ФВАI, ℓ=230; 0,10 кг	16		
	15	ФВАI, ℓ=780; 0,30 кг	40	БЕЗ ЧЕРТ.	
	16	ф12АIII, ℓ=1550; 1,4 кг	2		
	17	ф10АI, ℓ=300; 0,20 кг	2		
КП18-2		Поз. 3, 6...17 по КП18-1			529,6
	1	Каркас 1КР142-2	1	1.424.1-6/86 2-53	
	2	8КР101-2	1	-210	
	4	1КР44-1	2	-61	
	5	1КР51-1	1	-66	
КП18-3		Поз. 3...17 по КП18-1			545,0
	1	Каркас 3КР142	1	1.424.1-6/89.2-105	
	2	10КР101	1	-264	

Инв. № подл. | Подпись и дата | Взам. инв. №

1.424.1-6/89.2-18 Лист 2

Марка каркаса	Поз.	Наименование	Кол.	Обозначение документа	Масса каркаса кг
КП25-1		Поз. 4...14, 16, 17 по КП18-1			475,0
	1	Каркас 1КР154-1	1	1.424.1-6/89.2-55	
	2	8КР113-1	1	-216	
	3	5КР120	1	-155	
	15	ФВАI, ℓ=780; 0,30 кг	46	БЕЗ ЧЕРТ.	
КП25-2		Поз. 4...14, 16, 17 по КП18-1			575,0
	1	Каркас 3КР154	1	1.424.1-6/89.2-108	
	2	10КР113	1	-270	
	3	5КР120	1	-155	
	15	ФВАI, ℓ=780; 0,30 кг	46	БЕЗ ЧЕРТ.	
КП25-3		Поз 6...14, 16, 17 по КП18-1			556,8
	1	Каркас 1КР154-2	1	1.424.1-6/89.2-55	
	2	8КР113-2	1	-216	
	3	5КР120	1	-155	
	4	1КР44-1	2	-61	
	5	1КР51-1	1	-66	
	15	ФВАI, ℓ=780; 0,30 кг	46	БЕЗ ЧЕРТ.	

Инв. № подл. | Подпись и дата | Взам. инв. №

1.424.1-6/89.2-18 Лист 3

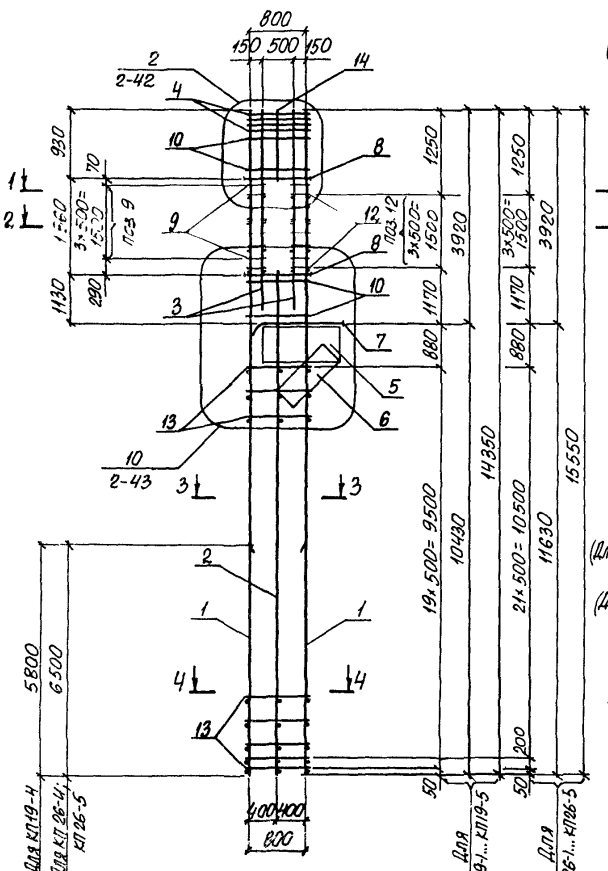

1. Арматура класса А-I и А-III по ГОСТ 5781-82.
2. Спецификацию арматуры смотреть на листах 2,3.

1-1

(Для КП19-1...КП19-4; КП26-1; КП26-2; КП26-4; КП26-5)

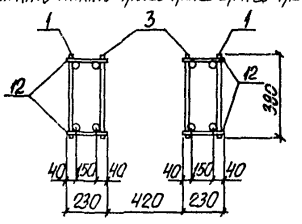

2-2

(Для КП19-1...КП19-4; КП26-1; КП26-2; КП26-4; КП26-5)

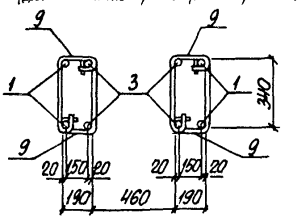

1-1

(Для КП19-5; КП26-3)

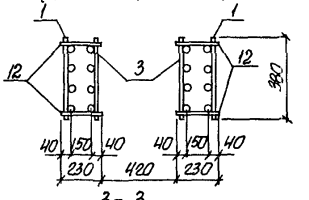

2-2

(Для КП19-5; КП26-3)

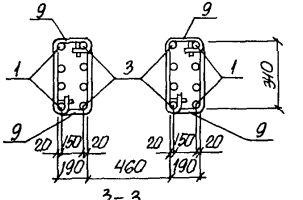

3-3

(Для КП19-1...КП19-4; КП26-1; КП26-2; КП26-4; КП26-5)

4-4

(Для КП19-1... КП19-3; КП26-1; КП26-2)

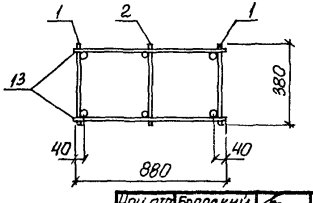

3-3

(Для КП19-5; КП26-3)

4-4

(Для КП19-4; КП19-5; КП26-3... КП26-5)

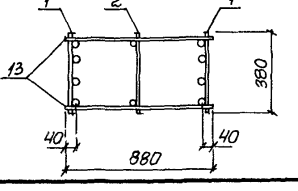

Нач. отд.	Белоский	
Н. контр.	Кудрявцевская	
Гл. спец.	Сафранский	
Зав. гр.	Кудрявцевская	
Исполн.	Копнина	
Провер.	Тремлб	

1.424.1 - 6/89.2 - 19

КАРКАС

КП19-1... КП19-5
КП26-1 ... КП26-5

Стадия	Лист	Листов
Р	1	3

ХАРЬКОВСКИЙ ПРОМСТРОЙНИИПРОЕКТ

Инв. № подл. | Подпись и дата | Взам. инв. №

Марка каркаса	Поз.	Наименование	Кол.	Обозначение документа	Масса каркаса, кг
КП19-1	1	Каркас 1КР143-1	2	1.424.1-6/89.2-54	438,9
	2	5КР115-1	1	-152	
	3	1КР37	2	-58	
	4	Сетка С1	4	-273	
	5	С2	1	-274	
	6	С3	1	-275	
	7	Арм. элемент СШ2	1	-276	
	8	СШ9	6	-277	
	9	Стержень арм. СТ2	16	1.424.1-6/89.2-278	
	10	СТ3	20		
	11	СТ4	38		
	12	ф8 AI, ℓ=230; 0,10кг	16	без черт.	
	13	ф8 AI, ℓ=880; 0,40кг	40		
	14	ф12 AIII, ℓ=950; 0,80кг	2		
КП19-2		Поз. 2,4...14 по КП19-1			511,7
	1	Каркас 1КР143-2	2	1.424.1-6/89.2-54	
	3	1КР38	2	-58	
КП19-3		Поз. 2,4...14 по КП19-1			620,9
	1	Каркас 1КР143-3	2	1.424.1-6/89.2-54	
	3	1КР39	2	-59	
КП19-4		Поз. 2,4...14 по КП19-1			623,7
	1	Каркас 3КР143-1	2	1.424.1-6/89.2-106	
	3	1КР38	2	-58	
КП19-5		Поз. 2,4...14 по КП19-1			861,7
	1	Каркас 2КР143-1	2	1.424.1-6/89.2-76	
	3	2КР38	2	-82	

Инв. № подл. | Подпись и дата | Взам. инв. №

Марка каркаса	Поз.	Наименование	Кол.	Обозначение документа	Масса каркаса, кг
КП26-1		Поз. 3...12,14 по КП19-1			460,7
	1	Каркас 1КР155-1	2	1.424.1-6/89.2-56	
	2	5КР127-1	1	-157	
	13	ф8 AI, ℓ=880; 0,40кг	46	без черт	
КП26-2		Поз. 4...12,14 по КП19-1			654,7
	1	Каркас 1КР155-3	2	1.424.1-6/89.2-56	
	2	5КР127-1	1	-157	
	3	1КР39	2	-59	
	13	ф8 AI, ℓ=880; 0,40кг	46	без черт.	
КП26-3		Поз. 4...12,14 по КП19-1			755,9
	1	Каркас 2КР155	2	1.424.1-6/89.2-79	
	2	5КР127-1	1	-157	
	3	2КР37	2	-82	
	13	ф8 AI, ℓ=880; 0,40кг	46	без черт	
КП26-4		Поз. 4...12,14 по КП19-1			661,9
	1	Каркас 3КР155-1	2	1.424.1-6/89.2-109	
	2	5КР127-1	1	-157	
	3	1КР38	2	-58	
	13	ф8 AI, ℓ=880; 0,40кг	46	без черт.	
КП26-5		Поз. 4...12,14 по КП19-1			818,7
	1	Каркас 3КР155-2	2	1.424.1-6/89.2-109	
	2	5КР127-1	1	-157	
	3	1КР39	2	-59	
	13	ф8 AI, ℓ=880; 0,40кг	46	без черт	

Инв. № подл. | Подпись и дата | Взам. инв. №

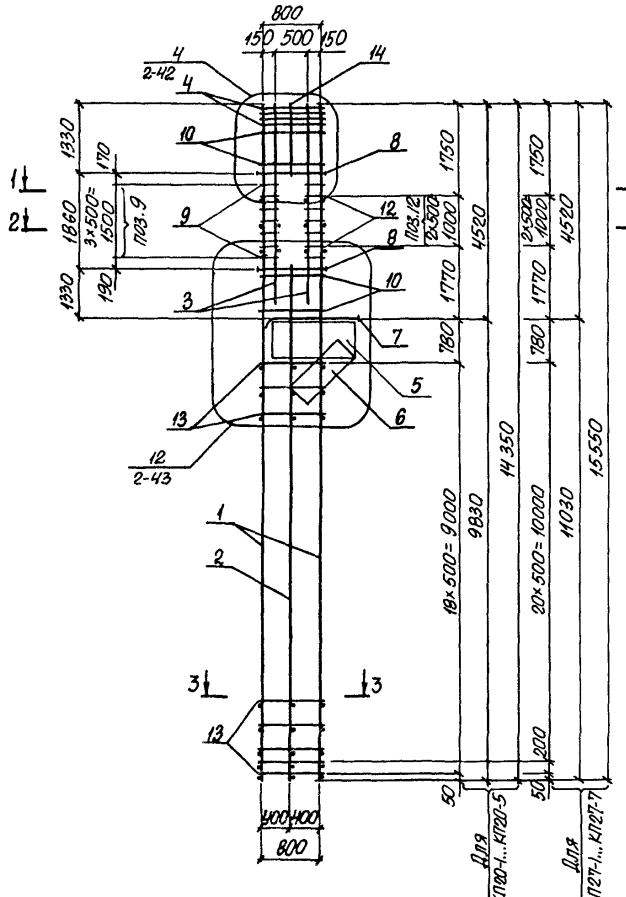

1. Арматура класса А-I и А-III по ГОСТ 5781-82.
2. Спецификацию арматуры смотреть на листах 2, 3.

1-1

(Для КП20-1...КП20-3; КП27-1...КП27-3; КП27-5; КП27-7)

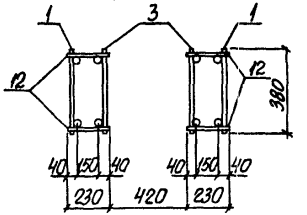

2-2

(Для КП20-1...КП20-3; КП27-1...КП27-3; КП27-5; КП27-7)

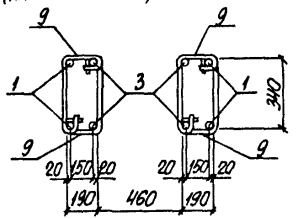

1-1

(Для КП20-4; КП20-5; КП27-4; КП27-6)

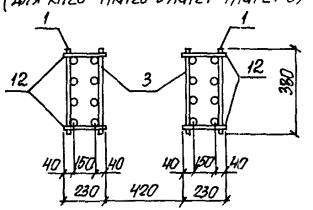

2-2

(Для КП20-4; КП20-5; КП27-4; КП27-6)

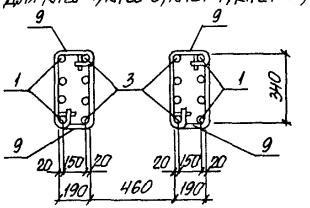

3-3

(Для КП20-1...КП20-3; КП27-1...КП27-3)

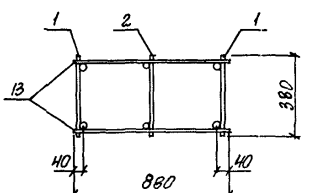

3-3

(Для КП20-4; КП20-5; КП27-4...КП27-7)

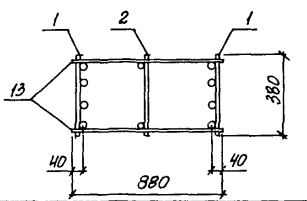

Нач. отд.	Бродский		
Н. контр.	Кудрявцевский		
Гл. спец.	Сафрыгинский		
Зав. гр.	Кудрявцевский		
Исполн.	Копина		
Провер.	Трёмпль		

1.424.1-6/89.2-20

Каркас
КП20-1... КП20-5
КП27-1... КП27-7

Стадия	Лист	Листов
Р	1	3

ХАРЬКОВСКИЙ ПРОМСТРОЙНИИПРОЕКТ

Инв. № подл. | Подпись и дата | Взам. инв. №

Марка каркаса	Поз.	Наименование	Кол.	Обозначение документа	Масса каркаса, кг
КП 20-1	1	Каркас 1КР143-1	2	1.424.1-6/89.2-54	461,6
	2	5КР111-1	1	-150	
	3	1КР41	2	-60	
	4	Сетка С1	4	-273	
	5	С2	1	-274	
	6	С3	1	-275	
	7	Арм. элемент СШ4	1	-276	
	8	СШ9	6	-277	
	9	Стержень арм. СТ2	16	1.424.1-6/89.2-278	
	10	СТ3	28		
	11	СТ4	48		
	12	ф 8 AI, ℓ=230, 0,10 кг	12	без черт.	
	13	ф 8 AI, ℓ=880; 0,40 кг	38		
	14	ф 12 AII, ℓ=1350; 1,2 кг	2		
КП 20-2		Поз. 2,4...14 по КП 20-1			535,5
	1	Каркас 1КР143-2	2	1.424.1-6/89.2-54	
	3	1КР42	2	-60	
КП 20-3		Поз. 2,4...14 по КП 20-1			647,2
	1	Каркас 1КР143-3	2	1.424.1-6/89.2-54	
	3	1КР43-1	2	-61	
КП 20-4		Поз. 2,4...14 по КП 20-1			744,7
	1	Каркас 2КР143	2	1.424.1-6/89.2-76	
	3	2КР41-1	2	-84	
КП 20-5		Поз. 2,4...14 по КП 20-1			893,1
	1	Каркас 2КР143-1	2	1.424.1-6/89.2-76	
	3	2КР42	2	-93	
КП 27-1		Поз. 3...12, 14 по КП 20-1			484,7
	1	Каркас 1КР155-1	2	1.424.1-6/89.2-56	
	2	5КР123-1	1	-156	
	13	ф 8 AI, ℓ=880; 0,40 кг	44	без черт.	

Инв. № подл. | Подпись и дата | Взам. инв. №

1.424.1-6/89.2-20

Лист 2

Марка каркаса	Поз.	Наименование	Кол.	Обозначение документа	Масса каркаса, кг
КП 27-2		Поз. 4...12, 14 по КП 20-1			563,5
	1	Каркас 1КР155-2	2	1.424.1-6/89.2-56	
	2	5КР123-1	1	-156	
	3	1КР42	2	-60	
	13	ф 8 AI, ℓ=880; 0,40 кг	44	без черт.	
КП 27-3		Поз. 4...12, 14 по КП 20-1			682,3
	1	Каркас 1КР155-3	2	1.424.1-6/89.2-56	
	2	5КР123-1	1	-156	
	3	1КР43-1	2	-61	
	13	ф 8 AI, ℓ=880; 0,40 кг	44	без черт.	
КП 27-4		Поз. 4...12, 14 по КП 20-1			786,7
	1	Каркас 2КР155	2	1.424.1-6/89.2-79	
	2	5КР123-1	1	-156	
	3	2КР41-1	2	-84	
	13	ф 8 AI, ℓ=880; 0,40 кг	44	без черт.	
КП 27-5		Поз. 4...12, 14 по КП 20-1			808,7
	1	Каркас 1КР155-5	2	1.424.1-6/89.2-191	
	2	5КР123-1	1	-156	
	3	1КР42	2	-60	
	13	ф 8 AI, ℓ=880, 0,40 кг	44	без черт.	
КП 27-6		Поз. 4...12, 14 по КП 20-1			944,2
	1	Каркас 2КР155-1	2	1.424.1-6/89.2-79	
	2	5КР123-1	1	-156	
	3	2КР42	2	-93	
	13	ф 8 AI, ℓ=880; 0,40 кг	44	без черт.	
КП 27-7		Поз. 4...12, 14 по КП 20-1			1040,3
	1	Каркас 1КР155-6	2	1.424.1-6/89.2-191	
	2	5КР123-1	1	-156	
	3	1КР43-1	2	-61	
	13	ф 8 AI, ℓ=880; 0,40 кг	44	без черт.	

Инв. № подл. | Подпись и дата | Взам. инв. №

1.424.1-6/89.2-20

Лист 3

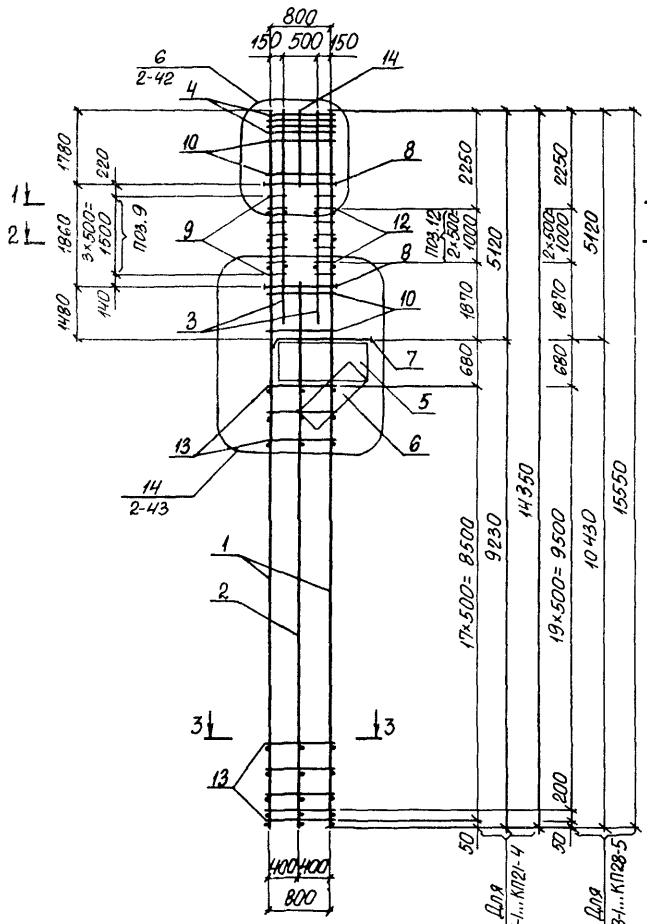

1-1

(Для КП21-1; КП28-1; КП28-2)

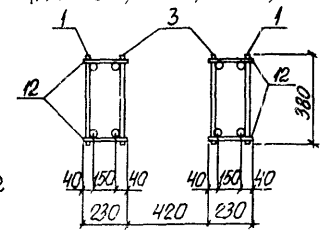

2-2

(Для КП21-1; КП28-1; КП28-2)

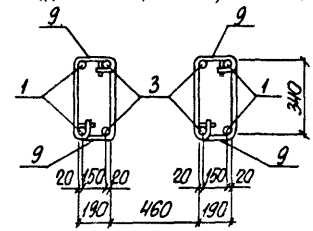

1-1

(Для КП21-2...КП21-4; КП28-3...КП28-5)

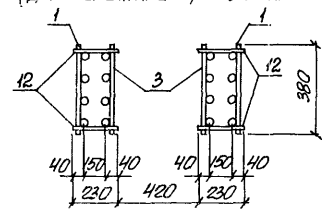

2-2

(Для КП21-2...КП21-4; КП28-3...КП28-5)

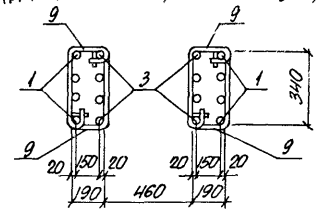

3-3

(Для КП21-1; КП28-1; КП28-2)

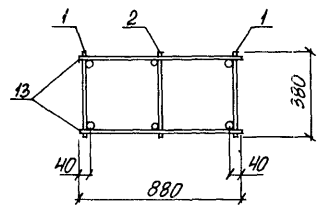

3-3

(Для КП21-2...КП21-4; КП28-3...КП28-5)

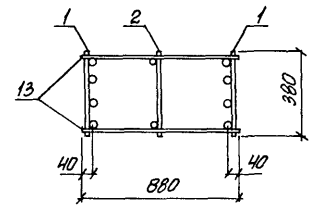

1. Арматура класса А-I и А-III по ГОСТ 5781-82.
2. Спецификацию арматуры смотреть на листах 2,3.

Нач. отд.	Бродский	
Н. контр.	Купричевская	
Гл. спец.	Сафранский	
Зав. гр.	Купричевская	
Исполн.	ЛАРМЕТ	
Провер.	Тремль	

1.424.1 - 6/89.2-21

КАРКАС
КП21-1...КП21-4;
КП28-1...КП28-5

Стадия	Лист	Листов
Р	1	3

ХАРЬКОВСКИЙ ПРОМСТРОЙНИИПРОЕКТ

Инв.№ подл. | Подпись и дата | Взам.инв.№

Марка каркаса	Поз.	Наименование	Кол.	Обозначение документа	Масса каркаса, кг
КП21-1	1	Каркас 1КР143-2	2	1.424.1-6/89.2-54	559,1
	2	5КР107-1	1	-148	
	3	1КР47-2	2	-63	
	4	Сетка С1	4	-273	
	5	С2	1	-274	
	6	С3	1	-275	
	7	Арм. элемент СШ5	1	-276	
	8	СШ9	6	-277	
	9	Стержень арм. СТ2	16	1.424.1-6/89.2-278	
	10	СТ3	36		
	11	СТ4	57		
	12	ф8AI, ℓ=230; 0,10кг	12	без черт.	
	13	ф8AI, ℓ=880; 0,40кг	36		
	14	ф12AIII, ℓ=1800; 1,6кг	2		
КП21-2		Поз. 2, 4...14 по КП21-1			773,9
	1	Каркас 2КР143	2	1.424.1-6/89.2-76	
	3	2КР46	2	-86	
КП21-3		Поз. 2, 4...14 по КП21-1			926,3
	1	Каркас 2КР143-1	2	1.424.1-6/89.2-76	
	3	2КР47-3	2	-88	
КП21-4		Поз. 2, 4...14 по КП21-1			1156,2
	1	Каркас 2КР143-2	2	1.424.1-6/89.2-76	
	3	2КР48-3	2	-89	

Инв. № подл. | Подпись и дата | Взам. инв. №

1.424.1-6/89.2-21 Лист 2

Марка каркаса	Поз.	Наименование	Кол.	Обозначение документа	Масса каркаса, кг
КП28-1		Поз. 4...12, 14 по КП21-1			510,1
	1	Каркас 1КР155-1	2	1.424.1-6/89.2-56	
	2	5КР119-1	1	-154	
	3	1КР48	2	-64	
	13	ф8AI, ℓ=880; 0,40кг	42	без черт.	
КП28-2		Поз. 3...12, 14 по КП21-1			588,0
	1	Каркас 1КР155-2	2	1.424.1-6/89.2-56	
	2	5КР119-1	1	-154	
	13	ф8AI, ℓ=880; 0,40кг	42	без черт.	
КП28-3		Поз. 4...12, 14 по КП21-1			816,8
	1	Каркас 2КР155	2	1.424.1-6/89.2-79	
	2	5КР119-1	1	-154	
	3	2КР46	2	-86	
	13	ф8AI, ℓ=880, 0,40кг	42	без черт.	
КП28-4		Поз. 4...12, 14 по КП21-1			978,4
	1	Каркас 2КР155-1	2	1.424.1-6/89.2-79	
	2	5КР119-1	1	-154	
	3	2КР47-3	2	-88	
	13	ф8AI, ℓ=880; 0,40кг	42	без черт.	
КП28-5		Поз. 4...12, 14 по КП21-1			1222,7
	1	Каркас 2КР155-2	2	1.424.1-6/89.2-79	
	2	5КР119-1	1	-154	
	3	2КР48-3	2	-89	
	13	ф8AI, ℓ=880; 0,40кг	42	без черт.	

Инв. № подл. | Подпись и дата | Взам. инв. №

1.424.1-6/89.2-21 Лист 3

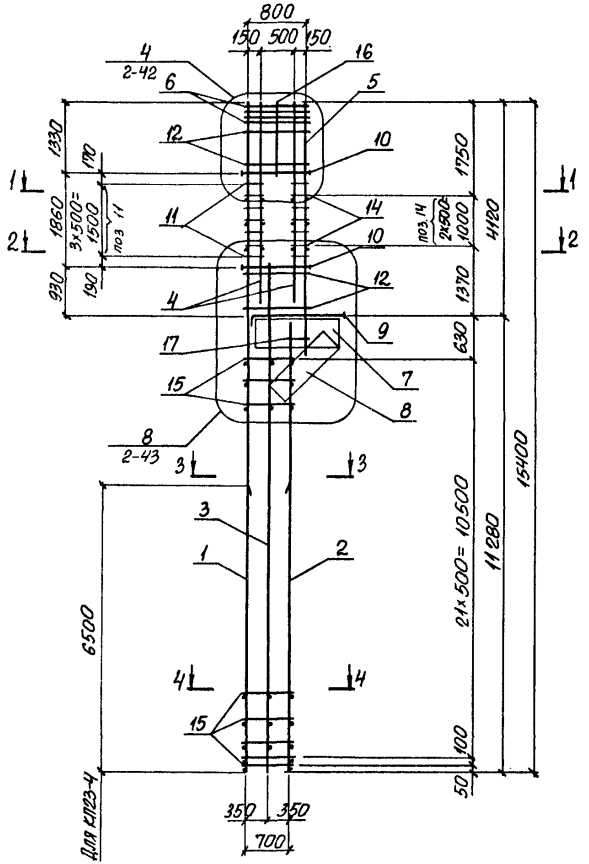

1. Арматура класса А-I и А-III по ГОСТ 5781-82.
2. Спецификацию арматуры смотреть на листах 2, 3.

1-1
(Для КП23-1... КП23-5)

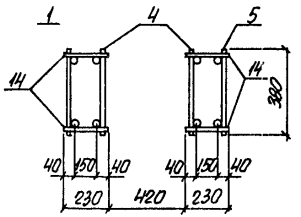

2-2
(Для КП23-1... КП23-5)

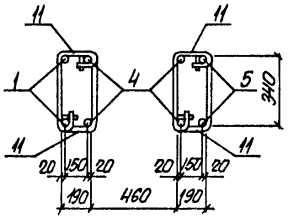

1-1
(Для КП23-6)

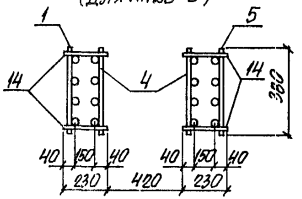

2-2
(Для КП23-6)

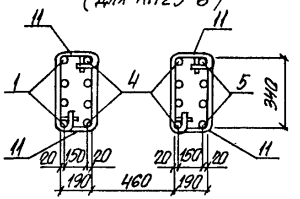

3-3
(Для КП23-1... КП23-4)

4-4
(Для КП23-1... КП23-3)

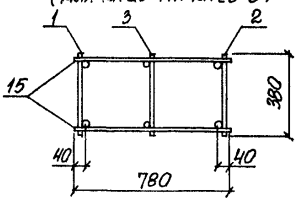

3-3
(Для КП23-5; КП23-6)

4-4
(Для КП23-4... КП23-6)

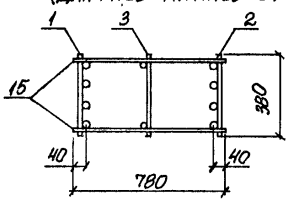

Нач.отд.	Бродский		
Н.контр.	Кудрявцева		
Гл.спец.	Сафранский		
Зав.гр.	Кудрявская		
Исполн.	Копина		
Провер.	Гремль		

1.424.1-6/89.2-22

КАРКАС КП23-1... КП23-6

Стадия	Лист	Листов
Р	1	3

ХАРЬКОВСКИЙ ПРОМСТРОЙНИИПРОЕКТ

Инв.№ подл. | Подпись и дата | Взам.инв.№

Марка каркаса	Поз.	Наименование	Кол.	Обозначение документа	Масса каркаса, кг
КП23-1	1	Каркас 1КР154-1	1	1.424.1-6/89.2-55	475,9
	2	8КР113-1	1	-216	
	3	5КР122-1	1	-155	
	4	1КР41	2	-60	
	5	1КР50	1	-66	
	6	Сетка С1	4	-273	
	7	С2	1	-274	
	8	С3-1	1	-275	
	9	Арм. элемент СШ2	1	-276	
	10	СШ9	6	-277	
	11	Стержень арм. СТ2	16		
	12	СТ3	24	1.424.1-6/89.2-278	
	13	СТ4	42		
	14	ф8АI, ℓ=230; 0,10 кг	12	Без черт.	
	15	ф8АI, ℓ=780; 0,30 кг	46		
	16	ф12АIII, ℓ=1350; 1,2 кг	2		
	17	ф10АI, ℓ=300; 0,2 кг	2		
КП23-2		Поз. 3, 6...17 по КП23-1			556,9
	1	Каркас 1КР154-2	1	1.424.1-6/89.2-55	
	2	8КР113-2	1	-216	
	4	1КР42	2	-60	
	5	1КР51-1	1	-66	

Инв. № подл. | Подпись и дата | Взам. инв. №

1.424.1-6/89.2-22 Лист 2

Марка каркаса	Поз.	Наименование	Кол.	Обозначение документа	Масса каркаса, кг
КП23-3		Поз. 3, 6...17 по КП23-1			680,7
	1	Каркас 1КР154-3	1	1.424.1-6/89.2-55	
	2	8КР113-3	1	-216	
	4	1КР43-1	2	-61	
	5	1КР53	1	-67	
КП23-4		Поз. 3...17 по КП23-1			575,9
	1	Каркас 3КР154	1	1.424.1-6/89.2-108	
	2	10КР113	1	-270	
КП23-5		Поз. 3...17 по КП23-1			663,1
	1	Каркас 7КР154-4	1	1.424.1-6/89.2-189	
	2	9КР113	1	-243	
КП23-6		Поз. 3, 6...17 по КП23-1			783,3
	1	Каркас 2КР154	1	1.424.1-6/89.2-78	
	2	9КР113	1	-243	
	4	2КР41-1	2	-84	
	5	2КР50	1	-91	

Инв. № подл. | Подпись и дата | Взам. инв. №

1.424.1-6/89.2-22 Лист 3

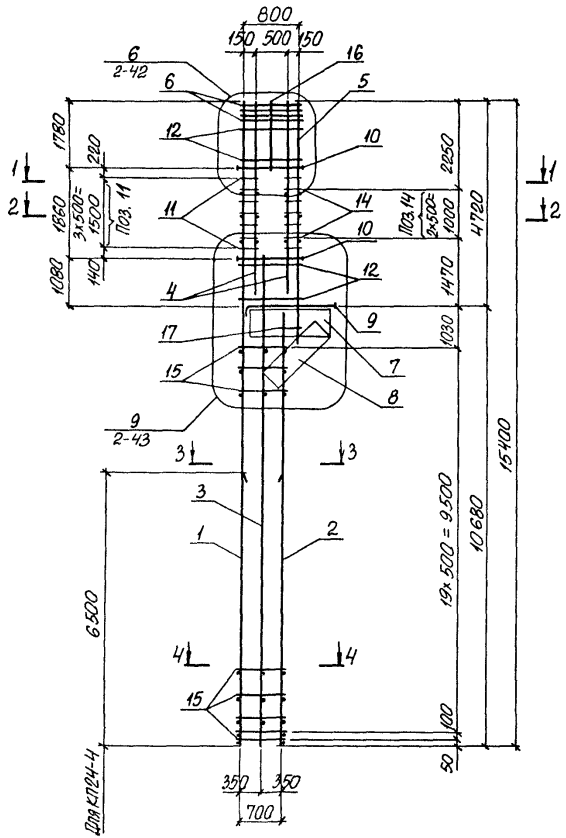

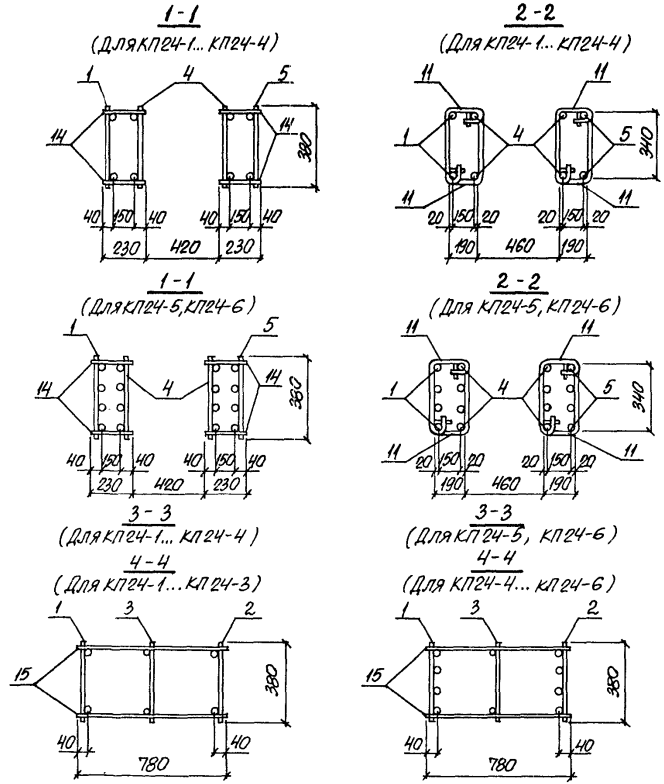

1. Арматура класса А-I и А-III по ГОСТ 5781-82.
2. Спецификацию арматуры смотреть на листах 2, 3.

Нач. отд.	Бродский		1.424.1-6/89.2-23
Н. контр.	Кудричевская		
Гл. спец.	Савранский		
Зав. гр.	Кудричевская		Каркас КП24-1...КП24-6
Исполн.	Копина		
Провер.	Тремль		

Стадия	Лист	Листов
Р	1	3

ХАРЬКОВСКИЙ ПРОМСТРОЙНИИПРОЕКТ

Инв. № подл. | Подпись и дата | Взам. инв. №

Марка каркаса	Поз.	Наименование	Кол.	Обозначение документа	Масса каркаса, кг
КП24-1	1	Каркас 1КР154-1	1	1.424.1-6/89.2-55	508,8
	2	8КР107-4	1	-214	
	3	5КР117-1	1	-153	
	4	1КР46	2	- 62	
	5	1КР56	1	- 68	
	6	Сетка С1	4	-273	
	7	С2	1	-274	
	8	С3-1	1	-275	
	9	Арм. элемент СШ5	1	-276	
	10	СШ9	6	-277	
	11	Стержень арм. СТ2	16		
	12	СТ3	32	1.424.1-6/89.2-278	
	13	СТ4	53		
	14	ФВАI, ℓ=230; 0,10 кг	12		
	15	ФВАI, ℓ=780; 0,30 кг	42		
	16	Ф12АIII, ℓ=1800; 1,6 кг	2	Без черт.	
	17	Ф10АI, ℓ=300; 0,20 кг	2		
КП24-2		Поз. 3, 6...17 по КП24-1			588,9
	1	Каркас 1КР154-2	1	1.424.1-6/89.2-55	
	2	8КР107-5	1	-214	
	4	1КР47-2	2	- 63	
	5	1КР57-1	1	- 68	

Инв. № подл. | Подпись и дата | Взам. инв. №

Марка каркаса	Поз.	Наименование	Кол.	Обозначение документа	Масса каркаса, кг
КП24-3		Поз. 3, 6...17 по КП24-1			716,2
	1	Каркас 1КР154-3	1	1.424.1-6/89.2-55	
	2	8КР107-6	1	-214	
	4	1КР48-1	2	- 64	
	5	1КР59	1	- 68	
КП24-4		Поз. 3...17 по КП24-1			608,8
	1	Каркас 3КР154	1	1.424.1-6/89.2-108	
	2	10КР107-4	1	-268	
КП24-5		Поз. 3, 6...17 по КП24-1			820,9
	1	Каркас 2КР154	1	1.424.1-6/89.2-78	
	2	9КР107-4	1	-241	
	4	2КР46	2	- 86	
	5	2КР56	1	- 94	
КП24-6		Поз. 3, 6...17 по КП24-1			986,9
	1	Каркас 2КР154-1	1	1.424.1-6/89.2-78	
	2	9КР107-5	1	-241	
	4	2КР47-3	2	- 88	
	5	2КР57-1	1	- 93	

Инв. № подл. | Подпись и дата | Взам. инв. №

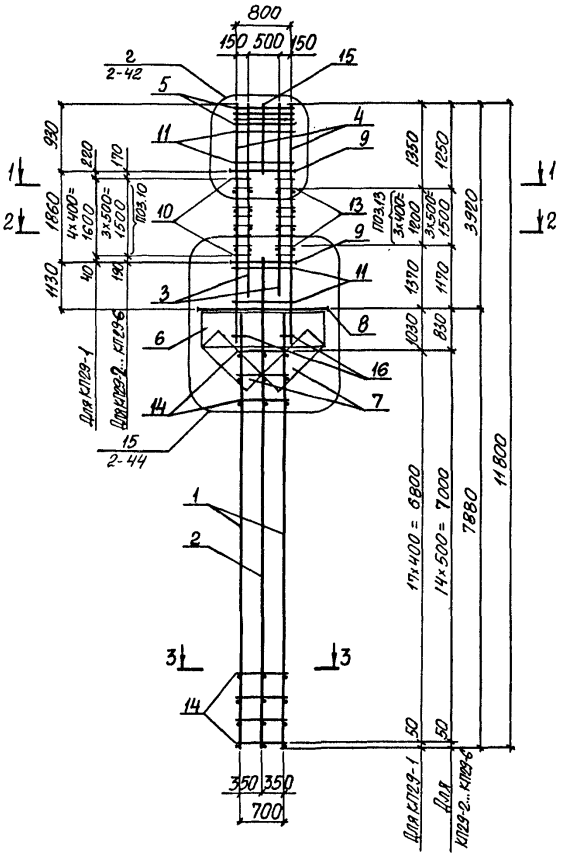

1. Арматура класса А-I и А-III по ГОСТ 5781-82.
2. Спецификацию арматуры смотреть на листах 2,3.

1-1
(Для КП29-1... КП29-4)

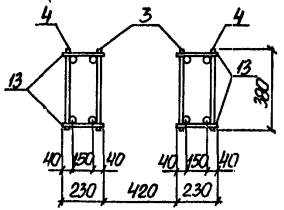

2-2
(Для КП29-1... КП29-4)

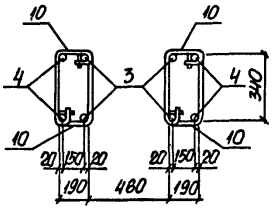

1-1
(Для КП29-5, КП29-6)

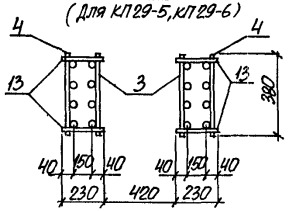

2-2
(Для КП29-5, КП29-6)

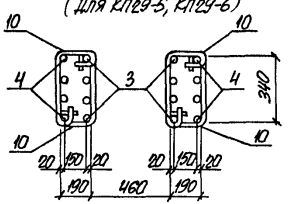

3-3
(Для КП29-1... КП29-5)

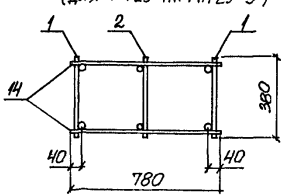

3-3
(КП29-6)

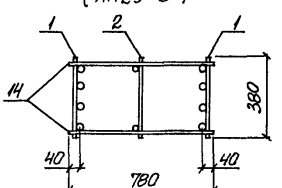

Нач.отд.	Бродский		
Н.контр.	Кудрявская		
Гл.спец.	Сафранский		
Зав.гр.	Кудрявская		
Исполн.	Колина		
Провер.	Трель		

1.424.1-6/89.2-24

Каркас КП29-1... КП29-6

Стадия	Лист	Листов
Р	1	3

ХАРЬКОВСКИЙ ПРОМСТРОЙНИИПРОЕКТ

Инв.№ подл. | Подпись и дата | Взам.инв.№

Марка каркаса	Поз.	Наименование	Кол.	Обозначение документа	Масса каркаса кг
КП29-1	1	Каркас 8КР79	2	1.424.1-6/89.2-197	398,7
	2	5КР90	1	-140	
	3	1КР36	2	-58	
	4	1КР47-1	2	-63	
	5	Сетка С1	4	-273	
	6	С2-1	2	-274	
	7	С3-3	2	-275	
	8	Арм. элемент СШ7	1	-276	
	9	СШ9	6	-277	
	10	Стержень арм. СТ1	20		
	11	СТ3	20	1.424.1-6/89.2-278	
	12	СТ4	45		
	13	ф6АI, ℓ=230; 0,05кг	16		
	14	ф6АI, ℓ=780; 0,20кг	36	Без черт.	
	15	ф12АIII, ℓ=950; 0,80кг	2		
	16	ф10АI, ℓ=300; 0,20кг	4		
КП29-2		Поз.5...9,11,12,15,16 по КП29-1			464,0
	1	Каркас 8КР79-1	2	1.424.1-6/89.2-197	
	2	5КР90-1	1	-140	
	3	1КР37	2	-58	
	4	1КР48	2	-64	
	10	Стержень арм. СТ2	16	-278	
	13	ф8АI, ℓ=230; 0,10кг	16	Без черт.	
	14	ф8АI, ℓ=780; 0,30кг	30		
КП29-3		Поз.5...9,11,12,15,16 по КП29-1			532,8
	1	Каркас 8КР79-2	2	1.424.1-6/89.2-197	
	2	5КР90-1	1	-140	
	3	1КР38	2	-58	

Инв. № подл. | Подпись и дата | Взам. инв. №

1.424.1-6/89.2-24

Лист 2

Марка каркаса	Поз.	Наименование	Кол.	Обозначение документа	Масса каркаса кг
КП29-3 (продолжение)	4	Каркас 1КР49	2	1.424.1-6/89.2-65	
	10	Стержень арм. СТ2	16	-278	
	13	ф8АI, ℓ=230; 0,10кг	16	Без черт.	
	14	ф8АI, ℓ=780; 0,30кг	30		
КП29-4		Поз.5...9,11,12,15,16 по КП29-1			638,0
	1	Каркас 8КР79-3	2	1.424.1-6/89.2-197	
	2	5КР90-1	1	-140	
	3	1КР39	2	-59	
	4	1КР51	2	-66	
	10	Стержень арм. СТ2	16	-278	
	13	ф8АI, ℓ=230; 0,10кг	16	Без черт.	
	14	ф8АI, ℓ=780; 0,30кг	30		
КП29-5		Поз.5...9,11,12,15,16 по КП29-1			594,4
	1	Каркас 8КР79-1	2	1.424.1-6/89.2-197	
	2	5КР90-1	1	-140	
	3	2КР37	2	-82	
	4	2КР48-1	2	-89	
	10	Стержень арм. СТ2	16	-278	
	13	ф8АI, ℓ=230; 0,10кг	16	Без черт.	
	14	ф8АI, ℓ=780; 0,30кг	30		
КП29-6		Поз.5...9,11,12,15,16 по КП29-1			716,0
	1	Каркас 9КР79	2	1.424.1-6/89.2-224	
	2	5КР90-1	1	-140	
	3	2КР37	2	-82	
	4	2КР48-1	2	-89	
	10	Стержень арм. СТ2	16	-278	
	13	ф8АI, ℓ=230; 0,10кг	16	Без черт.	
	14	ф8АI, ℓ=780; 0,30кг	30		

Инв. № подл. | Подпись и дата | Взам. инв. №

1.424.1-6/89.2-24

Лист 3

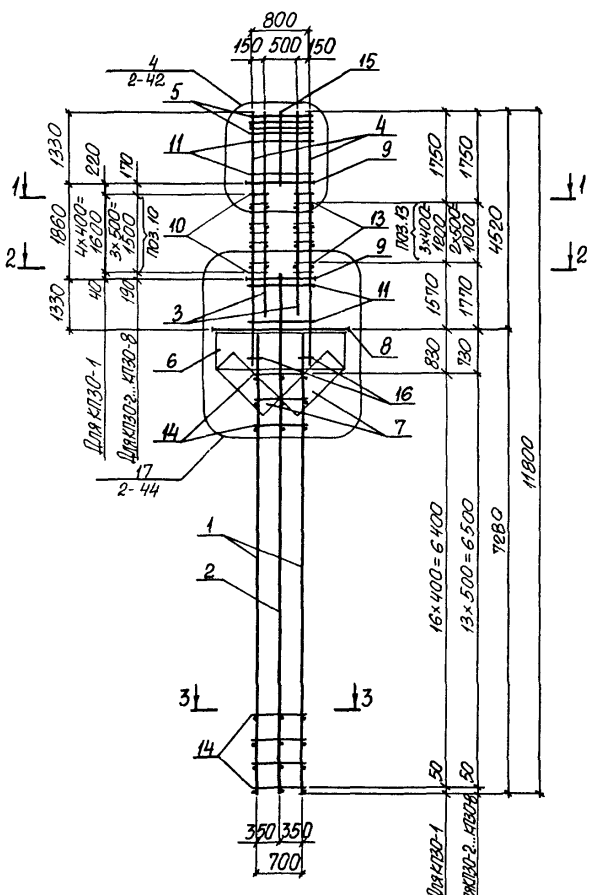

1-1

(Для КП30-1...КП30-4)

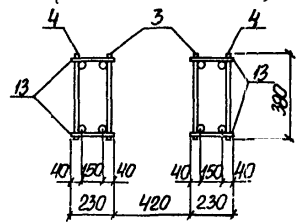

2-2

(Для КП30-1...КП30-4)

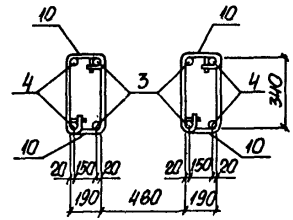

1-1

(Для КП30-5...КП30-8)

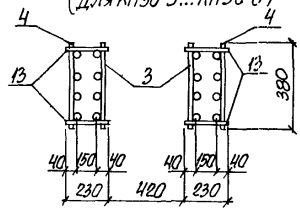

2-2

(Для КП30-5...КП30-8)

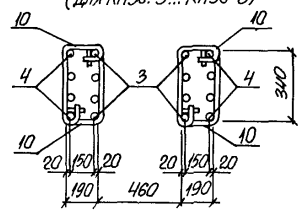

3-3

(Для КП30-1...КП30-5, КП30-7)

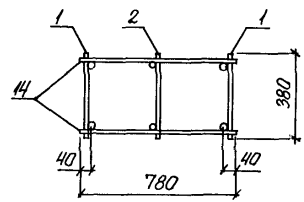

3-3

(Для КП30-6, КП30-8)

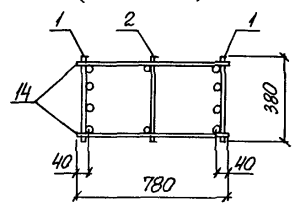

1. Арматура класса A-I и A-III по ГОСТ 5781-82.
2. Спецификацию арматуры смотреть на листах 2...5.

Нач.отд.	Брацкий		
Н.контр.	Куприневский		
Гл.спец.	Сафранский		
Зав.гр.	Куприневская		
Исполн.	Копина		
Провер.	Тремль		

1.424.1-6/89.2-25

Каркас КП30-1...КП30-8

Стадия	Лист	Листов
Р	1	5

ХАРЬКОВСКИЙ ПРОМСТРОЙНИИПРОЕКТ

Инв.№ подл. | Подпись и дата | Взам.инв.№

Марка каркаса	Поз.	Наименование	Кол.	Обозначение документа	Масса каркаса, кг
КП30-1	1	Каркас 8КР73	2	1.424.1-6/89.2-195	423,5
	2	5КР86	1	-137	
	3	1КР40	2	-59	
	4	1КР53-1	2	-67	
	5	Сетка С1	4	-273	
	6	С2-1	2	-274	
	7	С3-3	2	-275	
	8	Арм. элемент СШ8	1	-277	
	9	СШ9	6	-277	
	10	Стержень арм. СТ1	20	1.424.1-6/89.2-278	
	11	СТ3	28		
	12	СТ4	55		
	13	ф6АI, ℓ=230; 0,05кг.	16	без черт.	
	14	ф6АI, ℓ=780; 0,20кг.	34		
	15	ф12АIII, ℓ=1350; 1,2кг.	2		
	16	ф10АI, ℓ=300; 0,20кг.	4		
КП30-2		Поз. 5...9, 11, 12, 15, 16 по КП30-1			487,8
	1	Каркас 8КР73-1	2	1.424.1-6/89.2-195	
	2	5КР86-1	1	-137	
	3	1КР41	2	-60	
	4	1КР54	2	-67	
	10	Стержень арм. СТ2	16	-278	
	13	ф8АI, ℓ=230; 0,10кг.	12	без черт.	
	14	ф8АI, ℓ=780; 0,30кг.	28		

Инв. № подл. | Подпись и дата | Взам. инв. №

Марка каркаса	Поз.	Наименование	Кол.	Обозначение документа	Масса каркаса, кг
КП30-3		Поз. 5...9, 11, 12, 15, 16 по КП30-1			557,8
	1	Каркас 8КР73-2	2	1.424.1-6/89.2-195	
	2	5КР86-1	1	-137	
	3	1КР42	2	-60	
	4	1КР55	2	-67	
	10	Стержень арм. СТ2	16	-278	
	13	ф8АI, ℓ=230; 0,10кг	12	без черт.	
	14	ф8АI, ℓ=780; 0,30кг	28		
КП30-4		Поз. 5...9, 11, 12, 15, 16 по КП30-1			665,8
	1	Каркас 8КР73-3	2	1.424.1-6/89.2-195	
	2	5КР86-1	1	-137	
	3	1КР43-1	2	-61	
	4	1КР57	2	-68	
	10	Стержень арм. СТ2	16	-278	
	13	ф8АI, ℓ=230; 0,10кг	12	без черт.	
	14	ф8АI, ℓ=780; 0,30кг	28		
КП30-5		Поз. 5...9, 11, 12, 15, 16 по КП30-1			635,2
	1	Каркас 8КР73-1	2	1.424.1-6/89.2-195	
	2	5КР86-1	1	-137	
	3	2КР41-1	2	-84	
	4	2КР54-1	2	-96	
	10	Стержень арм. СТ2	16	-278	
	13	ф8АI, ℓ=230; 0,10кг.	12	без черт	
	14	ф8АI, ℓ=780; 0,30кг.	28		

Инв. № подл. | Подпись и дата | Взам. инв. №

23746 ...

Марка каркаса	Поз.	Наименование	Кол.	Обозначение документа	Масса каркаса, кг
КП30-6		Поз. 5...9, 11, 12, 15, 16 по КП30-1			746,6
	1	Каркас 9КР73	2	1.424.1-6/89.2-222	
	2	5КР86-1	1	-137	
	3	2КР41-1	2	-84	
	4	2КР54-1	2	-96	
	10	Стержень арм. СТ2	16	-278	
	13	ф8АI, ℓ=230; 0,10кг	12	Без черт.	
	14	ф8АI, ℓ=780; 0,30кг	28		
КП30-7		Поз. 5...9, 11, 12, 15, 16 по КП30-1			746,4
	1	Каркас 8КР73-2	2	1.424.1-6/89.2-195	
	2	5КР86-1	1	-137	
	3	2КР42	2	-93	
	4	2КР55	2	-96	
	10	Стержень арм. СТ2	16	-278	
	13	ф8АI, ℓ=230; 0,10кг	12	Без черт.	
	14	ф8АI, ℓ=780; 0,30кг	28		

Марка каркаса	Поз.	Наименование	Кол.	Обозначение документа	Масса каркаса, кг
КП30-8		Поз. 5...9, 11, 12, 15, 16 по КП30-1			887,6
	1	Каркас 9КР73-1	2	1.424.1-6/89.2-222	
	2	5КР86-1	1	-137	
	3	2КР42	2	-93	
	4	2КР55	2	-96	
	10	Стержень арм. СТ2	16	-278	
	13	ф8АI, ℓ=230; 0,10кг	12	Без черт.	
	14	ф8АI, ℓ=780; 0,30кг	28		

Инв. № подл. | Подпись и дата | Взам. инв. №

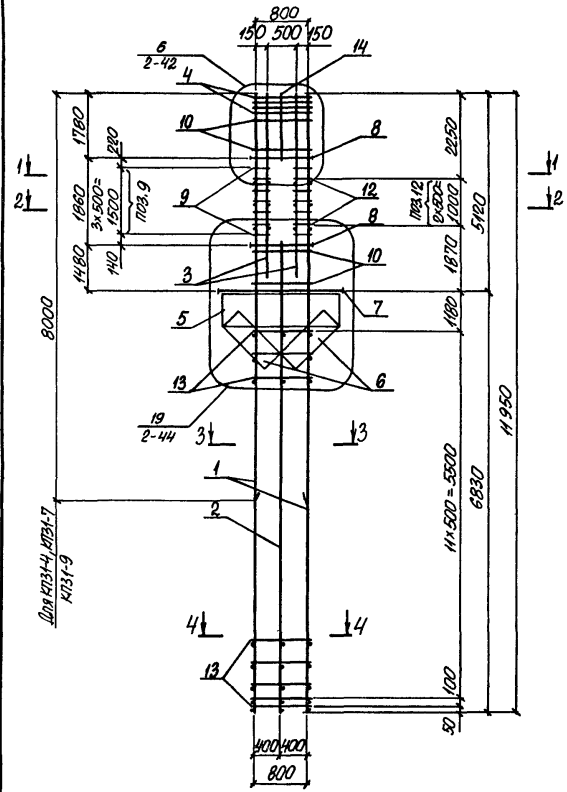

1. Арматура класса А-I и А-III по ГОСТ 5781-82
2. Спецификацию арматуры смотреть на листах 2,3

1-1
(Для КП31-1, КП31-2)

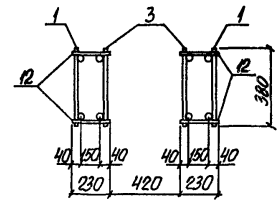

2-2
(Для КП31-1, КП31-2)

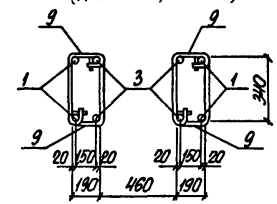

1-1
(Для КП31-3... КП31-10)

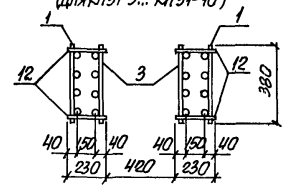

2-2
(Для КП31-3.. КП31-10)

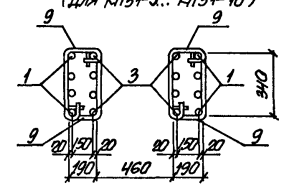

3-3
(Для КП31-1... КП31-3, КП31-6)

3-3
(Для КП31-4, КП31-5, КП31-7... КП31-10)

4-4
(Для КП31-1 ..КП31-4, КП31-6, КП31-7, КП31-9)

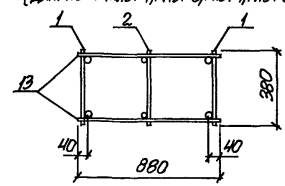

4-4
(Для КП31-5, КП31-8, КП31-10)

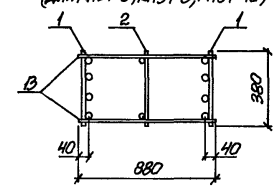

Нач.отд.	Бродский		
Н.контр.	Кудрявская		
Гл.спец.	Саваренский		
Зав.гр.	Кудрявская		
Исполн.	Копина		
Провер.	Тремль		

1.424.1-6/89.2-26

КАРКАС
КП31-1... КП31-10

Стадия	Лист	Листов
Р	1	3

ХАРЬКОВСКИЙ ПРОМСТРОЙНИИПРОЕКТ

Инв.№ подл. | Подпись и дата | Взам.инв.№

Марка каркаса	Поз	Наименование	Кол	Обозначение документа	Масса каркаса, кг
КП31-1	1	Каркас 1КР119-1	2	1424 1-6/89 2-46	495,4
	2	5КР83-1	1	-138	
	3	1КР46	2	-62	
	4	Сетка С1	4	-273	
	5	С2-1	2	-274	
	6	С3-2	2	-275	
	7	Арм. элемент СШ8	1	-277	
	8	СШ9	6	-277	
	9	Стержень арм СТ2	16	1424 1-6/89 2-278	
	10	СТ3	36		
	11	СТ4	64		
	12	ф8 AI, ℓ=230, 0,10кг	12	без черт	
	13	ф8 AI, ℓ=880, 0,40кг	26		
	14	ф12 AIII, ℓ=1800, 1,6кг	2		
КП31-2		Поз 2,4 14 по КП31-1			559,0
	1	Каркас 1КР119-2	2	1424 1-6/89 2-46	
	3	1КР47-2	2	-63	
КП31-3		Поз 2,4 ..14 по КП31-1			655,7
	1	Каркас 4КР119-4	2	1424 1-6/89 2-115	
	3	2КР46	2	-86	
КП31-4		Поз 2,4 ..14 по КП31-1			686,2
	1	Каркас 6КР119	2	1424 1-6/89 2-161	
	3	2КР46	2	-86	

Инв. № подл. | Подпись и дата | Взам. инв. №

Марка каркаса	Поз	Наименование	Кол	Обозначение документа	Масса каркаса, кг
КП31-5		Поз 2,4...14 по КП31-1			746,2
	1	Каркас 2КР119	2	1424 1-6/89 2-72	
	3	2КР46	2	-86	
КП31-6		Поз 2,4...14 по КП31-1			765,8
	1	Каркас 4КР119-5	2	1424.1-6/89 2-115	
	3	2КР47-3	2	-88	
КП31-7		Поз 2,4...14 по КП31-1			804,2
	1	Каркас 6КР119-1	2	1424.1-6/89 2-161	
	3	2КР47-3	2	-88	
КП31-8		Поз 2,4..14 по КП31-1			879,8
	1	Каркас 2КР119-1	2	1424 1-6/89. 2-72	
	3	2КР47-3	2	-88	
КП31-9		Поз 2,4...14 по КП31-1			983,4
	1	Каркас 6КР119-2	2	1.424 1-6/89.2-161	
	3	2КР48-3	2	-89	
КП31-10		Поз 2,4..14 по КП31-1			1081,8
	1	Каркас 2КР119-2	2	1424 1-6/89. 2-72	
	3	2КР48-3	2	-89	

Инв. № подл. | Подпись и дата | Взам. инв. №

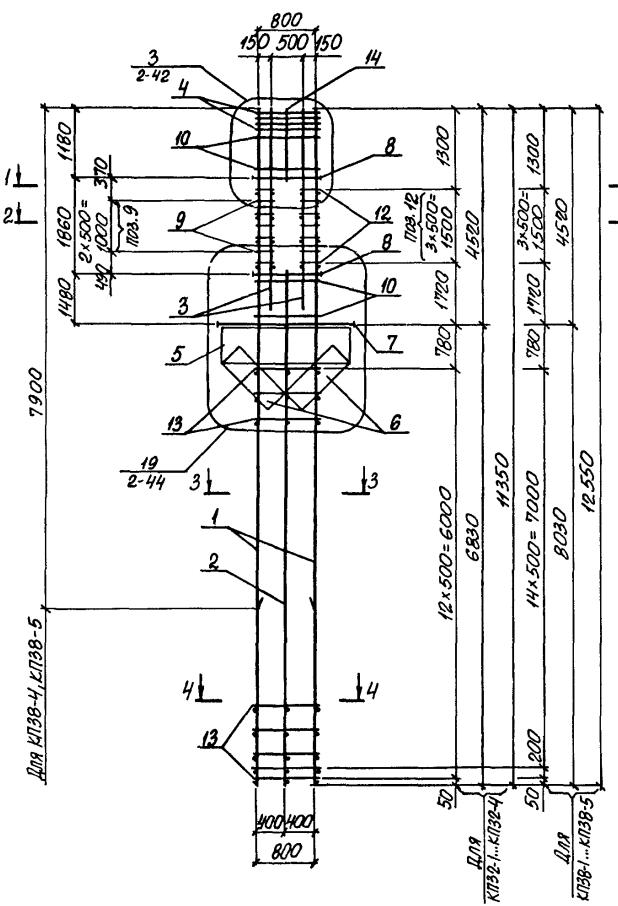

1. Арматура класса А-I и А-III по ГОСТ 5781-82.
2. Спецификацию арматуры смотреть на листах 2, 3.

1-1
(Для КП32-1, КП32-2, КП3В-1, КП3В-2.)

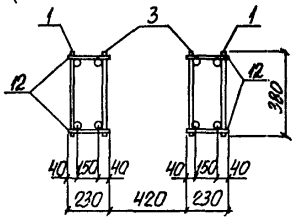

2-2
(Для КП32-1, КП32-2, КП3В-1, КП3В-2.)

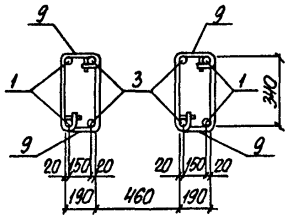

1-1
(Для КП32-3, КП32-4, КП3В-3... КП3В-5)

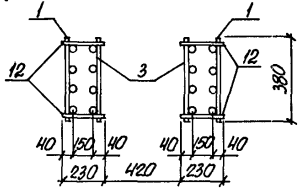

2-2
(Для КП32-3, КП32-4, КП3В-3... КП3В-5)

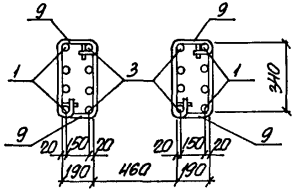

3-3
(Для КП32-1... КП32-4, КП3В-1... КП3В-3)

4-4
(Для КП32-1... КП32-4, КП3В-1... КП3В-5)

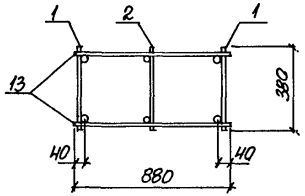

3-3
(Для КП3В-4, КП3В-5)

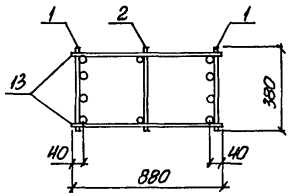

Нач. отд.	Бродский	
Н. контр.	Куприевская	
Гл. спец.	Саврянский	
Зав. гр.	Куприевская	
Исполн.	Копина	
Провер.	Тремль	

1.424.1-6/89.2-27

Каркас КП32-1... КП32-4; КП3В-1... КП3В-5

Стадия	Лист	Листов
Р	1	3

ХАРЬКОВСКИЙ ПРОМСТРОЙНИИПРОЕКТ

Инв. № подл. | Подпись и дата | Взам. инв. №

Марка каркаса	Поз.	Наименование	Кол.	Обозначение документа	Масса каркаса, кг
КП32-1	1	Каркас 1КР113-2	2	1.424.1-6/89. 2-47	524,7
	2	5КР83-3	1	-138	
	3	1КР41-1	2	- 60	
	4	Сетка С1	4	-273	
	5	С2-1	2	-274	
	6	С3-2	2	-275	
	7	Арм. элемент СШ8	1	- 277	
	8	СШ9	6	- 277	
	9	Стержень арм. СТ2	12	1.424.1-6/89. 2-278	
	10	СТ3	28		
	11	СТ4	55		
	12	ф 8AI, ℓ=230; 0,10кг	16	без черт.	
	13	ф 8AI, ℓ= 880; 0,40кг	26		
	14	ф 12 AIII, ℓ=1200; 1,1кг	2		
КП32-2		Поз. 2,4...14 по КП32-1			618,3
	1	Каркас 1КР113-3	2	1.424.1-6/89. 2- 47	
	3	1КР42-2	2	- 60	
КП32-3		Поз. 2, 4...14 по КП32-1			616,7
	1	Каркас 4КР113-4	2	1.424.1-6/89. 2- 111	
	3	2КР40-1	2	- 83	
КП32-4		Поз. 2,4...14 по КП32-1			721,9
	1	Каркас 4КР113-5	2	1.424.1-6/89. 2-111	
	3	2КР41-2	2	- 84	

Марка каркаса	Поз.	Наименование	Кол.	Обозначение документа	Масса каркаса, кг
КП38-1		Поз. 4...12, 14 по КП 32-1			485,8
	1	Каркас 1КР125-1	2	1.424.1-6/89. 2- 50	
	2	5КР95-3	1	-143	
	3	1КР40-1	2	- 59	
	13	ф 8AI, ℓ=880; 0,40кг	32	без черт.	
КП38-2		Поз. 4...12, 14 по КП 32-1			653,4
	1	Каркас 1КР125-3	2	1.424.1-6/89. 2- 50	
	2	5КР95-3	1	-143	
	3	1КР42-2	2	- 60	
	13	ф 8AI, ℓ=880, 0,40кг	32	без черт.	
КП38-3		Поз. 4...12, 14 по КП32-1			639,8
	1	Каркас 4КР125-4	2	1.424.1-6/89. 2-117	
	2	5КР95-3	1	-143	
	3	2КР40-1	2	- 83	
	13	ф 8AI, ℓ=880; 0,40кг	32	без черт.	
КП38-4		Поз. 4...12, 14 по КП32-1			669,0
	1	Каркас 6КР125	2	1.424.1-6/89. 2-162	
	2	5КР95-3	1	-143	
	3	2КР40-1	2	- 83	
	13	ф 8AI, ℓ=880; 0,40кг	32	без черт.	
КП38-5		Поз. 4...12,14 по КП32-1			784,6
	1	Каркас 6КР125-1	2	1.424.1-6/89. 2-162	
	2	5КР95-3	1	-143	
	3	2КР41-2	2	-84	
	13	ф 8AI, ℓ=880; 0,40кг	32	без черт.	

Инв. № подл. | Подпись и дата | Взам. инв. №

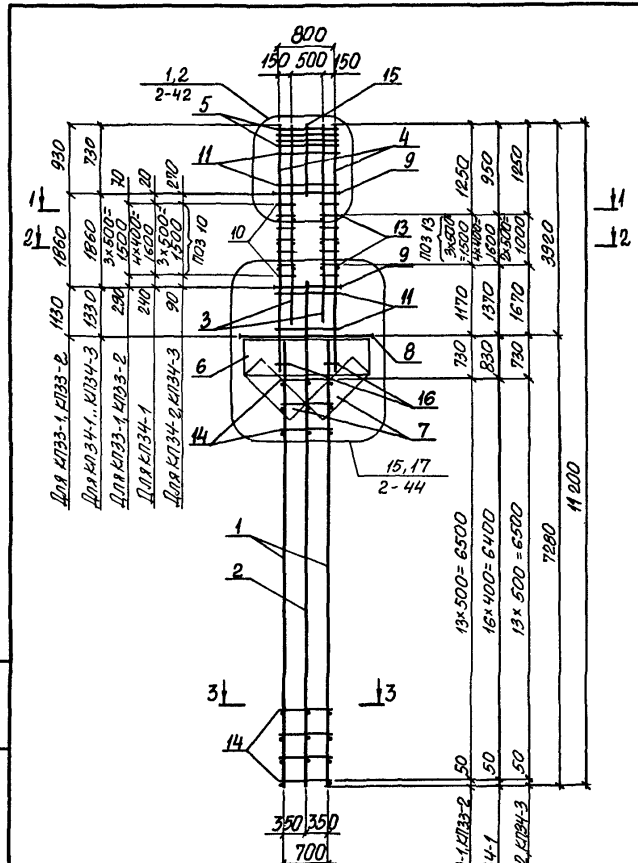

1 Арматура класса A-I и A-III по ГОСТ 5781-82.

2 Спецификацию арматуры смотреть на листах 2, 3.

Нач.отд	Бродский			1.424.1-6/89.2-28		
Н.контр	Куприяевская					
Гл.спец	Сарганский			Каркас КП33-1, КП33-2; КП34-1...КП34-3	Стадия	Лист	Листов
Зав.гр	Куприяевская				Р	1	3
Исполн	Колина				ХАРЬКОВСКИЙ ПРОМСТРОЙНИИПРОЕКТ		
Провер	Тремоль						

Инв.№ подл. | Подпись и дата | Взам. инв.№

Марка каркаса	Поз.	Наименование	Кол.	Обозначение документа	Масса каркаса кг
КП33-1	1	Каркас 8КР73-1	2	1.424.1-6/89.2-195	449,0
	2	5КР84-1	1	-139	
	3	1КР37	2	-58	
	4	1КР48	2	-64	
	5	Сетка С1	4	-273	
	6	С2-1	2	-274	
	7	С3-3	2	-275	
	8	Арм. элемент СШ7	1	-277	
	9	СШ9	6	-277	
	10	Стержень арм. СТ2	16	1.424.1-6/89.2-278	
	11	СТ3	20		
	12	СТ4	45		
	13	ф8AI, ℓ=230; 0,10кг	16	Без черт.	
	14	ф8AI, ℓ=780; 0,30кг	28		
	15	ф12AIII, ℓ=950; 0,80кг	2		
	16	ф10AI, ℓ=300; 0,20кг	4		
КП33-2		Поз. 2,5...16 по КП33-1			515,4
	1	Каркас 8КР73-2	2	1.424.1-6/89.2-195	
	3	1КР38	2	-58	
	4	1КР49	2	-65	

Марка каркаса	Поз.	Наименование	Кол.	Обозначение документа	Масса каркаса кг
КП34-1		Поз. 5...7, 9, 11, 12, 16 по КП33-1			396,3
	1	Каркас 8КР73	2	1.424.1-6/89.2-195	
	2	5КР86	1	-137	
	3	1КР36	2	-58	
	4	1КР47-1	2	-63	
	8	Арм. элемент СШ8	1	-277	
	10	Стержень арм. СТ1	20	-278	
	13	ф6AI, ℓ=230; 0,05кг	20	Без черт.	
	14	ф6AI, ℓ=780; 0,20кг	28		
	15	ф12AIII, ℓ=750; 0,70кг	2		
КП34-2		Поз. 1, 3...7, 9...14, 16 по КП33-1			458,8
	2	Каркас 5КР86-1	1	1.424.1-6/89.2-137	
	8	Арм. элемент СШ8	1	-277	
	15	ф12AIII, ℓ=750; 0,70кг	2	Без черт.	
КП34-3		Поз. 5...7, 9.., 14, 16 по КП33-1			525,1
	1	Каркас 8КР73-2	2	1.424.1-6/89.2-195	
	2	5КР86-1	1	-137	
	3	1КР38	2	-58	
	4	1КР49	2	-65	
	8	Арм. элемент СШ8	1	-277	
	15	ф12AIII, ℓ=750; 0,70кг	2	Без черт.	

Инв. № подл. | Подпись и дата | Взам. инв. №

23746-03 71

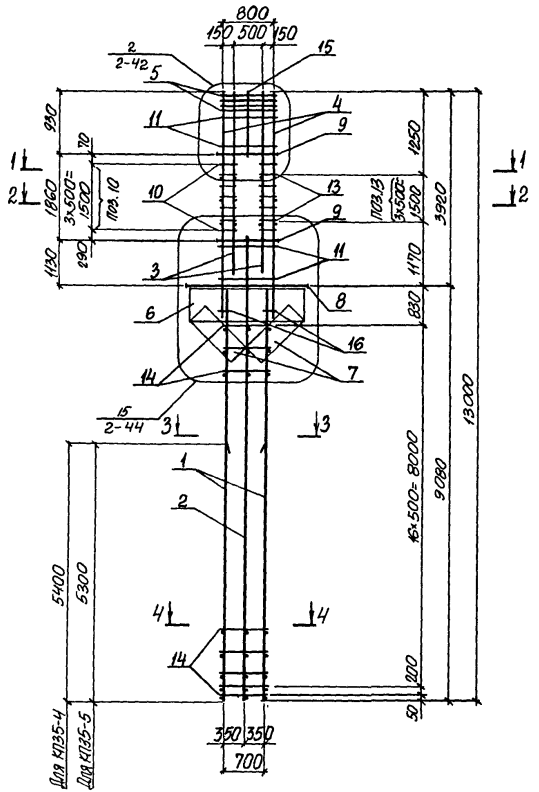

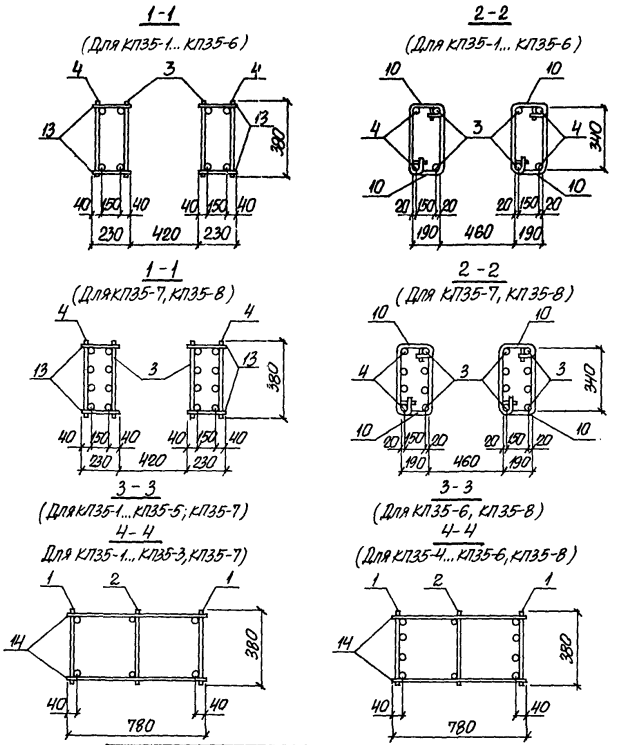

1. Арматура класса А-I и А-III по ГОСТ 5781-82.
2. Спецификацию арматуры смотреть на листах 2, 3.

Нач. отд.	Бродский		
Н. контр.	Кудричевская		
Гл. спец.	Сафранский		
Зав. гр.	Кудричевская		
Исполн.	Копина		
Провер.	Тремль		

1.424.1-6/89.2-29

Каркас
КП35-1... КП35-8

Стадия	Лист	Листов
Р	1	3

ХАРЬКОВСКИЙ ПРОМСТРОЙНИИПРОЕКТ

Инв. № подл. | Подпись и дата | Взам. инв. №

Марка каркаса	Поз.	Наименование	Кол.	Обозначение документа	Масса каркаса, кг
КП35-1	1	Каркас 8КР91-1	2	1.424.1-6/89.2-204	487,0
	2	5КР102-3	1	- 134	
	3	1КР37	2	- 58	
	4	1КР48	2	- 64	
	5	Сетка С1	4	-273	
	6	С2-1	2	-274	
	7	С3-3	2	-275	
	8	Арм. элемент СШ7	1	-277	
	9	СШ9	6	-277	
	10	Стержень арм. СТ2	16	1.424.1-6/89.2-278	
	11	СТ3	20		
	12	СТ4	45		
	13	ф8AI, ℓ=230; 0,10кг	16	БЕЗ ЧЕРТ.	
	14	ф8AI, ℓ=780; 0,30кг	36		
	15	ф12AIII, ℓ=950; 0,80кг	2		
	16	ф10AI, ℓ=300; 0,20кг	4		
КП35-2		Поз. 2,5...16 по КП35-1			560,6
	1	Каркас 8КР91-2	2	1.424.1-6/89.2-204	
	3	1КР38	2	- 58	
	4	1КР49	2	- 65	
КП35-3		Поз. 2,5...16 по КП35-1			673,0
	1	Каркас 8КР91-3	2	1.424.1-6/89.2-204	
	3	1КР39	2	- 59	
	4	1КР51	2	- 66	

Инв. № подл. | Подпись и дата | Взам. инв. №

Марка каркаса	Поз.	Наименование	Кол.	Обозначение документа	Масса каркаса, кг
КП35-4		Поз. 2...16 по КП35-1			570,4
	1	Каркас 10КР91	2	1.424.1-6/89.2-259	
КП35-5		Поз. 2,5...16 по КП35-1			663,2
	1	Каркас 10КР91-1	2	1.424.1-6/89.2-259	
	3	1КР38	2	- 58	
	4	1КР49	2	- 65	
КП35-6		Поз. 2,5...16 по КП35-1			736,6
	1	Каркас 9КР91-1	2	1.424.1-6/89.2-232	
	3	1КР38	2	- 58	
	4	1КР49	2	- 65	
КП35-7		Поз. 2,5...16 по КП35-1			729,0
	1	Каркас 8КР91-2	2	1.424.1-6/89.2-204	
	3	2КР38	2	- 82	
	4	2КР49	2	- 90	
КП35-8		Поз. 2,5...16 по КП35-1			905,0
	1	Каркас 9КР91-1	2	1.424.1-6/89.2-232	
	3	2КР38	2	- 82	
	4	2КР49	2	- 90	

Инв. № подл. | Подпись и дата | Взам. инв. №

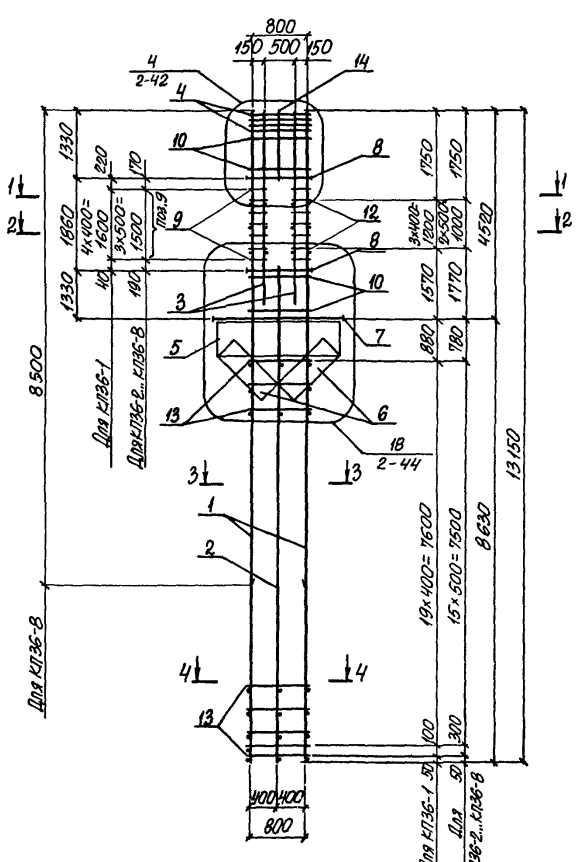

1-1

(Для КП36-1. КП36-4)

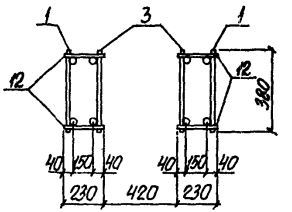

2-2

(Для КП36-1... КП36-4)

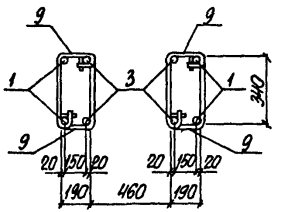

1-1

(Для КП36-5... КП36-8)

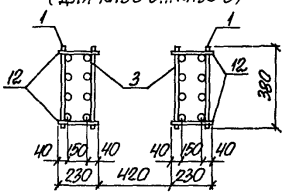

2-2

(Для КП36-5... КП36-8)

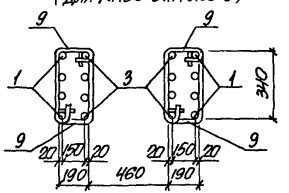

3-3

(Для КП36-1... КП36-5)

4-4

(Для КП36-1... КП36-5, КП36-8)

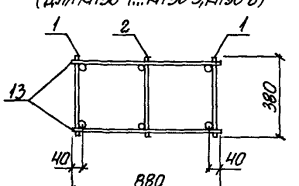

3-3

(Для КП36-6... КП36-8)

4-4

(Для КП36-6, КП36-7)

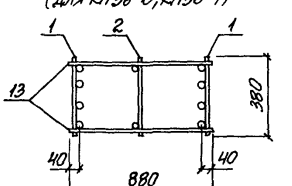

1. Арматура класса А-I и А-III по ГОСТ 5781-82.
2. Спецификацию арматуры смотреть на листах 2,3

Нач. отд.	Бродский		1.424.1-6/89.2-30
Н. контр.	Кудрявцевская		
Гл. спец.	Савранский		
Зав. гр.	Кудрявцевская		Каркас КП36-1... КП36-8
Исполн.	Копина		
Провер.	Тремль		

Стадия	Лист	Листов
Р	1	3

ХАРЬКОВСКИЙ ПРОМСТРОЙНИИПРОЕКТ

Инв. № подл. | Подпись и дата | Взам. инв. №

23746-03 74

Марка каркаса	Поз.	Наименование	Кол.	Обозначение документа	Масса каркаса, кг
КП36-1	1	Каркас 1КР131	2	1.424.1-6/89. 2-49	429,0
	2	5КР99	1	-146	
	3	1КР40	2	-59	
	4	Сетка С1	4	-273	
	5	С2-1	2	-274	
	6	С3-2	2	-275	
	7	Арм. элемент СШ8	1	-277	
	8	СШ9	6	-277	
	9	Стержень арм. СТ1	20	1.424.1-6/89. 2-278	
	10	СТ3	28		
	11	СТ4	54		
	12	ф 6 АI, ℓ=230; 0,05 кг	16	без. черт.	
	13	ф 6 АI, ℓ=880; 0,20 кг	42		
	14	ф 12 А III, ℓ=1350; 1,2 кг	2		
КП36-2		Поз. 2,4...8,10,11,14 по КП36-1			498,8
	1	Каркас 1КР131-1	2	1.424.1-6/89. 2-49	
	3	1КР41	2	-60	
	9	Стержень арм. СТ2	16	-278	
	12	ф 8 АI, ℓ=230; 0,10 кг	12	без. черт.	
	13	ф 8 АI, ℓ=880; 0,40 кг	34		
КП36-3		Поз. 2.4...8, 10, 11, 14 по КП36-1			568,4
	1	Каркас 1КР131-2	2	1.424.1-6/89. 2-49	
	3	1КР42	2	-60	
	9	Стержень арм. СТ2	16	-278	
	12	ф 8 АI, ℓ=230; 0,10 кг	12	без черт.	
	13	ф 8 АI, ℓ=880; 0,40 кг	34		

Инв. № подл. | Подпись и дата | Взам. инв. №

Марка каркаса	Поз.	Наименование	Кол.	Обозначение документа	Масса каркаса, кг
КП36-4		Поз. 2,4...8,10,11,14 по КП36-1			673,2
	1	Каркас 1КР131-3	2	1.424.1-6/89. 2-49	
	3	1КР43-1	2	-61	
	9	Стержень арм. СТ2	16	-278	
	12	ф 8 АI, ℓ=230; 0,10 кг	12	без черт.	
	13	ф 8 АI, ℓ=880; 0,40 кг	34		
КП36-5		Поз. 2,4...8,10,11,14 по КП 36-1			654,4
	1	Каркас 4КР131-4	2	1.424.1-6/89. 2-121	
	3	2КР41-1	2	-84	
	9	Стержень арм. СТ2	16	-278	
	12	ф 8 АI, ℓ=230; 0,10 кг	12	без черт.	
	13	ф 8 АI, ℓ=880; 0,40 кг	34		
КП36-6		Поз. 2,4...8,10,11,14 по КП36-1			763,6
	1	Каркас 2КР131	2	1.424.1-6/89. 2-73	
	3	2КР41-1	2	-84	
	9	Стержень арм. СТ2	16	-278	
	12	ф 8 АI, ℓ=230; 0,10 кг	12	без черт.	
	13	ф 8 АI, ℓ=880; 0,40 кг	34		
КП36-7		Поз. 2,4...8,10,11,14 по КП36-1			902,8
	1	Каркас 2КР131-1	2	1.424.1-6/89.2-73	
	3	2КР42	2	-93	
	9	Стержень арм. СТ2	16	-278	
	12	ф 8 АI, ℓ=230; 0,10 кг	12	без черт.	
	13	ф 8 АI, ℓ=880; 0,40 кг	34		
КП36-8		Поз. 2,4...8,10,11,14 по КП36-1			997,2
	1	Каркас 6КР131-2	2	1.424.1-6/89. 2-165	
	3	2КР43-1	2	-85	
	9	Стержень арм. СТ2	16	-278	
	12	ф 8 АI, ℓ=230; 0,10 кг	12	без черт.	
	13	ф 8 АI, ℓ=880; 0,40 кг	34		

Инв. № подл. | Подпись и дата | Взам. инв. №

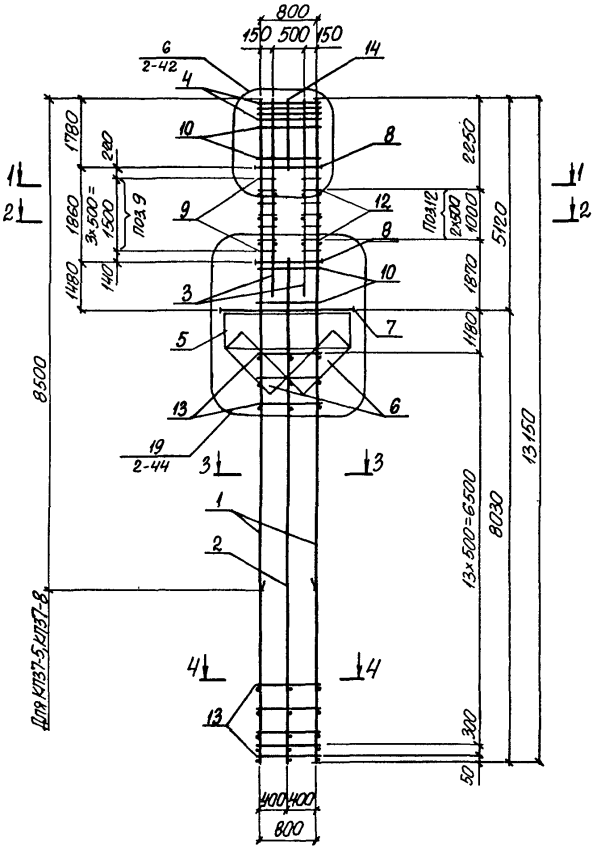

1-1

(Для КП37-1, КП37-2)

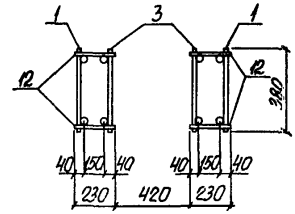

2-2

(Для КП37-1, КП37-2)

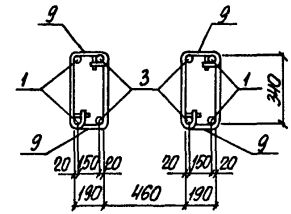

1-1

(Для КП37-3... КП37-9)

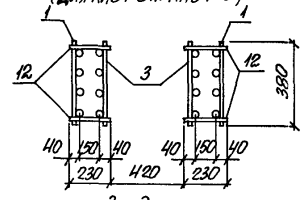

2-2

(Для КП37-3... КП37-9)

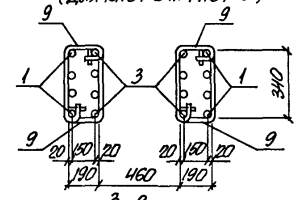

3-3

(Для КП37-1, КП37-2, КП37-4, КП37-7)

4-4

(Для КП37-1, КП37-2, КП37-4, КП37-5, КП37-7, КП37-8)

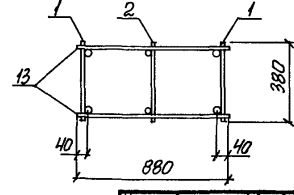

3-3

(Для КП37-3, КП37-5, КП37-6, КП37-8, КП37-9)

4-4

(Для КП37-3, КП37-6, КП37-9)

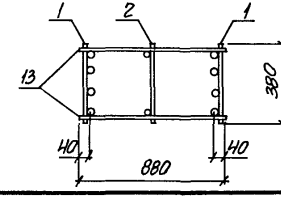

1. Арматура класса А-I и А-III по ГОСТ 5781-82.
2. Спецификацию арматуры смотреть на листах 2,3.

Нач. отд.	Бродский		1.424.1-6/89.2-31
Н. контр.	Кудрявцевская		
Гл. спец.	Сафранский		Каркас КП37-1... КП37-9
Зав. гр.	Кудрявцевская		Стадия Р; Лист 1; Листов 3
Исполн.	Копина		Харьковский Промстройниипроект
Провер.	Тремль		

Инв.№ подл. | Подпись и дата | Взам.инв.№

Марка каркаса	Поз.	Наименование	Кол.	Обозначение документа	Масса каркаса, кг
КП37-1	1	Каркас 1КР131-2	2	1.424.1-6/89. 2-49	586,5
	2	5КР95-1	1	-143	
	3	1КР47-2	2	-63	
	4	Сетка С1	4	-273	
	5	С2-1	2	-274	
	6	С3-2	2	-275	
	7	Арм. элемент СШ8	1	-277	
	8	СШ9	6	-277	
	9	Стержень арм. СТ2	16	1.424.1-6/89. 2-278	
	10	СТ3	36		
	11	СТ4	64		
	12	ф8АI, ℓ=230; 0,10К2	12	без черт.	
	13	ф8АI, ℓ=880; 0,40К2	30		
	14	ф12АIII, ℓ=1800; 1,6К2	2		
КП37-2		Поз. 2, 4...14 по КП37-1			694,9
	1	Каркас 1КР131-3	2	1.424.1-6/89. 2-49	
	3	1КР48-1	2	-64	
КП37-3		Поз. 2, 4...14 по КП37-1			787,3
	1	Каркас 2КР131	2	1.424.1-6/89. 2-73	
	3	2КР46	2	-86	
КП37-4		Поз. 2, 4...14 по КП37-1			795,3
	1	Каркас 4КР131-5	2	1.424.1-6/89. 2-121	
	3	2КР47-3	2	-88	

Инв. № подл. | Подпись и дата | Взам. инв. №

1.424.1-6/89.2-31 | Лист 2

Марка каркаса	Поз.	Наименование	Кол.	Обозначение документа	Масса каркаса, кг
КП37-5		Поз. 2, 4...14 по КП37-1			841,7
	1	Каркас 6КР131-1	2	1.424.1-6/89. 2-165	
	3	2КР47-3	2	-88	
КП37-6		Поз. 2, 4...14 по КП37-1			930,5
	1	Каркас 2КР131-1	2	1.424.1-6/89. 2-73	
	3	2КР47-3	2	-88	
КП37-7		Поз. 2, 4...14 по КП37-1			975,3
	1	Каркас 4КР131-6	2	1.424.1-6/89. 2-121	
	3	2КР48-3	2	-89	
КП37-8		Поз. 2, 4...14 по КП37-1			1030,5
	1	Каркас 6КР131-2	2	1.424.1-6/89. 2-165	
	3	2КР48-3	2	-89	
КП37-9		Поз. 2, 4...14 по КП37-1			1146,9
	1	Каркас 2КР131-2	2	1.424.1-6/89. 2-73	
	3	2КР48-3	2	-89	

Инв. № подл. | Подпись и дата | Взам. инв. №

1.424.1-6/89.2-31 | Лист 3

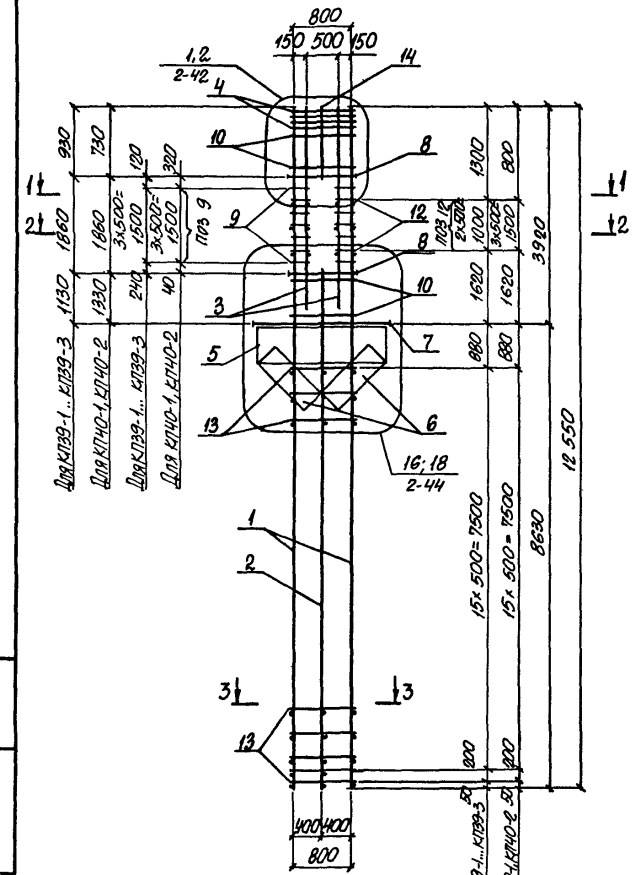

1. Арматура класса А-I и А-III по ГОСТ 5781-82.
2. Спецификацию арматуры смотреть на листах 2, 3.

Нач. отд.	Бродский		1.424.1-6/89.2-32		
Н. контр.	Кипричевская				
Гл. спец.	Сафранский		Каркас КП39-1... КП39-3, КП40-1, КП40-2	Стадия: Р	Лист: 1	Листов: 3
Зав. гр.	Куранжевская			ХАРЬКОВСКИЙ ПРОМСТРОЙНИИПРОЕКТ	
Исполн.	Копина				
Провер.	Гремль				

Инв. № подл. | Подпись и дата | Взам. инв. №

Марка каркаса	Поз.	Наименование	Кол.	Обозначение документа	Масса каркаса, кг
КП39-1	1	Каркас 1КР125-1	2	1.424.1-6/89. 2-50	471,2
	2	5КР97	1	-144	
	3	1КР37	2	-58	
	4	Сетка С1	4	-273	
	5	С2-1	2	-274	
	6	С3-2	2	-275	
	7	Арм. элемент СШ8	1	-277	
	8	СШ9	6	-277	
	9	Стержень арм. СТ2	16	1.424.1-6/89. 2-276	
	10	СТ3	20		
	11	СТ4	41		
	12	ф8AI, ℓ=230; 0,10кг	12	без черт.	
	13	ф8AI, ℓ=880; 0,40кг	34		
	14	ф12AIII, ℓ=950; 0,80кг	2		
КП39-2		Поз. 2, 4...14 по КП39-1			537,2
	1	Каркас 1КР125-2	2	1.424.1-6/89. 2-50	
	3	1КР38	2	-58	
КП39-3		Поз. 2, 4...14 по КП39-1			636,0
	1	Каркас 1КР125-3	2	1.424.1-6/89. 2-50	
	3	1КР39	2	-59	
КП40-1		Поз. 1, 3...10, 12, 13 по КП39-1			471,2
	2	Каркас 5КР99-2	1	1.424.1-6/89. 2-146	
	11	Стержень арм. СТ4	45	-278	
	14	ф12AIII, ℓ=750; 0,70кг	2	без черт.	

Марка каркаса	Поз.	Наименование	Кол.	Обозначение документа	Масса каркаса, кг
КП40-2		Поз. 4...10, 12, 13 по КП39-1			636,0
	1	Каркас 1КР125-3	2	1.424.1-6/89. 2-50	
	2	5КР99-2	1	-146	
	3	1КР39	2	-59	
	11	Стержень арм. СТ4	45	-278	
	14	ф12AIII, ℓ=750; 0,70кг	2	без черт.	

Инв.№ подл. | Подпись и дата | Взам.инв.№

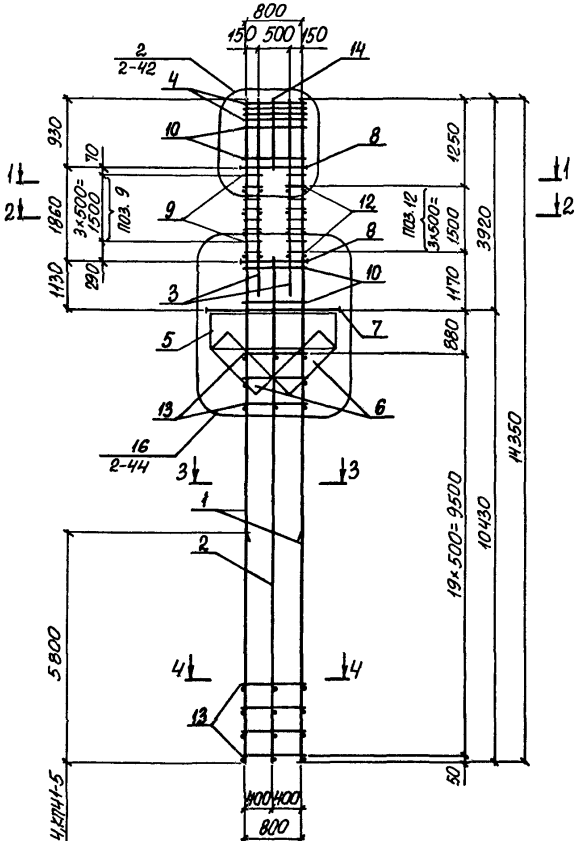

1-1

(Для КП41-1... КП41-6)

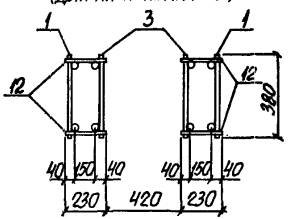

2-2

(Для КП41-1... КП41-6)

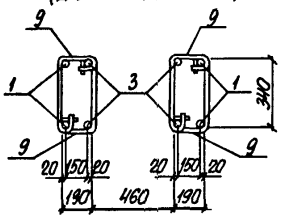

1-1

(Для КП41-7, КП41-8)

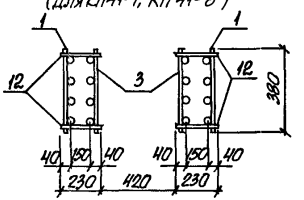

2-2

(Для КП41-7, КП41-8)

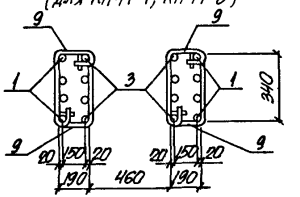

3-3

(Для КП41-1... КП41-5, КП41-7)

4-4

(Для КП41-1... КП41-3, КП41-7)

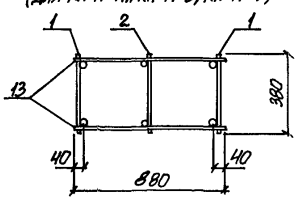

3-3

(Для КП41-6, КП41-8)

4-4

(Для КП41-4, КП41-5, КП41-8)

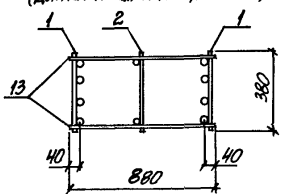

1. Арматура класса A-I и A-III по ГОСТ 5781-82.
2. Спецификацию арматуры смотреть на листах 2, 3.

Нач. отд.	Бродский	
Н. контр.	Кудрявцевская	
Гл. спец.	Сафранский	
Зав. гр.	Кудрявцевская	
Исполн.	Копина	
Провер.	Тремль	

1.424.1-6/89.2-33

КАРКАС КП41-1... КП41-8

Стадия	Лист	Листов
Р	1	3

ХАРЬКОВСКИЙ ПРОМСТРОЙНИИПРОЕКТ

Инв. № подл. | Подпись и дата | Взам. инв. №

Марка каркаса	Поз.	Наименование	Кол.	Обозначение документа	Масса каркаса, кг
КП41-1	1	Каркас 1КР143-1	2	1.424.1-6/89. 2-54	491,9
	2	5КР115-1	1	-152	
	3	1КР37	2	-58	
	4	Сетка С1	4	-273	
	5	С2-1	2	-274	
	6	С3-2	2	-275	
	7	Арм. элемент СШ6	1	-277	
	8	СШ9	6	-277	
	9	Стержень арм СТ2	16	1.424.1-6/89. 2-28	
	10	СТ3	20		
	11	СТ4	41		
	12	ф8 AI, ℓ=230; 0,10кг	16	без черт.	
	13	ф8 AI, ℓ=880; 0,40кг	40		
	14	ф12 AIII, ℓ=950; 0,80кг	2		
КП41-2		Поз. 2, 4...14 по КП 41-1			564,7
	1	Каркас 1КР143-2	2	1.424.1-6/89. 2-54	
	3	1КР38	2	-58	
КП41-3		Поз. 2, 4...14 по КП41-1			673,9
	1	Каркас 1КР143-3	2	1.424.1-6/89.2- 54	
	3	1КР39	2	- 59	
КП41-4		Поз. 2, 4...14 по КП 41-1			581,1
	1	Каркас 3КР143	2	1.424.1-6/89.2-106	
	3	1КР37	2	- 58	

Марка каркаса	Поз.	Наименование	Кол.	Обозначение документа	Масса каркаса, кг
КП41-5		Поз. 2, 4...14 по КП 41-1			676,7
	1	Каркас 3КР143-1	2	1.424.1-6/89. 2-106	
	3	1КР38	2	- 58	
КП41-6		Поз. 2, 4...14 по КП41-1			780,7
	1	Каркас 1КР143-5	2	1.424.1-6/89.2-106	
	3	1КР38	2	- 58	
КП41-7		Поз. 2, 4...14 по КП 41-1			736,7
	1	Каркас 4КР143-1	2	1.424.1-6/89. 2- 126	
	3	2КР38	2	- 82	
КП41-8		Поз. 2, 4...14 по КП 41-1			914,7
	1	Каркас 2КР143-1	2	1.424.1-6/89. 2- 76	
	3	2КР38	2	- 82	

Инв. № подл. | Подпись и дата | Взам. инв. №

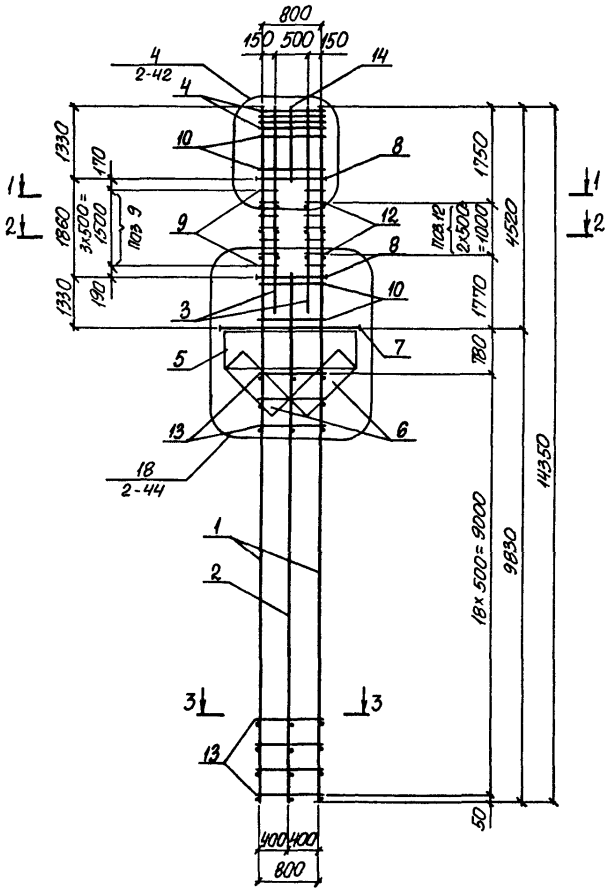

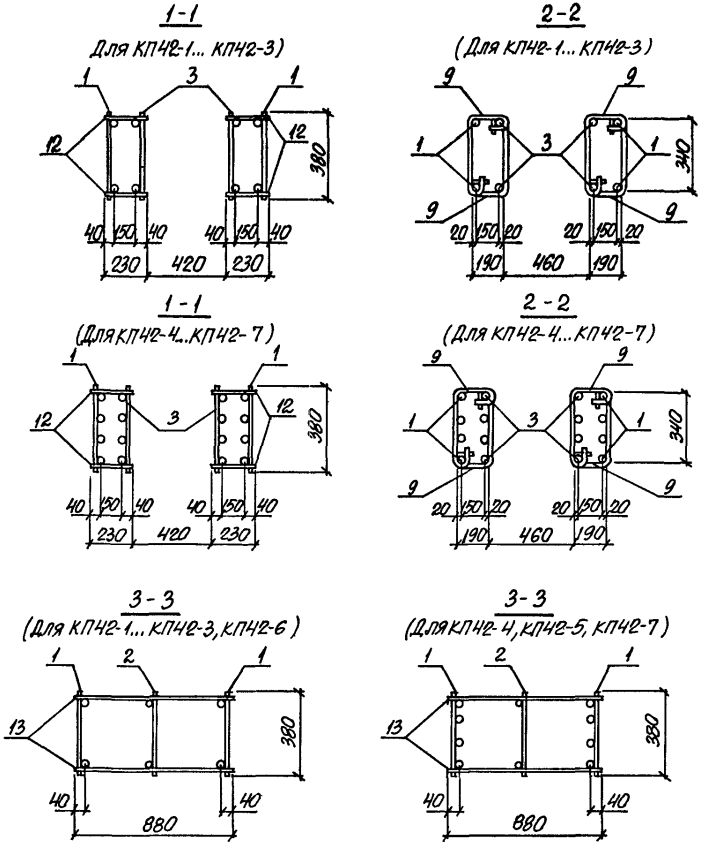

1. Арматура класса А-I и А-III по ГОСТ 5781-82
2 Спецификацию арматуры смотреть на листах 2,3

Нач.отд.	Бродский		
Н.контр.	Кудрявцевская		
Гл.спец.	Савранский		
Зав.гр.	Кудрявцевская		
Исполн.	Копина		
Провер.	Тремль		

1.424.1 - 6/89.2 - 34

КАРКАС
КП42-1... КП42-7

Стадия	Лист	Листов
Р	1	3

ХАРЬКОВСКИЙ ПРОМСТРОЙНИИПРОЕКТ

Инв.№ подл. | Подпись и дата | Взам.инв.№

23746-03 82

Марка каркаса	Поз.	Наименование	Кол.	Обозначение документа	Масса каркаса, кг
КП42-1	1	Каркас 1КР143-1	2	1.424.1-6/89. 2-54	521,3
	2	5КР111-1	1	-150	
	3	1КР41	2	-60	
	4	Сетка С1	4	-273	
	5	С2-1	2	-274	
	6	С3-2	2	-275	
	7	Арм. элемент СШ8	1	-277	
	8	СШ9	6	-277	
	9	Стержень арм. СТ2	16	1.424.1-6/89. 2-278	
	10	СТ3	28		
	11	СТ4	54		
	12	ф8AI, ℓ=230; 0,10кг	12	без черт.	
	13	ф8AI, ℓ=880; 0,40кг	38		
	14	ф12AIII, ℓ=1350; 1,2кг	2		
КП42-2		Поз. 2, 4...14 по КП42-1			595,3
	1	Каркас 1КР143-2	2	1.424.1-6/89. 2-54	
	3	1КР42	2	-60	
КП42-3		Поз. 2, 4...14 по КП42-1			706,9
	1	Каркас 1КР143-3	2	1.424.1-6/89. 2-54	
	3	1КР42-2	2	-60	
КП42-4		Поз. 2, 4...14 по КП42-1			804,9
	1	Каркас 2КР143	2	1.424.1-6/89. 2-76	
	3	2КР41-1	2	-84	

Инв. № подл. | Подпись и дата | Взам. инв. №

Марка каркаса	Поз.	Наименование	Кол.	Обозначение документа	Масса каркаса, кг
КП42-5		Поз. 2, 4...14 по КП42-1			952,9
	1	Каркас 2КР143-1	2	1.424.1-6/89. 2-76	
	3	2КР42	2	-93	
КП42-6		Поз. 2, 4...14 по КП42-1			974,5
	1	Каркас 4КР143-6	2	1.424.1-6/89. 2-127	
	3	2КР43-1	2	-85	
КП42-7		Поз. 2, 4...14 по КП42-1			1176,1
	1	Каркас 2КР143-2	2	1.424.1-6/89. 2-76	
	3	2КР43-1	2	-85	

Инв. № подл. | Подпись и дата | Взам. инв. №

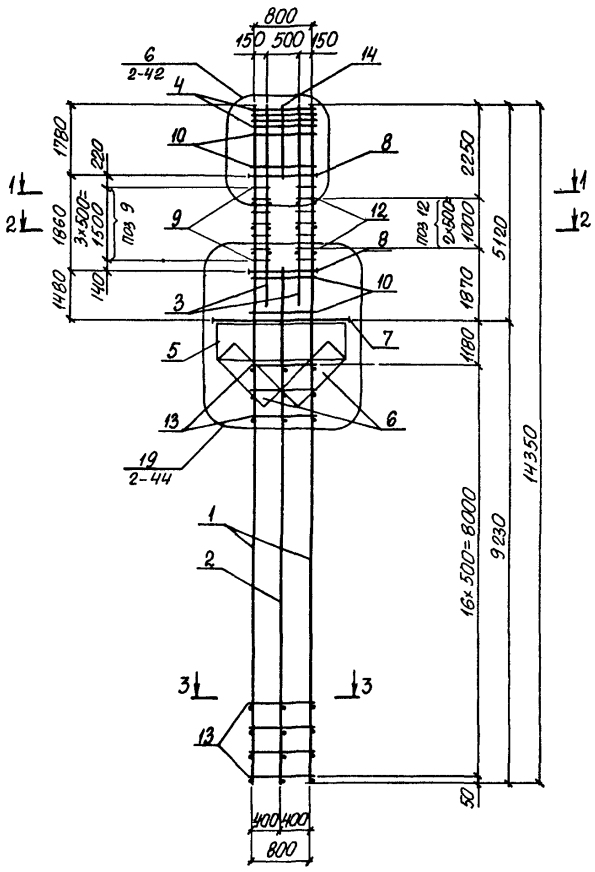

1 Арматура класса А-I и А-III по ГОСТ 5781-82.
2 Спецификацию арматуры смотреть на листах 2,3.

1-1
(Для КП43-1)

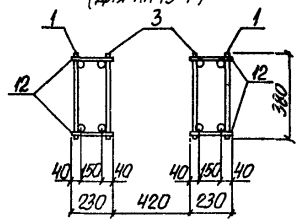

2-2
(Для КП43-1)

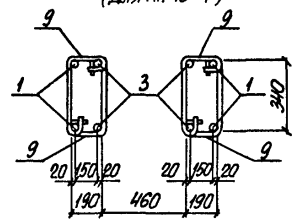

1-1
(Для КП43-2 КП43-5)

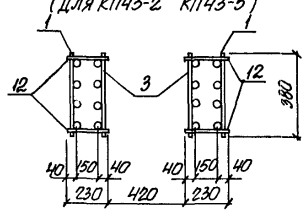

2-2
(Для КП43-2... КП43-5)

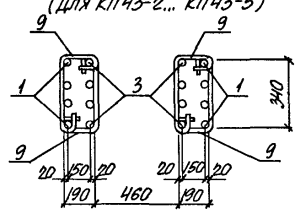

3-3
(Для КП43-1, КП43-3)

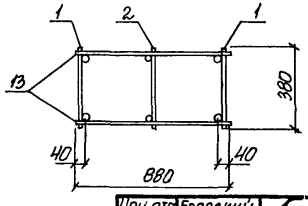

3-3
(Для КП43-2, КП43-4, КП43-5)

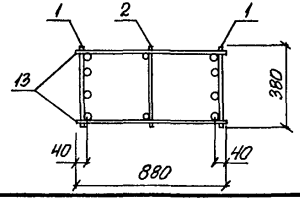

Нач. отд.	Бродский	
Н. контр.	Кудрявцева	
Гл. спец.	Сударянский	
Зав. гр.	Кудрявцева	
Исполн.	Копина	
Провер.	Гремль	

1424 1-6/89 2-35

Каркас
КП43-1... КП43-5

Стадия	Лист	Листов
Р	1	3

Харьковский Промстройниипроект

Инв. № подл. | Подпись и дата | Взам. инв. №

23746-03 84

Марка каркаса	Поз.	Наименование	Кол.	Обозначение документа	Масса каркаса кг
КП43-1	1	Каркас 1КР143-2	2	1.424.1-6/89. 2-54	614,2
	2	5КР107-1	1	-148	
	3	1КР47-2	2	-63	
	4	Сетка С1	4	-273	
	5	С2-1	2	-274	
	6	С3-2	2	-275	
	7	Арм. элемент СШ8	1	-277	
	8	СШ9	6	-277	
	9	Стержень арм. СТ2	16	1.424.1-6/89. 2-278	
	10	СТ3	36		
	11	СТ4	64		
	12	ф8АI, ℓ=230; 0,10кг	12	без черт.	
	13	ф8АI, ℓ=880; 0,40кг	34		
	14	ф12АIII, ℓ=1800; 1,6кг	2		
КП43-2		Поз. 2, 4...14 по КП43-2			829,4
	1	Каркас 2КР143	2	1.424.1-6/89. 2-76	
	3	2КР46	2	-86	
КП43-3		Поз. 2, 4...14 по КП43-2			823,0
	1	Каркас 4КР143-5	2	1.424.1-6/89. 2-127	
	3	2КР47-3	2	-88	
КП43-4		Поз. 2, 4...14 по КП43-2			981,4
	1	Каркас 2КР143-1	2	1.424.1-6/89. 2-76	
	3	2КР47-3	2	-88	

Инв. № подл. | Подпись и дата | Взам. инв. №

Марка каркаса	Поз.	Наименование	Кол.	Обозначение документа	Масса каркаса кг
КП43-5		Поз. 2, 4...14 по КП43-1			1211,0
	1	Каркас 2КР143-2	2	1.424.1-6/89. 2-76	
	3	2КР48-3	2	-89	

Инв. № подл. | Подпись и дата | Взам. инв. №

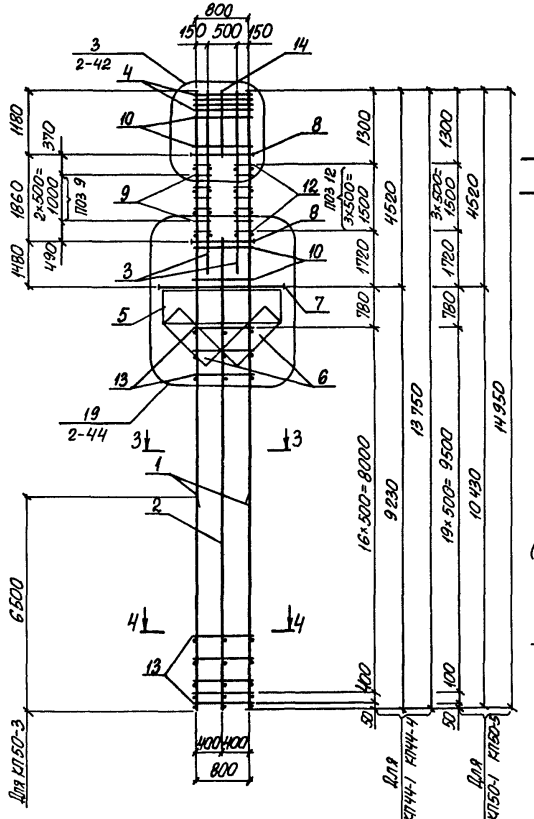

1-1

(Для КПЧ4-1, КПЧ4-2, КП50-1, КП50-3)

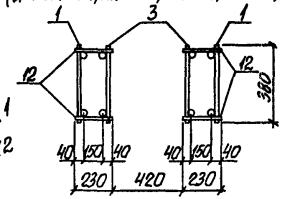

2-2

(Для КПЧ4-1, КПЧ4-2, КП50-1, КП50-3)

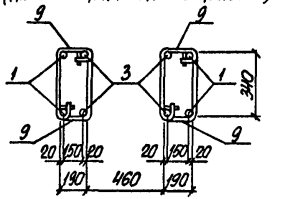

1-1

(Для КПЧ4-3, КПЧ4-4, КП50-2, КП50-4, КП50-5)

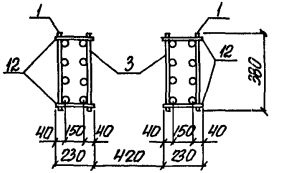

2-2

(Для КПЧ4-3, КПЧ4-4, КП50-2, КП50-4, КП50-5)

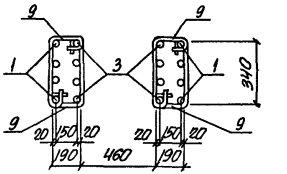

3-3

(Для КПЧ4-1 КПЧ4-3, КП50-1 КП50-3)

4-4

(Для КПЧ4-1 КПЧ4-3, КП50-1, КП50-2)

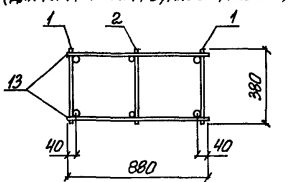

3-3

(Для КПЧ4-4, КП50-4, КП50-5)

4-4

(Для КПЧ4-4, КП50-3 КП50-5)

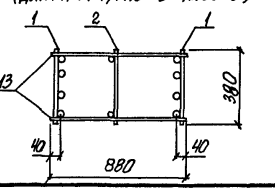

1 Арматура класса А-I и А-III по ГОСТ 5781-82

2 Спецификацию арматуры смотреть на листах 2,3

Нач. отд.	Бродский	
Н. контр.	Кудрявцевский	
Гл. спец.	Сафранский	
Зав. гр.	Кудрявцевский	
Исполн.	Колина	
Провер.	Третьль	

14241-6/89 2-36

КАРКАС

КПЧ4-1 КПЧ4-4

КП50-1 КП50-5

Стадия	Лист	Листов
Р	1	3

ХАРЬКОВСКИЙ ПРОМСТРОЙНИИПРОЕКТ

Инв. № подл. | Подпись и дата | Взам. инв. №

Марка каркаса	Поз.	Наименование	Кол.	Обозначение документа	Масса каркаса, кг
КП44-1	1	Каркас 1КР137-1	2	1.424.1-6/89.2-51	507,9
	2	5КР107-3	1	-148	
	3	1КР40-1	2	-59	
	4	Сетка С1	4	-273	
	5	С2-1	2	-274	
	6	С3-2	2	-275	
	7	Арм. элемент СШ8	1	-277	
	8	СШ9	6	-277	
	9	Стержень арм. СТ2	12	1.424.1-6/89.2-278	
	10	СТ3	28		
	11	СТ4	55		
	12	ф8 AI, ℓ=230; 0,10кг	16	без черт.	
	13	ф8 AI, ℓ=880; 0,40кг	36		
	14	ф12 AIII, ℓ=1200, 1,1 кг	2		
КП44-2		Поз. 2, 4...14 по КП44-1			579,5
	1	Каркас 1КР137-2	2	1.424.1-6/89.2-51	
	3	1КР41-1	2	-60	
КП44-3		Поз. 2, 4...14 по КП44-1			661,9
	1	Каркас 4КР137-4	2	1.424.1-6/89.2-123	
	3	2КР40-1	2	-83	
КП44-4		Поз. 2, 4...14 по КП44-1			923,5
	1	Каркас 2КР137-1	2	1.424.1-6/89.2-77	
	3	2КР41-2	2	-84	

Марка каркаса	Поз.	Наименование	Кол.	Обозначение документа	Масса каркаса, кг
КП50-1		Поз. 3...12, 14 по КП44-1			533,4
	1	Каркас 1КР149-1	2	1.424.1-6/89.2-52	
	2	5КР119-3	1	-154	
	13	ф8 AI, ℓ=880; 0,40кг	42	без черт.	
КП50-2		Поз. 4...12, 14 по КП44-1			687,6
	1	Каркас 1КР149-4	2	1.424.1-6/89.2-131	
	2	5КР119-3	1	-154	
	3	2КР40-1	2	-83	
	13	ф8 AI, ℓ=880; 0,40кг	42	без черт.	
КП50-3		Поз. 3...12, 14 по КП44-1			633,4
	1	Каркас 3КР149	2	1.424.1-6/89.2-107	
	2	5КР119-3	1	-154	
	13	ф8 AI, ℓ=880; 0,40кг	42	без черт.	
КП50-4		Поз. 4...12, 14 по КП44-1			824,6
	1	Каркас 2КР149	2	1.424.1-6/89.2-80	
	2	5КР119-3	1	-154	
	3	2КР40-1	2	-83	
	13	ф8 AI, ℓ=880; 0,40кг	42	без черт.	
КП50-5		Поз. 4...12, 14 по КП44-1			976,6
	1	Каркас 2КР149-1	2	1.424.1-6/89.2-80	
	2	5КР119-3	1	-154	
	3	2КР41-2	2	-84	
	13	ф8 AI, ℓ=880; 0,40кг	42	без черт.	

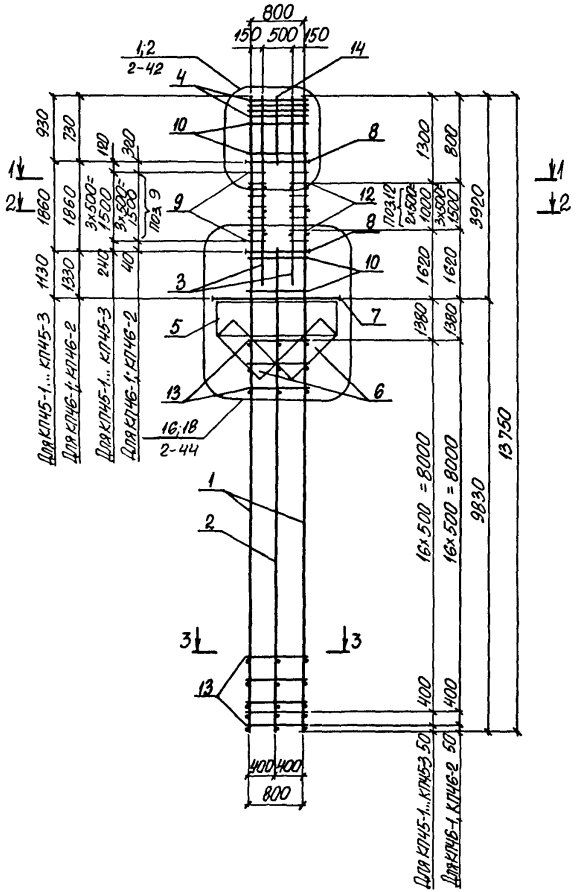

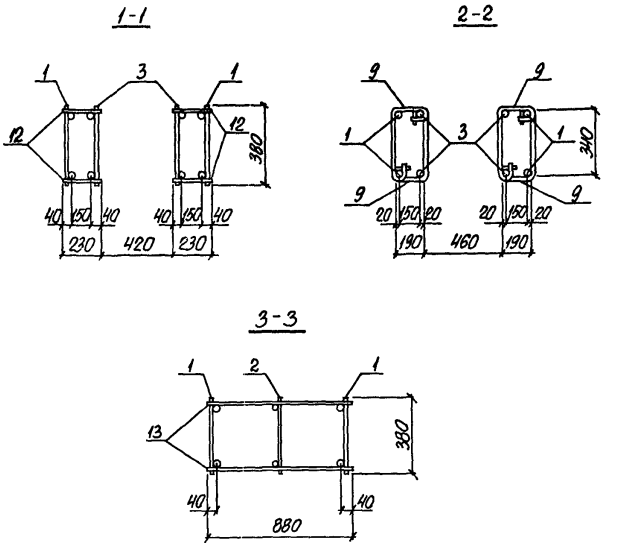

1. Арматура класса А-I и А-III по ГОСТ 5781-82.
2. Спецификацию арматуры смотреть на листах 2, 3.

Нач. отд.	Бродский		1.424.1-6/89.2-37	
Н. контр.	Кудрявцевская			
Гл. спец.	Савранский			
Зав. гр.	Кудрявцевская		КАРКАС КП45-1... КП45-3; КП46-1; КП46-2.	Стадия: Р; Лист: 1; Листов: 3
Исполн.	Копина			ХАРЬКОВСКИЙ ПРОМСТРОЙНИЙПРОЕКТ
Провер.	Тремль			

Инв. № подл. | Подпись и дата | Взам. инв. №

23746-03 88

Марка каркаса	Поз	Наименование	Кол	Обозначение документа	Масса каркаса, кг
КП45-1	1	Каркас 1КР137-1	2	1424.1-6/89 2-51	480,5
	2	5КР109	1	-149	
	3	1КР37	2	-58	
	4	Сетка С1	4	-273	
	5	С2-1	2	-274	
	6	С3-2	2	-275	
	7	Арм элемент СШ6	1	-277	
	8	СШ9	6	-277	
	9	Стержень арм СТ2	16	1.424.1-6/89 2-278	
	10	СТ3	20		
	11	СТ4	41		
	12	ф8 AI, ℓ=230; 0,10кг	12	без черт	
	13	ф8 AI, ℓ=880; 0,40кг	36		
	14	ф12 AIII, ℓ=950, 0,80кг	2		
КП45-2		Поз 2, 4... 14 по КП45-1			551,3
	1	Каркас 1КР137-2	2	1424.1-6/89 2-51	
	3	1КР38	2	-58	
КП45-3		Поз 2,4...14 по КП45-1			656,9
	1	Каркас 1КР137-3	2	1.424.1-6/89.2-51	
	3	1КР39	2	-59	
КП45-1		Поз 1, 3.. 6, 8... 10, 13 по КП45-1			495,2
	2	Каркас 5КР111-2	1	1.424.1-6/89 2-150	
	7	Арм элемент СШ8	1	-277	
	11	Стержень арм. СТ4	45	-278	
	12	ф8 AI, ℓ=230, 0,10кг	16	без черт	
	14	ф12 AIII, ℓ=750, 0,70кг	2		

Инв. № подл. | Подпись и дата | Взам. инв. №

1424 1-6/89.2-37

Лист 2

Марка каркаса	Поз	Наименование	Кол	Обозначение документа	Масса каркаса, кг
КП46-2		Поз 4...6, 8...10,13 по КП45-1			671,6
	1	Каркас 1КР137-3	2	1.424.1-6/89 2-51	
	2	5КР111-2	1	-150	
	3	1КР39	2	-59	
	7	Арм. элемент СШ8	1	-277	
	11	Стержень арм СТ4	45	-277	
	12	ф8 AI, ℓ=230; 0,10кг	16	-278	
	14	ф12 AIII, ℓ=750; 0,70кг	2	без черт	

Инв. № подл. | Подпись и дата | Взам. инв. №

1.424.1-6/89.2-37

23746-03 89

Лист 3

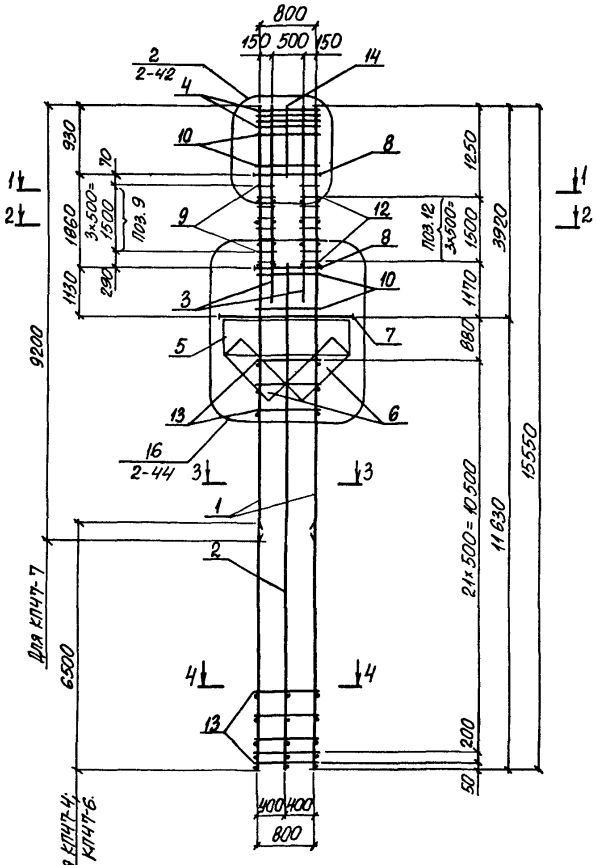

1-1

(Для КП47-1... КП47-4; КП47-6)

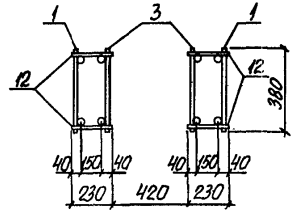

2-2

(Для КП47-1... КП47-4; КП47-6)

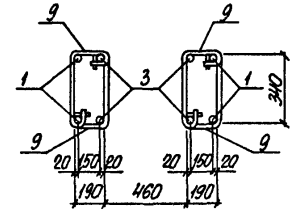

1-1

(Для КП47-5; КП47-7... КП47-9)

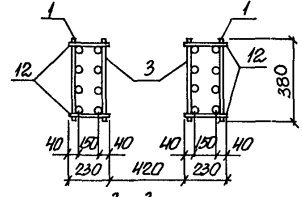

2-2

(Для КП47-5; КП47-7... КП47-9)

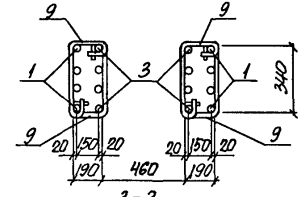

3-3

(Для КП47-1... КП47-4)

4-4

(Для КП47-1... КП47-3; КП47-7)

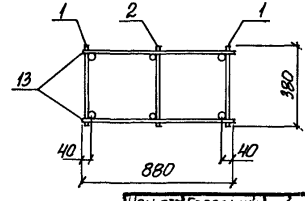

3-3

(Для КП47-5... КП47-9)

4-4

(Для КП47-4... КП47-6; КП47-8; КП47-9)

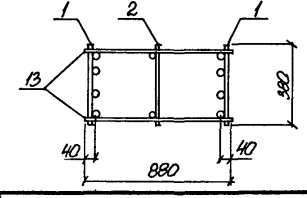

1. Арматура класса А-I и А-III по ГОСТ 5781-82.
2. Спецификацию арматуры смотреть на листах 2,3.

Нач. отд.	Бровский	
Н. контр.	Куржиевская	
Гл. спец.	Саврасский	
Зав. гр.	Куржиевская	
Исполн.	Пармет	
Провер.	Трепль	

1.424.1-6/89.2-38

КАРКАС КП47-1... КП47-9

Стадия	Лист	Листов
Р	1	3

ХАРЬКОВСКИЙ ПРОМСТРОЙНИИПРОЕКТ

Инв. № подл. | Подпись и дата | Взам. инв. №

Марка каркаса	Поз.	Наименование	Кол.	Обозначение документа	Масса каркаса, кг
КП 47-1	1	Каркас 1КР155-1	2	1.424.1-6/89. 2-56	516,1
	2	5КР127-1	1	-157	
	3	1КР37	2	-58	
	4	Сетка С1	4	-273	
	5	С2	2	-274	
	6	С3-2	2	-275	
	7	Арм. элемент СШ6	1	-277	
	8	СШ9	6	-277	
	9	Стержень арм. СТ2	16	1.424.1-6/89. 2-278	
	10	СТ3	20		
	11	СТ4	41		
	12	ф8 AI, ℓ=230, 0,10 кг	16	без черт.	
	13	ф8 AI, ℓ=880, 0,40 кг	46		
	14	ф12 AIII, ℓ=950, 0,80 кг	2		
КП 47-2		Поз. 2, 4..., 14 по КП 47-1			593,7
	1	Каркас 1КР155-2	2	1.424.1-6/89. 2-56	
	3	1КР38	2	-58	
КП 47-3		Поз. 2, 4... 14 по КП47-1			710,1
	1	Каркас 1КР155-3	2	1.424.1-6/89. 2-56	
	3	1КР39	2	-59	
КП 47-4		Поз. 2, 3.. 14 по КП 47-1			616,1
	1	Каркас 3КР155	2	1.424.1-6/89. 2-109	

Инв. № подл. | Подпись и дата | Взам. инв. №

1.424.1-6/89.2-38 Лист 2

Марка каркаса	Поз.	Наименование	Кол.	Обозначение документа	Масса каркаса, кг
КП 47-5		Поз. 2, 4...14 по КП47-1			811,3
	1	Каркас 2КР155	2	1.424.1-6/89. 2-79	
	3	2КР37	2	-82	
КП 47-6		Поз. 2, 4...14 по КП 47-1			719,3
	1	Каркас 3КР155-1	2	1.424.1-6/89. 2-109	
	3	1КР38	2	-58	
КП 47-7		Поз. 2, 4...14 по КП 47-1			844,9
	1	Каркас 6КР155-1	2	1.424.1-6/89. 2-173	
	3	2КР38	2	-82	
КП 47-8		Поз. 2, 4...14 по КП 47-1			966,9
	1	Каркас 2КР155-1	2	1.424.1-6/89. 2-79	
	3	2КР38	2	-82	
КП 47-9		Поз. 2, 4...14 по КП 47-1			1199,7
	1	Каркас 2КР155-2	2	1.424.1-6/89. 2-79	
	3	2КР39	2	-83	

Инв. № подл. | Подпись и дата | Взам. инв. №

1.424.1-6/89.2-38 Лист 3

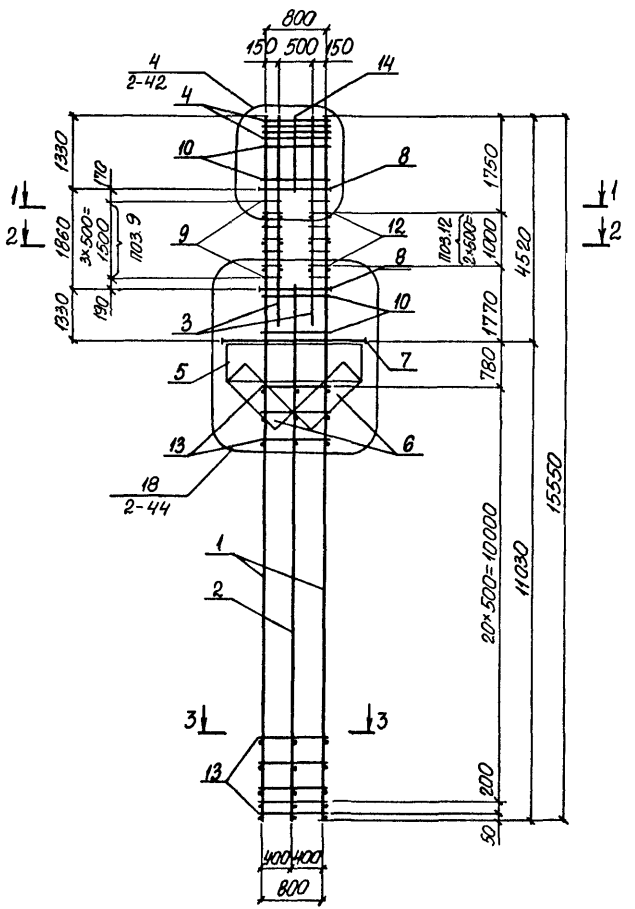

1. Арматура класса А-I и А-III по ГОСТ 5781-82.
2. Спецификацию арматуры смотреть на листах 2,3.

1-1

(Для КПЧ8-1... КПЧ8-4; КПЧ8-6; КПЧ8-8)

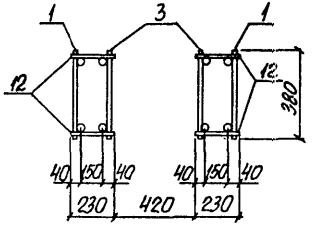

2-2

(Для КПЧ8-1...КПЧ8-4; КПЧ8-6; КПЧ8-8)

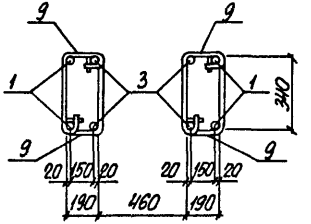

1-1

(Для КПЧ8-5; КПЧ8-7; КПЧ8-9)

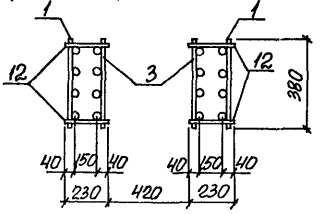

2-2

(Для КПЧ8-5; КПЧ8-7; КПЧ8-9)

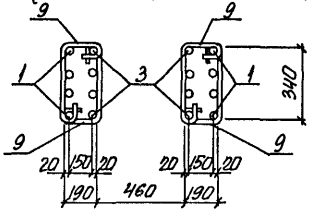

3-3

(Для КПЧ8-1... КПЧ8-3)

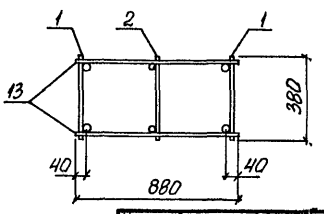

3-3

(Для КПЧ8-4... КПЧ8-9)

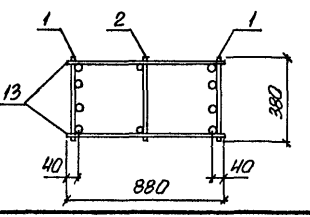

Нач. отд.	Бродский	
Н. контр.	Куприяновская	
Гл. спец.	Саврянский	
Зав. гр.	Куприяновская	
Исполн.	Колина	
Провер.	Трелль	

1.424.1-6/89.2-39

Каркас КПЧ8-1... КПЧ8-9

Стадия	Лист	Листов
Р	1	3

Харьковский Промстройниипроект

Инв. № подл. | Подпись и дата | Взам. инв. №

Марка каркаса	Поз.	Наименование	Кол.	Обозначение документа	Масса каркаса, кг
КП48-1	1	Каркас 1КР155-1	2	1.424.1-6/89.2-56	545,3
	2	5КР123-1	1	-156	
	3	1КР41	2	-60	
	4	Сетка С1	4	-273	
	5	С2-1	2	-274	
	6	С3-2	2	-275	
	7	Арм. элемент СШ8	1	-277	
	8	СШ9	6	-277	
	9	Стержень арм. СТ2	16	1.424.1-6/89.2-278	
	10	СТ3	28		
	11	СТ4	54		
	12	ф8 AI, ℓ=230; 0,10кг	12	без черт.	
	13	ф8 AI, ℓ=880; 0,40кг	44		
	14	ф12 AIII, ℓ=1350; 1,2кг	2		
КП48-2		Поз. 2, 4...14 по КП48-1			624,1
	1	Каркас 1КР155-2	2	1.424.1-6/89.2-56	
	3	1КР42	2	-60	
КП48-3		Поз. 2, 4...14 по КП48-1			742,9
	1	Каркас 1КР155-3	2	1.424.1-6/89.2-56	
	3	1КР43-1	2	-61	
КП48-4		Поз. 2...14 по КП48-1			740,9
	1	Каркас 1КР155-4	2	1.424.1-6/89.2-191	

Инв. № подл. | Подпись и дата | Взам. инв. №

Марка каркаса	Поз.	Наименование	Кол.	Обозначение документа	Масса каркаса, кг
КП48-5		Поз. 2, 4...14 по КП48-1			847,3
	1	Каркас 2КР155	2	1.424.1-6/89.2-79	
	3	2КР41-1	2	-84	
КП48-6		Поз. 2, 4...14 по КП48-1			869,3
	1	Каркас 1КР155-5	2	1.424.1-6/89.2-191	
	3	1КР42	2	-60	
КП48-7		Поз. 2, 4...14 по КП48-1			1004,5
	1	Каркас 2КР155-1	2	1.424.1-6/89.2-79	
	3	2КР42	2	-93	
КП48-8		Поз. 2, 4...14 по КП48-1			1070,9
	1	Каркас 1КР155-6	2	1.424.1-6/89.2-191	
	3	1КР43-1	2	-61	
КП48-9		Поз. 2, 4...14 по КП48-1			1242,7
	1	Каркас 2КР155-2	2	1.424.1-6/89.2-79	
	3	2КР43-1	2	-85	

Инв. № подл. | Подпись и дата | Взам. инв. №

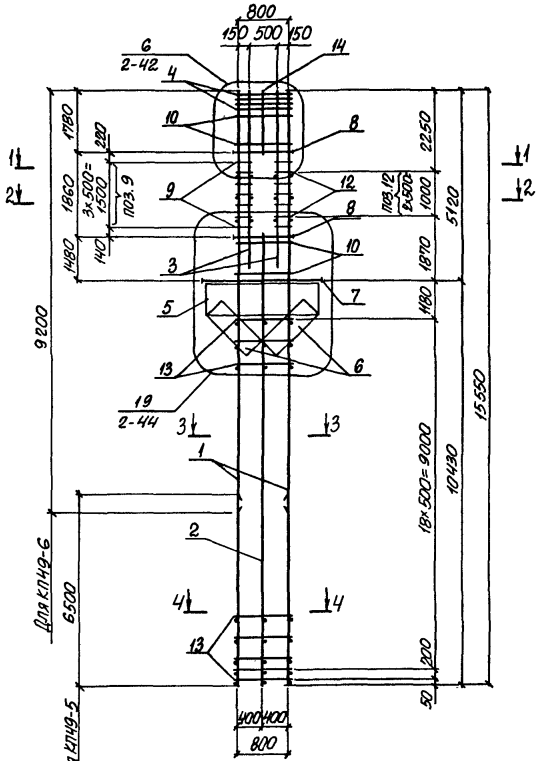

1. Арматура класса А-I и А-III по ГОСТ 5781-82.
2. Спецификацию арматуры смотреть на листах 2,3.

1-1
(Для КП49-1; КП49-2; КП49-5)

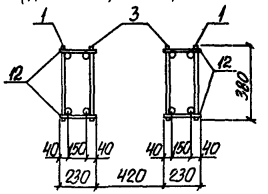

2-2
(Для КП49-1; КП49-2; КП49-5)

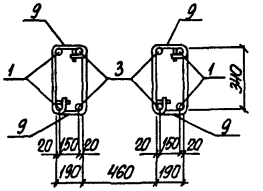

1-1
(Для КП49-3; КП49-4; КП49-6...КП49-9)

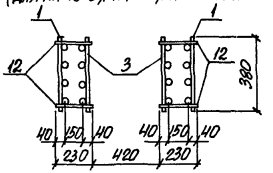

2-2
(Для КП49-3; КП49-4; КП49-6;...КП49-9)

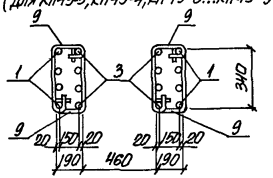

3-3
Для КП49-1; КП49-2; КП49-5; КП49-7)

4-4
(Для КП49-1; КП49-2; КП49-6; КП49-7)

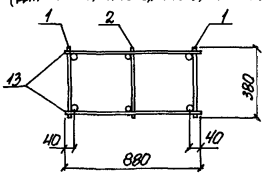

3-3
(Для КП49-3; КП49-4; КП49-6; КП49-8; КП49-9)

4-4
(Для КП49-3... КП49-5; КП49-8; КП49-9)

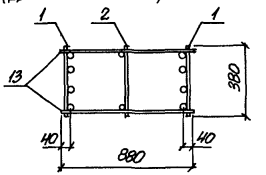

Нач. отд.	Бродский		
Н. контр.	Куприевская		
Гл. спец.	Сапранский		
Зав. гр.	Куприевская		
Исполн.	Копина		
Провер.	Тремпль		

1.424.1 - 6/89.2 - 40

КАРКАС
КП49-1... КП49-9

Стадия	Лист	Листов
Р	1	3

ХАРЬКОВСКИЙ ПРОМСТРОЙНИИПРОЕКТ

Инв. № подл. | Подпись и дата | Взам. инв. №

Марка каркаса	Поз.	Наименование	Кол.	Обозначение документа	Масса каркаса кг
КП49-1	1	Каркас 1КР155-1	2	1.424.1-6/89.2-56	564,4
	2	5КР119-1	1	-154	
	3	1КР46	2	-62	
	4	Сетка С1	4	-273	
	5	С2-1	2	-274	
	6	С3-2	2	-275	
	7	Арм. элемент СШ8	1	-277	
	8	СШ9	6	-277	
	9	Стержень арм. СТ2	16	1.424.1-6/89.2-276	
	10	СТ3	36		
	11	СТ4	64		
	12	ф8 AI, ℓ=230; 0,10кг	12	без черт.	
	13	ф8 AI, ℓ=880; 0,40кг	40		
	14	ф12 AIII, ℓ=1800; 1,6кг	2		
КП49-2		Поз. 2, 4...14 по КП49-1			764,8
	1	Каркас 1КР155-3	2	1.424.1-6/89.2-56	
	3	1КР48-1	2	-64	
КП49-3		Поз. 2, 4...14 по КП49-1			871,2
	1	Каркас 2КР155	2	1.424.1-6/89.2-79	
	3	2КР46	2	-86	
КП49-4		Поз. 2, 4...14 по КП49-1			1032,8
	1	Каркас 2КР155-1	2	1.424.1-6/89.2-79	
	3	2КР47-3	2	-88	

Инв. № подл. | Подпись и дата | Взам. инв. №

1.424.1-6/89.2-40 Лист 2

Марка каркаса	Поз.	Наименование	Кол.	Обозначение документа	Масса каркаса кг
КП49-5		Поз. 2, 4...14 по КП49-1			928,7
	1	Каркас 3КР155-2	2	1.424.1-6/89.2-109	
	3	1КР48-1	2	-64	
КП49-6		Поз. 2, 4...14 по КП49-1			1118,3
	1	Каркас 6КР155-2	2	1.424.1-6/89.2-173	
	3	2КР48-3	2	-89	
КП49-7		Поз. 2, 4...14 по КП49-1			1044,9
	1	Каркас 4КР155-6	2	1.424.1-6/89.2-133	
	3	2КР48-3	2	-89	
КП49-8		Поз. 2, 4...14 по КП49-1			1277,1
	1	Каркас 2КР155-2	2	1.424.1-6/89.2-79	
	3	2КР48-3	2	-89	
КП49-9		Поз. 2, 4...14 по КП49-1			1572,2
	1	Каркас 2КР155-3	2	1.424.1-6/89.2-79	
	3	2КР51-3	2	-92	

Инв. № подл. | Подпись и дата | Взам. инв. №

1.424.1-6/89.2-40 Лист 3

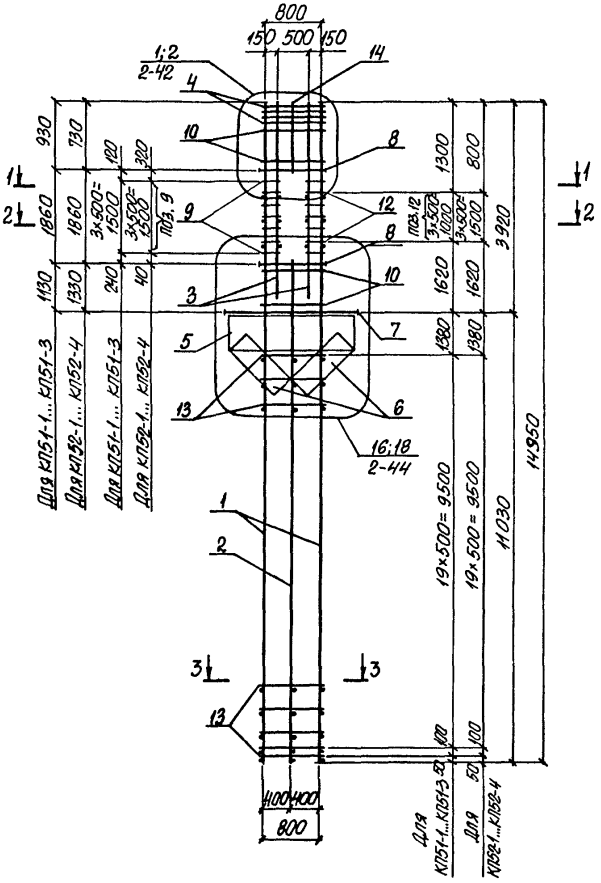

1. Арматура класса А-I и А-III по ГОСТ 5781-82.
2. Спецификацию арматуры смотреть на листах 2,3.

1-1
(Для КП51-1; КП51-2; КП52-1...КП52-3)

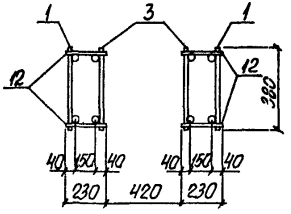

2-2
(Для КП51-1; КП51-2; КП52-1...КП52-3)

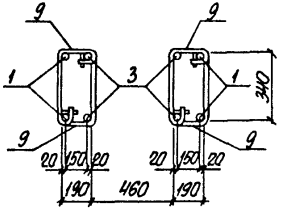

1-1
(Для КП51-3; КП52-4)

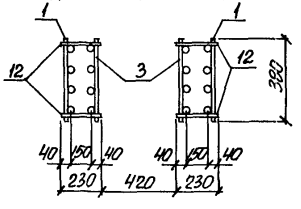

2-2
(Для КП51-3; КП52-4)

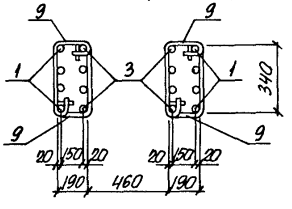

3-3
(Для КП51-1; КП51-2; КП52-1...КП52-3)

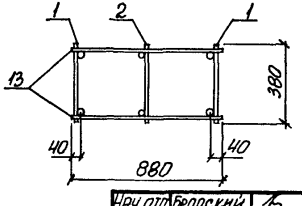

3-3
(Для КП51-3; КП52-4)

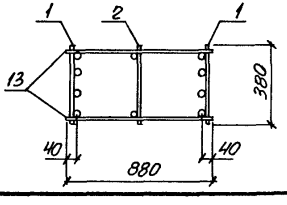

Нач. отд.	Бродский	
Н. контр.	Кирничевская	
Гл. спец.	Саврянский	
Зав. гр.	Кирничевская	
Исполн.	Ларчет	
Провер.	Тремль	

1.424.1-6/89.2-41

Каркас КП51-1... КП51-3; КП52-1... КП52-4

Стадия	Лист	Листов
Р	1	3

ХАРЬКОВСКИЙ ПРОМСТРОЙНИИПРОЕКТ

Инв. № подл. | Подпись и дата | Взам. инв. №

Марка каркаса	Поз.	Наименование	Кол.	Обозначение документа	Масса каркаса, кг
КП51-1	1	Каркас 1КР149-1	2	1.424.1-6/89.2-52	504,2
	2	5КР121	1	-155	
	3	1КР37	2	-58	
	4	Сетка С1	4	-273	
	5	С2-1	2	-274	
	6	С3-2	2	-275	
	7	Арм. элемент СШ6	1	-277	
	8	СШ9	6	-277	
	9	Стержень арм. СТ2	16	1.424.1-6/89.2-278	
	10	СТ3	20		
	11	СТ4	41		
	12	ф8 AI, ℓ=230; 0,10кг	16	без черт.	
	13	ф8 AI, ℓ=880; 0,40кг	42		
	14	ф12 AIII, ℓ=950; 0,80кг	2		
КП51-2		Поз. 2, 4...14 по КП51-1			692,2
	1	Каркас 1КР149-3	2	1.424.1-6/89.2-52	
	3	1КР39	2	-59	
КП51-3		Поз. 2, 4...14 по КП51-1			790,2
	1	Каркас 2КР149	2	1.424.1-6/89.2-80	
	3	2КР37	2	-82	
КП52-1		Поз. 1, 3...6, 8...13 по КП51-1			519,3
	2	Каркас 5КР123-2	1	1.424.1-6/89.2-156	
	7	Арм. элемент СШ8	1	-277	
	14	ф12 AIII, ℓ=750; 0,70кг	2	без черт.	

Инв. № подл. | Подпись и дата | Взам. инв. №

Марка каркаса	Поз.	Наименование	Кол.	Обозначение документа	Масса каркаса, кг
КП52-2		Поз 4...6, 8...13 по КП51-1			594,5
	1	Каркас 1КР149-2	2	1.424.1-6/89.2-52	
	2	5КР123-2	1	-156	
	3	1КР38	2	-58	
	7	Арм. элемент СШ8	1	-277	
	14	ф12 AIII, ℓ=750; 0,70кг	2	без черт.	
КП52-3		Поз. 4..6, 8...13 по КП51-1			707,3
	1	Каркас 1КР149-3	2	1.424.1-6/89.2-52	
	2	5КР123-2	1	-156	
	3	1КР39	2	-59	
	7	Арм. элемент СШ8	1	-277	
	14	ф12 AIII, ℓ=950; 0,70кг	2	без черт.	
КП52-4		Поз. 4...6, 8...13 по КП51-1			805,3
	1	Каркас 2КР148	2	1.424.1-6/89.2-80	
	2	5КР123-2	1	-156	
	3	2КР37	2	-82	
	7	Арм. элемент СШ8	1	-277	
	14	ф12 AIII, ℓ=750; 0,70кг	2	без черт.	

Инв. № подл. | Подпись и дата | Взам. инв. №

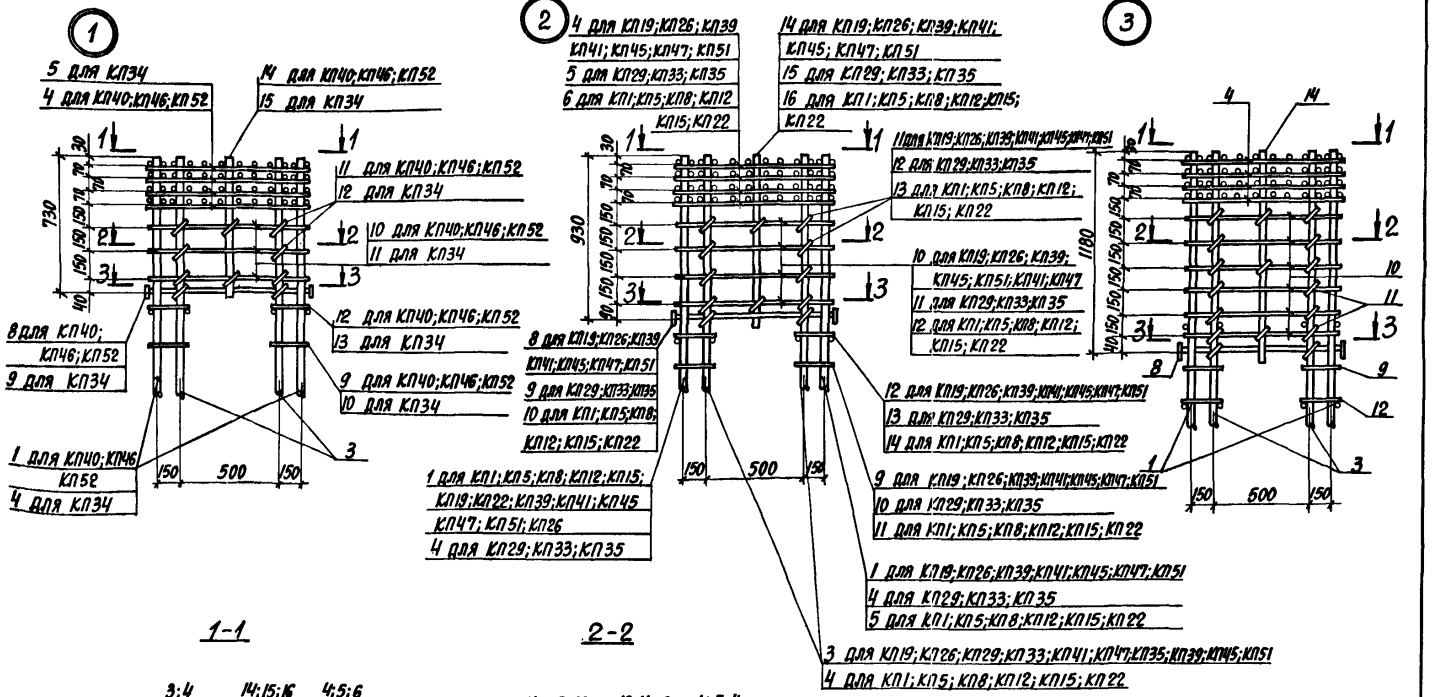

Нач. отд.	Бродский	
Н. контр.	Кудричевская	
Гл. спец.	Саврянский	
Зав. гр.	Кудричевская	
Разраб.	Кудричевская	
Исполн.	Тремль	
Проверил	Кудричевская	

1.424.1-6/89.2-42

Узел 1...6; 1а; 2а; 3а

Стадия	Лист	Листов
Р	1	3

ХАРЬКОВСКИЙ ПРОМСТРОЙНИИПРОЕКТ

Инв. № подл. | Подпись и дата | Взам. инв. №

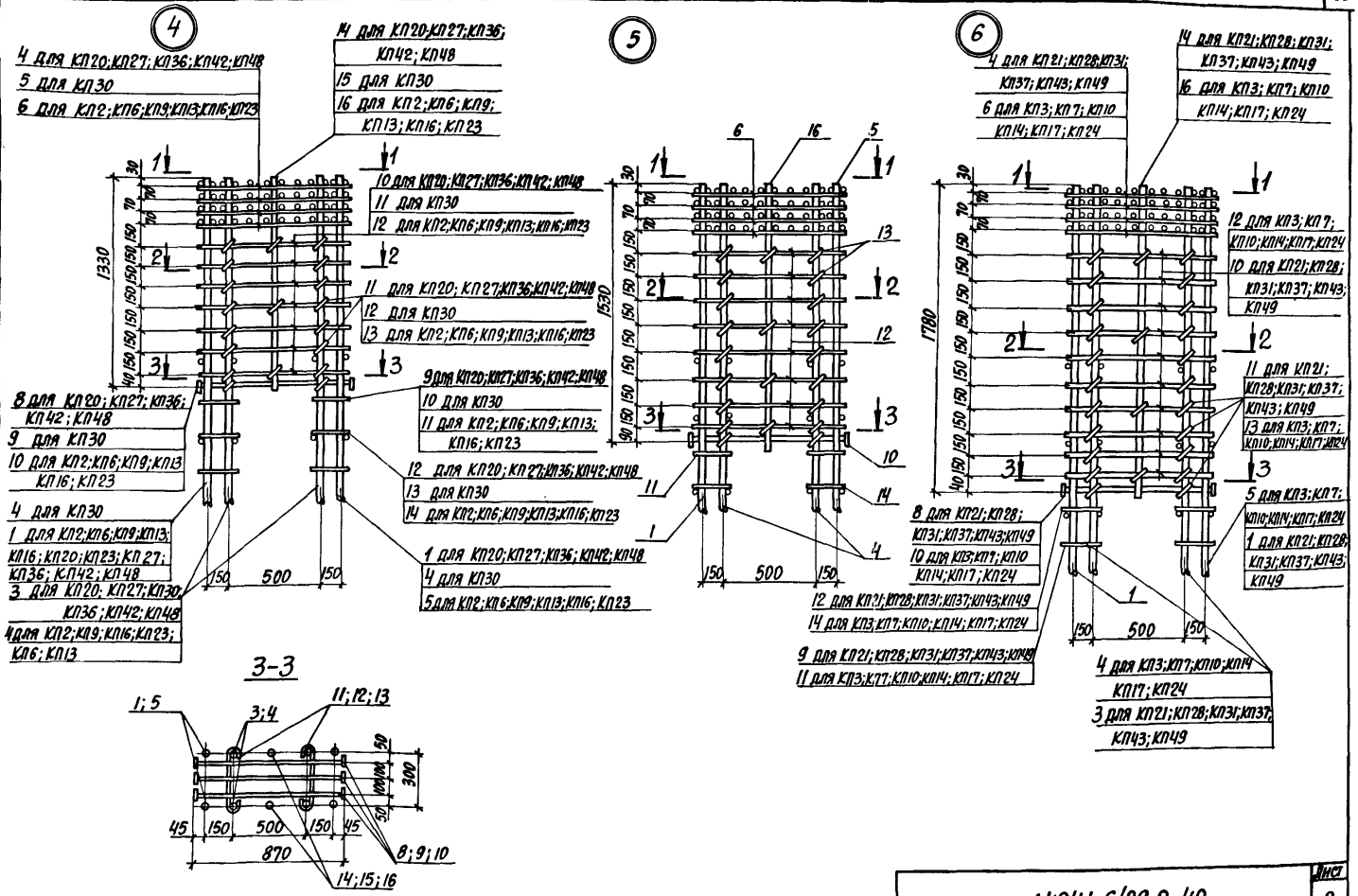
4
4 для КП20;КП27;КП36;КП42;КП48
5 для КП30
6 для КП2;КП6;КП9;КП13;КП16;КП23
14 для КП20;КП27;КП36;КП42;КП48
15 для КП30
16 для КП2;КП6;КП9;КП13;КП16;КП23
10 для КП20;КП27;КП36;КП42;КП48
11 для КП30
12 для КП2;КП6;КП9;КП13;КП16;КП23
11 для КП20;КП27;КП36;КП42;КП48
12 для КП30
13 для КП2;КП6;КП9;КП13;КП16;КП23
9 для КП20;КП27;КП36;КП42;КП48
10 для КП30
11 для КП2;КП6;КП9;КП13;КП16;КП23
12 для КП20;КП27;КП36;КП42;КП48
13 для КП30
14 для КП2;КП6;КП9;КП13;КП16;КП23
1 для КП20;КП27;КП36;КП42;КП48
4 для КП30
5 для КП2;КП6;КП9;КП13;КП16;КП23
8 для КП20;КП27;КП36;КП42;КП48
9 для КП30
10 для КП2;КП6;КП9;КП13;КП16;КП23
4 для КП30
1 для КП2;КП6;КП9;КП13;КП16;КП20;КП23;КП27;КП36;КП42;КП48
3 для КП20;КП27;КП30;КП36;КП42;КП48
4 для КП2;КП9;КП16;КП23;КП6;КП13
1330
150
500
5
6
16
13
12
10
14
11
1
4
1530
3-3
1;5
3;4
11;12;13
8;9;10
14;15;16
45
870
300
100
50
6
4 для КП21;КП28;КП31;КП37;КП43;КП49
6 для КП3;КП7;КП10;КП14;КП17;КП24
14 для КП21;КП28;КП31;КП37;КП43;КП49
16 для КП3;КП7;КП10;КП14;КП17;КП24
12 для КП3;КП7;КП10;КП14;КП17;КП24
10 для КП21;КП28;КП31;КП37;КП43;КП49
11 для КП21;КП28;КП31;КП37;КП43;КП49
13 для КП3;КП7;КП10;КП14;КП17;КП24
5 для КП3;КП7;КП10;КП14;КП17;КП24
1 для КП21;КП28;КП31;КП37;КП43;КП49
8 для КП21;КП28;КП31;КП37;КП43;КП49
10 для КП3;КП7;КП10;КП14;КП17;КП24
12 для КП21;КП28;КП31;КП37;КП43;КП49
14 для КП3;КП7;КП10;КП14;КП17;КП24
9 для КП21;КП28;КП31;КП37;КП43;КП49
11 для КП3;КП7;КП10;КП14;КП17;КП24
4 для КП3;КП7;КП10;КП14;КП17;КП24
3 для КП21;КП28;КП31;КП37;КП43;КП49
1780

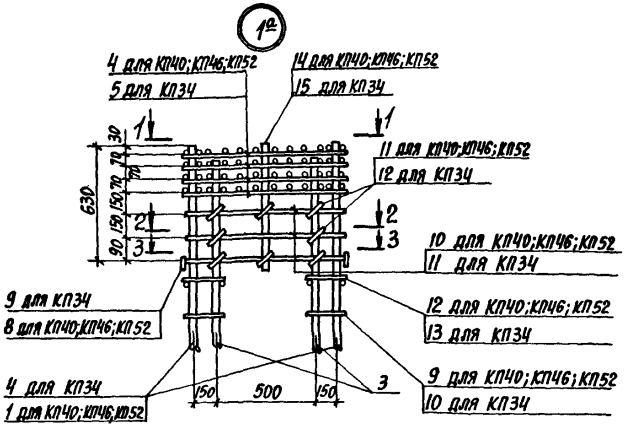

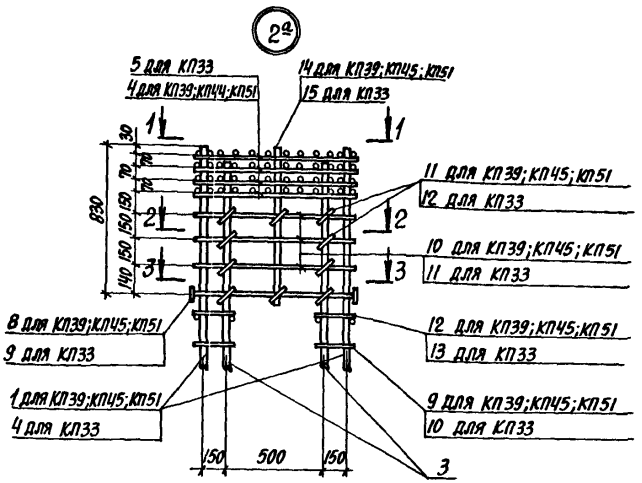

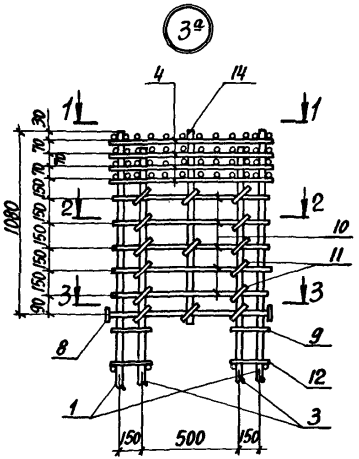

1. Сечения 1-1; 2-2; 3-3 смотреть листы 1, 2.
2. Настоящие узлы разработаны для колонн с укороченной на 100мм надкрановой частью.

   Для этого пространственные каркасы следует изготавливать со следующими изменениями: количество хомутов и шпилек (поз.10;11;12) следует принимать в соответствии с узлами 1а; 2а; 3а.

   Длину плоских арматурных каркасов (поз. 1; 3; 4) следует уменьшить на 100мм за счет сокращения верхнего свободного конца. Необходимо также уменьшить на 100мм длину отдельного стержня (поз. 14; 15).

   Количество и размеры остальных позиций в спецификации к пространственным каркасам остаются без изменения.

Инв.№ подл. | Подпись и дата | Взам.инв.№

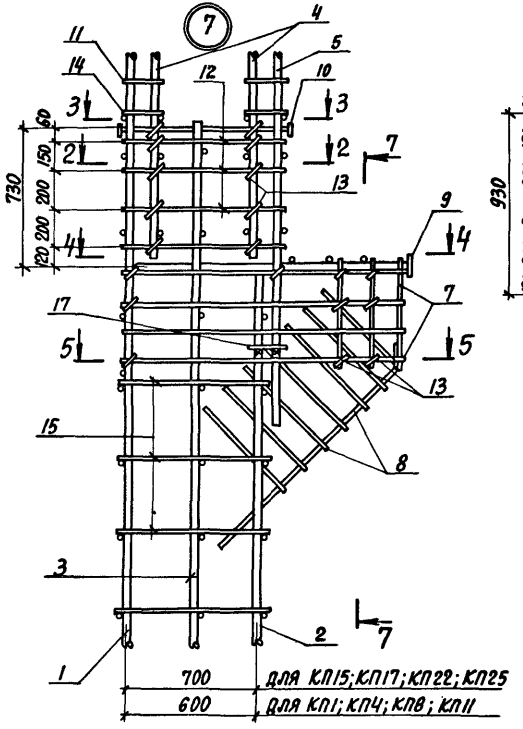

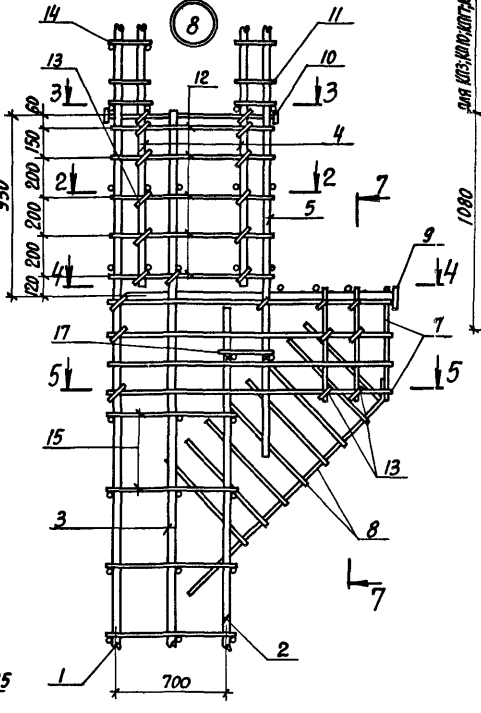

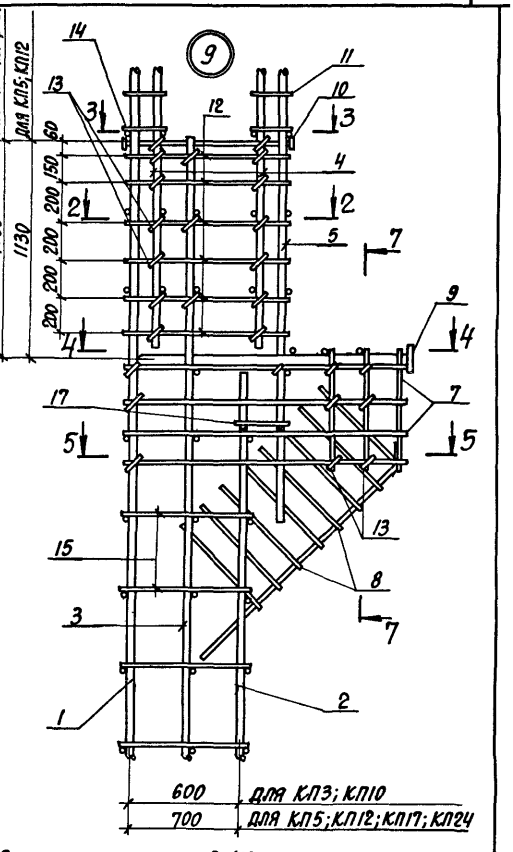

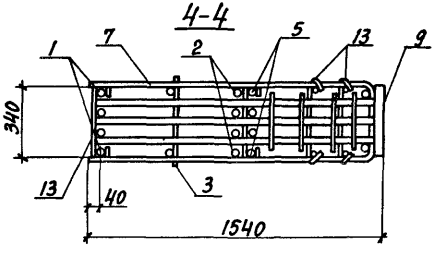

Сечение 2-2; 3-3 смотреть докум. 2-42.

Нач.отд.	Бродский		1.424.1-6/89.2-43	
Н.контр.	Кудричевская			
Гл.спец.	Саврянский			
Зав.гр.	Кудричевская		Узел 7...14	Стадия: Р; Лист: 1; Листов: 3
Разраб.	Кудричевская			
Исполн.	Тремль			
Проверил	Кудричевская			ХАРЬКОВСКИЙ ПРОМСТРОЙНИИПРОЕКТ

Инв.№ подл. | Подпись и дата | Взам.инв.№

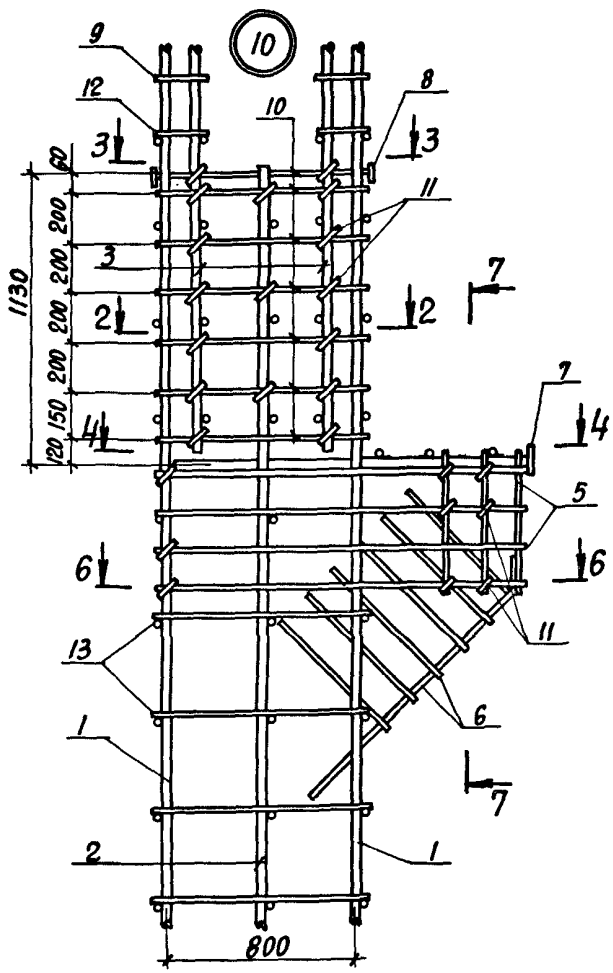

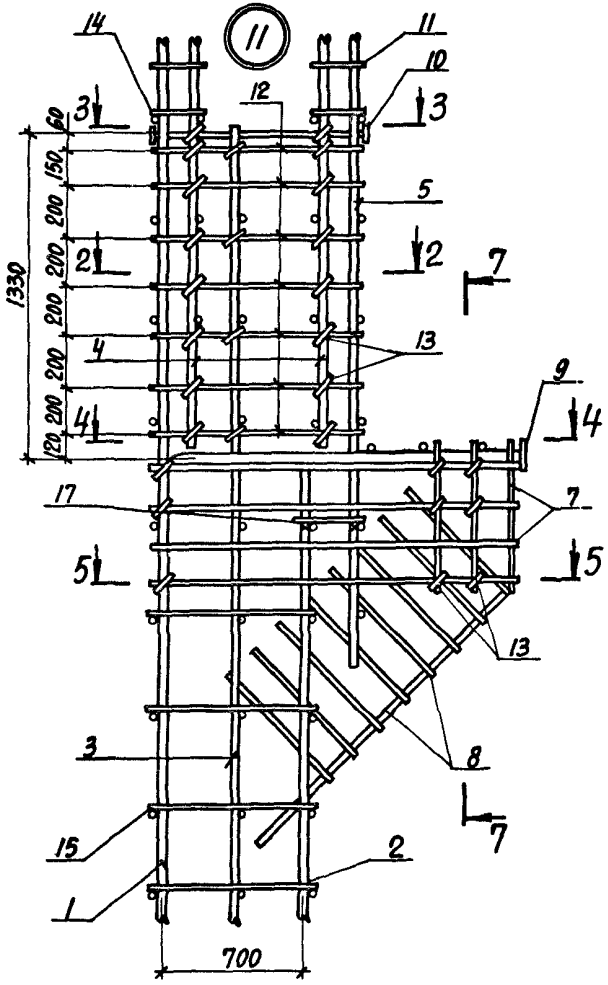

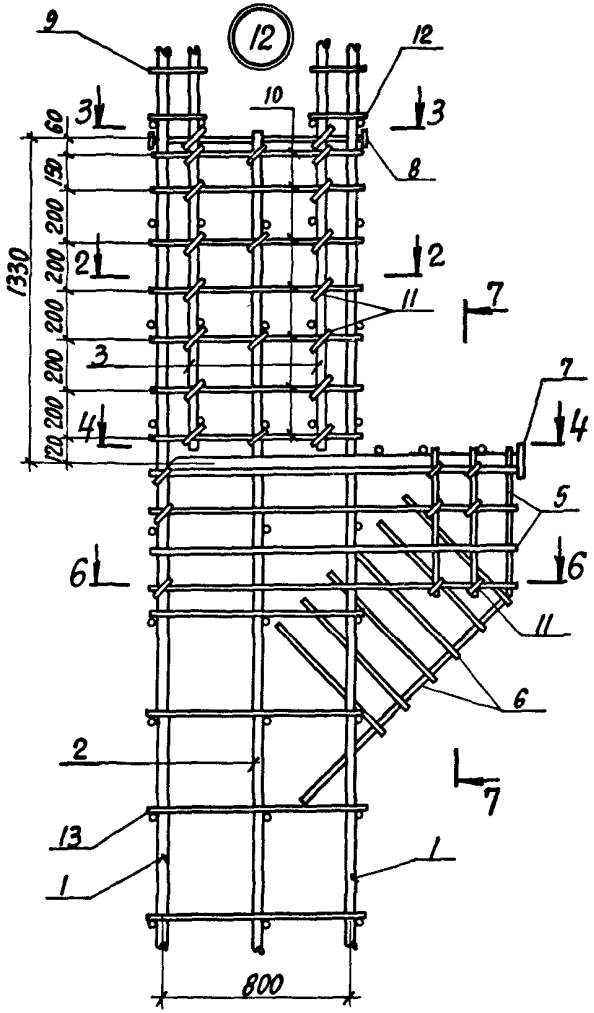

5-5

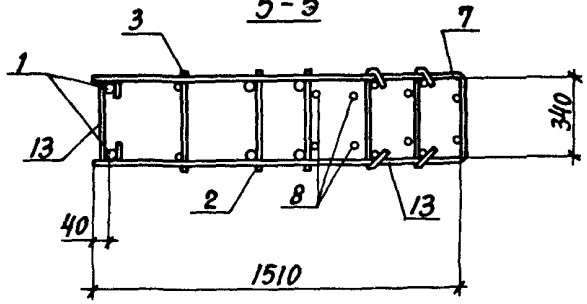

Инв. № подл. | Подпись и дата | Взам. инв. №

1.424.1-6/89.2-43

Лист 2

23746-03 102

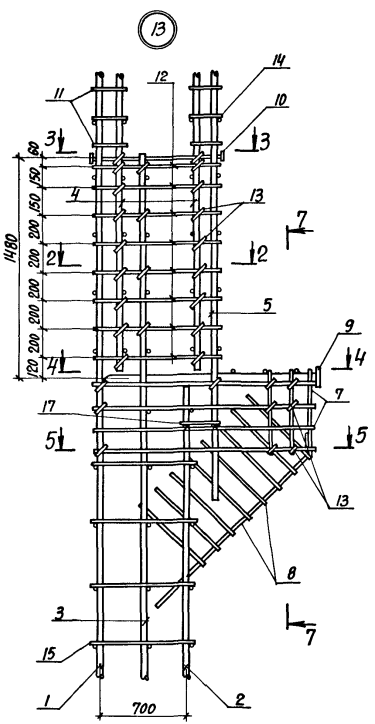

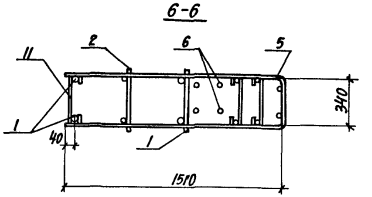

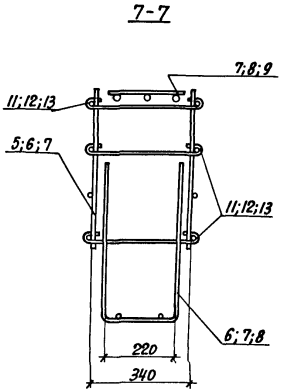

Сечения 2-2;3-3 смотреть на докум. 2-42.

Инв. № подл. | Подпись и дата | Взам. инв. №

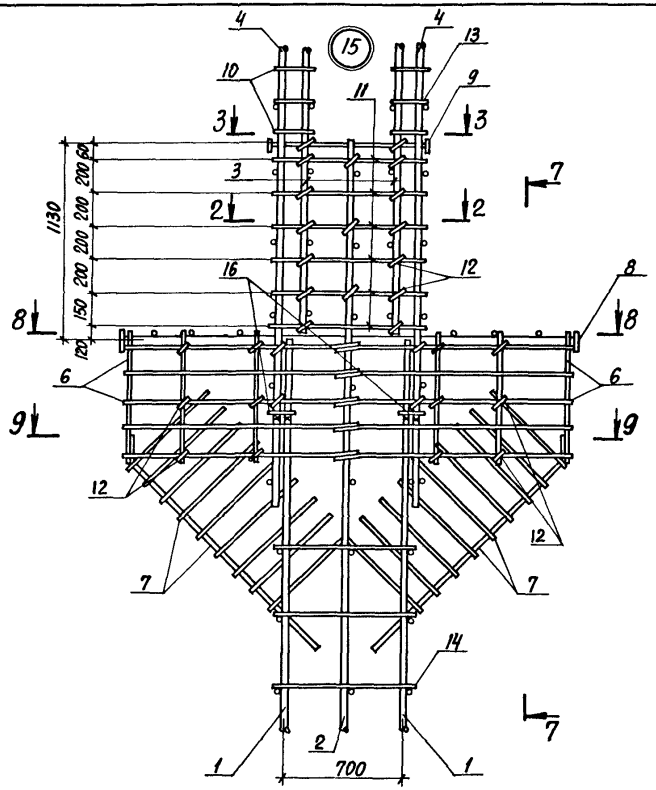

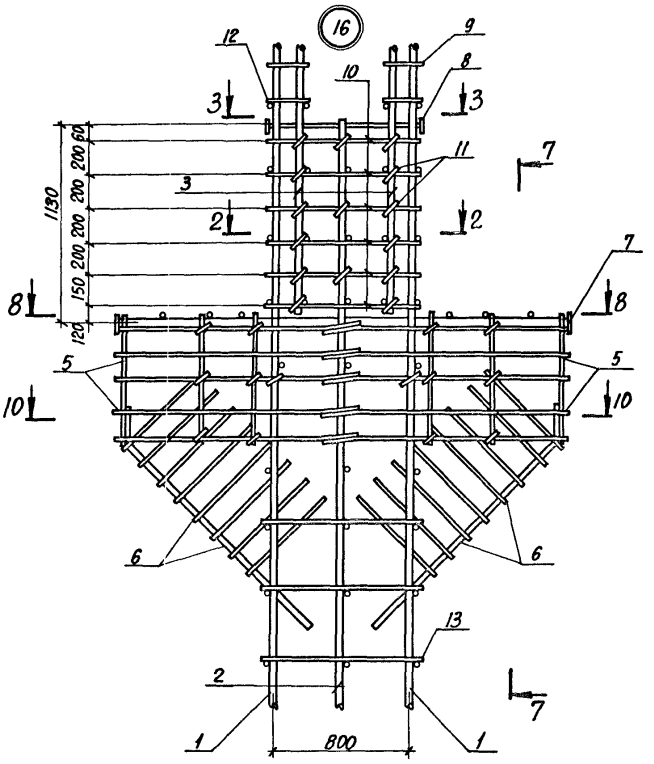

1. Сечения 2-2;3-3 см. на докум. 2-42.
2. Сечение 7-7 см. на докум. 2-43 лист 3.

Нач.отд.	Бродский		1.424.1-6/89.2-44
Н.контр.	Кудрячевская		
Гл.спец.	Саврянский		
Зав.гр.	Кудрячевская		Узел 15...19
Разраб.	Кудрячевская		
Исполн.	Тремль		
Проверил	Кудрячевская		

Стадия	Лист	Листов
Р	1	3

ХАРЬКОВСКИЙ ПРОМСТРОЙНИИПРОЕКТ

Инв.№ подл. | Подпись и дата | Взам.инв.№

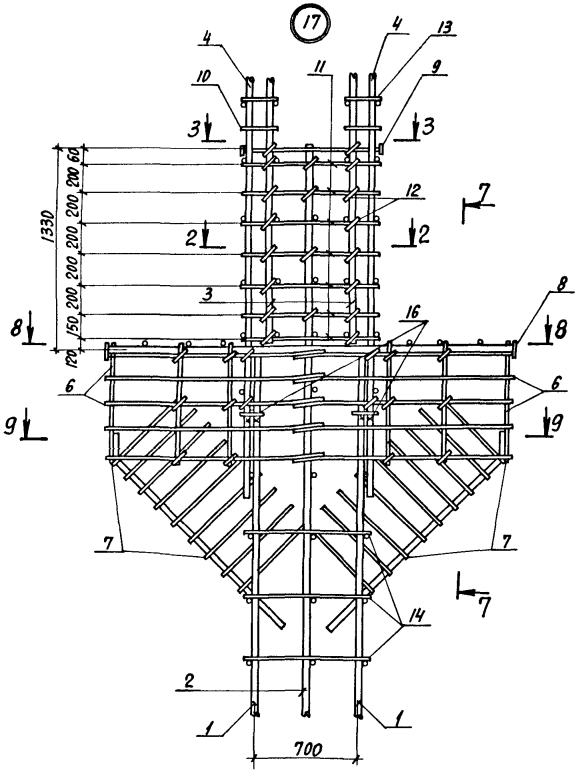

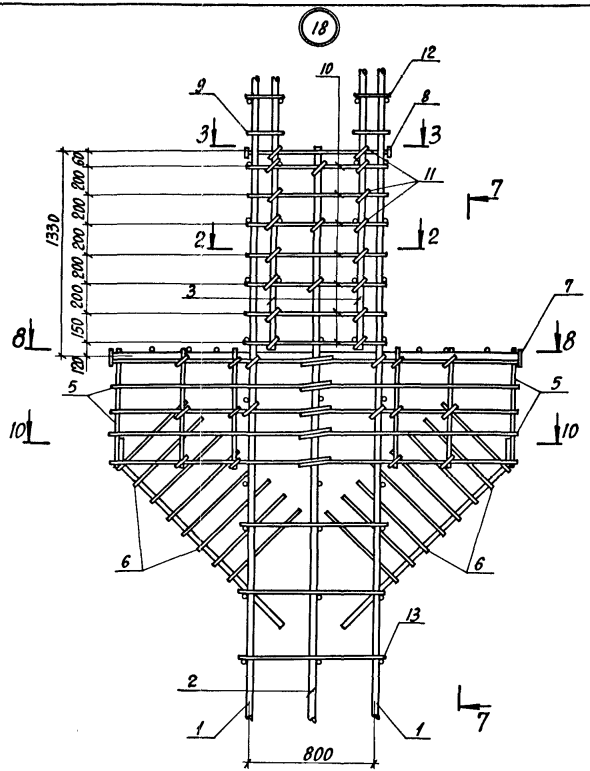

Инв. № подл. | Подпись и дата | Взам. инв. №

1.424.1-6/89.2-44

Лист 2

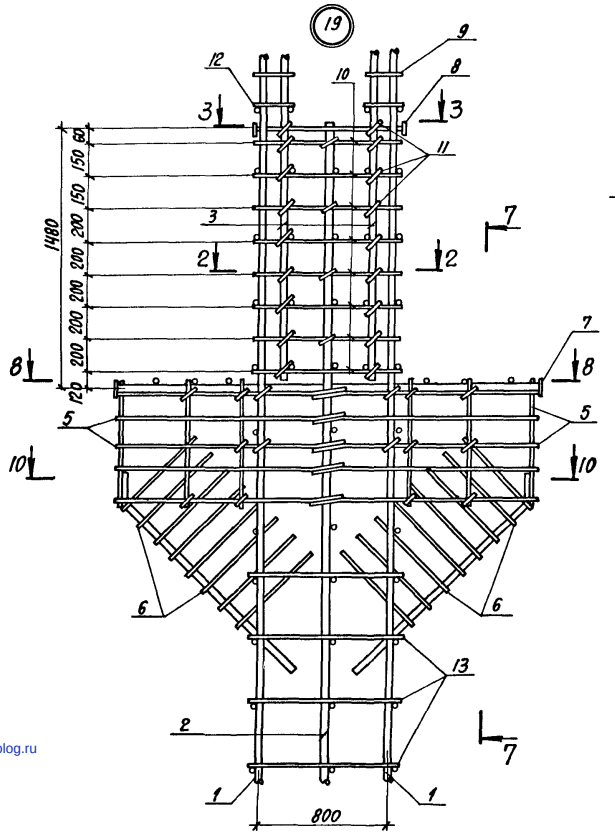

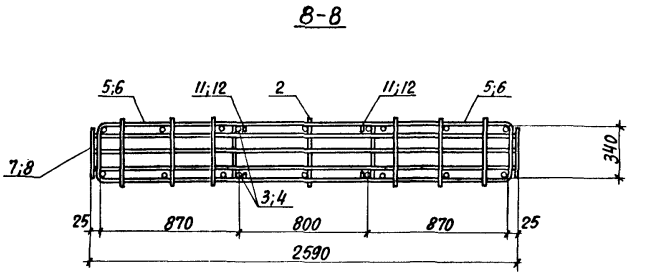

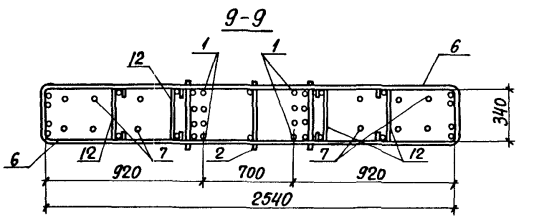

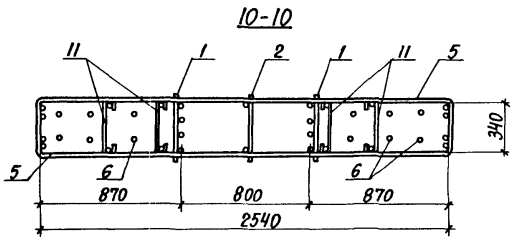

Инв. № подл. | Подп. и дата | Взам. инв. №

gost.e-ecolog.ru