ТИПОВЫЕ КОНСТРУКЦИИ, ИЗДЕЛИЯ И УЗЛЫ ЗДАНИЙ И СООРУЖЕНИЙ

СЕРИЯ 1.424.1-5

КОЛОННЫ ЖЕЛЕЗОБЕТОННЫЕ ПРЯМОУГОЛЬНОГО СЕЧЕНИЯ ДЛЯ ОДНОЭТАЖНЫХ ПРОИЗВОДСТВЕННЫХ ЗДАНИЙ ВЫСОТОЙ 8,4-14,4 м, ОБОРУДОВАННЫХ МОСТОВЫМИ ОПОРНЫМИ КРАНАМИ ГРУЗОПОДЪЕМНОСТЬЮ ДО 32 тонн

ВЫПУСК 8

УКАЗАНИЯ ПО ПРИМЕНЕНИЮ СТАЛЬНЫХ ПОДКРАНОВЫХ БАЛОК СЕРИИ 1.426.2-7

24372

gost.e-ecolog.ru

ТИПОВЫЕ КОНСТРУКЦИИ, ИЗДЕЛИЯ И УЗЛЫ ЗДАНИЙ И СООРУЖЕНИЙ

СЕРИЯ 1.424.1-5

КОЛОННЫ ЖЕЛЕЗОБЕТОННЫЕ ПРЯМОУГОЛЬНОГО СЕЧЕНИЯ ДЛЯ ОДНОЭТАЖНЫХ ПРОИЗВОДСТВЕННЫХ ЗДАНИЙ ВЫСОТОЙ 8,4-14,4 м, ОБОРУДОВАННЫХ МОСТОВЫМИ ОПОРНЫМИ КРАНАМИ ГРУЗОПОДЪЕМНОСТЬЮ ДО 32 тонн

ВЫПУСК 8

УКАЗАНИЯ ПО ПРИМЕНЕНИЮ СТАЛЬНЫХ ПОДКРАНОВЫХ БАЛОК СЕРИИ 1.426.2-7

РАЗРАБОТАНЫ

ЦНИИПРОМЗДАНИЙ

ГЛ. ИНЖЕНЕР ИНСТИТУТА В.В. ГРАНЕВ

НАЧАЛЬНИК ОСНКОЗ А.Я. РОЗЕНБЛЮМ

ГЛ. ИНЖЕНЕР ПРОЕКТА С.В. БРОК

ГЛ. ИНЖЕНЕР ПРОЕКТА Т.М. КУТЫРИНА

ГП и НИИ УКРНИИПРОЕКТСТАЛЬКОНСТРУКЦИЯ

ГЛ. ИНЖЕНЕР ИНСТИТУТА В.Н. ГОРДЕЕВ

НАЧАЛЬНИК ОТЭП А.А. КРЫЖБА

ГЛ. ИНЖЕНЕР ПРОЕКТА А.В. САНКОВСКИЙ

УТВЕРЖДЕНЫ

ГЛАВПРОЕКТОМ ГОССТРОЯ СССР

ТЕХНИЧЕСКОЕ ЗАДАНИЕ 02.02.90

ВВЕДЕНЫ В ДЕЙСТВИЕ с 01.10.90

ПРИКАЗОМ ЦНИИПРОМЗДАНИЙ

ОТ 27.04.90 № 60

© ЦИТП Госстроя СССР, 1990

Обозначение документа	Наименование	Стр.
1.424.1-5.8 -ПЗ	Пояснительная записка	3
-01	Привязка стыковочных устройств в	
	надконсольной части колонн выпусков	
	2/87 и 2с серии 1.424.1-5	6
-02	Привязка стыковочных устройств	
	в надконсольной части колонн	
	выпусков 1/87 и 1с серии 1.424.1-5	6
-03	Указания по применению колонн	
	продольного фахверка серии	
	1.427.1-3 в зданиях с подкрано-	
	выми балками серии 1.426.2-7.	7
-04	Ключ для подбора марок связей	
	для несейсмических районов	
	Крайний ряд колонн, шаг 6м	9
-05	Ключ для подбора марок связей	
	для несейсмических районов	
	Крайний ряд колонн, шаг 12м	10
-06	Ключ для подбора марок связей для	
	несейсмических районов.	
	Средний ряд колонн, шаг 12м.	11
-07	Ключ для подбора надкрановых	
	марок связей в сейсмических районах	12
-08	Расчетная схема и геометрические	
	размеры связей ВС 249 ... ВС 255	13
-09	Расчетная схема и геометрические	
	размеры связей ВС 256 ... ВС 261,	
	ВС 263 ... ВС 277	14
-10	Расчетная схема и геометрические	
	размеры связей ВС 278 ... ВС 289	15
-11	Связь 249	16
-12	Связь 250	17
-13	Связь 251	18
-14	Связь 252	19
-15	Связь 253	20
-16	Связь 254	21
-17	Связь 255	22
-18	Связь 256	23
-19	Связь 257	24
-20	Связь 258	25
-21	Связь 259	26
-22	Связь 260	27
-23	Связь 261	28
-24	Связь 263	29
-25	Связь 264	30
-26	Связь 265	31
-27	Связь 266	32
-28	Связь 267	33
-29	Связь 268	34
-30	Связь 269	35
-31	Связь 270	36
-32	Связь 271	37
-33	Связь 272	38
-34	Связь 273	39
-35	Связь 274	40
-36	Связь 275	41
-37	Связь 276	42
-38	Связь 277	43

1.424.1-5.8

Разраб. Попов | Брок | Королева | Гип

Содержание

Стадия Р | Лист 1 | Листов 3

ЦНИИПромзданий

Инв.№ подл. | Подпись и дата | Взам.инв.№

1.424.1-5.8 Лист 2

Обозначение документа	Наименование	Стр.
1.424.1-5.8 -39	Связь 278	44
-40	Связь 279	45
-41	Связь 280	46
-42	Связь 281	47
-43	Связь 282	48
-44	Связь 283	49
-45	Связь 284	50
-46	Связь 285	51
-47	Связь 286	52
-48	Связь 287	53
-49	Связь 288	54
-50	Связь 289	55

Инв. № подл. | Подп. и дата | Взам. инв.

1.424.1-5.8 | Лист 3

1. Общие сведения

1.1. В настоящем выпуске приведены изменения в колоннах серий 1.424.1-5 и 1.427.1-3 и чертежи стальных вертикальных связей по колоннам при применении стальных подкрановых балок серии 1.426.2-7. Настоящий выпуск является дополнением к сериям 1.424.1-5 и 1.427.1-3.

1.2. Выпуск содержит следующие материалы:
- разбивка закладных изделий для крепления подкрановых балок серии 1.426.2-7 к колоннам серии 1.424.1-5 (см. п.1.5) и к фахверковым колоннам серии 1.427.1-3 (докум.-03);
- привязка строповочных устройств в колоннах (докум.-01,02);
- ключи подбора стальных вертикальных связей по колоннам (докум-04...-07);
- рабочие чертежи стальных вертикальных связей в надкрановой части колонн (докум.-11...-50).

1.3. Высоты подкрановых балок серии 1.426.2-7 приведены в табл. 1

Таблица 1

Грузоподъемность крана т	Высота балки в мм при пролете, м	
	6	12
5(С.Т); 10(Л.С.Т); 12,5(Л.С.Т)	500	900
16(Л.С.Т); 20(Л.С.Т); 32(Л.С)	700	1100

В графе грузоподъемность приняты следующие обозначения: Л - легкий режим работы (1К-3К);
С - средний режим работы (4К-6К);
Т - тяжелый режим работы (7К).

Инв. № подл. | Подп. и дата | Взам. инв. №

			1.424.1-5.8-ПЗ	
			Пояснительная записка	Стадия Р / Лист 1 / Листов 4
Нач. отд.	Розенблюм			ЦНИИПРОМЗДАНИЙ
Разраб.	Брок	Брок		

24372 4

1.4. Материалы выпуска разработаны применительно к условиям применения колонн, приведенным в выпусках 0-2с.0 серий 1.424.1-5 и 1.427.1-3.

Проектирование зданий следует производить с учетом указаний, приведенных в настоящем выпуске и указаний серий, дополнением которых он является.

1.5. Значения привязок закладных изделий для крепления стальных подкрановых балок серии 1.426.2-7, которые изменены по сравнению со значениями, приведенными в докум. 1.424.1-5.0-26 для несейсмических районов и в табл. 5 докум. 1.424.1-5.0-2с-47 для сейсмических районов, приведены соответственно в табл. 2 и 3.

Таблица 2

Материал подкрановой балки	Шаг колонн, м	Грузоподъемность и режим работы крана, т	Расстояние от верха консоли до низа закладного изделия, мм		
			а	в	с
Сталь	6	5(С,Т); 10(Л,С,Т)	450	400	330
		16(Л,С,Т); 20(Л,С,Т); 32(Л,С)	650	600	530
	12	5(С,Т); 10(Л,С,Т)	850	730	730
		16(Л,С,Т); 20(Л,С,Т); 32(Л,С)	1050	930	930

Таблица 3

Шаг колонн, м	Грузоподъемность и режим работы крана, т	Расстояние в мм от верха консоли до закладного изделия на схемах разбивки в узлах 15...24	
		а	в
6	5(С,Т); 10(Л,С,Т)	450	650
	16(Л,С,Т); 20(Л,С,Т); 32(Л,С)	650	850
12	5(С,Т); 10(Л,С,Т)	850	1050
	16(Л,С,Т); 20(Л,С,Т); 32(Л,С)	1050	1250

1.6. Подбор марок связей ниже подкрановых балок в сейсмических районах производить по вып. 0-2 настоящей серии.

2. Стальные вертикальные связи.

2.1. Конструктивные решения.

2.1.1. Все заводские соединения сварные, монтажные соединения на болтах по ГОСТ 7798-70 класса точности "В" с полем допуска резьбы 88, класса прочности 8,8 без покрытия. Гайки по ГОСТ 5915-70* с полем допуска резьбы 7Н, класса прочности 5, без покрытия.

Сварку производить электродами типа Э42 по ГОСТ 9467-75.

Неоговоренные сварные швы, указанные на чертежах, варить по всей длине соединяемых элементов.

Все отверстия ф19 мм под болты М16 и отверстия ф23 под болты М20. Все обрезы 45мм, кроме оговоренных. Минимальная длина шва 80 мм.

2.2. Расчетные положения

2.2.1. Расчет связей произведен в соответствии с требованиями СНиП II-23-81 „Стальные конструкции. Нормы проектирования" и СНиП II-7-81 „Строительство в сейсмических районах. Нормы проектирования".

2.2.2. Связи выше подкрановых балок приняты сжато-растянутыми. Предельная гибкость связей принята 200.

2.3. Материал конструкций.

2.3.1. Для стальных конструкций связей принята сталь по ГОСТ 27772-88 „Прокат для строительных стальных конструкций. Общие технические условия", а также в соответствии с постановлением

Госстроя СССР от 21 ноября 1986 г. N 28 „Об утверждении сокращенного сортамента металлопроката".

2.4. Требования к изготовлению и монтажу.

2.4.1. Изготовление и монтаж связей выполнять в соответствии с требованиями СНиП III-18-75 „Правила производства и приемки работ. Металлические конструкции" и СНиП 3.03.01.87 „Несущие и ограждающие конструкции".

2.4.2. Защита стальных конструкций от коррозии должна производиться в соответствии с указаниями СНиП 2.03.11-85 „Защита строительных конструкций от коррозии. Нормы проектирования".

Условные обозначения

..... Сварной шов заводской

xxxxxx Сварной шов монтажный

Инв. № подл. | Подпись и дата | Взам. инв. №

24372 6

Колонна крайнего ряда

Место установки строповочных устройств

Колонна среднего ряда

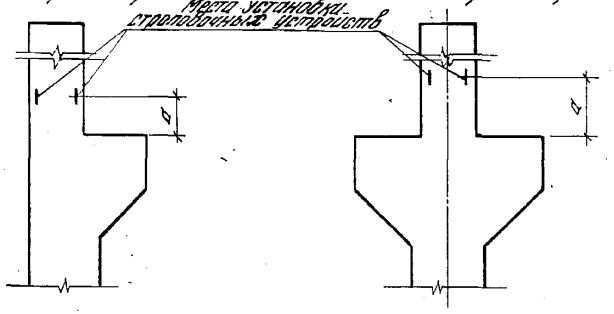

Марка колонны	D, мм	Обозначение документа
2К120	450	1.424.1-5.2/87-2
4К120	650	-4
9К120	800	-9
10К120	800	-10
11К120	1000	-11
5К132	1000	-16
2К120-С	450	1.424.1-5.26-2
4К120-С	500	-4
9К120-С	800	-9
10К120-С	1000	-10
11К120-С	1000	-11
5К132-С	650	-16
5К144-С	650	-25

Гл.инж.пр.	Брок		
Разраб.	Корнетова		
Нач.отд.	Максимова		
Провер.	Корнетова		
Н.контр.	Брок		

1.424.1-58-01

Привязка строповочных устройств в надколонной части колонн выпусков 2/87 и 26 серии 1.424.1-5

Стадия	Лист	Листов
Р		1

ЦНИИпромзданий

Инв.№ подл. | Подпись и дата | Взам.инв.№

Колонна крайнего ряда

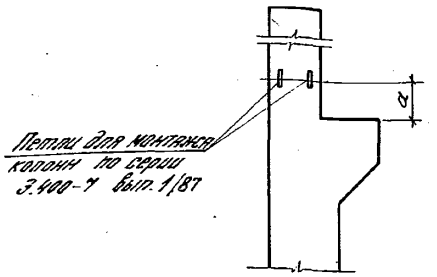

Марка колонны	а, м	Обозначение документа
1К84	0,25	1.424.1-5.1/87-38
2К84		
1К96		
2К96		
1К108		
2К108		
6К96	0,8	
7К108		
1К84	0,25	1.424.1-5.16-38
2К84		
1К96		
2К96		
1К108		
2К108		
6К96	0,7	
7К108		

Гл.инж.пр.	Брок		
Разраб.	Корнетова		
Нач.отд.	Корнетова		
Провер.	Брок		

1.424.1-58-02

Привязка строповочных устройств в надколонной части колонн выпусков 1/87 и 16 серии 1.424.1-5

Стадия	Лист	Листов
Р		1

ЦНИИпромзданий

24372-7

Настоящий документ содержит материалы для проектирования колонн продольного фахверка в зданиях с мостовыми опорными кранами при применении стальных подкрановых балок серии 1.426.2-7.

Разбивка закладных изделий для крепления колонн продольного фахверка к стальным подкрановым балкам серии 1.426.2-7 производится в соответствии с указаниями на листе 2 настоящего документа. Узел крепления колонн к тормозной конструкции подкрановой балки приведен на документе -04 выпуска 0 серии 1.427.1-3. Узел установки закладных изделий для крепления колонн продольного фахверка к стальным подкрановым балкам приведен на документе - 26 выпуска 1/87 серии 1.427.1-3.

При проектировании зданий высотой 13,2 м с мостовыми опорными кранами грузоподъемностью 10 т и 16 т (легкого и среднего режимов работы) при стальных подкрановых балках марку колонны продольного фахверка 3КФ141-1 следует заменить на марку 3КФ141-2.

В связи с изменением расстояния от торца колонны до закладного изделия, предназначенного для крепления к подкрановым балкам, места установки строповочных петель в колоннах марок 1КФ85, 1КФ97, 2КФ109, 2КФ117, 3КФ121, 3КФ141-2, 6КФ117, 7КФ141, 7КФ153 следует принимать по таблице, приведенной в настоящем документе, о чем должна быть указана в проекте здания.

Места установки строповочных петель в остальных марках колонн остаются без изменения и приведены в выпуске 1/87 серии 1.427.1-3.

Ключ для подбора строповочных петель приведен на документе -37 выпуска 1/87 серии 1.427.1-3.

Узлы установки строповочных петель приведены на документах -30 и -31 выпуска 1/87 серии 1.427.1-3

Марка колонны	Расстояние от торцов колонн до места установки строповочных петель, мм		Эскиз
	C	C1	
1КФ85	2300	—	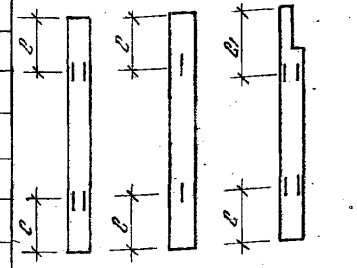
1КФ97	2300	—	
2КФ109	2700	—	
2КФ117	2900	—	
3КФ121	3180	—	
3КФ141-2	3500	—	
6КФ117	3300	3500	
7КФ141	3900	4100	
7КФ153	4300	4500	

В марках колонн, где отсутствует цифра, характеризующий несущую способность, расстояния до места установки строповочных петель приведены для всех марок.

Гл. инж.	Кутырина		1.424.1-5.8-03
Разраб.	Рыгковская		Указания по применению колонн продольного фахверка серии 1.427.1-3 в зданиях с подкрановыми балками серии 1.426.2-7
Нач.отд.	Рыгковская		Стадия: Р; Лист: 1; Листов: 2
Провер.	Кутырина		ЦНИИПРОМЗДАНИЙ
Н. контр.	Кутырина		

Инв.№ подл. | Подп. и дата | Взам. инв.№

Разбивка закладных изделий для крепления колонн продольного фахверка к стальным подкрановым балкам серии 1.426.2-7 в зданиях со стальными стропильными конструкциями

Qкр = 5,0 т

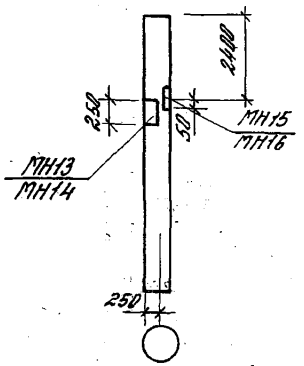

Qкр = 10,0 т

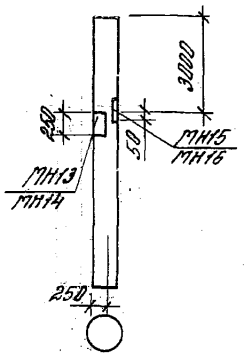

Qкр = 16,0 т (л, с)

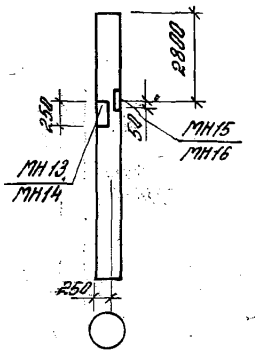

Qкр = 16,0 т (т)
Qкр = 20,0 т
Qкр = 32,0 т (л, с)

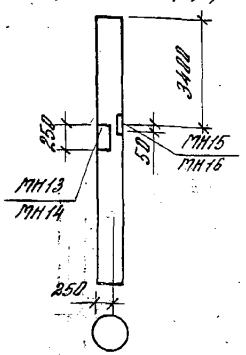

Разбивка закладных изделий для крепления колонн продольного фахверка к стальным подкрановым балкам серии 1.426.2-7 в зданиях с железобетонными стропильными конструкциями

Qкр = 5,0 т

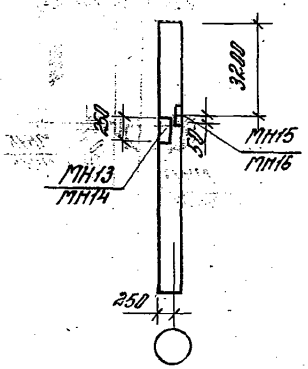

Qкр = 10,0 т

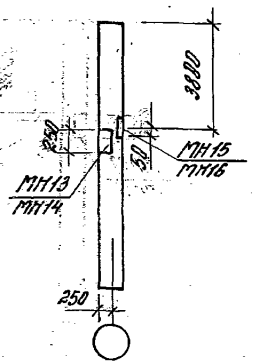

Qкр = 16,0 т (л, с)

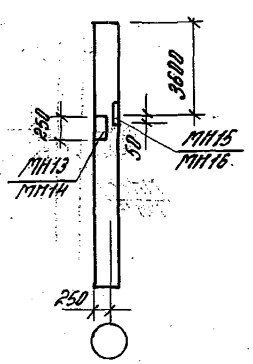

Qкр = 16,0 т (т)
Qкр = 20,0 т
Qкр = 32,0 т (л, с)

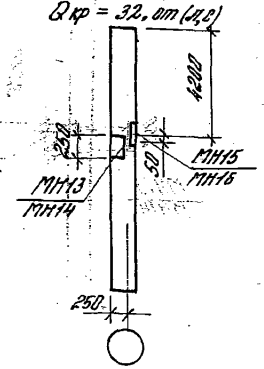

Приняты следующие обозначения:
Qкр. – грузоподъемность крана;
л – легкий режим работы крана (1к–3к);
с – средний режим работы крана (4к–6к);
т – тяжелый режим работы крана (7к).

Ряд крайний, шаг 6 м

Пролет, м		18				24				30				36				18			24		
Отм. верха колонны	Грузоподъемность / Ветер	5 л,с,т	10 л.с,т 16 л.с	16т 20 л.с	20т 32 л.с	5 л,с,т	10 л.с,т 16 л.с	16т 20 л.с	20т 32 л.с	10 л.с,т 12,5 л.с,т	16 л,с	16т	20 л.с,т 32 л.с	10 л.с,т 12,5 л.с,т	16 л,с	16т	20 л.с,т 32 л.с	5 л.с,т	10 л.с,т 16 л.с	16т 20 л.с	5 л.с,т	10 л.с,т 16 л.с	16т 20 л.с
8,400	I	ВС2	ВС1			ВС2	ВС1											ВС12	ВС10		ВС12	ВС10	
	II	ВС2	ВС1			ВС2	ВС1											ВС12	ВС10		ВС13	ВС11	
	III	ВС2	ВС1			ВС2	ВС1											ВС12	ВС11		ВС13	ВС11	
	IV	ВС2	ВС1			ВС2	ВС1											ВС13	ВС11		ВС13	ВС11	
9,600	I	ВС5	ВС4	ВС2		ВС5	ВС4	ВС2										ВС15	ВС14	ВС12	ВС15	ВС14	ВС13
	II	ВС5	ВС4	ВС2		ВС5	ВС4	ВС2										ВС15	ВС14	ВС13	ВС15	ВС14	ВС13
	III	ВС5	ВС4	ВС2		ВС5	ВС4	ВС2										ВС15	ВС14	ВС13	ВС15	ВС14	ВС13
	IV	ВС5	ВС4	ВС2		ВС5	ВС4	ВС3										ВС15	ВС14	ВС13	ВС15	ВС14	ВС13
10,800	I	ВС9	ВС7	ВС5	ВС5	ВС9	ВС7	ВС5	ВС5	ВС7	ВС5	ВС5	ВС5	ВС7	ВС5	ВС5	ВС5	ВС19	ВС17	ВС15	ВС19	ВС17	ВС15
	II	ВС9	ВС7	ВС5	ВС5	ВС9	ВС7	ВС5	ВС5	ВС7	ВС5	ВС5	ВС5	ВС7	ВС6	ВС6	ВС6	ВС19	ВС17	ВС15	ВС19	ВС17	ВС15
	III	ВС9	ВС7	ВС5	ВС5	ВС9	ВС7	ВС5	ВС5	ВС7	ВС6	ВС6	ВС6	ВС8	ВС6	ВС6	ВС6	ВС19	ВС17	ВС15	ВС19	ВС17	ВС15
	IV	ВС9	ВС7	ВС5	ВС5	ВС9	ВС7	ВС6	ВС6	ВС8	ВС6	ВС6	ВС6	ВС8	ВС6	ВС6	ВС6	ВС19	ВС17	ВС15	ВС19	ВС18	ВС16
12,000	I		ВС23	ВС21	ВС21		ВС23	ВС21	ВС21	ВС250 / ВС23	ВС24 / ВС21	ВС26 / ВС21	ВС252 / ВС21	ВС250 / ВС23	ВС24 / ВС21	ВС26 / ВС21	ВС252 / ВС21						
	II		ВС23	ВС21	ВС21		ВС23	ВС21	ВС21	ВС250 / ВС23	ВС24 / ВС21	ВС26 / ВС21	ВС252 / ВС21	ВС250 / ВС23	ВС24 / ВС21	ВС26 / ВС21	ВС252 / ВС21						
	III		ВС23	ВС22	ВС22		ВС23	ВС22	ВС22	ВС250 / ВС23	ВС24 / ВС21	ВС26 / ВС21	ВС252 / ВС21	ВС250 / ВС23	ВС24 / ВС21	ВС26 / ВС21	ВС252 / ВС21						
	IV		ВС23	ВС22	ВС22		ВС23	ВС22	ВС22	ВС250 / ВС23	ВС24 / ВС21	ВС26 / ВС21	ВС252 / ВС21	ВС250 / ВС23	ВС24 / ВС21	ВС26 / ВС21	ВС252 / ВС21						
13,200	I		ВС27	ВС25	ВС25		ВС27	ВС25	ВС25	ВС250 / ВС27	ВС24 / ВС25	ВС26 / ВС25	ВС252 / ВС25	ВС250 / ВС27	ВС24 / ВС25	ВС26 / ВС25	ВС252 / ВС25						
	II		ВС27	ВС25	ВС25		ВС27	ВС25	ВС25	ВС250 / ВС27	ВС24 / ВС25	ВС26 / ВС25	ВС252 / ВС25	ВС250 / ВС27	ВС24 / ВС25	ВС26 / ВС25	ВС252 / ВС25						
	III		ВС27	ВС25	ВС25		ВС27	ВС25	ВС25	ВС250 / ВС27	ВС24 / ВС25	ВС26 / ВС25	ВС252 / ВС25	ВС250 / ВС27	ВС24 / ВС25	ВС26 / ВС25	ВС252 / ВС25						
	IV		ВС27	ВС25	ВС25		ВС27	ВС25	ВС25	ВС250 / ВС27	ВС24 / ВС25	ВС26 / ВС25	ВС252 / ВС25	ВС250 / ВС27	ВС24 / ВС25	ВС26 / ВС25	ВС252 / ВС25						
14,400	I		ВС29	ВС20	ВС20		ВС29	ВС20	ВС20			ВС26 / ВС20	ВС252 / ВС20			ВС26 / ВС20							
	II		ВС29	ВС20	ВС20		ВС29	ВС20	ВС20			ВС26 / ВС20	ВС252 / ВС20			ВС26 / ВС20							
	III		ВС29	ВС20	ВС20		ВС29	ВС20	ВС20			ВС26 / ВС20	ВС252 / ВС20			ВС26 / ВС20							
	IV		ВС29	ВС20	ВС20		ВС29	ВС28	ВС28			ВС26 / ВС20	ВС252 / ВС20			ВС26 / ВС20							

1. Л – группы режимов работы крана 1К-3К.
   С – группы режимов работы крана 4К-6К.
   Т – группы режимов работы крана 7К.
2. Данным листом аннулируются марки надкрановых связей в ключе на документе 1.424.1-5.6-000.00ТБ1.

Нач.отд.	Крыжба	
Н.контр.	Шейнич	
Гл.констр.	Шейнич	
Гл.инж.пр.	Сонковский	
Рук.груп.	Немчинова	
Проверил	Немчинова	
Исполнил	Литвин	

1.424.1-5.8-04

Ключ для подбора марок связей для несейсмических районов. Крайний ряд колонн, шаг 6 м

Стадия	Лист	Листов
Р		1

Укрниипроектстальконструкция

Ряд крайний, шаг 12 м

Пролет, м	Грузоподъемность, т	18				24				30				36			
Отметка верха колонны	Ветер	5 л.с. т	10 л.с. т / 16 л.с.	16 т / 20 л.с.	20 т / 32 л.с.	5 л.с. т	10 л.с. т / 16 л.с.	16 т / 20 л.с.	20 т / 32 л.с.	10 л.с. т / 12,5 л.с. т	16 л.с.	16 т	20 л.с. т / 32 л.с.	10 л.с. т / 12,5 л.с. т	16 л.с.	16 т	20 л.с. т / 32 л.с.
8,400	I	ВС33	ВС32			ВС33	ВС32										
	II	ВС33	ВС32			ВС33	ВС32										
	III	ВС33	ВС32			ВС33	ВС32										
	IV	ВС33	ВС33			ВС33	ВС32										
9,600	I	ВС35	ВС34	ВС33		ВС35	ВС34	ВС33									
	II	ВС35	ВС34	ВС33		ВС35	ВС34	ВС33									
	III	ВС35	ВС34	ВС33		ВС35	ВС34	ВС33									
	IV	ВС35	ВС34	ВС33		ВС36	ВС34	ВС33									
12,000	I	ВС39	ВС37	ВС35	ВС35	ВС39	ВС37	ВС35	ВС35	ВС37	ВС36	ВС35		ВС37	ВС36	ВС36	
	II	ВС39	ВС37	ВС35	ВС35	ВС39	ВС37	ВС36	ВС36	ВС37	ВС36	ВС36		ВС37	ВС36	ВС36	
	III	ВС39	ВС37	ВС36	ВС36	ВС39	ВС37	ВС35	ВС36	ВС37	ВС36	ВС36		ВС37	ВС36	ВС36	
	IV	ВС39	ВС37	ВС36	ВС36	ВС39	ВС37	ВС36	ВС36	ВС37	ВС36	ВС36		ВС37	ВС36	ВС36	
13,200	I		ВС40	ВС39	ВС39		ВС40	ВС39	ВС39	ВС253 / ВС40	ВС30 / ВС39	ВС254 / ВС39	ВС255 / ВС39	ВС253 / ВС40	ВС30 / ВС39	ВС254 / ВС39	ВС255 / ВС39
	II		ВС40	ВС39	ВС39		ВС40	ВС39	ВС39	ВС253 / ВС40	ВС30 / ВС39	ВС254 / ВС39	ВС255 / ВС39	ВС253 / ВС40	ВС30 / ВС39	ВС254 / ВС39	ВС255 / ВС39
	III		ВС40	ВС39	ВС39		ВС40	ВС39	ВС39	ВС253 / ВС40	ВС30 / ВС39	ВС254 / ВС39	ВС255 / ВС39	ВС253 / ВС40	ВС30 / ВС39	ВС254 / ВС39	ВС255 / ВС39
	IV		ВС40	ВС39	ВС39		ВС40	ВС39	ВС39	ВС253 / ВС40	ВС30 / ВС39	ВС254 / ВС39	ВС255 / ВС39	ВС253 / ВС40	ВС30 / ВС39	ВС254 / ВС39	ВС255 / ВС39
13,800	I		ВС42	ВС41	ВС41		ВС42	ВС41	ВС41	ВС253 / ВС42	ВС30 / ВС41	ВС254 / ВС41	ВС255 / ВС41	ВС253 / ВС42	ВС30 / ВС41	ВС254 / ВС41	ВС255 / ВС41
	II		ВС42	ВС41	ВС41		ВС42	ВС41	ВС41	ВС253 / ВС42	ВС30 / ВС41	ВС254 / ВС41	ВС255 / ВС41	ВС253 / ВС42	ВС30 / ВС41	ВС254 / ВС41	ВС255 / ВС41
	III		ВС42	ВС41	ВС41		ВС42	ВС41	ВС41	ВС253 / ВС42	ВС30 / ВС41	ВС254 / ВС41	ВС255 / ВС41	ВС253 / ВС42	ВС30 / ВС41	ВС254 / ВС41	ВС255 / ВС41
	IV		ВС42	ВС41	ВС41		ВС42	ВС41	ВС41	ВС253 / ВС42	ВС30 / ВС41	ВС254 / ВС41	ВС255 / ВС41	ВС253 / ВС42	ВС30 / ВС41	ВС254 / ВС41	ВС255 / ВС41
14,400	I		ВС44	ВС43	ВС43		ВС44	ВС43	ВС43			ВС254 / ВС43	ВС255 / ВС43			ВС254 / ВС43	ВС255 / ВС43
	II		ВС44	ВС43	ВС43		ВС44	ВС43	ВС43			ВС254 / ВС43	ВС255 / ВС43			ВС254 / ВС43	ВС255 / ВС43
	III		ВС44	ВС43	ВС43		ВС44	ВС43	ВС43			ВС254 / ВС43	ВС255 / ВС43			ВС254 / ВС43	ВС255 / ВС43
	IV		ВС44	ВС43	ВС43		ВС44	ВС43	ВС43			ВС254 / ВС43	ВС255 / ВС43			ВС254 / ВС43	ВС255 / ВС43

1. Л группы режимов работы крана 1К-3К.
   С группы режимов работы крана 4К-6К.
   Т группы режимов работы крана 7К
2. Данным листом аннулируются марки надкрановых связей в ключе на документе 1.424.1-5.6-00и.ОВТВ1.
3. В числителе даны марки надкрановых связей, в знаменателе марки подкрановых связей

Нач. отд.	Крыжкова	
Н. контр.	Шейнич	
Гл. констр.	Шейнич	
Гл. инж. пр.	Санковский	
Рук. гр.	Немчинова	
Проверил	Немчинова	
Исполнил	Литвин	

1.424.1-5.8.-05

Ключ для подбора марок связей для неотправочных рядов. Крайний ряд колонн, шаг 12 м

Стадия	Лист	Листов
Р	1	

Укрупнительная сборка стальных конструкций

Ряд средний, шаг 12 м

Пролет, м	Грузоподъемность, т	18				24				30				36			
Отметка верха колонны	Ветер	5л,с,т	10л,с,т 16л,с	16т 20л,с	20т 32л,с	5л,с,т	10л,с,т 16л,с	16т 20л,с	20т 32л,с	10л,с,т 12,5л,с,т	16т	20л,с,т 32л,с		10л,с,т 12,5л,с,т	16л,с	16т	20л,с,т 32л,с
8,400	I	ВС63	ВС61			ВС63	ВС61										
	II	ВС63	ВС61			ВС63	ВС61										
	III	ВС63	ВС61			ВС64	ВС62										
	IV	ВС64	ВС61			ВС64	ВС62										
9,600	I	ВС68	ВС66	ВС63		ВС68	ВС66	ВС63									
	II	ВС68	ВС66	ВС63		ВС68	ВС66	ВС64									
	III	ВС68	ВС66	ВС64		ВС69	ВС67	ВС64									
	IV	ВС69	ВС67	ВС64		ВС70	ВС67	ВС85									
10,800	I	ВС76	ВС72	ВС68	ВС68	ВС76	ВС72	ВС68	ВС68	ВС72	ВС69	ВС69	ВС69	ВС73	ВС69	ВС69	ВС69
	II	ВС76	ВС72	ВС68	ВС68	ВС76	ВС72	ВС69	ВС69	ВС73	ВС70	ВС70	ВС70	ВС74	ВС70	ВС70	ВС70
	III	ВС76	ВС72	ВС69	ВС69	ВС77	ВС74	ВС70	ВС70	ВС74	ВС70	ВС70	ВС70	ВС75	ВС71	ВС71	ВС71
	IV	ВС77	ВС73	ВС69	ВС69	ВС77	ВС74	ВС70	ВС70	ВС75	ВС71	ВС71	ВС71	ВС75	ВС71	ВС71	ВС71
12,000	I		ВС49	ВС47	ВС47		ВС49	ВС47	ВС47	ВС253 ВС49	ВС30 ВС49	ВС254 ВС47	ВС255 ВС47	ВС253 ВС49	ВС30 ВС49	ВС254 ВС47	ВС255 ВС47
	II		ВС49	ВС47	ВС47		ВС49	ВС47	ВС47	ВС253 ВС49	ВС30 ВС49	ВС254 ВС47	ВС255 ВС47	ВС253 ВС49	ВС30 ВС49	ВС254 ВС47	ВС255 ВС47
	III		ВС49	ВС47	ВС47		ВС50	ВС48	ВС48	ВС253 ВС49	ВС30 ВС49	ВС254 ВС47	ВС255 ВС47	ВС251 ВС49	ВС45 ВС49	ВС46 ВС47	ВС249 ВС47
	IV		ВС49	ВС48	ВС48		ВС50	ВС48	ВС48	ВС251 ВС49	ВС30 ВС49	ВС46 ВС48	ВС249 ВС48	ВС251 ВС49	ВС45 ВС49	ВС46 ВС48	ВС249 ВС48
13,200	I		ВС54	ВС51	ЗС51		ВС54	ВС51	ВС51	ВС253 ВС54	ВС30 ВС54	ВС254 ВС51	ВС255 ВС51	ВС253 ВС54	ВС30 ВС54	ВС254 ВС51	ВС255 ВС51
	II		ВС54	ВС51	ВС51		ВС54	ВС51	ВС51	ВС253 ВС54	ВС30 ВС54	ВС254 ВС51	ВС255 ВС51	ВС253 ВС54	ВС30 ВС54	ВС254 ВС51	ВС255 ВС51
	III		ВС54	ВС51	ВС51		ВС55	ВС52	ВС52	ВС251 ВС54	ВС45 ВС54	ВС46 ВС51	ВС249 ВС51	ВС251 ВС54	ВС45 ВС54	ВС46 ВС51	ВС249 ВС51
	IV		ВС55	ВС52	ВС52		ВС55	ВС52	ВС52	ВС251 ВС54	ВС45 ВС54	ВС46 ВС51	ВС249 ВС51	ВС251 ВС54	ВС45 ВС54	ВС46 ВС51	ВС249 ВС51
14,400	I		ВС59	ВС57	ВС57		ВС59	ВС57	ВС57			ВС254 ВС58	ВС255 ВС57			ВС255 ВС57	ВС255 ВС57
	II		ВС59	ВС57	ВС57		ВС59	ВС57	ВС57			ВС254 ВС58	ВС255 ВС57			ВС255 ВС57	ВС255 ВС57
	III		ВС59	ВС57	ВС57		ВС60	ВС58	ВС58			ВС46 ВС58	ВС249 ВС57			ВС46 ВС58	ВС249 ВС58
	IV		ВС60	ВС58	ВС58		ВС60	ВС58	ВС58			ВС46 ВС58	ВС249 ВС57			ВС46 ВС58	ВС249 ВС57

1. Л – группы режимов работы крана 1К-3К.
   С – группы режимов работы крана 4К-6К.
   Т – группа режима работы крана 7К.
2. Данным документом аннулируется документ 1.424.1-5.8-000.00ТБ1.

Нач.отд.	Крыжба	
Н.контр.	Шейнич	
Гл.констр.	Шейнич	
Гл.инж.пр.	Санковский	
Рук.груп.	Немчинова	
Проверил	Немчинова	
Исполнил	Литвин	

1.424.1-5.8-06

Ключ для подбора марок связей для несейсмических районов. Средний ряд колонн, шаг 12 м

Стадия	Лист	Листов
Р		1

Укрниипроектстальконструкция

Инв.№ подл. | Подпись и дата | Взам.инв.№

Грузоподъемность и режим работы крана, т	Расчетная сейсмичность здания в баллах	Марка и количество связей выше подкрановых балок для ряда колонн						
		Крайнего при шаге, м				Среднего при шаге, м		
		6	12			6	12 при подстропильных конструкциях	
			При отсутствии продольного фахверка	При продольном фахверке и стропильных конструкциях				
				Стальных	Железобетонных		Стальных или их отсутствии	Железобетонных
5 ст	7	ВС256(1)	ВС260(1)	ВС278(1)	ВС284(1)	—	ВС266(1)	ВС274(1)
	8	ВС259(1)	ВС269(1)	ВС281(1)	ВС287(1)	ВС263(1)	ВС269(1)	ВС276(1)
	9	ВС259(2)	ВС269(2)	ВС281(2)	ВС287(2)	ВС263(2)	ВС269(2)	ВС276(2)
10 лст 12,5 лст	7	ВС257(1)	ВС267(1)	ВС279(1)	ВС285(1)	ВС264(1)	ВС267(1)	ВС271(1)
	8	ВС260(1)	ВС270(1)	ВС282(1)	ВС288(1)	ВС264(1)	ВС270(1)	ВС272(1)
	9	ВС260(2)	ВС270(2)	ВС282(2)	ВС288(2)	ВС264(2)	ВС270(2)	ВС272(1)
16 лс	7	ВС194(1)	ВС203(1)	ВС213(1)	ВС219(1)	ВС200(1)	ВС203(1)	ВС202^{а}(1)
	8	ВС197(1)	ВС206(1)	ВС216(1)	ВС222(1)	ВС200(1)	ВС206(1)	ВС205^{а}(1)
	9	ВС197(2)	ВС206(2)	ВС216(2)	ВС222(2)	ВС200(2)	ВС206(2)	ВС205^{а}(2)
16 т	7	ВС195(1)	ВС204(1)	ВС214(1)	ВС220(1)	ВС201(1)	ВС204(1)	ВС209(1)
	8	ВС198(1)	ВС207(1)	ВС217(1)	ВС223(1)	ВС201(1)	ВС207(1)	ВС211(1)
	9	ВС198(2)	ВС207(2)	ВС217(2)	ВС223(2)	ВС201(2)	ВС207(2)	ВС211(2)
20 лс	7	ВС258(1)	ВС268(1)	ВС280(1)	ВС286(1)	ВС265(1)	ВС268(1)	ВС275(1)
	8	ВС261(1)	ВС273(1)	ВС283(1)	ВС289(1)	ВС265(1)	ВС273(1)	ВС277(1)
	9	ВС261(2)	ВС273(2)	ВС283(2)	ВС289(2)	ВС265(2)	ВС273(2)	ВС277(2)
20 т 32 лс	7	ВС265(1)	ВС268(1)	ВС280(1)	ВС286(1)	ВС265(1)	ВС268(1)	ВС275(1)
	8	ВС265(1)	ВС273(1)	ВС283(1)	ВС289(1)	ВС265(1)	ВС273(1)	ВС277(1)
	9	ВС265(2)	ВС273(2)	ВС283(2)	ВС289(2)	ВС265(2)	ВС273(2)	ВС277(2)

1. Л – группы режимов работы крана 1К-3К.
   С – группы режимов работы крана 4К-6К
   Т – группы режимов работы крана 7К.
2. Марки связей ВС194, ВС195, ВС197, ВС198, ВС200, ВС201, ВС202^{а}, ВС203, ВС204, ВС205^{а}, ВС206, ВС207, ВС209, ВС211, ВС213, ВС214, ВС216, ВС217, ВС219, ВС220, ВС222, ВС223 см. в выпуске 6С.
3. Данным листом аннулируются марки надкрановых связей в ключе на документе 1.424.1-5.0-2с-87.

Нач.отд.	Крыжбо		1.424.1-5.8-07
Н.контр.	Шейнич		
Гл.конст.	Шейнич		Ключ для подбора надкрановых марок связей в сейсмических районах
Гл.инж.пр.	Данковский		Стадия Р; Лист; Листов 1
Рук.груп.	Немчинова		Укрниипроектстальконструкция
Проверил	Немчинова		
Исполнил	Литвин		

Марка связи	Ряд колонн	Шаг колонн	$\frac{P}{2}$, кН	A, кН	H, кН	S, кН	B, мм	ℓ, мм	Масса, кг
ВС 250	Крайний средний	6	43	41	86	59	2640	3848	214,7
ВС 252			46	50	92	68	3040	4133	226,6
ВС 253		12	87	40	175	96	2640	6373	231,1
ВС 254			92	45	184	102	2840	6458	266,9
ВС 255			92	48	184	104	3040	6548	272,6
ВС 251			173	79	347	191	2640	6373	360,4
ВС 249			184	97	369	208	3040	6548	372,9

ВС 250, ВС 252

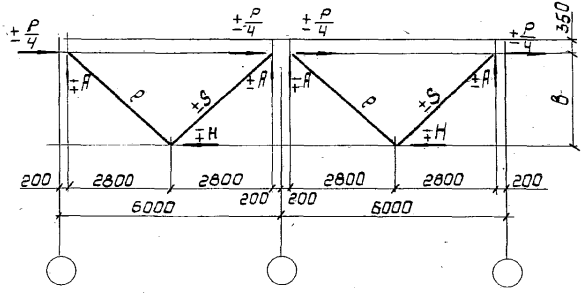

ВС 249, ВС 251, ВС 253, ВС 254, ВС 255

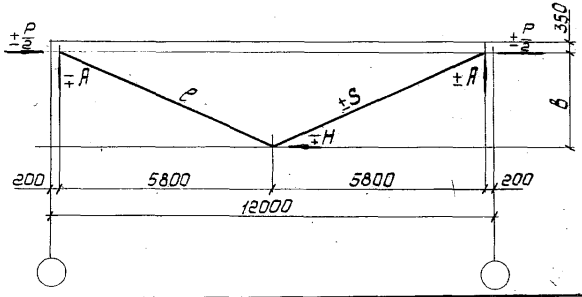

1. Масса связи дана с учетом 1% на сварные швы.
2. Расчетная длина подкоса принята в плоскости связи ℓ, из плоскости - ℓ

Нач. отд.	Крыжова		1.424.1-5.В-08
Н. контр.	Шейнич		
Гл. констр.	Шейнич		
Гл. инж. пр.	Санковский		Расчетная схема и геометрические размеры связей ВС 249 ... ВС 255
Рук. груп.	Немчинова		
Проверил	Немчинова		
Исполнил	Литвин		

Стадия	Лист	Листов
Р		1

Укрниипроектсталь - конструкция

Инв. № подл. | Подпись и дата | Взам. инв. №

Марка связи	Ряд колонн	P, кН	A, кН	H, кН	S, кН	в, мм	ℓ, мм	Масса, кг
ВС256	крайний	840	180	420	277	2400	3688	363,0
ВС257		840	225	420	308	3000	4104	401,8
ВС258		840	255	420	331	3400	4405	477,3
ВС259		1200	257	600	396	2400	3688	432,5
ВС260		1200	322	600	440	3000	4104	523,0
ВС261		1200	365	600	472	3400	4405	627,2
ВС263	средний	1200	257	600	396	2400	3688	405,6
ВС264		1200	322	600	440	3000	4104	509,0
ВС265		1200	365	600	472	3400	4405	543,7

Марка связи	Ряд колонн	P, кН	A, кН	H, кН	S, кН	в, мм	ℓ, мм	α, мм	c, мм	Масса, кг
ВС266	средний крайний	840	174	840	455	2400	6277	5800	200	442,8
ВС267		840	218	840	473	3000	6530	5800	200	515,5
ВС268		840	247	840	487	3400	6723	5800	200	529,8
ВС269		1200	248	1200	646	2400	6277	5800	200	559,1
ВС270		1200	311	1200	676	3000	6530	5800	200	575,3
ВС273		1200	352	1200	696	3400	6723	5800	200	590,0
ВС274	средний	840	132	840	440	1800	6025	5750	250	423,4
ВС271		840	176	840	456	2400	6231	5750	250	440,4
ВС275		840	205	840	468	2800	6396	5750	250	448,2
ВС276		1200	188	1200	629	1800	6025	5750	250	486,8
ВС272		1200	251	1200	650	2400	6231	5750	250	555,5
ВС277		1200	293	1200	668	2800	6396	5750	250	564,8

ВС256...ВС261, ВС263...ВС265

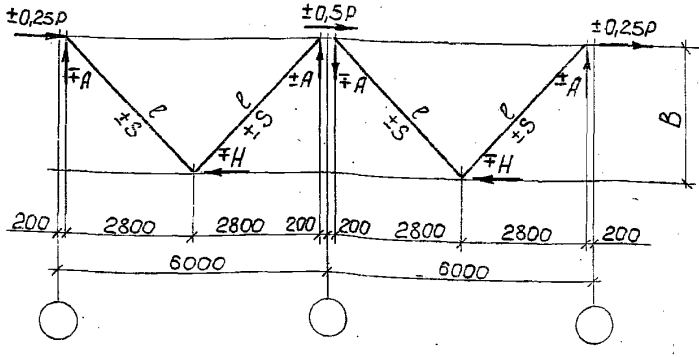

ВС266...ВС277

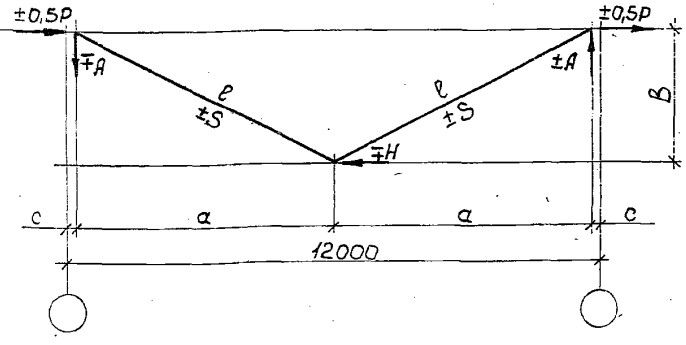

Нач.отд.	Крыжева		
Н.контр.	Шейнич		
Гл.констр.	Шейнич		
Гл.инж.пр.	Сапковский		
Рук.груп.	Нечипорова		
Проверил	Поляковский		
Исполнил	Литвин		

1.424.1-5.8-09

Расчетная схема и геометрические размеры связей ВС256...ВС261; ВС263...ВС277

Стадия	Лист	Листов
Р		1

Укрниипроектстальконструкция

24372 15

Инв.№ подл. | Подпись и дата | Взам.инв.№

Марка	Ряд колонн	P, кН	A, кН	H, кН	R, кН	S, кН	в, мм	ℓ, мм	Масса, кг
ВС 278	крайний	840	174	840	29	455	2400	6277	508,2
ВС 279		840	218	840	29	473	3000	6530	531,0
ВС 280		840	247	840	29	487	3400	6723	545,3
ВС 281		1200	248	1200	42	650	2400	6277	596,9
ВС 282		1200	311	1200	42	676	3000	6530	705,6
ВС 283		1200	352	1200	42	696	3400	6723	728,1

Марка	Ряд колонн	P, кН	A, кН	H, кН	S, кН	в, мм	ℓ, мм	Масса, кг
ВС 284	крайний	840	174	840	456	2400	6277	508,2
ВС 285		840	218	840	473	3000	6530	531,0
ВС 286		840	247	840	487	3400	6723	545,3
ВС 287		1200	248	1200	650	2400	6277	596,9
ВС 288		1200	311	1200	676	3000	6530	705,6
ВС 289		1200	352	1200	696	3400	6723	728,1

ВС278...ВС283

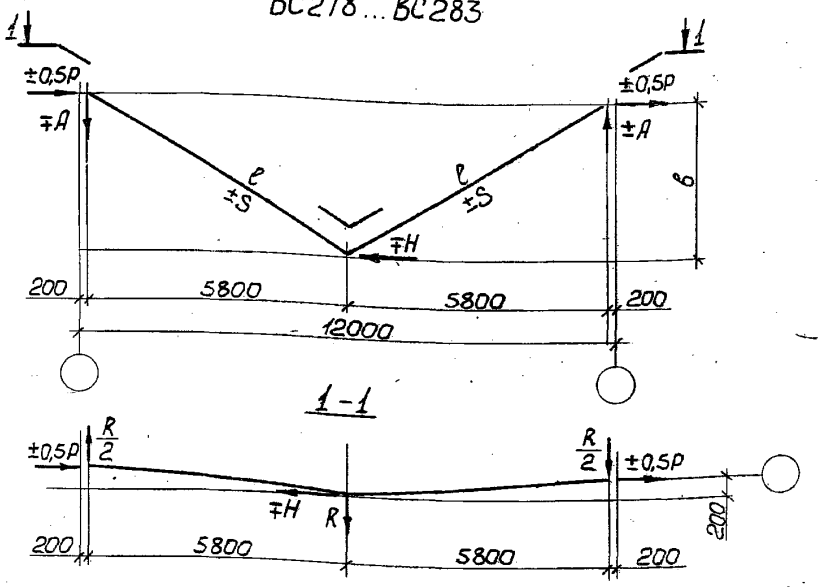

ВС284...ВС289

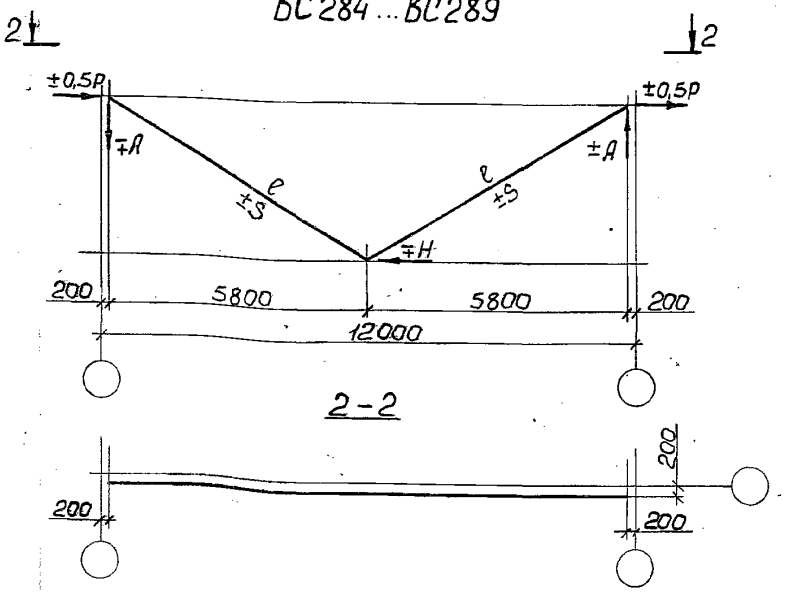

Нач. отд.	Крыжова	
Н. контр.	Шейнич	
Гл. констр.	Шейнич	
Гл. инж. пр.	Санковский	
Рук. груп.	Немчинова	
Проверил	Поляковский	
Исполнил	Литвин	

1.424.1 – 5.8-10

Расчетная схема и геометрические размеры связей ВС278...ВС289

Стадия	Лист	Листов
Р		1

Укрниипроектстальконструкция

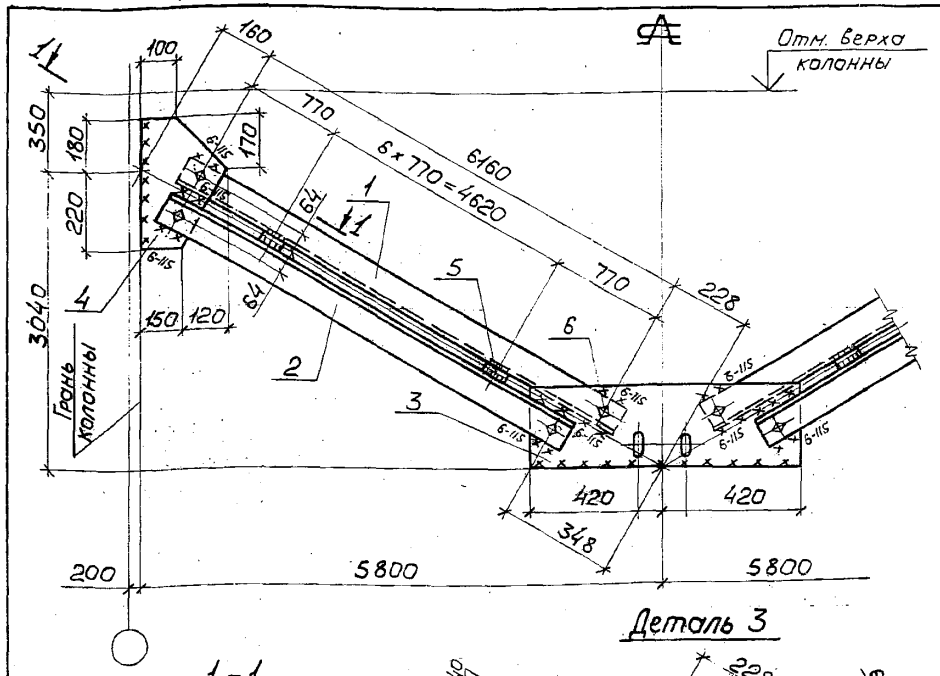

1-1

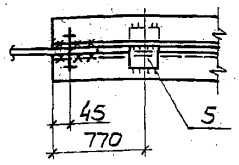

Деталь 3

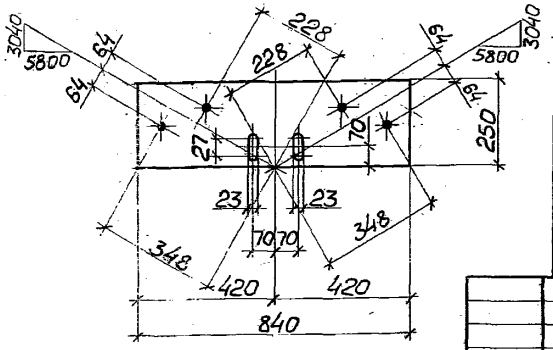

Поз.	Наименование	Кол.	Масса ед., кг	Масса всех, кг	Примеч.
	Детали				
	Уголок ГОСТ 8509-86 / С245 ГОСТ 27772-88				
1	110×110×8 ℓ=6250	2	84,4	168,8	
2	110×110×8 ℓ=6130	2	82,8	165,6	
	Лист ГОСТ 19903-74 / С235 ГОСТ 27772-88				
3	8×250 ℓ=840	1	13,2	13,2	
4	8×270 ℓ=400	2	6,8	13,6	
5	8×60 ℓ=150	14	0,6	8,4	
	Стандартные изделия				
6	Болт М20-8g×60.5.8 ГОСТ 7798-70	8		1,75	
7	Гайка М20-7Н.5 ГОСТ 5915-70	8		0,50	
8	Шайба 20.65Г ГОСТ 6402-70	8		0,13	

Сварные швы — Таблица

Тип и толщ. шва	Длина, м	Тип электр.	Примечание
◺4	3,4	Э42	Заводской
◺6	5,7	Э42	Монтажный

1. Заводские швы $k=4$мм.
Монтажные швы $k=6$мм.
2. Расчетная схема и геометрические размеры связи даны на докум. - ОВ

Нач. отд.	Крыжова	
Н. контр.	Шейнич	
Гл. констр.	Шейнич	
Гл. инж. пр.	Санковский	
Рук. групп.	Немчинова	
Проверил	Немчинова	
Исполнил	Полаковский	

1.424.1-5.8-11

Связь ВС24Э

Стадия	Масса	Масштаб
Р	372,9	1:50 1:15
Лист	Листов 1	

Укрниипроектстальконструкция

Инв. № подл. | Подпись и дата | Взам. инв. №

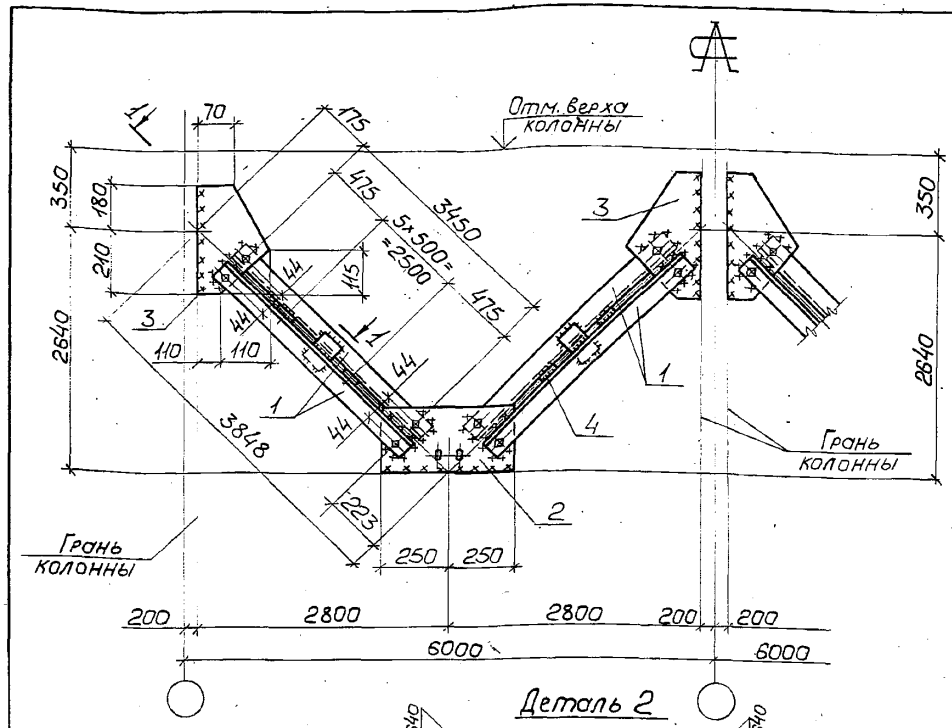

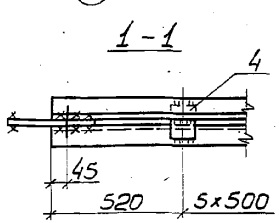

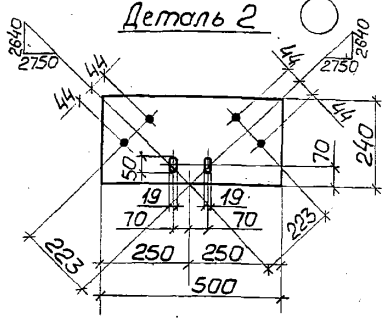

Сварные швы — Таблица

Тип и толщ. шва	Длина, м	Тип электр.	Примечание
◺ 4	11,6	Э42	Заводской
◺ 4	8,6	Э42	Монтажный

1. Расчетная схема и геометрические размеры связи даны на докум. -08.
2. Заводские швы $h = 4$мм. Монтажные швы $h = 4$мм.
3. Все отверстия $d = 19$мм, кроме оговоренных.

Поз.	Наименование	Кол.	Масса ед., кг	Масса всех, кг	Примеч.
	Детали				
	Уголок ГОСТ 8509-86 / С245 ГОСТ 27772-88				
1	70×70×5 ℓ = 3540	8	19.0	152,0	
	Лист ГОСТ 19903-74 / С235 ГОСТ 27772-88				
2	8 × 240 ℓ = 500	2	7,5	15,0	
3	8 × 220 ℓ = 390	4	5,4	21,6	
4	8 × 60 ℓ = 120	48	0,5	24,0	
	Стандартные изделия				
5	Болт М16-8g×50.5.8 ГОСТ 7798-70	16		1,82	
6	Гайка М16-7Н.5 ГОСТ 5915-70	16		0,54	
7	Шайба 16.65Г ГОСТ 6402-70	16		0,18	

Нач.отд.	Крыжба	
Н.контр.	Шейнич	
Гл.констр.	Шейнич	
Гл.инж.пр.	Санковский	
Рук.груп.	Немчинова	
Проверил	Немчинова	
Исполнил	Поляковский	

1.424.1-5.8-12

Связь ВС 250

Стадия	Масса	Масштаб
Р	214,7	
Лист	Листов 1	

Укрниипроектстальконструкция

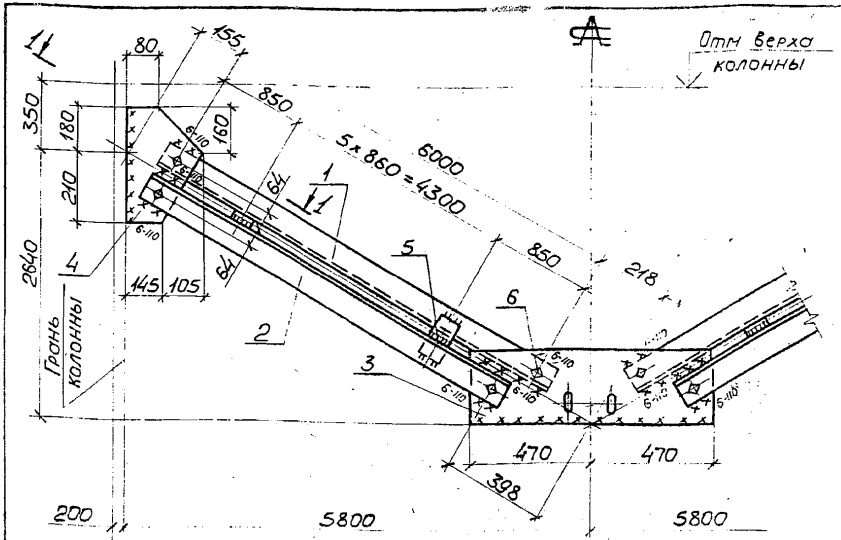

1-1

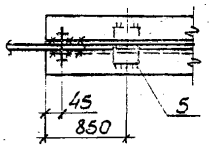

Деталь 3

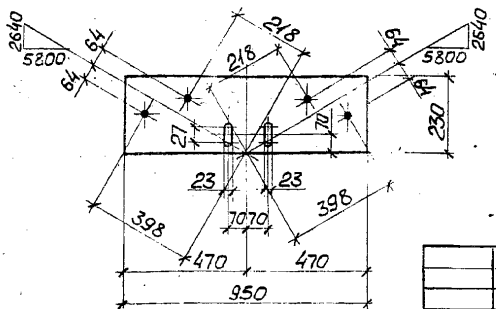

Поз.	Наименование		Кол.	Масса ед., кг	Масса всех, кг	Примеч.
	Детали					
	Уголок ГОСТ 8509-86 С245 ГОСТ 27772-88					
1	110×110×8	ℓ=6090	2	82,2	164,4	
2	110×110×8	ℓ=5910	2	79,8	159,6	
	Лист ГОСТ 19903-74 С235 ГОСТ 27772-88					
3	8×230	ℓ=940	1	13,6	13,6	
4	8×250	ℓ=390	2	6,1	12,2	
5	8×60	ℓ=150	12	0,6	7,0	
	Стандартные изделия					
6	Болт М20-8g×60.5.8 ГОСТ 7798-70		8		1,75	
7	Гайка М20-7Н.5 ГОСТ 5915-70		8		0,50	
8	Шайба 20.65Г ГОСТ 6402-70		8		0,13	

Сварные швы Таблица

Тип и толщ. шва	Длина м	Тип электр.	Примечание
◺4	2,9	Э42	Заводской
◺6	6,0	Э42	Монтажный

1. Заводские швы k=4мм.
Монтажные швы k=6мм.
2. Расположение схема и геометрические размеры связи даны на докум. -08.

Нач.отд.	Крыжба	
Н.контр.	Шейнич	
Гл.констр.	Шейнич	
Гл.инж.пр.	Санковский	
Рук.груп.	Немчинова	
Проверил	Немчинова	
Исполнил	Поляковский	

1.424.1-5.8-13

Связь ВС 251

Стадия	Масса	Масштаб
Р	360,4	1:50 1:15
Лист	Листов 1	

Укрниипроектсталь конструкция

Инв.№ подл. | Подпись и дата | Взам.инв.№

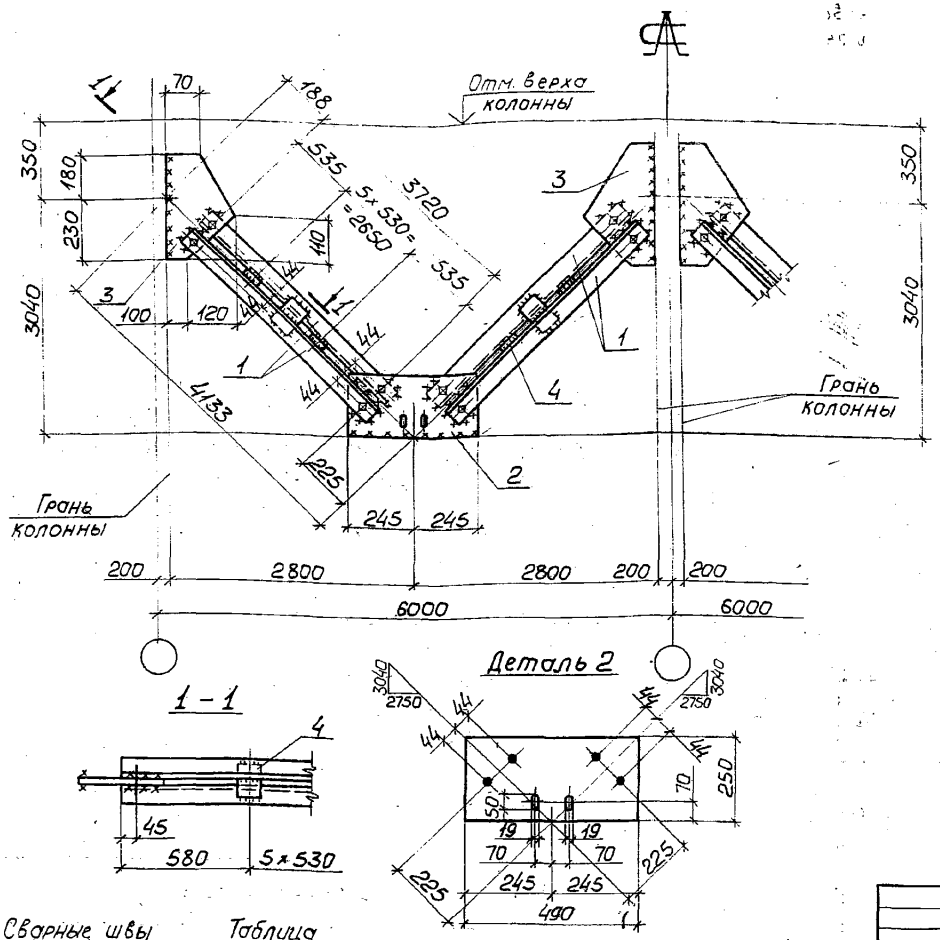

Поз	Наименование	Кол.	Масса ед., кг	Масса всех, кг	Примеч.
	Детали				
	Уголок ГОСТ 8509-88 / С245 ГОСТ 27772-88				
1	70×70×5 ℓ = 3810	8	20,5	164,0	
	Лист ГОСТ 19903-74 / С235 ГОСТ 27772-88				
2	8 × 250 ℓ = 490	2	6,8	13,6	
3	8 × 220 ℓ = 410	4	5,7	22,8	
4	8 × 60 ℓ = 120	48	0,5	24,0	
	Стандартные изделия				
5	Болт М16-8g×50.5.8 ГОСТ 7798-70	16		1,82	
6	Гайка М16-7Н.5 ГОСТ 5915-70	16		0,54	
7	Шайба 16.65Г ГОСТ 6402-70	16		0,18	

Сварные швы — Таблица

Тип и толщ. шва	Длина, м	Тип электр.	Примечание
▽4	11,6	Э42	Заводской
▽4	8,6	Э42	Монтажный

1. Расчетная схема и геометрические размеры связи даны на докум. -08.
2. Заводские швы h_f = 4мм. Монтажные швы h_f = 4мм.
3. Все отверстия d = 19мм, кроме оговоренных.

Нач.отд	Крыжба	
Н.контр	Шейнич	
Гл.констр	Шейнич	
Гл.инж.пр	Санковский	
Рук.груп.	Немчинова	
Проверил	Немчинова	
Исполнил	Поляковский	

1.424.1-5.8-14

Связь ВС 252

Стадия	Масса	Масштаб
Р	226,6	
Лист	Листов 1	

Укрниипроектстальконструкция

Инв.№ подл. | Подпись и дата | Взам.инв.№

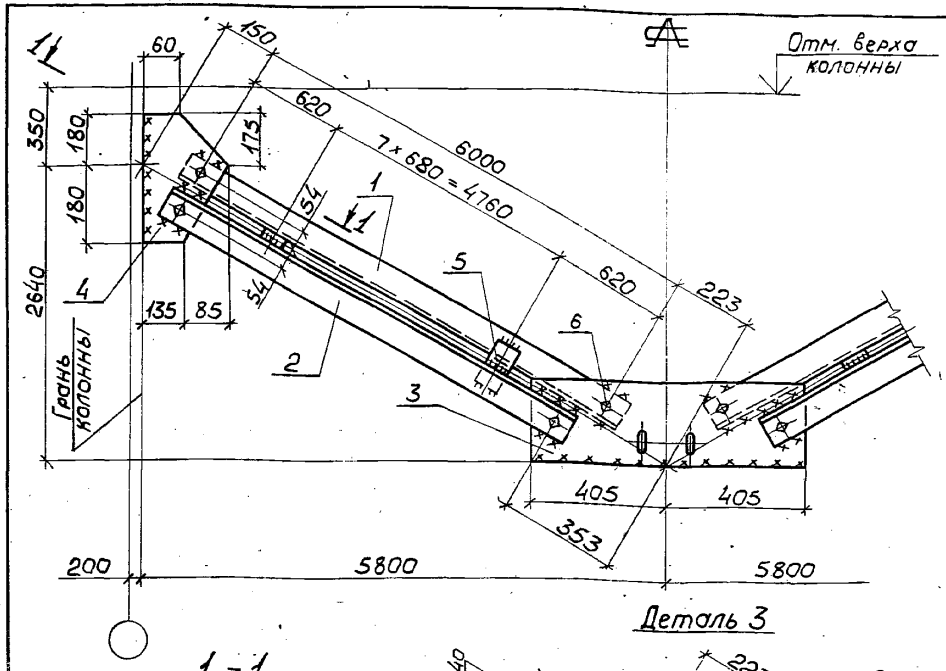

1-1

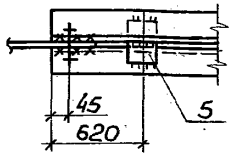

Деталь 3

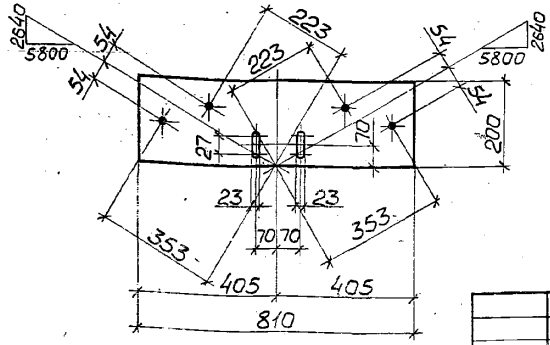

Поз.	Наименование		Кол.	Масса ед., кг	Масса всех, кг	Примеч.
	Детали					
	Уголок ГОСТ 8509-86 / С245 ГОСТ 27772-88					
1	90×90×6	ℓ=6090	2	50,7	101,4	
2	90×90×6	ℓ=5960	2	49,6	99,2	
	Лист ГОСТ 19903-74 / С235 ГОСТ 27772-88					
3	8×200	ℓ=810	1	10,2	10,2	
4	8×220	ℓ=360	2	5,0	10,0	
5	8×60	ℓ=120	16	0,5	8,0	
	Стандартные изделия					
6	Болт М20-8g×60.5.8 ГОСТ 7798-70		8		1,75	
7	Гайка М20-7Н.5 ГОСТ 5915-70		8		0,50	
8	Шайба 20.65Г ГОСТ 6402-70		8		0,13	

Сварные швы Таблица

Тип и толщ. шва	Длина, м	Тип электр.	Примечание
△4	3,9	Э42	Заводской
△5	5,2	Э42	Монтажный

1. Заводские швы $k=4$мм.
   Монтажные швы $k=5$мм.
2. Расчетная схема и геометрические размеры связи даны на документе -ОВ.

Нач.отд.	Крыжба	
Н.контр.	Шейнич	
Гл.констр.	Шейнич	
Гл.инж.пр.	Санковский	
Рук.груп.	Немчинова	
Провсрил	Немчинова	
Исполнил	Поляковский	

1.424.1-5.8-15

Связь ВС 253

Стадия	Масса	Масштаб
Р	231,1	1:50 / 1:15
Лист	Листов 1	

Укрниипроектсталь-конструкция

Инв.№ подл. | Подпись и дата | Взам.инв.№

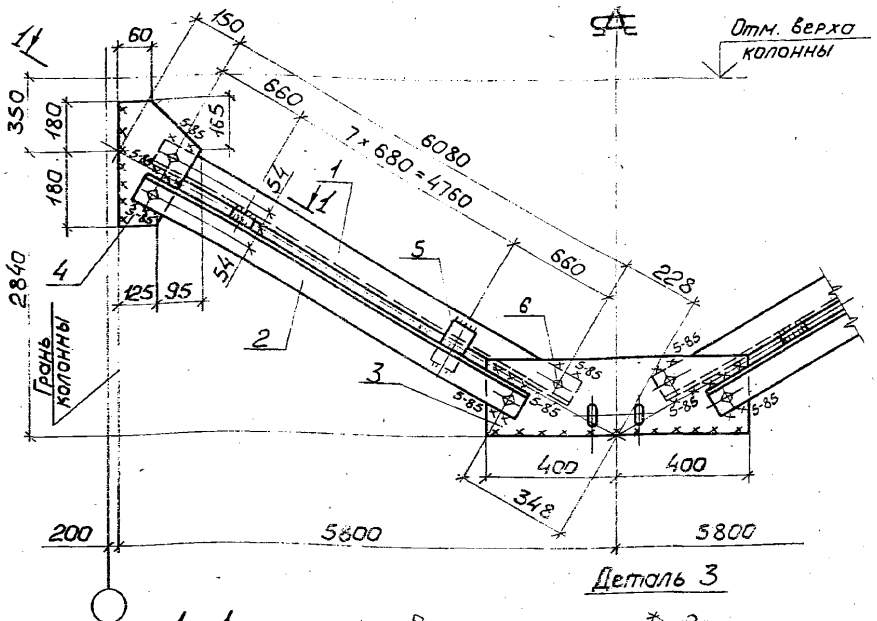

Деталь 3

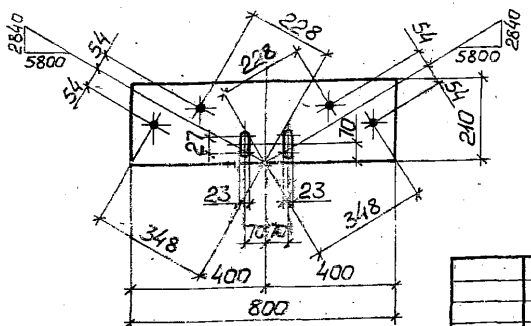

1 - 1

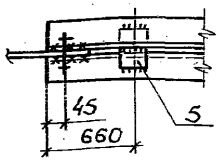

Поз.	Наименование		Кол.	Масса ед., кг	Масса всех, кг	Примеч.
	Детали					
	Уголок ГОСТ 8509-86 С245 ГОСТ 27772-88					
1	90 x 90 x 7	ℓ = 6170	2	59,5	119,0	
2	90 x 90 x 7	ℓ = 6050	2	58,3	116,6	
	Лист ГОСТ 19903-74 С235 ГОСТ 27772-88					
3	8 x 210	ℓ = 800	1	10,6	10,6	
4	8 x 220	ℓ = 360	2	5,0	10,0	
5	8 x 60	ℓ = 120	16	0,5	8,0	
	Стандартные изделия					
6	Болт М20-8g x 60.5.8 ГОСТ 7798-70		8		1,75	
7	Гайка М20-7Н.5 ГОСТ 5915-70		8		0,50	
8	Шайба 20.65 Г ГОСТ 6402-70		8		0,13	

Сварные швы — Таблица

Тип и толщ. шва	Длина, м	Тип электр.	Примечание
▽4	3,9	Э42	Заводской
▽6	5,2	Э42	Монтажный

1. Заводские швы $h = 4$ мм.
Монтажные швы $h = 6$ мм.
2. Расчетная схема и геометрические размеры связи даны на докум. - 08.

Нач. отд.	Крыжба	
Н. контр.	Шейнич	
Гл. констр.	Шейнич	
Гл. инж. пр.	Сонковский	
Рук. груп.	Немчинова	
Проверил	Немчинова	
Исполнил	Полякобский	

1.424.1-5.8-16

Связь ВС 254

Стадия	Масса	Масштаб
Р	266,9	1:50 1:15
Лист	Листов 1	

Укрниипроектстальконструкция

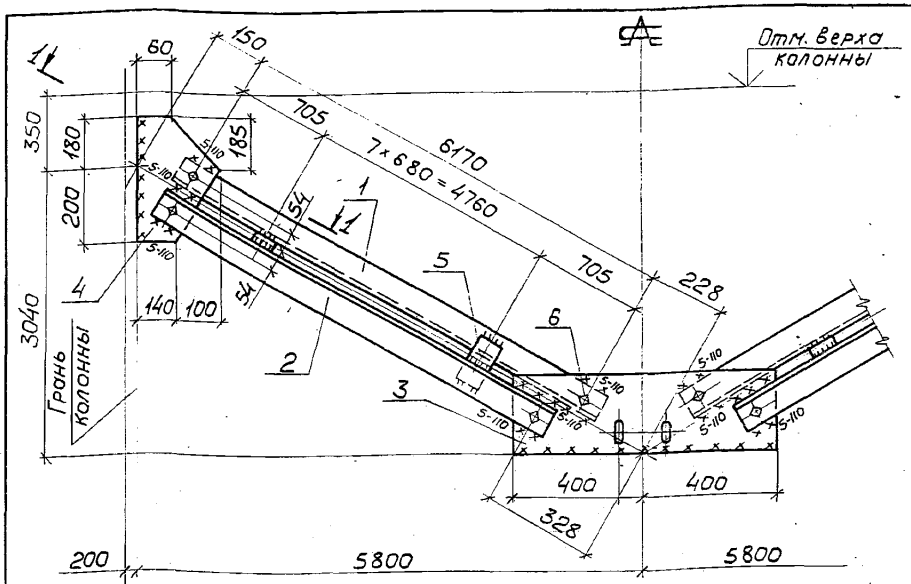

Поз.	Наименование		Кол.	Масса, ед., кг	Масса всех, кг	Примеч.
	Детали					
	Уголок ГОСТ 8509-86 С245 ГОСТ 27772-88					
1	90×90×7	ℓ=6260	2	60,3	120,6	
2	90×90×7	ℓ=6160	2	59,4	118,8	
	Лист ГОСТ 19903-74 С235 ГОСТ 27772-88					
3	8×220	ℓ=800	1	11,1	11,1	
4	8×240	ℓ=380	2	5,7	11,4	
5	8×60	ℓ=120	16	0,5	8,0	
	Стандартные изделия					
6	Болт М20-8g×60.5.8 ГОСТ 7798-70		8		1,75	
7	Гайка М20-7Н.5 ГОСТ 5915-70		8		0,50	
8	Шайба 20.65Г ГОСТ 6402-70		8		0,13	

Сварные швы Таблица

Тип сварного шва	Длина, м	Тип электр.	Примечание
У4	3,9	Э42	Заводской
У6	5,6	Э42	Монтажный

1. Заводские швы $k=4$мм.
Монтажные швы $k=6$мм.
2. Расчетная схема и геометрические размеры связи даны на докум. -08.

Нач. отд.	Крыжба	
Н. контр.	Шейнич	
Гл. констр.	Шейнич	
Гл. инж. пр.	Санковский	
Рук. груп.	Немчинова	
Проверил	Немчинова	
Исполнил	Поляковский	

1.424.1-5.8-17

Связь ВС 255

Стадия	Масса	Масштаб
Р	272,6	1:50
		1:15
Лист	Листов 1	

Укрниипроектсталь-конструкция

Инв. № подл. | Подпись и дата | Взам. инв. №

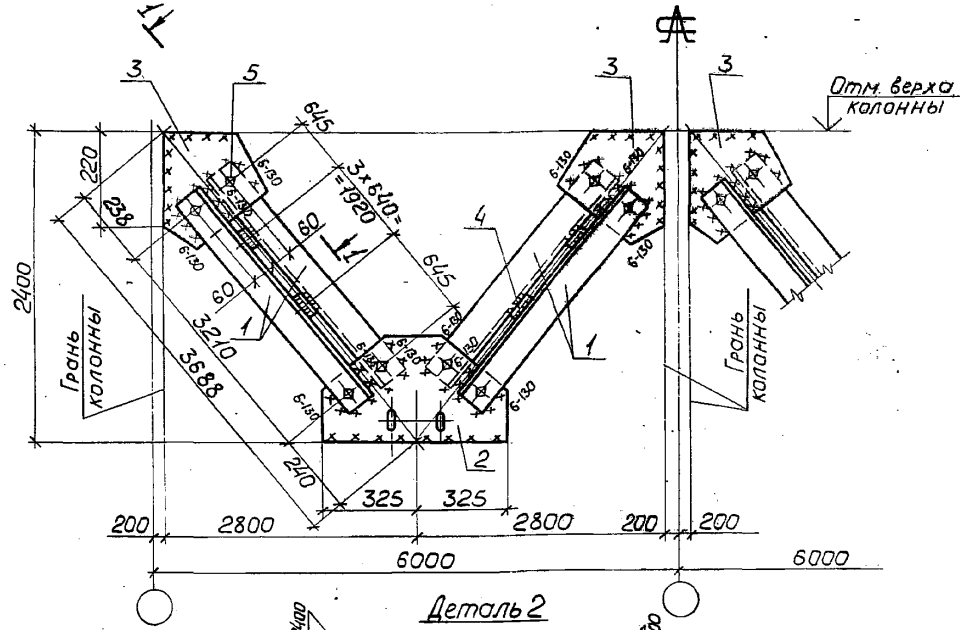

Деталь 3

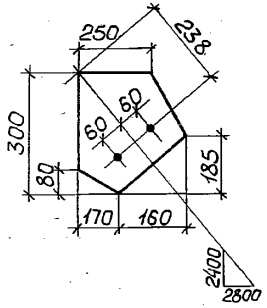

Деталь 2

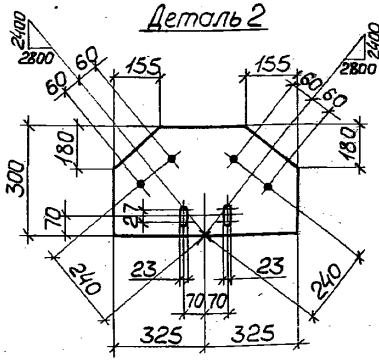

Расчетная схема и геометрические размеры связи даны на докум. -09.

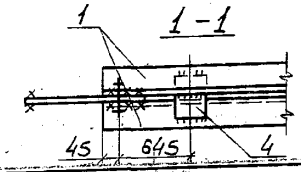

Сварные швы — Таблица

Тип и толщ. шва	Длина, м	Тип электр.	Примечание
◺5	3,9	Э42	Заводской
◺6	11,4	Э42	Монтажный

Поз.	Наименование	Кол.	Масса ед., кг	Масса всех, кг	Примеч.
	Детали				
	Уголок ГОСТ 8509-86 / с245 ГОСТ 27772-88				
1	100×100×7 ℓ=3300	8	35,6	284,8	
	Лист ГОСТ 19903-74 / с245 ГОСТ 27772-88				
2	10×300 ℓ=650	2	15,3	30,6	
3	10×300 ℓ=330	4	7,8	31,2	
4	10×60 ℓ=170	16	0,8	12,8	
	Стандартные изделия				
5	Болт М20-8g×60.5.8 ГОСТ 7798-70	16		3,50	
6	Гайка М20-7Н.5 ГОСТ 5915-70	16		1,00	
7	Шайба 20.65Г ГОСТ 6402-70	16		0,26	

Нач.отд.	Крыжба	
Н.контр.	Шейнич	
Гл.констр.	Шейнич	
Гл.инж.пр.	Сонковский	
Рук.груп.	Немчинова	
Проверил	Немчинова	
Исполнил	Полякавский	

1.424.1-5.8-18

Связь ВС 256

Стадия	Масса	Масштаб
Р	363,0	1:50 / 1:15
Лист	Листов 1	

Укрниипроектстальконструкция

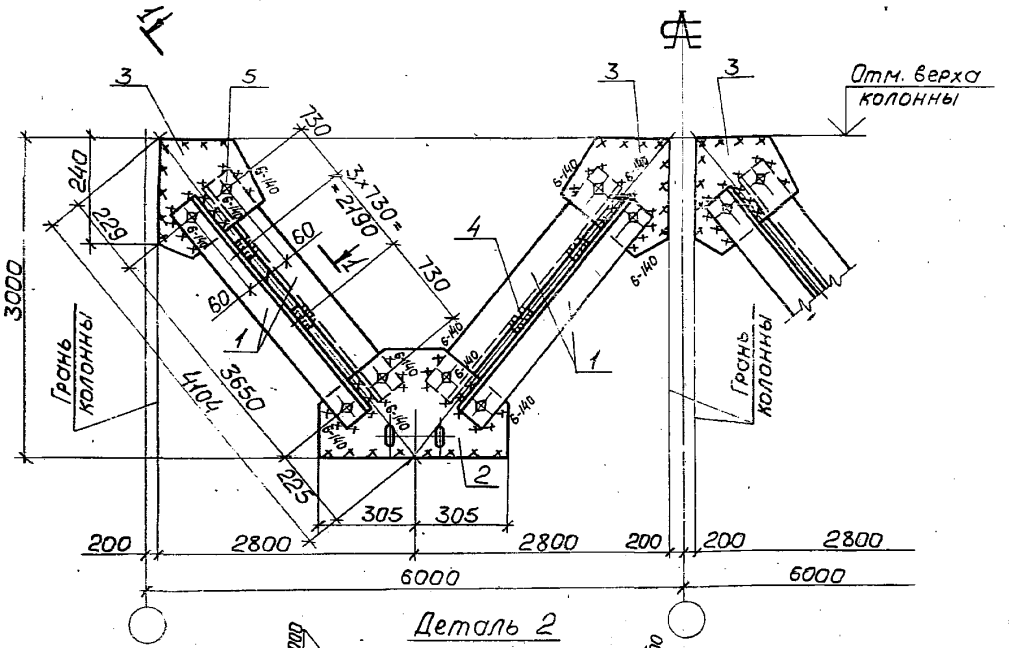

Расчетная схема и геометрические размеры связи даны на докум.-09.

Сварные швы — Таблица

Тип сварн. шва	Длина, м	Тип электр.	Примечание
⌐5	3,9	Э42	Заводской
⌐6	11,5	Э42	Монтажный

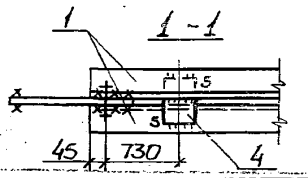

Поз.	Наименование	Кол.	Масса ед., кг	Масса всех, кг	Примеч.
	Детали				
	Уголок ГОСТ 8509-86 С245 ГОСТ 27772-88				
1	100×100×7 ℓ=3740	8	40,4	323,2	
	Лист ГОСТ 19903-74 С245 ГОСТ 27772-88				
2	10×320 ℓ=610	2	15,3	30,6	
3	10×320 ℓ=310	4	7,8	31,2	
4	10×60 ℓ=170	16	0,8	12,8	
	Стандартные изделия				
5	Болт М20-8g×60.5.8 ГОСТ 7798-70	16		3,50	
6	Гайка М20-7Н.5 ГОСТ 5915-70	16		1,00	
7	Шайба 20.65Г ГОСТ 6402-70	16		0,26	

Нач.отд.	Грыжба	
Н.контр.	Шейнич	
Гл.констр.	Шейнич	
Гл.инж.пр.	Санковский	
Рук.груп.	Немчинова	
Проверил	Немчинова	
Исполнил	Санковский	

1.424.1-5.8-19

Связь ВС 257

Стадия	Масса	Масштаб
Р	401,8	1:50 1:15
Лист	Листов 1	

Укрниипроектстальконструкция

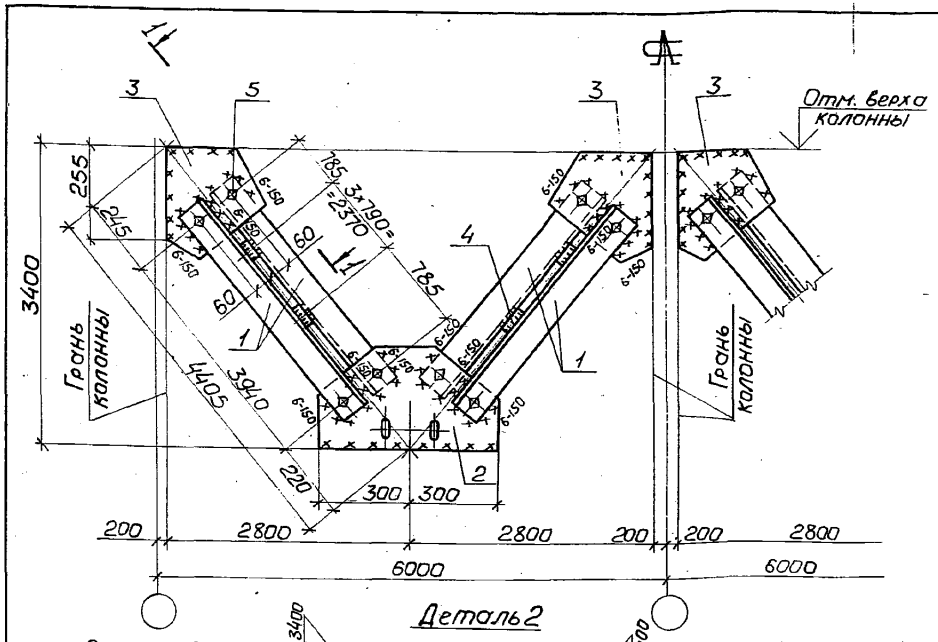

Деталь 3

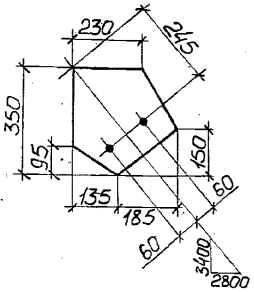

Деталь 2

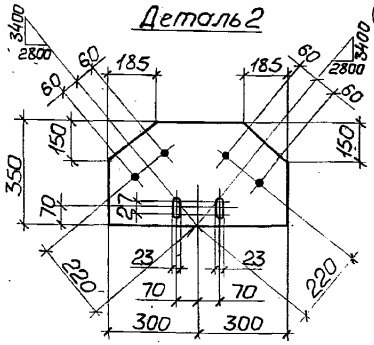

Расчетная схема и геометрические размеры связи даны на докум.-09.

1 – 1

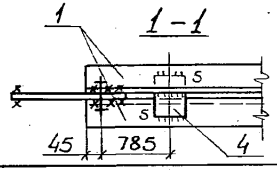

Сварные швы Таблица

Тип и толщ. шва	Длина, м	Тип электр.	Примечание
5	3,9	Э42	Заводской
6	11,9	Э42	Монтажный

Поз.	Наименование	Кол.	Масса ед., кг	Масса всех, кг	Примеч.
	Детали				
	Уголок ГОСТ 8509-86 / С245 ГОСТ 27772-88				
1	100×100×8 ℓ=4030	8	49,2	393,6	
	Лист ГОСТ 19903-74 / С245 ГОСТ 27772-88				
2	10 × 330 ℓ=600	2	15,5	31,0	
3	10 × 350 ℓ=320	4	8,8	35,2	
4	10 × 60 ℓ=170	16	0,8	12,8	
	Стандартные изделия				
5	Болт М20-8g×60.5.8 ГОСТ 7798-70	16		3,50	
6	Гайка М20-7Н.5 ГОСТ 5915-70	16		1,00	
7	Шайба 20.65Г ГОСТ 6402-70	16		0,26	

1.424.1-5.8-20

Нач.отд.	Крыжсба	
Н.контр.	Шейнич	
Гл.констр.	Шейнич	
Гл.инж.пр.	Санковский	
Рук.груп.	Немчинова	
Проверил	Немчинова	
Исполнил	Поляковский	

Связь ВС 258

Стадия	Масса	Масштаб
Р	477,3	1:50 1:15
Лист	Листов 1	

Укрниипроектстальконструкция

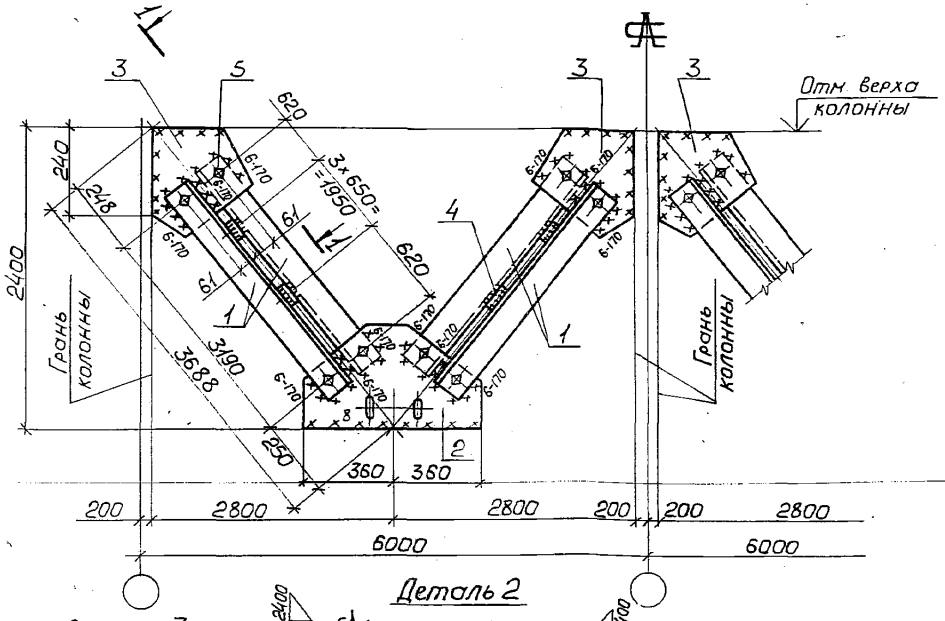

Деталь 3

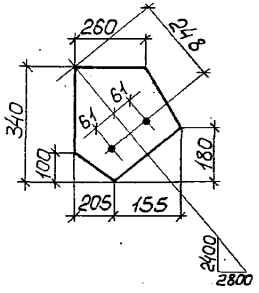

Деталь 2

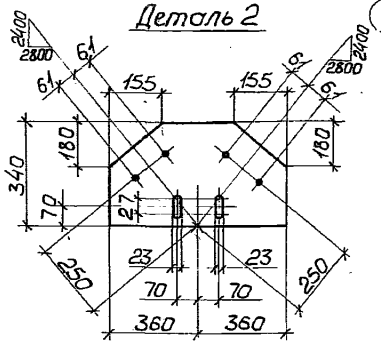

Расчетная схема и геометрические размеры связи даны на докум.-09.

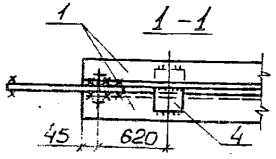

Сварные швы Таблица

Тип и толщ. шва	Длина, м	Тип электр.	Примечание
⌐5	3,9	Э42	Заводской
⌐6	13,1	Э42	Монтажный

Поз.	Наименование	Кол.	Масса ед., кг	Масса всех, кг	Примеч.
	Детали				
	Уголок ГОСТ 8509-86 С245 ГОСТ 27772-88				
1	100×100×8 ℓ=3280	8	40,0	320,0	
	Лист ГОСТ 19903-74 С245 ГОСТ 27772-88				
2	12 × 340 ℓ=720	2	23,1	46,2	
3	12 × 340 ℓ=360	4	11,5	46,0	
4	12 × 60 ℓ=170	16	1,0	16,0	
	Стандартные изделия				
5	Болт М20-8g×60.5.8 ГОСТ 7798-70	16		3,50	
6	Гайка М20-7Н.5 ГОСТ 5915-70	16		1.00	
7	Шайба 20.65Г ГОСТ 6402-70	16		0,26	

Нач.отд.	Крыжева	
Н.контр.	Шейнич	
Гл.констр.	Шейнич	
Гл.инж.пр.	Сенковский	
Рук.груп.	Немчинова	
Проверил	Немчинова	
Исполнил	Поляковский	

1.424.1-5.8-21

Связь ВС 259

Стадия	Масса	Масштаб
Р	432,5	1:50 1:15
Лист	Листов 1	

Укрниипроектстальконструкция

Инв.№ подл. | Подпись и дата | Взам.инв.№

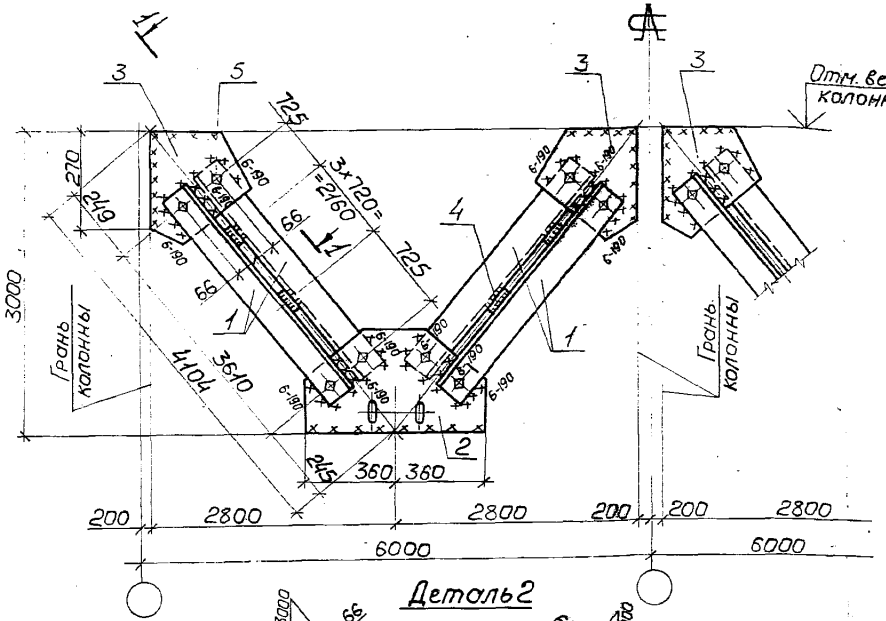

Деталь 3

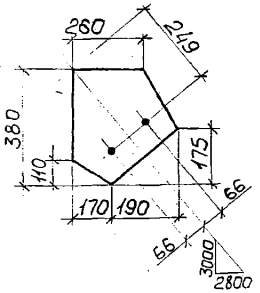

Деталь 2

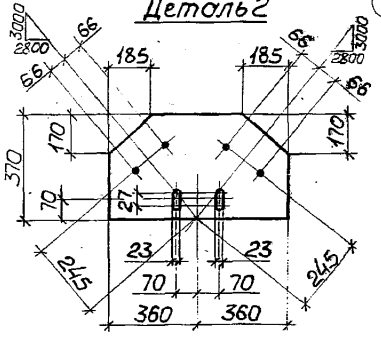

Расчетная схема и геометрические размеры связи даны на докум. -09.

1 1-1

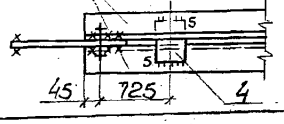

Сварные швы Таблица

Тип и толщ. шва	Длина, м	Тип электр.	Примечание
◺5	3,9	Э42	Заводской
◺6	14,1	Э42	Монтажный

Поз.	Наименование	Кол.	Масса ед., кг	Масса всех, кг	Примеч.
	Детали				
	Уголок ГОСТ 8509-86 / С245 ГОСТ 27772-88				
1	110×110×8 ℓ=3700	8	50,0	400,0	
	Лист ГОСТ 19903-74 / С245 ГОСТ 27772-88				
2	12×370 ℓ=720	2	25,1	50,2	
3	12×380 ℓ=360	4	12,9	51,6	
4	12×60 ℓ=180	16	1,0	16,0	
	Стандартные изделия				
5	Болт М20-8g×60.5.8 ГОСТ 7798-70	16		3,50	
6	Гайка М20-7Н.5 ГОСТ 5915-70	16		1,00	
7	Шайба 20.65Г ГОСТ 6402-70	16		0,26	

Нач.отд.	Крыжова	
Н.контр.	Шейнич	
Гл.констр.	Шейнич	
Гл.инж.пр.	Санковский	
Рук.груп.	Немчинова	
Проверил	Немчинова	
Исполнил	Поляковская	

1.424.1-5.8-22

Связь ВС 260

Стадия	Масса	Масштаб
Р	523,0	1:50 / 1:15
Лист	Листов 1	

Укрниипроектстальконструкция

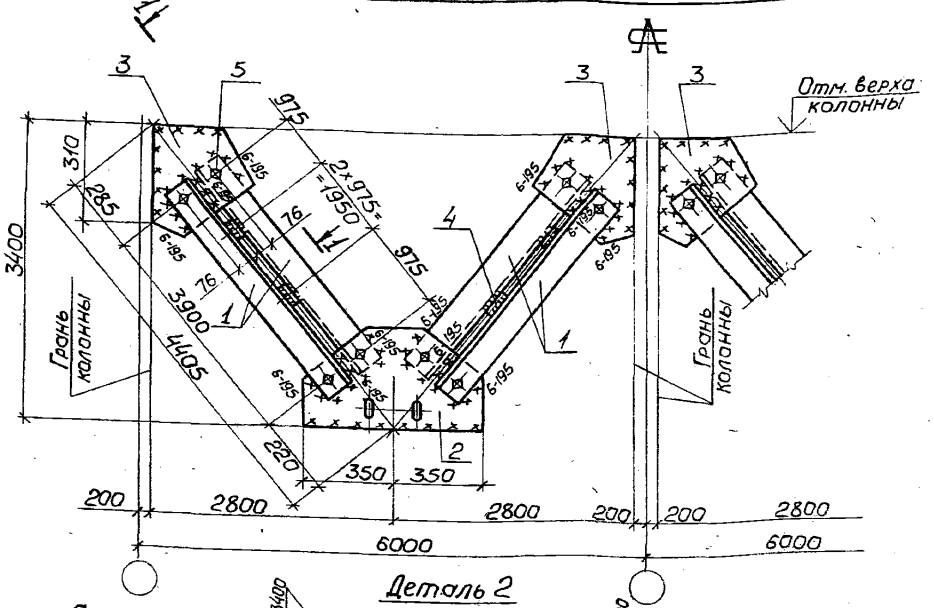

Деталь 3

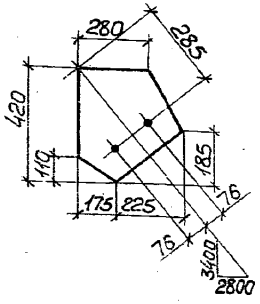

Деталь 2

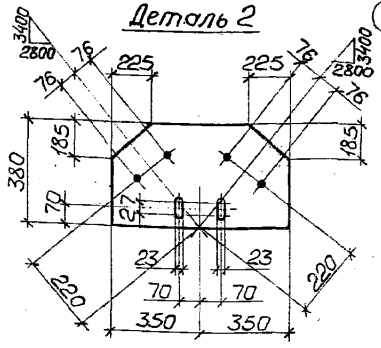

Расчетная схема и геометрические размеры связи даны на докум.-09.

1 — 1

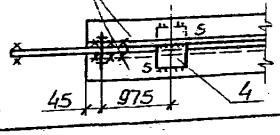

Сварные швы — Таблица

Тип и толщ. шва	Длина, м	Тип электр.	Примечание
⌊5	2,9	342	Заводской
⌊6	14,5	342	Монтажный

Поз.	Наименование	Кол.	Масса ед., кг	Масса всех, кг	Примеч.
	Детали				
	Уголок ГОСТ 8509-86 / С245 ГОСТ 27772-88				
1	125×125×8 ℓ=3990	8	61,8	494,4	
	Лист ГОСТ 19903-74 / С245 ГОСТ 27772-88				
2	12×380 ℓ=700	2	25,1	50,2	
3	12×420 ℓ=400	4	15,8	63,2	
4	12×60 ℓ=190	12	1,1	13,2	
	Стандартные изделия				
5	Болт М20-8g×60.5.8 ГОСТ 7798-70	16		3,50	
6	Гайка М20-7Н.5 ГОСТ 5915-70	16		1,00	
7	Шайба 20.65Г ГОСТ 6402-70	16		0,26	

Нач. отд.	Крыжба	
Н. контр.	Шейнич	
Гл. констр.	Шейнич	
Гл. инж. пр.	Санковский	
Рук. груп.	Немчинова	
Проверил	Немчинова	
Исполнил	Поляковский	

1.424.1-5.8-23

Связь ВС 261

Стадия	Масса	Масштаб
Р	627,2	1:50 / 1:15
Лист	Листов 1	

Укрниипроектстальконструкция

Инв.№ подл. | Подпись и дата | Взам.инв.№

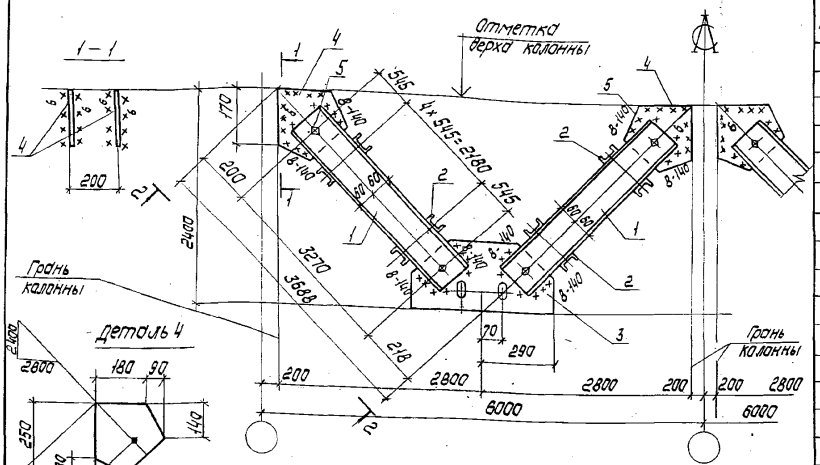

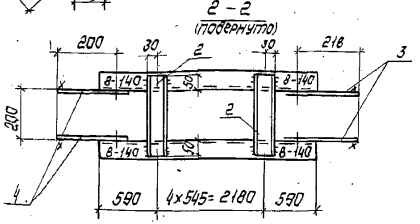

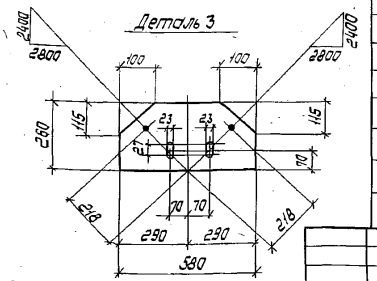

Поз	Наименование	Кол	Масса ед. кг	Масса всех, кг	Примеч.
	Детали				
	Швеллер ГОСТ 8240-72 / С245 ГОСТ 27772-88				
1	12 ℓ=3360	8	35,0	280,0	
	Швеллер гнутый ГОСТ 8278-83 / С245 ГОСТ 27772-88				
2	60×32×3 ℓ=300	40	0,8	32,0	
	Лист ГОСТ 19903-74 / С235 ГОСТ 27772-88				
3	8×260 ℓ=580	4	11,8	47,2	
4	8×250 ℓ=270	8	5,3	42,4	
	Стандартные изделия				
5	Болт М20-8g×60.58 ГОСТ 7798-70	16		3,51	
6	Гайка М20-7Н.6 ГОСТ 5915-70	16		1,03	
7	Шайба 20.65Г ГОСТ 6402-70	16		0,26	

Сварные швы Таблица

Тип и тавр шва	Длина м	Тип электр	Примечание
Т3	8,0	Э42	Заводской
Т6	12,9	Э42	Монтажный
Т8	14,8	Э42	Монтажный

1. Расчетная схема и геометрические размеры связи даны на документе 09.

Нач.отд	Крыжова	
Н.контр.	Шейнич	
Гл.констр.	Шейнич	
Гл.инж.пр.	Сенковский	
Рук.груп	Немчинова	
Проверил	Немчинова	
Исполнил	Полаковский	

1.424.1-5.8-24

Связь ВС263

Стадия	Масса	Масштаб
Р	405,6	
Лист	Листов 1	

Укрниипроектстальконструкция

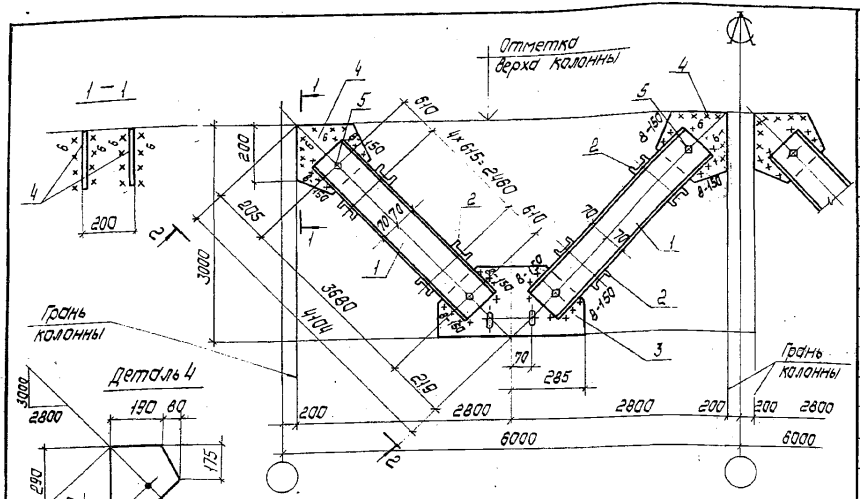

Поз	Наименование		Кол	Масса ед., кг	Масса всех, кг	Примеч.
	Детали					
	Швеллер ГОСТ 8240-72 / С245 ГОСТ 27772-88					
1	14	ℓ = 3770	8	46,4	371,2	
	Швеллер гнутый ГОСТ 8278-83 / С235 ГОСТ 27772-88					
2	60 × 32 × 3	ℓ = 300	40	0,8	32,0	
	Лист ГОСТ 19903-74 / С235 ГОСТ 27772-88					
3	8 × 290	ℓ = 570	4	13,0	62,0	
4	8 × 270	ℓ = 290	8	6,1	48,8	
	Стандартные изделия					
5	Болт М20-8g × 60.5.8 ГОСТ 7798-70		16		3,51	
6	Гайка М20-7Н.5 ГОСТ 5915-70		16		1,03	
7	Шайба 20.65Г ГОСТ 6402-70		16		0,26	

Сварные швы — Таблица

Тип и № шва	Длина м	Тип электрода	Примечание
Г3	8,0	Э42	Заводской
Г6	13,6	Э42	Монтажный
Г8	4,9	Э42	Монтажный

1 Расчетная схема и геометрические размеры связи даны на документе. -09.

Нач.отд	Крыжева		
Н.контр.	Шейнич		
Гл.констр.	Шейнич		
Гл.инж.пр.	Санковский		
Рук.груп	Немчинова		
Проверил	Немчинова		
Исполнил	Поляковский		

1.424.1-5.8-25

Связь ВС 264

Стадия	Масса	Масштаб
Р	509,0	
Лист	Листов 1	

Укрниипроектстальконструкция

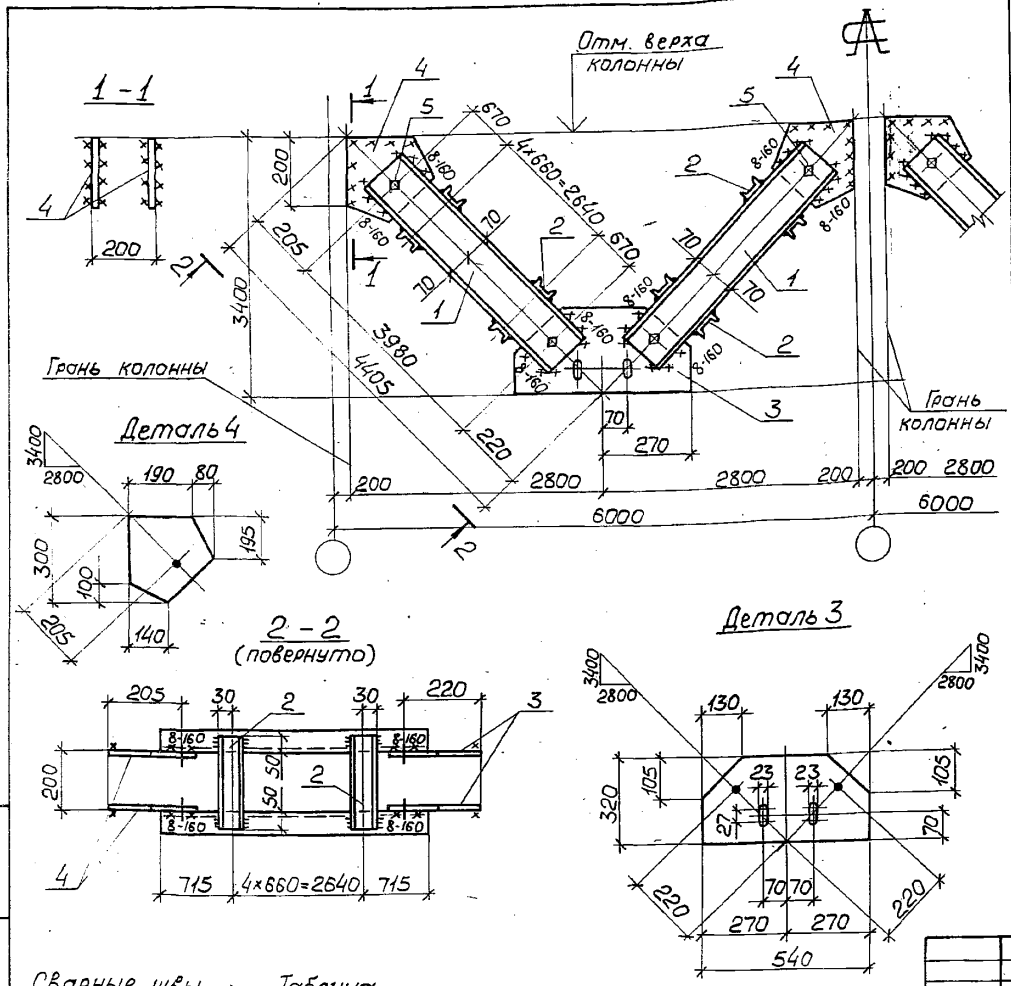

Поз.	Наименование	Кол.	Масса ед., кг	Масса всех, кг	Примеч.
	Детали				
	Швеллер ГОСТ 8240-72 / С245 ГОСТ 27772-88				
1	14 ℓ=4070	8	50,1	400,8	
	Швеллер гнутый ГОСТ 8278-83 / С235 ГОСТ 27772-88				
2	60×32×3 ℓ=300	40	0,8	32,0	
	Лист ГОСТ 19903-74 / С245 ГОСТ 27772-88				
3	10×320 ℓ=540	4	13,6	54,4	
4	10×270 ℓ=300	8	6,4	51,2	
	Стандартные изделия				
5	Болт М20-8g×60.5.8 ГОСТ 7798-70	16		3,51	
6	Гайка М20-7Н.5 ГОСТ 5915-70	16		1,03	
7	Шайба 20.65Г ГОСТ 6402-70	16		0,26	

Сварные швы. Таблица

Тип и толщ. шва	Длина, м	Тип электр.	Примечание
◺3	8,0	Э42	Заводской
◺6	13,5	Э42	Монтажный
◺8	5,2	Э42	Монтажный

Расчетная схема и геометрические размеры связи даны на документе - 09.

Нач.отд.	Крыжба	
Н.контр.	Шейнич	
Гл.констр.	Шейнич	
Гл.инж.пр.	Санковский	
Рук.груп.	Немчинова	
Проверил	Немчинова	
Исполнил	Поляковский	

1.424.1-5.8-26

Связь ВС 265

Стадия	Масса	Масштаб
Р	543,7	
Лист	Листов 1	

Укрниипроектстальконструкция

Инв.№ подл. | Подпись и дата | Взам.инв.№

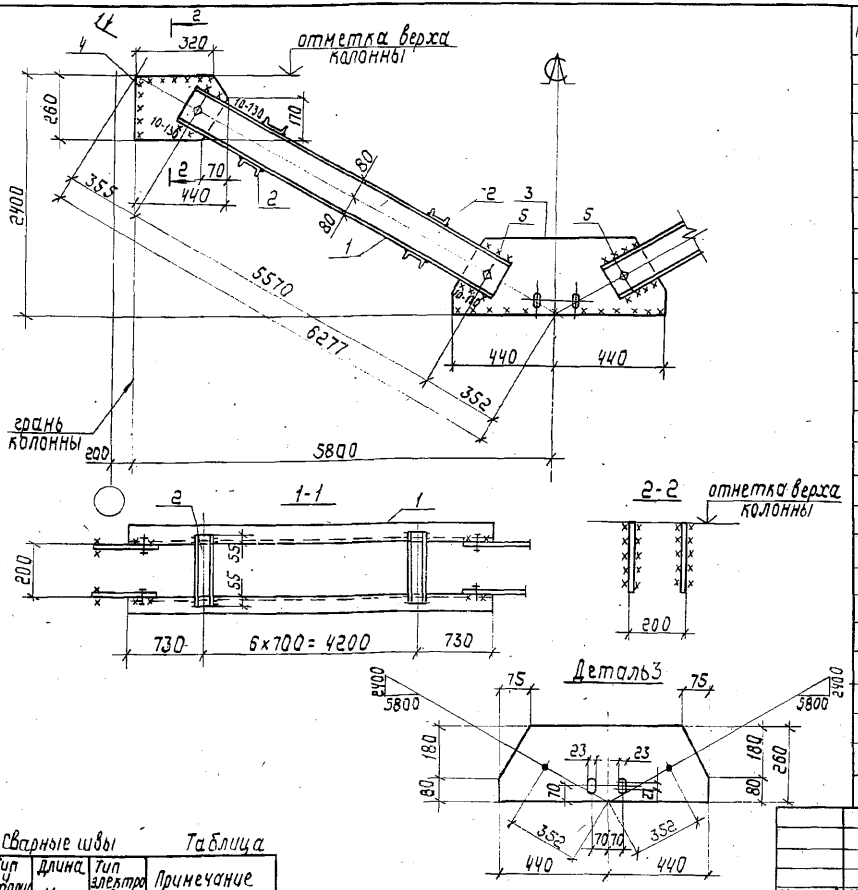

Расчетная схема и геометрические размеры связи даны на документе - 09.

Поз.	Наименование	Кол.	Масса ед, кг	Масса всех, кг	Примечание
	Детали				
1	Швеллер ГОСТ 8240-72 С245 ГОСТ 27772-88				
	16 ℓ = 5560	4	80,4	321,6	
2	Швеллер гнутый ГОСТ 8278-83 С235 ГОСТ 27772-88				
	80×50×4 ℓ = 310	28	1,6	44,8	
	Лист ГОСТ 19903-74 С245 ГОСТ 27772-88				
3	10×260 ℓ = 880	2	18,0	36,0	
4	10×260 ℓ = 440	4	9,0	36,0	
	Стандартные изделия				
5	Болт М20-8g×60.58 ГОСТ 7798-70	8		1,76	
6	Гайка М20-7Н.5 ГОСТ 5915-70	8		0,51	
7	Шайба 20 65Г ГОСТ 6402-70	8		0,13	

Сварные швы — Таблица

Тип и катет шва	Длина, м	Тип электрода	Примечание
⌐ 4	6,2	Э42	Заводской
⌐ 6	8,2	Э42	Монтажный
⌐ 10	2,1	Э42	Монтажный

Нач. отд.	Крыжба	
Н. контр.	Шейнич	
Гл. констр.	Шейнич	
Гл. инж. пр.	Санковский	
Рук. груп.	Неначинова	
Провер.	Неначинова	
Исполнил	Поляковский	

1.424.1-5.8-27

Связь ВС 266

Стадия	Масса	Масштаб
Р	442,8	
Лист	Листов 1	

Укрниилпроектсталь конструкция

Инв. № подл. | Подпись и дата | Взам. инв. №

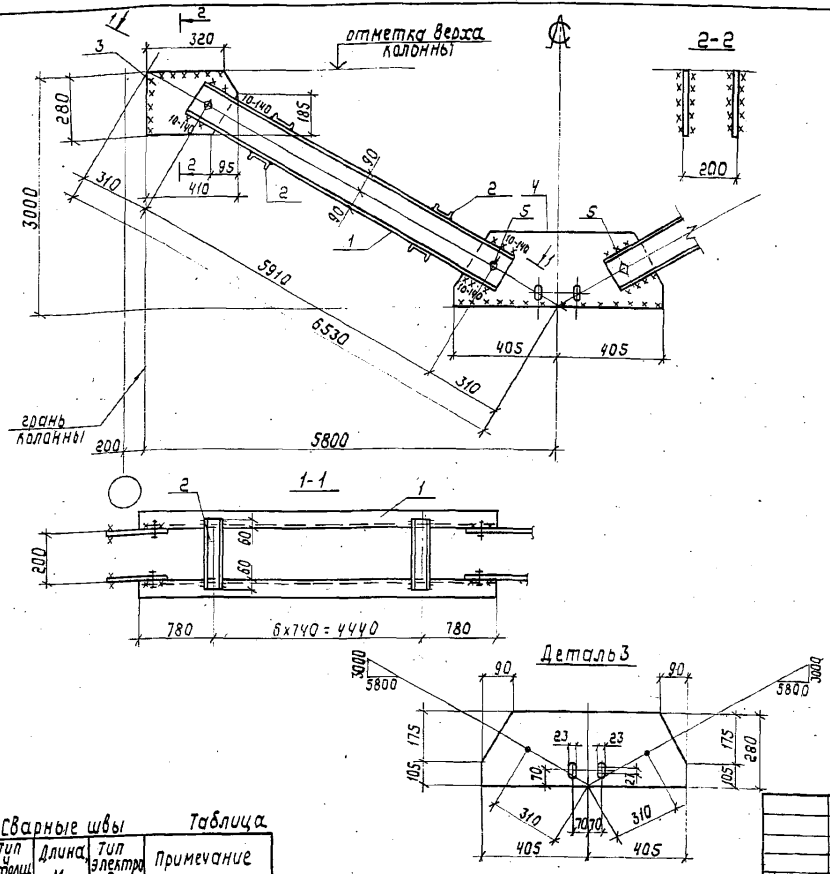

Расчетная схема и геометрические размеры связи даны на документе - 09.

Поз.	Наименование	Кол.	Масса ед, кг	Масса всех, кг	Примечание
	Детали				
1	Швеллер ГОСТ 8240-72 / С245 ГОСТ 27772-88				
	18 ℓ = 6000	4	97,8	391,2	
2	Швеллер гнутый ГОСТ 8278-83 / С245 ГОСТ 27772-88				
	80×50×4 ℓ = 320	28	1,7	47,6	
	Лист ГОСТ 19903-74 / С245 ГОСТ 27772-88				
3	10×280 ℓ = 810	2	17,8	35,6	
4	10×280 ℓ = 410	4	9,0	36,0	
	Стандартные изделия				
5	Болт М20-8g×60.58 ГОСТ 7798-78	8		1,76	
6	Гайка М20-7Н.5 ГОСТ 5915-70	8		0,51	
7	Шайба 20 65Г ГОСТ 6402-70	8		0,13	

Сварные швы — Таблица

Тип и толщ. шва	Длина, м	Тип электрода	Примечание
⊾4	6,8	Э42	Заводской
⊾6	8,1	Э42	Монтажный
⊾10	2,3	Э42	Монтажный

Нач. отд.	Крыжба	
Н. контр.	Шейнич	
Гл. констр.	Шейнич	
Гл. инж. пр.	Санковский	
Рук. груп.	Немчинова	
Проверил	Немчинова	
Исполнил	Полявская	

1.424.1-5.8-28

Связь ВС 267

Стадия	Масса	Масштаб
Р	515,5	

Лист | Листов 1

Укрниипроектсталь конструкция

Взам. инв. № | Подпись и дата | Инв. № подл.

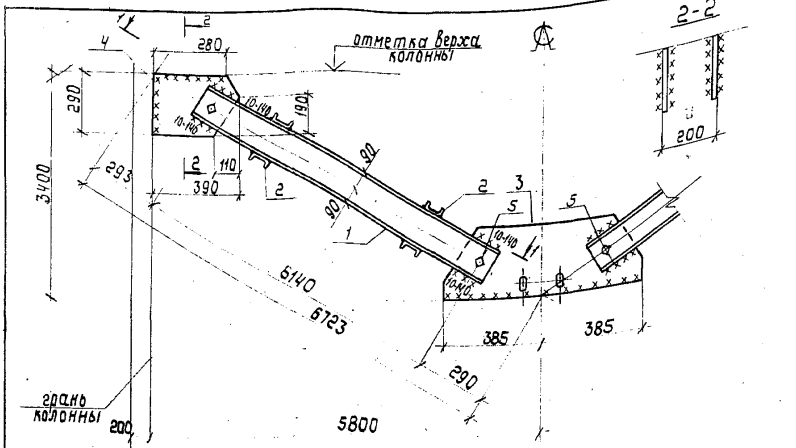

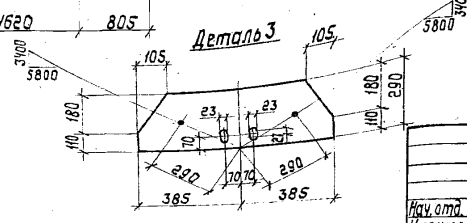

Расчетная схема и геометрические разнеры связи даны на документе-09.

Поз.	Наименование	Кол.	Масса, ед, кг	Масса всех, кг	Примечание
	Детали				
1	Швеллер ГОСТ 8240-72 С245 ГОСТ 27772-88				
	18 ℓ=6230	4	101,6	406,4	
2	Швеллер гнутый ГОСТ 8278-88 С235 ГОСТ 27772-88				
	80×50×4 ℓ=320	28	1,7	47,6	
	Лист ГОСТ 19903-74 С245 ГОСТ 27772-88				
3	10×290 ℓ=770	2	17,5	35,0	
4	10×290 ℓ=390	4	8,9	35,6	
	Стандартные изделия				
5	Болт М20-8g×60×58 ГОСТ 7798-70	8		1,76	
6	Гайка М20-7Н.5 ГОСТ 5915-70	8		0,51	
7	Шайба 20 65Г ГОСТ 6402-70	8		0,13	

Сварные швы

Таблица

Тип шва	Катет шва, мм	Длина, м	Тип электрода	Примечание
▽4	4	6,8	Э42	Заводской
▽6	6	7,7	Э42	Монтажный
▽10	10	2,3	Э42	Монтажный

Нач.отд.	Крыжова	
Н.контр.	Шейнич	
Гл.констр.	Шейнич	
Гл.инж.пр.	Санковский	
Рук.груп.	Немчинова	
Проверил	Немчинова	
Исполнил	Поляковский	

1.424.1-5.8-29

Связь ВС 268

Стадия	Масса	Масштаб
Р	529,8	
Лист	Листов 1	

Укрниипроектстальконструкция

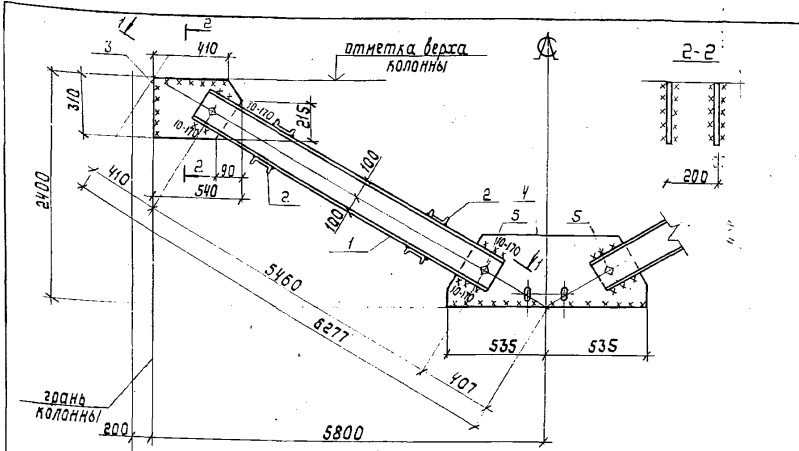

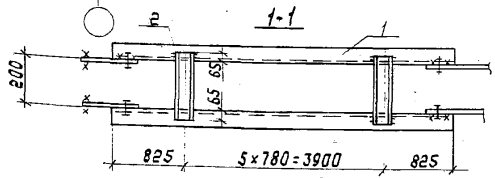

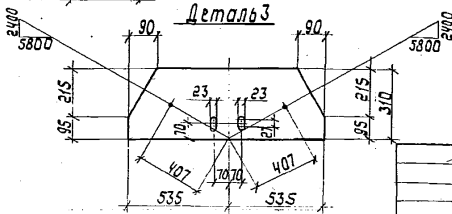

Расчетная схема и геометрические размеры связи даны на документе-09.

Поз.	Наименование	Кол.	Масса ед., кг	Масса всех, кг	Примечание
	Детали				
1	Швеллер ГОСТ 8240-72 С245 ГОСТ 27772-88				
	20 ℓ=5550	4	102,1	408,4	
2	Швеллер гнутый ГОСТ 8278-83 С235 ГОСТ 27772-88				
	80×50×4 ℓ=330	24	1,7	40,8	
	Лист ГОСТ 19903-74 С245 ГОСТ 27772-88				
3	10×310 ℓ=1070	2	26,0	52,0	
4	10×310 ℓ=540	4	13,1	52,4	
	Стандартные изделия				
5	Болт М20-8g×60.58.Г ГОСТ 7798-70	8		1,76	
6	Гайка М20-7Н.5.Г ГОСТ 5915-70	8		0,51	
7	Шайба 20.65Г ГОСТ 6402-70	8		0,13	

Сварные швы Таблица

Тип и толщ. шва	Длина, м	Тип электрода	Примечание
⊾4	6,3	Э42	Заводской
⊾6	10,1	Э42	Монтажный
⊾10	2,7	Э42	Монтажный

Нач. отд.	Крыжба	
Н. контр.	Шецнич	
Гл. констр.	Шецнич	
Гл. инж. пр.	Санковский	
Рук. гр.	Немчинова	
Проверил	Немчинова	
Исполнил	Полякевская	

1.424.1-5.8-30

Связь ВС 269

Стадия	Масса	Масштаб
Р	559,1	
Лист	Листов 1	

Укрниипроектсталь конструкция

Инв. № подл. | Подпись и дата | Взам. инв. №

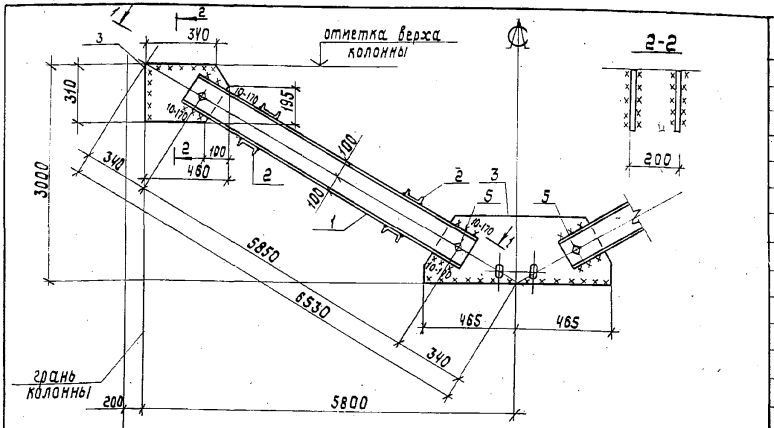

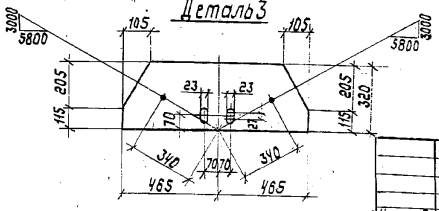

Поз.	Наименование	Кол.	Масса ед, кг	Масса всех, кг	Примечание
	Детали				
1	Швеллер ГОСТ 8240-72 / С245 ГОСТ 27772-88				
	20 ℓ= 5940	4	109,3	437,2	
2	Швеллер гнутый ГОСТ 8278-83 / С235 ГОСТ 27772-88				
	80×50×4 ℓ= 330	24	1,7	40,8	
	Лист ГОСТ 19903-74 / С245 ГОСТ 27772-88				
3	10×320 ℓ=930	2	23,4	46,8	
4	10×310 ℓ= 460	4	11,2	44,8	
	Стандартные изделия				
5	Болт М20-8g×60.58 ГОСТ 7798-78	8		1,76	
6	Гайка М20-7Н.5 ГОСТ 5915-70	8		0,51	
7	Шайба 20 65Г ГОСТ 6402-70	8		0,13	

Сварные швы — Таблица

Тип табл. шва	Длина,	Тип электрода	Примечание
⌊ 4	6,3	Э42	Заводской
⌊ 6	9,0	Э42	Монтажный
⌊ 10	2,7	Э42	Монтажный

Расчетная схема и геометрические размеры связи даны на допуске-09.

Нач.отд.	Крыжба	
Н.контр.	Шейнич	
Гл.констр.	Шейнич	
Гл.инж.пр.	Санковский	
Рук.грп.	Немчинова	
Разработал	Немчинова	
Исполнил	Полявская	

1.424.1-5.8-31

Связь ВС 270

Стадия	Масса	Масштаб
Р	575,3	
Лист	Листов 1	

Укрпроектсталь конструкция

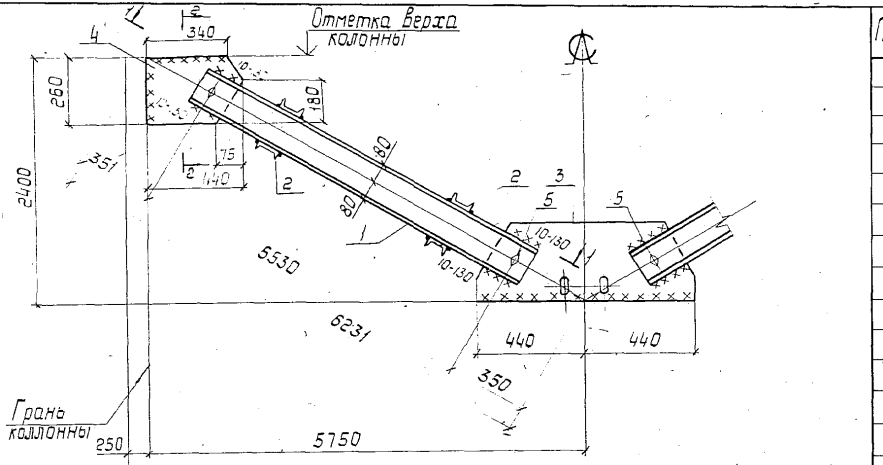

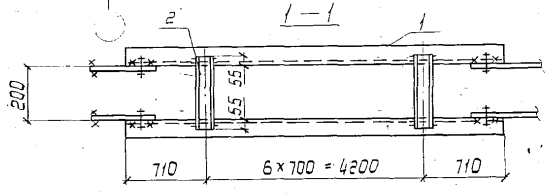

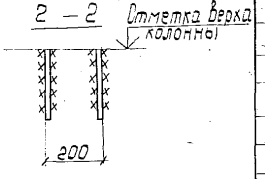

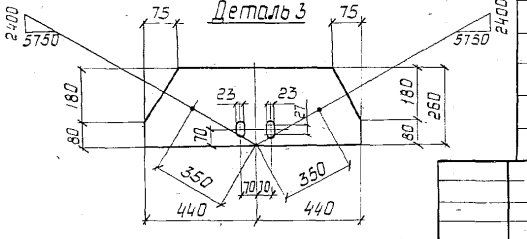

Поз.	Наименование	Кол.	Масса ед., кг	Масса всех, кг	Примечание
	Детали				
	Швеллер ГОСТ 8240-72 / С245 ГОСТ 27772-88				
1	16 P = 562Q	4	79,8	319,2	
	Швеллер гнутый ГОСТ 8278-83 / С235 ГОСТ 27772-88				
2	80×50×4 P = 310	28	1,6	44,8	
	Лист ГОСТ 19903-74 / С245 ГОСТ 27772-88				
3	10×260 P = 880	2	18,0	36,0	
4	10×260 P = 440	4	9,0	36,0	
	Стандартные изделия				
5	Болт М20-8g×60.58 ГОСТ 7798-70	8		1,76	
6	Гайка М20-7Н.5 ГОСТ 5915-70	8		0,51	
7	Шайба 20 65Г ГОСТ 6402-70	8		0,13	

Расчетная схема и геометрические размеры связи даны на документе-09.

Сварные швы — Таблица

Тип и толщ. шва	Длина шва, м	Тип электрода	Примечание
▽4	6,2	Э42	Заводской
▽6	8,4	Э42	Монтажный
▽10	2,8	Э42	Монтажный

Нач. отд.	Крыжова	
Н. контр.	Шейнич	
Гл. констр.	Шейнич	
Гл. инж. пр.	Самковский	
Рук. гр.	Немчинова	
Провер.	Немчинова	
Исполн.	Поляковский	

1.424.1-5.8-32

Связь ВС 271

Стадия	Масса	Масштаб
Р	440,4	
Лист	Листов 1	

Укрниипроектстальконструкция

Инв. № подл. | Подпись и дата | Взам. инв. №

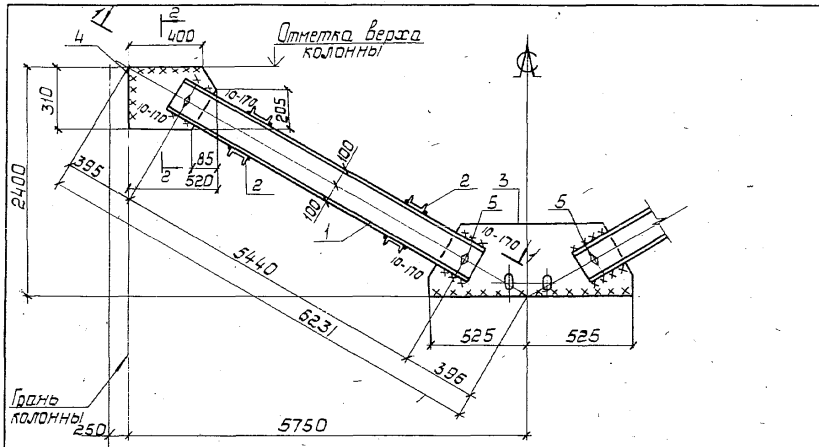

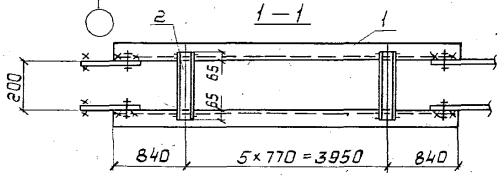

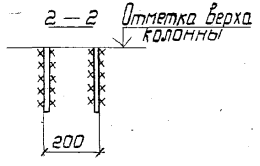

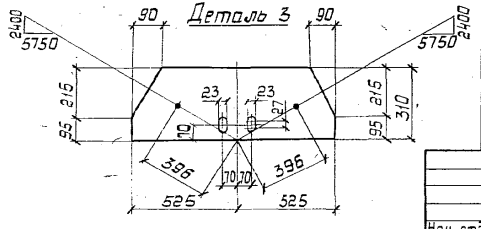

Расчетная схема и геометрические размеры связи даны на документе-09.

Поз.	Наименование	Кол	Масса ед., кг	Масса всех, кг	Примечание
	Детали				
	Швеллер ГОСТ 8240-72 С245 ГОСТ 27772-88				
1	20 ℓ = 5530	4	101.8	407,2	
	Швеллер ГОСТ 8278-83 гнутый С235 ГОСТ 27772-88				
2	80×50×4 ℓ = 330	24	1,7	40,8	
	Лист ГОСТ 19903-74 С245 ГОСТ 27772-88				
3	10×310 ℓ = 1050	2	25,6	51,2	
4	10×310 ℓ = 520	4	12,7	50,8	
	Стандартные изделия				
5	Болт М20-8g×60.58 ГОСТ 7798-70	8		1,76	
6	Гайка М20-7Н.5 ГОСТ 5915-70	8		0,51	
7	Шайба 20 65Г ГОСТ 6402-70	8		0,13	

Сводные швы

Таблица

Тип и торец шва	Длина, м	Тип электрода	Примечание
К4	6,3	Э42	Заводской
К6	9,9	Э42	Монтажный
К10	2,8	Э42	Монтажный

Нач. отд.	Крыжова	
Н. контр.	Шейнич	
Гл. констр.	Шейнич	
Гл. инжр.	Санковский	
Рук. гр.	Немчинова	
Проверил	Немчинова	
Исполнил	Поляковский	

1.424.1-5.8-33

Связь ВС 272

Стадия	Масса	Масштаб
Р	555,5	
Лист	Листов 1	

Укрниипроектсталь - конструкция

Инв. № подл. | Подпись и дата | Взам. инв. №

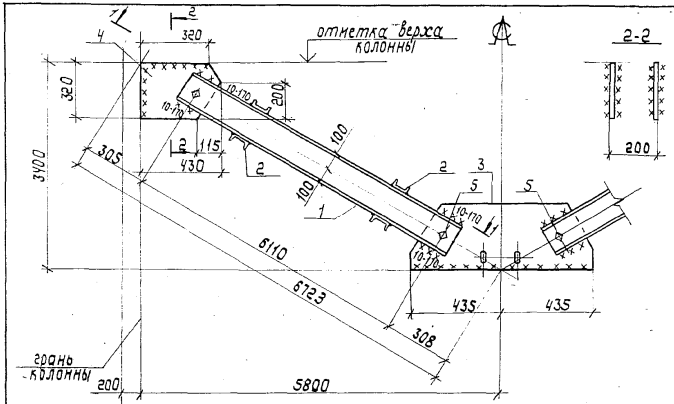

Поз.	Наименование	Кол.	Масса ед, кг	Масса всех, кг	Примечание
	Детали				
1	Швеллер ГОСТ 8240-72 С245 ГОСТ 27772-88				
	20 ℓ=8200	4	114,1	456,4	
2	Швеллер гнутый ГОСТ 8278-83 С235 ГОСТ 27772-88				
	80×50×4 ℓ=330	24	1,7	40,8	
	Лист ГОСТ 19903-74 С245 ГОСТ 27772-88				
3	10×320 ℓ=870	2	21,9	43,8	
4	10×320 ℓ=430	4	10,8	43,2	
	Стандартные изделия				
5	Болт М20-8g×60.58 ГОСТ 7798-78	8		1,76	
6	Гайка М20-7Н.5 ГОСТ 5915-70	8		0,51	
7	Шайба 20 65Г ГОСТ 6402-70	8		0,13	

Сварные швы — Таблица

Тип шва	Длина м	Тип электрода	Примечание
⌐4	6,3	Э42	Заводской
⌐6	8,6	Э42	Монтажный
⌐10	2,8	Э42	Монтажный

Расчетная схема и геометрические размеры связи даны на документе -09.

Нач.отд.	Крыжба		
Н.контр.	Шейнич		
Гл.констр.	Шейнич		
Гл.инж.пр.	Данилевский		
Рук.гр.	Немчинова		
Проверил	Немчинова		
Исполнил	Платонова		

1.424.1-5.8-34

Связь ВС 273

Стадия	Масса	Масштаб
Р	590,0	
Лист	Листов 1	

Укрниипроектсталь конструкция

24372 40

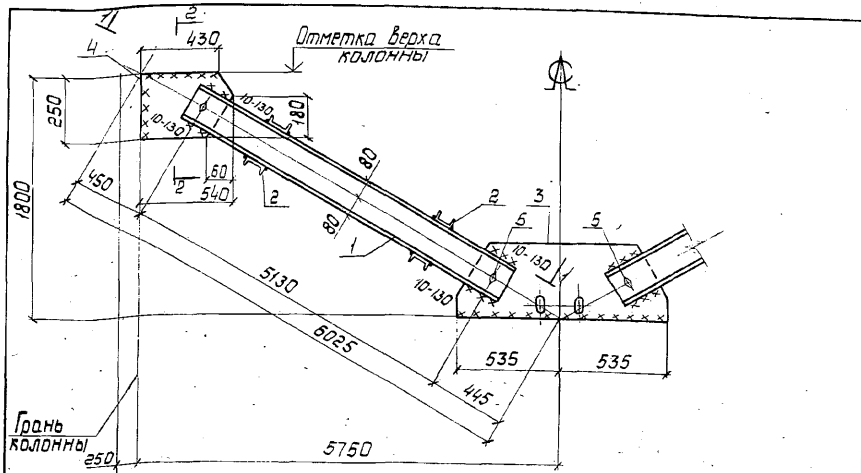

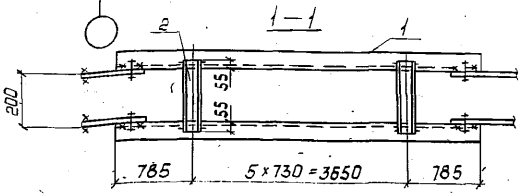

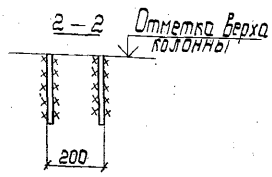

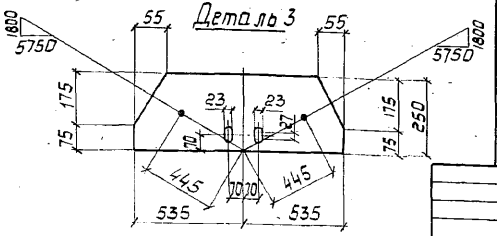

Расчетная схема и геометрические размеры связи даны на документе-09.

Поз.	Наименование	Кол.	Масса ед., кг	Масса всех, кг	Примечание
	Детали				
	Швеллер ГОСТ 8240-72 С245 ГОСТ 27772-88				
1	16 ℓ=5220	4	74,1	296,4	
	Швеллер гнутый ГОСТ 8278-83 С235 ГОСТ 27772-88				
2	80×50×4 ℓ=310	24	1,6	38,4	
	Лист ГОСТ 19903-74 С245 ГОСТ 27772-88				
3	10×250 ℓ=1070	2	21,0	42,0	
4	10×250 ℓ=540	4	10,6	42,4	
	Стандартные изделия				
5	Болт М20-8g×60.58 ГОСТ 7798-70	8		1,76	
6	Гайка М20-7Н.5 ГОСТ 5915-70	8		0,51	
7	Шайба 20 65Г ГОСТ 6402-70	8		0,13	

Сварочные швы Таблица

Тип и толщ. шва	Длина, м	Тип электрода	Примечание
Г4	5,3	Э42	Заводской
Г5	9,8	Э42	Монтажный
Г10	2,2	Э42	Монтажный

1.424.1-5.8-35

Нач. отд.	Крыжова	
Н. контр.	Шейнич	
Гл. констр.	Шейнич	
Гл. инж. пр.	Салтовский	
Разраб.	Немчинова	
Проверил	Немчинова	
Исполнил	Полежавский	

Связь. ВС274

Стадия	Масса	Масштаб
Р	423,4	
Лист	Листов 1	

Укрниипроектстальконструкция

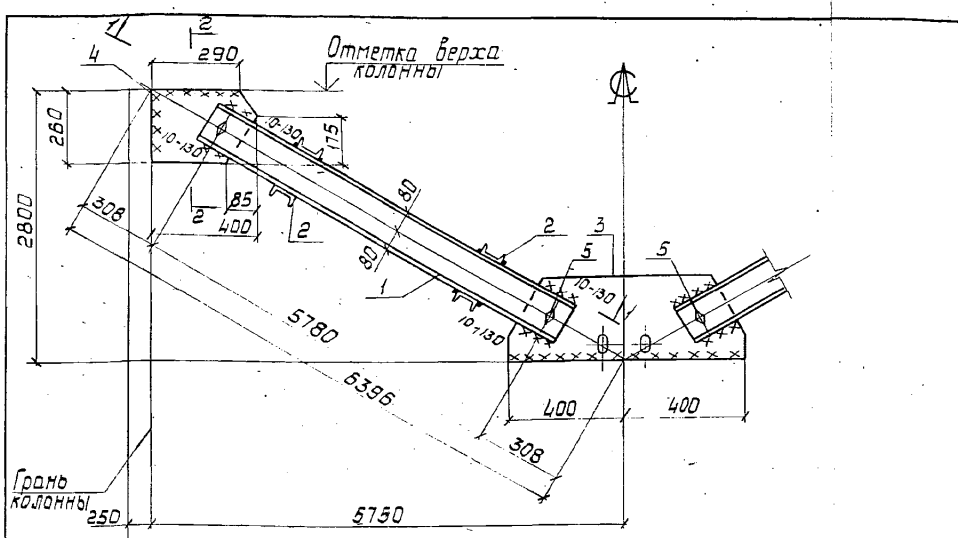

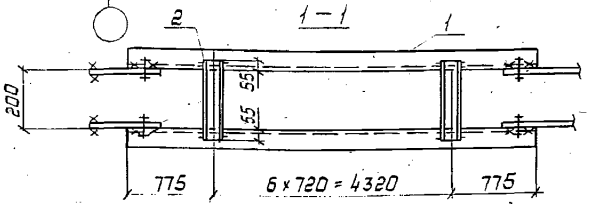

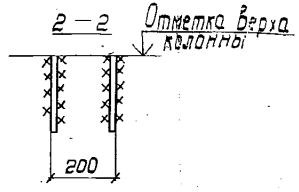

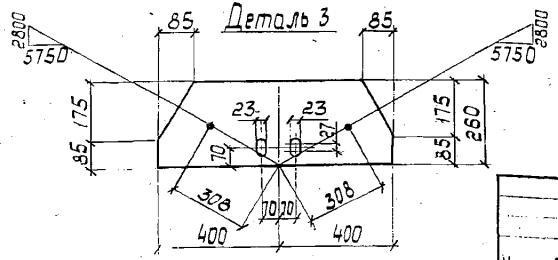

Расчетная схема и геометрические размеры связи даны на документе-09.

Поз.	Наименование	Кол.	Масса ед., кг	Масса всех, кг	Примечание
	Детали				
	Швеллер ГОСТ 8240-72 С245 ГОСТ 27772-88				
1	16 ℓ = 5870	4	83,4	333,6	
	Швеллер гнутый ГОСТ 8278-83 С235 ГОСТ 27772-88				
2	80×500×4 ℓ = 310	28	1,6	44,8	
	Лист ГОСТ 19903-74 С245 ГОСТ 27772-88				
3	10×260 ℓ = 800	2	16,3	32,6	
4	10×260 ℓ = 400	4	8,2	32,8	
	Стандартные изделия				
5	Болт М20-8g×60.58 ГОСТ 7798-70	8		1,75	
6	Гайка М20-7Н.5 ГОСТ 5915-70	8		0,51	
7	Шайба 20 65Г ГОСТ 6402-70	8		0,13	

Сварные швы Таблица

Тип сварного шва	Длина, м	Тип электрода	Примечание
Г4	6,2	Э42	Заводской
Г6	7,6	Э42	Монтажный
Г10	2,2	Э42	Монтажный

Нач. отд.	Крыжева	
Гл. констр.	Шейнич	
Гл. инж. пр.	Санковский	
Рук. груп.	Немчинова	
Проверил	Немчинова	
Исполнил	Поляковский	

1.424.1-5.8-36

Связь ВС 275

Стадия	Масса	Масштаб
Р	448,2	
Лист	Листов 1	

Укрниипроектстальконструкция

Инв. № подл. | Подпись и дата | Взам. инв. №

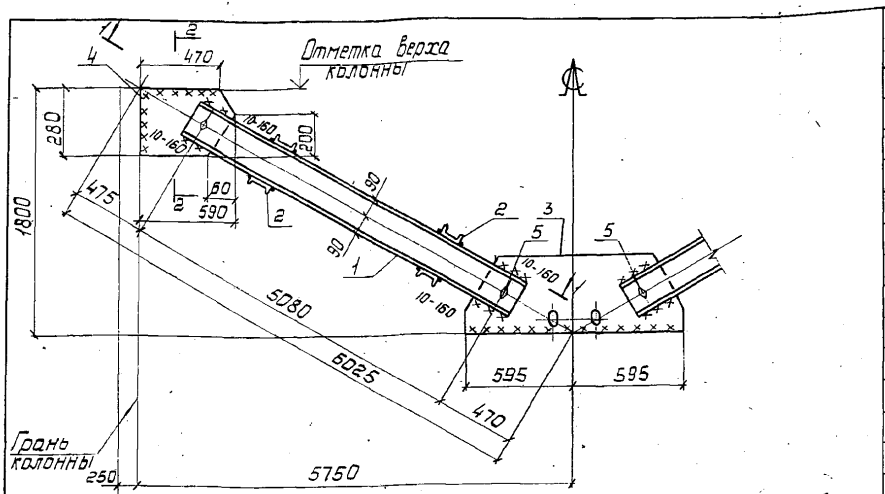

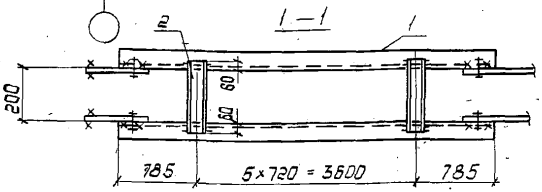

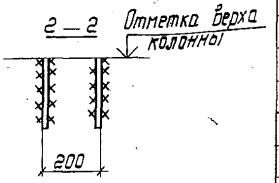

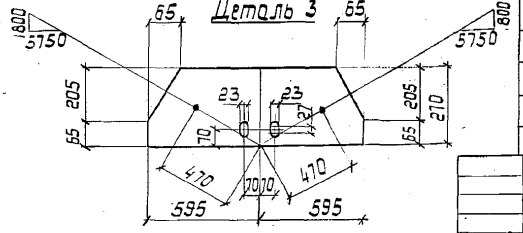

Расчетная схема и геометрические размеры связи даны на документе-09.

Поз.	Наименование	Кол.	Масса ед, кг	Масса всех, кг	Примечание
	Детали				
	Швеллер ГОСТ 8240-72 С245 ГОСТ 27772-88				
1	18 P = 5170	4	84,3	337,2	
	Швеллер ГОСТ 8278-83 гнутый С235 ГОСТ 27772-88				
2	80×50×4 P = 320	24	1,7	40,8	
	Лист ГОСТ 19903-74 С245 ГОСТ 27772-88				
3	10×270 P = 1190	2	25,2	50,4	
4	10×290 P = 590	4	13,4	53,6	
	Стандартные изделия				
5	Болт М20-8g×60.58 ГОСТ 7798-70	8		1,76	
6	Гайка М20-7Н.5 ГОСТ 5915-70	8		0,51	
7	Шайба 20 65Г ГОСТ 6402-70	8		0,13	

Сварные швы Таблица

Тип и толщ. шва	Длина, м	Тип электрода	Примечание
▽4	5,9	Э42	Заводской
▽6	10,8	Э42	Монтажный
▽10	2,6	Э42	Монтажный

Нач.отд	Крыжова	
Н.контр.	Шейнич	
Гл.констр.	Шейнич	
Гл.инж.пр.	Санковский	
Рук.гр.	Немчинова	
Проверил	Немчинова	
Исполнил	Поляковский	

1.424.1-5.8-37

Связь ВС 276

Стадия	Масса	Масштаб
Р	486,8	
Лист	Листов 1	

Укрниипроектстальконструкция

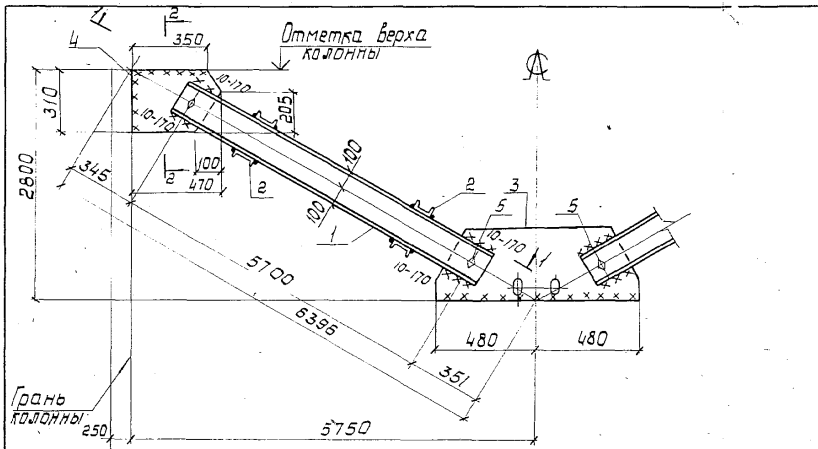

Расчетная схема и геометрические размеры связи даны на документе-09.

Поз.	Наименование	Кол.	Масса ед., кг	Масса всех, кг	Примечание
	Детали				
	Швеллер ГОСТ 8240-72 / С245 ГОСТ 27772-88				
1	20 ℓ = 5790	4	106,5	426,0	
	Швеллер гнутый ГОСТ 8278-83 / С235 ГОСТ 27772-88				
2	80×50×4 ℓ = 330	24	1,7	40,8	
	Лист ГОСТ 19903-74 / С245 ГОСТ 27772-88				
3	10×310 ℓ = 960	2	23,4	46,8	
4	10×310 ℓ = 470	4	11,4	45,6	
	Стандартные изделия				
5	Болт М20-8g×60.58 ГОСТ 7798-70	8		1,76	
6	Гайка М20-7Н.5 ГОСТ 5915-70	8		0,51	
7	Шайба 20 65Г ГОСТ 6402-70	8		0,13	

Сварные швы Таблица

Тип и толщ. шва	Длина м	Тип электрода	Примечание
К5	6,3	Э42	Заводской
К6	9,1	Э42	Монтажный
К10	2,8	Э42	Монтажный

Нач. отд.	Крыжова	
Н. контр.	Шейнич	
Гл. констр.	Шейнич	
Гл. инж. пр.	Самойлович	
Рук. груп.	Немчинова	
Проверил	Немчинова	
Исполнил	Поляковский	

1.424.1-5.8-3.8

Связь ВС 277

Стадия	Масса	Масштаб
Р	564,8	
Лист	Листов 1	

Укрниипроектстальконструкция

Инв. № подл. | Подпись и дата | Взам. инв. №

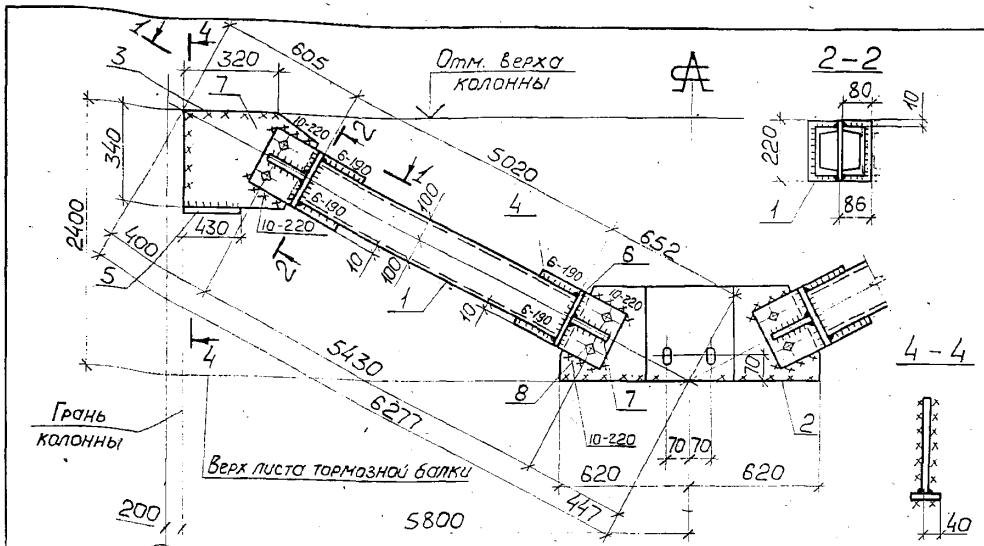

Поз.	Наименование	Кол.	Масса ед., кг	Масса всех, кг	Примеч.
	Детали				
	Швеллер ГОСТ 8240-72 С245 ГОСТ 27772-88				
1	20 ℓ = 5020	4	92,4	369,6	
	Лист ГОСТ 19903-74 С245 ГОСТ 27772-88				
2	12 × 360 ℓ = 1240	1	42,0	42,0	
3	12 × 340 ℓ = 580	2	18,6	37,2	
4	12 × 220 ℓ = 440	4	9,1	36,4	
	Лист ГОСТ 19903-74 С235 ГОСТ 27772-88				
5	8 × 80 ℓ = 430	2	2,2	4,4	
6	8 × 80 ℓ = 220	8	1,1	8,8	
7	8 × 80 ℓ = 240	4	1,2	4,8	
	Стандартные изделия				
8	Болт М20-8g×60.5.8 ГОСТ 7798-70	8		1,75	
9	Гайка М20-7Н.5 ГОСТ 5915-70	8		0,52	
10	Шайба 20.65Г ГОСТ 6402-70	8		0,13	

Сварные швы Таблица

Тип и толщ. шва	Длина, м	Тип электр.	Примечание
◺5	27,2	Э42	Заводской
◺6	3,1	Э42	Заводской
◺6	5,2	Э42	Монтажный
◺10	2,0	Э42	Монтажный

1. Расчетная схема и геометрические размеры связи даны на докум. - 10.
2. Неоговоренные заводские сварные швы k=5мм.

Нач. отд.	Крыжба	
Н. контр.	Шейнич	
Гл. констр.	Шейнич	
Гл. инж. пр.	Санковский	
Рук. груп.	Немчинова	
Проверил	Немчинова	
Исполнил	Поляковский	

1.424.1-5.8-39

Связь ВС 278

Стадия	Масса	Масштаб
Р	508,2	1:10 1:20
Лист	Листов 1	

Укрниипроектстальконструкция

Инв.№ подл. | Подпись и дата | Взам. инв.№

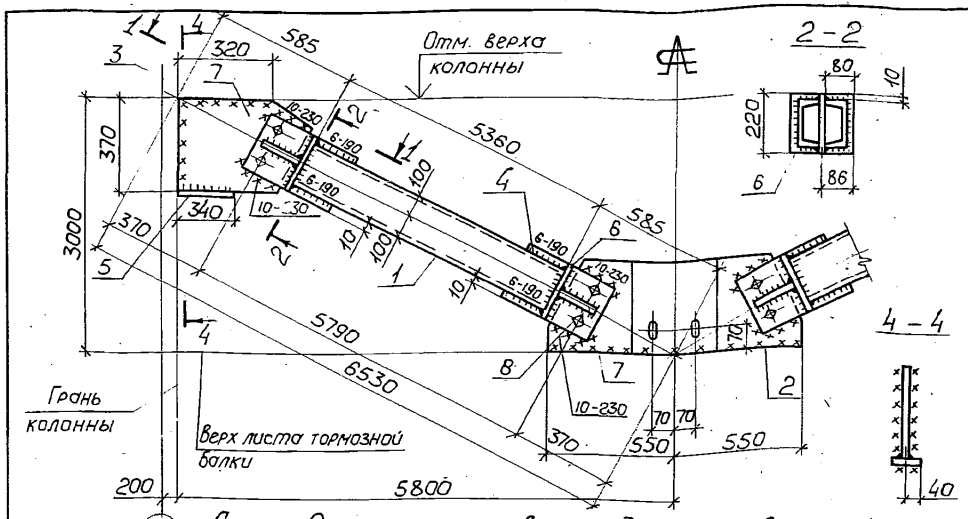

Поз.	Наименование	Кол.	Масса ед., кг	Масса всех, кг	Примеч.
	Детали				
	Швеллер ГОСТ 8240-72 С245 ГОСТ 27772-88				
1	20 ℓ = 5360	4	98,6	394,4	
	Лист ГОСТ 19903-74 С245 ГОСТ 27772-88				
2	12 × 370 ℓ = 1100	1	38,3	38,3	
3	12 × 370 ℓ = 550	2	19,2	38,4	
4	12 × 220 ℓ = 450	4	9,3	37,2	
	Лист ГОСТ 19903-74 С235 ГОСТ 27772-88				
5	8 × 80 ℓ = 340	2	1,7	3,4	
6	8 × 80 ℓ = 220	8	1,1	8,8	
7	8 × 80 ℓ = 250	4	1,3	5,2	
	Стандартные изделия				
8	Болт М20-8g×60.5.8 ГОСТ 7798-70	8		1,75	
9	Гайка М20-7Н.5 ГОСТ 5915-70	8		0,52	
10	Шайба 20.65Г ГОСТ 6402-70	8		0,13	

Сварные швы Таблица

Тип и толщ. шва	Длина, м	Тип электр.	Примечание
◺5	28,3	Э42	Заводской
◺6	3,1	Э42	Заводской
◺6	4,8	Э42	Монтажный
◺10	2,0	Э42	Монтажный

1. Расчетная схема и геометрические размеры связи даны на докум. -10.
2. Неоговоренные заводские сварные швы $k=5$мм.

Нач. отд.	Крыжба	
Н.контр.	Шейнич	
Гл.констр.	Шейнич	
Гл.инж.пр.	Сонковский	
Рук.груп.	Немчинова	
Проверил	Немчинова	
Исполнил	Поляковский	

1.424.1-5.8-40

Связь ВС 279

Стадия	Масса	Масштаб
Р	531,0	1:10 1:20
Лист	Листов 1	

Укрниипроектсталь-конструкция

Инв.№ подл. | Подпись и дата | Взам.инв.№

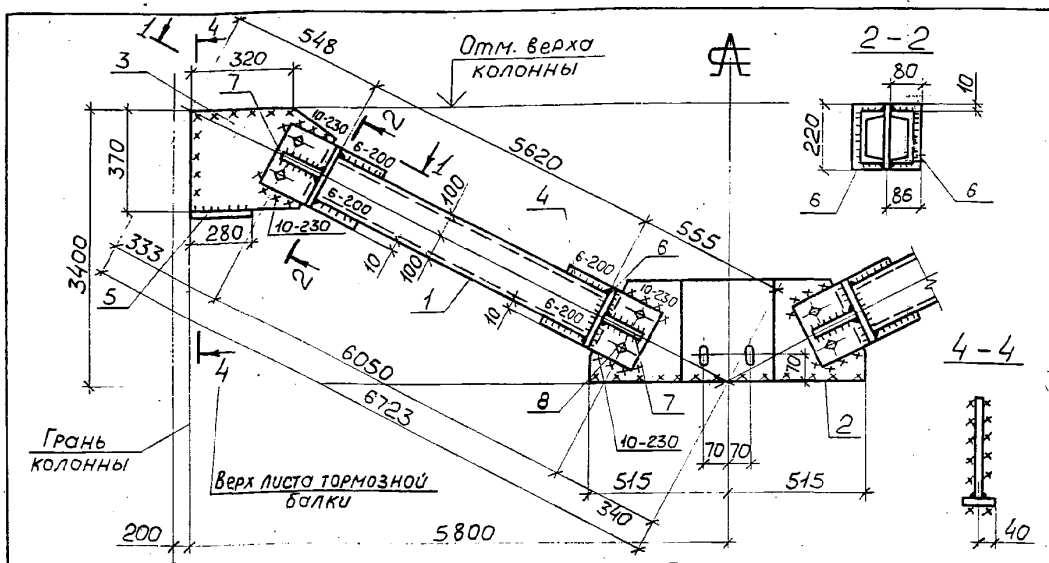

Поз.	Наименование		Кол.	Масса ед., кг	Масса всех, кг	Примеч.
	Детали					
	Швеллер ГОСТ 8240-72 / С245 ГОСТ 27772-88					
1	20	ℓ = 5620	4	103,4	413,6	
	Лист ГОСТ 19903-74 / С245 ГОСТ 27772-88					
2	12 × 370	ℓ = 1030	1	35,9	35,9	
3	12 × 370	ℓ = 510	2	17,8	35,6	
4	12 × 220	ℓ = 460	4	9,5	38,0	
	Лист ГОСТ 19903-74 / С235 ГОСТ 27772-88					
5	8 × 80	ℓ = 280	2	1,4	2,8	
6	8 × 80	ℓ = 220	8	1,1	8,8	
7	8 × 80	ℓ = 250	4	1,3	5,2	
	Стандартные изделия					
8	Болт М20-8g × 60.5.8 ГОСТ 7798-70		8		1,75	
9	Гайка М20-7Н.5 ГОСТ 5915-70		8		0,52	
10	Шайба 20.65Г ГОСТ 6402-70		8		0,13	

Сварные швы Таблица

Тип и толщ. шва	Длина, м	Тип электр.	Примечание
◺5	29,0	Э42	Заводской
◺6	3,2	Э42	Заводской
◺6	5,0	Э42	Монтажный
◺10	2,0	Э42	Монтажный

1. Расчетная схема и геометрические размеры связи даны на докум.-10.
2. Неоговоренные заводские сварные швы h = 5мм.

Нач. отд.	Крыжба	
Н. контр.	Шейнич	
Гл. констр.	Шейнич	
Гл. инж. пр.	Сонковский	
Рук. груп.	Немчинова	
Проверил	Немчинова	
Исполнил	Полякавский	

1.424.1-5.8-41

Связь ВС280

Стадия	Масса	Масштаб
Р	545,3	1:10 / 1:20
Лист	Листов 1	

Укрниипроектсталь-конструкция

Инв. № подл. | Подпись и дата | Взам. инв. №

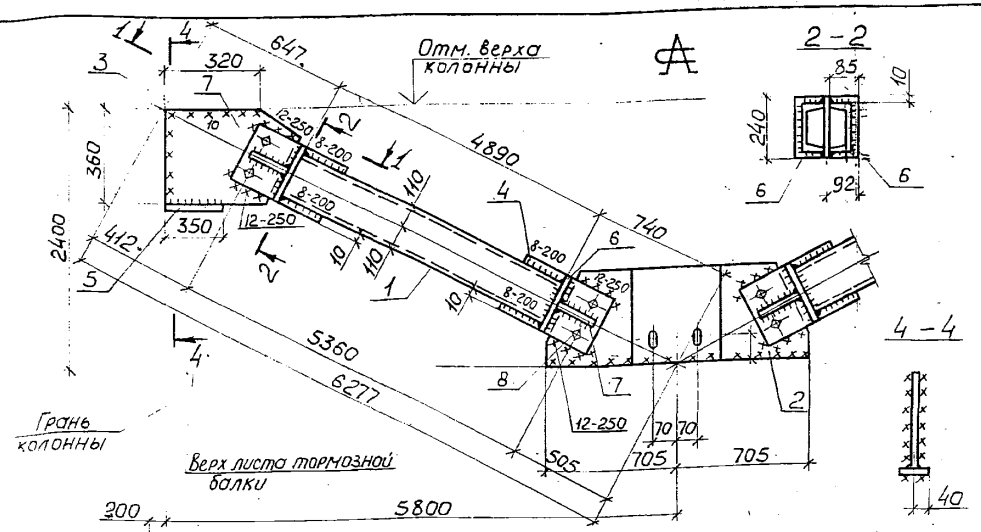

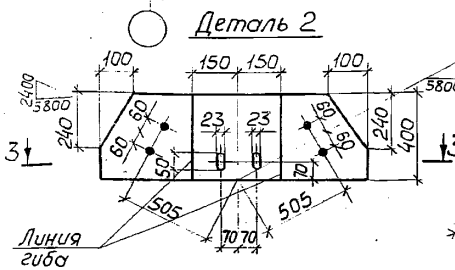

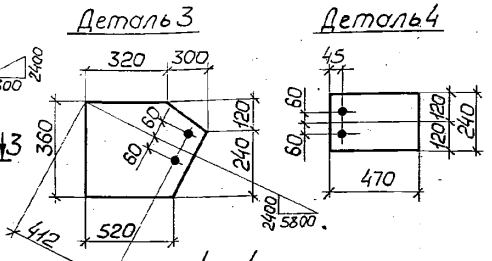

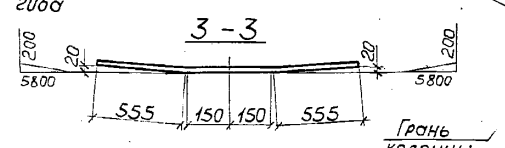

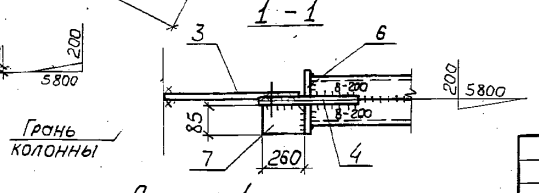

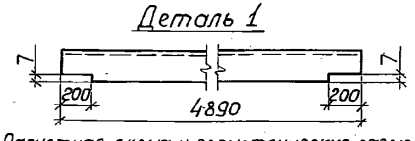

Поз.	Наименование	Кол.	Масса ед., кг	Масса всех, кг	Примеч.
	Детали				
	Швеллер ГОСТ 8240-72 / С245 ГОСТ 27772-88				
1	22 ℓ = 4890	4	102,7	410,8	
	Лист ГОСТ 19903-74 / С245 ГОСТ 27772-88				
2	14 × 400 ℓ = 1410	1	62,0	62,0	
3	14 × 360 ℓ = 620	2	24,5	49,0	
4	14 × 240 ℓ = 470	4	12,4	49,6	
	Лист ГОСТ 19903-74 / С235 ГОСТ 27772-88				
5	8 × 80 ℓ = 350	2	1,8	3,6	
6	8 × 85 ℓ = 240	8	1,3	10,4	
7	8 × 85 ℓ = 260	4	1,4	5,6	
	Стандартные изделия				
8	Болт М20-8g×60.5.8 ГОСТ 7798-70	8		1,75	
9	Гайка М20-7Н.5 ГОСТ 5915-70	8		0,52	
10	Шайба 20.65Г ГОСТ 6402-70	8		0,13	

Сварные швы Таблица

Тип и толщ. шва	Длина, м	Тип электр.	Примечание
⊏5	26,9	Э42	Заводской
⊏8	3,2	Э42	Заводской
⊏6	4,3	Э42	Монтажный
⊏12	3,5	Э42	Монтажный

1. Расчетная схема и геометрические размеры связи даны на докум.-10.
2. Неоговоренные заводские сварные швы h_f = 5мм.

Нач.отд.	Крыжба	
Н.контр.	Шейнич	
Гл.констр.	Шейнич	
Гл.инж.пр.	Санковский	
Рук.груп.	Немчинова	
Проверил	Немчинова	
Исполнил	Поляковский	

1.424.1-5.8-42

Связь ВС 281

Стадия	Масса	Масштаб
Р	596,9	1:10 1:20
Лист	Листов 1	

Укрниипроектсталь-конструкция

Инв.№ подл. | Подпись и дата | Взам.инв.№

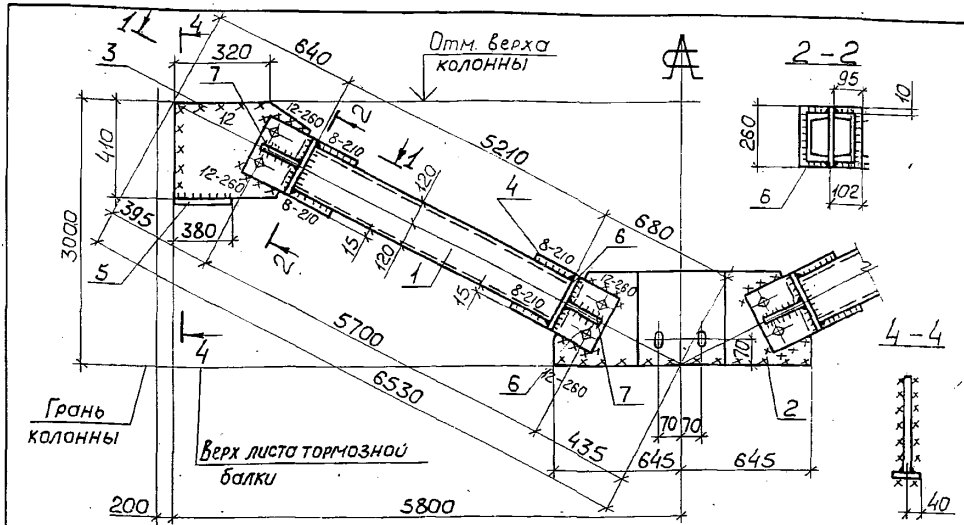

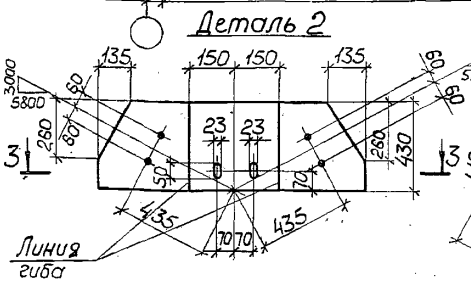

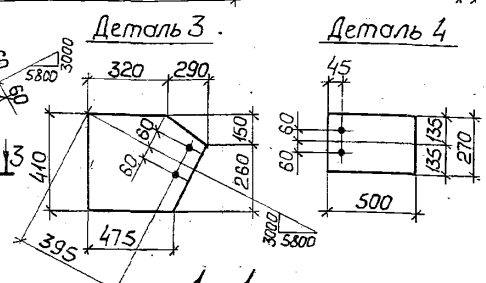

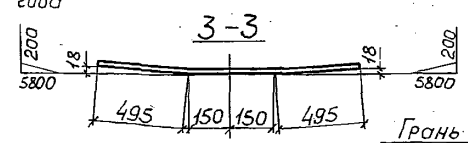

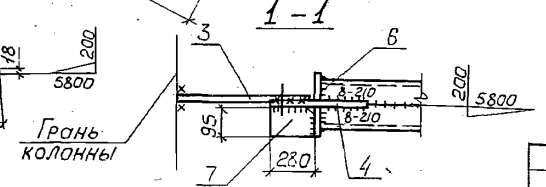

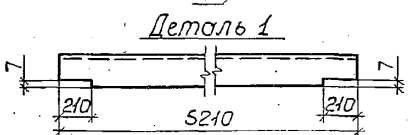

Поз.	Наименование	Кол.	Масса ед., кг	Масса всех, кг	Примеч.
	Детали				
	Швеллер ГОСТ 8240-72 / с245 ГОСТ 27772-88				
1	24 ℓ=5210	4	125,0	500,0	
	Лист ГОСТ 19903-74 / с245 ГОСТ 27772-88				
2	14×430 ℓ=1290	1	61,0	61,0	
3	14×410 ℓ=610	2	27,5	55,0	
4	14×270 ℓ=500	4	14,8	59,2	
	Лист ГОСТ 19903-74 / с235 ГОСТ 27772-88				
5	8×80 ℓ=380	2	1,9	3,8	
6	8×95 ℓ=260	8	1,6	12,8	
7	8×95 ℓ=280	4	1,7	6,8	
	Стандартные изделия				
8	Болт М20-8g×60.5.8 ГОСТ 7798-70	8		1,75	
9	Гайка М20-7Н.5 ГОСТ 5915-70	8		0,52	
10	Шайба 20.65Г ГОСТ 6402-70	8		0,13	

Сварные швы — Таблица

Тип и толщ. шва	Длина, м	Тип электр.	Примечание
⊿5	29,1	Э42	Заводской
⊿8	3,4	Э42	Заводской
⊿6	4,3	Э42	Монтажный
⊿12	3,6	Э42	Монтажный

1. Расчетная схема и геометрические размеры связи даны на докум.-10.
2. Неоговоренные заводские сварные швы h_f=5мм.

Нач.отд.	Крыжва	
Н.контр.	Шейнич	
Гл.констр.	Шейнич	
Гл.инж.пр.	Санковский	
Рук.груп.	Немчинова	
Проверил	Немчинова	
Исполнил	Поляковский	

1.424.1-58-43

Связь ВС 282

Стадия	Масса	Масштаб
Р	705,6	1:10 / 1:20
Лист	Листов 1	

Укрнипроектстальконструкция

Инв.№ подл. | Подпись и дата | Взам.инв.№

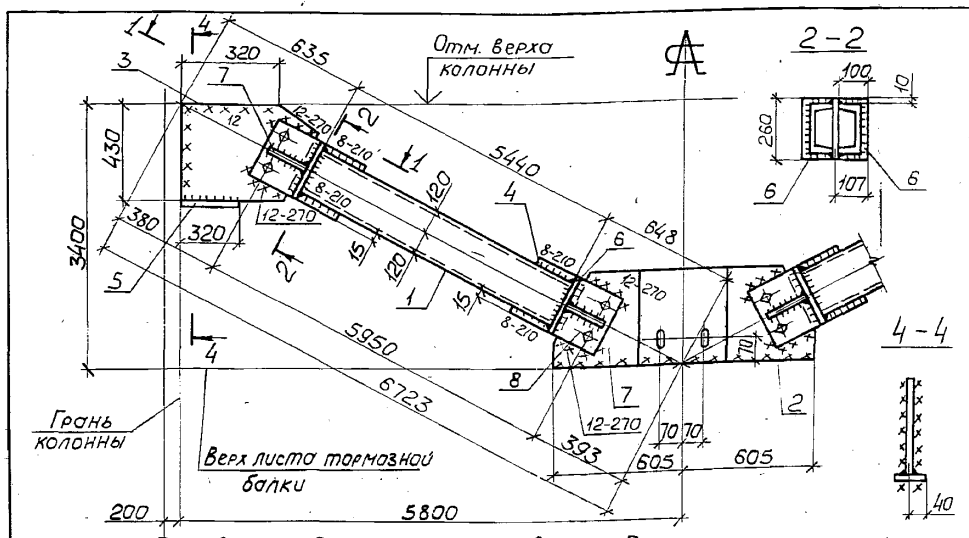

Деталь 2

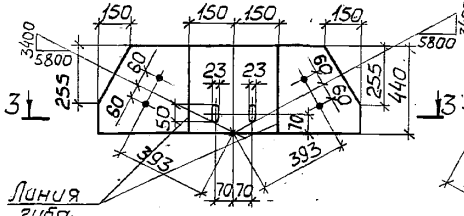

Деталь 3

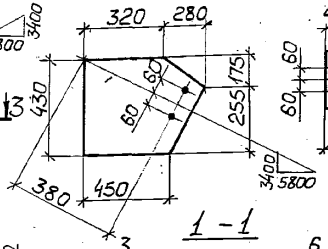

Деталь 4

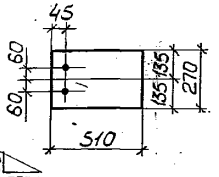

3-3

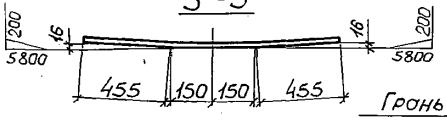

1-1

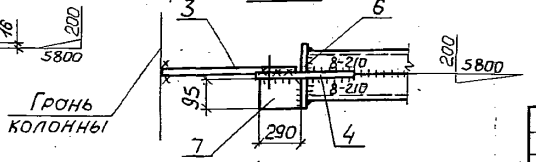

Деталь 1

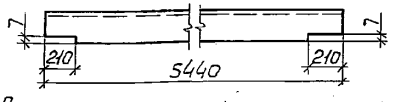

1. Расчетная схема и геометрические размеры связи даны на докум.-12
2. Неоговоренные заводские сварные швы $h = 5$ мм.

Сварные швы — Таблица

Тип и толщ. шва	Длина, м	Тип электр.	Примечание
◺5	29,8	Э42	Заводской
◺8	3,4	Э42	Заводской
◺6	4,3	Э42	Монтажный
◺12	3,7	Э42	Монтажный

Поз.	Наименование	Кол.	Масса ед., кг	Масса всех, кг	Примеч.
	Детали				
	Швеллер ГОСТ 8240-72 / С245 ГОСТ 27772-88				
1	24 $\ell = 5440$	4	130,6	522,4	
	Лист ГОСТ 19903-74 / С245 ГОСТ 27772-88				
2	14 × 440 $\ell = 1210$	1	58,5	58,5	
3	14 × 430 $\ell = 600$	2	28,4	56,8	
4	14 × 270 $\ell = 510$	4	15,1	60,4	
	Лист. ГОСТ 19903-74 / С235 ГОСТ 27772-88				
5	8 × 80 $\ell = 320$	2	1,6	3,2	
6	8 × 95 $\ell = 260$	8	1,6	12,8	
7	8 × 95 $\ell = 290$	4	1,7	6,8	
	Стандартные изделия				
8	Болт М20-8g×60.5.8.ГОСТ 7798-70	8		1,75	
9	Гайка М20-7Н.5 ГОСТ 5915-70	8		0,52	
10	Шайба 20.65Г ГОСТ 6402-70	8		0,13	

Нач. отд.	Крыжба	
Н. контр.	Шейнич	
Гл. констр.	Шейнич	
Гл. инж. пр.	Санковский	
Рук. груп.	Немчинова	
Проверил	Немчинова	
Исполнил	Поляковский	

1.424.1-5.8-44

Связь ВС 283

Стадия	Масса	Масштаб
Р	728,1	1:10 / 1:20
Лист	Листов 1	

Укрниипроектсталь-конструкция

24372 50

Инв. № подл. | Подпись и дата | Взам. инв. №

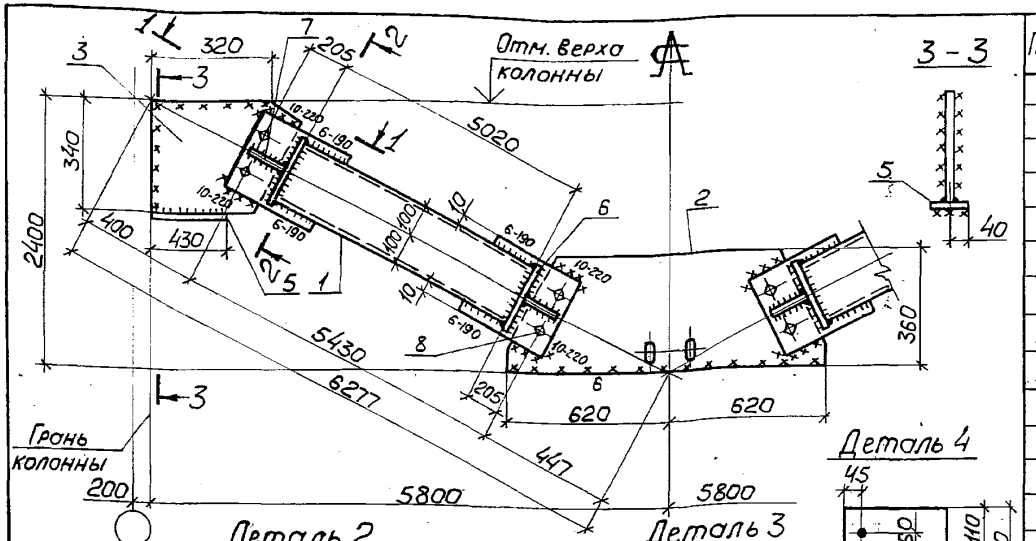

Поз.	Наименование	Кол.	Масса ед., кг	Масса всех, кг	Примеч.
	Детали				
	Швеллер ГОСТ 8240-72 С245 ГОСТ 27772-88				
1	20 ℓ=5020	4	92,4	369,6	
	Лист ГОСТ 19903-74 С245 ГОСТ 27772-88				
2	12×360 ℓ=1240	1	42,0	42,0	
3	12×340 ℓ=580	2	18,6	37,2	
4	12×220 ℓ=440	4	9,1	36,4	
	Лист ГОСТ 19903-74 С235 ГОСТ 27772-88				
5	8×80 ℓ=430	2	2,2	4,4	
6	8×80 ℓ=220	8	1,1	8,8	
7	8×80 ℓ=240	4	1,2	4,8	
	Стандартные изделия				
8	Болт М20-8g×60.5.8 ГОСТ 7798-70	8		1,75	
9	Гайка М20-7Н.5 ГОСТ 5915-70	8		0,52	
10	Шайба 20.65Г ГОСТ 6402-70	8		0,13	

Сварные швы Таблица

Тип и толщ. шва	Длина м	Тип электр.	Примечание
▽5	27,2	Э42	Заводской
▽6	3,1	Э42	Заводской
▽6	5,2	Э42	Монтажный
▽10	2,0	Э42	Монтажный

1. Расчетная схема и геометрические размеры связи даны на докум. -10.
2. Неоговоренные заводские сварные швы $k=5$мм.

Нач.отд.	Крыжбо	
Н.контр.	Шейнич	
Гл.констр.	Шейнич	
Гл.инж.пр.	Санковский	
Рук.груп.	Немчинова	
Проверил	Немчинова	
Исполнил	Паляковский	

1.424.1-5.8-45

Связь ВС 284

Стадия	Масса	Масштаб
Р	508,2	1:10 1:15
Лист .	Листов 1	

Укрниипроектсталь-конструкция

Взам.инв.№ | Подпись и дата | Инв.№ подл.

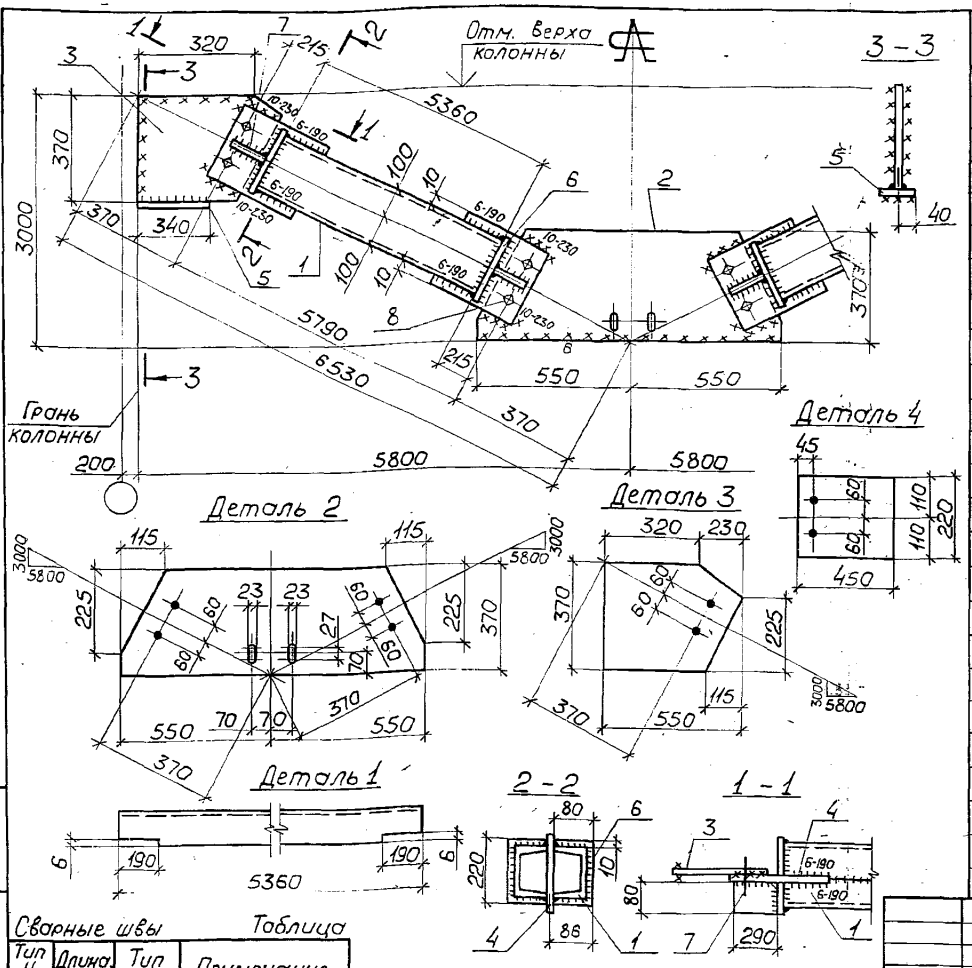

Поз.	Наименование	Кол.	Масса ед., кг	Масса всех, кг	Примеч.
	Детали				
	Швеллер ГОСТ 8240-72 С245 ГОСТ 27772-88				
1	20 ℓ = 5360	4	98,6	394,4	
	Лист ГОСТ 19903-74 С245 ГОСТ 27772-88				
2	12 × 370 ℓ = 1100	1	38,3	38,3	
3	12 × 370 ℓ = 550	2	19,2	38,4	
4	12 × 220 ℓ = 450	4	9,3	37,2	
	Лист ГОСТ 19903-74 С235 ГОСТ 27772-88				
5	8 × 80 ℓ = 340	2	1,7	3,4	
6	8 × 80 ℓ = 220	8	1,1	8,8	
7	8 × 80 ℓ = 250	4	1,3	5,2	
	Стандартные изделия				
8	Болт М20-8g×60.5.8 ГОСТ 7798-70	8		1,75	
9	Гайка М20-7Н.5 ГОСТ 5915-70	8		0,52	
10	Шайба 20.65Г ГОСТ 6402-70	8		0,13	

Сварные швы — Таблица

Тип и толщ. шва	Длина, м	Тип электр.	Примечание
▽5	28,3	Э42	Заводской
▽6	3,1	Э42	Заводской
▽6	4,8	Э42	Монтажный
▽10	2,0	Э42	Монтажный

1. Расчетная схема и геометрические размеры связи даны на докум. -10.
2. Неоговоренные заводские сварные швы h_f = 5мм.

Нач.отд.	Крыжба	
Н.контр.	Шейнич	
Гл.констр.	Шейнич	
Гл.инж.пр.	Санковский	
Рук.груп.	Немчинова	
Проверил	Немчинова	
Исполнил	Поляковский	

1.424.1-5.8-46

Связь ВС285

Стадия	Масса	Масштаб
Р	531,0	1:10 1:20
Лист	Листов 1	

Укрниипроектсталь-конструкция

Инв.№ подл. | Подпись и дата | Взам.инв.№

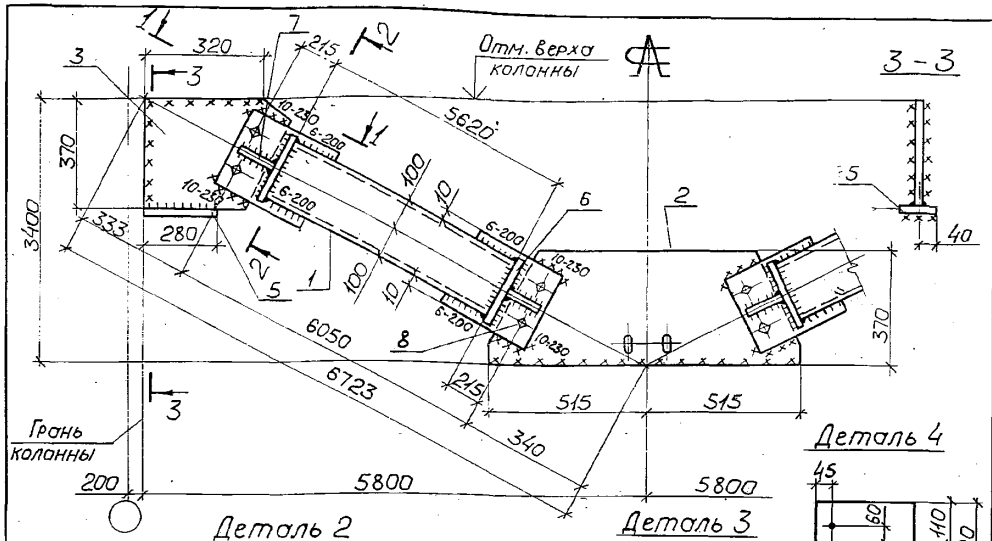

Поз.	Наименование		Кол.	Масса ед., кг	Масса всех, кг	Примеч.
	Детали					
	Швеллер ГОСТ 8240-72 / С245 ГОСТ 27772-88					
1	20	ℓ = 5620	4	103,4	413,6	
	Лист ГОСТ 19903-74 / С245 ГОСТ 27772-88					
2	12 × 370	ℓ = 1030	1	35,9	35,9	
3	12 × 370	ℓ = 510	2	17,8	35,6	
4	12 × 220	ℓ = 460	4	9,5	38,0	
	Лист ГОСТ 19903-74 / С235 ГОСТ 27772-88					
5	8 × 80	ℓ = 280	2	1,4	2,8	
6	8 × 80	ℓ = 220	8	1,1	8,8	
7	8 × 80	ℓ = 250	4	1,3	5,2	
	Стандартные изделия					
8	Болт М20-8g×60.5.8 ГОСТ 7798-70		8		1,75	
9	Гайка М20-7Н.5 ГОСТ 5915-70		8		0,52	
10	Шайба 20.65Г ГОСТ 6402-70		8		0,13	

Сварные швы — Таблица

Тип и толщ. шва	Длина, м	Тип электр.	Примечание
▷5	29,0	Э42	Заводской
▷6	3,2	Э42	Заводской
▷6	5,0	Э42	Монтажный
▷10	2,0	Э42	Монтажный

1. Расчетная схема и геометрические размеры связи даны на докум. -10.
2. Неоговоренные заводские сварные швы h = 5мм.

Нач. отд	Крыжба	
Н. контр.	Шейнич	
Гл. констр.	Шейнич	
Гл. инж. пр.	Санковский	
Рук. груп.	Немчинова	
Проверил	Немчинова	
Исполнил	Поляковский	

1.424.1-5.8-47

Связь ВС 286

Стадия	Масса	Масштаб
Р	545,3	1:10 / 1:20
Лист	Листов 1	

Укрниипроектстальконструкция

Инв. № подл. | Подпись и дата | Взам. инв. №

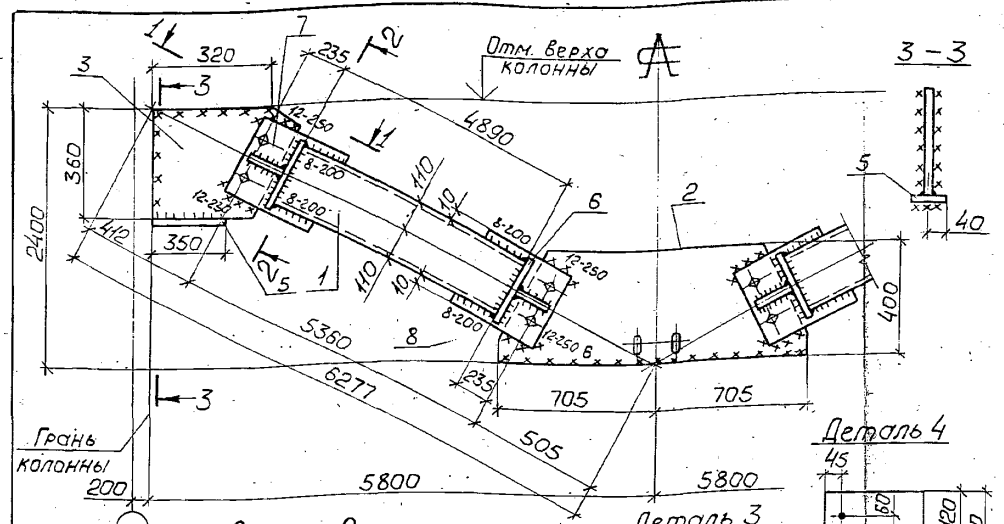

Поз.	Наименование	Кол.	Масса ед., кг	Масса всех, кг	Примеч.
	Детали				
	Швеллер ГОСТ 8240-72 С245 ГОСТ 27772-88				
1	22 ℓ = 4890	4	102,7	410,8	
	Лист ГОСТ 19903-74 С245 ГОСТ 27772-88				
2	14 × 400 ℓ = 1410	1	62,0	62,0	
3	14 × 360 ℓ = 620	2	24,5	49,0	
4	14 × 240 ℓ = 470	4	12,4	49,6	
	Лист ГОСТ 19903-74 С235 ГОСТ 27772-88				
5	8 × 80 ℓ = 350	2	1,8	3,6	
6	8 × 85 ℓ = 240	8	1,3	10,4	
7	8 × 85 ℓ = 260	4	1,4	5,6	
	Стандартные изделия				
8	Болт М20-8g×60.5.8 ГОСТ 7798-70	8		1,75	
9	Гайка М20-7Н.5 ГОСТ 5915-70	8		0,52	
10	Шайба 20.65Г ГОСТ 6402-70	8		0,13	

Сварные швы Таблица

Тип и толщ. шва	Длина, м	Тип электр.	Примечание
▷5	26,9	Э42	Заводской
▷8	3,2	Э42	Заводской
▷6	4,3	Э42	Монтажный
▷12	3,5	Э42	Монтажный

1. Расчетная схема и геометрические размеры связи даны на докум. - 10.
2. Неоговоренные заводские сварные швы h = 5мм.

Нач.отд.	Крыжба	
Н.контр.	Шейнич	
Гл.констр.	Шейнич	
Гл.инж.пр.	Санковский	
Рук.груп.	Немчинова	
Проверил	Немчинова	
Исполнил	Поляковский	

1.424.1-5.8-48

Связь ВС 287

Стадия	Масса	Масштаб
Р	596,9	1:10 1:20
Лист	Листов 1	

Укрниипроектсталь-конструкция

Инв.№ подл. | Подпись и дата | Взам.инв.№

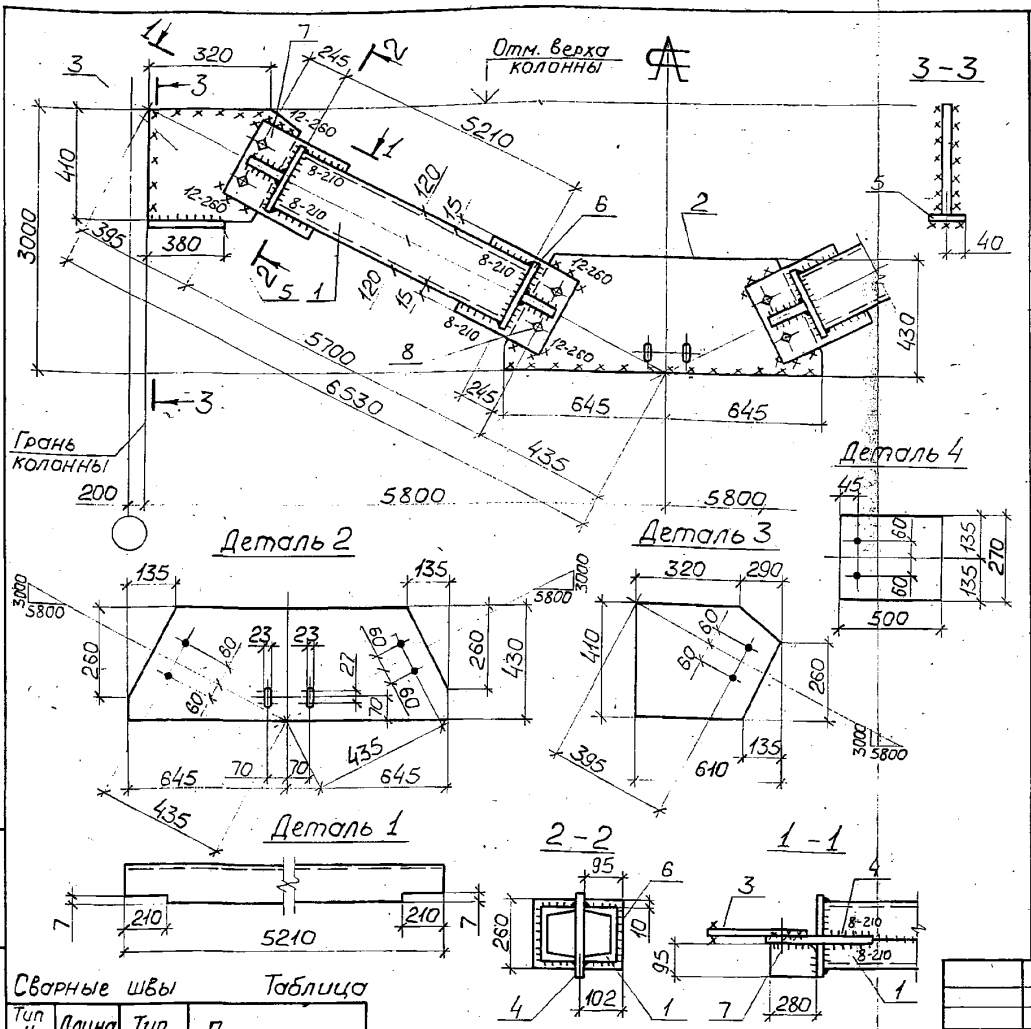

Поз.	Наименование	Кол.	Масса ед., кг	Масса всех, кг	Примеч.
	Детали				
	Швеллер ГОСТ 8240-72 / С245 ГОСТ 27772-88				
1	24 ℓ = 5210	4	125,0	500,0	
	Лист ГОСТ 19903-74 / С245 ГОСТ 27772-88				
2	14 × 430 ℓ = 1290	1	61,0	61,0	
3	14 × 410 ℓ = 610	2	27,5	55,0	
4	14 × 270 ℓ = 500	4	14,8	59,2	
	Лист ГОСТ 19903-74 / С235 ГОСТ 27772-88				
5	8 × 80 ℓ = 380	2	1,9	3,8	
6	8 × 95 ℓ = 260	8	1,6	12,8	
7	8 × 95 ℓ = 280	4	1,7	6,8	
	Стандартные изделия				
8	Болт М20-8g × 60.5.8 ГОСТ 7798-70	8		1,75	
9	Гайка М20-7Н.5 ГОСТ 5915-70	8		0,52	
10	Шайба 20.65Г ГОСТ 6402-70	8		0,13	

Сварные швы — Таблица

Тип и толщ. шва	Длина, м	Тип электр.	Примечание
◺5	29,1	Э42	Заводской
◺8	3,4	Э42	Заводской
◺6	4,3	Э42	Монтажный
◺12	3,6	Э42	Монтажный

1. Расчетная схема и геометрические размеры связи даны на докум. -10.
2. Неоговоренные заводские сварные швы h = 5мм.

Нач.отд.	Крыжба	
Н.контр.	Шейнич	
Гл.констр.	Шейнич	
Гл.инж.пр.	Сонковский	
Рук.груп.	Немчинова	
Проверил	Немчинова	
Исполнил	Поляковский	

1.424.1-5.8-49

Связь ВС 288

Стадия	Масса	Масштаб
Р	705,6	1:10 1:20
Лист	Листов 1	

Укрниипроектстальконструкция

Инв.№ подл. | Подп. и дата | Взам.инв.№

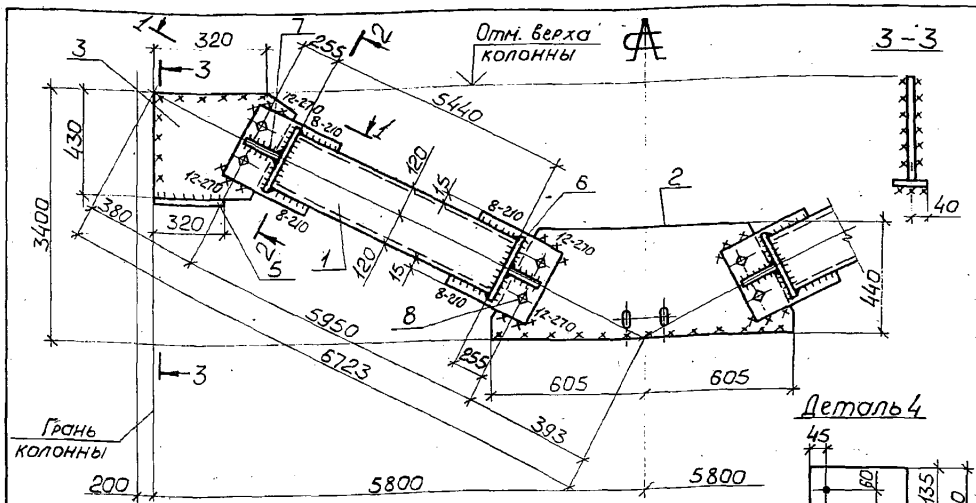

Поз.	Наименование	Кол.	Масса ед., кг	Масса всех, кг	Примеч.
	Детали				
	Швеллер ГОСТ 8240-72 / С245 ГОСТ 27772-88				
1	24 ℓ = 5440	4	130,6	522,4	
	Лист ГОСТ 19903-74 / С245 ГОСТ 27772-88				
2	14 × 440 ℓ = 1210	1	58,5	58,5	
3	14 × 430 ℓ = 600	2	28,4	56,8	
4	14 × 270 ℓ = 510	4	15,1	60,4	
	Лист ГОСТ 19903-74 / С235 ГОСТ 27772-88				
5	8 × 80 ℓ = 320	2	1,6	3,2	
6	8 × 95 ℓ = 260	8	1,6	12,8	
7	8 × 95 ℓ = 290	4	1,7	6,8	
	Стандартные изделия				
8	Болт М20-8g×60.5.8 ГОСТ 7798-70	8		1,75	
9	Гайка М20-7Н.5 ГОСТ 5915-70	8		0,52	
10	Шайба 20.65Г ГОСТ 6402-70	8		0,13	

Сварные швы Таблица

Тип и толщ. шва	Длина, м	Тип электр.	Примечание
5	29,8	Э42	Заводской
			Заводской
6	4,3	Э42	Монтажный
12	3,7	Э42	Монтажный

1. Расчетная схема и геометрические размеры связи даны на докум.-10.
2. Неоговоренные заводские сварные швы $h = 5$ мм.

Нач.отд.	Крыжба	
Н.контр.	Шейнич	
Гл.констр.	Шейнич	
Гл.инж.пр.	Сонковский	
Рук.груп.	Немчинова	
Проверил	Немчинова	
Исполнил	Поляковский	

1.424.1-5.8-50

Связь ВС 289

Стадия	Масса	Масштаб
Р	728,1	1:10 / 1:15
Лист	Листов 1	

Укрниипроектстальконструкция

Инв.№ подл. | Подпись и дата | Взам.инв.№

gost.e-ecolog.ru