ТИПОВЫЕ СТРОИТЕЛЬНЫЕ КОНСТРУКЦИИ, ИЗДЕЛИЯ И УЗЛЫ

СЕРИЯ 1.424.1-5

КОЛОННЫ ЖЕЛЕЗОБЕТОННЫЕ ПРЯМОУГОЛЬНОГО СЕЧЕНИЯ ДЛЯ ОДНОЭТАЖНЫХ ПРОИЗВОДСТВЕННЫХ ЗДАНИЙ ВЫСОТОЙ 8,4-14,4 м, ОБОРУДОВАННЫХ МОСТОВЫМИ ОПОРНЫМИ КРАНАМИ ГРУЗОПОДЪЕМНОСТЬЮ ДО 32 тонн

ВЫПУСК 11

Колонны для зданий высотой 9,0; 10,2; 11,4; 12,6 и 13,8 м.

Изделия арматурные. Рабочие чертежи

Ц00260-03

gost.e-ecolog.ru

ТИПОВЫЕ СТРОИТЕЛЬНЫЕ КОНСТРУКЦИИ, ИЗДЕЛИЯ И УЗЛЫ

СЕРИЯ 1.424.1-5

КОЛОННЫ ЖЕЛЕЗОБЕТОННЫЕ ПРЯМОУГОЛЬНОГО СЕЧЕНИЯ ДЛЯ ОДНОЭТАЖНЫХ ПРОИЗВОДСТВЕННЫХ ЗДАНИЙ ВЫСОТОЙ 8,4-14,4 м, ОБОРУДОВАННЫХ МОСТОВЫМИ ОПОРНЫМИ КРАНАМИ ГРУЗОПОДЪЕМНОСТЬЮ ДО 32 тонн

ВЫПУСК 11

Колонны для зданий высотой 9,0; 10,2; 11,4; 12,6 и 13,8 м

Изделия арматурные. Рабочие чертежи

Разработаны ЦНИИПромзданий

Директор В. В. Гранев

Начальник отдела А. Я. Розенблюм

Гл. инженер проекта В. А. Бажанова

УТВЕРЖДЕНЫ
Главпроектом Госстроя России,
письмо от 19.05.94 N9-3-1/87
Введены в действие с 01.01.95
ЦНИИПромзданий,
приказ от 12.07.94 N 44

Обозначение документа	Наименование	Стр.
1.424.1-5.11-ТТ	Технические требования	5
-1	Каркас КП171-1... КП171-3	6
-2	КП171-4... КП171-7	7
-3	КП172-1... КП172-7	8
-4	КП173-1... КП173-10	10
-5	КП174-1; КП174-2, КП174-3	12
-6	КП174-4, КП174-5, КП174-6	13
-7	КП175-1... КП175-6	14
-8	КП175-7, КП175-8, КП175-9	16
-9	КП176-1... КП176-8	17
-10	КП177-1 ... КП177-4	19
-11	КП178-1... КП178-5	20
-12	КП179-1... КП179-4	21
-13	КП180-1... КП180-8	22
-14	КП181-1... КП181-5; КП181-9...КП181-14	24
-15	КП181-6... КП181-8	26
-16	КП182-1... КП182-3; КП182-8... КП182-10; КП182-13... КП182-15	27
-17	Каркас КП182-4... КП182-7	29
-18	КП182-11; КП182-12; КП182-16	30
-19	КП183-1... КП183-3	31
-20	КП184-1... КП184-7	32
-21	КП185 1... КП185-6	33
-22	КП186-1... КП186-3	34
-23	КП186-4... КП186-6	35
-24	Каркас КП187-1... КП187-10	36
-25	КП188-1... КП188-12	38
-26	КП189-1... КП189-13	40
-27	КП190-1, КП190-3; КП190-4	42
-28	КП190-2; КП190-5, КП190-6	43
-29	КП191-1... КП191-12	44
-30	КП192-1... КП192-4, КП192-7; КП192-8; КП192-10, КП192-11, КП192-12, КП192-14	46
-31	Каркас КП192-5, КП192-6, КП192-9, КП192-13, КП192-15... КП192-20	48
-32	Каркас КП193-1... КП193-3	50
-33	КП194-1...КП194-4	51
-34	КП195-1... КП195-10	52
-35	КП196-1, КП196-2; КП196-9, КП196-10	54
-36	КП196-3; КП196-4, КП196-5	55
-37	КП196-6; КП196-7, КП196-8	56
-38	КП197-1; КП197-2; КП197-12 ... КП197-16	57
-39	Каркас КП197-3; КП197-4, КП197-5; КП197-7, КП197-8	59
-40	Каркас КП197-6; КП197-9; КП197-10, КП197-11	60
-41	КП198-1...КП198-5, КП198-19... КП198-22; КП198-25... КП198-29	61
-42	Каркас КП198-6... КП198-9	63
-43	КП198-10; КП198-11; КП198-12, КП198-23; КП198-24; КП198-30; КП198-31; КП198-32	64
-44	Каркас КП198-13... КП198-18	65
-45	КП199-1; КП199-2; КП199-3	66
-46	КП200-1, КП200-2, КП200-7	67
-47	КП200-3 ... КП200-6	68

Инв. № подл. | Подпись и дата | Взам. инв. №

1.424.1-5.11

ГИП	Блинникова		
Исполн	Николаева		

Содержание

Стадия	Лист	Листов
Р	1	2

ЦНИИпромзданий

Инв. № подл. | Подпись и дата | Взам. инв. №

1.424.1-5.11

Лист 2

Обозначение документа	Наименование	Стр
1.424.1-5.11-48	Каркас КП201-1, КП201-2, КП201-3,	
	КП201-7... КП201-15	69
-49	Каркас КП201-4, КП201-5; КП201-6	71
-50	КП202-1;. КП202-14	72
-51	КП203-1... КП203-14	74
-52	КП204-1 ... КП204-12	76
-53	КП205-1 ... КП205-9	78
-54	КП205-10; КП205-13, КП205-14, КП205-15	80
-55	КП205-11, КП205-12	81
-56	КП206-1... КП206-26	82
-57	КП207-1... КП207-12	85
-58	КП208-1... КП208-5, КП208-9,	
	КП208-10, КП208-11	87
-59	Каркас КП208-6; КП208-7, КП208-8	89
-60	КП208-1... КП209-4	90
-61	КП210-1, КП210-2; КП210-12; КП210-13	91
-62	КП210-3... КП210-6, КП210-11, КП210-14,	
	КП210-15, КП210-18, КП210-19; КП210-20	92
-63	Каркас КП210-7... КП210-10	94
-64	КП210-16, КП210-17, КП210-21, КП210-22	95
-65	КП211-1, КП211-8, КП211-9	96
-66	КП211-2... КП211-7; КП211-11... КП211-16;	
	КП211-18	97
-67	Каркас КП211-10, КП211-17, КП211-19, КП211-20	99
-68	КП212-1, КП212-2; КП212-3;	
	КП212-7... КП212-12; КП212-17	100
-69	Каркас КП212-4; КП212-5, КП212-6	102
-70	КП212-13... КП212-16, КП212-18, КП212-19	103
-71	КП213-1; КП213-2, КП213-4... КП213-10	104
-72	КП213-3, КП213-11; КП213-12	106

Обозначение документа	Наименование	Стр
1.424.1-5.11-73	Каркас КП214-1... КП214-11, КП214-13, КП214-14	107
-74	КП214-12, КП214-15, КП214-16	109
-75	КП215-1... КП215-12	110
-76	КП216-1... КП216-7	112
-77	КП216-8... КП216-12	114
-78	КП217-1... КП217-3,	
	КП217-9... КП217-11; КП217-13; КП217-14	115
-79	Каркас КП217-4... КП217-8; КП217-12, КП217-15	117
-80	КП217-16... КП217-25	119
-81	КП218-1... КП218-7	121
-82	КП219-1... КП219-4; КП219-8,	
	КП219-9; КП219-10	122
-83	Каркас КП219-5; КП219-6, КП219-7; КП219-11	123
-84	КП220-1... КП220-5; КП220-10,	
	КП220-13, КП220-15	124
-85	Каркас КП220-6, КП220-7, КП220-8,	
	КП220-16, КП220-21	125
-86	Каркас КП220-9; КП220-11; КП220-12,	
	КП220-14, КП220-20	126
-87	Каркас КП220-17; КП220-18, КП220-19,	
	КП220-22, КП220-23	127
-88	Каркас КП221-1... КП221-4, КП221-9,	
	КП221-10; КП221-11, КП221-13; КП221-14,	
	КП221-15; КП221-20, КП221-21	128
-89	Каркас КП221-5.., КП221-8	
	КП221-12) КП221-16) КП221-22	130
-90	Каркас КП221-17... КП221-19,	
	КП221-23... КП221-25	131
-91	Каркас КП222-1... КП222-10	132
-92	КП223-1... КП223-15	134
-93	КП224-1... КП224-13	136

Обозначение документа	Наименование	Стр.
1.424.1-5.11-94	Каркас КП225-1... КП225-4	138
-95	КП225-5... КП225-12	139
-96	КП226-1... КП226-5; КП226-8... КП226-12;	
	КП226-18... КП226-20	141
-97	Каркас КП226-6; КП226-7; КП226-13... КП226-17;	
	КП226-21... КП226-28	143
-98	Каркас КП227-1; КП227-2; КП227-3;	
	КП227-6... КП227-9	145
-99	Каркас КП227-4; КП227-5	146
-100	КП228-1... КП228-4; КП228-10;	
	КП228-13	147
-101	Каркас КП228-5... КП228-8; КП228-11;	
	КП228-12; КП228-14	148
-102	Каркас КП228-9; КП228-15; КП228-16	149
-103	КП229-1... КП229-5; КП229-8;	
	КП229-9; КП229-11; КП229-12; КП229-19	150
-104	Каркас КП229-6; КП229-7; КП229-10;	
	КП229-13; КП229-15; КП229-16	152
-105	Каркас КП229-14; КП229-17; КП229-18;	
	КП229-20... КП229-23	153
-106	Каркас КП230-1... КП230-5;	
	КП230-11... КП230-16	154
-107	Каркас КП230-6... КП230-10	156
-108	КП230-17... КП230-27	157
-109	Узел 1, 2, 3	158
-110	Узел 4, 5, 6	159
-111	Узел 7, 8, 9, 10	160
-112	Узел 11, 12, 13	161
-113	Узел 14, 15, 16, 17	162

Инв. № подл. | Подпись и дата | Взам. инв. №

Обозначение документа	Наименование	Стр
1.424.1-5.11-114	Каркас КР10-11... КР10-24	163
-115	КР11-7... КР11-14; КР12-15... КР12-17;	
	КР13-9... КР13-12	164
-116	Каркас КР14-11... КР14-23	165
-117	Каркас КР15-8... КР15-13; КР16-16... КР16-23	166
-118	КР18-9... КР18-15; КР19-12... КР19-23	167
-119	КР20-8... КР20-20; КР21-21; КР21-22	168
-120	КР23-20; КР25-10; КР25-11;	
	КР26-11... КР26-32	169
-121	Каркас КР27-10; КР28-11; КР28-12;	
	КР29-9; КР29-10; КР30-12; КР30-13;	
	КР31-10; КР51-1... КР51-8	171
-122	Каркас КР52-1... КР52-14; КР53-1... КР53-29	172
-123	КР54-1... КР54-9; КР60-1... КР60-10	174
-124	КР55-1... КР55-28; КР56-1... КР56-13	175
-125	КР57-1... КР57-15	177
-126	КР58-1... КР58-14	178
-127	КР59-1... КР59-18	179
-128	Петля строповочная П1... П5	180

Инв. № подл. | Подпись и дата | Взам. инв. №

1. Выпуск 11 содержит рабочие чертежи арматурных каркасов для железобетонных колонн, разработанных в выпуске 10 настоящей серии.

Рабочие чертежи сеток оголовка и консолей, а также горизонтальной арматуры консолей приведены в вып. 3 и 4 настоящей серии (номера соответствующих документов указаны в спецификациях арматурных изделий).

2. Арматурные изделия должны удовлетворять требованиям ГОСТ 10922-90 и „Инструкции по сварке соединений арматуры и закладных деталей железобетонных конструкций" (СН 393-78, разделам 2, 3, 4 и приложению 1).

3. При заготовке арматуры соединения стержней по длине производить контактной стыковой сваркой (соединение типа С1- К6 по ГОСТ 14098-91).

4. Изготовление плоских каркасов должно производиться с применением контактной точечной сварки (соединение типа К1-К7 по ГОСТ 14098-91). Сварку производить во всех точках пересечения стержней.

5. Объединение плоских сварных каркасов в пространственный каркас производить контактной точечной сваркой соединительных поперечных стержней с продольными или поперечными стержнями плоских каркасов при помощи сварочных клещей.

При расположении поперечных стержней плоских каркасов в разных уровнях допускается производить их объединение в пространственный каркас с помощью полушпилек, приваренных к поперечным стержням одного из плоских каркасов (с продольными стержнями меньшего диаметра), и привязываемых к продольным стержням другого каркаса (см. рис).

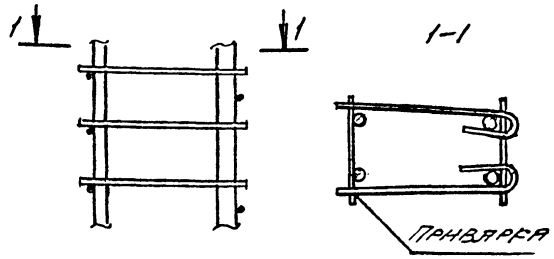

6. При отсутствии сварочных клещей допускается изготавливать пространственные каркасы без применения контактной точечной сварки, соединяя плоские каркасы с помощью шпилек с вязкой всех пересечений, при этом должна быть обеспечена монтажная жесткость каркаса (например, путем установки связей жесткости). Связи должны устанавливаться не реже, чем через 6 м и не менее двух на каркас (см. док. - 168 вып. 4 настоящей серии). Шаг расположения шпилек должен соответствовать шагу соединительных стержней. х)

7. Сетки оголовка и консолей колонны, а также горизонтальная арматура консолей должна быть привязана вязальной проволокой к продольным стержням каркаса

8. На чертежах размеры арматурных изделий даны по осям и торцам стержней.

9. Испытания соединений арматурных изделий и оценку их качества следует производить по ГОСТ 10922-90.

10. Арматурные изделия должны быть приняты техническим контролем предприятия - изготовителя. Каждое готовое изделие должно иметь бирку с указанием его марки.

х) Возможно изготовление пространственного каркаса из отдельных продольных стержней и замкнутых сварных хомутов на сварке или вязке вязальной проволокой при условии согласования такого решения с ЦНИИпромзданий.

				1.424.1-5.11-ТТ	
ГИП	Баканова			Технические требования	Стадия: Р; Лист: ; Листов: 1
Исполн.	Николаева				ЦНИИпромзданий
Н. контр.	Баканова				

Инв. № подл. | Подпись и дата | Взам. инв. №

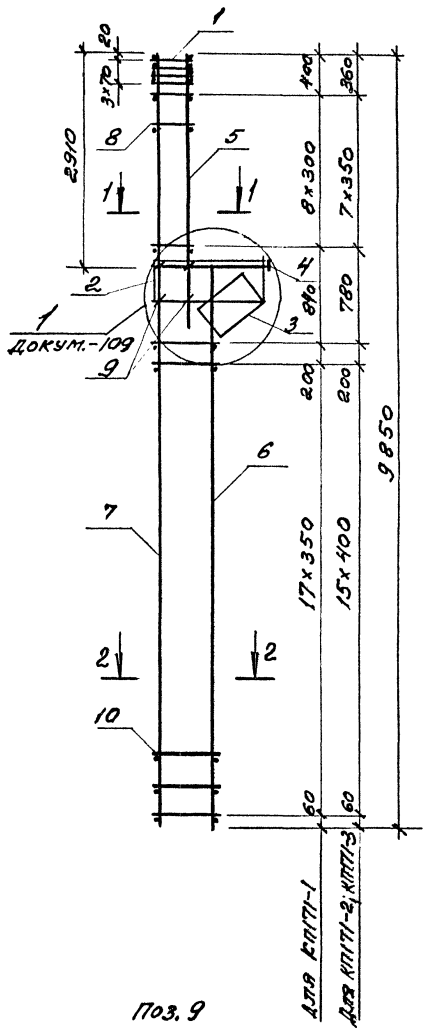

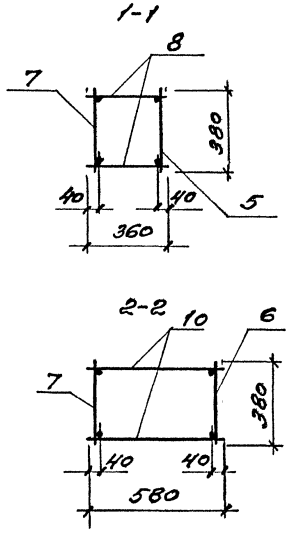

Поз. 9

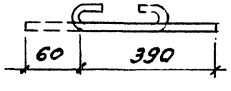

Марка каркаса	Поз.	Наименование	Кол.	Обозначение документа	Масса каркаса, кг
КП171-1	1	Сетка С1	4	1.424.1-5.3/87-143	108,2
	2	С4	1	-143	
	3	С6	1	-144	
	4	Каркас КР1-1	1	-103	
	5	КР4-1	1	-110	
	6	КР15-8	1	1.424.1-5.11 -117	
	7	КР26-11	1	-120	
	8	ф5 ВрI ℓ=360; 0,1кг	18	Без черт.	
	9	ф5 ВрI ℓ=450; 0,1кг	4		
	10	ф5 ВрI ℓ=580; 0,1кг	38	Без черт.	
КП171-2		Поз. 1...4, 9 по КП171-1			126,1
	5	Каркас КР4-2	1	1.424.1-5/3.87-110	
	6	КР15-9	1	1.424.1-5.11 -117	
	7	КР26-12	1	-120	
	8	ф5 ВрI ℓ=360; 0,1кг	16	Без черт.	
	10	ф5 ВрI ℓ=580; 0,1кг	34	То же	
КП171-3		Поз. 1...4, 9 по КП171-1			147,0
	5	Каркас КР4-2	1	1.424.1-5/3.87-110	
	6	КР15-10	1	1.424.1-5.11 -117	
	7	КР26-13	1	-120	
	8	ф6 АI ℓ=360; 0,1кг	16	Без черт.	
	10	ф6 АI ℓ=580; 0,1кг	34	То же	

Арматура класса Вр-I по ГОСТ 6727-80, А-I по ГОСТ 5781-82

ГИП	Бажанова		1.424.1-5.11-1	
Разраб.	Петрова		Каркас КП171-1... КП171-3	Стадия: Р; Лист; Листов: 1
Исполн.	Николаева			ЦНИИпромзданий
Провер.	Бажанова			
Н.контр.	Бажанова			

Инв. № подл. | Подпись и дата | Взам. инв. №

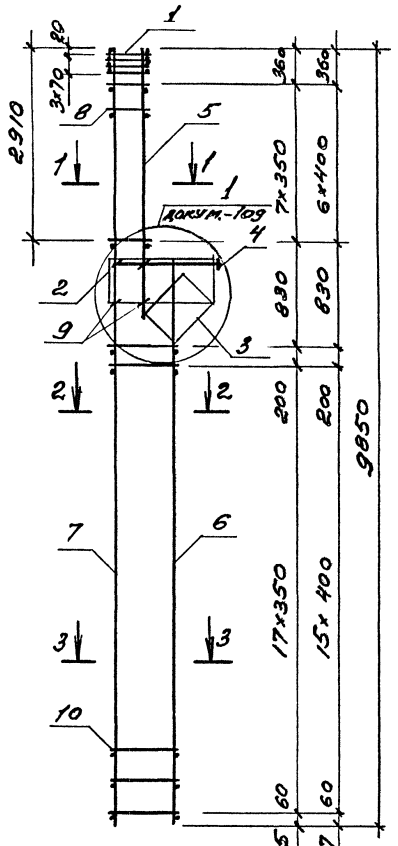

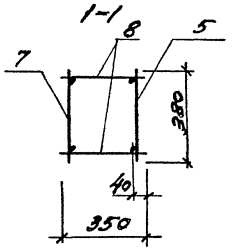

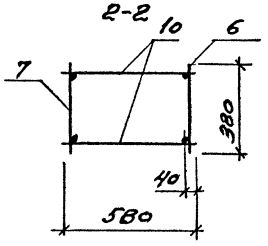

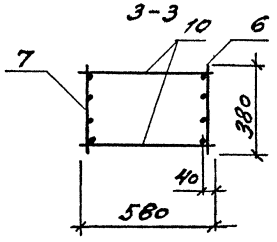

Поз. 9

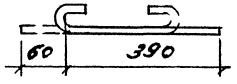

Марка каркаса	Поз.	Наименование	Кол.	Обозначение документа	Масса каркаса, кг
КП171-4	1	Сетка С1	4	1.424.1-5.3/87-143	141,9
	2	С4	1	-143	
	3	С6	1	-144	
	4	Каркас КР1-1	1	-103	
	5	КР4-2	1	-110	
	6	КР15-11	1	1.424.1-5.11-117	
	7	КР26-17	1	-120	
	8	ф5 Вр I ℓ=360; 0,1 кг	16	Без черт.	
	9	ф5 Вр I ℓ=450; 0,1 кг	4		
	10	ф5 Вр I ℓ=580; 0,1 кг	38	Без черт.	
КП171-5		Поз. 1...4, 6...10 по КП171-4			145,4
	5	Каркас КР4-3	1	1.424.1-5.3/87-110	
КП171-6		Поз. 1...4, 9 по КП171-4			172,0
	5	Каркас КР4-4	1	1.424.1-5.3/87-110	
	6	КР15-12	1	1.424.1-5.11-117	
	7	КР26-21	1	-120	
	8	ф6 А I ℓ=360; 0,1 кг	14	Без черт.	
	10	ф5 Вр I ℓ=580; 0,1 кг	34	То же	
КП171-7		Поз. 1...4, 9 по КП171-4			200,6
	5	Каркас КР4-4	1	1.424.1-5.3/87-110	
	6	КР15-13	1	1.424.1-5.11-117	
	7	КР26-24	1	-120	
	8	ф6 А I ℓ=360; 0,1 кг	14	Без черт.	
	10	ф6 А I ℓ=580; 0,1 кг	34	То же	

Арматура класса Вр-I по ГОСТ 6727-80,
А-I - по ГОСТ 5781-82

ГИП	Баманова		1.424.1-5.11-2
Разраб.	Петрова		Каркас КП171-4..., КП171-7
Исполн.	Николаева		Стадия: Р; Лист: ; Листов: 1
Провер.	Баманова		ЦНИИПромзданий
Н.контр.	Баманова		

Взам. инв. № | Подпись и дата | Инв. № подл.

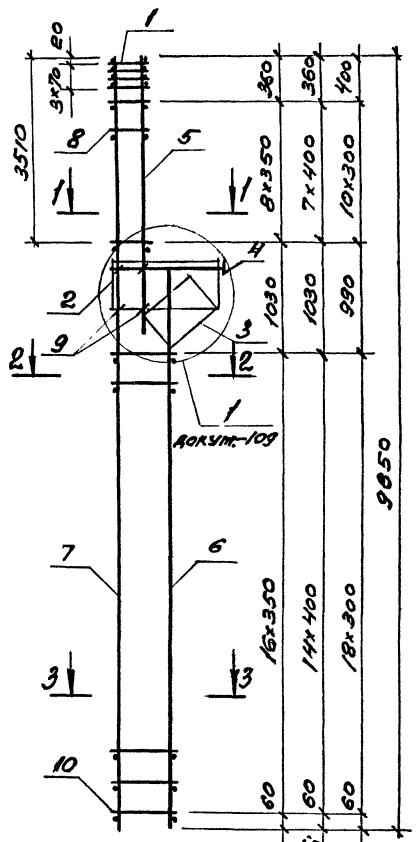

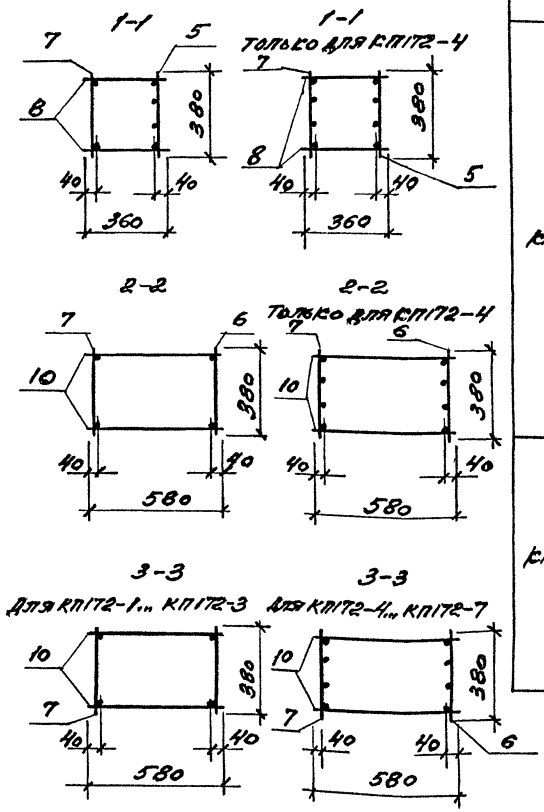

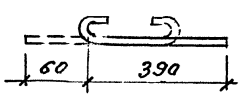

Поз. 9

Для КП172-1; КП172-5

Для КП172-2; КП172-3; КП172-6; КП172-7

Для КП172-4

Марка каркаса	Поз.	Наименование	Кол.	Обозначение документа	Масса каркаса, кг
КП172-1	1	Сетка С1	4	1.424.1-5.3/87-143	122,5
	2	С4	1	-143	
	3	С6	1	-144	
	4	Каркас КР1-1	1	-103	
	5	КР6-2	1	-112	
	6	КР13-1	1	-120	
	7	КР26-11	1	1.424.1-5.11 - 120	
	8	ф5 ВрI ℓ=360; 0,1 кг	18	без черт.	
	9	ф5 ВрI ℓ=450; 0,1 кг	4		
	10	ф5 ВрI ℓ=580; 0,1 кг	34	без черт.	
КП172-2		Поз. 1...4, 9 по КП172-1			143,7
	5	Каркас КР6-3	1	1.424.1-5.3/87-112	
	6	КР13-9	1	1.424.1-5.11 -115	
	7	КР26-12	1	-120	
	8	ф5 ВрI ℓ=360; 0,1 кг	16	без черт.	
	10	ф5 ВрI ℓ=580; 0,1 кг	30	то же	

1. Арматура класса Вр-I по ГОСТ 6727-80, А-I по ГОСТ 5781-82.
2. Продолжение спецификации ст. л. 2

ГИП	Баиманова		1.424.1-5.11-3	
Разраб.	Петрова		Каркас. КП172-1 ... КП172-7	Стадия: Р; Лист: 1; Листов: 2
Исполн.	Николаева			ЦНИИпромзданий
Провер.	Баиманова			
Н. контр.	Баиманова			

Инв. № подл. | Подпись и дата | Взам. инв. №

Марка каркаса	Поз.	Наименование	Кол.	Обозначение документа	Масса каркаса, кг
КП172-3		Поз. 1...4, 9 по КП172-1			163,6
	5	Каркас КР6-3	1	1.424.1-5.3/87-112	
	6	КР13-10	1	1.424.1-5.11-115	
	7	КР26-13	1	-120	
	8	ф6АI ℓ=360; 0,1кг	16	Без черт.	
	10	ф6АI ℓ=580; 0,1кг	30	То же	
КП172-4		Поз. 1...4, 9 по КП172-1			167,2
	5	Каркас КР6-3	1	1.424.1-5/3.87-112	
	6	КР13-4	1	-120	
	7	КР26-14	1	1.424.1-5.11-120	
	8	ф5ВрI ℓ=360; 0,1кг	22	Без черт.	
	10	ф5ВрI ℓ=580; 0,1кг	38	То же	
КП172-5		Поз. 1...4, 8...10 по КП172-1			157,6
	5	Каркас КР6-3	1	1.424.1-5.3/87-112	
	6	КР13-5	1	-120	
	7	КР26-16	1	1.424.1-5.11-120	

Марка каркаса	Поз.	Наименование	Кол.	Обозначение документа	Масса каркаса, кг
КП172-6		Поз. 1...4, 9 по КП172-1			187,9
	5	Каркас КР6-4	1	1.424.1-5.3/87-112	
	6	КР13-11	1	1.424.1-5.11-115	
	7	КР26-20	1	-120	
	8	ф6АI ℓ=360; 0,1 кг	16	Без черт.	
	10	ф5ВрI ℓ=580; 0,1кг	30	То же	
КП172-7		Поз. 1...4, 9 по КП172-1			214,5
	5	Каркас КР6-4	1	1.424.1-5.3/87-112	
	6	КР13-12	1	1.424.1-5.11-115	
	7	КР26-23	1	-120	
	8	ф6АI ℓ=360; 0,1кг	16	Без черт.	
	10	ф6АI ℓ=580; 0,1кг	30	То же	

Инв. № подл. | Подпись и дата | Взам. инв. №

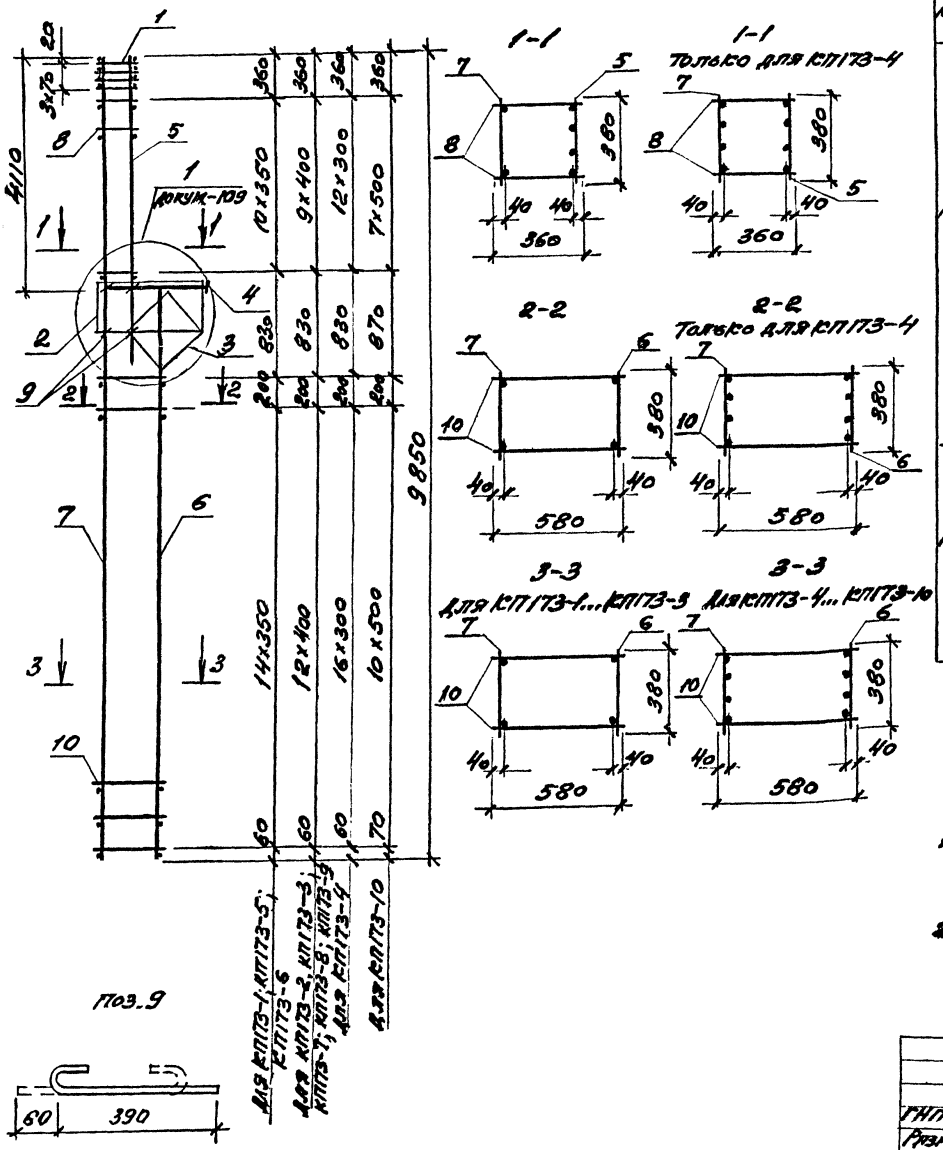

Марка каркаса	Поз.	Наименование	Кол.	Обозначение документа	Масса каркаса кг
КП173-1	1	Сетка С1	4	1.424.1-5.3/87-143	159,0
	2	С4	1	-143	
	3	С6	1	-144	
	4	Каркас КР1-1	1	-103	
	5	КР8-4	1	-114	
	6	КР11-7	1	1.424.1-5.11-115	
	7	КР26-11	1	-120	
	8	ф8АI ℓ=360; 0,1кг	22	Без черт.	
	9	ф5ВрI ℓ=450; 0,1кг	4		
	10	ф5ВрI ℓ=580; 0,1кг	32	Без черт.	
КП173-2		Поз. 1...5, 9 по КП173-1			172,5
	6	Каркас КР11-8	1	1.424.1-5.11-115	
	7	КР26-12	1	-120	
	8	ф8АI ℓ=360; 0,1кг	20	Без черт.	
	10	ф5ВрI ℓ=580; 0,1кг	28	То же	

1. Арматура класса Вр-I по ГОСТ 6727-80, А-I по ГОСТ 5781-82

2. Продолжение спецификации см. л. 2.

ГИП	Баранова		1.424.1-5.11-4
Разраб.	Петрова		Каркас КП173-1... КП173-10
Нач.отд.	Николаева		Стадия Р; Лист 1; Листов 2
Провер.	Баранова		ЦНИИпромзданий
Н.контр.	Баранова		

Марка каркаса	Поз.	Наименование	Кол.	Обозначение документа	Масса каркаса, кг
КП173-3		Поз. 1...5,9 по КП173-1			191,8
	6	Каркас КР11-9	1	1.424.1-5.11-115	
	7	КР26-18	1	-120	
	8	ф8АI ℓ=360; 0,1кг	20	Без черт.	
	10	ф6АI ℓ=380; 0,1кг	28	То же	
КП173-4		Поз. 1...5,9 по КП173-1			196,2
	6	Каркас КР11-10	1	1.424.1-5.11-115	
	7	КР26-14	1	-120	
	8	ф8АI ℓ=360; 0,1кг	26	Без черт.	
	10	ф5Вр I ℓ=580; 0,1кг	36	То же	
КП173-5		Поз. 1...4,9,10 по КП173-1			168,3
	5	Каркас КР8-3	1	1.424.1-5.3/87-114	
	6	КР11-11	1	1.424.1-5.11-115	
	7	КР26-15	1	-120	
	8	ф6АI ℓ=360; 0,1кг	22	Без черт.	
КП173-6		Поз. 1...5,8...10 по КП173-1			185,2
	6	Каркас КР11-11	1	1.424.1-5.11-115	
	7	КР26-15	1	-120	

Марка каркаса	Поз.	Наименование	Кол.	Обозначение документа	Масса каркаса, кг
КП173-7		Поз. 1...4,9 по КП173-1			188,1
	5	Каркас КР8-3	1	1.424.1-5.3/87-114	
	6	КР11-12	1	1.424.1-5.11-115	
	7	КР26-19	1	-120	
	8	ф6АI ℓ=360; 0,1кг	20	Без черт.	
	10	ф5Вр I ℓ=580; 0,1кг	28	То же	
КП173-8		Поз. 1...5,9 по КП173-1			204,9
	6	Каркас КР11-12	1	1.424.1-5.11-115	
	7	КР26-19	1	-120	
	8	ф8АI ℓ=360; 0,1кг	20	Без черт.	
	10	ф5Вр I ℓ=580; 0,1кг	28	То же	
КП173-9		Поз. 1...5,9 по КП173-1			239,6
	6	Каркас КР11-13	1	1.424.1-5.11-115	
	7	КР26-22	1	-120	
	8	ф8АI ℓ=360; 0,1кг	20	Без черт.	
	10	ф6АI ℓ=580; 0,1кг	28	Без черт.	
КП173-10		Поз. 1...5,9 по КП173-1			271,9
	6	Каркас КР11-14	1	1.424.1-5.11-115	
	7	КР26-25	1	-120	
	8	ф8АI ℓ=360; 0,1кг	16	Без черт.	
	10	ф8АI ℓ=580; 0,2кг	24	То же	

Инв. № подл. | Подпись и дата | Взам. инв. №

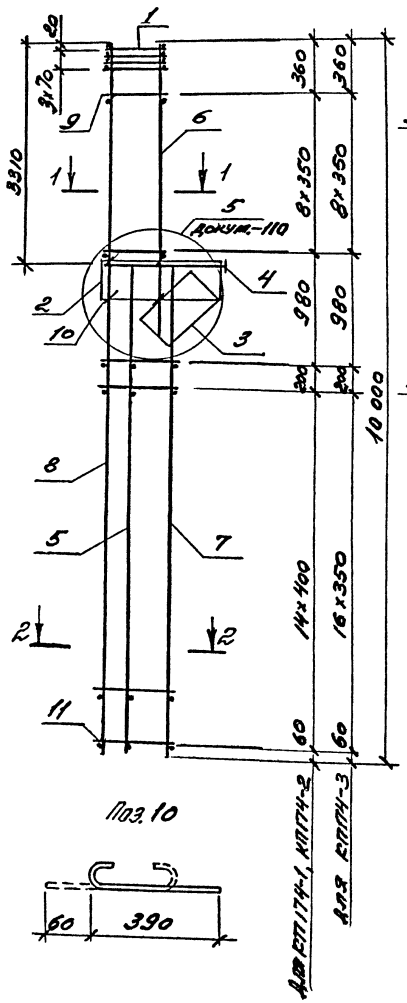

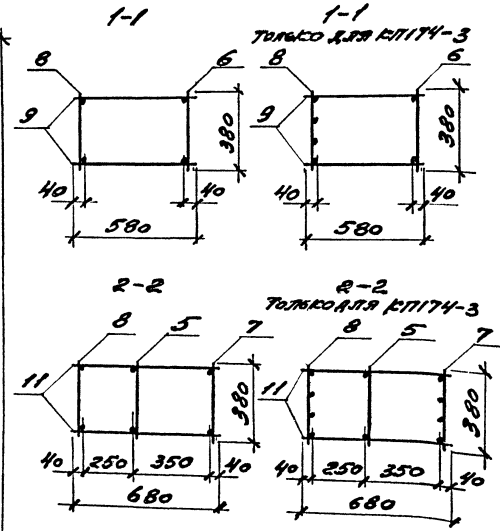

Марка каркаса	Поз.	Наименование	Кол.	Обозначение документа	Масса каркаса, кг
КП174-1	1	Сетка С2	4	1.424.1-5.3/87-143	147,0
	2	С5	1	-143	
	3	С8	1	-144	
	4	Каркас КР1-2	1	-103	
	5	КР14-11	1	1.424.1-5.11-116	
	6	КР5-1	1	1.424.1-5.3/87-111	
	7	КР14-12	1	1.424.1-5.11-116	
	8	КР52-1	1	-122	
	9	ф5ВрI ℓ=580; 0,1 кг	18	без черт.	
	10	ф5ВрI ℓ=450; 0,1 кг	6		
	11	ф5ВрI ℓ=680; 0,1 кг	32	без черт.	
КП174-2		Поз. 1...6, 10 по КП174-1			168,0
	7	Каркас КР14-13	1	1.424.1-5.11-116	
	8	КР52-2	1	-122	
	9	ф6АI ℓ=580; 0,1 кг	18	без черт.	
	11	ф6АI ℓ=680; 0,2 кг	32	То же	
КП174-3		Поз. 1...5, 9, 10 по КП174-1			198,9
	6	Каркас КР5-2	1	1.424.1-5.3/87-111	
	7	КР14-5	1	-121	
	8	КР52-3	1	1.424.1-5.11-122	
	11	ф5ВрI ℓ=680; 0,1 кг	36	без черт.	

Арматура классов Вр-I по ГОСТ 6727-80;
А-I по ГОСТ 5781-82

ГИП	Баманова		
Разраб.	Петрова		
Исполн.	Николаева		
Провер.	Баманова		
Н. контр.	Баманова		

1.424.1-5.11-5

Каркас. КП174-1; КП174-2; КП174-3

Стадия	Лист	Листов
Р		1

ЦНИИпромзданий

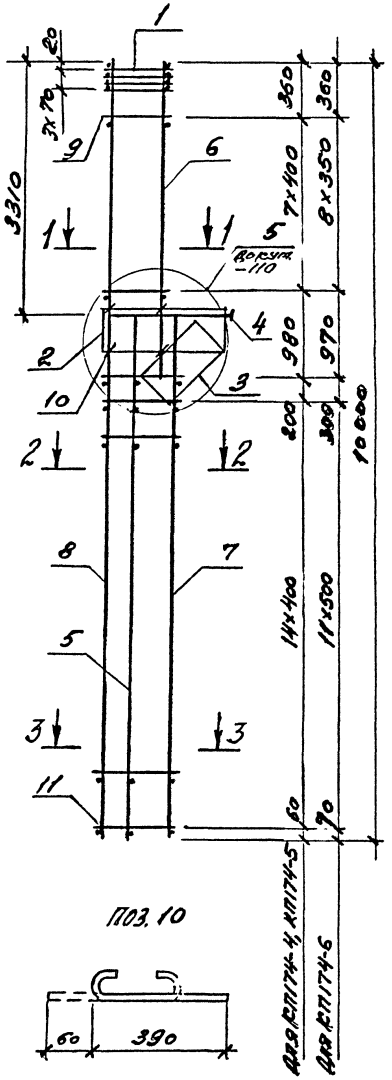

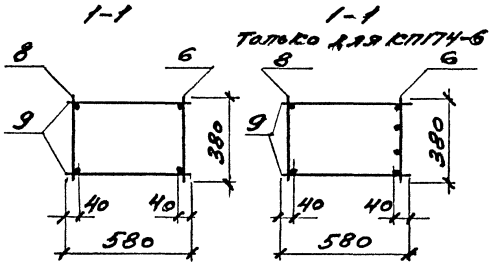

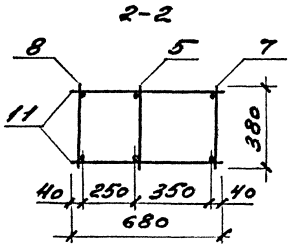

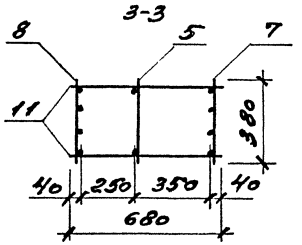

Марка каркаса	Поз.	Наименование	Кол.	Обозначение документа	Марка каркаса кг
КП174-4	1	Сетка С2	4	1.424.1-5.3/87-143	193,4
	2	С5	1	-143	
	3	С8	1	-144	
	4	Каркас КР1-2	1	-103	
	5	КР14-11	1	1.424.1-5.11-116	
	6	КР5-3	1	1.424.1-5.3/87-111	
	7	КР14-17	1	1.424.1-5.11-116	
	8	КР52-6	1	-122	
	9	ф6 AI ℓ=580; 0,1 кг	16	Без черт.	
	10	ф5 Bp I ℓ=450; 0,1 кг	6		
	11	ф5 Bp I ℓ=680; 0,1 кг	32	Без черт.	
КП174-5		Поз. 1...6, 9, 10 по КП174-4			222,2
	7	Каркас КР14-18	1	1.424.1-5.11-116	
	8	КР52-9	1	-122	
	11	ф6 AI ℓ=680; 0,2 кг	32	Без черт.	
КП174-6		Поз. 1...5, 10 по КП174-4			272,0
	6	Каркас КР5-4	1	1.424.1-5.3/87-111	
	7	КР14-13	1	1.424.1-5.11-116	
	8	КР52-12	1	-122	
	9	ф8 AI ℓ=580; 0,2 кг	18	Без черт.	
	11	ф8 AI ℓ=680; 0,3 кг	26	То же	

Арматура класса Вр-I по ГОСТ 6727-80;
А-I по ГОСТ 5781-82

ГИП	Баранова		1.424.1-5..11-6
Разраб.	Петрова		Каркас КП174-4; КП174-5; КП174-6
Исполн.	Николаева		Стадия Р; Лист; Листов 1
Провер.	Баранова		ЦНИИпромзданий
Н. контр.	Баранова		

Инв. № подл. | Подпись и дата | Взам. инв. №

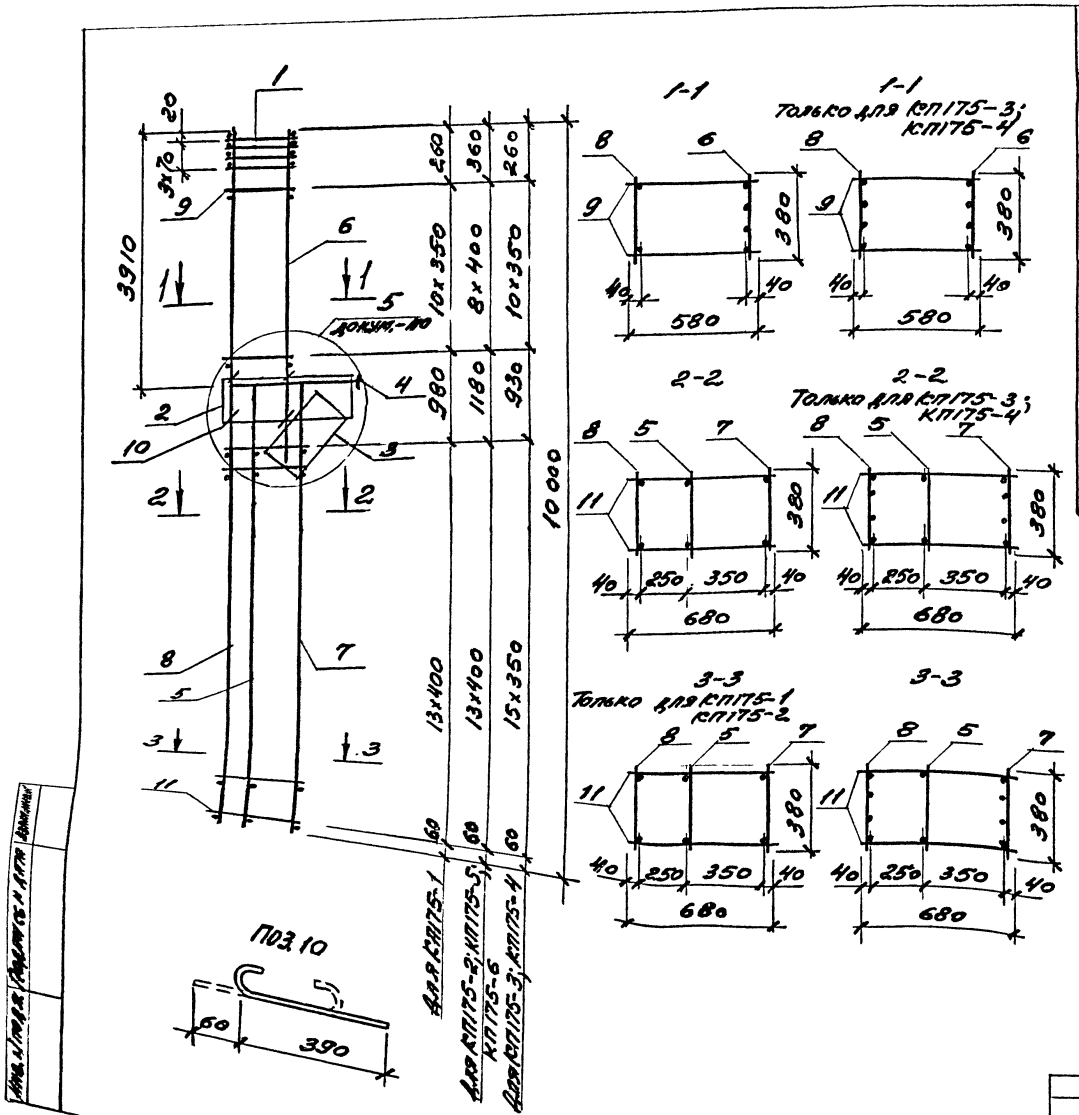

Марка каркаса	Поз.	Наименование	Кол.	Обозначение документа	Масса каркаса, кг
КП175-1	1	Сетка С2	4	1.424.1-5.3/87-143	161,8
	2	С5	1	-143	
	3	С8	1	-144	
	4	Каркас КР1-3	1	-103	
	5	КР12-15	1	1.424.1-5.11 - 115	
	6	КР7-2	1	1.424.1-5.3/87-113	
	7	КР12-16	1	1.424.1-5.11 - 115	
	8	КР52-1	1	-122	
	9	ф5ВрI ℓ=580; 0,1кг	22	без черт.	
	10	ф5ВрI ℓ=450; 0,1кг	6		
	11	ф5ВрI ℓ=680; 0,1кг	28	без черт.	

1. Арматура класса Вр-I по ГОСТ 6727-80; А-I по ГОСТ 5781-82.
2. Продолжение спецификации см. л. 2.

ГАП	Баманова		1.424.1-5.11-7
Р.Пр.Р.В.	Петрова		Каркас КП175-1... КП175-6
Исполн.	Николаева		Стадия: Р; Лист: 1; Листов: 2
Провер.	Баманова		ЦНИИпромзданий
Н.контр.	Баманова		

Марка каркаса	Поз.	Наименование	Кол.	Обозначение документа	Масса каркаса, кг
КП175-2		Поз.1...5,10 по КП175-1			189,3
	6	Каркас КР7-3	1	1.424.1-5.3/87-113	
	7	КР12-17	1	1.424.1-5.11 -115	
	8	КР52-2	1	-122	
	9	ф6AI L=580; 0,1 кг	18	Без черт.	
	11	ф6AI L=680; 0,2 кг	28	То же	
КП175-3		Поз.1...5,9,10 по КП175-1			215,3
	6	Каркас КР7-3	1	1.424.1-5.3/87-113	
	7	КР12-4	1	-118	
	8	КР52-3	1	1.424.1-5.11 -122	
	11	ф5Вр I L=680; 0,1 кг	32	Без черт.	
КП175-4		Поз.1...5,10 по КП175-1			225,4
	6	Каркас КР7-4	1	1.424.1-5.3/87-113	
	7	КР12-4	1	-118	
	8	КР52-3	1	1.424.1-5.11 -122	
	9	ф6AI L=580; 0,1 кг	22	Без черт.	
	11	ф5Вр I L=680; 0,1 кг	32	То же	

Марка каркаса	Поз.	Наименование	Кол.	Обозначение документа	Масса каркаса, кг
КП175-5		Поз.1...5,10,11 по КП175-1	1		214,2
	6	Каркас КР7-4	1	1.424.1-5.3/87-113	
	7	КР12-8	1	-118	
	8	КР52-5	1	1.424.1-5.11 -122	
	9	ф6AI L=580; 0,1 кг	18	Без черт.	
КП175-6		Поз.1...5,10 по КП175-1			240,9
	6	Каркас КР7-4	1	1.424.1-5.3/87-113	
	7	КР12-9	1	-118	
	8	КР52-8	1	1.424.1-5.11 -122	
	9	ф6AI L=580; 0,1 кг	18	Без черт.	
	11	ф6AI L=680; 0,2 кг	28	То же	

Инв.№ подл. | Подпись и дата | Взам.инв.№

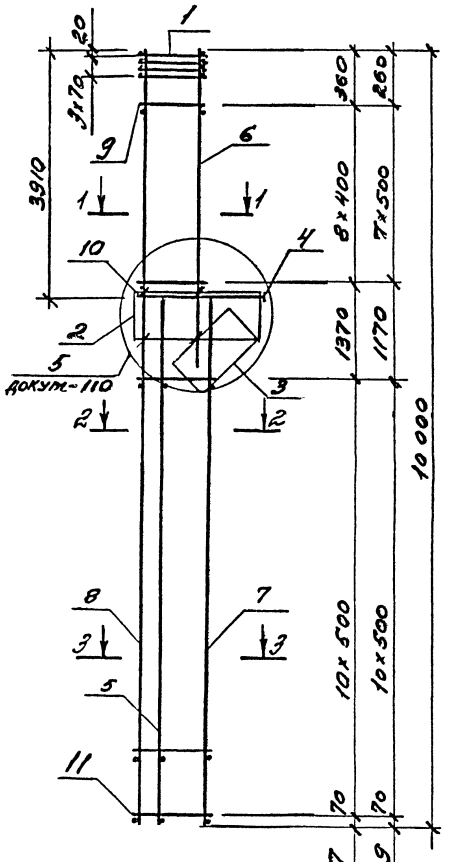

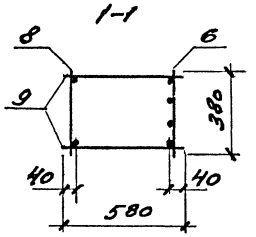

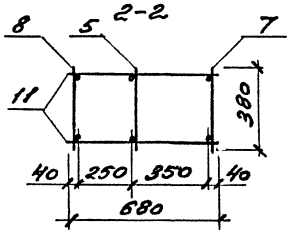

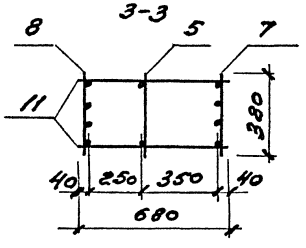

Поз. 10

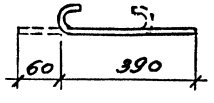

Марка каркаса	Поз.	Наименование	Кол.	Обозначение документа	Масса каркаса, кг
КП175-7	1	Сетка С2	4	1.424.1-5.3/87-143	285,5
	2	С5	1	-143	
	3	С8	1	-144	
	4	Каркас КР1-3	1	-103	
	5	КР12-15	1	1.424.1-5.11-115	
	6	КР7-4	1	1.424.1-5.3/87-113	
	7	КР12-10	1	-118	
	8	КР52-11	1	1.424.1-5.11-122	
	9	ф8 AI ℓ=580; 0,2 кг	18	Без черт.	
	10	ф5 Bp-I ℓ=450; 0,1 кг	6		
	11	ф8 AI ℓ=680; 0,3 кг	22	Без черт.	
КП175-8		Поз. 1...5, 7, 8, 10, 11 по КП 175-7			300,2
	6	Каркас КР7-5	1	1.424.1-5.3/87-113	
	9	ф8 AI ℓ=580; 0,2 кг	16	Без черт.	
КП175-9		Поз. 1...5, 10, 11 по КП 175-7			346,5
	6	Каркас КР7-5	1	1.424.1-5.3/87-113	
	7	КР12-11	1	-118	
	8	КР52-14	1	1.424.1-5.11-122	
	9	ф8 AI ℓ=580; 0,2 кг	16	Без черт.	

Арматура класса Bp-I по ГОСТ 6727-80;
A-I по ГОСТ 5781-82.

ГИП	Баннанова		1.424.1-5.11-8
Разраб.	Петрова		Каркас КП175-7; КП175-8; КП175-9
Испол.	Николаева		Стадия: Р; Листов: 1
Провер.	Баннанова		ЦНИИПромзданий
Н. контр.	Баннанова		

Инв. № подл. | Подпись и дата | Взам. инв. №

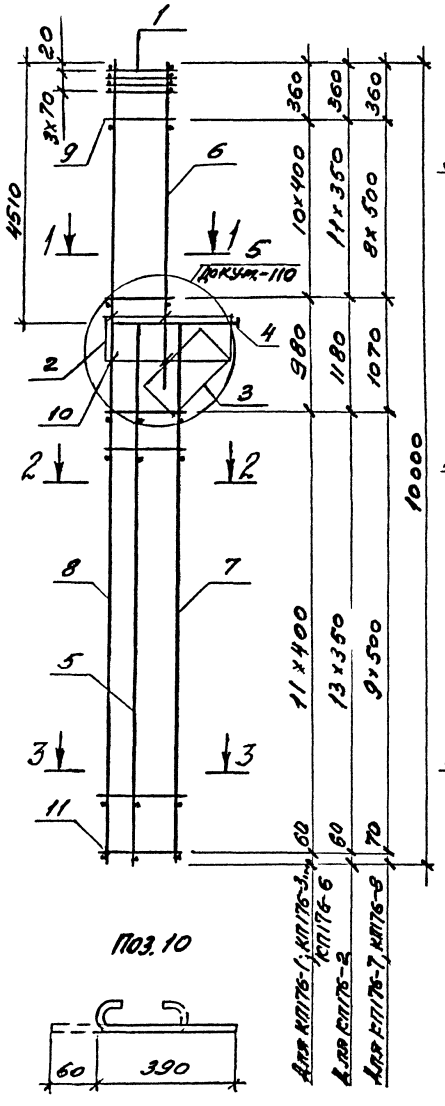

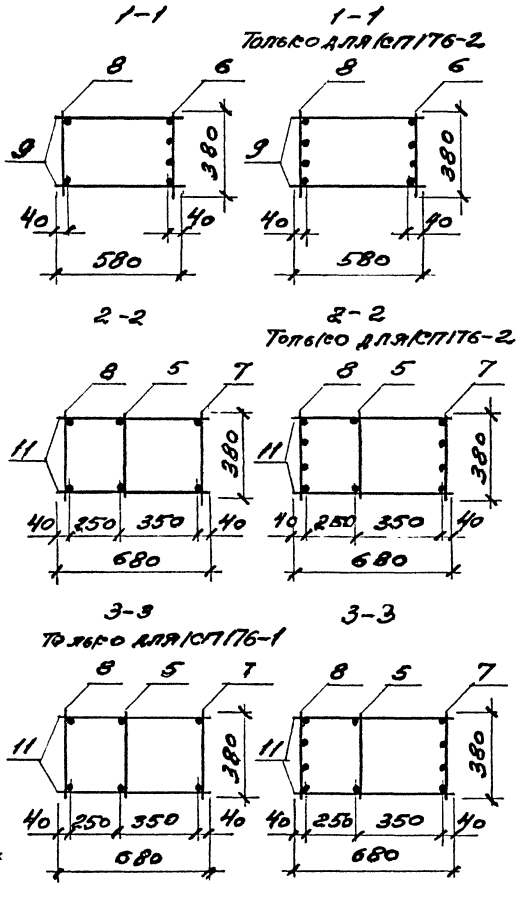

Марка каркаса	Поз.	Наименование	Кол.	Обозначение документа	Масса каркаса, кг
КП176-1	1	Сетка С2	4	1.424.1-5.3/87-143	221,4
	2	С5	1	-143	
	3	С8	1	-144	
	4	Каркас КР1-4	1	-103	
	5	КР10-11	1	1.424.1-5.11-114	
	6	КР9-3	1	1.424.1-5.3/87-115	
	7	КР10-13	1	1.424.1-5.11-114	
	8	КР52-2	1	-122	
	9	8АI ℓ=580; 0,2кг	22	без черт.	
	10	ф5ВрI ℓ=450; 0,1кг	6		
	11	ф6АI ℓ=680; 0,2кг	26	без черт.	

1. Арматура класса ВрI по ГОСТ 6727-80; А-I по ГОСТ 5781-82.
2. Продолжение спецификации см. л. 2

Поз. 10

ГИП	Баманова		1.424.1-5.11-9	
Разраб.	Петрова		Каркас КП176-1 ... КП176-8	Стадия: Р; Лист: 1; Листов: 2
Нач.отд.	Николаева			ЦНИИпромзданий
Провер.	Баманова			
Н.контр.	Баманова			

Инв. № подл. | Подпись и дата | Взам. инв. №

Марка каркаса	Поз.	Наименование	Кол.	Обозначение документа	Масса каркаса, кг
КП176-2		Поз. 1...6, 10 по КП176-1			246,5
	7	Каркас КР10-15	1	1.424.1-5.11-114	
	8	КР52-3	1	-122	
	9	ф8 AI ℓ=580; 0,2 кг	24	Без черт.	
	11	ф5 Bp I ℓ=680; 0,1 кг	28	То же	
КП176-3		Поз. 1...6, 9, 10 по КП176-1			233,9
	7	Каркас КР10-19	1	1.424.1-5.11-114	
	8	КР52-4	1	-122	
	11	ф5 Bp I ℓ=680; 0,1 кг	26	Без черт.	
КП176-4		Поз. 1...5, 9, 10 по КП176-1			253,4
	6	Каркас КР9-4	1	1.424.1-5.3/87-115	
	7	КР10-19	1	1.424.1-5.11-114	
	8	КР52-4	1	-122	
	11	ф5 Bp I ℓ=680; 0,1 кг	26	Без черт.	
КП176-5		Поз. 1...6, 9...11 по КП176-1			258,5
	7	Каркас КР10-20	1	1.424.1-5.11-114	
	8	КР52-7	1	-122	
КП176-6		Поз. 1...5, 9, 10, 11 по КП176-1			278,0
	6	Каркас КР9-4	1	1.424.1-5.3/87-115	
	7	КР10-20	1	1.424.1-5.11-114	
	8	КР52-7	1	-122	
КП176-7		Поз. 1...5, 10 по КП176-1			317,0
	6	Каркас КР9-4	1	1.424.1-5.3/87-115	
	7	КР10-21	1	1.424.1-5.11-114	
	8	КР52-10	1	-122	
	9	ф8 AI ℓ=580; 0,2 кг	18	Без черт.	
	11	ф8 AI ℓ=680; 0,3 кг	20	То же	
КП176-8		Поз. 1...5, 10 по КП176-1			361,8
	6	Каркас КР9-4	1	1.424.1-5.3/87-115	
	7	КР10-22	1	1.424.1-5.11-114	
	8	КР52-13	1	-122	
	9	ф8 AI ℓ=580; 0,2 кг	18	Без черт.	
	11	ф8 AI ℓ=680; 0,3 кг	20	То же	

Инв. № подл. | Подпись и дата | Взам. инв. №

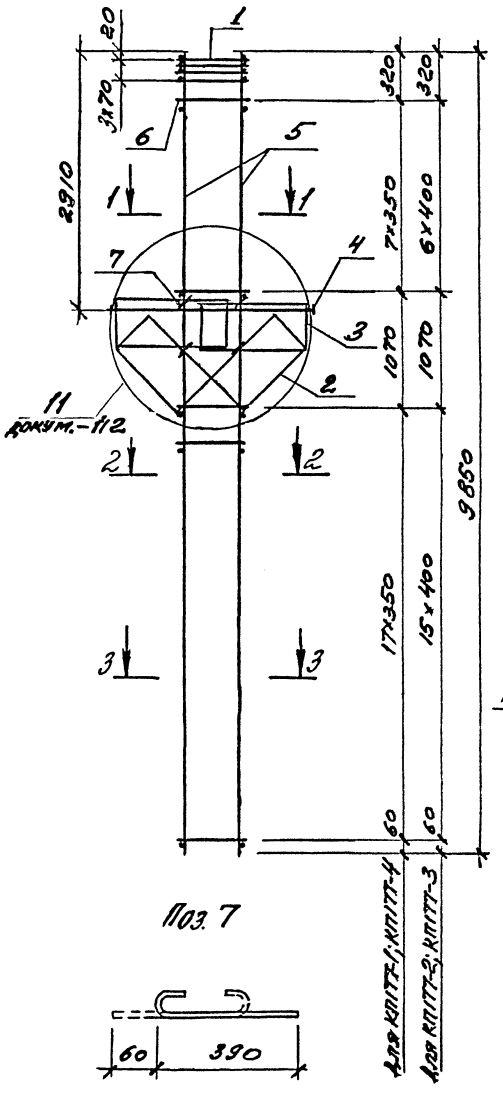

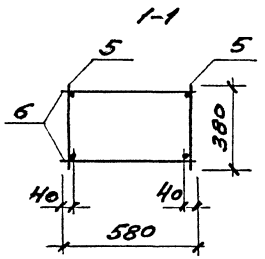

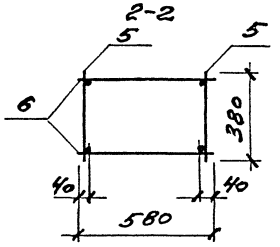

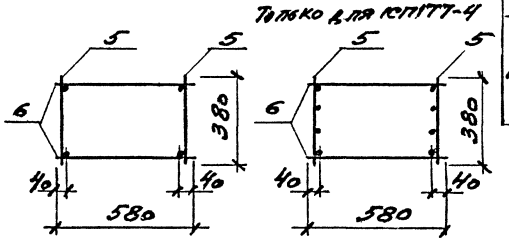

Марка каркаса	Поз.	Наименование	Кол.	Обозначение документа	Масса каркаса, кг
КПІТТ-1	1	Сетка С2	4	1.424.1-5.3/87-143	140,1
	2	С10	2	-145	
	3	С13	2	-143	
	4	Каркас КР2-6	1	-108	
	5	КР26-11	2	1.424.1-5.11 -120	
	6	ф5ВрІ ℓ=580; 0,1кг	52	Без черт.	
	7	ф5ВрІ ℓ=450; 0,1кг	8		
КПІТТ-2		Поз. 1...4, 7 по КПІТТ-1			157,7
	5	Каркас КР26-12	2	1.424.1-5.11-120	
	6	ф5ВрІ ℓ=580; 0,1 кг	46	Без черт.	
КПІТТ-3		Поз. 1...4, 7 по КПІТТ-1			182,1
	5	Каркас КР26-13	2	1.424.1-5.11-120	
	6	ф6АІ ℓ=580; 0,1 кг	46	Без черт.	
КПІТТ-4		Поз. 1...4, 6, 7 по КПІТТ-1			171,6
	5	Каркас КР26-17	2	1.424.1-5.11-120	

Арматура класса Вр-І по ГОСТ 6727-80;
А-І по ГОСТ 5781-82

ГИП	Баканова		1.424.1-5.11-10
Разраб.	Петрова		Каркас КПІТТ-1... КПІТТ-4
Исполн.	Николаева		Стадия: Р; Лист: ; Листов: 1
Провер.	Баканова		ЦНИИпромзданий
Н. контр.	Баканова		

Инв.№ подл. | Подпись и дата | Взам.инв.№

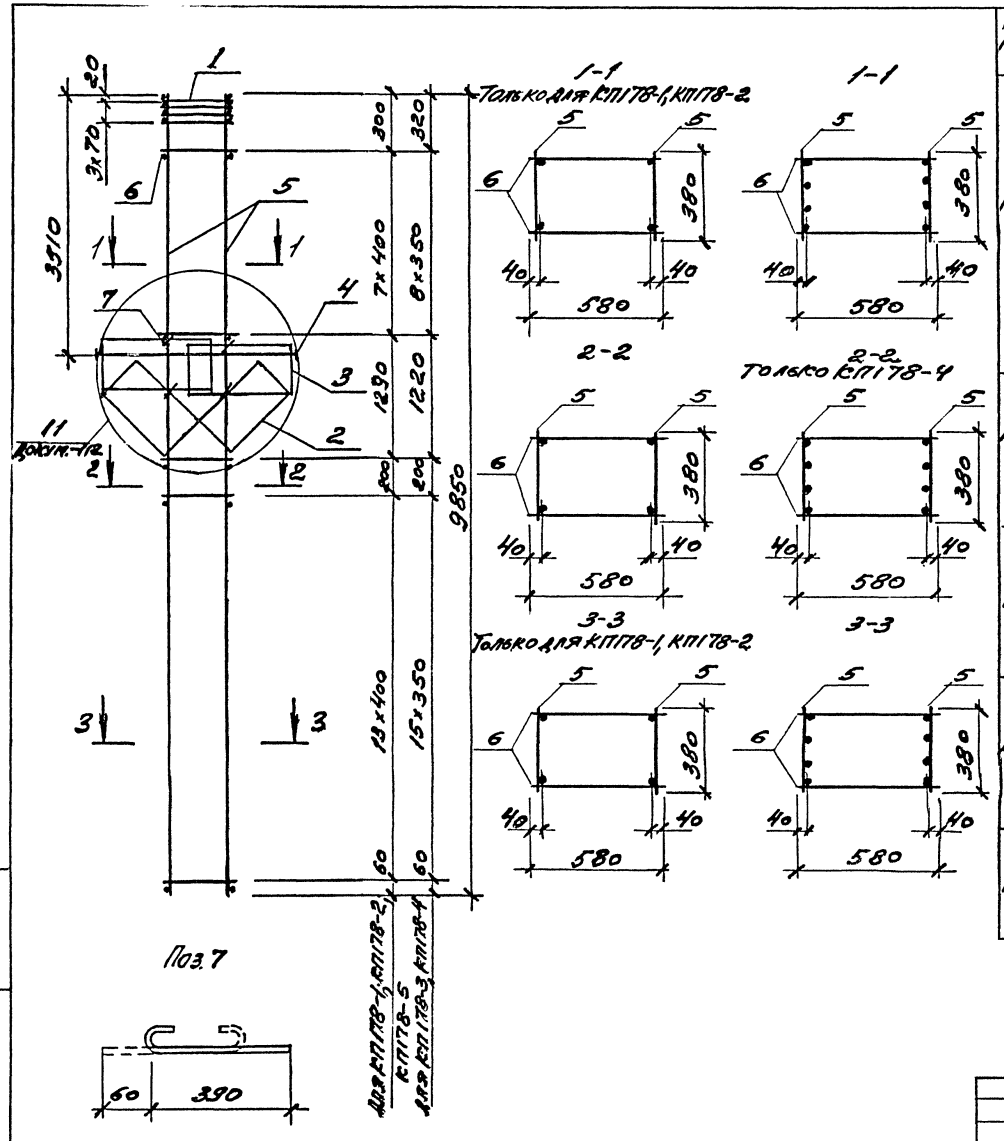

Марка каркаса	Поз.	Наименование	Кол.	Обозначение документа	Масса каркаса, кг
КП178-1	1	Сетка С2	4	1.424.1-5.3/87-143	159,7
	2	С10	2	-145	
	3	С13	2	-143	
	4	Каркас КР2=7	1	-108	
	5	КР26-12	2	1.424.1-5.11-120	
	6	ф5ВрI ℓ=580; 0,1кг	46	без черт.	
	7	ф5ВрI ℓ=450; 0,1кг	8		
КП178-2		Поз. 1...4,7 по КП178-1			184,0
	5	Каркас КР26-13	2	1.424.1-5.11-120	
	6	ф6АI ℓ=580; 0,1кг	46	без черт.	
КП178-3		Поз. 1...4,7 по КП178-1			196,2
	5	Каркас КР26-28	2	1.424.1-5.11-120	
	6	ф5ВрI ℓ=580; 0,1кг	52	без черт.	
КП178-4		Поз. 1...4,7 по КП178-1			215,2
	5	Каркас КР26-18	2	1.424.1-5.11-120	
	6	ф5ВрI ℓ=580; 0,1кг	52	без черт.	
КП178-5		Поз. 1...4,6,7 по КП178-1			226,1
	5	Каркас КР26-30	2	1.424.1-5.11-120	

Арматура класса Вр-I по ГОСТ 6727-80;
А-I по ГОСТ 5781-82

ГИП	Бажанова		1.424.1-5.11-11
Разраб.	Петрова		Каркас КП178-1 ... КП178-5
Исполн.	Николаева		
Провер.	Баланова		
Н.контр.	Баланова		

Стадия	Лист	Листов
Р		1

ЦНИИпромзданий

Инв. № подл. | Подпись и дата | Взам. инв. №

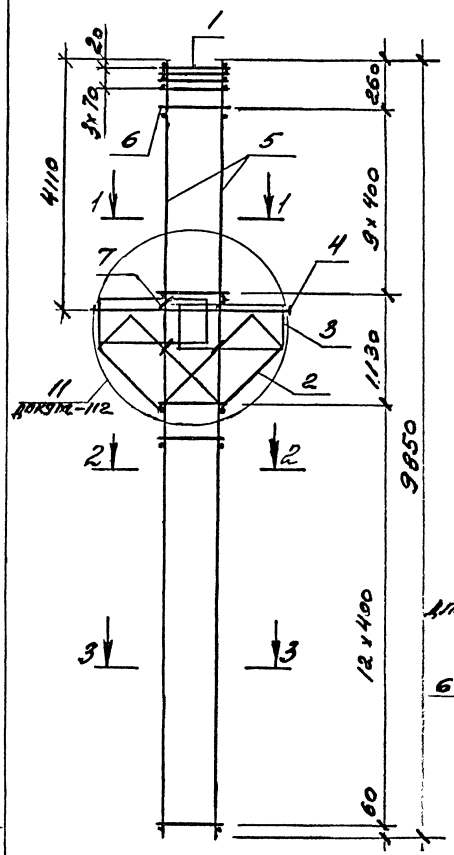

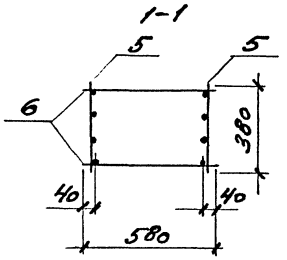

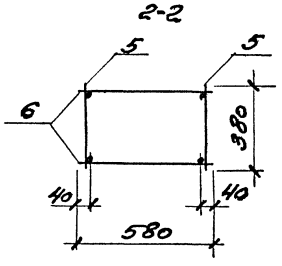

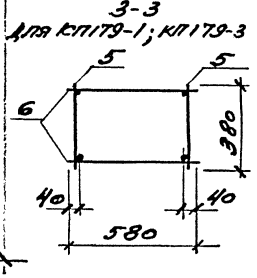

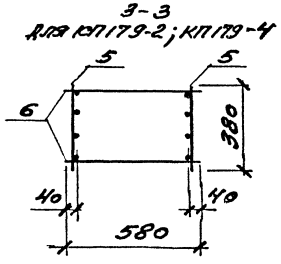

Марка каркаса	Поз.	Наименование	Кол.	Обозначение документа	Масса каркаса, кг
КП179-1	1	Сетка С2	4	1.424.1-5.3/87-143	202,6
	2	С10	2	-145	
	3	С13	2	-143	
	4	Каркас КР2-8	1	-108	
	5	КР26-26	2	1.424.1-5.11-120	
	6	ф5ВрI ℓ=580; 0,1кг	46	без черт.	
	7	ф5ВрI ℓ=450; 0,1кг	8		
КП179-2		Поз. 1...4,6,7 по КП179-1			235,2
	5	Каркас КР26-29	2	1.424.1-5.11-120	
КП179-3		Поз. 1...4,7 по КП179-1			226,8
	5	Каркас КР26-27	2	1.424.1-5.11-120	
	6	ф6АI ℓ=580; 0,1кг	46	без черт.	
КП179-4		Поз. 1...4,7 по КП179-1			273,8
	5	Каркас КР26-31	2	1.424.1-5.11-120	
	6	ф6АI ℓ=580; 0,1кг	46	без черт.	

Арматура класса Вр-I по ГОСТ 6727-80;
А-I по ГОСТ 5781-82

Поз. 7

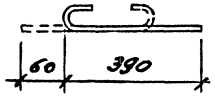

ГИП	Бажанова		1.424.1-5.11-12	
Разраб.	Петрова		Каркас КП179-1 ... КП179-4	Стадия: Р; Лист; Листов: 1
Исполн.	Николаева			ЦНИИпромзданий
Провер.	Бажанова			
Н.контр.	Бажанова			

Инв. № подл. | Подпись и дата | Взам. инв. №

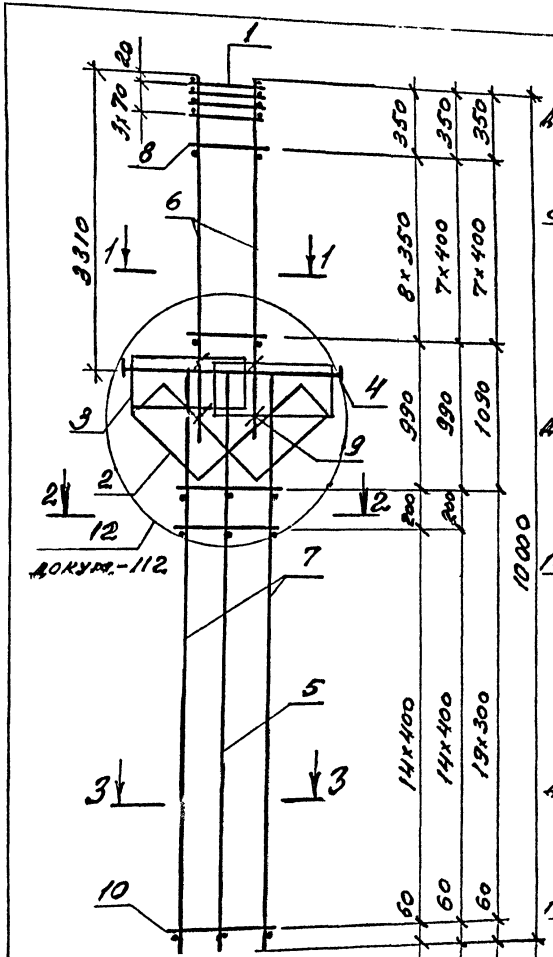

Поз. 9

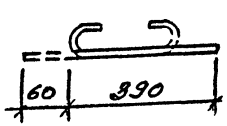

1-1
Для КП180-1...КП180-4; КП180-6; КП180-7

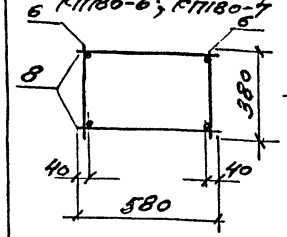

1-1
Для КП180-5; КП180-8

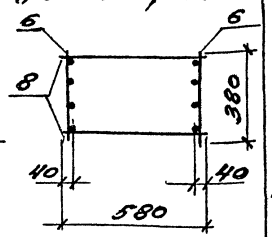

2-2
Для КП180-1...КП180-5; КП180-7; КП180-8

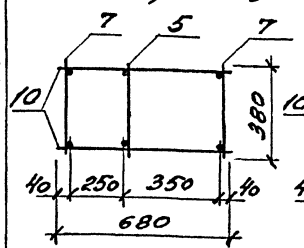

2-2
Для КП180-6

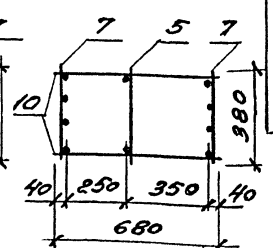

3-3
Для КП180-1...КП180-5

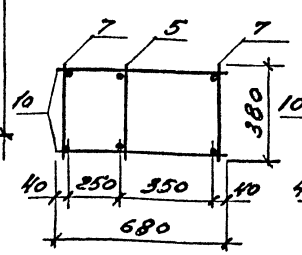

3-3
Для КП180-6...КП180-8

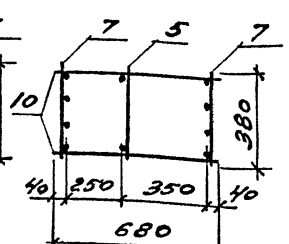

Марка каркаса	Поз.	Наименование	Кол.	Обозначение документа	Масса каркаса, кг
КП180-1	1	Сетка С2	4	1.424.1-5.3/87-143	170,2
	2	С11	2	-145	
	3	С13	2	-143	
	4	Каркас КР2-1	1	-105	
	5	КР1Н-11	1	1.424.1-5.11-116	
	6	КР5-1	2	1.424.1-5.3/87-111	
	7	КР1Н-12	2	1.424.1-5.11-116	
	8	ф5ВрI ℓ=580; 0,1кг	18	Без черт.	
	9	ф5ВрI ℓ=450; 0,1кг	8		
	10	ф5ВрI ℓ=680; 0,1кг	32	Без черт.	

1. Арматура класса Вр-I по ГОСТ 6727-80; А-I по ГОСТ 5781-82.

2. Продолжение спецификации см. л. 2.

ГИП	Бажанов	
Разраб.	Петрова	
Исполн.	Николаева	
Провер.	Бажанова	
Н.контр.	Бажанова	

1.424.1-5.11-13

Каркас КП180-1... КП180-8

Стадия	Лист	Листов
Р	1	2

ЦНИИпромзданий

Инв. № подл. | Подпись и дата | Взам. инв. №

Марка каркаса	Поз.	Наименование	Кол.	Обозначение документа	Масса каркаса, кг
КП180-2		Поз. 1...5,7,9,10 по КП180-1			187,7
	6	Каркас КР5-3	2	1.424.1-5.3/87-111	
	8	ф6АI ℓ=580; 0,1 кг	16	Без черт.	
КП180-3		Поз. 1...6,8,9 по КП180-1			186,9
	7	Каркас КР14-13	2	1.424.1-5.11-116	
	10	ф6АI ℓ=680; 0,2 кг	32	Без черт.	
КП180-4		Поз. 1...5,9 по КП180-1			194,2
	6	Каркас КР5-2	2	1.424.1-5.3/87-111	
	7	КР14-13	2	1.424.1-5.11-116	
	8	ф5ВрI ℓ=580; 0,1 кг	16	Без черт.	
	10	ф6АI ℓ=680; 0,2 кг	32	То же	
КП180-5		Поз. 1...5,8,9 по КП180-1			208,5
	6	Каркас КР5-4	2	1.424.1-5.3/87-111	
	7	КР14-13	2	1.424.1-5.11-116	
	10	ф6АI ℓ=680; 0,2 кг	32	Без черт.	

Марка каркаса	Поз.	Наименование	Кол.	Обозначение документа	Масса каркаса, кг
КП180-6		Поз. 1...5,9 по КП180-1			197,2
	6	Каркас КР5-2	2	1.424.1-5.3/87-111	
	7	КР14-4	2	-121	
	8	ф5ВрI ℓ=580; 0,1 кг	16	Без черт.	
	10	ф5ВрI ℓ=680; 0,1 кг	40	То же	
КП180-7		Поз. 1...5,9,10 по КП180-1			214,9
	6	Каркас КР5-2	2	1.424.1-5.3/87-111	
	7	КР14-17	2	1.424.1-5.11-116	
	8	ф5ВрI ℓ=580; 0,1 кг	16	Без черт.	
КП180-8		Поз. 1...5,8,9,10 по КП180-1			229,2
	6	Каркас КР5-4	2	1.424.1-5.3/87-111	
	7	КР14-17	2	1.424.1-5.11-116	

Инв. № подл. | Подпись и дата | Взам. инв. №

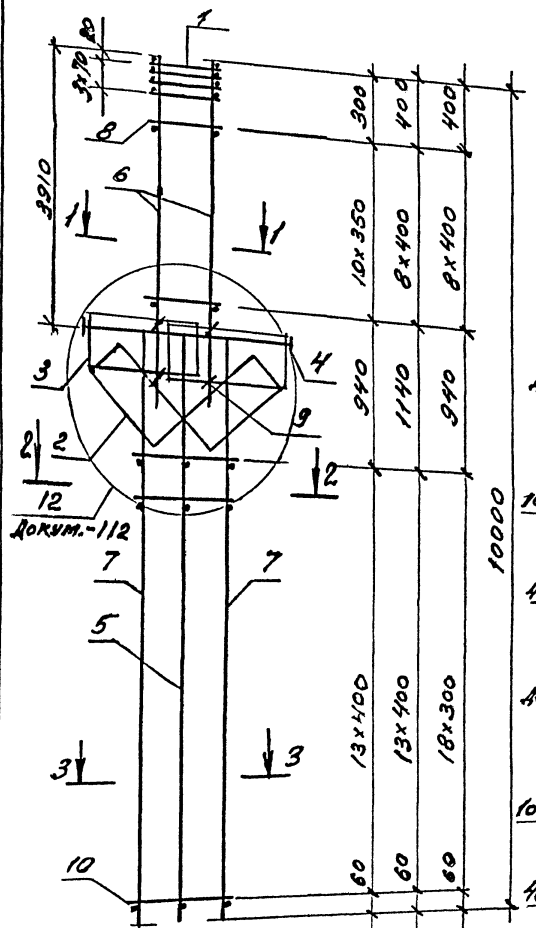

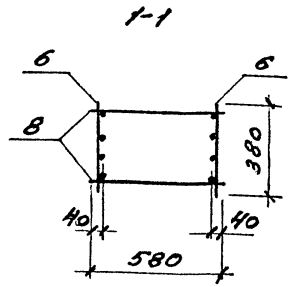

2-2
Для КП181-1...КП181-4
КП181-9...КП181-12

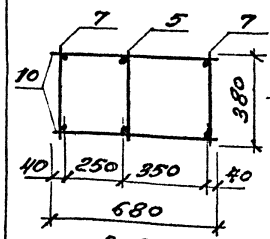

2-2
Для КП181-5
КП181-13, КП181-14

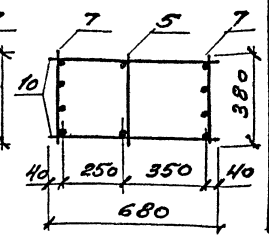

3-3
Для КП181-1...КП181-4

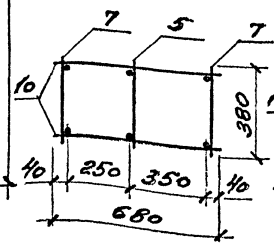

3-3
Для КП181-5;
КП181-9...КП181-14

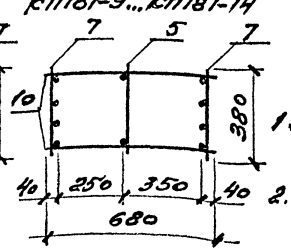

Поз 9

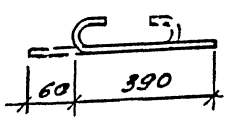

Марка каркаса	Поз	Наименование	Кол	Обозначение документа	Масса каркаса, кг
КП181-1	1	Сетка С2	4	1.424.1-5.3/87-143	201,2
	2	С11	2	-145	
	3	С13	2	-143	
	4	Каркас КР2-3	1	-106	
	5	КР12-15	1	1.424.1-5.11 -115	
	6	КР7-2	2	1.424.1-5.3/87-113	
	7	КР12-16	2	1.424.1-5.11 - 115	
	8	ф5 Вр I l=580; 0,1 кг	22	Без черт.	
	9	ф5 Вр I l=450; 0,1 кг	8		
	10	ф5 Вр I l=680; 0,1 кг	28	Без черт.	
КП181-2		Поз. 1...5, 7, 9, 10 по КП181-1			216,0
	6	Каркас КР7-3	2	1.424.1-5.3/87-113	
	8	ф5 Вр I l=580; 0,1 кг	18	Без черт.	

1. Арматура класса Вр-I по ГОСТ 6727-80; А-I по ГОСТ 5781-82
2. Продолжение спецификации см. л. 2

ГИП	Баженова		
Разраб.	Петрова		
Исполн.	Николаева		
Провер.	Баженова		
Н. контр.	Баженова		

1.424.1-5.11-14

Каркас КП181-1... КП181-5; КП181-9... КП181-14

Стадия	Лист	Листов
Р	1	2

ЦНИИпромзданий

Инв. № подл. | Подпись и дата | Взам. инв. №

Марка каркаса	Поз	Наименование	Кол.	Обозначение документа	Масса каркаса, кг
КП181-3		Поз. 1...5, 9 по КП181-1			239,6
	6	Каркас Ср7-3	2	1.424.1-5.3/87-113	
	7	Ср12-17	2	1.424.1-5.11-115	
	8	ф5Вр I с=580; 0,1 кг	18	Без черт.	
	10	ф6А I с=680; 0,2 кг	28	То же	
КП181-4		Поз. 1...5, 9 по КП181-1			260,4
	6	Каркас Ср7-4	2	1.424.1-5.3/87-113	
	7	Ср12-17	2	1.424.1-5.11-115	
	8	ф6А I с=580; 0,1 кг	18	Без черт.	
	10	ф6А I с=680; 0,2 кг	28	То же	
КП181-5		Поз. 1...5, 9 по КП181-1			233,0
	6	Каркас Ср7-3	2	1.424.1-5.3/87-113	
	7	Ср12-3	2	-118	
	8	ф5А-I с=580; 0,1 кг	18	Без черт.	
	10	ф5Вр I с=680; 0,1 кг	38	То же	
КП181-9		Поз. 1...5, 9, 10 по КП181-1			252,3
	6	Каркас Ср7-3	2	1.424.1-5.3/87-113	
	7	Ср12-8	2	-118	
	8	ф5Вр I с=580; 0,1 кг	18	Без черт.	
КП181-10		Поз. 1...5, 9, 10 по КП181-1			271,2
	6	Каркас Ср7-4	2	1.424.1-5.3/87-113	
	7	Ср12-8	2	-118	
	8	ф6А I с=580; 0,1 кг	18	Без черт.	

Марка каркаса	Поз.	Наименование	Кол.	Обозначение документа	Масса каркаса, кг
КП181-11		Поз. 1...5, 9 по КП181-1			274,9
	6	Каркас Ср7-4	2	1.424.1-5.3/87-113	
	7	Ср12-9	2	-118	
	8	ф5Вр I с=580; 0,1 кг	18	Без черт.	
	10	ф6А I с=680; 0,2 кг	28	То же	
КП181-12		Поз. 1...5, 9 по КП181-1			293,8
	6	Каркас Ср7-4	2	1.424.1-5.3/87-113	
	7	Ср12-9	2	-118	
	8	ф6А I с=580; 0,1 кг	18	Без черт.	
	10	ф6А I с=680; 0,2 кг	28	То же	
КП181-13		Поз. 1...5, 8, 9 по КП181-1			305,3
	6	Каркас Ср7-3	2	1.424.1-5.3/87-113	
	7	Ср12-6	2	-118	
	8	ф5Вр I с=580; 0,1 кг	18	Без черт.	
	10	ф6А I с=680; 0,2 кг	28	То же	
КП181-14		Поз. 1...5, 9 по КП181-1			324,2
	6	Каркас Ср7-4	2	1.424.1-5.3/87-113	
	7	Ср12-6	2	-118	
	8	ф6А I с=580; 0,1 кг	18	Без черт.	
	10	ф6А I с=680; 0,2 кг	28	То же	

Инв. № подл. | Подпись и дата | Взам. инв. №

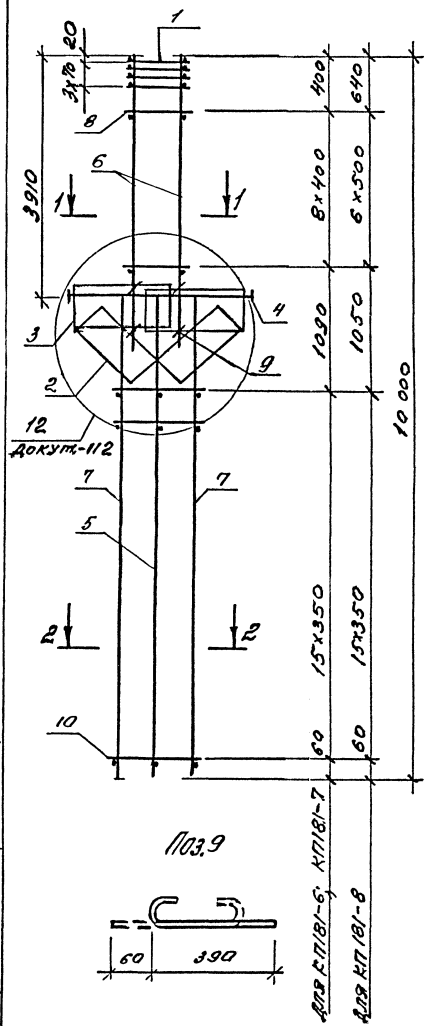

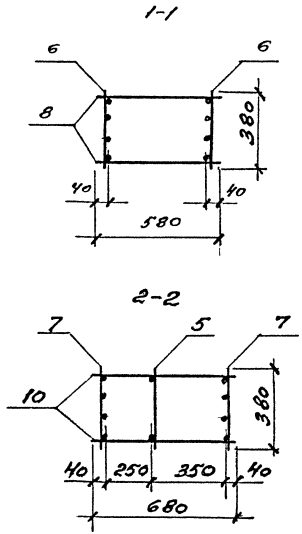

Марка каркаса	Поз.	Наименование	Кол.	Обозначение документа	Масса каркаса, кг
КП181-6	1	Сетка С2	4	1.424.1-5.3/87-143	254,2
	2	С11	2	-145	
	3	С13	2	-143	
	4	Каркас КР2-3	1	-106	
	5	КР12-15	1	-111	
	6	КР7-3	2	-113	
	7	КР12-4	2	-118	
	8	ф5ВрI ℓ=580; 0,1кг	18	Без черт.	
	9	ф5ВрI ℓ=450; 0,1кг	8		
	10	ф5ВрI ℓ=680; 0,1кг	32	Без черт.	
КП181-7		Поз.1...5,7,9,10 по КП181-6			273,1
	6	Каркас КР7-4	2	1.424.1-5.3/87-113	
	8	ф6АI ℓ=580; 0,1кг	18	Без черт.	
КП181-8		Поз.1...5,7,9,10 по КП181-6			304,1
	6	Каркас КР7-5	2	1.424.1-5.3/87-113	
	8	ф8АI ℓ=580; 0,2кг	14	Без черт	

Арматура класса Вр-I по ГОСТ 6727-80;
А-I по ГОСТ 5781-82

				1.424.1-5.11-15			
ГИП	Бажанова			Каркас КП181-6 ... КП181-8	Стадия	Лист	Листов
Разраб	Петрова				Р		1
Исполн	Николаева				ЦНИИпромзданий		
Провер.	Бажанова						
Н.контр	Бажанова						

Инв № подл. | Подпись и дата | Взам. инв. №

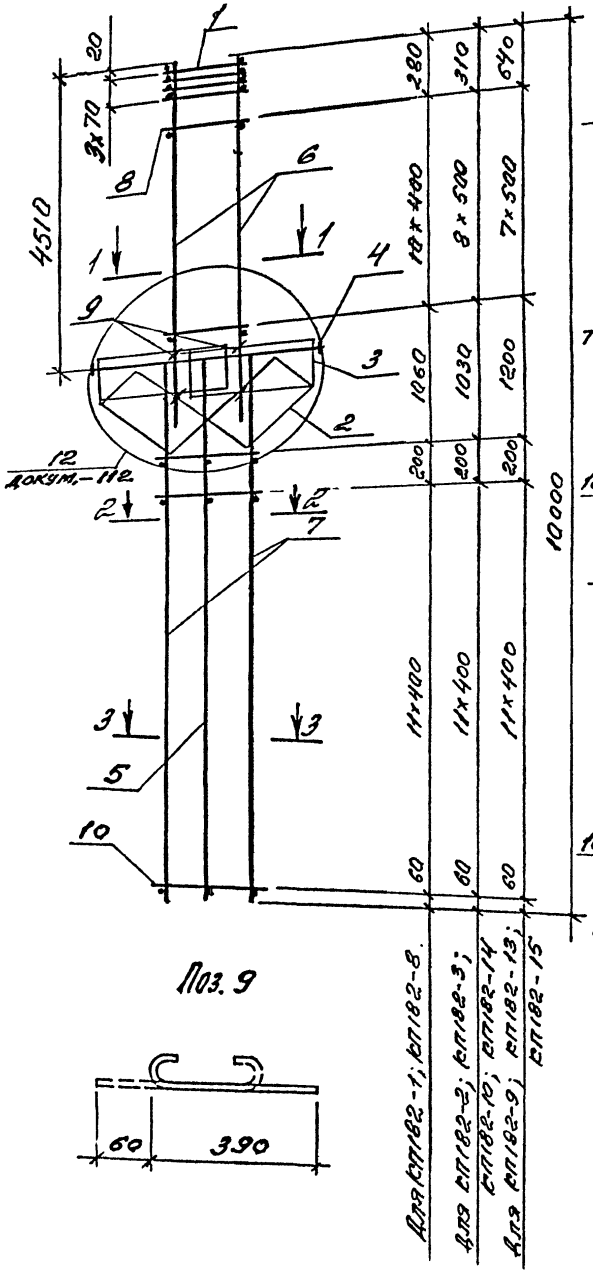

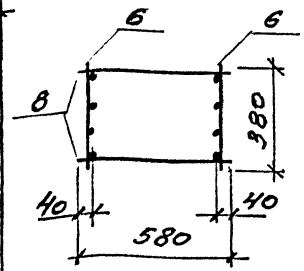

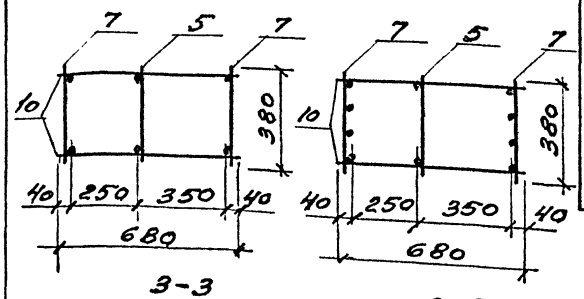

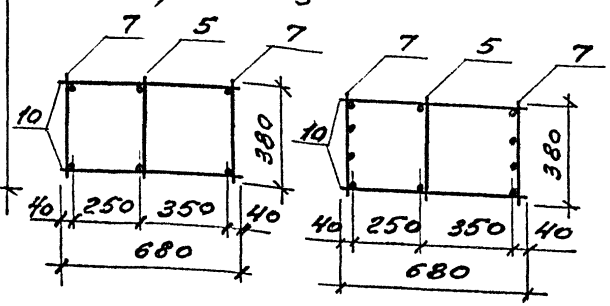

Поз. 9

Марка каркаса	Поз.	Наименование	Кол.	Обозначение документа	Масса каркаса, кг
КП182-1	1	Сетка С2	4	1.424.1-5.3/87-143	256,3
	2	С11	2	-145	
	3	С13	2	-143	
	4	Каркас КР2-5	1	-107	
	5	КР10-11	1	1.424.1-5.11-114	
	6	КР9-2	2	1.424.1-5.3/87-115	
	7	КР10-13	2	1.424.1-5.11-114	
	8	ф6АI ℓ=580; 0,1кг	22	Без черт.	
	9	ф5ВрI ℓ=450; 0,1кг	8		
	10	ф6АI ℓ=680; 0,2 кг	26	Без черт.	

1. Арматура класса Вр-I по ГОСТ 6727-80; А-I по ГОСТ 5781-82.

2. Продолжение спецификации см. л. 2.

ГИП	Баранов		
Разраб.	Петрова		
Н.отдел.	Николаева		
Провер.	Баранова		
Н.контр.	Баранова		

1.424.1-5.11-16

Каркас КП182-1... КП182-3; КП182-8... КП182-10; КП182-13... КП182-15

Стадия	Лист	Листов
Р	1	2

ЦНИИПромзданий

Инв. № подл. | Подпись и дата | Взам. инв. №

Марка каркаса	Поз	Наименование	Кол	Обозначение документа	Масса каркаса, кг
КП182-2		Поз. 1...5, 7, 9, 10 по КП182-1			329,7
	6	Каркас КР9-4	2	1.424.1-5.3/87-115	
	8	ф8 AI ℓ=580; 0,2 кг	18	Без черт.	
КП182-3		Поз. 1...5, 9, 10 по КП182-1			362,5
	6	Каркас КР9-4	2	1.424.1-5.3/87-115	
	7	КР10-23	2	1.424.1-5.11-114	
	8	ф8 AI ℓ=580; 0,2 кг	18	Без черт.	
КП182-8		Поз. 1...6, 8, 9 по КП182-1			297,1
	7	Каркас КР10-16	2	1.424.1-5.11-114	
	10	ф5 BpI ℓ=680; 0,1 кг	26	Без черт.	
КП182-9		Поз. 1...5, 9 по КП182-1			331,1
	6	Каркас КР9-3	2	1.424.1-5.3/87-115	
	7	КР10-16	2	1.424.1-5.11-114	
	8	ф8 AI ℓ=580; 0,2 кг	16	Без черт.	
	10	ф5 AI ℓ=680; 0,1 кг	26	То же	

Марка каркаса	Поз	Наименование	Кол	Обозначение документа	Масса каркаса, кг
КП182-10		Поз. 1...5, 9 по КП182-1			370,5
	6	Каркас КР9-4	2	1.424.1-5.3/87-115	
	7	КР10-16	2	1.424.1-5.11-114	
	8	ф8 AI ℓ=580; 0,2 кг	18	Без черт.	
	10	ф5 AI ℓ=680; 0,1 кг	26	То же	
КП182-13		Поз. 1...5, 9, 10 по КП182-1			328,3
	6	Каркас КР9-3	2	1.424.1-5.3/87-115	
	7	КР10-20	2	1.424.1-5.11-114	
	8	ф8 AI ℓ=580; 0,2 кг	16	Без черт.	
КП182-14		Поз. 1...5, 9, 10 по КП182-1			367,7
	6	Каркас КР9-4	2	1.424.1-5.3/87-115	
	7	КР10-20	2	1.424.1-5.11-114	
	8	ф8 AI ℓ=580; 0,2 кг	18	Без черт.	
КП182-15		Поз. 1...5, 9, 10 по КП182-1			355,9
	6	Каркас КР9-3	2	1.424.1-5.3/87-115	
	7	КР10-17	2	1.424.5.11-114	
	8	ф8 AI ℓ=580; 0,2 кг	16	Без черт.	

Инв. № подл. | Подпись и дата | Взам. инв. №

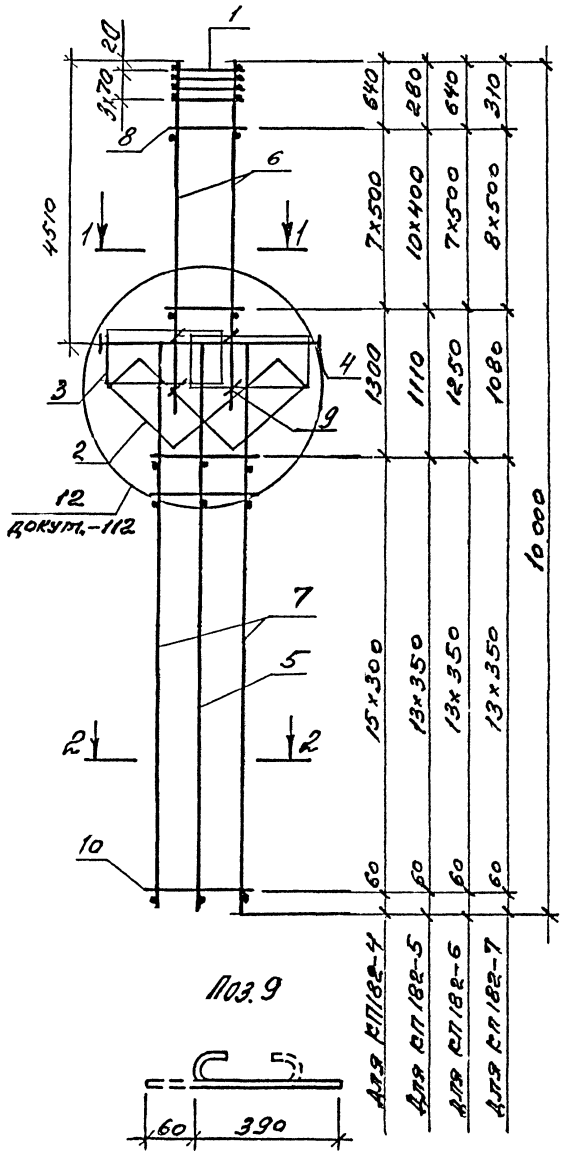

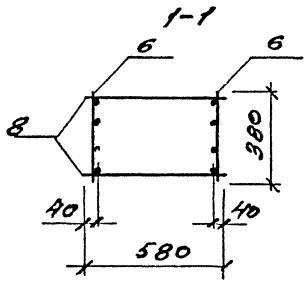

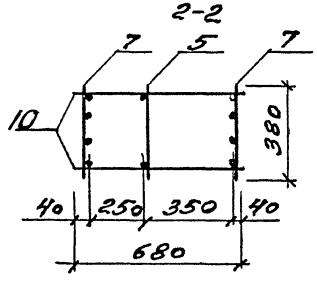

Поз. 9

Марка каркаса	Поз.	Наименование	Кол.	Обозначение документа	Масса каркаса, кг
КП182-4	1	Сетка С2	4	1.424.1-5.3/87-143	293,0
	2	С11	2	-145	
	3	С13	2	-143	
	4	Каркас КР2-5	1	-107	
	5	КР10-11	1	1.424.1-5.11-114	
	6	КР9-3	2	1.424.1-5.3/87-115	
	7	КР10-14	2	1.424.1-5.11-114	
	8	ф8 AI ℓ=580; 0,2 кг	16	Без черт.	
	9	ф5 BpI ℓ=450; 0,1 кг	8		
	10	ф5 BpI ℓ=680; 0,1 кг	32	Без черт.	
КП182-5		Поз. 1...5, 9 по КП182-4			276,7
	6	Каркас КР9-2	2	1.424.1-5.3/87-115	
	7	КР10-15	2	1.424.1-5.11-114	
	8	ф6 AI ℓ=580; 0,1 кг	22	Без черт.	
	10	ф5 BpI ℓ=680; 0,1 кг	28	То же	
КП182-6		Поз. 1...6, 8, 9 по КП182-4			310,7
	7	Каркас КР10-15	2	1.424.1-5.11-114	
	10	ф5 BpI ℓ=680; 0,1 кг	28	Без черт.	
КП182-7		Поз. 1...5, 9 по КП182-4			350,1
	6	Каркас КР9-4	2	1.424.1-5.3/87-115	
	7	КР10-15	2	1.424.1-5.11-114	
	8	ф8 AI ℓ=580; 0,2 кг	18	Без черт.	
	10	ф5 BpI ℓ=680; 0,1 кг	28	То же	

Арматура класса Вр-I по ГОСТ 6727-80;
А-I по ГОСТ 5781-82

ГИП	Баянова		1.424.1-5.11-17
Разраб.	Петрова		Каркас КП182-4... КП182-7
Исполн.	Николаева		Стадия: Р; Лист; Листов: 1
Провер.	Баянова		ЦНИИпромзданий
Н. контр.	Баянова		

Инв. № подл. | Подпись и дата | Взам. инв. №

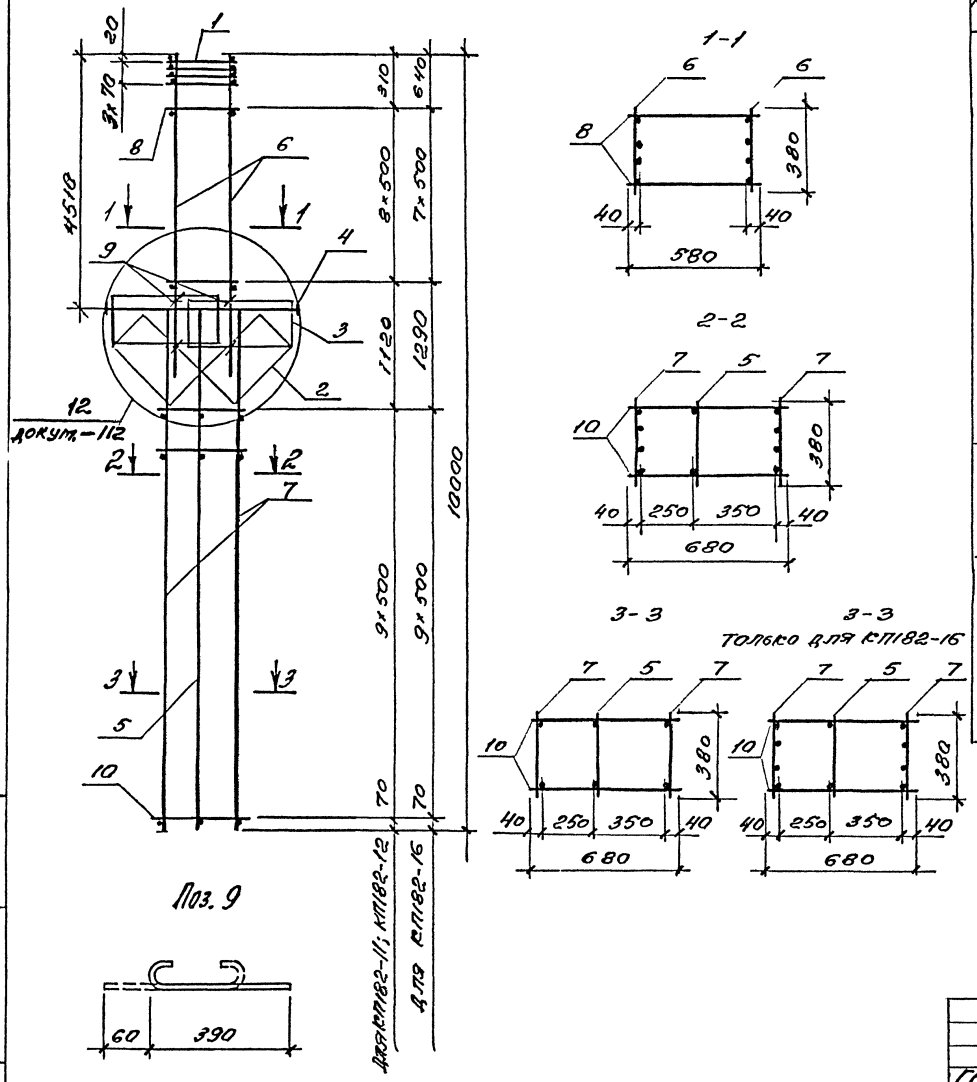

Марка каркаса	Поз.	Наименование		Обозначение документа	Масса каркаса, кг
КП182-11	1	Сетка С2	4	1.424.1-5.3/87-143	426,3
	2	С11	2	-145	
	3	С13	2	-143	
	4	Каркас КР2-5	1	-107	
	5	КР10-11	1	1.424.1-5.11-114	
	6	КР9-4	2	1.424.1-5.3/87-115	
	7	КР10-24	2	1.424.1-5.11-114	
	8	ф8АI е=580; 0,2кг	18	Без черт.	
	9	ф5ВрI е=450; 0,1кг	8		
	10	ф8АI е=680; 0,3кг	20	Без черт.	
КП182-12		Поз.1...5,7...10 по КП182-11			463,1
	6	Каркас КР9-5	2	1.424.1-5.3/87-115	
КП182-16		Поз. 1...5, 9, 10 по КП182-11			395,6
	6	Каркас КР9-3	2	1.424.1-5.3/87-115	
	7	КР10-18	2	1.424.1-5.11-114	
	8	ф8АI е=580; 0,2кг	16	Без черт.	

Арматура класса Вр-I по ГОСТ 6727-80;
А-I по ГОСТ 5781-82

				1.424.1-5.11-18		
ГИП	Бажанова			Каркас КП182-11; КП182-12; КП182-16	Стадия	Лист	Листов
Разраб.	Петрова				Р		1
Исполн.	Николаева				ЦНИИпромзданий		
Провер.	Бажанова						
Н.контр.	Бажанова						

Инв.№ подл. | Подпись и дата | Взам.инв.№

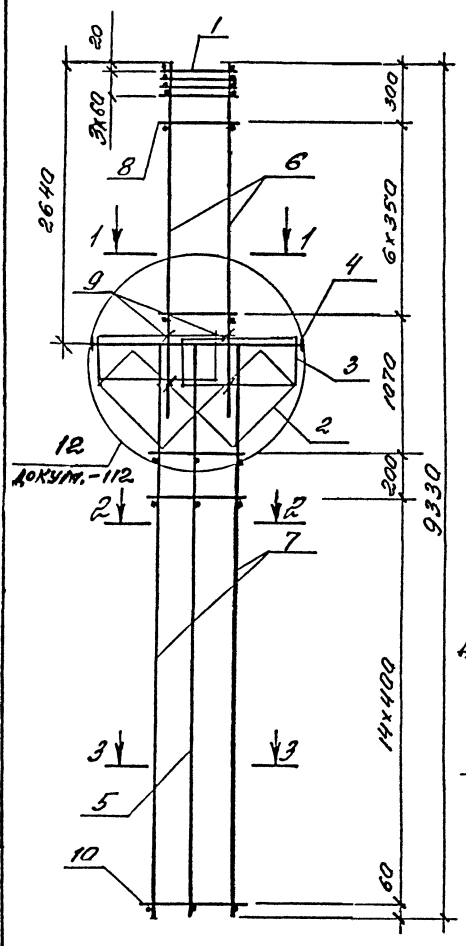

Поз. 9

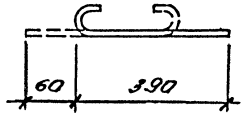

1-1

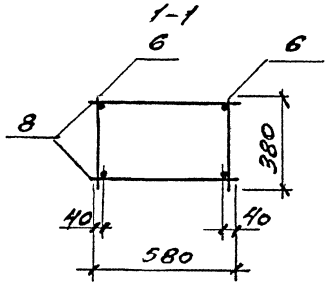

2-2

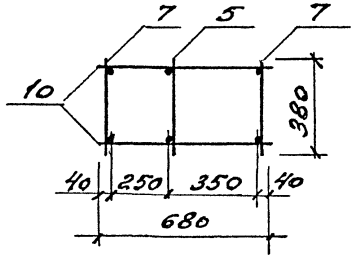

3-3
для КП183-1; КП183-2

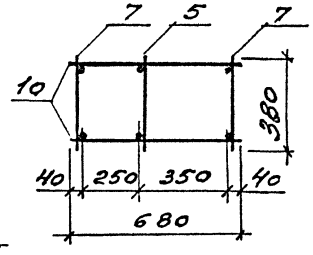

3-3
для КП183-3

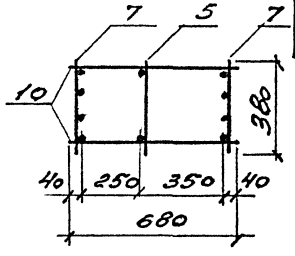

Марка каркаса	Поз	Наименование	Кол.	Обозначение документа	Масса каркаса, кг
КП183-1	1	Сетка С3	4	1.424.1-5.3/87-143	166,7
	2	С11	2	-145	
	3	С13	2	-143	
	4	Каркас КР2-1	1	-105	
	5	КР14-11	1	1.424.1-5.11-116	
	6	КР3-1	2	1.424.1-5.3/87-143	
	7	КР14-12	2	1.424.1-5.11-116	
	8	ф5 Вр I ℓ=580; 0,1 кг	14	Без черт.	
	9	ф5 Вр I ℓ=450; 0,1 кг	8		
	10	ф5 Вр I ℓ=680; 0,1 кг	32	Без черт.	
КП183-2		Поз. 1...6, 8, 9 по КП183-1			183,4
	7	Каркас КР14-13	2	1.424.1-5.11-116	
	10	ф6 А I ℓ=680; 0,2 кг	32	Без черт.	
КП183-3		Поз. 1...6, 8...10 по КП183-1			204,0
	7	Каркас КР14-17	2	1.424.1-5.11-116	

Арматура класса Вр-I по ГОСТ 6727-80;
А-I по ГОСТ 5781-82

ГИП	Баянова		
Разраб	Петрова		
Исполн	Николаева		
Провер	Баянова		
Н. контр.	Баянова		

1.424.1-5.11-13

Каркас КП183-1... КП183-3

Стадия	Лист	Листов
Р		1

ЦНИИпромзданий

Инв. № подл. | Подпись и дата | Взам. инв. №

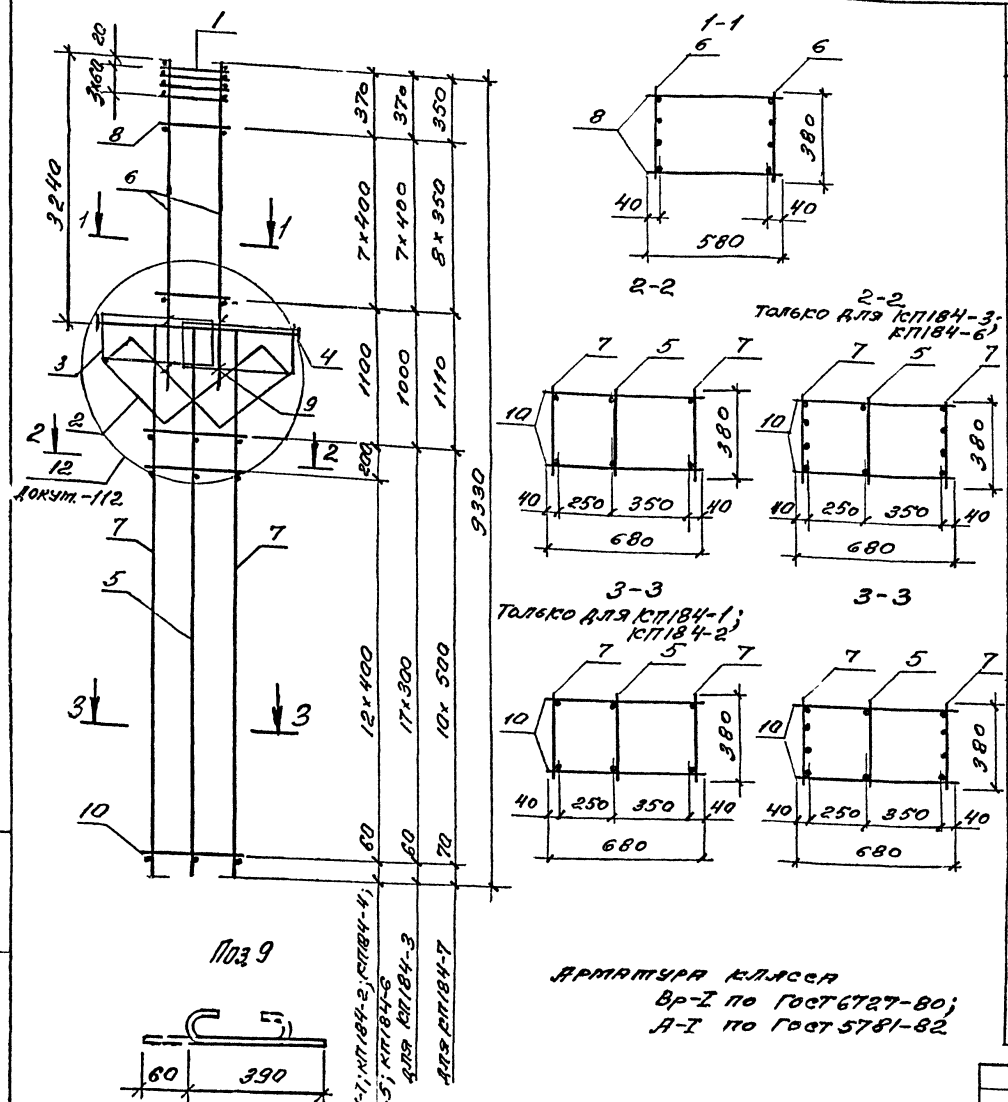

Арматура классов
Вр-I по ГОСТ 6727-80;
А-I по ГОСТ 5781-82

Марка каркаса	Поз.	Наименование	Кол.	Обозначение документа	Масса каркаса, кг
КП184-1	1	Сетка С3	4	1.424.1-5.3/87-143	207,9
	2	С11	2	-145	
	3	С13	2	-143	
	4	Каркас КР2-3	1	-106	
	5	КР12-15	1	1.424.1-5.11-115	
	6	КР5-5	2	1.424.1-5.3/87-111	
	7	КР12-16	2	1.424.1-5.11-115	
	8	ф5ВрI l=580; 0,1 кг	16	Без черт.	
	9	ф5ВрI l=450; 0,1 кг	8		
	10	ф5ВрI l=680; 0,1 кг	28	Без черт	
КП184-2		Поз. 1...5,7,9,10 по КП184-1			224,9
	6	Каркас КР5-6	2	1.424.1-5.3/87-111	
	8	ф6АI l=580; 0,1 кг	16	Без черт	
КП184-3		Поз. 1... 6, 8...10 по КП184-1			225,9
	7	Каркас КР12-3	2	1.424.1-5.11-115	
	10	ф5ВрI l=680; 0,1 кг	36	Без черт.	
КП184-4		Поз. 1...6, 8... 10 по КП184-1			244,2
	7	Каркас КР12-8	2	1.424.1-5.3/87-118	
КП184-5		Поз. 1...6, 8, 9 по КП184-1			266,9
	7	Каркас КР12-9	2	1.424.1-5.3/87-118	
	10	ф6АI l=680; 0,2 кг	28	Без черт.	
КП184-6		Поз. 1...6, 8, 9 по КП184-1			296,3
	7	Каркас КР12-6	2	1.424.1-5.3/87-118	
	10	ф6АI l=680; 0,2 кг	28	Без черт.	
КП184-7		Поз. 1...5,9 по КП184-1			289,9
	6	Каркас КР5-4	2	1.424.1-5.3/87-111	
	7	КР12-10	2	-118	
	8	ф5ВрI l=580; 0,1кг	18	Без черт.	
	10	ф6АI l=680; 0,1кг	22	То же	

ГИП	Бажанова		
Разраб.	Петрова		
Исполн.	Николаева		
Провер.	Бажанова		
Н. контр.	Бажанова		

1.424.1-5.11-20

Каркас КП184-1 ... КП184-7

Стадия	Лист	Листов
Р		1

ЦНИИпромзданий

Инв. № подл. | Подпись и дата | Взам. инв. №

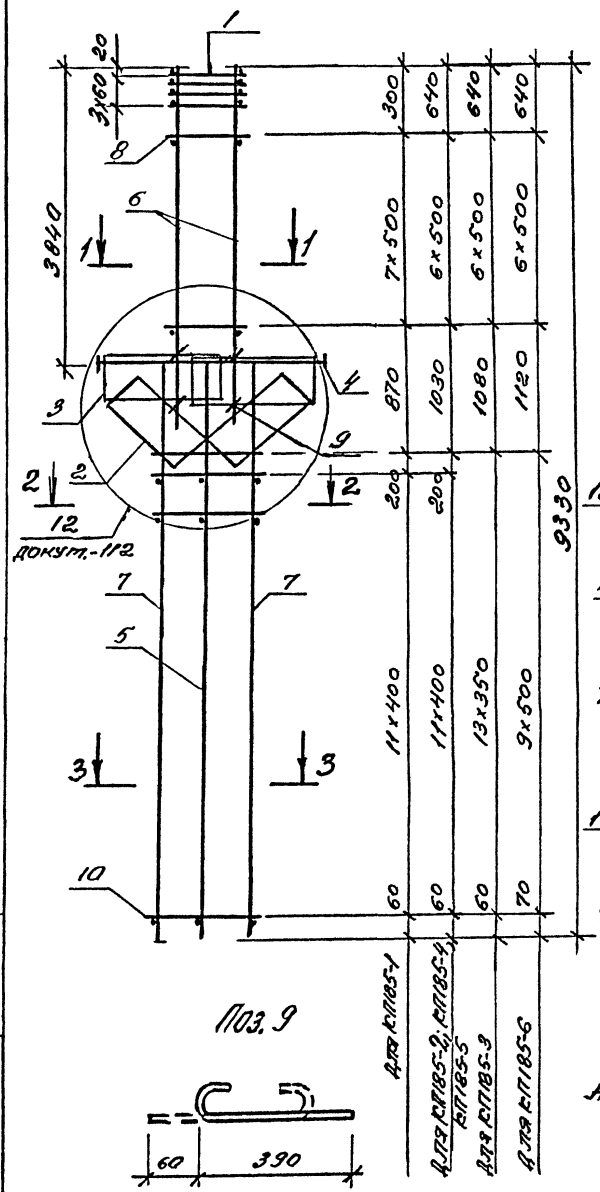

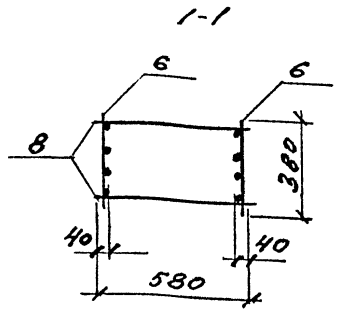

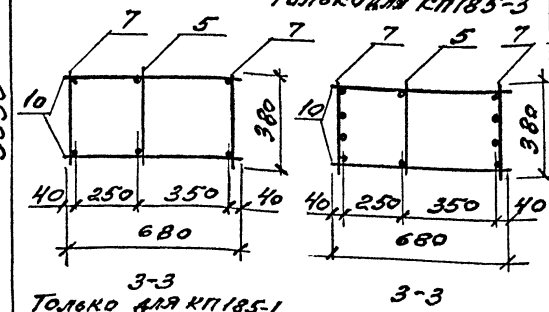

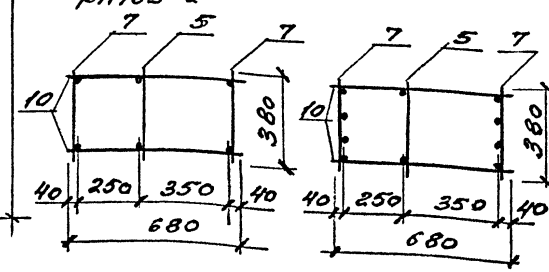

Поз. 9

Арматура классов
Вр-I по ГОСТ 6727-80;
А-I по ГОСТ 5781-82

Марка каркаса	Поз.	Наименование	Кол.	Обозначение документа	Масса каркаса, кг
КП185-1	1	Сетка С3	4	1.424.1-5.3/87-143	276,4
	2	С11	2	-145	
	3	С13	2	-143	
	4	Каркас КР2-5	1	-107	
	5	КР10-11	1	1.424.1-5.11-114	
	6	КР7-5	2	1.424.1-5.3/87-113	
	7	КР10-13	2	1.424.1-5.11-114	
	8	ф8АI ℓ=580; 0,2кг	16	Без черт.	
	9	ф5ВрI ℓ=450; 0,1кг	8		
	10	ф6АI ℓ=680; 0,2кг	26	Без черт.	
КП185-2		Поз. 1...5, 7, 9, 10 по КП185-1			311,8
	6	Каркас КР7-6	2	1.424.1-5.3/87-113	
	8	ф8АI ℓ=580; 0,2 кг	14	Без черт.	
КП185-3		Поз. 1...6, 9 по КП185-1			296,8
	7	Каркас КР10-15	2	1.424.1-5.11-114	
	8	ф8АI ℓ=580; 0,2кг	14	Без черт.	
	10	ф5ВрI ℓ=680; 0,1кг	28	То же	
КП185-4		Поз. 1...6, 9, 10 по КП185-1			314,4
	7	Каркас КР10-20	2	1.424.1-5.11-114	
	8	ф8АI ℓ=580; 0,2 кг	14	Без черт.	
КП185-5		Поз. 1...5, 9, 10 по КП185-1			349,8
	6	Каркас КР7-6	2	1.424.1-5.3/87-113	
	7	КР10-20	2	1.424.1-5.11-114	
	8	ф8АI ℓ=580; 0,2кг	14	Без черт.	
КП185-6		Поз. 1... 6, 9 по КП185-1			346,8
	7	Каркас КР10-21	2	1.424.1-5.11-114	
	8	ф8АI ℓ=580; 0,2кг	14	Без черт.	
	10	ф8АI ℓ=680; 0,3кг	20	То же	

ГИП	Баманова		1.424.1-5.11-21
Разраб.	Петрова		Каркас КП185-1... КП185-6
Исполн.	Николаева		Стадия Р; Лист; Листов 1
Провер.	Баманова		ЦНИИпромзданий
Н. контр.	Баманова		

Инв. № подл. | Подпись и дата | Взам. инв. №

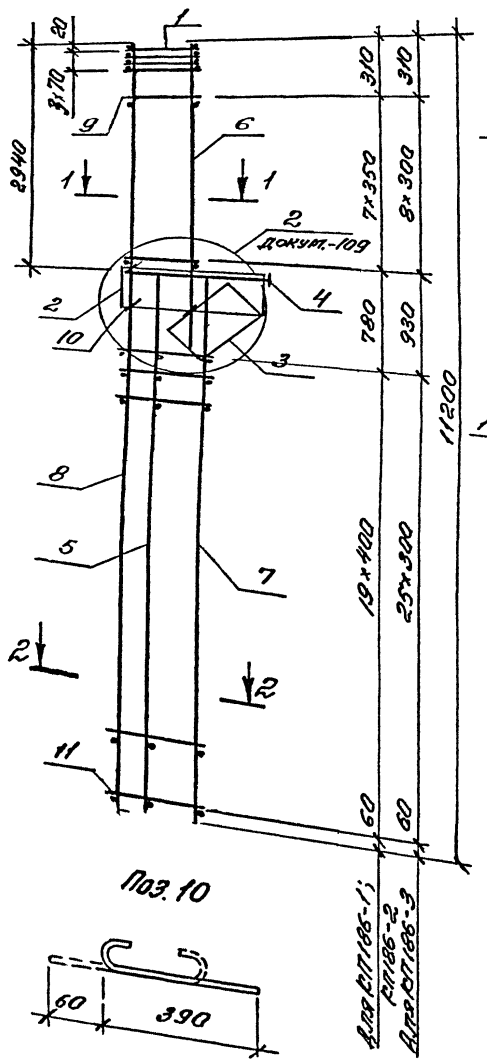

Поз. 10

1-1

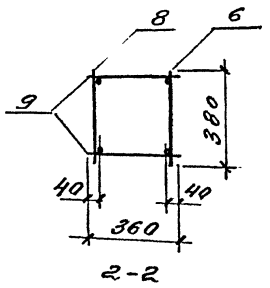

2-2

1-1

Только для КП186-3

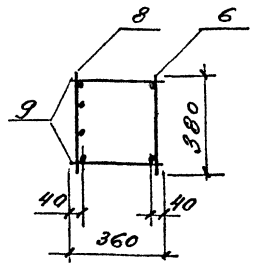

2-2

Только для КП186-3

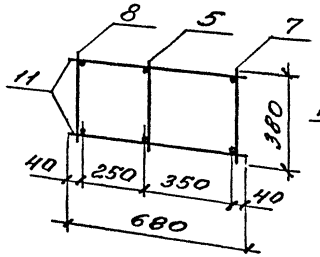

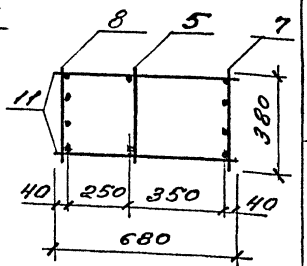

Марка каркаса	Поз	Наименование	Кол	Обозначение документа	Масса каркаса, кг
КП186-1	1	Сетка С1	4	1.424.1-5.3/87-143	155,7
	2	С4	1	-143	
	3	С7	1	-144	
	4	Каркас КР1-1	1	-103	
	5	КР20-8	1	1.424.1-5.11-119	
	6	КР4-2	1	1.424.1-5.3/87-110	
	7	КР20-9	1	1.424.1-5.11-119	
	8	КР53-1	1	-122	
	9	ф5ВрI l=360; 0,1кг	16	Без черт.	
	10	ф5ВрI l=450; 0,1кг	4		
	11	ф5ВрI l=680; 0,1кг	40	Без черт.	
КП186-2		Поз. 1...5,10 по КП186-1			180,4
	6	Каркас КР4-3	1	1.424.1-5.3/87-110	
	7	КР20-10	1	1.424.1-5.11-119	
	8	КР53-2	1	-122	
	9	ф6АI l=360; 0,1кг	16	Без черт.	
	11	ф6АI l=680; 0,2 кг	40	То же	
КП186-3		Поз. 1...5,10 по КП186-1			182,2
	6	Каркас КР4-3	1	1.424.1-5.3/87-110	
	7	КР20-11	1	1.424.1-5.11-119	
	8	КР53-5	1	-122	
	9	ф5ВрI l=360; 0,1кг	18	Без черт.	
	11	ф5ВрI l=680; 0,1кг	52	То же	

Арматура класса Вр-I по ГОСТ 6727-80; А-I по ГОСТ 5781-82

Инв. № подл. | Подпись и дата | Взам. инв. №

ГИП	Баниянов	
Разраб	Петрова	
Исполн	Николаева	
Провер.	Баниянов	
Н. контр.	Баниянов	

1.424.1-5.11-22

Каркас КП186-1... КП186-3

Стадия	Лист	Листов
Р		1

ЦНИИПромзданий

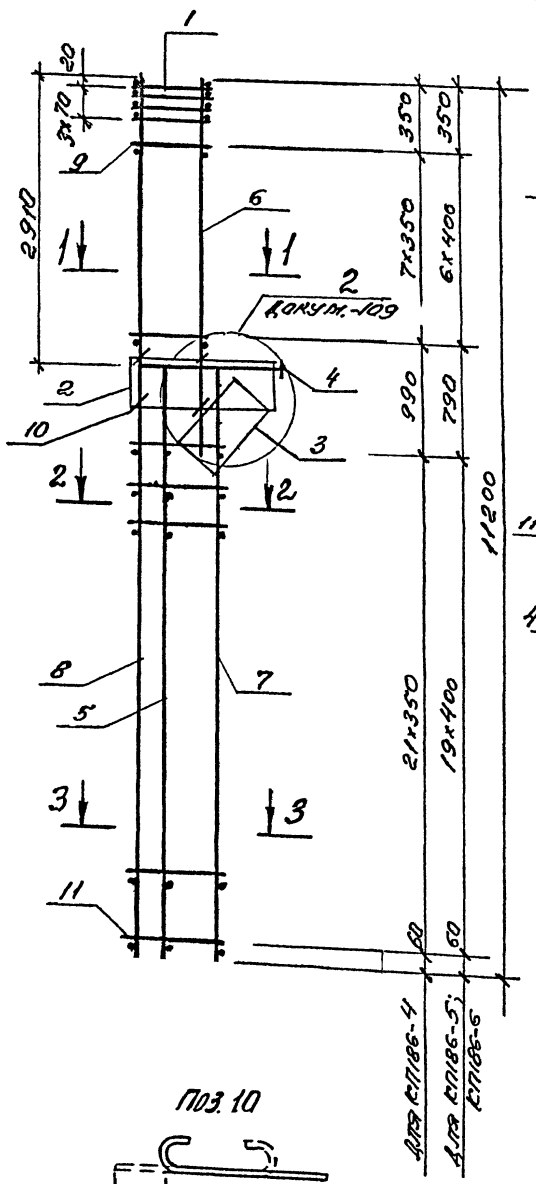

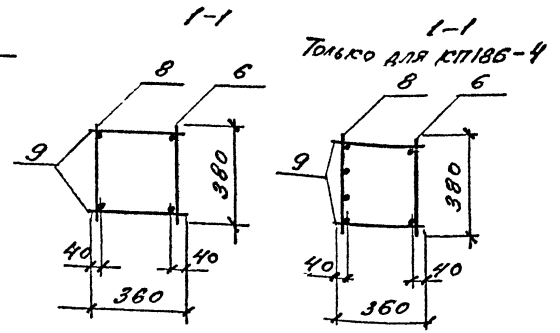

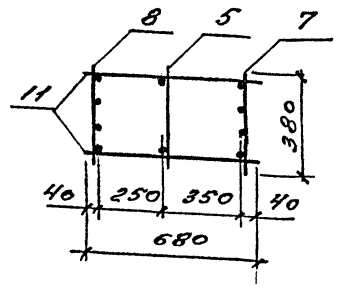

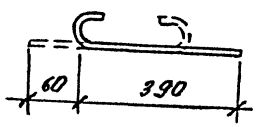

Марка каркаса	Поз.	Наименование	Кол.	Обозначение документа	Масса каркаса, кг
КП186-4	1	Сетка С1	4	1.424.1-5.3/87-143	217,3
	2	С4	1	-143	
	3	С7	1	-144	
	4	Каркас КР1-1	1	-103	
	5	КР20-8	1	1.424.1-5.11-119	
	6	КР4-4	1	1.424.1-5.3/87-110	
	7	КР20-12	1	1.424.1-5.11-119	
	8	КР53-10	1	-122	
	9	ф6АI l=360; 0,1кг	16	Без черт.	
	10	ф5ВрI l=450; 0,1кг	4		
	11	ф5ВрI l=680; 0,1кг	44	Без черт.	
КП186-5		Поз. 1...6,10 по КП186-4			208,6
	7	Каркас КР20-13	1	1.424.1-5.11-119	
	8	КР53-14	1	-122	
	9	ф6АI l=360; 0,1кг	14	Без черт.	
	11	ф5ВрI l=680; 0,1кг	40	То же	
КП186-6		Поз. 1...6,10 по КП186-4			242,3
	7	Каркас КР20-14	1	1.424.1-5.11-119	
	8	КР53-23	1	-122	
	9	ф6АI l=360; 0,1кг	14	Без черт.	
	11	ф6АI l=680; 0,2 кг	40	То же	

Арматура класса Вр-I по ГОСТ 6727-80;
А-I по ГОСТ 5781-82.

ГИП	Баниянова	
Разраб.	Петрова	
Испол.	Николаева	
Провер.	Баниянова	
Н. контр.	Баниянова	

1.424.1-5.11-23

Каркас КП186-4... КП186-6

Стадия	Лист	Листов
Р		1

ЦНИИпромзданий

Инв. № подл. | Подпись и дата | Взам. инв. №

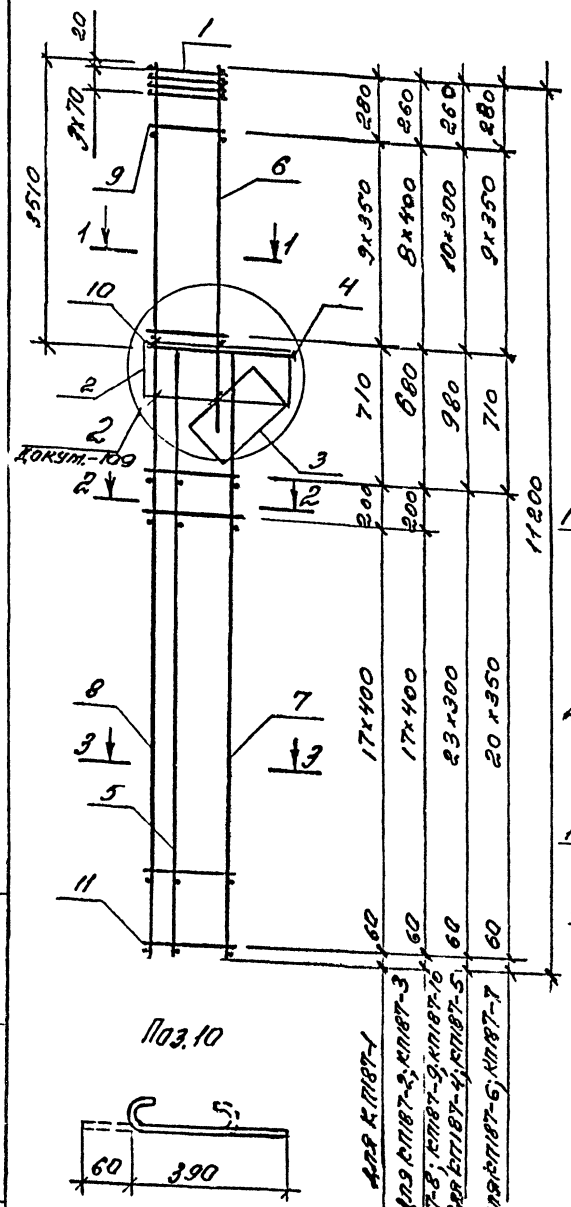

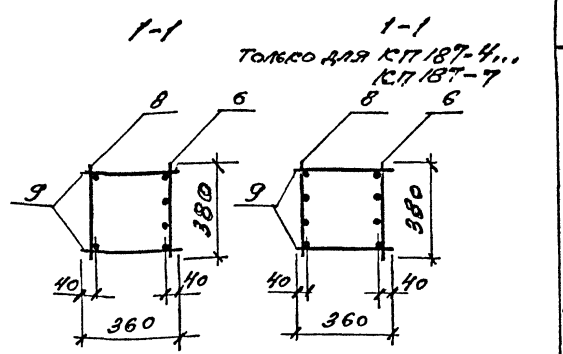

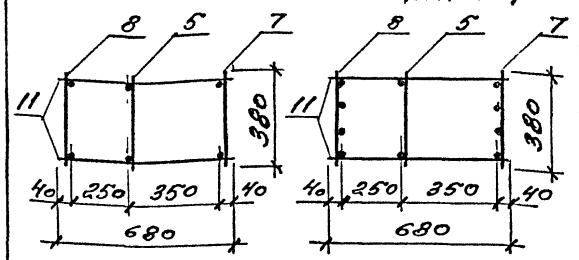

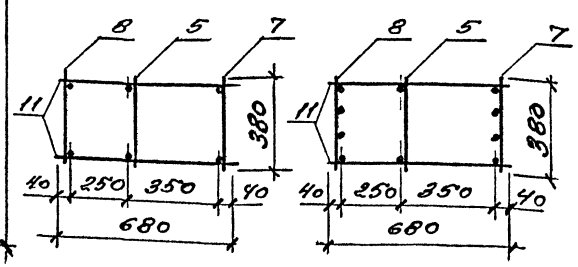

Поз. 10

Марка каркаса	Поз	Наименование	Кол	Обозначение документа	Масса каркаса, кг
КП187-1	1	Сетка С1	4	1.424.1-5.3/87-143	165,3
	2	С4	1	-143	
	3	С7	1	-144	
	4	Каркас КР1-1	1	-103	
	5	КР18-9	1	1.424.1-5.11-118	
	6	КР6-2	1	1.424.1-5.3/87-112	
	7	КР18-10	1	1.424.1-5.11-118	
	8	КР53-1	1	-122	
	9	ф5 Вр I с=360; 0,1 кг	20	Без черт.	
	10	ф5 Вр I с=450; 0,1 кг	4		
	11	ф5 Вр I с=680; 0,1 кг	38	Без черт.	
КП187-2		Поз. 1...5, 7, 8, 10, 11 по КП187-1			180,8
	6	Каркас КР6-4	1	1.424.1-5.3/87-112	
	9	ф6 А I с=360; 0,1 кг	18	Без черт.	

1. Арматура класса Вр-I по ГОСТ 6727-80; А-I по ГОСТ 5781-82

2. Продолжение спецификации см. л. 2.

ГИП	Баранова		
Разраб.	Петрова		
Исполн.	Николаева		
Провер.	Баранова		
Н. контр.	Баранова		

1.424.1-5.11-24

Каркас КП187-1... КП187-10

Стадия	Лист	Листов
Р	1	2

ЦНИИпромзданий

Инв. № подл. | Подпись и дата | Взам. инв. №

Марка каркаса	Поз.	Наименование	Кол.	Обозначение документа	Масса каркаса, кг
КП187-3		Поз. 1...5, 10 по КП187-1			195,8
	6	Каркас КР6-3	1	1.424.1-5.3/87-112	
	7	КР18-11	1	1.424.1-5.11-118	
	8	КР53-2	1	-122	
	9	ф6 AI ℓ=360; 0,1 кг	18	Без черт.	
	11	ф6 AI ℓ=680; 0,2 кг	38	То же	
КП187-4		Поз. 1...5, 10 по КП187-1			192,4
	6	Каркас КР6-3	1	1.424.1-5.3/87-112	
	7	КР18-12	1	1.424.1-5.11-118	
	8	КР53-4	1	-122	
	9	ф5 BpI ℓ=360; 0,1 кг	22	Без черт.	
	11	ф5 BpI ℓ=680; 0,1 кг	48	То же	
КП187-5		Поз. 1...5, 10 по КП187-1			201,3
	6	Каркас КР6-4	1	1.424.1-5.3/87-112	
	7	КР18-12	1	1.424.1-5.11-118	
	8	КР53-4	1	-122	
	9	ф5 BpI ℓ=360; 0,1 кг	22	Без черт.	
	11	ф5 BpI ℓ=680; 0,1 кг	48	То же	
КП187-6		Поз. 1...5, 9, 10 по КП187-1			221,2
	6	Каркас КР6-3	1	1.424.1-5.3/87-112	
	7	КР18-13	1	1.424.1-5.11-118	
	8	КР53-8	1	-122	
	11	ф5 BpI ℓ=680; 0,1 кг	42	Без черт.	

Марка каркаса	Поз.	Наименование	Кол.	Обозначение документа	Масса каркаса, кг
КП187-7		Поз. 1...5, 10 по КП187-1			230,0
	6	Каркас КР6-4	1	1.424.1-5.3/87-112	
	7	КР18-13	1	1.424.1-5.11-118	
	8	КР53-8	1	-122	
	9	ф6 AI ℓ=360; 0,1 кг	20	Без черт.	
	11	ф5 BpI ℓ=680; 0,1 кг	42	То же	
КП187-8		Поз. 1...5, 10, 11 по КП187-1			214,5
	6	Каркас КР6-3	1	1.424.1-5.3/87-112	
	7	КР18-14	1	1.424.1-5.11-118	
	8	КР53-13	1	-122	
	9	ф5 BpI ℓ=360; 0,1 кг	18	Без черт.	
КП187-9		Поз. 1...5, 10, 11 по КП187-1			238,2
	6	Каркас КР6-5	1	1.424.1-5.3/87-112	
	7	КР18-14	1	1.424.1-5.11-118	
	8	КР53-13	1	-122	
	9	ф8 AI ℓ=360; 0,1 кг	18	Без черт.	
КП187-10		Поз. 1...5, 10 по КП187-1			247,1
	6	Каркас КР6-3	1	1.424.1-5.3/87-112	
	7	КР18-15	1	1.424.1-5.11-118	
	8	КР53-21	1	-122	
	9	ф6 AI ℓ=360; 0,1 кг	18	Без черт.	
	11	ф6 AI ℓ=680; 0,2 кг	38	То же	

Инв. № подл. | Подпись и дата | Взам. инв. №

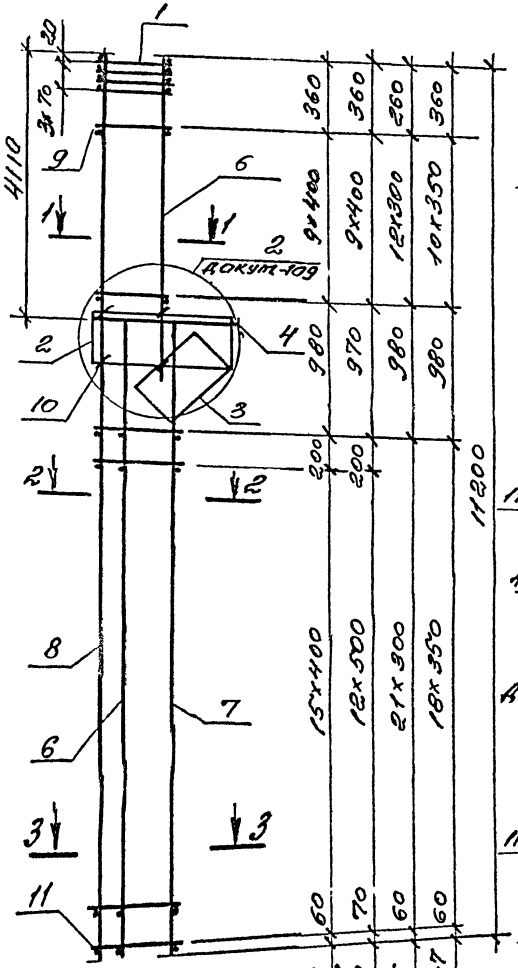

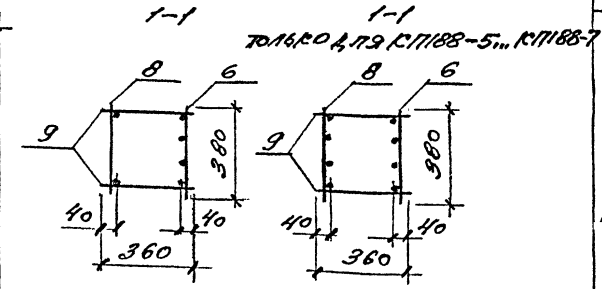

Поз 10

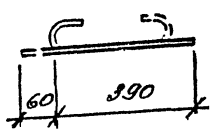

Для КП188-1... КП188-4;
КП188-8... КП188-11
Для КП188-12
Для КП188-5
Для КП188-6; КП188-7

Марка каркаса	Поз.	Наименование	Кол	Обозначение документа	Класс (марка), кг
КП188-1	1	Сетка С1	4	1.424.1-5.3/87-143	172,8
	2	С4	1	-143	
	3	С7	1	-144	
	4	Каркас КР1-1	1	-103	
	5	КР51-1	1	1.424.1-5.11-121	
	6	КР8-2	1	1.424.1-5.3/87-114	
	7	КР51-2	1	1.424.1-5.11-121	
	8	КР53-1	1	-122	
	9	ф5ВрI l=360; 0,1 кг	20	Без черт.	
	10	ф5ВрI l=450; 0,1 кг	4		
	11	ф5ВрI l=680; 0,1 кг	34	Без черт.	
КП188-2		Поз. 1...5, 7, 8, 10, 11 по КП188-1			199,6
	6	Каркас КР8-4	1	1.424.1-5.3/87-114	
	9	ф8АI l=360; 0,1 кг	20	Без черт.	
КП188-3		Поз. 1...5, 10 по КП188-1			205,3
	6	Каркас КР8-3	1	1.424.1-5.3/87-114	
	7	КР51-3	1	1.424.1-5.11-121	
	8	КР53-2	1	-122	
	9	ф6АI l=360; 0,1 кг	20	Без черт.	
	11	ф6АI l=680; 0,2 кг	34	То же	

1. Арматура класса Вр-I по ГОСТ 6727-80; А-I по ГОСТ 5781-82.

2. Продолжение спецификации см. л. 2

ГИП	Баннанова	
Разраб.	Петрова	
Исполн	Николаева	
Провер.	Баннанова	
Н.контр.	Баннанова	

1.424.1-5.11-25

Каркас КП188-1... КП188-12

Стадия	Лист	Листов
Р	1	2

ЦНИИпромзданий

Инв.№ подл. | Подпись и дата | Взам.инв.№

Марка каркаса	Поз	Наименование	Кол	Обозначение документа	Масса каркаса, кг
КП188-4		Поз. 1...5,10 по КП188-1			222,1
	6	Каркас КР8-4	1	1.424.1-5.3/87-114	
	7	КР51-3	1	1.424.1-5.11-121	
	8	КР53-2	1	-122	
	9	ф8АI l=360; 0,1 кг	20	Без черт.	
	11	ф6АI l=680; 0,2 кг	34	То же	
КП188-5		Поз. 1...5,10 по КП188-1			200,4
	6	Каркас КР8-3	1	1.424.1-5.3/87-114	
	7	КР51-4	1	1.424.1-5.11-121	
	8	КР53-3	1	-122	
	9	ф6АI l=360; 0,1 кг	26	Без черт.	
	11	ф5ВрI l=680; 0,1 кг	44	То же	
КП188-6		Поз. 1...5,10 по КП188-1			227,5
	6	Каркас КР8-3	1	1.424.1-5.3/87-114	
	7	КР51-5	1	1.424.1-5.11-121	
	8	КР53-7	1	-122	
	9	ф6АI l=360; 0,1 кг	22	Без черт.	
	11	ф5ВрI l=680; 0,1 кг	38	То же	
КП188-7		Поз. 1...5,10 по КП188-1			244,4
	6	Каркас КР8-4	1	1.424.1-5.3/87-114	
	7	КР51-5	1	1.424.1-5.11-121	
	8	КР53-7	1	-122	
	9	ф8АI l=360; 0,1 кг	22	Без черт.	
	11	ф5ВрI l=680; 0,1 кг	38	То же	
КП188-8		Поз. 1...5,10,11 по КП188-1			222,8
	6	Каркас КР8-3	1	1.424.1-5.3/87-114	
	7	КР51-6	1	1.424.1-5.11-121	
	8	КР53-12	1	-122	
	9	ф6АI l=360; 0,1 кг	20	Без черт.	

Марка каркаса	Поз.	Наименование	Кол	Обозначение документа	Масса каркаса, кг
КП188-9		Поз. 1...5,10,11 по КП188-1			239,6
	6	Каркас КР8-4	1	1.424.1-5.3/87-114	
	7	КР51-6	1	1.424.1-5.11-121	
	8	КР53-12	1	-122	
	9	ф8АI l=360; 0,1 кг	20	Без черт.	
КП188-10		Поз. 1...5,10 по КП188-1			253,4
	6	Каркас КР8-3	1	1.424.1-5.3/87-114	
	7	КР51-7	1	1.424.1-5.11-121	
	8	КР53-19	1	-122	
	9	ф6АI l=360; 0,1 кг	20	Без черт.	
	11	ф6АI l=680; 0,2 кг	34	То же	
КП188-11		Поз. 1...5,10 по КП188-1			270,2
	6	Каркас КР8-4	1	1.424.1-5.3/87-114	
	7	КР51-7	1	1.424.1-5.11-121	
	8	КР53-19	1	-122	
	9	ф8АI l=360; 0,1 кг	20	Без черт.	
	11	ф6АI l=680; 0,2 кг	34	То же	
КП188-12		Поз. 1...5,10 по КП188-1			303,9
	6	Каркас КР8-3	1	1.424.1-5.3/87-114	
	7	КР51-8	1	1.424.1-5.11-121	
	8	КР53-25	1	-122	
	9	ф6АI l=360; 0,1 кг	20	Без черт.	
	11	ф8АI l=680; 0,3 кг	28	То же	

Инв. № подл. | Подпись и дата | Взам. инв. №

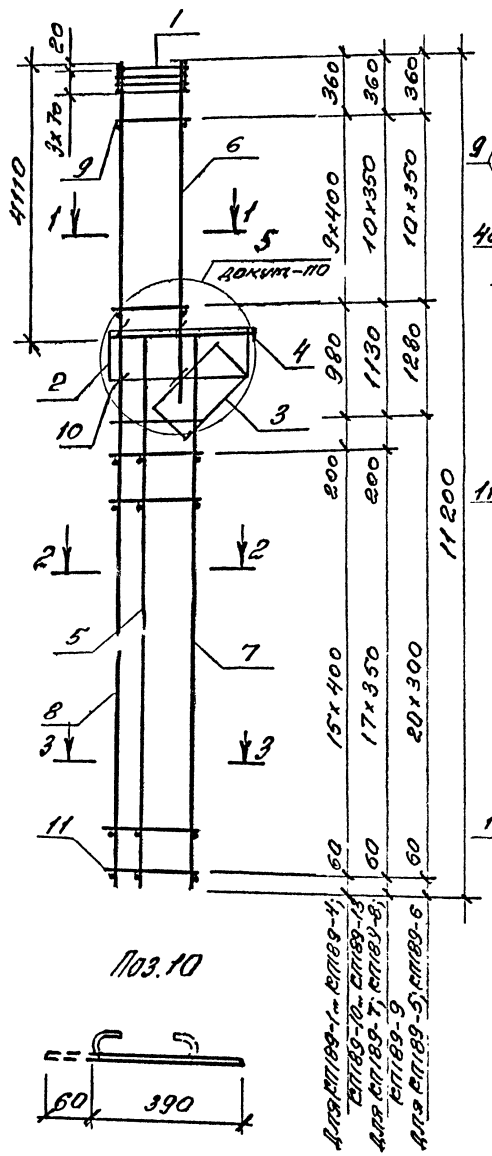

Поз.10

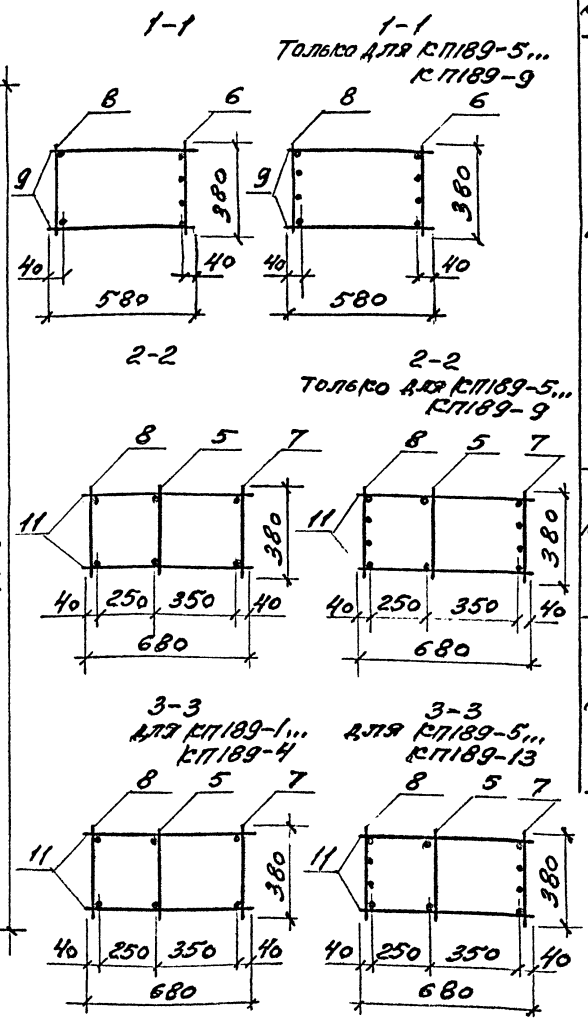

Марка каркаса	Поз.	Наименование	Кол.	Обозначение документа	Масса каркаса, кг
КП189-1	1	Сетка С2	4	1.424.1-5.3/87-143	137,0
	2	С5	1	-143	
	3	С8	1	-144	
	4	Каркас КР1-4	1	-103	
	5	КР51-1	1	1.424.1-5.11-121	
	6	КР8-3	1	1.424.1-5.3/87-114	
	7	КР51-2	1	1.424.1-5.11-121	
	8	КР53-1	1	-122	
	9	ф6АI ℓ=580; 0,1кг	20	Без черт.	
	10	ф5ВрI ℓ=450; 0,1кг	6		
	11	ф5ВрI ℓ=680; 0,1кг	34	Без черт.	
КП189-2		Поз.1...5,7,8,10,11 по КП189-1			214,6
	6	Каркас КР8-4	1	1.424.1-5.3/87-114	
	9	ф8АI ℓ=580; 0,2кг	20	Без черт.	
КП189-3		Поз.1...6,9,10 по КП189-1			219,4
	7	Каркас КР51-3	1	1.424.1-5.11-121	
	8	КР53-2	1	-122	
	11	ф6АI ℓ=680; 0,2 кг	34	Без черт.	

1. Арматура класса Вр-I по ГОСТ 6727-80; А-I по ГОСТ 5781-82.

2. Продолжение спецификации см. л. 2.

ГИП	Баннанова		1.424.1-5.11-26
Разраб.	Петрова		Каркас КП189-1... КП189-13
Исполн.	Николаева		Стадия Р; Лист 1; Листов 2
Провер.	Баннанова		ЦНИИПромзданий
Н. контр.	Баннанова		

Инв.№ подл. | Подпись и дата | Взам.инв.№

Марка каркаса	Поз	Наименование	Кол	Обозначение документа	Масса каркаса, кг
КП189-4		Поз. 1...5,10 по КП189-1			237,1
	6	Каркас КР8-4	1	1.424.1-5.3/87-114	
	7	КР51-3	1	1.424.1-5.11-121	
	8	КР53-2	1	-122	
	9	ф8АI ℓ=580; 0,2кг	20	Без черт.	
	11	ф6АI ℓ=680; 0,2кг	34	То же	
КП189-5		Поз. 1...6,10 по КП189-1			242,8
	7	Каркас КР51-4	1	1.424.1-5.11-121	
	8	КР53-11	1	-122	
	9	ф6АI ℓ=580; 0,1кг	22	Без черт.	
	11	ф5ВрI ℓ=680; 0,1кг	42	То же	
КП189-6		Поз. 1...5,10 по КП189-1			260,6
	6	Каркас КР8-4	1	1.424.1-5.3/87-114	
	7	КР51-4	1	1.424.1-5.11-121	
	8	КР53-11	1	-122	
	9	ф8АI ℓ=580; 0,2кг	22	Без черт.	
	11	ф5ВрI ℓ=680; 0,1кг	42	То же	
КП189-7		Поз. 1...5,10 по КП189-1			243,8
	6	Каркас КР8-2	1	1.424.1-5.3/87-114	
	7	КР51-5	1	1.424.1-5.11-121	
	8	КР53-11	1	-122	
	9	ф5ВрI ℓ=580; 0,1кг	22	Без черт.	
	11	ф5ВрI ℓ=680; 0,1кг	38	То же	
КП189-8		Поз. 1...6,10 по КП189-1			254,3
	7	Каркас КР51-5	1	1.424.1-5.11-121	
	8	КР53-11	1	-122	
	9	ф6АI ℓ=580; 0,1кг	22	Без черт.	
	11	ф5ВрI ℓ=680; 0,1кг	38	То же	

Марка каркаса	Поз	Наименование	Кол	Обозначение документа	Масса каркаса, кг
КП189-9		Поз. 1...5,10 по КП189-1			272,0
	6	Каркас КР8-4	1	1.424.1-5.3/87-114	
	7	КР51-5	1	1.424.1-5.11-121	
	8	КР53-11	1	-122	
	9	ф8АI ℓ=580; 0,2кг	22	Без черт.	
	11	ф5ВрI ℓ=680; 0,1кг	38	То же	
КП189-10		Поз. 1...6,9,10,11 по КП189-1			237,1
	7	Каркас КР51-6	1	1.424.1-5.11-121	
	8	КР53-12	1	-122	
КП189-11		Поз. 1...5,10,11 по КП189-1			254,7
	6	Каркас КР8-4	1	1.424.1-5.3/87-114	
	7	КР51-6	1	1.424.1-5.11-121	
	8	КР53-12	1	-122	
	9	ф8АI ℓ=580; 0,2кг	20	Без черт.	
КП189-12		Поз. 1...6,9,10 по КП189-1			267,6
	7	Каркас КР51-7	1	1.424.1-5.11-121	
	8	КР53-19	1	-122	
	11	ф6АI ℓ=680; 0,2кг	34	Без черт.	
КП189-13		Поз. 1...5,10 по КП189-1			285,2
	6	Каркас КР8-4	1	1.424.1-5.3/87-114	
	7	КР51-7	1	1.424.1-5.11-121	
	8	КР53-19	1	-122	
	9	ф8АI, ℓ=580; 0,2кг	20	Без черт.	
	11	ф6АI, ℓ=680; 0,2кг	34	То же	

Инв. № подл. | Подпись и дата | Взам. инв. №

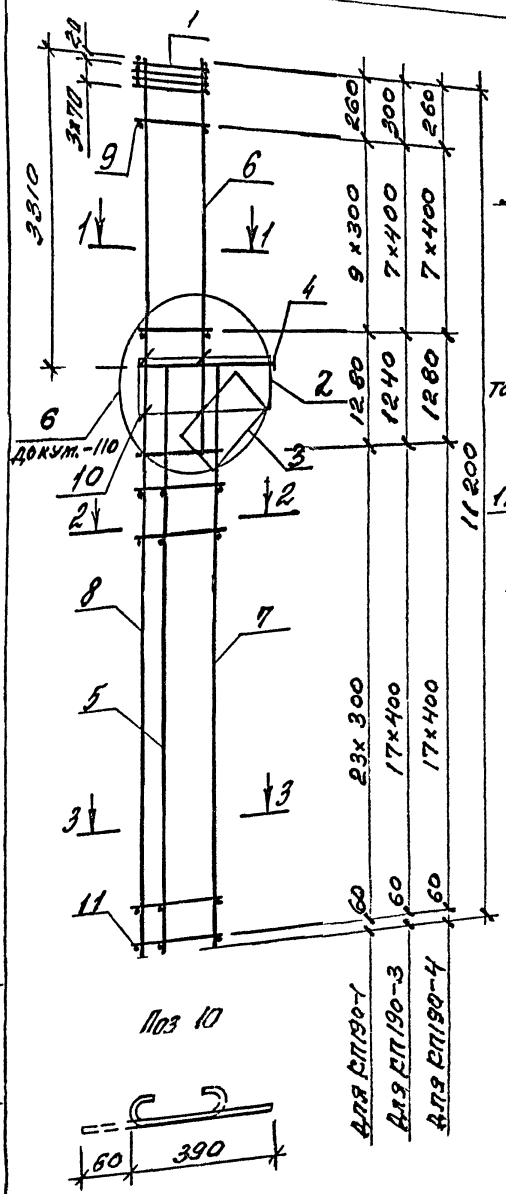

Поз 10

1-1
Только для КП 190-4

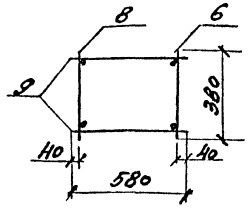

1-1

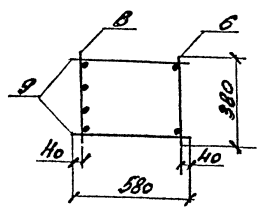

2-2
Только для КП 190-4

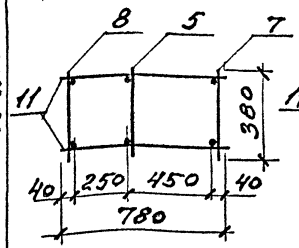

2-2

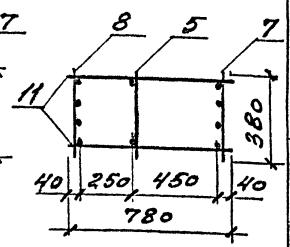

3-3

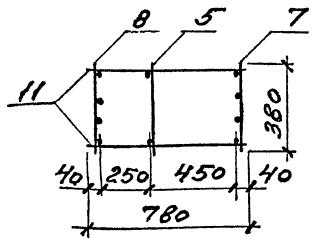

Марка каркаса	Поз.	Наименование	Кол.	Обозначение документа	Масса каркаса, кг
КП190-1	1	Сетка С2	4	1.424.1-5.3/87-143	190,1
	2	С5	1	-143	
	3	С9	1	-144	
	4	Каркас КР1-2	1	-103	
	5	КР19-12	1	1.424.1-5.11-118	
	6	КР5-1	1	1.424.1-5.3/87-111	
	7	КР19-14	1	1.424.1-5.11-118	
	8	КР53-6	1	-122	
	9	ф5 ВрI ℓ=580; 0,1 кг	20	Без черт.	
	10	ф5 ВрI ℓ=450; 0,1 кг	6		
	11	ф5 ВрI ℓ=780; 0,1 кг	48	Без черт.	
КП190-3		Поз. 1...5,10 по КП190-1			248,4
	6	Каркас КР5-2	1	1.424.1-5.3/87-111	
	7	КР19-16	1	1.424.1-5.11-118	
	8	КР53-16	1	-122	
	9	ф5 ВрI ℓ=580; 0,1 кг	16	Без черт.	
	11	ф5 ВрI ℓ=780; 0,1 кг	36	То же	
КП190-4		Поз. 1...5,10 по КП190-1			246,4
	6	Каркас КР5-3	1	1.424.1-5.3/87-111	
	7	КР19-17	1	1.424.1-5.11-118	
	8	КР53-22	1	-122	
	9	ф6 АI ℓ=580; 0,1 кг	16	Без черт.	
	11	ф6 АI ℓ=780; 0,1 кг	36	То же	

Арматура класса Вр-I по ГОСТ 6727-80; А-I по ГОСТ 5781-82

ГИП	Баранова		
Разраб.	Петрова		
Исполн.	Николаева		
Провер.	Баранова		
Н. контр.	Баранова		

1.424.1-5.11-27

Каркас КП190-1; КП190-3; КП190-4

Стадия	Лист	Листов
Р		1

ЦНИИпромзданий

Инв. № подл. | Подпись и дата | Взам. инв. №

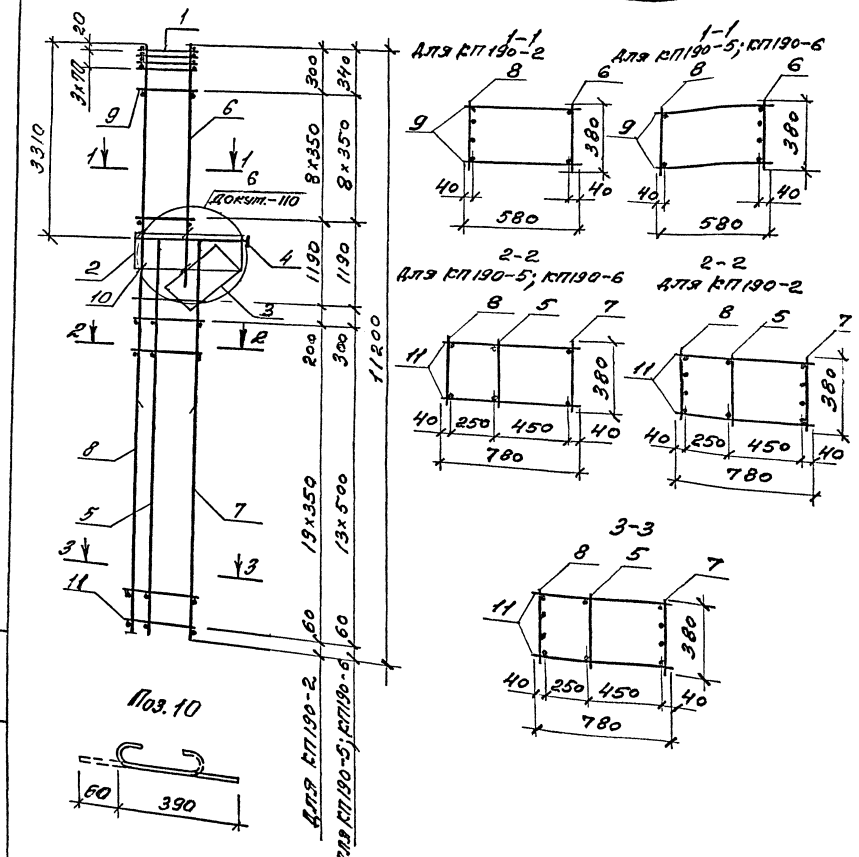

Марка каркаса	Поз	Наименование	Кол	Обозначение документа	Масса каркаса, кг
КП190-2	1	Сетка С2	4	1.424.1-5.3/87-143	217,2
	2	С5	1	-143	
	3	С9	1	-144	
	4	Каркас КР1-2	1	-103	
	5	КР 19-12	1	1.424.1-5.11-118	
	6	КР5-2	1	1.424.1-5.3/87-111	
	7	КР19-15	1	1.424.1-5.11-118	
	8	КР53-9	1	-122	
	9	ф5ВрI ℓ=580; 0,1кг	18	без черт.	
	10	ф5ВрI ℓ=450; 0,1кг	6		
	11	ф5ВрI ℓ=780; 0,1кг	42	без черт.	
КП190-5		Поз.1...5,10 по КП190-2			303,4
	6	Каркас КР5-4	1	1.424.1-5.3/87-111	
	7	КР19-18	1	1.424.1-5.11-118	
	8	КР53-27	1	-122	
	9	ф8АI ℓ=580; 0,2кг	18	без черт.	
	11	ф8АI ℓ=780; 0,3кг	30	то же	
КП190-6		Поз.1...5,10 по КП190-2			359,1
	6	Каркас КР5-4	1	1.424.1-5.3/87-111	
	7	КР19-19	1	1.424.1-5.11-118	
	8	КР53-29	1	-122	
	9	ф8АI ℓ=580; 0,2кг	18	без черт.	
	11	ф8АI ℓ=780; 0,3кг	30	то же	

Арматура класса Вр-I по ГОСТ 6727-80, А-I по ГОСТ 5781-82.

ГИП	Бажанова		1.424.1-5.11-28
Р.Разраб	Петрова		Каркас КП190-2; КП190-5; КП190-6
Исполн	Николаева		
Провер.	Бажанова		
Н.контр	Бажанова		

Стадия	Лист	Листов
Р		1

ЦНИИпромзданий

Инв.№ подл. | Подпись и дата | Взамен

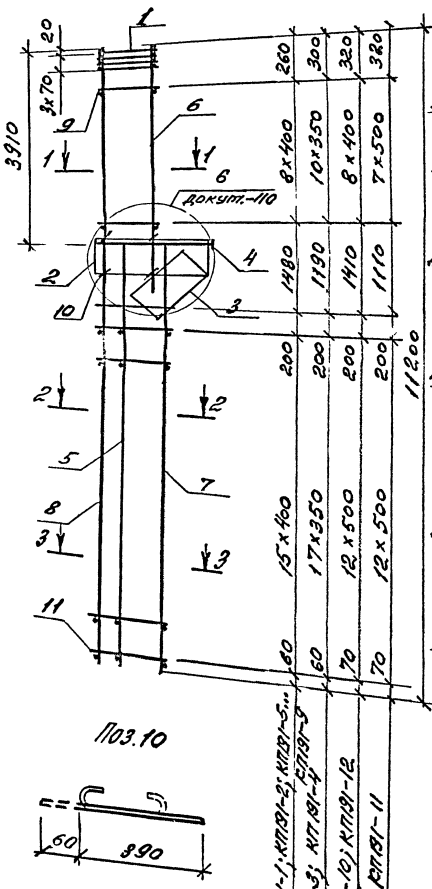

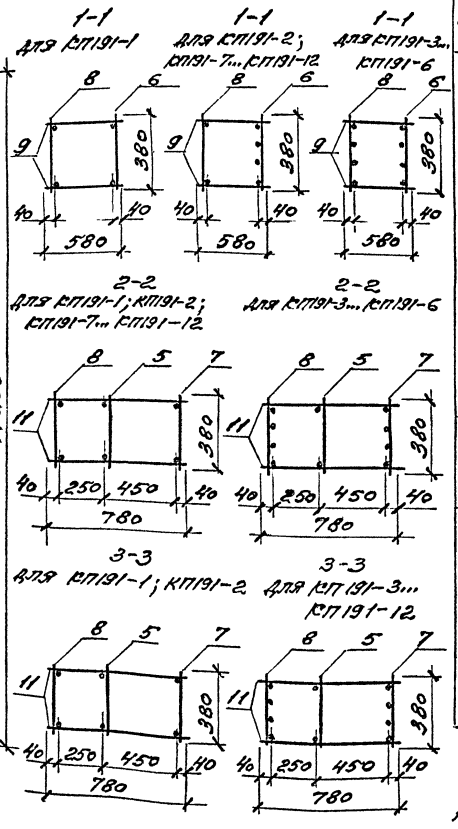

Марка каркаса	Поз	Наименование	Кол	Обозначение документа	Масса каркаса, кг
КП191-1	1	Сетка С2	4	1.424.1-5.3/87-143	196,9
	2	С5	1	-143	
	3	С9	1	-144	
	4	Каркас КР1-3	1	-103	
	5	КР16-16	1	1.424.1-5.11-117	
	6	КР7-1	1	1.424.1-5.3/87-113	
	7	КР16-17	1	1.424.1-5.11-117	
	8	КР53-2	1	-122	
	9	ф6АI ℓ=580; 0,1кг	18	Без черт.	
	10	ф5ВрI ℓ=450; 0,1кг	6		
	11	ф6АI ℓ=780; 0,2кг	34	Без черт.	
КП191-2		Поз. 1...5, 7...11 по КП191-1			216,2
	6	Каркас КР7-4	1	1.424.1-5.3/87-113	
КП191-3		Поз. 1...5, 10 по КП191-1			241,5
	6	Каркас КР7-3	1		
	7	КР16-18	1	1.424.1-5.11-117	
	8	КР53-11	1	-122	
	9	ф5ВрI ℓ=580; 0,1кг	22	Без черт.	
	11	ф5ВрI ℓ=780; 0,1кг	38	То же	

1. Арматура класса Вр-I по ГОСТ 6727-80; А-I по ГОСТ 5781-82.
2. Продолжение спецификации см. л. 2

ГИП	Бажанова		1.424.1-5.11-29	
Разраб.	Петрова		Каркас КП191-1... КП191-12	Стадия: Р; Лист: 1; Листов: 2
Испол.	Николаева			ЦНИИПромзданий
Провер.	Бажанова			
Н.контр.	Бажанова			

Инв. № подл. | Подпись и дата | Взам. инв. №

Марка каркаса	Поз.	Наименование	Кол.	Обозначение документа	Масса каркаса, кг
КП191-4		Поз. 1...5, 10 по КП191-1			251,6
	6	Каркас КР7-4	1	1.424.1-5.3/87-113	
	7	КР16-18	1	1.424.1-5.11-117	
	8	КР53-11	1	-122	
	9	ф6AI ℓ=580; 0,1кг	22	Без черт.	
	11	ф5BpI ℓ=780; 0,1кг	38	То же	
КП191-5		Поз. 1...5, 10 по КП191-1			261,1
	6	Каркас КР7-3	1	1.424.1-5.3/87-113	
	7	КР16-5	1	-123	
	8	КР53-15	1	1.424.1-5.11-122	
	9	ф5BpI ℓ=580; 0,1кг	18	Без черт.	
	11	ф5BpI ℓ=780; 0,1кг	34	То же	
КП191-6		Поз. 1...5, 9, 10 по КП191-1			271,0
	6	Каркас КР7-4	1	1.424.1-5.3/87-113	
	7	КР16-5	1	-123	
	8	КР53-15	1	1.424.1-5.11-122	
	11	ф5BpI ℓ=780; 0,1кг	34	Без черт.	
КП191-7		Поз. 1...5, 9, 10, 11 по КП191-1			255,8
	6	Каркас КР7-3	1	1.424.1-5.3/87-113	
	7	КР16-19	1	1.424.1-5.11-117	
	8	КР53-20	1	-122	
КП191-8		Поз. 1...5, 9, 10, 11 по КП191-1			264,8
	6	Каркас КР7-4	1	1.424.1-5.3/87-113	
	7	КР16-19	1	1.424.1-5.11-117	
	8	КР53-20	1	-122	

Марка каркаса	Поз.	Наименование	Кол.	Обозначение документа	Масса каркаса, кг
КП191-9		Поз. 1...5, 10, 11 по КП191-1			281,8
	6	Каркас КР7-5	1	1.424.1-5.3/87-113	
	7	КР16-19	1	1.424.1-5.11-117	
	8	КР53-20	1	-122	
	9	ф8AI ℓ=580; 0,2кг	18	Без черт.	
КП191-10		Поз. 1...5, 10 по КП191-1			316,5
	6	Каркас КР7-4	1	1.424.1-5.3/87-113	
	7	КР16-20	1	1.424.1-5.11-117	
	8	КР53-26	1	-122	
	9	ф8AI ℓ=580; 0,2кг	18	Без черт.	
	11	ф8AI ℓ=780; 0,3кг	28	То же	
КП191-11		Поз. 1...5, 10 по КП191-1			331,5
	6	Каркас КР7-5	1	1.424.1-5.3/87-113	
	7	КР16-20	1	1.424.1-5.11-117	
	8	КР53-26	1	-122	
	9	ф8AI ℓ=580; 0,2кг	16	Без черт.	
	11	ф8AI ℓ=780; 0,3кг	28	То же	
КП191-12		Поз. 1...5, 10 по КП191-1			372,8
	6	Каркас КР7-4	1	1.424.1-5.3/87-113	
	7	КР16-21	1	1.424.1-5.11-117	
	8	КР53-29	1	-122	
	9	ф8AI ℓ=580; 0,2кг	18	Без черт.	
	11	ф8AI ℓ=780; 0,3кг	28	То же	

Инв. № подл. | Подпись и дата | Взам. инв. №

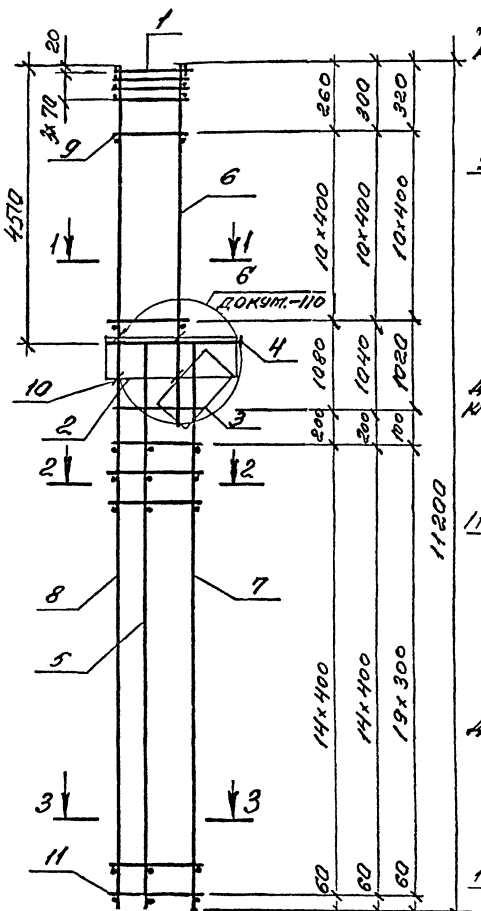

1-1
Для КП192-1...КП192-3, КП192-11; КП192-12; КП192-14

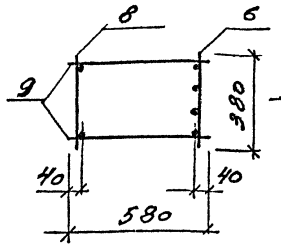

1-1
Для КП192-4; КП192-7; КП192-8; КП192-10

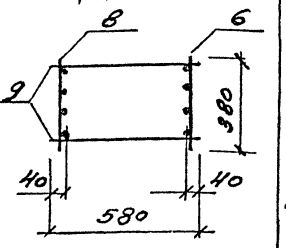

2-2
Для КП192-1...КП192-3; КП192-11; КП192-12; КП192-14

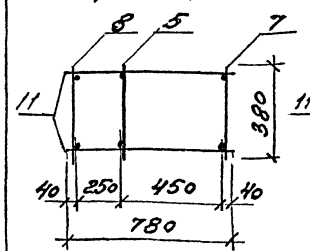

2-2
Для КП192-4; КП192-7; КП192-8; КП192-10

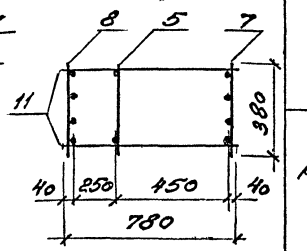

3-3
Для КП192-1...КП192-3

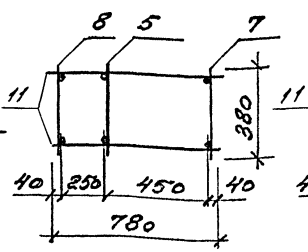

3-3
Для КП192-4; КП192-7; КП192-8; КП192-10... КП192-12 КП192-14

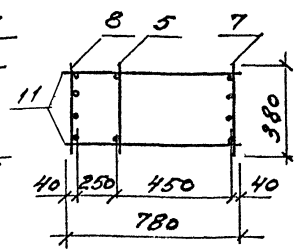

Поз. 10

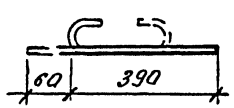

Марка каркаса	Поз	Наименование	Кол	Обозначение документа	Масса каркаса, кг
КП192-1	1	сетка С2	4	1.424.1-5.3/87-143	221,1
	2	С5	1	-143	
	3	С9	1	-144	
	4	каркас КР1-5	1	-104	
	5	КР14-11	1	1.424.1-5.11-116	
	6	КР9-2	1	1.424.1-5.3/87-115	
	7	КР14-13	1	1.424.1-5.11-116	
	8	КР53-2	1	-122	
	9	ф6АI l=580; 0,1 кг	22	Без черт.	
	10	ф5ВрI l=450, 0,1 кг	6		
	11	ф6АI l=780; 0,2 кг	32	Без черт	
КП192-2		Поз. 1...5,7,8,10,11 по КП192-1			240,0
	6	каркас КР9-3	1	1.424.1-5.3/87-115	
	9	ф8АI l=580; 0,2 кг	22	Без черт.	

1. Арматура класса Вр-I по ГОСТ 6727-80; А-I по ГОСТ 5781-82
2. Продолжение спецификации см. л. 2

ГИП	Баранова		
Разраб.	Петрова		
Исполн.	Николаева		
Провер.	Баранова		
Н.контр.	Баранова		

1.424.1-5.11-30

Каркас КП192-1... КП192-4, КП192-7; КП192-8; КП192-10; КП192-11; КП192-12; КП192-14

Стадия	Лист	Листов
Р	1	2

ЦНИИЭПпромздании

Инв. № подл. | Подпись и дата | Взам. инв. №

Марка каркаса	Поз	Наименование	Кол	Обозначение документа	Масса каркаса, кг
КП192-3		Поз. 1...5, 7, 8, 10, 11 по КП192-1			277,9
	6	Каркас КР9-4	1	1.424.1-5.3/87-115	
	9	ФВАI С=580; 0,2 кг	22	Без черт.	
КП192-4		Поз. 1...5, 10 по КП192-1			303,4
	6	Каркас КР9-4	1	1.424.1-5.3/87-115	
	7	КР14-4	1	-121	
	8	КР53-17	1	1.424.1-5.11-122	
	9	ФВАI С=580; 0,2 кг	22	Без черт.	
	11	Ф5ВрI С=780; 0,1 кг	42	То же	
КП192-7		Поз. 1...6, 9, 10 по КП192-1			287,5
	7	Каркас КР14-14	1	1.424.1-5.11-116	
	8	КР53-17	1	-122	
	11	Ф5ВрI С=780; 0,1 кг	32	Без черт.	
КП192-8		Поз. 1...5, 10 по КП192-1			306,3
	6	Каркас КР9-3	1	1.424.1-5.3/87-115	
	7	КР14-14	1	1.424.1-5.11-116	
	8	КР53-17	1	-122	
	9	ФВАI С=580; 0,2 кг	22	Без черт.	
	11	Ф5ВрI С=780; 0,1 кг	32	То же	

Марка каркаса	Поз.	Наименование	Кол	Обозначение документа	Масса каркаса, кг
КП192-10		Поз. 1...5, 10 по КП192-1			344,2
	6	Каркас КР9-5	1	1.424.1-5.3/87-115	
	7	КР14-14	1	1.424.1-5.11-116	
	8	КР53-17	1	-122	
	9	ФВАI С=580; 0,2 кг	22	Без черт.	
	11	Ф5ВрI С=780; 0,1 кг	32	То же	
КП192-11		Поз. 1...6, 9, 10, 11 по КП192-1			266,2
	7	Каркас КР14-18	1	1.424.1-5.11-116	
	8	КР53-18	1	-122	
КП192-12		Поз. 1...5, 10, 11 по КП192-1			285,0
	6	Каркас КР9-3	1	1.424.1-5.3/87-115	
	7	КР14-18	1	1.424.1-5.11-116	
	8	КР53-18	1	-122	
	9	ФВАI С=580; 0,2 кг	22	Без черт.	
КП192-14		Поз. 1...5, 10, 11 по КП192-1			322,9
	6	Каркас КР9-5	1	1.424.1-5.3/87-115	
	7	КР14-18	1	1.424.1-5.11-116	
	8	КР53-18	1	-122	
	9	ФВАI С=580; 0,2 кг	22	Без черт.	

Инв. № подл. | Подпись и дата | Взам. инв. №

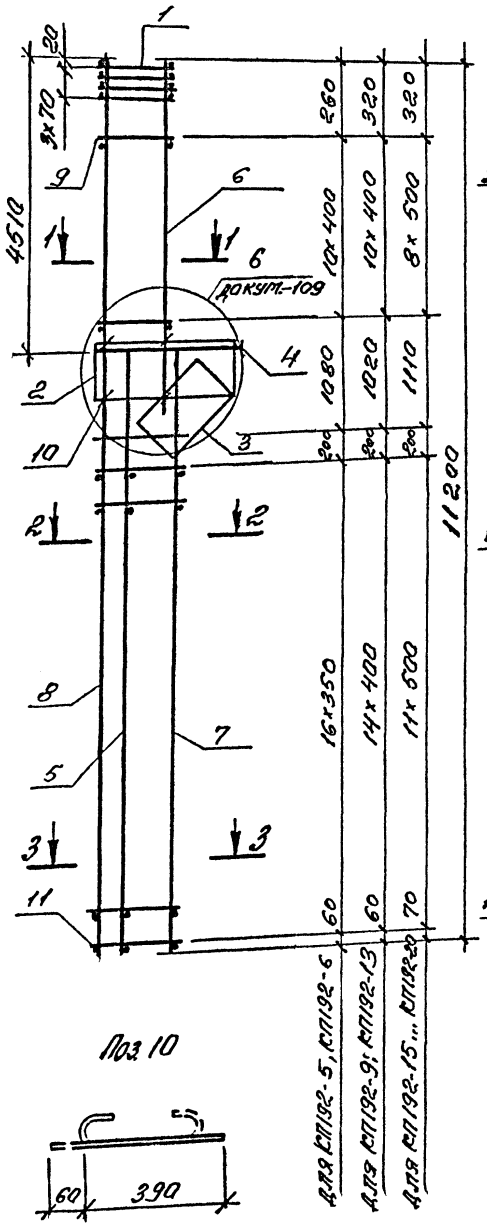

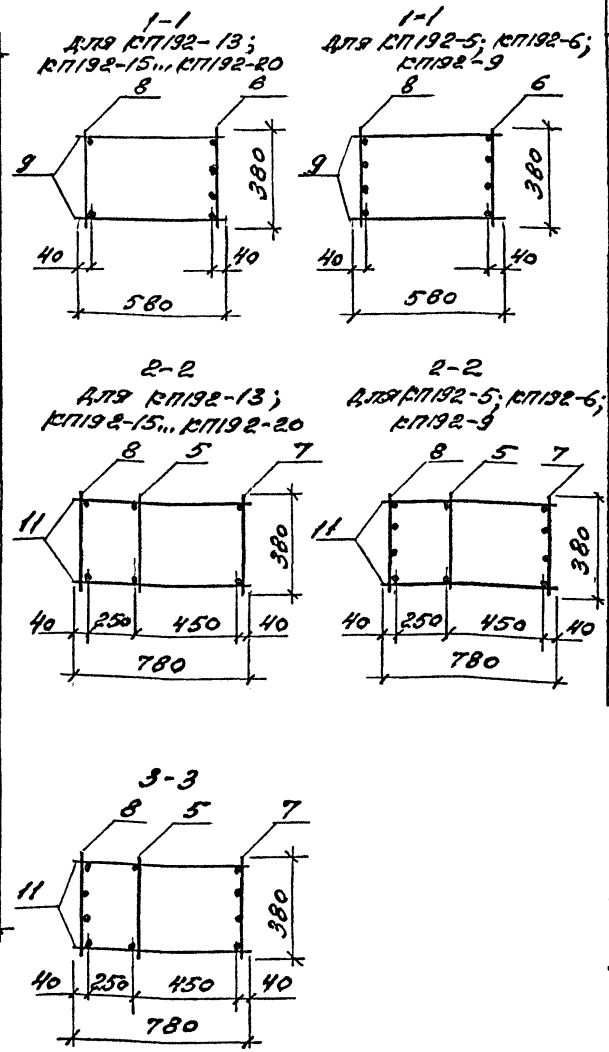

Марка каркаса	Поз.	Наименование	Кол.	Обозначение документа	Масса каркаса, кг
КП192-5	1	Сетка С2	4	1.424.1-5.3/87-143	275,8
	2	С5	1	-143	
	3	С9	1	-144	
	4	Каркас КР1-5	1	-104	
	5	КР14-11	1	1.424.1-5.11-116	
	6	КР9-2	1	1.424.1-5.3/87-115	
	7	КР14-5	1	-121	
	8	КР53-17	1	1.424.1-5.11-122	
	9	ф6АI ℓ=580; 0,1кг	22	Без черт.	
	10	ф5ВрI ℓ=450; 0,1кг	6		
	11	ф5ВрI ℓ=780; 0,1кг	36	Без черт.	
КП192-6		Поз. 1...5,7,8,10,11 по КП192-5			294,6
	6	Каркас КР9-3	1	1.424.1-5.3/87-115	
	9	ф8АI ℓ=580; 0,2кг	22	Без черт.	

1. Арматура класса Вр-I по ГОСТ 6727-80; А-I по ГОСТ 5781-82
2. Продолжение спецификации см. л. 2

ГИП	Бажанова		
Разраб.	Петрова		
Исполн.	Николаева		
Провер.	Бажанова		
Н. контр.	Бажанова		

1.424.1-5.11-31

Каркас КП192-5; КП192-6; КП192-9; КП192-13; КП192-15... КП192-20

Стадия	Лист	Листов
Р	1	2

ЦНИИпромзданий

Инв. № подл. | Подпись и дата | Взам. инв. №

Марка каркаса	Поз.	Наименование	Кол.	Обозначение документа	Масса каркаса, кг
КП192-9		Поз. 1...5, 8, 10 по КП192-5			325,8
	6	Каркас КР9-4	1	1.424.1-5.3/87-115	
	7	КР14-14	1	1.424.1-5.11-116	
	9	ф8АI l=580; 0,2 кг	22	Без черт.	
	11	ф5ВрI l=780, 0,1 кг	32	То же	
КП192-13		Поз. 1...5, 10 по КП192-5			304,5
	6	Каркас КР9-4	1	1.424.1-5.3/87-115	
	7	КР14-18	1	1.424.1-5.11-116	
	8	КР53-18	1	-122	
	9	ф8АI l=580; 0,2 кг	22	Без черт.	
	11	ф6АI l=780; 0,2 кг	32	То же	
КП192-15		Поз. 1...5, 10 по КП192-5			332,1
	6	Каркас КР9-3	1	1.424.1-5.3/87-115	
	7	КР14-19	1	1.424.1-5.11-116	
	8	КР53-24	1	-122	
	9	ф8АI l=580; 0,2 кг	18	Без черт.	
	11	ф8АI l=780, 0,3 кг	26	То же	
КП192-16		Поз. 1...5, 10 по КП192-5			351,6
	6	Каркас КР9-4	1	1.424.1-5.3/87-115	
	7	КР14-19	1	1.424.1-5.11-116	
	8	КР53-24	1	-122	
	9	ф8АI l=580; 0,2 кг	18	Без черт.	
	11	ф8АI l=780; 0,3 кг	26	То же	

Марка каркаса	Поз.	Наименование	Кол.	Обозначение документа	Масса каркаса, кг
КП192-17		Поз. 1...5, 10 по КП192-5			402,5
	6	Каркас КР9-4	1	1.424.1-5.3/87-115	
	7	КР14-20	1	1.424.1-5.11-116	
	8	КР53-28	1	-122	
	9	ф8АI l=580; 0,2 кг	18	Без черт.	
	11	ф8АI l=780; 0,3 кг	26	То же	
КП192-18		Поз. 1...5, 10 по КП192-5			420,9
	6	Каркас КР9-5	1	1.424.1-5.3/87-115	
	7	КР14-20	1	1.424.1-5.11-116	
	8	КР53-28	1	-122	
	9	ф8АI l=580; 0,2 кг	18	Без черт.	
	11	ф8АI l=780; 0,3 кг	26	То же	
КП192-19		Поз. 1...5, 10 по КП192-5			381,6
	6	Каркас КР9-6	1	1.424.1-5.3/87-115	
	7	КР14-19	1	1.424.1-5.11-116	
	8	КР53-24	1	-122	
	9	ф8АI l=580; 0,2 кг	18	Без черт.	
	11	ф8АI l=780, 0,3 кг	26	То же	
КП192-20		Поз. 1...5, 10 по КП192-5			369,8
	6	Каркас КР9-5	1	1.424.1-5.3/87-115	
	7	КР14-19	1	1.424.1-5.11-116	
	8	КР53-24	1	-122	
	9	ф8АI l=580; 0,2 кг	18	Без черт.	
	11	ф8АI l=780; 0,3 кг	28	То же	

Инв. № подл. | Подпись и дата | Взам. инв. №

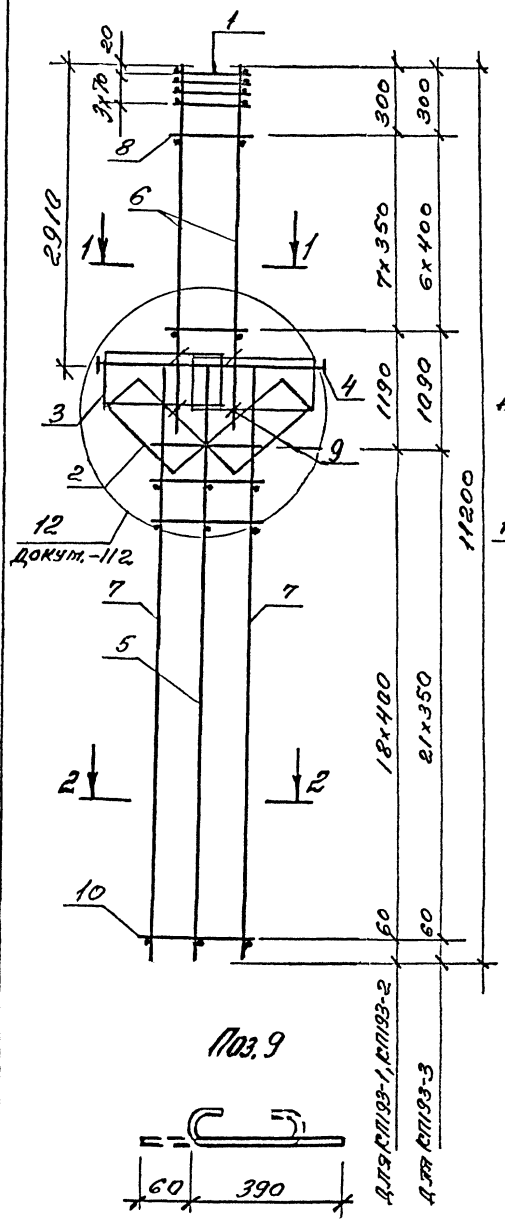

Поз. 9

1-1

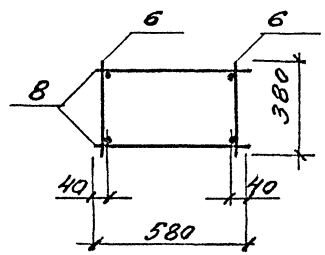

2-2
Для КП193-1; КП193-2

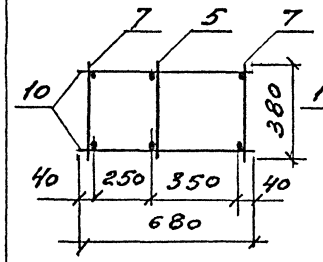

2-2
Для КП193-3

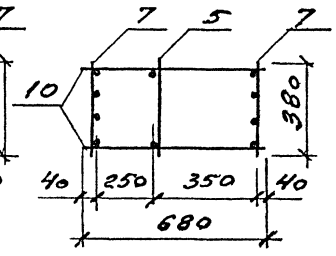

Марка каркаса	Поз	Наименование	Кол	Обозначение документа	Масса каркаса кг
КП193-1	1	Сетка С2	4	1.424.1-5.3/87-143	1868
	2	С11	2	-145	
	3	С13	2	-143	
	4	Каркас КР2-1	1	-105	
	5	КР20-8	1	1.424.1-5.11-119	
	6	КР4-2	2	1.424.1-5.3/87-110	
	7	КР20-9	2	1.424.1-5.11-119	
	8	ф5ВрI ℓ=580; 0,1 кг	16	Без черт.	
	9	ф5ВрI ℓ=450; 0,1 кг	8		
	10	ф5ВрI ℓ=680; 0,1 кг	38	Без черт	
КП193-2		Поз. 1...6, 8, 9 по КП193-1			2075
	7	Каркас КР20-10	2	1.424.1-5.11-119	
	10	ф6АI ℓ=680; 0,2 кг	38	Без черт.	
КП193-3		Поз. 1..., 5, 9 по КП193-1			2455
	6	Каркас КР4-3	2	1.424.1-5.3/87-110	
	7	КР20-12	2	1.424.1-5.11-119	
	8	ф5ВрI · ℓ=580; 0,1 кг	14	Без черт.	
	10	ф5ВрI ℓ=680; 0,1 кг	44	То же	

Арматура класса Вр-I по ГОСТ 6727-80;
А-I по ГОСТ 5781-82.

ГИП	Бажанова		1.424.1-5 11-32
Разраб.	Петрова		Каркас КП193-1... КП193-3
Исполн.	Николаева		Стадия Р; Лист; Листов 1
Провер	Бажанова		ЦНИИпромзданий
Н. контр.	Бажанова		

Инв. № подл. | Подпись и дата | Взам. инв. №

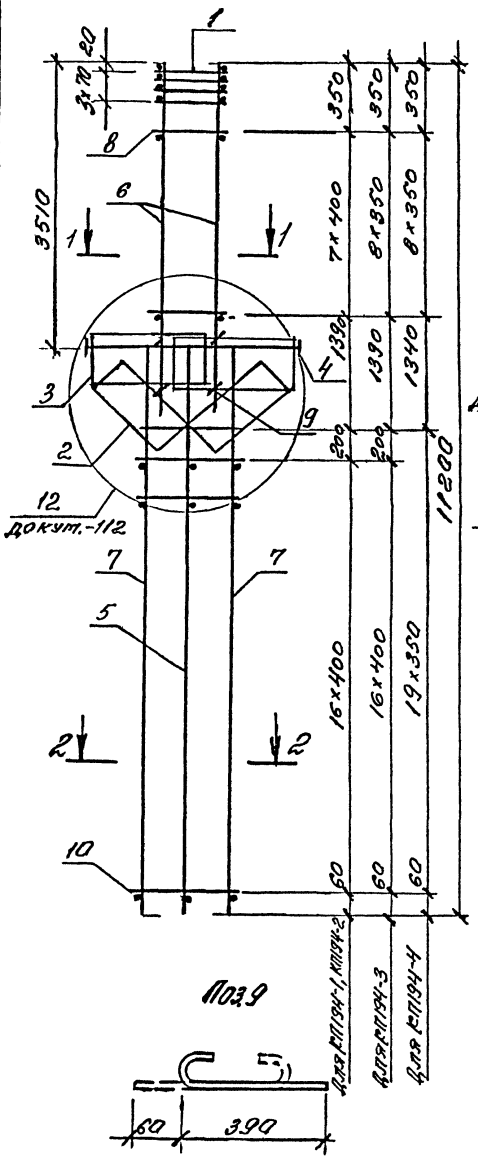

Поз 9

1-1
Для КП194-1

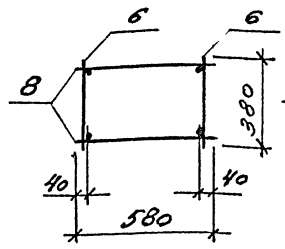

1-1
Для КП194-2... КП194-4

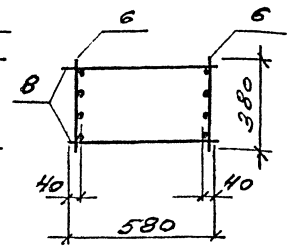

2-2
Для КП194-1..., КП194-3

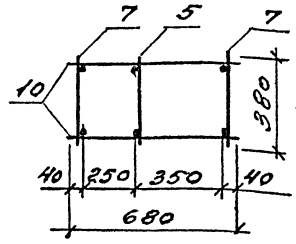

2-2
Для КП194-4

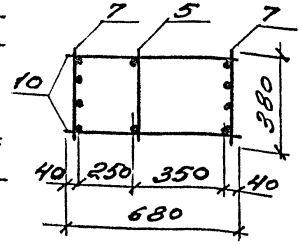

Арматура класса
Вр-I по ГОСТ 6727-80;
А-I по ГОСТ 5781-82

Марка каркаса	Поз	Наименование	Кол	Обозначение документа	Масса каркаса, кг
КП194-1	1	Сетка С2	4	1.424.1-5.3/87-143	205,4
	2	С11	2	-145	
	3	С13	2	-143	
	4	Каркас КР2-2	1	-105	
	5	КР18-9	1	1.424-1.5.11-118	
	6	КР6-1	2	1.424.1-5.3/87-112	
	7	КР18-10	2	1.424.1-5.11-118	
	8	ф6 АI ℓ=580; 0,1 кг	16	Без черт.	
	9	ф5 ВрI ℓ=450; 0,1 кг	8		
	10	ф5 ВрI ℓ=680; 0,1 кг	36	Без. черт.	
КП194-2		Поз. 1...5, 7, 9, 10 по КП194-1			223,8
	6	Каркас КР6-3	2	1.424.1-5.3/87-112	
	8	ф5 ВрI ℓ=580; 0,1 кг	16	Без черт	
КП194-3		Поз. 1...5, 9 по КП194-1			229,0
	6	Каркас КР6-2	2	1.424.1-5.3/87-112	
	7	КР18-11	2	1.424.1-5.11-118	
	8	ф5 ВрI ℓ=580; 0,1 кг	18	Без черт.	
	10	ф6 АI ℓ=680; 0,2 кг	36	То же	
КП194-4		Поз. 1...5, 9 по КП194-1			257,7
	6	Каркас КР6-2	2	1.424.1-5.3/87-112	
	7	КР18-13	2	1.424.1-5.11-118	
	8	ф5 ВрI ℓ=580; 0,1 кг	18	Без черт.	
	10	ф5 ВрI ℓ=680; 0,1 кг	40	То же	

Инв. № подл. | Подпись и дата | Взам. инв. №

ГИП	Банчанова		
Разраб.	Петрова		
Исполн.	Николаева		
Провер.	Банчанова		
Н. контр.	Банчанова		

1.424.1-5.11-33

Каркас КП194-1... КП194-4

Стадия	Лист	Листов
Р		1

ЦНИИпромзданий

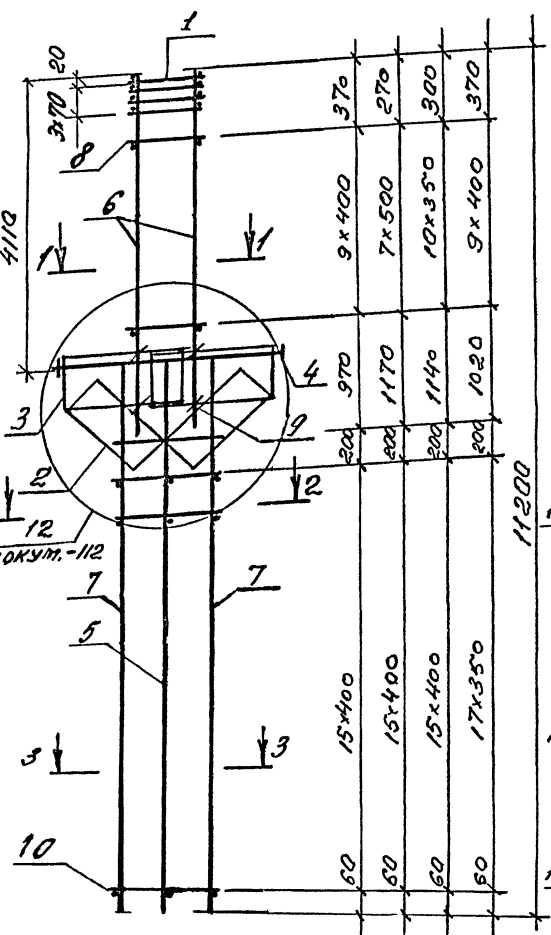

Поз. 9

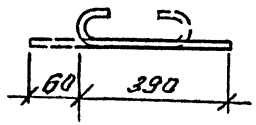

1-1

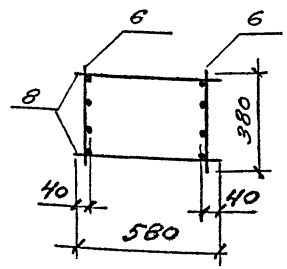

2-2

2-2
Только для КП195-8; КП195-9

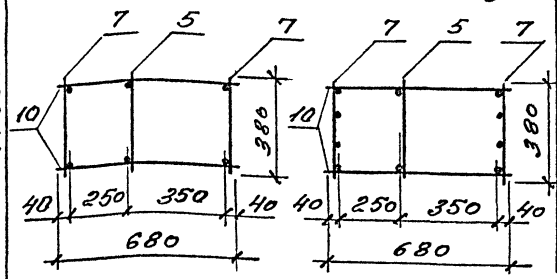

3-3
Для КП195-1,...КП195-7

3-3
Для КП195-8; КП195-9; КП195-10

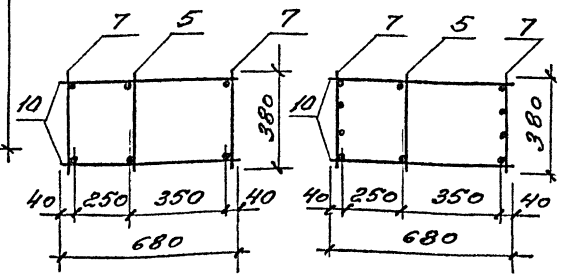

Марка каркаса	Поз.	Наименование	Кол.	Обозначение документа	Масса каркаса, кг
КП195-1	1	Сетка С2	4	1.424.1-5.3/87-143	234,6
	2	С11	2	-145	
	3	С13	2	-143	
	4	Каркас КР2-5	1	-107	
	5	КР51-1	1	1.424.1-5.11-121	
	6	КР8-2	2	1.424.1-5.3/87-114	
	7	КР51-2	2	1.424.1-5.11-121	
	8	ф5 Вр I с=580; 0,1 кг	20	Без черт.	
	9	ф5 Вр I с=450; 0,1 кг	8		
	10	ф5 Вр I с=680; 0,1 кг	34	Без черт.	
КП195-2		Поз. 1...5, 7, 9, 10 по КП195-1			254,4
	6	Каркас КР8-3	2	1.424.1-5.3/87-114	
	8	ф6 А I с=580; 0,1 кг	20	Без черт.	

1. Арматура класса Вр-I по ГОСТ 6727-80; А-I по ГОСТ 5781-82
2. Продолжение спецификации см. л. 2.

ГИП	Баянаева	
Разраб.	Петрова	
Исполн.	Николаева	
Провер.	Баянаева	
Н. контр.	Баянаева	

1.424.1-5.11-34

Каркас КП195-1 ... КП195-10

Стадия	Лист	Листов
Р	1	2

ЦНИИпромзданий

Инв. № подл. | Подпись и дата | Взам. инв. №

Марка каркаса	Поз.	Наименование	Кол.	Обозначение документа	Масса каркаса, кг
КП195-3		Поз. 1...5,7,9,10 по КП195-1			286,7
	6	Каркас КР8-4	2	1.424.1-5.3/87-114	
	8	ф8AI ℓ=580; 0,2 кг	16	Без черт.	
КП195-4		Поз. 1...5,9 по КП195-1			236,9
	6	Каркас КР8-1	2	1.424.1-5.3/87-114	
	7	КР51-3	2	1.424.1-5.11-121	
	8	ф5BpI ℓ=580; 0,1 кг	22	Без черт.	
	10	ф6AI ℓ=680; 0,2 кг	34	То же	
КП195-5		Поз. 1...6,8,9 по КП195-1			252,3
	7	Каркас КР51-3	2	1.424.1-5.11-121	
	10	ф6AI ℓ=680; 0,2 кг	34	Без черт.	
КП195-6		Поз. 1...5,9 по КП195-1			272,1
	6	Каркас КР8-3	2	1.424.1-5.3/87-114	
	7	КР51-3	2	1.424.1-5.11-121	
	8	ф6AI ℓ=580; 0,1 кг	20	Без черт.	
	10	ф6AI ℓ=680; 0,2 кг	34	То же	

Марка каркаса	Поз.	Наименование	Кол.	Обозначение документа	Масса каркаса, кг
КП195-7		Поз. 1...5,9 по КП195-1			304,4
	6	Каркас КР8-4	2	1.424.1-5.3/87-114	
	7	КР51-3	2	1.424.1-5.11-121	
	8	ф8AI ℓ=580; 0,2 кг	16	Без черт.	
	10	ф6AI ℓ=680; 0,2 кг	34	То же	
КП195-8		Поз. 1...5,8,9 по КП195-1			279,9
	6	Каркас КР8-2	2	1.424.1-5.3/87-114	
	7	КР51-5	2	1.424.1-5.11-121	
	10	ф5BpI ℓ=680; 0,1 кг	38	Без черт.	
КП195-9		Поз. 1...5,9 по КП195-1			298,6
	6	Каркас КР8-3	2	1.424.1-5.3/87-114	
	7	КР51-5	2	1.424.1-5.11-121	
	8	ф6AI ℓ=580; 0,1 кг	20	Без черт.	
	10	ф5BpI ℓ=680; 0,1 кг	38	То же	
КП195-10		Поз. 1...5,9,10 по КП195-1			294,8
	6	Каркас КР8-3	2	1.424.1-5.3/87-114	
	7	КР51-6	2	1.424.1-5.11-121	
	8	ф6AI ℓ=580; 0,1 кг	20	Без черт.	

Инв. № подл. | Подп. и дата | Взам. инв. №

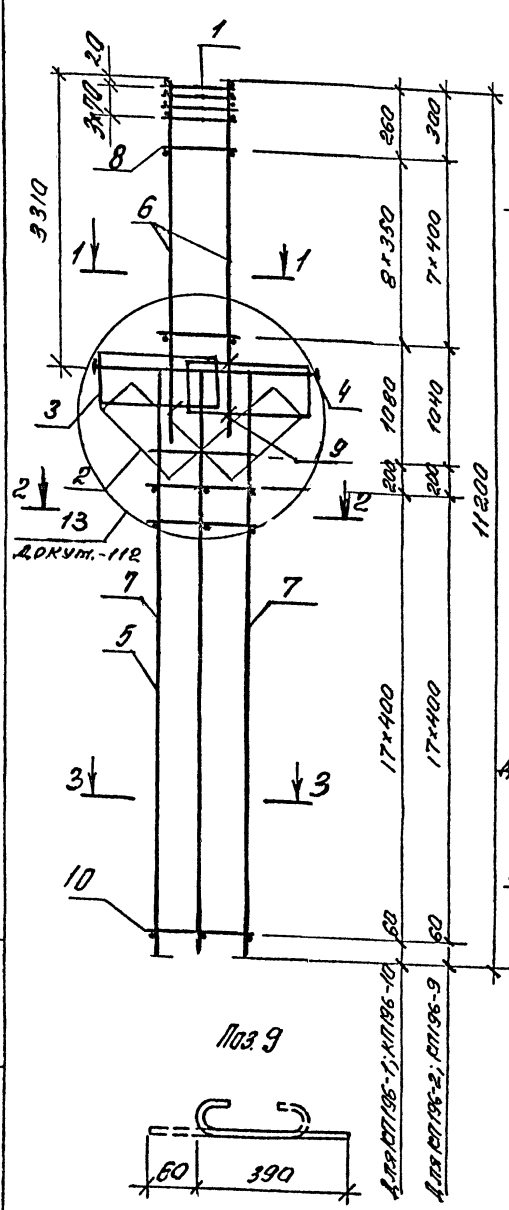

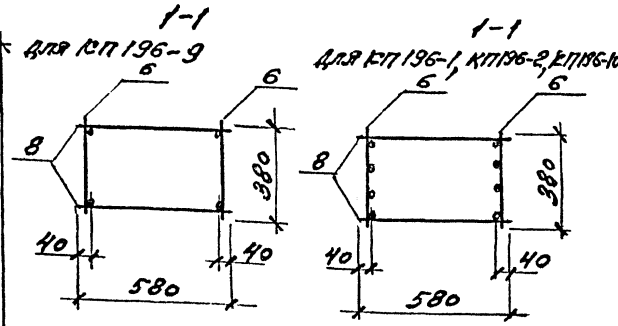

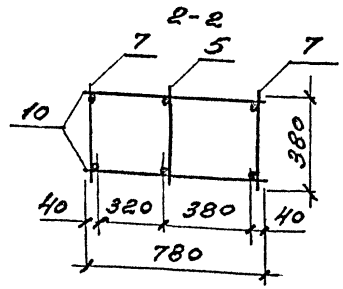

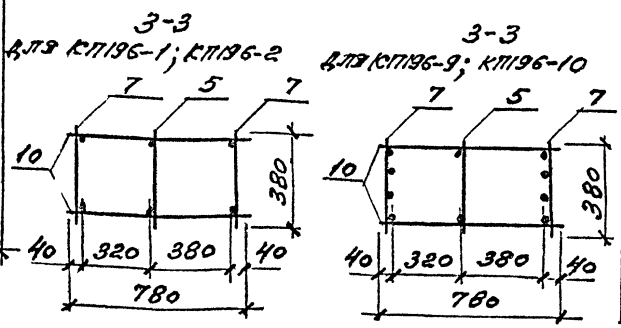

Марка каркаса	Поз.	Наименование	Кол.	Обозначение документа	Масса каркаса, кг
КП196-1	1	Сетка С2	4	1.424.1-5.3/87-143	225,4
	2	С12	2	-145	
	3	С13	2	-143	
	4	Каркас КР2-1	1	-105	
	5	КР19-12	1	1.424.1-5.11-118	
	6	КР5-4	2	1.424.1-5.3/87-111	
	7	КР19-13	2	1.424.1-5.11-118	
	8	ф5 Вр I с=580; 0,1 кг	18	Без черт.	
	9	ф5 Вр I с=450; 0,1 кг	8		
	10	ф6 А I с=780; 0,2 кг	38	Без черт.	
КП196-2		Поз. 1...5, 7, 9, 10 по КП196-1			238,4
	6	Каркас КР5-5	2	1.424.1-5.3/87-111	
	8	ф5 Вр I с=580; 0,1 кг	16	Без черт.	
КП196-9		Поз. 1...5, 9, 10 по КП196-1			263,8
	6	Каркас КР5-2	2	1.424.1-5.3/87-111	
	7	КР19-17	2	1.424.1-5.11-118	
	8	ф5 Вр I, с=580; 0,1 кг	16	Без черт.	
КП196-10		Поз. 1...6, 8, 9, 10 по КП196-1			278,2
	7	Каркас КР19-17	2	1.424.1-5.11-118	

Арматура класса Вр-I по ГОСТ 6727-80;
А-I по ГОСТ 5781-82

		1.424.1-5.11-35	
ГИП	Баниянова	Каркас КП196-1; КП196-2; КП196-9; КП196-10	Стадия: Р; Листов: 1
Разраб.	Петрова		ЦНИИпромзданий
Исполн.	Николаева		
Провер.	Баниянова		
Н.контр.	Баниянова		

Инв.№ подл. | Подпись и дата | Взам.инв.№

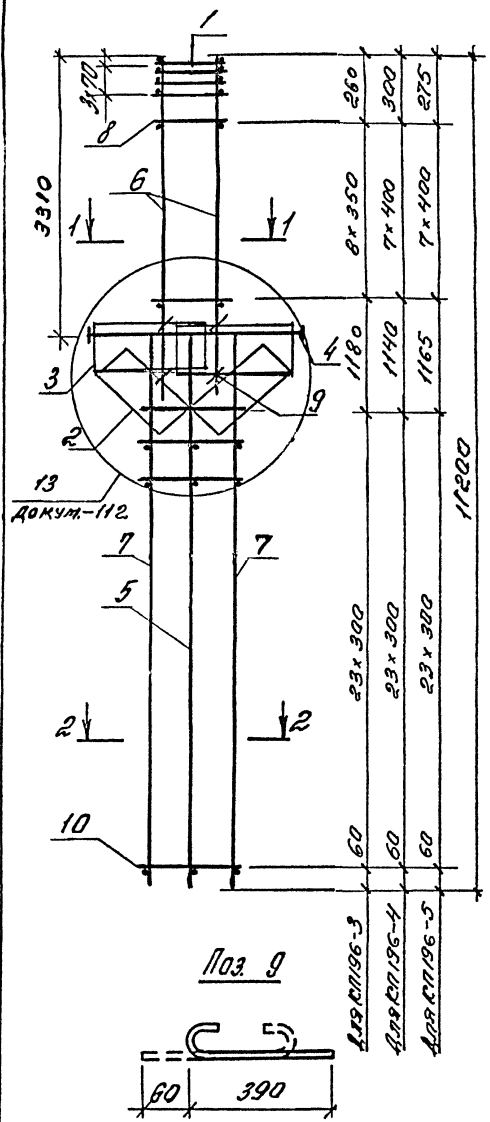

Поз. 9

1-1

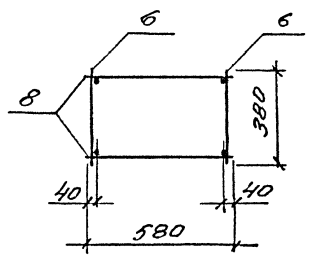

2-2

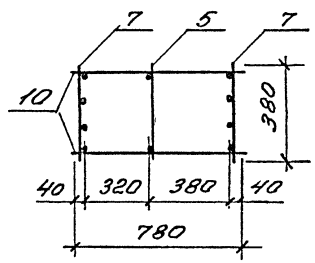

Марка каркаса	Поз	Наименование	Кол	Обозначение документа	Масса каркаса кг
КП196-3	1	Сетка С2	4	1.424.1-5.3/87-143	207,4
	2	С12	2	-145	
	3	С13	2	-143	
	4	Каркас КР2-1	1	-105	
	5	КР1-2	1	1.424.1-5.11-118	
	6	КР5-1	2	1.424.1-5.3/87-111	
	7	КР1-4	2	1.424.1-5.11-118	
	8	ф5 Вр I ℓ=580; 0,1 кг	18	Без черт.	
	9	ф5 Вр I ℓ=450; 0,1 кг	8		
	10	ф5 Вр I ℓ=780; 0,1 кг	48	Без черт.	
КП196-4		Поз. 1...5, 7, 9, 10 по КП196-3			214,8
	6	Каркас КР5-2	2	1.424.1-5.3/87-111	
	8	ф5 Вр I ℓ=580; 0,1 кг	16	Без черт.	
КП196-5		Поз. 1...5, 7, 9, 10 по КП196-3			225,0
	6	Каркас КР5-3	2	1.424.1-5.3/87-111	
	8	ф6 А I ℓ=580; 0,1 кг	16	Без черт.	

Арматура класса Вр-I по ГОСТ 6727-80;
А-I по ГОСТ 5781-82

				1.424.1-5.11-36	
ГИП	Банникова			Каркас КП196-3; КП196-4, КП196-5	Стадия: Р; Лист: ; Листов: 1
Разраб.	Петрова				
Исполн.	Николаева				
Провер.	Банникова				ЦНИИпромзданий
Н. контр.	Банникова				

Инв. № подл. | Подпись и дата | Взам. инв. №

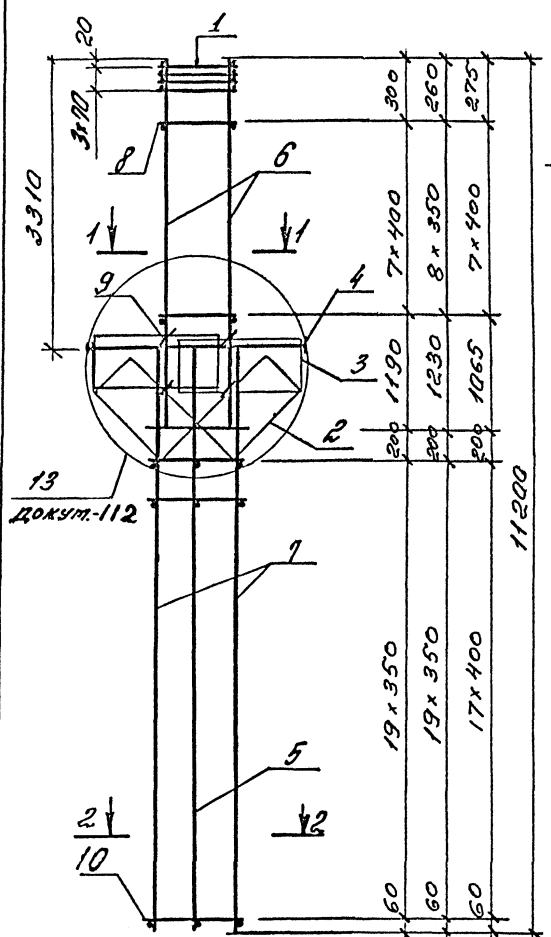

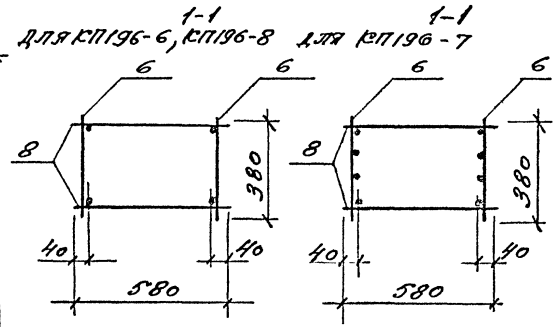

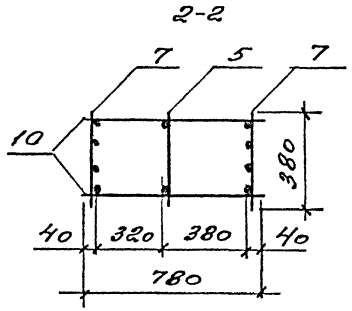

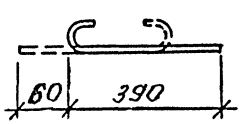

Поз.9

Марка каркаса	Поз.	Наименование	Кол	Обозначение документа	Масса каркаса, кг
КП196-6	1	Сетка С2	4	1.424.1-5.3/87-143	240,6
	2	С12	2	-145	
	3	С13	2	-143	
	4	Каркас КР2-1	1	-105	
	5	КР19-12	1	1.424.1-5.11-118	
	6	КР5-2	2	1.424.1-5.3/87-111	
	7	КР19-15	2	1.424.1-5.11-118	
	8	ф5ВрI l=580; 0,1 кг	16	Без черт	
	9	ф5ВрI l=450; 0,1 кг	8		
	10	ф5ВрI l=780; 0,1 кг	42	Без черт	
КП196-7		Поз.1...5,7,9,10 по КП196-6			255,1
	6	Каркас КР5-4	2	1.424.1-5.3/87-111	
	8	ф5ВрI l=580; 0,1 кг	18	Без черт.	
КП196-8		Поз.1...5,9 по КП196-6			279,5
	6	Каркас КР5-3	2	1.424.1-5.3/87-111	
	7	КР19-16	2	1.424.1-5.11-118	
	8	ф6АI l=580; 0,1 кг	16	Без черт.	
	10	ф5ВрI l=780; 0,1 кг	38	То же	

Арматура класса Вр-I по ГОСТ 6727-80;
А-I по ГОСТ 5781-82

				1.424.1-5.11-37		
ГИП	Бяниянова			Каркас КП196-6; КП196-7; КП196-8	Стадия	Лист	Листов
Разраб	Петрова				Р		1
Испол	Николаева				ЦНИИпромзданий	
Провер.	Бяниянова					
Н.контр.	Бяниянова					

Инв.№ подл. | Подпись и дата | Взам.инв.№

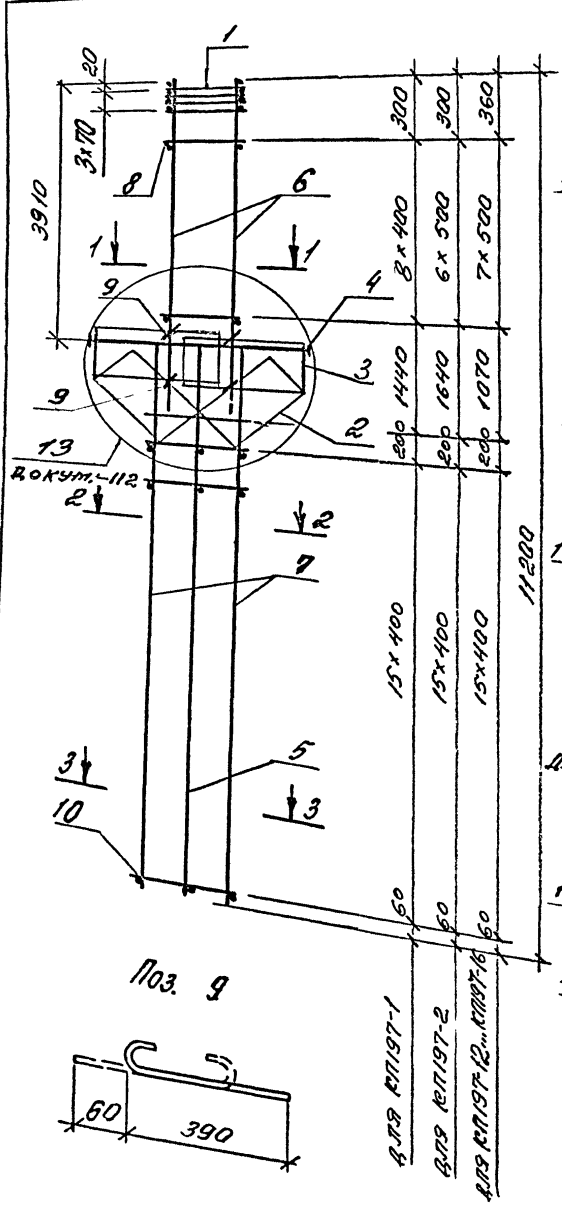

Поз. 9

1-1

Только для КП197-1

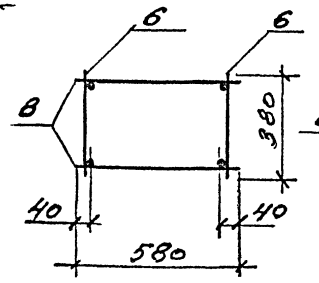

1-1

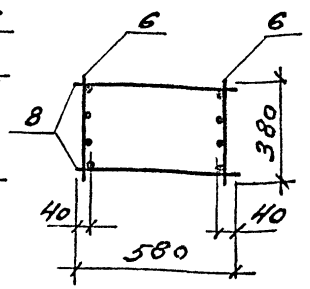

2-2

Только для КП197-1

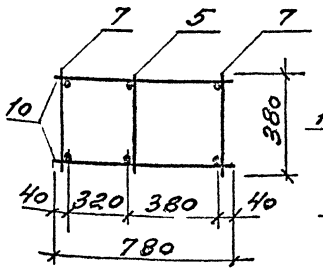

2-2

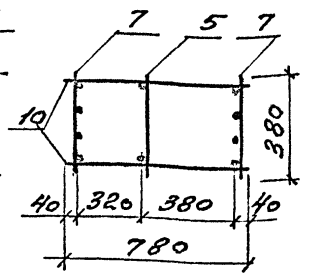

3-3

Для КП197-1; КП197-2

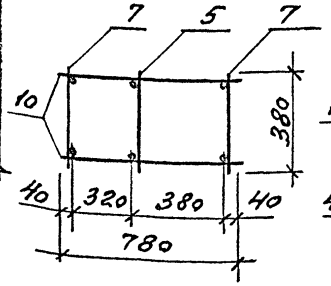

3-3

Для КП197-12..., КП197-16

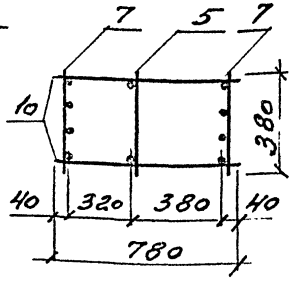

Марка каркаса	Поз.	Наименование	Кол.	Обозначение документа	Масса каркаса кг
КП197-1	1	Сетка С2	4	1.424.1-5.3/87-143	228,4
	2	С12	2	-145	
	3	С13	2	-143	
	4	Каркас КР2-3	1	-106	
	5	КР16-16	1	1.424.1-5.11-117	
	6	КР7-1	2	1.424.1-5.3/87-113	
	7	КР16-17	2	1.424.1-5.11-117	
	8	ф6АI ℓ=580; 0,1кг	18	Без черт.	
	9	ф5Вр.I ℓ=450; 0,1кг	8		
	10	ф6АI ℓ=780; 0,2 кг	34	Без черт.	
КП197-2		Поз.1...5, 9, 10 по КП197-1			373,4
	6	Каркас КР7-6	2	1.424.1-5.3/87-113	
	7	КР16-22	2	1.424.1-5.11-117	
	8	ф8АI ℓ=580; 0,2кг	14	Без черт.	

Арматура класса Вр-I по ГОСТ 6727-80;
А-I по ГОСТ 5781-82

ГИП	Баканова		1.424.1-5.11-38
Разраб	Петрова		Каркас КП197-1; КП197-2; КП197-12... КП197-16
Исполн	Николаева		Стадия: Р; Листы: 1; Листов: 2
Провер	Баканова		ЦНИИпромзданий
Н.контр	Баканова		

Инв. № подл. | Подпись и дата | Взам. инв. №

Марка каркаса	Поз	Наименование	Кол	Обозначение документа	Масса каркаса, кг
КП197-12		Поз 1...5, 9 по КП197-1			301,7
	6	Каркас КР7-3	2	1.424.1-5.3/87-113	
	7	КР16-5	2	-123	
	8	ф5ВрI е=580, 0,1 кг	18	без черт	
	10	ф5ВрI е=780, 0,1 кг	34	То же	
КП197-13		Поз 1...5, 8, 9 по КП197-1			320,6
	6	Каркас КР7-4	2	1.424.1-5.3/87-113	
	7	КР16-5	2	-123	
	10	ф5ВрI е=780; 0,1 кг	34	без черт	
КП197-14		Поз 1...5, 9 по КП197-1			352,1
	6	Каркас КР7-5	2	1.424.1-5.3/87-113	
	7	КР16-5	2	-123	
	8	ф8АI е=580, 0,2 кг	16	без черт	
	10	ф5ВрI е=780, 0,1 кг	34	То же	

Марка каркаса	Поз	Наименование	Кол	Обозначение документа	Масса каркаса, кг
КП197-15		Поз. 1...5, 9 по КП197-1			387,5
	6	Каркас КР7-6	2	1.424.1-5.3/87-113	
	7	КР16-5	2	-123	
	8	ф8АI е=580, 0,2 кг	16	без черт	
	10	ф5ВрI е=780, 0,1 кг	34	То же	
КП197-16		Поз. 1...5, 9, 10 по КП197-1			383,5
	6	Каркас КР7-5	2	1.424.1-5.3/87-113	
	7	КР16-6	2	-123	
	8	ф8АI е=580, 0,2 кг	16	без черт	

Инв. № подл. | Подпись и дата | Взам. инв. №

Ц00260-03 59

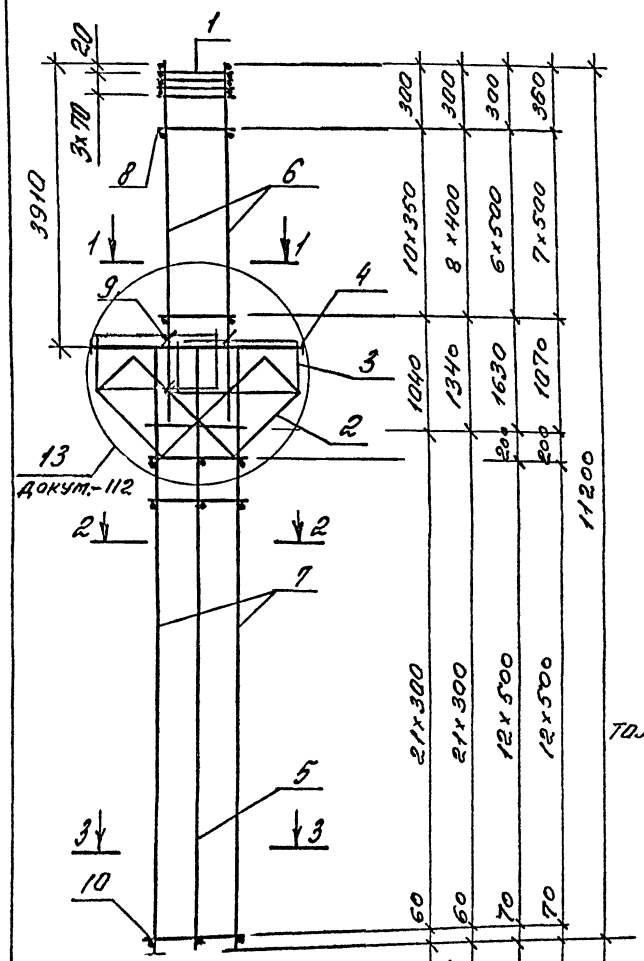

Поз. 9

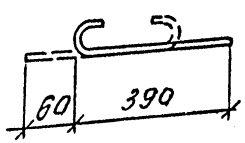

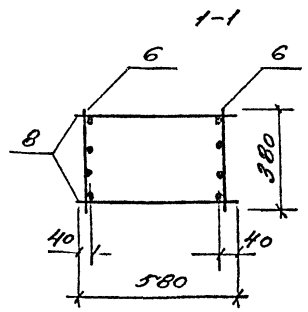

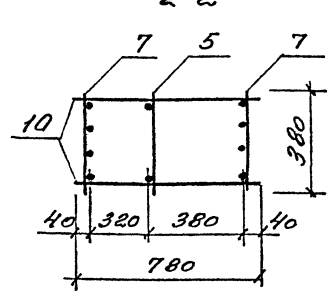

3-3

Только для КП197-7; КП197-8

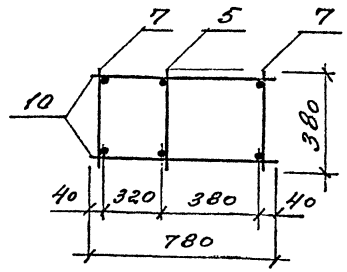

3-3

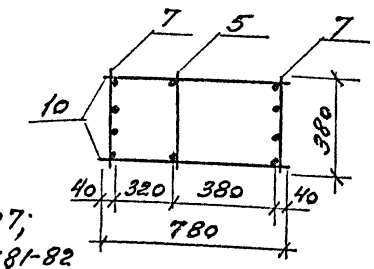

Арматура класса Вр-I по ГОСТ 6727;
А-I по ГОСТ 5781-82

Марка каркаса	Поз.	Наименование	Кол	Обозначение документа	Масса каркаса, кг
КП197-3	1	Сетка С2	4	1.424.1-5.3/87-143	236,5
	2	С12	2	-145	
	3	С13	2	-143	
	4	Каркас КР2-3	1	-106	
	5	КР16-16	1	1.424.1-5.11-117	
	6	КР7-2	2	1.424.1-5.3/87-113	
	7	КР16-3	2	-123	
	8	ф5ВрI с=580; 0,1 кг	22	Без черт.	
	9	ф5ВрI с=450; 0,1 кг	8		
	10	ф5ВрI с=780; 0,1 кг	44	Без черт.	
КП197-4		Поз. 1...5, 7, 9, 10 по КП197-3			251,4
	6	Каркас КР7-3	2	1.424.1-5.3/87-113	
	8	ф5ВрI с=580; 0,1 кг	18	Без черт.	
КП197-5		Поз. 1...5, 7, 9, 10 по КП197-3			270,3
	6	Каркас КР7-4	2	1.424.1-5.3/87-113	
	8	ф6АI с=580; 0,1 кг	18	Без черт.	
КП197-7		Поз. 1...5, 9 по КП197-3			414,1
	6	Каркас КР7-6	2	1.424.1-5.3/87-113	
	7	КР16-23	2	1.424.1-5.11-117	
	8	ф8АI с=580; 0,2 кг	14	Без черт.	
	10	ф8АI с=780; 0,3 кг	28	То же	
КП197-8		Поз. 1...5, 9 по КП197-3			447,1
	6	Каркас КР7-7	2	1.424.1-5.3/87-113	
	7	КР16-23	2	1.424.1-5.11-117	
	8	ф8АI с=580; 0,2 кг	14	Без черт.	
	10	ф8АI с=780; 0,3 кг	28	То же	

ГИП	Баманов	
Разраб.	Петрова	
Наталин	Николаева	
Гпровер	Баманова	
Н.контр	Баманова	

1.424.1-5.11-39

Каркас КП197-3, КП197-4; КП197-5; КП197-7; КП197-8

Стадия	Лист	Листов
Р		1

ЦНИИпромзданий

Инв. № подл. | Подпись и дата | Взам. инв. №

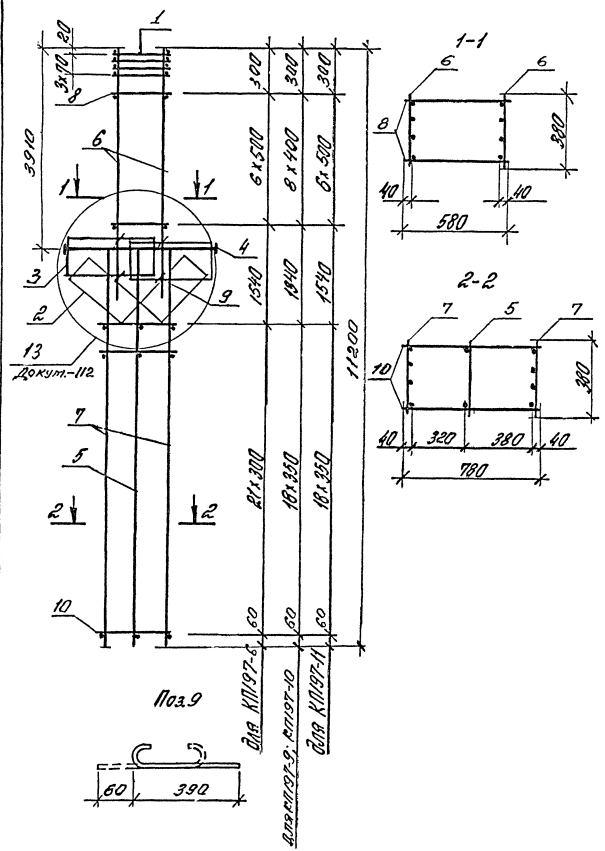

Марка каркаса	Поз.	Наименование		Обозначение документа	Масса каркаса, кг
КП197-6	1	Сетка С2	4	1.424.1-5.3/87-143	301,4
	2	С12	2	-145	
	3	С13	2	-143	
	4	Каркас КР2-3	1	-106	
	5	КР16-16	1	1.424.1-5.11-117	
	6	КР7-5	2	1.424.1-5.3/87-113	
	7	КР16-3	2	-123	
	8	ф8АI ℓ=580; 0,2 кг	14	без черт.	
	9	ф5ВрI ℓ=450; 0,1 кг	8		
	10	ф5ВрI ℓ=780; 0,1 кг	44	без черт.	
КП197-9		Поз. 1...5,9 по КП197-6			275,0
	6	Каркас КР7-3	2	1.424.1-5.3/87-113	
	7	КР16-18	2	1.424.1-5.11-117	
	8	ф5ВрI ℓ=580; 0,1 кг	18	без черт.	
	10	ф5ВрI ℓ=780; 0,1 кг	38	то же	
КП197-10		Поз. 1...5,9 по КП197-6			293,9
	6	Каркас КР7-4	2	1.424.1-5.3/87-113	
	7	КР16-18	2	1.424.1-5.11-117	
	8	ф6АI ℓ=580; 0,1 кг	18	без черт.	
	10	ф5ВрI ℓ=780; 0,1 кг	38	то же	
КП197-11		Поз. 1...5,6,8,9 по КП197-6			325,0
	7	Каркас КР16-18	2	1.424.1-5.11-117	
	10	ф5ВрI ℓ=780; 0,1 кг	38	без черт.	

Арматура класса Вр-I по ГОСТ 6727-80;
А-I по ГОСТ 5781-82

			1.424.1-5.11-40	
ГИП	Бажанова		Каркас КП197-6; КП197-9; КП197-10; КП197-11	Стадия: Р; Лист: 1; Листов: 1
Разраб.	Петрова			
Исполн.	Николаева			
Провер.	Бажанова			ЦНИИпромзданий
Н.контр.	Бажанова			

Инв. № подл. | Подпись и дата | Взам. инв. №

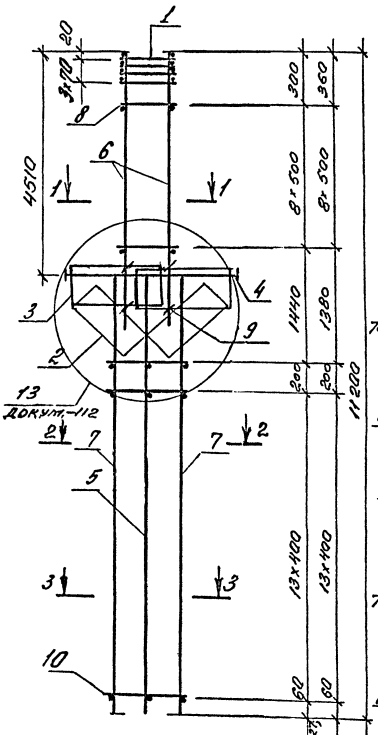

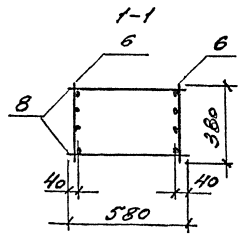

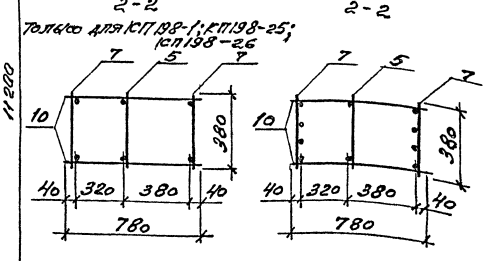

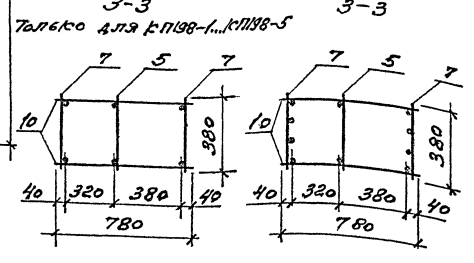

Марка каркаса	Поз	Наименование	Кол	Обозначение документа	Масса каркаса кг
КП198-1	1	Сетка С2	4	1.424.1-5.8/87-143	386,6
	2	С12	2	-145	
	3	С13	2	-143	
	4	Каркас КР2-4	1	-107	
	5	КР14-11	1	1.424.1-5.11-116	
	6	КР9-5	2	1.424.1-5.3/87-115	
	7	КР14-13	2	1.424.1-5.11-116	
	8	ф8 АI ℓ=580; 0,2 кг	18	Без черт.	
	9	ф5 ВI ℓ=450; 0,1 кг	8		
	10	ф6 АI ℓ=780; 0,2 кг	30	Без черт.	
КП198-2		1103.1...5,8,9,10 по КП198-1			348,7
	6	Каркас КР9-3	2	1.424.1-5.3/87-115	
	7	КР14-21	2	1.424.1-5.11-116	

1. Арматура класса Вр-I по ГОСТ 6727-80; А-I по ГОСТ 5781-82
2. Продолжение спецификации см. л. 2.

Инв.№ подл. | Подпись и дата | Взам.инв.№

ГИП	Белинкова		
Разраб.	Чистова		
Н. отд.	Кочергина		
Провер.	Семенова		
Н. контр.	Белинкова		

1.424.1-5.11-41

Каркас КП198-1... КП198-5; КП198-19... КП198-22; КП198-25... КП198-29

Стадия	Лист	Листов
Р	1	3

ЦНИИпромзданий

Инв.№ 4,00260-03 62

Марка каркаса	Поз.	Наименование	Поз.	Обозначение документа	Масса каркаса, кг
КП198-3		Поз. 1...5, 8, 9, 10 по КП198-1			387,7
	6	Каркас КР9-4	2	1.424.1-5.3/87-115	
	7	КР14-21	2	1.424.1-5.11-116	
КП198-4		Поз. 1...6, 8, 9, 10 по КП198-1			424,5
	7	Каркас КР14-21	2	1.424.1-5.11-116	
КП198-5		Поз. 1...5, 8, 9, 10 по КП198-1			447,7
	6	Каркас КР9-6	2	1.424.1-5.3/87-115	
	7	КР14-21	2	1.424.1-5.11-116	
КП198-19		Поз. 1...5, 8, 9 по КП198-1			360,1
	6	Каркас КР9-3	2	1.424.1-5.3/87-115	
	7	КР14-14	2	1.424.1-5.11-116	
	10	ф5 BpI с=780; 0,1 кг	30	Без черт.	
КП198-20		Поз. 1...5, 8, 9 по КП198-1			399,1
	6	Каркас КР9-4	2	1.424.1-5.3/87-115	
	7	КР14-14	2	1.424.1-5.11-116	
	10	ф5 BpI с=780; 0,1 кг	30	Без черт.	
КП198-21		Поз. 1...6, 8, 9 по КП198-1			435,9
	7	Каркас КР14-14	2	1.424.1-5.11-116	
	10	ф5 BpI, с=780; 0,1 кг	30	Без черт.	

Марка каркаса	Поз.	Наименование	Поз.	Обозначение документа	Масса каркаса, кг
КП198-22		Поз. 1...5, 8, 9 по КП198-1			459,1
	6	Каркас КР9-6	2	1.424.1-5.3/87-115	
	7	КР14-14	2	1.424.1-5.11-116	
	10	ф5 BpI с=780; 0,1 кг	30	Без черт.	
КП198-25		Поз. 1...5, 8, 9, 10 по КП198-1			356,1
	6	Каркас КР9-3	2	1.424.1-5.3/87-115	
	7	КР14-18	2	1.424.1-5.11-116	
КП198-26		Поз. 1...5, 8, 9, 10 по КП198-1			395,1
	6	Каркас КР9-4	2	1.424.1-5.3/87-115	
	7	КР14-18	2	1.424.1-5.11-116	
КП198-27		Поз. 1...5, 8, 9, 10 по КП198-1			393,1
	6	Каркас КР9-3	2	1.424.1-5.3/87-115	
	7	КР14-15	2	1.424.1-5.11-116	
КП198-28		Поз. 1...5, 8, 9, 10 по КП198-1			432,1
	6	Каркас КР9-4	2	1.424.1-5.3/87-115	
	7	КР14-15	2	1.424.1-5.11-116	
КП198-29		Поз. 1...6, 8, 9, 10 по КП198-1			468,9
	7	Каркас КР14-15	2	1.424.1-5.11-116	

Инв. № подл. | Подпись и дата | Взам. инв. №

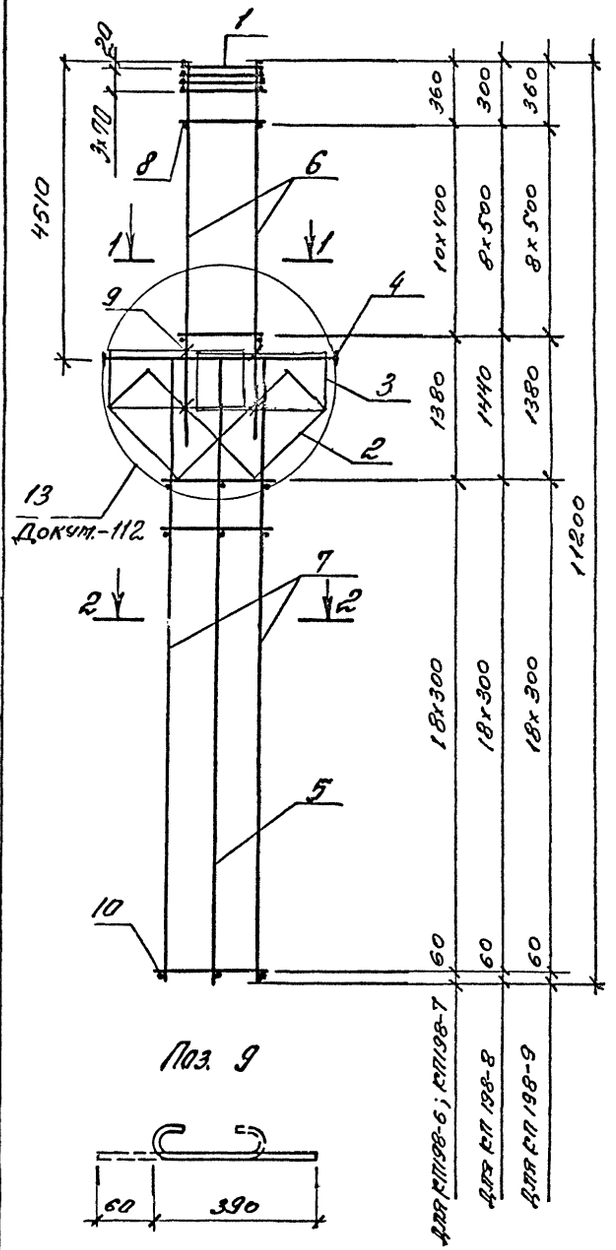

Поз. 9

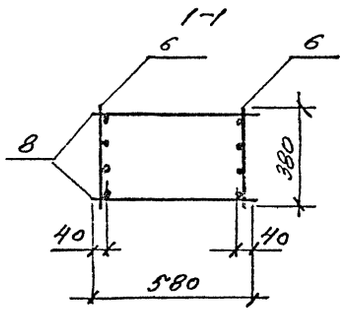

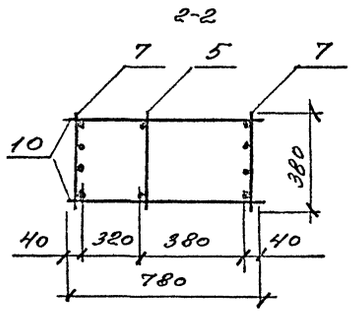

Марка каркаса		Наименование	Кол.	Обозначение документа	Масса каркаса, кг
КП198-6	1	сетка С2	4	1.424.1-5.3/87-143	258,3
	2	С12	2	-145	
	3	С13	2	-143	
	4	каркас КР2-4	1	-107	
	5	КР14-11	1	1.424.1-5.11-116	
	6	КР9-1	2	1.424.1-5.3/87-115	
	7	КР14-4	2	-121	
	8	ф5ВрI ℓ=580; 0,1 кг	22	Без черт.	
	9	ф5ВрI ℓ=450; 0,1 кг	8		
	10	ф5ВрI ℓ=780; 0,1 кг	38	Без черт.	
КП198-7		Поз. 1...5, 7, 9, 10 по КП198-6			279,6
	6	каркас КР9-2	2	1.424.1-5.3/87-115	
	8	ф6АI ℓ=580; 0,1 кг	22	Без черт.	
КП198-8		Поз. 1...5, 7, 9, 10 по КП198-6			314,0
	6	каркас КР9-3	2	1.424.1-5.3/87-115	
	8	ф8АI ℓ=580; 0,2 кг	18	Без черт.	
КП198-9		Поз. 1...5; 7; 9; 10 по КП198-6			353,0
	6	каркас КР9-4	2	1.424.1-5.3/87-115	
	8	ф8АI ℓ=580; 0,2 кг	18	Без черт.	

Арматура класса Вр-I по ГОСТ 6727-80;
А-I по ГОСТ 5781-82

ГИП	Баниянова		1.424.1-5.11-42
Разраб.	Петрова		
Исполн.	Николаева		Каркас КП198-6..., КП198-9
Провер.	Баниянова		
Н. контр.	Баниянова		

Стадия	Лист	Листов
Р		1

ЦНИИпромзданий

Инв. № подл. | Подпись и дата | Взам. инв. №

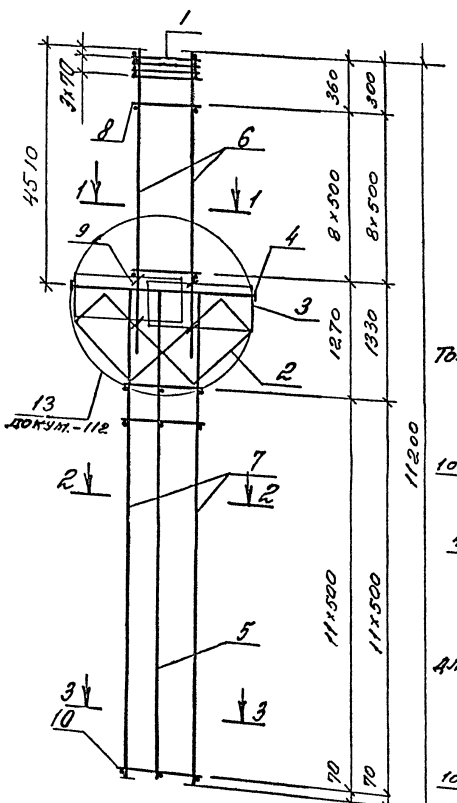

Для КП198-10; КП198-11; КП198-12; КП198-23; КП198-24; КП198-30; КП198-32

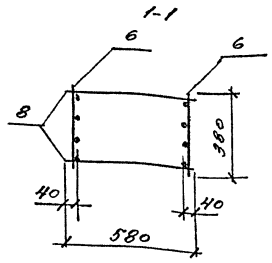

2-2

Только для КП198-30

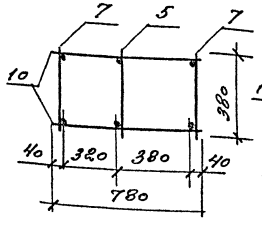

2-2

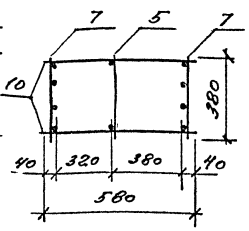

3-3

Для КП198-10...КП198-12; КП198-23; КП198-24

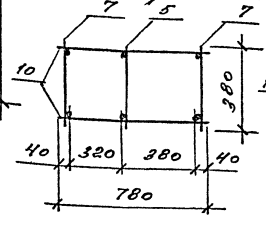

3-3

Для КП198-30... КП198-32

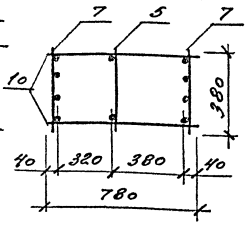

Арматура класса
Вр-I по ГОСТ 6727-80;
А-I по ГОСТ 5781-82

Марка каркаса	Поз.	Наименование	Кол		
КП198-10	1	сетка С2	4	1.424.1-5.3/87-143	424,7
	2	С12	2	-145	
	3	С13	2	-143	
	4	каркас КР2-4	1	-107	
	5	КР14-11	1	1.424.1-5.11-116	
	6	КР9-4	2	1.424.1-5.3/87-115	
	7	КР14-22	2	1.424.1-5.11-116	
	8	ф8 AI ℓ=580; 0,2 кг	18	без черт	
	9	ф5 Bpl ℓ=450; 0,1 кг	8		
	10	ф8 AI ℓ=780; 0,3 кг	24	без черт	
КП198-11		Поз. 1...5, 7...10 по КП198-10			461,5
	6	каркас КР9-5	2	1.424.1-5.3/87-115	
КП198-12		Поз. 1...5, 7...10 по КП198-10			484,7
	6	каркас КР9-6	2	1.424.1-5.3/87-115	
КП198-23		Поз. 1...5, 8...10 по КП198-10			523,7
	6	каркас КР9-6	2	1.424.1-5.3/87-115	
	7	КР14-23	2	1.424.1-5.11-116	
КП198-24		Поз. 1...5, 9, 10 по КП198-10			570,9
	6	каркас КР9-7	2	1.424.1-5.3/87-115	
	7	КР14-23	2	1.424.1-5.11-116	
	8	ф10 AI ℓ=780; 0,5 кг	18	без черт	
КП198-30		Поз. 1...5, 9 по КП198-10			395,5
	6	каркас КР9-3	2	1.424.1-5.3/87-115	
	7	КР14-19	2	1.424.1-5.11-116	
КП198-31		Поз. 1...6, 8, 9, 10 по КП198-10			478,9
	7	каркас КР14-16		1.424.1-5.11-116	
КП198-32		Поз. 1...6, 8, 9, 10 по КП198-10			515,7
	6	каркас КР9-5	2	1.424.1-5.3/87-115	
	7	КР14-16	2	1.424.1-5.11-116	

ГИП	Баннанова	
Разраб.	Петрова	
Исполн.	Николаева	
Провер.	Баннанова	
Н. контр.	Баннанова	

1.424.1-5.11-43

Каркас КП198-10; КП198-11; КП198-12; КП198-23; КП198-24; КП198-30; КП198-31; КП198-32

Стадия	Лист	Листов
Р		1

ЦНИИпромзданий

Инв. № подл. | Подпись и дата | Взам. инв. №

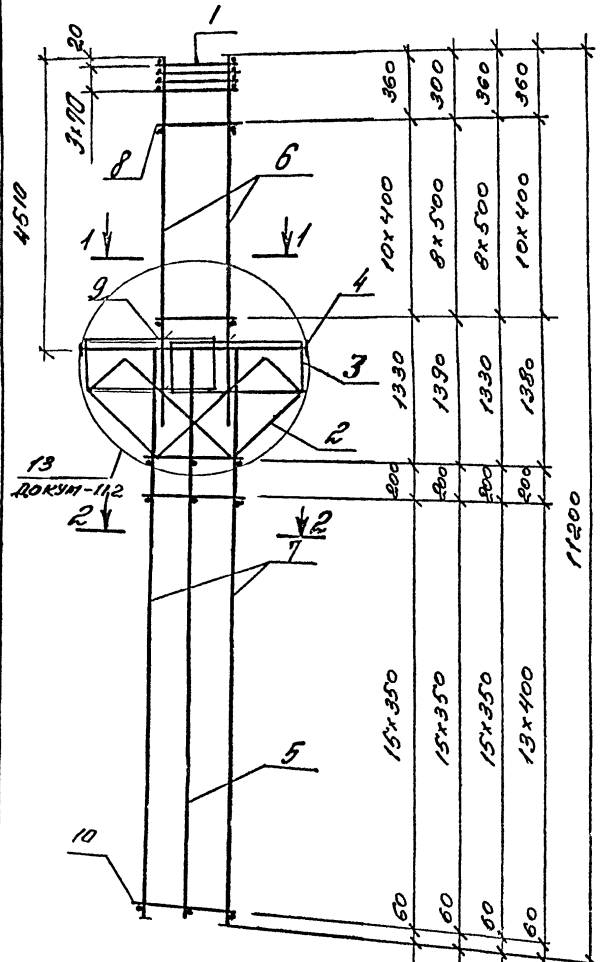

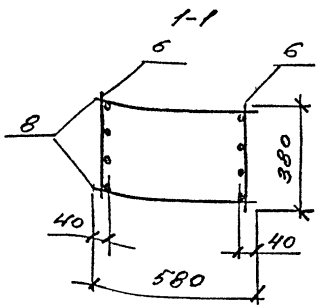

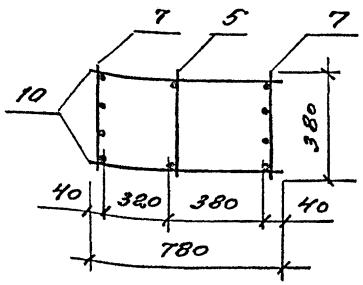

Поз. 9

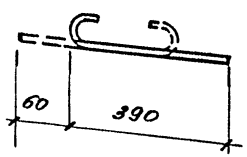

Арматура класса
Вр-I по ГОСТ 6727-80;
А-I по ГОСТ 5781-82

Марка каркаса	Поз.	Наименование	Кол.	Обозначение документа	Масса каркаса, кг
КП198-13	1	Сетка С2	4	1.424.1-5.3/87-143	301,6
	2	С12	2	-145	
	3	С13	2	-143	
	4	Каркас КР2-4	1	-107	
	5	КР14-11	1	1.424.1-5.11-116	
	6	КР9-2	2	1.424.1-5.3/87-115	
	7	КР14-5	2	-121	
	8	ф6AI L=580; 0,1 кг	22	Без черт	
	9	ф5BpI L=450; 0,1 кг	8		
	10	ф5BpI L=780; 0,1 кг	34	Без черт	
КП198-14		Поз. 1...5; 7, 9, 10 по КП198-13			336,0
	6	Каркас КР9-3	2	1.424.1-5.3/87-115	
	8	ф8AI L=580; 0,2 кг	18	Без черт.	
КП198-15		Поз. 1...5, 7, 9, 10 по КП198-13			375,0
	6	Каркас КР9-4	2	1.424.1-5.3/87-115	
	8	ф8AI L=580; 0,2 кг	18	Без черт	
КП198-16		Поз. 1...5, 7, 9, 10 по КП198-13			411,8
	6	Каркас КР9-5	2	1.424.1-5.3/87-115	
	8	ф8AI L=580; 0,2 кг	18	Без черт	
КП198-17		Поз. 1...5, 7, 9, 10 по КП198-13			435,0
	6	Каркас КР9-6	2	1.424.1-5.3/87-115	
	8	ф8AI L=580, 0,2 кг	18	Без черт	
КП198-18		Поз 1...6, 8, 9 по КП198-13			325,7
	7	Каркас КР14-14	2	1.424.1-5.11-116	
	10	ф5AI L=780; 0,1 кг	30	Без черт	

ГИП	Баянанов		1.424.1-5.11-44
Разраб.	Петрова		Каркас КП198-13... КП198-18
Исполн	Николаева		Стадия Р; Лист; Листов 1
Провер.	Баянанова		ЦНИИпромзданий
Н.контр	Баянанова		

Инв. № подл. | Подпись и дата | Взам. инв. №

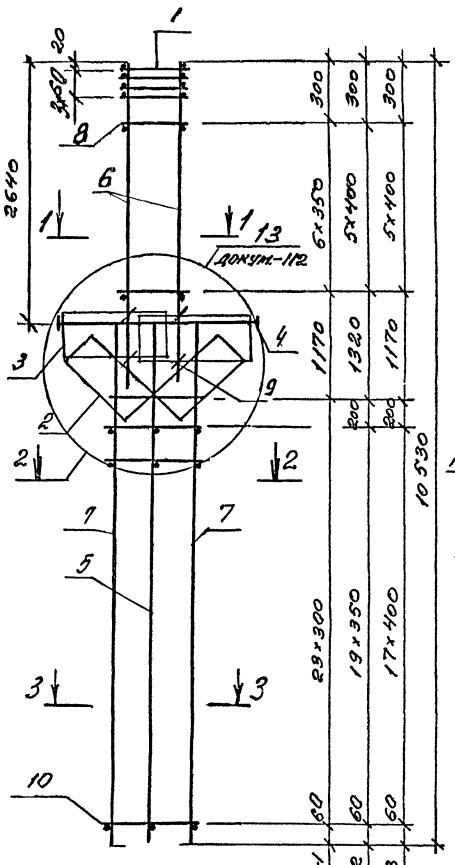

Поз. 9

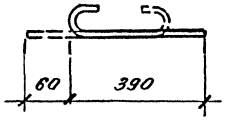

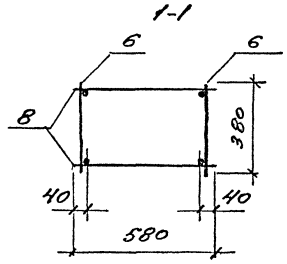

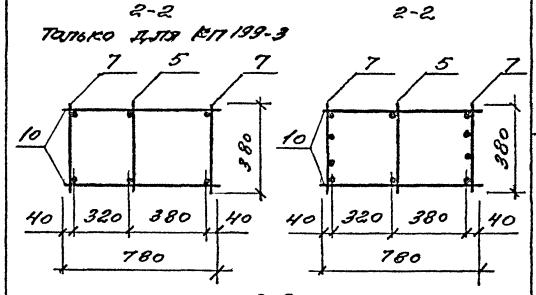

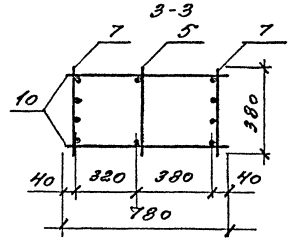

Марка каркаса	Поз.	Наименование	Кол.	Обозначение документа	Масса каркаса, кг
КП199-1	1	Сетка С3	4	1.424.1-5.3/87-143	204,0
	2	С12	2	-145	
	3	С13	2	-143	
	4	Каркас КР2-1	1	-105	
	5	КР19-12	1	1.424.1-5.11-118	
	6	КР3-1	2	1.424.1-5.3/87-109	
	7	КР19-14	2	1.424.1-5.11-118	
	8	ф5ВрI ℓ=580; 0,1кг	14	Без черт.	
	9	ф5ВрI ℓ=450; 0,1кг	8		
	10	ф5ВрI ℓ=780; 0,1кг	48	Без черт.	
КП199-2		Поз. 1...5, 9 по КП199-1			236,2
	6	Каркас КР3-2	2	1.424.1-5.3/87-109	
	7	КР19-15	2	1.424.1-5.11-118	
	8	ф5ВрI ℓ=580; 0,1кг	12	Без черт.	
	10	ф5ВрI ℓ=780; 0,1кг	42	То же	
КП199-3		Поз. 1...5, 9 по КП199-1			268,0
	6	Каркас КР3-3	2	1.424.1-5.3/87-109	
	7	КР19-17	2	1.424.1-5.11-118	
	8	ф6АI ℓ=580; 0,1кг	12	Без черт.	
	10	ф6АI ℓ=780; 0,2кг	38	То же	

Арматура класса Вр-I по ГОСТ 6727-80;
А-I по ГОСТ 5781-82

ГИП	Баманова		1.424.1-5.11-45
Разраб.	Петрова		Каркас КП199-1; КП199-2; КП199-3
Н.отд.	Николаева		Стадия: Р; Лист: ; Листов: 1
Провер.	Баманова		ЦНИИпромзданий
Н.контр.	Баманова		

Инв. № подл. | Подпись и дата | Взам. инв. №

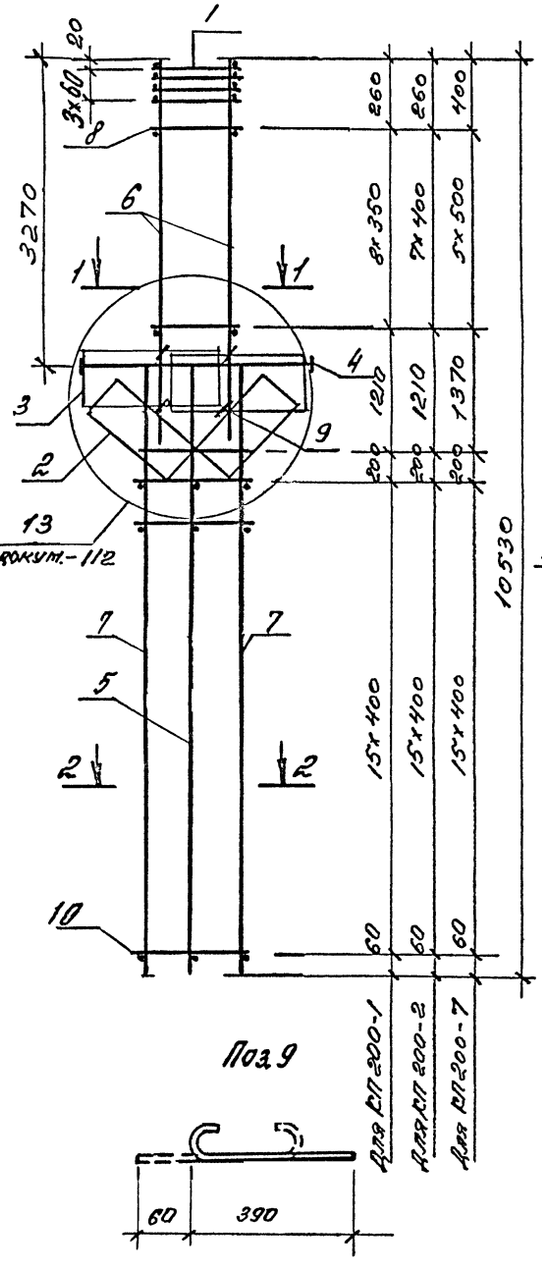

Поз 9

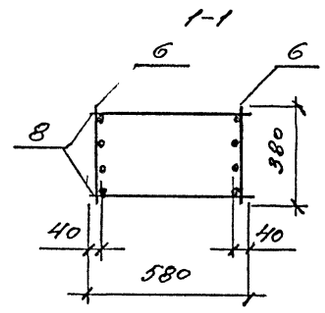

2-2
Для КП200-1; КП200-2

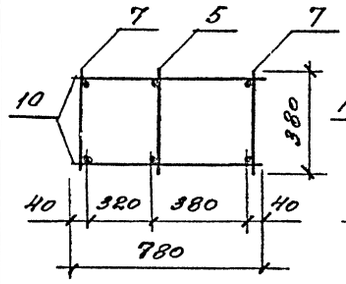

2-2
Для КП200-7

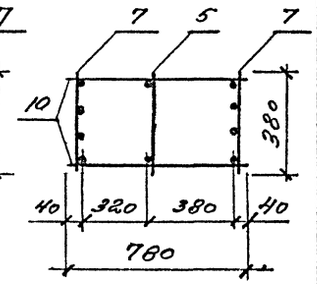

Марка каркаса	Поз	Наименование	Кол	Обозначение документа	Масса каркаса, кг
КП200-1	1	Сетка С3	4	1.424.1-5.3/87-143	226,9
	2	С12	2	-145	
	3	С13	2	-143	
	4	Каркас КР2-3	1	-106	
	5	КР16-16	1	1.424.1-5.11-117	
	6	КР5-4	2	1.424.1-5.3/87-111	
	7	КР16-17	2	1.424.1-5.11-117	
	8	ф5ВрI ℓ=580; 0,1кг	18	Без черт	
	9	ф5ВрI ℓ=450; 0,1кг	8		
	10	ф6АI ℓ=780; 0,2кг	34	Без черт	
КП200-2		Поз 1...5, 7, 9, 10 по КП200-1			256,9
	6	Каркас КР5-6	2	1.424.1-5.3/87-111	
	8	ф6АI ℓ=580; 0,1 кг	16	Без черт	
КП200-7		Поз. 1...5, 9 по КП200-1			337,5
	6	Каркас КР5-7	2	1.424.1-5.3/87-111	
	7	КР16-5	2	-123	
	8	ф8АI ℓ=580; 0,2 кг	12	Без черт	
	10	ф5ВрI ℓ=780; 0,1 кг	34	То же	

Арматура класса Вр-I по ГОСТ 6727-80;
А-I по ГОСТ 5781-82

			1.424.1-5.11-46
ГИП	Бажанова		Каркас КП200-1; КП200-2; КП200-7
Разраб	Петрова		Стадия: Р; Лист; Листов: 1
Испол.	Николаева		ЦНИИпромзданий
Провер	Бажанова		
Н. контр	Бажанова		

Инв. № подл. | Подпись и дата | Взам. инв. №

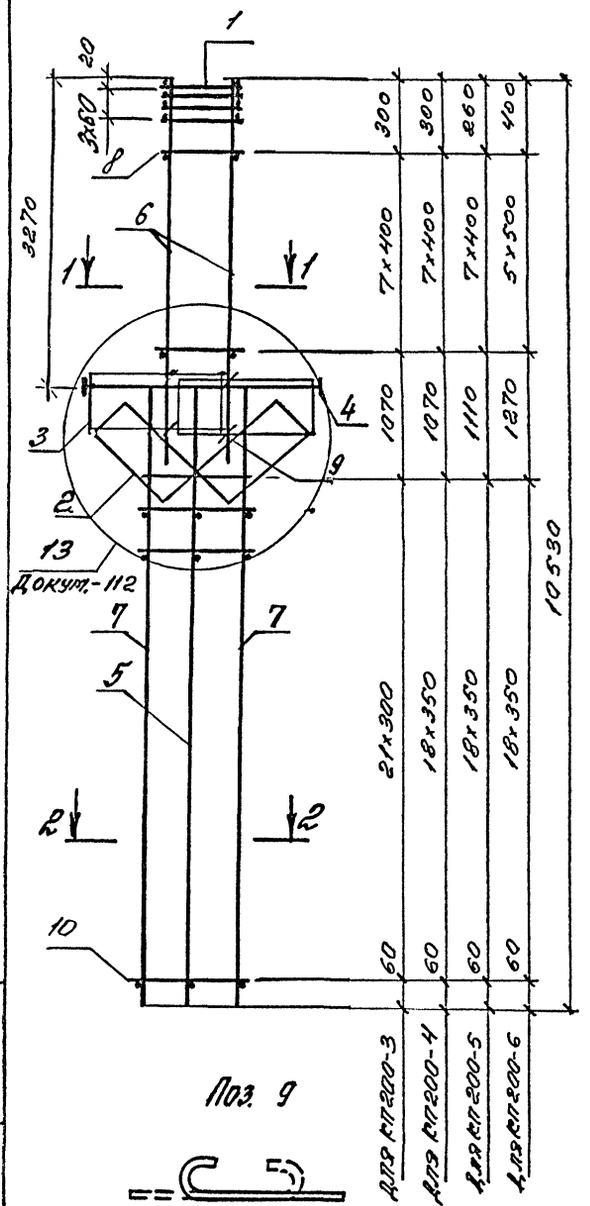

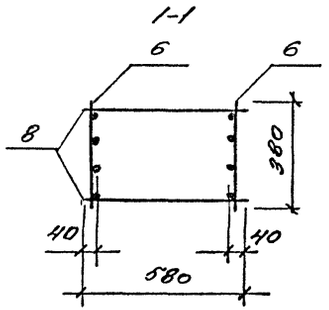

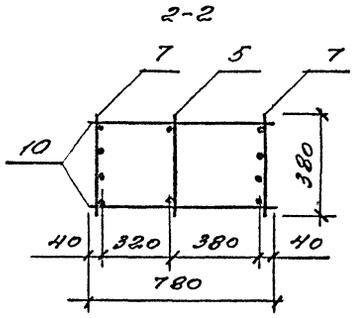

Поз. 9

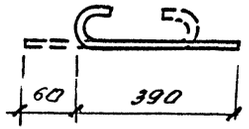

Марка каркаса	Поз	Наименование	Кол	Обозначение документа	Масса каркаса кг
КП200-3	1	Сетка С3	4	1.424.1-5.3/87-143	243,1
	2	С12	2	-145	
	3	С13	2	-143	
	4	Каркас КР2-3	1	-106	
	5	КР16-16	1	1.424.1-5.11-117	
	6	КР5-5	2	1.424.1-5.3/87-111	
	7	КР16-3	2	-123	
	8	ф5ВрI ℓ=580; 0,1 кг	16	Без черт	
	9	ф5ВрI ℓ=450; 0,1 кг	8		
	10	ф5ВрI ℓ=780, 0,1 кг	44	Без черт	
КП200-4		Поз. 1...6, 8, 9 по КП200-3			266,8
	7	Каркас КР16-18	2	1.424.1-5.11-117	
	10	ф5ВрI ℓ=780; 0,1 кг	38	Без черт	
КП200-5		Поз. 1...5, 9 по КП200-3			283,9
	6	Каркас КР5-6	2	1.424.1-5.3/87-111	
	7	КР16-18	2	1.424.1-5.11-117	
	8	ф6АI ℓ=580; 0,1 кг	16	Без черт	
	10	ф5ВрI ℓ=780; 0,1 кг	38	То же	
КП200-6		Поз 1...5, 9 по КП200-3			310,9
	6	Каркас КР5-7	2	1.424.1-5.3/87-111	
	7	КР16-18	2	1.424.1-5.11-117	
	8	ф8АI ℓ=580, 0,2 кг	12	Без черт	
	10	ф5ВрI ℓ=780; 0,1 кг	38	То же	

Арматура класса Вр-I по ГОСТ 6727-80;
А-I по ГОСТ 5781-82

ГИП	Баранова		1.424.1-5.11-47
Разраб	Петрова		
Исполн	Николаева		Каркас КП200-3... КП200-6
Провер.	Баранова		Стадия Р; Лист; Листов 1
Н.контр	Баранова		ЦНИИпромзданий

Подпись и дата | Инв. № подл. | Взам. инв. №

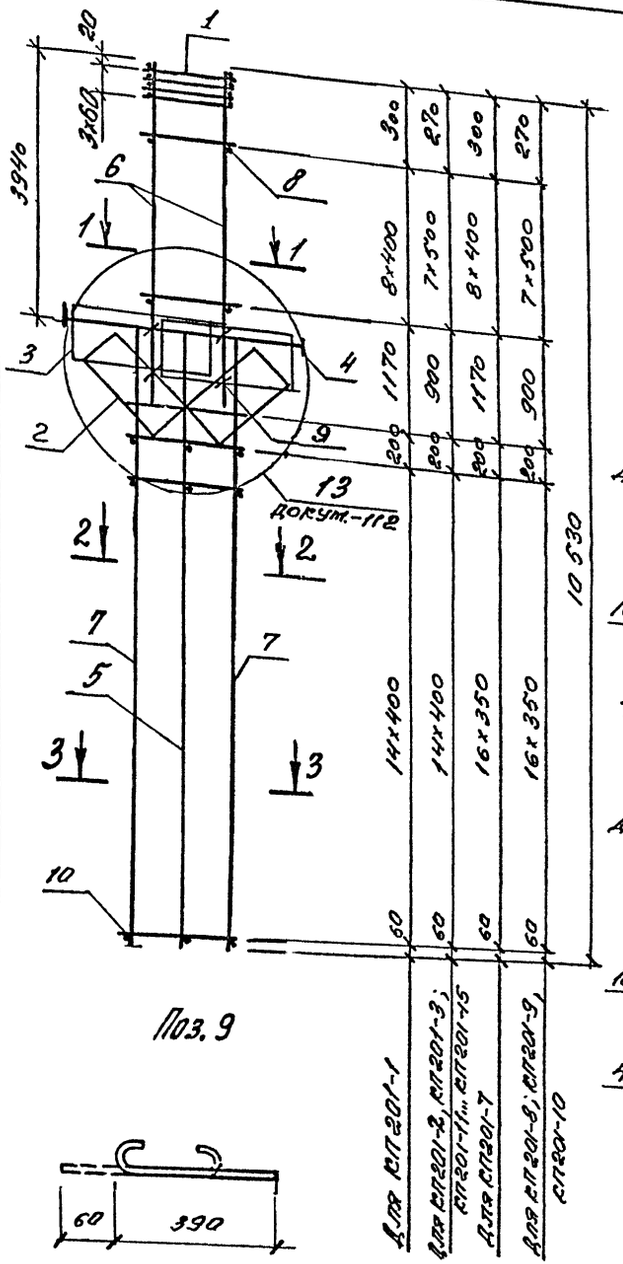

Поз. 9

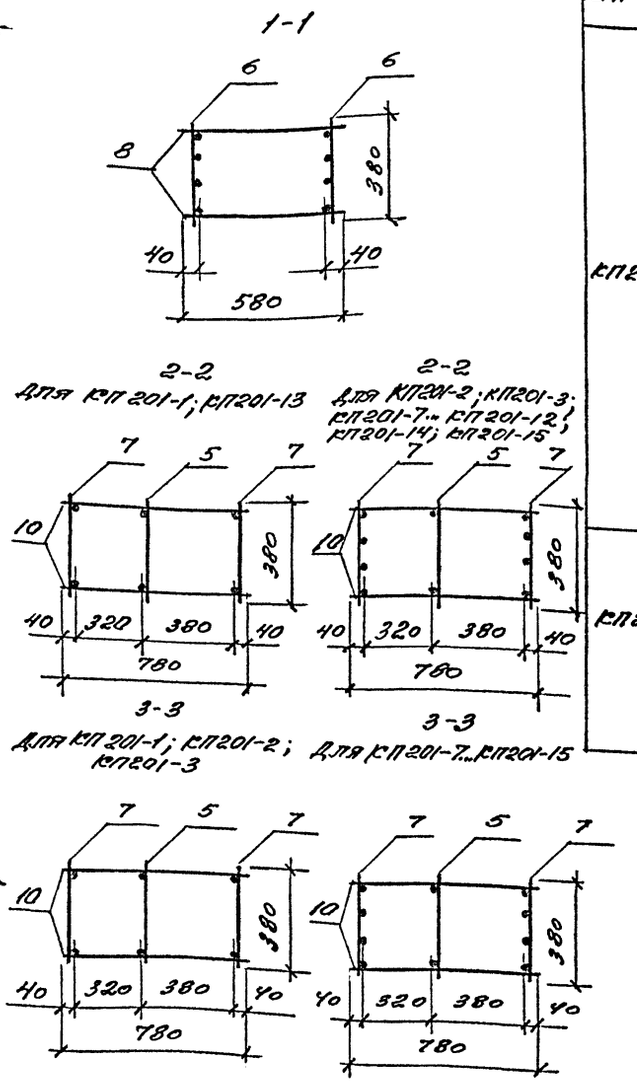

Марка каркаса	Поз.	Наименование	Кол	Обозначение документа	Масса каркаса, кг
КП201-1	1	Сетка С3	4	1.424.1-5.3/87-143	246,4
	2	С12	2	-145	
	3	С13	2	-143	
	4	Каркас КР2-4	1	-107	
	5	КР14-11	1	1.424.1-5.11-116	
	6	КР7-3	2	1.424.1-5.3/87-113	
	7	КР14-13	2	1.424.1-5.11-116	
	8	Ф5ВрI ℓ=580; 0,1 кг	18	без черт	
	9	Ф5ВрI ℓ=450; 0,1 кг	8		
	10	Ф6АI ℓ=780; 0,2 кг	32	без черт	
КП201-2		Поз. 1...5, 9, 10 по КП201-1			369,7
	6	Каркас КР7-6	2	1.424.1-5.3/87-113	
	7	КР14-21	2	1.424.1-5.11-116	
	8	Ф8АI ℓ=580; 0,2 кг	16	без черт	

1. Арматура класса Вр-I по ГОСТ 6727-80; А-I по ГОСТ 5781-82

2. Продолжение спецификации см. л. 2

ГИП	Бажанова		
Разраб.	Петрова		
Исполн.	Николаева		
Провер.	Бажанова		
Н.контр	Бажанова		

1.424.1-5.11-48

Каркас КП201-1; КП201-2; КП201-3; КП201-7... КП201-15

Стадия	Лист	Листов
Р	1	2

ЦНИИпромзданий

Инв. № подл. | Подпись и дата | Взам. инв. №

Ц00260-03 70

Марка каркаса	Поз	Наименование	Кол.	Обозначение документа	Масса каркаса, кг
КП201-3		Поз. 1...5, 9, 10 по КП201-1			423,6
	6	Каркас КР7-8	2	1.424.1-5.3/87-113	
	7	КР14-21	2	1.424.1-5.11-116	
	8	ф8АI l=580; 0,2 кг	16	Без черт.	
КП201-7		Поз. 1...5, 9 по КП201-1			290,9
	6	Каркас КР7-4	2	1.424.1-5.3/87-113	
	7	КР14-5	2	-121	
	8	ф6АI l=580; 0,1 кг	18	Без черт.	
	10	ф5ВрI l=780; 0,1 кг	36	То же	
КП201-8		Поз. 1...5, 9 по КП201-1			322,0
	6	Каркас КР7-5	2	1.424.1-5.3/87-113	
	7	КР14-5	2	-121	
	8	ф8АI l=580; 0,2 кг	16	Без черт.	
	10	ф5ВрI l=780; 0,1 кг	36	То же	
КП201-9		Поз. 1...5, 9 по КП201-1			357,4
	6	Каркас КР7-6	2	1.424.1-5.3/87-113	
	7	КР14-5	2	-121	
	8	ф8АI l=580; 0,2 кг	16	Без черт.	
	10	ф5ВрI l=780; 0,1 кг	36	То же	
КП201-10		Поз. 1...5, 9 по КП201-1			390,6
	6	Каркас КР7-7	2	1.424.1-5.3/87-113	
	7	КР14-5	2	-121	
	8	ф8АI l=580; 0,2 кг	16	Без черт.	
	10	ф5ВрI l=780; 0,1 кг	36	То же	

Марка каркаса	Поз.	Наименование	Кол.	Обозначение документа	Масса каркаса, кг
КП201-11		Поз. 1...5, 9 по КП201-1			346,8
	6	Каркас КР7-5	2	1.424.1-5.3/87-113	
	7	КР14-14	2	1.424.1-5.11-116	
	8	ф8АI l=580; 0,2 кг	16	Без черт.	
	10	ф5ВрI l=780; 0,1 кг	32	То же	
КП201-12		Поз. 1...5, 9 по КП201-1			380,7
	6	Каркас КР7-6	2	1.424.1-5.3/87-113	
	7	КР14-14	2	1.424.1-5.11-116	
	8	ф8АI l=580; 0,2 кг	16	Без черт.	
	10	ф5ВрI l=780; 0,1 кг	32	То же	
КП201-13		Поз. 1...5, 9, 10 по КП201-1			341,6
	6	Каркас КР7-5	2	1.424.1-5.3/87-113	
	7	КР14-18	2	1.424.1-5.11-116	
	8	ф8АI l=580; 0,2 кг	16	Без черт.	
КП201-14		Поз. 1...5, 9, 10 по КП201-1			414,0
	6	Каркас КР7-6	2	1.424.1-5.3/87-113	
	7	КР14-15	2	1.424.1-5.11-116	
	8	ф8АI l=580; 0,2 кг	16	Без черт.	
КП201-15		Поз. 1...5, 9, 10 по КП201-1			447,1
	6	Каркас КР7-7	2	1.424.1-5.3/87-113	
	7	КР14-15	2	1.424.1-5.11-116	
	8	ф8АI l=580; 0,2 кг	16	Без черт.	

Инв. № подл. | Подпись и дата | Взам. инв. №

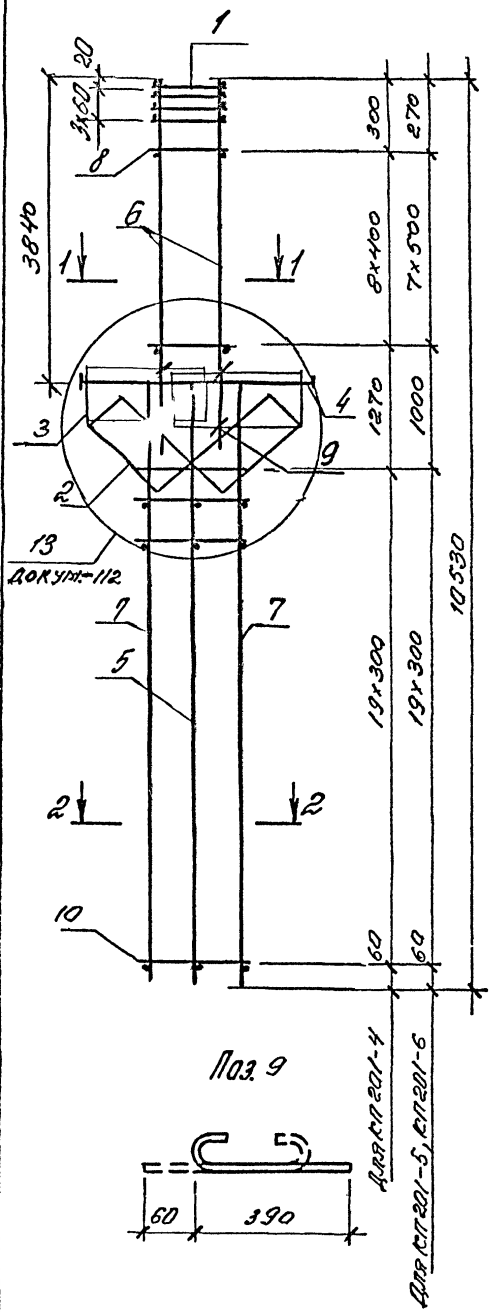

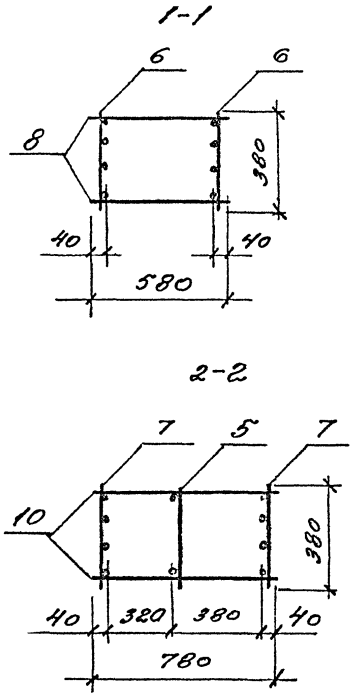

Марка каркаса	Поз	Наименование	Кол	Обозначение документа	Масса каркаса, кг
КП201-4	1	Сетка С3	4	1.424.1-5.3/87-143	268,6
	2	С12	2	-145	
	3	С13	2	-143	
	4	Каркас КР2-4	1	-107	
	5	КР14-11	1	1.424.1-5.11-116	
	6	КР7-4	2	1.424.1-5.3/87-113	
	7	КР14-4	2	-121	
	8	ф6 АI, е=580; 0,1кг	18	без черт	
	9	ф5 ВрI е=450; 0,1кг	8	то же	
	10	ф5 ВрI е=780, 0,1кг	40		
КП201-5		Поз 1...5,7,9,10 по КП201-4			299,9
	6	Каркас КР7-5	2	1.424.1-5.3/87-113	
	8	ф8АI е=580; 0,2 кг	16	без черт	
КП201-6		Поз. 1...5,7,9,10 по КП201-4			335,1
	6	Каркас КР7-6	2	1.424.1-5.3/87-113	
	8	ф8АI е=580; 0,2 кг	16	без черт	

Арматура класса Вр-I по ГОСТ 6727-80;
А-I по ГОСТ 5781-82

				1.424.1-5.11-49
ГИП	Бажанова		Каркас КП201-4; КП201-5, КП201-6	Стадия: Р; Лист; Листов: 1
Разраб	Петрова			
Исполн	Николаева			
Провер	Бажанова			ЦНИИпромзданий
Н.контр	Бажанова			

Инв. № подл. | Подпись и дата | Взам. инв. №

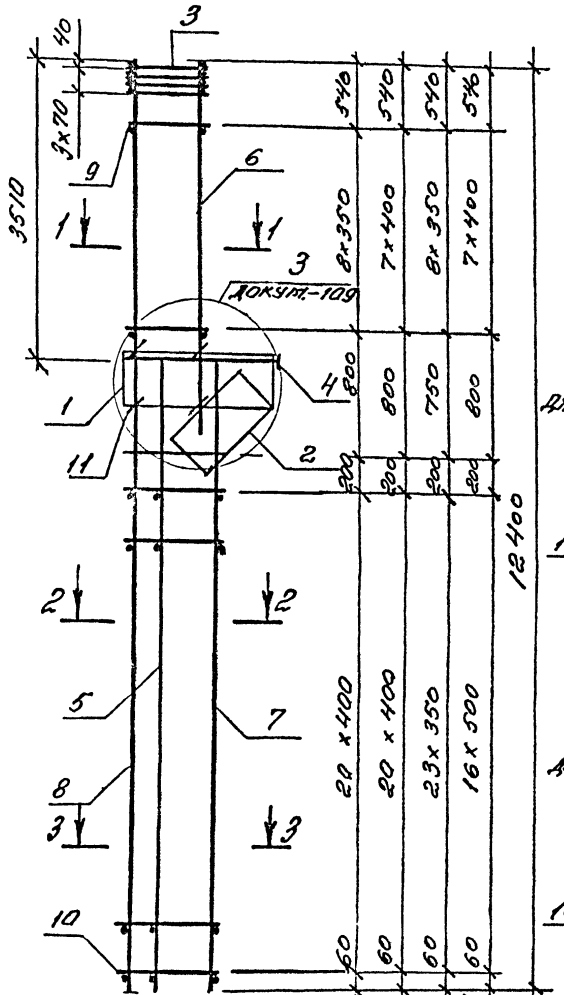

Для КП202-1; КП202-2
Для КП202-3; КП202-6, КП202-7;
КП202-9... КП202-13
Для КП202-4; КП202-5
Для КП202-8; КП202-14

1-1

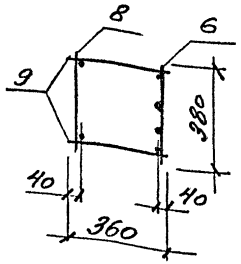

2-2
Для КП202-1...КП202-3;
КП202-9...КП202-14

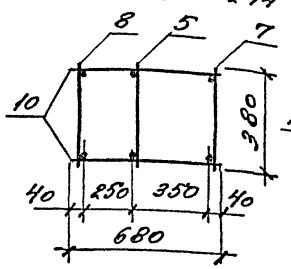

2-2
Для КП202-4...КП202-8

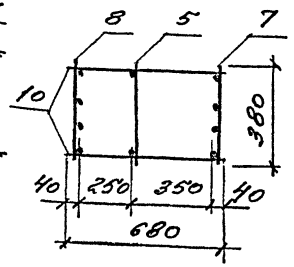

3-3
Для КП202-1...КП202-3

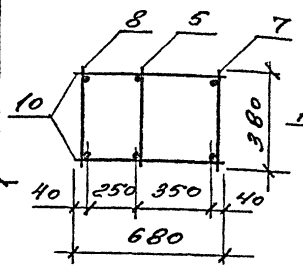

3-3
Для КП202-4...КП202-14

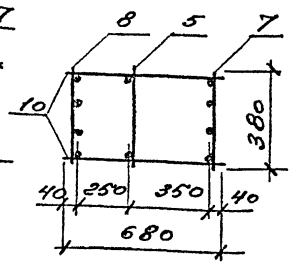

Поз. 11

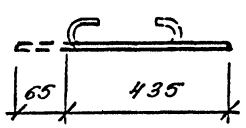

1. Арматура класса
Вр-I по ГОСТ 6727-80;
А-I по ГОСТ 5781-82.

2. Продолжение спецификации см. л. 2.

Марка каркаса	Поз	Наименование	Кол.	Обозначение документа	Масса каркаса, кг
КП202-1	1	Сетка С1	1	1.424.1-5.4/87-164	185,8
	2	С3	1	-166	
	3	С9	4	-167	
	4	Каркас КР1-1	1	-125	
	5	КР23-20	1	1.424.1-5.11-120	
	6	КР6-12	1	1.424.1-5.4/87-134	
	7	КР23-11	1	1.424.1-5.4/87-140	
	8	КР55-1	1	1.424.1-5.11-124	
	9	ф5ВрI ℓ=360; 0,1кг	18	Без черт.	
	10	ф5ВрI ℓ=680; 0,1кг	44	То же	
	11	ф6АI ℓ=500; 0,1кг	4		
КП202-2		Поз. 1...6, 11 по КП202-1			211,9
	7	Каркас КР23-12	1	1.424.1-5.4/87-140	
	8	КР55-2	1	1.424.1-5.11-124	
	9	ф6АI ℓ=360; 0,1кг	18	Без черт	
	10	ф6АI ℓ=680; 0,2кг	44	То же	
КП202-3		Поз. 1...5, 11 по КП202-1			228,1
	6	Каркас КР6-14	1	1.424.1-5.4/87-134	
	7	КР23-12	1	1.424.1-5.4/87-140	
	8	КР55-2	1	1.424.1-5.11-124	
	9	ф6АI ℓ=360; 0,1кг	16	Без черт	
	10	ф6АI ℓ=680; 0,2кг	44	То же	

ГИП	Бажанова		1.424.1-5.11-50
Разраб	Петрова		Каркас КП202-1... КП202-14
Исполн	Николаева		
Провер.	Бажанова		
Н.контр	Бажанова		

Стадия	Лист	Листов
Р	1	2

ЦНИИпромзданий

Инв.№ подл. | Подпись и дата | Взам.инв.№

Ц00260 03 73

Марка каркаса	Поз	Наименование	Кол	Обозначение документа	Масса каркаса, кг
КП202-4		Поз. 1...6, 9, 11 по КП202-1			238,3
	7	Каркас КР23-13	1	1.424.1-5.4/87-140	
	8	КР55-3	1	1.424.1-5.11-124	
	10	ф5 Вр I е=680, 0,1 кг	50	Без черт	
КП202-5		Поз. 1...5, 11 по КП202-1			255,2
	6	Каркас КР 6-14	1	1.424.1-5.4/87-134	
	7	КР23-13	1	-140	
	8	КР55-3	1	1.424.1-5.11-124	
	9	ф6 AI е=360, 0,1 кг	18	Без черт	
	10	ф5 Вр I е=680, 0,1 кг	50	То же	
КП202-6		Поз. 1...5, 10, 11 по КП202-1			281,5
	6	Каркас КР6-13		1.424.1-5.4/87-134	
	7	КР23-14	1	-140	
	8	КР55-4	1	1.424.1-5.11-124	
	9	ф5 Вр I е=360; 0,1 кг	16	Без черт.	
КП202-7		Поз. 1...5, 11 по КП202-1			401,7
	6	Каркас КР6-13	1	1.424.1-5.4/87-134	
	7	КР23-16	1	-140	
	8	КР55-5	1	1.424.1-5.11-124	
	9	ф8 AI е=360, 0,1 кг	16	Без черт.	
	10	ф8 AI е=680, 0,3 кг	44	То же	
КП202-8		Поз. 1...5, 11 по 202-1			407,1
	6	Каркас КР6-14	1	1.424.1-5.4/87-134	
	7	КР23-16	1	-140	
	8	КР55-5	1	1.424.1-5.11-124	
	9	ф8 AI е=360; 0,1 кг	16	Без черт	
	10	ф8 AI е=680; 0,3 кг	36	То же	
КП202-9		Поз 1...5, 10, 11 по КП202-1			244,3
	6	Каркас КР6-13	1	1.424.1-5.4/87-134	
	7	КР23-17	1	-140	
	8	КР55-19	1	1.424.1-5.11-124	
	9	ф5 Вр I е=360, 0,1 кг	16	Без черт	

Марка каркаса	Поз	Наименование	Кол	Обозначение документа	Масса каркаса, кг
КП202-10		Поз. 1...5, 10, 11 по КП202-1			253,6
	6	Каркас КР6-14	1	1.424.1-5.4/87-134	
	7	КР23-17	1	-140	
	8	КР55-19	1	1.424.1-5.11-124	
	9	ф6 AI е=360, 0,1 кг	16	Без черт	
КП202-11		Поз. 1...5, 11 по КП202-1			289,0
	6	Каркас КР6-14	1	1.424.1-5.4/87-134	
	7	КР23-18	1	-140	
	8	КР55-20	1	1.424.1-5.11-124	
	9	ф6 AI е=360; 0,1 кг	16	Без черт	
	10	ф6 AI е=680; 0,2 кг	44	То же	
КП202-12		Поз. 1...5, 11 по КП202-1			304,6
	6	Каркас КР6-15	1	1.424.1-5.4/87-134	
	7	КР23-18	1	-140	
	8	КР55-20	1	1.424.1-5.11-124	
	9	ф8 AI е=360; 0,1 кг	16	Без черт	
	10	ф6 AI е=680, 0,2 кг	44	То же	
КП202-13		Поз. 1...5, 11 по КП202-1			322,2
	6	Каркас КР6-16	1	1.424.1-5.4/87-134	
	7	КР23-18	1	-140	
	8	КР55-20	1	1.424.1-5.11-124	
	9	ф8 AI е=360; 0,1 кг	16	Без черт	
	10	ф6 AI е=680, 0,2 кг	44	То же	
КП202-14		Поз. 1...5, 11 по КП202-2			345,7
	6	Каркас КР6-14	1	1.424.1-5.4/87-134	
	7	КР23-19	1	-140	
	8	КР55-21	1	1.424.1-5.11-124	
	9	ф8 AI е=360, 0,1 кг	16	Без черт	
	10	ф8 AI е=680, 0,3 кг	36	То же	

Инв. № подл. | Подпись и дата | Взам. инв. №

1.424.1-5.11-50

Лист 2

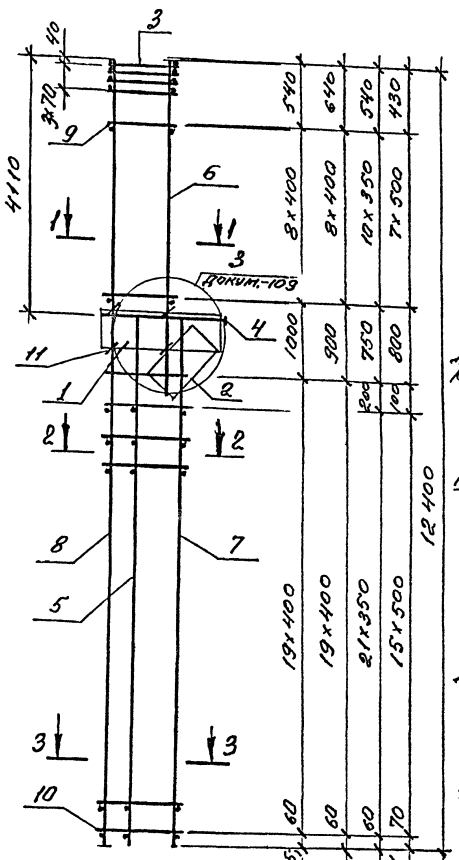

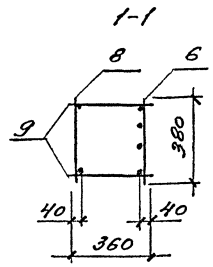

2-2
Для КП203-1; КП203-2; КП203-3, КП203-9...КП203-14

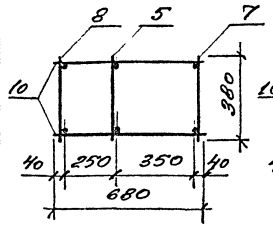

2-2
Для КП 203-4... КП 203-8

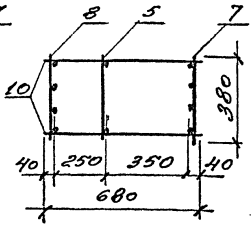

3-3
Для КП203-1; КП203-2; КП203-3

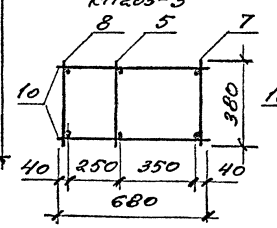

3-3
Для КП203-4...КП203-14

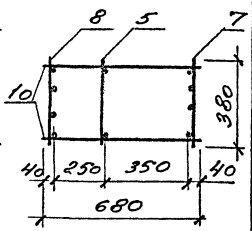

Поз. 11

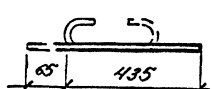

1. Арматура класса Вр-I по ГОСТ 6727-80; А-I по ГОСТ 5781-82.
2. Продолжение спецификации см. л. 2

Марка каркаса	Поз.	Наименование	Кол	Обозначение документа	Масса каркаса, кг
КП203-1	1	Сетка С1	1	1.424.1-5.4/87-164	192,1
	2	С2	1	-166	
	3	С9	4	-167	
	4	Каркас КР1-1	1	-125	
	5	КР 20-8	1	1.424.1-5.11-119	
	6	КР 8-12	1	1.424.1-5.4/87-136	
	7	КР 20-9	1	1.424.1-5.11-119	
	8	КР 55-1	1	-124	
	9	ф5 Вр I ℓ=360; 0,1 кг	18	Без черт.	
	10	ф5 Вр I ℓ=680; 0,1 кг	40	То же	
	11	ф6 А I ℓ=500; 0,1 кг	4		
КП203-2		Поз 1...5, 8, 10, 11 по КП203-1			201,6
	6	Каркас КР 8-13	1	1.424.1-5.4/87-136	
	7	КР 20-9	1	1.424.1-5.11-119	
	9	ф6 А I ℓ=360; 0,1 кг	18	Без черт.	
КП203-3		Поз 1...5, 11 по КП203-1			226,7
	6	Каркас КР 8-13	1	1.424.1-5.4/87-136	
	7	КР 20-10	1	1.424.1-5.11-119	
	8	КР 55-2	1	-124	
	9	ф6 А I ℓ=360; 0,1 кг	18	Без черт.	
	10	ф6 А I ℓ=680; 0,2 кг	40	То же	
КП203-4		Поз. 1...4, 11 по КП203-1			249,9
	5	Каркас КР 20-8	1	1.424.1-5.11-119	
	6	КР 8-13	1	1.424.1-5.4/87-136	
	7	КР 20-12	1	1.424.1-5.11-119	
	8	КР 55-10	1	-124	
	9	ф6 А I ℓ=360; 0,1 кг	22	Без черт.	
	10	ф5 Вр I ℓ=680; 0,1 кг	46	То же	

ГИП	Бажанова	
Разраб	Петрова	
Исполн	Николаева	
Провер	Бажанова	
Н. контр	Бажанова	

1.424.1-5.11-51

Каркас КП203-1 ... КП203-14

Стадия	Лист	Листов
Р	1	2

ЦНИИпромзданий

Инв. № подл. | Подпись и дата | Взам. инв. №

Марка каркаса	Поз	Наименование	Кол	Обозначение документа	Масса каркаса, кг
КП203-5		Поз. 1...4,6,9,10,11 по 203-1			271,8
	5	Каркас КР 20-8	1	1.424.1-5.11-119	
	7	КР 20-15	1	-119	
	8	КР 55-11	1	-124	
КП203-6		Поз. 1...4,10,11 по КП203-1			298,3
	5	Каркас КР 20-8	1	1.424.1-5.11-119	
	6	КР8-14	1	1.424.1-5.4/87-136	
	7	КР 20-15	1	1.424.1-5.11-119	
	8	КР55-11	1	-124	
	9	ФВАI ℓ=360; 0,1 кг	18	Без черт	
КП203-7		Поз 1...4,11 по КП203-1			341,5
	5	Каркас КР 20-8	1	1.424.1-5.11-119	
	6	КР8-14	1	1.424.1-5.4/87-136	
	7	КР 20-16	1	1.424.1-5.11-119	
	8	КР55-12	1	-124	
	9	ФВАI ℓ=360; 0,1 кг	18	Без черт	
	10	ФбАI ℓ=680; 0,2 кг	40	То же	
КП203-8		Поз. 1...4,11 по КП203-1			411,7
	5	Каркас КР 20-8	1	1.424.1-5.11-119	
	6	КР8-14	1	1.424.1-5.4/87-136	
	7	КР 20-17	1	1.424.1-5.11-119	
	8	КР55-13	1	-124	
	9	ФВАI ℓ=360; 0,1 кг	16	Без черт	
	10	ФВАI ℓ=680; 0,3 кг	34	То же	
КП203-9		Поз. 1...4,6,9,10,11 по КП203-1			228,6
	5	Каркас КР 20-8	1	1.424.1-5.11-119	
	7	КР 20-18	1	-119	
	8	КР 55-25	1	-124	
КП203-10		Поз. 1...4,10,11 по КП203-1			238,2
	5	Каркас КР 20-8	1	1.424.1-5.11-119	
	6	КР8-13	1	1.424.1-5.4/87-136	
	7	КР 20-18	1	1.424.1-5.11-119	
	8	КР55-25	1	-124	
	9	ФбАI ℓ=360; 0,1 кг	18	Без черт.	

Марка каркаса	Поз	Наименование	Кол	Обозначение документа	Масса каркаса, кг
КП203-11		Поз. 1...4,10,11 по КП203-1			256,1
	5	Каркас КР 20-8	1	1.424.1-5.11-119	
	6	КР8-14	1	1.424.1-5.4/87-136	
	7	КР 20-18	1	1.424.1-5.11-119	
	8	КР55-25	1	-124	
	9	ФВАI ℓ=360; 0,1 кг	18	Без черт	
КП203-12		Поз 1...4,11 по КП203-1			282,3
	5	Каркас КР 20-8	1	1.424.1-5.11-119	
	6	КР8-13	1	1.424.1-5.4/87-136	
	7	КР 20-19	1	1.424.1-5.11-119	
	8	КР 55-22	1	-124	
	9	ФбАI ℓ=360; 0,1 кг	18	Без черт	
	10	ФбАI ℓ=680; 0,2 кг	40	То же	
КП203-13		Поз 1...4,11 по КП 203-1			299,1
	5	Каркас КР 20-8	1	1.424.1-5.11-119	
	6	КР8-14	1	1.424.1-5 4/87-136	
	7	КР 20-19	1	1.424.1-5.11-119	
	8	КР 55-22	1	-124	
	9	ФВАI ℓ=360; 0,1 кг	18	Без черт	
	10	ФбАI ℓ=680; 0,2 кг	40	То же	
КП203-14		Поз. 1...4,11 по КП 203-1			355,8
	5	Каркас КР 20-8	1	1.424.1-5.11-119	
	6	КР8-14	1	1.424.1-5.4/87-136	
	7	КР 20-20	1	1.424.1-5.11-119	
	8	КР 55-23	1	-124	
	9	ФВАI ℓ=360; 0,1 кг	16	Без черт	
	10	ФВАI ℓ=680; 0,3 кг	34	То же	

Инв. № подл. | Подпись и дата | Взам. инв. №

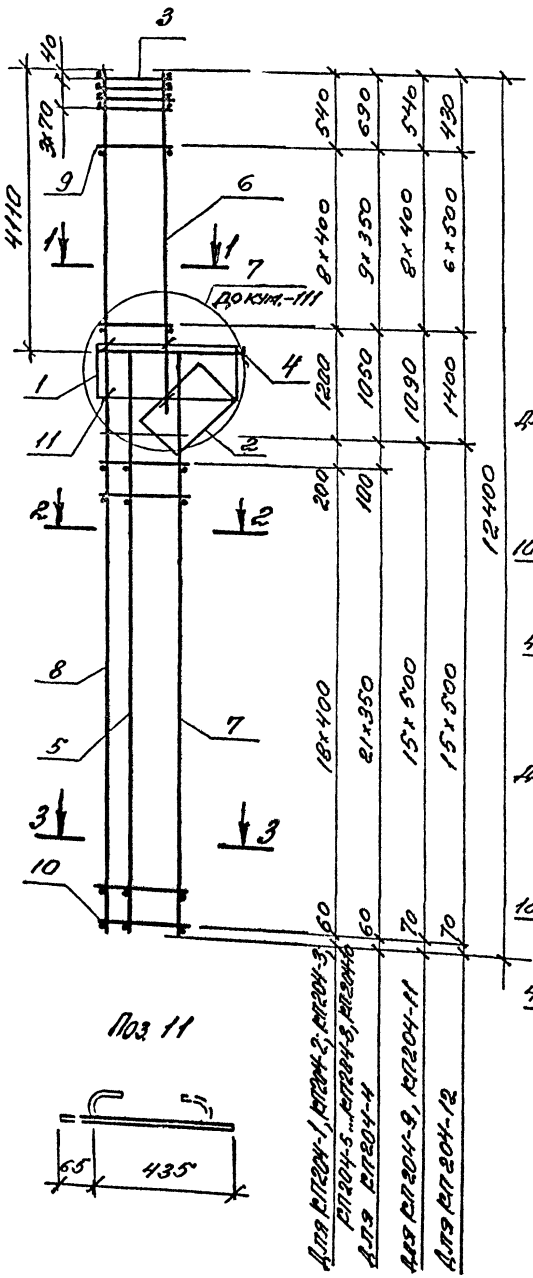

Поз. 11

1-1

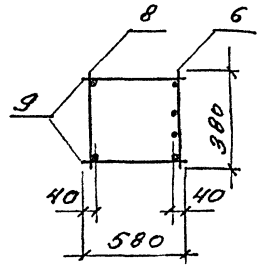

2-2
Для КП204-1... КП204-3, КП204-10... КП204-12

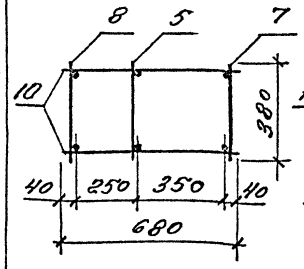

2-2
Для КП204-4... КП204-9

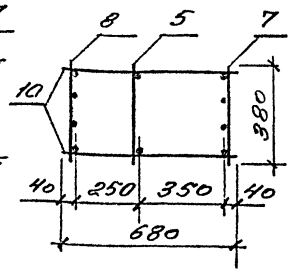

3-3
Для КП204-1, КП204-2; КП204-3

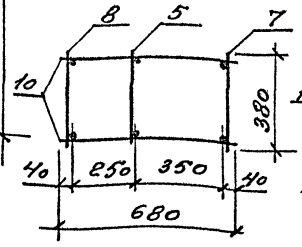

3-3
Для КП204-4... КП204-12

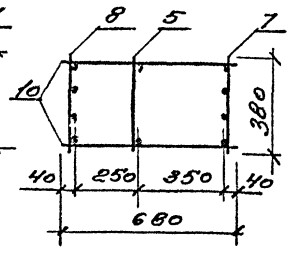

Марка каркаса	Поз	Наименование	Кол	Обозначение документа	Масса каркаса, кг
КП204-1	1	Сетка С2	1	1.424.1-5.4/87-165	209,8
	2	С5	1	-166	
	3	С10	4	-167	
	4	Каркас КР1-5	1	-129	
	5	КР 20-8	1	1.424.1-5.11-119	
	6	КР8-14	1	1.424.1-5.4/87-136	
	7	КР 20-9	1	1.424.1-5.11-119	
	8	КР 55-1	1	-124	
	9	ф5 Вр I ℓ=580; 0,1 кг	18	Без черт	
	10	ф5 Вр I ℓ=680, 0,1 кг	40	То же	
	11	ф6 A I ℓ=500; 0,1 кг	6		
КП204-2		Поз. 1...5, 7, 8, 10, 11 по КП204-1			219,8
	6	Каркас КР8-13	1	1.424.1-5.4/87-136	
	9	ф6 A I ℓ=580, 0,1 кг	18	Без черт	
КП204-3		Поз. 1...5, 11 по КП204-1			244,7
	6	Каркас КР8-13	1	1.424.1-5.4/87-136	
	7	КР 20-10	1	1.424.1-5.11-119	
	8	КР 55-2	1	-124	
	9	ф6 A I ℓ=580; 0,1 кг	20	Без черт.	
	10	ф6 A I ℓ=680, 0,2 кг	40	То же	

1. Арматура класса Вр-I по ГОСТ 6727-80; А-I по ГОСТ 5781-82
2. Продолжение спецификации см. л. 2

ГИП	Бахманова		
Разраб	Петрова		
Исполн	Николаева		
Провер	Бахманова		
Н. контр	Бахманова		

1.424.1-5.11-52

Каркас КП204-1...КП204-12

Стадия	Лист	Листов
Р	1	2

ЦНИИпромзданий

Инв. № подл. | Подпись и дата | Взам. инв. №

Марка каркаса	Поз.	Наименование	Кол.	Обозначение документа	Масса каркаса, кг
КП204-4		Поз. 1...5, 11 по КП204-1			267,3
	6	Каркас КР8-13	1	1.424.1-5.4/87-136	
	7	КР20-12	1	1.424.1-5.11-119	
	8	КР55-10	1	-124	
	9	ф6AI ℓ=580; 0,1 кг	20	Без черт.	
	10	ф5ВрI ℓ=680; 0,1 кг	46	То же	
КП204-5		Поз. 1...5, 9, 10, 11 по КП204-1			291,7
	6	Каркас КР8-12	1	1.424.1-5.4/87-136	
	7	КР20-15	1	1.424.1-5.11-119	
	8	КР55-11	1	-124	
КП204-6		Поз. 1...5, 10, 11 по КП204-1			302,0
	6	Каркас КР8-13	1	1.424.1-5.4/87-136	
	7	КР20-15	1	1.424.1-5.11-119	
	8	КР55-11	1	-124	
	9	ф6AI ℓ=580; 0,1 кг	18	Без черт.	
КП204-7		Поз. 1...6, 10, 11 по КП204-1			318,1
	7	Каркас КР20-15	1	1.424.1-5.11-119	
	8	КР55-11	1	-124	
	9	ф8AI ℓ=580; 0,2 кг	18	Без черт.	
КП204-8		Поз. 1...5, 11 по КП204-1			344,0
	6	Каркас КР8-13	1	1.424.1-5.4/87-136	
	7	КР20-16	1	-119	
	8	КР55-12	1	-124	
	9	ф6AI ℓ=580; 0,1 кг	18	Без черт.	
	10	ф6AI ℓ=680; 0,2 кг	40	То же	

Марка каркаса	Поз.	Наименование	Кол.	Обозначение документа	Масса каркаса, кг
КП204-9		Поз. 1...5, 11 по КП204-1			417,1
	6	Каркас КР8-13	1	1.424.1-5.4/87-136	
	7	КР20-17	1	1.424.1-5.11-119	
	8	КР55-13	1	-124	
	9	ф8AI ℓ=580; 0,2 кг	18	Без черт.	
	10	ф8AI ℓ=680; 0,3 кг	32	То же	
КП204-10		Поз. 1...5, 11 по КП204-1			300,8
	6	Каркас КР8-13	1	1.424.1-5.4/87-136	
	7	КР20-19	1	1.424.1-5.11-119	
	8	КР55-22	1	-124	
	9	ф6AI ℓ=580; 0,1 кг	18	Без черт.	
	10	ф6AI ℓ=680; 0,2 кг	40	То же	
КП204-11		Поз. 1...5, 11 по КП204-1			360,0
	6	Каркас КР8-13	1	1.424.1-5.4/87-136	
	7	КР20-20	1	1.424.1-5.11-119	
	8	КР55-23	1	-124	
	9	ф8AI ℓ=580; 0,2 кг	18	Без черт.	
	10	ф8AI ℓ=680; 0,3 кг	32	То же	
КП204-12		Поз. 1...5, 11 по КП204-1			377,4
	6	Каркас КР8-14	1	1.424.1-5.4/87-136	
	7	КР20-20	1	1.424.1-5.11-119	
	8	КР55-23	1	-124	
	9	ф8AI ℓ=580; 0,2 кг	14	Без черт.	
	10	ф8AI ℓ=680; 0,3 кг	32	То же	

Инв. № подл. | Подпись и дата | Взам. инв. №

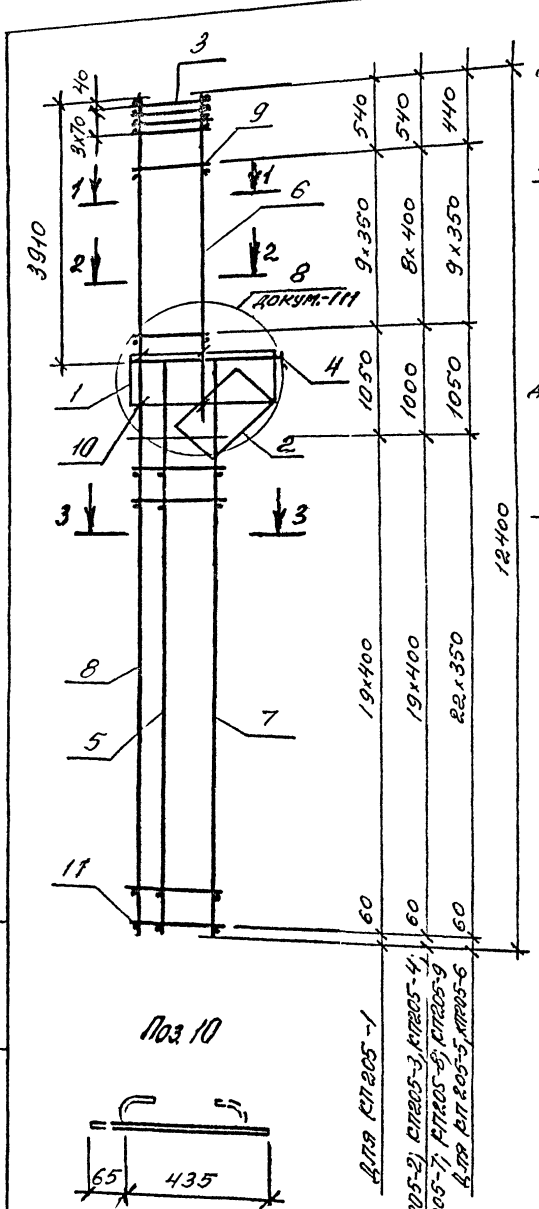

1-1
для КП205-1...КП205-9

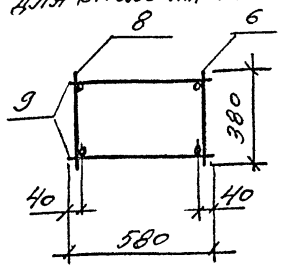

2-2
для КП205-2

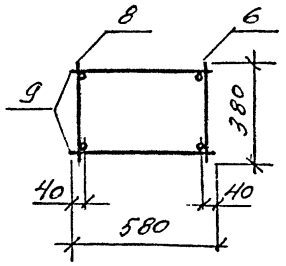

2-2
для КП205-1, КП205-3...КП205-9

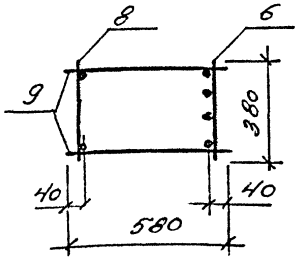

3-3
для КП205-1...КП205-4

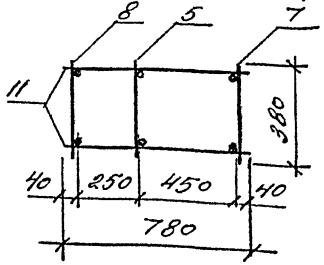

3-3
для КП205-5...КП205-9

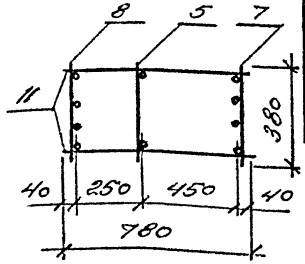

Поз 10

Марка каркаса	Поз	Наименование	Кол	Обозначение документа	Масса каркаса, кг
КП205-1	1	Сетка С2	1	1.424.1-5.4/87-165	192,1
	2	С6	1	-166	
	3	С10	4	-167	
	4	Каркас КР1-2	1	-126	
	5	КР21-21	1	1.424.1-5.11-119	
	6	КР7-12	1	1.424.1-5.4/87-135	
	7	КР21-11	1	-138	
	8	КР55-1	1	1.424.1-5.11-124	
	9	Ф5ВрI ℓ=580; 0,1кг	20	Без черт.	
	10	Ф6АI ℓ=500; 0,1кг	6		
	11	Ф5ВрI ℓ=780; 0,1кг	40	Без черт	
КП205-2		Поз. 1...5, 10 по КП205-1			215,3
	6	Каркас КР7-10	1	1.424.1-5.4/87-135	
	7	КР21-12	1	-138	
	8	КР55-2	1	1.424.1-5.11-124	
	9	Ф6АI ℓ=580; 0,1кг	18	Без черт.	
	11	Ф6АI ℓ=780; 0,2кг	40	То же	

ГИП	Баженова		1.424.1-5.11-53
Разраб	Петрова		
Испол	Николаева		Каркас КП205-1... КП205-9
Провер	Баженова		Стадия: Р; Лист: 1; Листов: 2
Н.контр	Баженова		ЦНИИпромзданий

Инв. № подл. | Подпись и дата | Взам. инв. №

Марка каркаса	Поз	Наименование	Кол.	Обозначение документа	Масса каркаса, кг
КП205-3		Поз. 1...5,7,8,10,11 по КП205-1			199,4
	6	Каркас КР7-13	1	1.424.1-5.4/87-135	
	9	ф5 ВрI ℓ=580; 0,1 кг	18	Без черт.	
КП205-4		Поз. 1...5,10 по КП205-1			225,5
	6	Каркас КР7-13	1	1.424.1-5.4/87-135	
	7	КР21-12	1	-138	
	8	КР55-2	1	1.424.1-5.11-124	
	9	ф6 АI ℓ=580; 0,1 кг	18	Без черт.	
	11	ф6 АI ℓ=780; 0,2 кг	40	То же	
КП205-5		Поз. 1...6,9,10 по КП205-1			241,6
	7	Каркас КР21-13	1	1.424.1-5.4/87-138	
	8	КР55-6	1	1.424.1-5.11-124	
	11	ф5 ВрI ℓ=780; 0,1 кг	46	Без черт.	
КП205-6		Поз. 1...5,10 по КП205-1			258,6
	6	Каркас КР7-14	1	1.424.1-5.4/87-135	
	7	КР21-13	1	-138	
	8	КР55-6	1	1.424.1-5.11-124	
	9	ф6 АI ℓ=580; 0,1 кг	20	Без черт.	
	11	ф5 ВрI ℓ=780; 0,1 кг	46	То же	

Марка каркаса	Поз.	Наименование	Кол.	Обозначение документа	Масса каркаса, кг
КП205-7		Поз. 1...5,10,11 по КП205-1			283,3
	6	Каркас КР7-13	1	1.424.1-5.4/87-135	
	7	КР21-14	1	-138	
	8	КР55-7	1	1.424.1-5.11-124	
	9	ф5 ВрI ℓ=580; 0,1 кг	18	Без черт.	
КП205-8		Поз. 1...5,10,11 по КП205-1			293,0
	6	Каркас КР7-14	1	1.424.1-5.4/87-135	
	7	КР21-14	1	-138	
	8	КР55-7	1	1.424.1-5.11-124	
	9	ф6 АI ℓ=580; 0,1 кг	18	Без черт.	
КП205-9		Поз. 1...5,10 по КП205-1			336,2
	6	Каркас КР7-14	1	1.424.1-5.4/87-135	
	7	КР21-15	1	-138	
	8	КР55-8	1	1.424.1-5.11-124	
	9	ф6 АI ℓ=580; 0,1 кг	18	Без черт.	
	11	ф6 АI ℓ=780; 0,2 кг	40	То же	

Инв. № подл. | Подпись и дата | Взам. инв. №

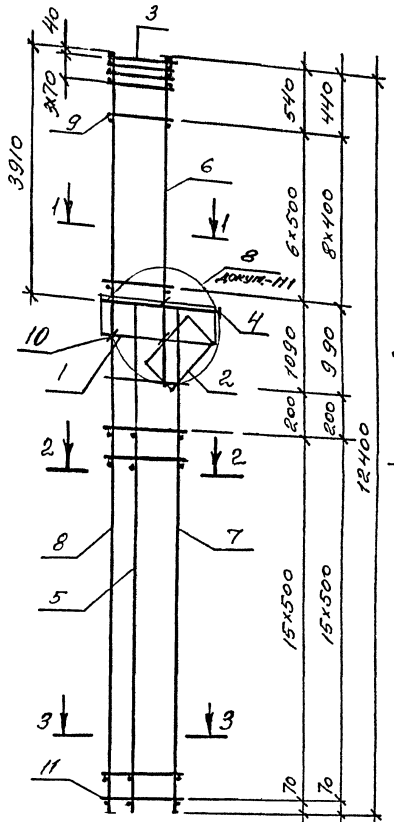

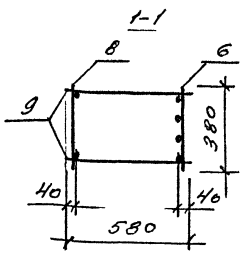

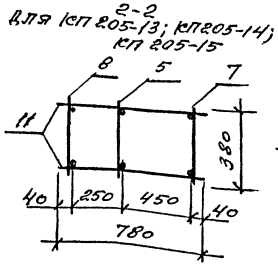

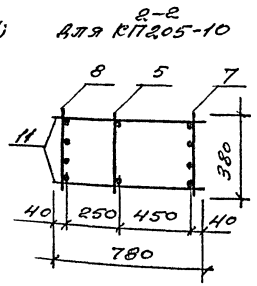

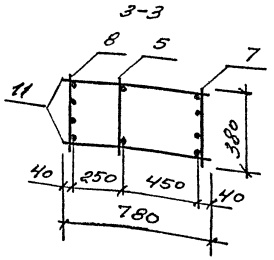

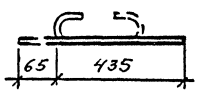

Марка каркаса	Поз	Наименование	Кол	Обозначение документа	Масса каркаса кг
КП205-10	1	Сетка С2	1	1.424.1-5.4/87-165	422,0
	2	С6	1	-166	
	3	С10	4	-167	
	4	Каркас КР1-2	1	-126	
	5	КР21-21	1	1.424.1-5.11-119	
	6	КР7-15	1	1.424.1-54/87-135	
	7	КР21-16	1	-138	
	8	КР55-9	1	1.424.1-5.11-124	
	9	ф8АI ℓ=580; 0,2 кг	14	Без черт.	
	10	ф6АI ℓ=500; 0,1 кг	6		
	11	ф8АI ℓ=780; 0,3 кг	34	Без черт	
КП205-13		Поз. 1...5,10,11 по КП205-10			350,1
	6	Каркас КР7-14	1	1.424.1-5.4/87-135	
	7	КР21-19	1	-138	
	8	КР55-23	1	1.424.1-5.11-124	
	9	ф8АI ℓ=580; 0,2 кг	18	Без черт	
КП205-14		Поз. 1...5,10,11 по КП205-10			411,9
	6	Каркас КР7-14	1	1.424.1-5.4/87-135	
	7	КР21-20	1	-138	
	8	КР55-24	1	1.424.1-5.11-124	
	9	ф8АI ℓ=580; 0,2 кг	18	Без черт	
КП205-15		Поз. 1...6,10,11 по КП205-10			425,8
	7	Каркас КР21-20	1	1.424.1-5.4/87-138	
	8	КР55-24	1	1.424.1-5.11-124	
	9	ф8АI ℓ=580; 0,2 кг	18	Без черт.	

Арматура класса А-I по ГОСТ 5781-82

ГИП	Баканова	
Разраб	Петрова	
Исполн	Николаева	
Провер	Баканова	
Н. контр.	Баканова	

1.424.1-5 11-54

Каркас (КП205-10; КП205-13; КП205-14; КП205-15

Стадия	Листов	Листов
Р		1

ЦНИИпромзданий

Инв. № подл. | Подпись и дата | Взам. инв. №

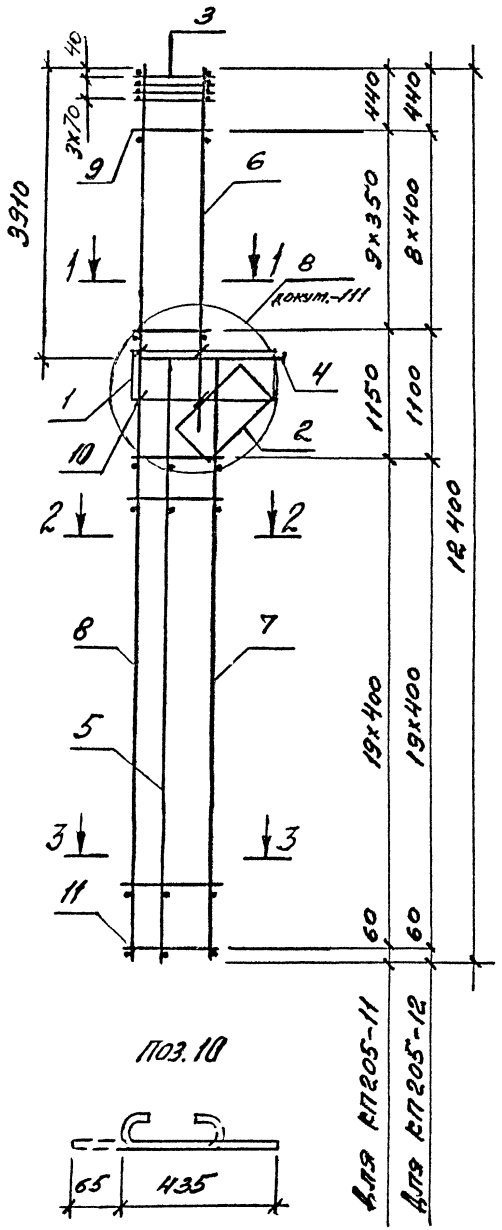

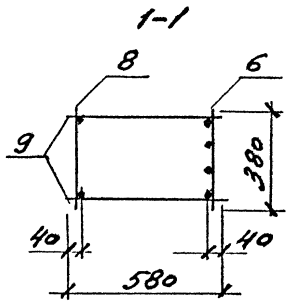

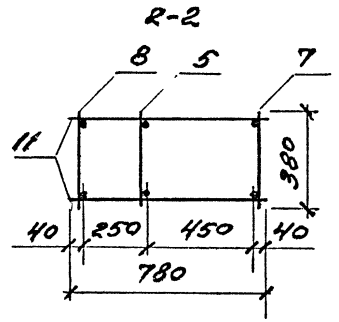

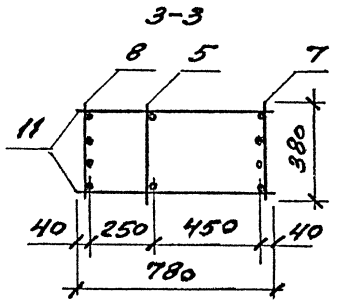

Марка каркаса	Поз	Наименование	Кол.	Обозначение документа	Масса каркаса кг
КП205-11	1	Сетка С2	1	1.424.1-5.4/87-165	276,2
	2	С6	1	-166	
	3	С10	4	-167	
	4	Каркас КР1-2	1	-126	
	5	КР21-21	1	1.424.1-5.11-119	
	6	КР7-12	1	1.424.1-5.4/87-135	
	7	КР21-18	1	-138	
	8	КР55-22	1	1.424.1-5.11-124	
	9	ф6АI ℓ=580; 0,1 кг	20	Без черт	
	10	ф6АI ℓ=500; 0,1 кг	6		
	11	ф6АI ℓ=780; 0,2 кг	40	Без черт.	
КП205-12		Поз. 1...5, 7, 8, 10, 11 по КП205-11			292,6
	6	Каркас КР7-14	1	1.424.1-5.4/87-135	
	9	ф6АI ℓ=580; 0,1 кг	18	Без черт.	

Арматура класса А-I по ГОСТ 5781-82

ГИП	Баканова		
Разраб.	Петрова		
Исполн.	Николаева		
Провер.	Баканова		
Н. контр.	Баканова		

1.424.1-5.11-55

Каркас КП205-11; КП205-12

Стадия	Лист	Листов
Р		1

ЦНИИпромзданий

Инв. № подл. | Подпись и дата | Взам. инв. №

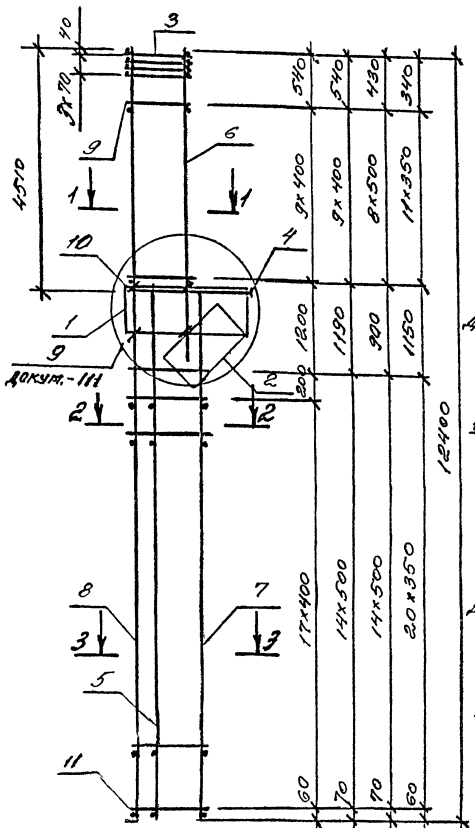

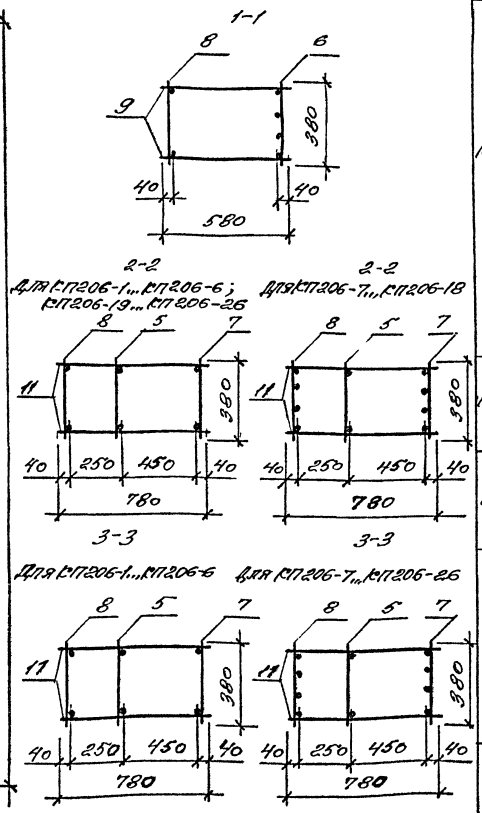

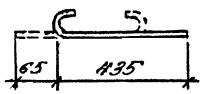

Для КП206-1...КП206-6; КП206-11...
КП206-13; КП206-19...КП206-21
Для КП206-22

Для КП206-16...КП206-18;
КП206-23...КП206-26
Для КП206-7...КП206-10

Марка каркаса	Поз.	Наименование	Кол.	Обозначение документа	Масса каркаса, кг
КП206-1	1	Сетка С2	1	1.424.1-5.4/87-165	212,6
	2	С6	1	-166	
	3	С10	4	-167	
	4	Каркас КР1-6	1	-130	
	5	КР19-12	1	1.424.1-5.11-118	
	6	КР9-12	1	1.424.1-5.4/87-137	
	7	КР19-20	1	1.424.1-5.11-118	
	8	КР55-1	1	-124	
	9	Ф5ВрI ℓ=580; 0,1кг	20	Без черт.	
	10	Ф6АI ℓ=500; 0,1кг	6		
	11	Ф5ВрI ℓ=780; 0,1кг	38	Без черт.	
КП206-2		Поз.1...5,7,8,10,11 по КП206-1			223,0
	6	Каркас КР9-13	1	1.424.1-5.4/87-137	
	9	Ф6АI ℓ=580; 0,1кг	20	Без черт.	
КП206-3		Поз.1...5,7,8,10,11 по КП206-1			241,1
	6	Каркас КР9-14	1	1.424.1-5.4/87-137	
	9	Ф8АI ℓ=580; 0,2кг	20	Без черт.	
КП206-4		Поз.1...5,10 по КП206-1			248,3
	6	Каркас КР9-13	1	1.424.1-5.4/87-137	
	7	КР19-13	1	1.424.1-5.11-118	
	8	КР55-2	1	-124	
	9	Ф6АI ℓ=580; 0,1кг	20	Без черт.	
	11	Ф6АI ℓ=780; 0,2кг	38	То же	
КП206-5		Поз.1...5,10 по КП206-1			267,7
	6	Каркас КР9-14	1	1.424.1-5.4/87-137	
	7	КР19-13	1	1.424.1-5.11-118	
	8	КР55-2	1	-124	
	9	Ф8АI ℓ=580; 0,2кг	20	Без черт.	
	11	Ф6АI ℓ=780; 0,2кг	38	То же	

ГИП	Баманова	
Разраб.	Петрова	
Исполн.	Николаева	
Провер.	Баманова	
Н. контр.	Баманова	

1.424.1-5.11-56

Каркас КП206-1... КП206-26

Стадия	Лист	Листов
Р	1	3

ЦНИИ промзданий

Инв. № подл. | Подпись и дата | Взам. инв. №

Марка каркаса	Поз	Наименование	Кол	Обозначение документа	Масса каркаса, кг
КП206-6		Поз.1...5,10 по КП206-1			385,5
	6	Каркас КР9-15	1	1.424.1-5.4/87-137	
	7	КР19-13	1	1.424.1-5.11-118	
	8	КР55-2	1	-124	
	9	ф8AI ℓ=580; 0,2 кг	20	Без черт	
	11	ф6AI ℓ=780; 0,2 кг	38	То же	
КП206-7		Поз 1...6,10 по КП206-1			257,9
	7	Каркас КР19-15	1	1.424.1-5.11-118	
	8	КР55-14	1	-124	
	9	ф5BpI ℓ=580; 0,1 кг	24	Без черт	
	11	ф5BpI ℓ=780, 0,1 кг	42	То же	
КП206-8		Поз 1...5,10 по КП206-1			269,0
	6	Каркас КР9-13	1	1.424.1-5.4/87-137	
	7	КР19-15	1	1.424.1-5.11-118	
	8	КР55-14	1	-124	
	9	ф6AI ℓ=580; 0,1 кг	24	Без черт	
	11	ф5BpI ℓ=780, 0,1 кг	42	То же	
КП206-9		Поз. 1...5,10 по КП206-1			272,2
	6	Каркас КР9-14	1	1.424.1-5.4/87-137	
	7	КР19-15	1	1.424.1-5.11-118	
	8	КР55-14	1	-124	
	9	ф8AI ℓ=580; 0,2 кг	24	Без черт	
	11	ф5BpI ℓ=780, 0,1 кг	42	То же	
КП206-10		Поз.1...5,10 по КП 206-1			307,5
	6	Каркас КР9-15	1	1.424.1-5.4/87-137	
	7	КР19-15	1	1.424.1-5.11-118	
	8	КР55-14	1	-124	
	9	ф8AI ℓ=580; 0,2 кг	24	Без черт	
	11	ф5BpI ℓ=780, 0,1 кг	42	То же	
КП206-11		Поз.1...5,10,11 по КП206-1			301,5
	6	Каркас КР9-13	1	1.424.1-5.4/87-137	
	7	КР19-16	1	1.424.1-5.11-118	
	8	КР55-15	1	-124	
	9	ф6AI ℓ=580, 0,1 кг	20	Без черт	

Марка каркаса	Поз.	Наименование	Кол	Обозначение документа	Масса каркаса, кг
КП206-12		Поз.1...5,10,11 по КП206-1			320,0
	6	Каркас КР9-14	1	1.424.1-5.4/87-137	
	7	КР19-16	1	1.424.1-5.11-118	
	8	КР55-15	1	-124	
	9	ф8AI ℓ=580, 0,2 кг	20	Без черт	
КП206-13		Поз.1...5,10,11 по КП206-1			339,6
	6	Каркас КР9-15	1	1.424.1-5.4/87-137	
	7	КР19-16	1	1.424.1-5.11-118	
	8	КР55-15	1	-124	
	9	ф8AI ℓ=580; 0,2 кг	20	Без черт	
КП206-14		Поз 1...5,10 по КП206-1			361,1
	8	Каркас КР9-14	1	1.424.1-5.4/87-137	
	7	КР19-21	1	1.424.1-5.11-118	
	8	КР55-16	1	-124	
	9	ф8AI ℓ=580; 0,2 кг	20	Без черт	
	11	ф6AI ℓ=780; 0,2 кг	38	То же	
КП206-15		Поз.1...5,10 по КП206-1			380,8
	6	Каркас КР9-15	1	1.424.1-5.4/87-137	
	7	КР19-21	1	1.424.1-5.11-118	
	8	КР55-16	1	-124	
	9	ф8AI ℓ=580; 0,2 кг	20	Без черт	
	11	ф6AI ℓ=780, 0,2 кг	38	То же	
КП206-16		Поз.1...5,10 по КП206-1			425,5
	6	Каркас КР9-14	1	1.424.1-5.4/87-137	
	7	КР19-22	1	1.424.1-5.11-118	
	8	КР55-17	1	-124	
	9	ф8AI ℓ=580; 0,2 кг	18	Без черт	
	11	ф8AI ℓ=780; 0,3 кг	30	То же	

Инв.№ подл. | Подпись и дата | Взам.инв.№

Марка каркаса	Поз.	Наименование	Кол.	Обозначение документа	Масса каркаса, кг
КП206-17		Поз. 1...5, 10 по КП206-1			445,3
	6	Каркас КР9-15	1	1.424.1-5.4/87-137	
	7	КР19-22	1	1.424.1-5.11-118	
	8	КР55-17	1	-124	
	9	ф8AI ℓ=580; 0,2 кг	18	Без черт.	
	11	ф8AI ℓ=780; 0,3 кг	30	То же	
КП206-18		Поз. 1...5, 10 по КП206-1			517,4
	6	Каркас КР9-15	1	1.424.1-5.4/87-137	
	7	КР19-23	1	1.424.1-5.11-118	
	8	КР55-18	1	-124	
	9	ф8AI ℓ=580; 0,2 кг	18	Без черт.	
	11	ф8AI ℓ=780; 0,3 кг	30	То же	
КП206-19		Поз. 1...5, 10 по КП206-1			300,8
	6	Каркас КР9-13	1	1.424.1-5.4/87-137	
	7	КР19-17	1	1.424.1-5.11-118	
	8	КР55-26	1	-124	
	9	ф8AI ℓ=580; 0,2 кг	20	Без черт.	
	11	ф6AI ℓ=780; 0,2 кг	38	То же	
КП206-20		Поз. 1...5, 10 по КП206-1			319,4
	6	Каркас КР9-14	1	1.424.1-5.4/87-137	
	7	КР19-17	1	1.424.1-5.11-118	
	8	КР55-26	1	-124	
	9	ф8AI ℓ=580; 0,2 кг	20	Без черт.	
	11	ф6AI ℓ=780; 0,2 кг	38	То же	
КП206-21		Поз. 1...5, 10 по КП206-1			338,9
	6	Каркас КР9-15	1	1.424.1-5.4/87-137	
	7	КР19-17	1	1.424.1-5.11-118	
	8	КР55-26	1	-124	
	9	ф8AI ℓ=580; 0,2 кг	20	Без черт.	
	11	ф6AI ℓ=780; 0,2 кг	38	То же	

Марка каркаса	Поз.	Наименование	Кол.	Обозначение документа	Масса каркаса, кг
КП206-22		Поз. 1...5, 10 по КП206-1			356,9
	6	Каркас КР9-13	1	1.424.1-5.4/87-137	
	7	КР19-18	1	1.424.1-5.11-118	
	8	КР55-27	1	-124	
	9	ф8AI ℓ=580; 0,2 кг	20	Без черт.	
	11	ф8AI ℓ=780; 0,3 кг	30	То же	
КП206-23		Поз. 1...5, 10 по КП206-1			273,5
	6	Каркас КР9-14	1	1.424.1-5.4/87-137	
	7	КР19-18	1	1.424.1-5.11-118	
	8	КР55-27	1	-124	
	9	ф8AI ℓ=580; 0,2 кг	18	Без черт.	
	11	ф8AI ℓ=780; 0,3 кг	30	То же	
КП206-24		Поз. 1...5, 10 по КП206-1			393,0
	6	Каркас КР9-15	1	1.424.1-5.4/87-137	
	7	КР19-18	1	1.424.1-5.11-118	
	8	КР55-27	1	-124	
	9	ф8AI ℓ=580; 0,2 кг	18	Без черт.	
	11	ф8AI ℓ=780; 0,3 кг	30	То же	
КП206-25		Поз. 1...5, 10 по КП206-1			431,5
	6	Каркас КР9-14	1	1.424.1-5.4/87-137	
	7	КР19-19	1	1.424.1-5.11-118	
	8	КР55-28	1	-124	
	9	ф8AI ℓ=580; 0,2 кг	18	Без черт.	
	11	ф8AI ℓ=780; 0,3 кг	30	То же	
КП206-26		Поз. 1...5, 10 по КП206-1			457,0
	6	Каркас КР9-15	1	1.424.1-5.4/87-137	
	7	КР19-19	1	1.424.1-5.11-118	
	8	КР55-28	1	-124	
	9	ф8AI, ℓ=580; 0,2 кг	18	Без черт.	
	11	ф8AI, ℓ=780; 0,2 кг	30	То же	

Инв. № подл. | Подпись и дата | Взам. инв. №

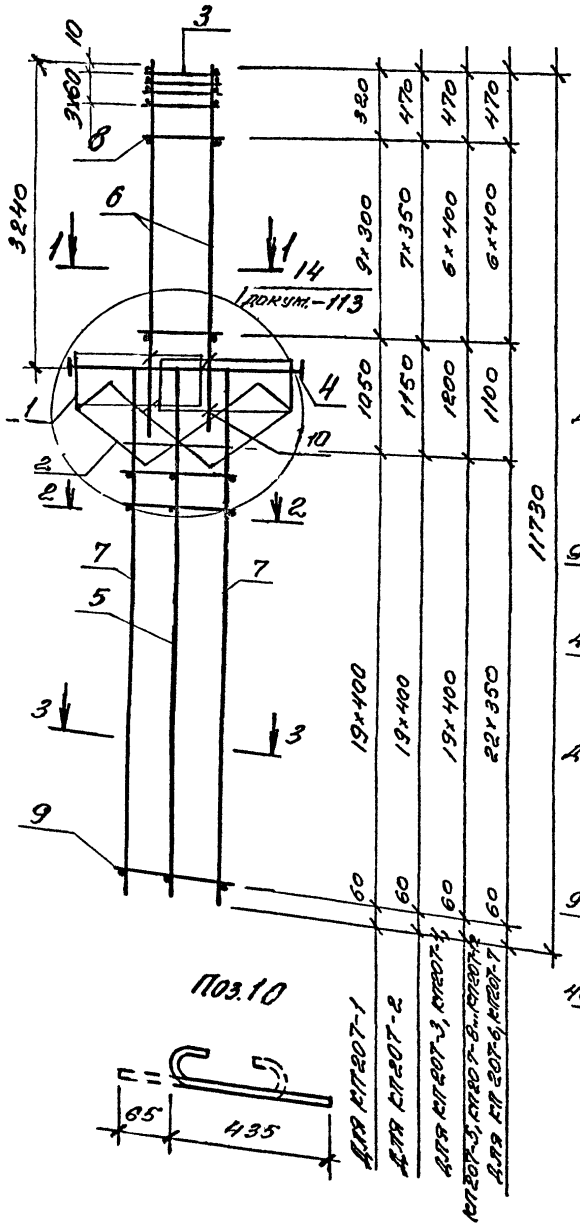

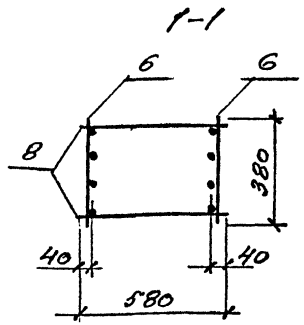

2-2 для КП207-1...КП207-5; КП207-12

2-2 для КП207-6...КП207-11

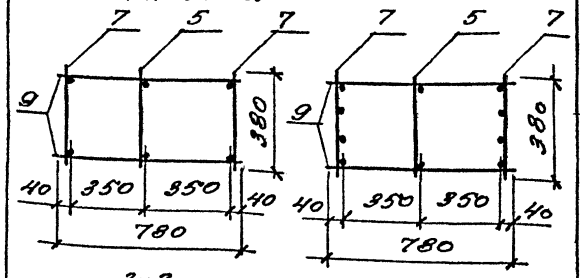

3-3 для КП207-1...КП207-5

3-3 для КП207-6...КП207-12

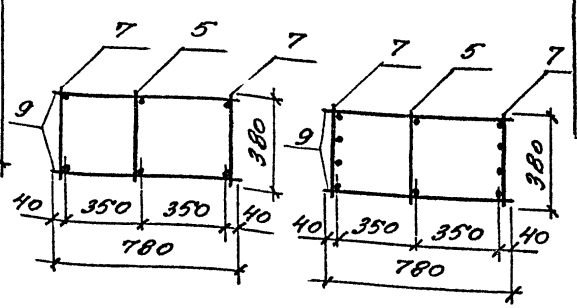

Марка каркаса	Поз	Наименование	Кол	Обозначение документа	Масса каркаса, кг
КП207-1	1	Сетка С2	2	1.424.1-5.4/87-165	219,0
	2	С8	2	-166	
	3	С11	4	-167	
	4	Каркас КР2-1	1	-131	
	5	КР21-21	1	1.424.1-5.11-119	
	6	КР5-11	2	1.424.1-5.4/87-133	
	7	КР21-11	2	-138	
	8	ф5ВрI ℓ=580, 0,1кг	20	Без черт	
	9	ф5ВрI ℓ=780, 0,1кг	40	То же	
	10	ф6АI ℓ=500; 0,1кг	8		
КП207-2		Поз.1...5,7,9,10 по КП207-1			229,8
	6	Каркас КР5-12	2	1.424.1-5.4/87-133	
	8	ф5ВрI ℓ=580; 0,1 кг	16	Без черт	
КП207-3		Поз.1...5,10 по КП207-1			243,7
	6	Каркас КР6-13	2	1.424.1-5.4/87-133	
	8	ф5ВрI ℓ=580; 0,1кг	14	Без черт	
	9	ф6АI ℓ=780; 0,2 кг	40	То же	

1. Арматура класса Вр-I по ГОСТ 6727-80; А-I по ГОСТ 5781-82
2. Продолжение спецификации см. л. 2

ГИП	Банианова		
Разраб	Петрова		
Исполн	Николаева		
Провер	Банианова		
Н. контр	Банианова		

1.424.1-5.11-57

Каркас КП207-1... КП207-12

Стадия	Лист	Листов
Р	1	2

ЦНИИпромзданий

Инв. № подл. | Подпись и дата | Взам. инв. №

Марка каркаса	Поз.	Наименование	Кол.	Обозначение документа	Масса каркаса, кг
КП207-4		Поз. 1...5, 10 по КП207-1			264,2
	6	Каркас КР5-13	2	1.424.1-5.4/87-133	
	7	КР21-12	2	-138	
	8	ф6АI ℓ=580; 0,1 кг	14	Без черт.	
	9	ф6АI ℓ=780; 0,2 кг	40	То же	
КП207-5		Поз. 1...5, 10 по КП207-1			279,6
	6	Каркас КР5-14	2	1.424.1-5.4/87-133	
	7	КР21-12	2	-138	
	8	ф6АI ℓ=580; 0,1 кг	14	Без черт.	
	9	ф6АI ℓ=780; 0,2 кг	40	То же	
КП207-6		Поз. 1...5, 10 по КП207-1			295,8
	6	Каркас КР5-13	2	1.424.1-5.4/87-133	
	7	КР21-13	2	-138	
	8	ф5ВрI ℓ=580; 0,1 кг	14	Без черт.	
	9	ф5ВрI ℓ=780; 0,1 кг	46	То же	
КП207-7		Поз. 1...5, 10 по КП207-1			311,3
	6	Каркас КР5-14	2	1.424.1-5.4/87-133	
	7	КР21-13	2	-138	
	8	ф6АI ℓ=580; 0,1 кг	14	Без черт.	
	9	ф5ВрI ℓ=780; 0,1 кг	46	То же	
КП207-8		Поз. 1...5, 9, 10 по КП207-1			327,3
	6	Каркас КР5-13	2	1.424.1-5.4/87-133	
	7	КР21-14	2	-138	
	8	ф5ВрI ℓ=580; 0,1 кг	14	Без черт.	

Марка каркаса	Поз.	Наименование	Кол.	Обозначение документа	Масса каркаса, кг
КП207-9		Поз. 1...5, 9, 10 по КП207-1			342,8
	6	Каркас КР5-14	2	1.424.1-5.4/87-133	
	7	КР21-14	2	-138	
	8	ф6АI ℓ=580; ℓ=0,1 кг	14	Без черт.	
КП207-10		Поз. 1...5, 10 по КП207-1			365,6
	6	Каркас КР5-13	2	1.424.1-5.4/87-133	
	7	КР21-15	2	-138	
	8	ф5ВрI ℓ=580; 0,1 кг	14	Без черт.	
	9	ф6АI ℓ=780; 0,2 кг	40	То же	
КП207-11		Поз. 1...5, 10 по КП207-1			381,0
	6	Каркас КР5-14	2	1.424.1-5.4/87-133	
	7	КР21-15	2	-138	
	8	ф6АI ℓ=580; 0,1 кг	14	Без черт.	
	9	ф6АI ℓ=780; 0,2 кг	40	То же	
КП207-12		Поз. 1...5, 10 по КП207-1			337,1
	6	Каркас КР5-14	2	1.424.1-5.4/87-133	
	7	КР21-18	2	-138	
	8	ф6АI ℓ=580; 0,1 кг	14	Без черт.	
	9	ф6АI ℓ=780; 0,2 кг	40	То же	

Инв. № подл. | Подпись и дата | Взам. инв. №

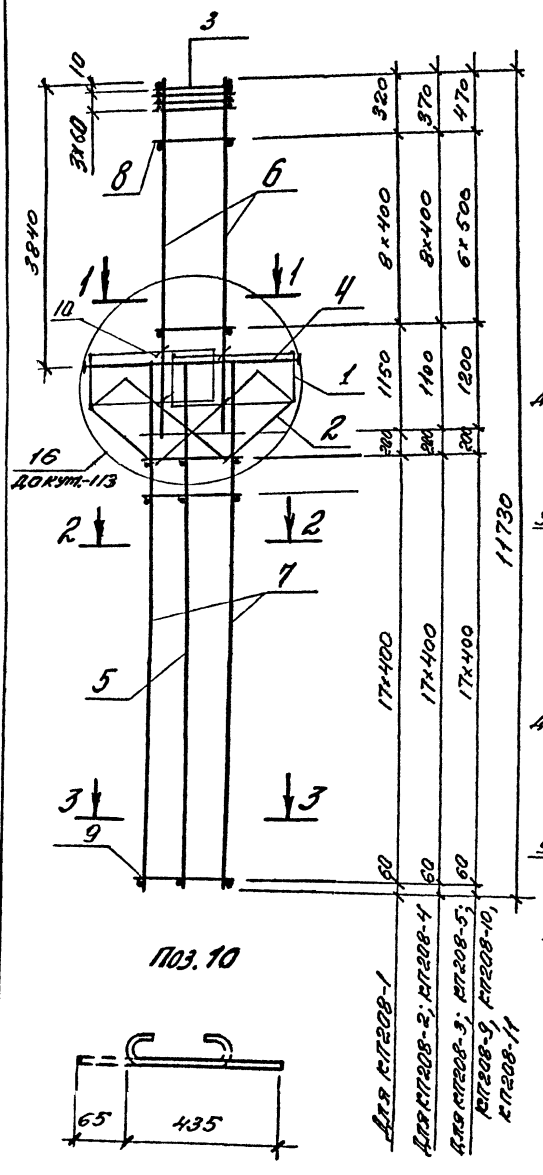

Поз. 10

Для КП208-1
Для КП208-2; КП208-4
Для КП208-3; КП208-5; КП208-9, КП208-10, КП208-11

1-1

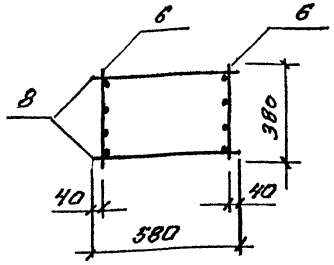

2-2
Для КП208-1... КП208-5; КП208-11

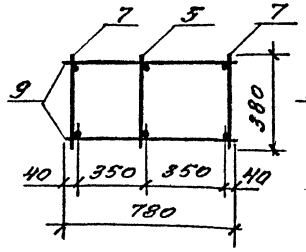

2-2
Для КП208-9; КП208-10

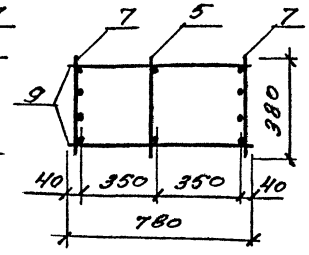

3-3
Для КП208-1... КП208-5

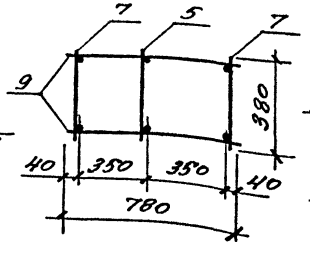

3-3
Для КП208-9; КП208-10; КП208-11

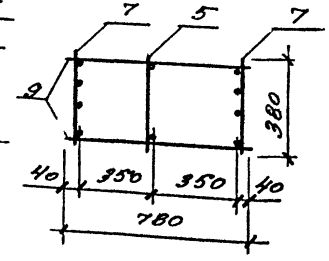

Марка каркаса	Поз	Наименование	Кол	Обозначение документа	Масса каркаса, кг
КП208-1	1	Сетка С2	2	1.424.1-5.4/87-165	25,7
	2	С8	2	-165	
	3	С11	4	-167	
	4	Каркас КР2-2	1	-132	
	5	КР19-12	1	1.424.1-5.11-118	
	6	КР7-13	2	1.424.1-5.4/87-135	
	7	КР19-20	2	1.424.1-5.11-118	
	8	ф5ВрI l=580; 0,1 кг	18	Без черт	
	9	ф5ВрI l=780; 0,1 кг	38	То же	
	10	ф6АI l=500; 0,1 кг	8		
КП208-2		Поз. 1...5, 7, 9, 10 по КП208-1			27,6
	6	Каркас КР7-14	2	1.424.1-5.4/87-135	
	8	ф6АI l=580; 0,1 кг	18	Без черт	

1. Арматура класса Вр-I по ГОСТ 6727-80, А-I по ГОСТ 5781-82.
2. Продолжение спецификации см. л. 2.

Инв. № подл. | Подпись и дата | Взам. инв. №

ГИП	Баранова		
Разраб.	Петрова		
Н.контр.	Николаева		
Провер.	Баранова		
Н.контр.	Баранова		

1.424.1-5.11-58

Каркас КП208-1... КП208-5, КП208-9; КП208-10, КП208-11

Стадия	Лист	Листов
Р	1	2

ЦНИИпромзданий

Марка каркаса	Поз.	Наименование	Кол.	Обозначение документа	Масса каркаса, кг
КП208-3		Поз. 1...5; 7; 9,10 по КП208-1			300,8
	6	Каркас КР7-15	2	1.424.1-5.4/87-135	
	8	ф8AI ℓ=580; 0,2 кг	14	Без черт.	
КП208-4		Поз. 1...5, 10 по КП208-1			290,3
		Каркас КР7-14	2	1.424.1-5.4/87-135	
		КР19-13	2	1.424.1-5.11-118	
	8	ф6AI ℓ=580; 0,1 кг	18	Без черт.	
	9	ф6AI ℓ=780; 0,2 кг	38	То же	
КП208-5		Поз. 1...5, 10 по КП208-1			320,5
	6	Каркас КР7-15	2	1.424.1-5.4/87-135	
	7	КР19-13	2	1.424.1-5.11-118	
	8	ф8AI ℓ=580; 0,2 кг	14	Без черт.	
	9	ф6AI ℓ=780; 0,2 кг	38	То же	

Марка каркаса	Поз.	Наименование	Кол.	Обозначение документа	Масса каркаса, кг
КП208-9		Поз. 1...5, 10 по КП208-1			378,7
	6	Каркас КР7-15	2	1.424.1-5.4/87-135	
	7	КР19-16	2	1.424.1-5.11-118	
	8	ф8AI ℓ=580; 0,2 кг	14	Без черт.	
КП208-10		Поз. 1...5, 10 по КП208-1			415,0
	6	Каркас КР7-15	2	1.424.1-5.4/87-135	
	7	КР19-21	2	1.424.1-5.11-118	
	8	ф8AI ℓ=580; 0,2 кг	14	Без черт.	
	9	ф6AI ℓ=780; 0,2 кг	38	То же	
КП208-11		Поз. 1...5, 10 по КП208-1			373,7
	6	Каркас КР7-15	2	1.424.1-5.4/87-135	
	7	КР19-17	2	1.424.1-5.11-118	
	8	ф8AI ℓ=580; 0,2 кг	14	Без черт.	
	9	ф6AI ℓ=780; 0,2 кг	38	То же	

Инв. № подл. | Подпись и дата | Взам. инв. №

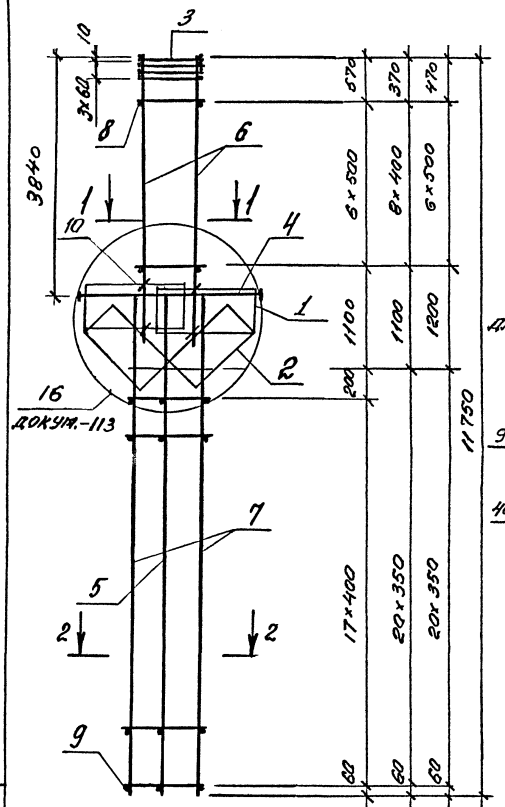

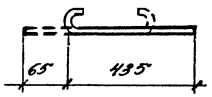

1-1

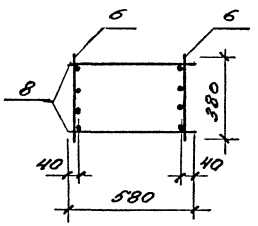

2-2
Для КП208-6

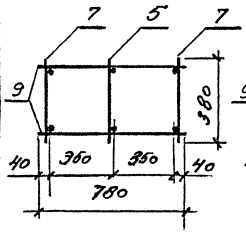

2-2
Для КП208-7, КП208-8

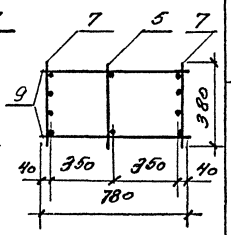

Марка каркаса	Поз	Наименование	Кол	Обозначение документа	Масса каркаса, кг
КП208-6	1	Сетка С2	2	1.424.1-5.4/87-165	355,6
	2	С8	2	-166	
	3	С11	4	-167	
	4	Каркас КР2-2	1	-132	
	5	КР19-12	1	1.424.1-5.11-118	
	6	КР7-16	2	1.424.1-5.4/87-135	
	7	КР19-13	2	1.424.1-5.11-118	
	8	ф8АI ℓ=580, 0,2 кг	14	Без черт	
	9	ф6АI ℓ=780; 0,2 кг	38	То же	
	10	ф6АI ℓ=500, 0,1 кг	8		
КП208-7		Поз. 1...5,10 по КП208-6			319,7
	6	Каркас КР7-14	2	1.424.1-5.4/87-135	
	7	КР19-15	2	1.424.1-5.11-118	
	8	ф6АI ℓ=580, 0,1 кг	18	Без черт	
	9	ф5ВрI ℓ=780; 0,1 кг	42	То же	
КП208-8		Поз. 1...5,8,10 по КП208-6			348,9
	6	Каркас КР7-15	2	1.424.1-5.4/87-135	
	7	КР19-15	2	1.424.1-5.11-118	
	9	ф5ВрI ℓ=780, 0,1 кг	42	Без черт	

Арматура класса Вр-I по ГОСТ 6727-80;
А-I по ГОСТ 5781-82

				1.424.1-5.11-59			
ГИП	Баранова			Каркас КР208-6; КР208-7; КР208-8	Стадия	Лист	Листов
Разраб.	Петрова				Р		1
Н.отд.тн	Николаева				ЦНИИпромзданий		
Провер.	Баранова						
Н.контр.	Баранова						

Инв. № подл. | Подпись и дата | Взам. инв. №

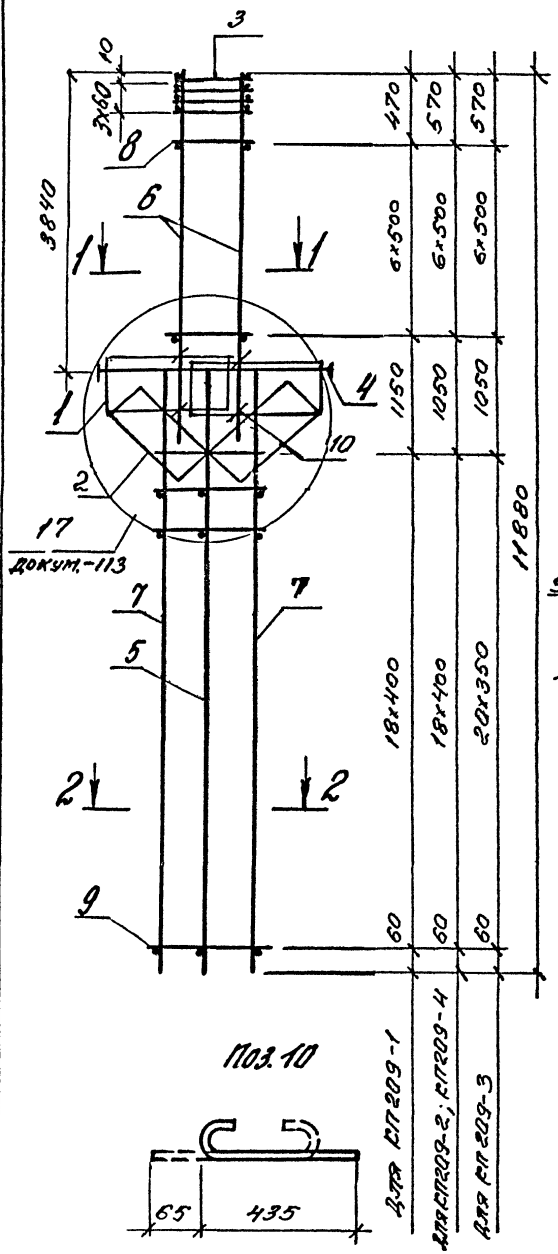

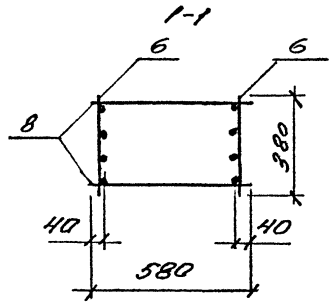

2-2
Для КП 209-1; КП209-2

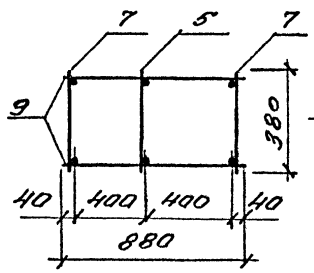

2-2
Для КП209-3; КП209-4

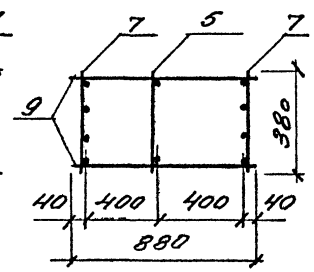

Поз. 10

Марка каркаса	Поз.	Наименование	Кол.	Обозначение документа	Масса каркаса, кг
КП209-1	1	Сетка С2	2	1.424.1-5.4/87-165	320,6
	2	С5	2	-165	
	3	С11	4	-167	
	4	Каркас КР2-2	1	-132	
	5	КР54-1	1	1.424.1-5.11-123	
	6	КР7-15	2	1.424.1-5.4/87-135	
	7	КР54-2	2	1.424.1-5.11-123	
	8	ФВАI ℓ=580; 0,2 кг	14	Без черт.	
	9	Ф6АI ℓ=880; 0,2кг	38	То же	
	10	Ф6АI ℓ=500; 0,1кг	8		
КП209-2		Поз. 1...5, 7...10 по КП209-1			355,6
	6	Каркас КР7-16	2	1.424.1-5.4/87-135	
КП209-3		Поз. 1...5, 8, 10 по КП209-1			386,2
	6	Каркас КР7-16	2	1.424.1-5.4/87-135	
	7	КР54-3	2	1.424.1-5.11-123	
	9	Ф5ВрI ℓ=880; 0,1 кг	42	Без черт.	
КП209-4		Поз. 1...5, 8, 10 по КП209-1			415,2
	6	Каркас КР7-16	2	1.424.1-5.4/87-135	
	7	КР54-4	2	1.424.1-5.11-123	
	9	Ф5ВрI ℓ=880; 0,1 кг	38	Без черт.	

Арматура класса Вр-I по ГОСТ 6727-80;
А-I по ГОСТ 5781-82

Инв. № подл. | Подпись и дата | Взам. инв. №

ГИП	Банианова		1.424.1-5.11-60
Разраб.	Петрова		Каркас КП209-1... КП209-4
Исполн.	Николаева		Стадия: Р; Лист: ; Листов: 1
Провер.	Банианова		ЦНИИпромзданий
Н. контр.	Банианова		

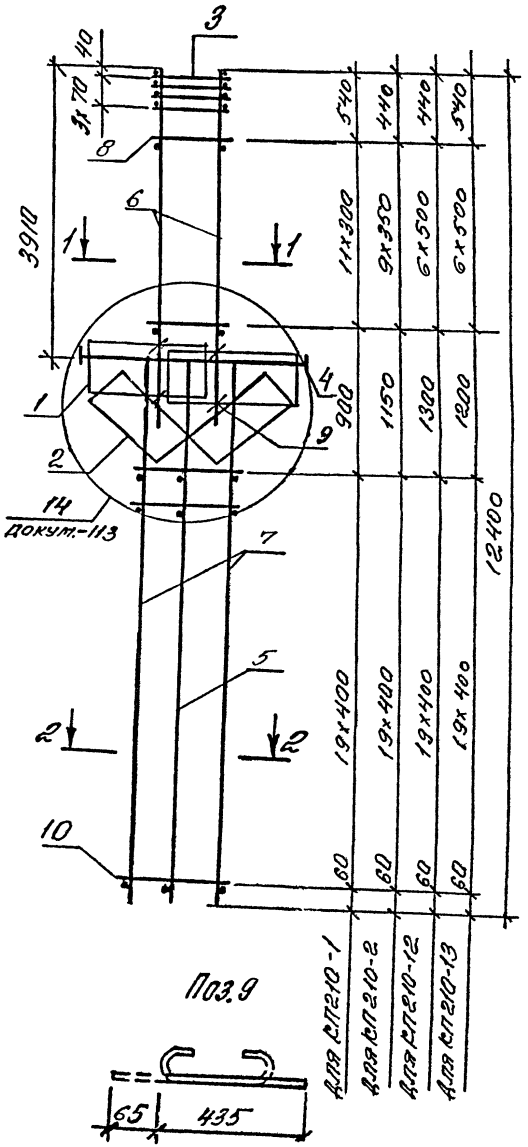

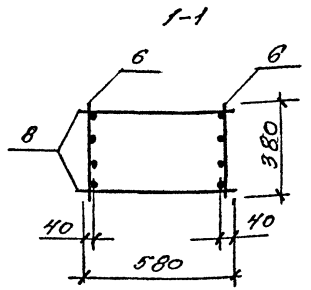

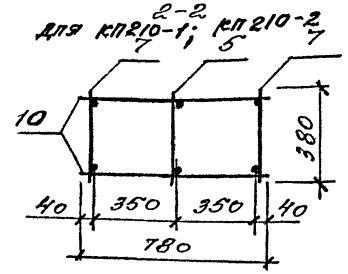

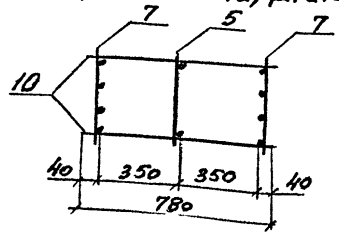

Марка каркаса	Поз	Наименование	Кол	Обозначение документа	Масса каркаса, кг
КП210-1	1	Сетка С2	2	1.424.1-5.4/87-165	224,6
	2	С8	2	-166	
	3	С10	4	-167	
	4	Каркас КР2-1	1	-131	
	5	КР21-21	1	1.424.1-5.11-119	
	6	КР7-11	2	1.424.1-5.4/87-135	
	7	КР21-11	2	-138	
	8	ф5ВрI ℓ=580; 0,1кг	24	Без черт	
	9	ф6АI ℓ=500; 0,1кг	8		
	10	ф5ВрI ℓ=780; 0,1кг	40	Без черт	
КП210-2		Поз.1...5,7,9,10 по КП210-1			237,3
	6	Каркас КР7-12	2	1.424.1-5.4/87-135	
	8	ф5ВрI ℓ=580; 0,1кг	20	Без черт	
КП210-12		Поз.1...5,9,10 по КП210-1			354,8
	6	Каркас КР7-14	2	1.424.1-5.4/87-135	
	7	КР21-14	2	-138	
	8	ф6АI ℓ=580; 0,1 кг	14	Без черт.	
КП210-13		Поз.1...5,9,10 по КП210-1			384,9
	6	Каркас КР7-15	2	1.424.1-5.4/87-135	
	7	КР21-14	2	-138	
	8	ф8АI ℓ=580; 0,2 кг	14	Без черт	

Арматура класса Вр-I по ГОСТ 6727-80;
А-I по ГОСТ 5781-82

ГИП	Баканова		
Разраб.	Петрова		
Исполн.	Николаева		
Провер	Баканова		
Н. контр.	Баканова		

1.424.1-5.11-61

Каркас КП210-1; КП210-2; КП210-12; КП210-13

Стадия	Лист	Листов
Р		1

ЦНИИпромзданий

Инв.№ подл. | Подпись и дата | Взам.инв.№

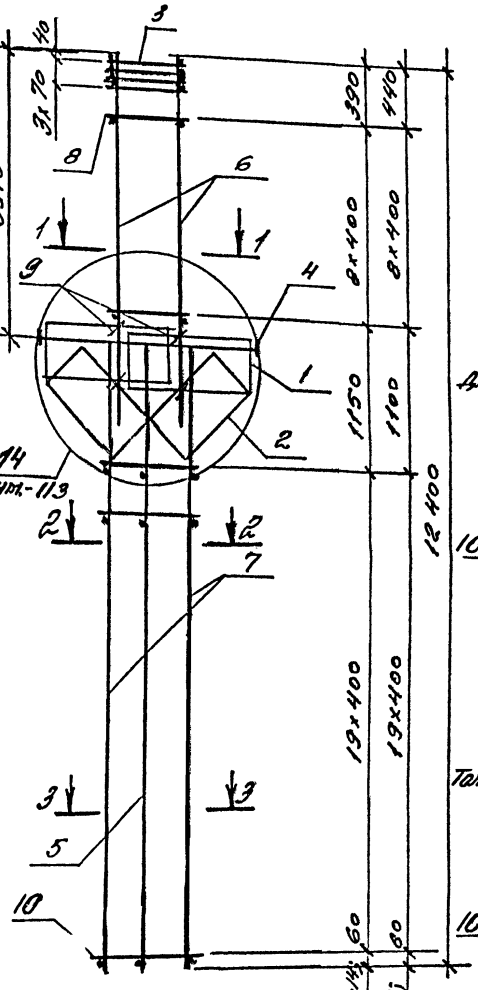

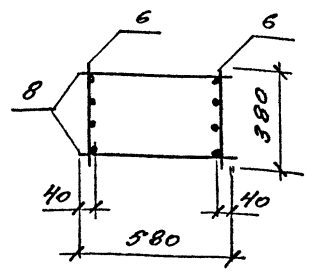

2-2

Для КП210-3...КП210-6; КП210-18; КП210-19; КП210-20

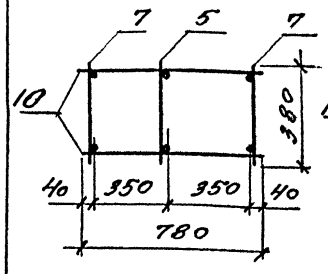

3-3

Только для КП210-3...КП210-6

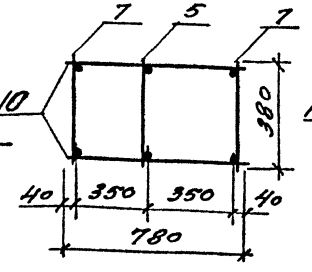

2-2

Для КП210-11; КП210-14; КП210-15

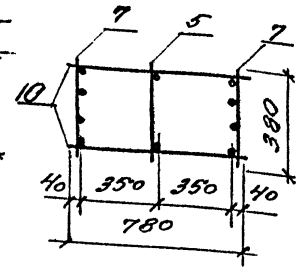

3-3

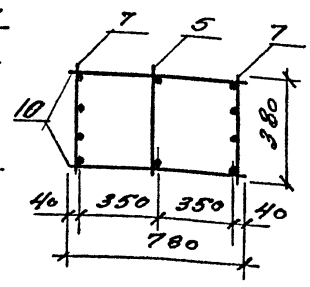

Поз. 9

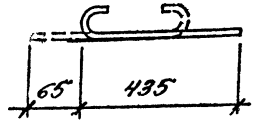

Для КП210-3; КП210-5; КП210-11; КП210-14; КП210-18; КП210-19
Для КП210-4; КП210-6; КП210-15; КП210-20

Марка каркаса	Поз.	Наименование	Кол.	Обозначение документа	Масса каркаса, кг
КП210-3	1	Сетка С2	2	1.424.1-5.4/87-165	252,0
	2	С8	2	-166	
	3	С10	4	-167	
	4	Каркас КР2-1	1	-131	
	5	КР21-21	1	1.424.1-5.11-119	
	6	КР7-13	2	1.424.1-5.4/87-135	
	7	КР21-11	2	-138	
	8	ф5ВрI ℓ=580; 0,1кг	18	Без черт.	
	9	ф6АI ℓ=500; 0,1кг	8		
	10	ф5ВрI ℓ=780; 0,1кг	40	Без черт.	
КП210-4		Поз.1...5,7,9,10 по КП210-3			270,9
	6	Каркас КР7-14	2	1.424.1-5.4/87-135	
	8	ф6АI ℓ=580; 0,1кг	18	Без черт.	

1. Арматура класса Вр-I по ГОСТ 6727-80; А-I по ГОСТ 5781-82
2. Продолжение спецификации см. л. 2

				1.424.1-5.11-62			
ГИП	Баранова			Каркас КП210-3...КП210-6; КП210-11; КП210-14; КП210-15; КП210-18; КП210-19; КП210-20	Стадия	Лист	Листов
Разраб.	Петрова				Р	1	2
Испол.	Николаева				ЦНИИПромзданий		
Провер.	Баранова						
Н.контр.	Баранова						

Инв. № подл. | Подпись и дата | Взам. инв. №

Марка каркаса	Поз	Наименование	Кол	Обозначение документа	Марка каркаса, кг
КП210-5		Поз. 1...6,8,9 по КП210-3			273,3
	7	Каркас КР 21-12	2	1.424.1-5.4/87-138	
	10	ф6АI ℓ=780; 0,2 кг	40	Без черт	
КП210-6		Поз. 1...5,9 по КП210-3			292,1
	6	Каркас КР7-14	2	1.424.1-5.4/87-135	
	7	КР21-12	2	-138	
	8	ф6АI ℓ=580; 0,1 кг	18	Без черт.	
	10	ф6АI ℓ=780; 0,2 кг	40	То же	
КП210-11		Поз. 1...6,8,9,10 по КП210-3			335,8
	7	Каркас КР21-14	2	1.424.1-5.4/87-138	
КП210-14		Поз. 1...6,8,9 по КП210-3			374,6
	7	Каркас КР21-15	2	1.424.1-5.4/87-138	
	10	ф6АI ℓ=780; 0,2 кг	40	Без черт	
КП210-15		Поз. 1...5,9 по КП210-3			393,5
	6	Каркас КР7-14	2	1.424.1-5.4/87-135	
	7	КР21-15	2	-138	
	8	ф6АI ℓ=580; 0,1 кг	18	Без черт.	
	10	ф6АI ℓ=780; 0,2 кг	40	То же	

Марка каркаса	Поз	Наименование	Кол	Обозначение документа	Марка каркаса, кг
КП210-18		Поз. 1...6,8,9,10 по КП210-3			299,4
	7	Каркас КР21-22	2	1.424.1-5 11 - 115	
КП210-19		Поз. 1...6,8,9 по КП210-3			330,8
	7	Каркас КР21-18	2	1.424.1-5.4/87-138	
	10	ф6АI ℓ=780; 0,2 кг	40	Без черт.	
КП210-20		Поз. 1...5,9 по КП210-3			349,6
	6	Каркас КР 7-14	2	1.424.1-5.4/87-135	
	7	КР21-18	2	-138	
	8	ф6АI ℓ=580; 0,1 кг	18	Без черт	
	10	ф6АI ℓ=780; 0,2 кг	40	То же	

Инв. № подл. | Подпись и дата | Взам. инв. №

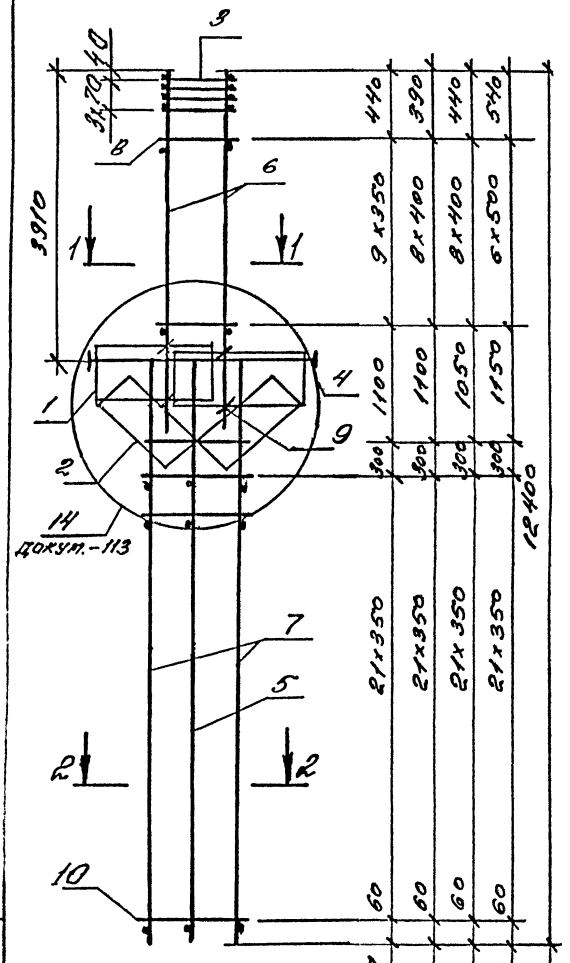

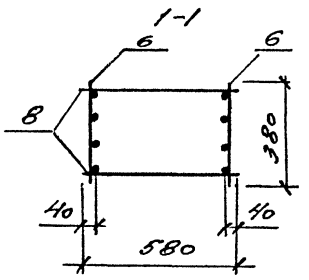

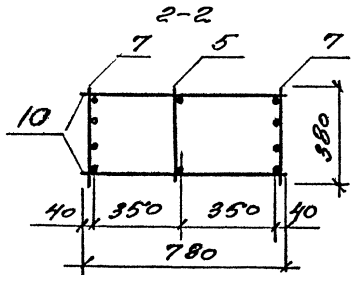

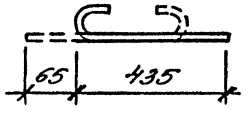

Поз. 9

Марка каркаса	Поз.	Наименование	Кол	Обозначение документа	Масса каркаса, кг
КП210-7	1	Сетка С2	2	1.424.1-5.4/87-165	290,2
	2	С8	2	-166	
	3	С10	4	-167	
	4	Каркас КР2-1	1	-131	
	5	КР21-21	1	1.424.1-5.11 - 119	
	6	КР7-12	2	1.424.1-5.4/87-135	
	7	КР21-13	2	-138	
	8	ф5ВрI е=580; 0,1кг	20	без черт	
	9	ф6АI е=500; 0,1кг	8		
	10	ф5ВрI е=780; 0,1кг	46	без черт.	
КП210-8		Поз. 1...5,7,9,10 по КП210-7			294,9
	6	Каркас КР7-13	2	1.424.1-5.4/87-135	
	8	ф5ВрI е=580; 0,1кг	18	без черт	
КП210-9		Поз. 1...5,7,9,10 по КП210-7			323,8
	6	Каркас КР7-14	2	1.424.1-5.4/87-135	
	8	ф6АI е=580; 0,13кг	18	без черт.	
КП210-10		Поз. 1...5,9,10 по КП210-7			354,0
	6	Каркас КР7-15	2	1.424.1-5.4/87-135	
	8	ф8АI е=580; 0,2кг	14	без черт	

Арматура класса Вр-I по ГОСТ 6727-80;
А-I по ГОСТ 5781-82

				1.424.1-5.11-63
ГИП	Бажанова			Каркас КП210-7... КП210-10
Разраб	Петрова			
Исполн	Николаева			
Провер.	Бажанова			
Н.контр	Бажанова			

Стадия	Лист	Листов
Р		1

ЦНИИпромзданий

Инв.№ подл | Подпись и дата | Взам.инв.№

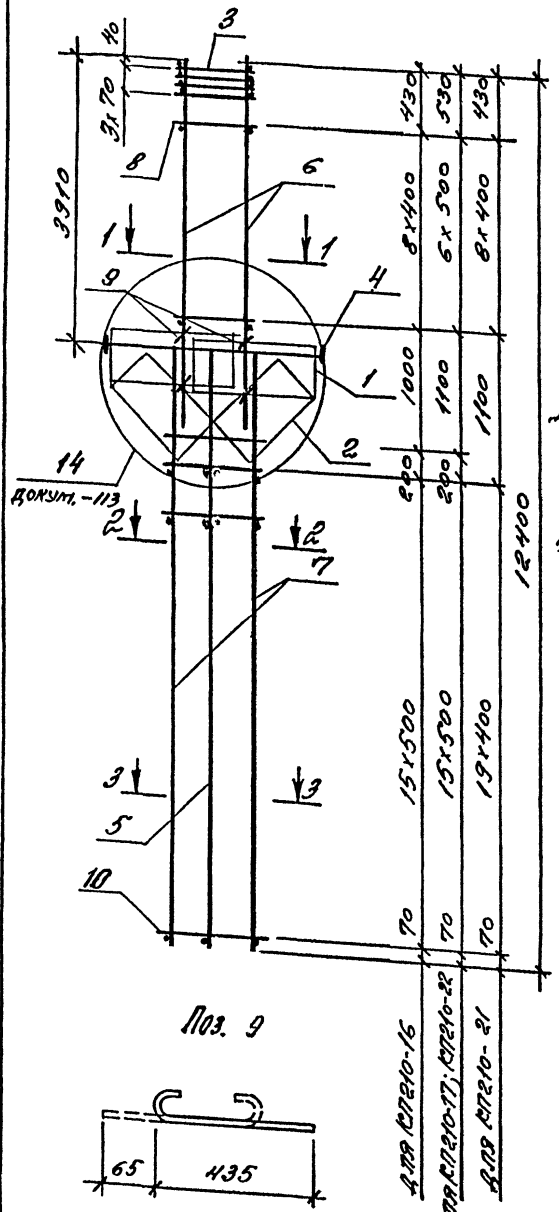

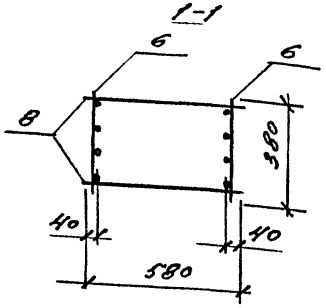

2-2
Для КП210-21; КП210-22

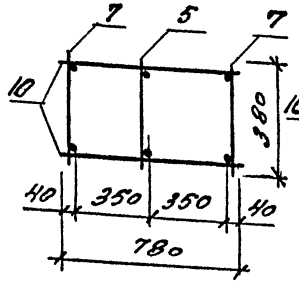

2-2
Для КП210-16; КП210-17

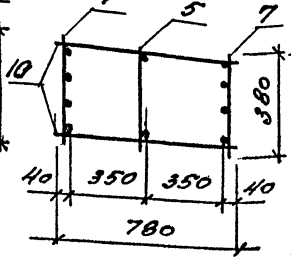

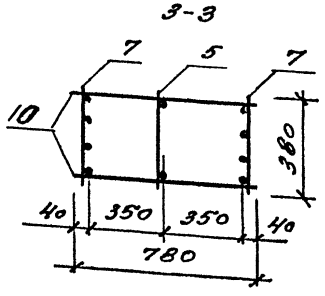

Поз. 9

Марка каркаса	Поз.	Наименование	Кол.	Обозначение документа	Масса каркаса, кг
КП210-16	1	Сетка С2	2	1.424.1-5.4/87-165	456,4
	2	С8	2	-166	
	3	С10	4	-С167	
	4	Каркас КР2-1	1	-131	
	5	КР21-21	1	1.424.1-5.11-119	
	6	КР7-14	2	1.424.1-5.4/87-135	
	7	КР21-16	2	-138	
	8	ф6АI ℓ=580; 0,1кг	18	Без черт.	
	9	ф6АI ℓ=500; 0,1кг	8		
	10	ф8АI ℓ=780; 0,3кг	34	Без черт.	
КП210-17		Поз. 1...5, 7, 9, 10 по КП210-16			486,7
	6	Каркас КР7-15	2	1.424.1-5.4/87-135	
	8	ф8АI ℓ=580; 0,2 кг	14	Без черт.	
КП210-21		Поз. 1...6, 8, 9 по КП210-16			389,0
	7	Каркас КР21-19	2	1.424.1-5.4/87-138	
	10	ф8АI ℓ=780; 0,3 кг	40	Без черт.	
КП210-22		Поз. 1...5, 9, 10 по КП210-16			429,8
	6	Каркас КР7-15	2	1.424.1-5.4/87-135	
	7	КР21-19	2	-138	
	8	ф8АI ℓ=580; 0,2кг	14	Без черт.	

Арматура класса Вр-I по ГОСТ 6727-80;
А-I по ГОСТ 5781-82

		1.424.1-5.11-64	
ГИП	Банианова		
Разраб.	Петрова	Каркас КП210-16; КП210-17; КП210-21; КП210-22	Стадия: Р; Лист: ; Листов: 1
Нач.отд.	Николаева		ЦНИИПромзданий
Провер.	Банианова		
Н.контр.	Банианова		

Инв.№ подл. | Подпись и дата | Взам.инв.№

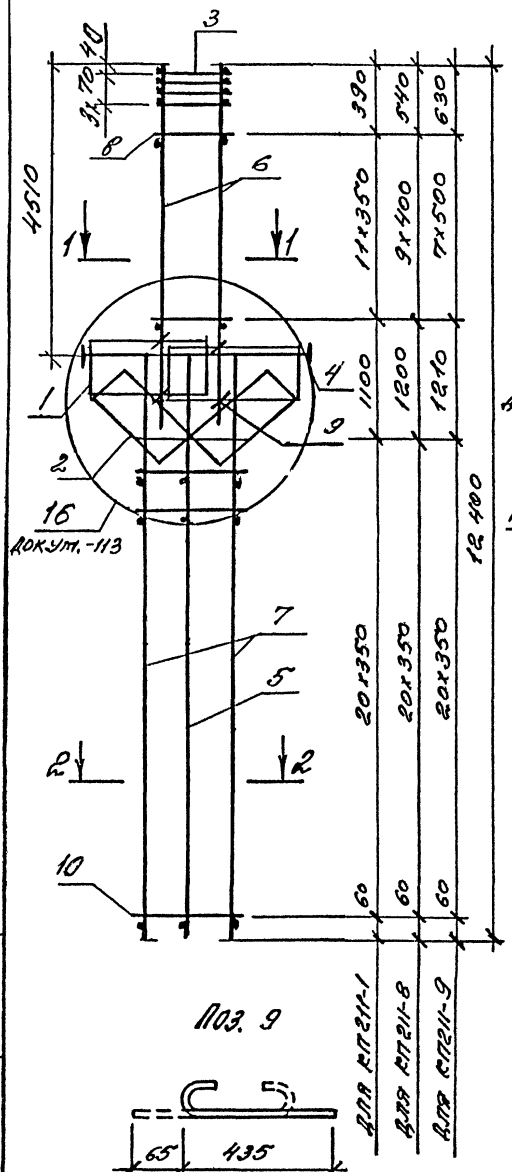

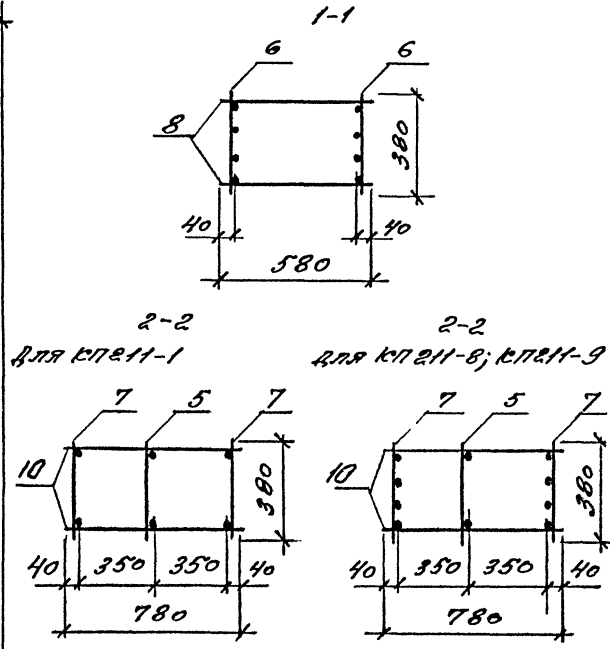

Марка каркаса	Поз	Наименование	Кол	Обозначение документа	Масса каркаса, кг
КП211-1	1	Сетка С2	2	1.424.1-5.4/87-165	245,5
	2	С8	2	-166	
	3	С10	4	-167	
	4	Каркас КР2-2	1	-132	
	5	КР19-12	1	1.424.1-5.11-118	
	6	КР9-11	2	1.424.1-5.4/87-137	
	7	КР19-20	2	1.424.1-5.11-118	
	8	ф5ВрI l=580; 0,1кг	24	без черт	
	9	ф6АI l=500; 0,1кг	8		
	10	ф5ВрI l=780; 0,1кг	42	без черт	
КП211-8		Поз.1...5,9,10 по КП211-1			333,9
	6	Каркас КР9-13	2	1.424.1-5.4/87-137	
	7	КР19-15	2	1.424.1-5.11-118	
	8	ф8АI l=580; 0,2кг	20	без черт	
КП211-9		Поз.1...5,9,10 по КП211-1			366,8
	6	Каркас КР9-14	2	1.424.1-5.4/87-137	
	7	КР19-15	2	1.424.1-5.11-118	
	8	ф8АI l=580; 0,2кг	16	без черт	

Арматура класса Вр-I по ГОСТ 6727-80;
А-I по ГОСТ 5781-82

ГИП	Баканова		1.424.1-5.11-65	
Разраб.	Петрова		Каркас КП211-1; КП211-8; КП211-9	Стадия: Р; Лист; Листов: 1
Исполн.	Николаева			ЦНИИпромзданий
Провер.	Баканова			
Н.контр.	Баканова			

Инв.№ подл. | Подпись и дата | Взам. инв.№

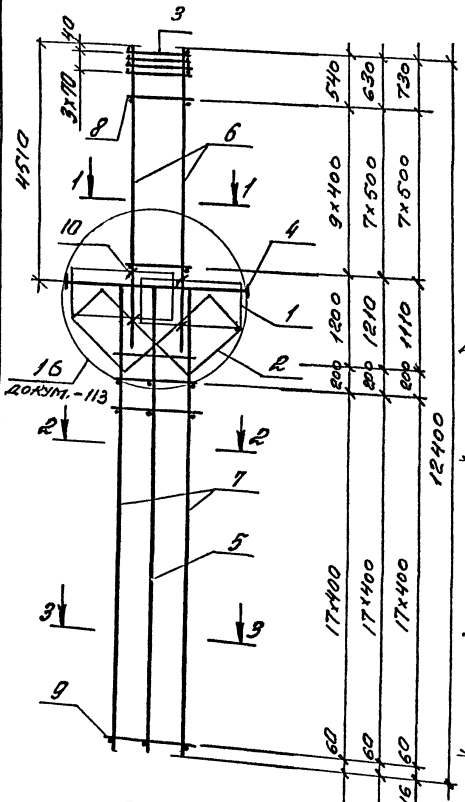

Поз. 10

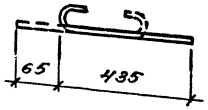

Для КП211-2; КП211-3; КП211-5; КП211-11; КП211-14; для КП211-4; КП211-6; КП211-12; КП211-15; КП211-18; для КП211-7, КП211-13, КП211-16

1-1

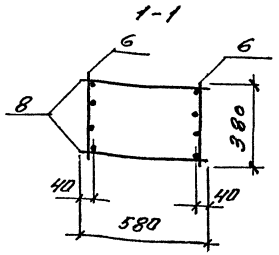

2-2

Для КП211-2...КП211-7; КП211-18

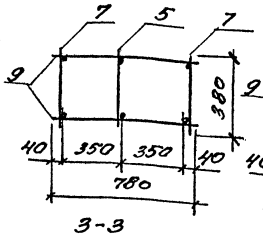

2-2

Для КП211-11...КП211-16

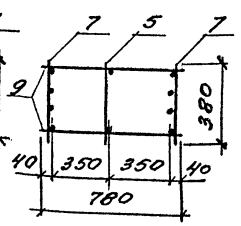

3-3

Для КП211-2...КП211-7; КП211-18

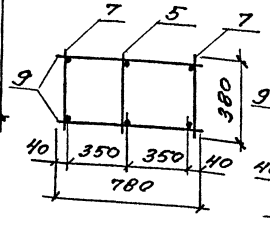

3-3

Для КП211-11...КП211-16; КП211-18

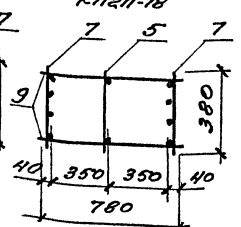

Марка каркаса	Поз.	Наименование	Кол	Обозначение документа	Масса каркаса, кг
КП211-2	1	Сетка С2	2	1.424.1-5.4/87-165	260,9
	2	С8	2	-166	
	3	С10	4	-167	
	4	Каркас КР2-2	1	-132	
	5	КР19-12	1	1.424.1-5.11 -118	
	6	КР9-12	2	1.424.1-5.4/87-137	
	7	КР19-20	2	1.424.1-5.11-118	
	8	ф6 Bp I ℓ=580; 0,1 кг	20	Без черт.	
	9	ф5 Bp I ℓ=780; 0,1 кг	38	То же	
	10	ф6 A I ℓ=500; 0,1 кг	8		
КП211-3		Поз. 1...7, 9, 10 по КП211-2			282,0
	8	ф6 A I ℓ=580; 0,1 кг	20	Без черт.	
КП211-4		Поз. 1...5, 7, 9, 10 по КП211-2			316,1
	6	Каркас КР9-14	2	1.424.1-5.4/87-137	
	8	ф8 A I ℓ=580; 0,2 кг	16	Без черт.	

1. Арматура класса Bp-I по ГОСТ 6727-80; A-I по ГОСТ 5781-82.

2. Продолжение спецификации см. л. 2.

ГИП	Башанова		
Разраб.	Петрова		
Исполн.	Николаева		
Провер.	Башанова		
Н. контр.	Башанова		

1.424.1-5.11-66

Каркас КП211-2... КП211-7; КП211-11... КП211-16; КП211-18

Стадия	Лист	Листов
Р	1	2

ЦНИИпромзданий

Инв. № подл. | Подпись и дата | Взам. инв. №

Марка каркаса	Поз	Наименование	Кол	Обозначение документа	Масса каркаса, кг
		Поз. 1...5, 10 по КП211-2			
	6	Каркас КР9-13	2	1.424.1-5.4/87-137	
КП211-5	7	КР19-13	2	1.424.1-5.11 -118	301,7
	8	ф6AI ℓ=580; 0,1 кг	20	Без черт	
	9	ф6AI ℓ=780; 0,2 кг	38	То же	
		Поз. 1...5, 10 по КП211-2			
	6	Каркас КР9-14	2	1.424.1-5.4/87-137	
КП211-6	7	КР19-13	2	1.424.1-5.11 -118	335,8
	8	ф8AI ℓ=580; 0,2 кг	16	Без черт	
	9	ф6AI ℓ=780; 0,2 кг	38	То же	
		Поз 1...5, 10 по КП211-2			
	6	Каркас КР9-15	2	1.424.1-5.4/87-137	
КП211-7	7	КР19-13	2	1.424.1-5.11 -118	374,9
	8	ф8AI ℓ=580; 0,2 кг	16	Без черт	
	9	ф6AI ℓ=780, 0,2 кг	38	То же	
		Поз. 1...5, 9, 10 по КП211-2			
	6	Каркас КР9-13	2	1.424.1-5.4/87-137	
КП211-11	7	КР19-16	2	1.424.1-5.11 -118	359,9
	8	ф6AI ℓ=580; 0,1 кг	20	Без черт.	
		Поз. 1...5, 9, 10 по КП211-2			
	6	Каркас КР9-14	2	1.424.1-5.4/87-137	
КП211-12	7	КР19-16	2	1.424.1-5.11 -118	394,0
	8	ф8AI ℓ=580, 0,2 кг	16	Без черт	

Марка каркаса	Поз	Наименование	Кол	Обозначение документа	Масса каркаса, кг
		Поз. 1...5, 9, 10 по КП211-2			
	6	Каркас КР9-15	2	1.424.1-5.4/87-137	
КП211-13	7	КР19-16	2	1.424.1-5.11 -118	433,1
	8	ф8AI ℓ=580, 0,2 кг	16	Без черт	
		Поз. 1...5, 10 по КП211-2			
	6	КР9-13	2	1.424.1-5.4/87-137	
КП211-14	7	КР19-21	2	1.424.1-5.11 -118	396,1
	8	ф6AI ℓ=580; 0,1 кг	20	Без черт	
	9	ф6AI ℓ=780; 0,2 кг	38	То же	
		Поз. 1...5, 10 по КП211-2			
	6	Каркас КР9-13	2	1.424.1-5.4/87-137	
КП211-15	7	КР19-21	2	1.424.1-5.11-118	430,3
	8	ф8AI ℓ=580, 0,2 кг	16	Без черт	
	9	ф6AI ℓ=780, 0,2 кг	38	То же	
		Поз. 1...5, 10 по КП211-2			
	6	Каркас КР9-15	2	1.424.1-5.4/87-137	
КП211-16	7	КР19-21	2	1.424.1-5.11-118	474,9
	8	ф8AI ℓ=580; 0,2 кг	16	Без черт	
	9	ф8AI ℓ=780; 0,3 кг	38	То же	
		Поз. 1...5, 10 по КП211-2			
	6	Каркас КР9-14	2	1.424.1-5.4/87-137	
КП211-18	7	КР19-17	2	1.424.1-5.11 -118	388,2
	8	ф8AI ℓ=580; 0,2 кг	16	Без черт	
	9	ф6AI ℓ=780; 0,2 кг	38	То же	

Инв.№ подл. | Подпись и дата | Взам. инв.№

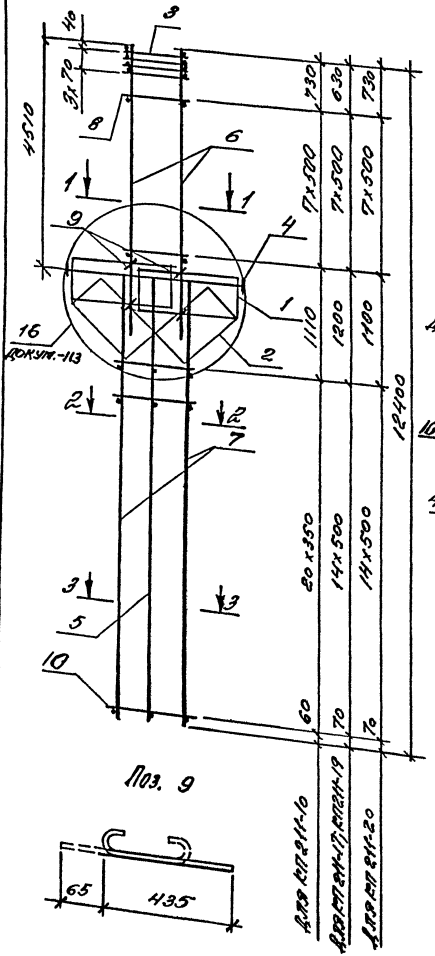

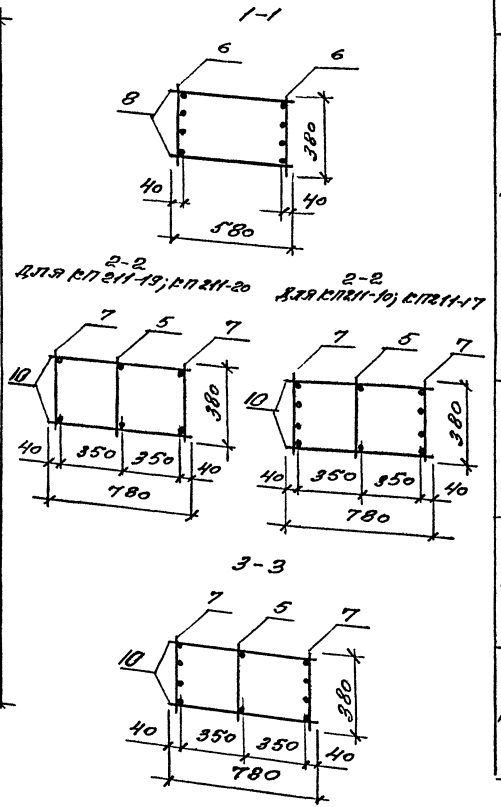

МАРКА КАРКАСА	ПОЗ	НАИМЕНОВАНИЕ	КОЛ	ОБОЗНАЧЕНИЕ ДОКУМЕНТА	МАССА КАРКАСА, КГ
КП211-10	1	СЕТКА С2	2	1.424.1-5.4/87-165	405,4
	2	С8	2	-166	
	3	С10	4	-167	
	4	КАРКАС КР2-2	1	-132	
	5	КР19-12	1	1.424.1-5.11-118	
	6	КР9-15	2	1.424.1-5.4/87-137	
	7	КР19-15	2	1.424.1-5.11-118	
	8	Ф8АI ℓ=580; 0,2 кг	16	БЕЗ ЧЕРТ.	
	9	Ф6АI ℓ=500; 0,1 кг	8		
	10	Ф5ВрI ℓ=780; 0,1 кг	42	БЕЗ ЧЕРТ	
КП211-17		ПОЗ. 1...5, 8, 9 ПО КП211-10			487,9
	6	КАРКАС КР9-14	2	1.424.1-5.4/87-137	
	7	КР19-22	2	1.424.1-5.11-118	
	10	Ф8АI ℓ=780; 0,3 кг	30	БЕЗ ЧЕРТ	
КП211-19		ПОЗ. 1...5, 8, 9 ПО КП211-10			435,2
	6	КАРКАС КР9-14	2	1.424.1-5.4/87-137	
	7	КР19-18	2	1.424.1-5.11-118	
	10	Ф8АI ℓ=780; 0,3 кг	30	БЕЗ ЧЕРТ.	
КП211-20		ПОЗ. 1...5, 8, 9 ПО КП211-10			474,0
	6	КАРКАС КР9-15	2	1.424.1-5.4/87-137	
	7	КР19-18	2	1.424.1-5.11-118	
	10	Ф8АI ℓ=780; 0,3 кг	30	БЕЗ ЧЕРТ	

АРМАТУРА КЛАССА ВР-I ПО ГОСТ 6727-80;
А-I ПО ГОСТ 5781-82

ГИП	БАЖАНОВА		
РАЗРАБ	ПЕТРОВА		
ИСПОЛН	НИКОЛАЕВА		
ПРОВЕР	БАЖАНОВА		
Н. КОНТР	БАЖАНОВА		

1.424.1-5.11-67

КАРКАС
КП211-10; КП211-17;
КП211-19; КП211-20

СТАДИЯ	ЛИСТ	ЛИСТОВ
Р		1

ЦНИИПРОМЗДАНИЙ

ИНВ. № ПОДЛ.	ПОДПИСЬ И ДАТА	ИНВ. № ПОДЛ.

Ц00260-03 100

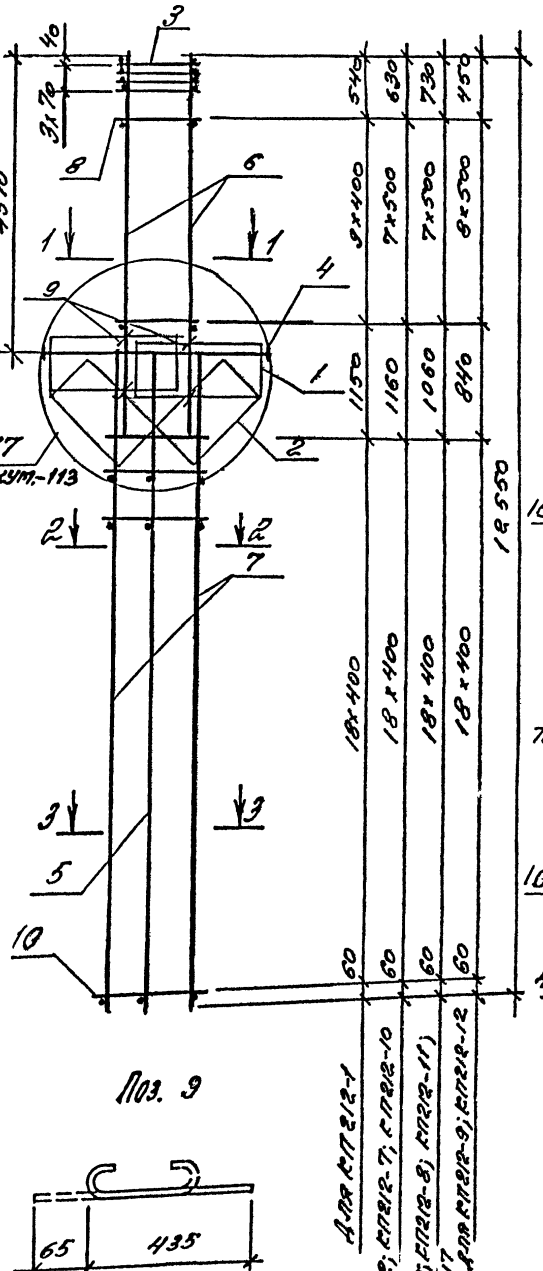

Поз. 9

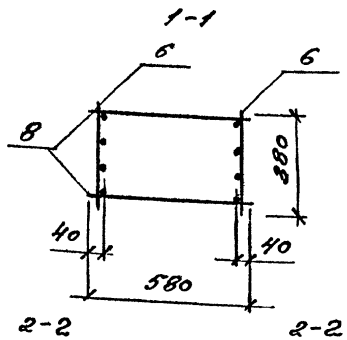

Только для КП212-7...
КП212-12

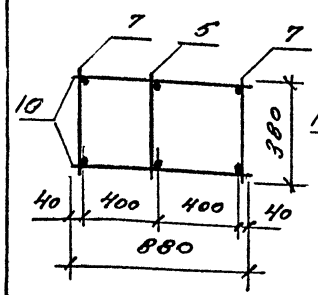

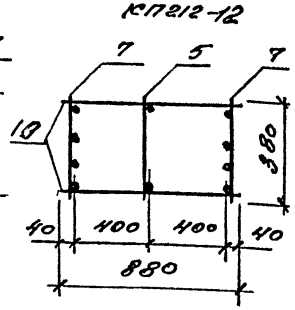

Только для КП212-1;
КП212-2; КП212-3

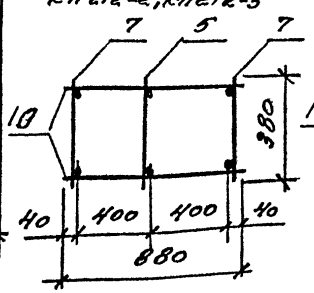

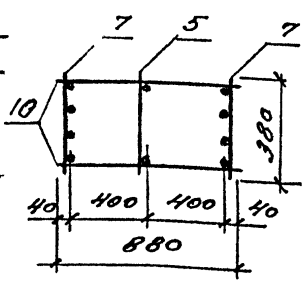

Марка каркаса	Поз	Наименование	Кол	Обозначение документа	Масса каркаса, кг
КП212-1	1	сетка С2	2	1.424.1-5.4/87-165	301,7
	2	С5	2	-166	
	3	С10	4	-167	
	4	каркас КР2-2	1	-132	
	5	КР54-1	1	1.424.1-5.11-123	
	6	КР3-13	2	1.424.1-5.4/87-137	
	7	КР54-2	2	1.424.1-5.11-123	
	8	ф6АI с=580; 0,1 кг	20	Без черт.	
	9	ф6АI с=500; 0,1 кг	8		
	10	ф6АI с=880; 0,2 кг	38	Без черт.	
КП212-2		Поз.1...5,7,9,10 по КП212-1			335,9
	6	каркас КР3-14	2	1.424.1-5.4/87-137	
	8	ф8АI с=580; 0,2 кг	16	Без черт.	

ГИП	Баранова		
Разраб.	Петрова		
Н.контр.	Николаева		
Провер.	Баранова		
Н.контр.	Баранова		

1.424.1-5.11-68

Каркас
КП212-1; КП212-2; КП212-3;
КП212-7...КП212-12; КП212-17

Стадия	Лист	Листов
Р	1	2

ЦНИИпромзданий

Инв.№ подл. | Подпись и дата | Взам.инв.№

Марка каркаса	Поз	Наименование	Кол	Обозначение документа	Масса каркаса, кг
КП212-3		Поз 1...5,7,9,10 по КП212-1			374,9
	6	Каркас КР9-15	2	1.424.1-5.4/87-137	
	8	ф8 AI ℓ=580; 0,2 кг	16	Без черт.	
КП212-7		Поз.1...5,9 по КП212-1			395,7
	6	Каркас КР9-14	2	1.424.1-5.4/87-137	
	7	КР54-4	2	1.424.1-5.11-123	
	8	ф8 AI ℓ=580; 0,2 кг	16	Без черт	
	10	ф5 Bp I ℓ=880; 0,1 кг	38	То же	
КП212-8		Поз 1...5,9 по КП212-1			434,7
	6	Каркас КР9-15	2	1.424.1-5.4/87-137	
	7	КР54-4	2	1.424.1-5.11-123	
	8	ф8 AI ℓ=580; 0,2 кг	16	Без черт	
	10	ф5 Bp I ℓ=880; 0,1 кг	38	То же	
КП212-9		Поз 1...5,9 по КП212-1			493,9
	6	Каркас КР9-16	2	1.424.1-5.4/87-137	
	7	КР54-4	2	1.424.1-5.11-123	
	8	ф8 AI ℓ=580; 0,2 кг	16	Без черт.	
	10	ф5 Bp I ℓ=880; 0,1 кг	38	То же	

Марка каркаса	Поз	Наименование	Кол	Обозначение документа	Масса каркаса, кг
КП212-10		Поз 1...5,9,10 по КП212-1			431,9
	6	Каркас КР9-14	2	1.424.1-5.4/87-137	
	7	КР54-5	2	1.424.1-5.11-123	
	8	ф8 AI ℓ=580; 0,2 кг	16	Без черт	
КП212-11		Поз 1...5,9,10 по КП212-1			470,9
	6	Каркас КР9-15	2	1.424.1-5.4/87-137	
	7	КР54-5	2	1.424.1-5.11-123	
	8	ф8 AI ℓ=580; 0,2 кг	16	Без черт.	
КП212-12		Поз.1...5,9,10 по КП212-1			530,9
	6	Каркас КР9-16	2	1.424.1-5.4/87-137	
	7	КР54-5	2	1.424.1-5.11-123	
	8	ф8 AI ℓ=580; 0,2 кг	16	Без черт	
КП212-17		Поз.1...5,9,10 по КП212-1			430,5
	6	Каркас КР9-15	2	1.424.1-5.4/87-137	
	7	КР54-8	2	1.424.1-5.11-123	
	8	ф8 AI ℓ=580; 0,2 кг	16	Без черт	

Арматура класса AI по ГОСТ 5781-82;
Bp-I по ГОСТ 6727-80

Инв. № подл. | Подпись и дата | Взам. инв. №

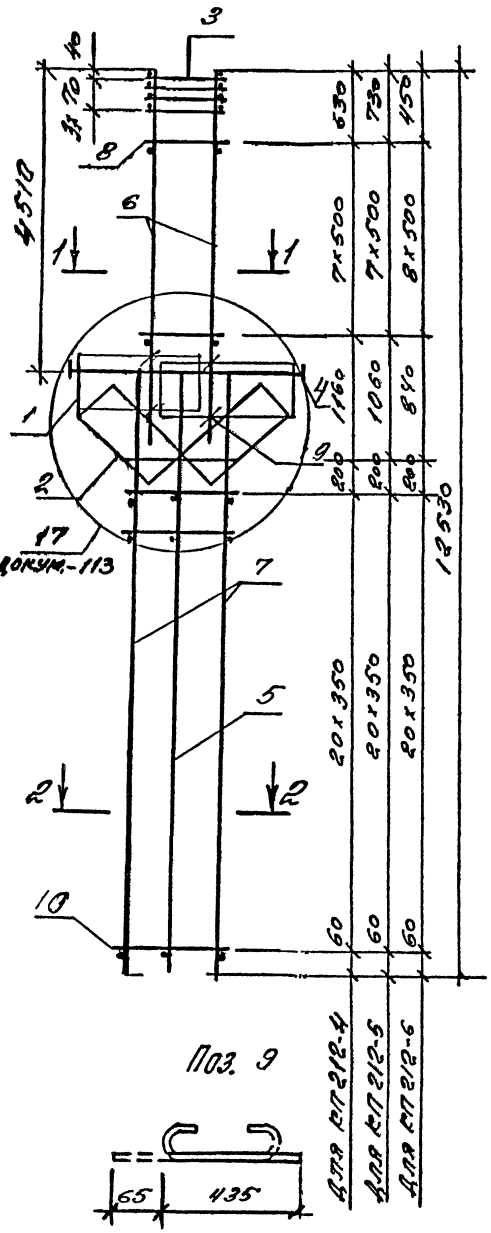

Поз. 9

1-1

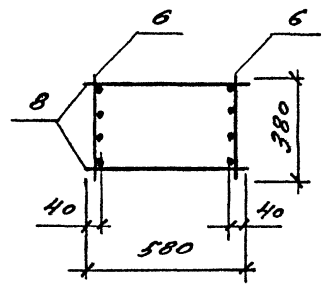

2-2

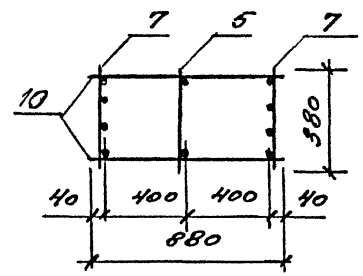

Марка каркаса	Поз	Наименование	Кол.	Обозначение документа	Масса каркаса, кг
КП212-4	1	Сетка С2	2	1.424.1-5.4/87-165	366,7
	2	С5	2	-166	
	3	С10	4	-167	
	4	Каркас КР2-2	1	-132	
	5	КР54-1	1	1.424.1-5.11-123	
	6	КР9-14	2	1.424.1-5.4/87-137	
	7	КР54-3	2	1.424.1-5.11-123	
	8	⌀8АI ℓ=580; 0,2кг	16	Без черт.	
	9	⌀6АI ℓ=500; 0,1кг	8		
	10	⌀5ВрI ℓ=880; 0,1кг	44	Без черт.	
КП212-5		Поз. 1...5, 7...10 по КП212-4			405,7
	6	Каркас КР9-15	2	1.424.1-5.4/87-137	
КП212-6		Поз. 1...5, 7...10 по КП212-4			464,9
	6	Каркас КР9-16	2	1.424.1-5.4/87-137	

Арматура класса Вр-I по ГОСТ 6727-80;
А-I по ГОСТ 5781-82

ГИП	Банианова		1.424.1-5.11-69
Разраб.	Петрова		
Исполн.	Николаева		Каркас КП212-4; КП212-5; КП212-6
Провер.	Банианова		Стадия: Р; Лист: ; Листов: 1
Н. контр.	Банианова		ЦНИИпромзданий

Инв. № подл. | Подпись и дата | Взам. инв. №

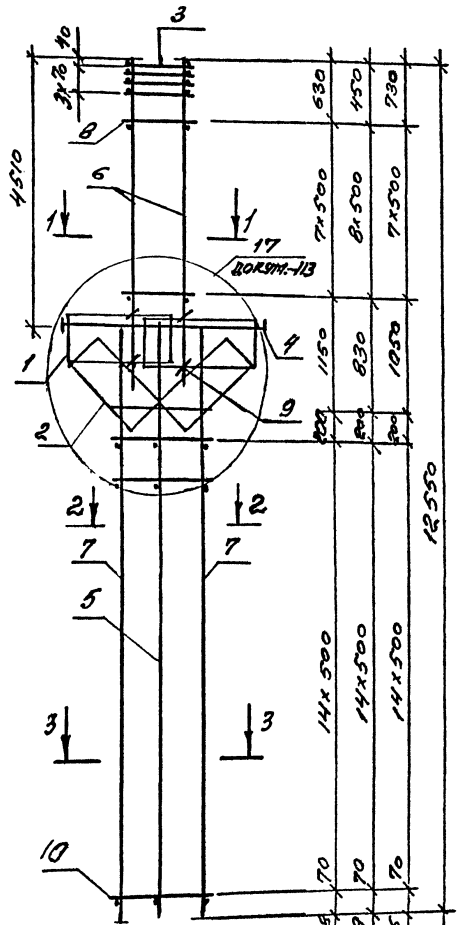

Для КП212-13; КП212-18

Для КП212-15; КП212-19

Для КП212-14; КП212-16

Поз. 9

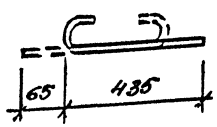

1-1

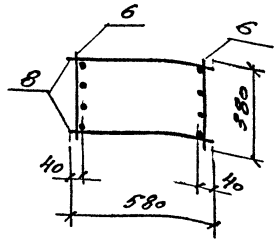

2-2

Только для КП 212-18; КП212-19

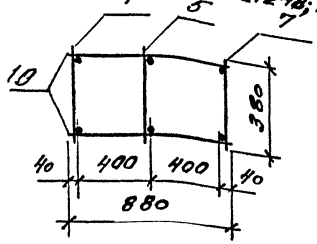

2-2

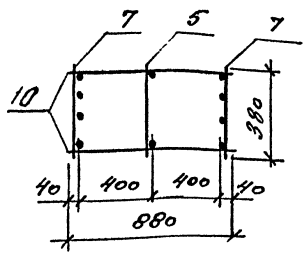

3-3

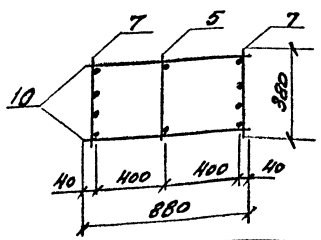

Марка каркаса	Поз.	Наименование	Кол.	Обозначение документа	Масса каркаса, кг
КП212-13	1	Сетка С2	2	1.424.1-5.4/87-165	492,5
	2	С5	2	-166	
	3	С10	4	-167	
	4	Каркас КР2-2	1	-132	
	5	КР54-1	1	1.424.1-5.11-123	
	6	КР9-14	2	1.424.1-5.4/87-137	
	7	КР54-6	2	1.424.1-5.11-123	
	8	ф8АI ℓ=580; 0,2 кг	16	Без черт.	
	9	ф6АI ℓ=500; 0,1 кг	8		
	10	ф8АI ℓ=880; 0,4 кг	32	Без черт.	
КП212-14		Поз. 1...5, 7...10 по КП212-13			531,5
	6	Каркас КР9-15	2	1.424.1-5.4/87-137	
КП212-15		Поз. 1...5, 7...10 по КП212-13			590,8
	6	Каркас КР9-16	2	1.424.1-5.4/87-137	
КП212-16		Поз. 1...5, 8, 9, 10 по КП212-13			595,5
	6	Каркас КР9-15	2	1.424.1-5.4/87-137	
	7	КР54-7	2	1.424.1-5.11-123	
КП212-18		Поз. 1...6, 9, 10 по КП212-13			440,5
	7	Каркас КР54-9	2	1.424.1-5.11-123	
	8	ф8АI ℓ=580; 0,2 кг	18	Без черт.	
КП212-19		Поз. 1...5, 9, 10 по КП212-13			538,8
	6	Каркас КР9-16	2	1.424.1-5.4/87-137	
	7	КР54-9	2	1.424.1-5.11-123	
	8	ф8АI ℓ=580; 0,2 кг	18	Без черт.	

Арматура класса А-I по ГОСТ 5781-82

ГИП	Баканова		1.424.1-5.11-70	
Разраб.	Петрова		Каркас КП212-13... КП212-16; КП212-18; КП212-19	Стадия: Р; Лист; Листов: 1
Исполн.	Николаева			ЦНИИпромзданий
Провер.	Баканова			
Н. контр.	Баканова			

Инв. № подл. | Подпись и дата | Взам. инв. №

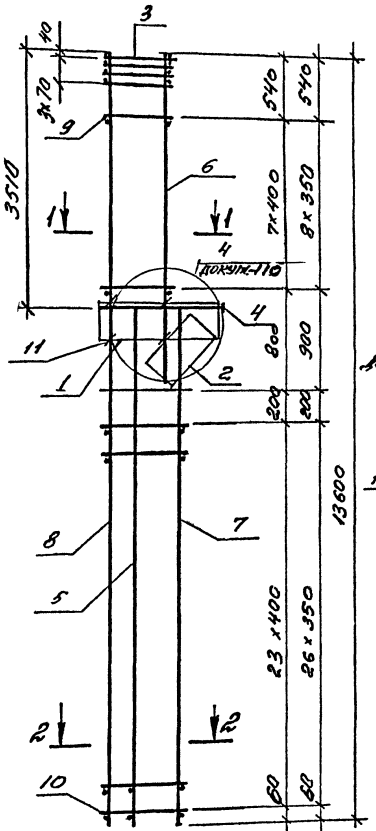

Для КП213-1; КП213-2; КП213-4; КП213-10; КП213-5; КП213-6

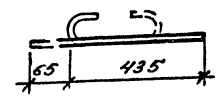

1-1

Для КП 213-1; КП213-2

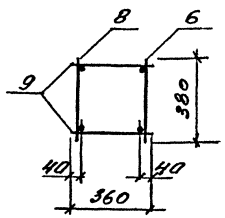

1-1

Для КП 213-4... КП213-10

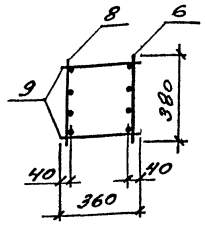

2-2

Для КП213-1; КП213-2 КП213-4

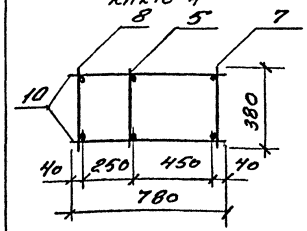

2-2

Для КП 213-5... КП213-10

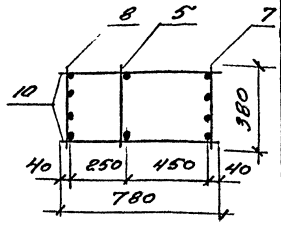

Марка каркаса	Поз	Наименование	Кол	Обозначение документа	Масса каркаса, кг
КП213-1	1	Сетка С1	1	1.424.1-5.8/87-164	191,7
	2	С4	1	-166	
	3	С9	4	-167	
	4	Каркас КР1-1	1	-125	
	5	КР27-10	1	1.424.1-5.11-121	
	6	КР6-10	1	1.424.1-5.4/87-134	
	7	КР27-2	1	-144	
	8	КР56-1	1	1.424.1-5.11-124	
	9	ф5 Вр I ℓ=360; 0,1 кг	16	Без черт.	
	10	ф5 Вр I ℓ=780, 0,1 кг	50	То же	
	11	ф6 А I ℓ=500, 0,1 кг	4		
КП213-2		Поз. 1...5, 11 по КП 213-1			226,8
	6	Каркас КР6-11	1	1.424.1-5.4/87-134	
	7	КР27-3	1	-144	
	8	КР56-2	1	1.424.1-5.11-124	
	9	ф6 А I ℓ=360; 0,1 кг	16	Без черт	
	10	ф6 А I ℓ=780; 0,2 кг	50	То же	

1. Арматура класса Вр-I ГОСТ 6727-80; А-I ГОСТ 5781-82

2. Продолжение спецификации см. л. 2

ГИП	Банианова		1.424.1-5.11-71
Разраб.	Петрова		Каркас КП 213-1; КП213-2; КП 213-4... КП213-10
Исполн.	Николаева		Стадия Р; Лист 1; Листов 2
Провер.	Банианова		ЦНИИпромзданий
Н.контр.	Банианова		

Инв. № подл. | Подпись и дата | Взам. инв. №

Марка каркаса	Поз.	Наименование	Кол.	Обозначение документа	Масса каркаса, кг
КП213-4		Поз. 1...5,11 по КП213-1			236,7
	6	Каркас КР6-13	1	1.424.1-5.4/87-134	
	7	КР27-3	1	-144	
	8	КР56-2	1	1.424.1-5.11-124	
	9	ф6АI ℓ=360; 0,1 кг	16	Без черт.	
	10	ф6АI ℓ=780; 0,2 кг	50	То же	
КП213-5		Поз. 1...5,11 по КП213-1			259,5
	6	Каркас КР6-12	1	1.424.1-5.4/87-134	
	7	КР27-4	1	-144	
	8	КР56-3	1	1.424.1-5.11-124	
	9	ф5ВрI ℓ=360; 0,1 кг	18	Без черт.	
	10	ф5ВрI ℓ=780; 0,1 кг	56	То же	
КП213-6		Поз. 1...5,11 по КП213-1			276,1
	6	Каркас КР6-14	1	1.424.1-5.4/87-134	
	7	КР27-4	1	-144	
	8	КР56-3	1	1.424.1-5.11-124	
	9	ф6АI ℓ=360; 0,1 кг	18	Без черт.	
	10	ф5ВрI ℓ=780; 0,1 кг	56	То же	
КП213-7		Поз. 1...5,9,10,11 по КП213-1			306,4
	6	Каркас КР6-13	1	1.424.1-5.4/87-134	
	7	КР27-5	1	-144	
	8	КР56-4	1	1.424.1-5.11-124	

Марка каркаса	Поз.	Наименование	Кол.	Обозначение документа	Масса каркаса, кг
КП213-8		Поз. 1...5,10,11 по КП213-1			315,8
	6	Каркас КР6-14	1	1.424.1-5.4/87-134	
	7	КР27-5	1	-144	
	8	КР56-4	1	1.424.1-5.11-124	
	9	ф6АI ℓ=360; 0,1 кг	16	Без черт.	
КП213-9		Поз. 1...5,11 по КП213-1			365,9
	6	Каркас КР6-14	1	1.424.1-5.4/87-134	
	7	КР27-6	1	-144	
	8	КР56-5	1	1.424.1-5.11-124	
	9	ф6АI ℓ=360; 0,1 кг	16	Без черт.	
	10	ф6АI ℓ=780; 0,2 кг	50	То же	
КП213-10		Поз. 1...5,11 по КП213-1			312,2
	6	Каркас КР6-14	1	1.424.1-5.4/87-134	
	7	КР27-8	1	-144	
	8	КР56-10	1	1.424.1-5.11-124	
	9	ф6АI ℓ=360; 0,1 кг	16	Без черт.	
	10	ф6АI ℓ=780; 0,2 кг	50	То же	

Инв. № подл. | Подпись и дата | Взам. инв. №

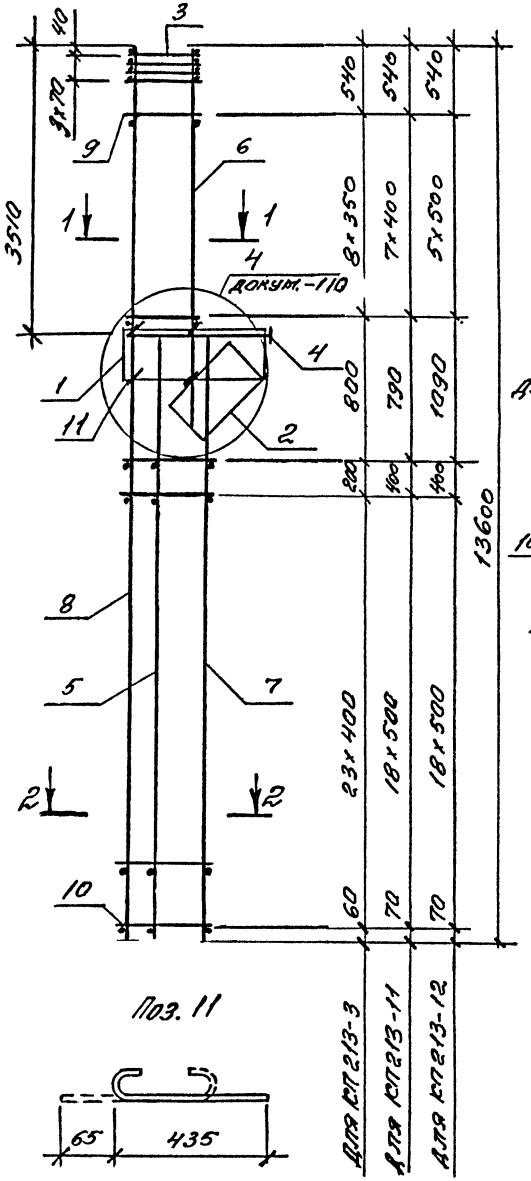

Поз. 11

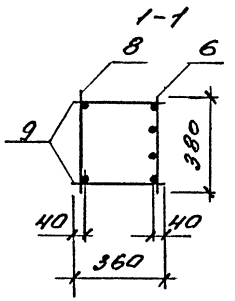

2-2
Для КП213-3

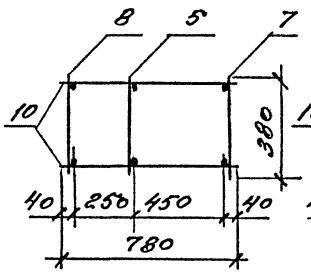

2-2
Для КП213-11; КП213-12

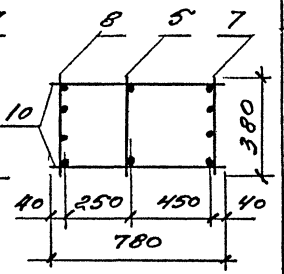

Марка каркаса	Поз	Наименование	Кол	Обозначение документа	Масса каркаса, кг
КП213-3	1	Сетка С1	1	1.424.1-5.4/87-164	199,8
	2	С4	1	-166	
	3	С9	4	-167	
	4	Каркас КР1-1	1	-125	
	5	КР27-10	1	1.424.1-5.11-121	
	6	КР6-12	1	1.424.1-5.4/87-134	
	7	КР27-2	1	-144	
	8	КР56-1	1	1.424.1-5.11-124	
	9	ф5ВрI ℓ=360; 0,1 кг	18	Без черт.	
	10	ф5ВрI ℓ=780; 0,1 кг	50	То же	
	11	ф6АI ℓ=500; 0,1 кг	4		
КП213-11		Поз. 1...5, 11 по КП213-3			367,2
	6	Каркас КР6-13	1	1.424.1-5.4/87-134	
	7	КР27-9	1	-117	
	8	КР56-11	1	1.424.1-5.11-124	
	9	ф8АI ℓ=360; 0,1 кг	16	Без черт.	
	10	ф8АI ℓ=780; 0,3 кг	40	То же	
КП213-12		Поз. 1...5, 11 по КП213-3			389,6
	6	Каркас КР6-15	1	1.424.1-5.4/87-134	
	7	КР27-9	1	-117	
	8	КР56-11	1	1.424.1-5.11-124	
	9	ф8АI ℓ=360; 0,1 кг	12	Без черт	
	10	ф8АI ℓ=780; 0,3 кг	40	То же	

Арматура класса Вр-I по ГОСТ 6727-80;
А-I по ГОСТ 5781-82

ГИП	Баманова		
Разраб	Петрова		
Н.сотр.	Николаева		
Провер	Баманова		
Н. контр.	Баманова		

1.424.1-5.11-72

Каркас КП213-3; КП213-11; КП213-12

Стадия	Лист	Листов
Р		1

ЦНИИпромзданий

Инв. № подл. | Подпись и дата | Взам. инв. №

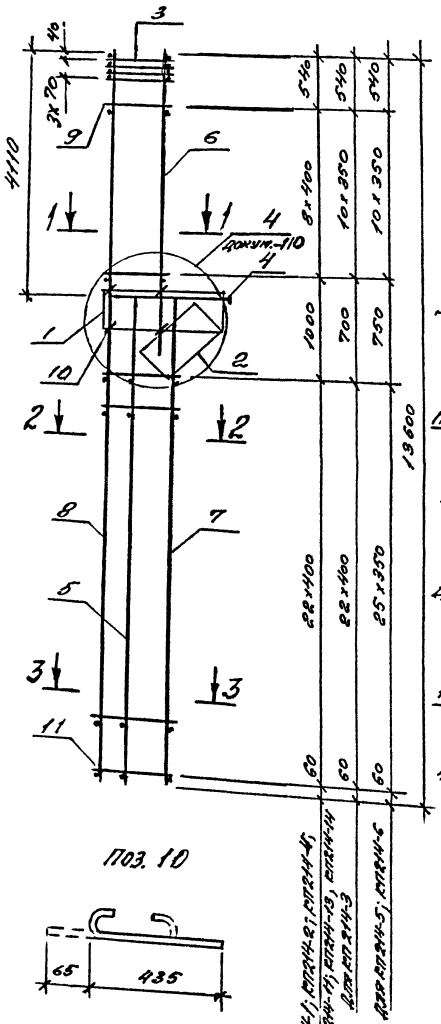

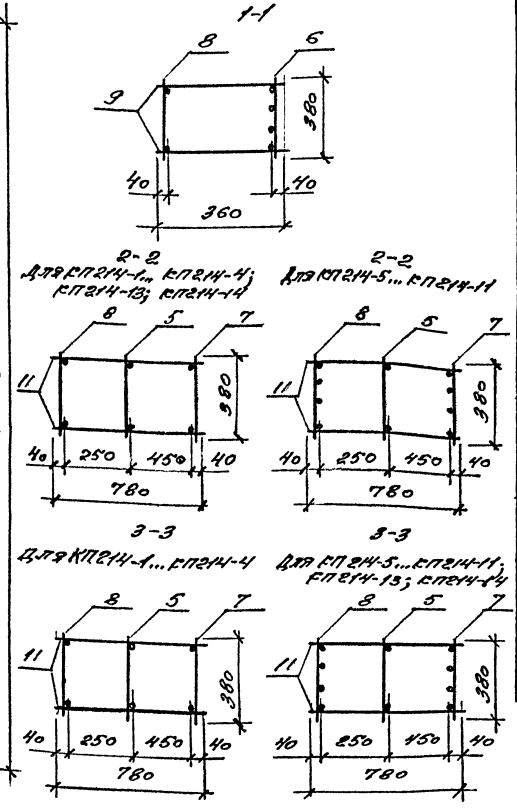

Марка каркаса	Поз.	Наименование	Кол.	Обозначение документа	Масса каркаса кг
КП214-1	1	Сетка С1	1	1.424.1-5.4/87-164	205,7
	2	С4	1	-166	
	3	С9	4	-167	
	4	Каркас КР1-1	1	-125	
	5	КР25-10	1	1.424.1-5.11-120	
	6	КР8-12	1	1.424.1-5.4/87-136	
	7	КР25-2	1	-142	
	8	КР56-1	1	1.424.1-5.11-124	
	9	ф5ВрI ℓ=360; 0,1кг	18	без черт.	
	10	ф6AI ℓ=500; 0,1кг	4		
	11	ф5ВрI ℓ=780; 0,1кг	46	без черт.	
КП214-2		Поз. 1...5, 7, 8, 10, 11 по КП214-1			215,4
	6	Каркас КР8-13	1	1.424.1-5.4/87-136	
	9	ф6AI ℓ=360; 0,1кг	18	без черт.	
КП214-3		Поз. 1...5, 10 по КП214-1			227,0
	6	Каркас КР8-11	1	1.424.1-5.4/87-136	
	7	КР25-3	1	-142	
	8	КР56-2	1	1.424.1-5.11-124	
	9	ф6AI ℓ=360; 0,1кг	22	без черт.	
	11	ф6AI ℓ=780; 0,2кг	46	То же	

1. Арматура класса Вр-I по ГОСТ 6727-80; А-I по ГОСТ 5781-82
2. Продолжение спецификации см. л. 2

ГИП	Баканова		
Разраб.	Петрова		
Исполн.	Николаева		
Провер.	Баканова		
Н. контр.	Баканова		

1.424.1-5.11-73

Каркас КП214-1... КП214-11; КП214-13; КП214-14

Стадия	Лист	Листов
Р	1	2

ЦНИИпромзданий

Инв. № подл. | Подпись и дата | Взам. инв. №

Марка каркаса	Поз.	Наименование	Кол.	Обозначение документа	Масса каркаса, кг
КП214-4		Поз. 1...5, 10 по КП214-1			243,8
	6	Каркас КР8-13	1	1.424.1-5.4/87-136	
	7	КР25-3	1	-142	
	8	КР56-2	1	1.424.1-5.11-124	
	9	ф6 AI ℓ=360; 0,1 кг	18	Без черт.	
	11	ф6 AI ℓ=780; 0,2 кг	46	То же	
КП214-5		Поз. 1...5, 10 по КП214-1			272,1
	6	Каркас КР8-13	1	1.424.1-5.4/87-136	
	7	КР25-4	1	-142	
	8	КР56-2	1	1.424.1-5.11-124	
	9	ф6 AI ℓ=360; 0,1 кг	22	Без черт.	
	11	ф6 BpI ℓ=780; 0,1 кг	52	То же	
КП214-6		Поз. 1...5, 10 по КП214-1			289,1
	6	Каркас КР8-14	1	1.424.1-5.4/87-136	
	7	КР25-4	1	-142	
	8	КР56-6	1	1.424.1-5.11-124	
	9	ф8 AI ℓ=360; 0,1 кг	22	Без черт.	
	11	ф5 BpI ℓ=780; 0,1 кг	52	То же	
КП214-7		Поз. 1...6, 9, 10, 11 по КП214-1			298,7
	7	Каркас КР25-5	1	1.424.1-5.4/87-142	
	8	КР56-7	1	1.424.1-5.11-124	
КП214-8		Поз. 1...5, 10, 11 по КП214-1			308,1
	6	Каркас КР8-13	1	1.424.1-5.4/87-136	
	7	КР25-5	1	-142	
	8	КР56-7	1	1.424.1-5.11-124	
	9	ф6 AI ℓ=360; 0,1 кг	18	Без черт.	
КП214-9		Поз. 1...5, 10 по КП214-1			325,1
	6	Каркас КР8-14	1	1.424.1-5.4/87-136	
	7	КР25-5	1	-142	
	8	КР56-7	1	1.424.1-5.11-124	
	9	ф8 AI ℓ=360; 0,1 кг	18	Без черт.	
	11	ф5 AI ℓ=780; 0,1 кг	46	То же	

Марка каркаса	Поз.	Наименование	Кол.	Обозначение документа	Масса каркаса, кг
КП214-10		Поз. 1...5, 10 по КП214-1			356,2
	6	Каркас КР8-13	1	1.424.1-5.4/87-136	
	7	КР25-11	1	-142	
	8	КР56-8	1	1.424.1-5.11-124	
	9	ф6 AI ℓ=360; 0,1 кг	18	Без черт.	
	11	ф6 AI ℓ=780; 0,2 кг	46	То же	
КП214-11		Поз. 1...5, 10 по КП214-1			373,1
	6	Каркас КР8-14	1	1.424.1-5.4/87-136	
	7	КР25-11	1	1.424.1-5.11-120	
	8	КР56-8	1	-124	
	9	ф8 AI ℓ=360; 0,1 кг	18	Без черт.	
	11	ф6 AI ℓ=780; 0,2 кг	52	То же	
КП214-13		Поз. 1...5, 10 по КП214-1			306,3
	6	Каркас КР8-13	1	1.424.1-5.4/87-136	
	7	КР25-8	1	-142	
	8	КР56-12	1	1.424.1-5.11-124	
	9	ф6 AI ℓ=360; 0,1 кг	18	Без черт.	
	11	ф6 AI ℓ=780; 0,2 кг	46	То же	
КП214-14		Поз. 1...5, 10 по КП214-1			323,3
	6	Каркас КР8-14	1	1.424.1-5.4/87-136	
	7	КР25-8	1	-142	
	8	КР56-12	1	1.424.1-5.11-124	
	9	ф8 AI ℓ=360; 0,1 кг	18	Без черт.	
	11	ф6 AI ℓ=780; 0,2 кг	46	То же	

Инв. № подл. | Подпись и дата | Взам. инв. №

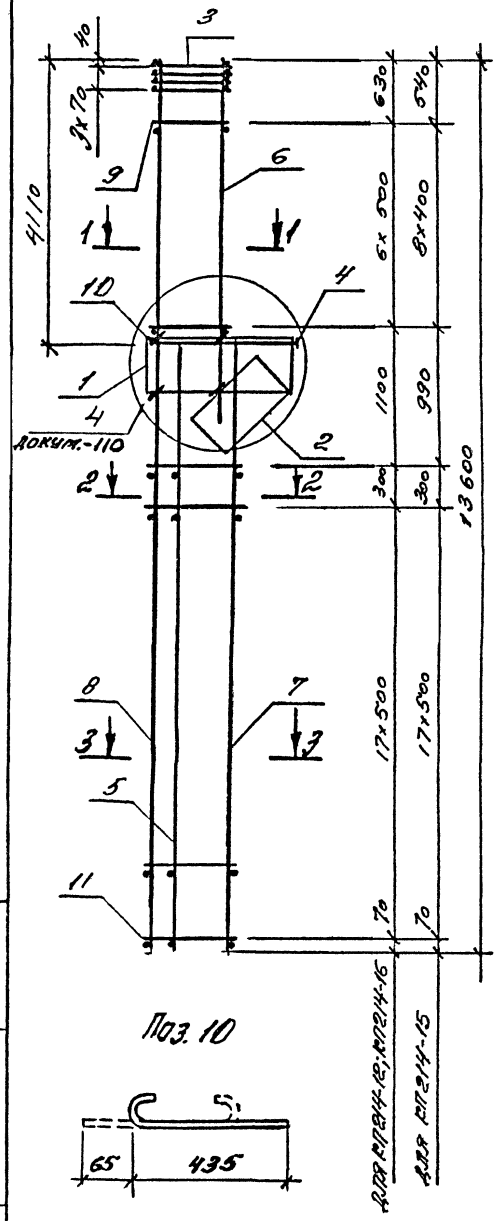

Поз. 10

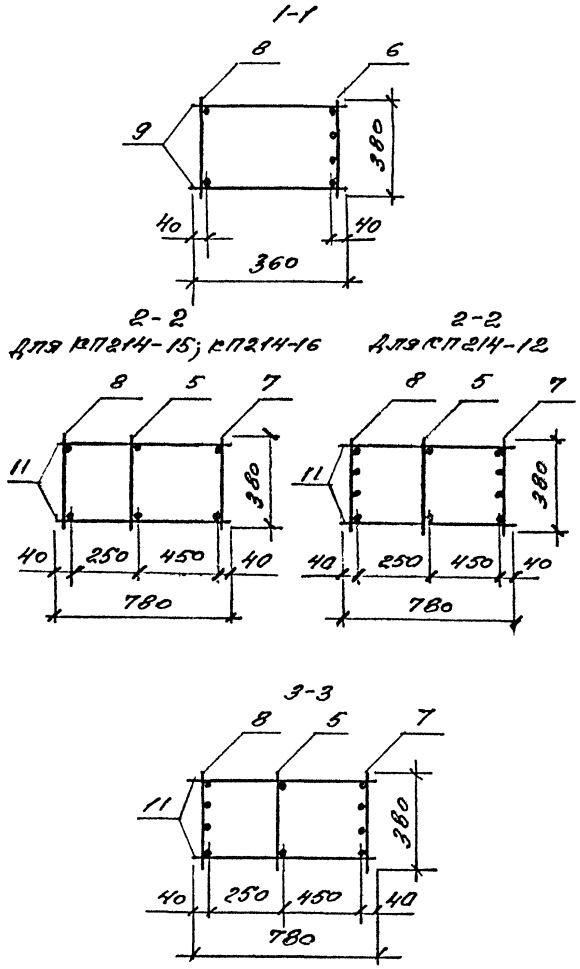

Марка каркаса	Поз.	Наименование	Кол.	Обозначение документа	Масса каркаса, кг
КП214-12	1	Сетка с1	1	1.424.1-5.4/87-164	449,9
	2	с4	1	-166	
	3	с9	4	-167	
	4	Каркас КР1-1	1	-125	
	5	КР25-10	1	1.424.1-5.11-120	
	6	КР8-14	1	1.424.1-5.4/87-136	
	7	КР25-6	1	-142	
	8	КР56-9	1	1.424.1-5.11-124	
	9	ф8АI ℓ=360; 0,1кг	14	без черт	
	10	ф6АI ℓ=500; 0,1кг	4		
	11	ф8АI ℓ=780; 0,3кг	38	то же	
КП214-15		Поз 1...5,10,11 по КП214-12			371,0
	6	Каркас КР8-13	1	1.424.1-5.4/87-136	
	7	КР25-9	1	-142	
	8	КР56-13	1	1.424.1-5.11-124	
	9	ф8АI ℓ=360; 0,1кг	18	без черт.	
КП214-16		Поз. 1...6,9,10,11 по КП214-12			386,2
	7	Каркас КР25-9	1	1.424.1-5.4/87-142	
	8	КР56-13	1	1.424.1-5.11-124	

Арматура класса А-I по ГОСТ 5781-82

				1.424.1-5.11-74
ГИП	Баканова		Каркас КП214-12; КП214-15; КП214-16	Стадия: Р; Лист; Листов: 1
Разраб.	Петрова			ЦНИИпромзданий
Исполн	Николаева			
Провер	Баканова			
Н.контр	Баканова			

Инв. № подл. | Подпись и дата | Взамен

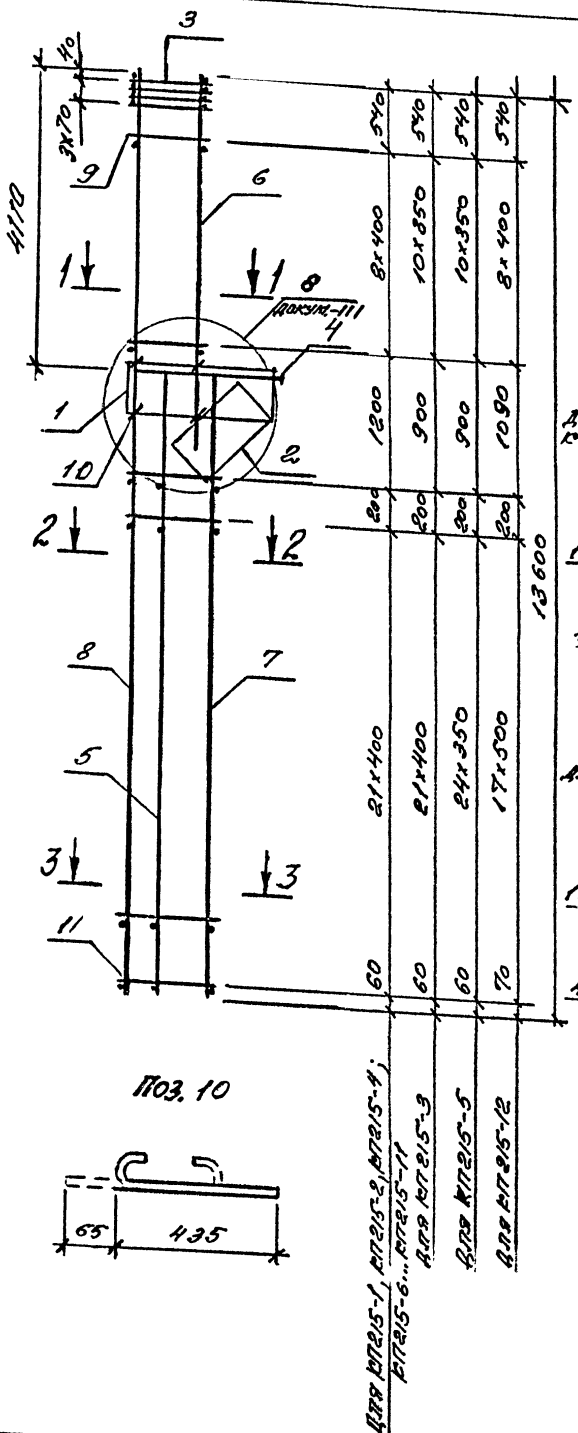

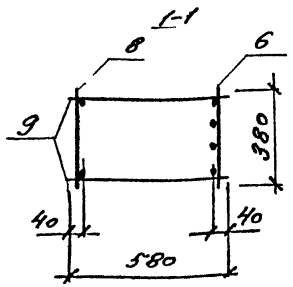

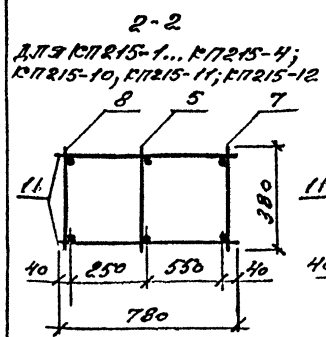

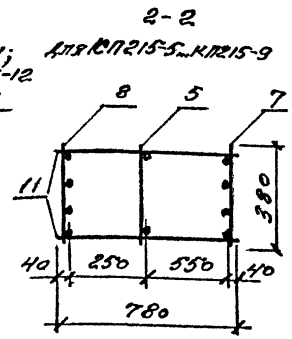

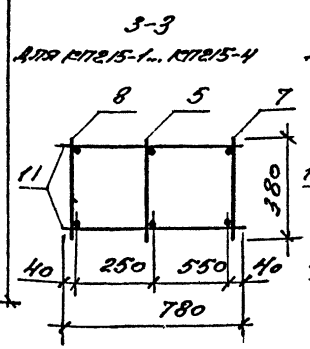

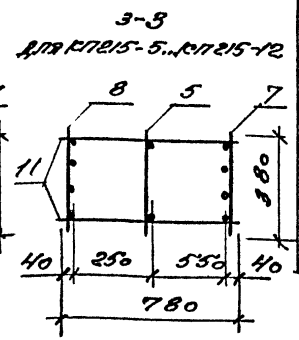

Марка каркаса	Поз	Наименование	Кол.	Обозначение документа	Масса каркаса, кг
КП215-1	1	Сетка С2	1	1.424.1-5.4/87-165	219,3
	2	С6	1	-166	
	3	С10	4	-167	
	4	Каркас КР1-4	1	-128	
	5	КР25-10	1	1.424.1-5.11-120	
	6	КР8-12	1	1.424.1-5.4/87-136	
	7	КР25-2	1	-142	
	8	КР56-1	1	1.424.1-5.11-124	
	9	ф5ВрI ℓ=580; 0,1кг	18	без черт	
	10	ф6АI ℓ=500; 0,1кг	6		
	11	ф5ВрI ℓ=780; 0,1кг	46	без черт.	
КП215-2		Поз 1...5,7,8,10,11 по КП215-1			229,3
	6	Каркас КР8-13	1	1.424.1-5.4/87-136	
	9	ф6АI ℓ=580; 0,1кг	18	без черт	
КП215-3		Поз. 1...5,10 по КП215-1			241,7
	6	Каркас КР8-11	1	1.424.1-5.4/87-136	
	7	КР25-3	1	-142	
	8	КР56-2	1	1.424.1-5.11-124	
	9	ф6АI ℓ=580; 0,1кг	20	без черт.	
	11	ф6АI ℓ=780; 0,2кг	46	то же	

1. Арматура класса Вр-I по ГОСТ 6727-80; А-I по ГОСТ 5781-82

2. Продолжение спецификации см. л. 2.

ГИП	Бажанова		1.424.1-5.11-75	
Разраб.	Петрова		Каркас КП215-1... КП215-12	Стадия: Р; Лист: 1; Листов: 2
Исполн.	Николаева			ЦНИИпромзданий
Провер.	Бажанова			
Н.контр.	Бажанова			

Инв. № подл. | Подпись и дата | Взам. инв. №

Ц00260-03 111

Марка каркаса	Поз	Наименование	Кол	Обозначение документа	Масса каркаса, кг
КП215-4		Поз 1...5,10 по КП215-1			258,2
	6	Каркас КР8-13	1	1.424.1-5.4/87-136	
	7	КР25-3	1	-142	
	8	КР56-2	1	1.424.1-5.11-124	
	9	Ф6AI ℓ=580, 0,1кг	18	Без черт	
	11	Ф6AI ℓ=780, 0,2 кг	46	То же	
КП215-5		Поз. 1...5,10 по КП215-1			286,7
	6	Каркас КР8-13	1	1.424.1-5.4/87-136	
	7	КР25-4	1	-142	
	8	КР56-6	1	1.424.1-5,11-124	
	9	Ф6AI ℓ=580; 0,1кг	20	Без черт	
	11	Ф5 Вр.I ℓ=780; 0,1кг	52	То же	
КП215-6		Поз 1...6,9,10,11 по КП215-1			312,7
	7	Каркас КР25-5	1	1.424.1-5.4/87-142	
	8	КР56-7	1	1.424.1-5,11-124	
КП215-7		Поз. 1...5,10,11 по КП215-1			322,7
	6	Каркас КР8-13	1	1.424.1-5.4/87-136	
	7	КР25-5	1	-142	
	8	КР56-7	1	1.424.1-5,11-124	
	9	Ф6AI ℓ=580; 0,1кг	18	Без черт.	
КП215-8		Поз. 1...5,10,11 по КП215-1			340,2
	6	Каркас КР8-14	1	1.424.1-5.4/87-136	
	7	КР25-5	1	-142	
	8	КР56-7	1	1.424.1-5,11-124	
	9	Ф8AI ℓ=580; 0,2кг	18	Без черт.	

Марка каркаса	Поз	Наименование	Кол	Обозначение документа	Масса каркаса, кг
КП215-9		Поз. 1...5,10 по КП215-1			371,3
	6	Каркас КР8-13	1	1.424.1-5.4/87-136	
	7	КР25-11	1	1.424.1-5.11-116	
	8	КР56-8	1	-124	
	9	Ф6AI ℓ=580; 0,1кг	18	Без черт	
	11	Ф6AI ℓ=780; 0,2кг	46	То же	
КП215-10		Поз 1...5,10 по КП215-1			321,4
	6	Каркас КР8-13	1	1.424.1-5.4/87-136	
	7	КР25-8	1	-142	
	8	КР56-12	1	1.424.1-5.11-124	
	9	Ф6AI ℓ=580; 0,1кг	18	Без черт	
	11	Ф6AI ℓ=780; 0,2 кг	46	То же	
КП215-11		Поз 1...5,10 по КП215-1			335,8
	6	Каркас КР8-14	1	1.424.1-5.4/87-136	
	7	КР25-8	1	-142	
	8	КР56-12	1	1.424.1-5.11-124	
	9	Ф8AI ℓ=580; 0,2 кг	18	Без черт	
	11	Ф6AI ℓ=780; 0,2 кг	46	То же	
КП215-12		Поз 1...5,10 по КП215-1			389,6
	6	Каркас КР8-13	1	1.424.1-5.4/87-136	
	7	КР25-9	1	-142	
	8	КР56-13	1	1.424.1-5.11-124	
	9	Ф8AI ℓ=580; 0,2 кг	18	Без черт	
	11	Ф8AI ℓ=780; 0,3 кг	38	То же	

Инв. № подл. | Подпись и дата | Взам. инв. №

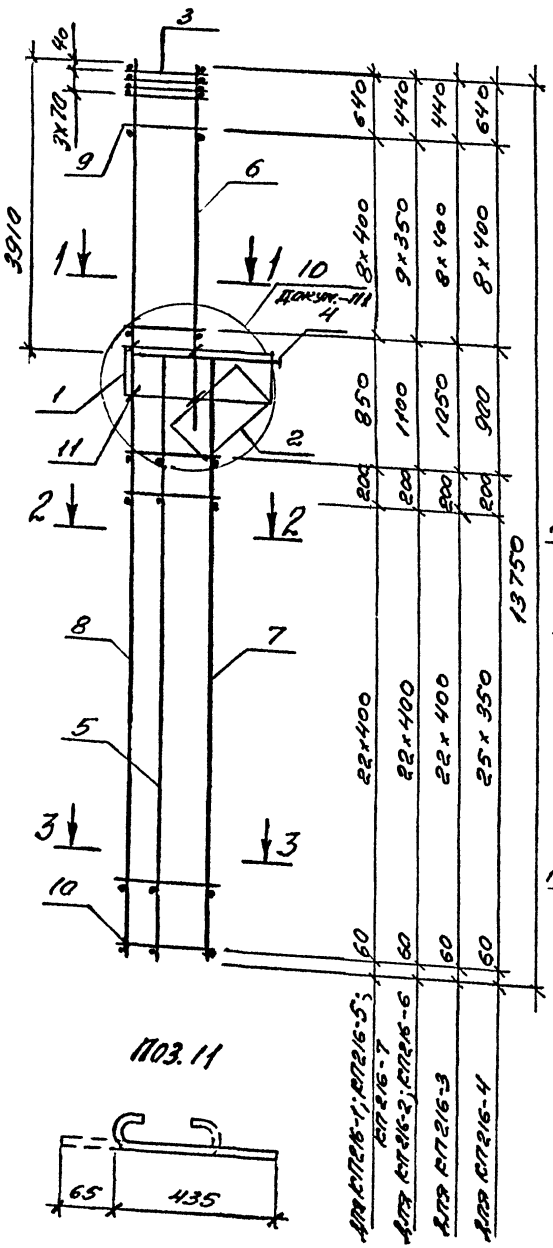

1-1

Для КП216-1, КП216-4... КП216-7

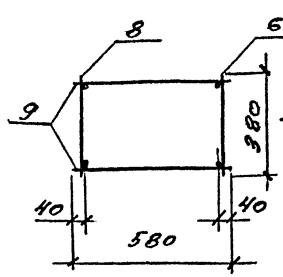

1-1

Для КП216-2; КП216-3

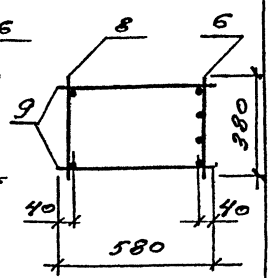

2-2

Для КП216-1... КП216-3

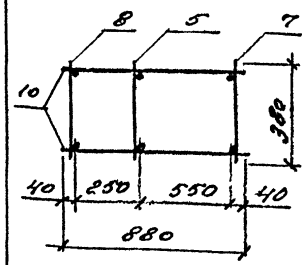

2-2

Для КП216-4... КП216-7

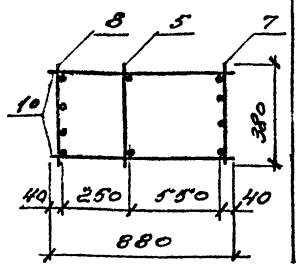

3-3

Для КП216-1, КП216-2; КП216-3

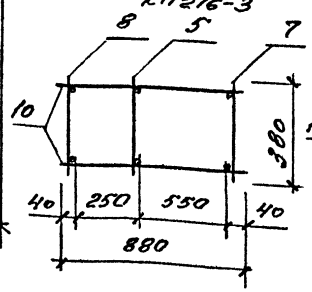

3-3

Для КП216-4... КП216-7

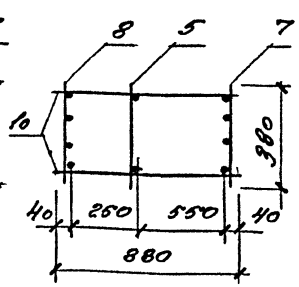

Марка каркаса	Поз.	Наименование	Кол	Обозначение документа	Масса каркаса, кг
КП216-1	1	Сетка С2	1	1.424.1-5.4/87-165	233,9
	2	С7	1	-166	
	3	С10	4	-167	
	4	Каркас КР1-2	1	-126	
	5	КР 26-32	1	1.424.1-5.11-120	
	6	КР7-10	1	1.424.1-5.4/87-135	
	7	КР 26-2	1	-143	
	8	КР 57-1	1	1.424.1-5.11-125	
	9	ф6 АI ℓ=580, 0,1 кг	18	Без черт	
	10	ф6 АI ℓ=880; 0,2 кг	48	То же	
	11	ф6 АI ℓ=500, 0,1 кг	6		

Арматура класса А-I по ГОСТ 5781-82;
Вр-I по ГОСТ 6727-80

ГИП	Баранова	
Разраб.	Петрова	
Исполн.	Николаева	
Провер.	Баранова	
Н. контр.	Баранова	

1.424.1-5.11-76

Каркас КП216-1... КП216-7

Стадия	Лист	Листов
Р	1	2

ЦНИИПромзданий

Инв.№ подл. | Подпись и дата | Взам.инв.№

Марка каркаса	Поз	Наименование	Кол	Обозначение документа	Масса каркаса, кг
КП216-2		Поз 1...5, 7, 8, 10, 11 по КП216-1			239,1
	6	Каркас КР7-12	1	1.424.1-5.4/87-135	
	9	ф6АI ℓ=580, 0,1 кг	20	Без черт	
КП216-3		Поз. 1...5, 7...11 по КП216-1			257,3
	6	Каркас КР7-14	1	1.424.1-5.4/87-135	
КП216-4		Поз 1...5, 11 по КП216-1			274,8
	6	Каркас КР7-13	1	1.424.1-5.4/87-135	
	7	КР26-3	1	-143	
	8	КР57-2	1	1.424.1-5.11-125	
	9	ф5ВрI ℓ=580, 0,1 кг	18	Без черт	
	10	ф5ВрI ℓ=880; 0,1 кг	56	То же	
КП216-5		Поз. 1...5, 11 по КП216-1			314,8
	6	Каркас КР7-13	1	1.424.1-5.4/87-135	
	7	КР26-4	1	-143	
	8	КР57-3	1	1.424.1-5.11-125	
	9	ф5ВрI ℓ=580; 0,1 кг	18	Без черт	
	10	ф5ВрI ℓ=880; 0,1 кг	48	То же	

Марка каркаса	Поз	Наименование	Кол.	Обозначение документа	Масса каркаса, кг
КП216-6		Поз 1...5, 10, 11 по КП 216-1			356,0
	6	Каркас КР7-12	1	1.424.1-5.4/87-135	
	7	КР26-5	1	-143	
	8	КР57-4	1	1.424.1-5.11-125	
	9	ф6АI ℓ=580, 0,1 кг	20	Без черт	
КП216-7		Поз. 1...5, 9, 10, 11 по КП216-1			374,0
	6	Каркас КР7-14	1	1.424.1-5.4/87-135	
	7	КР26-5	1	-143	
	8	КР57-4	1	1.424.1-5.11-125	

Инв. № подл. | Подпись и дата | Взам. инв. №

1.424.1-5.11-76

Лист 2

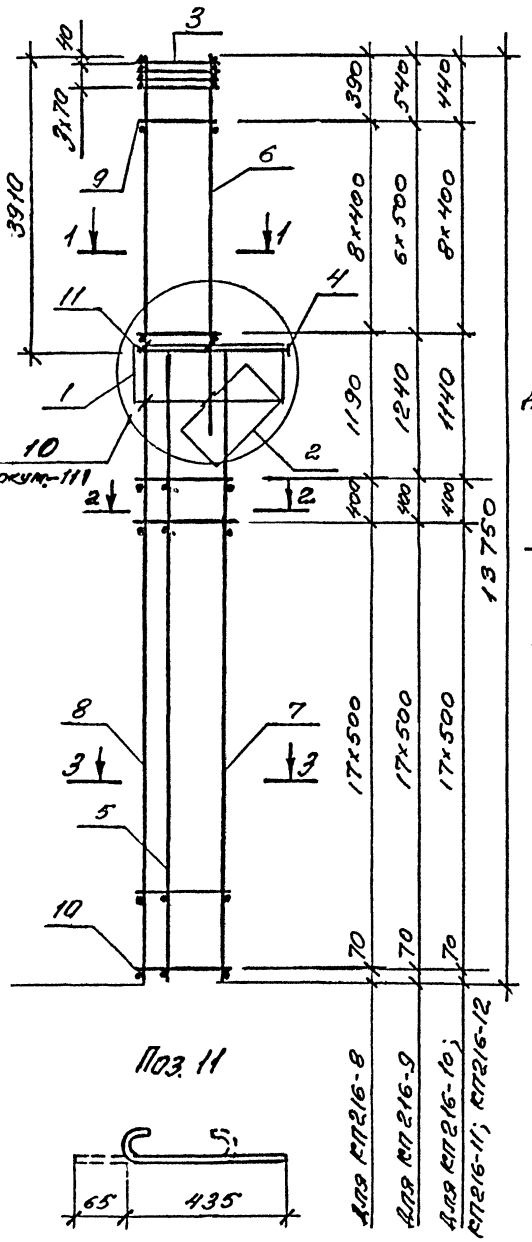

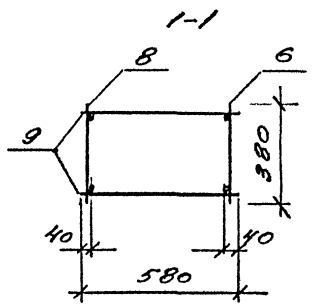

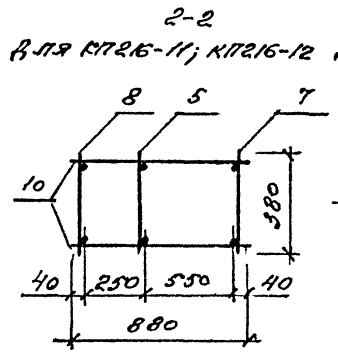

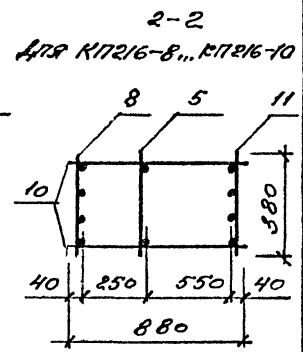

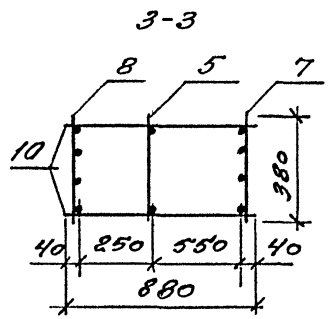

Марка каркаса	Поз	Наименование	Кол	Обозначение документа	Масса каркаса, кг
КП216-8	1	Сетка С2	1	1.424.1-5.4/87-165	446,1
	2	С7	1	-166	
	3	С10	4	-167	
	4	Каркас КР1-2	1	-126	
	5	КР26-32	1	1.424.1-5.11-120	
	6	КР7-13	1	1.424.1-5.4/87-135	
	7	КР26-6	1	-143	
	8	КР57-5	1	1.424.1-5.11-125	
	9	⌀8АI ℓ=580; 0,2 кг	18	без черт	
	10	⌀8АI ℓ=880, 0,4 кг	38	то же	
	11	⌀6АI ℓ=500; 0,1 кг	6		
КП216-9		Поз. 1...5, 7...11 по КП216-8			469,8
	6	Каркас КР7-15	1	1.424.1-5.4/87-135	
КП216-10		Поз. 1...5, 9, 10, 11 по КП216-8			491,6
	6	Каркас КР7-14	1	1.424.1-5.4/87-134	
	7	КР26-7	1	-143	
	8	КР57-6	1	1.424.1-5.11-125	
КП216-11		Поз. 1...5, 9, 10, 11 по КП216-8			394,3
	6	Каркас КР7-14	1	1.424.1-5.4/87-134	
	7	КР26-9	1	-143	
	8	КР57-12	1	1.424.1-5.11-125	
КП216-12		Поз. 1...5, 9, 10, 11 по КП216-8			463,0
	6	Каркас КР7-14	1	1.424.1-5.4/87-134	
	7	КР26-10	1	-143	
	8	КР57-13	1	1.424.1-5.11-125	

Арматура класса А-I по ГОСТ 5781-82

ГИП	Бажанова		
Разраб.	Петрова		
Исполн.	Николаева		
Провер	Бажанова		
Н. контр	Бажанова		

1.424.1-5.11-77

Каркас КП216-8... КП216-12

Стадия	Лист	Листов
Р		1

ЦНИИпромзданий

Инв. № подл. | Подпись и дата | Взам. инв. №

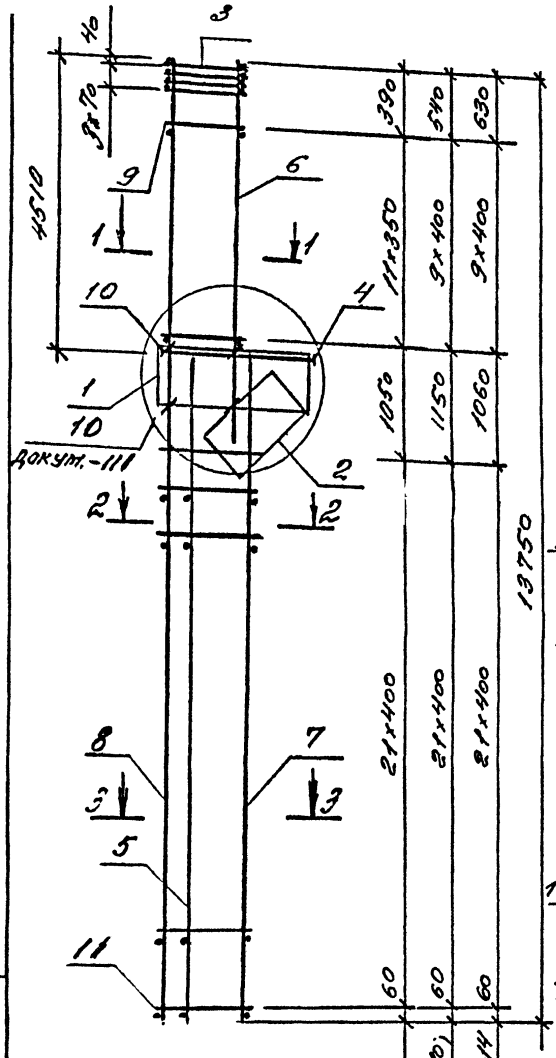

Для КП217-1

Для КП217-2, КП217-9; КП217-10; КП217-13

Для КП217-3; КП217-11; КП217-14

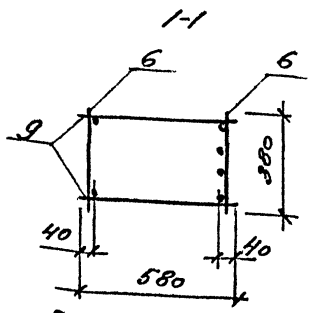

2-2
Для КП217-1...КП217-3

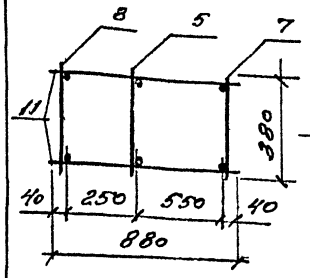

3-3

2-2
Для КП217-9...КП217-14

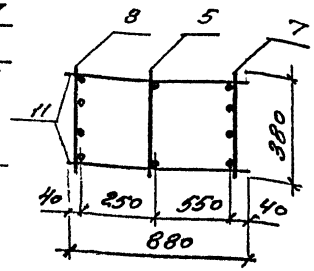

3-3

Только для КП217-1; КП217-2; КП217-3

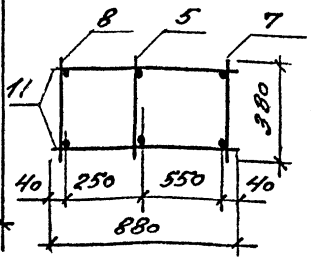

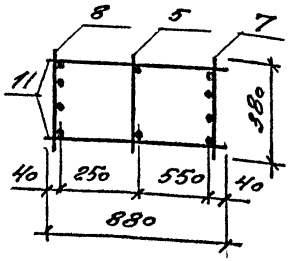

Поз. 10

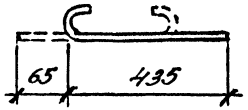

Марка каркаса	Поз.	Наименование	Кол.	Обозначение документа	Масса каркаса, кг
КП217-1	1	Сетка С2	1	1.424.1-5.4/87-165	240,4
	2	С7	1	-166	
	3	С10	4	-167	
	4	Каркас КР1-3	1	-127	
	5	КР60-1	1	1.424.1-5.11-123	
	6	КР9-11	1	1.424.1-5.4/87-137	
	7	КР60-2	1	1.424.1-5.11-123	
	8	КР57-1	1	-125	
	9	Ф6АI е=580; 0,1 кг	24	без черт.	
	10	Ф6АI е=500; 0,1 кг	6		
	11	Ф6АI е=880; 0,2 кг	44	без черт.	
КП217-2		Поз. 1...5, 7, 8, 10, 11 по КП217-1			259,1
	6	Каркас КР9-13	1	1.424.1-5.4/87-137	
	9	Ф6АI е=580; 0,1 кг	20	без черт.	

1. Арматура класса Вр-I по ГОСТ 6727-80; А-I по ГОСТ 5781-82

2. Продолжение спецификации см. л. 2.

ГИП	Бажанова		
Разраб.	Петрова		
Исполн.	Николаева		
Провер.	Бажанова		
Н.контр.	Бажанова		

1.424.1-5.11-78

Каркас КП217-1... КП217-3; КП217-9... КП217-11; КП217-13; КП217-14

Стадия	Лист	Листов
Р	1	2

ЦНИИпромзданий

Инв. № подл. | Подпись и дата | Взам. инв. №

Марка каркаса	Поз	Наименование	Кол	Обозначение документа	Масса каркаса, кг
КП217-3		Поз 1...5,7,8,10,11 по КП217-1			276,6
	6	Каркас КР9-14	1	1.424.1-5.4/87-137	
	9	ф8 AI ℓ=580; 0,2 кг	20		
КП217-9		Поз 1...5,10 по КП217-1			310,4
	6	Каркас КР9-12	1	1.424.1-5.4/87-137	
	7	КР60-4	1	1.424.1-5.11-123	
	8	КР57-8	1	-125	
	9	ф6 AI ℓ=580; 0,1 кг	20	Без черт	
	11	ф5 Вр I ℓ=880; 0,1 кг	44	То же	
КП217-10		Поз. 1...5,10 по КП217-1			321,1
	6	Каркас КР9-13	1	1.424.1-5.4/87-137	
	7	КР60-4	1	1.424.1-5.11-123	
	8	КР57-8	1	-125	
	9	ф6 AI ℓ=580; 0,1 кг	20	Без черт	
	11	ф5 Вр I ℓ=880; 0,1 кг	44	То же	

Марка каркаса	Поз	Наименование	Кол	Обозначение документа	Масса каркаса, кг
КП217-11		Поз 1...5,10 по КП217-1			339,8
	6	Каркас КР9-14	1	1.424.1-5.4/87-137	
	7	КР60-4	1	1.424.1-5.11-123	
	8	КР57-8	1	-125	
	9	ф8 AI ℓ=580; 0,2 кг	20	Без черт	
	11	ф5 Вр I ℓ=880; 0,1 кг	44	То же	
КП217-13		Поз. 1...5,10,11 по КП217-1			368,6
	6	Каркас КР9-13	1	1.424.1-5.4/87-137	
	7	КР60-5	1	1.424.1-5.11-123	
	8	КР57-9	1	-125	
	9	ф6 AI ℓ=580; 0,1 кг	20	Без черт	
КП217-14		Поз. 1...5,10,11 по КП217-1			387,2
	6	Каркас КР9-14	1	1.424.1-5.4/87-137	
	7	КР60-5	1	1.424.1-5.11-123	
	8	КР57-9	1	-125	
	9	ф8 AI ℓ=580; 0,2 кг	20	Без черт	

Инв. № подл. | Подпись и дата | Взам. инв. №

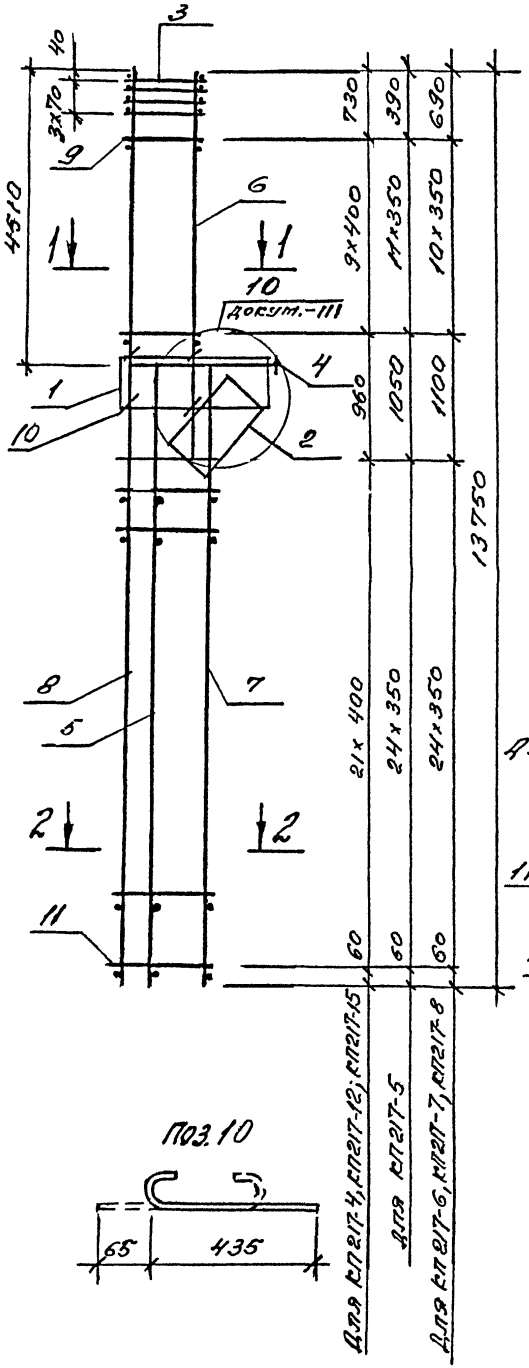

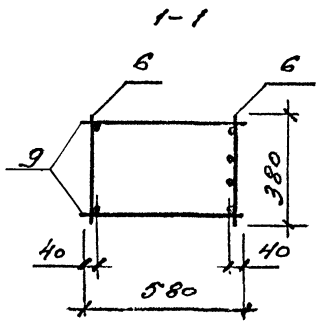

2-2

Для КП217-4

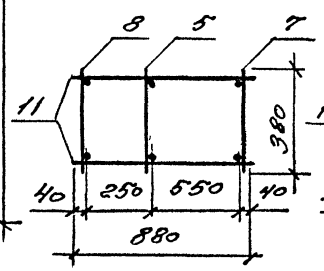

2-2

Для КП217-5... КП217-8; КП217-12; КП217-15

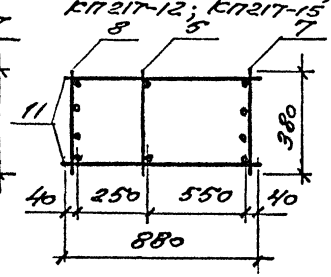

Поз. 10

Марка каркаса	Поз.	Наименование	Кол	Обозначение документа	Масса каркаса, кг
КП217-4	1	сетка С2	1	1.424.1-5.4/87-165	296,1
	2	С7	1	-166	
	3	С10	4	-167	
	4	каркас КР1-3	1	-127	
	5	КР60-1	1	1.424.1-5.11-123	
	6	КР9-15	1	1.424.1-5.4/87-137	
	7	КР60-2	1	1.424.1-5.11-123	
	8	КР57-1	1	-125	
	9	ф8 AI ℓ=580; 0,2 кг	20	Без черт.	
	10	ф6 AI ℓ=500; 0,1 кг	6		
	11	ф6 AI ℓ=880; 0,2 кг	44	Без черт.	

1. Арматура класса Вр-I по ГОСТ 6727-80; А-I по ГОСТ 5781-82

2. Продолжение спецификации см. л. 2.

ГИП	Баранова		
Разраб.	Петрова		
Исполн.	Николаева		
Провер.	Баранова		
Н. контр.	Баранова		

1.424.1-5.11-79

Каркас КР217-4...КР217-8; КР217-12; КР217-15

Стадия	Лист	Листов
Р	1	2

ЦНИИПромзданий

Инв. № подл. | Подпись и дата | Взам. инв. №

Марка каркаса	Поз	Наименование	Кол	Обозначение документа	Масса каркаса, кг
КП217-5		Поз 1...5,10 по КП217-4			265,0
	6	Каркас КР9-11	1	1.424.1-5.4/87-137	
	7	КР60-3	1	1.424.1-5.11-123	
	8	КР57-7	1	-125	
	9	ф5 ВрI ℓ=580; 0,1 кг	24	Без черт	
	11	ф5 ВрI ℓ=880; 0,1 кг	50	То же	
КП217-6		Поз. 1...5,10 по КП217-4			282,5
	6	Каркас КР9-13	1	1.424.1-5.4/87-137	
	7	КР60-3	1	1.424.1-5.11-123	
	8	КР57-7	1	-125	
	9	ф6 АI ℓ=580; 0,1 кг	22	Без черт	
	11	ф5 ВрI ℓ=880; 0,1 кг	50	То же	
КП217-7		Поз. 1...5,10 по КП217-4			300,8
	6	Каркас КР9-14	1	1.424.1-5.4/87-137	
	7	КР60-3	1	1.424.1-5.11-123	
	8	КР57-7	1	-125	
	9	ф8 АI ℓ=580; 0,2 кг	22	Без черт.	
	11	ф5 ВрI ℓ=880; 0,2 кг	50	То же	

Марка каркаса	Поз	Наименование	Кол	Обозначение документа	Масса каркаса кг
КП217-8		Поз. 1...5,10 по 217-4			320,3
	6	Каркас КР9-15	1	1.424.1-5.4/87-137	
	7	КР60-3	1	1.424.1-5.11-123	
	8	КР57-7	1	-125	
	9	ф8 АI ℓ=580; 0,2 кг	22	Без черт	
	10	ф5 ВрI ℓ=880; 0,1 кг	50	То же	
КП217-12		Поз. 1...6,9,10 по КП217-4			359,3
	7	Каркас КР60-4	1	1.424.1-5.11-123	
	8	КР57-8	1	-125	
	11	ф5 ВрI ℓ=880; 0,1 кг	44	Без черт	
КП217-15		Поз. 1...6,9,10,11 по КП217-4			406,7
	7	Каркас КР60-5	1	1.424.1-5.11-123	
	8	КР57-9	1	-125	

Инв. № подл. | Подпись и дата | Взам. инв. №

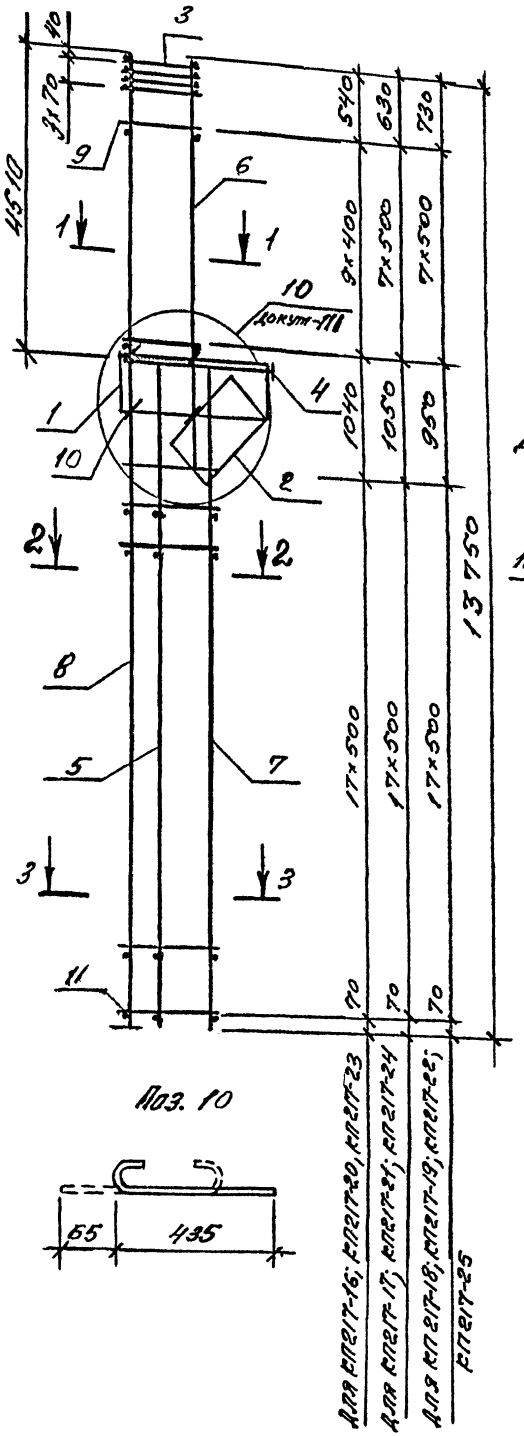

Поз. 10

1-1

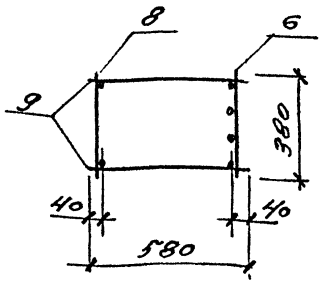

2-2
для КП217-20...КП217-25

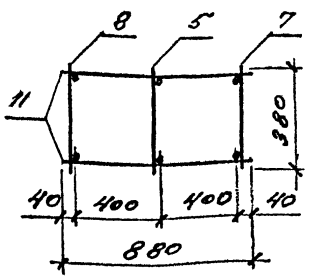

2-2
для КП217-16...КП217-19

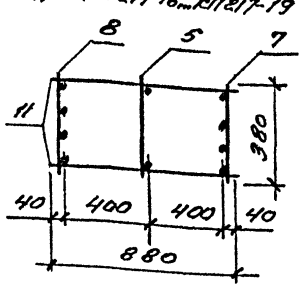

3-3

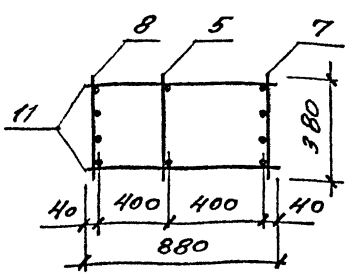

Марка каркаса	Поз	Наименование	Кол	Обозначение документа	Масса каркаса, кг
КП217-16	1	Сетка С2	1	1.424.1-5.4/87-165	446,9
	2	С7	1	-166	
	3	С10	4	-167	
	4	Каркас КР1-3	1	-127	
	5	КР60-1	1	1.424.1-5.11-123	
	6	КР9-13	1	1.424.1-5.4/87-137	
	7	КР60-6	1	1.424.1-5.11-123	
	8	КР57-10	1	-125	
	9	ФВАI d=580; 0,2кг	20	Без черт.	
	10	ФбАI d=500; 0,1кг	6		
	11	ФВАI d=880; 0,4кг	36	Без черт.	
КП217-17		Поз.1...5,7,8,10,11 по КП217-16			463,3
	6	Каркас КР9-14	1	1.424.1-5.4/87-137	
	9	ФВАI d=580; 0,2кг	16	Без черт.	

ГИП	Банианова		
Разраб.	Петрова		
Наполн	Николаева		
Провер	Банианова		
Н. контр	Банианова		

1.424.1-5.11-80

Каркас КП217-16...КП217-25

Стадия	Лист	Листов
Р	1	2

ЦНИИпромзданий

Инв. № подл. | Подпись и дата | Взам. инв. №

Марка каркаса	Поз.	Наименование	Кол.	Обозначение документа	Масса каркаса, кг
КП217-18		Поз. 1...5, 7, 8, 10, 11 по КП217-16			483,1
	6	Каркас КР 9-15	1	1.424.1-5.4/87-137	
	9	ф8 AI ℓ=580; 0,23кг	16	Без черт.	
КП217-19		Поз. 1...5, 10 по КП217-16			566,3
	6	Каркас КР9-15	1	1.424.1-5.4/87-137	
	7	КР60-7	1	1.424.1-5.11-123	
	8	КР57-11	1	-125	
	9	ф8 AI ℓ=580; 0,2кг	16	Без черт.	
КП217-20		Поз. 1...6, 9, 10, 11 по КП217-16			386,9
	7	Каркас КР60-9	1	1.424.1-5.11-123	
	8	КР57-14	1	-125	
КП217-21		Поз. 1...5, 10, 11 по КП217-16			403,0
	6	Каркас КР9-14	1	1.424.1-5.4/87-137	
	7	КР60-9	1	1.424.1-5.11-123	
	8	КР57-14	1	-125	
	9	ф8 AI ℓ=580; 0,2кг	16	Без черт.	

Марка каркаса	Поз.	Наименование	Кол.	Обозначение документа	Масса каркаса, кг
КП217-22		Поз. 1...5, 10, 11 по КП217-16			423,1
	6	Каркас КР9-15	1	1.424.1-5.4/87-137	
	7	КР60-9	1	1.424.1-5.11-123	
	8	КР57-14	1	-125	
	9	ф8 AI ℓ=580; 0,2 кг	16	Без черт.	
КП217-23		Поз. 1...6, 9, 10, 11 по КП217-16			452,7
	7	Каркас КР60-10	1	1.424.1-5.11-123	
	8	КР57-15	1	-125	
КП217-24		Поз. 1...5, 10, 11 по КП217-16			469,4
	6	Каркас КР9-14	1	1.424.1-5.4/87-137	
	7	КР60-10	1	1.424.1-5.11-123	
	8	КР57-15	1	-125	
	9	ф8 AI ℓ=580; 0,2кг	16	Без черт.	
КП217-25		Поз. 1...5, 10, 11 по КП217-16			488,9
	6	Каркас КР9-15	1	1.424.1-5.4/87-137	
	7	КР60-10	1	1.424.1-5.11-123	
	8	КР57-15	1	-125	
	9	ф8 AI, ℓ=580; 0,2 кг	16	Без черт.	

Арматура класса A-I по ГОСТ 5781-82

Инв. № подл. | Подпись и дата | Взам. инв. №

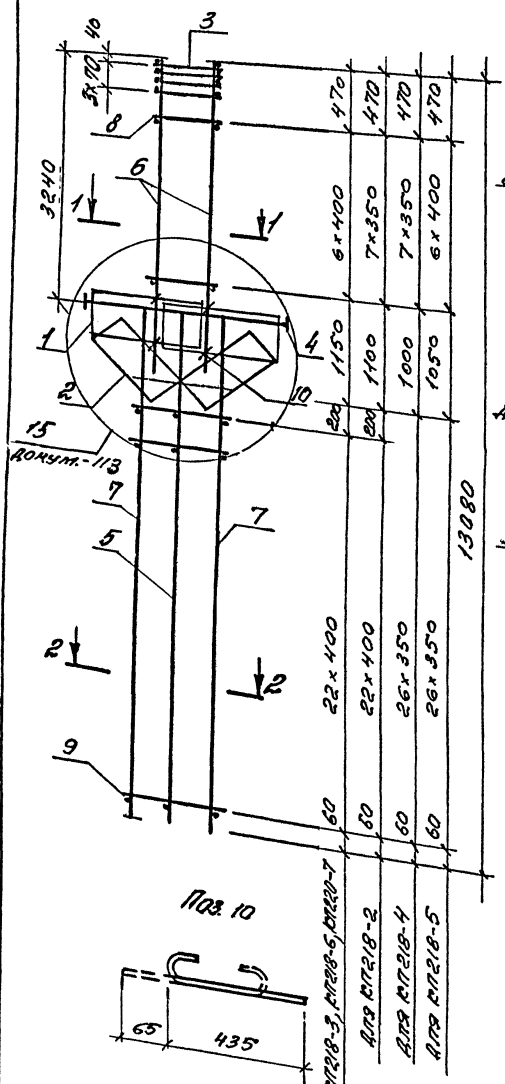

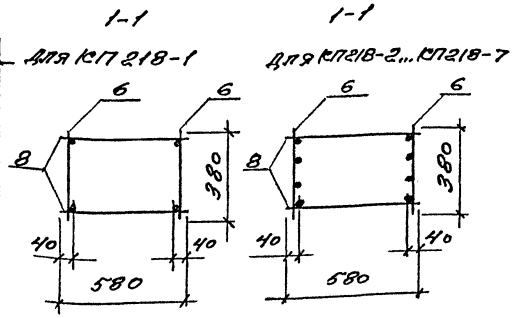

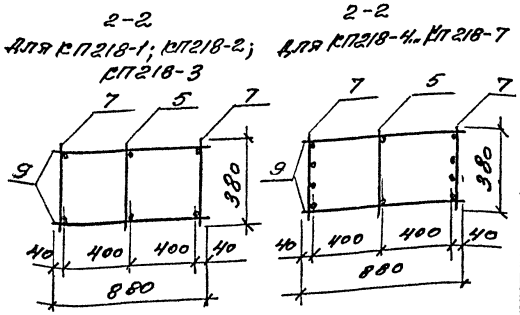

Марка каркаса	Поз.	Наименование	Кол	Обозначение документа	Масса каркаса, кг
КП218-1	1	Сетка С2	2	1.424.1-5.4/87-165	265,9
	2	С5	2	-166	
	3	С11	4	-167	
	4	Каркас КР2-1	1	-131	
	5	КР26-32	1	1.424.1-5.11-120	
	6	КР5-10	2	1.424.1-5.4/87-133	
	7	КР26-2	2	-143	
	8	ф6АI ℓ=580; 0,1 кг	14	Без черт	
	9	ф6АI ℓ=880; 0,2 кг	48	То же	
	10	ф6АI ℓ=500; 0,1 кг	8		
КП218-2		Поз.1...5,7,9,10 по КП218-1			270,6
	6	Каркас КР5-12	2	1.424.1-5.4/87-133	
	8	ф5АI ℓ=580; 0,1 кг	16	Без черт	
КП218-3		Поз.1...5,8,9,10 по КП218-1			293,3
	6	Каркас КР5-14	2	1.424.1-5.4/87-133	
КП218-4		Поз.1...5,10 по КП218-1			307,3
	6	Каркас КР5-12	2	1.424.1-5.4/87-133	
	7	КР26-3	2	-143	
	8	ф5ВрI ℓ=580, 0,1 кг	16	Без черт	
	9	ф ВрI ℓ=880; 0,1 кг	54	То же	
КП218-5		Поз.1...5,8,10 по КП218-1			335,8
	6	Каркас КР5-14	2	1.424.1-5.4/87-133	
	7	КР26-3	2	-143	
	9	ф5ВрI ℓ=880; 0,1 кг	54	То же	
КП218-6		Поз.1...5,10 по КП218-1			356,1
	6	Каркас КР5-13	2	1.424.1-5.4/87-133	
	7	КР26-4	2	-143	
	8	ф5ВрI ℓ=580; 0,1 кг	14	Без черт	
	9	ф5ВрI ℓ=880; 0,1 кг	48	То же	
КП218-7		Поз.1...5,8,10 по КП218-1			371,5
	6	Каркас КР5-14	2	1.424.1-5.4/87-133	
	7	КР26-4	2	-143	
	9	ф5ВрI ℓ=880, 0,1 кг	48	Без черт	

Арматура класса Вр-I по ГОСТ 6727-80; А-I по ГОСТ 5781-82

Инв.№ подл. | Подпись и дата | Взам.инв.№

			1.424.1-5.11-81
ГИП	Баманов		
Разраб.	Петрова		Каркас КП 218-1 ... КП218-7
Нач.гр.	Николаева		
Провер.	Баманова		
Н.контр.	Баманов		

Стадия	Лист	Листов
Р		1

ЦНИИПромзданий

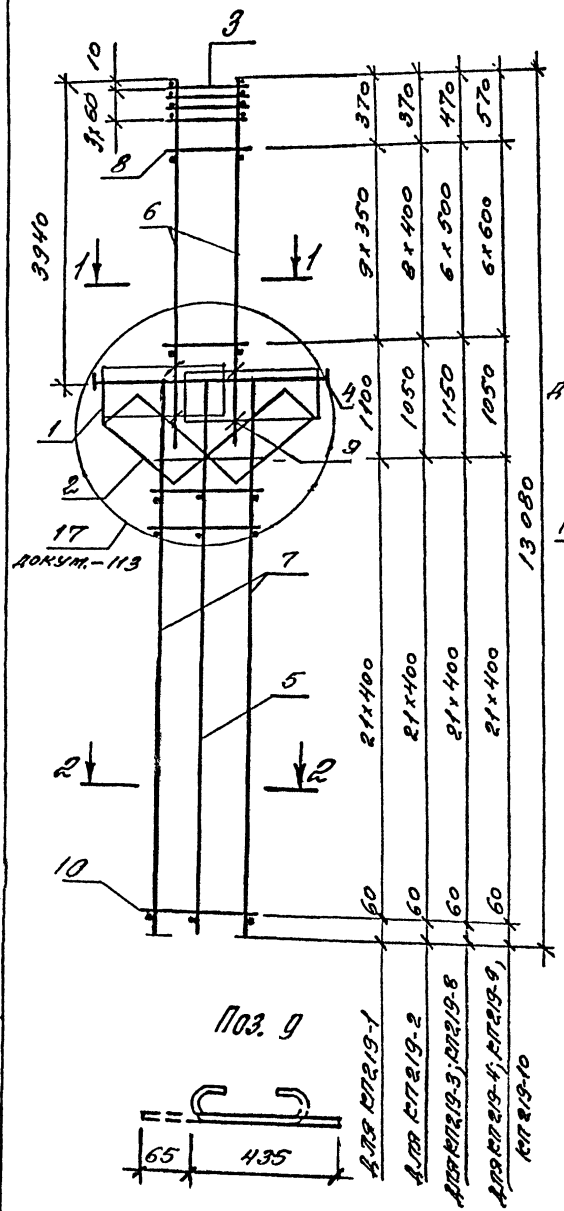

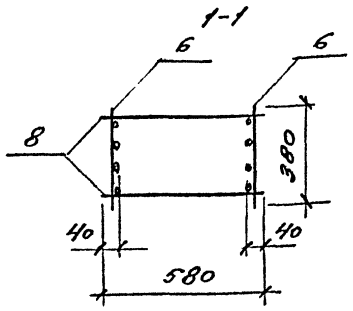

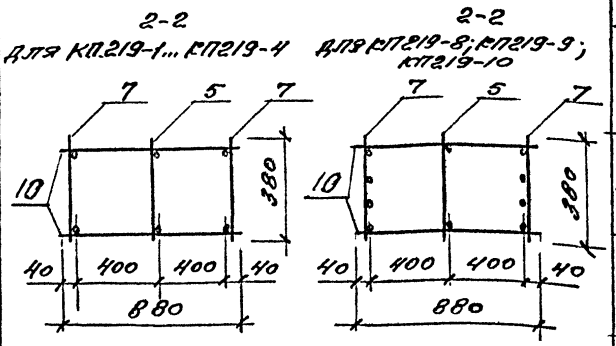

Арматура класса
Вр-I по ГОСТ 6727-80;
А-I по ГОСТ 5781-82

Поз. 9

Марка каркаса	Поз.	Наименование	Кол.	Обозначение документа	Масса каркаса, кг
КП219-1	1	Сетка С2	2	1.424.1-5.4/87-165	275,9
	2	С5	2	-166	
	3	С11	4	-167	
	4	Каркас КР2-2	1	-132	
	5	КР60-1	1	1.424.1-5.11-123	
	6	КР7-12	2	1.424.1-5.4/87-135	
	7	КР60-2	2	1.424.1-5.11-123	
	8	Ф5ВрI е=580; 0,1 кг	20	без черт	
	9	Ф6АI е=500, 0,1 кг	8		
	10	Ф6АI е=880, 0,2 кг	44	без черт	
КП219-2		Поз. 1...5,7,9,10 по КП219-1			309,7
	6	Каркас КР7-14	2	1.424.1-5.4/87-135	
	8	Ф6АI е=580; 0,1 кг	18	без черт	
КП219-3		Поз. 1...5,7,9,10 по КП219-1			339,7
	6	Каркас КР7-15	2	1.424.1-5.4/87-135	
	8	Ф8АI е=580; 0,2 кг	14	без черт	
КП219-4		Поз. 1...5,7,9,10 по КП219-1			374,7
	6	Каркас КР7-16	2	1.424.1-5.4/87-135	
	8	Ф8АI е=580; 0,2 кг	14	без черт	
КП219-8		Поз. 1...5,9 по КП219-1			407,5
	6	Каркас КР7-15	2	1.424.1-5.4/87-135	
	7	КР60-4	2	1.424.1-5.11-123	
	8	Ф8АI е=580; 0,2 кг	14	без черт.	
	10	Ф5ВрI е=880; 0,1 кг	44	то же	
КП219-9		Поз. 1...5,9 по КП219-1			442,5
	6	Каркас КР7-16	2	1.424.1-5.4/87-135	
	7	КР60-4	2	1.424.1-5.11-123	
	8	Ф8АI е=580; 0,2 кг	14	без черт	
	10	Ф5ВрI е=880; 0,1 кг	44	то же	
КП219-10		Поз. 1...5,9,10 по КП219-1			485,1
	6	Каркас КР7-16	2	1.424.1-5.4/87-135	
	7	КР60-5	2	1.424.1-5.11-123	
	8	Ф8АI е=580; 0,2 кг	14	без черт	

ГИП	Банианова		
Разраб	Петрова		
Исполн	Николаева		
Провер	Банианова		
Н. контр	Банианова		

1.424.1-5.11-82

Каркас
КП219-1 ... КП219-4;
КП219-8; КП219-9;
КП219-10

Стадия	Лист	Листов
Р		1

ЦНИИпромзданий

Инв. № подл. | Подпись и дата | Взам. инв. №

Ц00260-03 123

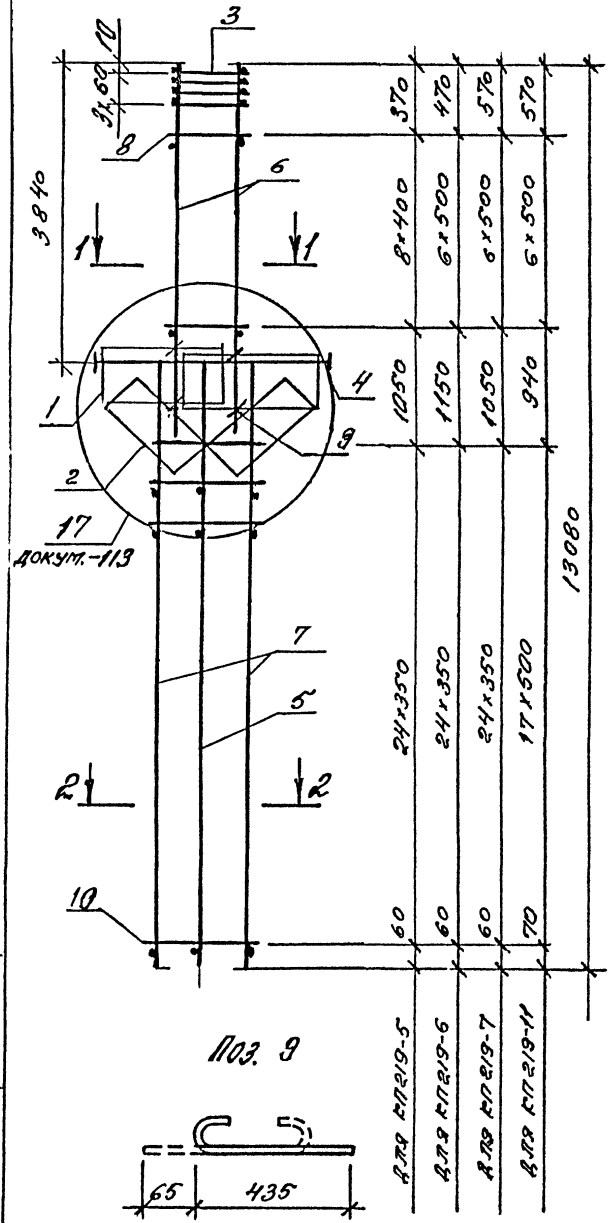

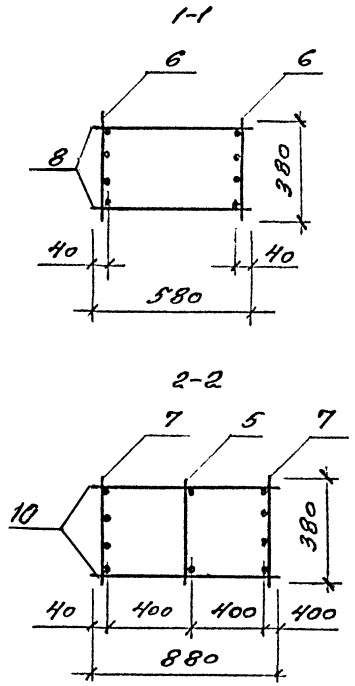

Марка каркаса	Поз	Наименование	Кол	Обозначение документа	Масса каркаса, кг
КП219-5	1	Сетка С2	2	1.424.1-5.4/87-165	344,2
	2	С5	2	-166	
	3	С11	4	-167	
	4	Каркас КР2-2	1	-132	
	5	КР60-1	1	1.424.1-5.11-123	
	6	КР7-14	2	1.424.1-5.4/87-135	
	7	КР60-3	2	1.424.1-5.11-123	
	8	Ф6АI ℓ=580; 0,1 кг	18	без черт.	
	9	Ф6АI ℓ=500; 0,1 кг	8		
	10	Ф5ВрI ℓ=880; 0,1 кг	50	без черт	
КП219-6		Поз.1...5,7,9,10 по КП219-5			374,4
	6	Каркас КР7-15	2	1.424.1-5.4/87-135	
	8	Ф8АI ℓ=580; 0,2 кг	14	без черт	
КП219-7		Поз 1...5,7,9,10 по КП219-5			409,4
	6	Каркас КР7-16	2	1.424.1-5.4/87-135	
	8	Ф8АI ℓ=580; 0,2 кг	14	без черт.	
КП219-11		Поз.1...5, 9 по КП219-5			556,0
	6	Каркас КР7-16	2	1.424.1-54/87-135	
	7	КР60-6	2	1.424.1-5.11-123	
	8	Ф8АI ℓ=580; 0,2 кг	14	без черт	
	10	Ф8АI ℓ=880; 0,4 кг	36	То же	

Арматура класса Вр-I по ГОСТ 6727-80;
А-I по ГОСТ 5781-82

ГИП	Бажанова		1.424.1-5.11-83	
Разраб	Петрова		Каркас КП219-5; КП219-6; КП219-7; КП219-11	Стадия: Р; Лист; Листов: 1
Исполн	Николаева			ЦНИИпромзданий
Провер.	Бажанова			
Н. контр	Бажанова			

Инв. № подл. | Подпись и дата | Взам. инв. №

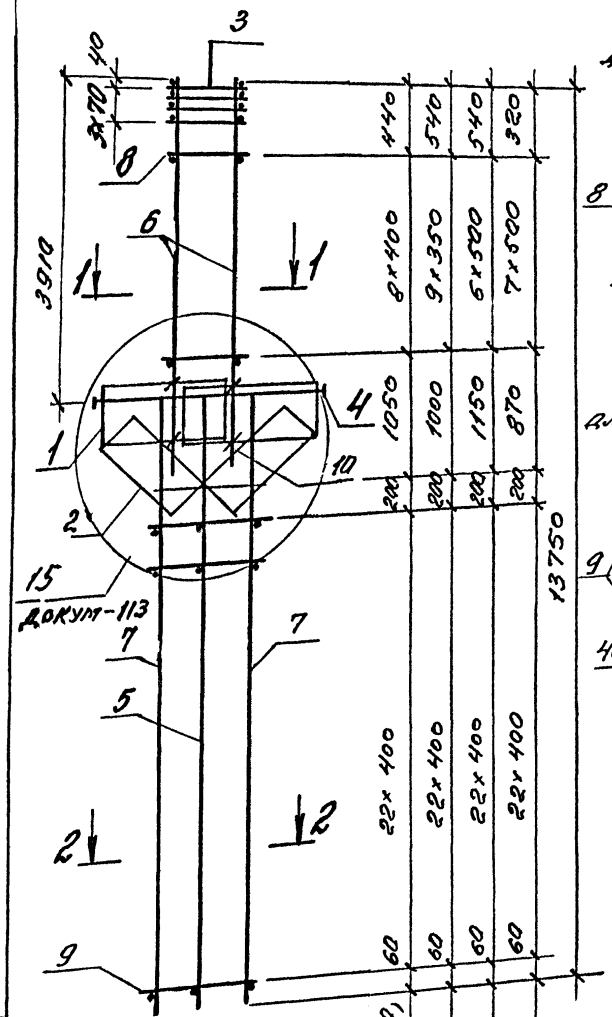

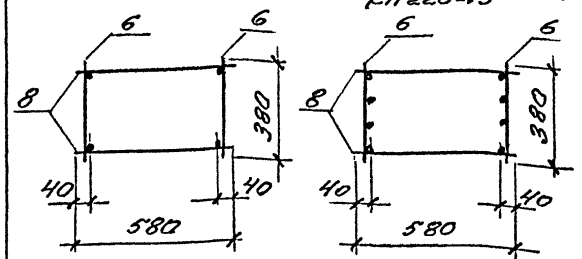

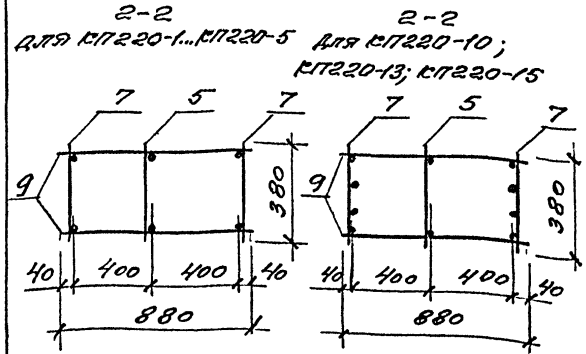

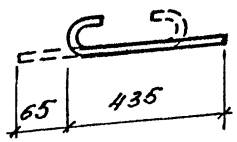

Арматура класса
Вр-I по ГОСТ 6727-80;
А-I по ГОСТ 5781-82.

Марка каркаса	Поз	Наименование	Кол	Обозначение документа	Масса каркаса, кг
КП220-1	1	Сетка С2	2	1.424.1-5.4/87-165	271,7
	2	С5	2	-166	
	3	С10	4	-167	
	4	Каркас КР2-1	1	-131	
	5	КР 26-32	1	1.424.1-5.11-120	
	6	КР7-10	2	1.424.1-5.4/87-135	
	7	КР 26-2	2	-143	
	8	Ф6АI ℓ=580, 0,1 кг	18	Без черт	
	9	Ф6АI ℓ=880, 0,1 кг	48	То же	
	10	Ф6АI ℓ=600; 0,1 кг	8		
КП220-2		Поз 1...5, 7, 9, 10 по КП220-1			278,3
	6	Каркас КР7-12	2	1.424.1-5.4/87-135	
	8	Ф5ВрI ℓ=580; 0,1 кг	20	Без черт	
КП220-3		Поз. 1...5, 7...10 по КП220-1			311,8
	6	Каркас КР7-14	2	1.424.1-5.4/87-135	
КП220-4		Поз 1...5, 7, 9, 10 по КП220-1			377,1
	6	Каркас КР7-16	2	1.424.1-5.4/87-135	
	8	Ф8АI ℓ=580, 0,2 кг	14	Без черт	
КП220-5		Поз. 1...5, 7, 9, 10 по КП220-1			439,6
	6	Каркас КР7-17	2	1.424.1-5.4/87-135	
	8	Ф8АI ℓ=580; 0,2 кг	14	Без черт	
КП220-10		Поз. 1...5, 8, 9 по КП220-1			383,7
	6	Каркас КР7-14	2	1.424.1-5.4/87-135	
	7	КР 26-4	2	-143	
	9	Ф5ВрI ℓ=880, 0,1 кг	48	Без черт	
КП220-13		Поз 1...5, 8, 9, 10 по КП220-1			429,5
	6	Каркас КР7-14	2	1.424.1-5.4/87-135	
	7	КР 26-5	2	-143	
КП220-15		Поз. 1...5, 9, 10 по КП220-1			548,3
	6	Каркас КР7-17	2	1.424.1-5.4/87-135	
	7	КГ 26-5	2	-143	
	8	Ф8АI ℓ=580, 0,2 кг	14	Без черт	

ГИП	Баранова	
Разраб	Петрова	
Испол	Николаева	
Провер.	Баранова	
Н.контр	Баранова	

1.424.1-5.11-84

Каркас КП220-1... КП220-5, КП220-10; КП220-13; КП220-15

Стадия	Лист	Листов
Р		1

ЦНИИПромзданий

Инв.№ подл. | Подпись и дата | Взам.инв.№

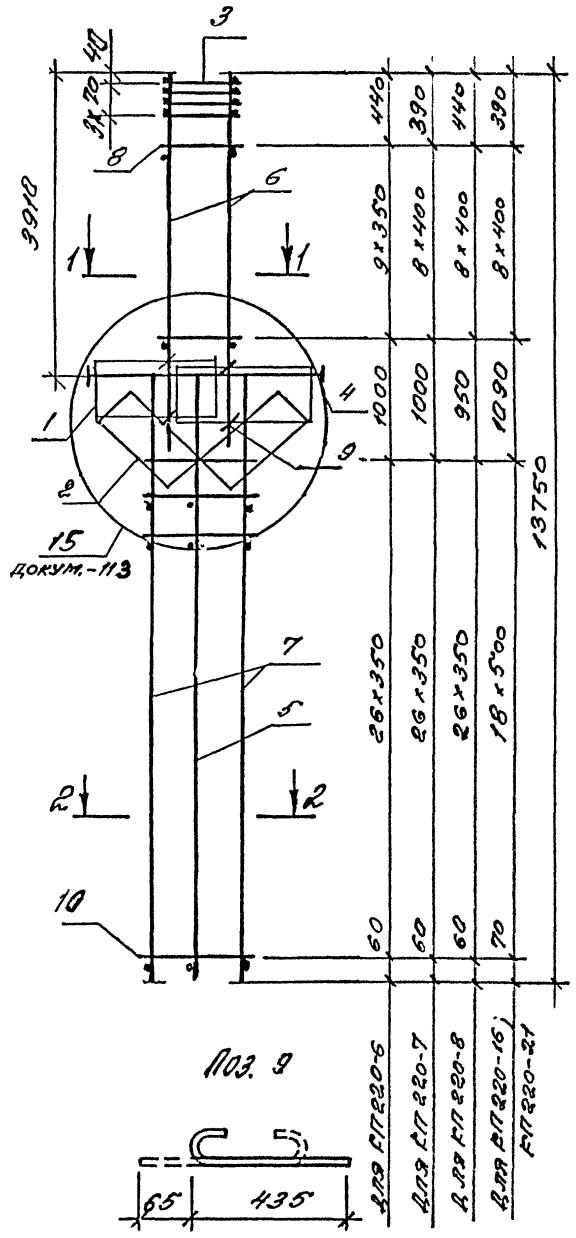

Поз. 9

1-1

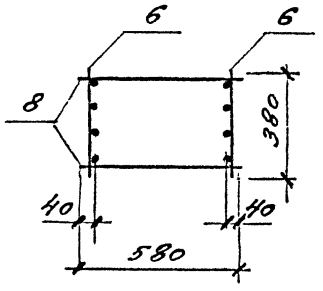

2-2

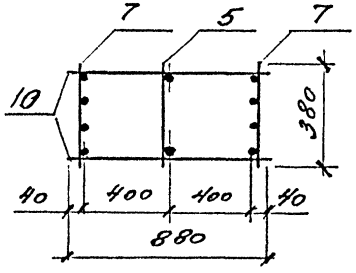

Марка каркаса	Поз	Наименование	Кол	Обозначение документа	Масса каркаса кг
КП220-6	1	сетка С2	2	1.424.1-5.4/87-165	314,9
	2	С5	2	-166	
	3	С10	4	-167	
	4	каркас КР2-1	1	-191	
	5	КР26-32	1	1.424.1-5.11-120	
	6	КР7-12	2	1.424.1-5.4/87-135	
	7	КР26-3	2	-143	
	8	ф5ВрI ℓ=580; 0,1 кг	20	Без черт	
	9	ф6АI ℓ=500; 0,1 кг	8		
	10	ф5ВрI ℓ=880; 0,1 кг	54	Без черт	
КП220-7		Поз. 1...5, 7, 9, 10 по КП220-6			329,9
	6	каркас КР7-13	2	1.424.1-5.4/87-135	
	8	ф5ВрI ℓ=580; 0,1 кг	18	Без черт	
КП220-8		Поз. 1...5, 7, 9, 10 по КП220-6			348,5
	6	каркас КР7-14	2	1.424.1-5.4/87-135	
	8	ф6АI ℓ=580; 0,1 кг	18	Без черт	
КП220-16		Поз. 1...5, 9 по КП220-6			484,0
	6	каркас КР7-13	2	1.424.1-5.4/87-135	
	7	КР26-6	2	-143	
	8	ф5ВрI ℓ=580; 0,1 кг	18	Без черт	
	10	ф8АI ℓ=880; 0,4 кг	38	То же	
КП220-21		Поз. 1...5, 9 по КП220-6			417,6
	6	каркас КР7-13	2	1.424.1-5.4/87-135	
	7	КР26-9	2	-143	
	8	ф6АI ℓ=580; 0,1 кг	18	Без черт	
	10	ф8АI ℓ=880; 0,4 кг	38	То же	

Арматура класса Вр-I по ГОСТ 6727-80;
А-I по ГОСТ 5781-82

ГИП	Баннанова		1.424.1-5.11-85
Разраб.	Петрова		Каркас КП220-6; КП220-7; КП220-8; КП220-16; КП220-21
Исполн	Николаева		
Провер	Баннанова		
Н. контр	Баннанова		

Стадия	Лист	Листов
Р		1

ЦНИИпромзданий

Инв. № подл. | Подпись и дата | Взам. инв. №

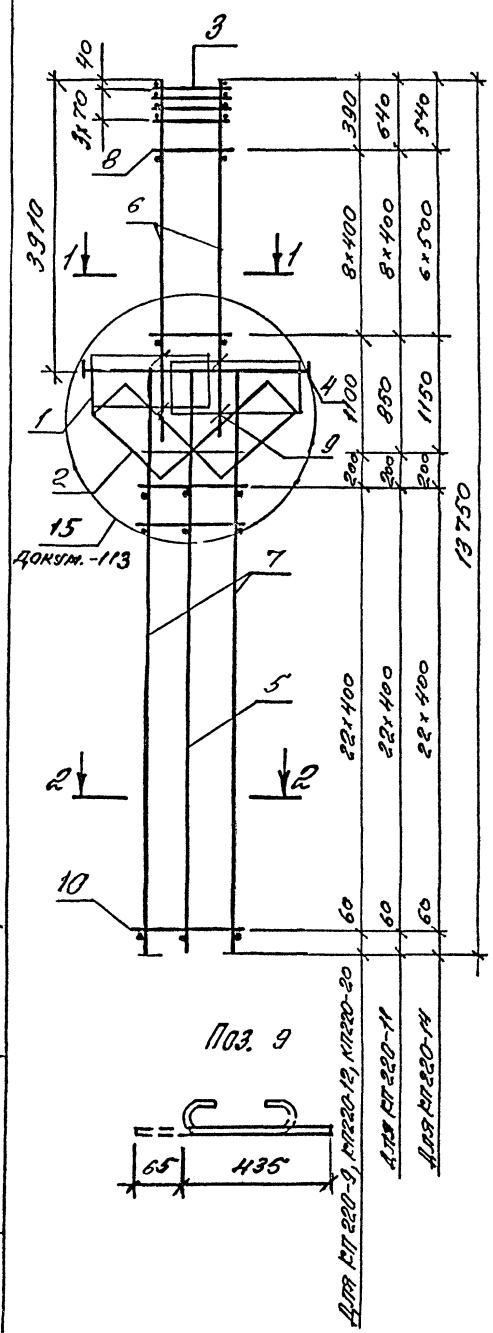

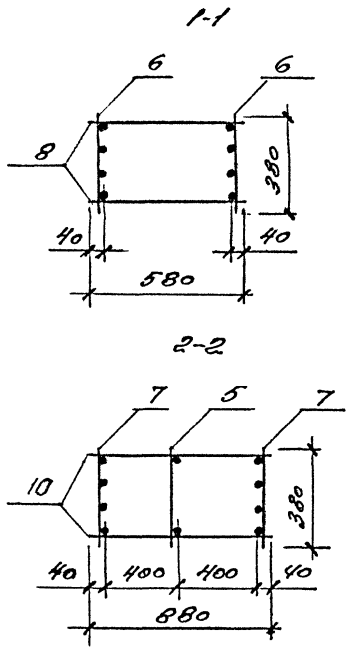

Марка каркаса	Поз	Наименование	Кол	Обозначение документа	Масса каркаса, кг
КП220-9	1	Сетка С2	2	1.424.1-5.4/87-165	365,2
	2	С5	2	-166	
	3	С10	4	-167	
	4	Каркас КР2-1	1	-131	
	5	КР26-32	1	1.424.1-5.11 -120	
	6	КР7-13	2	1.424.1-5.4/87-135	
	7	КР26-4	2	-143	
	8	ф5ВрI е=580; 0,1 кг	18	Без черт	
	9	ф6АI е=500; 0,1 кг	8		
	10	ф5ВрI е=880; 0,1 кг	48	Без черт	
КП220-11		Поз. 1...5,7,9,10 по КП220-9			449,4
	6	Каркас КР7-16	2	1.424.1-5.4/87-135	
	8	ф8АI е=580; 0,2 кг	18	Без черт	
КП220-12		Поз. 1...6,8,9 по КП220-9			419,7
	7	Каркас КР26-5	2	1.424.1-5.4/87-143	
	10	ф6АI е=880; 0,2 кг	48	Без черт.	
КП220-14		Поз. 1...5,9 по КП220-9			459,8
	6	Каркас КР7-15	2	1.424.1-5.4/87-135	
	7	КР26-5	2	-143	
	8	ф8АI е=580; 0,2 кг	14	Без черт.	
	10	ф6АI е=880; 0,1 кг	48	То же	
КП220-20		Поз. 1...6,9 по КП220-9			359,3
	7	Каркас КР26-8	2	1.424.1-5.4/87-143	
	8	ф6АI е=580; 0,1 кг	18	Без черт	
	10	ф6АI е=880; 0,2 кг	48	То же	

Арматура класса Вр-I по ГОСТ 6727-80,
А-I по ГОСТ 5781-82

ГИП	Бажанова		
Разраб.	Петрова		
Исполн.	Николаева		
Провер.	Бажанова		
Н. контр.	Бажанова		

1.424.1-5.11-86

Каркас КП220-9; КП220-11; КП220-12; КП220-14; КП220-20

Стадия	Лист	Листов
Р		1

ЦНИИпромзданий

Инв. № подл. | Подпись и дата | Взам. инв. №

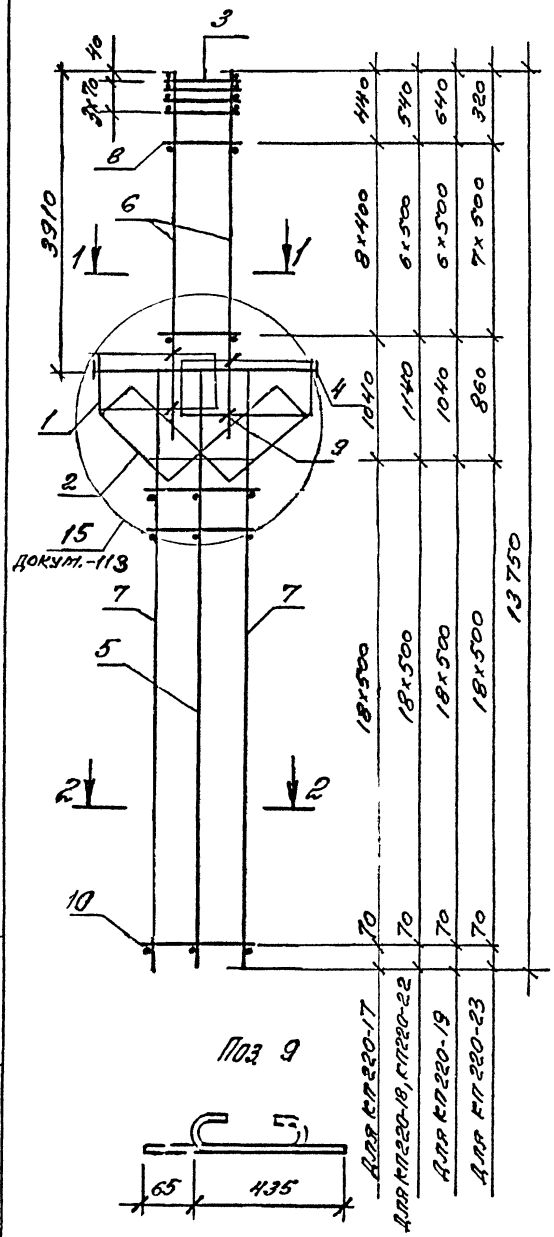

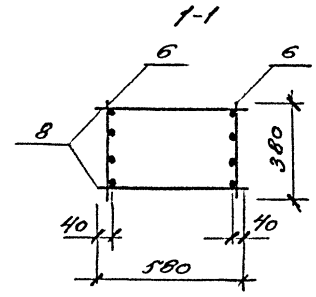

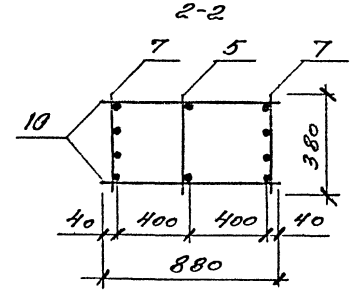

Поз 9

Марка каркаса	Поз.	Наименование	Кол	Обозначение документа	Масса каркаса, кг
КП220-17	1	Сетка С2	2	1.424.1-5.4/87-165	502,9
	2	С5	2	-166	
	3	С10	4	-167	
	4	Каркас КР2-1	1	-131	
	5	КР26-32	1	1.424.1-5.11-120	
	6	КР7-14	2	1.424.1-5.4/87-135	
	7	КР26-6	2	-143	
	8	ф6АI ℓ=580; 0,1 кг	18	Без черт.	
	9	ф6АI ℓ=500; 0,1 кг	8		
	10	ф8АI ℓ=880; 0,4 кг	38	Без черт	
КП220-18		Поз 1...5,7,9,10 по КП220-17			533,1
	6	Каркас КР7-15	2	1.424.1-5.4/87-135	
	8	ф8АI ℓ=580; 0,2 кг	14	Без черт	
КП220-19		Поз. 1...5,7,9,10 по КП220-17			568,1
	6	Каркас КР7-16	2	1.424.1-5.4/87-135	
	8	ф8АI ℓ=580; 0,2 кг	14	Без черт	
КП220-22		Поз 1...5, 9,10 по КП220-17			466,9
	6	Каркас КР7-15	2	1.424.1-5.4/87-135	
	7	КР26-9	2	-143	
	8	ф8АI ℓ=580; 0,2 кг	14	Без. черт.	
КП220-23		Поз. 1... 5, 9, 10 по КП220-17			555,1
	6	Каркас КР7-17	2	1.424.1-5.4/87-135	
	7	КР26-9	2	-143	
	8	ф8АI ℓ=580; 0,2 кг	14	Без черт.	

Арматура класса А-I по ГОСТ 5781-82

ГИП	Баянова		1.424.1-5.11-87
Разраб.	Петрова		Каркас КП220-17; КП220-18, КП220-19; КП220-22; КП220-23
Исполн.	Николаева		Стадия: Р; Лист: ; Листов: 1
Провер.	Баянова		ЦНИИПромзданий
Н.контр.	Баянова		

Инв.№ подл. | Подпись и дата | Взам.инв.№

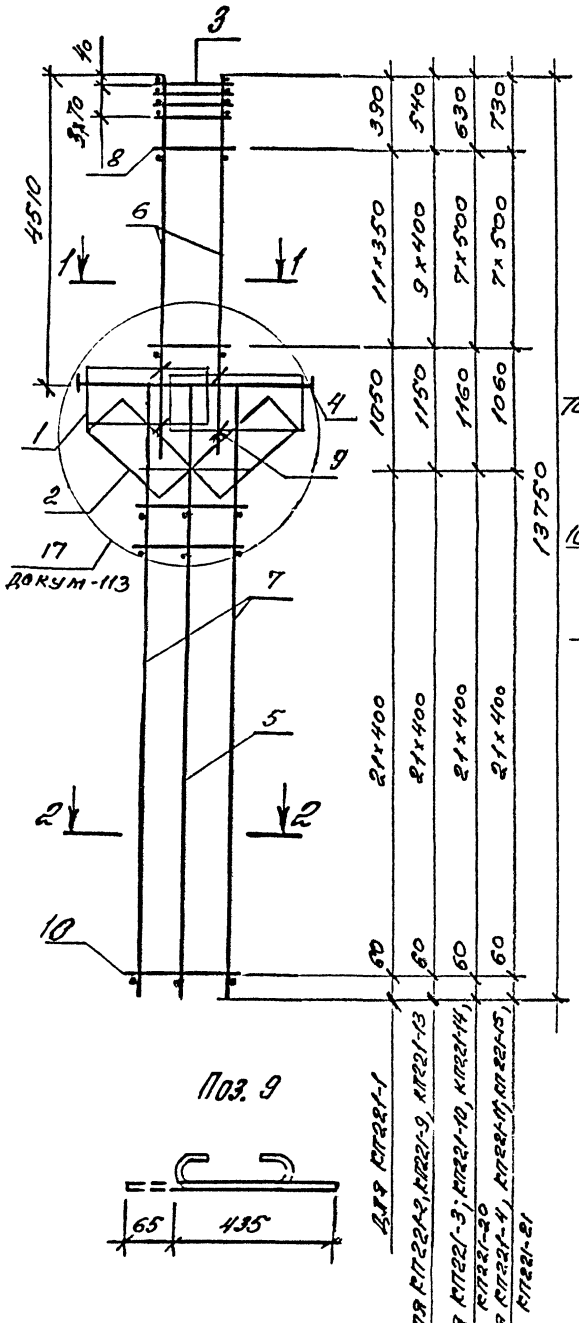

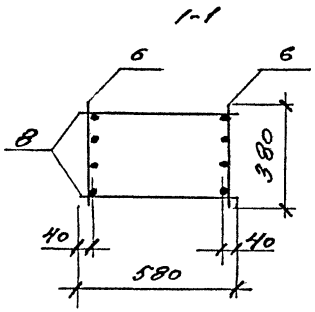

2-2 2-2

Полбка для КП221-1...КП221-4

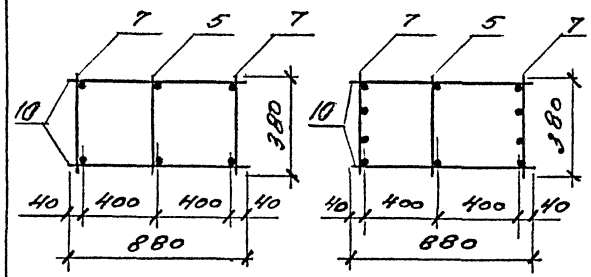

Поз. 9

Марка каркаса	Поз.	Наименование	Кол.	Обозначение документа	Масса каркаса, кг
КП221-1	1	Сетка С2	2	1.424.1-5.4/87-165	283,9
	2	С5	2	-166	
	3	С10	4	-167	
	4	Каркас КР2-2	1	-132	
	5	КР60-1	1	1.424.1-5.11-123	
	6	КР9-11	2	1.424.1-5.4/87-137	
	7	КР60-2	2	1.424.1-5.11-123	
	8	ф5Вр-I ℓ=580; 0,1 кг	24	Без черт.	
	9	ф6А-I ℓ=500, 0,1 кг	8		
	10	ф6А-I ℓ=880, 0,2 кг	44	Без черт.	
КП221-2		Поз. 1...5, 7, 9, 10 по КП221-1			320,4
	6	Каркас КР9-13	2	1.424.1-5.4/87-137	
	8	ф6А-I ℓ=580; 0,1 кг	20	Без черт.	

1. Арматура класса Вр-I по ГОСТ 6727-80; А-I по ГОСТ 5781-82

2. Продолжение спецификации см. л. 2

ГИП	Баканова		1.424.1-5.11-88
Разраб.	Петрова		Каркас КП221-1...КП221-4; КП221-9; КП221-10; КП221-11; КП221-13; КП221-14, КП221-15; КП221-20; КП221-21
Исполн.	Николаев		Стадия: Р; Лист: 1; Листов: 2
Провер.	Баканова		ЦНИИпромзданий
Н. контр.	Баканова		

Инв. № подл. | Подпись и дата | Взам. инв. №

Марка каркаса	Поз.	Наименование	Кол	Обозначение документа	Масса каркаса, кг
КП221-3		Поз. 1...5, 7, 9, 10 по КП221-1			320,4
	6	Каркас КР9-14	2	1.424.1-5.4/87-137	
	8	ф8 АI ℓ=580; 0,2 кг	16	Без черт.	
КП221-4		Поз. 1...5, 7, 9, 10 по КП221-1			354,9
	6	Каркас КР9-15	2	1.424.1-5.4/87-137	
	8	ф8 АI ℓ=580; 0,2 кг	16	Без черт.	
КП221-9		Поз. 1...5, 9 по КП221-1			394,0
	6	Каркас КР9-13	2	1.424.1-5.4/87-137	
	7	КР60-4	2	1.424.1-5.11-123	
	8	ф6 АI ℓ=580; 0,1 кг	20	Без черт.	
	10	ф5 ВрI ℓ=880; 0,1 кг	44	То же	
КП221-10		Поз. 1...5, 9 по КП221-1			422,6
	6	Каркас КР9-14	2	1.424.1-5.4/87-137	
	7	КР60-4	2	1.424.1-5.11-123	
	8	ф8 АI ℓ=580; 0,2 кг	16	Без черт.	
	10	ф5 ВрI ℓ=880; 0,2	44	То же	
КП221-11		Поз. 1...5, 9 по КП221-1			461,7
	6	Каркас КР9-15	2	1.424.1-5.4/87-137	
	7	КР60-4	2	1.424.1-5.11-123	
	8	ф8 АI ℓ=580; 0,2 кг	16	Без черт.	
	10	ф5 ВрI ℓ=880; 0,2 кг	44	То же	

Марка каркаса	Поз	Наименование	Кол.	Обозначение документа	Масса каркаса, кг
КП221-13		Поз. 1...5, 9, 10 по КП221-1			431,6
	6	Каркас КР9-13	2	1.424.1-5.4/87-137	
	7	КР60-5	2	1.424.1-5.11-123	
	8	ф6 АI ℓ=580; 0,1 кг	20	Без черт.	
КП221-14		Поз. 1...5, 9, 10 по КП221-1			466,6
	6	Каркас КР9-14	2	1.424.1-5.4/87-137	
	7	КР60-5	2	1.424.1-5.11-123	
	8	ф8 АI ℓ=580; 0,2 кг	16	Без черт.	
КП221-15		Поз. 1...5, 9, 10 по КП221-1			504,7
	6	Каркас КР9-15	2	1.424.1-5.4/87-137	
	7	КР60-5	2	1.424.1-5.11-123	
	8	ф8 АI ℓ=580; 0,2 кг	16	Без черт.	
КП221-20		Поз. 1...5, 9, 10 по КП221-1			418,5
	6	Каркас КР9-14	2	1.424.1-5.4/87-137	
	7	КР60-8	2	1.424.1-5.11-123	
	8	ф8 АI ℓ=580; 0,1 кг	16	Без черт.	
КП221-21		Поз. 1...5, 9, 10 по КП221-1			457,6
	6	Каркас КР 9-15	2	1.424.1-5.4/87-137	
	7	КР60-8	2	1.424.1-5.11-123	
	8	ф8 АI ℓ=580; 0,1 кг	16	Без черт.	

Инв. № подл. | Подпись и дата | Взам. инв. №

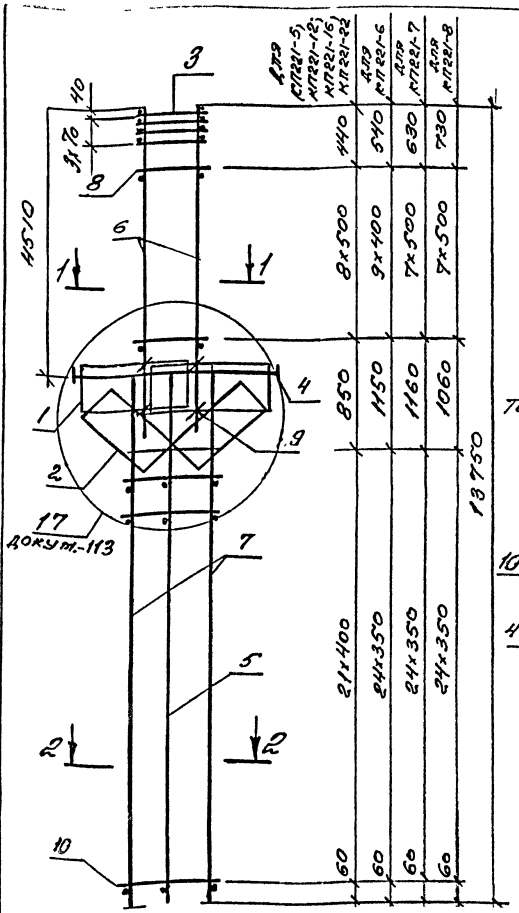

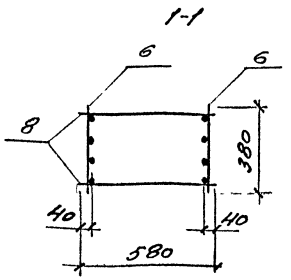

2-2

Только для КП221-5

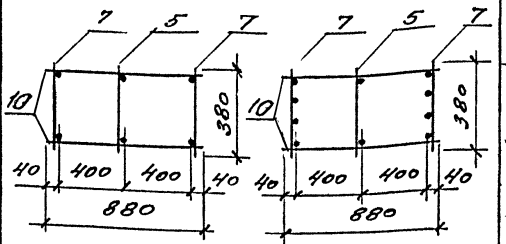

Поз. 9

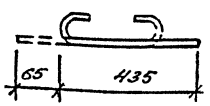

Арматура класса

Вр-I по ГОСТ 6727-80;
А-I по ГОСТ 5781-82

Марка каркаса	Поз	Наименование	Кол	Обозначение документа	Масса каркаса, кг
КП221-5	1	Сетка С2	2	1.424.1-5.4/87-165	1532
	2	С5	2	-166	
	3	С10	4	-167	
	4	Каркас КР2-2	1	-132	
	5	КР60-1	1	1.424.1-5.11-123	
	6	КР9-16	2	1.424.1-5.4/87-137	
	7	КР60-2	2	1.424.1-5.11-123	
	8	ФВАI ℓ=580, 0,2 кг	18	Без черт.	
	9	Ф6АI ℓ=500; 0,1 кг	8		
	10	Ф6АI ℓ=880; 0,2 кг	44	Без черт.	
КП221-6		Поз. 1...5,9 по КП221-5			3555
	6	Каркас КР9-13	2	1.424.1-5.4/87-137	
	7	КР60-3	2	1.424.1-5.11-123	
	8	Ф6АI ℓ=580; 0,1 кг	20	Без черт.	
	10	Ф5ВрI ℓ=880; 0,1 кг	50	То же	
КП221-7		Поз. 1...5,9 по КП221-5			3896
	6	Каркас КР9-14	2	1.424.1-5.4/87-137	
	7	КР60-3	2	1.424.1-5.11-123	
	8	ФВАI ℓ=580; 0,2 кг	16	Без черт.	
	10	Ф5ВрI ℓ=880; 0,1 кг	50	То же	
КП221-8		Поз. 1...5,9 по КП221-5			4287
	6	Каркас КР9-15	2	1.424.1-5.4/87-137	
	7	КР60-3	2	1.424.1-5.11-123	
	8	ФВАI ℓ=580, 0,2 кг	16	Без черт.	
	10	Ф5ВрI ℓ=880; 0,1 кг	50	То же	
КП221-12		Поз. 1...5, 8,9 по КП221-5			5220
	6	Каркас КР9-16	2	1.424.1-5.4/87-137	
	7	КР60-4	2	1.424.1-5.11-123	
	10	Ф5ВрI ℓ=880; 0,1 кг	44	Без черт.	
КП221-16		Поз. 1...5, 8,9,10 по КП221-5			5639
	6	Каркас КР9-16	2	1.424.1-5.4/87-137	
	7	КР60-5	2	1.424.1-5.11-123	

Марка каркаса	Поз	Наименование	Кол	Обозначение документа	Масса каркаса, кг
КП221-22		Поз. 1...5, 8,9,10 по КП221-5			4390
	6	Каркас КР9-16	2	1.424.1-5.4/87-137	
	7	КР60-8	2	1.424.1-5.11-119	
	8	ФВАI ℓ=580; 0,2 кг	16	Без черт.	

Инв. № подл. | Подпись и дата | Взам. инв. №

ГИП	Баженова		
Разраб	Петрова		
Исполн	Николаева		
Провер	Баженова		
Н. контр	Баженова		

1.424.1-5.11-89

Каркас КП221-5... КП221-8; КП221-12; КП221-16; КП221-22

Стадия	Лист	Листов
Р		1

ЦНИИпромзданий

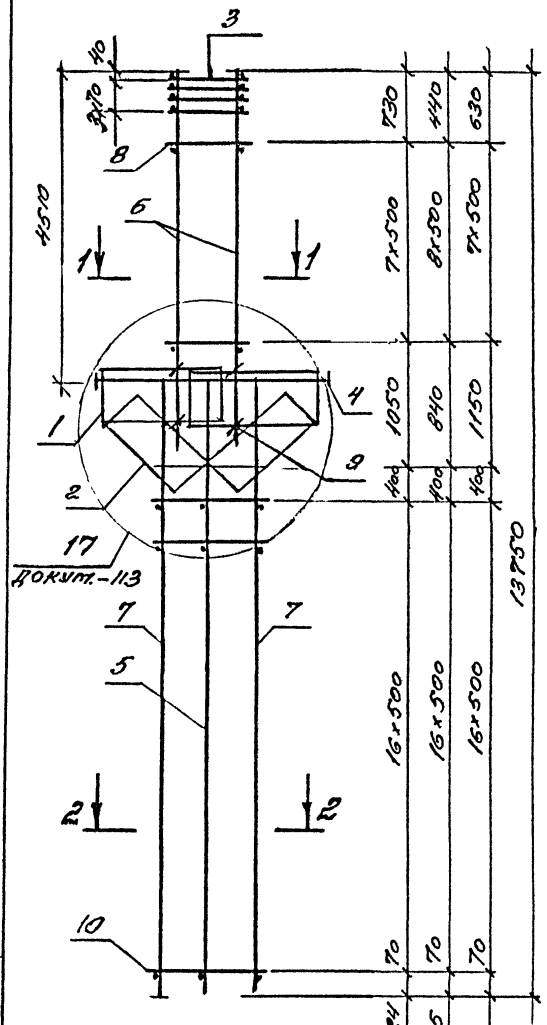

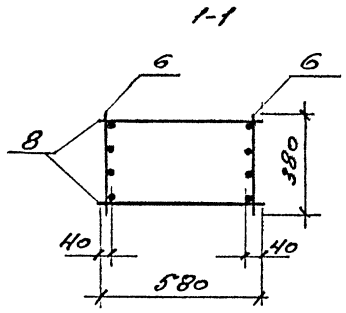

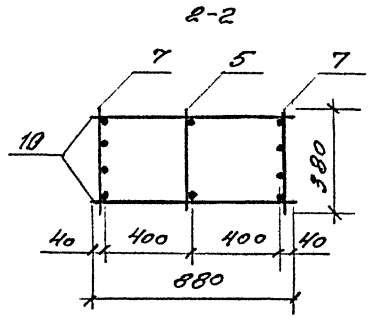

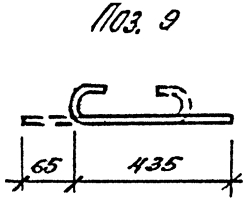

Поз. 9

Марка каркаса	Поз	Наименование	Кол	Обозначение документа	Масса каркаса, кг
КП221-17	1	Сетка С2	2	1.424.1-5 4/87-165	534,1
	2	С5	2	-166	
	3	С10	4	-167	
	4	Каркас КР2-2	1	-132	
	5	КР60-1	1	1.424.1-5.11-123	
	6	КР9-14	2	1.424.1-5.4/87-137	
	7	КР60-6	2	1.424.1-5.11-123	
	8	Ф8АI l=580, 0,2 кг	16	Без черт	
	9	Ф6АI l=500; 0,1 кг	8		
	10	Ф8АI l=880, 0,4 кг	36	Без черт	
КП221-18		Поз 1...5, 7...10 по КП221-17			578,3
	6	Каркас КР9-15	2	1.424.1-5.4/87-137	
КП221-19		Поз 1...5, 9, 10 по КП211-17			646,9
	6	Каркас КР9-15	2	1.424.1-5.4/87-137	
	7	КР60-7	2	1.424.1-5.11-123	
	8	Ф8АI l=580; 0,2 кг	18	Без черт	
КП221-23		Поз 1...6, 8, 9, 10 по КП221НТ			473,8
	7	Каркас КР60-9	2	1.424.1-5.11-123	
КП221-24		Поз 1...5, 8, 9, 10 по КП211-17			512,9
	6	Каркас КР9-15	2	1.424.1-5.4/87-137	
	7	КР60-9	2	1.424.1-5.11-123	
КП221-25		Поз 1...5, 9, 10 по КП211-17			572,1
	6	Каркас КР9-16	2	1.424.1-5.4/87-137	
	7	КР60-9	2	1.424.1-5.11-123	
	8	Ф8АI l=580; 0,2 кг	18	Без черт	

Арматура класса А-I по ГОСТ 5781-82

ГИП	Баканова		1.424.1-5.11-90
Разраб.	Петрова		Каркас КП221-17... КП221-19; КП221-23... КП221-25
Исполн.	Николаева		Стадия: Р; Лист: ; Листов: 1
Провер.	Баканова		ЦНИИПромзданий
Н.контр.	Баканова		

Инв. № подл. | Подпись и дата | Взам. инв. №

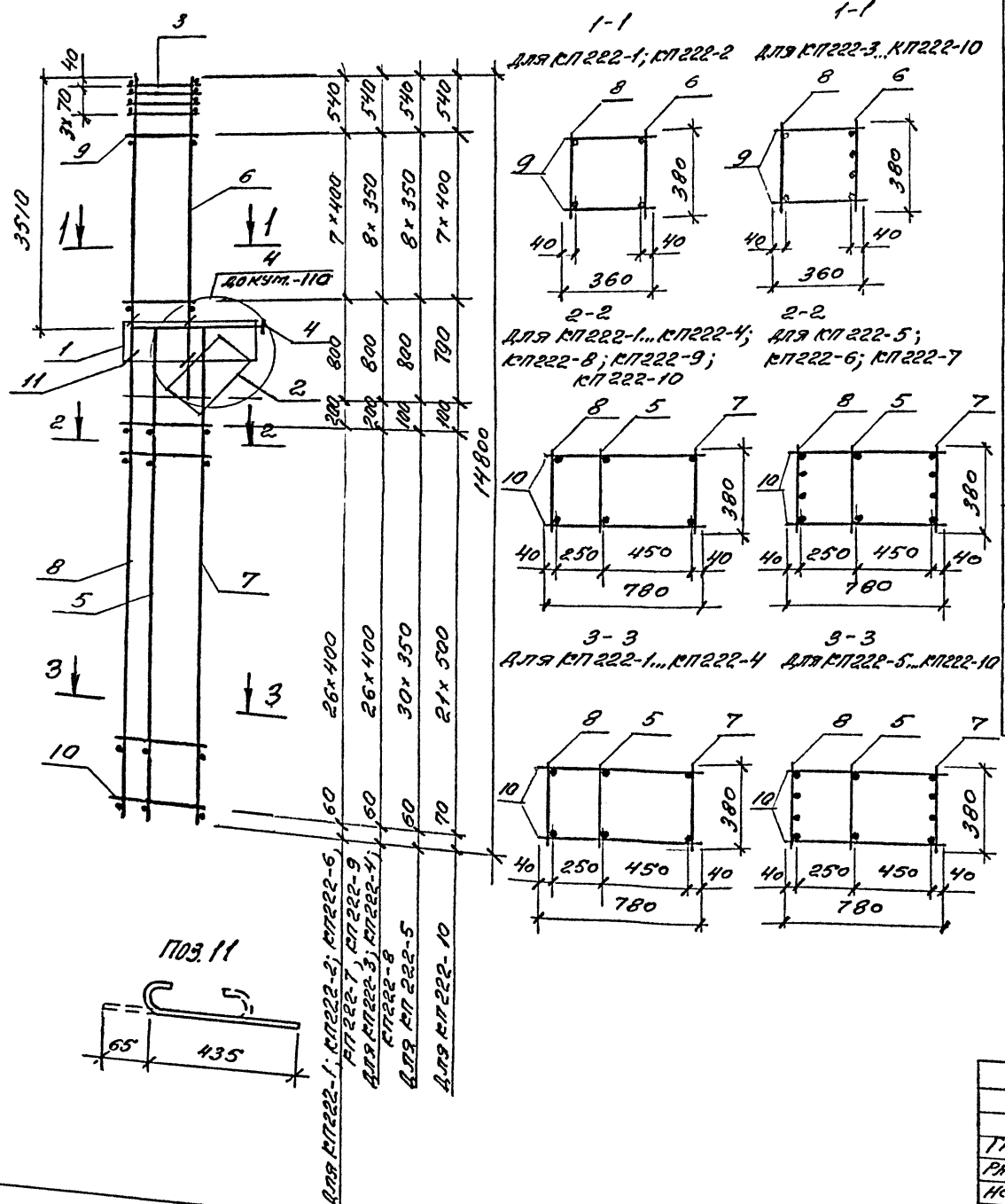

Марка каркаса	Поз.	Наименование	Кол.	Обозначение документа	Масса каркаса, кг
КП222-1	1	Сетка С1	1	1.424.1-5.4/87-164	206,5
	2	С4	1	-166	
	3	С9	4	-167	
	4	Каркас КР1-1	1	-125	
	5	КР 31-10	1	1.424.1-5.11-121	
	6	КР6-10	1	1.424.1-5.4/87-134	
	7	КР 31-2	1	-148	
	8	КР 58-1	1	1.424.1-5.11-126	
	9	ф5 ВрI ℓ=360; 0,1 кг	16	Без черт	
	10	ф5 ВрI ℓ=780; 0,1 кг	56	То же	
	11	ф6 АI ℓ=500, 0,1 кг	4		
КП222-2		Поз. 1...5, 11 по КП222-1			244,5
	6	Каркас КР6-11	1	1.424.1-5.4/87-134	
	7	КР 31-3	1	-148	
	8	КР 58-2	1	1.424.1-5.11-126	
	9	ф6 АI ℓ=360; 0,1 кг	16	Без черт.	
	10	ф6 АI ℓ=780; 0,2 кг	56	То же	

1. Арматура класса Вр-I по ГОСТ 6727-80; А-I по ГОСТ 5781-82.

2. Продолжение спецификации см. л. 2

ГИП	Баранова		1.424.1-5.11-91
Разраб	Петрова		Каркас КП222-1... КП222-10
Исполн.	Николаева		Стадия: Р; Лист: 1; Листов: 2
Провер	Баранова		ЦНИИпромзданий
Н. контр.	Баранова		

Инв. № подл. | Подпись и дата | Взам. инв. №

Марка каркаса	Поз	Наименование	Кол	Обозначение документа	Масса каркаса, кг
КП222-3		Поз. 1...5, 7, 8, 11 по КП222-1			214,9
	6	Каркас КР6-12	1	1.424.1-5.4/87-134	
	9	ф5ВрI ℓ=360; 0,1 кг	18	Без черт	
	10	ф5ВрI ℓ=780; 0,2 кг	56	То же	
КП222-4		Поз. 1...5, 11 по КП222-1			247,2
	6	Каркас КР6-12	1		
	7	КР31-3	1	1.424.1-5.4/87-148	
	8	КР58-2	1	1.424.1-5.11-126	
	9	ф6АI ℓ=360; 0,1 кг	18	Без черт.	
	10	ф6АI ℓ=780; 0,2 кг	56	То же	
КП222-5		Поз. 1...5, 11 по КП222-1			282,5
	6	Каркас КР6-12	1		
	7	КР31-4	1	1.424.1-5.4/87-148	
	8	КР58-3	1	1.424.1-5.11-126	
	9	ф5ВрI ℓ=360; 0,1 кг	18	Без черт	
	10	ф5ВрI ℓ=780; 0,1 кг	64	То же	
КП222-6		Поз. 1...5, 9, 10, 11 по КП222-1			333,7
	6	Каркас КР6-13	1	1.424.1-5.4/87-135	
	7	КР31-5	1	-148	
	8	КР58-4	1	1.424.1-5.11-126	
КП222-7		Поз. 1...5, 11 по КП222-1			389,4
	6	Каркас КР6-13	1	1.424.1-5.4/87-135	
	7	КР31-6	1	-148	
	8	КР58-5	1	1.424.1-5.11-126	
	9	ф6АI ℓ=360; 0,1 кг	16	Без черт.	
	10	ф6АI ℓ=780; 0,2 кг	56	То же	

Марка каркаса	Поз	Наименование	Кол	Обозначение документа	Масса каркаса, кг
КП222-8		Поз. 1...5, 10, 11 по КП222-1			276,2
	6	Каркас КР6-12	1	1.424.1-5.4/87-135	
	7	КР31-7	1	-148	
	8	КР58-9	1	1.424.1-5.11-126	
	9	ф5ВрI ℓ=360; 0,1 кг	18	Без черт	
КП222-9		Поз. 1...5, 11 по КП222-1			327,9
	6	Каркас КР6-13	1	1.424.1-5.4/87-135	
	7	КР31-8	1	-148	
	8	КР58-10	1	1.424.1-5.11-126	
	9	ф6АI ℓ=360; 0,1 кг	16	Без черт	
	10	ф6АI ℓ=780; 0,2 кг	56	То же	
КП222-10		Поз. 1...5, 11 по КП222-1			401,8
	6	Каркас КР6-13	1	1.424.1-5.4/87-135	
	7	КР31-9	1	-148	
	8	КР58-11	1	1.424.1-5.11-126	
	9	ф8АI ℓ=360; 0,1 кг	16	Без черт.	
	10	ф8АI ℓ=780; 0,3 кг	46	То же	

Инв. № подл. | Подпись и дата | Взам. инв. №

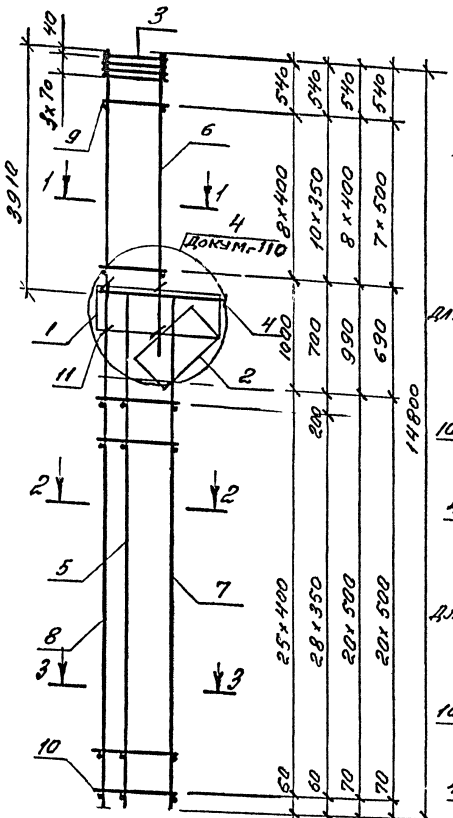

Поз. 11

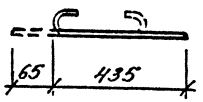

Для КП223-1; КП223-2, КП223-3; КП223-6,...КП223-13 Для КП223-4; КП223-5

Для КП 223-14

Для КП 223-15

1-1
Для КП223-1

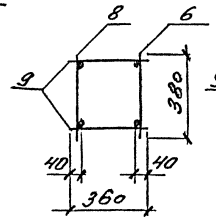

1-1
Для КП223-2,..КП223-15

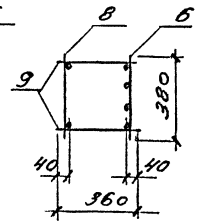

2-2
Для КП223-1,... КП223-3; КП223-10... КП223-15

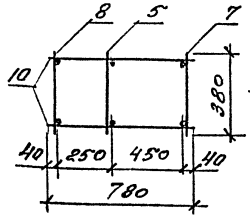

2-2
Для КП223-4,,,КП223-9

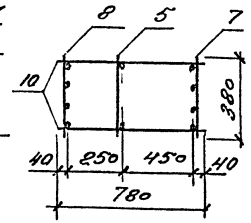

3-3
Для КП223-1,... КП223-3

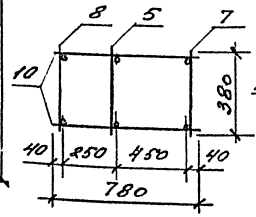

3-3
Для КП223-4,..КП223-15

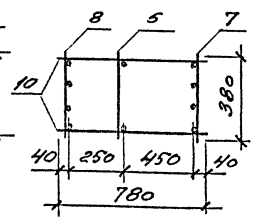

1. Арматура классов
Вр-I по ГОСТ 6727-80;
А-I по ГОСТ 5781-82.

2. Продолжение спецификации см. л. 2.

Марка каркаса	Поз.	Наименование	Кол.	Обозначение документа	Масса каркаса, кг
КП223-1	1	Сетка С1	1	1.424.1-5.4/87-164	204,4
	2	С4	1	-166	
	3	С9	4	-167	
	4	Каркас КР1-1	1	-125	
	5	КР29-9	1	1.424.1-5.11-121	
	6	КР8-10	1	1.424.1-5.4/87-136	
	7	КР29-2	1	-146	
	8	КР58-1	1	1.424.1-5.11-126	
	9	Ф5 Вр I ℓ=380; 0,1 кг	18	Без черт.	
	10	Ф5 А I ℓ=780; 0,1 кг	52	То же	
	11	Ф6 А I ℓ=500; 0,1 кг	4		
КП223-2		Поз. 1...5, 7...11 по КП223-1			220,6
	6	Каркас КР8-12	1	1.424.1-5.4/87-136	
КП223-3		Поз. 1...5, 11 по КП223-1			252,5
	6	Каркас КР8-12	1	1.424.1-5.4/87-136	
	7	КР29-3	1	-146	
	8	КР58-2	1	1.424.1-5.11-126	
	9	Ф6 А I ℓ=360; 0,1 кг	18	Без черт.	
	10	Ф6 А I ℓ=780; 0,2 кг	52	То же	
КП223-4		Поз. 1...5, 11 по КП223-1			276,6
	6	Каркас КР8-11	1	1.424.1-5.4/87-136	
	7	КР29-4	1	-146	
	8	КР58-6	1	1.424.1-5.11-126	
	9	Ф5 Вр I ℓ=360; 0,1 кг	22	Без черт.	
	10	Ф5 Вр I ℓ=780; 0,1 кг	60	То же	

ГИП	Баянова		
Разраб.	Петрова		
Исполн.	Николаева		
Провер.	Баянова		
Н. контр.	Баянова		

1.424.1-5.11-92

Каркас КР 223-1... КР223-15

Стадия	Лист	Листов
Р	1	2

ЦНИИПромзданий

Инв. № подл. | Подпись и дата | Взам. инв. №

Марка каркаса	Поз	Наименование	Кол	Обозначение документа	Масса каркаса, кг
КП223-5		Поз 1...5, 11 по КП223-1			293,9
	6	Каркас КР8-13	1	1.424.1-5.4/87-136	
	7	КР29-4	1	-146	
	8	КР58-6	1	1.424.1-5.11-126	
	9	ф6АI ℓ=360; 0,1 кг	22	Без черт.	
	10	ф5ВрI ℓ=780; 0,1 кг	60	То же	
КП223-6		Поз. 1...5,9,10,11 по КП223-1			326,3
	6	Каркас КР8-12	1	1.424.1-5.4/87-136	
	7	КР29-5	1	-146	
	8	КР58-7	1	1.424.1-5.11-126	
КП223-7		Поз. 1...5,10,11 по КП223-1			335,8
	6	Каркас КР8-13	1	1.424.1-5.4/87-136	
	7	КР29-5	1	-146	
	8	КР58-7	1	1.424.1-5.11-126	
	9	ф6АI ℓ=360; 0,1 кг	18	Без черт.	
КП223-8		Поз. 1...5,10,11 по КП223-1			362,7
	6	Каркас КР8-14	1	1.424.1-5.4/87-136	
	7	КР29-5	1	-146	
	8	КР58-7	1	1.424.1-5.11-126	
	9	ф8АI ℓ=360; 0,1 кг	18	Без черт.	
КП223-9		Поз. 1...5, 11 по КП223-1			389,3
	6	Каркас КР8-13	1	1.424.1-5.4/87-136	
	7	КР29-6	1	-146	
	8	КР58-8	1	1.424.1-5.11-126	
	9	ф6АI ℓ=360; 0,1 кг	18	Без черт.	
	10	ф6АI ℓ=780; 0,2 кг	52	То же	
КП22? 10		Поз. 1...5,9,10,11 по КП223-1			279,1
	6	Каркас КР8-12	1	1.424.1-5.4/87-136	
	7	КР29-10	1	1.424.1-5.11-121	
	8	КР58-12	1	-126	

Марка каркаса	Поз.	Наименование	Кол	Обозначение документа	Масса каркаса, кг
КП223-11		Поз. 1...5,10,11 по КП223-1			288,5
	6	Каркас КР8-13	1	1.424.1-5.4/87-136	
	7	КР29-10	1	1.424.1-5.11-121	
	8	КР58-12	1	-126	
	9	ф6АI ℓ=360; 0,1 кг	18	Без черт	
КП223-12		Поз. 1...5, 11 по КП223-1			332,1
	6	Каркас КР8-13	1	1.424.1-5.4/87-136	
	7	КР29-7	1	-146	
	8	КР58-13	1	1.424.1-5.11-126	
	9	ф6АI ℓ=360; 0,1 кг	18	Без черт	
	10	ф6АI ℓ=780; 0,2 кг	52	То же	
КП223-13		Поз. 1...5, 11 по КП223-1			347,8
	6	Каркас КР8-14	1	1.424.1-5.4/87-136	
	7	КР29-7	1	-146	
	8	КР58-13	1	1.424.1-5.11-126	
	9	ф6АI ℓ=360; 0,1 кг	18	Без черт	
	10	ф6АI ℓ=780, 0,2 кг	52	То же	
КП223-14		Поз. 1...5,11 по КП223-1			404,2
	6	Каркас КР8-13	1	1.424.1-5.4/87-136	
	7	КР29-8	1	-146	
	8	КР58-14	1	1.424.1-5.11-126	
	9	ф8АI ℓ=360; 0,1 кг	18	Без черт	
	10	ф8АI ℓ=780, 0,3 кг	42	То же	
КП223-15		Поз 1...5, 11 по КП223-1			419,4
	6	Каркас КР8-14	1	1.424.1-5.4/87-136	
	7	КР29-8	1	-146	
	8	КР58-14	1	1.424.1-5,11-126	
	9	ф8АI ℓ=360; 0,1 кг	16	Без черт	
	10	ф8АI ℓ=780; 0,3 кг	42	То же	

Инв. № подл. | Подпись и дата | Взам. инв. №

1.424.1-5.11-92

Лист 2

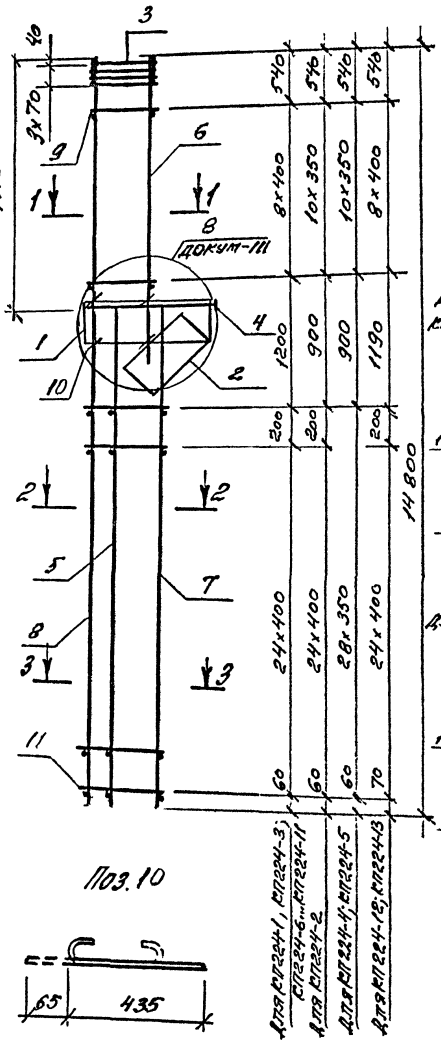

Поз. 10

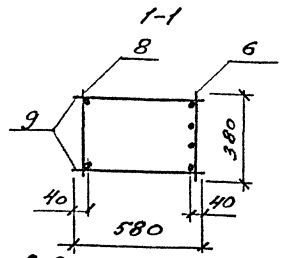

Для КП224-1; КП224-2; КП224-3; КП224-10 КП224-13

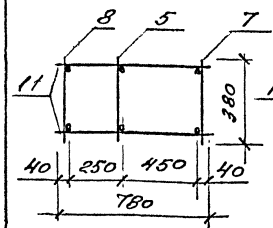

Для КП224-1; КП224-2; КП224-3

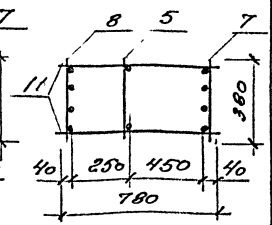

Для КП224-4...КП224-9

Для КП224-4...КП224-13

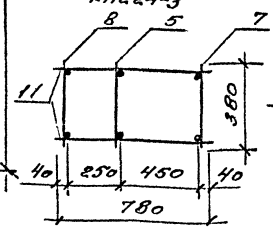

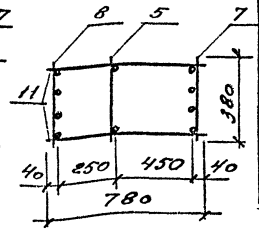

Марка каркаса	Поз.	Наименование	Кол	Обозначение документа	Масса каркаса, кг
КП224-1	1	Сетка С2	1	1.4241-54/87-165	235,1
	2	С6	1	-166	
	3	С10	4	-167	
	4	Каркас КР1-4	1	-128	
	5	КР29-9	1	1.424.1-5.11-121	
	6	КР8-12	1	1.424.1-5.4/87-136	
	7	КР29-2	1	-146	
	8	КР58-1	1	1.424.1-5.11-126	
	9	Ф5ВрI ℓ=580, 0,1 кг	18	Без черт.	
	10	Ф6АI ℓ=500; 0,1 кг	6		
	11	Ф5ВрI ℓ=780, 0,1 кг	52	Без черт.	
КП224-2		Поз. 1...5, 10 по КП224-1			259,3
	6	Каркас КР8-11	1	1.4241-54/87-136	
	7	КР29-3	1	-146	
	8	КР58-2	1	1.424.1-5.11-126	
	9	Ф6АI ℓ=580; 0,1 кг	20	Без черт.	
	11	Ф6АI ℓ=780; 0,2 кг	52	То же	
КП224-3		Поз. 1...5, 10 по КП224-1			276,0
	6	Каркас КР8-13	1	1.4241-5.4/87-136	
	7	КР29-3	1	-146	
	8	КР58-2	1	1.424.1-5.11-126	
	9	Ф6АI ℓ=580; 0,1 кг	18	Без черт.	
	11	Ф6АI ℓ=780; 0,2 кг	52	То же	

1. Арматура класса Вр-I по ГОСТ 6727-80; А-I по ГОСТ 5781-82.

2. Продолжение спецификации см. л. 2

			1.424.1-5.11-93
ГИП	Баманова		Каркас КП224-1... КП224-13
Разраб.	Петрова		Стадия: Р; Лист: 1; Листов: 2
Исполн.	Николаева		ЦНИИпромзданий
Провер.	Баманова		
Н.контр.	Баманова		

Инв. № подл. | Подпись и дата | Взам. инв. №

Марка каркаса	Поз	Наименование	Кол.	Обозначение документа	Масса каркаса, кг
КП224-4		Поз. 1...5,10 по КП224-1			290,2
	6	Каркас КР8-11	1	1.424.1-5.4/87-136	
	7	КР29-4	1	-146	
	8	КР58-6	1	1.424.1-5.11-126	
	9	ф5АI ℓ=580; 0,1 кг	20	Без черт.	
	11	ф5АI ℓ=780, 0,1 кг	58	То же	
КП224-5		Поз 1...5, 10 по КП224-1			308,2
	6	Каркас КР8-13	1	1.424.1-5.4/87-136	
	7	КР29-4	1	-146	
	8	КР58-6	1	1424.1-5.11-126	
	9	ф6АI ℓ=580, 0,1 кг	20	Без черт	
	11	ф5ВрI ℓ=780, 0,1 кг	58	То же	
КП224-6		Поз. 1...5,10,11 по КП224-1			307,0
	6	Каркас КР8-13	1	1.424.1-5.4/87-136	
	7	КР29-11	1	-146	
	8	КР58-6	1	1.424.1-5.11-126	
	9	ф6АI ℓ=580, 0,1 кг	18	Без черт.	
КП224-7		Поз 1...6, 9, 10, 11 по КП224-1			340,2
	7	Каркас КР29-5	1	1.424.1-5.4/87-146	
	8	КР58-7	1	1.424.1-5.11-126	
КП224-8		Поз. 1...5, 10, 11 по КП224-1			353,1
	6	Каркас КР8-13	1	1.424.1-5.4/87-136	
	7	КР29-5	1	-146	
	8	КР58-7	1	1.424.1-5.11-126	
	9	ф6АI ℓ=580; 0,1 кг	18	Без черт	
КП224-9		Поз. 1...5,10 по КП224-1			404,0
	6	Каркас КР8-13	1	1.424.1-5.4/87-136	
	7	КР29-6	1	-142	
	8	КР58-8	1	1.424.1-5.11-126	
	9	ф6АI ℓ=580, 0,1 кг	18	Без черт.	
	11	ф6АI ℓ=780, 0,2 кг	52	То же	

Марка каркаса	Поз	Наименование	Кол	Обозначение документа	Масса каркаса кг
КП224-10		Поз. 1... 5,10,10 по КП224-1			303,0
	6	Каркас КР8-13	1	1.424.1-5.4/87-136	
	7	КР29-10	1	1.424.1-5.11-117	
	8	КР58-12	1	-126	
	9	ф6АI ℓ=580; 0,1 кг	18	Без черт	
КП224-11		Поз. 1... 5,10 по КП224-1			345,5
	6	Каркас КР8-13	1	1.424.1-5.4/87-136	
	7	КР29-7	1	-146	
	8	КР58-13	1	1.424.1-5.11-126	
	9	ф6АI ℓ=580, 0,1 кг	18	Без черт	
	11	ф6АI ℓ=780, 0,2 кг	52	То же	
КП224-12		Поз. 1... 6, 10 по КП224-1			409,6
	7	Каркас КР29-8	1	1.424.1-5.4/87-146	
	8	КР58-14	1	1.424.1-5.11-126	
	9	ф8АI ℓ=580; 0,2 кг	18	Без черт	
	11	ф8АI ℓ=780, 0,4 кг	52	Тоже	
КП224-13		Поз. 1... 5,10 по КП224-1			418,4
	6	Каркас КР8-13	1	1.424.1-5.4/87-136	
	7	КР29-8	1	-146	
	8	КР58-14	1	1.424.1-5.11-126	
	9	ф8АI ℓ=580, 0,2 кг	18	Без черт	
	11	ф8АI ℓ=780, 0,4 кг	52	То же	

Инв. № подл. | Подпись и дата | Взам. инв. №

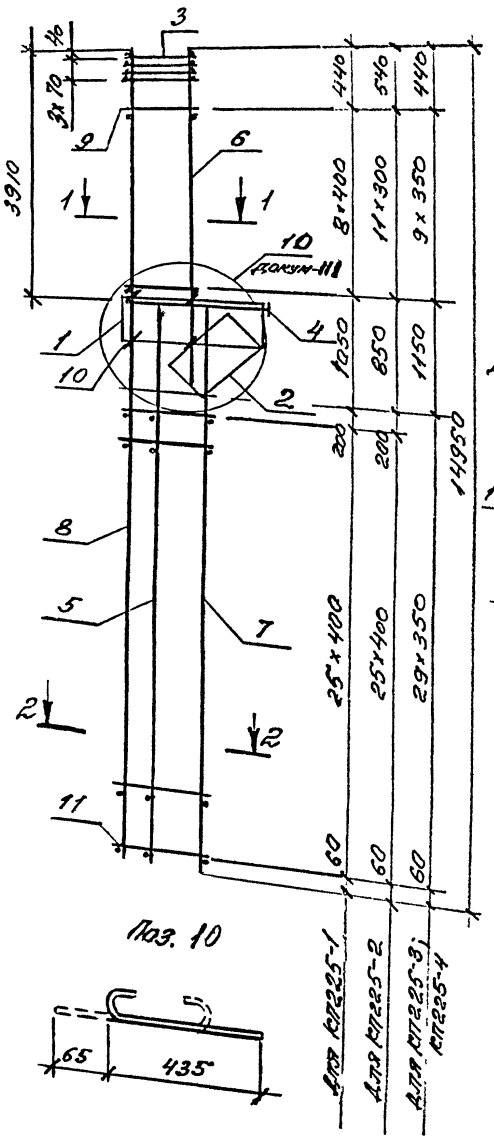

Поз. 10

1-1

Для КП225-1

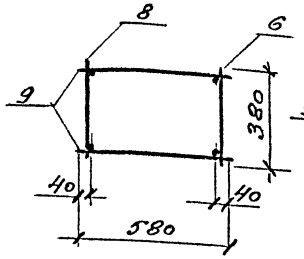

2-2

Для КП225-1; КП225-2

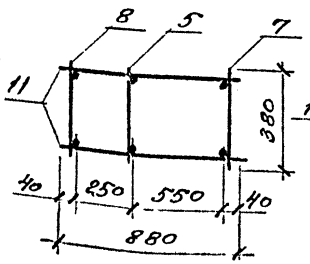

1-1

Для КП225-2; КП225-3; КП225-4

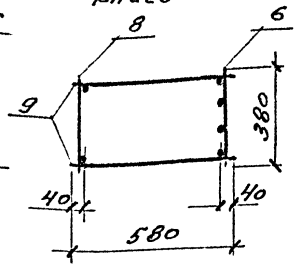

2-2

Для КП225-3; КП225-4

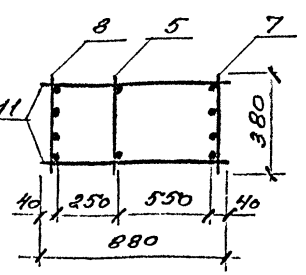

Марка каркаса	Поз	Наименование	Кол	Обозначение документа	Масса каркаса, кг
КП225-1	1	Сетка С2	1	1.424.1-5 4/87-165	254,5
	2	С7	1	-166	
	3	С10	4	-167	
	4	Каркас КР1-2	1	-126	
	5	КР30-12	1	1.424.1-5.11 -121	
	6	КР7-10	1	1.424.1-5.4/87-135	
	7	КР30-2	1	-147	
	8	КР59-1	1	1.424.1-5.11 -127	
	9	Ф6АI ℓ=580; 0,1 кг	18	Без черт.	
	10	Ф6АI ℓ=500; 0,1 кг	6		
	11	Ф6АI ℓ=880, 0,2 кг	54	Без черт	
КП225-2		Поз. 1...5, 7, 8, 10, 11 по КП225-1			251,6
	6	Каркас КР 7-11	1	1.424.1-5 4/87-135	
	9	Ф6АI ℓ=580, 0,1 кг	24	Без черт	
КП225-3		Поз. 1...5, 10 по КП225-1			290,5
	6	Каркас КР 7-12	1	1.424.1-5.4/87-135	
	7	КР 30-3	1	-147	
	8	КР 59-2	1	1.424.1-5.11 - 127	
	9	Ф5ВрI ℓ=580; 0,1 кг	20	Без черт	
	11	Ф5ВрI ℓ=880, 0,1 кг	60	То же	
КП225-4		Поз. 1...5, 10 по КП225-1			298,1
	6	Каркас КР7-13	1	1.424.1-5. 4/87-135	
	7	КР30-3	1	-147	
	8	КР59-2	1	1.424.1-5.11- 127	
	9	Ф5ВрI ℓ=580, 0,1 кг	20	Без черт	
	11	Ф5ВрI ℓ=880; 0,1 кг	60	То же	

Арматура класса Вр-I по ГОСТ 6727-80,
А-I по ГОСТ 5781-82

ГИП	Баманова		1.424 1-5.11-94
Разраб	Петрова		Каркас КП225-1... КП225-4
Испольн.	Николаева		Стадия Р; Лист; Листов 1
Провер	Баманова		ЦНИИПромзданий
Н. контр	Баманова		

Инв. № подл. | Подпись и дата | Взам. инв. №

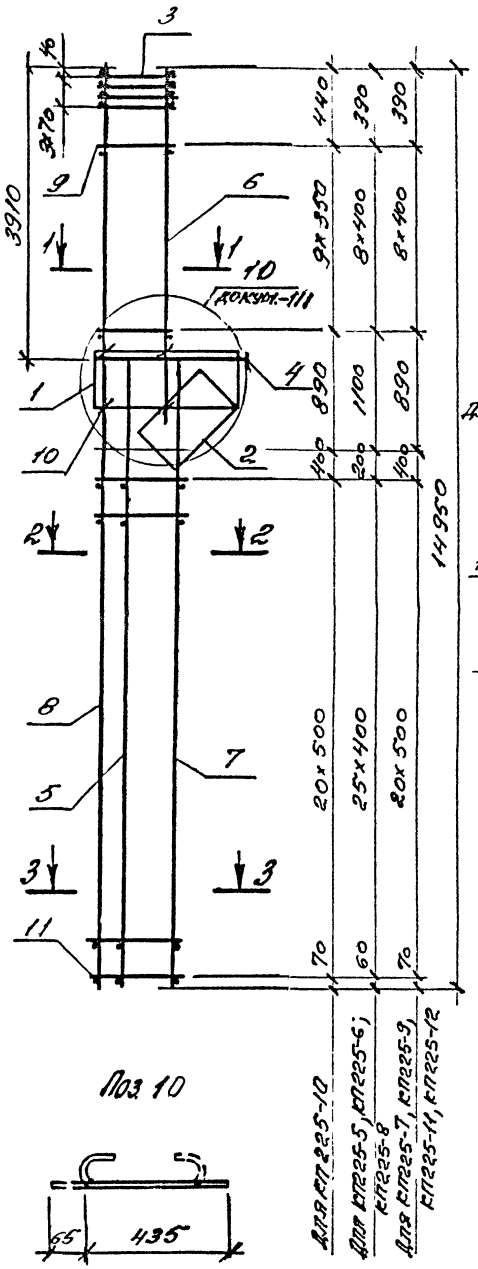

1-1

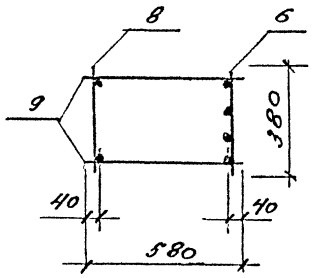

2-2

Для КП225-8...КП225-12

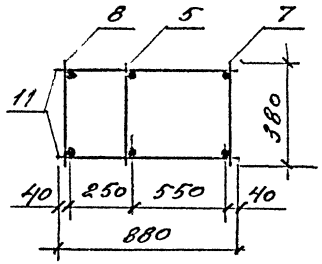

2-2

Для КП225-5, КП225-6, КП225-7

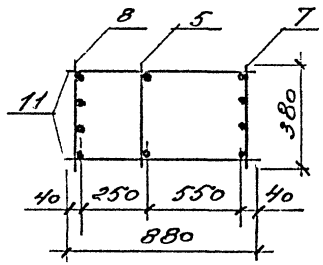

3-3

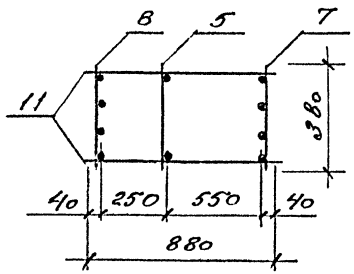

Марка каркаса	Поз	Наименование	Кол	Обозначение документа	Масса каркаса, кг
КП225-5	1	Сетка С2	1	1.424.1-5.4/87-165	340,9
	2	С7	1	-166	
	3	С10	4	-167	
	4	Каркас КР1-2	1	-126	
	5	КР30-12	1	1.424.1-5.11-121	
	6	КР7-13	1	1.424.1-5.4/87-135	
	7	КР30-4	1	-147	
	8	КР59-3	1	1.424.1-5.11-127	
	9	ф5ВрI ℓ=580, 0,1 кг	18	БЕЗ ЧЕРТ	
	10	ф6АI ℓ=500, 0,1 кг	6		
	11	ф5ВрI ℓ=880; 0,1 кг	54	БЕЗ ЧЕРТ	
КП225-6		Поз. 1...6,10 по КП225-5			397,0
	7	Каркас КР30-5	1	1.424.1-5.4/87-147	
	8	КР59-4	1	1.424.1-5.11-127	
	9	ф6АI ℓ=580; 0,1 кг	18	БЕЗ ЧЕРТ	
	11	ф6АI ℓ=880; 0,2 кг	54	То же	

1. Арматура класса Вр-I по ГОСТ 6727-80; А-I по ГОСТ 5781-82.
2. Продолжение спецификации ст. л. 2

ГИП	Бажанова		1.424.1-5.11-95	
Разраб	Петрова		Каркас КП225-5...КП225-12	Стадия: Р; Лист: 1; Листов: 2
Исполн	Николаева			ЦНИИпромзданий
Провер	Бажанова			
Н. контр	Бажанова			

Инв. № подл. | Подпись и дата | Взам. инв. №

Марка каркаса	Поз.	Наименование	Кол.	Обозначение документа	Масса каркаса, кг
КП225-7		Поз. 1...6, 10 по КП225-5			492,7
	7	Каркас КР30-6	1	1.424.1-5.4/87-147	
	8	КР59-5	1	1.424.1-5.11-127	
	9	ФВАI ℓ=580, 0,2 кг	18	Без черт.	
	11	ФВАI ℓ=880, 0,4 кг	44	То же	
КП225-8		Поз. 1...6, 10 по КП225-5			338,5
	7	Каркас КР30-8	1	1.424.1-5.4/87-147	
	8	КР59-11	1	1.424.1-5.11-127	
	9	ФВАI ℓ=580, 0,1 кг	18	Без черт.	
	11	ФВАI ℓ=880, 0,2 кг	54	То же	
КП225-9		Поз. 1...6, 10 по КП225-5			417,1
	7	Каркас КР30-9	1	1.424.1-5.4/87-147	
	8	КР59-12	1	1.424.1-5.11-127	
	9	ФВАI ℓ=580; 0,2 кг	18	Без черт.	
	11	ФВАI ℓ=880, 0,4 кг	44	То же	
КП225-10		Поз. 1...5, 10 по КП225-5			486,1
	6	Каркас КР7-12	1	1.424.1-5.4/87-135	
	7	КР30-10	1	-147	
	8	КР59-13	1	1.424.1-5.11-127	
	9	ФВАI ℓ=580; 0,2 кг	20	Без черт.	
	11	ФВАI ℓ=880; 0,4 кг	44	То же	

Марка каркаса	Поз.	Наименование	Кол.	Обозначение документа	Масса каркаса, кг
КП225-11		Поз. 1...6, 10 по КП225-5			502,1
	7	Каркас КР30-10	1	1.424.1-5.4/87-147	
	8	КР59-13	1	1.424.1-5.11-127	
	9	ФВАI ℓ=580; 0,2 кг	18	Без черт.	
	11	ФВАI ℓ=880, 0,4 кг	44	То же	
КП225-12		Поз. 1...5, 10 по 225-5			615,4
	6	Каркас КР7-14	1	1.424.1-5.4/87-135	
	7	КР30-11	1	-147	
	8	КР59-14	1	1.424.1-5.11-127	
	9	ФВАI ℓ=580; 0,2 кг	18	Без черт.	
	11	ФВАI ℓ=880; 0,4 кг	44	То же	

Инв. № подл. | Подпись и дата | Взам. инв. №

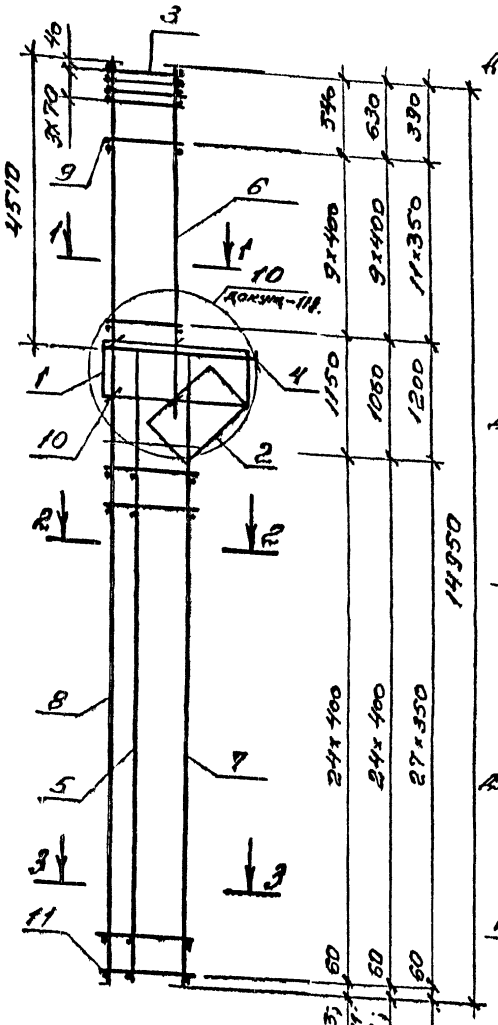

Поз 10

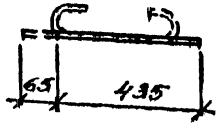

1-1

Для КП226-1

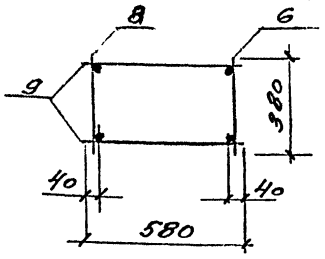

2-2

Для КП226-1 ... КП226-4; КП226-18 ... КП226-20

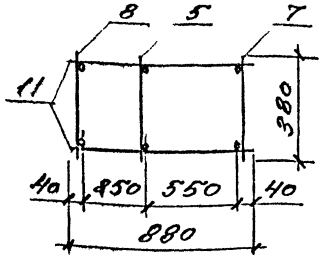

3-3

Для КП226-1 ... КП226-4

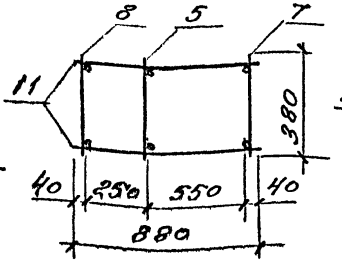

1-1

Для КП226-2 ... КП226-5; КП226-8 ... КП226-12; КП226-18 ... КП226-20

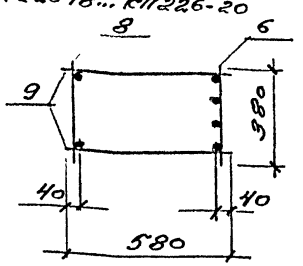

2-2

Для КП226-5; КП226-8 ... КП226-12

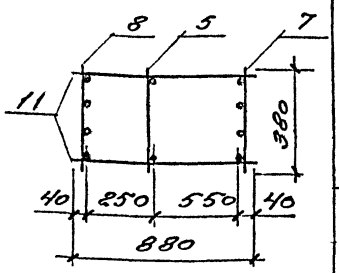

3-3

Для КП226-5; КП226-8 ... КП226-12; КП226-18 ... КП226-20

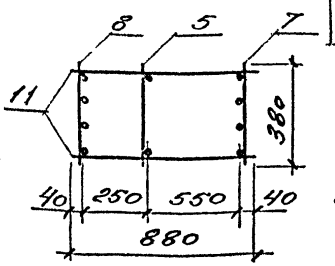

Марка каркаса	Поз.	Наименование	Кол.	Обозначение документа	Масса каркаса, кг
КП226-1	1	сетка С2	1	1.424.1-5.4/87-165	254,5
	2	С7	1	-166	
	3	С10	4	-167	
	4	каркас КР1-3	1	-127	
	5	КР28-11	1	1.424.1-5.11-121	
	6	КР9-10	1	1.424.1-5.4/87-137	
	7	КР28-2	1	-145	
	8	КР59-1	1	1.424.1-5.11-127	
	9	ф6AI l=580; 0,1 кг	20	без черт.	
	10	ф6AI l=500; 0,1 кг	6		
	11	ф6AI l=880; 0,2 кг	50	без черт.	
КП226-2		Поз. 1...5, 7...11 по КП226-1			268,5
	6	каркас КР9-12	1	1.424.1-5.4/87-137	
КП226-3		Поз. 1...5, 7...11 по КП226-1			276,6
	6	каркас КР9-13	1	1.424.1-5.4/87-137	

1. Арматура класса Вр-I по ГОСТ 6727-80; А-I по ГОСТ 5781-82

2. Продолжение спецификации см. л. 2

ГИП	Баннанова		
Разраб.	Петрова		
Исполн.	Николаева		
Провер.	Баннанова		
Н. контр.	Баннанова		

1.424.1-5.11-96

Каркас КП226-1 ... КП226-5; КП226-8 ... КП226-12; КП226-18 ... КП226-20

Стадия	Лист	Листов
Р	1	2

ЦНИИПромзданий

Инв. № подл. | Подпись и дата | Взам. инв. №

Марка каркаса	Поз	Наименование	Кол	Обозначение документа	Масса каркаса, кг
КП226-4		Поз 1 5, 7, 8, 10, 11 по КП226-1			295,4
	6	Каркас КР9-14	1	1.424.1-5 4/87-137	
	9	ф8АI ℓ=580, 0,2 кг	20	Без черт	
КП226-5		Поз. 1...5, 10 по КП226-1			287,9
	6	Каркас КР9-11	1	1.424.1-5.4/87-137	
	7	КР28-3	1	-145	
	8	КР59-6	1	1.424.1-5.11-127	
	9	ф5ВрI ℓ=580, 0,1 кг	24	Без черт	
	11	ф5ВрI ℓ=880; 0,1 кг	56	То же	
КП226-8		Поз 1...5, 10 по КП226-1			337,4
	6	Каркас КР9-12	1	1.424.1-5.4/87-137	
	7	КР28-4	1	-145	
	8	КР59-7	1	1.424.1-5.11-127	
	9	ф5ВрI ℓ=580; 0,1 кг	20	Без черт	
	11	ф5ВрI ℓ=880, 0,1 кг	50	То же	
КП226-9		Поз. 1...5, 9, 10 по КП226-1			348,7
	6	Каркас КР9-13	1	1.424.1-5.4/87-137	
	7	КР28-4	1	-145	
	8	КР59-7	1	1.424.1-5.11-127	
	11	ф5ВрI ℓ=880, 0,1 кг	50	Без черт	
КП226-10		Поз. 1...5, 10 по КП226-1			367,7
	6	Каркас КР9-14	1	1.424.1-5.4/87-137	
	7	КР28-4	1	-145	
	8	КР59-7	1	1.424.1-5.11-127	
	9	ф8АI ℓ=580, 0,2 кг	20	Без черт	
	11	ф5ВрI ℓ=880, 0,1 кг	50	То же	

Марка каркаса	Поз	Наименование	Кол	Обозначение документа	Масса каркаса, кг
КП226-11		Поз 1.. 5, 9, 10, 11 по КП226-1			401,2
	6	Каркас КР9-13	1	1.424.1-5.4/87-137	
	7	КР28-5	1	-145	
	8	КР59-8	1	1.424.1-5.11-127	
КП226-12		Поз. 1...5, 10, 11 по КП226-1			420,3
	6	Каркас КР9-14	1	1.424.1-5.4/87-137	
	7	КР28-5	1	-145	
	8	КР59-8	1	1.424.1-5.11-127	
	9	ф8АI ℓ=580; 0,2 кг	20	Без черт	
КП226-18		Поз. 1...5, 9, 10, 11 по КП226-1			346,4
	6	Каркас КР9-13	1	1.424.1-5.4/87-137	
	7	КР28-8	1	-145	
	8	КР59-15	1	1.424.1-5.11-127	
КП226-19		Поз. 1...5, 10, 11 по КП226-1			365,2
	6	Каркас КР9-14	1	1.424.1-5.4/87-137	
	7	КР28-8	1	-145	
	8	КР59-16	1	1.424.1-5.11-127	
	9	ф8АI ℓ=580, 0,2 кг	20	Без черт	
КП226-20		Поз. 1...5, 10, 11 по КП226-1			384,7
	6	Каркас КР9-15	1	1.424.1-5.4/87-137	
	7	КР28-8	1	-145	
	8	КР59-15	1	1.424.1-5.11-127	
	9	ф8АI ℓ=580; 0,2 кг	20	Без черт	

Инв. № подл. | Подпись и дата | Взам. инв. №

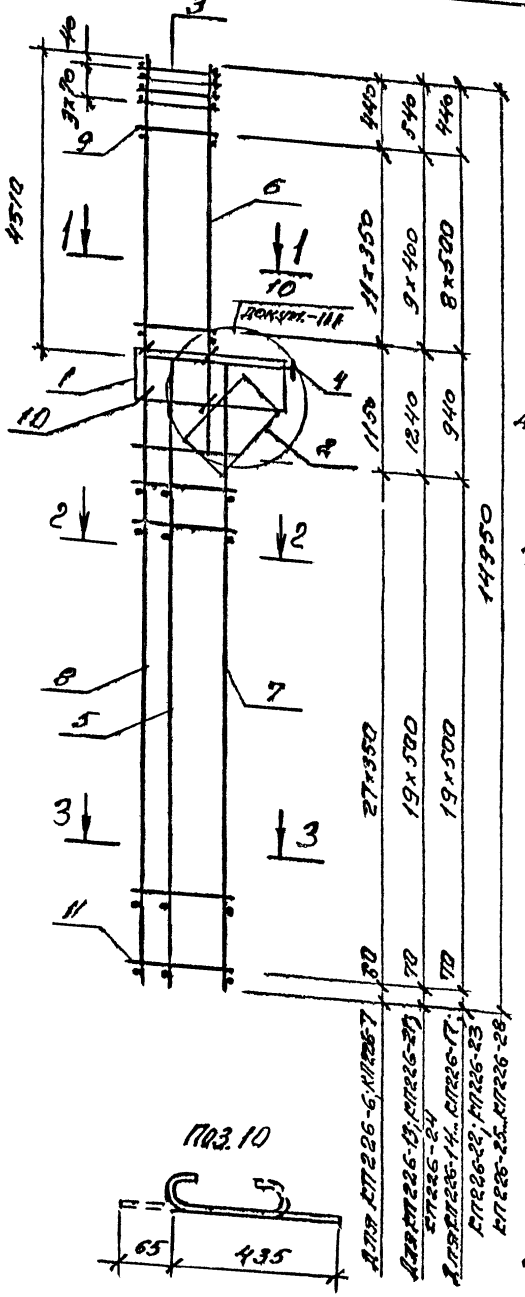
3
4510
1
2
3
4
5
6
7
8
9
10
11
Докум. №
4510
4510
4510

Марка каркаса	Поз	Наименование	Кол.	Обозначение документа	Масса каркаса кг
КП226-16		Поз. 1...5, 10 по КП226-6			601,4
	6	Каркас КР9-14	1	1.424.1-5.4/87-137	
	7	КР28-7	1	-145	
	8	КР59-10	1	1.424.1-5.11-127	
	9	ф8 AI ℓ=580; 0,2 кг	18	Без черт.	
	11	ф8 AI ℓ=880; 0,4 кг	40	То же	
КП226-17		Поз. 1...5, 10 по КП226-6			620,9
	6	Каркас КР9-15	1	1.424.1-5.4/87-137	
	7	КР28-7	1	-145	
	8	КР59-10	1	1.424.1-5.11-127	
	9	ф8 AI ℓ=580; 0,2 кг	18	Без черт.	
	11	ф8 AI ℓ=880; 0,4 кг	40	То же	
КП226-21		Поз. 1...6, 10 по КП226-6			422,9
	7	Каркас КР28-9	1	1.424.1-5.4/87-145	
	8	КР59-16	1	1.424.1-5.11-127	
	9	ф8 AI ℓ=580; 0,2 кг	20	Без черт.	
	11	ф8 AI ℓ=880; 0,4 кг	40	То же	
КП226-22		Поз. 1...5, 10 по КП226-6			449,3
	6	Каркас КР9-14	1	1.424.1-5.4/87-137	
	7	КР28-9	1	-145	
	8	КР59-16	1	1.424.1-5.11-127	
	9	ф8 AI ℓ=580; 0,2 кг	18	Без черт.	
	11	ф8 AI ℓ=880; 0,4 кг	40	То же	
КП226-23		Поз. 1...5, 10 по КП226-6			458,7
	6	Каркас КР9-15	1	1.424.1-5.4/87-137	
	7	КР28-9	1	-145	
	8	КР59-16	1	1.424.1-5.11-127	
	9	ф8 AI ℓ=580; 0,2 кг	18	Без черт.	
	11	ф8 AI ℓ=880; 0,4 кг	40	То же	

Марка каркаса	Поз.	Наименование	Кол.	Обозначение документа	Масса каркаса, кг
КП226-24		Поз. 1...6, 10 по КП226-6			496,3
	7	Каркас КР28-10	1	1.424.1-5.4/87-145	
	8	КР59-17	1	1.424.1-5.11-127	
	9	ф8 AI ℓ=580; 0,2 кг	20	Без черт.	
	11	ф8 AI ℓ=880; 0,4 кг	40	То же	
КП226-25		Поз. 1...5, 10 по КП226-6			512,6
	6	Каркас КР9-14	1	1.424.1-5.4/87-137	
	7	КР28-10	1	-145	
	8	КР59-17	1	1.424.1-5.11-127	
	9	ф8 AI ℓ=580; 0,2 кг	18	Без черт.	
	11	ф8 AI ℓ=880; 0,4 кг	40	То же	
КП226-26		Поз. 1...5, 10 по КП226-6			532,1
	6	Каркас КР9-15	1	1.424.1-5.4/87-137	
	7	КР28-10	1	-145	
	8	КР59-17	1	1.424.1-5.11-127	
	9	ф8 AI ℓ=580; 0,2 кг	18	Без черт.	
	11	ф8 AI ℓ=880; 0,4 кг	40	То же	
КП226-27		Поз. 1...5, 10 по КП226-6			622,2
	6	Каркас КР9-14	1	1.424.1-5.4/87-137	
	7	КР28-12	1	1.424.1-5.11-121	
	8	КР59-18	1	-127	
	9	ф8 AI ℓ=580; 0,2 кг	18	Без черт.	
	11	ф8 AI ℓ=880; 0,4 кг	40	То же	
КП226-28		Поз. 1...5, 10 по КП226-6			641,7
	6	Каркас КР9-15	1	1.424.1-5.4/87-137	
	7	КР28-12	1	1.424.1-5.11-121	
	8	КР59-18	1	-127	
	9	ф8 AI ℓ=580; 0,2 кг	18	Без черт.	
	11	ф8 AI ℓ=880; 0,4 кг	40	То же	

Инв. № подл. | Подпись и дата | Взам. инв. №

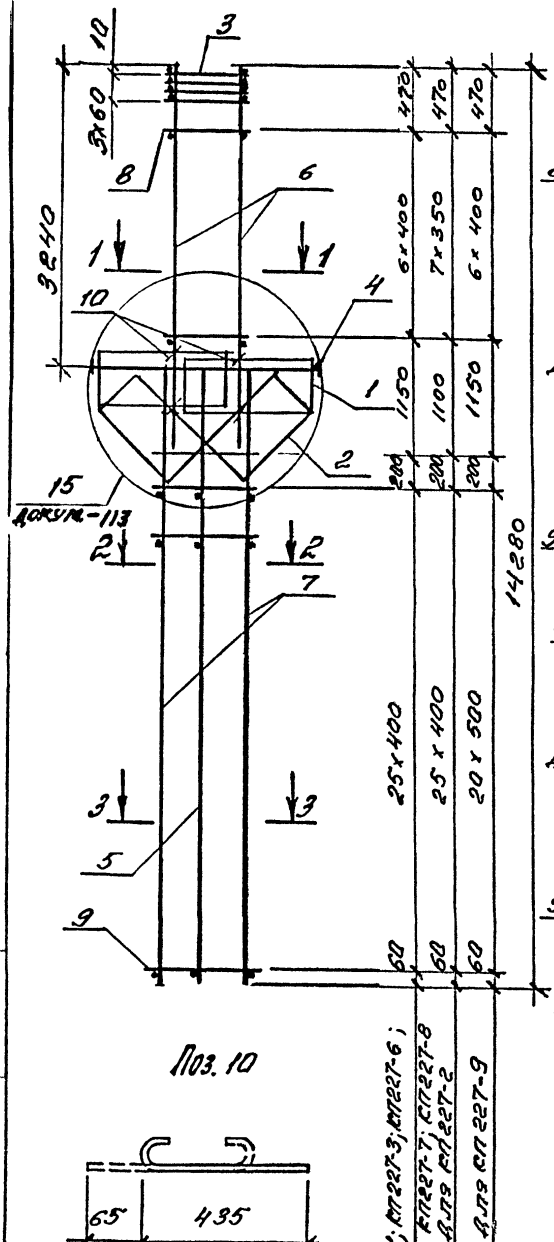

Поз. 10

1-1
Для КП227-1

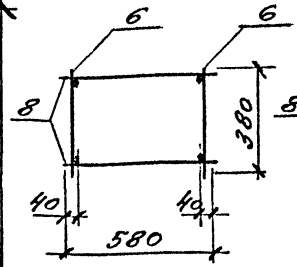

1-1
Для КП227-2, КП227-3; КП227-6,... КП227-9

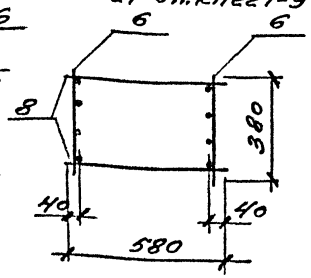

2-2
Для КП227-1; КП227-2; КП227-3; КП227-8; КП227-9

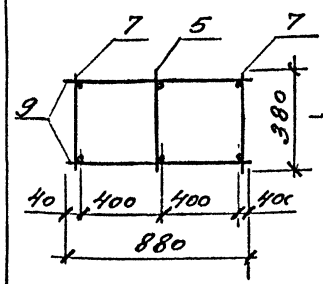

2-2
Для КП227-6; КП227-7

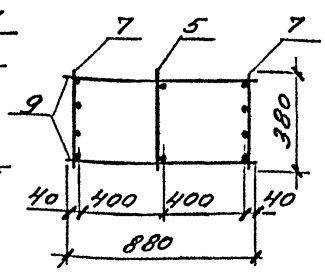

3-3
Для КП227-1; КП227-2; КП227-3

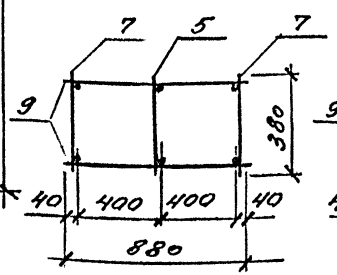

3-3
Для КП227-6,... КП227-9

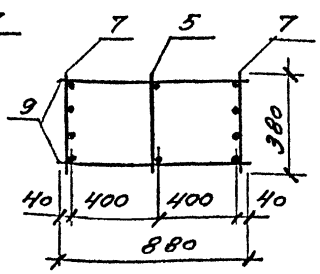

Арматура класса Вр-I по ГОСТ 6727-80; А-I по ГОСТ 5781-82

Марка каркаса	Поз.	Наименование	Кол.	Обозначение документа	Масса каркаса, кг
КП227-1	1	Сетка С2	2	1.424.1-5.4/87-165	284,2
	2	С5	2	-166	
	3	С11	4	-167	
	4	Каркас КР2-1	1	-131	
	5	КР30-12	1	1.424.1-5.11-121	
	6	КР5-10	2	1.424.1-5.4/87-133	
	7	КР30-2	2	-147	
	8	Ф6 AI ℓ=580; 0,1 кг	14	Без черт.	
	9	Ф6 AI ℓ=880; 0,2кг	54	То же	
	10	Ф6 AI ℓ=500; 0,1 кг	8		
КП227-2		Поз. 1...5, 7, 9, 10 по КП227-1			289,1
	6	Каркас КР5-12	2	1.424.1-5.4/87-133	
	8	Ф5Вр I ℓ=580; 0,1 кг	16	Без черт.	
КП227-3		Поз. 1...5, 7, 9, 10 по КП227-1			302,2
	6	Каркас КР5-13	2	1.424.1-5.4/87-133	
	8	Ф5Вр I ℓ=580; 0,1 кг	14	Без черт.	
КП227-6		Поз. 1...5, 10 по КП227-1			383,6
	6	Каркас КР5-13	2	1.424.1-5.4/87-133	
	7	КР30-4	2	-147	
	8	Ф5Вр I ℓ=580; 0,1 кг	14	Без черт.	
	9	Ф5Вр I ℓ=880; 0,1 кг	54	То же	
КП227-7		Поз. 1...5, 8, 9, 10 по КП227-1			449,7
	6	Каркас КР5-14	2	1.424.1-5.4/87-133	
	7	КР30-5	2	-147	
КП227-8		Поз. 1...5, 9, 10 по КП227-1			375,5
	6	Каркас КР5-13	2	1.424.1-5.4/87-133	
	7	КР30-8	2	-147	
	8	Ф5Вр I ℓ=580; 0,1 кг	14	Без черт.	
КП227-9		Поз. 1...5, 10 по КП227-1			456,1
	6	Каркас КР5-14	2	1.424.1-5.4/87-133	
	7	КР30-9	2	-147	
	8	Ф5Вр I ℓ=580; 0,1 кг	14	Без черт.	
	9	Ф6 AI ℓ=880; 0,2 кг	44	То же	

Инв. № подл. | Подпись и дата | Взам. инв. №

ГИП	Баранова	
Разраб.	Петрова	
Н.контр.	Николаева	
Провер.	Баранова	
Н.контр.	Баранова	

1.424.1-5.11-98

Каркас КП227-1; КП227-2; КП227-3; КП227-6... КП227-9

Стадия	Лист	Листов
Р		1

ЦНИИпромзданий

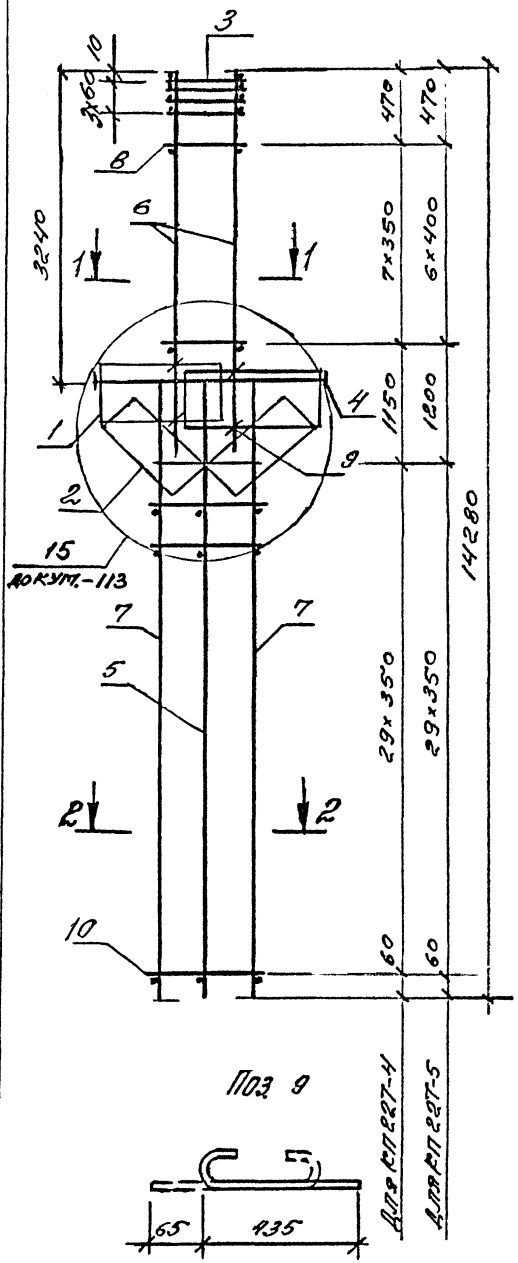

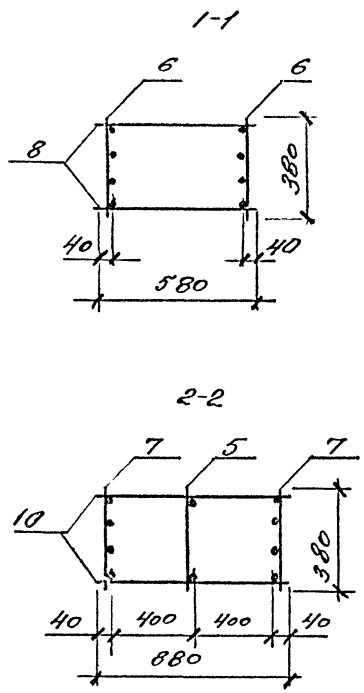

Марка каркаса	Поз.	Наименование	Кол.	Обозначение документа	Масса каркаса, кг
КП227-4	1	Сетка С2	2	1.424.1-5.4/87-165	329,9
	2	С5	2	-166	
	3	С11	4	-167	
	4	Каркас КР2-1	1	-131	
	5	КР30-12	1	1.424.1-5.11-121	
	6	КР5-12	2	1.424.1-5.4/87-133	
	7	КР30-3	2	-147	
	8	ф5ВрI ℓ=580; 0,1кг	16	БЕЗ ЧЕРТ.	
	9	ф6АI ℓ=500; 0,1кг	8		
	10	ф5ВрI ℓ=880; 0,1кг	60	БЕЗ ЧЕРТ	
КП227-5		Поз. 1...5, 7, 9, 10 по КП227-4			348,6
	6	Каркас КР5-13	2	1.424.1-5.4/87-133	
	8	ф5ВрI ℓ=580; 0,1кг	14	БЕЗ ЧЕРТ	

Арматура класса Вр-I по ГОСТ 6727-80;
А-I по ГОСТ 5781-82

			1.424.1-5.11-99	
ГИП	Бажанова		Каркас КП227-4; КП227-5	Стадия: Р; Лист; Листов: 1
Разраб.	Петрова			
Исполн.	Николаева			
Провер.	Бажанова			ЦНИИпромзданий
Н.контр.	Бажанова			

Инв. № подл. Подпись и дата Взам. инв. №

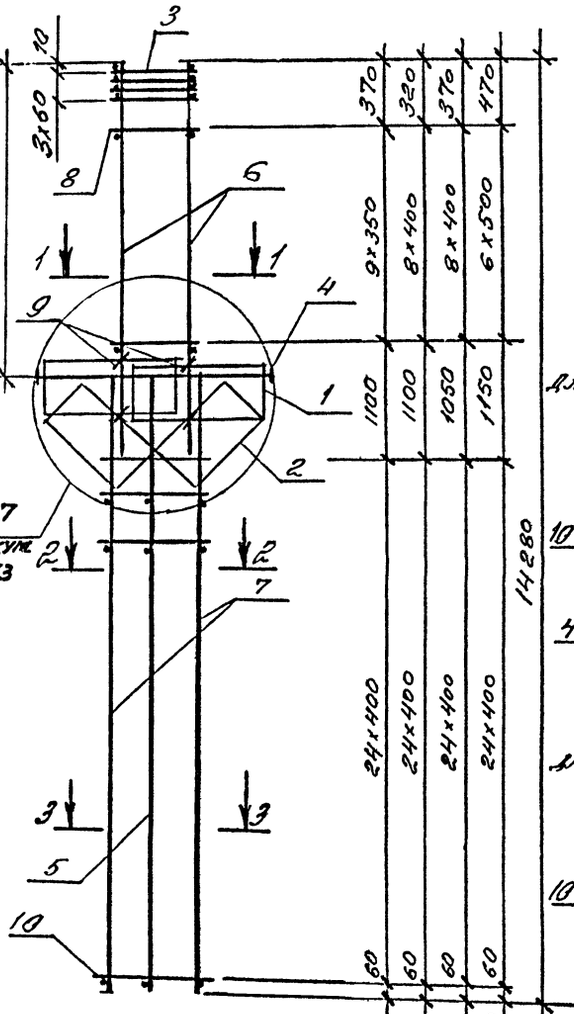

Поз. 8

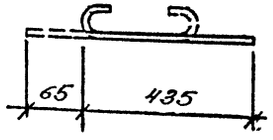

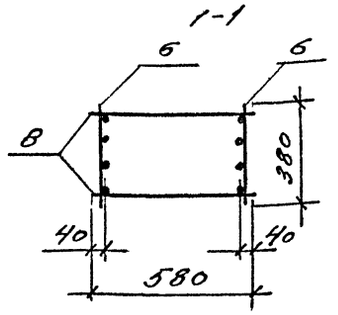

2-2
для КП228-1...КП228-4; КП228-13

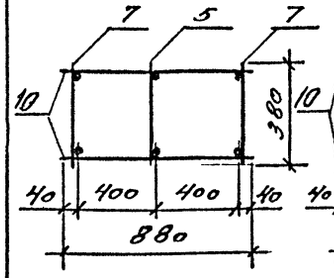

2-2
для КП228-10

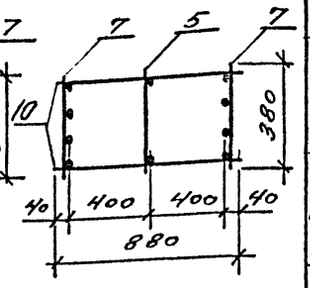

3-3
для КП228-1...КП228-4

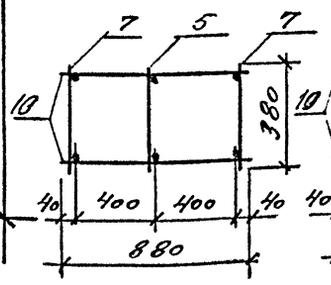

3-3
для КП228-10, КП228-13

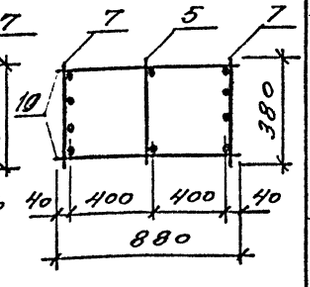

Арматура класса Вр-I по ГОСТ 6727-80
А-I по ГОСТ 5781-82

Марка каркаса	Поз	Наименование	Кол	Обозначение документа	Масса каркаса, кг
КП228-1	1	Сетка С2	2	1.424.1-5.4/87-165	294,4
	2	С5	2	-166	
	3	С11	4	-167	
	4	Каркас КР2-2	1	-132	
	5	КР28-11	1	1.424.1-5.11-121	
	6	КР7-12	2	1.424.1-5.4/87-135	
	7	КР28-2	2	-145	
	8	ф5 Вр I ℓ=580, 0,1 кг	20	Без черт	
	9	ф6 А I ℓ=500; 0,1 кг	8		
	10	ф6 А I ℓ=880; 0,2 кг	50	Без черт	
КП228-2		Поз 1...5, 7, 9, 10 по КП228-1			309,2
	6	Каркас КР7-13	2	1.424.1-5.4/87-135	
	8	ф5 Вр I ℓ=580, 0,1 кг	18	Без черт	
КП228-3		Поз. 1...5, 7, 9, 10 по КП228-1			328,4
	6	Каркас КР7-14	2	1.424.1-5.4/87-135	
	8	ф6 А I ℓ=580; 0,1 кг	18	Без черт	
КП228-4		Поз. 1...5, 7, 9, 10 по КП228-1			358,2
	6	Каркас КР7-15	2	1.424.1-5.4/87-135	
	8	ф8 А I ℓ=580, 0,2 кг	14	Без черт	
КП228-10		Поз. 1...5, 9 по КП228-1			434,7
	6	Каркас КР7-15	2	1.424.1-5.4/87-135	
	7	КР28-4	2	-145	
	8	ф8 А I ℓ=580; 0,2 кг	14	Без черт	
	10	ф5 Вр I ℓ=880; 0,1 кг	50	То же	
КП228-13		Поз. 1...5, 9, 10 по КП228-1			429,0
	6	Каркас КР7-15	2	1.424.1-5.4/87-135	
	7	КР28-8	2	-145	
	8	ф8 А I ℓ=580; 0,2 кг	14	Без черт	

ГИП	Банданова		
Разраб	Петрова		
Исполн	Николаева		
Провер	Банданова		
Н.контр	Банданова		

1.424.1-5.11-100

Каркас КП228-1... КП228-4; КП228-10; КП228-13

Стадия	Лист	Листов
Р		1

ЦНИИПромзданий

Инв. № подл. | Подпись и дата | Взам. инв. №

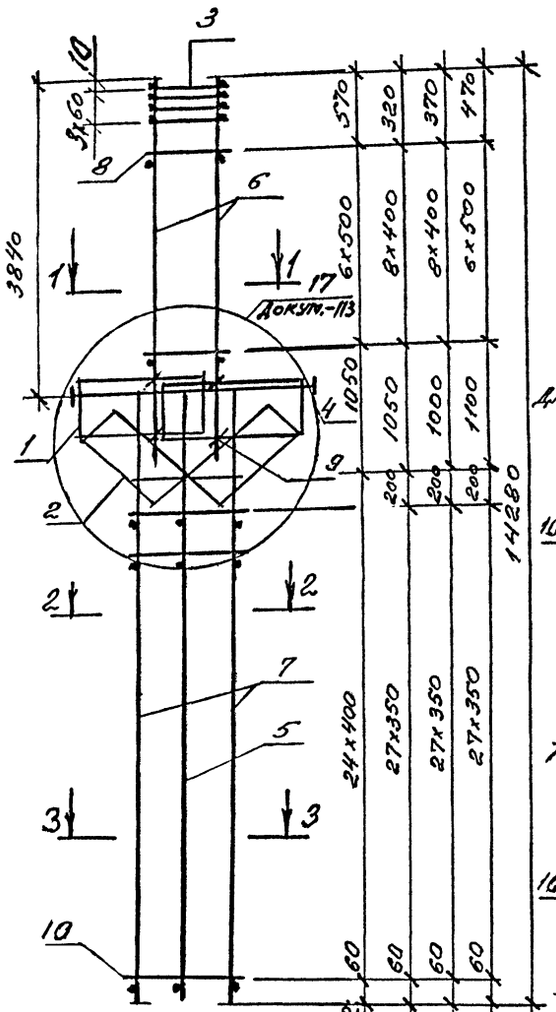

Поз. 9

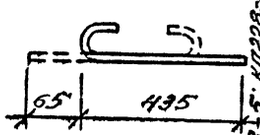

Для КП228-5; КП228-14 — Для КП228-6 — Для КП228-7 — Для КП228-8

1-1

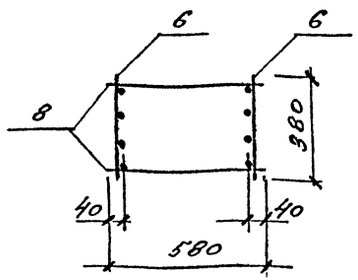

2-2
Для КП228-5; КП228-14

2-2
Для КП228-6; КП228-7; КП228-8; КП228-11; КП228-12

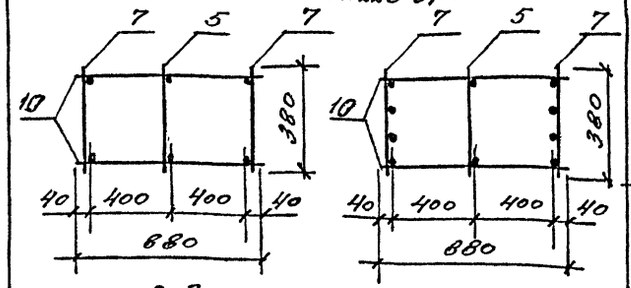

3-3

3-3

Только для КП228-5

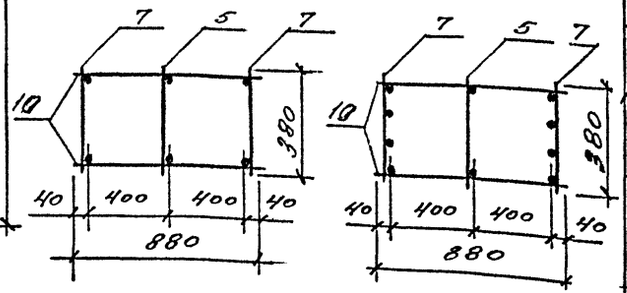

Арматура класса Вр-I по ГОСТ 6727-80;
А-I по ГОСТ 5781-82*

Марка каркаса	Поз.	Наименование	Кол.	Обозначение документа	Масса каркаса, кг
КП228-5	1	Сетка С2	2	1.424.1-5.4/87-165	393,3
	2	С5	2	-166	
	3	С11	4	-167	
	4	Каркас КР2-2	1	-132	
	5	КР28-11	1	1.424.1-5.11-121	
	6	КР7-16	2	1.424.1-5.4/87-135	
	7	КР28-2	2	-145	
	8	ф8АI ℓ=580; 0,1 кг	14	Без черт.	
	9	ф6АI ℓ=500; 0,1 кг	8		
	10	ф6АI ℓ=880; 0,2 кг	50	Без черт.	
КП228-6		Поз. 1...5,9 по КП228-5			347,9
	6	Каркас КР7-13	2	1.424.1-5.4/87-135	
	7	КР28-3	2	-145	
	8	ф5ВрI ℓ=580; 0,1 кг	18	Без черт.	
	10	ф5ВрI ℓ=880; 0,1 кг	58	То же	
КП228-7		Поз. 1...5,9 по КП228-5			366,7
	6	Каркас КР7-14	2	1.424.1-5.4/87-135	
	7	КР28-3	2	-145	
	8	ф6АI ℓ=580; 0,1 кг	18	Без черт.	
	10	ф5ВрI ℓ=880; 0,1 кг	58	То же	
КП228-8		Поз. 1...5,8,9 по КП228-5			396,9
	6	Каркас КР7-15	2	1.424.1-5.4/87-135	
	7	КР28-3	2	-145	
	10	ф5ВрI ℓ=880; 0,1 кг	58	Без черт.	
КП228-11		Поз. 1...6,8,9 по КП228-5			469,8
	7	Каркас КР28-4	2	1.424.1-5.4/87-145	
	10	ф5ВрI ℓ=880; 0,1 кг	50	Без черт.	
КП228-12		Поз. 1...6,8,9,10 по КП228-5			517,9
	7	Каркас КР28-6	2	1.424.1-5.4/87-145	
КП228-14		Поз. 1...6,8,9,10 по КП228-5			464,1
	7	Каркас КР28-8	2	1.424.1-5.4/87-145	

Инв.№ подл. | Подпись и дата | Взам.инв.№

ГИП	Бананова		
Разраб.	Петрова		
Исполн.	Николаева		
Провер.	Бананова		
Н. контр.	Бананова		

1.424.1-5.11-101

Каркас КР228-5... КР228-8; КР228-11; КР228-12; КР228-14

Стадия	Лист	Листов
Р		1

ЦНИИпромзданий

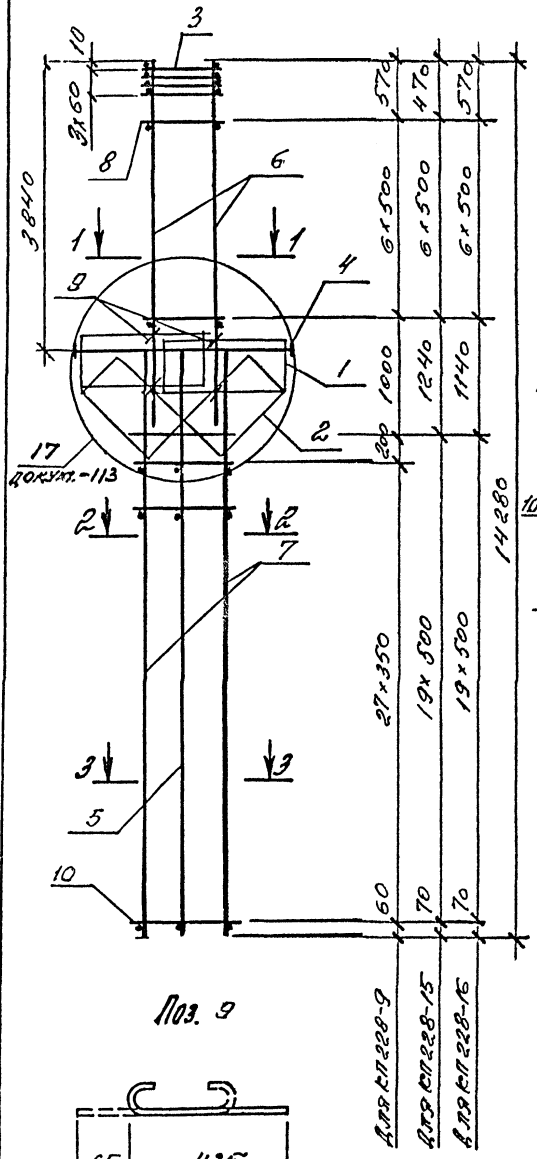

Поз. 9

1-1

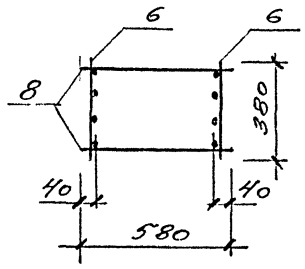

2-2
для КП228-15; КП228-16

2-2
для КП228-9

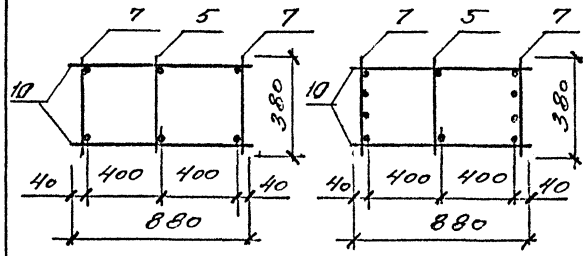

3-3

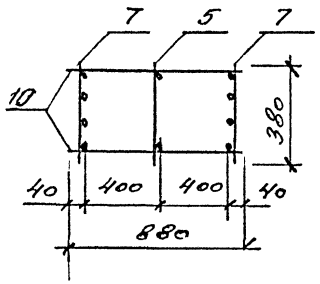

Марка каркаса	Поз.	Наименование	Кол.	Обозначение документа	Масса каркаса, кг
КП228-9	1	Сетка С2	2	1.424.1-5.4/87-165	432,0
	2	С5	2	-166	
	3	С11	4	-167	
	4	Каркас КР2-2	1	-131	
	5	КР28-11	1	1.424.1-5.11-121	
	6	КР7-16	2	1.424.1-5.4/87-135	
	7	КР28-3	2	-145	
	8	ф8АI ℓ=580; 0,2кг	14	Без черт.	
	9	ф6АI ℓ=500; 0,1кг	8		
	10	ф5ВрI ℓ=880; 0,1кг	58	Без черт.	
КП228-15		Поз. 1...5, 8, 9 по КП228-9			489,9
	6	Каркас КР7-15	2	1.424.1-5.4/87-135	
	7	КР28-9	2	-145	
	10	ф8АI ℓ=880; 0,4 кг	40	Без черт.	
КП228-16		Поз 1...6, 8, 9 по КП228-9			524,8
	7	Каркас КР28-9	2	1.424.1-5.4/87-145	
	10	ф8АI ℓ=880; 0,4кг	40	Без черт.	

Арматура класса Вр-I по ГОСТ 6727-80;
А-I по ГОСТ 5781-82.

ГИП	Баранова		1.424.1-5.11-102
Разраб.	Петрова		Каркас КР228-9; КР228-15; КП228-16
Исполн.	Николаева		Стадия: Р; Лист: ; Листов: 1
Н.контр.	Баранова		ЦНИИпромзданий
Гл.инж.	Баранова		

Инв.№ подл. | Подпись и дата | Взам.инв.№

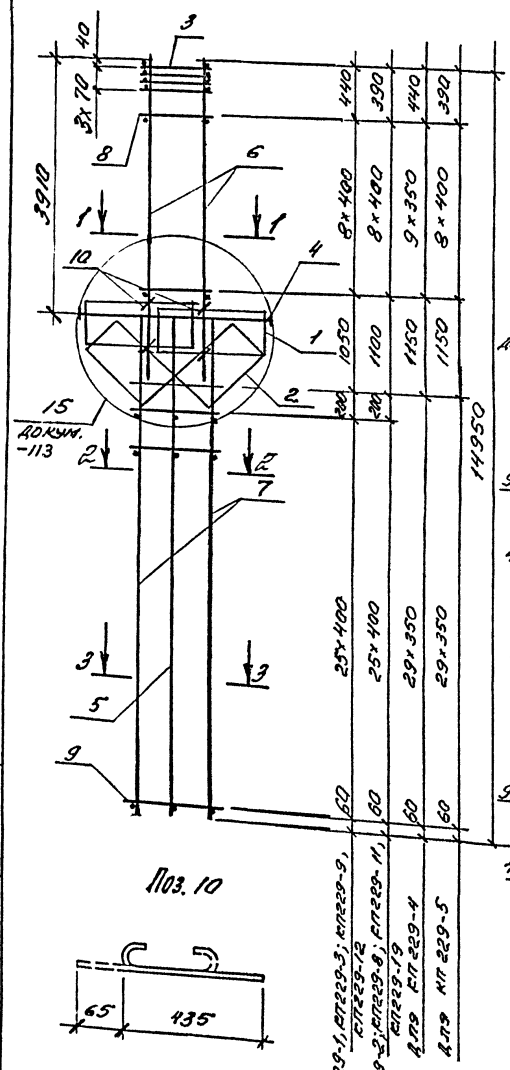

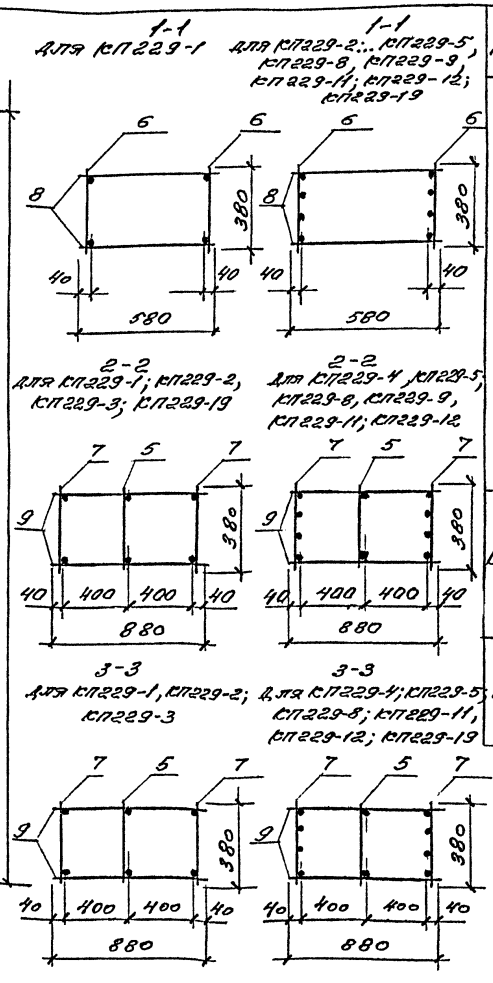

Поз. 10

Марка каркаса	Поз	Наименование	Кол	Обозначение документа	Масса каркаса, кг
КП229-1	1	Сетка С2	2	1.424.1-5.4/87-165	291,3
	2	С5	2	-166	
	3	С10	4	-167	
	4	Каркас КР2-1	1	-131	
	5	КР30-12	1	1.424.1-5.11-121	
	6	КР7-10	2	1.424.1-5.4/87-135	
	7	КР30-2	2	-147	
	8	ф6АI ℓ=580, 0,1 кг	18	Без черт	
	9	ф6АI ℓ=880, 0,2 кг	54	То же	
	10	ф6АI ℓ=500, 0,1 кг	8		
КП229-2		Поз 1...5,7,9,10 по КП229-1			308,7
	6	Каркас КР7-13	2	1.424.1-5.4/87-135	
	8	ф5ВрI ℓ=580, 0,1 кг	18		
КП229-3		Поз. 1...5,7...10 по КП229-1			330,1
	6	Каркас КР7-14	2	1.424.1-5.4/87-135	

1. Арматура класса Вр-I по ГОСТ 6727-80; А-I по ГОСТ 5781-82

2. Продолжение спецификации см. л. 2

ГИП	Башанова		
Разраб.	Петрова		
Исполн	Николаева		
Провер	Башанова		
Н контр	Башанова		

1.424.1-5.11-103

Каркас КП229-1...КП229-5, КП229-8, КП229-9; КП229-11; КП229-12; КП229-19

Стадия	Лист	Листов
Р	1	2

ЦНИИпромзданий

Инв. № подл. | Подпись и дата | Взам. инв. №

Марка каркаса	Поз	Наименование	Кол	Обозначение документа	Масса каркаса, кг
КП229-4		Поз. 1...5,10 по КП229-1			337,4
	6	Каркас КР7-12	2	1.424.1-5.4/87-135	
	7	КР30-3	2	-147	
	8	ф5 ВрI ℓ=580, 0,1 кг	20	Без черт.	
	9	ф5 ВрI ℓ=880, 0,1 кг	60	То же	
КП229-5		Поз. 1...5,10 по КП229-1			352,1
	6	Каркас КР7-13	2	1.424.1-5.4/87-135	
	7	КР30-3	2	-147	
	8	ф5 ВрI ℓ=580; 0,1 кг	18	Без черт.	
	9	ф5 ВрI ℓ=880, 0,1 кг	60	То же	
КП229-8		Поз. 1...5,10 по КП229-1			388,8
	6	Каркас КР7-13	2	1.424.1-5.4/87-135	
	7	КР30-4	2	-147	
	8	ф5 ВрI ℓ=580; 0,1 кг	18	Без черт.	
	9	ф5 ВрI ℓ=880; 0,1 кг	54	То же	

Марка каркаса	Поз	Наименование	Кол	Обозначение документа	Масса каркаса, кг
КП229-9		Поз 1...5,8,10 по КП229-1			411,0
	6	Каркас КР7-14	2	1.424.1-5.4/87-135	
	7	КР30-4	2	-147	
	9	ф5 ВрI ℓ=880; 0,1 кг	54	Без черт	
КП229-11		Поз. 1...5,9,10 по КП229-1			443,4
	6	Каркас КР7-13	2	1.424.1-5.4/87-135	
	7	КР30-5	2	-147	
	8	ф5 ВрI ℓ=580; 0,1 кг	18	Без черт	
КП229-12		Поз. 1...5,8,9,10 по КП229-1			462,1
	6	Каркас КР7-14	2	1.424.1-5.4/87-135	
	7	КР30-5	2	-147	
КП229-19		Поз. 1...5,9,10 по КП229-1			384,7
	6	Каркас КР7-13	2	1.424.1-5.4/87-135	
	7	КР30-8	2	-147	
	8	ф5 ВрI ℓ=580; 0,1 кг	18	Без черт.	

Инв. № подл. | Подпись и дата | Взам. инв. №

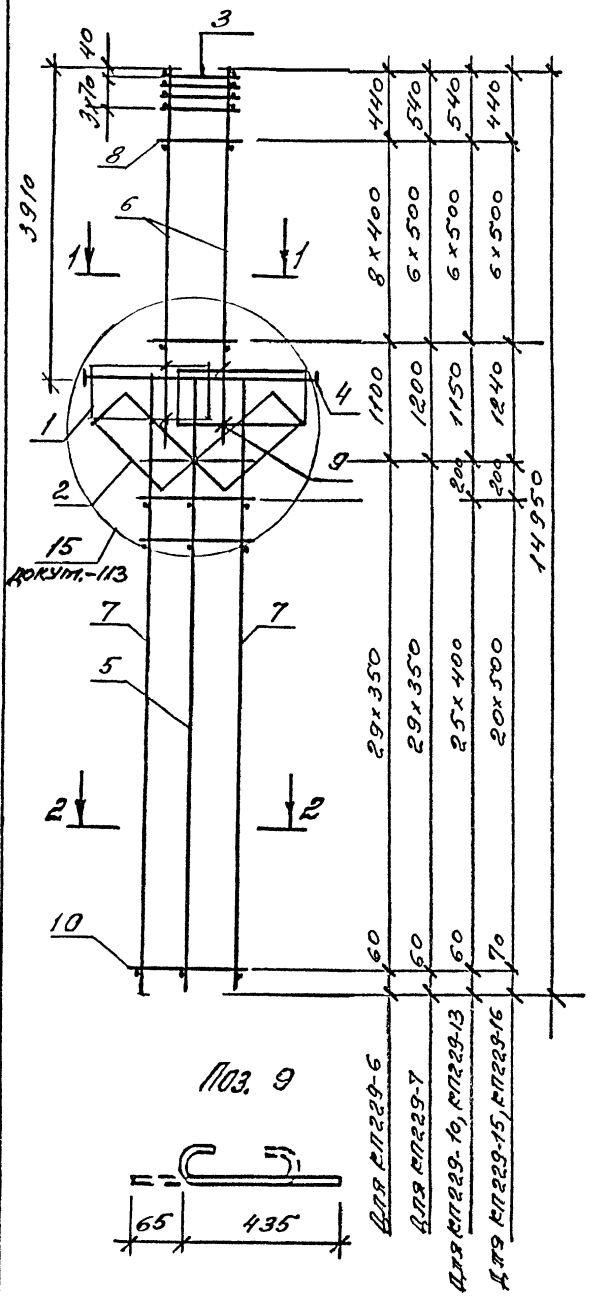

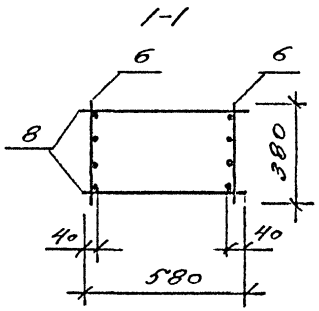

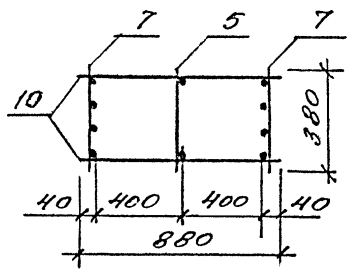

Поз. 9

Марка каркаса	Поз	Наименование	Кол	Обозначение документа	Масса каркаса, кг
КП229-6	1	Сетка С2	2	1.424.1-5.4/87-165	379,9
	2	С5	2	-166	
	3	С10	4	-167	
	4	Каркас КР2-1	1	-131	
	5	КР30-12	1	1.424.1-5.11-121	
	6	КР7-14	2	1.424.1-5.4/87-135	
	7	КР30-3	2	-147	
	8	ф6АI ℓ=580; 0,1кг	18	Без черт.	
	9	ф6АI ℓ=500, 0,1кг	8		
	10	ф5ВрI ℓ=880; 0,1кг	60	Без черт.	
КП229-7		Поз.1...5,7,9,10 по КП229-6			401,1
	6	Каркас КР7-15	2	1.424.1-5.4/87-135	
	8	ф8АI ℓ=580; 0,2кг	14	Без черт.	
КП229-10		Поз 1...5,9 по КП229-6			437,8
	6	Каркас КР7-15	2	1.424.1-5.4/87-135	
	7	КР30-4	2	-147	
	8	ф8АI ℓ=580; 0,2кг	14	Без черт.	
	10	ф5ВрI ℓ=880, 0,1кг	54	То же	
КП229-13		Поз. 1...5,9 по КП229-6			492,6
	6	Каркас КР7-15	2	1.424.1-5.4/87-135	
	7	КР30-5	2	-147	
	8	ф8АI ℓ=580; 0,2кг	14	Без черт.	
	10	ф6АI ℓ=880; 0,2кг	54	То же	
КП229-15		Поз 1...5,9 по КП229-6			575,1
	6	Каркас КР7-15	2	1.424.1-5.4/87-135	
	7	КР30-6	2	-147	
	8	ф8АI ℓ=580; 0,2кг	14	Без черт.	
	10	ф8АI ℓ=880; 0,4кг	44	То же	
КП229-16		Поз 1...5,9 по КП229-6			662,0
	6	Каркас КР7-15	2	1.424.1-5.4/87-135	
	7	КР30-7	2	-147	
	8	ф8АI ℓ=580; 0,2кг	14	Без черт.	
	10	ф8АI ℓ=880; 0,4 кг	44	То же	

1.424.1-5.11-104

ГИП	Баканова	
Разраб.	Петрова	
Исполн.	Николаева	
Провер.	Баканова	
Н. контр.	Баканова	

Каркас КП229-6; КП229-7; КП229-10; КП229-13; КП229-15; КП229-16

Стадия	Лист	Листов
Р		1

ЦНИИпромзданий

Инв. № подл. | Подпись и дата | Взам. инв. №

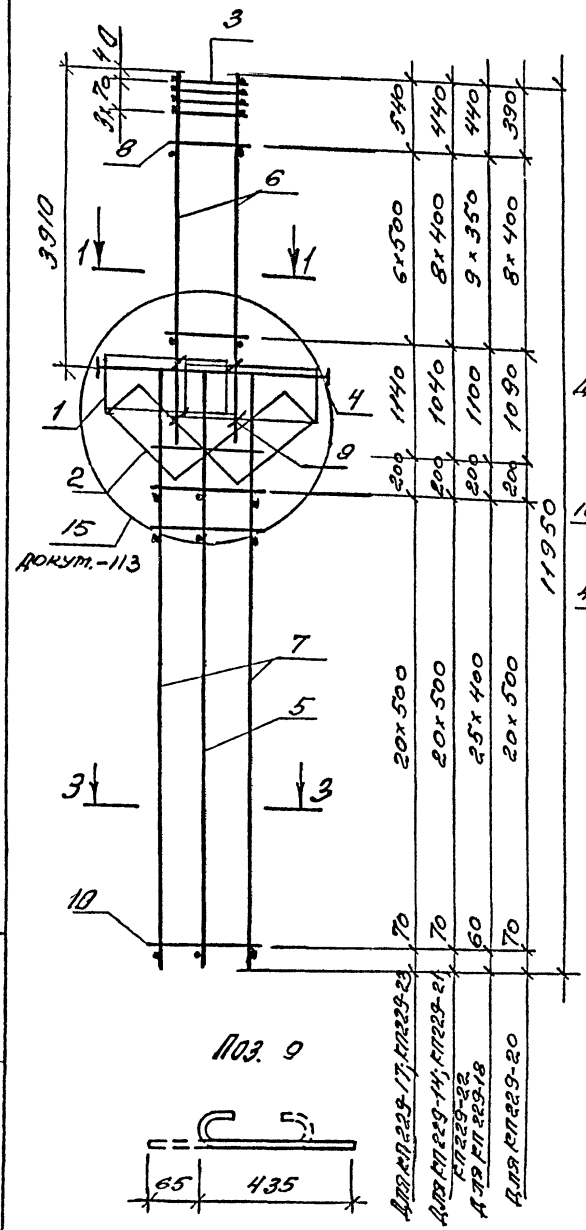

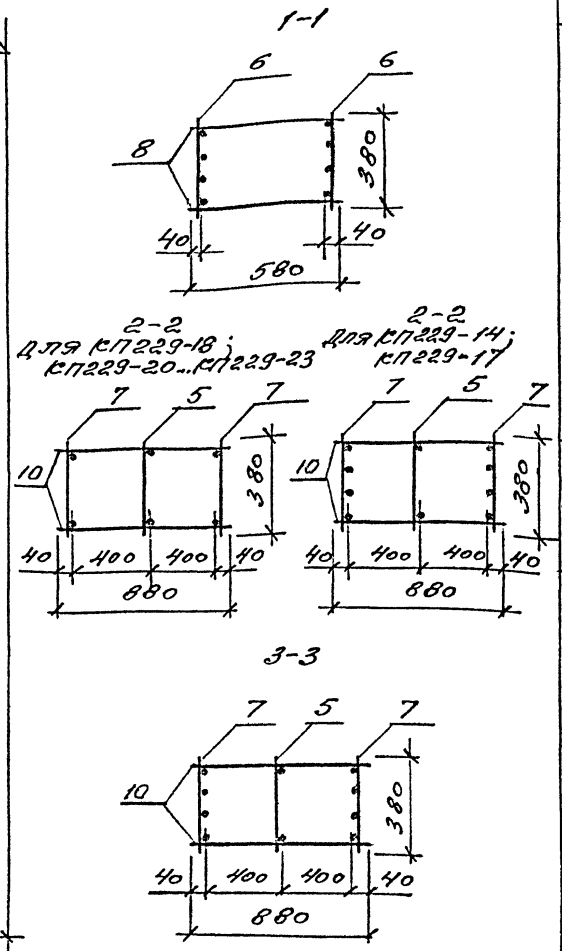

Арматура класса
Вр-I по ГОСТ 6727-80;
А-I по ГОСТ 5781-82

Поз. 9

Марка каркаса	Поз.	Наименование	Кол.	Обозначение документа	Масса каркаса, кг
КП229-14	1	Сетка С2	2	1.424.1-5.4/87-165	543,5
	2	С5	2	-166	
	3	С10	4	-167	
	4	Каркас КР2-1	1	-131	
	5	КР30-12	1	1.424.1-5.11 -121	
	6	КР7-14	2	1.424.1-5.4/87-135	
	7	КР30-6	2	-147	
	8	Ф6АI ℓ=580; 0,1кг	18	Без черт	
	9	Ф6АI ℓ=500; 0,1кг	8		
	10	Ф8АI ℓ=880; 0,4кг	44	Без черт.	
КП229-17		Поз. 1...5, 9, 10 по КП229-14			792,6
	6	Каркас КР7-15	2	1.424.1-5.4/87-135	
	7	КР30-13	2	-147	
	8	Ф8АI ℓ=580; 0,2кг	14	Без черт.	
КП229-18		Поз. 1...5, 9 по КП229-14			369,9
	6	Каркас КР7-12	2	1.424.1-5.4/87-135	
	7	КР30-8	2	-147	
	8	Ф5ВрI ℓ=580; 0,1кг	20	Без черт.	
	10	Ф6АI ℓ=880; 0,2кг	54	То же	
КП229-20		Поз. 1...5, 9, 10 по КП229-14			454,8
	6	Каркас КР7-13	2	1.424.1-5.4/87-135	
	7	КР30-9	2	-147	
	8	Ф5ВрI ℓ=580; 0,1кг	18	Без черт	
КП229-21		Поз. 1...6, 8, 9, 10 по КП229-14			473,6
	7	Каркас КР30-9	2	1.424.1-5.4/87-147	
КП229-22		Поз. 1...6, 8, 9, 10 по КП229-14			541,8
	7	Каркас КР30-10	2	1.424.1-5.4/87-147	
КП229-23		Поз. 1...5, 9, 10 по КП229-14			673,8
	6	Каркас КР7-15	2	1.424.1-5.4/87-135	
	7	КР30-11	2	-147	
	8	Ф8АI ℓ=580; 0,2кг	14		

ГИП	Бажанова	
Разраб.	Петрова	
Исполн.	Николаева	
Провер.	Бажанова	
Н. контр.	Бажанова	

1.424.1-5.11-105

Каркас
КП229-14; КП229-17;
КП229-18; КП229-20...КП229-23

Стадия	Лист	Листов
Р		1

ЦНИИпромзданий

Инв. № подл. | Подпись и дата | Взам. инв. №

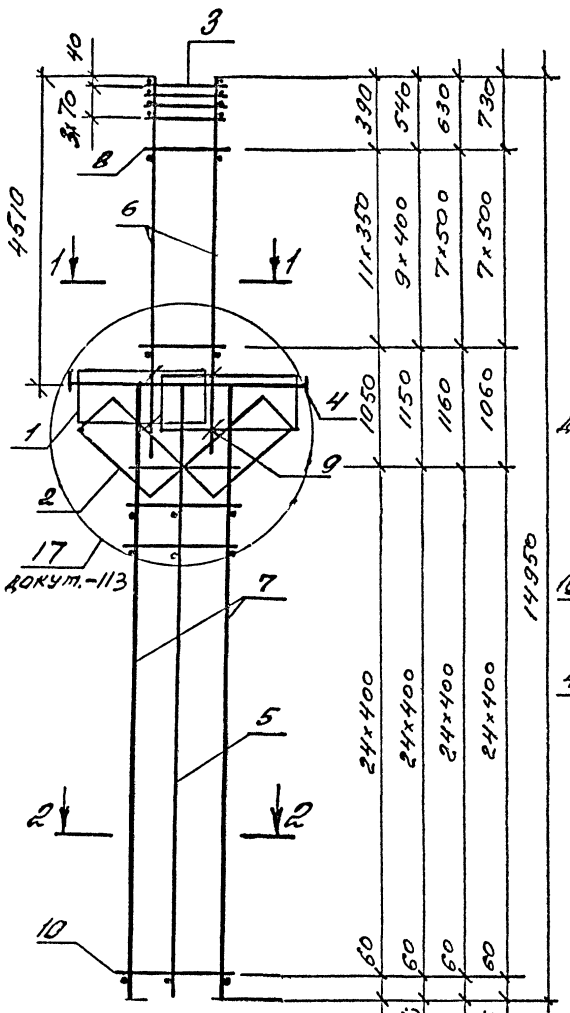

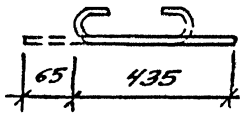

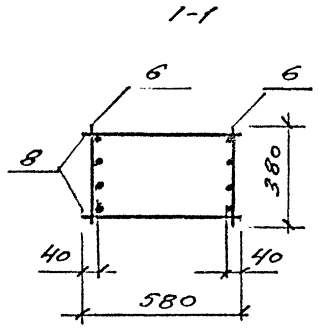

2-2
Для КП230-1...КП230-5

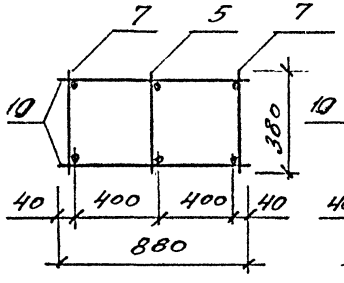

2-2
Для КП230-11...КП230-16

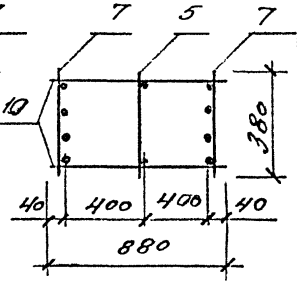

Марка каркаса	Поз.	Наименование	Кол.	Обозначение документа	Масса каркаса, кг
КП230-1	1	Сетка С2	2	1.424.1-5.4/87-165	301,8
	2	С5	2	-166	
	3	С10	4	-167	
	4	Каркас КР2-2	1	-132	
	5	КР28-11	1	1.424.1-5.11-121	
	6	КР9-11	2	1.424.1-5.4/87-137	
	7	КР28-2	2	-145	
	8	ф5 Вр I ℓ=580; 0,1 кг	24	Без черт.	
	9	ф6 AI ℓ=500; 0,1 кг	8		
	10	ф6 AI ℓ=880; 0,2 кг	50	Без черт.	
КП230-2		Поз. 1...5, 7, 9, 10 по КП230-1			318,4
	6	Каркас КР9-12	2	1.424.1-5.4/87-137	
	8	ф5 Вр I ℓ=580; 0,1 кг	20	Без черт.	

1. Арматура класса Вр-I по ГОСТ 6727-80; А-I по ГОСТ 5781-82

2. Продолжение спецификации см. л. 2

ГИП	Банникова		1.424.1-5.11-106
Разраб.	Петрова		Каркас КП230-1...КП230-5; КП230-11...КП230-16
Н.отдл.	Николаева		Стадия: Р; Лист: 1; Листов: 2
Провер.	Банникова		ЦНИИпромзданий
Н.контр.	Банникова		

Инв.№ подл. | Подпись и дата | Взам. инв.№

Марка каркаса	Поз	Наименование	Кол	Обозначение документа	Масса каркаса, кг
КП230-3		Поз. 1...5, 7, 9, 10 по КП230-1			339,4
	6	Каркас КР9-13	2	1.424.1-5.4/87-137	
	8	ф6АI ℓ=580, 0,1 кг	20	Без черт	
КП230-4		Поз. 1...5, 7, 9, 10 по КП230-1			373,6
	6	Каркас КР9-14	2	1.424.1-5.4/87-137	
	8	ф8АI ℓ=580, 0,2 кг	16	Без черт	
КП230-5		Поз 1...5, 7, 9, 10 по КП230-1			412,6
	6	Каркас КР9-15	2	1.424.1-5.4/87-137	
	8	ф8АI ℓ=580; 0,2 кг	16	Без черт.	
КП230-11		Поз 1...5, 9 по КП230-1			416,0
	6	Каркас КР9-13	2	1.424.1-5.4/87-137	
	7	КР28-4	2	-145	
	8	ф6АI ℓ=580; 0,1 кг	20	Без черт.	
	10	ф5ВрI ℓ=880; 0,1 кг	50	То же	
КП230-12		Поз. 1...5, 9 по КП230-1			450,0
	6	Каркас КР9-14	2	1.424.1-5.4/87-137	
	7	КР28-4	2	-145	
	8	ф8АI ℓ=580; 0,2 кг	16	Без черт.	
	10	ф5ВрI ℓ=880; 0,1 кг	50	То же	

Марка каркаса	Поз.	Наименование	Кол	Обозначение документа	Масса каркаса, кг
КП230-13		Поз. 1...5, 9 по КП230-1			489,1
	6	Каркас КР9-15	2	1.424.1-5.4/87-137	
	7	КР28-4	2	-145	
	8	ф8АI ℓ=580; 0,2 кг	16	Без черт	
	10	ф5ВрI ℓ=880, 0,1 кг	50	То же	
КП230-14		Поз. 1...5, 9, 10 по КП230-1			463,9
	6	Каркас КР9-13	2	1.424.1-5.4/87-137	
	7	КР28-5	2	-145	
	8	ф6АI ℓ=580; 0,1 кг	20	Без черт	
КП230-15		Поз. 1...5, 9, 10 по КП230-1			498,0
	6	Каркас КР9-14	2	1.424.1-5.4/87-137	
	7	КР28-5	2	-145	
	8	ф8АI ℓ=580, 0,2 кг	16	Без черт	
КП230-16		Поз. 1...5, 9, 10 по КП230-1			537,1
	6	Каркас КР9-15	2	1.424.1-5.4/87-137	
	7	КР28-5	2	-145	
	8	ф8АI ℓ=580; 0,2 кг	16	Без черт	

Инв. № подл. | Подпись и дата | Взам. инв. №

1.424.1-5.11-106

Лист 2

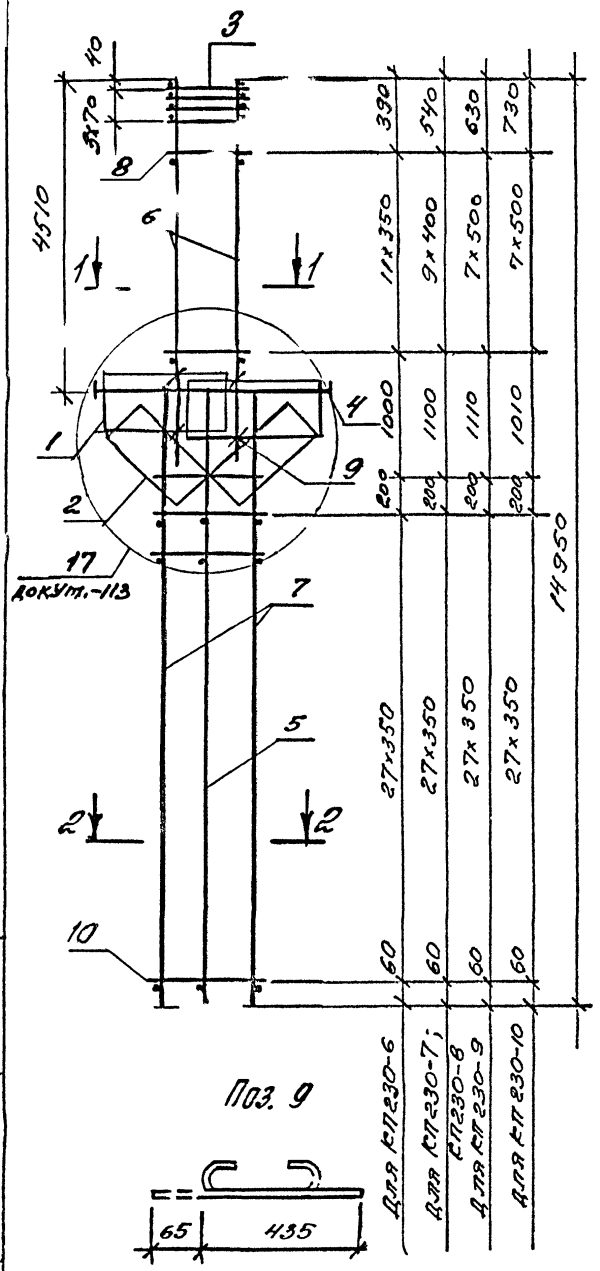

Поз. 9

1-1

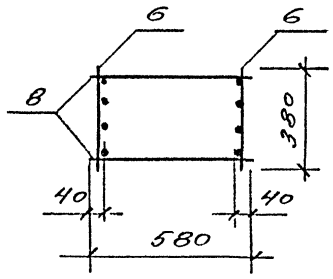

2-2

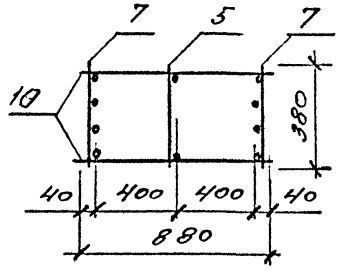

Марка каркаса	Поз.	Наименование	Кол	Обозначение документа	Масса каркаса, кг
КП230-6	1	Сетка С2	2	1.424.1-5 4/87-165	341,2
	2	С5	2	-166	
	3	С10	4	-167	
	4	Каркас КР2-2	1	-132	
	5	КР28-11	1	1.424.1-5.11 - 121	
	6	КР9-11	2	1.424.1-5.4/87-137	
	7	КР28-3	2	-145	
	8	Ф5ВрI ℓ=580, 0,1кг	24	Без черт.	
	9	Ф6АI ℓ=500; 0,1кг	8		
	10	Ф5ВрI ℓ=880; 0,1кг	58	Без черт.	
КП230-7		Поз 1...5, 7, 9, 10 по КП230-6			357,1
	6	Каркас КР9-12	2	1.424.1-5.4/87-137	
	8	Ф5ВрI ℓ=580; 0,1кг	20	Без черт.	
КП230-8		Поз.1...5, 7, 9, 10 по КП230-6			377,1
	6	Каркас КР9-13	2	1.424.1-5.4/87-137	
	8	Ф6АI ℓ=580; 0,1кг	20		
КП230-9		Поз.1...5, 7, 9, 10 по КП230-6			412,2
	6	Каркас КР9-14	2	1.424.1-5.4/87-137	
	8	Ф8АI ℓ=580; 0,2кг	16		
КП230-10		Поз.1...5, 7, 9, 10 по КП230-6			451,3
	6	Каркас КР9-15	2	1.424.1-5.4/87-137	
	8	Ф8АI ℓ=580; 0,2кг	16		

Арматура класса Вр-I по ГОСТ 6727-80;
А-I по ГОСТ 5781-82

Инв.№ подл. | Подпись и дата | Взам. инв.№

ГИП	Башмакова		1.424.1-5.11-107
Разраб.	Петрова		Каркас КП230-6... КП230-10
Исполн	Николаева		Стадия Р; Лист; Листов 1
Провер	Башмакова		ЦНИИпромзданий
Н. контр.	Башмакова		

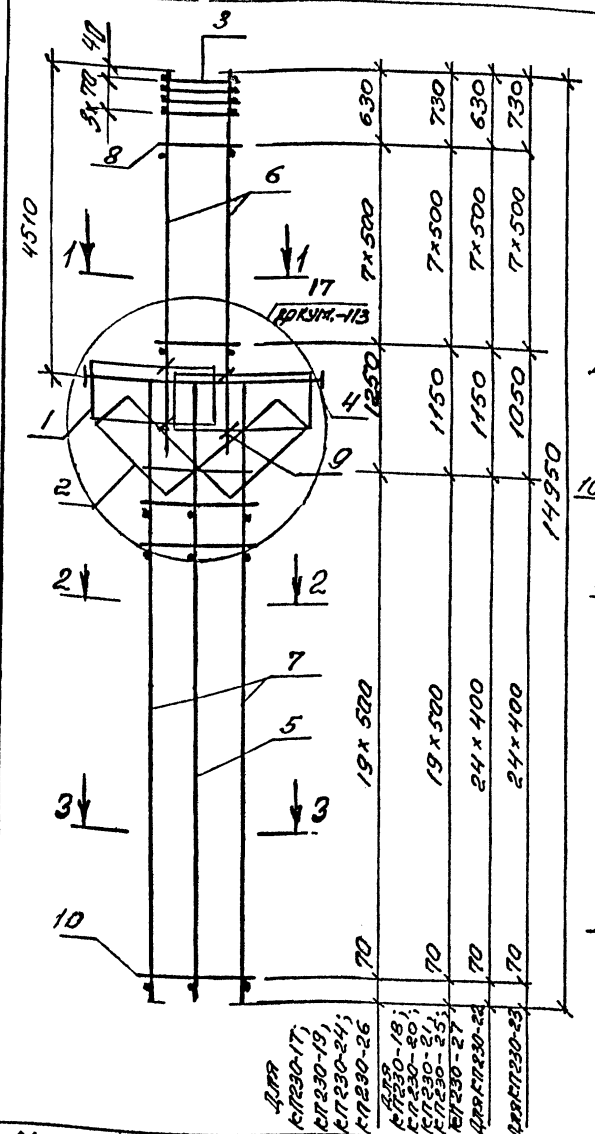

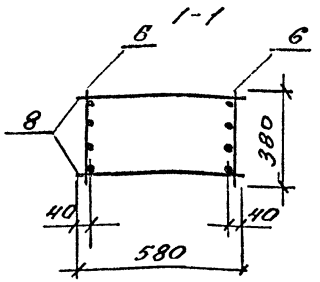

Для КП230-22...КП230-27

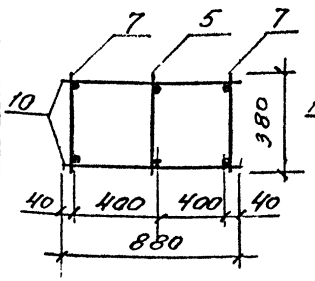

Для КП230-17...КП230-21

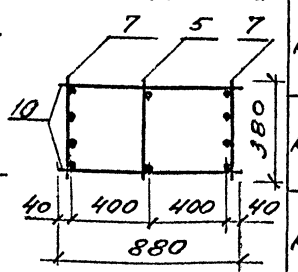

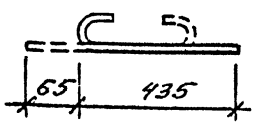

3-3

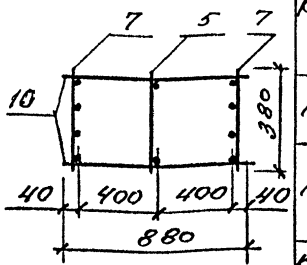

Марка каркаса	Поз	Наименование	Кол	Обозначение документа	Масса каркаса, кг
КП230-17	7	Каркас КР28-6	2	1.424.1-5.4/87-145	575,0
	8	ФБАI с=580; 0,2кг	16	Без черт	
	9	ФБАI с=500, 0,1кг	8		
	10	ФБАI с=880; 0,4кг	40	Без черт	
КП230-18		Поз.1...5,7...10 по КП230-17			614,1
	6	Каркас КР9-15	2	1.424.1-5.4/87-137	
КП230-19		Поз 1...6,8,9,10 по КП230-17			658,5
	7	Каркас КР28-7	2	1.424.1-5.4/87-145	
КП230-20		Поз.1...5,8,9,10 по КП230-17			697,5
	6	Каркас КР9-15	2	1.424.1-5.4/87-137	
	7	КР28-7	2	-145	
КП230-21		Поз.1...5,8,9,10 по КП230-17			756,7
	6	Каркас КР9-16	2	1.424.1-5.4/87-137	
	7	КР28-7	2	-145	
КП230-22		Поз.1...6,8,9 по КП230-17			443,4
	7	Каркас КР28-8	2	1.424.1-5.4/87-145	
	10	ФБАI с=880; 0,2кг	50	Без черт	
КП230-23		Поз.1...5,8,9 по КП230-17			482,5
	6	Каркас КР9-15	2	1.424.1-5.4/87-137	
	7	КР28-8	2	-145	
	10	ФБАI с=880; 0,2кг	50	Без черт	
КП230-24		Поз.1...6,8,9,10 по КП230-17			505,1
	7	Каркас КР28-9	2	1.424.1-5.4/87-145	
КП230-25		Поз.1...5,8,9,10 по КП230-17			544,2
	6	Каркас КР9-15	2	1.424.1-5.4/87-137	
	7	КР28-9	2	-145	
КП230-26		Поз.1...6,8,9,10 по КП230-17			569,7
	7	Каркас КР28-10	2	1.424.1-5.4/87-145	
КП230-27		Поз.1...5,8,9,10 по КП230-17			608,8
	6	Каркас КР9-15	2	1.424.1-5.4/87-137	
	7	КР28-10	2	-145	

Арматура класса Вр-I по ГОСТ 6727-80;
А-I по ГОСТ 5781-82

Марка каркаса	Поз.	Наименование	Кол	Обозначение документа	Масса каркаса, кг
КП230-17	1	Сетка С2	2	1.424.1-5.4/87-165	575,0
	2	С5	2	-168	
	3	С10	4	-167	
	4	Каркас КР2-2	1	-132	
	5	КР28-11	1	1.424.1-5.11-121	
	6	КР9-14	2	1.424.1-5.4/87-137	

Инв.№ подл. | Подпись и дата | Взам.инв.№

			1.424.1-5.11-108
ГИП	Банманова		
Разраб	Петрова		Каркас КП230-17... КП230-27
Исполн	Николаева		
Провер.	Банманова		
Н.контр.	Банманов		

Стадия	Лист	Листов
Р		1

ЦНИИпромзданий

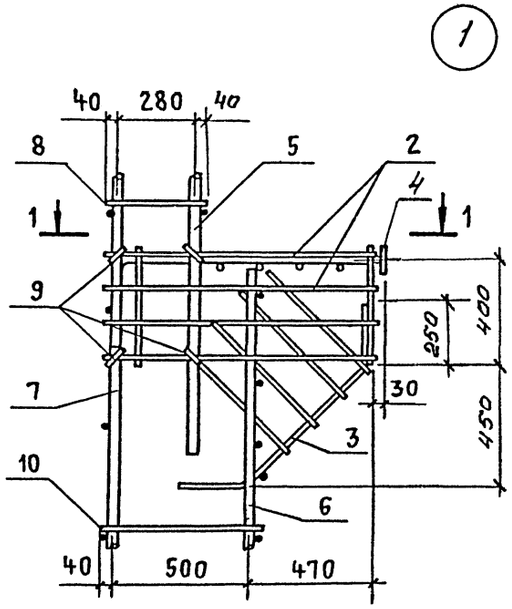

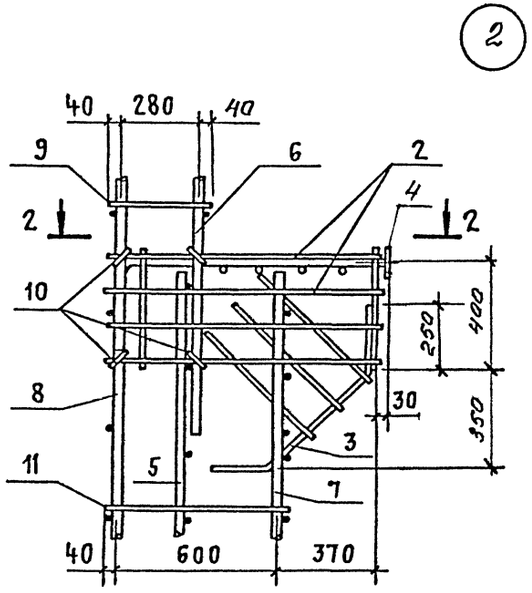

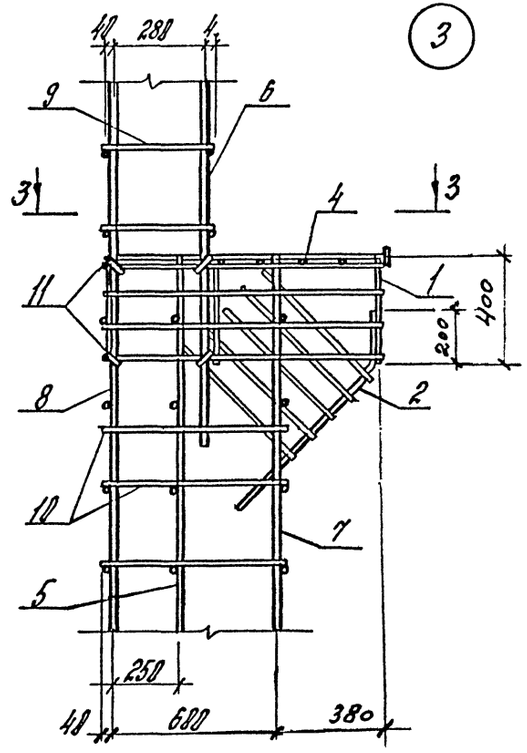

1 – 1

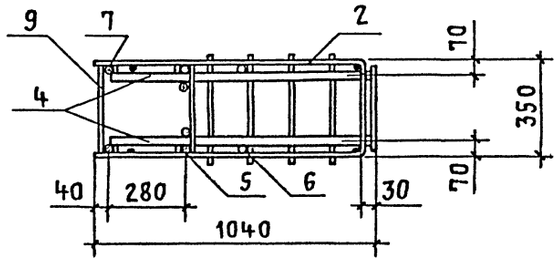

2 – 2

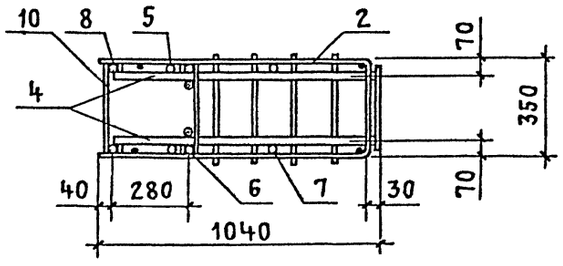

3 - 3

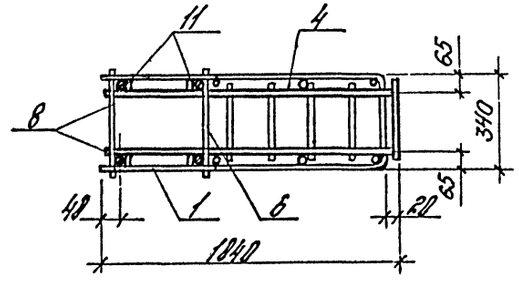

				1.424.1-5.11-109			
ГИП	Баянова						
Разраб.	Баянова			Узел 1, 2, 3	Стадия	Лист	Листов
Исполн.	Николаева				Р		1
Провер.	Петрова				ЦНИИпромзданий		
Н.контр.	Баянова						

Инв.№ подл. | Подпись и дата | Взам.инв.№

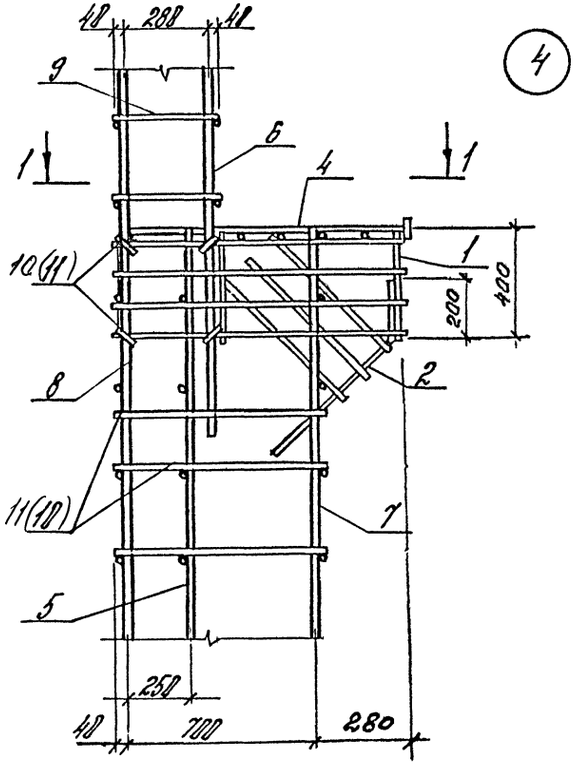

1-1

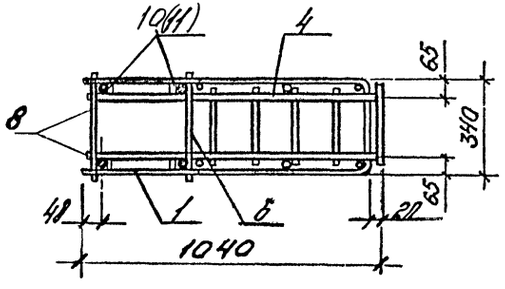

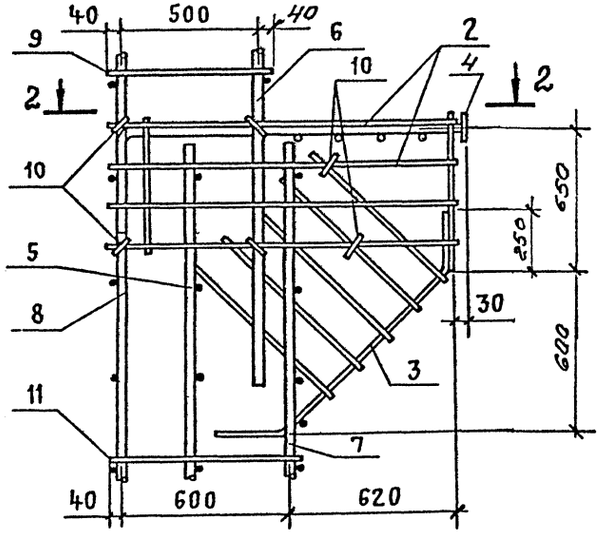

2-2

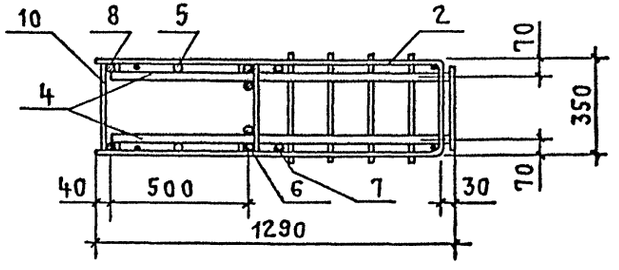

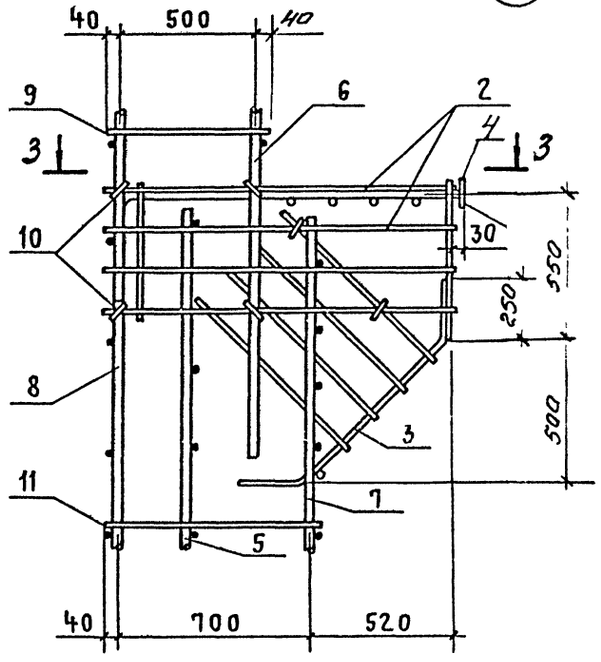

3-3

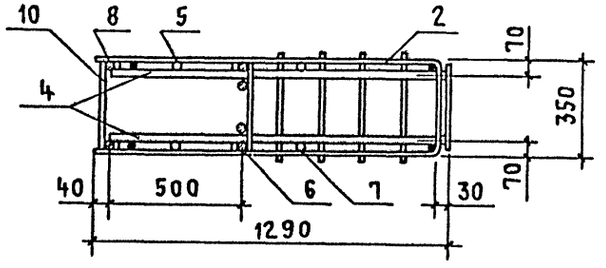

ГИП	Баранова		
Разраб	Баранова		
Исполн.	Николаева		
Провер.	Петрова		
Н.контр.	Баранова		

1.424.1-5.11-110

Узел 4, 5, 6

Стадия	Лист	Листов
Р		1

ЦНИИпромзданий

Инв.№ подл. | Подпись и дата | Взам.инв.№

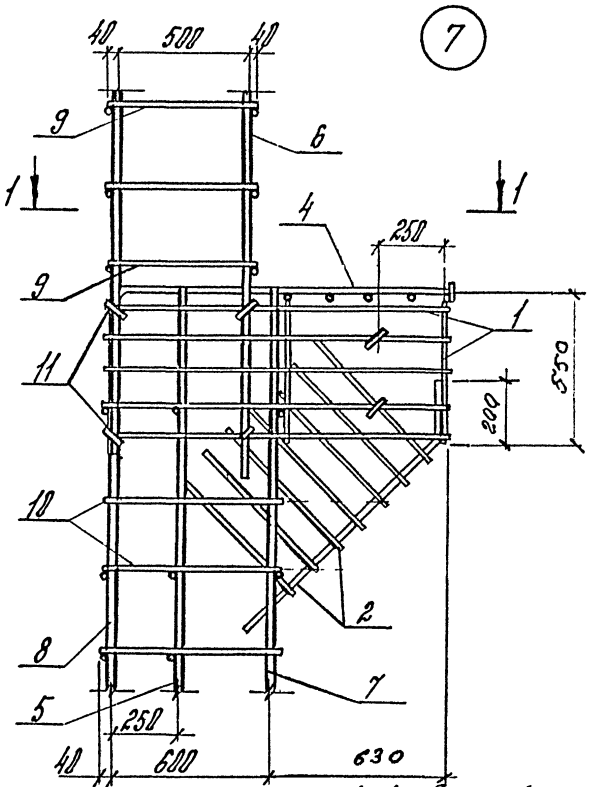

1-1 для узлов 7, 8, 10

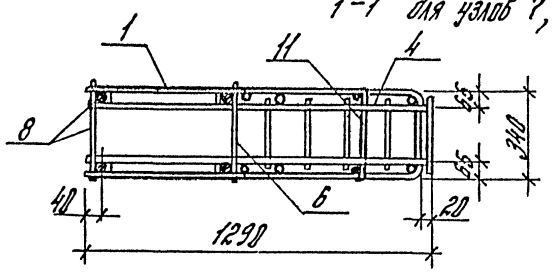

1-1 для узла 9

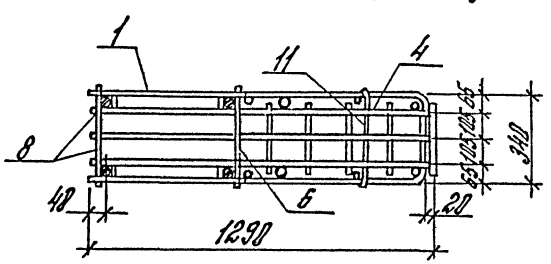

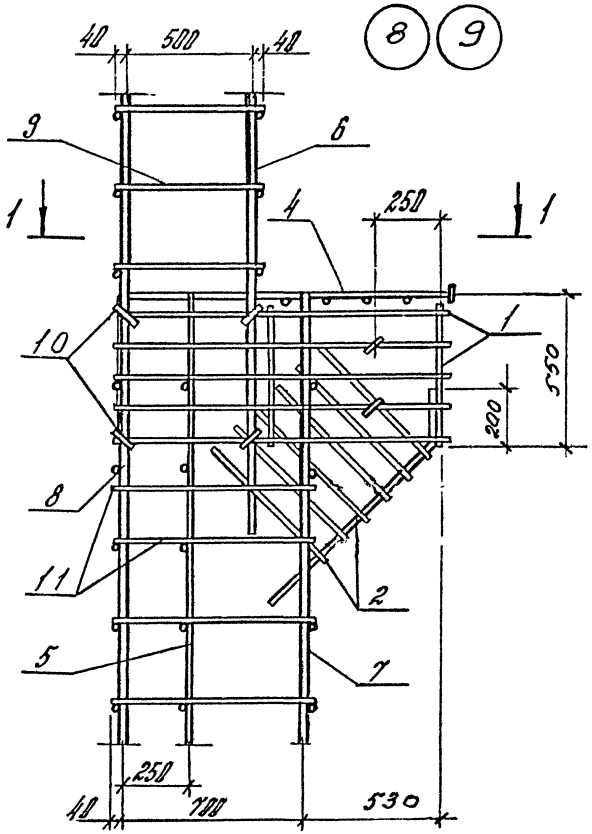

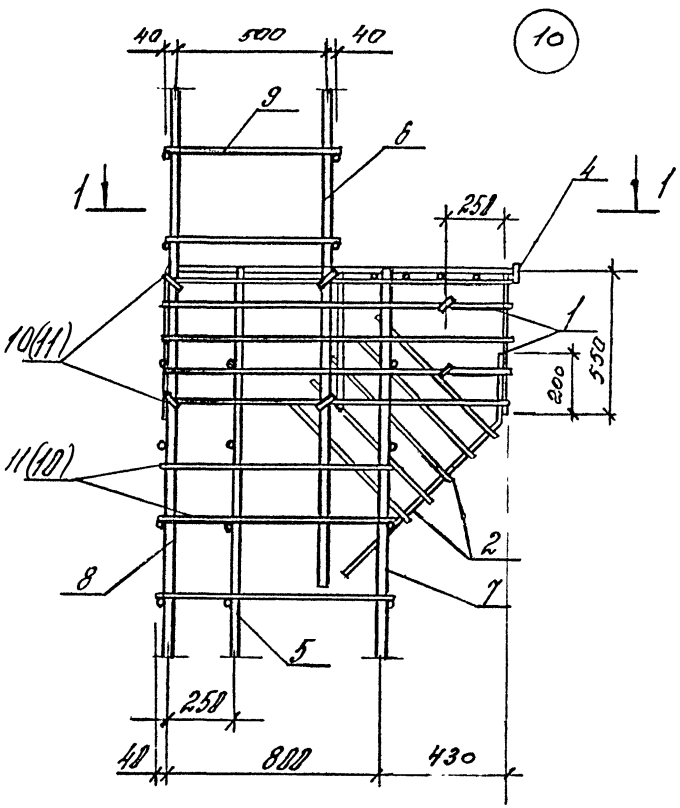

ГИП	Банианова		
Разраб.	Банианова		
Н.отд.	Николаева		
Провер.	Петрова		
Н.контр.	Банианова		

1.424.1-5.11-111

Узел 7, 8, 9, 10

Стадия	Лист	Листов
Р		1

ЦНИИпромзданий

Инв.№ подл. | Подпись и дата | Взам.инв.№

11

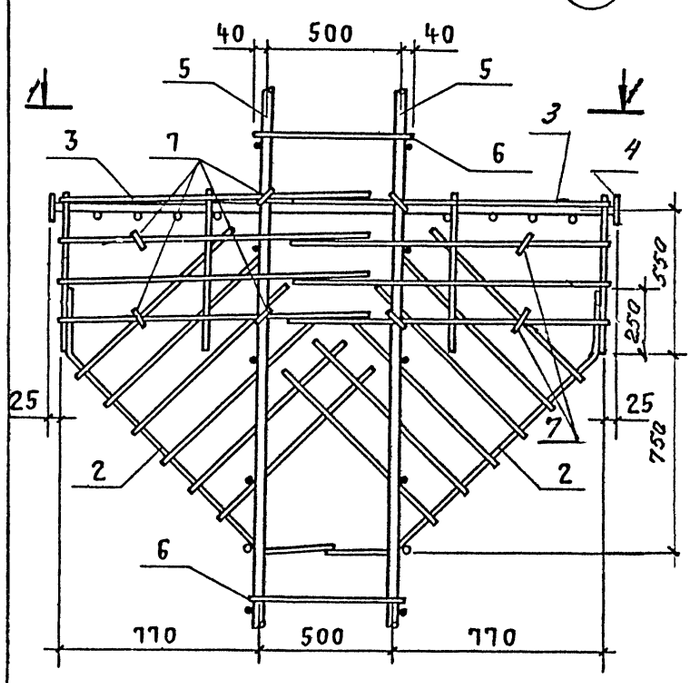

12

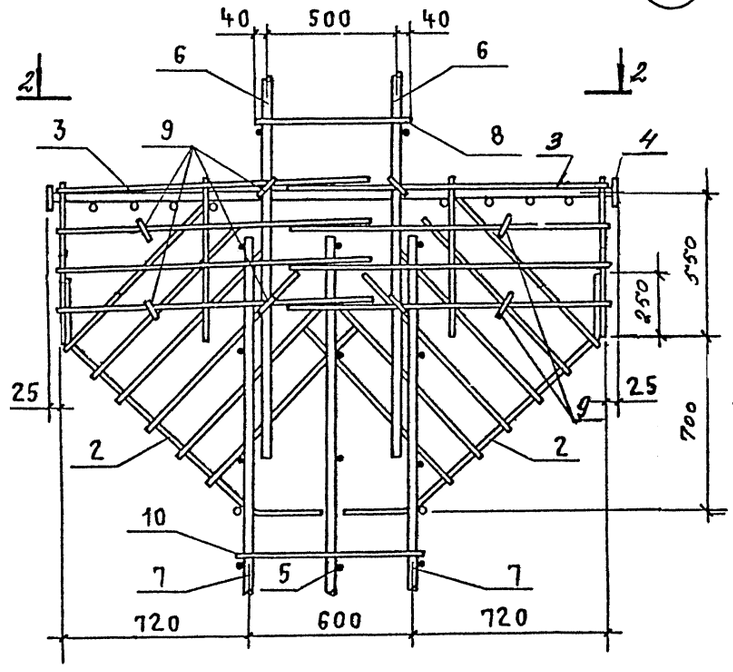

13

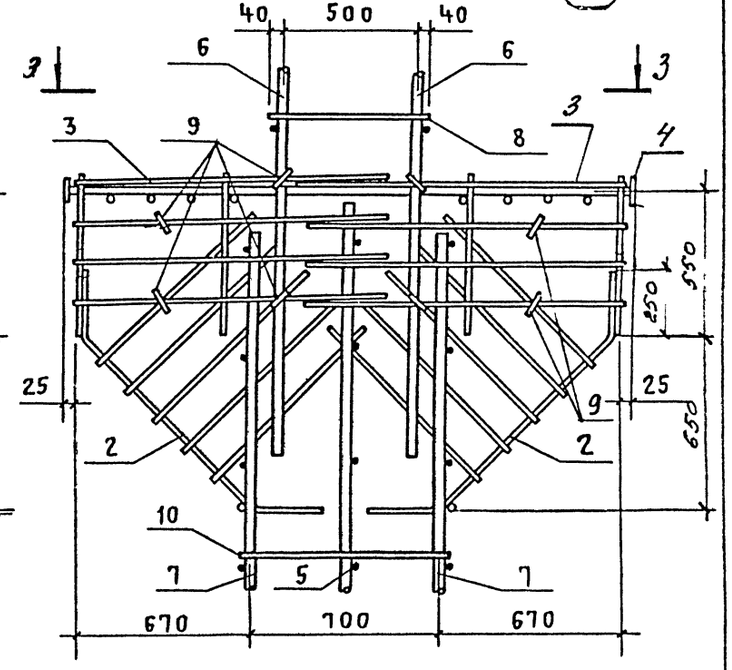

1 - 1

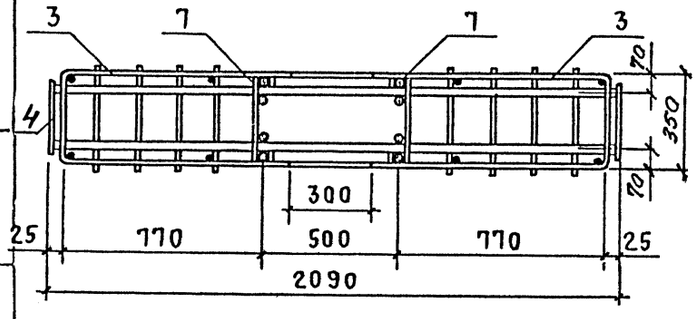

2 - 2

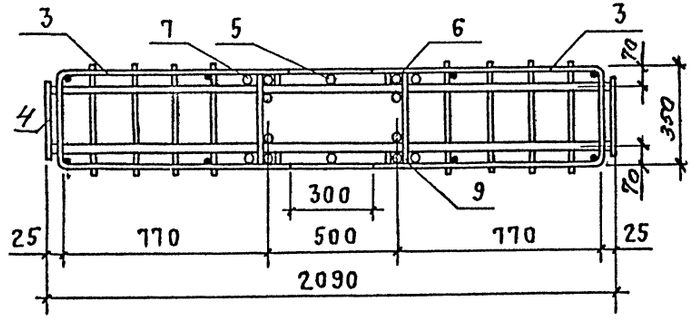

3 - 3

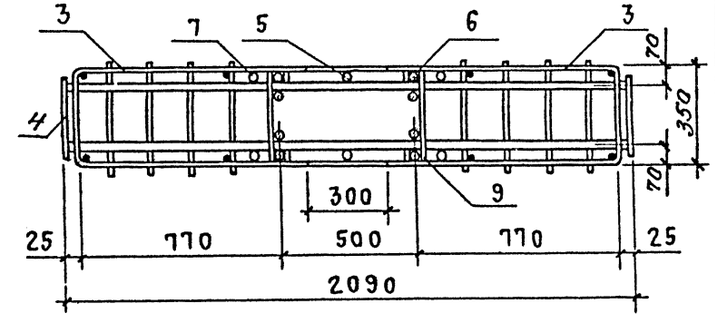

ГИП	Баканова		
Разраб.	Баканова		
Испол.	Николаева		
Провер.	Петрова		
Н. контр.	Баканова		

1.424.1-5.10-112

Узел 11, 12, 13

Стадия	Лист	Листов
Р		1

ЦНИИпромзданий

Инв. № подл. | Подпись и дата | Взам. инв. №

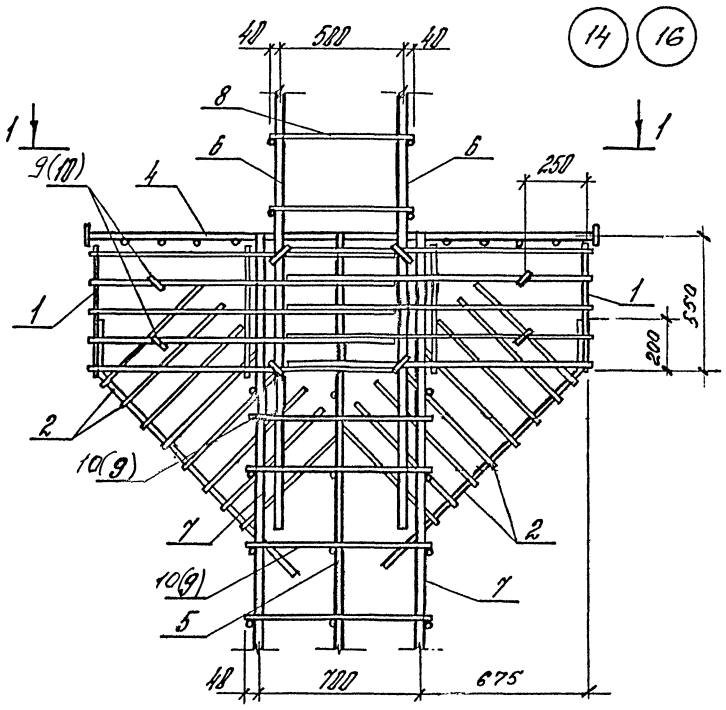

1-1 для узлов 14, 15

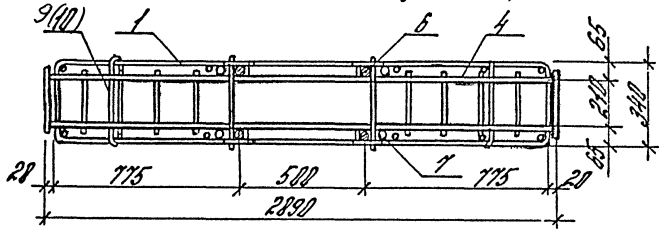

1-1 для узлов 16,17

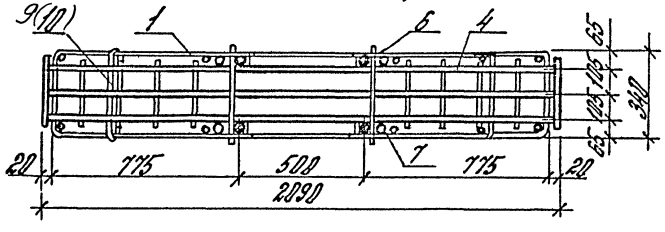

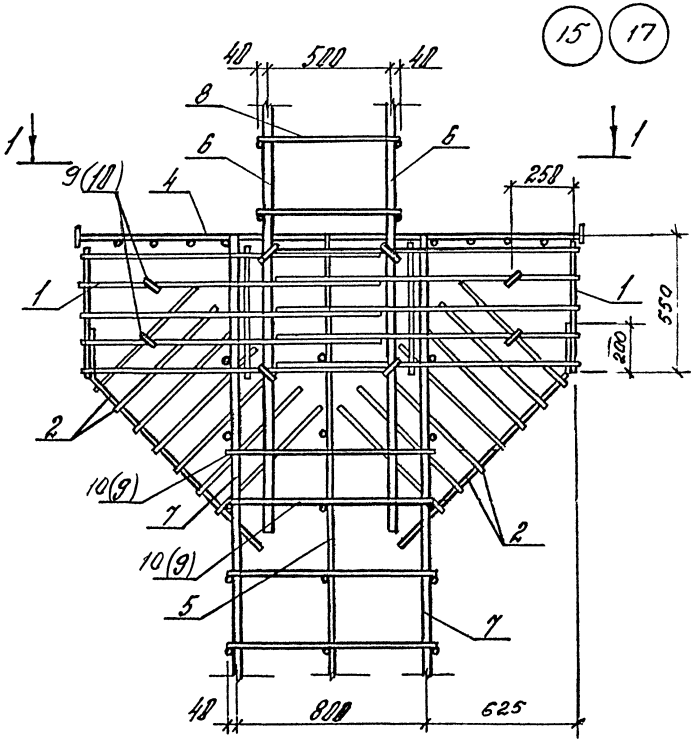

		1.424.1-5.11-113	
ГИП	Баранова		
Разраб.	Баранова	Узел 14, 15, 16, 17	Стадия: Р; Лист: ; Листов: 1
Исполн.	Николаева		ЦНИИпромзданий
Провер.	Петрова		
Н. контр.	Баранова		

Инв. № подл. | Подпись и дата | Взам. инв. №

КР10-11; КР10-12; КР10-13

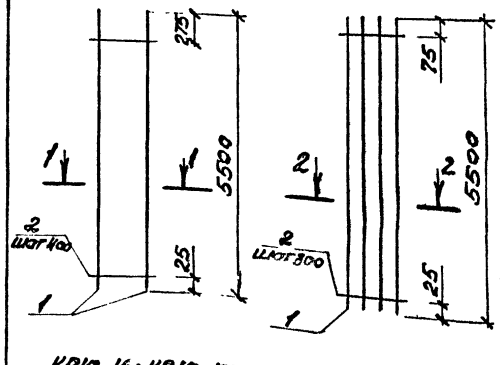

КР10-14

КР10-15

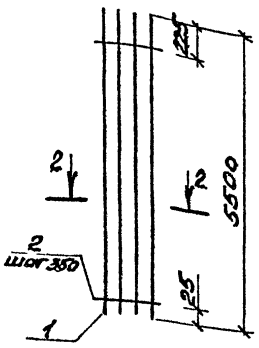

КР10-16; КР10-17

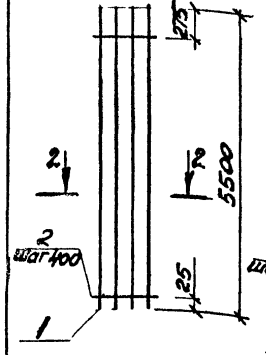

КР10-18

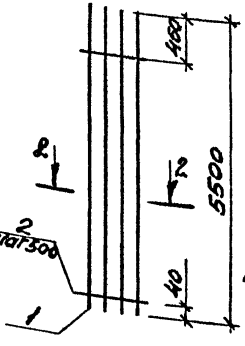

КР10-19; КР10-20

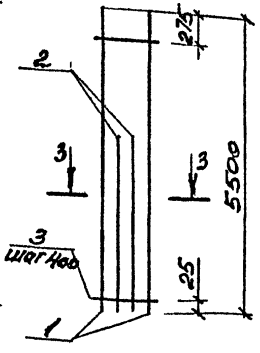

КР10-21; КР10-22

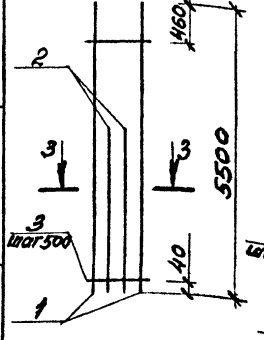

КР10-23

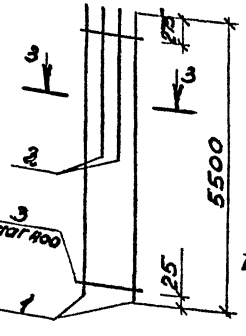

КР10-24

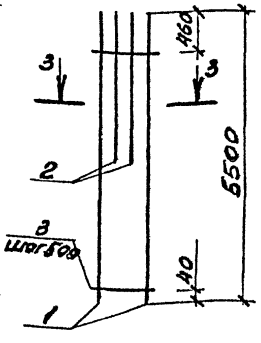

Марка каркаса	Поз.	Наименование	Кол.	Масса 1 дет., кг	Масса каркаса, кг
КР10-11	1	ф12 AIII ℓ=5500	2	4,9	11,2
	2	ф5 BpI ℓ=380	14	0,1	
КР10-12	1	ф20 AIII ℓ=5500	2	13,6	28,6
	2	ф5 BpI ℓ=380	14	0,1	
КР10-13	1	ф22 AIII ℓ=5500	2	16,4	34,2
	2	ф6 AI ℓ=380	14	0,1	
КР10-14	1	ф16 AIII ℓ=5500	4	8,7	36,7
	2	ф5 BpI ℓ=380	19	0,1	
КР10-15	1	ф18 AIII ℓ=5500	4	11,0	45,6
	2	ф5 BpI ℓ=380	16	0,1	
КР10-16	1	ф20 AIII ℓ=5500	4	13,6	55,8
	2	ф5 BpI ℓ=380	14	0,1	
КР10-17	1	ф22 AIII ℓ=5500	4	16,4	67,0
	2	ф6 AI ℓ=380	14	0,1	
КР10-18	1	ф25 AIII ℓ=5500	4	21,1	86,6
	2	ф8 AI ℓ=380	11	0,2	

Марка каркаса	Поз.	Наименование	Кол.	Масса 1 дет., кг	Масса каркаса, кг
КР10-19	1	ф20 AIII ℓ=5500	2	13,6	44,4
	2	ф20 AIII ℓ=3250	2	7,9	
	3	ф5 BpI ℓ=380	14	0,1	
КР10-20	1	ф22 AIII ℓ=5500	2	16,4	53,2
	2	ф22 AIII ℓ=3250	2	9,5	
	3	ф6 AI ℓ=380	14	0,1	
КР10-21	1	ф25 AIII ℓ=5500	2	21,1	69,0
	2	ф25 AIII ℓ=3250	2	12,3	
	3	ф8 AI ℓ=380	11	0,2	
КР10-22	1	ф28 AIII ℓ=5500	2	26,6	86,4
	2	ф28 AIII ℓ=3250	2	15,5	
	3	ф8 AI ℓ=380	11	0,2	
КР10-23	1	ф22 AIII ℓ=5500	2	15,4	59,6
	2	ф22 AIII ℓ=2750	2	8,2	
	3	ф6 AI ℓ=380	14	0,1	
КР10-24	1	ф28 AIII ℓ=5500	2	26,6	82,0
	2	ф28 AIII ℓ=2750	2	13,3	
	3	ф8 AI ℓ=380	11	0,2	

Арматура класса Bp-I по ГОСТ 6727-80, A-I и A-III по ГОСТ 5781-82.

1-1

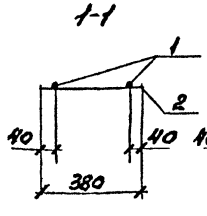

2-2

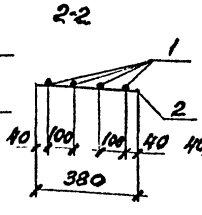

3-3

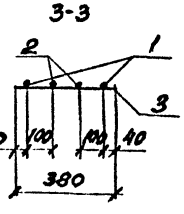

ГИП	Бажанова	
Разработ.	Петрова	
Исполнит.	Петрова	
Проверил	Николаева	
Н. контр.	Баранова	

1.424.1-5.11-114

КАРКАС КР10-11... КР10-24

Стадия	Лист	Листов
Р		1

ЦНИИпромзданий

Инв. № подл. | Подпись и дата | Взам. инв. №

КР11-7

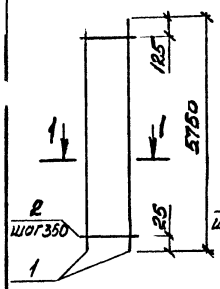

КР11-8; КР11-9

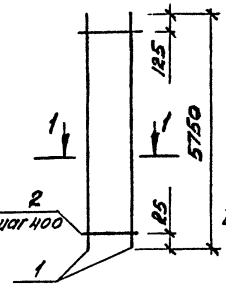

КР11-10

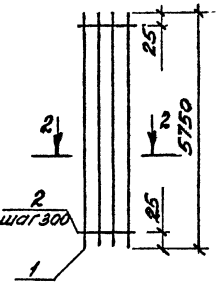

КР11-11

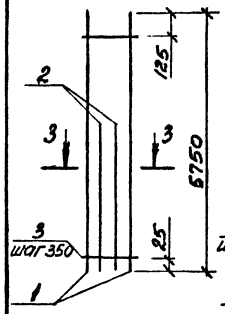

КР11-12; КР11-13

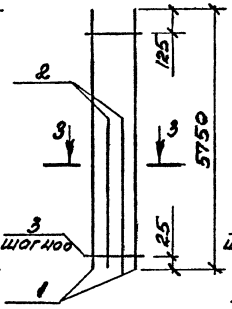

КР11-14

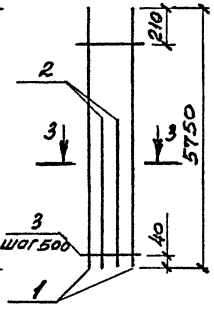

Марка каркаса	Поз	Наименование	Кол	Масса 1 эл., кг	Масса каркаса кг
КР11-7	1	ф18 AIII l=5750	2	11,5	24,7
	2	ф5 BpI l=380	17	0,1	
КР11-8	1	ф20 AIII l=5750	2	14,2	29,9
	2	ф5 BpI l=380	15	0,1	
КР11-9	1	ф22 AIII l=5750	2	17,2	35,9
	2	ф6 AI l=380	15	0,1	
КР11-10	1	ф16 AIII l=5750	4	9,1	38,4
	2	ф5 BpI l=380	20	0,1	
КР11-11	1	ф18 AIII l=5750	2	11,5	37,9
	2	ф18 AIII l=3300	2	6,6	
	3	ф5 BpI l=380	17	0,1	
КР11-12	1	ф20 AIII l=5750	2	14,2	46,1
	2	ф20 AIII l=3300	2	8,1	
	3	ф5 BpI l=380	15	0,1	
КР11-13	1	ф22 AIII l=5750	2	17,2	55,7
	2	ф22 AIII l=3300	2	9,9	
	3	ф6 AI l=380	15	0,1	
КР11-14	1	ф25 AIII l=5750	2	22,1	72,0
	2	ф25 AIII l=3300	2	12,7	
	3	ф8 AI l=380	12	0,2	

КР12-15..., КР17

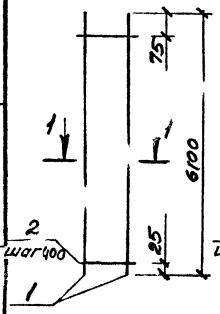

КР13-9; КР13-10

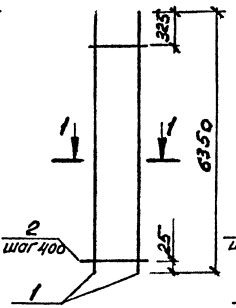

КР13-11; КР13-12

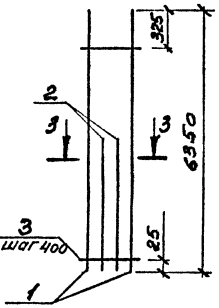

Марка каркаса	Поз.	Наименование	Кол.	Масса 1 эл., кг	Масса каркаса кг
КР12-15	1	ф12 AIII l=6100	2	5,4	12,4
	2	ф5 BpI l=380	16	0,1	
КР12-16	1	ф20 AIII l=6100	2	15,0	31,6
	2	ф5 BpI l=380	16	0,1	
КР12-17	1	ф22 AIII l=6100	2	18,2	38,0
	2	ф6 AI l=380	16	0,1	
КР13-9	1	ф20 AIII l=6350	2	15,7	33,0
	2	ф5 BpI l=380	16	0,1	
КР13-10	1	ф22 AIII l=6350	2	18,9	39,4
	2	ф6 AI l=380	16	0,1	
КР13-11	1	ф20 AIII l=6350	2	15,7	50,8
	2	ф20 AIII l=3600	2	8,9	
	3	ф5 BpI l=380	16	0,1	
КР13-12	1	ф22 AIII l=6350	2	18,9	60,8
	2	ф22 AIII l=3600	2	10,7	
	3	ф6 AI l=380	16	0,1	

1-1 2-2 3-3

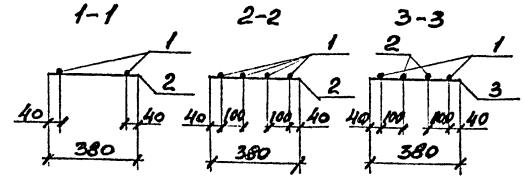

Арматура класса Bp-I по ГОСТ 6727-80, A-I и A-III по ГОСТ 5781-82.

ГИП	Баженова	
Разработ.	Петрова	
Исполнил	Петрова	
Проверил	Николаева	
Н. контр.	Баженова	

1.424.1-5.11-115

КАРКАС КР11-7..., КР11-14; КР12-15... КР12-17; КР13-9... КР13-12

Стадия	Лист	Листов
Р		1

ЦНИИпромзданий

Инв. № подл. | Подпись и дата | Взам. инв. №

КР14-11... КР14-13 КР14-14; КР14-15 КР14-16

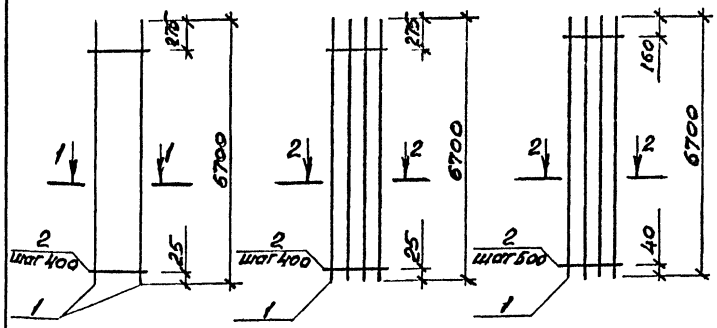

КР14-17; КР14-18 КР14-19; КР14-20 КР14-21

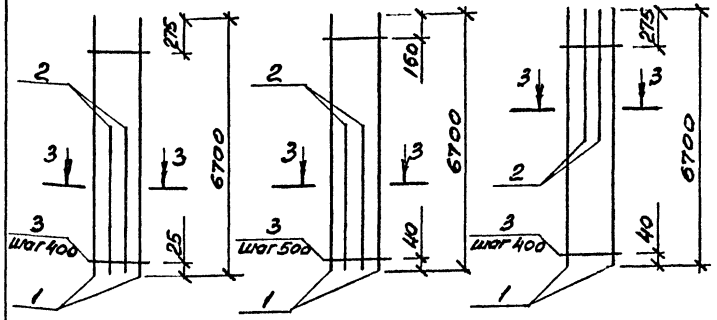

КР14-22; КР14-23

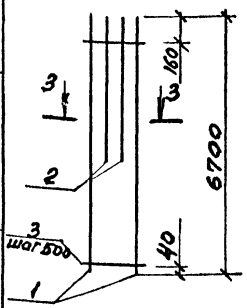

1-1 2-2 3-3

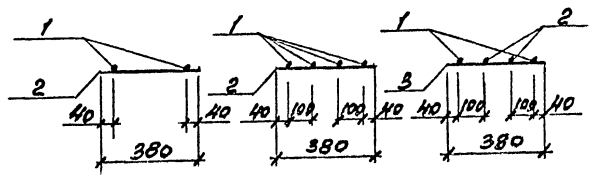

Марка каркаса	Поз	Наименование	Кол	Масса 1 дет., кг	Масса каркаса, кг
КР14-11	1	ф12АIII ℓ=6700	2	5,9	13,5
	2	ф5ВрI ℓ=380	17	0,1	
КР14-12	1	ф20АIII ℓ=6700	2	16,5	34,7
	2	ф5ВрI ℓ=380	17	0,1	
КР14-13	1	ф22АIII ℓ=6700	2	20,0	41,7
	2	ф6АI ℓ=380	17	0,1	
КР14-14	1	ф20АIII ℓ=6700	4	16,5	67,7
	2	ф5ВрI ℓ=380	17	0,1	
КР14-15	1	ф22АIII ℓ=6700	4	20,0	81,7
	2	ф6АI ℓ=380	17	0,1	
КР14-16	1	ф25АIII ℓ=6700	4	25,7	105,6
	2	ф8АI ℓ=380	14	0,2	
КР14-17	1	ф20АIII ℓ=6700	2	16,5	53,5
	2	ф20АIII ℓ=3800	2	9,4	
	3	ф5ВрI ℓ=380	17	0,1	
КР14-18	1	ф22АIII ℓ=6700	2	20,0	64,3
	2	ф22АIII ℓ=3800	2	11,3	
	3	ф6АI ℓ=380	17	0,1	

Марка каркаса	Поз.	Наименование	Кол	Масса 1 дет., кг	Масса каркаса, кг
КР14-19	1	ф25АIII ℓ=6700	2	25,7	83,4
	2	ф25АIII ℓ=3800	2	14,6	
	3	ф8АI ℓ=380	14	0,2	
КР14-20	1	ф28АIII ℓ=6700	2	32,4	104,4
	2	ф28АIII ℓ=3800	2	18,4	
	3	ф8АI ℓ=380	14	0,2	
КР14-21	1	ф22АIII ℓ=6700	2	20,0	60,5
	2	ф22АIII ℓ=3150	2	9,4	
	3	ф6АI ℓ=380	17	0,1	
КР14-22	1	ф25АIII ℓ=6700	2	25,7	78,4
	2	ф25АIII ℓ=3150	2	12,1	
	3	ф8АI ℓ=380	14	0,2	
КР14-23	1	ф28АIII ℓ=6700	2	32,4	98,0
	2	ф28АIII ℓ=3150	2	15,2	
	3	ф8АI ℓ=380	14	0,2	

Арматура класса Вр-I по ГОСТ 6727-80, А-I и А-III по ГОСТ 5781-82

ГИП	Бажанова		1.424.1-5.11-116
Разработ	Петрова		Каркас КР14-11... КР14-23
Исполн.	Петрова		Стадия Р; Лист; Листов 1
Проверил	Николаева		ЦНИИпромзданий
Н. контр	Бажанова		

Инв. № подл. | Подпись и дата | Взам. инв. №

КР15-8

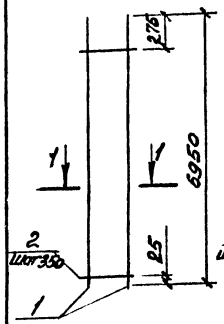

КР15-9; КР15-10

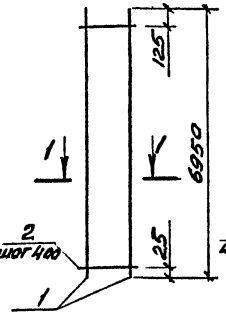

КР15-11

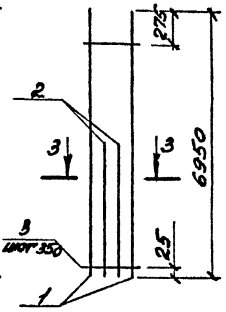

КР15-12; КР15-13

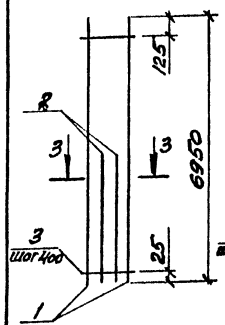

КР16-16; КР16-17

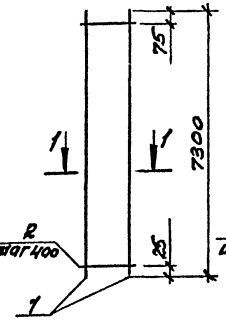

КР16-18

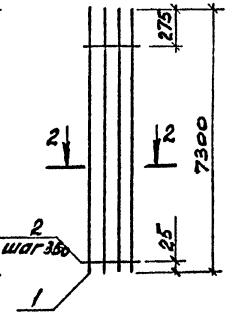

Марка каркаса	Поз	Наименование	Кол.	Масса 1 дет., кг	Масса каркаса, кг
КР15-8	1	ф18 А III l=6950	2	13,9	29,8
	2	ф5 Вр I l=380	20	0,1	
КР15-9	1	ф20 А III l=6950	2	17,1	36,0
	2	ф5 Вр I l=380	18	0,1	
КР15-10	1	ф22 А III l=6950	2	20,7	43,2
	2	ф6 А I l=380	18	0,1	
КР15-11	1	ф18 А III l=6950	2	13,9	45,4
	2	ф18 А III l=3900	2	7,8	
	3	ф5 Вр I l=380	20	0,1	
КР15-12	1	ф20 А III l=6950	2	17,1	55,2
	2	ф20 А III l=3900	2	9,6	
	3	ф5 Вр I l=380	18	0,1	
КР15-13	1	ф22 А III l=6950	2	20,7	66,4
	2	ф22 А III l=3900	2	11,6	
	3	ф6 А I l=380	18	0,1	
КР16-16	1	ф12 А III l=7300	2	6,5	14,9
	2	ф5 Вр I l=380	19	0,1	
КР16-17	1	ф22 А III l=7300	2	21,8	45,5
	2	ф6 А I l=380	19	0,1	

Марка каркаса	Поз	Наименование	Кол	Масса 1 дет., кг	Масса каркаса, кг
КР16-18	1	ф18 А III l=7300	4	14,6	60,5
	2	ф5 Вр I l=380	21	0,1	
КР16-19	1	ф22 А III l=7300	2	21,8	69,9
	2	ф22 А III l=4100	2	12,2	
	3	ф6 А I l=380	19	0,1	
КР16-20	1	ф25 А III l=7300	2	28,0	90,4
	2	ф25 А III l=4100	2	15,7	
	3	ф8 А I l=380	15	0,2	
КР16-21	1	ф28 А III l=7300	2	35,3	113,2
	2	ф28 А III l=4100	2	19,8	
	3	ф8 А I l=380	15	0,2	
КР16-22	1	ф22 А III l=7300	2	21,8	65,5
	2	ф22 А III l=3350	2	10,0	
	3	ф6 А I l=380	19	0,1	
КР16-23	1	ф25 А III l=7300	2	28,0	84,8
	2	ф25 А III l=3350	2	12,9	
	3	ф8 А I l=380	15	0,2	

Арматура класса Вр-I по ГОСТ 6727-80; А-I и А-III по ГОСТ 5781-82

КР16-19

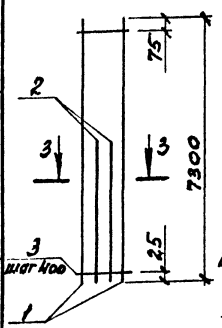

КР16-20; КР16-21

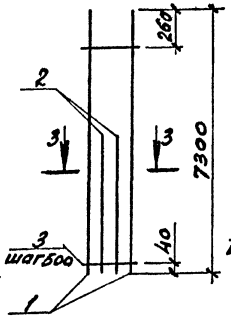

КР16-22

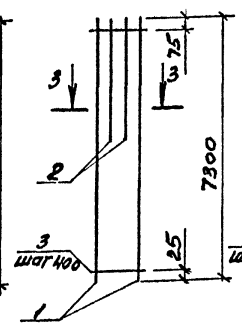

КР16-23

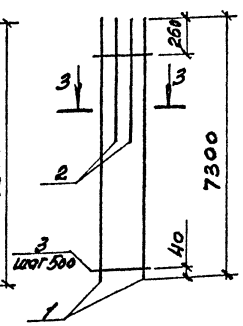

1-1

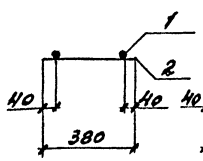

2-2

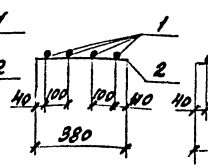

3-3

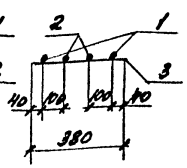

ГИП	Бажанова		
Разработ.	Петрова		
Исполнит.	Петрова		
Провер.	Николаева		
Н. контр.	Бажанова		

1.424.1-5.11-117

КАРКАС

КР15-8... КР15-13; КР16-16... КР16-23

Стадия	Лист	Листов
Р		1

ЦНИИ ПРОМЗДАНИЙ

Инв. № подл. | Подпись и дата | Взам. инв. №

Ц00260-03 167

КР18-9..., КР18-11

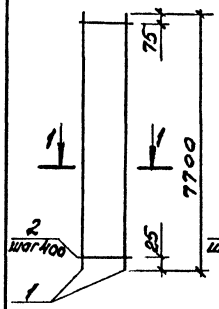

КР18-12

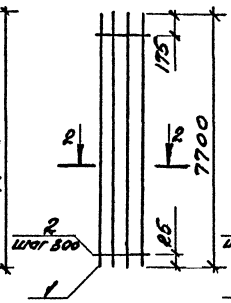

КР18-13

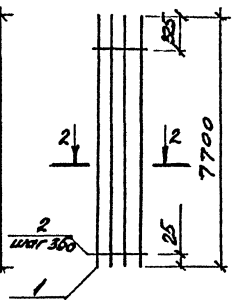

КР18-14; КР18-15

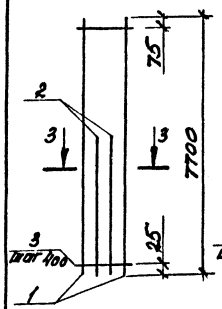

КР19-12; КР19-13; КР19-20

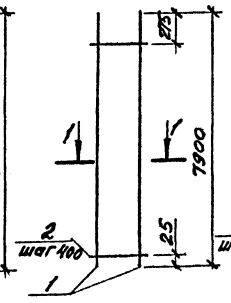

КР19-14

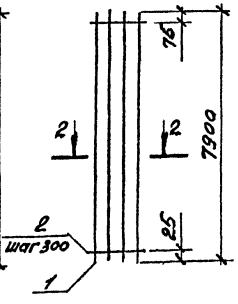

КР18-9; КР18-10; КР18-11; КР18-12; КР18-13; КР18-14; КР18-15; КР19-12; КР19-13; КР19-14; КР19-20

Марка каркаса	Поз.	Наименование		Кол.	Масса 1 дет., кг	Масса каркаса, кг
КР18-9	1	ф12 AIII	ℓ=7700	2	6,8	15,6
	2	ф5 BpI	ℓ=380	20	0,1	
КР18-10	1	ф20 AIII	ℓ=7700	2	19,0	41,0
	2	ф5 BpI	ℓ=380	20	0,1	
КР18-11	1	ф22 AIII	ℓ=7700	2	23,0	48,0
	2	ф6 AI	ℓ=380	20	0,1	
КР18-12	1	ф16 AIII	ℓ=7700	4	12,2	51,4
	2	ф5 BpI	ℓ=380	26	0,1	
КР18-13	1	ф18 AIII	ℓ=7700	4	15,4	63,8
	2	ф5 BpI	ℓ=380	22	0,1	
КР18-14	1	ф20 AIII	ℓ=7700	2	19,0	61,2
	2	ф20 AIII	ℓ=4300	2	10,6	
	3	ф5 BpI	ℓ=380	20	0,1	
КР18-15	1	ф22 AIII	ℓ=7700	2	23,0	73,6
	2	ф22 AIII	ℓ=4300	2	12,8	
	3	ф6 AI	ℓ=380	20	0,1	
КР19-12	1	ф12 AIII	ℓ=7900	2	7,0	16,0
	2	ф5 BpI	ℓ=380	20	0,1	
КР19-13	1	ф22 AIII	ℓ=7900	2	23,6	49,2
	2	ф6 AI	ℓ=380	20	0,1	

КР19-15

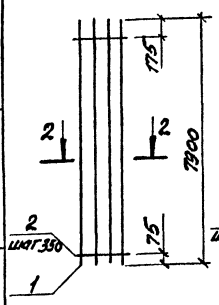

КР19-16; КР19-21

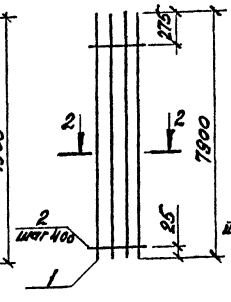

КР19-17

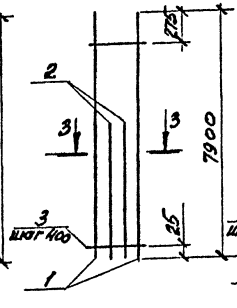

КР19-18; КР19-19

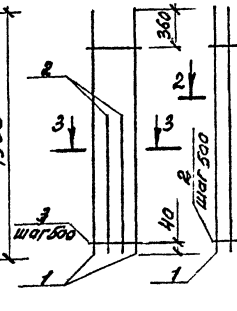

КР19-22; КР19-23

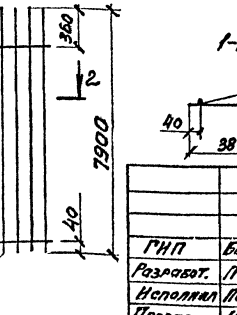

КР19-9; КР19-10; КР19-11; КР19-15; КР19-16; КР19-17; КР19-18; КР19-19; КР19-21; КР19-22; КР19-23

Марка каркаса	Поз.	Наименование		Кол.	Масса 1 дет., кг	Масса каркаса, кг
КР19-10	1	ф16 AIII	ℓ=7900	4	12,5	52,7
	2	ф5 BpI	ℓ=380	27	0,1	
КР19-15	1	ф18 AIII	ℓ=7900	4	15,8	65,5
	2	ф5 BpI	ℓ=380	23	0,1	
КР19-16	1	ф20 AIII	ℓ=7900	4	19,5	80,0
	2	ф5 BpI	ℓ=380	20	0,1	
КР19-17	1	ф22 AIII	ℓ=7900	2	23,6	75,8
	2	ф22 AIII	ℓ=4500	2	13,3	
	3	ф6 AI	ℓ=380	20	0,1	
КР19-18	1	ф25 AIII	ℓ=7900	2	30,3	98,0
	2	ф25 AIII	ℓ=4500	2	17,1	
	3	ф8 BpI	ℓ=380	16	0,2	
КР19-19	1	ф28 AIII	ℓ=7900	2	38,2	122,6
	2	ф28 AIII	ℓ=4500	2	21,5	
	3	ф8 BpI	ℓ=380	16	0,2	
КР19-20	1	ф20 AIII	ℓ=7900	2	19,5	41,0
	2	ф5 BpI	ℓ=380	20	0,1	
КР19-21	1	ф22 AIII	ℓ=7900	4	23,6	96,4
	2	ф6 AI	ℓ=380	20	0,1	
КР19-22	1	ф25 AIII	ℓ=7900	4	30,3	124,4
	2	ф8 AI	ℓ=380	16	0,2	
КР19-23	1	ф28 AIII	ℓ=7900	4	38,2	156,0
	2	ф8 AI	ℓ=380	16	0,2	

1-1

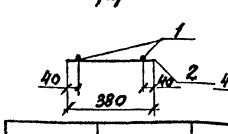

2-2

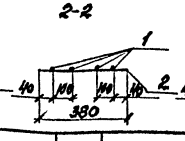

3-3

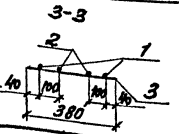

Арматура класса Bp-I по ГОСТ 6727-80, A-I и A-III по ГОСТ 5781-82

ГИП	Бажанова	
Разработ.	Петрова	
Исполнил	Петрова	
Провер.	Николаева	
Н.контр.	Баженова	

1.424.1-5.11-118

КАРКАС КР18-9...КР18-15; КР19-12...КР19-23

Стадия	Лист	Листов
Р		1

ЦНИИпромзданий

Инв. N подл. | Подпись и дата | Взам. инв. N

КР20-8... КР20-10

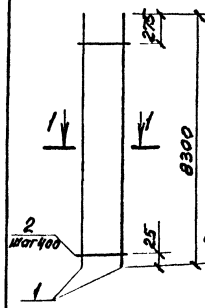

КР20-11

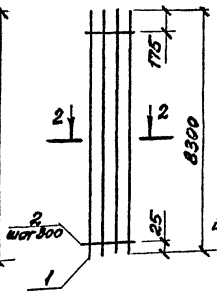

КР20-12

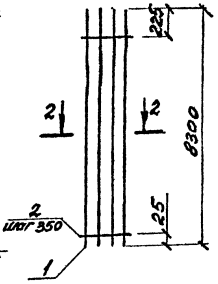

КР20-13; КР20-14
КР20-18; КР20-19

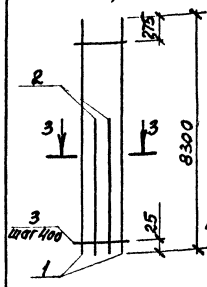

КР20-15; КР20-16

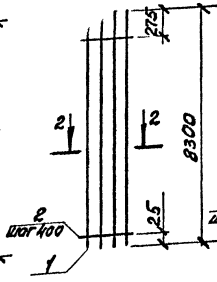

КР20-17

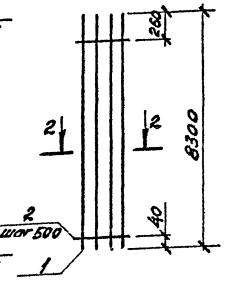

КР20-20

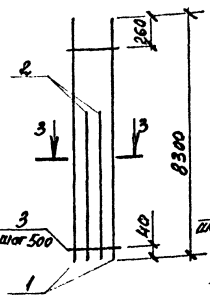

КР21-21

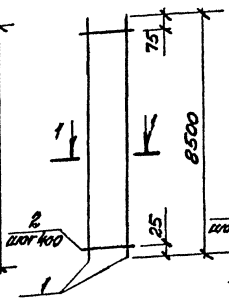

КР21-22

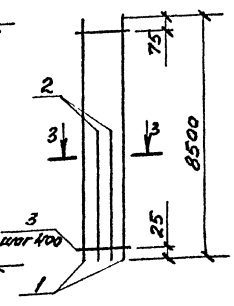

Марка каркаса	Поз.	Наименование		Кол.	Масса 1 дет., кг	Масса каркаса кг
КР20-8	1	ф12 AIII	ℓ=8300	2	7,4	16,9
	2	ф5 BpI	ℓ=380	21	0,1	
КР20-9	1	ф20 AIII	ℓ=8300	2	20,5	43,1
	2	ф5 BpI	ℓ=380	21	0,1	
КР20-10	1	ф22 AIII	ℓ=8300	2	24,8	51,7
	2	ф6 AI	ℓ=380	21	0,1	
КР20-11	1	ф16 AIII	ℓ=8300	4	13,1	55,2
	2	ф5 BpI	ℓ=380	28	0,1	
КР20-12	1	ф18 AIII	ℓ=8300	4	16,6	68,8
	2	ф5 BpI	ℓ=380	24	0,1	
КР20-13	1	ф20 AIII	ℓ=8300	2	20,5	65,7
	2	ф20 AIII	ℓ=4600	2	11,3	
	3	ф5 BpI	ℓ=380	21	0,1	
КР20-14	1	ф22 AIII	ℓ=8300	2	24,8	79,1
	2	ф22 AIII	ℓ=4600	2	13,7	
	3	ф6 AI	ℓ=380	21	0,1	
КР20-15	1	ф20 AIII	ℓ=8300	4	20,5	84,1
	2	ф5 BpI	ℓ=380	21	0,1	

Марка каркаса	Поз.	Наименование		Кол.	Масса 1 дет., кг	Масса каркаса кг
КР20-16	1	ф22 AIII	ℓ=8300	4	24,8	101,3
	2	ф6 AI	ℓ=380	21	0,1	
КР20-17	1	ф25 AIII	ℓ=8300	4	31,9	131,0
	2	ф8 AI	ℓ=380	17	0,2	
КР20-18	1	ф20 AIII	ℓ=8300	2	20,5	66,7
	2	ф20 AIII	ℓ=4800	2	11,8	
	3	ф5 BpI	ℓ=380	21	0,1	
КР20-19	1	ф22 AIII	ℓ=8300	2	24,8	80,3
	2	ф22 AIII	ℓ=4800	2	14,3	
	3	ф6 AI	ℓ=380	21	0,1	
КР20-20	1	ф25 AIII	ℓ=8300	2	31,9	104,0
	2	ф25 AIII	ℓ=4800	2	18,4	
	3	ф8 AI	ℓ=380	17	0,2	
КР21-21	1	ф12 AIII	ℓ=8500	2	7,6	17,4
	2	ф5 BpI	ℓ=380	22	0,1	
КР21-22	1	ф20 AIII	ℓ=8500	2	21,0	67,8
	2	ф20 AIII	ℓ=4800	2	11,8	
	3	ф5 BpI	ℓ=380	22	0,1	

Арматура класса BpI по ГОСТ 6727-80, AI и AIII по ГОСТ 5781-82

1-1

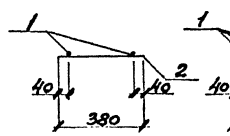

2-2

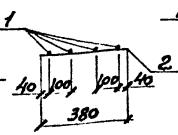

3-3

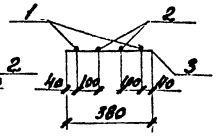

ГИП	Бажонова		
Разработ.	Петрова		
Исполнил	Петрова		
Проверил	Николаева		
Н. контр.	Баннанова		

1.424.1-5.11-119

Каркас КР20-8... КР20-20; КР21-21; КР21-22

Стадия	Лист	Листов
Р		1

ЦНИИпромзданий

Инв. № подл. | Подпись и дата | Взам. инв. №

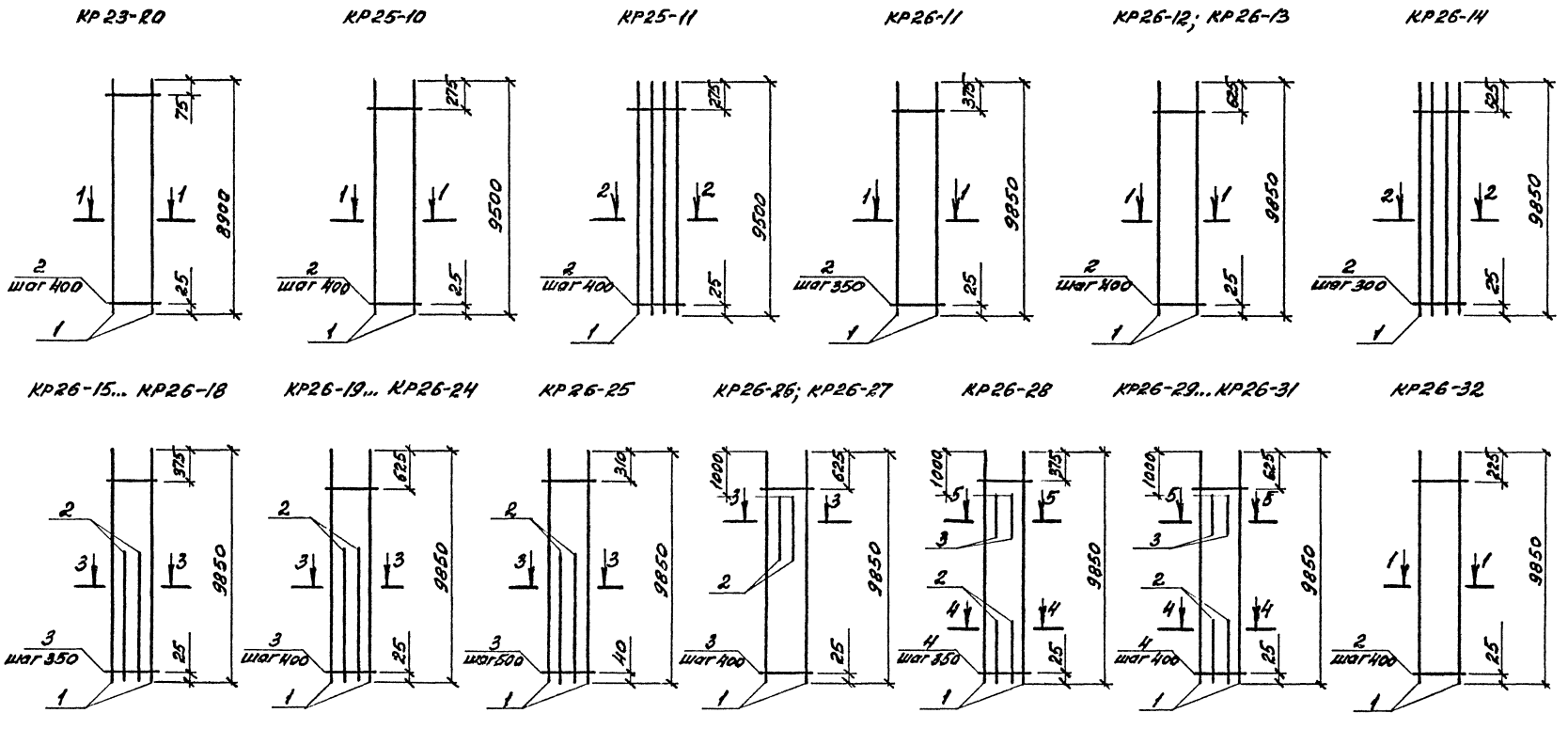

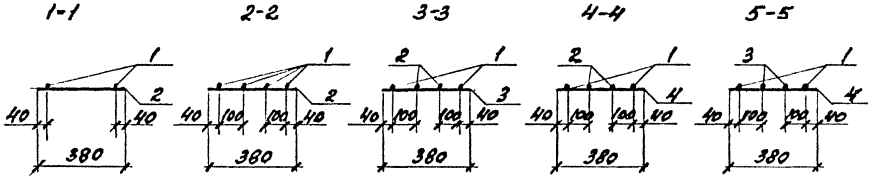

Марка каркаса	Поз.	Наименование	Кол.	Масса 1 дет., кг	Масса каркаса, кг
КР23-20	1	ф12АIII l=8900	2	7,9	18,1
	2	ф5ВрI l=380	23	0,1	
КР25-10	1	ф12АIII l=9500	2	8,4	19,2
	2	ф5ВрI l=380	24	0,1	
КР25-11	1	ф22АIII l=9500	4	28,3	115,6
	2	ф6АI l=380	24	0,1	

Продолжение спецификации см. на л. 2.

ГИП	Бажанова		
Разработ.	Петрова		
Исполнил	Петрова		
Провер.	Николаева		
Н. контр.	Бажанова		

1.424.1-5.11-120

Каркас КР23-20; КР25-10; КР25-11; КР26-11... КР26-32

Стадия	Лист	Листов
Р	1	2

ЦНИИ промзданий

Инв. № подл. | Подпись и дата | Взам. инв. №

Ц00260-03 170

Марка каркаса	Поз	Наименование	Кол	Масса 1 дет, кг	Масса каркаса, кг
КР26-11	1	ф18 А-III l=9850	2	19,7	42,2
	2	ф5 Вр-I l=380	28	0,1	
КР26-12	1	ф20 А-III l=9850	2	24,3	51,0
	2	ф5 Вр-I l=380	24	0,1	
КР26-13	1	ф22 А-III l=9850	2	29,4	61,2
	2	ф6 А-I l=380	24	0,1	
КР26-14	1	ф16 А-III l=9850	4	15,5	65,2
	2	ф5 Вр-I l=380	32	0,1	
КР26-15	1	ф18 А-III l=9850	2	19,7	55,4
	2	ф18 А-III l=3300	2	6,6	
	3	ф5 Вр-I l=380	28	0,1	
КР26-16	1	ф18 А-III l=9850	2	19,7	56,6
	2	ф18 А-III l=3600	2	7,2	
	3	ф5 Вр-I l=380	28	0,1	
КР26-17	1	ф18 А-III l=9850	2	19,7	57,8
	2	ф18 А-III l=3900	2	7,8	
	3	ф5 Вр-I l=380	28	0,1	
КР26-18	1	ф18 А-III l=9850	2	19,7	78,6
	2	ф18 А-III l=9100	2	18,2	
	3	ф5 Вр-I l=380	28	0,1	
КР26-19	1	ф20 А-III l=9850	2	24,3	67,2
	2	ф20 А-III l=3300	2	8,1	
	3	ф5 Вр-I l=380	24	0,1	
КР26-20	1	ф20 А-III l=9850	2	24,3	68,8
	2	ф20 А-III l=3600	2	8,9	
	3	ф5 Вр-I l=380	24	0,1	
КР26-21	1	ф20 А-III l=9850	2	24,3	70,2
	2	ф20 А-III l=3900	2	9,6	
	3	ф5 Вр-I l=380	24	0,1	
КР26-22	1	ф22 А-III l=9850	2	29,4	80,8
	2	ф22 А-III l=3300	2	9,8	
	3	ф6 А-I l=380	24	0,1	
КР26-23	1	ф22 А-III l=9850	2	29,4	82,6
	2	ф22 А-III l=3600	2	10,7	
	3	ф6 А-I l=380	24	0,1	
КР26-24	1	ф22 А-III l=9850	2	29,4	84,4
	2	ф22 А-III l=3900	2	11,6	
	3	ф6 А-I l=380	24	0,1	
КР26-25	1	ф25 А-III l=9850	2	37,8	105,0
	2	ф25 А-III l=3300	2	12,7	
	3	ф8 А-I l=380	20	0,2	
КР26-26	1	ф20 А-III l=9850	2	24,3	69,2
	2	ф20 А-III l=3700	2	9,1	
	3	ф5 Вр-I l=380	24	0,1	
КР26-27	1	ф22 А-III l=9850	2	29,4	83,2
	2	ф22 А-III l=3700	2	11,0	
	3	ф6 А-I l=380	24	0,1	
КР26-28	1	ф18 А-III l=9850	2	19,7	69,0
	2	ф18 А-III l=3600	2	7,2	
	3	ф18 А-III l=3100	2	6,2	
	4	ф5 Вр-I l=380	28	0,1	
КР26-29	1	ф20 А-III l=9850	2	24,3	85,4
	2	ф20 А-III l=3300	2	8,1	
	3	ф20 А-III l=3700	2	9,1	
	4	ф5 Вр-I l=380	24	0,1	
КР26-30	1	ф20 А-III l=9850	2	24,3	84,0
	2	ф20 А-III l=3600	2	8,9	
	3	ф20 А-III l=3100	2	7,6	
	4	ф5 Вр-I l=380	24	0,1	
КР26-31	1	ф22 А-III l=9850	2	29,4	102,8
	2	ф22 А-III l=3300	2	9,8	
	3	ф22 А-III l=3700	2	11,0	
	4	ф6 А-I l=380	24	0,1	
КР26-32	1	ф12 А-III l=9850	2	8,8	20,1
	2	ф5 Вр-I l=380	25	0,1	

Арматура класса Вр-I по ГОСТ 6727-80, А-I и А-III по ГОСТ 5781-82

КР27-10 КР28-11 КР28-12 КР29-9

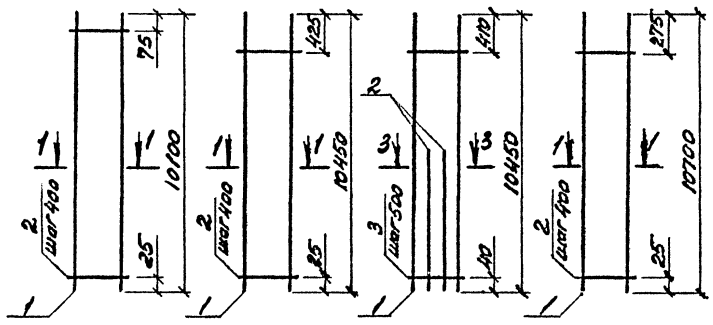

КР29-10 КР30-12 КР30-13 КР31-10

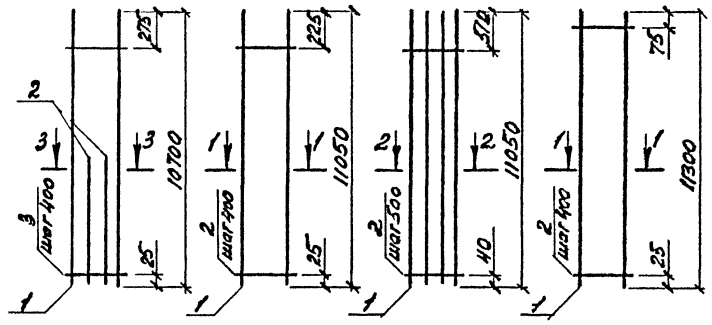

КР51-1... КР51-3 КР51-4 КР51-5 КР51-6, КР51-7 КР51-8

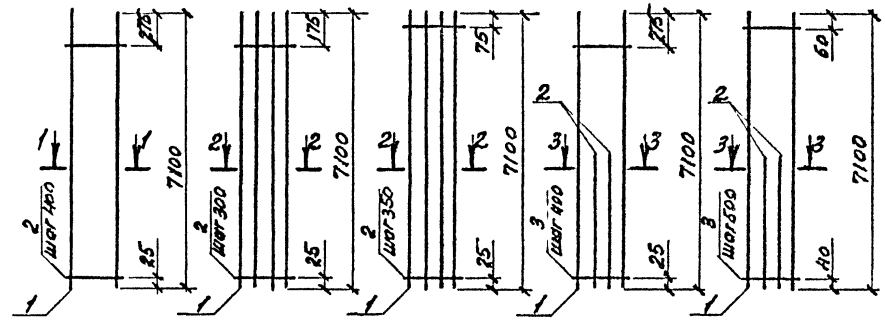

Марка каркаса	Поз	Наименование	Кол.	Масса 1 дет., кг	Масса каркаса, кг
КР27-10	1	ф 12 AIII ℓ=10100	2	9,0	20,6
	2	ф 5 BpI ℓ=380	26	0,1	
КР28-11	1	ф 12 AIII ℓ=10450	2	9,3	21,2
	2	ф 5 BpI ℓ=380	26	0,1	
КР28-12	1	ф 32 AIII ℓ=10450	2	65,9	209,8
	2	ф 32 AIII ℓ=5850	2	36,9	
	3	ф 8 AI ℓ=380	21	0,2	
КР29-9	1	ф 12 AIII ℓ=10700	2	9,5	21,7
	2	ф 5 BpI ℓ=380	27	0,1	
КР29-10	1	ф 20 AIII ℓ=10700	2	26,4	84,5
	2	ф 20 AIII ℓ=5900	2	14,5	
	3	ф 5 BpI ℓ=380	27	0,1	
КР30-12	1	ф 12 AIII ℓ=11050	2	9,8	22,4
	2	ф 5 BpI ℓ=380	28	0,1	
КР30-13	1	ф 32 AIII ℓ=11050	4	69,7	279,2
	2	ф 8 AI ℓ=380	22	0,2	
КР31-10	1	ф 12 AIII ℓ=11300	2	10,0	22,9
	2	ф 5 BpI ℓ=380	29	0,1	

Марка каркаса	Поз	Наименование	Кол	Масса 1 дет., кг	Масса каркаса, кг
КР51-1	1	ф 12 AIII ℓ=7100	2	6,3	14,4
	2	ф 5 BpI ℓ=380	18	0,1	
КР51-2	1	ф 20 AIII ℓ=7100	2	17,5	36,8
	2	ф 5 BpI ℓ=380	18	0,1	
КР51-3	1	ф 22 AIII ℓ=7100	2	21,2	44,2
	2	ф 6 AI ℓ=380	18	0,1	
КР51-4	1	ф 16 AIII ℓ=7100	4	11,2	47,2
	2	ф 5 BpI ℓ=380	24	0,1	
КР51-5	1	ф 18 AIII ℓ=7100	4	14,2	58,9
	2	ф 5 BpI ℓ=380	21	0,1	
КР51-6	1	ф 20 AIII ℓ=7100	2	17,5	57,0
	2	ф 20 AIII ℓ=4100	2	10,1	
	3	ф 5 BpI ℓ=380	18	0,1	
КР51-7	1	ф 22 AIII ℓ=7100	2	21,2	68,6
	2	ф 22 AIII ℓ=4100	2	12,2	
	3	ф 6 AI ℓ=380	18	0,1	
КР51-8	1	ф 25 AIII ℓ=7100	2	27,3	89,0
	2	ф 25 AIII ℓ=4100	2	15,7	
	3	ф 8 AI ℓ=380	15	0,2	

Арматура класса Вр-I по ГОСТ 6727-80, A-I и A-III по ГОСТ 5781-82

1-1 2-2 3-3

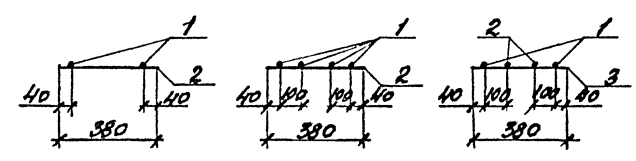

ГИП	Бажанова		
Разработ.	Петрова		
Исполнил	Петрова		
Провер.	Николаева		
Н. контр.	Баженова		

1.424.1-5.11-121

КАРКАСЫ КР27-10; КР28-11; КР28-12; КР29-9; КР29-10; КР30-12; КР30-13; КР31-10; КР51-1... КР51-8

Стадия	Лист	Листов
Р		1

ЦНИИпромзданий

Инв. № подл. | Подпись и дата | Взам. инв. №

КР52-1; КР52-2 КР52-3 КР52-4... КР52-9 КР52-10... КР52-14

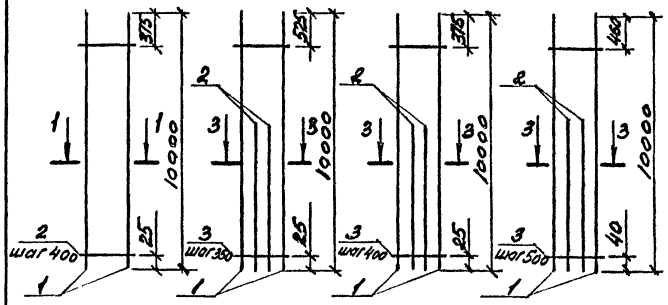

КР53-1; КР53-2 КР53-3... КР53-5 КР53-6

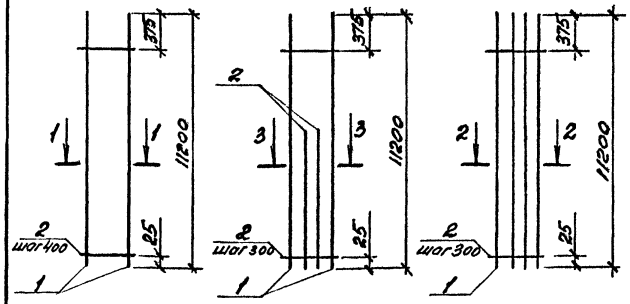

КР53-7... КР53-10 КР53-11 КР53-12... КР53-16 КР53-18... КР53-23 КР53-17 КР53-24... КР53-29

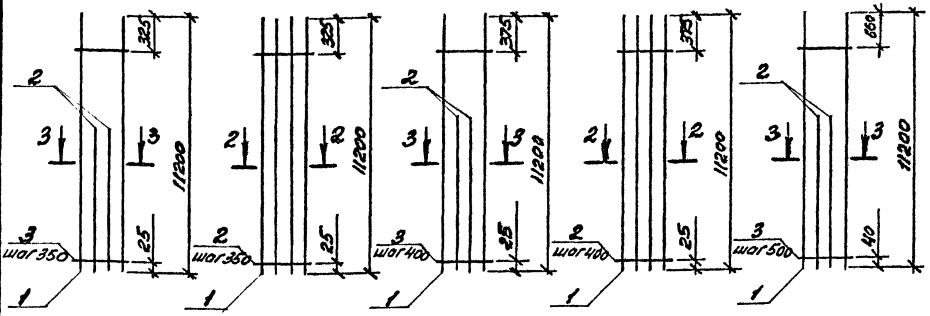

Марка каркаса	Поз.	Наименование		Кол.	Масса 1 дет., кг	Масса каркаса
КР52-1	1	ф20 AIII	l=10000	2	24,7	51,9
	2	ф5 BpI	l=380	25	0,1	
КР52-2	1	ф22 AIII	l=10000	2	29,8	62,1
	2	ф6 AI	l=380	25	0,1	
КР52-3	1	ф18 AIII	l=10000	2	20,0	78,8
	2	ф18 AIII	l=9000	2	18,0	
	3	ф5 BpI	l=380	28	0,1	
КР52-4	1	ф20 AIII	l=10000	2	24,7	67,9
	2	ф20 AIII	l=3250	2	8,0	
	3	ф5 BpI	l=380	25	0,1	
КР52-5	1	ф20 AIII	l=10000	2	24,7	69,1
	2	ф20 AIII	l=3650	2	8,6	
	3	ф5 BpI	l=380	25	0,1	
КР52-6	1	ф20 AIII	l=10000	2	24,7	70,7
	2	ф20 AIII	l=3800	2	9,4	
	3	ф5 BpI	l=380	25	0,1	
КР52-7	1	ф22 AIII	l=10000	2	29,8	81,5
	2	ф22 AIII	l=3250	2	9,7	
	3	ф6 AI	l=380	25	0,1	
КР52-8	1	ф22 AIII	l=10000	2	29,8	82,9
	2	ф22 AIII	l=3650	2	10,4	
	3	ф6 AI	l=380	25	0,1	
КР52-9	1	ф22 AIII	l=10000	2	29,8	84,7
	2	ф22 AIII	l=3800	2	11,3	
	3	ф6 AI	l=380	25	0,1	
КР52-10	1	ф25 AIII	l=10000	2	38,4	105,8
	2	ф25 AIII	l=3250	2	12,5	
	3	ф8 AI	l=380	20	0,2	
КР52-11	1	ф25 AIII	l=10000	2	38,4	107,6
	2	ф25 AIII	l=3650	2	13,4	
	3	ф8 AI	l=380	20	0,2	
КР52-12	1	ф25 AIII	l=10000	2	38,4	110,0
	2	ф25 AIII	l=3800	2	14,6	
	3	ф8 AI	l=380	20	0,2	
КР52-13	1	ф28 AIII	l=10000	2	48,3	132,0
	2	ф28 AIII	l=3250	2	15,7	
	3	ф8 AI	l=380	20	0,2	

Продолжение спецификации см. на л. 2

1-1 2-2 3-3

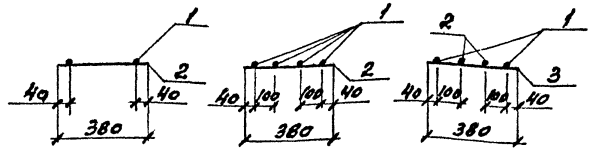

ГИП	Бажанова		
Разработ.	Петрова		
Исполнил	Петрова		
Провер.	Николаева		
Н. контр.	Баранова		

1.424.1-5.11-122

КАРКАС

КР52-1... КР52-14; КР53-1... КР53-29

Стадия	Лист	Листов
Р	1	2

ПРОМЗДАНИЙ

Инв. № подл. | Подпись и дата | Взам. инв. №

Марка каркаса	Поз.	Наименование	Кол.	Масса 1 дет., кг	Масса каркаса, кг
КР52-14	1	ф28 AIII l=10000	2	48,3	134,4
	2	ф28 AIII l=3650	2	16,9	
	3	ф8 AI l=380	20	0,2	
КР53-1	1	ф20 AIII l=11200	2	27,6	58,0
	2	ф5 BpI l=380	28	0,1	
КР53-2	1	ф22 AIII l=11200	2	33,4	69,6
	2	ф6 AI l=380	28	0,1	
КР53-3	1	ф16 AIII l=11200	2	17,7	64,9
	2	ф16 AIII l=8150	2	12,9	
	3	ф5 BpI l=380	37	0,1	
КР53-4	1	ф16 AIII l=11200	2	17,7	66,7
	2	ф16 AIII l=8750	2	13,8	
	3	ф5 BpI l=380	37	0,1	
КР53-5	1	ф16 AIII l=11200	2	17,7	68,7
	2	ф16 AIII l=9350	2	14,8	
	3	ф5 BpI l=380	37	0,1	
КР53-6	1	ф16 AIII l=11200	4	17,7	74,5
	2	ф5 BpI l=380	37	0,1	
КР53-7	1	ф18 AIII l=11200	2	22,4	80,6
	2	ф18 AIII l=8150	2	16,3	
	3	ф5 BpI l=380	32	0,1	
КР53-8	1	ф18 AIII l=11200	2	22,4	83,0
	2	ф18 AIII l=8750	2	17,5	
	3	ф5 BpI l=380	32	0,1	
КР53-9	1	ф18 AIII l=11200	2	22,4	85,4
	2	ф18 AIII l=9350	2	18,7	
	3	ф5 BpI l=380	32	0,1	
КР53-10	1	ф18 AIII l=11200	2	22,4	86,0
	2	ф18 AIII l=9500	2	19,0	
	3	ф5 BpI l=380	32	0,1	

Марка каркаса	Поз.	Наименование	Кол.	Масса 1 дет., кг	Масса каркаса, кг
КР53-11	1	ф18 AIII l=11200	4	22,4	92,8
	2	ф5 BpI l=380	32	0,1	
КР53-12	1	ф20 AIII l=11200	2	27,6	77,8
	2	ф20 AIII l=4000	2	9,9	
	3	ф5 BpI l=380	28	0,1	
КР53-13	1	ф20 AIII l=11200	2	27,6	79,2
	2	ф20 AIII l=4300	2	10,6	
	3	ф5 BpI l=380	28	0,1	
КР53-14	1	ф20 AIII l=11200	2	27,6	89,6
	2	ф20 AIII l=4600	2	11,3	
	3	ф5 BpI l=380	28	0,1	
КР53-15	1	ф20 AIII l=11200	2	27,6	99,6
	2	ф20 AIII l=8450	2	20,8	
	3	ф5 BpI l=380	28	0,1	
КР53-16	1	ф20 AIII l=11200	2	27,6	102,4
	2	ф20 AIII l=9000	2	22,2	
	3	ф5 BpI l=380	28	0,1	
КР53-17	1	ф20 AIII l=11200	4	27,6	113,2
	2	ф5 BpI l=380	28	0,1	
КР53-18	1	ф22 AIII l=11200	2	33,4	92,2
	2	ф22 AIII l=3800	2	11,3	
	3	ф6 AI l=380	28	0,1	
КР53-19	1	ф22 AIII l=11200	2	33,4	93,4
	2	ф22 AIII l=4000	2	11,9	
	3	ф6 AI l=380	28	0,1	
КР53-20	1	ф22 AIII l=11200	2	33,4	84,0
	2	ф22 AIII l=4100	2	12,2	
	3	ф6 AI l=380	28	0,1	

Марка каркаса	Поз.	Наименование	Кол.	Масса 1 дет., кг	Масса каркаса, кг
КР53-21	1	ф22 AIII l=11200	2	33,4	95,2
	2	ф22 AIII l=4300	2	12,8	
	3	ф6 AI l=380	28	0,1	
КР53-22	1	ф22 AIII l=11200	2	33,4	95,8
	2	ф22 AIII l=4500	2	13,1	
	3	ф6 AI l=380	28	0,1	
КР53-23	1	ф22 AIII l=11200	2	33,4	97,0
	2	ф22 AIII l=4600	2	13,7	
	3	ф6 AI l=380	28	0,1	
КР53-24	1	ф25 AIII l=11200	2	43,0	111,6
	2	ф25 AIII l=3800	2	14,6	
	3	ф8 AI l=380	22	0,2	
КР53-25	1	ф25 AIII l=11200	2	43,0	121,2
	2	ф25 AIII l=4000	2	15,4	
	3	ф8 AI l=380	22	0,2	
КР53-26	1	ф25 AIII l=11200	2	43,0	121,8
	2	ф25 AIII l=4100	2	15,7	
	3	ф8 AI l=380	22	0,2	
КР53-27	1	ф25 AIII l=11200	2	43,0	124,2
	2	ф25 AIII l=4500	2	16,9	
	3	ф8 AI l=380	22	0,2	
КР53-28	1	ф28 AIII l=11200	2	54,1	149,4
	2	ф28 AIII l=3800	2	18,4	
	3	ф8 AI l=380	22	0,2	
КР53-29	1	ф28 AIII l=11200	2	54,1	155,2
	2	ф28 AIII l=4500	2	21,3	
	3	ф8 AI l=380	22	0,2	

Арматура класса Вр-I по ГОСТ 6727-80;
A-I и A-III по ГОСТ 5781-82.

Инв. № подл. | Подпись и дата | Взам. инв. №

КР54-1; КР54-2 КР54-3 КР54-4; КР54-5

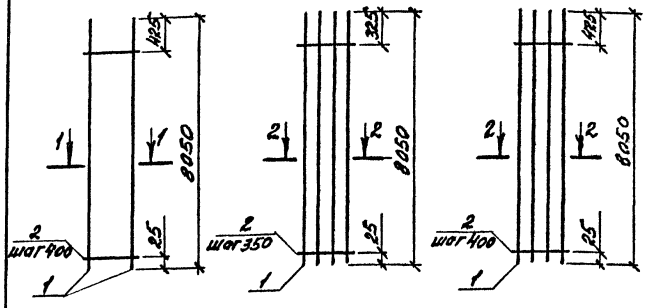

КР54-6; КР54-7 КР54-8 КР54-9 КР60-1; КР60-2

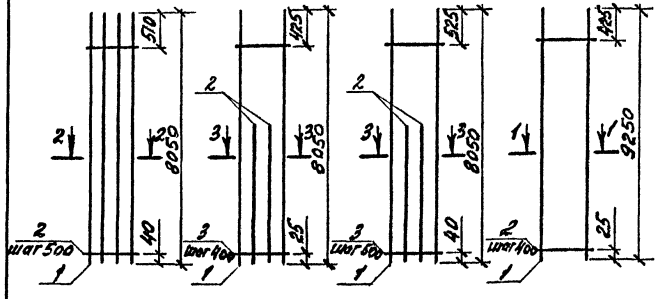

КР60-3 КР60-4; КР60-5 КР60-6; КР60-7 КР60-8 КР60-9; КР60-10

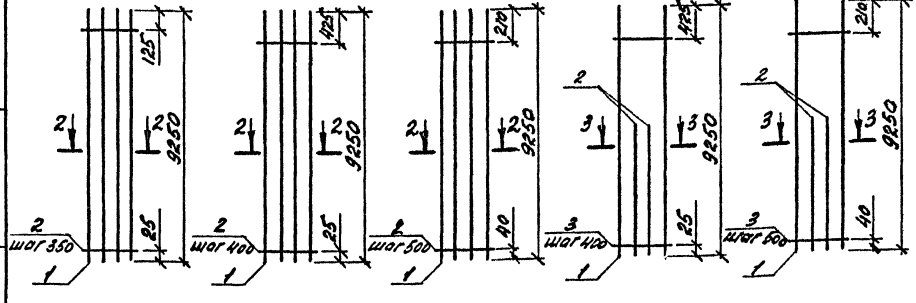

Марка каркаса	Поз.	Наименование	Кол.	Масса 1 дет., кг	Масса каркаса, кг
КР54-1	1	ф12 AIII l=8050	2	7,1	16,2
	2	ф5 BpI l=380	20	0,1	
КР54-2	1	ф22 AIII l=8050	2	24,0	50,0
	2	ф6 AI l=380	20	0,1	
КР54-3	1	ф18 AIII l=8050	4	16,1	66,7
	2	ф5 BpI l=380	23	0,1	
КР54-4	1	ф20 AIII l=8050	4	19,9	81,6
	2	ф5 BpI l=380	20	0,1	
КР54-5	1	ф22 AIII l=8050	4	24,0	98,0
	2	ф6 AI l=380	20	0,1	
КР54-6	1	ф25 AIII l=8050	4	30,9	126,8
	2	ф8 AI l=380	16	0,2	
КР54-7	1	ф28 AIII l=8050	4	38,9	158,8
	2	ф8 AI l=380	16	0,2	
КР54-8	1	ф22 AIII l=8050	2	24,0	77,8
	2	ф22 AIII l=4650	2	13,9	
	3	ф6 AI l=380	20	0,1	
КР54-9	1	ф25 AIII l=8050	2	30,9	100,8
	2	ф25 AIII l=4650	2	17,9	
	3	ф8 AI l=380	16	0,2	

Марка каркаса	Поз.	Наименование	Кол.	Масса 1 дет., кг	Масса каркаса, кг
КР60-1	1	ф12 AIII l=9250	2	8,2	18,7
	2	ф5 BpI l=380	23	0,1	
КР60-2	1	ф22 AIII l=9250	2	27,6	57,5
	2	ф6 AI l=380	23	0,1	
КР60-3	1	ф18 AIII l=9250	4	18,5	76,7
	2	ф5 BpI l=380	27	0,1	
КР60-4	1	ф20 AIII l=9250	4	22,8	93,5
	2	ф5 BpI l=380	23	0,1	
КР60-5	1	ф22 AIII l=9250	4	27,6	112,7
	2	ф6 AI l=380	23	0,1	
КР60-6	1	ф25 AIII l=9250	4	35,5	145,8
	2	ф8 AI l=380	19	0,2	
КР60-7	1	ф28 AIII l=9250	4	44,7	182,6
	2	ф8 AI l=380	19	0,2	
КР60-8	1	ф22 AIII l=9250	2	27,6	89,1
	2	ф22 AIII l=5300	2	15,8	
	3	ф6 AI l=380	23	0,1	
КР60-9	1	ф25 AIII l=9250	2	35,5	115,6
	2	ф25 AIII l=5300	2	20,4	
	3	ф8 AI l=380	19	0,2	
КР60-10	1	ф28 AIII l=9250	2	44,7	144,4
	2	ф28 AIII l=5300	2	25,6	
	3	ф8 AI l=380	19	0,2	

Арматура класса Вр-I по ГОСТ 6727-80, A-I и A-III по ГОСТ 5781-82

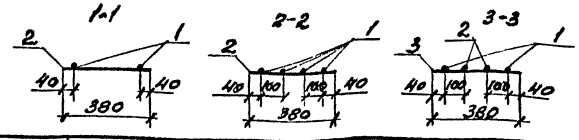

ГИП	Бажанова	
Разработ.	Петрова	
Исполнил	Петрова	
Провер.	Николаев	
Н. контр.	Баженова	

1.424.1-6.11-123

Каркас КР54-1..., КР54-9; КР60-1..., КР60-10

Стадия	Лист	Листов
Р		1

ЦНИИпромзданий

Инв. № подл. | Подпись и дата | Взам. инв. №

КР55-1; КР55-2

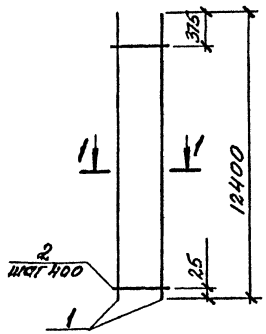

КР55-3; КР55-6; КР55-10; КР55-14

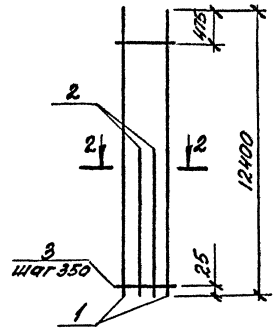

КР55-4; КР55-7; КР55-8; КР55-11; КР55-12; КР55-15; КР55-16; КР55-19; КР55-20; КР55-22; КР55-25; КР55-26

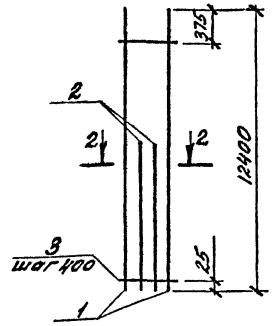

КР55-5; КР55-9; КР55-13; КР55-17; КР55-18; КР55-21; КР55-23; КР55-24; КР55-27; КР55-28

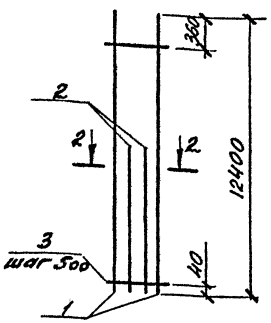

КР56-1; КР56-2

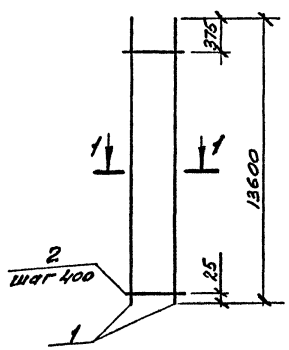

КР56-3; КР56-6

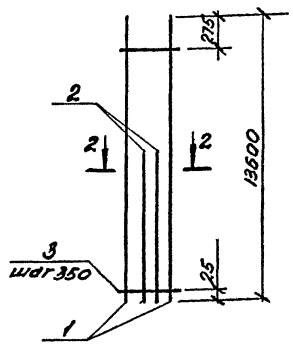

КР56-4; КР56-5; КР56-7 КР56-8; КР56-10; КР56-12

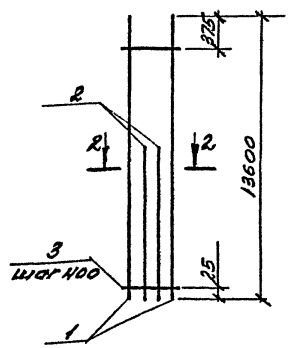

КР56-9; КР56-11; КР56-13

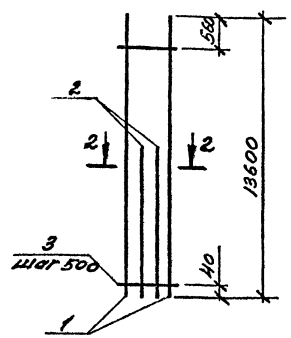

1-1

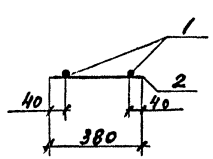

2-2

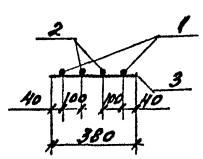

Продолжение спецификации см. нол. 2

Марка каркаса	Поз.	Наименование		Кол.	Масса 1 дет., кг	Масса каркаса, кг
КР55-1	1	ф20 AIII	ℓ=12400	2	30,6	64,3
	2	ф5 BpI	ℓ=380	31	0,1	
КР55-2	1	ф22 AIII	ℓ=12400	2	37,0	77,1
	2	ф6 AI	ℓ=380	31	0,1	
КР55-3	1	ф18 AIII	ℓ=12400	2	24,8	88,7
	2	ф18 AIII	ℓ=8900	2	17,8	
	3	ф5 BpI	ℓ=380	35	0,1	
КР55-4	1	ф20 AIII	ℓ=12400	2	30,6	108,1
	2	ф20 AIII	ℓ=8900	2	21,9	
	3	ф5 BpI	ℓ=380	31	0,1	
КР55-5	1	ф25 AIII	ℓ=12400	2	47,6	168,6
	2	ф25 AIII	ℓ=8900	2	34,2	
	3	ф8 AI	ℓ=380	25	0,2	
КР55-6	1	ф18 AIII	ℓ=12400	2	24,8	87,1
	2	ф18 AIII	ℓ=8500	2	17,0	
	3	ф5 BpI	ℓ=380	35	0,1	
КР55-7	1	ф20 AIII	ℓ=12400	2	30,6	106,3
	2	ф20 AIII	ℓ=8500	2	21,0	
	3	ф5 BpI	ℓ=380	31	0,1	
КР55-8	1	ф22 AIII	ℓ=12400	2	37,0	127,9
	2	ф22 AIII	ℓ=8500	2	25,4	
	3	ф6 AI	ℓ=380	31	0,1	
КР55-9	1	ф25 AIII	ℓ=12400	2	47,6	165,4
	2	ф25 AIII	ℓ=8500	2	32,6	
	3	ф8 AI	ℓ=380	25	0,2	
КР55-10	1	ф18 AIII	ℓ=12400	2	24,8	86,3
	2	ф18 AIII	ℓ=8300	2	16,6	
	3	ф5 BpI	ℓ=380	35	0,1	

ГИП	Божанова	
Разработ.	Петрова	
Исполнил	Петрова	
Провер.	Николаева	
Н. контр.	Баженова	

1.424.1-5.11-124

КАРКАС КР55-1 ... КР55-28; КР56-1 ... КР56-13

Стадия	Лист	Листов
Р	1	2

ЦНИИпромзданий

Инв. № подл. | Подпись и дата | Взам. инв. №

Марка каркаса	Поз.	Наименование	Кол	Масса 1 дет., кг	Масса каркаса, кг
КР55-11	1	ф20 AIII l=12400	2	30,6	105,3
	2	ф20 AIII l=8300	2	20,5	
	3	ф5 Bp I l=380	31	0,1	
КР55-12	1	ф22 AIII l=12400	2	37,0	126,7
	2	ф22 AIII l=8300	2	24,8	
	3	ф6 AI l=380	31	0,1	
КР55-13	1	ф25 AIII l=12400	2	47,6	164,0
	2	ф25 AIII l=8300	2	31,9	
	3	ф8 AI l=380	25	0,2	
КР55-14	1	ф18 AIII l=12400	2	24,8	84,7
	2	ф18 AIII l=7900	2	15,8	
	3	ф5 Bp I l=380	35	0,1	
КР55-15	1	ф20 AIII l=12400	2	30,6	103,3
	2	ф20 AIII l=7900	2	19,5	
	3	ф5 Bp I l=380	31	0,1	
КР55-16	1	ф22 AIII l=12400	2	37,0	124,3
	2	ф22 AIII l=7900	2	23,6	
	3	ф6 AI l=380	31	0,1	
КР55-17	1	ф25 AIII l=12400	2	47,6	160,8
	2	ф25 AIII l=7900	2	30,3	
	3	ф8 AIII l=380	25	0,2	
КР55-18	1	ф28 AIII l=12400	2	59,9	201,2
	2	ф28 AIII l=7900	2	38,2	
	3	ф8 AI l=380	25	0,2	
КР55-19	1	ф20 AIII l=12400	2	30,6	89,5
	2	ф20 AIII l=5100	2	12,6	
	3	ф5 Bp I l=380	31	0,1	
КР55-20	1	ф22 AIII l=12400	2	37,0	107,5
	2	ф22 AIII l=5100	2	15,2	
	3	ф6 AI l=380	31	0,1	
КР55-21	1	ф25 AIII l=12400	2	47,6	139,4
	2	ф25 AIII l=5100	2	12,6	
	3	ф8 AI l=380	25	0,2	

Марка каркаса	Поз	Наименование	Кол.	Масса 1 дет., кг	Масса каркаса, кг
КР55-22	1	ф22 AIII l=12400	2	37,0	105,7
	2	ф22 AIII l=4800	2	14,3	
	3	ф6 AI l=380	31	0,1	
КР55-23	1	ф25 AIII l=12400	2	47,6	137,0
	2	ф25 AIII l=4800	2	18,4	
	3	ф8 AI l=380	25	0,2	
КР55-24	1	ф28 AIII l=12400	2	59,9	171,2
	2	ф28 AIII l=4800	2	23,2	
	3	ф8 AI l=380	25	0,2	
КР55-25	1	ф20 AIII l=12400	2	30,6	87,9
	2	ф20 AIII l=4800	2	11,8	
	3	ф5 Bp I l=380	31	0,1	
КР55-26	1	ф22 AIII l=12400	2	37,0	103,9
	2	ф22 AIII l=4500	2	13,4	
	3	ф6 AI l=380	31	0,1	
КР55-27	1	ф25 AIII l=12400	2	47,6	134,8
	2	ф25 AIII l=4500	2	17,3	
	3	ф8 AIII l=380	25	0,2	
КР55-28	1	ф28 AIII l=12400	2	59,9	168,2
	2	ф28 AIII l=4500	2	21,7	
	3	ф8 AI l=380	25	0,2	
КР56-1	1	ф20 AIII l=13600	2	33,5	70,4
	2	ф5 Bp I l=380	34	0,1	
КР56-2	1	ф22 AIII l=13600	2	40,6	84,6
	2	ф6 AI l=380	34	0,1	
КР56-3	1	ф18 AIII l=13600	2	27,2	98,7
	2	ф18 AIII l=10100	2	20,2	
	3	ф5 Bp I l=380	39	0,1	

Марка каркаса	Поз	Наименование	Кол.	Масса 1 дет., кг	Масса каркаса, кг
КР56-4	1	ф20 AIII l=13600	2	33,5	129,2
	2	ф20 AIII l=10100	2	24,9	
	3	ф5 Bp I l=380	34	0,1	
КР56-5	1	ф22 AIII l=13600	2	40,6	144,8
	2	ф22 AIII l=10100	2	30,1	
	3	ф6 AI l=380	34	0,1	
КР56-6	1	ф18 AIII l=13600	2	27,2	96,3
	2	ф18 AIII l=9500	2	19,0	
	3	ф5 Bp I l=380	39	0,1	
КР56-7	1	ф20 AIII l=13600	2	33,5	117,2
	2	ф20 AIII l=9500	2	23,4	
	3	ф5 Bp I l=380	34	0,1	
КР56-8	1	ф22 AIII l=13600	2	40,6	141,4
	2	ф22 AIII l=9500	2	28,4	
	3	ф6 AI l=380	34	0,1	
КР56-9	1	ф25 AIII l=13600	2	52,2	180,1
	2	ф25 AIII l=9500	2	36,5	
	3	ф8 AI l=380	27	0,1	
КР56-10	1	ф22 AIII l=13600	2	40,6	118,0
	2	ф22 AIII l=5800	2	16,7	
	3	ф6 AI l=380	34	0,1	
КР56-11	1	ф25 AIII l=13600	2	52,2	150,1
	2	ф25 AIII l=5800	2	21,5	
	3	ф8 AI l=380	27	0,1	
КР56-12	1	ф22 AIII l=13600	2	40,6	116,2
	2	ф22 AIII l=5300	2	15,8	
	3	ф6 AI l=380	34	0,1	
КР56-13	1	ф25 AIII l=13600	2	52,2	150,6
	2	ф25 AIII l=5300	2	20,4	
	3	ф8 Bp I l=380	27	0,2	

Арматура класса Bp·I по ГОСТ 6727-80, A·I и A·III по ГОСТ 5781-82

Инв. № подл. | Подпись и дата | Взам. инв. №

КР57-1

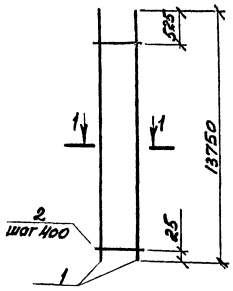

КР57-2; КР57-7

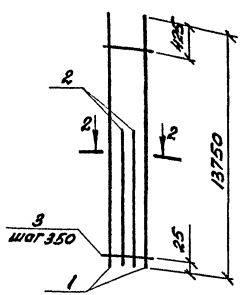

КР57-3; КР57-4; КР57-8; КР57-9

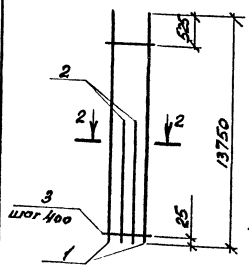

КР57-5; КР57-6; КР57-10... КР57-15

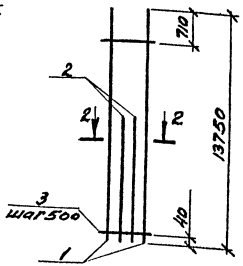

1-1

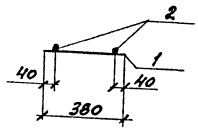

2-2

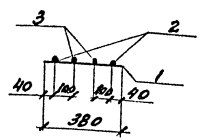

Марка каркаса	Поз	Наименование	Кол.	Масса 1 дет., кг	Масса каркаса, кг
КР57-1	1	ф22 AIII l=13750	2	41,0	85,4
	2	ф6 AI l=380	34	0,1	
КР57-2	1	ф18 AIII l=13750	2	27,5	98,3
	2	ф18 AIII l=9850	2	19,7	
	3	ф5 BpI l=380	39	0,1	
КР57-3	1	ф20 AIII l=13750	2	33,9	113,8
	2	ф20 AIII l=9850	2	24,3	
	3	ф5 BpI l=380	34	0,1	
КР57-4	1	ф22 AIII l=13750	2	41,0	144,2
	2	ф22 AIII l=9850	2	29,4	
	3	ф6 AI l=380	34	0,1	
КР57-5	1	ф25 AIII l=13750	2	52,8	186,6
	2	ф25 AIII l=9850	2	37,8	
	3	ф8 AI l=380	27	0,2	
КР57-6	1	ф28 AIII l=13750	2	66,4	233,4
	2	ф28 AIII l=9850	2	47,6	
	3	ф8 AI l=380	27	0,2	
КР57-7	1	ф18 AIII l=13750	2	27,5	95,9
	2	ф18 AIII l=9250	2	18,5	
	3	ф5 BpI l=380	39	0,1	
КР57-8	1	ф20 AIII l=13750	2	33,9	116,8
	2	ф20 AIII l=9250	2	22,8	
	3	ф5 BpI l=380	34	0,1	

Марка каркаса	Поз	Наименование	Кол.	Масса 1 дет., кг	Масса каркаса, кг
КР57-9	1	ф22 AIII l=13750	2	41,0	140,6
	2	ф22 AIII l=9250	2	27,6	
	3	ф6 AI l=380	34	0,1	
КР57-10	1	ф25 AIII l=13750	2	52,8	182,0
	2	ф25 AIII l=9250	2	35,5	
	3	ф8 AI l=380	27	0,2	
КР57-11	1	ф28 AIII l=13750	2	66,4	227,6
	2	ф28 AIII l=9250	2	44,7	
	3	ф8 AI l=380	27	0,2	
КР57-12	1	ф25 AIII l=13750	2	52,8	153,6
	2	ф25 AIII l=5550	2	21,3	
	3	ф8 AI l=380	27	0,2	
КР57-13	1	ф28 AIII l=13750	2	66,4	191,8
	2	ф28 AIII l=5550	2	26,8	
	3	ф8 AI l=380	27	0,2	
КР57-14	1	ф25 AIII l=13750	2	52,8	151,8
	2	ф25 AIII l=5300	2	20,4	
	3	ф8 AI l=380	27	0,2	
КР57-15	1	ф28 AIII l=13750	2	66,4	189,4
	2	ф28 AIII l=5300	2	25,6	
	3	ф8 AI l=380	27	0,2	

Арматура класса BpI по ГОСТ 6727-80, A-I и A-III по ГОСТ 5781-82

ГИП	Бармина		
Разраб.	Петрова		
Исполн.	Петрова		
Провер.	Николаева		
Н. контр.	Баманова		

1.424.1-5.11-125

Каркас КР57-1... КР57-15

Стадия	Лист	Листов
Р		1

ЦНИИпромзданий

Инв. № подл. | Подпись и дата | Взам. инв. №

КР58-1; КР58-2

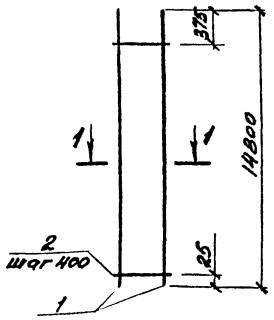

КР58-3; КР58-6

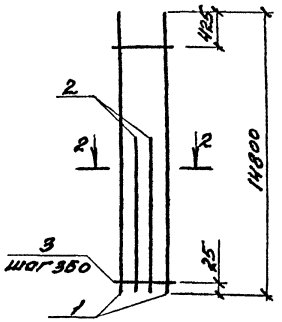

КР58-4; КР58-5
КР58-7... КР58-10
КР58-12; КР58-13

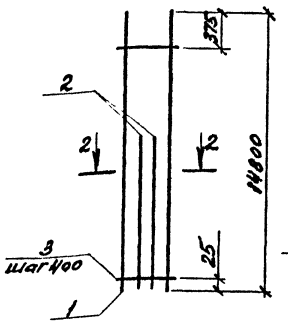

КР58-11; КР58-14

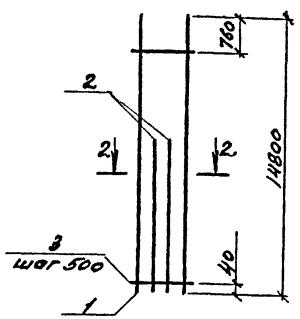

1-1

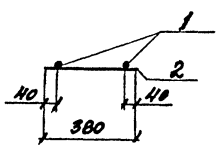

2-2

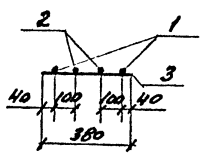

Марка каркаса	Поз	Наименование	Кол	Масса 1 дет., кг	Масса каркаса, кг
КР58-1	1	ф20 AIII l=14800	2	36,5	76,7
	2	ф5 BpI l=380	37	0,1	
КР58-2	1	ф22 AIII l=14800	2	44,2	92,1
	2	ф6 AI l=380	37	0,1	
КР58-3	1	ф18 AIII l=14800	2	29,6	108,6
	2	ф18 AIII l=11300	2	22,6	
	3	ф5 BpI l=380	42	0,1	
КР58-4	1	ф20 AIII l=14800	2	36,5	132,5
	2	ф20 AIII l=11300	2	27,9	
	3	ф5 BpI l=380	37	0,1	
КР58-5	1	ф22 AIII l=14800	2	44,2	159,5
	2	ф22 AIII l=11300	2	33,7	
	3	ф6 AI l=380	37	0,1	
КР58-6	1	ф18 AIII l=14800	2	29,6	106,2
	2	ф18 AIII l=10700	2	21,4	
	3	ф5 BpI l=380	42	0,1	
КР58-7	1	ф20 AIII l=14800	2	36,5	129,5
	2	ф20 AIII l=10700	2	26,4	
	3	ф5 BpI l=380	37	0,1	

Марка каркаса	Поз.	Наименование	Кол.	Масса 1 дет., кг	Масса каркаса, кг
КР58-8	1	ф22 AIII l=14800	2	44,2	155,9
	2	ф22 AIII l=10700	2	31,9	
	3	ф6 AI l=380	37	0,1	
КР58-9	1	ф20 AIII l=14800	2	36,5	107,3
	2	ф20 AIII l=6200	2	15,3	
	3	ф5 BpI l=380	37	0,1	
КР58-10	1	ф22 AIII l=14800	2	44,2	129,1
	2	ф22 AIII l=6200	2	18,5	
	3	ф6 AI l=380	37	0,1	
КР58-11	1	ф25 AIII l=14800	2	56,8	167,0
	2	ф25 AIII l=6200	2	23,8	
	3	ф8 AI l=380	29	0,2	
КР58-12	1	ф20 AIII l=14800	2	36,5	105,9
	2	ф20 AIII l=5900	2	14,6	
	3	ф5 BpI l=380	37	0,1	
КР58-13	1	ф22 AIII l=14800	2	44,2	127,3
	2	ф22 AIII l=5900	2	17,6	
	3	ф6 AI l=380	37	0,1	
КР58-14	1	ф25 AIII l=14800	2	56,8	164,8
	2	ф25 AIII l=5900	2	22,7	
	3	ф8 AI l=380	29	0,2	

Арматура классов BpI по ГОСТ 6727-80; AI и AIII по ГОСТ 5781-82

ГИП	Бажанова		
Разработ.	Петрова		
Исполнил	Петрова		
Провер.	Николаева		
Н. контр.	Баяпнова		

1.424.1-5.11-126

Каркас КР58-1... КР58-14

Стадия	Лист	Листов
Р		1

ЦНИИпромзданий

Инв. № подл. | Подпись и дата | Взам. инв. №

КР59-1

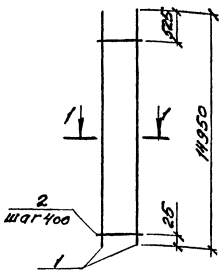

КР59-2; КР59-6

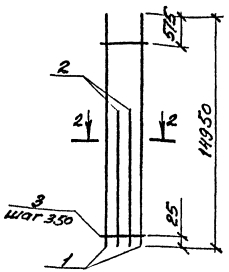

КР59-3; КР59-4; КР59-7
КР59-8; КР59-11; КР59-15

КР59-5; КР59-9; КР59-10;
КР59-12; КР59-13; КР59-14;
КР59-16; КР59-17; КР59-18

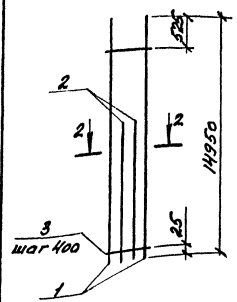

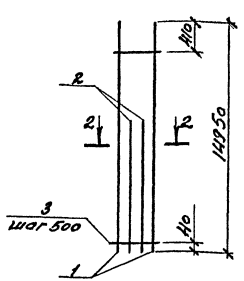

1-1

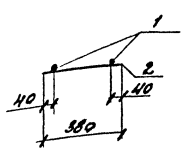

2-2

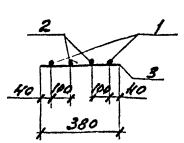

Марка каркаса	Поз.	Наименование	Кол.	Масса 1 дет., кг	Масса каркаса, кг
КР59-1	1	ф22 AIII ℓ=14950	2	44,6	92,9
	2	ф6 AI ℓ=380	37	0,1	
КР59-2	1	ф18 AIII ℓ=14950	2	29,9	108,2
	2	ф18 AIII ℓ=11050	2	22,1	
	3	ф5 Bp-I ℓ=380	42	0,1	
КР59-3	1	ф20 AIII ℓ=14950	2	36,9	131,9
	2	ф20 AIII ℓ=11050	2	27,2	
	3	ф5 Bp-I ℓ=380	37	0,1	
КР59-4	1	ф22 AIII ℓ=14950	2	44,6	158,9
	2	ф22 AIII ℓ=11050	2	33,0	
	3	ф6 AI ℓ=380	37	0,1	
КР59-5	1	ф25 AIII ℓ=14950	2	57,4	205,6
	2	ф25 AIII ℓ=11050	2	42,4	
	3	ф8 AI ℓ=380	30	0,2	
КР59-6	1	ф18 AIII ℓ=14950	2	29,9	105,8
	2	ф18 AIII ℓ=10450	2	24,9	
	3	ф5 Bp-I ℓ=380	42	0,1	
КР59-7	1	ф20 AIII ℓ=14950	2	36,9	129,1
	2	ф20 AIII ℓ=10450	2	25,8	
	3	ф5 Bp-I ℓ=380	37	0,1	
КР59-8	1	ф22 AIII ℓ=14950	2	44,6	155,3
	2	ф22 AIII ℓ=10450	2	31,2	
	3	ф6 AI ℓ=380	37	0,1	
КР59-9	1	ф25 AIII ℓ=14950	2	57,4	201,0
	2	ф25 AIII ℓ=10450	2	40,1	
	3	ф8 AI ℓ=380	30	0,2	

Марка каркаса	Поз.	Наименование	Кол.	Масса 1 дет., кг	Масса каркаса, кг
КР59-10	1	ф28 AIII ℓ=14950	2	72,2	251,4
	2	ф28 AIII ℓ=10450	2	50,5	
	3	ф8 AI ℓ=380	30	0,2	
КР59-11	1	ф22 AIII ℓ=14950	2	44,6	129,7
	2	ф22 AIII ℓ=6150	2	18,4	
	3	ф6 AI ℓ=380	37	0,1	
КР59-12	1	ф25 AIII ℓ=14950	2	57,4	168,0
	2	ф25 AIII ℓ=6150	2	23,6	
	3	ф8 AI ℓ=380	30	0,2	
КР59-13	1	ф28 AIII ℓ=14950	2	72,2	209,8
	2	ф28 AIII ℓ=6150	2	29,7	
	3	ф8 AI ℓ=380	30	0,2	
КР59-14	1	ф32 AIII ℓ=14950	2	94,3	272,2
	2	ф32 AIII ℓ=6150	2	38,8	
	3	ф8 AI ℓ=380	30	0,2	
КР59-15	1	ф22 AIII ℓ=14950	2	44,6	127,9
	2	ф22 AIII ℓ=5850	2	17,5	
	3	ф6 AI ℓ=380	37	0,1	
КР59-16	1	ф25 AIII ℓ=14950	2	57,4	165,8
	2	ф25 AIII ℓ=5850	2	22,5	
	3	ф8 AI ℓ=380	30	0,2	
КР59-17	1	ф28 AIII ℓ=14950	2	72,2	207,0
	2	ф28 AIII ℓ=5850	2	23,3	
	3	ф8 AI ℓ=380	30	0,2	
КР59-18	1	ф32 AIII ℓ=14950	2	94,3	268,4
	2	ф32 AIII ℓ=5850	2	36,9	
	3	ф8 AI ℓ=380	30	0,2	

Арматура класса Bp-I по ГОСТ 6727-80, A-I и A-III по ГОСТ 5781-82

ГИП	Бажанова	
Разработ.	Петрова	
Наталия	Петрова	
Провер.	Никифорова	
Н. контр.	Баманова	

1.424.1-5.11-127

Каркас
КР59-1... КР59-18

Стадия	Лист	Листов
Р		1

ЦНИИ промзданий

Инв. № подл. | Подпись и дата | Взам. инв. №

П1; П2; П3; П4

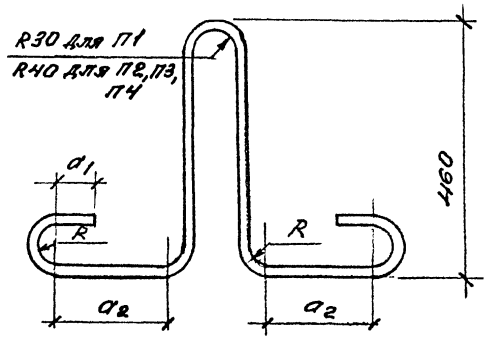

Марка	Поз	Наименование	Кол	Масса ед., кг	Общая масса, кг
П1	1	ф16 AI ℓ= 1500	1	2,37	2,4
П2	1	ф18 AI ℓ= 1630	1	3,26	3,3
П3	1	ф20 AI ℓ= 1750	1	4,31	4,3
П4	1	ф22 AI ℓ= 1880	1	5,60	5,6
П5	1	ф25 AI ℓ= 2760	1	10,6	10,6

Арматура класса А-I по ГОСТ 5781-82

П5

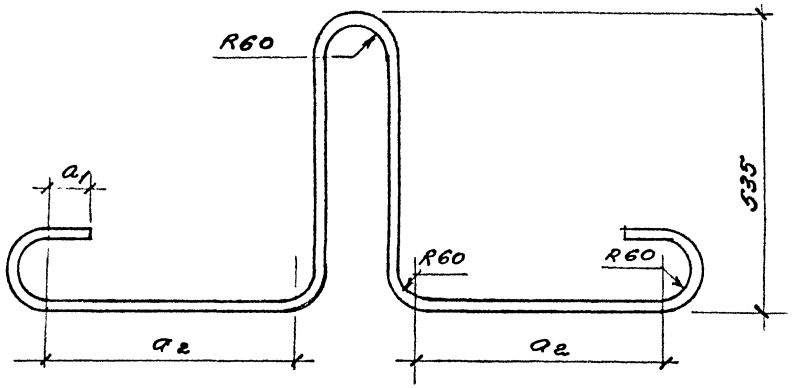

Марка строповочной петли	Размеры, м	
	a_1	a_2
П1	50	100
П2	55	110
П3	60	160
П4	65	210
П5	75	480

ГИП	Банианов		1.424.1-5.11-128
Разраб.	Петрова		Петля строповочная П1 ... П5
Исполн	Николаева		Стадия: Р; Листов: 1
Провер.	Банианов		ЦНИИПромзданий
Н.контр.	Банианова		

Инв.№ подл. | Подпись и дата | Взам.инв.№

gost.e-ecolog.ru