ТИПОВЫЕ КОНСТРУКЦИИ, ИЗДЕЛИЯ И УЗЛЫ ЗДАНИЙ И СООРУЖЕНИЙ

СЕРИЯ 1.424.1-5

КОЛОННЫ ЖЕЛЕЗОБЕТОННЫЕ ПРЯМОУГОЛЬНОГО СЕЧЕНИЯ ДЛЯ ОДНОЭТАЖНЫХ ПРОИЗВОДСТВЕННЫХ ЗДАНИЙ ВЫСОТОЙ 8,4-14,4м, ОБОРУДОВАННЫХ МОСТОВЫМИ ОПОРНЫМИ КРАНАМИ ГРУЗОПОДЪЕМНОСТЬЮ ДО 32 ТОНН

ВЫПУСК 6С

СТАЛЬНЫЕ СВЯЗИ ПО КОЛОННАМ

ДЛЯ ЗДАНИЙ С РАСЧЕТНОЙ СЕЙСМИЧНОСТЬЮ 7,8 И 9 БАЛЛОВ

РАБОЧИЕ ЧЕРТЕЖИ

Книга I

стр 1 - 81

НАЧАЛО
23572 - 08
ЦЕНА 12-46

gost.e-ecolog.ru

ТИПОВЫЕ КОНСТРУКЦИИ, ИЗДЕЛИЯ И УЗЛЫ ЗДАНИЙ И СООРУЖЕНИЙ

СЕРИЯ 1.424.1-5

КОЛОННЫ ЖЕЛЕЗОБЕТОННЫЕ ПРЯМОУГОЛЬНОГО СЕЧЕНИЯ ДЛЯ ОДНОЭТАЖНЫХ ПРОИЗВОДСТВЕННЫХ ЗДАНИЙ ВЫСОТОЙ 8,4-14,4м, ОБОРУДОВАННЫХ МОСТОВЫМИ ОПОРНЫМИ КРАНАМИ ГРУЗОПОДЪЕМНОСТЬЮ ДО 32 ТОНН

ВЫПУСК 6С

СТАЛЬНЫЕ СВЯЗИ ПО КОЛОННАМ

ДЛЯ ЗДАНИЙ С РАСЧЕТНОЙ СЕЙСМИЧНОСТЬЮ 7, 8 и 9 БАЛЛОВ

РАБОЧИЕ ЧЕРТЕЖИ

РАЗРАБОТАНЫ

УКРНИИПРОЕКТСТАЛЬКОНСТРУКЦИЯ

ГЛ. ИНЖЕНЕР ИНСТИТУТА В.Н. ГОРДЕЕВ
НАЧАЛЬНИК ОТЭП-1 А.А. ШЕЙНИЧ
ГЛ. ИНЖЕНЕР ПРОЕКТА А.В. САНКОВСКИЙ

ЦНИИПРОМЗДАНИЙ

ГЛ. ИНЖЕНЕР ИНСТИТУТА В.В. ГРАНЕВ
НАЧАЛЬНИК ОКС В.Т. ИЛЬИН
РУК СЕКТОРА 03 А.Я. РОЗЕНБЛЮМ
ГЛ. ИНЖЕНЕР ПРОЕКТА К.Г. КОСТАНЯН

УТВЕРЖДЕНЫ
И ВВЕДЕНЫ В ДЕЙСТВИЕ
С 1 АПРЕЛЯ 1989г.,
ПРОТОКОЛ ГОССТРОЯ СССР
ОТ 23 ДЕКАБРЯ 1988г. №АЧ-47

© ЦИТП Госстроя СССР, 1989

Обозначение документа	Наименование	Стр.
1.424.1-5.6С-00 ПЗ	Пояснительная записка	6,7
-00 ТБ1	Расчетная схема и геометрические размеры связей СВ 121... СВ 136	8
-00 ТБ2	Расчетная схема и геометрические размеры связей СВ 137... СВ 142	9
-00 ТБ3	Расчетная схема и геометрические размеры связей СВ 143... СВ 148	10
-00 ТБ4	Расчетная схема и геометрические размеры связей СВ 149... СВ 164	11
-00 ТБ5	Расчетная схема и геометрические размеры связей СВ 165... СВ 170	12
-00 ТБ6	Расчетная схема и геометрические размеры связей СВ 171... СВ 192	13, 14
-00 ТБ7	Расчетная схема и геометрические размеры связей ОВ 193... СВ 201	15
-00 ТБ8	Расчетная схема и геометрические размеры связей СВ 202...СВ 211, СВ 202а, СВ 205а	16
-00 ТБ9	Расчетная схема и геометрические размеры связей СВ 212... СВ 217	17
-00 ТБ10	Расчетная схема и геометрические размеры связей СВ 218... СВ 223, СГ 224	18
-01	Связь СВ 121	19
-02	Связь СВ 122	19
-01 СБ	Связь СВ 121. Сборочный чертеж	20
-02 СБ	Связь СВ 122. Сборочный чертеж	21
-03	Связь СВ 123	22
-04	Связь СВ 124	22
-03 СБ	Связь СВ 123. Сборочный чертеж	23
-04 СБ	Связь СВ 124. Сборочный чертеж	24
-05	Связь СВ 125	25
-06	Связь СВ 126	25
-05 СБ	Связь СВ 125. Сборочный чертеж	26
1.424.1-5.6С-06 СБ	Связь СВ 126. Сборочный чертеж	27
-07	Связь СВ 127	28
-08	Связь СВ 128	28
-07 СБ	Связь СВ 127. Сборочный чертеж	29
-08 СБ	Связь СВ 128. Сборочный чертеж	30
-09	Связь СВ 129	31
-10	Связь СВ 130	31
-09 СБ	Связь СВ 129. Сборочный чертеж	32
-10 СБ	Связь СВ 130. Сборочный чертеж	33
-11	Связь СВ 131	34
-12	Связь СВ 132	34
-11 СБ	Связь СВ 131. Сборочный чертеж	35
-12 СБ	Связь СВ 132. Сборочный чертеж	36
-13	Связь СВ 133	37
-14	Связь СВ 134	37
-13 СБ	Связь СВ 133. Сборочный чертеж	38
-14 СБ	Связь СВ 134. Сборочный чертеж	39
-15	Связь СВ 135	40
-16	Связь СВ 136	40
-15 СБ	Связь СВ 135. Сборочный чертеж	41
-16 СБ	Связь СВ 136. Сборочный чертеж	42
-17	Связь СВ 137	43
-18	Связь СВ 138	43
-17 СБ	Связь СВ 137. Сборочный чертеж	44
-18 СБ	Связь СВ 138. Сборочный чертеж	45
-19	Связь СВ 139	46
-20	Связь СВ 140	46

Нач. отд.	Шейнич	
Н. контр.	Шапран	
Гл. констр.	Шапран	
Гл. инж. пр.	Санковский	
Разраб.	Лучко	
Проверил	Матвиенко	
Исполнил	Литвин	

1.424.1-5.6С-00

Содержание

Стадия	Лист	Листов
Р	1	4

Укрниипроектсталь-конструкция

23572-08 3

Обозначение документа	Наименование	Стр.
1.424.1-5.6С-19 СБ	Связь СВ 139. Сборочный чертеж	47
– 20 СБ	Связь СВ 140. Сборочный чертеж	48
– 21	Связь СВ 141	49
– 22	Связь СВ 142	49
– 21 СБ	Связь СВ 141. Сборочный чертеж	50
– 22 СБ	Связь СВ 142. Сборочный чертеж	51
– 23	Связь СВ 143	52
– 24	Связь СВ 144	53
– 25	Связь СВ 145	54
– 26	Связь СВ 146	55
– 27	Связь СВ 147	56
– 28	Связь СВ 148	57
– 29	Связь СВ 149	58
– 30	Связь СВ 150	58
– 29 СБ	Связь СВ 149. Сборочный чертеж	59
– 30 СБ	Связь СВ 150. Сборочный чертеж	60
– 31	Связь СВ 151	61
– 32	Связь СВ 152	61
– 31 СБ	Связь СВ 151. Сборочный чертеж	62
– 32 СБ	Связь СВ 152. Сборочный чертеж	63
– 33	Связь СВ 153	64
– 34	Связь СВ 154	64
– 33 СБ	Связь СВ 153. Сборочный чертеж	65
– 34 СБ	Связь СВ 154. Сборочный чертеж	66
– 35	Связь СВ 155	67
– 36	Связь СВ 156	67
– 35 СБ	Связь СВ 155. Сборочный чертеж	68
– 36 СБ	Связь СВ 156. Сборочный чертеж	69
– 37	Связь СВ 157	70
– 38	Связь СВ 158	70
– 37 СБ	Связь СВ 157. Сборочный чертеж	71
– 38 СБ	Связь СВ 158. Сборочный чертеж	72

Обозначение документа	Наименование	Стр.
1.424.1-5.6С-39	Связь СВ 159	73
– 40	Связь СВ 160	73
– 39 СБ	Связь СВ 159. Сборочный чертеж	74
– 40 СБ	Связь СВ 160. Сборочный чертеж	75
– 41	Связь СВ 161	76
– 42	Связь СВ 162	76
– 41 СБ	Связь СВ 161. Сборочный чертеж	77
– 42 СБ	Связь СВ 162. Сборочный чертеж	78
– 43	Связь СВ 163	79
– 44	Связь СВ 164	79
– 43 СБ	Связь СВ 163. Сборочный чертеж	80
– 44 СБ	Связь СВ 164. Сборочный чертеж	81
– 45	Связь СВ 165	82
– 46	Связь СВ 166	82
– 45 СБ	Связь СВ 165. Сборочный чертеж	83
– 46 СБ	Связь СВ 166. Сборочный чертеж	84
– 47	Связь СВ 167	85
– 48	Связь СВ 168	85
– 47 СБ	Связь СВ 167. Сборочный чертеж	86
– 48 СБ	Связь СВ 168. Сборочный чертеж	87
– 49	Связь СВ 169	88
– 50	Связь СВ 170	88
– 49 СБ	Связь СВ 169. Сборочный чертеж	89
– 50 СБ	Связь СВ 170. Сборочный чертеж	90
– 51	Связь СВ 171	91
– 52	Связь СВ 172	91
– 51 СБ	Связь СВ 171. Сборочный чертеж	92
– 52 СБ	Связь СВ 172. Сборочный чертеж	93

Инв.№подл. | Подпись и дата | Взам.инв.№

Обозначение документа	Наименование	Стр.
1.424.1-5.6С-53	Связь СВ 173	94
-54	Связь СВ 174	94
-53 СБ	Связь СВ 173. Сборочный чертеж	95
-54 СБ	Связь СВ 174. Сборочный чертеж	96
-55	Связь СВ 182	97
-56	Связь СВ 183	97
-55 СБ	Связь СВ 182. Сборочный чертеж	98
-56 СБ	Связь СВ 183. Сборочный чертеж	99
-57	Связь СВ 184	100
-58	Связь СВ 185	100
-57 СБ	Связь СВ 184. Сборочный чертеж	101
-58 СБ	Связь СВ 185. Сборочный чертеж	102
-59	Связь СВ 175	103
-60	Связь СВ 176	103
-59 СБ	Связь СВ 175. Сборочный чертеж	104
-60 СБ	Связь СВ 176. Сборочный чертеж	105
-61	Связь СВ 177	106
-62	Связь СВ 178	106
-61 СБ	Связь СВ 177. Сборочный чертеж	107
-62 СБ	Связь СВ 178. Сборочный чертеж	108
-63	Связь СВ 179	109
-64	Связь СВ 180	109
-63 СБ	Связь СВ 179. Сборочный чертеж	110
-64 СБ	Связь СВ 180. Сборочный чертеж	111
-65	Связь СВ 181	112
-66	Связь СВ 186	112
-65 СБ	Связь СВ 181. Сборочный чертеж	113
-66 СБ	Связь СВ 186. Сборочный чертеж	114
-67	Связь СВ 187	115
-68	Связь СВ 188	115
-67 СБ	Связь СВ 187. Сборочный чертеж	116
-68 СБ	Связь СВ 188. Сборочный чертеж	117

Обозначение документа	Наименование	Стр.
1.424.1-5.6С-69	Связь СВ 189	118
-70	Связь СВ 190	118
-69 СБ	Связь СВ 189 Сборочный чертеж	119
-70 СБ	Связь СВ 190 Сборочный чертеж	120
-71	Связь СВ 191	121
-72	Связь СВ192	121
-71 СБ	Связь СВ 191. Сборочный чертеж	122
-72 СБ	Связь СВ 192. Сборочный чертеж	123
-73	Связь СВ193	124
-74	Связь СВ 194	125
-75	Связь СВ 195	126
-76	Связь СВ 196	127
-77	Связь СВ 1917	128
-78	Связь СВ 198	129
-79	Связь СВ 199	130
-80	Связь СВ 200	131
-81	Связь СВ 201	132
-82	Связь СВ 202	133
-83	Связь СВ 203	134
-84	Связь СВ 204	135
-85	Связь СВ 205	136
-86	Связь СВ 206	137
-87	Связь СВ 207	138
-88	Связь СВ 208	139
-89	Связь СВ 209	140
-90	Связь СВ 210	141
-91	Связь СВ 211	142
-92	Связь СВ2 02а	143
-93	Связь СВ 205а	144

Инв.№ подл. | Подпись и дата | Взам. инв.№

23572-08 5

Обозначение документа	Наименование	Стр.
1.424.1-5.6С-94	Связь СВ 212	145
— 95	Связь СВ 213	146
— 96	Связь СВ 214	147
— 97	Связь СВ 215	148
— 98	Связь СВ 216	149
— 99	Связь СВ 217	150
— 100	Связь СВ 218	151
— 101	Связь СВ 219	152
— 102	Связь СВ 220	153
— 103	Связь СВ 221	154
— 104	Связь СВ 222	155
— 105	Связь СВ 223	156
— 106	Связь СГ 224	157
— 107	Соединительная деталь МС1	158
— 108	Соединительная деталь МС2	158
— 109	Соединительная деталь МС3	159
— 110	Соединительная деталь МС4	159
— 111	Соединительная деталь МС5	160
— 112	Соединительная деталь МС6	160
— 113	Соединительная деталь МС7	161
— 114	Соединительная деталь МС8	161
— 115	Соединительная деталь МС9	162
— 116	Соединительная деталь МС10	162

Инв.№подл. | Подпись и дата | Взам.инв.№

1. Общая часть.

1.1. Выпуск 6С серии 1.424.1-5 „Колонны железобетонные прямоугольного сечения для одноэтажных производственных зданий высотой 8,4–14,4м, оборудованных мостовыми опорными кранами грузоподъемностью до 32 тонн," содержит рабочие чертежи стальных связей по колоннам для зданий с расчетной сейсмичностью 7,8 и 9 баллов.

1.2. Связи предназначены для применения в зданиях

- с расчетной сейсмичностью 7, 8 и 9 баллов;
- расположенных в I-IV географических районах по скоростному напору ветра и весу снегового покрова согласно СНиП 2.01.07-85 „Нагрузки и воздействия";
- с неагрессивной, слабо и среднеагрессивной степенями воздействия газовой среды;
- с опорными электрическими мостовыми кранами общего назначения грузоподъемностью от 5 до 32 тонн;
- отапливаемых, без ограничения расчетной зимней температуры наружного воздуха (за расчетную зимнюю температуру наружного воздуха принимается средняя температура наиболее холодной пятидневки согласно указаниям главы СНиП 2.01.01-82 „Строительная климатология и геофизика");
- неотапливаемых - при расчетной зимней температуре не ниже 40°С.

1.3. Ключи для подбора марок связей приведены в выпуске 0-2С настоящей серии.

2. Конструктивные решения

2.1. Расположение связей принимается в соответствии со схемами продольных рам зданий, приведенных в выпуске 0-2С.

2.2. Все заводские соединения сварные, монтажные - на болтах нормальной точности и сварке.

Сварку производить электродами типа Э42 по ГОСТ 9467-75.

Неоговоренные сварные швы, указанные на сборочных чертежах, варить по всей длине соединяемых элементов. Все отверстия ф 19 мм под болты М16, ГОСТ 7798-70, овальные отверстия ф 19×40 мм, кроме оговоренных. Все обрезы - 40 мм, кроме оговоренных.

Нач.отд.	Шейнич			1.424.1-5.6С-00П3			
Н.контр.	Шапран						
Гл.констр.	Шапран			Пояснительная записка	Стадия	Лист	Листов
Гл.инж.пр.	Санковский				Р	1	2
Разраб.	Лучко				Укрниипроектсталь конструкция		
Проверил	Санковский						
Исполнил	Шкробот						

23572-08 7

3. Расчетные положения

3.1. Расчет связей произведен в соответствии с требованиями СНиП II-23-81„ Стальные конструкции. Нормы проектирования", СНиП II-7-81„ Строительство в сейсмических районах. Нормы проектирования."

3.2. Связи ниже подкрановых балок приняты:

— для крайних и средних рядов колонн при шаге 6м- растянутые; расчетная длина элементов связи принята в плоскости и из плоскости связи „ℓ"

— для крайних и средних рядов колонн при шаге 12м- сжато-растянутые.; расчетная длина элементов связи принята в плоскости связи 0,5ℓ", из плоскости 0,7ℓ".

Связи выше подкрановых балок приняты сжато-растянутые

4. Материал конструкций

4.1. В связи с применением в проекте сокращенного сортамента металлопроката и соответствующих ему марок стали, связи выполнены из различных марок стали, указанных в спецификациях на каждую марку. В случае отсутствия в построечных условиях стали указанной марки, возможна замена её на сталь марки ВСт3кп2 по ГОСТ 380-71.

4.2. Технические требования на прокат стали по ГОСТ 8240-72 и ГОСТ 8509-86 принять по ГОСТ 535-79, а на прокат по ГОСТ 19903-74 и ГОСТ 8278-83 принять по ГОСТ 14637-79

5. Требования к изготовлению и монтажу

5.1. Изготовление и монтаж связей выполнять в соответствии с требованиями СНиП III-18-75„ Правила производства и приемки работ. Металлические конструкции."

5.2. Защита стальных конструкций от коррозии должна производиться в соответствии с указаниями СНиП 2.03.11-85„ Защита строительных конструкций от коррозии. Нормы проектирования."

Условные обозначения

- Сварной шов заводской
- Сварной шов монтажный
- Отверстие круглое
- Болт временный
- Отверстие овальное
- Линия (ось) симметрии

Инв.№ подл. | Подпись и дата | Взам.инв.№

Марка связи	Обозначение	Ряд колонн	Высота этажа, м	P кН	A кН	H кН	R_1 кН	R_2 кН	S_1 кН	S_2 кН	S_3 кН	S_4 кН	S_5 кН	B мм	L мм	L_1 мм	L_2 мм	a	Масса, кг
СВ 121	1.424.1-5.6С-01	крайний	8,4	736	286	184	286	35	466	276	184	99	368	4350	7091	3545	1508	560	1288,5
СВ122	-02		8,4; 9,6	736	325	184	244	35	491	276	184	99	368	4950	7474	3737	1508	560	1310,0
СВ123	-03		9,6	736	365	184	259	35	518	276	184	99	368	5550	7884	3942	1508	560	1327,7
СВ124	-04		9,6; 10,8	726	399	181	268	34	539	272	181	98	363	6150	8318	4159	1508	560	1349,6
СВ125	-05		10,8	736	442	183	282	35	579	275	183	99	367	6750	8770	4385	1508	560	1500,2
СВ126	-06		10,8; 12,0	696	457	174	277	33	575	261	174	94	348	7350	9240	4620	1508	560	1523,3
СВ127	-07		12,0	736	522	184	301	35	640	276	184	99	368	7950	9724	4862	1508	560	1666,5
СВ128	-08		13,2	716	546	179	299	34	653	268	179	97	358	8550	10220	5110	1508	560	1697,8
СВ129	-09		13,2	736	601	184	314	35	704	276	184	99	368	9150	10728	5364	1508	560	1837,2
СВ130	-10		14,4	736	641	184	319	35	738	276	184	99	368	9750	11244	5622	1508	560	1883,7
СВ131	-11		14,4	726	671	181	319	34	764	272	181	98	363	10350	11768	5884	1508	560	1926,3
СВ132	-12		8,4	1030	400	258	316	48	652	386	258	139	515	4350	7091	3546	1504	550	1645,9
СВ133	-13		8,4; 9,6	1079	477	270	358	51	720	405	270	146	540	4950	7474	3737	1504	550	1733,6
СВ134	-14		9,6	1079	535	270	380	51	760	405	270	146	540	5550	7884	3942	1504	550	1761,4
СВ135	-15		9,6; 10,8	1030	566	258	381	48	765	386	258	139	515	6150	8318	4159	1504	550	1784,5
СВ136	-16		10,8	981	591	245	377	46	769	367	245	132	490	6750	8770	4385	1504	550	1820,6

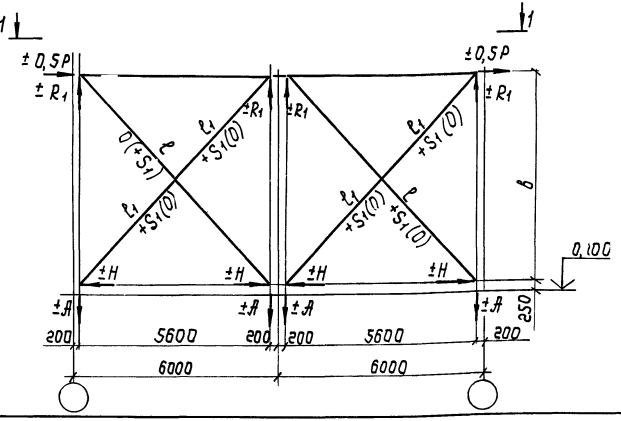

1-1

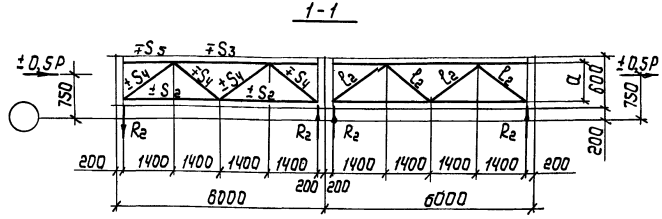

Примечания даны на документе 1.424.1-5.6С-00.ТБ2

Нач.отд	Шейнич	
Н.контр	Шапран	
Гл.конст	Шапран	
Гл.инж.пр	Санковский	
Разраб.	Лучко	
Проверил	Герехов	
Исполнил	Жорницкая	

1.424.1-5.6С-00ТБ1

Расчетная схема и геометрические размеры связей СВ 121... СВ 136

Стадия	Лист	Листов
Р		1

Укрниипроектсталь-конструкция

23572-08 9

Марки связи	Обозначение	Ряд колонн	Высота этажа, Н, м	P кН	A кН	H кН	R_1 кН	R_2 кН	S_1 кН	S_2 кН	S_3 кН	S_4 кН	S_5 кН	S_6 кН	b мм	b_1 мм	c мм	c_1 мм	Масса, кг
СВ 137	1.424.1-5.6С-17	крайний	10;12,0	107,9	35,4	53,9	35,4	5,4	65,5	10,5	27,0	14,6	53,9	53,9	7350	3675	6698	3349	3016,7
СВ 138	-18		12,0	106,9	38,0	53,5	38,0	5,4	65,5	10,1	26,7	14,4	53,5	53,5	7950	3975	6867	3435	3024,8
СВ 139	-19		13,2	103,9	39,7	52,0	39,7	5,2	65,4	9,0	26,0	14,0	52,0	52,0	8550	4275	7045	3523	3050,5
СВ 140	-20		13,2	101,0	41,0	50,2	41,0	5,0	64,8	8,7	54,5	13,6	50,2	50,2	9150	4575	7231	3616	3052,6
СВ 141	-21		14,4	107,9	47,0	53,9	47,0	5,4	71,5	10,5	27,0	14,6	53,9	53,9	9750	4875	7425	3713	3148,8
СВ 142	-22		14,4	107,9	49,8	53,9	49,8	5,4	73,5	10,5	27,0	14,6	53,9	53,9	10350	5175	7625	3813	3150,8

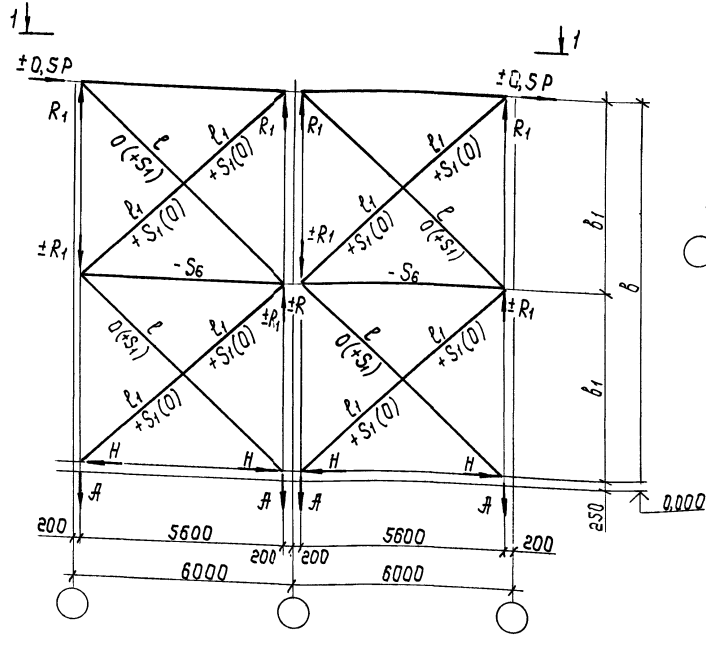

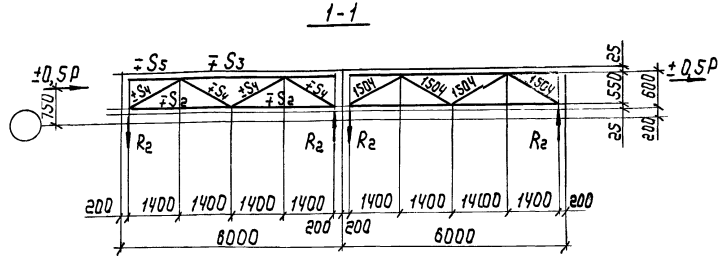

1. Нагрузки и усилия в стержнях даны в килоньютонах (кН). Для перевода их значений в тонно-силы необходимо каждую цифру разделить на коэффициент 9,807.
2. Масса связей дана с учетом 1% на сварные швы.
3. Связи рассчитаны как растянутые. Расчетная длина элементов связи принята в плоскости и из плоскости связи „ℓ".

Нач.отд.	Шейнич		1.424.1-5.6С-00ТБ 2
Н.контр.	Шапран		
Гл.констр.	Шапран		Расчетная схема и геометрические размеры связей СВ 137... СВ 142
Гл.инж.пр.	Санковский		Стадия: Р; Лист: ; Листов: 1
Разраб.	Лучко		Укрниипроектсталь-конструкция
Проверил	Прохаско		
Исполнил	Корнийбая		

Инв.№ подл. | Подпись и дата | Взам.инв.№

Марка связи	Обозначение	Ряд колонн	Высота этажа H м	P кН	A кН	H кН	S_1 кН	R_1 кН	b мм	l мм	l_1 мм	Масса, кг
СВ 143	1.424.1-5.6С-23	средний	8,4	1059	412	265	667	412	4350	7091	3546	922,3
СВ 144	-24		8,4; 9,6	1010	446	252	677	446	4950	7474	3737	948,6
СВ 145	-25		9,6	1079	535	270	755	535	5550	7884	3942	1126,4
СВ 146	-26		9,6; 10,8	1079	592	270	804	592	6150	8318	4159	1240,3
СВ 147	-27		10,8	1049	632	262	824	632	6750	8770	4385	1290,4
СВ 148	-28		10,8	1000	656	250	824	656	7350	9240	4620	1345,4

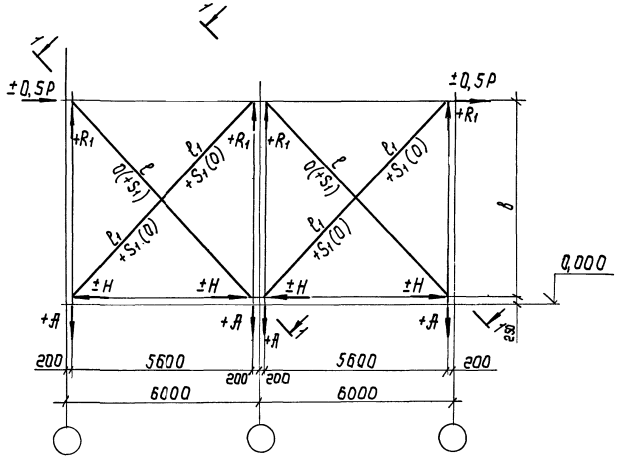

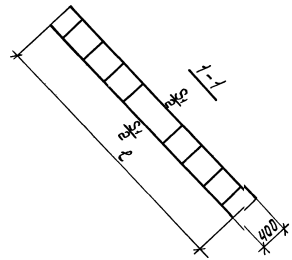

1. Нагрузки и усилия в стержнях даны в килоньютонах (кН). Для перевода их значений в тонно-силы необходимо каждую цифру разделить на коэффициент 9,807.
2. Масса связей дана с учетом 1% на сварные швы.
3. Связи расчитаны как растянутые. Расчетная длина элементов связи принята в плоскости и из плоскости связи „l".

Нач.отд.	Шейнич	
Н.контр.	Шапран	
Гл.констр.	Шапран	
Гл.инж.пр.	Санковский	
Разраб.	Лучко	
Проверил	Матвиенко	
Исполнил	Жорницкая	

1.424.1-5.6С-00ТБ 3

Расчетная схема и геометрические размеры связей СВ 143...СВ 148

Стадия	Лист	Листов
Р		1

Укрниипроектсталь конструкция

Марка связи	Обозначение	Ряд колонн	Высота этажа H	P кН	A кН	H кН	R кН	S_1 кН	S_2 кН	S_3 кН	S_4 кН	S_5 кН	S_6 кН	B мм	L мм	L_1 мм	L_2 мм	L_3 мм	Масса, кг
СВ149	1.424.1-5.6С-29	крайний	8,4	785	267	392	37	475	98	294	105	392	196	3950	7017	3508	3509	1554	1425,8
СВ150	-30		8,4; 9,6	785	308	392	37	499	98	294	105	392	196	4550	7372	3686	3686	1554	1441,3
СВ151	-31		9,6	720	320	360	34	458	90	270	97	360	180	5150	7756	3878	3878	1554	1468,1
СВ152	-32		9,6; 10,8	785	389	392	37	552	98	294	105	392	196	5750	8167	4084	4083	1554	1578,3
СВ153	-33		10,8	740	405	370	35	549	93	278	99	370	185	6350	8600	4300	4300	1554	1613,4
СВ154	-34		10,8; 12,0	785	470	392	37	612	98	294	105	392	196	6950	9052	4526	4526	1554	1800,1
СВ155	-35		12,0	755	492	378	36	620	94	283	101	378	189	7550	9521	4760	4760	1554	1835,0
СВ156	-36		13,2	785	551	392	37	677	98	294	105	392	196	8150	10003	5002	5001	1554	2007,6
СВ157	-37		13,2	775	585	387	36	701	97	291	104	387	194	8750	10498	5249	5249	1554	2059,4
СВ158	-38		14,4	785	633	392	37	744	98	294	105	392	196	9350	11003	5502	5501	1554	2304,0
СВ159	-39		14,4	785	673	392	37	779	98	294	105	392	196	9950	11517	5758	5759	1554	2367,8
СВ160	-40		8,4	1128	384	564	54	683	141	423	151	564	282	3950	7017	3509	3508	1551	1703,3
СВ161	-41		8,4; 9,6	1030	404	515	49	654	129	386	138	515	257	4550	7372	3686	3686	1551	1720,6
СВ162	-42		9,6	1128	501	564	54	754	141	423	151	564	282	5150	7756	3878	3878	1551	1835,3
СВ163	-43		9,6; 10,8	1059	525	530	50	746	132	397	142	530	265	5750	8167	4084	4083	1551	1877,0
СВ164	-44		10,8	1226	671	613	60	909	158	475	170	633	316	6350	8600	4300	4300	1551	2026,6

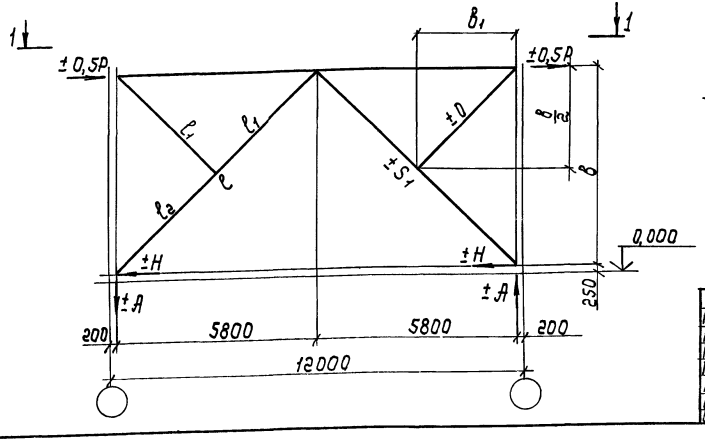

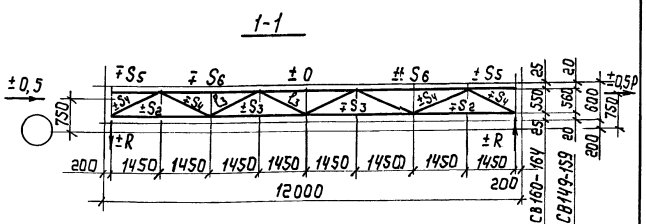

Примечания даны на документе 1.424.1-5.6С-00ТБ5

Нач.отд.	Шейнич		1.424.1-5.6С-00ТБ 4
Н.контр.	Шапран		
Гл.констр.	Шапран		Расчетная схема и геометрические размеры связей СВ 149... СВ 164
Гл.инж.пр.	Санковский		Стадия: Р; Лист: 1; Листов: 1
Разраб.	Лучко		Укрниипроектстальконструкция
Проверил	Терехов		
Утвердил	Корниенко		

Марка связи	Обозначение	Ряд колонн	Высота этажа H	P кН	A кН	H кН	S_1 кН	S_2 кН	S_3 кН	S_4 кН	S_5 кН	S_6 кН	b мм	ℓ мм	ℓ_1 мм	ℓ_2 мм	R кН	Масса, кг
СВ165	1.424.1-5.6С-45	крайний	10,8; 12,0	1059	317	530	617	132	397	142	530	265	6950	13523	8761	1551	50	2309,8
СВ166	-46		12,0	1000	326	500	597	125	375	134	500	250	7550	13841	6920	1551	47	2328,2
СВ167	-47		13,2	1128	396	564	689	141	423	151	564	282	8150	14177	7089	1551	53	2547,4
СВ168	-48		13,2	1128	426	564	706	141	423	151	564	282	8750	14530	7265	1551	53	2577,2
СВ169	-49		14,4	1118	451	559	717	140	419	150	559	280	9350	14900	7450	1551	53	2609,2
СВ170	-50		14,4	1040	446	520	685	130	390	139	520	260	9950	15283	7642	1551	49	2639,5

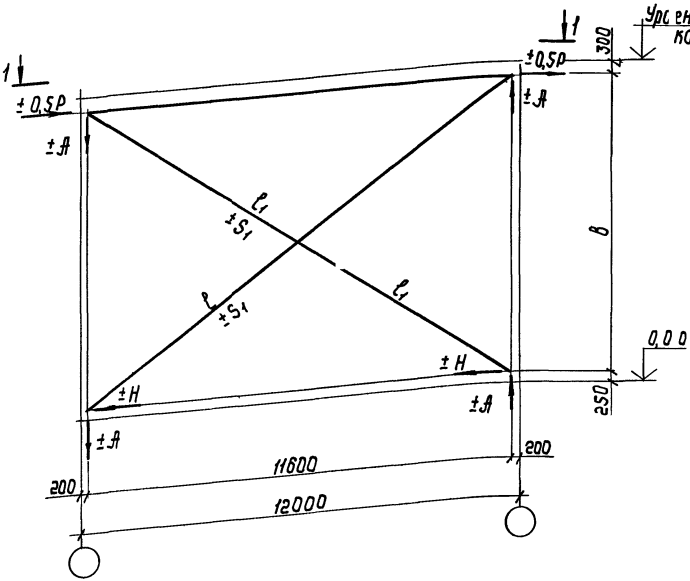

1-1

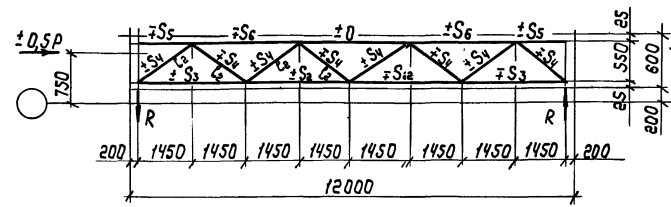
±0,5P
±S5
±S6
±0
±S6
±S5
±0,5P
±S4
±S4
±S4
±S4
±S4
±S4
±S4
±S4
±S3
±S3
±S3

Марка связи	Обозначение	Ряд колонн	Высота этажа Н	P кН	A кН	H кН	S_1 кН	S_2 кН	B мм	B_1 мм	l мм	l_1 мм	l_2 мм	Масса, кг
СВ 171	1.424.1-5.6С-51	средний	8,4	765	265	383	471	83	3950	1975	7017	3509	3508	10 73,4
СВ 172	-52		8,4; 9,6	785	308	392	500	92	4550	2275	7372	3686	3686	11 26,4
СВ 173	-53		9,6	785	349	392	526	92	5150	2575	7756	3878	3878	11 57,5
СВ 174	-54		9,6; 10,8	736	365	368	518	68	5750	2875	8167	4083	4084	11 93,2
СВ 182	-55		8,4	1079	367	539	652	39	3950	1975	7017	3509	3508	11 91,2
СВ 183	-56		8,4; 9,6	1040	408	520	661	20	4550	2275	7372	3686	3686	12 27,8
СВ 184	-57		9,6	1079	479	539	721	39	5150	2575	7756	3878	3878	14 19,1
СВ 185	-58		10,6	1059	525	530	746	30	5750	2875	8167	4083	4084	14 54,6

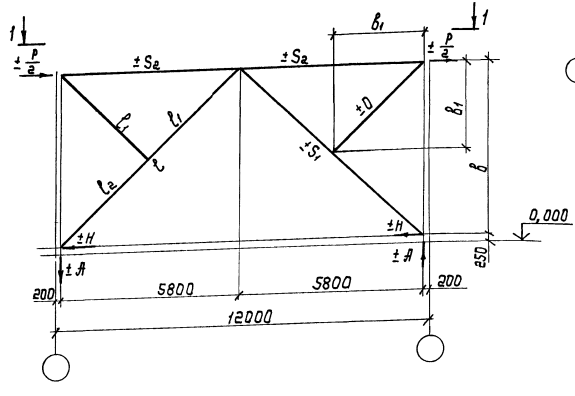

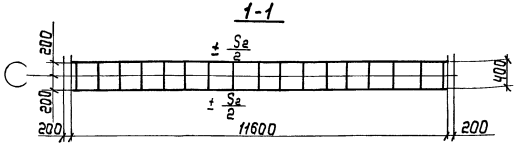

1. Нагрузки и усилия в стержнях даны в килоньютонах (кН). Для перевода их значений в тонно-силы необходимо каждую цифру разделить на коэффициент 9,807.
2. Масса связей дана с учетом 1% на сварные швы.
3. Связи расчитаны как сжато-растянутые. Расчетная длина элементов связи принята: в плоскости связи 0,5 l, из плоскости - „l".

Нач.отд.	Шейнич		
Н.контр.	Шапран		
Гл.контр.	Шапран		
Гл.инж.пр.	Санковский		
Разраб.	Пучко		
Проверил	Матвиенко		
Исполнил	Жорницкая		

1.424.1-5.6С-00ТБ 6

Расчетная схема и геометрические размеры связей СВ 171... СВ 192

Стадия	Лист	Листов
Р		1

Укрниипроектсталь-конструкция

23572-08 14

Инв.№ подл. | Подпись и дата | Взам.инв.№

Марка связи	Обозначение	Ряд колонн	Высота этажа H	P кН	A кН	H кН	S_1 кН	S_2 кН	B мм	B_1 мм	L мм	L_1 мм	L'_2 мм	Масса, кг
СВ175	1.424.1-5.6С-59	средний	10,8	785	430	392	582	392	6350	3175	8600	4300	4300	1282,1
СВ176	-60		10,8; 12,0	785	470	392	612	392	6950	3475	9052	4526	4526	1323,9
СВ177	-61		12,0	716	466	358	568	358	7550	3775	9521	4760	4761	1461,5
СВ178	-62		13,2	785	552	392	677	392	8150	4075	10003	5002	5001	1503,9
СВ179	-63		13,2	775	585	387	702	387	8750	4375	10498	5249	5249	1559,4
СВ180	-64		14,4	716	577	358	679	368	9350	4675	11003	5501	5502	1605,1
СВ181	-65		14,4	687	588	343	681	343	9950	4975	11517	5759	5758	1658,4
СВ186	-66		10,8	1079	591	539	860	539	6350	3175	8600	4300	4300	1583,9
СВ187	-67		10,8; 12,0	1040	623	520	811	520	6950	3475	9052	4526	4526	1624,3
СВ188	-68		12,0	1079	702	539	885	539	7550	3775	9521	4760	4761	1787,3
СВ189	-69		13,2	1020	717	510	881	510	8150	4075	10003	5002	5001	1850,9
СВ190	-70		13,2	1079	814	539	975	539	8750	4375	10498	5249	5249	2073,9
СВ191	-71		14,4	1069	862	534	1014	534	9350	4675	11003	5501	5502	2125,5
СВ192	-72		14,4	1010	866	505	1012	505	9950	4975	11517	5759	5758	2195,9

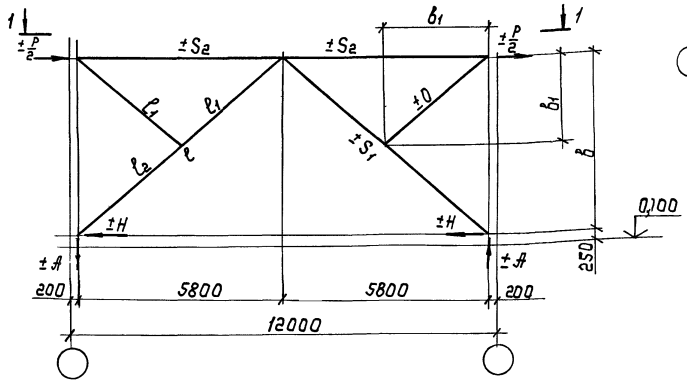

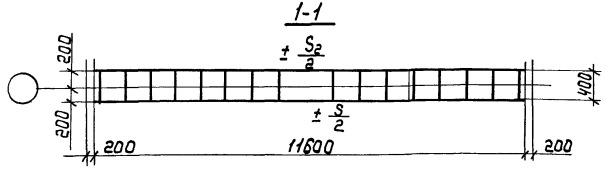

1. Нагрузки и усилия в стержнях даны в килоньютонах (кН). Для перевода их значений в тонно-силы необходимо каждую цифру разделить на коэффициент 9,807.
2. Масса связей дана с учетом 1% на сварные швы.
3. Связи рассчитаны как сжато-растянутые. Расчетная длина элементов связи принятых в плоскости связи $0,5\ell$, из плоскости - ℓ.

Марка связи	Обозначение	Ряд колонн	P кН	A кН	H кН	S кН	в мм	ℓ мм	Масса, кг
СВ 193	1.424.1-5.6С – 73	крайний	840	165	420	267	2200	3561	282,8
СВ 194	– 74		840	210	420	297	2800	3960	430,5
СВ 195	– 75		840	240	420	315	3200	4252	415,5
СВ 196	– 76		1200	236	600	382	2200	3561	386,8
СВ 197	– 77		1200	300	600	424	2800	3960	489,0
СВ 198	– 78		1200	343	600	456	3200	4252	593,9
СВ 199	– 79	средний	1200	236	600	382	2200	3561	378,9
СВ 200	– 80		1200	300	600	424	2800	3960	442,8
СВ 201	– 81		1200	343	600	456	3200	4252	539,3

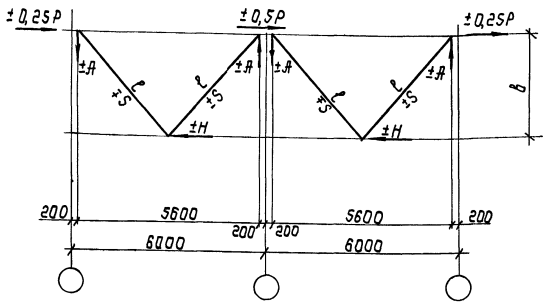

1. Нагрузки и усилия в стержнях даны в килоньютонах (кН). Для перевода их значений в тонно-силы необходимо каждую цифру разделить на коэффициент 9,807
2. Масса связей дана с учетом 1% на сварные швы.
3. Связи рассчитаны как сжато-растянутые. Расчетная длина элементов связи принята в плоскости и из плоскости связи „ℓ".

Нач.отд	Шейнич		1.424.1-5.6С-ООТБ 7
Н.контр	Шапран		
Гл.констр	Шапран		Расчетная схема и геометрические размеры связей СВ 193... СВ 201
Гл.инж.пр	Санковский		Стадия: Р; Лист: 1; Листов:
Разраб	Пучко		Укрнципроектсталь конструкция
Проверил	Натвиченко		
Исполнил	Чорничная		

Инв.№ подл. | Подпись и дата | Взам.инв.№

Марка	Обозначение	Ряд колонн	P кН	A кН	H кН	S Н	B мм	C мм	a	c	Масса, кг
СВ 202	1.424.1-5.6С-82	крайний	840	159	840	418	2200	6204	5800	200	460,0
СВ 203	-83		840	203	840	417	2800	6440	5800	200	523,3
СВ 204	-84	средний крайний	840	232	840	430	3200	6624	5800	200	539,7
СВ 205	-85		1200	228	1200	613	2200	6204	5800	200	575,5
СВ 206	-86		1200	290	1200	617	2800	6440	5800	200	599,7
СВ 207	-87		1200	331	1200	615	3200	6624	5800	200	626,0
СВ 208	-88	средний	840	117	840	436	1600	5968	5750	250	434,7
СВ 209	-89		840	190	840	481	2600	6311	5750	250	462,2
СВ 210	-90		1200	167	1200	623	1600	5968	5750	250	526,6
СВ 211	-91		1200	271	1200	618	2600	6311	5750	250	594,9
СВ 202а	-92		840	161	840	410	2200	6157	5750	250	448,4
СВ 205а	-93		1200	230	1200	614	2200	6157	5750	250	585,2

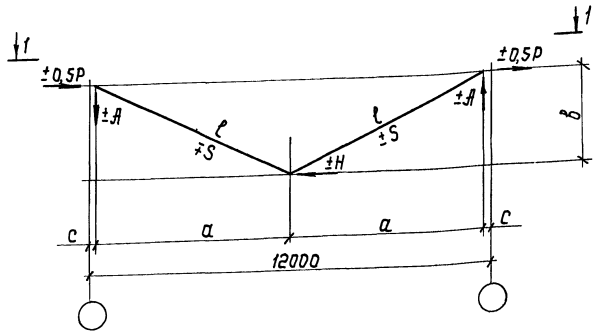

1. Нагрузки и усилия в стержнях даны в килоньютонах (кН). Для перевода их значений в тонна-силы необходимо каждую цифру разделить на коэффициент 9,807.
2. Масса связей дана с учетом 1% на сварные швы.
3. Связи расчитаны как сжато-растянутые. Расчетная длина элементов связи принята в плоскости и из плоскости связи „ℓ".

Нач.отд.	Шейнич		
Н.контр.	Шапран		
Гл.констр.	Шапран		
Гл.инж.пр.	Санковский		
Разраб.	Лучко		
Проверил	Матвиенко		
Исполнил	Жорницкая		

1.424.1-5.6С-ООТБ 8

Расчетная схема и геометрические размеры связей СВ 202...СВ 211, СВ 202а; СВ 205а

Стадия	Лист	Листов
Р		1

Укрниипроектстальконструкция

Марка	Обозначение	Ряд колонн	P кН	A кН	H кН	R кН	S кН	B мм	l мм	Масса кг
СВ 212	1.424.1-5.6С-94	крайний	840	159	840	30	49	6200	6206	494,4
СВ 213	-95		840	203	840	30	47	6800	6444	518,8
СВ 214	-96		840	232	840	30	40	3200	6627	533,9
СВ 215	-97		1200	228	1200	41	62	6200	6206	586,0
СВ 216	-98		1200	290	1200	41	67	6800	6444	610,9
СВ 217	-99		1200	331	1200	41	65	3200	6627	710,2

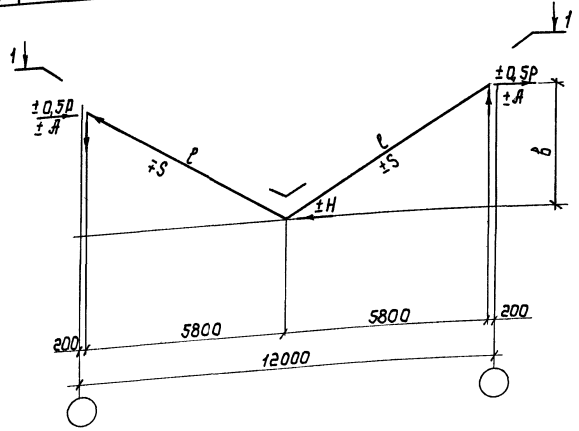

1-1

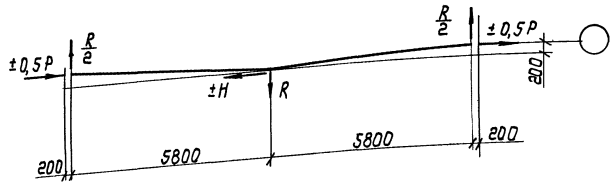

1. Нагрузки и усилия в стержнях даны в килоньютонах (кН). Для перевода их значений в тонно-силы необходимо каждую цифру разделить на коэффициент 9,807.
2. Масса связей дана с учетом 1% на сварные швы.
3. Связи расчитаны как сжато-растянутые. Расчетная длина элементов связи принята в плоскости и из плоскости связи „l".

Нач.отд	Шейнич	
Н.контр	Шапран	
Гл.констр	Шапран	
Гл.инженер	Санковский	
Разраб.	Лучко	
Проверил	Натвиенко	
Исполнил	Жорницкая	

1.424.1-5.6С-00ТБ 9

Расчетная схема и геометрические размеры связей СВ 212... СВ 217

Стадия	Лист	Листов
Р		1

Укрниипроектстальконструкция

Инв.№ подл. | Подпись и дата | Взам.инв.№

Марка	Обозначение	Ряд колонн	P кН	A кН	H кН	S_1 кН	S_2 кН	S_3 кН	S_4 кН	S_5 кН	S_6 кН	B мм	ℓ_1 мм	ℓ_2 мм	R кН	Масса, кг
СВ218	1.424.1-5.6С-100	крайних	840	159	840	448						2200	6203			494,4
СВ219	-101		840	203	840	467						2800	6440			518,8
СВ220	-102		840	232	840	480						3200	6624			533,9
СВ221	-103		1200	227	1200	640						2200	6203			586,0
СВ222	-104		1200	290	1200	667						2800	6440			610,9
СВ223	-105		1200	331	1200	685						3200	6824			710,2
СГ224	-106		422	—	—	—	53	158	57	211	106	—	—	1551	20	859,3

СВ 218... СВ 223

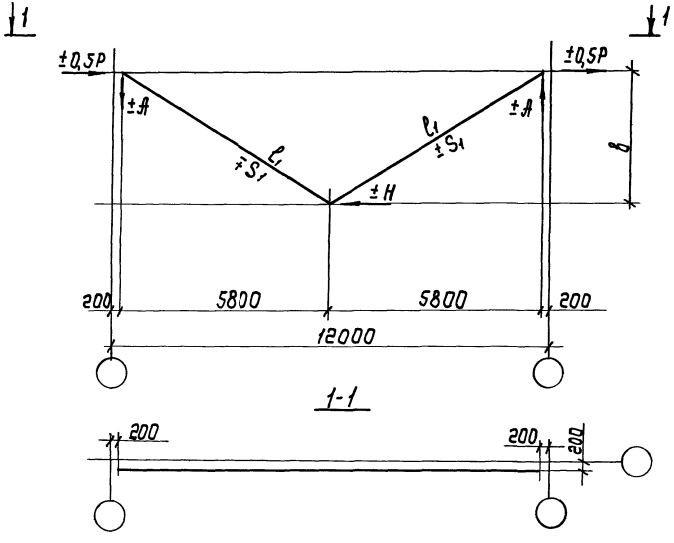

СГ 224

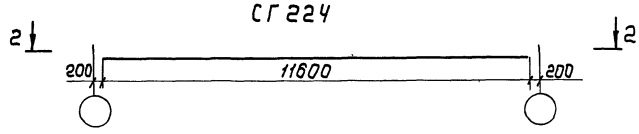

2-2

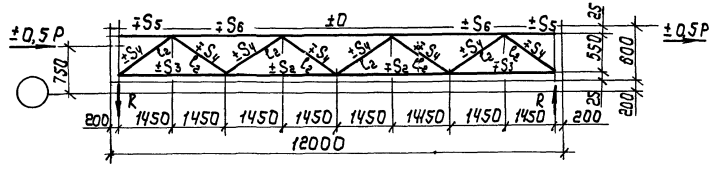

1. Нагрузки и усилия в стержнях даны в килоньютонах (кН). Для перевода их значений в тонно-силы необходимо каждую цифру разделить на коэффициент 9,807.
2. Масса связей дана с учетом 1% на сварные швы.
3. Связи рассчитаны как сжато-растянутые. Расчетная длина элементов связи принята в плоскости и из плоскости связи „ℓ".

Нач.отд	Шейнич		1.424.1-5.6С-00ТБ 10	
Н.контр	Шапран			
Гл.констр	Шапран			
Гл.инж.пр	Санковский			
Разраб.	Ручко		Расчетная схема и геометрические размеры связей СВ218... СВ223, СГ224	Стадия: Р; Лист: ; Листов: 1
Проверил	Матвиенко			Укрниипроектстальконструкция
Исполнил	Жорницкая			

Марка связи	Поз.	Наименование	Кол.	Масса ед., кг	Масса всех, кг	Примечание
		Детали				
		Швеллер ГОСТ 8240-72 Вст3пс6-1 ТУ14-1-3023-80	4	101,9	407,6	
	1	20 ℓ=5540				
		Швеллеры гнутые ГОСТ 8278-83 Вст3кп2 ГОСТ 380-71				
	2	80×50×4 ℓ=1420	8	7,4	59,2	
	3	80×50×4 ℓ=1120	8	5,8	46,4	
		Уголки ГОСТ 8509-86 Вст3пс6 ГОСТ 380-71				
	4	75×75×6 ℓ=7000	4	48,2	192,8	
	5	75×75×6 ℓ=3440	4	23,7	94,8	
	6	75×75×6 ℓ=3260	4	22,5	90,0	
СВ122		Лист ГОСТ 19903-74 Вст3пс6-1 ТУ14-1-3023-80				
	7	12×490 ℓ=650	4	30,0	120,0	
	8	12×290 ℓ=400	4	10,9	43,6	
	9	12×350 ℓ=530	4	17,5	70,0	
	10	12×200 ℓ=780	2	14,7	29,4	
	11	12×270 ℓ=560	8	14,2	113,6	
	12	12×60 ℓ=120	16	0,6	9,6	
		Лист ГОСТ 19903-74 Вст3кп2 ГОСТ 380-71				
	13	8×150 ℓ=180	8	1,7	13,6	
	14	8×80 ℓ=210	4	1,1	4,4	
	15	8×80 ℓ=100	4	0,5	2,0	
		Стандартные изделия				
	16	Болт М16-8g×50.58 ГОСТ 7798-70	32		3,64	
	17	Гайка М16-7Н.5 ГОСТ 5915-70	32		1,06	
	18	Шайба 16 65Г ГОСТ 6402-70	32		0,26	

Нач.отд.	Шейнич	
Н.контр.	Шапран	
Гл.констр.	Шапран	
Гл.инж.пр.	Санковский	
Разраб.	Лучко	
Проверил	Матвиенко	
Исполнил	Поляковский	

1.424.1-5.6С-02

Связь СВ 122

Стадия	Лист	Листов
Р		1

Укрниипроектсталь-конструкция

Инв.№ подл. | Подпись и дата | Взам.инв.№

Марка связи	Поз.	Наименование	Кол.	Масса ед., кг	Масса всех, кг	Примечание
		Детали				
		Швеллер ГОСТ 8240-72 Вст3пс6-1 ТУ14-1-3023-80	4	101,9	407,6	
	1	20 ℓ=5540				
		Швеллеры гнутые ГОСТ 8278-83 Вст3кп2 ГОСТ 380-71				
	2	80×50×4 ℓ=1420	8	7,4	59,2	
	3	80×50×4 ℓ=1120	8	5,8	46,4	
		Уголки ГОСТ 8509-86 Вст3пс6 ГОСТ 380-71				
	4	75×75×6 ℓ=6610	4	45,6	182,4	
	5	75×75×6 ℓ=3260	4	22,5	90,0	
	6	75×75×6 ℓ=3030	4	20,9	83,6	
СВ121		Лист ГОСТ 19903-74 Вст3пс6-1 ТУ14-1-3023-80				
	7	12×520 ℓ=640	4	31,4	125,6	
	8	12×290 ℓ=400	4	10,9	43,6	
	9	12×340 ℓ=500	4	16,0	64,0	
	10	12×200 ℓ=800	2	15,1	30,2	
	11	12×270 ℓ=560	8	14,2	113,6	
	12	12×60 ℓ=120	16	0,6	9,6	
		Лист ГОСТ 19903-74 Вст3кп2 ГОСТ 380-71				
	13	8×150 ℓ=180	8	1,7	13,6	
	14	8×80 ℓ=210	4	1,1	4,4	
	15	8×80 ℓ=100	4	0,5	2,0	
		Стандартные изделия				
	16	Болт М16-8g×50.58 ГОСТ 7798-70	32		3,64	
	17	Гайка М16-7Н.5 ГОСТ 5915-70	32		1,06	
	18	Шайба 16 65Г ГОСТ 6402-70	32		0,26	

Нач.отд.	Шейнич	
Н.контр.	Шапран	
Гл.констр.	Шапран	
Гл.инж.пр.	Санковский	
Разраб.	Лучко	
Проверил	Матвиенко	
Исполнил	Поляковский	

1.424.1-5.6С-01

Связь СВ 121

Стадия	Лист	Листов
Р		1

Укрниипроектсталь-конструкция

23572-08 20

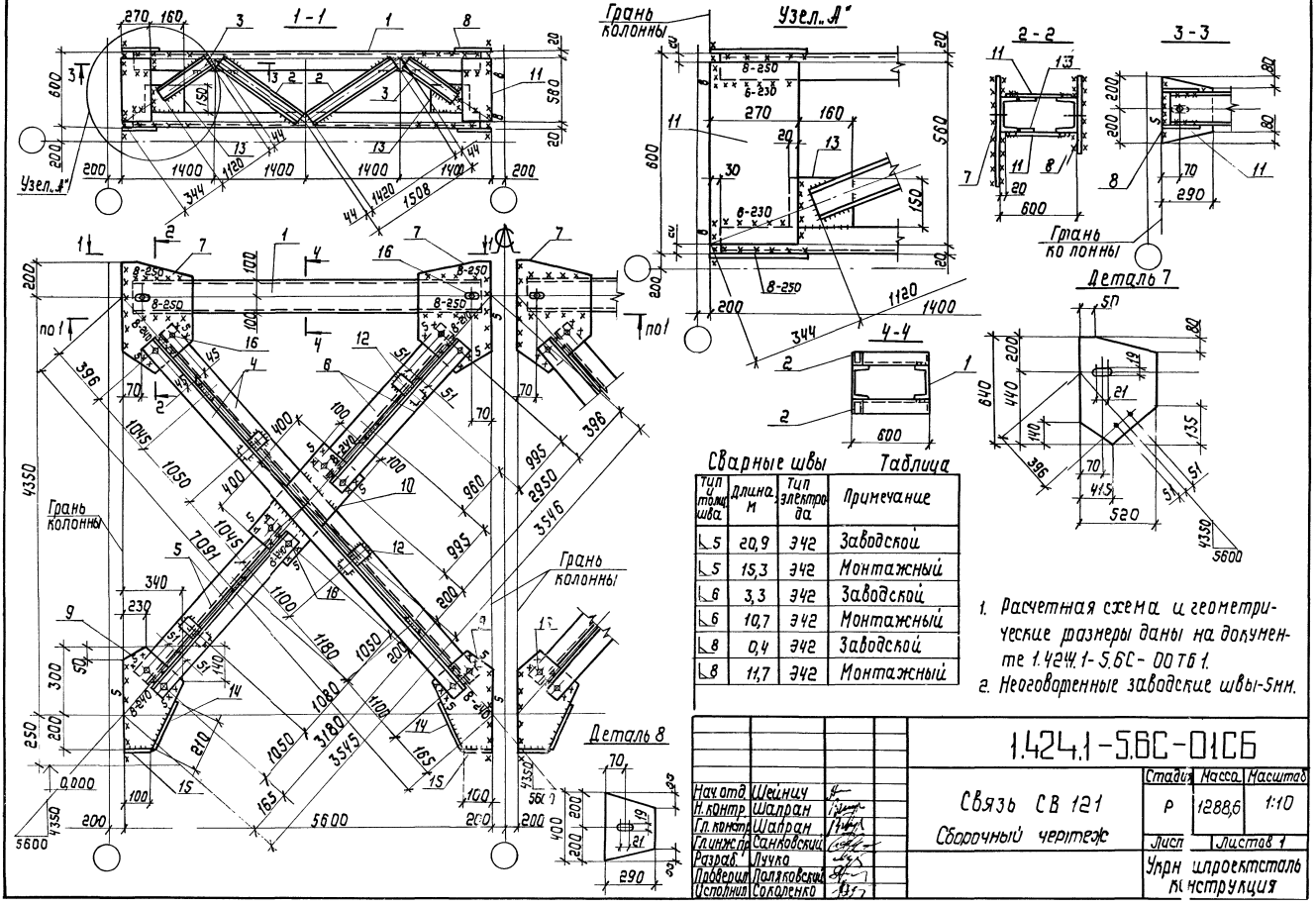

Сварные швы

Таблица

Тип и толщ. шва	Длина, м	Тип электрода	Примечание
⌊5	20,9	Э42	Заводской
⌊5	15,3	Э42	Монтажный
⌊6	3,3	Э42	Заводской
⌊6	10,7	Э42	Монтажный
⌊8	0,4	Э42	Заводской
⌊8	11,7	Э42	Монтажный

1. Расчетная схема и геометрические размеры даны на документе 1.424.1-5.6С-00 ТБ 1.
2. Неоговоренные заводские швы-5мм.

Нач.отд.	Шейнич	
Н.контр.	Шапран	
Гл.констр.	Шапран	
Гл.инж.пр.	Санковский	
Разраб.	Пучка	
Проверил	Поляковский	
Исполнил	Соколенко	

1.424.1-5.6С-01СБ

Связь СВ 121

Сборочный чертеж

Стадия	Масса	Масштаб
Р	1288,6	1:10
Лист	Листов 1	

Укрпроектсталь конструкция

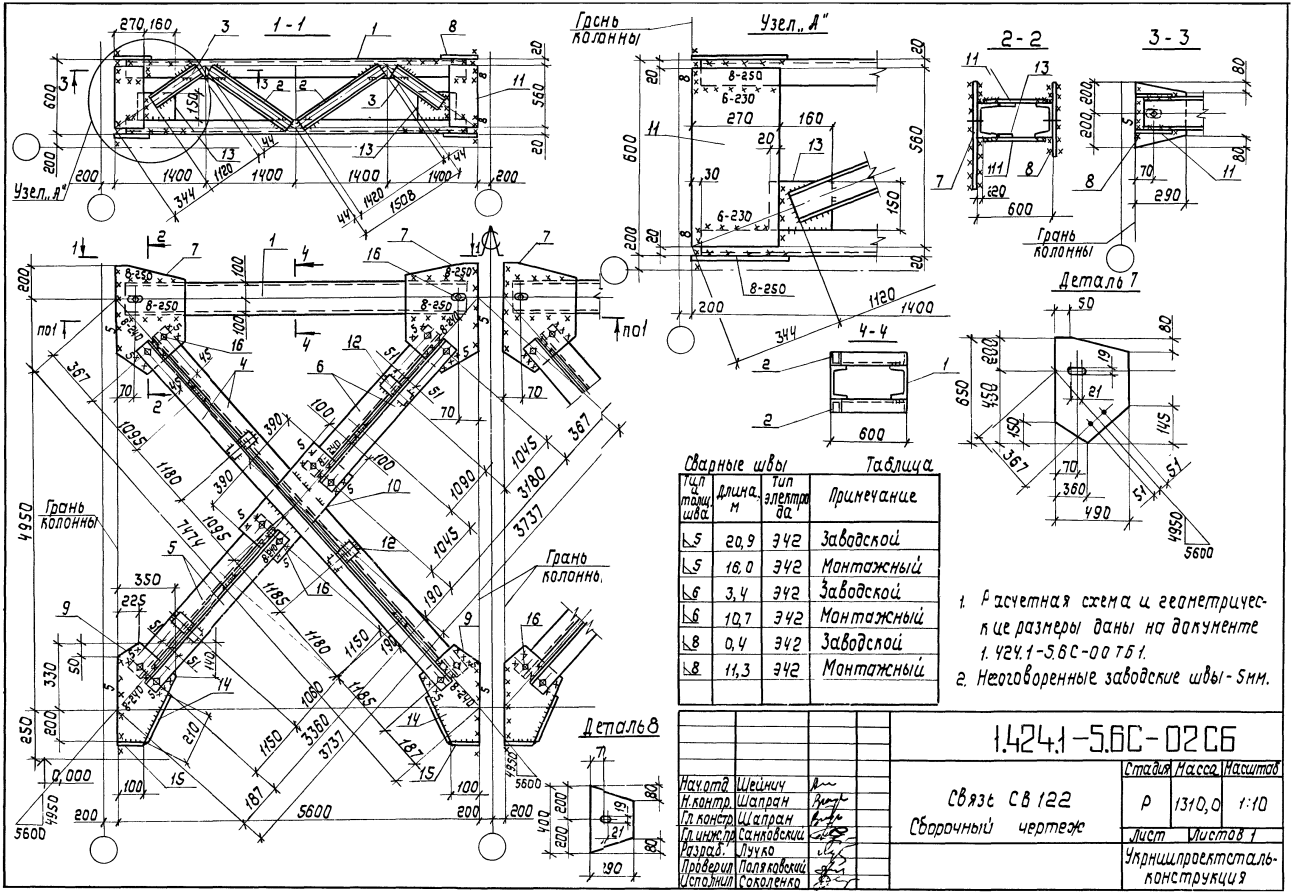

Сварные швы Таблица

Тип и марка шва	Длина, м	Тип электрода	Примечание
⌐5	20,9	Э42	Заводской
⌐5	18,0	Э42	Монтажный
⌐6	3,4	Э42	Заводской
⌐6	10,7	Э42	Монтажный
⌐8	0,4	Э42	Заводской
⌐8	11,3	Э42	Монтажный

1. Расчетная схема и геометрические размеры даны на документе 1.424.1-5.6С-00 ТБ1.
2. Неоговоренные заводские швы - 5мм.

Нач.отд	Шейнич	
Н.контр.	Шапран	
Гл.констр	Шапран	
Гл.инж.пр	Самковский	
Разраб.	Лучко	
Проверил	Полякевский	
Исполнил	Соколенко	

1.424.1-5.6С-02 СБ

Связь СВ 122
Сборочный чертеж

Стадия	Масса	Масштаб
Р	1310,0	1:10
Лист	Листов 1	

Укрнипроектстальконструкция

Марка связи	Поз.	Наименование	Кол.	Масса ед., кг	Масса всех, кг	Примеч.
		Детали				
		Швеллер ГОСТ 8240-72 Вст3пс6-1 ТУ14-1-3023-80	4	101,9	407,6	
	1	20 ℓ=5540				
		Швеллеры гнутые ГОСТ 8278-83 Вст3кп2 ГОСТ 380-71				
	2	80 х 50 х 4 ℓ=1420	8	7,4	59,2	
	3	80 х 50 х 4 ℓ=1120	8	5,8	46,4	
		Уголки ГОСТ 8509-86 Вст3пс6 ГОСТ 380-71				
	4	75 х 75 х 6 ℓ=7870	4	54,2	216,8	
	5	75 х 75 х 6 ℓ=3850	4	26,5	106,0	
	6	75 х 75 х 6 ℓ=3740	4	25,8	103,2	
		Лист ГОСТ 19903-74 Вст3пс6-1 ТУ14-1-3023-80				
СВ124	7	12 х 420 ℓ=650	4	25,7	102,8	
	8	12 х 290 ℓ=400	4	10,9	43,6	
	9	12 х 340 ℓ=570	4	18,3	73,2	
	10	12 х 200 ℓ=760	2	14,3	28,6	
	11	12 х 270 ℓ=560	8	14,2	113,6	
	12	12 х 80 ℓ=120	24	0,6	14,4	
		Лист ГОСТ 19903-74 Вст3кп2 ГОСТ 380-71				
	13	8 х 150 ℓ=180	8	1,7	13,6	
	14	8 х 80 ℓ=240	4	1,2	4,8	
	15	8 х 80 ℓ=120	4	0,6	2,4	
		Стандартные изделия				
	16	Болт М16-8g х 50.5.8 ГОСТ 7798-70	32		3,64	
	17	Гайка М16-7Н.5 ГОСТ 5915-70	32		1,06	
	18	Шайба 16 65Г ГОСТ 6402-70	32		0,26	

Инв.№ подл. | Подпись и дата | Взам. инв.№

Нач.отд.	Шейнич		1.424.1-5.6С-04
Н.контр.	Шапран		
Гл.конст.	Шапран		
Гл.инж.пр.	Санковский		Связь СВ 124
Разраб.	Лучко		
Проверил	Матвиенко		Укрниипроектстальконструкция
Исполнил	Полляковский		

Стадия Р | Лист | Листов 1

Марка связи	Поз.	Наименование	Кол.	Масса ед., кг	Масса всех, кг	Примеч.
		Детали				
		Швеллер ГОСТ 8240-72 Вст3пс6-1 ТУ14-1-3023-80	4	101,9	407,6	
	1	20 ℓ=5540				
		Швеллеры гнутые ГОСТ 8278-83 Вст3кп2 ГОСТ 380-71				
	2	80 х 50 х 4 ℓ=1420	8	7,4	59,2	
	3	80 х 50 х 4 ℓ=1120	8	5,8	46,4	
		Уголки ГОСТ 8509-86 Вст3пс6 ГОСТ 380-71				
	4	75 х 75 х 6 ℓ=7420	4	51,1	204,4	
	5	75 х 75 х 6 ℓ=3640	4	25,1	100,4	
	6	75 х 75 х 6 ℓ=3500	4	24,1	96,4	
		Лист ГОСТ 19903-74 Вст3пс6-1 ТУ14-1-3023-80				
СВ123	7	12 х 450 ℓ=650	4	27,6	110,4	
	8	12 х 290 ℓ=400	4	10,9	43,6	
	9	12 х 340 ℓ=540	4	17,8	71,2	
	10	12 х 200 ℓ=760	2	14,3	28,6	
	11	12 х 270 ℓ=560	8	14,2	113,6	
	12	12 х 60 ℓ=120	20	0,6	12,0	
		Лист ГОСТ 19903-74 Вст3кп2 ГОСТ 380-71				
	13	8 х 150 ℓ=180	8	1,7	13,6	
	14	8 х 80 ℓ=230	4	1,2	4,8	
	15	8 х 80 ℓ=120	4	0,6	2,4	
		Стандартные изделия				
	16	Болт М16-8g х 50.5.8 ГОСТ 7798-70	32		3,64	
	17	Гайка М16-7Н.5 ГОСТ 5915-70	32		1,06	
	18	Шайба 16 65Г ГОСТ 6402-70	32		0,26	

Инв.№ подл. | Подпись и дата | Взам. инв.№

Нач.отд.	Шейнич		1.424.1-5.6С-03
Н.контр.	Шапран		
Гл.конст.	Шапран		
Гл.инж.пр.	Санковский		Связь СВ 123
Разраб.	Лучко		
Проверил	Матвиенко		Укрниипроектстальконструкция
Исполнил	Полляковский		

Стадия Р | Лист | Листов 1

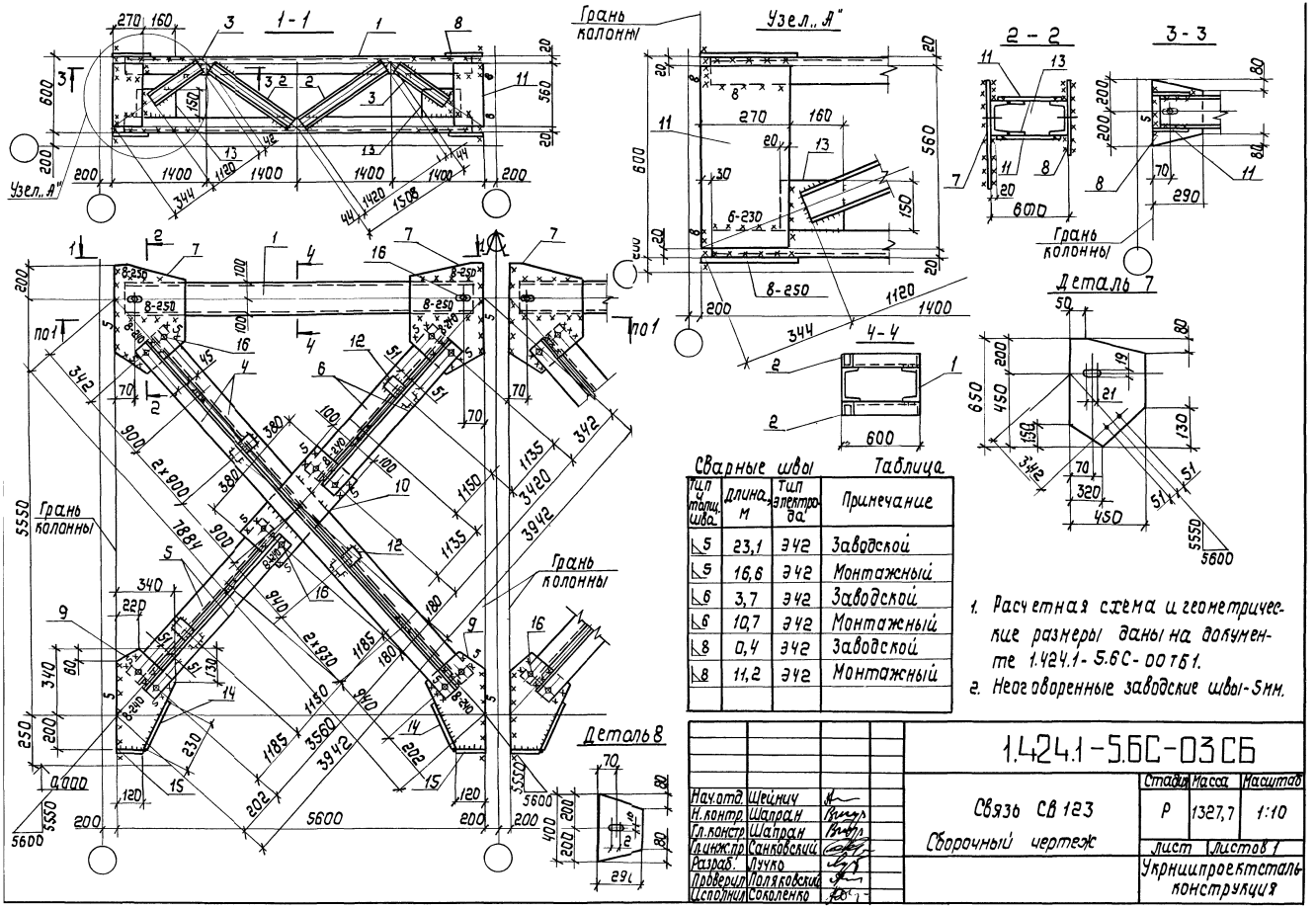

Сварные швы — Таблица

Тип и толщ. шва	Длина, м	Тип электрода	Примечание
◺5	23,1	Э42	Заводской
◺5	16,6	Э42	Монтажный
◺6	3,7	Э42	Заводской
◺6	10,7	Э42	Монтажный
◺8	0,4	Э42	Заводской
◺8	11,2	Э42	Монтажный

1. Расчетная схема и геометрические размеры даны на документе 1.424.1-5.6С-00 ТБ1.
2. Неоговоренные заводские швы-5мм.

Нач.отд	Шейнич	
Н.контр	Шапран	
Гл.констр	Шапран	
Гл.инж.пр	Санковский	
Разраб.	Лучко	
Проверил	Поляковский	
Исполнил	Соколенко	

1.424.1-5.6С-03 СБ

Связь СВ 123
Сборочный чертеж

Стадия	Масса	Масштаб
Р	1327,7	1:10
Лист	Листов 1	

Укрниипроектстальконструкция

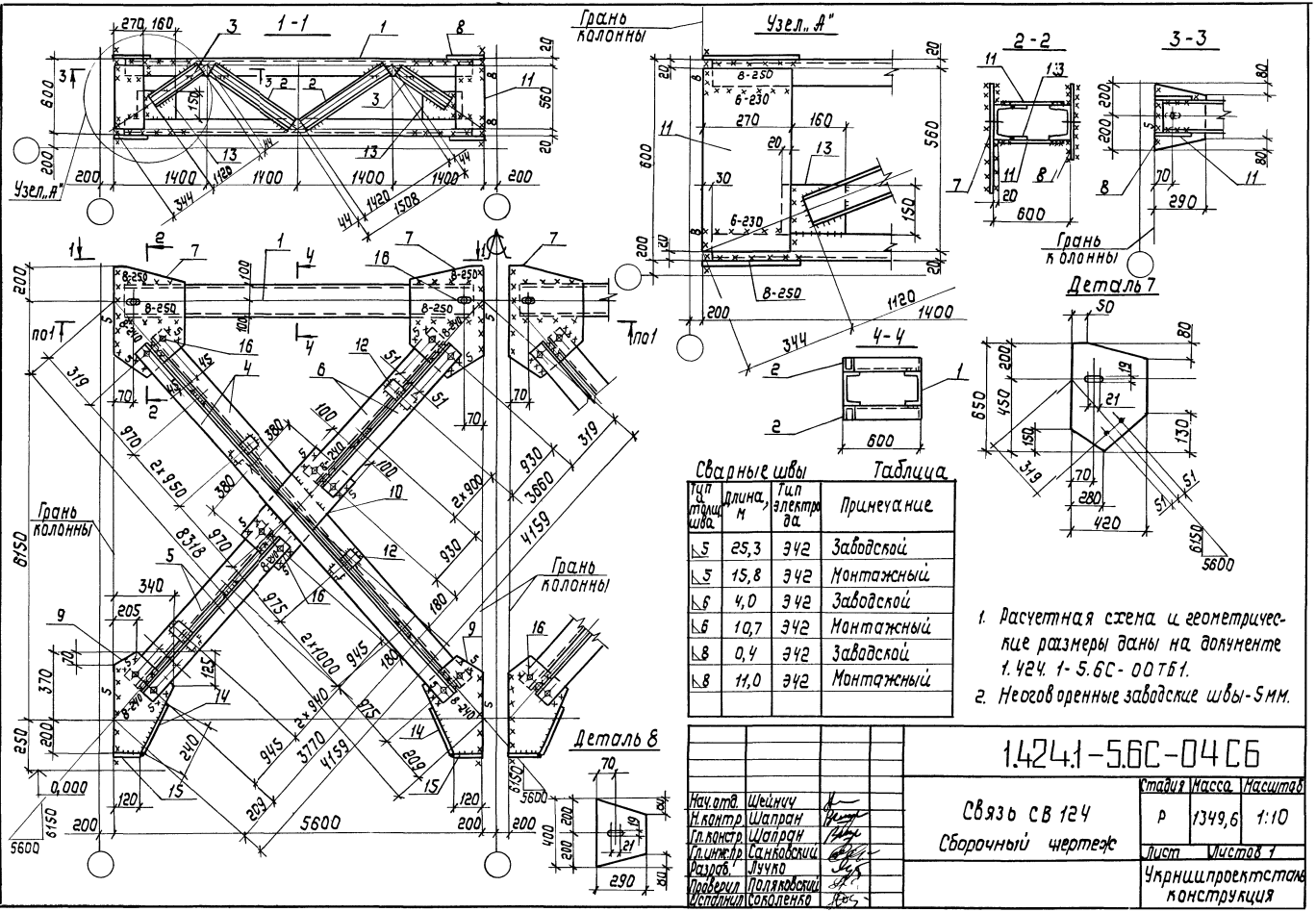

Сварные швы

Таблица

Тип и толщина шва	Длина, м	Тип электрода	Примечание
⌊5	25,3	Э42	Заводской
⌊5	15,8	Э42	Монтажный
⌊6	4,0	Э42	Заводской
⌊6	10,7	Э42	Монтажный
⌊8	0,4	Э42	Заводской
⌊8	11,0	Э42	Монтажный

1. Расчетная схема и геометрические размеры даны на документе 1.424.1-5.6С-00ТБ1.
2. Неоговоренные заводские швы-5мм.

Нач.отд.	Шейнич	
Н.контр.	Шапран	
Гл.констр.	Шапран	
Гл.инж.пр.	Сапковский	
Разраб.	Лучко	
Проверил	Поляковский	
Исполнил	Соколенко	

1.424.1-5.6С-04СБ

Связь СВ 124
Сборочный чертеж

Стадия	Масса	Масштаб
Р	1349,6	1:10
Лист	Листов 1	

Укрнипроектстальконструкция

Инв.№подл. | Подпись и дата | Взам.инв.№

Марка связи	Поз.	Наименование	Кол.	Масса ед., кг	Масса всех, кг	Примеч.
		Детали				
		Швеллер гост 8240-72 Вст3пс6-1 ТУ14-1-3023-80	4	101,9	407,6	
	1	20 ℓ=5540				
		Швеллеры гнутые гост 8278-83 Вст3 кп2 гост 380-71				
	2	80х50х4 ℓ= 1420	8	7,4	59,2	
	3	80х50х4 ℓ= 1120	8	5,8	46,4	
		Уголок гост 8509-86 Вст3пс6 гост 380-71				
	4	80х80х6 ℓ=8750	4	64,4	257,6	
	5	80х80х6 ℓ=4220	4	31,1	124,4	
	6	80х80х6 ℓ=4170	4	30,7	122,8	
СВ126		Лист гост 19903-74 Вст3пс6-1 ТУ14-1-3023-80				
	7	14х400 ℓ=680	4	29,9	119,6	
	8	14х290 ℓ=400	4	12,8	51,2	
	9	14х370 ℓ=640	4	26,0	104,0	
	10	14х200 ℓ=880	2	19,3	38,6	
	11	14х270 ℓ=560	8	16,6	132,8	
	12	14х60 ℓ=130	24	0,9	21,6	
		Лист гост 19903-74 Вст3кп2 гост 380-71				
	13	8х150 ℓ=180	8	1,7	13,6	
	14	8х80 ℓ=280	4	1,4	5,6	
	15	8х80 ℓ=160	4	0,8	3,2	
		Стандартные изделия				
	16	Болт М16-8g х50.58 ГОСТ 7798-70	32		3,64	
	17	Гайка М16-7Н.5 гост 5915-70	32		1,06	
	18	Шайба 16 65Г гост 6402-70	32		0,26	

Нач.отд.	Шейнич		1.424.1-5.6С-06
Н.контр.	Шапран		
Гл.констр.	Шапран		Стадия Р; Лист; Листов 1
Гл.инж.пр.	Сапковский		Связь СВ126
Разраб.	Лучко		Укрниипроектстальконструкция
Проверил	Матвиенко		
Исполнил	Полянковский		

Инв.№ подл. | Подпись и дата | Взам.инв.№

Марка связи	Поз.	Наименование	Кол.	Масса ед., кг	Масса всех, кг	Примеч.
		Детали				
		Швеллер гост 8240-72 Вст3пс6-1 ТУ14-1-3023-80	4	101,9	407,6	
	1	20 ℓ=5540				
		Швеллеры гнутые гост 8278-83 Вст3 кп2 гост 380-71				
	2	80х50х4 ℓ= 1420	8	7,4	59,2	
	3	80х50х4 ℓ= 1120	8	5,8	46,4	
		Уголки гост 8509-86 Вст3пс6 гост 380-71				
	4	80х80х6 ℓ= 8280	4	61,0	244,0	
	5	80х80х6 ℓ= 4010	4	29,5	118,0	
	6	80х80х6 ℓ= 3930	4	28,9	115,7	
СВ125		Лист гост 19903-74 Вст3пс6-1 ТУ14-1-3023-80				
	7	14х420 ℓ= 680	4	31,4	125,6	
	8	14х290 ℓ= 400	4	12,8	51,2	
	9	14х380 ℓ= 620	4	25,9	103,6	
	10	14х200 ℓ= 860	2	18,9	37,8	
	11	14х270 ℓ= 560	8	16,6	132,8	
	12	14х60 ℓ= 130	24	0,9	21,6	
		Лист гост 19903-74 Вст3кп2 гост 380-71				
	13	8х150 ℓ=180	8	1,7	13,6	
	14	8х80 ℓ=260	4	1,3	5,2	
	15	8х80 ℓ=160	4	0,8	3,2	
		Стандартные изделия				
	16	Болт М16-8g х50.58 ГОСТ 7798-70	32		3,64	
	17	Гайка М16-7Н.5 гост 5915-70	32		1,06	
	18	Шайба 16 65Г гост 6402-70	32		0,26	

Нач.отд.	Шейнич		1.424.1-5.6С-05
Н.контр.	Шапран		
Гл.констр.	Шапран		Стадия Р; Лист; Листов 1
Гл.инж.пр.	Сапковский		Связь С125
Разраб.	Лучко		Укрниипроектстальконструкция
Проверил	Матвиенко		
Исполнил	Полянковский		

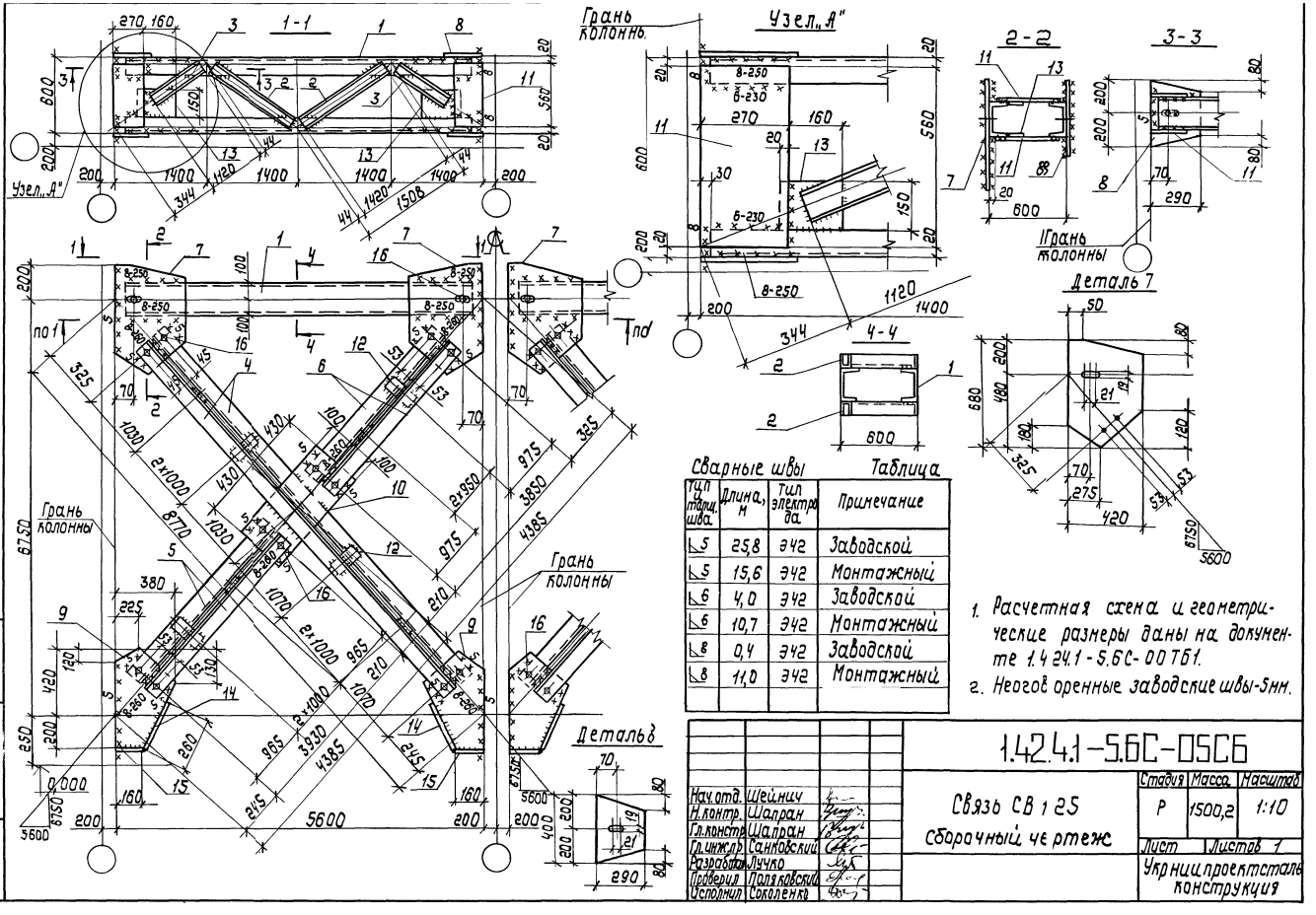

Сварные швы

Таблица

Тип и марка шва	Длина, м	Тип электрода	Примечание
К5	25,8	Э42	Заводской
К5	15,6	Э42	Монтажный
К6	4,0	Э42	Заводской
К6	10,7	Э42	Монтажный
К8	0,4	Э42	Заводской
К8	11,0	Э42	Монтажный

1. Расчетная схема и геометрические размеры даны на документе 1.424.1-5.6С-007Б1.
2. Неогов оренные заводские швы-5мм.

Нач.отд.	Шейнич	
Н.контр.	Шалран	
Гл.констр.	Шалран	
Гл.инж.пр.	Санковский	
Разработал	Лучко	
Проверил	Поляковский	
Исполнил	Соколенко	

1.424.1-5.6С-05С6

Связь СВ 1 25

Сборочный чертеж

Стадия	Масса	Масштаб
Р	1500,2	1:10
Лист	Листов 1	

Укрнипроектстальконструкция

Инв.№ подл. | Подпись и дата | Взам. инв.№

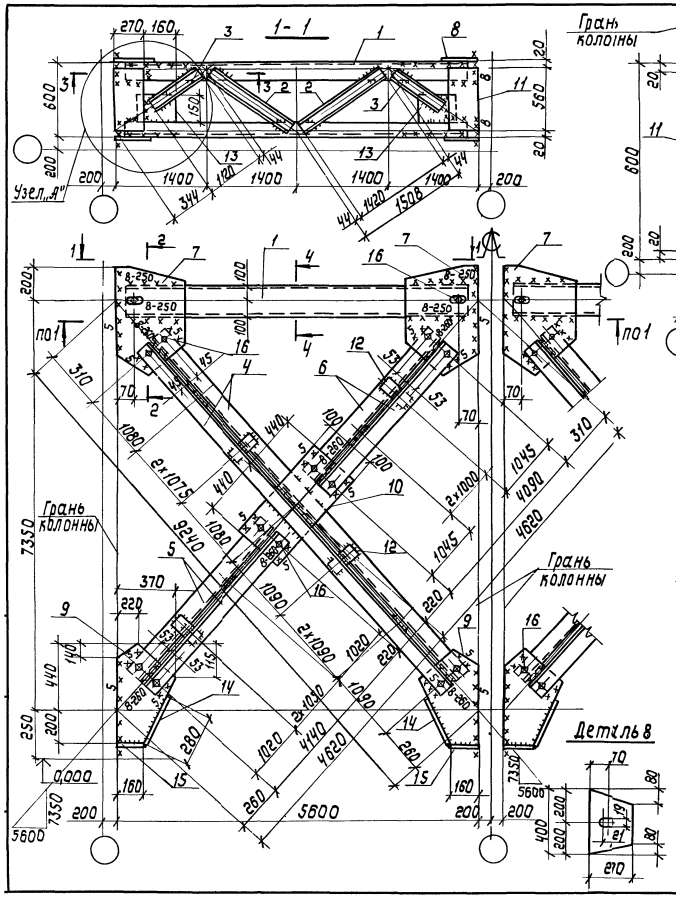

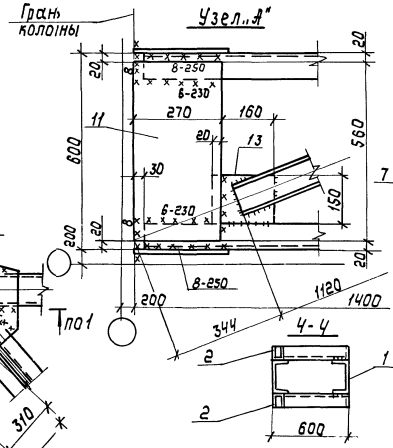

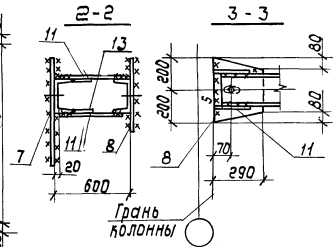

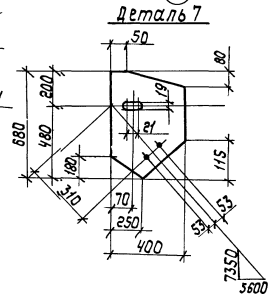

Сварные швы Таблица

Тип и толщ. шва	Длина, м	Тип электрода	Примечание
⌊5	25,8	Э42	Заводской
⌊5	16,5	Э42	Монтажный
⌊6	5,1	Э42	Заводской
⌊6	10,7	Э42	Монтажный
⌊8	0,4	Э42	Заводской
⌊8	11,4	Э42	Монтажный

1. Расчетная схема и геометрические размеры даны на документе 1.424.1-5.6С-00ТБ1.
2. Неоговоренные заводские швы-5мм

Нач.отд.	Шейнич	
Н.контр.	Шапран	
Гл.констр.	Шапран	
Гл.инж.пр.	Санковский	
Разраб.	Лучко	
Проверил	Поляковский	
Исполнил	Соколенко	

1.424.1-5.6С-06СБ

Связь СВ 126
Сборочный чертеж

Стадия	Масса	Масштаб
Р	1523,3	1:10

Лист | Листов 1

Укрниипроектсталь-конструкция

Марка связи	Поз.	Наименование	Кол.	Масса ед., кг	Масса всех, кг	Примеч.
		Детали				
		Швеллер ГОСТ 8240-72 / Вст3пс6-1 ТУ14-1-3023-80	4	101,9	407,6	
	1	20 ℓ=5500				
		Швеллеры гнутые ГОСТ 8278-83 / Вст3кп2 ГОСТ 380-71				
	2	80×50×4 ℓ=1420	8	7,4	59,2	
	3	80×50×4 ℓ=1120	8	5,8	46,4	
		Уголки ГОСТ 8509-86 / Вст3пс6-1 ТУ14-1-3023-80				
	4	90×90×6 ℓ=9890	4	80,7	322,8	
	5	90×90×6 ℓ=4620	4	38,5	154,0	
	6	90×90×6 ℓ=4630	4	38,6	154,4	
СВ128		Лист ГОСТ 19903-74 / Вст3пс6-1 ТУ14-1-3023-80				
	7	14×400 ℓ=720	4	31,7	126,8	
	8	14×290 ℓ=400	4	12,8	51,2	
	9	14×400 ℓ=730	4	32,1	128,4	
	10	14×220 ℓ=1020	2	24,7	49,4	
	11	14×270 ℓ=560	8	16,6	132,8	
	12	14×60 ℓ=150	24	1,0	24,0	
		Лист ГОСТ 19903-74 / Вст3кп2 ГОСТ 380-71				
	13	8×150 ℓ=180	8	1,7	13,6	
	14	8×80 ℓ=320	4	1,6	6,4	
	15	8×80 ℓ=200	4	1,0	4,0	
		Стандартные изделия				
	16	Болт М16-8g×50.58 ГОСТ 7798-70	32		3,64	
	17	Гайка М16-7Н.5 ГОСТ 5915-70	32		1,06	
	18	Шайба 16 65Г ГОСТ 6402-70	32		0,26	

Инв.№ подл. | Подпись и дата | Взам. инв.№

Нач.отд.	Шейнич	
Н.контр.	Шапран	
Гл.констр.	Шапран	
Гл.инжр.	Санковский	
Разраб.	Лучко	
Проверил	Матвиенко	
Исполнил	Поляковский	

1.424.1-5.6С-08

Связь СВ128

Стадия	Лист	Листов
Р		1

Укрниипроектсталь-конструкция

Марка связи	Поз.	Наименование	Кол.	Масса ед., кг	Масса всех, кг	Примеч.
		Детали				
		Швеллер ГОСТ 8240-72 / Вст3пс6-1 ТУ14-1-3023-80	4	101,9	407,6	
	1	20 ℓ=5540				
		Швеллеры гнутые ГОСТ 8278-83 / Вст3кп2 ГОСТ 380-71				
	2	80×50×4 ℓ=1420	8	7,4	59,2	
	3	80×50×4 ℓ=1120	8	5,8	46,4	
		Уголки ГОСТ 8509-86 / Вст3пс6-1 ТУ14-1-3023-80				
	4	90×90×6 ℓ=9200	4	76,6	306,5	
	5	90×90×6 ℓ=4400	4	36,7	146,8	
	6	90×90×6 ℓ=4380	4	36,5	146,0	
СВ127		Лист ГОСТ 19903-74 / Вст3пс6-1 ТУ14-1-3023-80				
	7	14×420 ℓ=720	4	33,2	132,8	
	8	14×290 ℓ=400	4	12,8	51,2	
	9	14×400 ℓ=710	4	31,2	124,8	
	10	14×220 ℓ=1000	2	24,2	48,4	
	11	14×270 ℓ=560	8	16,6	132,8	
	12	14×60 ℓ=150	24	1,0	24,0	
		Лист ГОСТ 19903-74 / Вст3кп2 ГОСТ 380-71				
	13	8×150 ℓ=180	8	1,7	13,6	
	14	8×80 ℓ=300	4	1,5	6,0	
	15	8×80 ℓ=200	4	1,0	4,0	
		Стандартные изделия				
	16	Болт М16-8g×50.58 ГОСТ 7798-70	32		3,64	
	17	Гайка М16-7Н.5 ГОСТ 5915-70	32		1,06	
	18	Шайба 16 65Г ГОСТ 6402-70	32		0,26	

Инв.№ подл. | Подпись и дата | Взам. инв.№

Нач.отд.	Шейнич	
Н.контр.	Шапран	
Гл.констр.	Шапран	
Гл.инжр.	Санковский	
Разраб.	Лучко	
Проверил	Матвиенко	
Исполнил	Поляковский	

1.424.1-5.6С-07

Связь СВ127

Стадия	Лист	Листов
Р		1

Укрниипроектсталь-конструкция

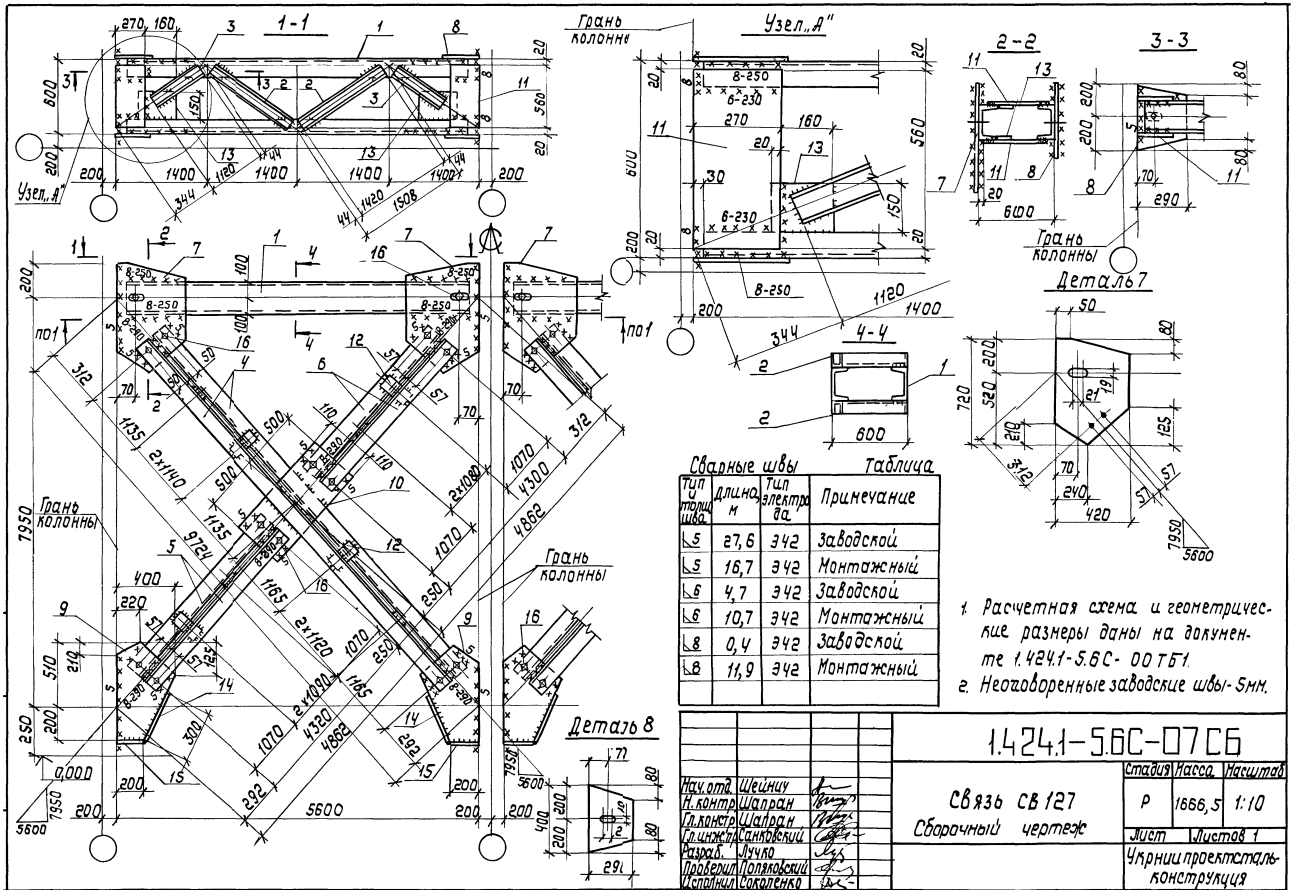

Сварные швы Таблица

Тип и толщ. шва	Длина, м	Тип электрода	Примечание
⌊5	27,6	Э42	Заводской
⌊5	16,7	Э42	Монтажный
⌊6	4,7	Э42	Заводской
⌊6	10,7	Э42	Монтажный
⌊8	0,4	Э42	Заводской
⌊8	11,9	Э42	Монтажный

1. Расчетная схема и геометрические размеры даны на документе 1.424.1-5.6С-00ТБ1.
2. Неоговоренные заводские швы-5мм.

Нач. отд.	Шейнич		
Н. контр.	Шапран		
Гл. констр.	Шапран		
Гл. инж. пр.	Санковский		
Разраб.	Лучко		
Проверил	Поляковский		
Исполнил	Соколенко		

1.424.1-5.6С-07СБ

Связь СВ 127
Сборочный чертеж

Стадия	Масса	Масштаб
Р	1666,5	1:10

Лист | Листов 1

Укрниипроектсталь-конструкция

23572-08 30

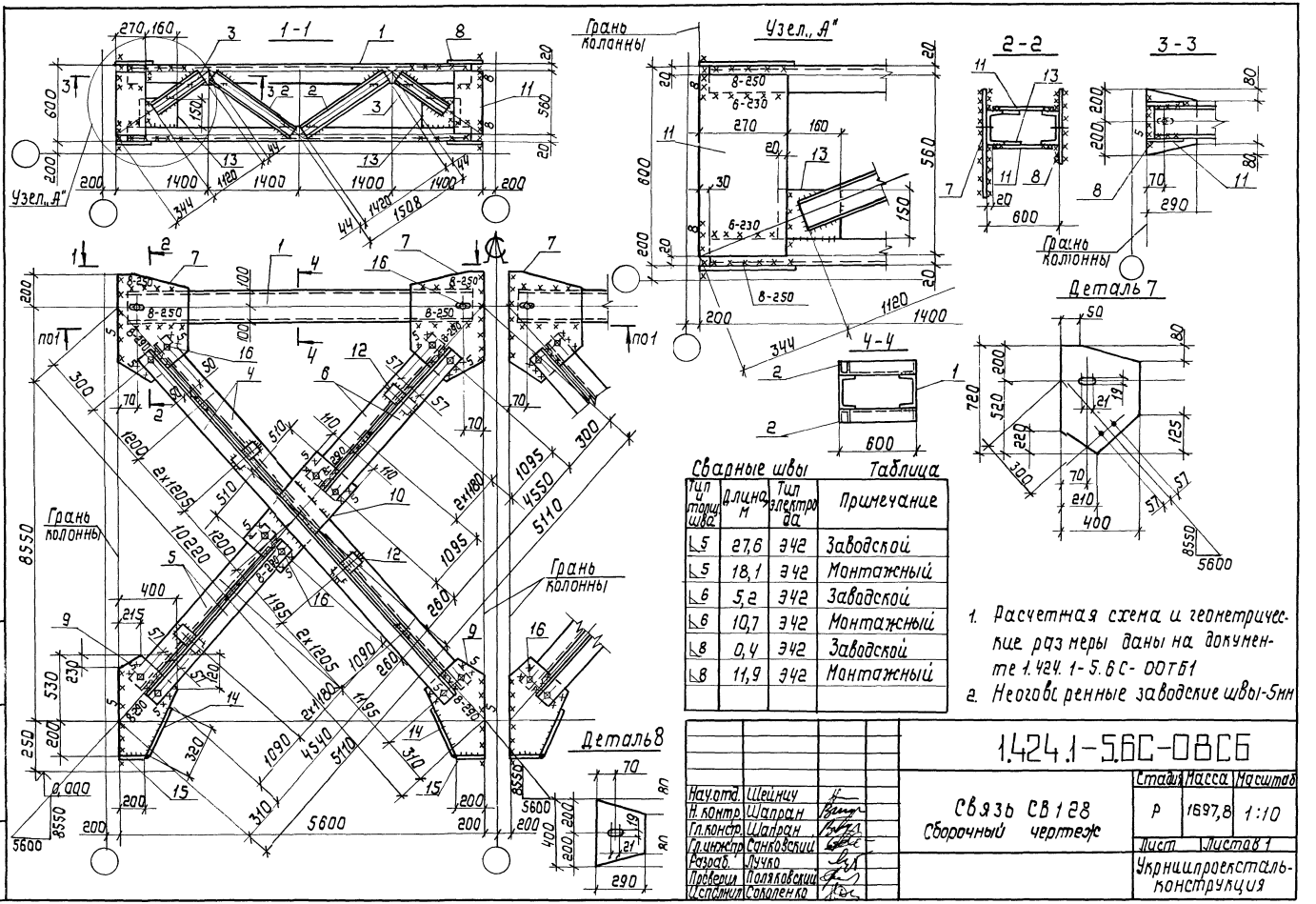

Сварные швы Таблица

Тип и катет шва	Длина м	Тип электрода	Примечание
⌐5	27,6	Э42	Заводской
⌐5	18,1	Э42	Монтажный
⌐6	5,2	Э42	Заводской
⌐6	10,7	Э42	Монтажный
⌐8	0,4	Э42	Заводской
⌐8	11,9	Э42	Монтажный

1. Расчетная схема и геометрические размеры даны на документе 1.424.1-5.6С-ООТБ1
2. Неоговоренные заводские швы-5мм

Нач.отд.	Шейнич	
Н.контр.	Шапран	
Гл.констр.	Шапран	
Гл.инженер	Санковский	
Разраб.	Лучко	
Проверил	Поляковский	
Испполнил	Соколенко	

1.424.1-5.6С-ОВСБ

Связь СВ128
Сборочный чертеж

Стадия	Масса	Масштаб
Р	1697,8	1:10
Лист	Листов 1	

Укрнипроектстальконструкция

Инв.№подл. | Подпись и дата | Взам.инв.№

Марка связи	Поз.	Наименование	Кол.	Масса ед., кг	Масса всех, кг	Примеч.
		Детали				
		Швеллер гост 8240-72 вст3пс6-1 ту14-1-3023-80	4	101,9	407,6	
	1	20 ℓ=5540				
		Швеллеры гнутые гост 8278-83 вст3кп2 гост 380-71				
	2	80х50х4 ℓ=1420	8	7,4	59,2	
	3	80х50х4 ℓ=1120	8	5,8	46,4	
		Уголки гост 8509-86 вст3пс6-1 ту14-1-3023-80				
	4	L90х90х7 ℓ=10650	4	102,7	410,8	
	5	L90х90х7 ℓ=5080	8	49,0	392,0	
СВ130						
		Лист гост 19903-74 вст3пс6-1 ту14-1-3023-80				
	6	14х390 ℓ=760	4	32,6	130,4	
	7	14х290 ℓ=400	4	12,8	51,2	
	8	14х390 ℓ=760	4	32,6	130,4	
	9	14х220 ℓ=1070	2	25,9	51,8	
	10	14х270 ℓ=560	8	16,6	132,8	
	11	14х60 ℓ=150	28	1,0	28,0	
		Лист гост 19903-74 вст3кп2 гост 380-71				
	12	8х150 ℓ=180	8	1,7	13,6	
	13	8х80 ℓ=320	4	1,6	6,4	
	14	8х80 ℓ=220	4	1,1	4,4	
		Стандартные изделия				
	15	Болт М16-8g х50.58 гост 7798-70	32		3,64	
	16	Гайка М16-7Н.5 гост 5915-70	32		1,06	
	17	Шайба 16 65Г гост 6402-70	32		0,26	

Нач.отд	Шейнич		
Н.контр	Шапран		
Гл.констр	Шапран		
Гл.инж.пр	Санковский		
Разраб.	Лучко		
Проверил	Натвиенко		
Исполнил	Поляковский		

1.424.1-5.6С-10

СВ узл СВ 130

Стадия	Лист	Листов
Р		1

Укрниипроектсталь-конструкция

Инв.№ подл. | Подпись и дата | Взам.инв.№

Марка связи	Поз.	Наименование	Кол.	Масса ед., кг	Масса всех, кг	Примеч.
		Детали				
		Швеллер гост 8240-72 вст3пс6-1 ту14-1-3023-80	4	101,9	407,6	
		20 ℓ=5540				
		Швеллеры гнутые гост 8278-83 вст3кп2 гост 380-71				
	2	80х50х4 ℓ=1420	8	7,4	59,2	
	3	80х50х4 ℓ=1120	8	5,8	46,4	
		Уголки гост 8509-86 вст3пс6-1 ту14-1-3023-80				
	4	L90х90х7 ℓ=10160	4	97,9	391,6	
	5	L90х90х7 ℓ=4850	8	46,8	374,4	
СВ129						
		Лист гост 19903-74 вст3пс6-1 ту14-1-3023-80				
	6	14х390 ℓ=750	4	32,1	128,4	
	7	14х290 ℓ=400	4	12,8	51,2	
	8	14х390 ℓ=750	4	32,1	128,4	
	9	14х220 ℓ=1040	2	25,1	50,2	
	10	14х270 ℓ=580	8	16,6	132,8	
	11	14х60 ℓ=150	24	1,0	24,0	
		Лист гост 19903-74 вст3кп2 гост 380-71				
	12	8х150 ℓ=180	8	1,7	13,6	
	13	8х80 ℓ=350	4	1,8	7,2	
	14	8х80 ℓ=200	4	1,0	4,0	
		Стандартные изделия				
	15	Болт М16-8g х50.58 гост 7798-70	32		3,64	
	16	Гайка М16-7Н.5 гост 5915-70	32		1,06	
	17	Шайба 16 65Г гост 6402-70	32		0,26	

Нач.отд	Шейнич		
Н.контр	Шапран		
Гл.констр	Шапран		
Гл.инж.пр	Санковский		
Разраб.	Лучко		
Проверил	Натвиенко		
Исполнил	Поляковский		

1.424.1-5.6С-09

СВ узл СВ 129

Стадия	Лист	Листов
Р		1

Укрниипроектсталь-конструкция

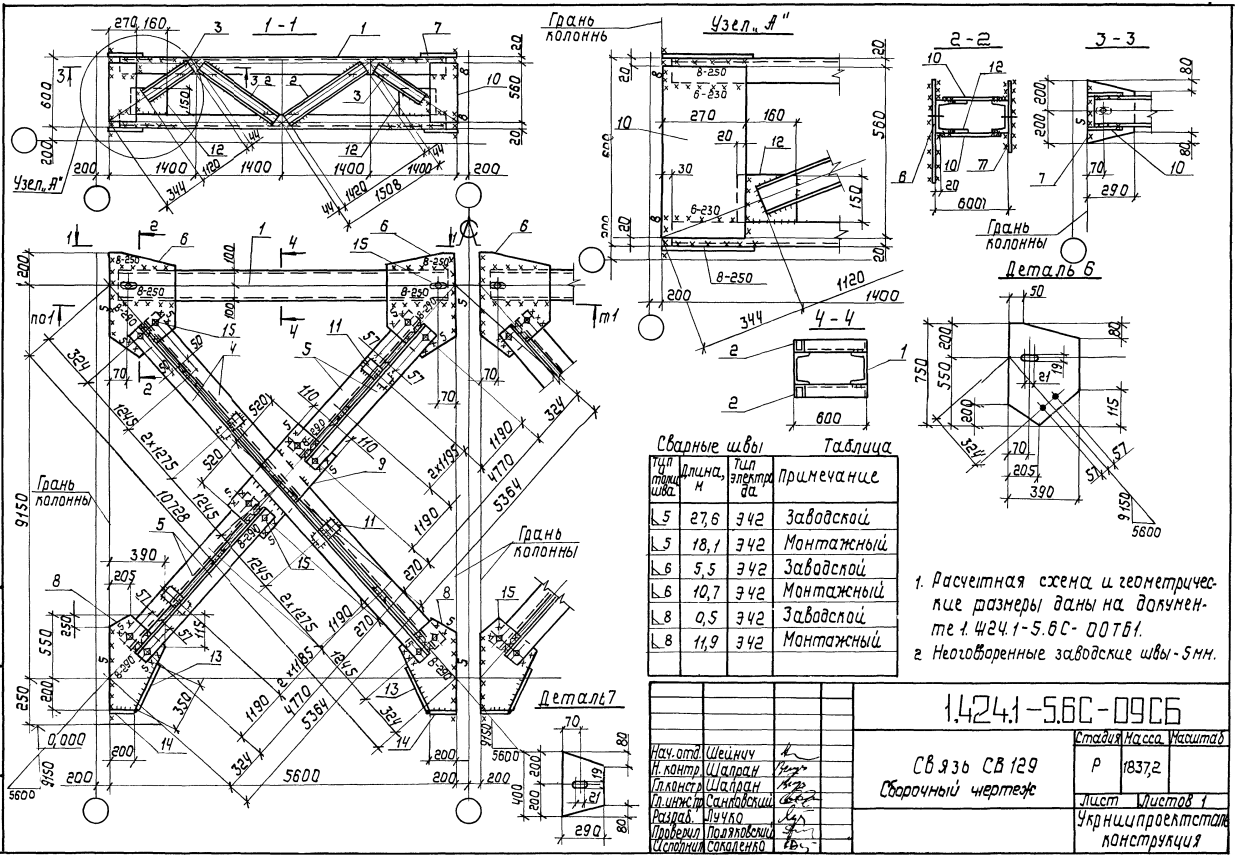

Сварные швы

Таблица

Тип и катет шва	Длина, м	Тип электрода	Примечание
⌊5	27,6	Э42	Заводской
⌊5	18,1	Э42	Монтажный
⌊6	5,5	Э42	Заводской
⌊6	10,7	Э42	Монтажный
⌊8	0,5	Э42	Заводской
⌊8	11,9	Э42	Монтажный

1. Расчетная схема и геометрические размеры даны на документе 1.424.1-5.6С-00ТБ1.
2. Неоговоренные заводские швы - 5 мм.

Нач. отд.	Шейнич		
Н. контр.	Шапран		
Гл. констр.	Шапран		
Гл. инж. пр.	Санковский		
Разраб.	Лучко		
Проверил	Поляковский		
Исполнил	Соколенко		

1.424.1-5.6С-09СБ

Связь СВ 129
Сборочный чертеж

Стадия	Масса	Масштаб
Р	1837,2	
Лист	Листов 1	

Укрниипроектстальконструкция

Инв. № подл. | Подпись и дата | Взам. инв. №

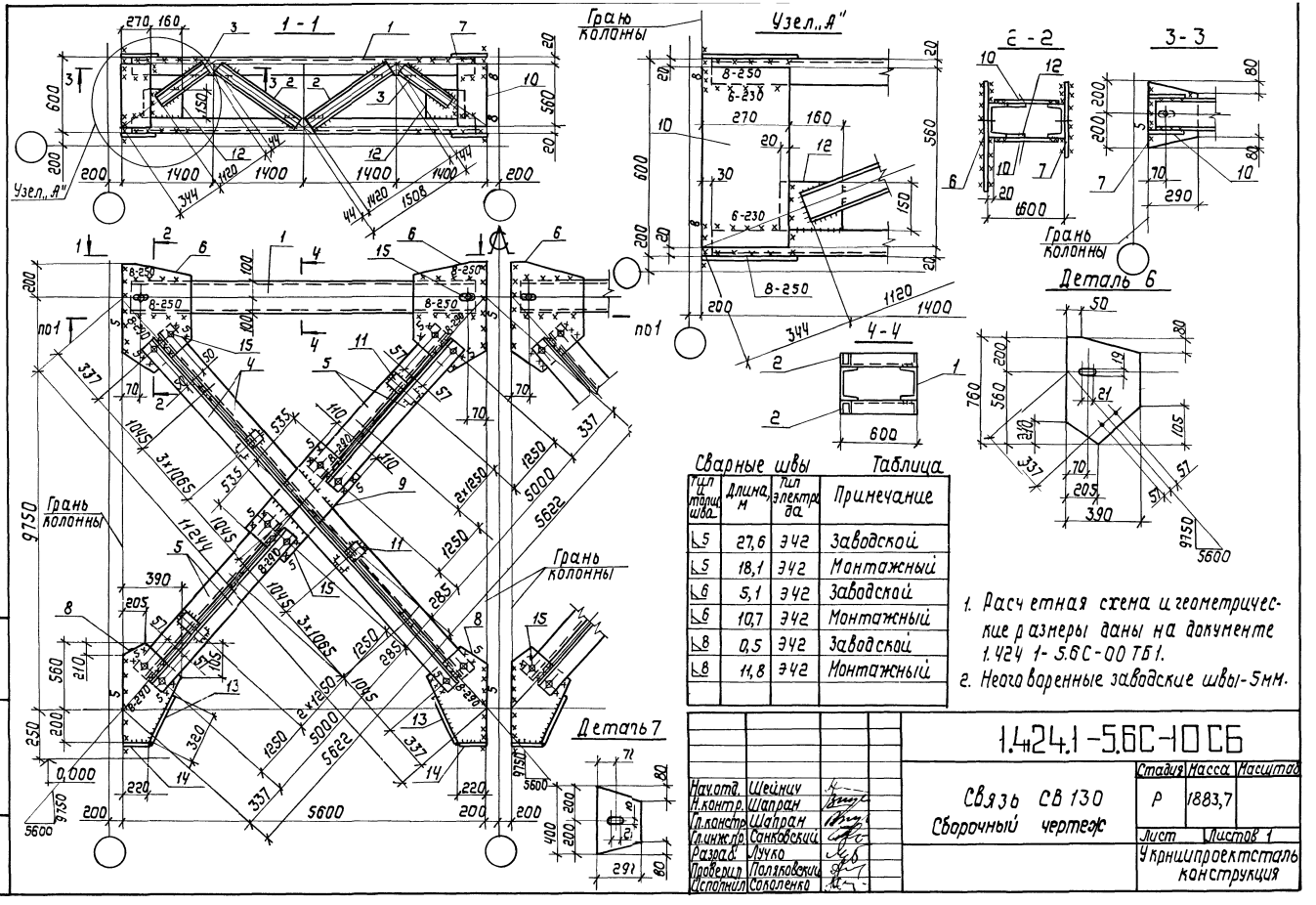

Сварные швы

Таблица

Тип и № таблицы шва	Длина, м	Тип электрода	Примечание
К5	27,6	Э42	Заводской
К5	18,1	Э42	Монтажный
К6	5,1	Э42	Заводской
К6	10,7	Э42	Монтажный
К8	0,5	Э42	Заводской
К8	11,8	Э42	Монтажный

1. Расчетная схема и геометрические размеры даны на документе 1.424.1-5.6С-00 ТБ1.
2. Неогговоренные заводские швы-5мм.

Начотд.	Шейнин	
Н.контр.	Шапран	
Гл.констр.	Шапран	
Гл.инж.пр.	Санковский	
Разраб.	Лучко	
Проверил	Полляковский	
Исполнил	Сололенко	

1.424.1-5.6С-10 СБ

Связь СВ 130
Сварочный чертеж

Стадия	Масса	Масштаб
Р	1883,7	
Лист	Листов 1	

Укрнипроектсталь конструкция

Марка связи	Поз.	Наименование	Кол.	Масса ед., кг	Масса всех, кг	Примеч.
		Детали				
		Швеллер ГОСТ 8240-72 / ГОСТ 380-71	4	133,0	532,0	
	1	24 ℓ=5540				
		Швеллеры гнутые ГОСТ 8278-83 / Вст3кп2 ГОСТ 380-71				
	2	80х50х4 ℓ=1410	8	7,3	58,4	
	3	80х50х4 ℓ=1110	8	5,7	45,6	
		Уголки ГОСТ 8509-86 / Вст3пс6-1 ТУ 14-1-3023-80				
	4	L 90х90х6 ℓ=6510	4	54,2	216,8	
	5	L 90х90х6 ℓ=3200	4	26,7	106,8	
	6	L 90х90х6 ℓ=2930	4	24,4	97,6	
СВ132		Лист ГОСТ 19903-74 / Вст3пс6-1 ТУ 14-1-3023-80				
	7	14х630 ℓ=730	4	50,6	202,4	
	8	14х290 ℓ=400	4	12,8	51,2	
	9	14х420 ℓ=560	4	25,9	103,6	
	10	14х220 ℓ=960	2	23,2	46,4	
	11	14х270 ℓ=560	8	16,6	132,8	
	12	14х60 ℓ=150	16	1,0	16,0	
		Лист ГОСТ 19903-74 / Вст3кп2 ГОСТ 380-71				
	13	8х150 ℓ=180	8	1,7	13,6	
	14	8х80 ℓ=170	4	0,9	3,6	
	15	8х80 ℓ=140	4	0,7	2,8	
		Стандартные изделия				
	16	Болт М16-8g х 50.58 ГОСТ 7798-70	32		3,64	
	17	Гайка М16-7Н.5 ГОСТ 5915-70	32		1,06	
	18	Шайба 16 65Г ГОСТ 6402-70	32		0,26	

Нач.отд	Шейнич		
Н.контр.	Шапран		
Гл.конст.	Шапран		
Гл.инж.пр.	Санковский		
Разраб.	Лучко		
Проверил	Матвиенко		
Исполнил	Полляковский		

1.424.1-5.6С-12

Связь СВ 132

Стадия	Лист	Листов
Р		1

Укрнипроектсталь-конструкция

Марка связи	Поз.	Наименование	Кол.	Масса ед., кг	Масса всех, кг	Примеч.
		Детали				
		Швеллер ГОСТ 8240-72 / Вст3пс6-1 ТУ 14-1-3023-80	4	101,9	407,6	
	1	20 ℓ=5540				
		Швеллеры гнутые ГОСТ 8278-83 / Вст3кп2 ГОСТ 380-71				
	2	80х50х4 ℓ=1420	8	7,4	59,2	
	3	80х50х4 ℓ=1120	8	5,8	46,4	
		Уголки ГОСТ 8509-86 / Вст3пс6-1 ТУ 14-1-3023-80				
	4	L 90х90х7 ℓ=11140	4	107,4	429,6	
	5	L 90х90х7 ℓ=5310	8	51,2	409,6	
СВ131		Лист ГОСТ 19903-74 / Вст3пс6-1 ТУ 14-1-3023-80				
	6	14х380 ℓ=790	4	33,0	132,0	
	7	14х290 ℓ=400	4	12,8	51,2	
	8	14х380 ℓ=790	4	33,0	132,0	
	9	14х220 ℓ=1100	2	26,6	53,2	
	10	14х270 ℓ=560	8	16,6	132,8	
	11	14х60 ℓ=150	28	1,0	28,0	
		Лист ГОСТ 19903-74 / Вст3кп2 ГОСТ 380-71				
	12	8х150 ℓ=180	8	1,7	13,6	
	13	8х80 ℓ=370	4	1,9	7,6	
	14	8х80 ℓ=220	4	1,1	4,4	
		Стандартные изделия				
	15	Болт М16-8g х 50.58 ГОСТ 7798-70	32		3,64	
	16	Гайка М16-7Н.5 ГОСТ 5915-70	32		1,06	
	17	Шайба 16 65Г ГОСТ 6402-70	32		0,26	

Нач.отд	Шейнич		
Н.контр.	Шапран		
Гл.конст.	Шапран		
Гл.инж.пр.	Санковский		
Разраб.	Лучко		
Проверил	Матвиенко		
Исполнил	Полляковский		

1.424.1-5.6С-11

Связь СВ 131

Стадия	Лист	Листов
Р		1

Укрнипроектсталь-конструкция

Инв.№ подл. | Подпись и дата | Взам.инв.№

Инв.№ подл. | Подпись и дата | Взам.инв.№

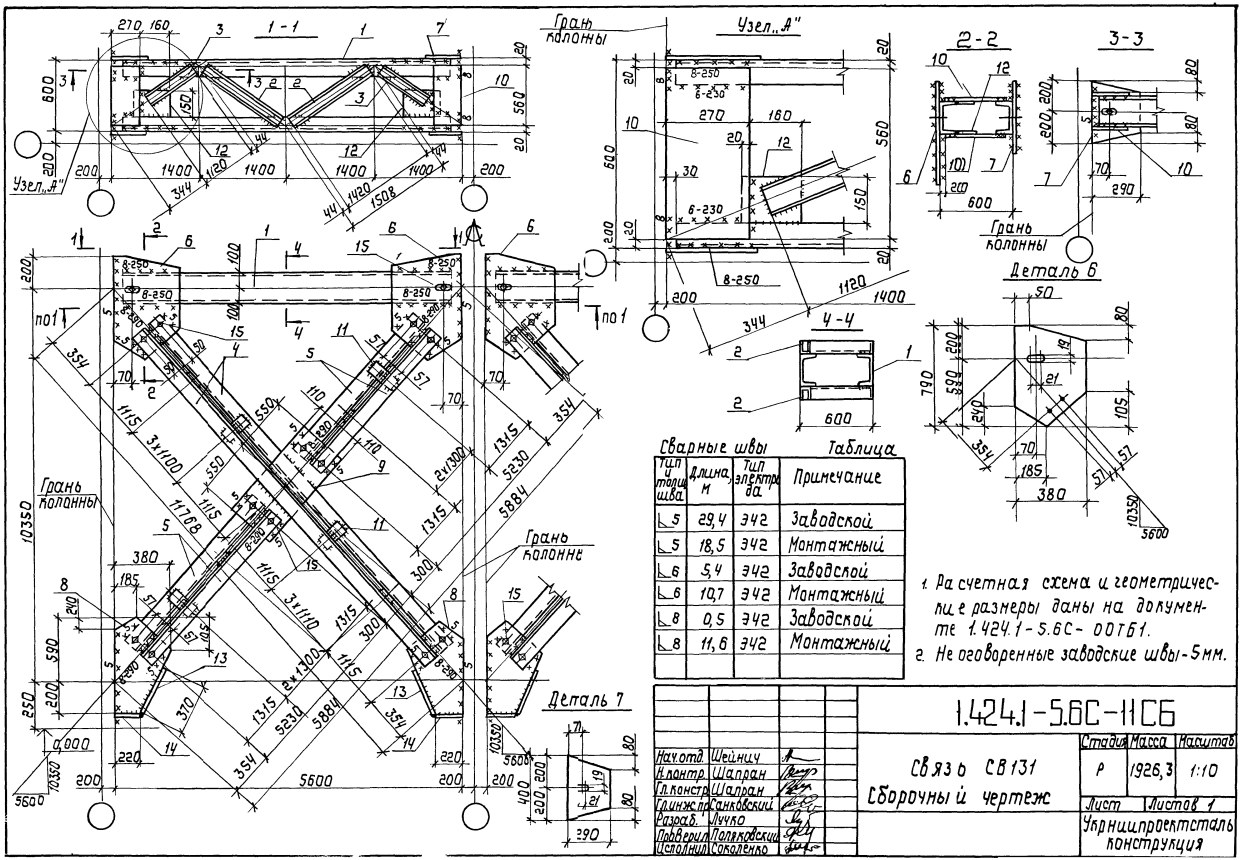

Сварные швы

Таблица

Тип и толщина шва	Длина м	Тип электрода	Примечание
◺ 5	29,4	Э42	Заводской
◺ 5	18,5	Э42	Монтажный
◺ 6	5,4	Э42	Заводской
◺ 6	10,7	Э42	Монтажный
◺ 8	0,5	Э42	Заводской
◺ 8	11,6	Э42	Монтажный

1. Расчетная схема и геометрические размеры даны на документе 1.424.1-5.6С-00ТБ1.
2. Не оговоренные заводские швы - 5 мм.

Начотд	Шейнич	
Н.контр	Шапран	
Гл.констр	Шапран	
Гл.инж.пр	Данковский	
Разраб.	Лучко	
Проверил	Полюковский	
Исполнил	Соколенко	

1.424.1-5.6С-11СБ

Связь СВ131 Сборочный чертеж

Стадия	Масса	Масштаб
Р	1926,3	1:10
Лист	Листов 1	

Упрнщпроектсталь конструкция

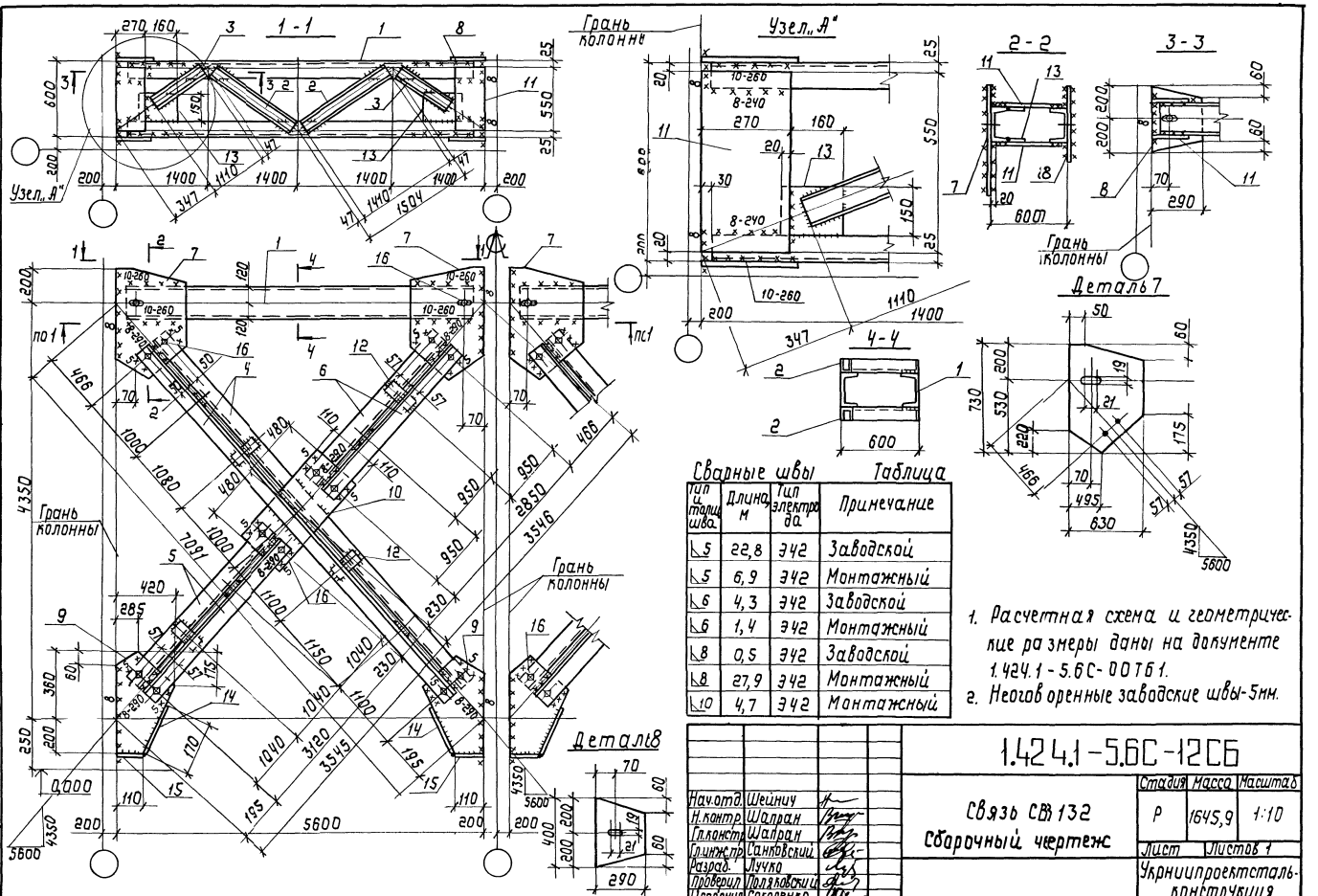

Сварные швы Таблица

Тип и марка шва	Длина, м	Тип электрода	Примечание
⌊5	22,8	Э42	Заводской
⌊5	6,9	Э42	Монтажный
⌊6	4,3	Э42	Заводской
⌊6	1,4	Э42	Монтажный
⌊8	0,5	Э42	Заводской
⌊8	27,9	Э42	Монтажный
⌊10	4,7	Э42	Монтажный

1. Расчетная схема и геометрические размеры даны на документе 1.424.1-5.6С-00ТБ1.
2. Неогов оренные заводские швы-5мм.

Нач.отд	Шейнич		
Н.контр	Шапран		
Гл.конст	Шапран		
Гл.инж.пр	Сапковский		
Разраб.	Лучко		
Проверил	Полуяновский		
Исполнил	Соколенко		

1.424.1-5.6С-12СБ

Связь СВ 132
Сборочный чертеж

Стадия	Масса	Масштаб
Р	1645,9	1:10
Лист	Листов 1	

Укрниипроектсталь-конструкция

Инв.№подл. | Подпись и дата | Взам.инв.№

Марка связи	Поз.	Наименование	Кол.	Масса ед, кг	Масса всех, кг	Примеч.
СВ134		**Детали**				
		Швеллер ГОСТ 8240-72 Вст3пс6 ГОСТ 380-71	4	133,0	532,0	
		24 ℓ=5540				
		Швеллеры гнутые ГОСТ 8278-83 Вст3кп2 ГОСТ 380-71				
	2	80×50×4 ℓ=1410	8	7,3	58,4	
	3	80×50×4 ℓ=1110	8	5,7	45,6	
		Уголки ГОСТ 8509-86 Вст3пс6-1 ТУ14-1-3023-80				
	4	90×90×7 ℓ=7330	4	70,7	282,8	
	5	90×90×7 ℓ=3580	4	34,5	138,0	
	6	90×90×7 ℓ=3410	4	32,9	131,6	
		Лист ГОСТ 19903-74 Вст3пс6-1 ТУ14-1-3023-80				
	7	14×540 ℓ=740	4	43,9	175,6	
	8	14×290 ℓ=400	4	12,8	51,2	
	9	14×420 ℓ=620	4	28,6	114,4	
	10	14×220 ℓ=920	2	22,2	44,4	
	11	14×270 ℓ=560	8	16,6	132,8	
	12	14×60 ℓ=150	16	1,0	16,0	
		Лист ГОСТ 19903-74 Вст3кп2 ГОСТ 380-71				
	13	8×150 ℓ=180	8	1,7	13,6	
	14	8×80 ℓ=220	4	1,1	4,4	
	15	8×80 ℓ=160	4	0,8	3,2	
		Стандартные изделия				
	16	Болт М16-8g×50.58 ГОСТ 7798-70	32		3,64	
	17	Гайка М16-7Н.5 ГОСТ 5915-70	32		1,06	
	18	Шайба 16 65Г ГОСТ 6402-70	32		0,26	

Нач.отд	Шейнич	
Н.контр	Шапран	
Гл.констр	Шапран	
Гл.инжж	Санковский	
Разраб	Лучко	
Проверил	Натвиенко	
Исполнил	Поляковский	

1.424.1-5.6С-14

Связь СВ 134

Стадия	Лист	Листов
Р		1

Укрниипроектсталь-конструкция

Инв.№подл. | Подпись и дата | Взам.инв.№

Марка связи	Поз.	Наименование	Кол.	Масса ед, кг	Масса всех, кг	Примеч.
СВ133		**Детали**				
		Швеллер ГОСТ 8240-72 Вст3пс6 ГОСТ 380-71	4	133,0	532,0	
	1	24 ℓ=5540				
		Швеллеры гнутые ГОСТ 8278-73 Вст3кп2 ГОСТ 380-71				
	2	80×50×4 ℓ=1410	8	7,3	58,4	
	3	80×50×4 ℓ=1110	8	5,7	45,6	
		Уголки ГОСТ 8509-86 Вст3пс6-1 ТУ14-1-3023-80				
	4	90×90×7 ℓ=6910	4	66,6	266,4	
	5	90×90×7 ℓ=3380	4	32,6	130,4	
	6	90×90×7 ℓ=3170	4	30,6	122,4	
		Лист ГОСТ 19903-74 Вст3пс6-1 ТУ14-1-3023-80				
	7	14×580 ℓ=730	4	46,5	186,0	
	8	14×290 ℓ=400	4	12,8	51,2	
	9	14×420 ℓ=590	4	27,2	108,8	
	10	14×220 ℓ=930	2	22,5	45,6	
	11	14×270 ℓ=560	8	16,6	132,8	
	12	14×60 ℓ=150	16	1,0	16,0	
		Лист ГОСТ 19903-74 Вст3кп2 ГОСТ 380-71				
	13	8×150 ℓ=180	8	1,7	13,6	
	14	8×80 ℓ=210	4	1,1	4,4	
	15	8×80 ℓ=140	4	0,7	2,8	
		Стандартные изделия				
	16	Болт М16-8g×50.58 ГОСТ 7798-70	32		3,64	
	17	Гайка М16-7Н.5 ГОСТ 5915-70	32		1,06	
	18	Шайба 16 65Г ГОСТ 6402-70	32		0,26	

Нач.отд	Шейнич	
Н.контр	Шапран	
Гл.констр	Шапран	
Гл.инжж	Санковский	
Разраб	Лучко	
Проверил	Натвиенко	
Исполнил	Поляковский	

1.424.1-5.6С-13

Связь СВ 133

Стадия	Лист	Листов
Р		1

Укрниипроектсталь-конструкция

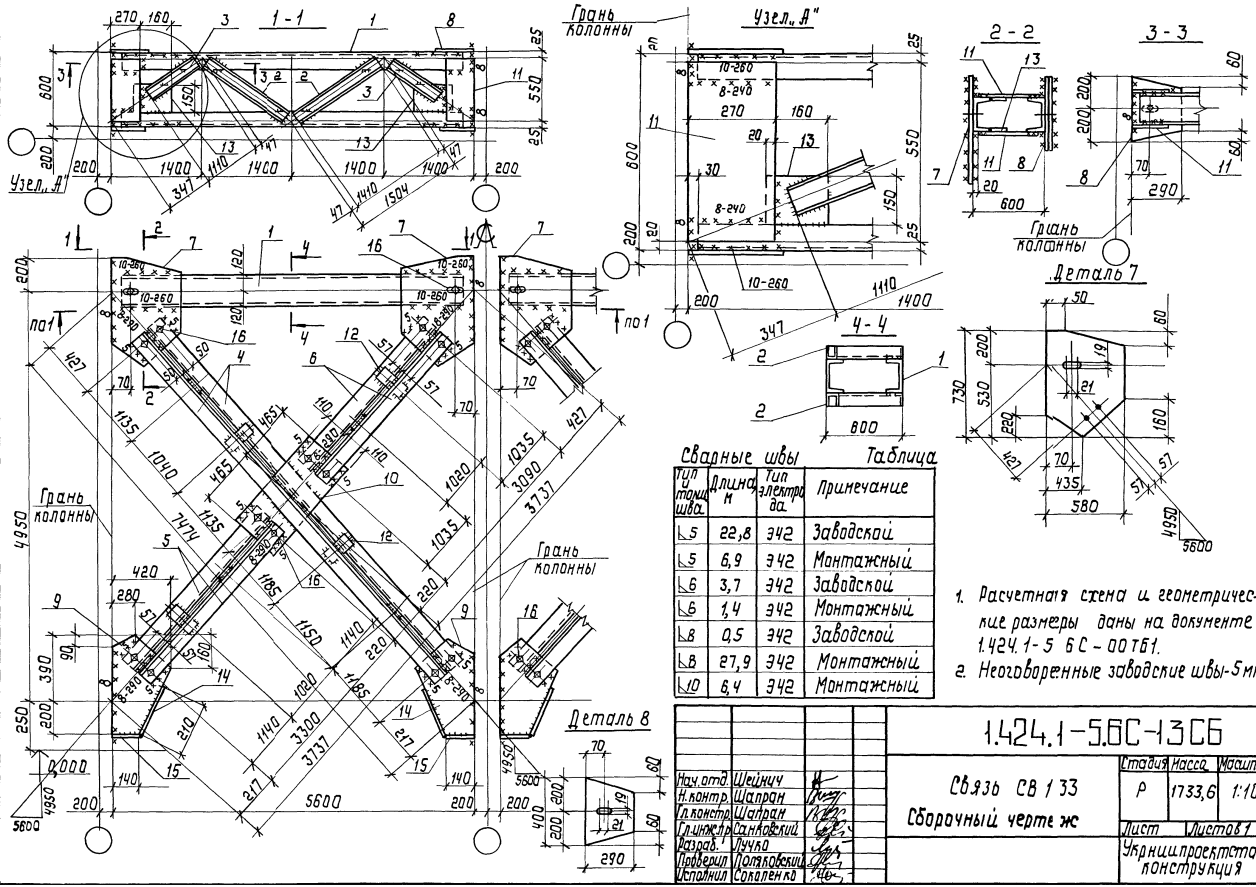

Сварные швы Таблица

Тип и толщина шва	Длина м	Тип электрода	Примечание
⌊5	22,8	Э42	Заводской
⌊5	6,9	Э42	Монтажный
⌊6	3,7	Э42	Заводской
⌊6	1,4	Э42	Монтажный
⌊8	0,5	Э42	Заводской
⌊8	27,9	Э42	Монтажный
⌊10	6,4	Э42	Монтажный

1. Расчетная схема и геометрические размеры даны на документе 1.424.1-5 БС-00 тб1.
2. Неоговоренные заводские швы-5мм.

Нач. отд	Шейнич		
Н. контр.	Шапран		
Гл. констр.	Шапран		
Гл. инженер	Самковский		
Разраб.	Пучко		
Проверил	Полянковский		
Исполнил	Соколенко		

1.424.1-5.6С-13 СБ

Связь СВ 1 33

Сборочный чертеж

Стадия	Масса	Масштаб
Р	1733,6	1:10
Лист	Листов 1	

Укрнипроектстальконструкция

Инв. № подл. | Подпись и дата | Взам. инв. №

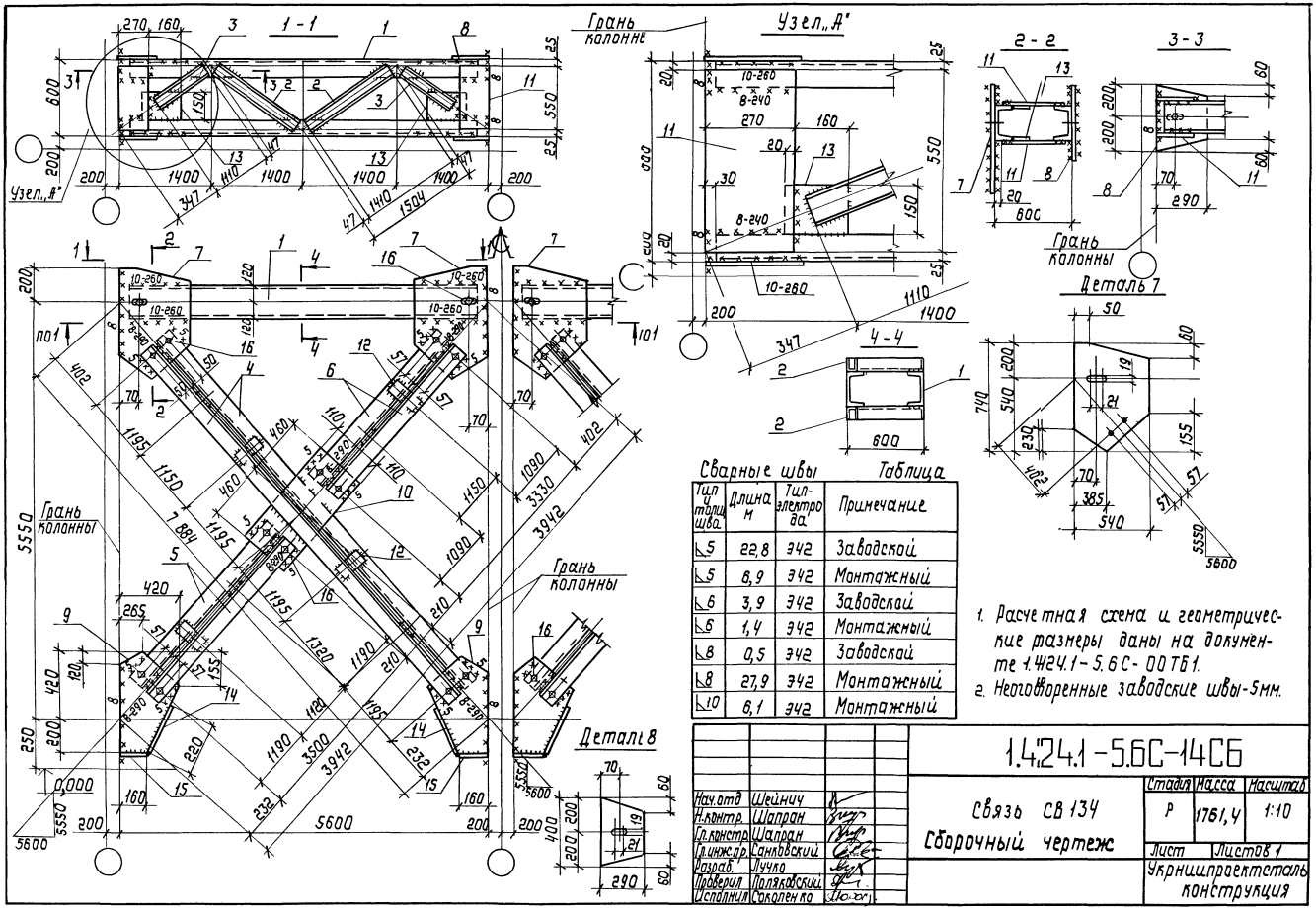

Сварные швы

Таблица

Тип и толщ. шва	Длина м	Тип электрода	Примечание
⊾5	22,8	Э42	Заводской
⊾5	8,9	Э42	Монтажный
⊾6	3,9	Э42	Заводской
⊾6	1,4	Э42	Монтажный
⊾8	0,5	Э42	Заводской
⊾8	27,9	Э42	Монтажный
⊾10	6,1	Э42	Монтажный

1. Расчетная схема и геометрические размеры даны на документе 1.424.1-5.6С-00ТБ1.
2. Неоговоренные заводские швы-5мм.

Нач.отд	Шейнич		
Н.контр.	Шапран		
Гл.констр.	Шапран		
Гл.инж.пр.	Санковский		
Разраб.	Лучка		
Проверил	Поляковский		
Исполнил	Соколенко		

1.424.1-5.6С-14СБ

Связь СВ 134
Сборочный чертеж

Стадия	Масса	Масштаб
Р	1761,4	1:10
Лист	Листов 1	

Укрнипроектсталь конструкция

Марка связи	Поз.	Наименование	Кол.	Масса, ед кг	Масса всех, кг	Примеч.
		Детали				
		Швеллер ГОСТ 8240-72 Вст3пс6 ГОСТ 380-71	4	133,0	532,0	
	1	24 ℓ=5540 Швеллеры гнутые ГОСТ 8278-83 Вст3кп2 ГОСТ 380-71				
	2	80×50×4 ℓ=1410	8	7,3	58,4	
	3	80×50×4 ℓ=1110 Уголки ГОСТ 8509-86 Вст3пс6-1 ТУ14-1-3023-80	8	5,7	45,6	
	4	90×90×7 ℓ=8230	4	79,3	317,2	
	5	90×90×7 ℓ=3980	4	38,4	153,6	
	6	90×90×7 ℓ=3880 Лист ГОСТ 19903-74 Вст3пс6-1 ТУ 14-1-3023-80	4	37,4	149,6	
СВ 136	7	14×480 ℓ=740	4	39,0	156,0	
	8	14×290 ℓ=400	4	12,8	51,2	
	9	14×420 ℓ=660	4	30,5	122,0	
	10	14×220 ℓ=940	2	22,7	45,4	
	11	14×270 ℓ=560	8	16,6	132,8	
	12	14×60 ℓ=150 Лист ГОСТ 19903-74 Вст3кп2 ГОСТ 380-71	16	1,0	16,0	
	13	8×150 ℓ=180	8	1,7	13,6	
	14	8×80 ℓ=250	4	1,3	5,2	
	15	8×80 ℓ=200	4	1,0	4,0	
		Стандартные изделия				
	16	Болт М16-8g×50.58 ГОСТ 7798-70	32		3,64	
	17	Гайка М16-7Н.5 ГОСТ 5915-70	32		1,06	
	18	Шайба 16 65Г ГОСТ 6402-70	32		0,26	

Инв.№ подл. | Подпись и дата | Взам.инв.№

Нач.отд	Шейнич	
Н.контр.	Шапран	
Гл.констр.	Шапран	
Гл.инж.пр.	Санковский	
Разраб.	Лучко	
Проверил	Матвиенко	
Исполнил	Поляковский	

1.424.1-5.6С-16

Связи СВ 136

Стадия	Лист	Листов
Р		1

Укрнипроектстальконструкция

Марка связи	Поз.	Наименование	Кол.	Масса ед., кг	Масса всех, кг	Примеч.
		Детали				
		Швеллер ГОСТ 8240-72 Вст3пс6 ГОСТ 380-71	4	133,0	532,0	
	1	24 ℓ=5540 Швеллеры гнутые ГОСТ 8278-83 Вст3кп2 ГОСТ 380-71				
	2	80×50×4 ℓ=1410	8	7,3	58,4	
	3	80×50×4 ℓ=1110 Уголки ГОСТ 8509-86 Вст3пс6-1 ТУ14-1-3023-80	8	5,7	45,6	
	4	90×90×7 ℓ=7780	4	75,0	300,0	
	5	90×90×7 ℓ=3790	4	36,5	146,0	
	6	90×90×7 ℓ=3660 Лист ГОСТ 19903-74 Вст3пс6-1 ТУ14-1-3023-80	4	35,3	141,2	
СВ 135	7	14×510 ℓ=740	4	41,5	166,0	
	8	14×290 ℓ=400	4	12,8	51,2	
	9	14×410 ℓ=620	4	27,9	111,6	
	10	14×220 ℓ=910	2	22,0	44,0	
	11	14×270 ℓ=560	8	18,6	132,8	
	12	14×60 ℓ=150 Лист ГОСТ 19903-74 Вст3кп2 ГОСТ 380-71	16	1,0	16,0	
	13	8×150 ℓ=180	8	1,7	13,6	
	14	8×80 ℓ=250	4	1,3	5,2	
	15	8×80 ℓ=160	4	0,8	3,2	
		Стандартные изделия				
	16	Болт М16-8g×50.58 ГОСТ 7798-70	32		3,64	
	17	Гайка М16-7Н.5 ГОСТ 5915-70	32		1,06	
	18	Шайба 16 65Г ГОСТ 6402-70	32		0,26	

Инв.№ подл. | Подпись и дата | Взам.инв.№

Нач.отд	Шейнич	
Н.контр.	Шапран	
Гл.констр.	Шапран	
Гл.инж.пр.	Санковский	
Разраб.	Лучко	
Проверил	Матвиенко	
Исполнил	Поляковский	

1.424.1-5.6С-15

Связи СВ 135

Стадия	Лист	Листов
Р		1

Укрнипроектстальконструкция

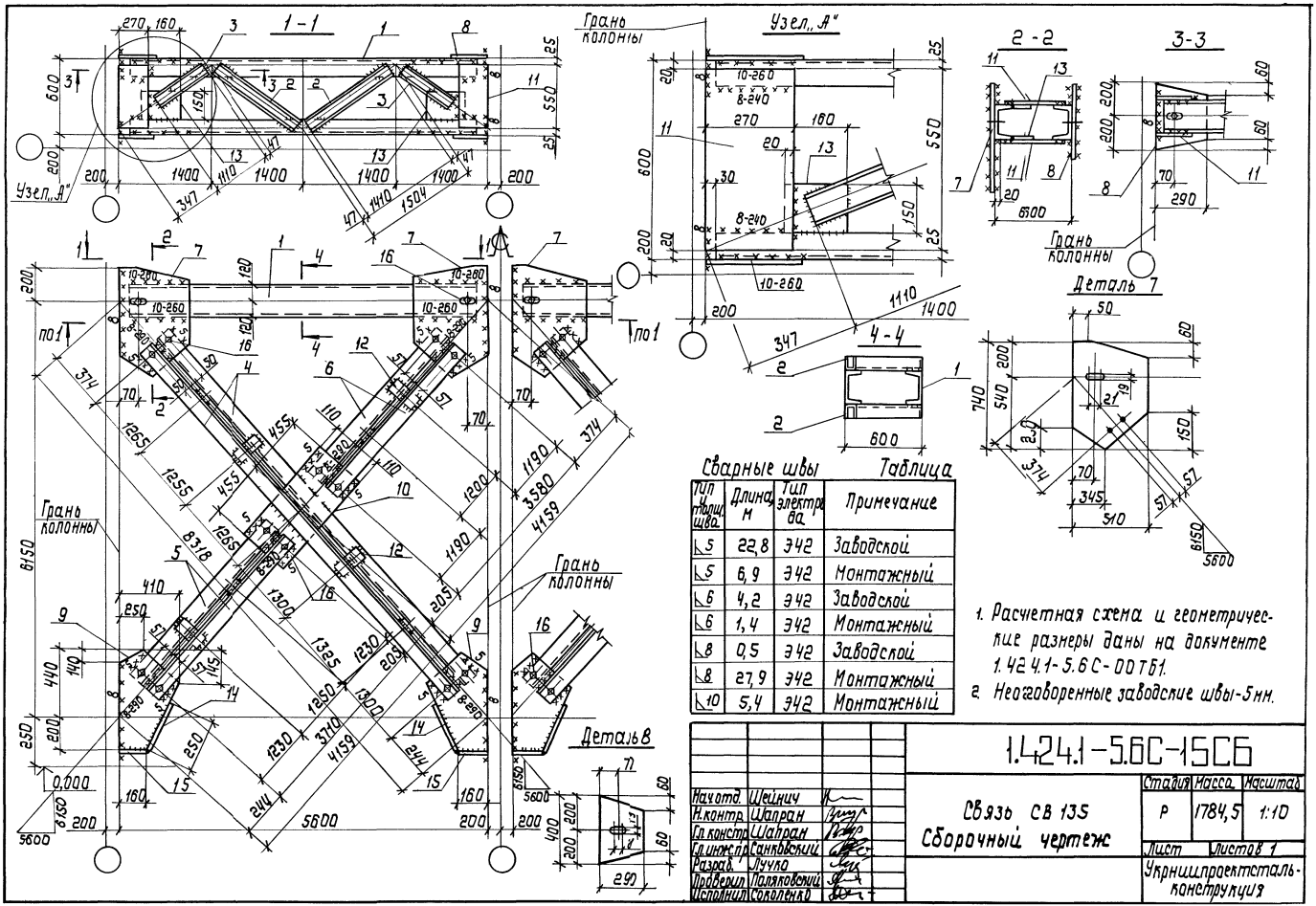

Сварные швы

Таблица

Тип и толщ. шва	Длина м	Тип электрода	Примечание
⌊5	22,8	Э42	Заводской
⌊5	6,9	Э42	Монтажный
⌊6	4,2	Э42	Заводской
⌊6	1,4	Э42	Монтажный
⌊8	0,5	Э42	Заводской
⌊8	27,9	Э42	Монтажный
⌊10	5,4	Э42	Монтажный

1. Расчетная схема и геометрические размеры даны на документе 1.424.1-5.6С-00ТБ1.
2. Неоговоренные заводские швы-5мм.

Начотд.	Шейнич		1.424.1-5.6С-15СБ		
Н.контр.	Шапран				
Гл.констр.	Шапран		Связь СВ 135 Сборочный чертеж	Стадия	Масса	Масштаб
Гл.инж.пр.	Санпольский			Р	1784,5	1:10
Разраб.	Лучко			Лист	Листов 1	
Проверил	Полляковский			Укрниипроектсталь-конструкция		
Исполнил	Соколенко					

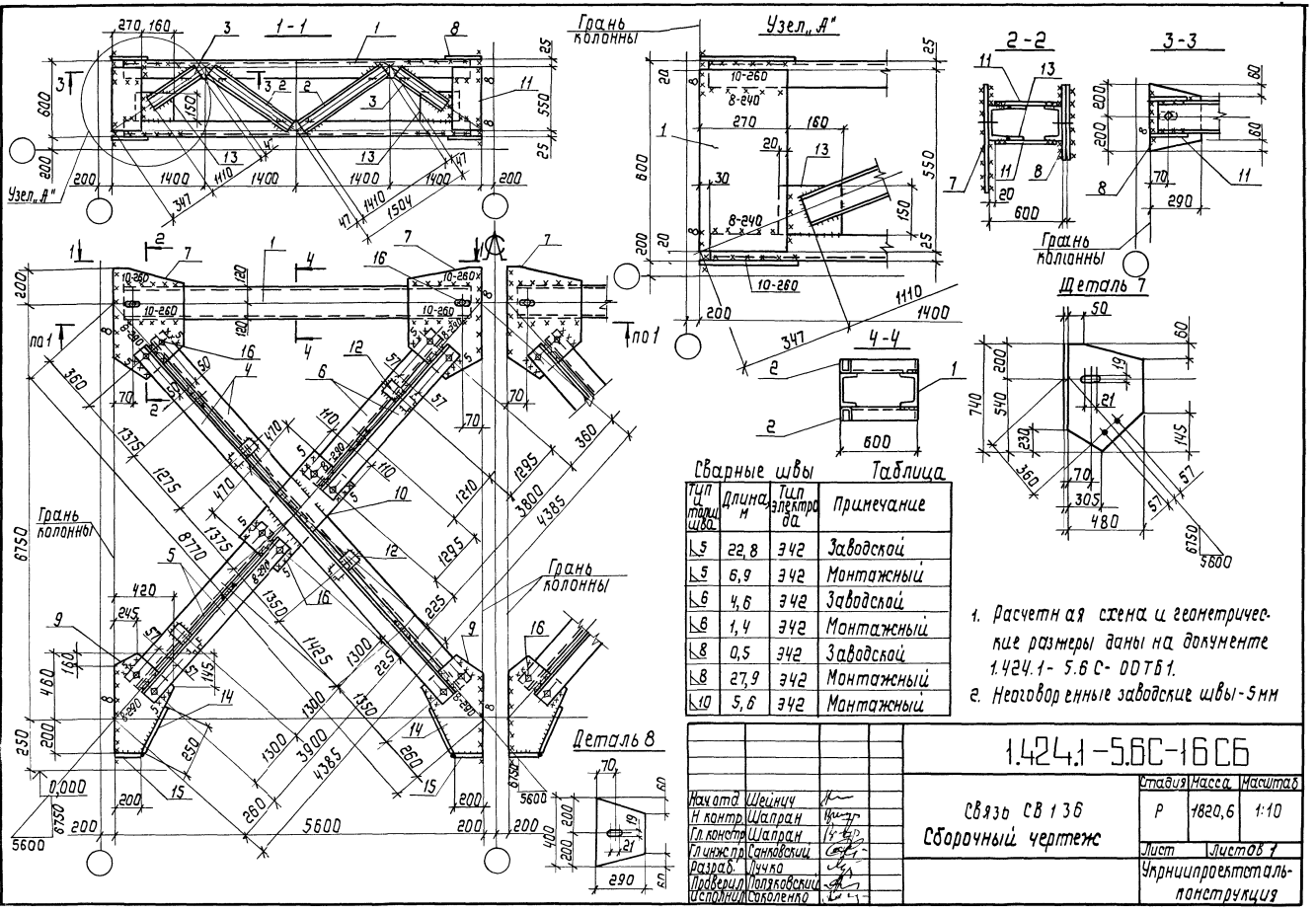

Сварные швы

Таблица

Тип и размер шва	Длина, м	Тип электрода	Примечание
⌊5	22,8	Э42	Заводской
⌊5	6,9	Э42	Монтажный
⌊6	4,6	Э42	Заводской
⌊6	1,4	Э42	Монтажный
⌊8	0,5	Э42	Заводской
⌊8	27,9	Э42	Монтажный
⌊10	5,6	Э42	Монтажный

1. Расчетная схема и геометрические размеры даны на документе 1.424.1-5.6С-ООТБ1.
2. Неоговоренные заводские швы-5мм

Начотд	Шейнич		
Н.контр	Шапран		
Гл.констр	Шапран		
Гл.инж.пр	Санковский		
Разраб.	Пучко		
Проверил	Полянковский		
Исполнил	Соколенко		

1.424.1-5.6С-16СБ

Связь СВ 136

Сборочный чертеж

Стадия	Масса	Масштаб
Р	1820,6	1:10
Лист	Листов 1	

Укрниипроектсталь-конструкция

Инв.№ подл. | Подпись и дата | Взам.инв.№

Марка связи	Поз.	Наименование	Кол.	Масса ед., кг	Масса всех, кг	Примеч.
		Детали				
	1	Швеллер 24 ГОСТ 8240-72 ℓ=5540 В Ст3пс6 ГОСТ 380-71	4	133,0	532,0	
	2	Швеллер 10 ГОСТ 8240-72 ℓ=1380 В Ст3кп2 ГОСТ 380-71	8	11,9	95,2	
	3	10 ℓ=1100	8	9,5	76,0	
		Уголки ГОСТ 8509-86 В Ст3пс6-2 ТУ 14-1-3023-80				
	4	140×140×9 ℓ=5470	4	106,2	424,8	
	5	90×90×7 ℓ=5910	4	57,0	228,0	
	6	90×90×7 ℓ=6210	4	60,0	240,0	
	7	90×90×7 ℓ=2720	8	26,2	209,6	
	8	90×90×7 ℓ=2770	4	26,7	106,8	
	9	90×90×7 ℓ=3070	4	29,6	118,4	
		Лист ГОСТ 19903-74 В Ст3пс6-1 ТУ 14-1-3023-80				
СВ 138	10	14×690 ℓ=1080	4	81,9	327,6	
	11	14×650 ℓ=710	4	50,7	202,8	
	12	14×290 ℓ=400	4	12,8	51,2	
	13	14×400 ℓ=520	4	22,9	91,6	
	14	14×240 ℓ=940	4	24,8	99,2	
	15	14×270 ℓ=550	8	16,3	130,4	
	16	14×60 ℓ=150	36	1,0	36,0	
	17	10×80 ℓ=150	4	1,0	4,0	
	18	10×80 ℓ=300	4	1,9	7,6	
		Лист ГОСТ 19903-74 В Ст3кп2 ГОСТ 380-71				
	19	8×150 ℓ=180	8	1,7	13,6	
		Стандартные изделия				
	20	Болт М16-8g×70.58 ГОСТ 7798-70	64		9,28	
	21	Гайка М16-7Н.5 ГОСТ 5915-70	64		2,11	
	22	Шайба 16 65Г ГОСТ 6402-70	64		0,51	

Инв. № подл. | Подпись и дата | Взам. инв. №

Нач. отд.	Шейнич	
Н. контр.	Шапран	
Гл. констр.	Шапран	
Гл. инж. пр.	Сонковский	
Разраб.	Лучко	
Проверил	Терехов	
Исполнил	Соколенко	

1.424.1-5.6С-18

Связь СВ 138

Стадия	Лист	Листов
Р		1

Укрнипроектсталь-конструкция

Марка связи	Поз.	Наименование	Кол.	Масса ед., кг	Масса всех, кг	Примеч.
		Детали				
	1	Швеллер 24 ГОСТ 8240-72 ℓ=5540 В Ст3пс6 ГОСТ 380-71	4	133,0	532,0	
	2	Швеллер 10 ГОСТ 8240-72 ℓ=1380 В Ст3кп2 ГОСТ 380-71	8	11,9	95,2	
	3	10 ℓ=1100	8	9,5	76,0	
		Уголки ГОСТ 8509-86 В Ст3пс6-2 ТУ 14-1-3023-80				
	4	140×140×9 ℓ=5470	4	106,2	424,8	
	5	90×90×7 ℓ=5670	4	54,7	218,8	
	6	90×90×7 ℓ=6010	4	57,9	231,6	
	7	90×90×7 ℓ=2590	8	25,0	200,0	
	8	90×90×7 ℓ=2640	4	25,5	102,0	
	9	90×90×7 ℓ=2980	4	28,7	114,8	
		Лист ГОСТ 19903-74 В Ст3пс6-1 ТУ 14-1-3023-80				
	10	14×730 ℓ=1060	4	85,1	340,4	
СВ137	11	14×690 ℓ=710	4	53,9	215,6	
	12	14×290 ℓ=400	4	12,8	51,2	
	13	14×400 ℓ=520	4	22,9	91,6	
	14	14×240 ℓ=960	4	25,3	101,2	
	15	14×270 ℓ=550	8	16,3	130,4	
	16	14×60 ℓ=150	36	1,0	36,0	
	17	10×80 ℓ=150	4	1,0	4,0	
	18	10×80 ℓ=300	4	1,9	7,6	
		Лист ГОСТ 19903-74 В Ст3кп2 ГОСТ 380-71				
	19	8×150 ℓ=180	8	1,7	13,6	
		Стандартные изделия				
	20	Болт М16-8g×70.58 ГОСТ 7798-70	64		9,28	
	21	Гайка М16-7Н.5 ГОСТ 5915-70	64		2,11	
	22	Шайба 16 65Г ГОСТ 6402-70	64		0,51	

Инв. № подл. | Подпись и дата | Взам. инв. №

Нач. отд.	Шейнич	
Н. контр.	Шапран	
Гл. констр.	Шапран	
Гл. инж. пр.	Сонковский	
Разраб.	Лучко	
Проверил	Терехов	
Исполнил	Соколенко	

1.424.1-5.6С-17

Связь СВ 137

Стадия	Лист	Листов
Р		1

Укрнипроектсталь-конструкция

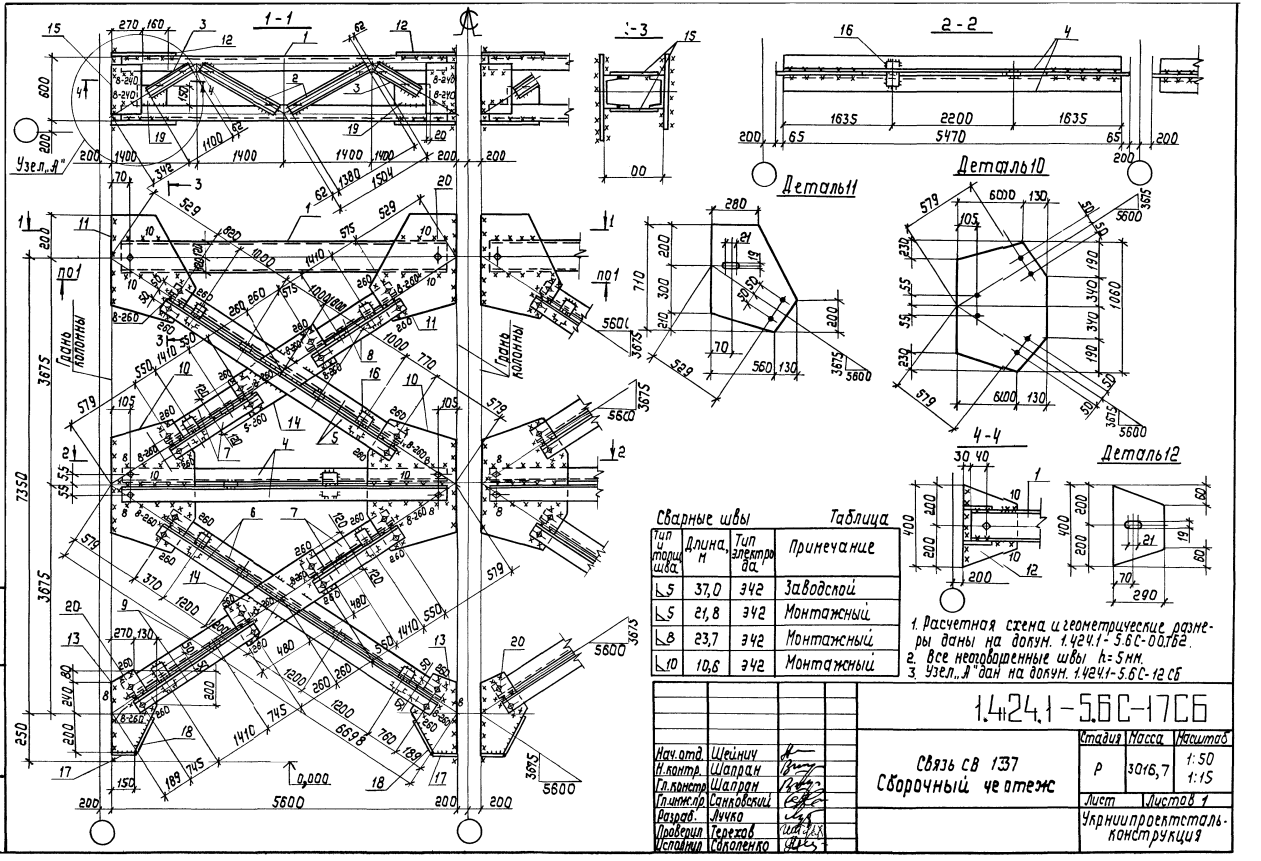

Сварные швы

Таблица

Тип и сечение шва	Длина, м	Тип электрода	Примечание
⌐5	37,0	Э42	Заводской
⌐5	21,8	Э42	Монтажный
⌐8	23,7	Э42	Монтажный
⌐10	10,6	Э42	Монтажный

1. Расчетная схема и геометрические размеры даны на докум. 1.424.1-5.6С-00.162.
2. Все непроваренные швы h=5мм.
3. Узел „А" дан на докум. 1.424.1-5.6С-12 сб

Нач.отд.	Шейнич	
Н.контр.	Шапран	
Гл.констр.	Шапран	
Гл.инж.пр.	Самковский	
Разраб.	Мучко	
Проверил	Терехов	
Утвердил	Соколенко	

1.424.1-5.6С-17СБ

Связь СВ 1337
Сборочный чертеж

Стадия	Масса	Масштаб
Р	3016,7	1:50 1:15
Лист	Листов 1	

Укрниипроектстальконструкция

Инв.№подл. | Подпись и дата | Взам.инв.№

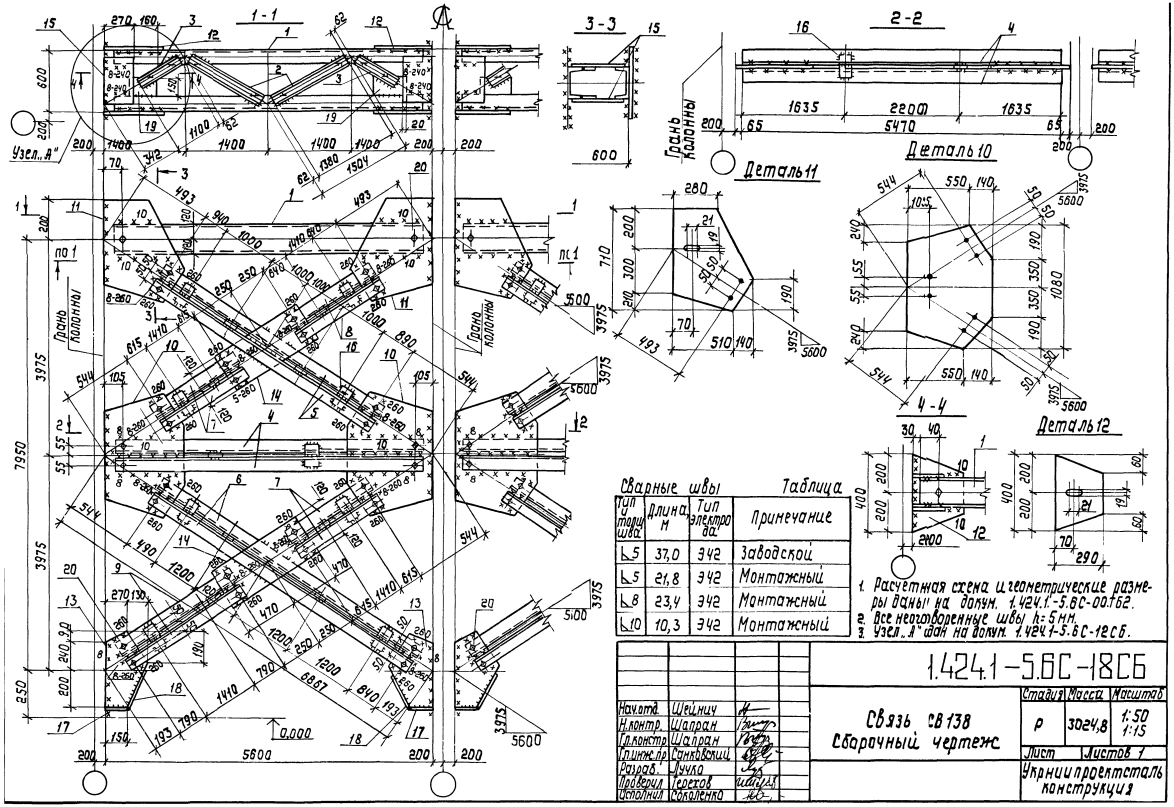

Сварные швы Таблица

Тип торц. шва	Длина, м	Тип электрода	Примечание
⊾5	37,0	Э42	Заводской
⊾5	21,8	Э42	Монтажный
⊾8	23,4	Э42	Монтажный
⊾10	10,3	Э42	Монтажный

1. Расчетная схема и геометрические размеры даны на докум. 1.424.1-5.6С-00.Т62.
2. Все неоговоренные швы h=5мм.
3. Узел „А" дан на докум. 1.424.1-5.6С-12С6.

				1.424.1-5.6С-18С6			
Нач.отд.	Шейнич			Связь СВ138 Сборочный чертеж	Стадия	Масса	Масштаб
Н.контр.	Шапран				Р	3024,8	1:50 1:15
Гл.контр.	Шапран						
Гл.инж.пр.	Сенковский				Лист	Листов 1	
Разраб.	Лучко				Укрниипроектсталь конструкция		
Проверил	Терехов						
Исполнил	Соколенко						

Марка связи	Поз.	Наименование	Кол.	Масса ед., кг	Масса всех, кг	Примеч.
		Детали				
	1	Швеллер 24 ГОСТ 8240-72 ℓ=5340 В Ст3пс6 ГОСТ 380-71	4	133,0	532,0	
	2	Швеллер 10 ГОСТ 8240-72 ℓ=1380 В Ст3кп2 ГОСТ 380-71	8	11,9	95,2	
	3	10 ℓ=1100	8	9,5	76,0	
		Уголки ГОСТ 8509-86 В Ст3пс6-2 ТУ14-1-3023-80				
	4	140×140×9 ℓ=5470	4	106,2	424,8	
	5	90×90×7 ℓ=6350	4	61,2	244,8	
	6	90×90×7 ℓ=6600	4	63,6	254,4	
	7	90×90×7 ℓ=2960	8	28,5	228,0	
	8	90×90×7 ℓ=3010	4	29,0	116,0	
	9	90×90×7 ℓ=3260	4	31,4	125,6	
		Лист ГОСТ 19903-74 В Ст3пс6-1 ТУ14-1-3023-80				
СВ 140	10	14×630 ℓ=1080	4	74,8	299,2	
	11	14×800 ℓ=720	4	47,5	190,0	
	12	14×290 ℓ=400	4	12,8	51,2	
	13	14×400 ℓ=560	4	24,6	98,4	
	14	14×240 ℓ=900	4	23,8	95,2	
	15	14×270 ℓ=550	8	16,3	130,4	
	16	14×60 ℓ=150	36	1,0	36,0	
	17	10×80 ℓ=150	4	1,0	4,0	
	18	10×80 ℓ=300	4	1,9	7,6	
		Лист ГОСТ 19903-74 В Ст3кп2 ГОСТ 380-71				
	19	8×150 ℓ=180	8	1,7	13,6	
		Стандартные изделия				
	20	Болт М16-8g×70.58 ГОСТ 7798-70	64		9,28	
	21	Гайка М16-7Н.5 ГОСТ 5915-70	64		2,11	
	22	Шайба 16 65Г ГОСТ 6402-70	64		0,51	

Инв.№ подл. | Подпись и дата | Взам.инв.№

Нач.отд	Шейнич	
Н.контр.	Шапран	
Гл.констр	Шапран	
Гл.инж.пр.	Санковский	
Разраб.	Лучко	
Проверил	Терехов	
Исполнил	Соколенко	

1.424.1-5.6С-20

Связь СВ 140

Стадия	Лист	Листов
Р		1

Укрниипроектстальконструкция

Марка связи	Поз.	Наименование	Кол.	Масса ед., кг	Масса всех, кг	Примеч.
		Детали				
	1	Швеллер 24 ГОСТ 8240-72 ℓ=5340 В Ст3пс6 ГОСТ 380-71	4	133,0	532,0	
	2	Швеллер 10 ГОСТ 8240-72 ℓ=1380 В Ст3кп2 ГОСТ 380-71	8	11,9	95,2	
	3	10 ℓ=1100	8	9,5	76,0	
		Уголки ГОСТ 8509-86 В Ст3пс6-2 ТУ14-1-3023-80				
	4	140×140×9 ℓ=5470	4	106,2	424,8	
	5	90×90×7 ℓ=6130	4	59,1	236,4	
	6	90×90×7 ℓ=6400	4	61,7	246,8	
	7	90×90×7 ℓ=2840	8	27,4	219,2	
	8	90×90×7 ℓ=2890	4	27,9	111,6	
	9	90×90×7 ℓ=3160	4	30,5	122,0	
		Лист ГОСТ 19903-74 В Ст3пс6-1 ТУ14-1-3023-80				
СВ 139	10	14×660 ℓ=1080	4	78,3	313,3	
	11	14×820 ℓ=720	4	49,1	196,4	
	12	14×290 ℓ=400	4	12,8	51,2	
	13	14×400 ℓ=550	4	26,6	106,4	
	14	14×240 ℓ=920	4	24,3	97,2	
	15	14×270 ℓ=550	8	16,3	130,6	
	16	14×60 ℓ=150	36	1,0	36,0	
	17	10×80 ℓ=150	4	1,0	4,0	
	18	10×80 ℓ=300	4	1,9	7,6	
		Лист ГОСТ 19903-74 В Ст3кп2 ГОСТ 380-71				
	19	8×150 ℓ=180	8	1,7	13,6	
		Стандартные изделия				
	20	Болт М16-8g×70.58 ГОСТ 7798-70	64		9,28	
	21	Гайка М16-7Н.5 ГОСТ 5915-70	64		2,11	
	22	Шайба 16 65Г ГОСТ 6402-70	64		0,51	

Инв.№ подл. | Подпись и дата | Взам.инв.№

Нач.отд	Шейнич	
Н.контр.	Шапран	
Гл.констр	Шапран	
Гл.инж.пр.	Санковский	
Разраб.	Лучко	
Проверил	Терехов	
Исполнил	Соколенко	

1.424.1-5.6С-19

Связь СВ 139

Стадия	Лист	Листов
Р		1

Укрниипроектстальконструкция

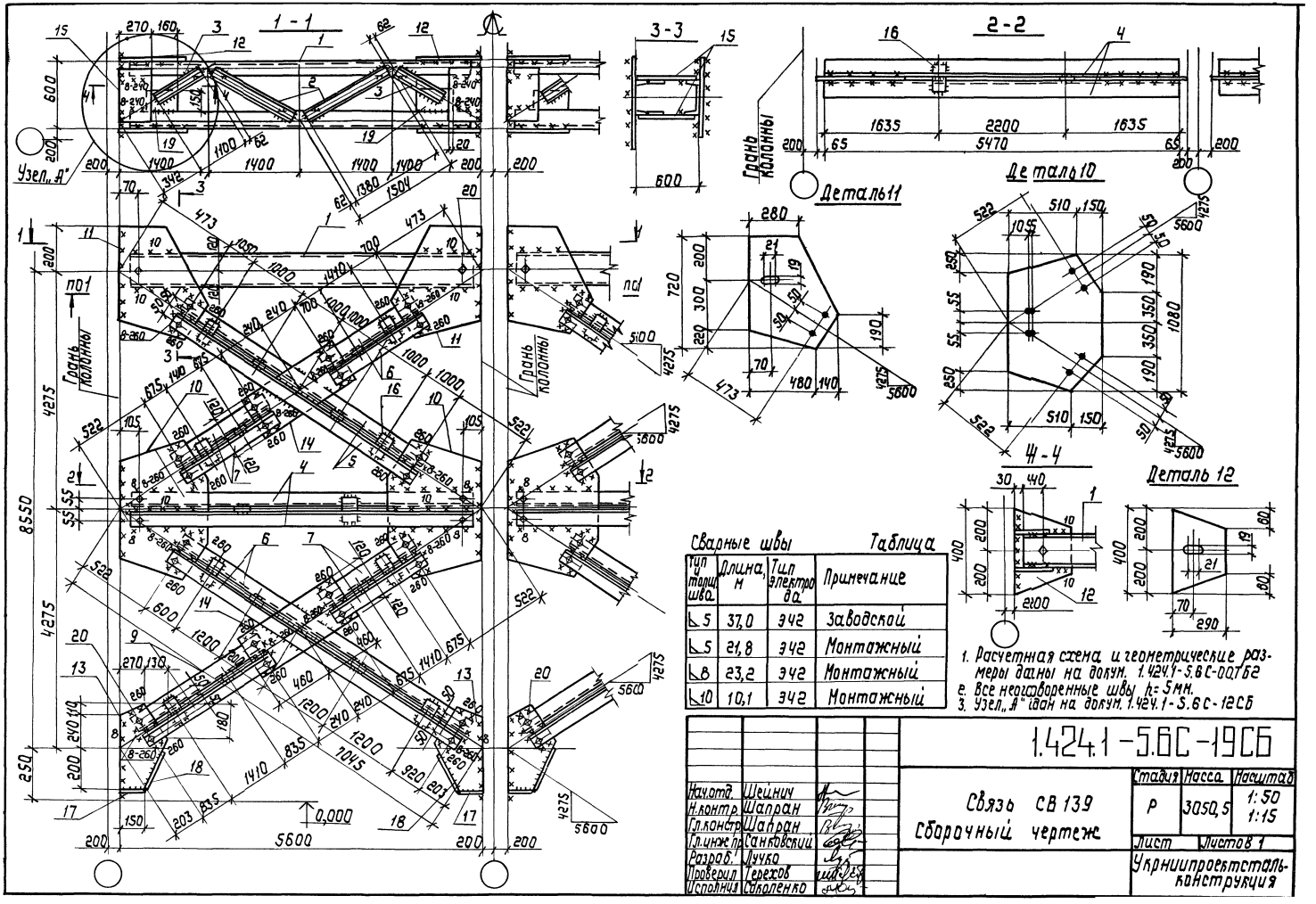

Сварные швы Таблица

Тип и толщ. шва	Длина, м	Тип электрода	Примечание
⊾5	37,0	Э42	Заводской
⊾5	21,8	Э42	Монтажный
⊾8	23,2	Э42	Монтажный
⊾10	10,1	Э42	Монтажный

1. Расчетная схема и геометрические размеры даны на докум. 1.424.1-5.6С-00ТБ2
2. Все неоговоренные швы h=5мм.
3. Узел „А" дан на докум. 1.424.1-5.6С-12СБ

Нач.отд.	Шейнич	
Н.контр.	Шапран	
Гл.констр.	Шапран	
Гл.инж.пр.	Санковский	
Разраб.	Лучко	
Проверил	Терехов	
Исполнил	Соколенко	

1.424.1-5.6С-19СБ

Связь СВ 139
Сборочный чертеж

Стадия	Масса	Масштаб
Р	3050,5	1:50 1:15

Лист | Листов 1

Укрниипроектсталь-конструкция

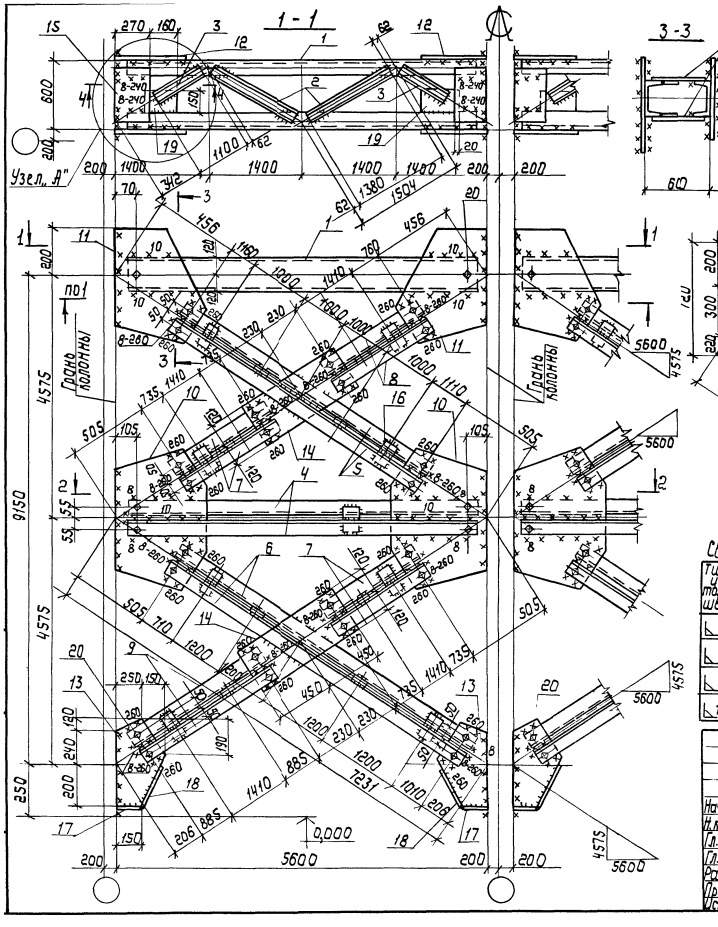

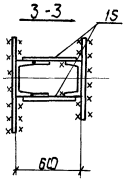

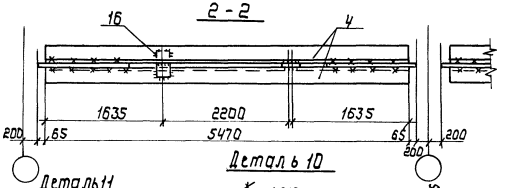

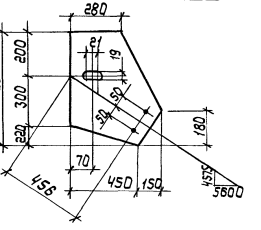

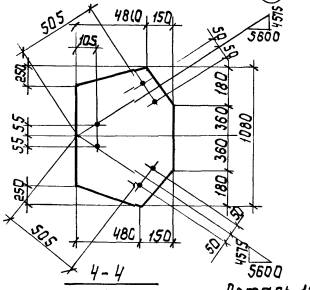

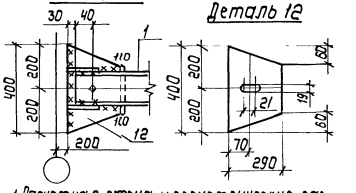

Сварные швы Таблица

Тип и толщ. шва	Длина, м	Тип электрода	Примечание
⊾5	37,0	Э42	Заводской
⊾5	21,8	Э42	Монтажный
⊾8	22,9	Э42	Монтажный
⊾10	9,8	Э42	Монтажный

1. Расчетная схема и геометрические размеры даны на докум. 1.424.1-5.6С-00.ТБ2
2. Все неоговоренные швы h=5мм.
3. Узел „А" дан на докум. 1.424.1-5.6С-12СБ

Нач. отд.	Шейнич	
Н. контр.	Шапран	
Гл. контр.	Шапран	
Гл. инж. пр.	Санковский	
Разраб.	Лучко	
Проверил	Терехов	
Исполнил	Соколенко	

1.424.1-5.6С-20СБ

Связь СВ 14 О
Сборочный чертеж

Стадия	Масса	Масштаб
Р	3053,6	1:50 1:15
Лист	Листов 1	

Укрниипроектсталь-конструкция

Марка связи	Поз.	Наименование	Кол.	Масса ед., кг	Масса всех, кг	Примеч.
		Детали				
	1	Швеллер 24 ГОСТ 8240-72 ℓ=5540 В Ст3пс6 ГОСТ 380-71	4	133,0	532,0	
	2	Швеллер 10 ГОСТ 8240-72 ℓ=1380 ГОСТ 380-71	8	11,9	95,2	
	3	10 ℓ=1100	8	9,5	76,0	
	4	Уголок 140х140х9 ГОСТ 8509-86 ℓ=5470 В Ст3пс6-2 ТУ14-1-3023-80	4	106,2	424,8	
		Уголки ГОСТ 8509-86 09Г2С-6 ГОСТ 19281-73				
	5	90х90х7 ℓ=6820	4	65,8	263,2	
	6	90х90х7 ℓ=7020	4	67,7	270,8	
	7	90х90х7 ℓ=3220	8	31,0	248,0	
	8	90х90х7 ℓ=3260	4	31,4	125,6	
	9	90х90х7 ℓ=3460	4	33,4	133,6	
		Лист ГОСТ 19903-74 В Ст3пс6-1 ТУ14-1-3023-80				
СВ142	10	14х600 ℓ=1140	4	75,2	300,8	
	11	14х580 ℓ=750	4	47,8	191,2	
	12	14х290 ℓ=400	4	12,8	51,2	
	13	14х430 ℓ=610	4	28,8	115,2	
	14	14х240 ℓ=940	4	24,8	99,2	
	15	14х270 ℓ=550	8	16,3	130,4	
	16	14х60 ℓ=150	36	1,0	36,0	
	17	10х80 ℓ=150	4	1,0	4,0	
	18	10х80 ℓ=350	4	2,2	8,8	
		Лист ГОСТ 19903-74 В Ст3кп2 ГОСТ 380-71				
	19	8х150 ℓ=180	8	1,7	13,6	
		Стандартные изделия				
	20	Болт М16-8g х 70.58 ГОСТ 7798-70	64		9,28	
	21	Гайка М16-7Н.5 ГОСТ 5915-70	64		2,11	
	22	Шайба 16 65Г ГОСТ 6402-70	64		0,51	

Нач.отд.	Шейнич	
Н.контр.	Шапран	
Гл.констр.	Шапран	
Гл.инж.пр.	Санковский	
Разраб.	Лучко	
Проверил	Терехов	
Исполнил	Соколенко	

1.424.1-5.6С-22

Связь СВ 142

Стадия	Лист	Листов
Р		1

Укрниипроектстальконструкция

Инв.№ подл. | Подпись и дата | Взам.инв.№

Марка связи	Поз.	Наименование	Кол.	Масса ед., кг	Масса всех, кг	Примеч.
		Детали				
	1	Швеллер 24 ГОСТ 8240-72 ℓ=5540 В Ст3пс6 ГОСТ 380-71	4	133,0	532,0	
	2	Швеллер 10 ГОСТ 8240-72 ℓ=1380 В Ст3кп2 ГОСТ 380-71	8	11,9	95,2	
	3	10 ℓ=1100	8	9,5	76,0	
	4	Уголок 140х140х9 ГОСТ 8509-86 ℓ=5470 В Ст3пс6-2 ТУ14-1-3023-80	4	106,2	424,8	
		Уголки ГОСТ 8509-86 09Г2С-6 ГОСТ 19281-73				
	5	90х90х7 ℓ=6590	4	63,5	254,0	
	6	90х90х7 ℓ=6810	4	65,7	262,8	
	7	90х90х7 ℓ=3090	8	29,8	238,4	
	8	90х90х7 ℓ=3140	4	30,3	121,2	
	9	90х90х7 ℓ=3360	4	32,4	129,6	
		Лист ГОСТ 19903-74 В Ст3пс6-1 ТУ14-1-3023-80				
СВ141	10	14х640 ℓ=1160	4	81,6	326,4	
	11	14х600 ℓ=750	4	49,5	198,0	
	12	14х290 ℓ=400	4	12,8	51,2	
	13	14х430 ℓ=600	4	28,4	113,6	
	14	14х240 ℓ=960	4	25,3	101,2	
	15	14х270 ℓ=550	8	16,3	130,4	
	16	14х60 ℓ=150	36	1,0	36,0	
	17	10х80 ℓ=150	4	1,0	4,0	
	18	10х80 ℓ=350	4	2,2	8,8	
		Лист ГОСТ 19903-74 В Ст3кп2 ГОСТ 380-71				
	19	8х150 ℓ=180	8	1,7	13,6	
		Стандартные изделия				
	20	Болт М16-8g х 70.58 ГОСТ 7798-70	64		9,28	
	21	Гайка М16-7Н.5 ГОСТ 5915-70	64		2,11	
	22	Шайба 16 65 ГОСТ 6402-70	64		0,51	

Нач.отд.	Шейнич	
Н.контр.	Шапран	
Гл.констр.	Шапран	
Гл.инжпр.	Санковский	
Разраб.	Лучко	
Проверил	Терехов	
Исполнил	Соколенко	

1.424.1-5.6С-21

Связь СВ 141

Стадия	Лист	Листов
Р		1

Укрниипроектстальконструкция

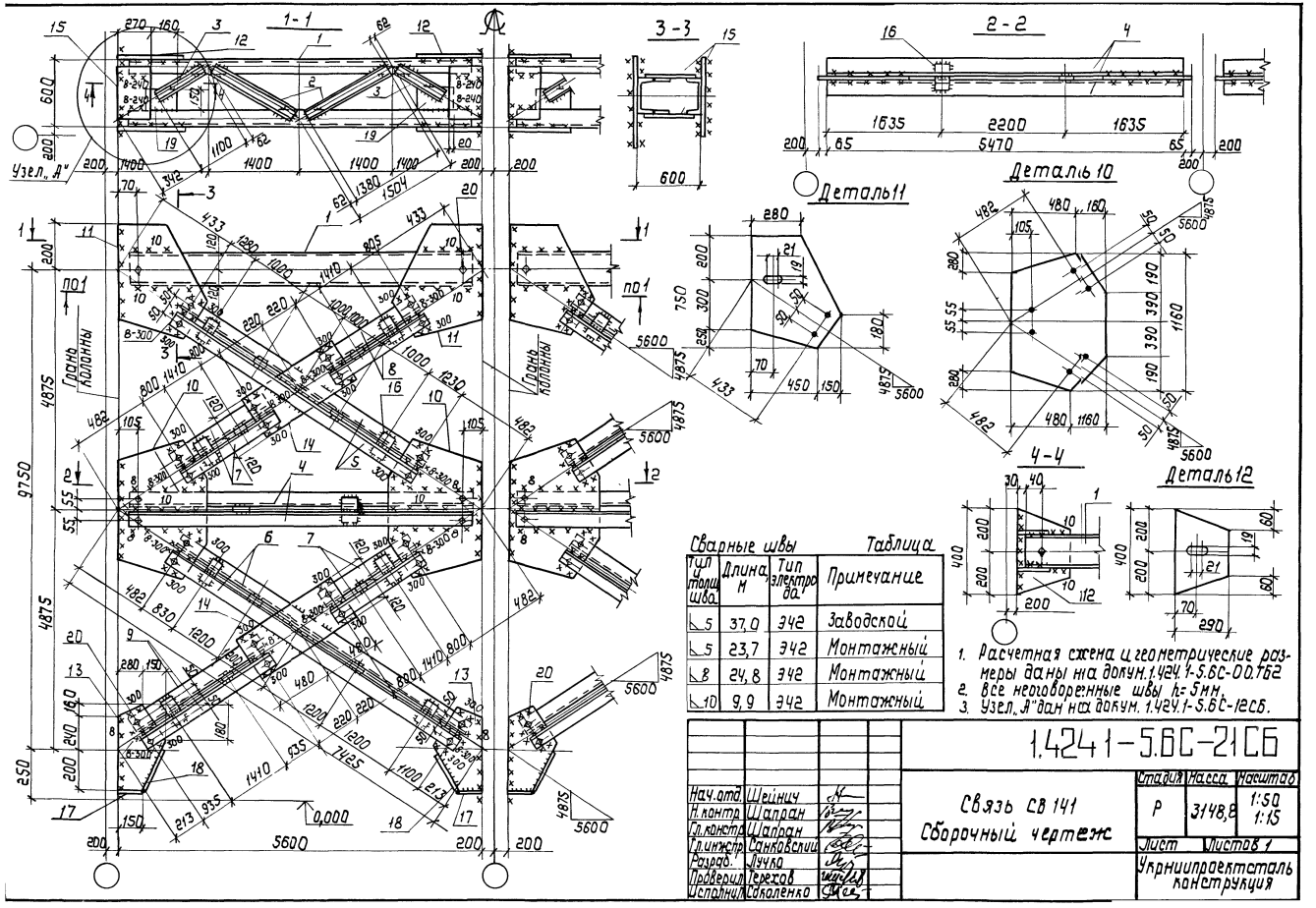

Сварные швы — Таблица

Тип и толщ. шва	Длина, м	Тип электрода	Примечание
◺5	37,0	Э42	Заводской
◺5	23,7	Э42	Монтажный
◺8	24,8	Э42	Монтажный
◺10	9,9	Э42	Монтажный

1. Расчетная схема и геометрические размеры даны на докум. 1.424.1-5.6С-00.ТБ2
2. Все неоговоренные швы h_f 5 мм.
3. Узел „А" дан на докум. 1.424.1-5.6С-12СБ.

Нач. отд.	Шейнич		
Н. контр.	Шапран		
Гл. констр.	Шапран		
Гл. инжер.	Санковский		
Разраб.	Лучко		
Проверил	Терехов		
Исполнил	Соколенко		

1.424.1-5.6С-21СБ

Связь СВ 141
Сборочный чертеж

Стадия	Масса	Масштаб
Р	3148,8	1:50 1:15
Лист	Листов 1	

Укрниипроектсталь конструкция

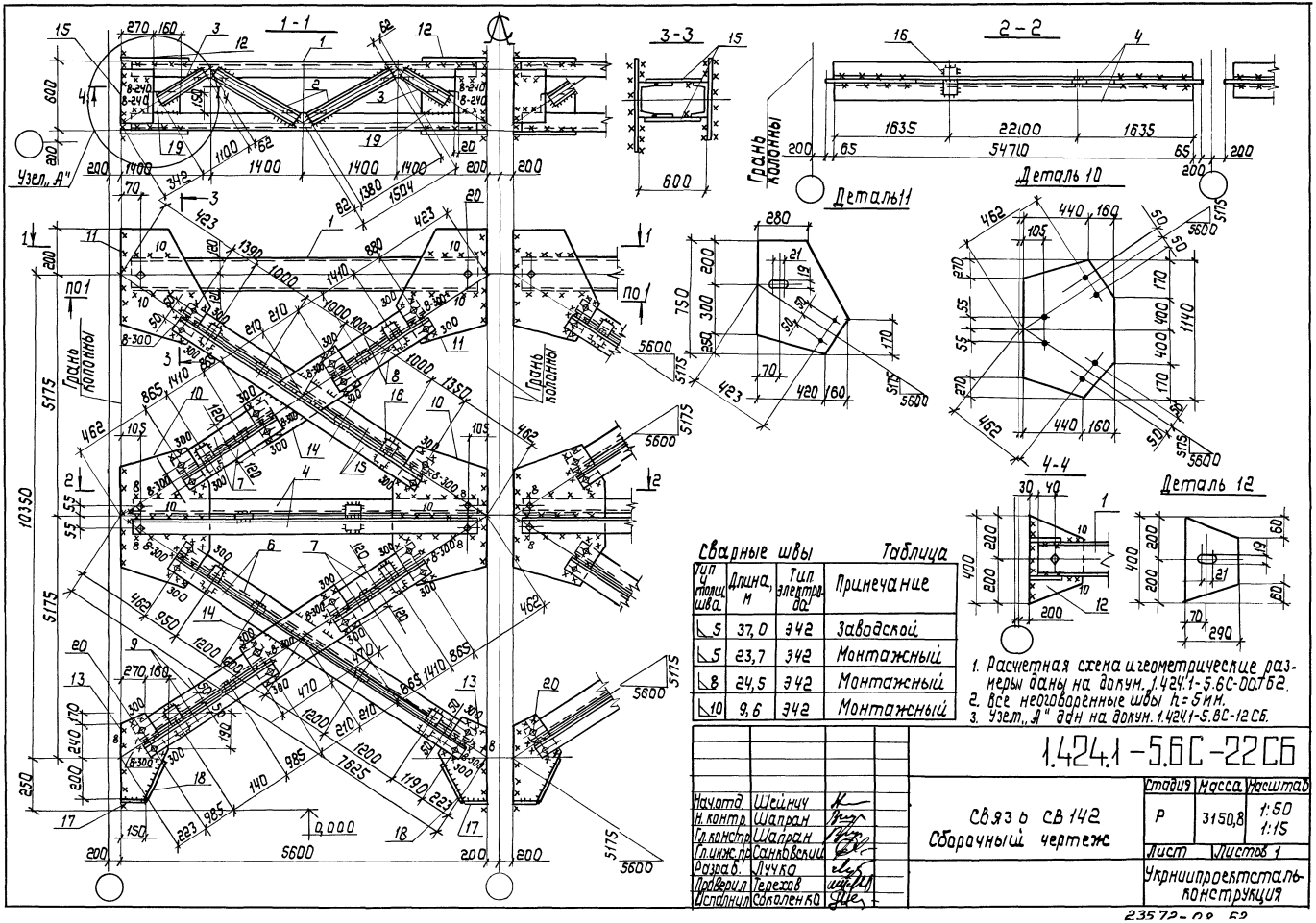

Сварные швы

Таблица

Тип и толщ. шва	Длина, м	Тип электрод.	Примечание
⌐5	37,0	Э42	Заводской
⌐5	23,7	Э42	Монтажный
⌐8	24,5	Э42	Монтажный
⌐10	9,6	Э42	Монтажный

1. Расчетная схема и геометрические размеры даны на докум. 1.424.1-5.6С-00.ГБ2.
2. Все неоговоренные швы h=5мм.
3. Узел „А" дан на докум. 1.424.1-5.6С-12 СБ.

Начатд	Шейнич	
Н.контр	Шапран	
Гл.констр	Шапран	
Гл.инж.пр	Санькавский	
Разраб.	Лучка	
Проверил	Терехов	
Исполнил	Соколенко	

1.424.1-5.6С-22СБ

Связь СВ142
Сборочный чертеж

Стадия	Масса	Масштаб
Р	3150,8	1:50 1:15
Лист	Листов 1	

Укрниипроектсталь-конструкция

23572-09 ГБ2

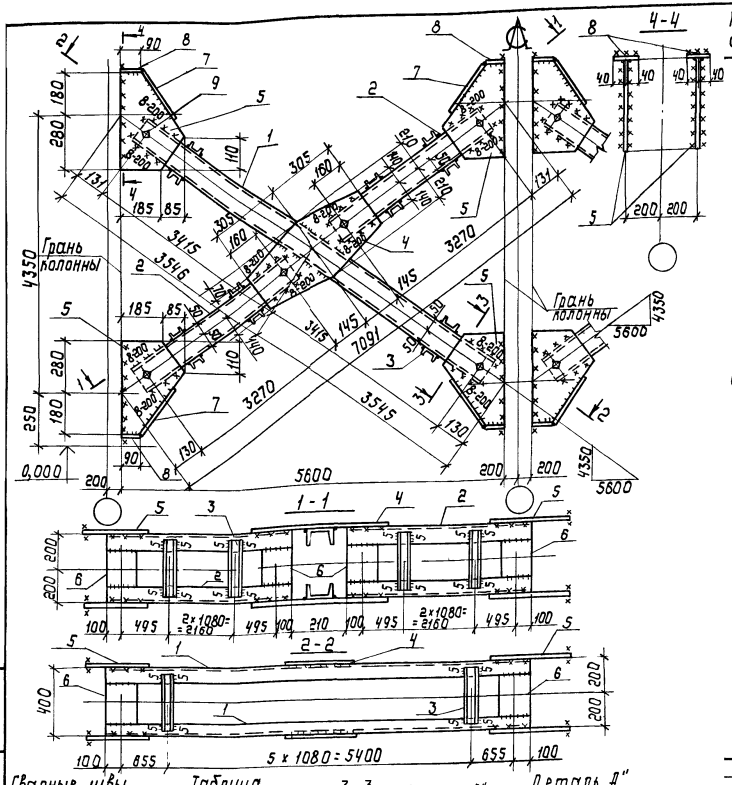

Марка связи	Поз.	Наименование	Кол.	Масса детали, кг	Масса всех деталей, кг	Примечание
		Детали				
		Швеллеры ГОСТ 8240-72 Ст3кп2 ГОСТ 380-71				
	1	10 ℓ=6910	4	59,4	237,6	
	2	10 ℓ=3350	8	28,8	230,4	
		Швеллер гнутый ГОСТ 8278-83 Ст3кп2 ГОСТ 380-71				
	3	80х50х4 ℓ=390	48	2,0	96,0	
СВ143		Лист ГОСТ 19903-74 Ст3пс6-1 ТУ 14-1-3023-80				
	4	10х420 ℓ=610	4	20,1	80,4	
	5	10х270 ℓ=460	16	9,8	156,8	
		Лист ГОСТ 19903-74 Ст3кп2 ГОСТ 380-71				
	6	8х200 ℓ=306	24	3,8	91,2	
	7	8х80 ℓ=150	16	0,8	12,8	
	8	8х80 ℓ=90	16	0,5	8,0	
		Стандартные изделия				
	9	Болт М16-8g х 50.58 ГОСТ 7798-70	24		2,73	
	10	Гайка М16-7Н.5 ГОСТ 5915-70	24		0,81	
	11	Шайба 16 65Г ГОСТ 6402-70	24		0,23	

Сварные швы — Таблица

Тип и типоразмер шва	Длина, м	Тип электрода	Примечание
⌐5	20,8	Э42	Заводской
⌐6	13,6	Э42	Монтажный
⌐6	9,6	Э42	Заводской
⌐8	10,2	Э42	Монтажный

Нач.отд.	Шейнич	
Н.контр.	Шапран	
Гл.констр.	Шапран	
Гл.инжнр.	Санковский	
Разраб.	Лучко	
Проверил	Поляковский	
Исполнил	Сокопенко	

1.424.1-5.6С-23

Связь СВ143

Стадия	Масса	Масштаб
Р	922,3	1:50 1:15
Лист	Листов 1	

Укрнипроектсталь-конструкция

Инв.№подл. | Подпись и дата | Взам.инв.№

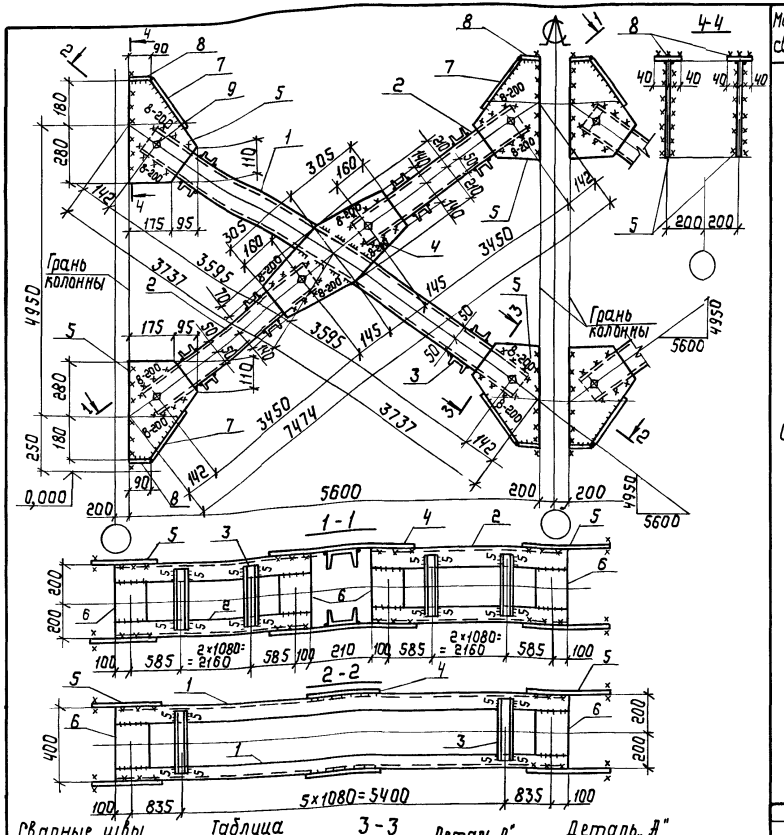

Сварные швы

Таблица

Тип и тощщ. шва	Длина, м	Тип электрода	Примечание
⊾5	21,6	Э42	Заводской
⊾6	14,3	Э42	Монтажный
⊾6	9,6	Э42	Заводской
⊾8	10,1	Э42	Монтажный

1. Расчетная схема и геометрические размеры даны на докум. 1.424.1-5.6С-00.ТБЗ
2. Все неговоренные швы h=6мм.

Марка связи	Поз.	Наименование	Кол.	Масса детали, кг	Масса всех деталей, кг	Примечание
		Детали				
		Швеллеры ГОСТ 8240-72* / Вст3кп2 ГОСТ 380-71				
	1	10 ℓ=7270	4	62,5	250,0	
	2	10 ℓ=3530	8	30,3	242,4	
		Швеллер гнутый ГОСТ 8278-83 / Вст3кп2 ГОСТ 380-71				
	3	80×50×4 ℓ=390	48	2,0	96,0	
		Лист ГОСТ 19903-74 / Вст3пс6-1 ТУ14-1-3023-80				
СВ144	4	10×420 ℓ=610	4	20,1	80,4	
	5	10×270 ℓ=460	16	9,8	156,8	
		Лист ГОСТ 19903-74 / Вст3кп2 ГОСТ 380-71				
	6	8×200 ℓ=306	24	3,8	91,2	
	7	8×80 ℓ=180	16	0,9	14,4	
	8	8×80 ℓ=90	16	0,5	8,0	
		Стандартные изделия				
	9	Болт М16-8g×50.58 ГОСТ 7798-70	24		2,73	
	10	Гайка М16-7Н.5 ГОСТ 5915-70	24		0,81	
	11	Шайба 16 65Г ГОСТ 6402-70	24		0,23	

Нач.отд	Шейнич	
Н.контр	Шапран	
Гл.констр	Шапран	
Гл.инж.пр	Санковский	
Разраб.	Лучко	
Проверил	Ползяковский	
Исполнил	Соколенко	

1.424.1-5.6С-24

Связь СВ144

Стадия	Масса	Масштаб
Р	948,6	1:50 1:15
Лист	Листов 1	

Укрнипроектстальконструкция

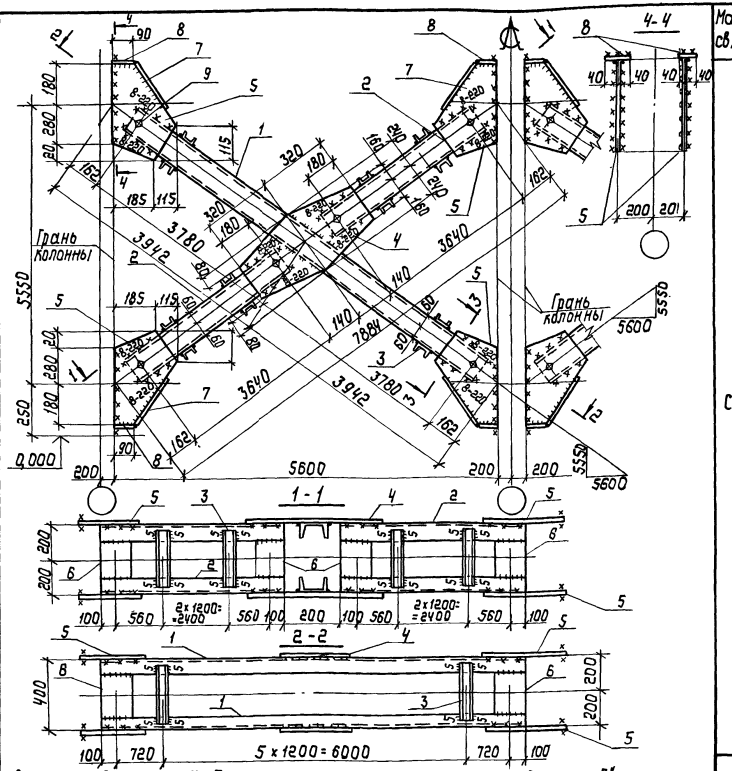

Марка связи	Поз.	Наименование	Кол.	Масса детали, кг	Масса всех деталей, кг	Примечание
		Детали				
		Швеллеры ГОСТ 8240-72 / Ст 3 кп 2 ГОСТ 380-71				
	1	12 ℓ= 7640	4	79,5	318,0	
	2	12 ℓ= 3720	8	38,7	309,6	
		Швеллер гнутый ГОСТ 8278-83 / Ст 3 кп 2 ГОСТ 380-71				
	3	80 x 50 x 4 ℓ= 390	48	2,0	96,0	
		Лист ГОСТ 19903-74 / Ст 3 пс 6-1 ТУ 14-1-3023-80				
СВ 145	4	10 x 480 ℓ= 640	4	24,1	96,4	
	5	10 x 300 ℓ= 480	16	11,3	180,8	
		Лист ГОСТ 19903-74 / Ст 3 кп 2 ГОСТ 380-71				
	6	8 x 200 ℓ= 294	24	3,7	88,8	
	7	8 x 80 ℓ= 210	16	1,1	17,6	
	8	8 x 80 ℓ= 90	16	0,5	8,0	
		Стандартные изделия				
	9	Болт М16-8g x 50.58 ГОСТ 7798-70	24		2,73	
	10	Гайка М16-7Н.5 ГОСТ 5915-70	24		0,81	
	11	Шайба 16 65Г ГОСТ 6402-70	24		0,23	

Сварные швы Таблица

Тип и тариш шва	Длина м	Тип электрода	Примечание
⌊5	24,2	Э42	Заводской
⌊6	15,5	Э42	Монтажный
⌊6	9,6	Э42	Заводской
⌊8	11,1	Э42	Монтажный

1. Расчетная схема и геометрические размеры даны на докум. 1.424.1-5.8С-00.ТБЗ.
2. Все неоговоренные швы h = 6мм.

Нач.отд	Шейнич		
Н.контр.	Шапран		
Гл.констр.	Шапран		
Гл.инж.пр.	Данковский		
Разраб.	Ручко		
Проверил	Поляковский		
Исполнил	Сопаленко		

1.424.1-5.8С-25

Связь СВ 145

Стадия	Масса	Масштаб
Р	1126,4	1:50 / 1:15
Лист	Листов 1	

Укрниипроектсталь-конструкция

Инв.№подл. | Подпись и дата | Взам.инв.№

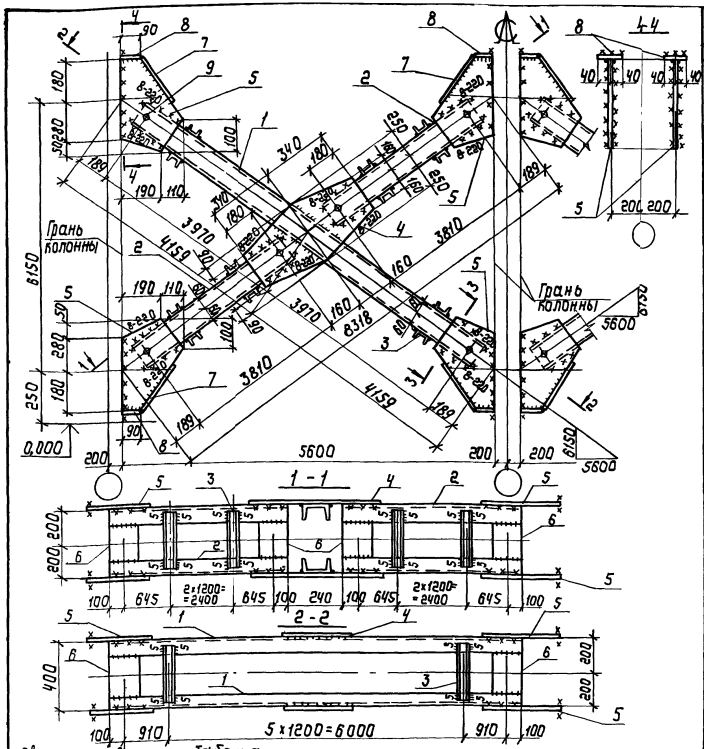

Марка связи	Поз.	Наименование	Кол.	Масса детали, кг	Масса всех деталей, кг	Примечание
СВ 146		**Детали**				
		Швеллеры ГОСТ 8240-72 / В Ст 3 кп 2 ГОСТ 380-71				
	1	12 ℓ=8020	4	83,4	333,6	
	2	12 ℓ=3890	8	40,5	324,0	
		Швеллер гнутый ГОСТ 8278-83 / В Ст 3 кп 2 ГОСТ 380-71				
	3	80×50×4 ℓ=390	48	2,0	96,0	
		Лист ГОСТ 19903-74 / В Ст 3 пс 6-1 ТУ 14-1-3023-80				
	4	12×500 ℓ=680	4	32,0	128,0	
	5	12×300 ℓ=510	16	14,4	230,4	
		Лист ГОСТ 19903-74 / В Ст 3 кп 2 ГОСТ 380-71				
	6	8×200 ℓ=294	24	3,7	88,8	
	7	8×80 ℓ=240	16	1,2	19,2	
	8	8×80 ℓ=90	16	0,5	8,0	
		Стандартные изделия				
	9	Болт М16-8g×50.58 ГОСТ 7798-70	24		2,73	
	10	Гайка М16-7Н.5 ГОСТ 5915-70	24		0,81	
	11	Шайба 16 65Г ГОСТ 6402-70	24		0,23	

Сварные швы

Таблица

Тип и толщ. шва	Длина, м	Тип электрода	Примечание
⌊5	25,5	Э42	Заводской
⌊6	16,5	Э42	Монтажный
⌊6	9,6	Э42	Заводской
⌊8	11,2	Э42	Монтажный

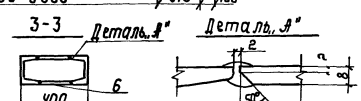

1. Расчетная схема и геометрические размеры даны на докум. 1.424.1-5.6С-00 ТБ3.
2. Все неоговоренные швы h=8мм.

Нач.отд.	Шейнич	
Н.контр.	Шапран	
Гл.контр.	Шапран	
Гл.инж.пр.	Санковский	
Разраб.	Лучко	
Проверил	Поляковский	
Исполнил	Соколенко	

1.424.1-5.6С-26

Связь СВ 146

Стадия	Масса	Масштаб
Р	1240,3	1:50 1:15

Лист | Листов 1

Укрниипроектсталь-конструкция

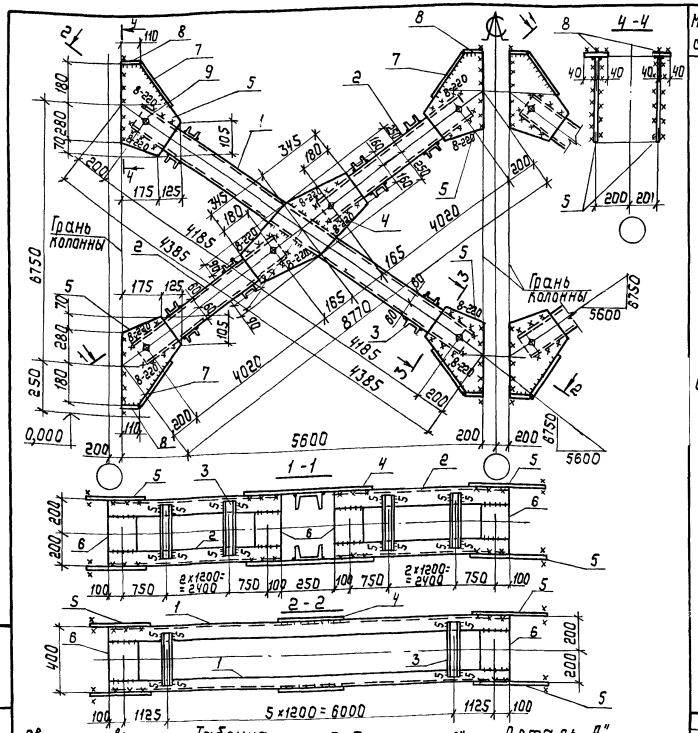

Марка связи	Поз	Наименование	Кол.	Масса детали, кг	Масса всех деталей кг	Примечание
		Детали				
		Швеллеры ГОСТ 8240-72 В Ст 3 кп 2 ГОСТ 380-71				
	1	12 ℓ = 8450	4	87,9	351,6	
	2	12 ℓ = 4100	8	42,6	340,8	
		Швеллер гнутый ГОСТ 8278-83 В Ст 3 кп 2 ГОСТ 380-71				
	3	80 х 50 х 4 ℓ = 390	48	2,0	96,0	
		Лист ГОСТ 19903-74 В Ст 3 пс 6-1 ТУ 14-1-3023-80				
СВ 147	4	12 х 500 ℓ = 690	4	32,5	130,0	
	5	12 х 300 ℓ = 530	16	15,0	240,0	
		Лист ГОСТ 19903-74 В Ст 3 кп 2 ГОСТ 380-71				
	6	8 х 200 ℓ = 294	24	3,7	88,8	
	7	8 х 80 ℓ = 250	16	1,3	20,8	
	8	8 х 80 ℓ = 110	16	0,6	9,6	
		Стандартные изделия				
	9	Болт М16-8g х 50.58 ГОСТ 7798-70	24		2,73	
	10	Гайка М16-7Н.5 ГОСТ 5915-70	24		0,81	
	11	Шайба 16 65 Г ГОСТ 6402-70	24		0,23	

Сварные швы

Таблица

Тип сварного шва	Длина, м	Тип электрода	Примечание
⌐5	26,3	Э42	Заводской
⌐6	17,1	Э42	Монтажный
⌐6	9,6	Э42	Заводской
⌐8	11,2	Э42	Монтажный

1. Расчетная схема и геометрические размеры даны на докум. 1.424.1-5.6С-00.ТБ3.
2. Все неоговоренные швы h=6мм.

Нач. отд	Шейнич		
Н. контр.	Шапран		
Гл. констр.	Шапран		
Гл. инж. пр.	Самковский		
Разраб.	Лучко		
Проверил	Поляковский		
Исполнил	Соколенко		

1.424.1-5.6С-27

Связь СВ 147

Стадия	Масса	Масштаб
Р	1290,4	1:50 1:15
Лист	Листов 1	

Укрнипроектсталь конструкция

Инв. № подл. | Подпись и дата | Взам. инв. №

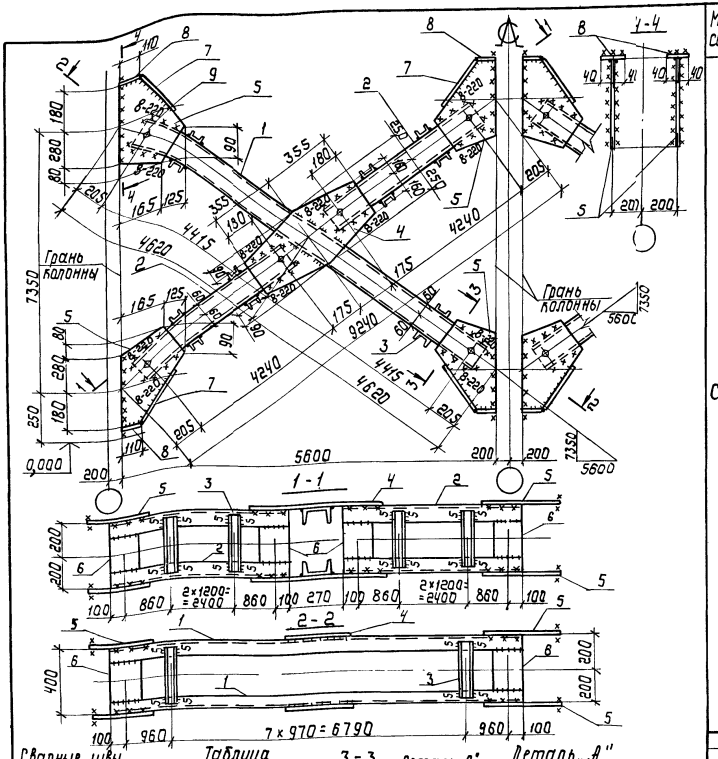

Марка связи	Поз.	Наименование	Кол.	Масса детали, кг	Масса всех деталей, кг	Примечание
		Детали				
		Швеллеры ГОСТ 8240-72 В Ст 3 кп 2 ГОСТ 380-71*				
	1	12 ℓ = 8910	4	92,7	370,8	
	2	12 ℓ = 4320	8	44,9	359,2	
		Швеллер гнутый ГОСТ 8278-83 В Ст 3 кп 2 ГОСТ 380-71*				
	3	80 х 50 х 4 ℓ = 390	56	2,0	112,0	
		Лист ГОСТ 19903-74 В Ст 3 пс 6-1 ТУ 14-1-1023-80				
СВ 148	4	12 х 500 ℓ = 710	4	33,5	134,0	
	5	12 х 290 ℓ = 540	16	14,8	236,8	
		Лист ГОСТ 19903-74 В Ст 3 кп 2 ГОСТ 380-71*				
	6	8 х 200 ℓ = 294	24	3,7	88,8	
	7	8 х 80 ℓ = 260	16	1,3	20,9	
	8	8 х 80 ℓ = 110	16	0,6	9,6	
		Стандартные изделия				
	9	Болт М16-8g х 50.58 ГОСТ 7798-70	24		2,73	
	10	Гайка М16-7Н.5 ГОСТ 5915-70	24		0,81	
	11	Шайба 16 65Г ГОСТ 6402-70	24		0,23	

Сварные швы

Таблица

Тип стандарт. шва	Длина, м	Тип электрода	Примечание
⌐5	28,5	Э42	Заводской
⌐6	17,5	Э42	Монтажный
⌐6	9,6	Э42	Заводской
⌐8	11,1	Э42	Монтажный

1. Расчетная схема и геометрические размеры даны на допуск. 1.424.1-5.6С-00.ТБ3.
2. Все неоговоренные швы h_f = 6 мм.

Нач. отд.	Шейнич		
Н. контр.	Шапран		
Гл. констр.	Шапран		
Гл. инж. пр.	Санловский		
Разраб.	Лучко		
Проверил	Поляковский		
Исполнил	Соколенко		

1.424.1-5.6С-28

Связь СВ 148

Стадия	Масса	Масштаб
Р	1345,4	1:50 1:15
Лист	Листов 1	

Упрнипроектстальконструкция

Марка связи	Поз.	Наименование	Кол.	Масса ед., кг	Масса всех, кг	Примеч.
		Детали				
	1	Швеллер 22 ГОСТ 8240-72 ℓ= 11540 В Ст3пс6 ГОСТ 380-71	2	242,4	484,8	
	2	Швеллер 18 ГОСТ 8240-72 ℓ= 6340 В Ст3пс6-1 ТУ14-1-3023-80	4	106,6	424,4	
		Швеллеры ГОСТ 8240-72 В Ст3кп2 ГОСТ 380-71				
	3	10 ℓ= 1090	4	9,4	37,6	
	4	10 ℓ= 1350	12	11,6	139,2	
	5	Уголок 75х75х6 ГОСТ 8509-86 ℓ= 3180 В Ст3пс6 ГОСТ 380-71 Лист ГОСТ 19903-74 В Ст3пс6-1 ТУ14-1-3023-80	4	21,9	87,6	
	6	12х410 ℓ= 530	2	20,5	41,0	
	7	12х290 ℓ= 400	2	11,0	22,0	
	8	12х260 ℓ= 420	2	10,3	20,6	
	9	12х510 ℓ= 900	1	43,2	43,2	
СВ150	10	12х180 ℓ= 260	2	4,4	8,8	
	11	12х180 ℓ= 360	4	6,1	24,4	
	12	12х280 ℓ= 560	4	14,8	59,2	
	13	12х60 ℓ= 140 Лист ГОСТ 19903-74 В Ст3кп2 ГОСТ 380-71	10	0,8	8,0	
	14	8х95 ℓ= 150	4	0,9	3,6	
	15	8х100 ℓ= 180	4	1,1	4,4	
	16	8х80 ℓ= 260	2	1,3	2,6	
	17	8х150 ℓ= 180	4	1,7	6,8	
	18	8х80 ℓ= 80	2	0,4	0,8	
	19	8х95 ℓ= 160	8	1,0	8,0	
		Стандартные изделия				
	20	Болт М16-8g х 70.58 ГОСТ 7798-70	20		3,0	
	21	Гайка М16-7Н.5 ГОСТ 5915-70	20		0,66	
	22	Шайба 16 65Г ГОСТ 6402-70	20		0,16	

Инв. № подл. | Подпись и дата | Взам. инв. №

Нач. отд.	Шейнич		
Н. контр.	Шапран		
Гл. констр.	Шапран		
Гл. инженер	Санковский		
Разраб.	Лучко		
Проверил	Терехов		
Исполнил	Соколенко		

1.424.1-5.6С-30

Связь СВ 150

Стадия	Лист	Листов
Р		1

Укрниипроектстальконструкция

Марка связи	Поз.	Наименование	Кол.	Масса ед., кг	Масса всех, кг	Примеч.
		Детали				
	1	Швеллер 22 ГОСТ 8240-72 ℓ= 11540 В Ст3пс6 ГОСТ 380-71	2	242,4	484,8	
	2	Швеллер 18 ГОСТ 8240-72 ℓ= 6140 В Ст3пс6-1 ТУ14-1-3023-80	4	100,1	400,4	
		Швеллеры ГОСТ 8240-72 В Ст3кп2 ГОСТ 380-71				
	3	10 ℓ= 1090	4	9,4	37,6	
	4	10 ℓ= 1350	12	11,6	139,2	
	5	Уголок 75х75х6 ГОСТ 8509-86 ℓ= 2940 В Ст3пс6 ГОСТ 380-71 Лист ГОСТ 19903-74 В Ст3пс6-1 ТУ14-1-3023-80	4	20,3	81,2	
	6	12х470 ℓ= 530	2	23,5	47,0	
	7	12х290 ℓ= 400	2	11,0	22,0	
	8	12х260 ℓ= 410	2	10,1	20,2	
	9	12х530 ℓ= 1020	1	50,9	50,9	
СВ149	10	12х200 ℓ= 280	2	5,3	10,6	
	11	12х180 ℓ= 380	4	6,5	26,0	
	12	12х280 ℓ= 560	4	14,8	59,2	
	13	12х60 ℓ= 140 Лист ГОСТ 19903-74 В Ст3кп2 ГОСТ 380-71	8	0,8	6,4	
	14	8х95 ℓ= 160	4	1,0	4,0	
	15	8х100 ℓ= 180	4	1,1	4,1	
	16	8х80 ℓ= 220	2	1,1	2,2	
	17	8х150 ℓ= 180	4	1,7	6,8	
	18	8х80 ℓ= 80	2	0,4	0,8	
	19	8х95 ℓ= 160	8	1,0	8,0	
		Стандартные изделия				
	20	Болт М16-8g х 70.58 ГОСТ 7798-70	20		3,0	
	21	Гайка М16-7Н.5 ГОСТ 5915-70	20		0,66	
	22	Шайба 16 65Г ГОСТ 6402-70	20		0,16	

Инв. № подл. | Подпись и дата | Взам. инв. №

Нач. отд.	Шейнич		
Н. контр.	Шапран		
Гл. констр.	Шапран		
Гл. инженер	Санковский		
Разраб.	Лучко		
Проверил	Терехов		
Исполнил	Соколенко		

1.424.1-5.6С-29

Связь СВ 149

Стадия	Лист	Листов
Р		1

Укрниипроектстальконструкция

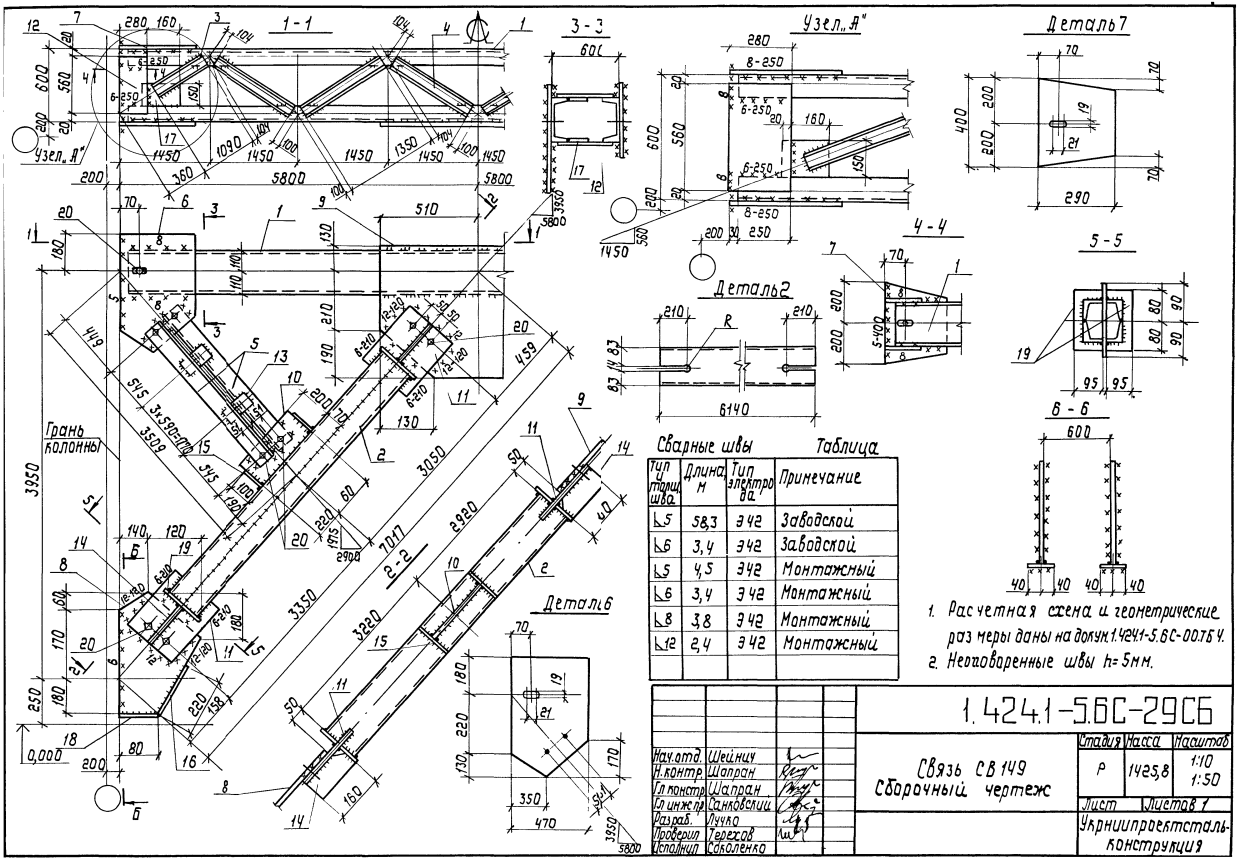

Сварные швы

Таблица

Тип и тип шва	Длина м	Тип электрода	Примечание
К5	58,3	Э42	Заводской
К6	3,4	Э42	Заводской
К5	4,5	Э42	Монтажный
К6	3,4	Э42	Монтажный
К8	3,8	Э42	Монтажный
К12	2,4	Э42	Монтажный

1. Расчетная схема и геометрические размеры даны на допуск 1.424.1-5.6С-00.7Б Ч.
2. Неоговоренные швы h=5мм.

Нач.отд	Шейнич		
Н.контр	Шапран		
Гл.констр	Шапран		
Гл.инж.пр	Санковский		
Разраб.	Пучко		
Проверил	Терехов		
Исполнил	Скоколенко		

1.424.1-5.6С-29СБ

Связь СВ 149
Сборочный чертеж

Стадия	Масса	Масштаб
Р	1425,8	1:10 1:50
Лист	Листов 1	

Укрниипроектстальконструкция

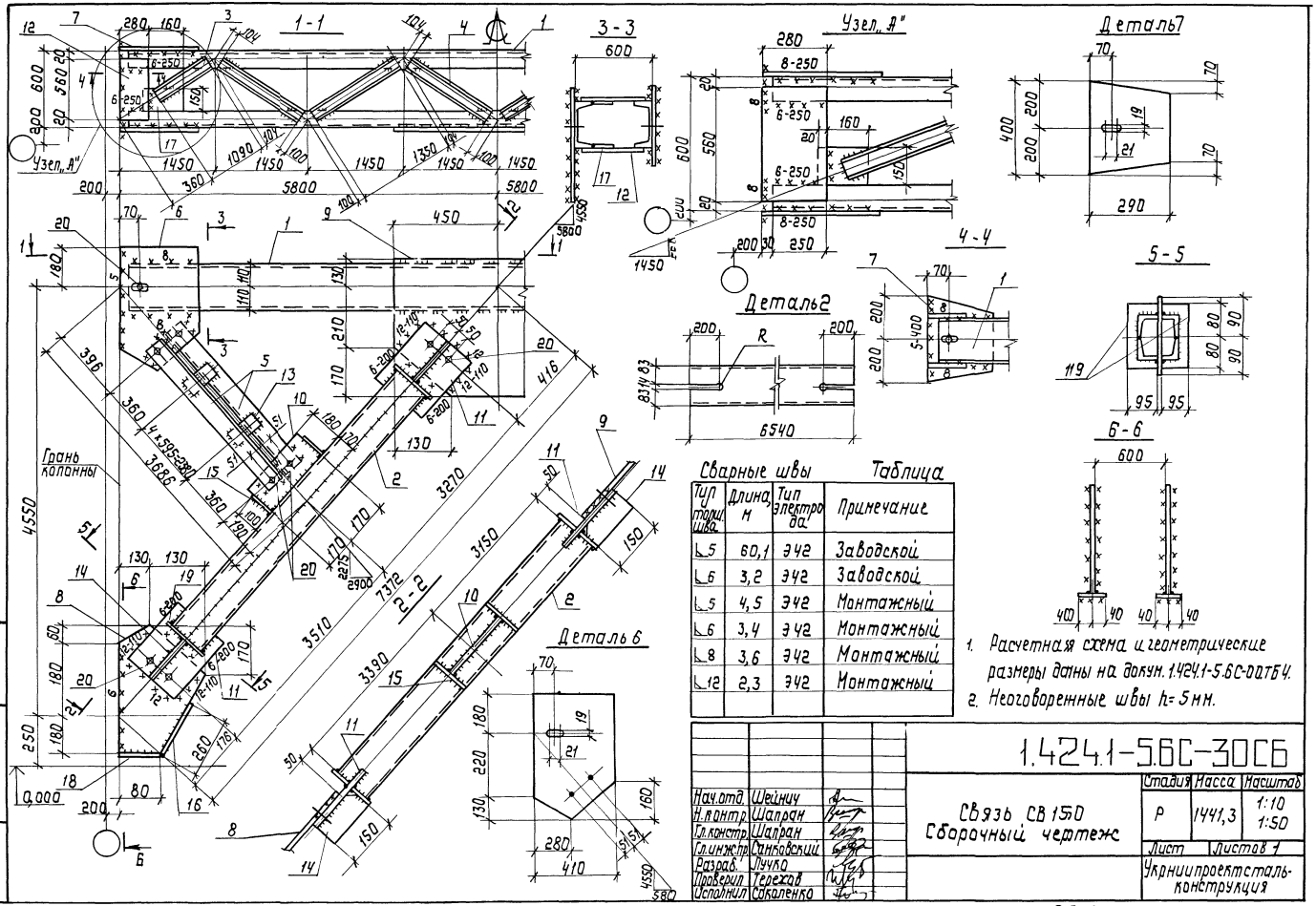

Сварные швы Таблица

Тип и толщина шва	Длина, м	Тип электрода	Примечание
⌐5	60,1	Э42	Заводской
⌐6	3,2	Э42	Заводской
⌐5	4,5	Э42	Монтажный
⌐6	3,4	Э42	Монтажный
⌐8	3,6	Э42	Монтажный
⌐12	2,3	Э42	Монтажный

1. Расчетная схема и геометрические размеры даны на докум. 1.424.1-5.6С-ПОТБЧ.
2. Неоговоренные швы h= 5 мм.

Нач.отд.	Шейнич	
Н.контр.	Шапран	
Гл.констр.	Шапран	
Гл.инж.пр.	Санковский	
Разраб.	Лучко	
Проверил	Терехов	
Исполнил	Соколенко	

1.424.1-5.6С-30С6

Связь СВ 150
Сборочный чертеж

Стадия	Масса	Масштаб
Р	1441,3	1:10 1:50
Лист	Листов 1	

Укрниипроектсталь-конструкция

Инв.№ подл. | Подпись и дата | Взам.инв.№

2.3572-08 61

Марка связи	Поз.	Наименование	Кол.	Масса ед., кг	Масса всех, кг	Примеч.
		Детали				
	1	Швеллер 22 ГОСТ 8240-72 ℓ = 11540 Вст3пс6 ГОСТ 380-71	2	242,4	484,8	
	2	Швеллер 20 ГОСТ 8240-72 ℓ = 7320 Вст3пс6-1 ТУ14-1-3023-80	4	134,7	538,8	
		Швеллеры ГОСТ 8240-72 Вст3кп2 ГОСТ 380-71				
	3	10 ℓ = 1090	4	9,4	37,6	
	4	10 ℓ = 1350	12	11,6	139,2	
	5	Уголок 80×80×6 ГОСТ 8509-86 ℓ = 3640 Вст3пс6 ГОСТ 380-71	4	26,8	107,2	
		Лист ГОСТ 19903-74 Вст3пс6-1 ТУ14-1-3023-80				
	6	12×350 ℓ = 530	2	17,5	35,0	
	7	12×290 ℓ = 400	2	11,0	22,0	
	8	12×290 ℓ = 480	2	13,1	26,2	
	9	12×530 ℓ = 820	1	40,9	40,9	
СВ 152	10	12×140 ℓ = 220	2	2,9	5,8	
	11	12×190 ℓ = 400	4	7,2	28,8	
	12	12×280 ℓ = 560	4	14,8	59,2	
	13	12×60 ℓ = 140	10	0,8	8,0	
		Лист ГОСТ 19903-74 Вст3кп2 ГОСТ 380-71				
	14	8×105 ℓ = 170	4	1,1	4,4	
	15	8×100 ℓ = 200	4	1,3	5,2	
	16	8×80 ℓ = 280	2	1,4	2,8	
	17	8×150 ℓ = 180	4	1,7	6,8	
	18	8×80 ℓ = 110	2	0,6	1,2	
	19	8×105 ℓ = 170	8	1,1	8,8	
		Стандартные изделия				
	20	Болт М16-8g×70.58 ГОСТ 7798-70	20		3,0	
	21	Гайка М16-7Н.5 ГОСТ 5915-70	20		0,66	
	22	Шайба 16 65Г ГОСТ 6402-70	20		0,16	

Нач.отд.	Шейнич	
Н.контр.	Шапран	
Гл.констр.	Шапран	
Гл.инжен.	Санковский	
Разраб.	Лучко	
Проверил	Терехов	
Исполнил	Сокопенко	

1.424.1-5.6С-32

СВязь СВ 152

Стадия	Лист	Листов
Р		1

Укрниипроектсталь-конструкция

Инв.№подл. | Подпись и дата | Взам.инв.№

Марка связи	Поз.	Наименование	Кол.	Масса ед., кг	Масса всех, кг	Примеч.
		Детали				
	1	Швеллер 22 ГОСТ 8240-72 ℓ = 11540 Вст3пс6 ГОСТ 380-71	2	242,4	484,8	
	2	Швеллер 18 ГОСТ 8240-72 ℓ = 6960 Вст3пс6-1 ТУ14-1-3023-80	4	113,5	454,0	
		Швеллеры ГОСТ 8240-72 Вст3кп2 ГОСТ 380-71				
	3	10 ℓ = 1090	4	9,4	37,6	
	4	10 ℓ = 1350	12	11,6	139,2	
	5	Уголок 75×75×6 ГОСТ 8509-86 ℓ = 3410 Вст3пс6 ГОСТ 380-71	4	23,5	94,0	
		Лист ГОСТ 19903-74 Вст3пс6-1 ТУ14-1-3023-80				
	6	12×380 ℓ = 530	2	19,0	38,0	
	7	12×290 ℓ = 400	2	11,0	22,0	
	8	12×260 ℓ = 430	2	10,6	21,2	
	9	12×510 ℓ = 820	1	39,4	39,4	
СВ 151	10	12×150 ℓ = 260	2	3,7	7,4	
	11	12×180 ℓ = 330	4	5,6	22,4	
	12	12×280 ℓ = 560	4	14,8	59,2	
	13	12×60 ℓ = 140	10	0,8	8,0	
		Лист ГОСТ 19903-74 Вст3кп2 ГОСТ 380-71				
	14	8×95 ℓ = 140	4	0,8	3,2	
	15	8×100 ℓ = 180	4	1,1	4,4	
	16	8×80 ℓ = 270	2	1,4	2,8	
	17	8×150 ℓ = 180	4	1,7	6,8	
	18	8×80 ℓ = 90	2	0,5	1,0	
	19	8×95 ℓ = 160	8	1,0	8,0	
		Стандартные изделия				
	20	Болт М16-8g×70.58 ГОСТ 7798-70	20		3,0	
	21	Гайка М16-7Н.5 ГОСТ 5915-70	20		0,66	
	22	Шайба 16 65Г ГОСТ 6402-70	20		0,16	

Нач.отд.	Шейнич	
Н.контр.	Шапран	
Гл.констр.	Шапран	
Гл.инжен.	Санковский	
Разраб.	Лучко	
Проверил	Терехов	
Исполнил	Сокопенко	

1.424.1-5.6С-31

СВязь СВ 151

Стадия	Лист	Листов
Р		1

Укрниипроектсталь-конструкция

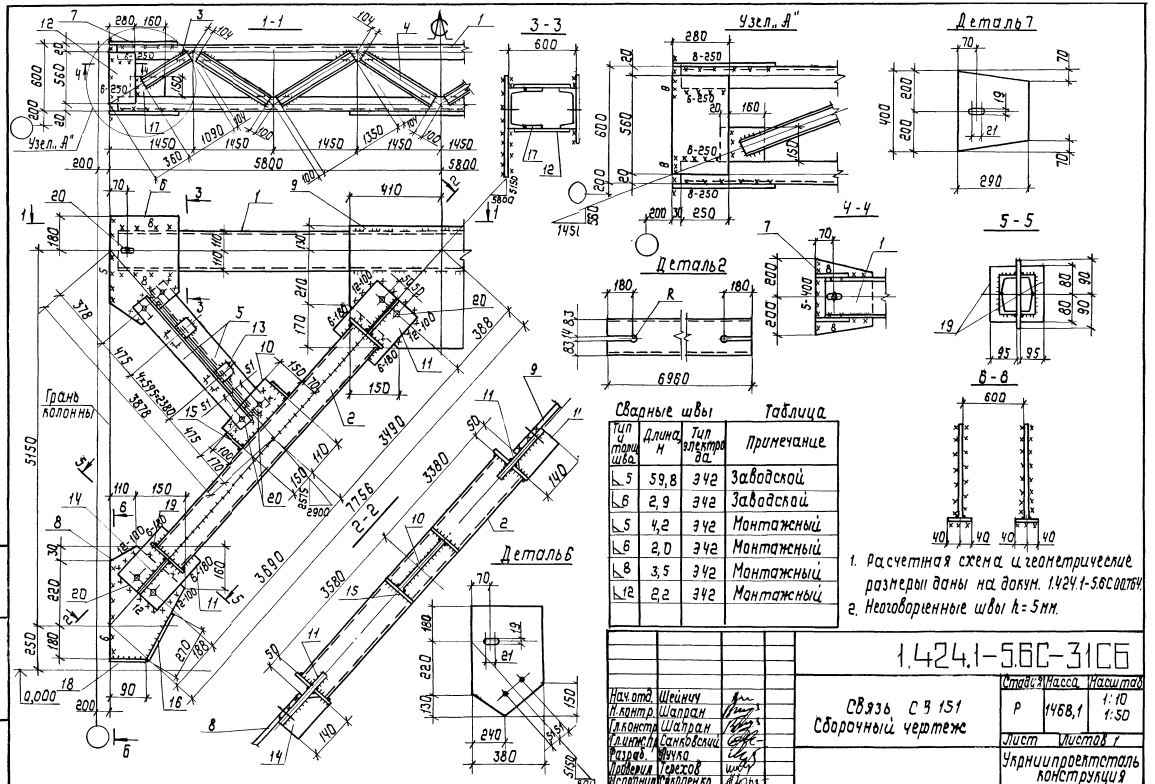

Сварные швы Таблица

Тип и толщ. шва	Длина м	Тип электрода	Примечание
⊾5	59,8	Э42	Заводской
⊾6	2,9	Э42	Заводской
⊾5	4,2	Э42	Монтажный
⊾6	2,0	Э42	Монтажный
⊾8	3,5	Э42	Монтажный
⊾12	2,2	Э42	Монтажный

1. Расчетная схема и геометрические размеры даны на докум. 1.424.1-5.6С00.ТБ4.
2. Неоговоренные швы h=5мм.

Нач. отд.	Шейнич	
Н. контр.	Шапран	
Гл. констр.	Шапран	
Гл. инж. пр.	Санковский	
Разраб.	Ячко	
Проверил	Терехов	
Исполнил	Соколенко	

1.424.1-5.6С-31СБ

Связь СВ 151
Сборочный чертеж

Стадия	Масса	Масштаб
Р	1468,1	1:10 1:50

Лист | Листов 1

Укрниипроектсталь конструкция

Инв. № подл. | Подпись и дата | Взам. инв. №

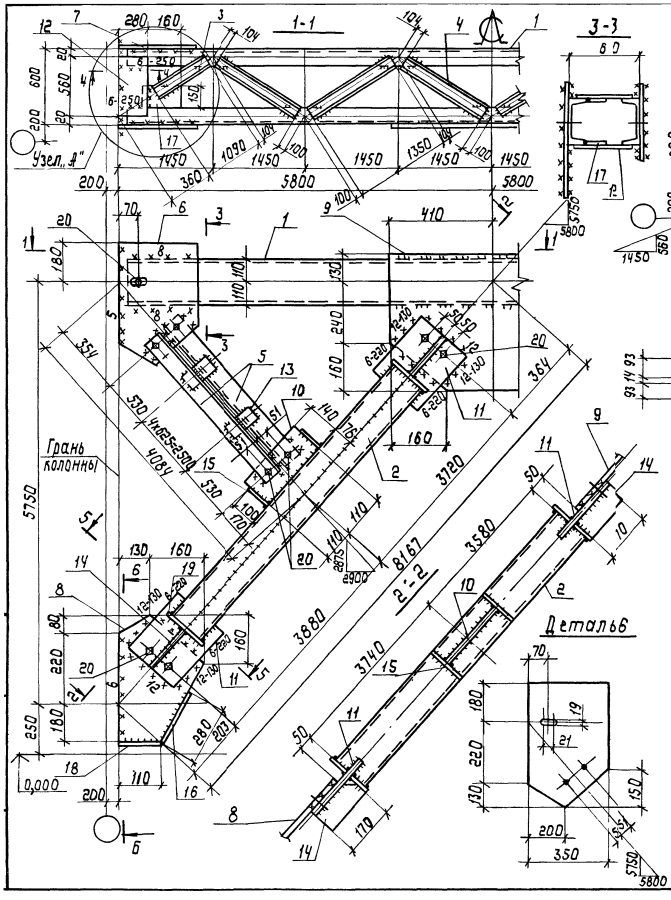

Сварные швы Таблица

Тип и торш. шва	Длина, м	Тип электрода	Примечание
⌊5	63,8	Э42	Заводской
⌊6	3,5	Э42	Заводской
⌊5	4,5	Э42	Монтажный
⌊6	3,6	Э42	Монтажный
⌊8	3,3	Э42	Монтажный
⌊12	2,6	Э42	Монтажный

1. Расчетная схема и геометрические размеры даны на докум. 1.424.1-5.6С-00.ТБ4.
2. Неоговоренные швы h=5 мм.

Нач. отд.	Шейнич	
Н. контр.	Шапран	
Гл. констр.	Шапран	
Гл. инж. пр.	Санковский	
Раз. раб.	Лучко	
Проверил	Терехов	
Исполнил	Соколенко	

1.424.1-5.6С-32СБ

Связь СВ 152
Сборочный чертеж

Стадия	Масса	Масштаб
Р	1578,3	1:10 1:50

Лист Листов 1

Укрниипроектсталь-конструкция

Марка связи	Поз.	Наименование	Кол.	Масса ед., кг	Масса всех, кг	Примеч.
		Детали				
	1	Швеллер 22 ГОСТ 8240-72 ℓ=11540 В Ст3пс6 ГОСТ 380-71	2	242,4	484,8	
	2	22 ℓ=8180	4	171,8	687,2	
		Швеллеры ГОСТ 8240-72 В Ст3кп2 ГОСТ 380-71				
	3	10 ℓ=1090	4	9,4	37,6	
	4	10 ℓ=1350	12	11,6	139,2	
	5	Уголок 80×80×6 ГОСТ 8509-86 ℓ=4050 В Ст3пс6 ГОСТ 380-71	4	29,8	119,2	
		Лист ГОСТ 19903-74 В Ст3пс6-1 ТУ 14-1-3023-80				
	6	14×350 ℓ=570	2	22,0	44,0	
	7	14×290 ℓ=400	2	12,8	25,6	
	8	14×320 ℓ=530	2	18,7	37,4	
	9	14×540 ℓ=760	1	45,1	45,1	
СВ 154	10	14×200 ℓ=290	2	6,4	12,8	
	11	14×210 ℓ=400	4	9,2	36,8	
	12	14×280 ℓ=560	4	17,2	68,8	
	13	14×60 ℓ=140	12	0,9	10,8	
		Лист ГОСТ 19903-74 В Ст3кп2 ГОСТ 380-71				
	14	8×115 ℓ=150	4	1,1	4,4	
	15	8×100 ℓ=220	4	1,4	5,6	
	16	8×80 ℓ=350	2	1,8	3,6	
	17	8×150 ℓ=180	4	1,7	6,8	
	18	8×80 ℓ=140	2	0,7	1,4	
	19	8×115 ℓ=190	8	1,4	11,2	
		Стандартные изделия				
	20	Болт М16-8g×70.58 ГОСТ 7798-70	20		3,0	
	21	Гайка М16-7Н.5 ГОСТ 5915-70	20		0,66	
	22	Шайба 16 65Г ГОСТ 6402-70	20		0,16	

Инв.№подл. | Подпись и дата | Взам.инв.№

Нач.отд	Шейнич	
Н.контр.	Шапран	
Гл.констр.	Шапран	
Гл.инж.пр.	Санковский	
Разраб.	Лучко	
Проверил	Терехов	
Исполнил	Соколенко	

1.424.1-5.6С-34

СВязь СВ 154

Стадия	Лист	Листов
Р		1

Укрниилпроектсталь-конструкция

Марка связи	Поз.	Наименование	Кол.	Масса ед., кг	Масса всех, кг	Примеч.
		Детали				
	1	Швеллеры 22 ГОСТ 8240-72 ℓ=11540 В Ст3пс6 ГОСТ 380-71	2	242,4	484,8	
	2	Швеллер 20 ГОСТ 8240-72 ℓ=7800 В Ст3пс6-1 ТУ 14-1-3023-80	4	143,5	574,0	
		Швеллеры ГОСТ 8240-72 В Ст3кп2 ГОСТ 380-71				
	3	10 ℓ=1090	4	9,4	37,6	
	4	10 ℓ=1350	12	11,6	139,2	
	5	Уголок 80×80×6 ГОСТ 8509-86 ℓ=3880 В Ст3пс6 ГОСТ 380-71	4	28,4	113,6	
		Лист ГОСТ 19903-74 В Ст3пс6-1 ТУ 14-1-3023-80				
	6	12×340 ℓ=530	2	17,0	34,0	
	7	12×290 ℓ=400	2	11,0	22,0	
	8	12×280 ℓ=480	2	12,7	25,4	
	9	12×510 ℓ=740	1	35,6	35,6	
СВ 153	10	12×160 ℓ=230	2	3,5	7,0	
	11	12×190 ℓ=370	4	6,6	26,4	
	12	12×280 ℓ=560	4	14,8	59,2	
	13	12×60 ℓ=140	12	0,8	9,6	
		Лист ГОСТ 19903-74 В Ст3кп2 ГОСТ 380-71				
	14	8×105 ℓ=150	4	1,0	4,0	
	15	8×100 ℓ=200	4	1,3	5,2	
	16	8×80 ℓ=300	2	1,5	3,0	
	17	8×150 ℓ=180	4	1,7	6,8	
	18	8×80 ℓ=110	2	0,6	1,2	
	19	8×105 ℓ=170	8	1,1	8,8	
		Стандартные изделия				
	20	Болт М16-8g×70.58 ГОСТ 7798-70	20		3,0	
	21	Гайка М16-7Н.5 ГОСТ 5915-70	20		0,66	
	22	Шайба 16 65Г ГОСТ 6402-70	20		0,16	

Инв.№подл. | Подпись и дата | Взам.инв.№

Нач.отд	Шейнич	
Н.контр.	Шапран	
Гл.констр.	Шапран	
Гл.инж.пр.	Санковский	
Разраб.	Лучко	
Проверил	Терехов	
Исполнил	Соколенко	

1.424.1-5.6С-33

СВязь СВ 153

Стадия	Лист	Листов
Р		1

Укрниипроектсталь конструкция

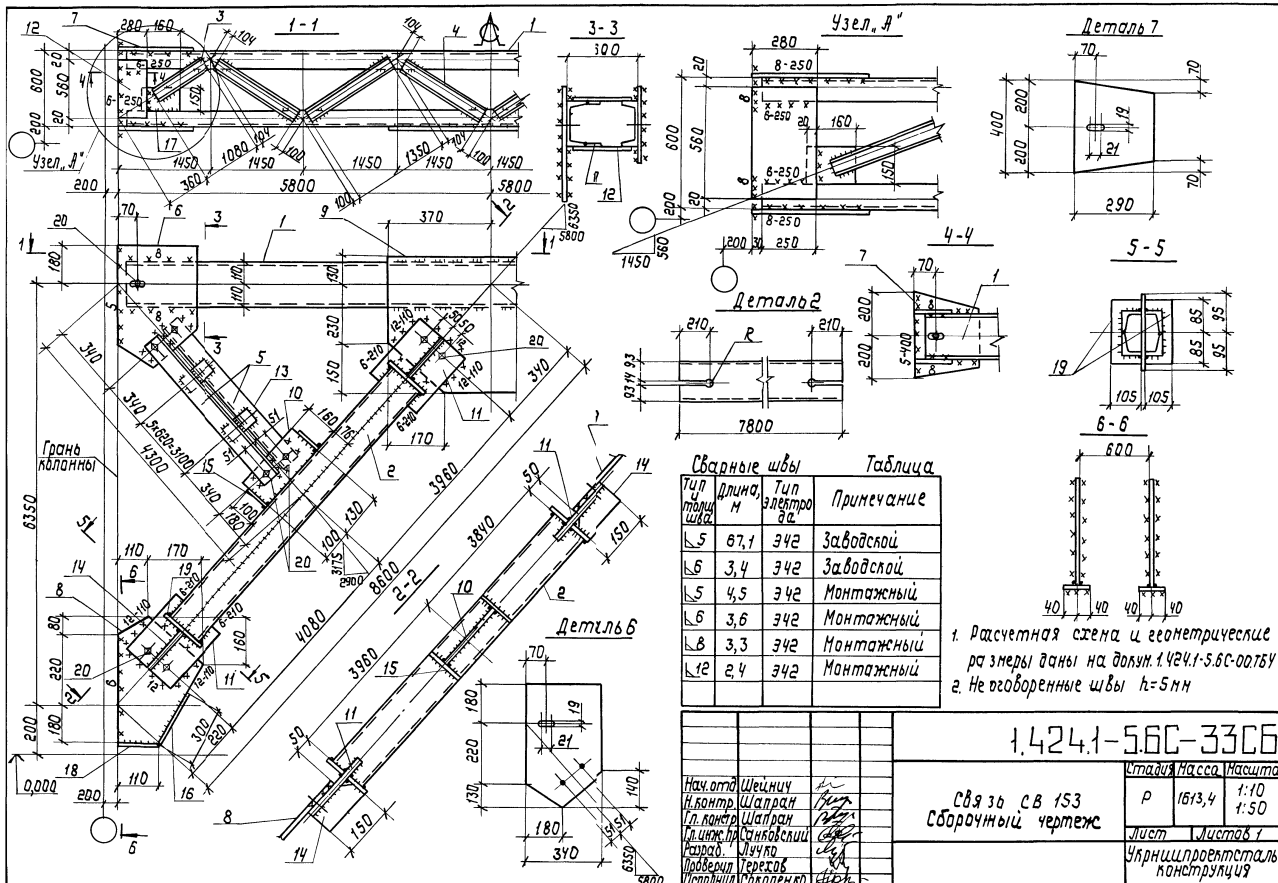

Сварные швы Таблица

Тип и толщ. шва	Длина, м	Тип электрода	Примечание
⌊5	67,1	Э42	Заводской
⌊6	3,4	Э42	Заводской
⌊5	4,5	Э42	Монтажный
⌊6	3,6	Э42	Монтажный
⌊8	3,3	Э42	Монтажный
⌊12	2,4	Э42	Монтажный

1.424.1-5.6С-33СБ

Нач. отд	Шейнич	
Н. контр	Шапран	
Гл. констр	Шапран	
Гл. инж. пр	Сиховский	
Разраб.	Лучко	
Проверил	Терехов	
Исполнил	Соколенко	

Связь СВ 153
Сборочный чертеж

Стадия	Масса	Масштаб
Р	1613,4	1:10 1:50
Лист	Листов 1	

Укрнипроектсталь-конструкция

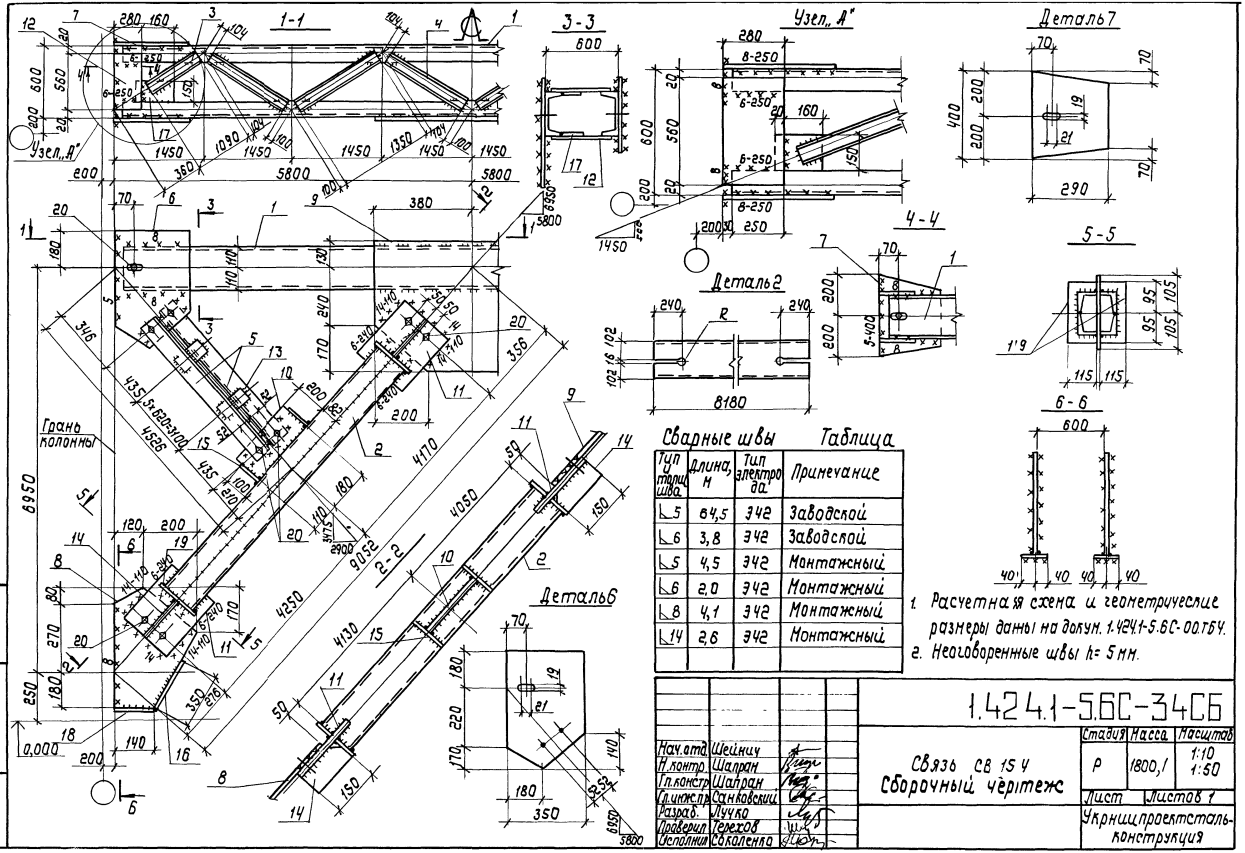

Сварные швы Таблица

Тип и толщ. шва	Длина, м	Тип электрода	Примечание
⌊5	64,5	Э42	Заводской
⌊6	3,8	Э42	Заводской
⌊5	4,5	Э42	Монтажный
⌊6	2,0	Э42	Монтажный
⌊8	4,1	Э42	Монтажный
⌊14	2,6	Э42	Монтажный

1. Расчетная схема и геометрические размеры даны на докум. 1.424.1-5.6С-00.ТБЧ.
2. Неоговоренные швы h= 5 мм.

Нач. отд.	Шейнич	
Н. контр.	Шапран	
Гл. констр.	Шапран	
Гл. инж. пр.	Санковский	
Разраб.	Лучко	
Проверил	Терехов	
Исполнил	Соколенко	

1.424.1-5.6С-34СБ

Связь СВ 15 Ч
Сборочный чертеж

Стадия	Масса	Масштаб
Р	1800,1	1:10 1:50

Лист | Листов 1

Укрниипроектсталь-конструкция

Марка связи	Поз.	Наименование	Кол.	Масса ед., кг	Масса всех, кг	Примеч.
		Детали				
	1	Швеллер 22 ГОСТ 8240-72 ℓ=11540 Ст3пс6 ГОСТ 380-71	2	242,4	484,8	
	2	24 ℓ=9050	4	217,2	868,8	
		Швеллер ГОСТ 8240-72 Ст3кп2 ГОСТ 380-71				
	3	10 ℓ=1090	4	9,4	37,6	
	4	10 ℓ=1350	12	11,6	139,2	
	5	Уголок 80х80х6 ГОСТ 8509-72 ℓ=4520 Ст3пс6 ГОСТ 380-71	4	33,3	133,2	
		Лист ГОСТ 19903-74 Ст3пс6-1 ТУ 14-1-3023-80				
	6	14х300 ℓ=540	2	17,8	35,6	
	7	14х290 ℓ=400	2	12,8	25,6	
	8	14х340 ℓ=580	2	21,7	43,4	
	9	14х580 ℓ=740	1	47,2	47,2	
СВ156	10	14х210 ℓ=280	2	6,5	13,0	
	11	14х220 ℓ=450	4	10,9	43,6	
	12	14х280 ℓ=560	4	17,2	68,8	
	13	14х60 ℓ=140	14	0,9	12,6	
		Лист ГОСТ 19903-74 Ст3кп2 ГОСТ 380-71				
	14	8х125 ℓ=170	4	1,3	5,2	
	15	8х100 ℓ=240	4	1,5	6,0	
	16	8х80 ℓ=380	2	1,9	3,8	
	17	8х150 ℓ=180	4	1,7	6,8	
	18	8х80 ℓ=180	2	0,9	1,8	
	19	8х125 ℓ=200	8	1,6	12,8	
		Стандартные изделия				
	20	Болт М16-8g х 70.5.8 ГОСТ 7798-70	20		3,0	
	21	Гайка М16-7Н.5 ГОСТ 5915-70	20		0,66	
	22	Шайба 16 65 ГОСТ 6402-70	20		0,16	

Нач. отд.	Шейнич		1.424.1-5.6С-36
Н. контр.	Шапран		
Гл. констр.	Шапран		Связь СВ156
Гл. инж. пр.	Санковский		
Разраб.	Лучко		
Проверил	Терехов		Стадия: Р; Лист: —; Листов: 1
Исполнил	Соколенко		Укрниипроектстальконструкция

Марка связи	Поз.	Наименование	Кол.	Масса ед., кг	Масса всех, кг	Примеч.
		Детали				
	1	Швеллер 22 ГОСТ 8240-72 ℓ=11540 Ст3пс6 ГОСТ 380-71	2	242,4	484,8	
	2	22 ℓ=8650	4	181,9	727,6	
		Швеллер ГОСТ 8240-72 Ст3кп2 ГОСТ 380-71				
	3	10 ℓ=1090	4	9,4	37,6	
	4	10 ℓ=1350	12	11,6	139,2	
	5	Уголок 80х80х6 ГОСТ 8509-72 ℓ=4280 Ст3пс6 ГОСТ 380-71	4	31,6	126,4	
		Лист ГОСТ 19903-74 Ст3пс6-1 ТУ 14-1-3023-80				
	6	14х310 ℓ=540	2	18,4	36,8	
	7	14х290 ℓ=400	2	12,8	25,6	
	8	14х310 ℓ=530	2	18,1	36,2	
	9	14х550 ℓ=720	1	43,5	43,5	
СВ155	10	14х210 ℓ=270	2	8,3	12,6	
	11	14х210 ℓ=380	4	8,8	35,2	
	12	14х280 ℓ=560	4	17,2	68,8	
	13	14х60 ℓ=140	12	0,9	10,8	
		Лист ГОСТ 19903-74 Ст3кп2 ГОСТ 380-71				
	14	8х115 ℓ=140	4	1,0	4,0	
	15	8х100 ℓ=220	4	1,4	5,6	
	16	8х80 ℓ=360	2	1,8	3,6	
	17	8х150 ℓ=180	4	1,7	6,8	
	18	8х80 ℓ=150	2	0,8	1,6	
	19	8х115 ℓ=190	8	1,4	11,2	
		Стандартные изделия				
	20	Болт М16-8g х 70.5.8 ГОСТ 7798-70	20		3,0	
	21	Гайка М16-7Н.5 ГОСТ 5915-70	20		0,66	
	22	Шайба 16 65Г ГОСТ 6402-70	20		0,16	

Нач. отд.	Шейнич		1.424.1-5.6С-35
Н. контр.	Шапран		
Гл. констр.	Шапран		Связь СВ155
Гл. инж. пр.	Санковский		
Разраб.	Лучко		
Проверил	Терехов		Стадия: Р; Лист: —; Листов: 1
Исполнил	Соколенко		Укрниипроектстальконструкция

Инв. № подл. | Подпись и дата | Взам. инв. №

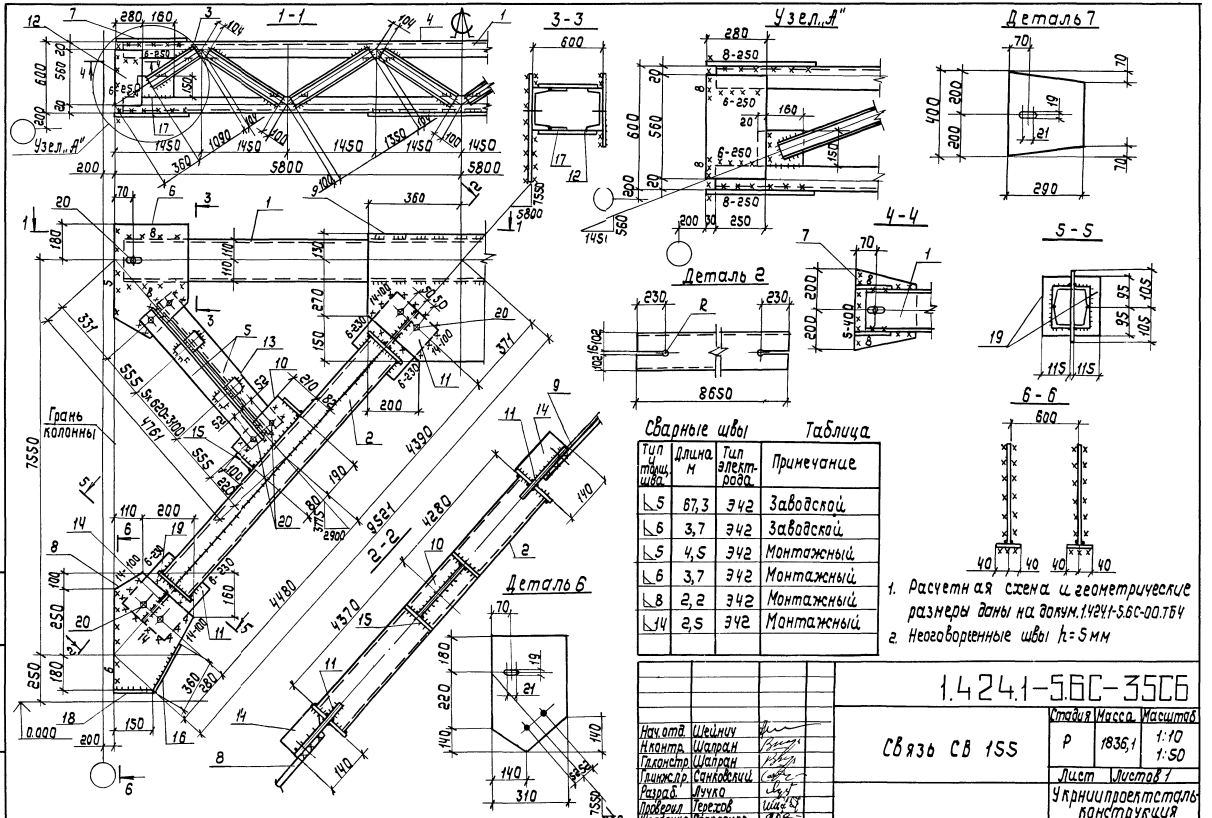

Сварные швы

Таблица

Тип и тип шва	Длина м	Тип электрод.	Примечание
⌐5	67,3	Э42	Заводской
⌐6	3,7	Э42	Заводской
⌐5	4,5	Э42	Монтажный
⌐6	3,7	Э42	Монтажный
⌐8	2,2	Э42	Монтажный
⌐14	2,5	Э42	Монтажный

1. Расчетная схема и геометрические размеры даны на докум. 1.424.1-5.6С-00.ТБЧ
2. Неоговоренные швы $h = 5$ мм

Нач.отд.	Шейнич		
Н.контр.	Шапран		
Гл.констр.	Шапран		
Гл.инж.пр.	Санковлич		
Разраб.	Лучко		
Проверил	Герехов		
Исполнил	Соколенко		

1.424.1-5.6С-35СБ

Связь СВ 155

Стадия	Масса	Масштаб
Р	1836,1	1:10 1:50

Лист Листов 1

Укрниипроектстальконструкция

Инв.№подл. | Подпись и дата | Взам.инв.№

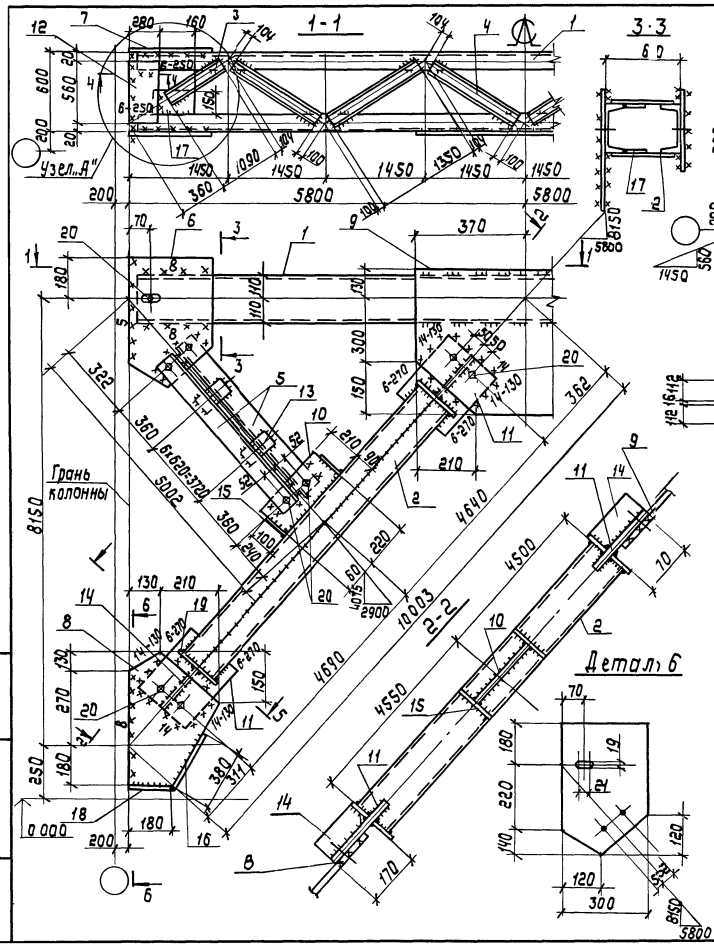

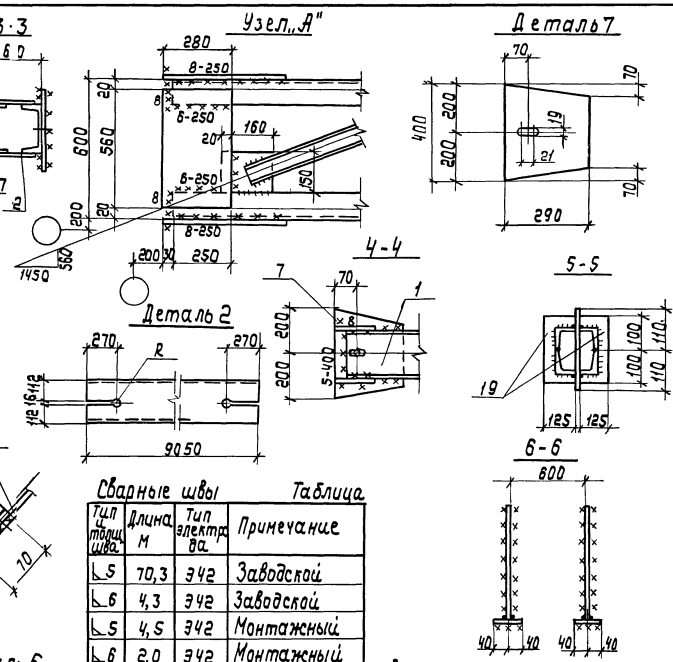

Сварные швы Таблица

Тип и толщ. шва	Длина м	Тип электрода	Примечание
⊾5	70,3	Э42	Заводской
⊾6	4,3	Э42	Заводской
⊾5	4,5	Э42	Монтажный
⊾6	2,0	Э42	Монтажный
⊾8	3,9	Э42	Монтажный
⊾14	2,8	Э42	Монтажный

1. Расчетная схема и геометрические размеры даны на докум. 1.424.1-5.6С00.Т64
2. Неоговоренные швы h=5мм.

Нач. отд.	Шейнич	
Н. контр.	Шапран	
Гл. констр.	Шапран	
Гл. инж. пр.	Санковский	
Разраб.	Лучко	
Проверил	Терехов	
Исполнил	Соколенко	

1.424.1-5.6С-36С6

Связь СВ 156

Стадия	Масса	Масштаб
Р	2009,7	1:10 1:50

Лист | Листов 1

Укрниипроектсталь-конструкция

Инв. № подл. | Подпись и дата | Взам. инв. №

Марка связи	Поз.	Наименование	Кол.	Масса ед., кг	Масса всех, кг	Примеч.
		Детали				
	1	Швеллер 22 ГОСТ 8240-72 ℓ= 11540 Вст3пс6 380-71	2	242,2	484,8	
	2	27 ℓ=9900	4	274,2	1096,8	
		Швеллер ГОСТ 8240-72 Вст3кп2 ГОСТ 380-71				
	3	10 ℓ=1090	4	9,4	37,6	
	4	10 ℓ=1350	12	11,6	139,2	
	5	Уголок 90х90х6 ГОСТ 8509-72 ℓ=4990 Вст3пс6-1 ТУ14-1-3023-80	4	41,6	166,4	
		Лист ГОСТ 19903-74 Вст3пс6-1 ТУ14-1-3023-80				
	6	14х290 ℓ=550	2	17,6	35,2	
	7	14х290 ℓ=400	2	12,8	25,6	
	8	14х370 ℓ=660	2	26,9	53,8	
	9	14х640 ℓ=770	1	54,2	54,2	
	10	14х240 ℓ=320	2	8,5	17,0	
	11	14х230 ℓ=490	4	12,4	49,6	
СВ158	12	14х280 ℓ=560	4	17,2	68,8	
	13	14х60 ℓ=140	12	0,9	10,8	
		Лист ГОСТ 19903-74 Вст3кп2 ГОСТ 380-71				
	14	8х140 ℓ=210	4	1,9	7,6	
	15	8х100 ℓ=270	4	1,7	6,8	
	16	8х80 ℓ=450	2	2,3	4,6	
	17	8х150 ℓ=180	4	1,7	6,8	
	18	8х80 ℓ=190	2	0,5	1,0	
	19	8х140 ℓ=210	8	1,9	15,2	
		Стандартные изделия				
	20	Болт М16-8g х 70.5.8 ГОСТ 7798-70	20		3,0	
	21	Гайка М16-7Н.5 ГОСТ 5915-70	20		0,66	
	22	Шайба 16 65Г ГОСТ 6402-70	20		0,16	

Инв.№ подл. | Подпись и дата | Взам.инв.№

Нач.отд.	Шейнич		
Н.контр.	Шапран		
Гл.констр.	Шапран		
Гл.инж.пр.	Санковский		
Разраб.	Лучко		
Проверил	Терехов		
Исполнил	Соколенко		

1.424.1-5.6С-38

Связь СВ 158

Стадия	Лист	Листов
Р		1

Укрниипроектсталь-конструкция

Марка связи	Поз.	Наименование	Кол.	Масса ед., кг	Масса всех, кг	Примеч.
		Детали				
	1	Швеллер 22 ГОСТ 8240-72 ℓ=11540 Вст3пс6 ГОСТ 380-71	2	242,4	484,8	
	2	24 ℓ=9510	4	228,2	912,8	
		Швеллер ГОСТ 8240-72 Вст3кп2 ГОСТ 380-71				
	3	10 ℓ=1090	4	9,4	37,6	
	4	10 ℓ=1090	12	11,6	139,2	
	5	Уголок 80х80х6 ГОСТ 8509-72 ℓ=4770 Вст3пс6 ГОСТ 380-71	4	35,1	140,4	
		Лист ГОСТ 19903-74 Вст3пс6-1 ТУ14-1-3023-80				
	6	14х290 ℓ=540	2	17,2	34,4	
	7	14х290 ℓ=400	2	12,8	25,6	
	8	14х340 ℓ=590	2	22,1	44,2	
	9	14х600 ℓ=740	1	48,8	48,8	
	10	14х230 ℓ=280	2	7,1	14,2	
	11	14х220 ℓ=430	4	10,4	41,6	
СВ157	12	14х280 ℓ=560	4	17,2	68,8	
	13	14х60 ℓ=140	14	0,9	12,6	
		Лист ГОСТ 19903-74 Вст3кп2 ГОСТ 380-71				
	14	8х125 ℓ=160	4	1,3	5,2	
	15	8х100 ℓ=240	4	1,5	6,0	
	16	8х80 ℓ=400	2	2,0	4,0	
	17	8х150 ℓ=180	4	1,7	6,8	
	18	8х80 ℓ=190	2	1,0	2,0	
	19	8х125 ℓ=200	8	1,6	12,8	
		Стандартные изделия				
	20	Болт М16-8g х 70.5.8 ГОСТ 7798-70	20		3,0	
	21	Гайка М16-7Н.5 ГОСТ 5915-70	20		0,66	
	22	Шайба 16 65Г ГОСТ 6402-70	20		0,16	

Инв.№ подл. | Подпись и дата | Взам.инв.№

Нач.отд.	Шейнич		
Н.контр.	Шапран		
Гл.констр.	Шапран		
Гл.инж.пр.	Санковский		
Разраб.	Лучко		
Проверил	Терехов		
Исполнил	Соколенко		

1.424.1-5.6С-37

Связь СВ 157

Стадия	Лист	Листов
Р		1

Укрниипроектсталь-конструкция

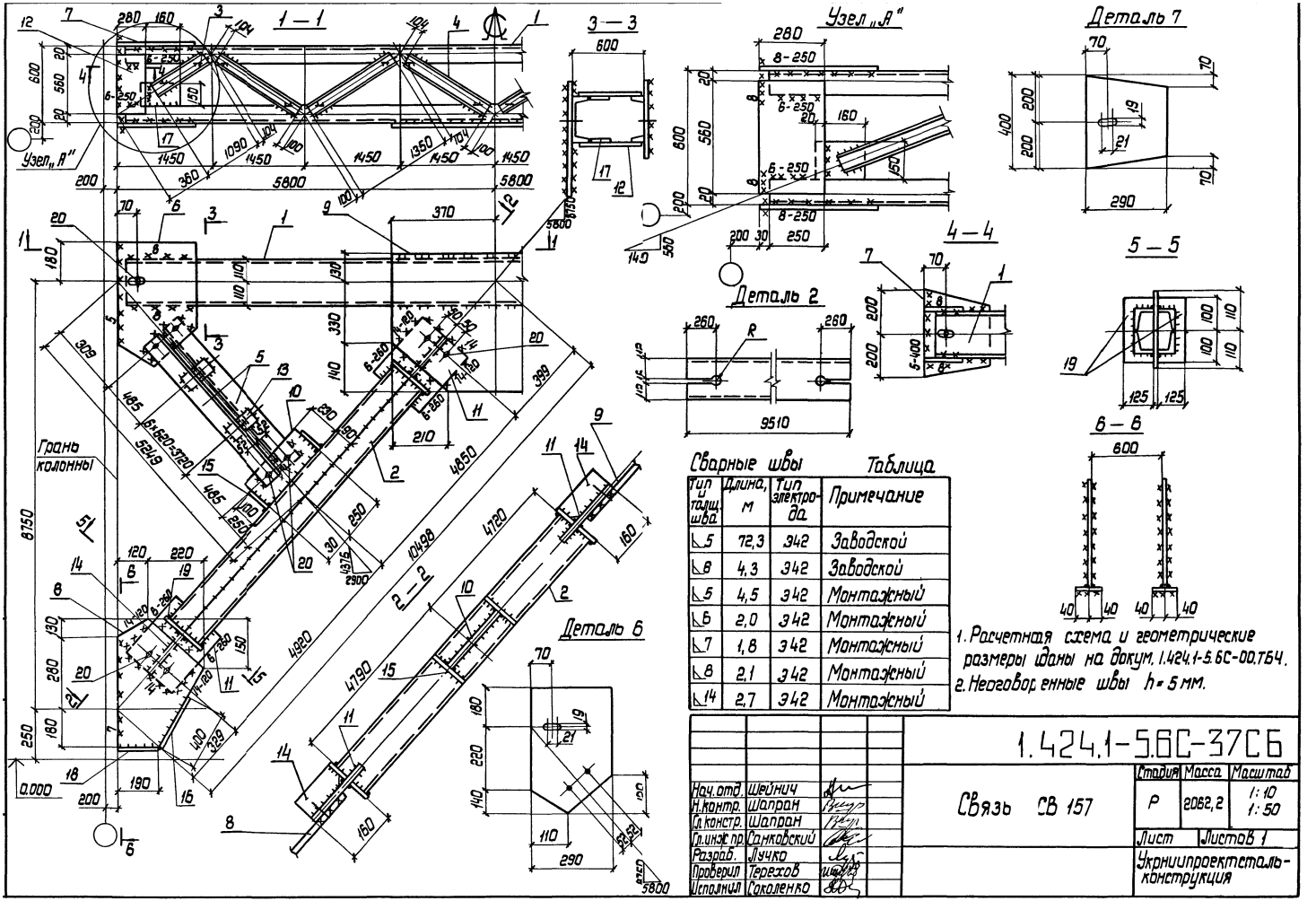

Сварные швы Таблица

Тип и катет шва	Длина, м	Тип электрода	Примечание
◺5	72,3	Э42	Заводской
◺8	4,3	Э42	Заводской
◺5	4,5	Э42	Монтажный
◺6	2,0	Э42	Монтажный
◺7	1,8	Э42	Монтажный
◺8	2,1	Э42	Монтажный
◺14	2,7	Э42	Монтажный

1. Расчетная схема и геометрические размеры даны на докум. 1.424.1-5.6С-00.ТБЧ.
2. Неоговоренные швы $h = 5$ мм.

Нач. отд.	Шейнич	
Н. контр.	Шапран	
Гл. констр.	Шапран	
Гл. инж. пр.	Самковский	
Разраб.	Лучко	
Проверил	Терехов	
Исполнил	Соколенко	

1.424.1-5.6С-37СБ

Связь СВ 157

Стадия	Масса	Масштаб
Р	2062,2	1:10 1:50
Лист	Листов 1	

Укрниипроектсталь-конструкция

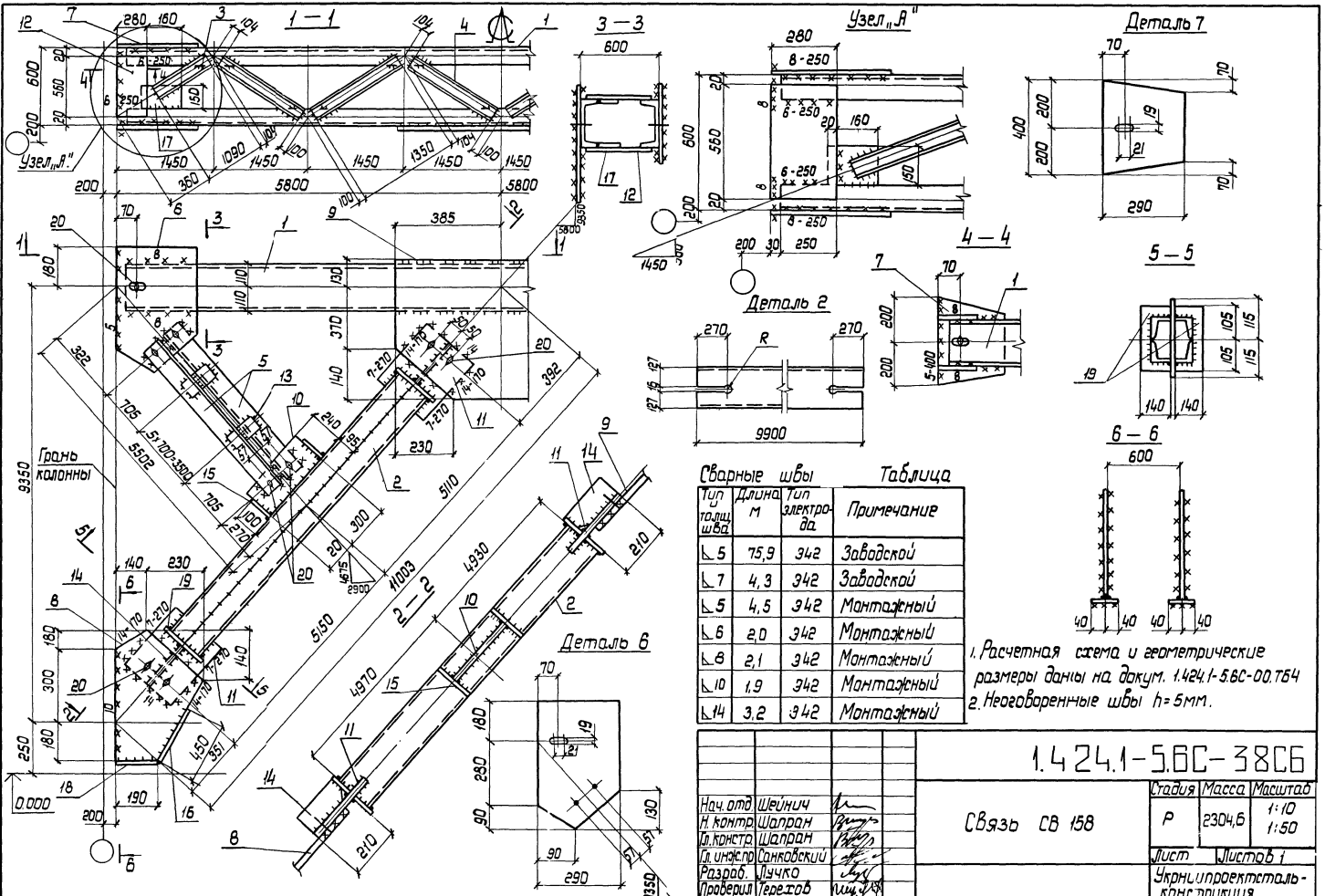

Сварные швы Таблица

Тип и толщ. шва	Длина м	Тип электрода	Примечание
⌊5	75,9	Э42	Заводской
⌊7	4,3	Э42	Заводской
⌊5	4,5	Э42	Монтажный
⌊6	2,0	Э42	Монтажный
⌊8	2,1	Э42	Монтажный
⌊10	1,9	Э42	Монтажный
⌊14	3,2	Э42	Монтажный

1. Расчетная схема и геометрические размеры даны на докум. 1.424.1-5.6С-00.ТБ4
2. Неоговоренные швы h=5мм.

Нач. отд	Шейнич		
Н. контр.	Шапран		
Гл. констр.	Шапран		
Гл. инж. пр.	Санковский		
Разраб.	Лучко		
Проверил	Герегов		
Исполнил	Соколенко		

1.424.1-5.6С-38СБ

Связь СВ 158

Стадия	Масса	Масштаб
Р	2304,6	1:10 1:50

Лист | Листов 1

Укрнипроектсталь-конструкция

Инв. № подл. | Подпись и дата | Взам. инв. №

Марка связи	Поз.	Наименование	Кол.	Масса ед., кг	Масса всех, кг	Примечан.
		Детали				
	1	Швеллер 27 ГОСТ 8240-72 ℓ=11540 ВСт3пс6 ГОСТ 380-71	2	319,7	639,4	
	2	Швеллер 20 ГОСТ 8240-72 ℓ=6010 ВСт3пс6-1 ТУ 14-1-3023-80	4	110,6	442,4	
		Швеллер ГОСТ 8240-72 ВСт3кп2 ГОСТ 380-71				
	3	10 ℓ=1090	4	9,4	37,6	
	4	10 ℓ=1350	12	11,6	139,2	
	5	Уголок 75×75×6 ГОСТ 8509-72 ℓ=2860 ВСт3пс6 ГОСТ 380-71	4	19,6	78,4	
		Лист ГОСТ 19903-74 ВСт3пс6-1 ТУ 14-1-3023-80				
	6	14×530 ℓ=570	2	33,2	66,4	
	7	14×290 ℓ=400	2	12,8	25,6	
	8	14×300 ℓ=430	2	14,2	28,4	
	9	14×600 ℓ=1160	1	76,5	76,5	
	10	14×210 ℓ=290	2	6,7	13,4	
	11	14×190 ℓ=400	4	8,4	33,6	
СВ160	12	14×280 ℓ=550	4	16,9	67,7	
	13	14×60 ℓ=140	8	0,9	7,2	
		Лист ГОСТ 19903-74 ВСт3кп2 ГОСТ 380-71				
	14	8×105 ℓ=170	4	1,1	4,4	
	15	8×100 ℓ=200	4	1,3	5,2	
	16	8×80 ℓ=250	2	1,3	2,6	
	17	8×150 ℓ=180	4	1,7	6,8	
	18	8×80 ℓ=100	2	0,5	1,0	
	19	8×150 ℓ=170	8	1,1	8,8	
		Стандартные изделия				
	20	Болт М16-8g×70.5.8 ГОСТ 7798-70	20		3,0	
	21	Гайка М16-7Н.5 ГОСТ 5915-70	20		0,66	
	22	Шайба 16 65 Г ГОСТ 6402-70	20		0,16	

Нач.отд.	Шейнич	
Н.контр.	Шапран	
Гл.констр.	Шапран	
Гл.инж.пр.	Санковский	
Разраб.	Лучко	
Проверил	Терехов	
Исполнил	Соколенко	

1.424.1-5.6С-40

Связь СВ 160

Стадия	Лист	Листов
Р		1

Укрниипроектсталь-конструкция

Инв. № подл. | Подпись и дата | Взам. инв. №

Марка связи	Поз.	Наименование	Кол.	Масса ед., кг	Масса всех, кг	Примеч.
		Детали				
	1	Швеллер 22 ГОСТ 8240-72 ℓ=11540 ВСт3пс6 ГОСТ 380-71	2	242,4	484,8	
	2	27 ℓ=10390	4	287,8	1151,2	
		Швеллер ГОСТ 8240-72 ВСт3кп2 ГОСТ 380-71				
	3	10 ℓ=1090	4	9,4	37,6	
	4	10 ℓ=1350	12	11,6	139,2	
	5	Уголок 90×90×6 ГОСТ 8509-72 ℓ=5220 ВСт3пс6-1 ТУ 14-1-3023-80	4	43,5	174,0	
		Лист ГОСТ 19903-74 ВСт3пс6-1 ТУ 14-1-3023-80				
	6	14×290 ℓ=570	2	18,2	36,4	
	7	14×290 ℓ=400	2	12,8	25,6	
	8	14×370 ℓ=670	2	27,3	54,6	
	9	14×670 ℓ=790	1	58,2	58,2	
	10	14×240 ℓ=330	2	8,7	17,4	
	11	14×230 ℓ=460	4	11,6	46,4	
СВ159	12	14×280 ℓ=560	4	17,2	68,8	
	13	14×60 ℓ=140	14	0,9	12,6	
		Лист ГОСТ 19903-74 ВСт3кп2 ГОСТ 380-71				
	14	8×140 ℓ=190	4	1,7	6,8	
	15	8×100 ℓ=270	4	1,7	6,8	
	16	8×80 ℓ=460	2	2,3	4,6	
	17	8×150 ℓ=180	4	1,7	6,8	
	18	8×80 ℓ=200	2	0,5	1,0	
	19	8×140 ℓ=210	8	1,9	15,2	
		Стандартные изделия				
	20	Болт М16-8g×70.5.8 ГОСТ 7798-70	20		3,0	
	21	Гайка М16-7Н.5 ГОСТ 5915-70	20		0,66	
	22	Шайба 16 65 Г ГОСТ 6402-70	20		0,16	

Нач.отд.	Шейнич	
Н.контр.	Шапран	
Гл.констр.	Шапран	
Гл.инж.пр.	Санковский	
Разраб.	Лучко	
Проверил	Терехов	
Исполнил	Соколенко	

1.424.1-5.6С-39

Связь СВ 159

Стадия	Лист	Листов
Р		1

Укрниипроектсталь-конструкция

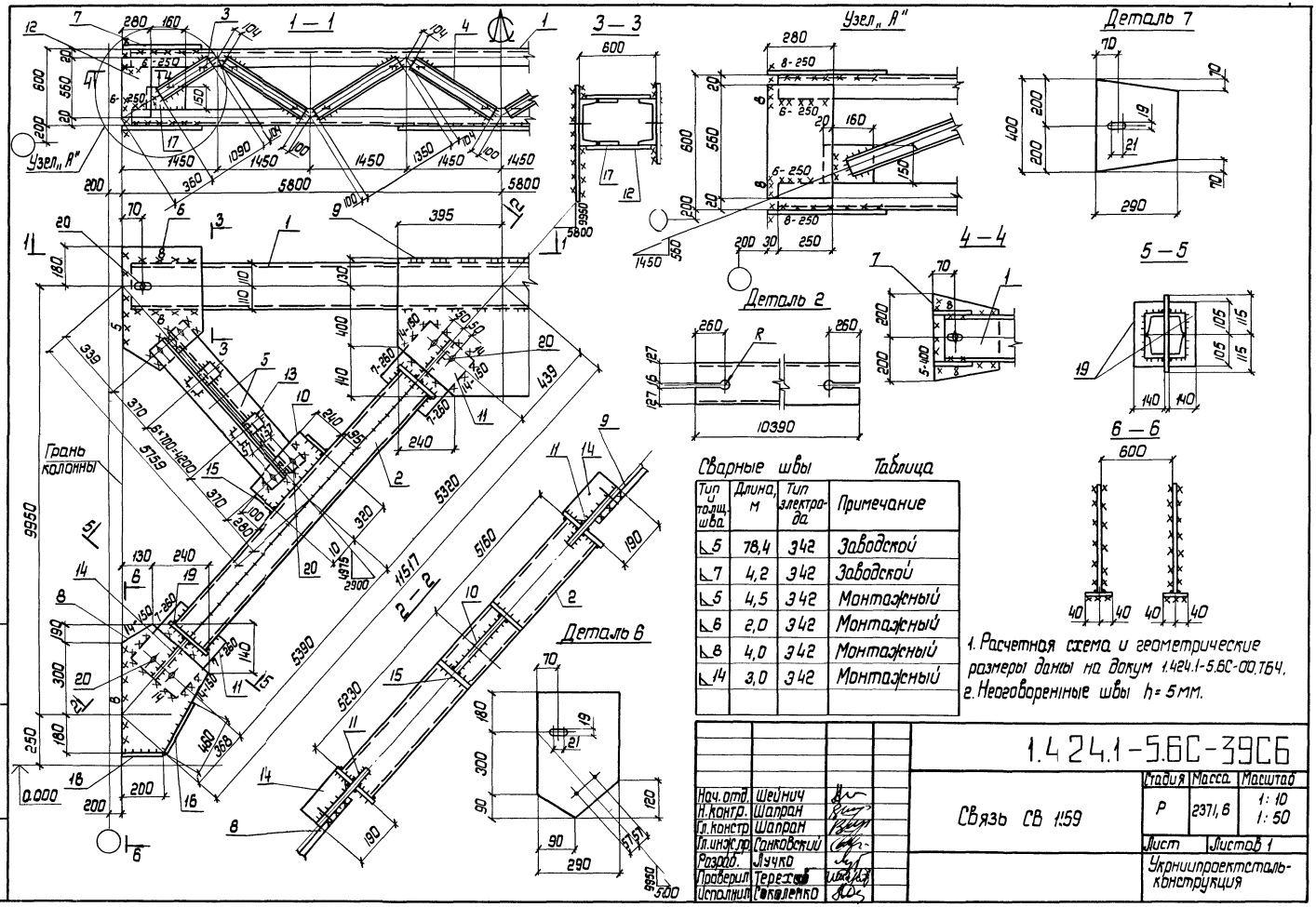

Сварные швы

Таблица

Тип и толщ. шва	Длина, м	Тип электрода	Примечание
⌐5	78,4	Э42	Заводской
⌐7	4,2	Э42	Заводской
⌐5	4,5	Э42	Монтажный
⌐6	2,0	Э42	Монтажный
⌐8	4,0	Э42	Монтажный
⌐14	3,0	Э42	Монтажный

1. Расчетная схема и геометрические размеры даны на докум 1.424.1-5.6С-00.ТБЧ, г. Неоговоренные швы $h = 5$ мм.

Нач. отд.	Шейнич		
Н. контр.	Шапран		
Гл. констр	Шапран		
Гл. инж. пр.	Сонковский		
Разраб.	Лучко		
Проверил	Терехов		
Исполнил	Соколенко		

1.424.1-5.6С-39С6

Связь СВ 1:59

Стадия	Масса	Масштаб
Р	2371,6	1:10 1:50
Лист	Листов 1	

Укрниипроектстальконструкция

Инв. № подл. | Подпись и дата | Взам. инв. №

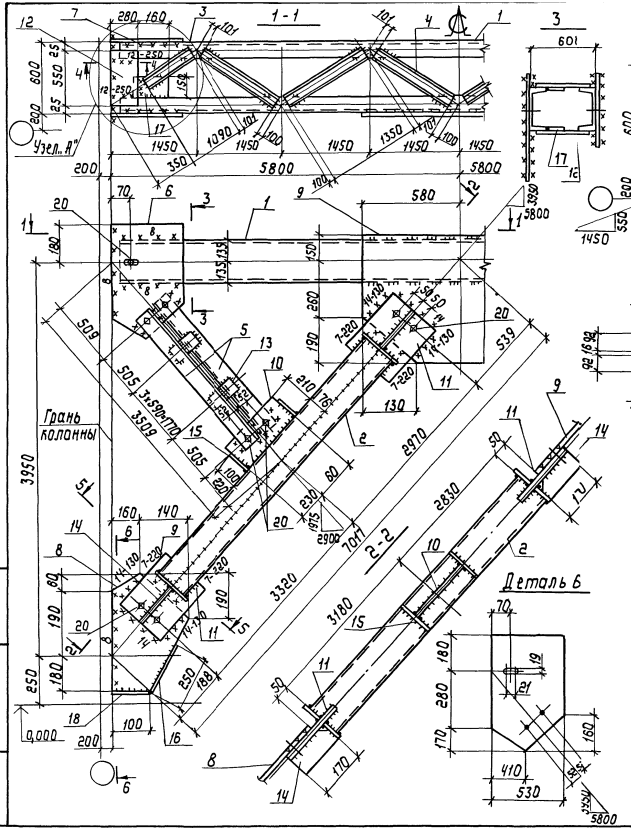

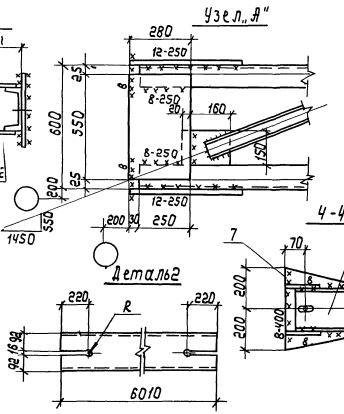

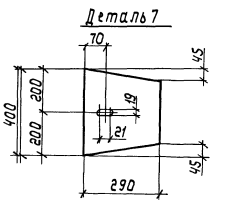

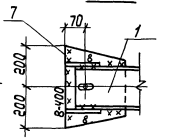

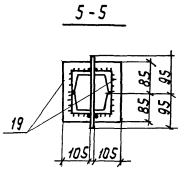

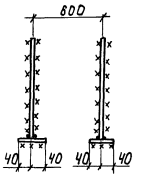

Сварные швы Таблица

Тип и торц. шва	Длина, м	Тип электрода	Примечание
5	57,6	Э42	Заводской
7	3,5	Э42	Заводской
5	4,5	Э42	Монтажный
8	8,7	Э42	Монтажный
12	2,0	Э42	Монтажный
14	2,6	Э42	Монтажный

1. Расчетная схема и геометрические размеры даны на докум. 1.424.1-5.6С-00.ТБЧ
2. Неоговоренные швы h= 5 мм.

Нач.отд.	Шейнич		
Н.контр.	Шапран		
Гл.констр.	Шапран		
Гл.инж.пр.	Санковский		
Разраб.	Лучко		
Проверил	Терехов		
Исполнил	Соколенко		

1.424.1-5.6С-40СБ

Связь СВ 160
Сборочный чертеж

Стадия	Масса	Масштаб
Р	1703,3	1:10 1:50

Лист Листов 1

Укрниипроектсталь-конструкция

Инв. № подл. | Подпись и дата | Взам. инв. №

Марка связи	Поз.	Наименование	Кол.	Масса ед., кг	Масса всех, кг	Примеч.
		Детали				
	1	Швеллер 27 ГОСТ 8240-72 ℓ=11540 В Ст3пс6 ГОСТ 380-71	2	319,7	639,4	
	2	22 ℓ=6750 Швеллер ГОСТ 8240-72 В Ст3кп2 ГОСТ 380-71	4	141,8	567,2	
	3	10 ℓ=1090	4	9,4	37,6	
	4	10 ℓ=1350	12	11,6	139,2	
	5	Уголок 75х75х6 ГОСТ 8509-86 ℓ=3320 В Ст3пс6 ГОСТ 380-71 Лист ГОСТ 19903-74 В Ст3пс6-1 ТУ 14-1-3023-80	4	22,8	91,2	
	6	14 х 410 ℓ=570	2	25,7	51,4	
	7	14 х 290 ℓ=400	2	12,8	25,6	
	8	14 х 320 ℓ=490	2	17,3	34,6	
	9	14 х 620 ℓ=1020	1	69,5	69,5	
СВ 162	10	14 х 170 ℓ=260	2	4,9	9,8	
	11	14 х 210 ℓ=450	4	10,4	41,6	
	12	14 х 280 ℓ=550	4	16,9	67,6	
	13	14 х 60 ℓ=140 Лист ГОСТ 19903-74 В Ст3кп2 ГОСТ 380-71	10	0,9	9,0	
	14	8 х 115 ℓ=190	4	1,4	5,6	
	15	8 х 100 ℓ=220	4	1,4	5,6	
	16	8 х 80 ℓ=300	2	1,5	3,0	
	17	8 х 150 ℓ=180	4	1,7	6,8	
	18	8 х 80 ℓ=120	2	0,6	1,2	
	19	8 х 115 ℓ=190	8	1,4	11,2	
		Стандартные изделия				
	20	Болт М16-8g х 70.58 ГОСТ 7798-70	20		3,0	
	21	Гайка М16-7Н.5 ГОСТ 5915-70	20		0,66	
	22	Шайба 16 65 Г ГОСТ 6402-70	20		0,16	

Инв.№ подл. | Подпись и дата | Взам. инв.№

Нач. отд	Шейнич		
Н.контр.	Шапран		
Гл.констр.	Шапран		
Гл.инж.пр.	Санковский		
Разраб.	Лучко		
Проверил	Терехов		
Исполнил	Соколенко		

1.424.1-5.6С-42

Связь СВ 162

Стадия	Лист	Листов
Р		1

Укрниипроектстальконструкция

Марка связи	Поз.	Наименование	Кол.	Масса ед., кг	Масса всех, кг	Примеч.
		Детали				
	1	Швеллер 27 ГОСТ 8240-72 ℓ=11540 В Ст3пс6 ГОСТ 380-71	2	319,7	639,4	
	2	Швеллер 20 ГОСТ 8240-72 ℓ=6430 В Ст3пс6-1 ТУ 14-1-3023-80 Швеллер ГОСТ 8240-72 В Ст3кп2 ГОСТ 380-71	4	118,3	473,2	
	3	10 ℓ=1090	4	9,4	37,6	
	4	10 ℓ=1350	12	11,6	139,2	
	5	Уголок 75х75х6 ГОСТ 8509-86 ℓ=3090 В Ст3пс6 ГОСТ 380-71 Лист ГОСТ 19903-74 В Ст3пс6-1 ТУ 14-1-3023-80	4	21,3	85,2	
	6	14 х 460 ℓ=570	2	28,8	57,6	
	7	14 х 290 ℓ=400	2	12,8	25,6	
	8	14 х 290 ℓ=440	2	14,0	28,0	
	9	14 х 590 ℓ=1040	1	67,4	67,4	
СВ 161	10	14 х 200 ℓ=270	2	6,0	12,0	
	11	14 х 190 ℓ=390	4	8,2	32,8	
	12	14 х 280 ℓ=550	4	16,9	67,6	
	13	14 х 60 ℓ=140 Лист ГОСТ 19903-74 В Ст3кп2 ГОСТ 380-71	10	0,9	9,0	
	14	8 х 105 ℓ=160	4	1,1	4,4	
	15	8 х 100 ℓ=200	4	1,3	5,2	
	16	8 х 80 ℓ=270	2	1,4	2,8	
	17	8 х 150 ℓ=180	4	1,7	6,8	
	18	8 х 80 ℓ=100	2	0,5	1,0	
	19	8 х 105 ℓ=170	8	1,1	8,8	
		Стандартные изделия				
	20	Болт М16-8g х 70.58 ГОСТ 7798-70	20		3,0	
	21	Гайка М16-7Н.5 ГОСТ 5915-70	20		0,66	
	22	Шайба 16 65 Г ГОСТ 6402-70	20		0,16	

Инв.№ подл. | Подпись и дата | Взам. инв.№

Нач. отд	Шейнич		
Н.контр.	Шапран		
Гл.констр.	Шапран		
Гл.инж.пр.	Санковский		
Разраб.	Лучко		
Проверил	Терехов		
Исполнил	Соколенко		

1.424.1-5.6С-41

Связь СВ 161

Стадия	Лист	Листов
Р		1

Укрниипроектстальконструкция

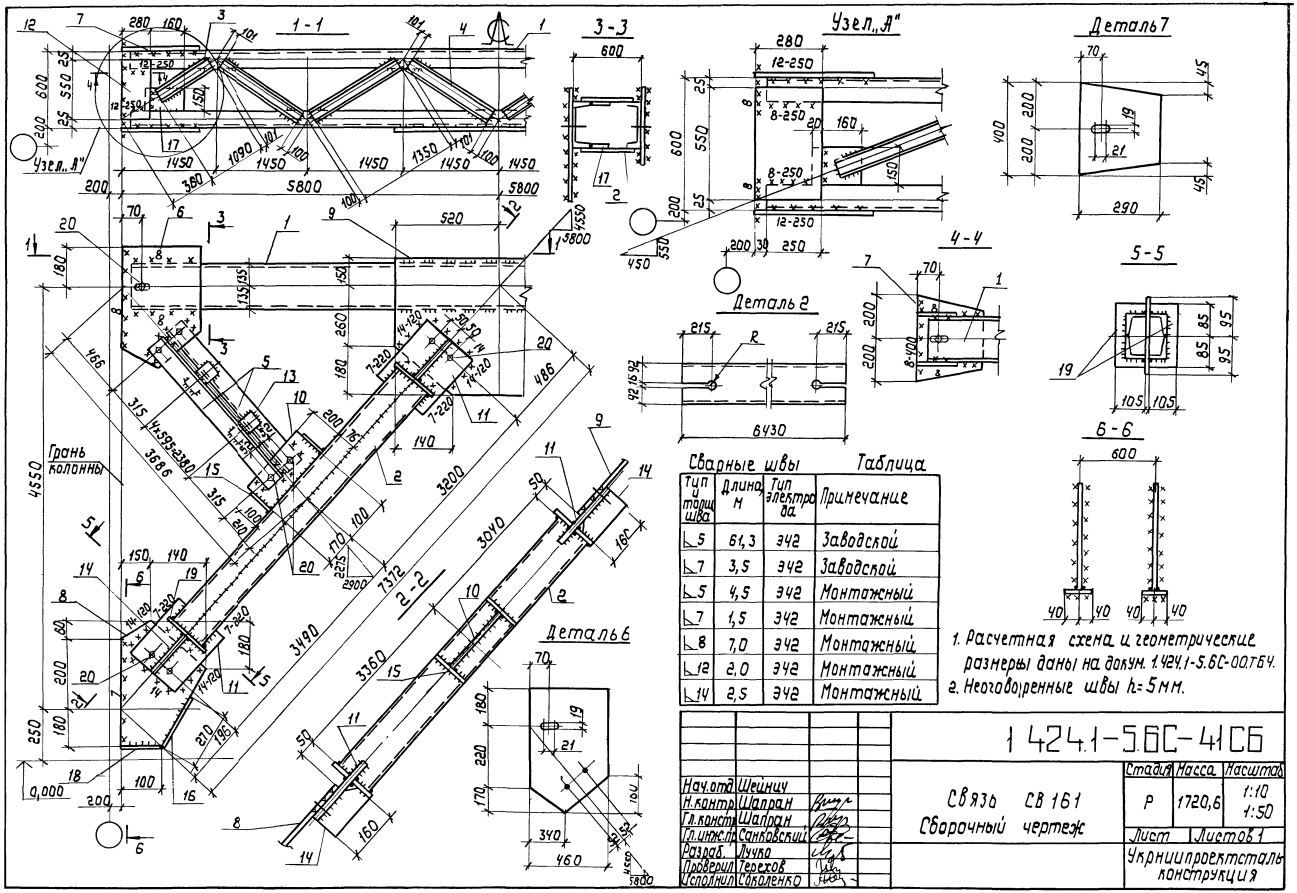

Сварные швы Таблица

Тип и толщ. шва	Длина м	Тип электрод.	Примечание
◺5	61,3	Э42	Заводской
◺7	3,5	Э42	Заводской
◺5	4,5	Э42	Монтажный
◺7	1,5	Э42	Монтажный
◺8	7,0	Э42	Монтажный
◺12	2,0	Э42	Монтажный
◺14	2,5	Э42	Монтажный

1. Расчетная схема и геометрические размеры даны на докум. 1.424.1-5.6С-00.ТБЧ.
2. Неоговоренные швы h_f=5мм.

Нач.отд	Шейнич	
Н.контр	Шапран	
Гл.конст	Шапран	
Гл.инж.пр	Санковский	
Разраб.	Лучка	
Проверил	Терехов	
Исполнил	Соколенко	

1.424.1-5.6С-41СБ

Связь СВ 161
Сборочный чертеж

Стадия	Масса	Масштаб
Р	1720,6	1:10 1:50
Лист	Листов 1	

Укрниипроектсталь конструкция

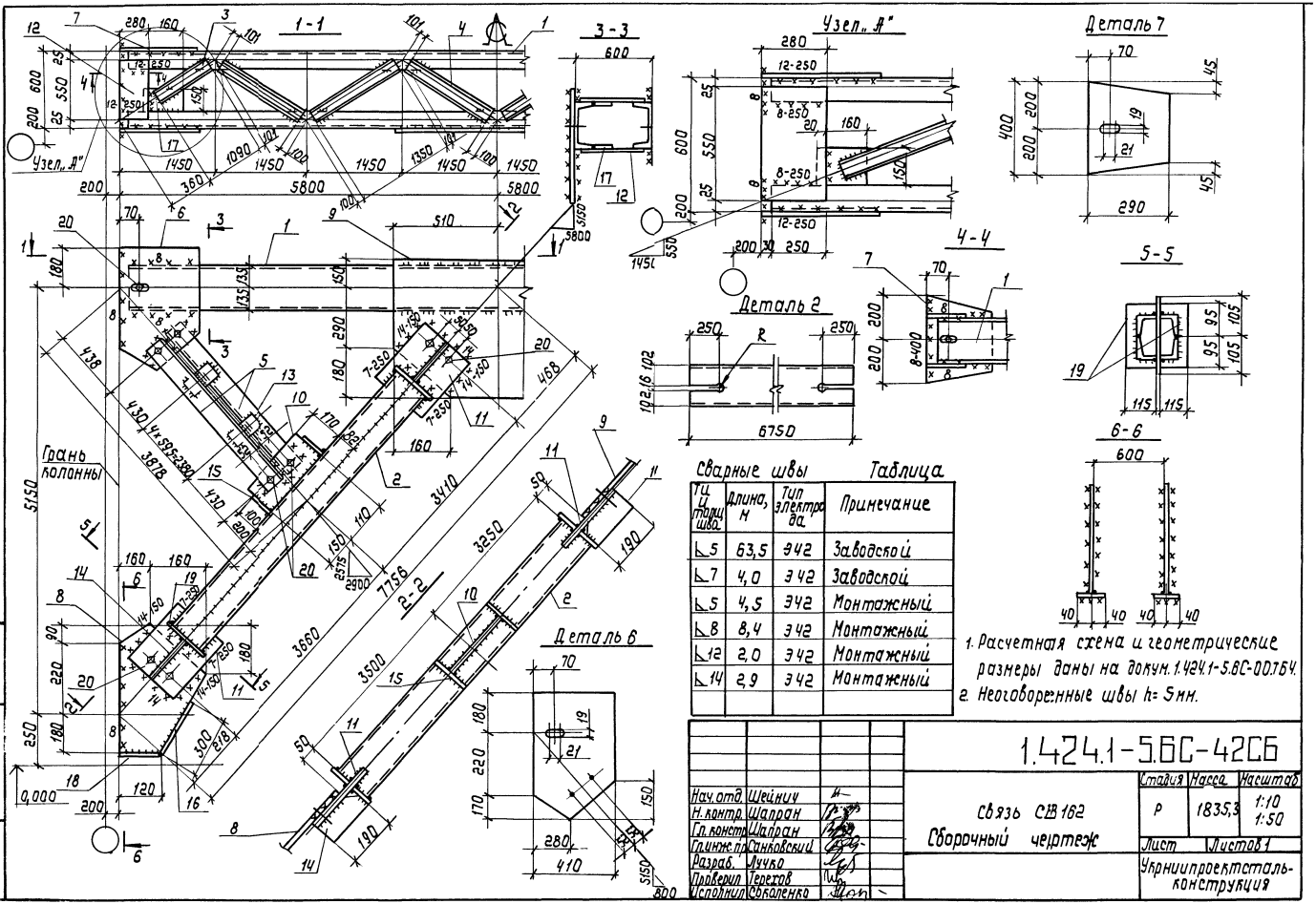

Сварные швы Таблица

Тип и № сварного шва	Длина, м	Тип электрода	Примечание
∟5	63,5	Э42	Заводской
∟7	4,0	Э42	Заводской
∟5	4,5	Э42	Монтажный
∟8	8,4	Э42	Монтажный
∟12	2,0	Э42	Монтажный
∟14	2,9	Э42	Монтажный

1. Расчетная схема и геометрические размеры даны на докум. 1.424.1-5.8С-00.164.
2. Неоговоренные швы h= 5мм.

Нач.отд.	Шейнин		
Н.контр.	Шапран		
Гл.констр.	Шапран		
Гл.инж.пр.	Сапковский		
Разраб.	Лучко		
Проверил	Терехов		
Исполнил	Соколенко		

1.424.1-5.8С-42С6

Связь СВ 162
Сборочный чертеж

Стадия	Масса	Масштаб
Р	1835,3	1:10 1:50
Лист	Листов 1	

Укрниипроектсталь-конструкция

Инв.№подл. | Подпись и дата | Взам.инв.№

Марка связи	Поз.	Наименование	Кол.	Масса ед., кг	Масса всех, кг	Примеч.
СВ 164		Детали				
	1	Швеллер 27 ГОСТ 8240-72 ℓ=11540 ВСт3пс6 ГОСТ 380-71	2	319,7	639,4	
	2	24 ℓ=7560	4	181,5	726,0	
		Швеллер ГОСТ 8240-72 ВСт3кп2 ГОСТ 380-71				
	3	10 ℓ=1090	4	9,4	37,6	
	4	10 ℓ=1350	12	11,6	139,2	
	5	Уголок 80×80×6 ГОСТ 8509-86 ℓ=3790 ВСт3пс6 ГОСТ 380-71	4	27,9	111,6	
		Лист ГОСТ 19903-74 ВСт3пс6-1 ТУ 14-1-3023-80				
	6	14×380 ℓ=570	2	23,8	47,6	
	7	14×290 ℓ=400	2	12,8	25,6	
	8	14×350 ℓ=560	2	21,6	43,2	
	9	14×640 ℓ=940	1	66,1	66,1	
	10	14×170 ℓ=230	2	4,3	8,6	
	11	14×220 ℓ=490	4	11,9	47,6	
	12	14×280 ℓ=550	4	16,9	67,6	
	13	14×60 ℓ=140	10	0,9	9,0	
		Лист ГОСТ 19903-74 ВСт3кп2 ГОСТ 380-71				
	14	8×125 ℓ=210	4	1,7	6,8	
	15	8×100 ℓ=240	4	1,5	6,0	
	16	8×80 ℓ=350	2	1,8	3,6	
	17	8×150 ℓ=180	4	1,7	6,8	
	18	8×80 ℓ=140	2	0,7	1,4	
	19	8×125 ℓ=200	8	1,6	12,8	
		Стандартные изделия				
	20	Болт М16-8g×70.58 ГОСТ 7798-70	20		3,0	
	21	Гайка М16-7Н.5 ГОСТ 5915-70	20		0,66	
	22	Шайба 16 65Г ГОСТ 6402-70	20		0,16	

Нач. отд.	Шейнич	
Н. контр.	Шапран	
Гл. констр.	Шапран	
Гл. инжс.	Санковский	
Разраб.	Лучко	
Проверил	Терехов	
Исполнил	Соколенко	

1.424.1-5.6С-44

Связь СВ 164

Стадия	Лист	Листов
Р		1

Укрниипроектсталь-конструкция

Инв. № подл. | Подпись и дата | Взам. инв. №

Марка связи	Поз.	Наименование	Кол.	Масса ед., кг	Масса всех, кг	Примеч.
СВ 163		Детали				
	1	Швеллер 27 ГОСТ 8240-72 ℓ=11540 ВСт3пс6 ГОСТ 380-71	2	319,7	639,4	
	2	22 ℓ=7210	4	151,4	605,6	
		Швеллеры ГОСТ 8240-72 ВСт3кп2 ГОСТ 380-71				
	3	10 ℓ=1090	4	9,4	37,6	
	4	10 ℓ=1350	12	11,6	139,2	
	5	Уголок 80×80×6 ГОСТ 8509-86 ℓ=3550 ВСт3пс6 ГОСТ 380-71	4	26,2	104,8	
		Лист ГОСТ 19903-74 ВСт3пс6-1 ТУ 14-1-3023-80				
	6	14×390 ℓ=580	2	24,9	49,8	
	7	14×290 ℓ=400	2	12,8	25,6	
	8	14×330 ℓ=510	2	18,5	37,0	
	9	14×610 ℓ=940	1	63,0	63,0	
	10	14×160 ℓ=220	2	3,9	7,8	
	11	14×210 ℓ=420	4	9,7	38,8	
	12	14×280 ℓ=550	4	16,9	67,6	
	13	14×60 ℓ=140	10	0,9	9,0	
		Лист ГОСТ 19903-74 ВСт3кп2 ГОСТ 380-71				
	14	8×115 ℓ=180	4	1,3	5,2	
	15	8×100 ℓ=220	4	1,4	5,6	
	16	8×80 ℓ=300	2	1,5	3,0	
	17	8×150 ℓ=180	4	1,7	6,8	
	18	8×80 ℓ=130	2	0,7	1,4	
	19	8×115 ℓ=190	8	1,4	11,2	
		Стандартные изделия				
	20	Болт М16-8g×70.58 ГОСТ 7798-70	20		3,0	
	21	Гайка М16-7Н.5 ГОСТ 5915-70	20		0,66	
	22	Шайба 16 65Г ГОСТ 6402-70	20		0,16	

Нач. отд.	Шейнич	
Н. контр.	Шапран	
Гл. констр.	Шапран	
Гл. инжс.	Санковский	
Разраб.	Лучко	
Проверил	Терехов	
Исполнил	Соколенко	

1.424.1-5.6С-43

Связь СВ 163

Стадия	Лист	Листов
Р		1

Укрниипроектсталь-конструкция

23572-08 80

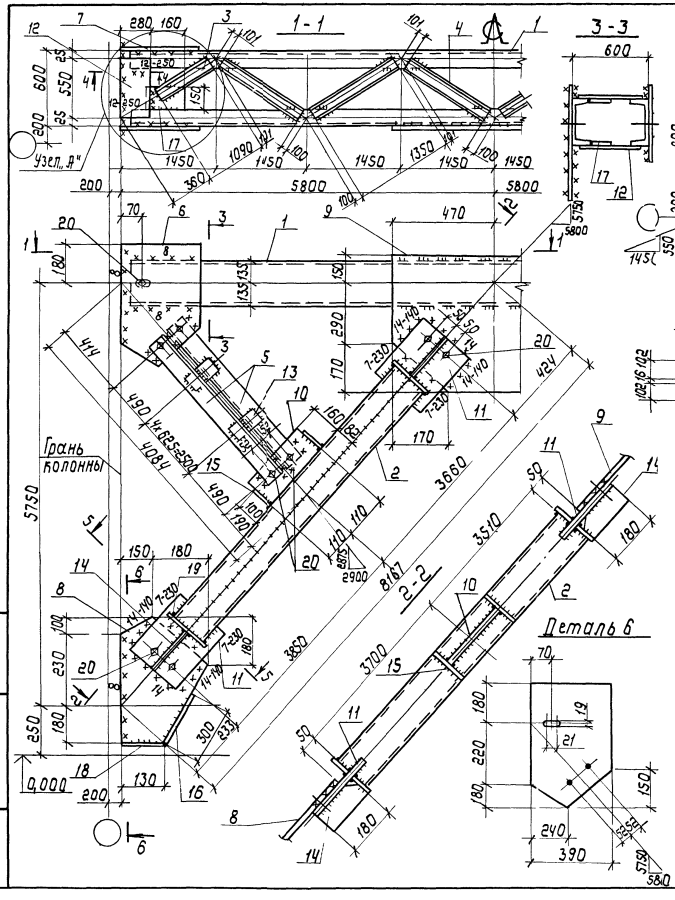

Сварные швы Таблица

Тип и толщ. шва	Длина, м	Тип электрода	Примечание
◺5	65,0	Э42	Заводской
◺7	3,7	Э42	Заводской
◺5	4,5	Э42	Монтажный
◺8	8,3	Э42	Монтажный
◺12	2,0	Э42	Монтажный
◺14	2,8	Э42	Монтажный

1 Расчетная схема и геометрические размеры даны на докум. 1.424.1-5.6С-0ОТ64.
2. Неоговоренные швы h = 5 мм.

Нач. отд.	Шейнич	
Н. контр.	Шапран	
Гл. констр.	Шапран	
Гл. инж. пр.	Санковский	
Разраб.	Лучко	
Проверил	Терехов	
Исполнил	Соколенко	

1.424.1-5.6С-43СБ

Связь СВ 1 63
Сборочный чертеж

Стадия	Масса	Масштаб
Р	1877,0	1:10 1:50

Листов 1

Укрпроектсталь-конструкция

Инв. № подл. | Подпись и дата | Взам. инв. №

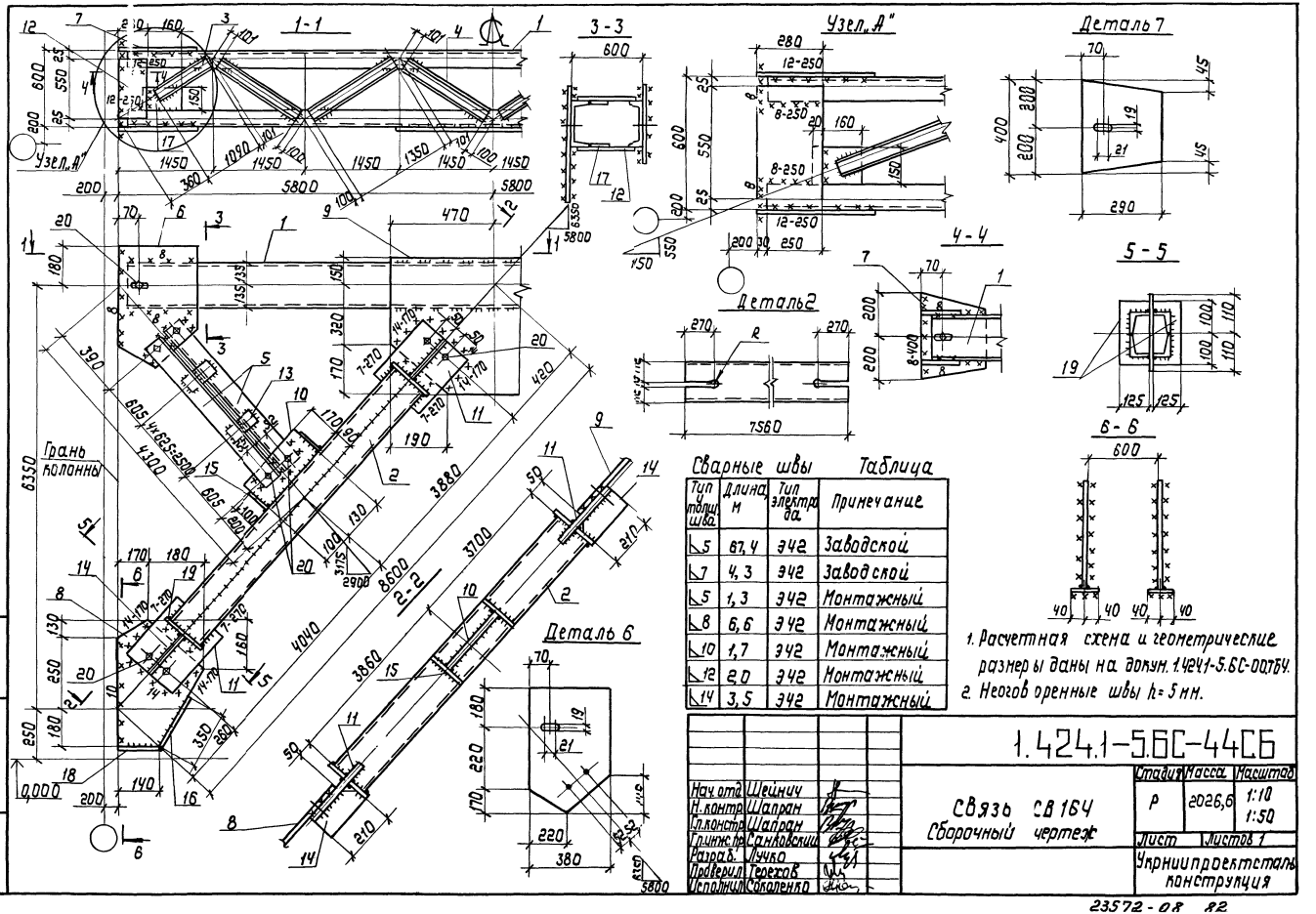

Сварные швы Таблица

Тип и толщина шва	Длина м	Тип электрода	Примечание
◺5	67,4	Э42	Заводской
◺7	4,3	Э42	Заводской
◺5	1,3	Э42	Монтажный
◺8	6,6	Э42	Монтажный
◺10	1,7	Э42	Монтажный
◺12	2,0	Э42	Монтажный
◺14	3,5	Э42	Монтажный

1. Расчетная схема и геометрические размеры даны на докум. 1.424.1-5.6С-00764.
2. Неогов оренные швы h= 5 мм.

Нач.отд	Шейнич	
Н.контр	Шапран	
Гл.конст	Шапран	
Гл.инж.пр	Санковский	
Разраб.	Лучко	
Проверил	Горехов	
Исполнил	Соколенко	

1.424.1-5.6С-44СБ

Связь СВ164
Сборочный чертеж

Стадия	Масса	Масштаб
Р	2026,6	1:10 1:50
Лист	Листов 1	

Укрниипроектсталь конструкция

Инв.№ подл. | Подпись и дата | Взам.инв.№

23572-08 82

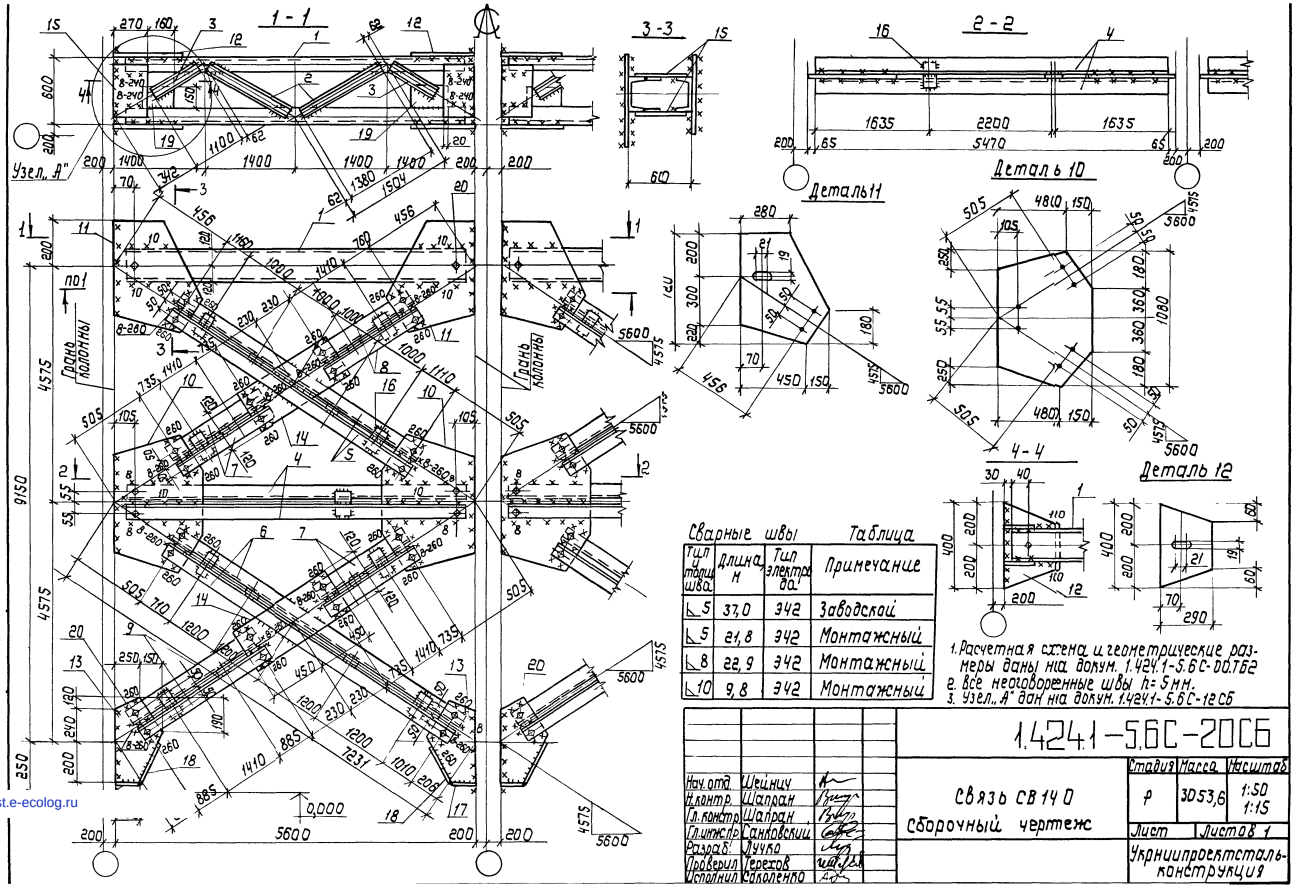

Сварные швы Таблица

Тип и марка шва	Длина м	Тип электрода	Примечание
⌐5	37,0	Э42	Заводской
⌐5	21,8	Э42	Монтажный
⌐8	22,9	Э42	Монтажный
⌐10	9,8	Э42	Монтажный

1. Расчетная схема и геометрические размеры даны на докум. 1.424.1-5.6С-00.ТБ2
2. Все неоговоренные швы h=5мм.
3. Узел „А" дан на докум. 1.424.1-5.6С-12 СБ

Нач. отд	Шейнич	
Н.контр.	Шапран	
Гл. констр.	Шапран	
Гл.инж.пр.	Сапковский	
Разраб.	Лучко	
Проверил	Черезов	
Исполнил	Саколенко	

1.424.1-5.6С-2006

Связь СВ140
Сборочный чертеж

Стадия	Масса	Масштаб
Р	3053,6	1:50 1:15
Лист	Листов 1	

Укрниипроектстальконструкция

gost.e-ecolog.ru