ТИПОВЫЕ КОНСТРУКЦИИ, ИЗДЕЛИЯ И УЗЛЫ ЗДАНИЙ И СООРУЖЕНИЙ

СЕРИЯ 1.424.1-5

КОЛОННЫ ЖЕЛЕЗОБЕТОННЫЕ ПРЯМОУГОЛЬНОГО СЕЧЕНИЯ ДЛЯ ОДНОЭТАЖНЫХ ПРОИЗВОДСТВЕННЫХ ЗДАНИЙ ВЫСОТОЙ 8,4-14,4 м, ОБОРУДОВАННЫХ МОСТОВЫМИ ОПОРНЫМИ КРАНАМИ ГРУЗОПОДЪЕМНОСТЬЮ ДО 32 ТОНН

выпуск 5с

ЗАКЛАДНЫЕ ИЗДЕЛИЯ КОЛОНН ДЛЯ ЗДАНИЙ С РАСЧЕТНОЙ СЕЙСМИЧНОСТЬЮ 7, 8 и 9 БАЛЛОВ

рабочие чертежи

РАЗРАБОТАНЫ

ЦНИИПРОМЗДАНИЙ

Гл. инженер института — В.В.Гранев
Нач. отдела — В.Т.Ильин
Рук. сектора одноэтажных зданий — А.Я.Розенблюм
Гл. инженер проекта — К.Г.Костанян

ГПИ ПРОМСТРОЙПРОЕКТ

Гл. инженер института — В.И.Королев
Начальник СКО-1 — В.В.Михайлов
Гл. инженер проекта — Н.И.Григорьев

Утверждены и введены в действие с 1 апреля 1989 г., протокол Госстроя СССР от 23 декабря 1988 г. № АЧ-47

© ЦИТП Госстроя СССР, 1989

gost.e-ecolog.ru

Обозначение	Наименование	стр.
1.424.1-5.5С-ТТ	Технические требования	2
-1	Изделие закладное МН30	4
-2	Изделие закладное МН31	4
-3	Изделие закладное МН32	5
-4	Изделие закладное МН33	5
-5	Изделие закладное МН34, МН35	6
-6	Изделие закладное МН36	6
-7	Изделие закладное МН37	7
-8	Изделие закладное МН38	7
-9	Изделие закладное МН39... МН50	8
-10	Изделие закладное МН51	9
-11	Изделие закладное МН52	9
-12	Изделие закладное МН53	10
-13	Изделие закладное МН54	10

				1.424.1-5.5С			
				Содержание	Стадия	Лист	Листов
					Р		1
Рук.сект.	Розенблюм				ЦНИИПРОМЗДАНИЙ		
Гл.инж.пр.	Костанян						

формат А4

1. Выпуск 5С серии 1.424.1-5 содержит рабочие чертежи дополнительных марок закладных изделий колонн, разработанных в вып. 1С и 2С настоящей серии, для зданий с расчетной сейсмичностью 7, 8 и 9 баллов. Рабочие чертежи основных марок закладных изделий приведены в выпуске 5/87, состав серии – в выпуске 0-2С настоящей серии.

2. Закладные изделия должны удовлетворять требованиям ГОСТ 10922-75 "Арматурные изделия и закладные детали сварные для железобетонных конструкций. Технические требования и методы испытаний", ГОСТ 14098-85 "Соединения сварные арматуры и закладных изделий железобетонных конструкций. Типы, конструкция и размеры" и "Инструкции по сварке соединений арматуры и закладных деталей железобетонных конструкций" СН393-78.

3. Тавровые соединения анкерных стержней с пластинами допускается выполнять любым типом сварного таврового соединения, предусмотренного ГОСТ 14098-85 (Т1...Т13). При тавровых соединениях анкерных стержней с плоским элементом закладного изделия толщина пластин назначена $\delta \geq 0{,}65 d_{ан}$, где $d_{ан}$ – диаметр анкеров. В случае применения дуговой сварки в раззенкованные отверстия толщина пластин должна быть принята $\delta \geq 0{,}75 d_{ан}$.

Пластины закладных изделий должны изготавливаться из толстолистовой стали по ГОСТ 19903-74.

				1.424.1-5.5С-ТТ			
				Технические требования	Стадия	Лист	Листов
					Р	1	3
Рук.сект.	Розенблюм				ЦНИИПРОМЗДАНИЙ		
Гл.инж.пр.	Костанян						

Инв.№ подл. | Подпись и дата | Взам.инв.№

23572-07 3

формат А4

4. Длины анкеров на чертежах даны с учетом оплавления и осадки при сварке с пластинами втавр.

В спецификациях длины анкеров даны с учетом припуска на оплавление и осадку при сварке. Припуск на длину заготовки принят равным диаметру анкера при приварке с одной стороны и двум диаметрам – при приварке с двух сторон.

5. Закладные изделия МН39...МН50 должны быть металлизированы покрытием, вид и толщина которого принимаются по проекту здания. Металлизируются пластины и анкера на длине приварки плюс 50мм. Металлизацию остальных марок закладных изделий производить при наличии соответствующих указаний в проекте здания.

6. Строповочные петли должны изготовляться из арматурной стали класса А-I марок ВСт3сп2 или ВСт3пс2 по ГОСТ 5781-82*.

Если возможен монтаж колонн при температуре ниже минус 40°С, для строповочных петель не допускается применение стали марки ВСт3пс2.

Допускается изготовлять строповочные петли из арматурной стали класса A_c-II марки 10ГТ по ГОСТ 5781-82*, снижая диаметр стержня петли на один номер по сравнению с петлей из стали класса А-I.

7. Анкера закладных изделий МН39...МН50 допускается изготовлять без устройства высаженных головок при условии увеличения длины анкеров до 30d.

8. Риски разбивочных осей, предусмотренные на чертежах закладных изделий, наносятся керном и обводятся краской.

9. Испытания сварных соединений закладных изделий и оценку их качества производить по ГОСТ 10922-75.

Инв.№ подл. | Подпись и дата | Взам. инв.№

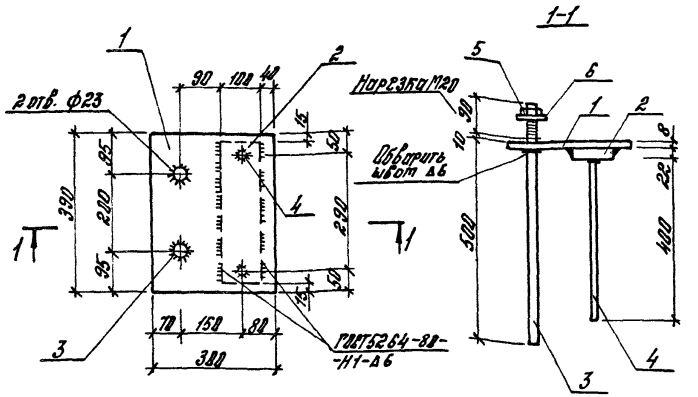

Поз.	Наименование	Кол.	Масса ед., кг	Общая масса, кг
1	-8х300 ВСт3кп2 ; ℓ=390	1	7,4	18,4
2	-22х100 ВСт3сп5; ℓ=360	1	6,2	
3	ф22 А-III; ℓ=600	2	1,8	
4	ф14 А-III; ℓ=415	2	0,5	
5	Гайка М20	2	0,05	
6	Шайба 20.01.019	2	0,05	

Арматура класса А-III – по ГОСТ 5781-82*;
марка толстолистовой стали – по ГОСТ 380-71* и ГОСТ 14637-79;
гайка – по ГОСТ 5915-70*; шайба – по ГОСТ 11371-78.

Н.контр.	Костанян		1.424.1-5.5С-1
Рук.сект.	Розенблюм		
Гл.инж.пр.	Костанян		Изделие закладное МН30
Рук. гр.	Корнетова		Стадия: Р; Лист; Листов: 1
Ст.инж.	Хайтлина		ЦНИИПРОМЗДАНИЙ
Провер.	Костанян		

Формат А4

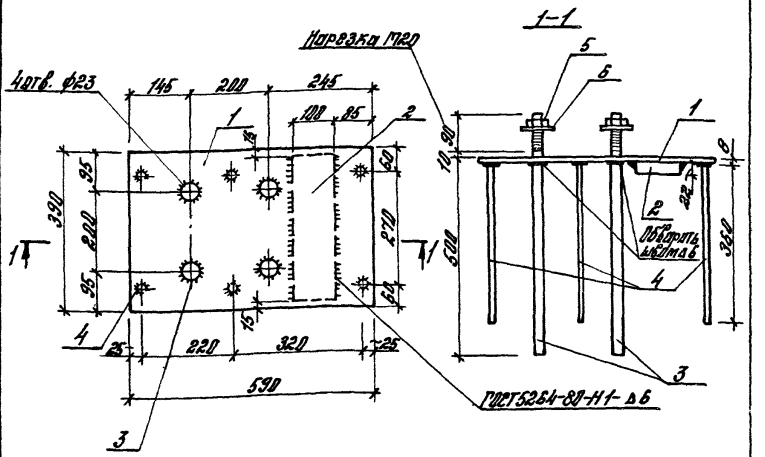

Поз.	Наименование	Кол.	Масса ед., кг	Общая масса, кг
1	-8х390 ВСт3 кп2 ; ℓ=590	1	14,4	30,2
2	-22х100 ВСт3сп5; ℓ=360	1	6,2	
3	ф22 А-III; ℓ=600	4	1,8	
4	ф12 А-III; ℓ=372	6	0,3	
5	Гайка М20	4	0,05	
6	Шайба 20.01.019	4	0,06	

Арматура класса А-III – по ГОСТ 5781-82*;
марка толстолистовой стали – по ГОСТ 380-71* и ГОСТ 14637-79;
гайка – по ГОСТ 5915-70*; шайба – по ГОСТ 11371-78.

Инв.№ подл. | Подпись и дата | Взам.инв.№

Н.контр.	Костанян		1.424.1-5.5С-2
Рук.сект.	Розенблюм		
Гл.инж.пр.	Костанян		Изделие закладное МН31
Рук. гр.	Корнетова		Стадия: Р; Лист; Листов: 1
Ст. инж.	Хайтлина		ЦНИИПРОМЗДАНИЙ
Провер.	Костанян		

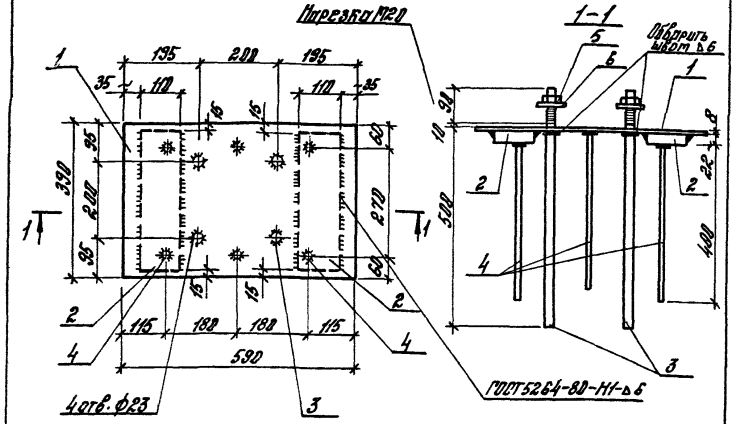

Поз.	Наименование	Кол.	Масса ед., кг	Общая масса, кг
1	-8×390 ВСт3 кп2 ; ℓ=590	1	14,4	38,0
2	-22×110 ВСт3 вп5 ; ℓ=360	2	6,8	
3	ф22 А-III; ℓ=600	4	1,8	
4	ф 12 А-III; ℓ=372	6	0,4	
5	Гайка М20	4	0,05	
6	Шайба 20. 01. 019	4	0,05	

Арматура класса А-III – по ГОСТ 5781-82*;
марка толстолистовой стали - по ГОСТ 380-71* и ГОСТ 14637-79;
гайка – по ГОСТ 5915-70* ;
шайба – по ГОСТ 11371-78.

Н. контр.	Костанян		
Рук. сект.	Разенблют		
Гл. инж. пр.	Костанян		
Рук. гр.	Корнетова		
Ст. инж.	Хантлина		
Провер.	Костанян		

1.424.1-5.80-3

Изделие закладное МН32

Стадия	Лист	Листов
Р		1

ЦНИИПРОМЗДАНИЙ

Формат А4

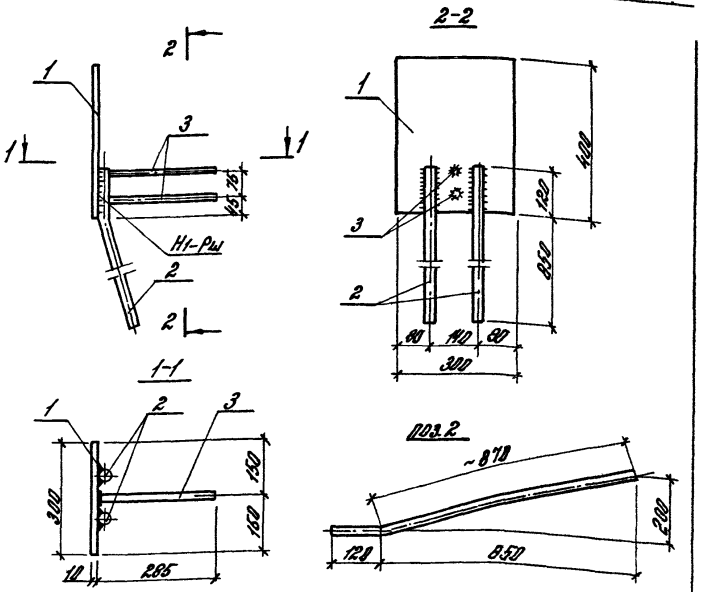

Поз.	Наименование	Кол.	Масса ед., кг	Общая масса, кг
1	-10×300 ВСт3пс6-1; ℓ=400	1	9,4	19,6
2	ф28 А-III; ℓ=930	2	4,8	
3	ф 14 А-III ; ℓ=300	2	0,3	

Арматура класса А-III – по ГОСТ 5781-82*;
марка толстолистовой стали-по ТУ 14-1-3023-80.

Инв. № подл. | Подпись и дата | Взам. инв. №

Н. контр.	Костанян		
Рук. сект.	Разенблют		
Гл. инж. пр.	Костанян		
Рук. гр.	Корнетова		
Ст. инж.	Хантлина		
Провер.	Костанян		

1.424.1-5.80-4

Изделие закладное МН33

Стадия	Лист	Листов
Р		1

ЦНИИПРОМЗДАНИЙ

Формат А4

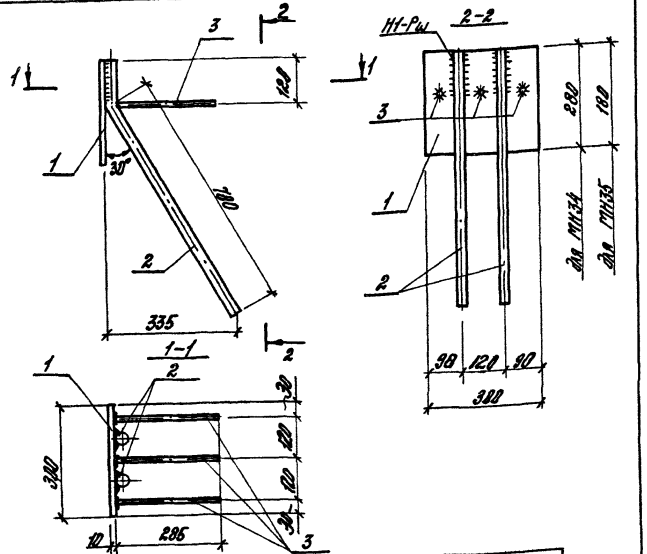

Марка изделия	Поз.	Наименование	Кол.	Масса ед., кг	Общая масса, кг
МН34	1	-10×280 Вст 3пс 6-1; ℓ=580	1	6,6	14,5
	2	ф25А III; ℓ= 900	2	3,5	
	3	ф 14 А III; ℓ=300	3	0,3	
МН35	1	-10×180 Вст 3пс 6-1; ℓ=380	1	4,2	12,1
	2	ф25А III; ℓ= 900	2	3,5	
	3	ф 14 А III; ℓ=300	3	0,3	

Арматура класса А-III по ГОСТ 5781-82*;
марка толстолистовой стали по ТУ 14-1-3023-80.

Н. контр.	Костанян		1.424.1-5.58-5
Рук. сект.	Розенблат		
Гл. инж. пр.	Бостанян		Изделие закладное МН34; МН35
Рук. гр.	Бернгардт		Стадия: Р; Лист; Листов: 1
Ст. инж.	Хайтлина		ЦНИИПромзданий
Провер.	Бостанян		

Инв. № подл. | Подпись и дата | Взам. инв. №

Формат А4

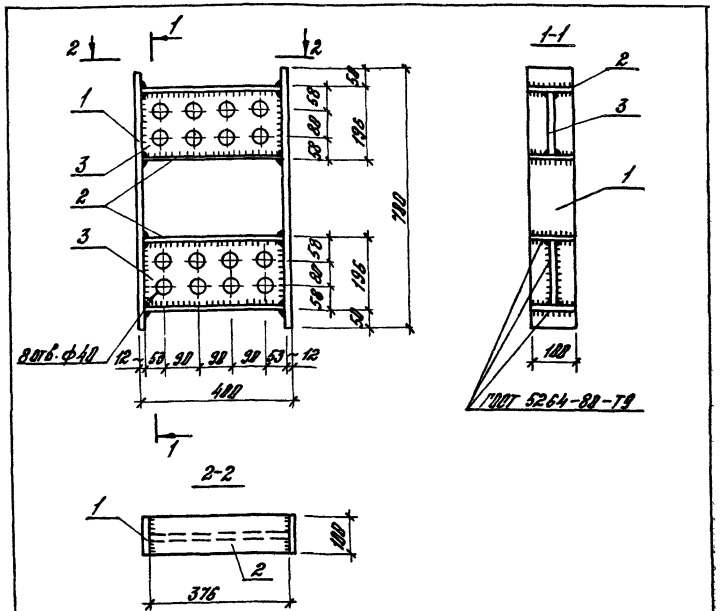

Поз.	Наименование	Кол.	Масса ед., кг	Общая масса, кг
1	-12×100 Вст 3пс 6-1; ℓ=700	2	6,6	45,0
2	-18×100 Вст 3пс 6-1; ℓ=376	4	5,2	
3	-12×160 Вст 3 пс 6-1; ℓ=376	2	5,5	

Марка толстолистовой стали по ТУ 14-1-3023-80

Н. контр.	Костанян		1.424.1-5.58-6
Рук. сект.	Розенблат		
Гл. инж. пр.	Бостанян		Изделие закладное МН36
Рук. пр.	Бернгардт		Стадия: Р; Лист; Листов: 1
Ст. инж.	Хайтлина		ЦНИИПромзданий
Провер.	Бостанян		

Формат А4

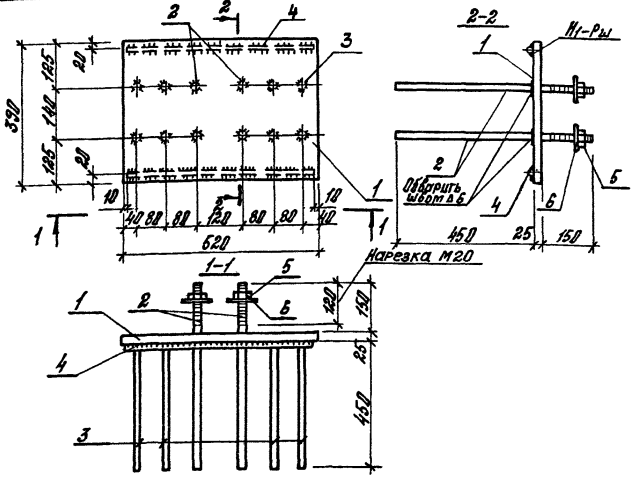

Поз.	Наименование	Кол.	Масса ед., кг	Общая масса, кг
1	-25×390,82г3 сп5; ℓ=520	1	39,7	58,5
2	ф22 А-III; ℓ=525	4	1,8	
3	ф20 А-III; ℓ=470	8	1,1	
4	ф20 А-III; ℓ=500	2	1,2	
5	Гайка М20	4	0,05	
6	Шайба 20.01.019	4	0,05	

Арматура класса А-III - по ГОСТ 5781-82*;
Марка толстолистовой стали - по ГОСТ 380-71* и ГОСТ 14637-79;
шайба - по ГОСТ 11371-78; гайка - по ГОСТ 5915-70*.

Н. контр.	Костанян		1.424.1-5.5С-7			
Рук. сект.	Розенблюм					
Гл. инж. пр.	Костанян		Изделие закладное МН37	Стадия	Лист	Листов
Рук. гр.	Горнетова			Р		1
Гл. инж.	Хайтлина			ЦНИИПРОМЗДАНИЙ		
Провер.	Костанян					

Инв. № подл. | Подпись и дата | Взам. инв. №

Формат А4

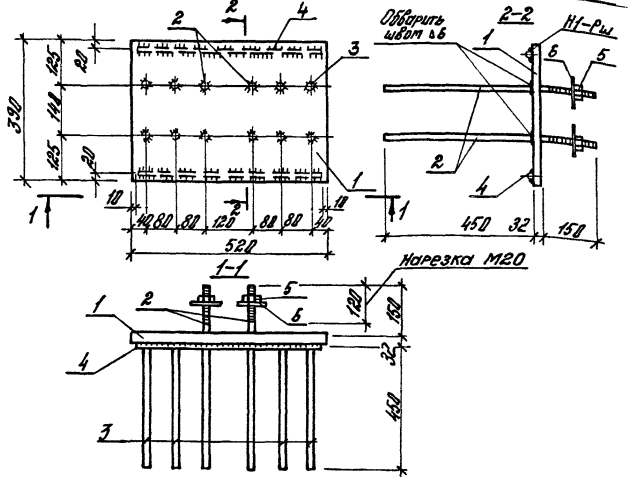

Поз.	Наименование	Кол.	Масса ед., кг	Общая масса, кг
1	-32×390,09г2с-12; ℓ=520	1	51,0	66,6
2	ф22 А-III; ℓ=530	4	1,8	
3	ф20 А-III; ℓ=470	8	1,1	
4	ф20 А-III; ℓ=500	2	1,2	
5	Гайка М20	4	0,05	
6	Шайба 20.01.019	4	0,05	

Арматура класса А-III - по ГОСТ 5781-82*;
марка толстолистовой стали - по ГОСТ 19282-73;
гайка - по ГОСТ 5915-70*; шайба - по ГОСТ 11371-78.

Н. контр.	Костанян		1.424.1-5.5С-8			
Рук. сект.	Розенблюм					
Гл. инж. пр.	Костанян		Изделие закладное МН38	Стадия	Лист	Листов
Рук. гр.	Горнетова			Р		1
Гл. инж.	Хайтлина			ЦНИИПРОМЗДАНИЙ		
Провер.	Костанян					

Формат А4

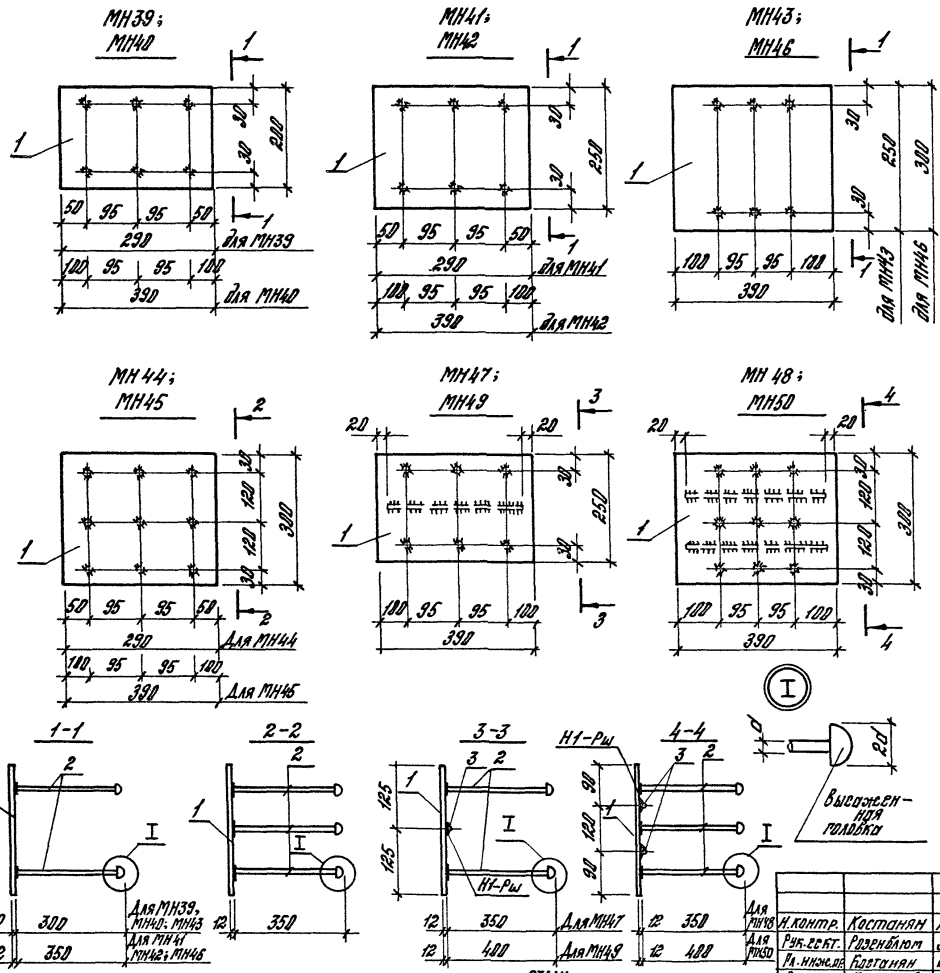

Марка изделия	Поз.	Наименование	Кол.	Масса ед., кг	Общая масса, кг
МН39	1	-10×200 ВСт3пс6-1; ℓ=290	1	4,6	6,4
	2	ф12 А-III; ℓ=336	6	0,3	
МН40	1	-10×200 ВСт3пс6-1; ℓ=390	1	6,1	7,9
	2	ф12 А-III; ℓ=336	6	0,3	
МН41	1	-12×250 ВСт3пс6-1; ℓ=290	1	6,8	10,6
	2	ф16 А-III; ℓ=398	6	0,63	
МН42	1	-12×250 ВСт3пс6-1; ℓ=390	1	9,2	13,0
	2	ф16 А-III; ℓ=398	6	0,63	
МН43	1	-10×250 ВСт3пс6-1; ℓ=390	1	7,7	9,5
	2	ф12 А-III; ℓ=336	6	0,3	
МН44	1	-12×300 ВСт3пс6-1; ℓ=290	1	8,2	14,9
	2	ф16 А-III; ℓ=398	9	0,63	
МН45	1	-12×300 ВСт3пс6-1; ℓ=390	1	11,0	16,7
	2	ф16 А-III; ℓ=398	9	0,63	
МН46	1	-12×300 ВСт3пс6-1; ℓ=390	1	11,0	14,8
	2	ф16 А-III; ℓ=398	6	0,63	
МН47	1	-12×250 ВСт3пс6-1; ℓ=390	1	9,2	13,3
	2	ф16 А-III; ℓ=398	6	0,63	
	3	ф12 А-III; ℓ=350	1	0,3	
МН48	1	-12×300 ВСт3пс6-1; ℓ=390	1	11,0	15,1
	2	ф16 А-III; ℓ=398	6	0,63	
	3	ф12 А-III; ℓ=350	1	0,3	
МН49	1	-12×250 ВСт3пс6-1; ℓ=390	1	9,2	18,0
	2	ф18 А-III; ℓ=454	9	0,9	
	3	ф12 А-III; ℓ=350	2	0,3	
МН50	1	-12×300 ВСт3пс6-1; ℓ=390	1	11,0	13,8
	2	ф18 А-III; ℓ=454	9	0,9	
	3	ф12 А-III; ℓ=350	2	0,3	

Арматура класса А-III по ГОСТ 5781-82*; марка толстолистовой стали — по ТУ 14-1-3023-80.

Н. контр.	Костанян	
Рук. сект.	Розенблюм	
Гл. инж. пр.	Костанян	
Рук. пр.	Корнеева	
Ст. инж.	Хайталина	
Провер.	Костанян	

1.424.1-5.80-9

Изделие закладное МН39 .... МН50

Стадия	Лист	Листов
Р		1

ЦНИИПРОМЗДАНИЙ

Формат А3

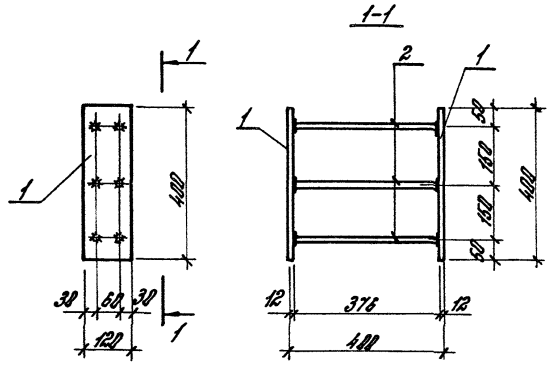

Поз.	Наименование	Кол.	Масса ед., кг	Общая масса, кг
1	-12×120 ВСт3пс6-1; ℓ=400	2	4,5	13,2
2	ф16А-III; ℓ=408	6	0,7	

Арматура класса А-III по ГОСТ 5781-82*
Марка толстолистовой стали по ТУ14-1-3023-80.

				1.424.1-5.5с-10		
Н. контр.	Костанян			Изделие закладное МН51	Стадия	Лист	Листов
Рук. сект.	Розенблат				Р		1
Гл. инж. пр.	Костанян				ЦНИИПРОМЗДАНИЙ		
Рук. гр.	Корнетова						
Ст. инж.	Хайталина						
Провер.	Костанян						

Формат А4

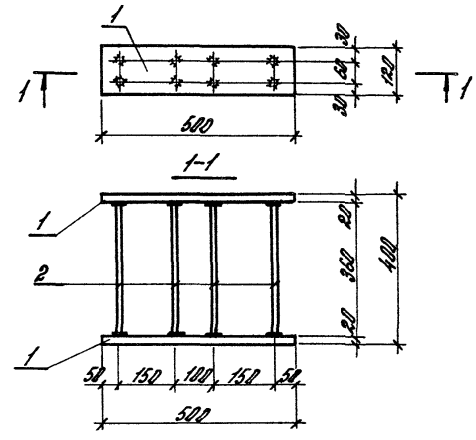

Поз.	Наименование	Кол.	Масса ед., кг	Общая масса, кг
1	-20×120 ВСт3пс6-1; ℓ=500	2	9,4	24,4
2	ф18А-III; ℓ=396	8	0,7	

Арматура класса А-III по ГОСТ 5781-82*;
марка толстолистовой стали по ТУ14-1-3023-80.

Инв. № подл. | Подпись и дата | Взам. инв. №

				1.424.1-5.5с-11		
Н. контр.	Костанян			Изделие закладное МН52	Стадия	Лист	Листов
Рук. сект.	Розенблат				Р		1
Гл. инж. пр.	Костанян				ЦНИИПРОМЗДАНИЙ		
Рук. гр.	Корнетова						
Ст. инж.	Хайталина						
Провер.	Костанян						

Формат А4

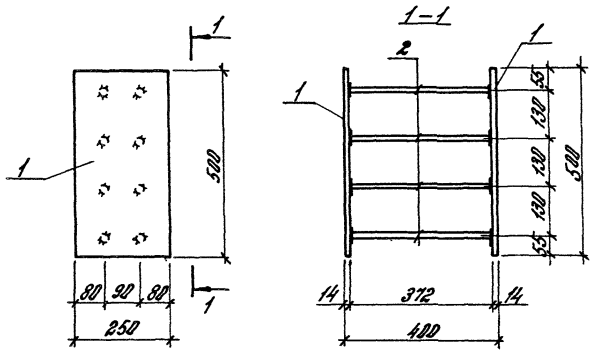

Поз.	Наименование	Кол.	Масса ед., кг	Общая масса, кг
1	−14×250; 8Вт 3сп5-1; ℓ=500	2	13,7	35,6
2	ф20 AIII; ℓ=412	8	1,02	

Арматура класса A-III – по ГОСТ 5781-82*, марка толстолистовой стали по ТУ 14-1-3023-80.

Изм.	Кол.уч.	Лист	№ док.	Подпись	Дата

Н.контр.	Костанян		
Рук.сект.	Розенблюм		
Гл.инженер	Костанян		
Рук.гр.	Корнетова		
Инженер	Маслитова		
Пров.	Костанян		

1.424.1-5.5с-12

Изделие закладное МН53

Стадия	Лист	Листов
Р		1

ЦНИИПРОМЗДАНИЙ

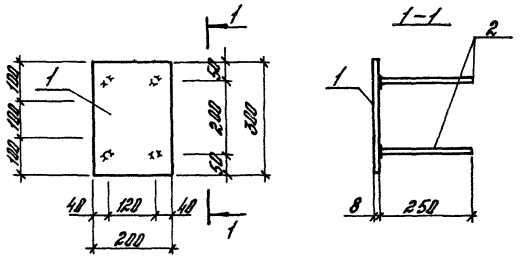

Поз.	Наименование	Кол.	Масса ед., кг	Общая масса, кг
1	−8×200; 8Вт 3сп5-1; ℓ=300	1	3,8	4,4
2	ф10 AIII; ℓ=260	4	0,16	

Арматура класса A-III – по ГОСТ 5781-82*, марка толстолистовой стали по ТУ 14-1-3023-80.

Изм.	Кол.уч.	Лист	№ док.	Подпись	Дата

Н.контр.	Костанян		
Рук.сект.	Розенблюм		
Гл.инженер	Костанян		
Рук.гр.	Корнетова		
Инженер	Маслитова		
Пров.	Костанян		

1.424.1-5.5с-13

Изделие закладное МН54

Стадия	Лист	Листов
Р		1

ЦНИИПРОМЗДАНИЙ

gost.e-ecolog.ru