ТИПОВЫЕ КОНСТРУКЦИИ, ИЗДЕЛИЯ И УЗЛЫ ЗДАНИЙ И СООРУЖЕНИЙ

СЕРИЯ 1.4241-5

КОЛОННЫ ЖЕЛЕЗОБЕТОННЫЕ ПРЯМОУГОЛЬНОГО СЕЧЕНИЯ ДЛЯ ОДНОЭТАЖНЫХ ПРОИЗВОДСТВЕННЫХ ЗДАНИЙ ВЫСОТОЙ 8,4-14,4 м, ОБОРУДОВАННЫХ МОСТОВЫМИ ОПОРНЫМИ КРАНАМИ ГРУЗОПОДЪЕМНОСТЬЮ ДО 32 ТОНН

ВЫПУСК 4/87

арматурные изделия колонн для зданий высотой 12,0; 13,2 и 14,4 м

рабочие чертежи

ЧАСТЬ 1
стр.1 по 139

23000 - 04
ЦЕНА 10-72

gost.e-ecolog.ru

ЦЕНТРАЛЬНЫЙ ИНСТИТУТ ТИПОВОГО ПРОЕКТИРОВАНИЯ
ГОССТРОЯ СССР

Москва, А-445, Смольная ул., 22

Сдано в печать IV 1989 года

Заказ № 4035 Тираж 2180 экз.

ТИПОВЫЕ КОНСТРУКЦИИ, ИЗДЕЛИЯ И УЗЛЫ ЗДАНИЙ И СООРУЖЕНИЙ

СЕРИЯ 1.424.1-5

КОЛОННЫ ЖЕЛЕЗОБЕТОННЫЕ ПРЯМОУГОЛЬНОГО СЕЧЕНИЯ ДЛЯ ОДНОЭТАЖНЫХ ПРОИЗВОДСТВЕННЫХ ЗДАНИЙ ВЫСОТОЙ 8,4-14,4м, ОБОРУДОВАННЫХ МОСТОВЫМИ ОПОРНЫМИ КРАНАМИ ГРУЗОПОДЪЕМНОСТЬЮ ДО 32 ТОНН

ВЫПУСК 4/87

арматурные изделия колонн для зданий высотой 12,0; 13,2 и 14,4 м

рабочие чертежи

РАЗРАБОТАНЫ
ЦНИИПРОМЗДАНИЙ

ГЛ. ИНЖЕНЕР ИНСТИТУТА В.В. ГРАНЕВ
НАЧ. ОТДЕЛА КОНСТРУКТ. СИСТЕМ В.Т. ИЛЬИН
РУК. СЕКТОРА ОДНОЭТАЖ. ЗДАНИЙ А.Я. РОЗЕНБЛЮМ
ГЛ. ИНЖЕНЕР ПРОЕКТА К.Г. КОСТАНЯН

НИИЖБ

ЗАМ. ДИРЕКТОРА Ю.П. ГУЩА
РУК. ЛАБОРАТОРИИ В.А. КЛЕВЦОВ
РУК. СЕКТОРА Н.Н. КОРОВИН

Утверждены
и введены в действие
с 1 апреля 1988 г.
протоколом Госстроя СССР
от 3 декабря 1987 г. №24-99

© ЦИТП Госстроя СССР, 1988

Обозначение	Наименование	Стр.
1.424.1-5.4/87 -тт	Технические требования	
-1	Каркас пространственный КПЧ2-1 ... КПЧ2-3	7
-2	КПЧ2-4 ... КПЧ2-14	8
-3	КПЧ3-1 ... КПЧ3-3	10
-4	КПЧ3-4 ... КПЧ3-7	
	КПЧ3-9 ... КПЧ3-13	11
-5	КПЧ3-8, КПЧ3-14	13
-6	КПЧ4-1 ... КПЧ4-3	14
-7	КПЧ4-4 ... КПЧ4-12	15
-8	КПЧ5-1 ... КПЧ5-4	17
-9	КПЧ5-5, КПЧ5-6	
	КПЧ5-10	18
-10	КПЧ5-7 ... КПЧ5-9	19
-11	КПЧ5-11, КПЧ5-12	20
-12	КПЧ5-13 ... КПЧ5-15	21
-13	КПЧ6-1 ... КПЧ6-6,	
	КПЧ6-19 ... КПЧ6-26	22
-14	КПЧ6-7 ... КПЧ6-18	24
-15	КПЧ7-1, КПЧ7-2	26
-16	КПЧ7-3 ... КПЧ7-5	
	КПЧ7-12	27
-17	КПЧ7-6, КПЧ7-7	28
-18	КПЧ7-8 ... КПЧ7-11	29
-19	КПЧ8-1 ... КПЧ8-4	30
-20	КПЧ8-5, КПЧ8-6	
	КПЧ8-11	31

1.424.1-5.4/87

Содержание

Стадия	Лист	Листов
Р	1	7

ЦНИИПромзданий

Инв.№ подл. | Подпись и дата | Взам. инв.№

Обозначение	Наименование	Стр.
1.424.1-5.4/87 -21	Каркас пространственный КПЧ8-7 ... КПЧ8-10	32
-22	КПЧ9-1 ... КПЧ9-4	33
-23	КП50-1, КП50-2	34
-24	КП50-3 ... КП50-6	35
-25	КП50-7 ... КП50-10	36
-26	КП50-11 ... КП50-14	37
-27	КП50-15 ... КП50-17	38
-28	КП50-18, КП50-19	39
-29	КП50-20 ... КП50-22	40
-30	КП51-1 ... КП51-4	41
-31	КП51-5 ... КП51-7	42
-32	КП51-8 ... КП51-10	43
-33	КП51-11 ... КП51-13	44
-34	КП51-14 ... КП51-16	45
-35	КП51-17	46
-36	КП51-18 ... КП51-20	47
-37	КП52-1 ... КП52-3	48
-38	КП52-4 ... КП52-6	49
-39	КП52-7 ... КП52-10	50
-40	КП52-11 ... КП52-13	51
-41	КП52-14 ... КП52-16	52
-42	КП52-17 ... КП52-19	53
-43	КП53-1 ... КП53-4	54
-44	КП53-5 ... КП53-8	55
-45	КП53-9 ... КП53-12	56
-46	КП54-1 ... КП54-4	57
-47	КП54-5 ... КП54-8	58
-48	КП54-9 ... КП54-12	59
-49	КП54-13 ... КП54-16	60

Обозначение	Наименование	Стр.
1.424.1-5.4/87 –50	Каркас пространственный КП55-1 ... КП55-4	61
–51	КП55-5 ... КП55-8	62
–52	КП55-9 ... КП55-12	63
–53	КП56-1 ... КП56-3	64
–54	КП56-4 ... КП56-7	65
–55	КП56-8 ... КП56-12	66
–56	КП57-1 ... КП57-4	67
–57	КП57-5 ... КП57-8	68
–58	КП57-9 ... КП57-12	69
–59	КП57-13 ... КП57-15	70
–60	КП57-16 ... КП57-25	71
–61	КП58-1 ... КП58-3	73
–62	КП58-4 ... КП58-7	74
–63	КП59-1 ... КП59-4	75
–64	КП59-5 ... КП59-7	76
–65	КП50-8 ... КП59-11	77
–66	КП60-1 ... КП60-5	78
–67	КП60-6 ... КП60-8	79
–68	КП60-9 ... КП60-13	80
–69	КП60-14, КП60-15, КП60-20	81
–70	КП60-16 ... КП60-19	82
–71	КП60-21 ... КП60-23	83
–72	КП61-1, КП61-2	84
–73	КП61-3 ... КП61-5	85
–74	КП61-6 ... КП61-8	86
–75	КП61-9 ... КП61-11	87
–76	КП61-12, КП61-13	88
–77	КП61-14 ... КП61-16	89
1.424.1-5.4/87 –78	Каркас пространственный КП61-17 ... КП61-19	90
–79	КП61-20 ... КП61-22	91
–80	КП61-23 ... КП61-25	92
–81	КП62-1 ... КП62-4	93
–82	КП62-5 ... КП62-7	94
–83	КП62-8 ... КП62-10	95
–84	КП63-1 ... КП63-3	96
–85	КП63-4, КП63-5	97
–86	КП63-6 ... КП63-15	98
–87	КП64-1 ... КП64-3	100
–88	КП64-4 ... КП64-13	101
–89	КП65-1, КП65-2	103
–90	КП65-3, КП65-4, КП65-10	104
–91	КП65-5 ... КП65-8	105
–92	КП65-9, КП65-11, КП65-12	106
–93	КП66-1 ... КП66-4	107
–94	КП66-5 ... КП66-7	108
–95	КП66-8 ... КП66-10	109
–96	КП66-11 ... КП66-13	110
–97	КП66-14 ... КП66-17	111
–98	КП66-18 ... КП66-22	112
–99	КП67-1 ... КП67-3	114
–100	КП67-4 ... КП67-7	115
–101	КП67-8, КП67-9	116
–102	КП68-1, КП68-2	117
–103	КП68-3 ... КП68-5	118
–104	КП68-6 ... КП68-8	119

Взам. инв. №

Подпись и дата

Инв. № подл.

Обозначение	Наименование	Стр.
1.424.1-5.4/87-105	Каркас пространственный КП68-9... КП68-12	120
-106	КП68-13, КП68-14	121
-107	КП68-15, КП68-16	122
-108	КП69-1... КП69-3	123
-109	КП69-4... КП69-7	124
-110	КП69-8... КП69-10	125
-111	КП69-11... КП69-13	126
-112	КП69-14... КП69-17	127
-113	КП69-18, КП69-19	128
-114	КП69-20... КП69-23	129
-115	КП70-1... КП70-5	130
-116	КП70-6... КП70-10	131
-117	КП70-11... КП70-13	132
-118	КП70-14... КП70-16	133
-119	КП70-17... КП70-21	134
-120	КП70-22, КП70-23	135
-121	КП70-24... КП70-27	136
-122	Узлы I, II	137
-123	III, IV, V, VII	138
-124	VI, VII, IX, X	139
-125	Каркас плоский КР1-1	140
-126	КР1-2	140
-127	КР1-3	141
-128	КР1-4	141

Обозначение	Наименование	Стр
1.424.1-5.4/87-129	Каркас плоский КР1-5	142
-130	КР1-6	142
-131	КР2-1	143
-132	КР2-2	143
-133	КР5-10... КР5-14	144
-134	КР6-10... КР6-16	145
-135	КР7-10... КР7-17	146
-136	КР8-10... КР8-14	147
-137	КР9-10... КР9-16	148
-138	КР21-10... КР21-20	149
-139	КР22-1... КР22-9	150
-140	КР23-10... КР23-19	151
-141	КР24-1... КР24-11	152
-142	КР25-1... КР25-9	153
-143	КР26-1... КР26-10	154
-144	КР27-1... КР27-9	155
-145	КР28-1... КР28-10	156
-146	КР29-1... КР29-8	157
-147	КР30-1... КР30-11	158
-148	КР31-1... КР31-9	159
-149	КР32-1... КР32-12	160
-150	КР33-1... КР33-9	161
-151	КР40-1... КР40-9	162
-152	КР40-10... КР40-18	163

Инв.№ подл. | Подпись и дата | Взам. инв.№

Обозначение	Наименование	Стр.
1.424.1-5.4/87-153	Каркас плоский КР40-19...КР40-25	164
-154	КР40-26...КР40-28	165
-155	КР41-1...КР41-5	165
-156	КР41-6...КР41-13	166
-157	КР42-1...КР42-6	167
-158	КР42-7...КР42-15	168
-159	КР43-1...КР43-8	169
-160	КР43-9...КР43-14	170
-161	КР44-1...КР44-5	171
-162	КР44-6...КР44-10	172
-163	КР44-11...КР44-18	173
-164	Сетка С1	174
-165	С2	174
-166	С3...С8	175
-167	С9...С11	176
-168	Схема установки связей жесткости в вязаном пространственном каркасе	176

Выпуск 4/87 серии содержит рабочие чертежи арматурных изделий для железобетонных колонн, разработанных в выпуске 2/87 настоящей серии.

Арматурные изделия должны удовлетворять требованиям ГОСТ 10922-75, ГОСТ 14098-85 и „Инструкции по сварке соединений арматуры и закладных деталей железобетонных конструкций" (СН 393-78).

Стыкование стержней при заготовке арматуры следует производить контактной стыковой сваркой.

Плоские каркасы и сетки следует изготовлять с помощью контактной точечной сварки типа К1-Кт по ГОСТ 14098-85. Сварку каркасов производить во всех точках пересечения стержней. При изготовлении сеток сварке подлежат все узлы пересечений двух крайних стержней по периметру сетки.

Объединение плоских сварных каркасов в пространственный производится контактной точечной сваркой соединительных поперечных стержней с продольными или поперечными стержнями плоских каркасов при помощи сварочных клещей. При несоосности поперечных стержней смежных каркасов допускается соединение плоских каркасов с помощью полушпилек, привариваемых к поперечным стержням одного из плоских каркасов (с продольными стержнями меньшего диаметра) и привязываемых к продольным стержням другого каркаса (см. рис. 1).

Взам. инв. №

Подпись и дата

Инв. № подл.

Рук. сект.	Розенблюм		
ГИП	Костанян		

1.424.1-5.4/87-ТТ

Технические требования

Стадия	Лист	Листов
Р	1	3

ЦНИИПРОМЗДАНИЙ

Допускается объединять плоские каркасы шпильками (стержнями с крюками на концах), располагая их с тем же шагом, что и соединительные стержни, и привязывая к продольной арматуре вязаной проволокой. В этом случае для привязки каркасу необходимой жесткости при транспортировании должны быть предусмотрены связи, устанавливаемые не реже чем через 6 м и не менее двух на каркас (см. документ 1.424.1-5.4/87-168).

Рис. 1

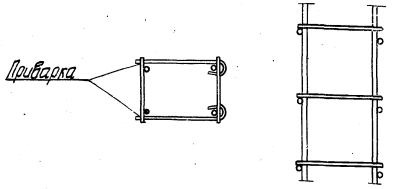

Сетки оголовка и консолей, а также горизонтальная арматура консолей должна быть привязана вязаной проволокой к продольным стержням каркаса.

На чертежах размеры сеток и каркасов даны по осям и торцам стержней.

Инв. № подл. | Подпись и дата | Взам. инв. №

В арматурных изделиях КР1-1... КР1-6 тавровые соединения анкерных стержней с пластинами следует выполнять дуговой сваркой типа Т12-Р3, Т11-Мс, Т10-М3, Т9-Р8 либо Т8-М8 по ГОСТ 14098-85.

Испытания соединений арматурных изделий и оценку их качества производить по ГОСТ 10922-75.

Марка каркаса	Поз.	Наименование	Кол.	Обозначение документа	Масса каркаса, кг
КПЧ2-7		Поз. 1...5; 11- по КПЧ2-У			420,9
	6	Каркас плоский КРБ-13	1	1.424.1-5.У/87 –13У	
	7	КР25-6	1	–142	
	8	КРУО-5	1	–151	
	9	ф8АI, ℓ=360; 0,142 кг	16	без черт.	
	10	ф8АI, ℓ=680; 0,269кг	46	То же	
КПЧ2-8		Поз. 1...5; 11- по КПЧ2-У			252,4
	6	Каркас плоский КРБ-14	1	1.424.1-5.У/87 –13У	
	7	КР25-6	1	–142	
	8	КРУО-5	1	–151	
	9	ф8АI; ℓ= 360; 0,142 кг	16	без черт.	
	10	ф8АI; ℓ= 680; 0,269кг	38	То же	
КПЧ2-9		Поз. 1... 5; 11- по КПЧ2-У			261,2
	6	Каркас плоский КРБ- 13	1	1.424.1-5.У/87 –13У	
	7	КР25-7	1	–142	
	8	КРУО-19	1	–153	
	9	ф5ВрI, ℓ= 360; 0,052кг	16	без черт.	
	10	ф5ВрI, ℓ= 680; 0,098кг	46	То же	
КПЧ2-10		Поз 1... 5; 11- по КПЧ2-У			302,0
	6	Каркас плоский КРБ-14	1	1.424.1-5.У/87 –13У	
	7	КР25-7	1	–142	
	8	КРУО-19	1	–153	
	9	ф6АI, ℓ=360; 0,08кг	16	без черт.	
	10	ф5ВрI, ℓ=680; 0,098кг	46	То же	

Марка каркаса	Поз.	Наименование	Кол.	Обозначение документа	Масса каркаса, кг
КПЧ2-11		Поз. 1...5; 11- по КПЧ2-У			317,6
	6	Каркас плоский КРБ- 1У	1	1.424.1-5.У/87–13У	
	7	КР25-8	1	–142	
	8	КРУО-20	1	–153	
	9	ф6АI; ℓ=360; 0,08 кг	16	без черт.	
	10	ф6АI; ℓ= 680; 0,151кг	46	То же	
КПЧ2-12		Поз. 1...5; 11- по КПЧ2-У			335,2
	6	Каркас плоский КРБ- 15	1	1.424.1-5.У/87–13У	
	7	КР25-8	1	–142	
	8	КРУО-20	1	–153	
	9	ф8АI, ℓ= 360; 0,142 кг	16	без черт.	
	10	ф6АI, ℓ= 680; 0,151кг	46	То же	
КПЧ2-13		Поз. 1...5; 11- по КПЧ2-У			426,3
	6	Каркас плоский КРБ- 16	1	1.424.1-5.У/87–13У	
	7	КР25-8	1	–142	
	8	КРУО-20	1	–153	
	9	ф8АI, ℓ= 360; 0,142кг	16	без черт.	
	10	ф6АI; ℓ= 680; 0,151кг	46	То же	
КПЧ2-14		Поз. 1...5; 11- по КПЧ2-У			363,9
	6	Каркас плоский КРБ-1У	1	1.424.1-5.У/87–13У	
	7	КР25-9	1	–142	
	8	КРУО-21	1	–153	
	9	ф8АI; ℓ= 360; 0,142кг	16	без черт.	
	10	ф8АI; ℓ= 680; 0,269кг	38	То же	

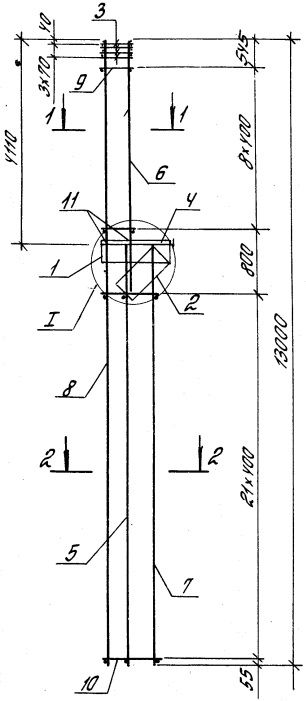

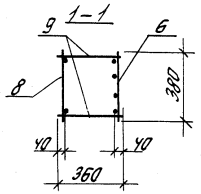

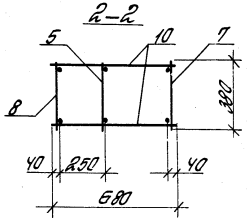

Поз. 11

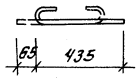

Марка каркаса	Поз.	Наименование	Кол.	Обозначение документа	Масса каркаса, кг
КПУ3-1	1	Сетка С1	1	1.424.1-5.4/87 -164	201,8
	2	" С3	1	-166	
	3	С9	4	-167	
	4	Каркас плоский КР1-1	1	-125	
	5	КР23-1	1	-140	
	6	КР8-12	1	-136	
	7	КР23-11	1	-140	
	8	КРУО-1	1	-151	
	9	ф5ВрI, ℓ=360; 0,052 кг	18	Без черт.	
	10	ф5ВрI, ℓ=680; 0,098 кг	44	То же	
	11	ф6АI, ℓ=500; 0,12 кг	4	1.424.1-5.4/87-3	
КПЧ3-2		Поз. 1...5; 11 - по КПЧ3-1			211,3
	6	Каркас плоский КР8-13	1	1.424.1-5.4/87-136	
	7	КР23-11	1	-140	
	8	КРУО-1	1	-151	
	9	ф6АI, ℓ=360; 0,08 кг	18	Без черт.	
	10	ф5ВрI, ℓ=680; 0,098 кг	44	То же	
КПЧ3-3		Поз. 1...5; 11 - по КПЧ3-1			237,9
	6	Каркас плоский КР8-13	1	1.424.1-5.4/87 -136	
	7	КР23-12	1	-140	
	8	КРУО-2	1	-151	
	9	ф6АI, ℓ=360; 0,08 кг	18	Без черт.	
	10	ф6АI, ℓ=680; 0,151 кг	44	То же	

1. Узел I см. 1.424.1-5.4/87-122
2. Арматура класса Вр-I - по ГОСТ 6727-80,
   А-I по ГОСТ 5781-82*

Рук. арект.	Розенблюм		
Гл. инж. пр.	Кротанов		
Гл. инж.	Летныш		
Инженер	Толкунова		
Чертежник	Коцарева		

1.424.1-5.4/87-3

Каркас пространственный КПЧ3-1... КПЧ3-3

Стадия	Лист	Листов
Р		1

ЦНИИПРОМЗДАНИЙ

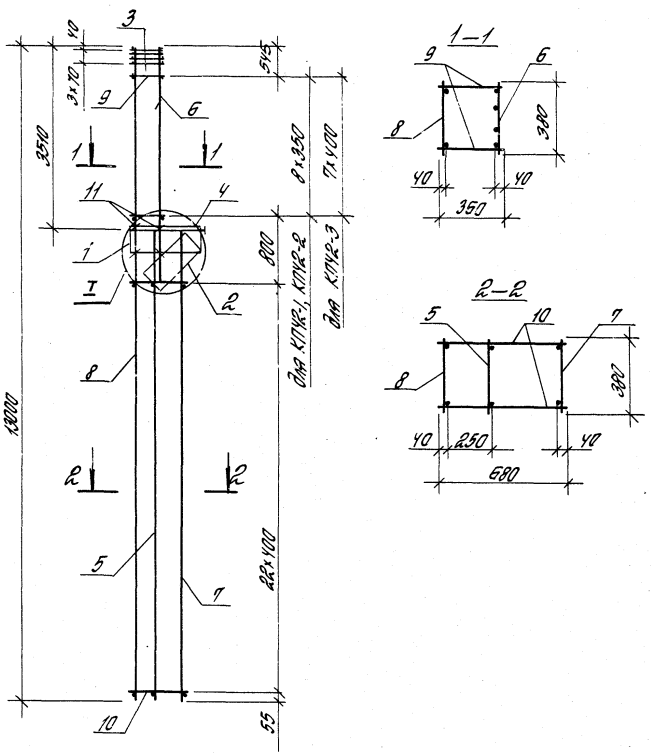

Марка каркаса	Поз.	Наименование	Кол.	Обозначение документа	Масса каркаса, кг
КПЧ2-1	1	Сетка С1	1	1.424.1-5.4/87 — 164	192,2
	2	С3	1	— 166	
	3	С9	4	— 167	
	4	Каркас плоский КР1-1	1	— 125	
	5	КР25-1	1	— 142	
	6	КР6-12	1	— 134	
	7	КР25-2	1	— 142	
	8	КР40-1	1	— 151	
	9	ф5ВрI, l= 360; 0,052 кг	18	Без черт.	
	10	ф5ВрI, l= 680 0,098 кг	46	То же	
	11	ф6АI, l= 500; 0,12 кг	4	1.424.1-5.4/87-1	
КПЧ2-2		Поз. 1...5; 11- по КПЧ2-1			219,6
	6	Каркас плоский КР6-12	1	1.424.1-5.4/87 — 134	
	7	КР25-3	1	— 142	
	8	КР40-2	1	— 151	
	9	ф6АI, l= 360; 0,08 кг	18	Без черт.	
	10	ф6АI, l= 680; 0,151 кг	46	То же	
КПЧ2-3		Поз. 1...5; 11- по КПЧ2-1			235,8
	6	Каркас плоский КР6-14	1	1.424.1-5.4/87 — 134	
	7	КР25-3	1	— 142	
	8	КР40-2	1	— 151	
	9	ф6АI, l= 360; 0,08 кг	16	Без черт.	
	10	ф6АI, l= 680; 0,151 кг	46	То же	

Поз. 11

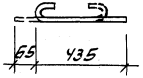

1. Узел I см. 1.424.1-5.4/87-122.
2. Арматура класса Вр-I- по ГОСТ 6727-80,*
   А-I по ГОСТ 5781-82*.

				1.424.1-5.4/87-1
Рук.сект.	Розенблюм			
Гл.инж.пр.	Коптанян		Каркас пространственный КПЧ2-1... КПЧ2-3	Стадия: Р; Лист: —; Листов: 1
Ст.инж.	Летыш			ЦНИИПРОМЗДАНИЙ
Инженер	Максимова			
Проверил	Королева			

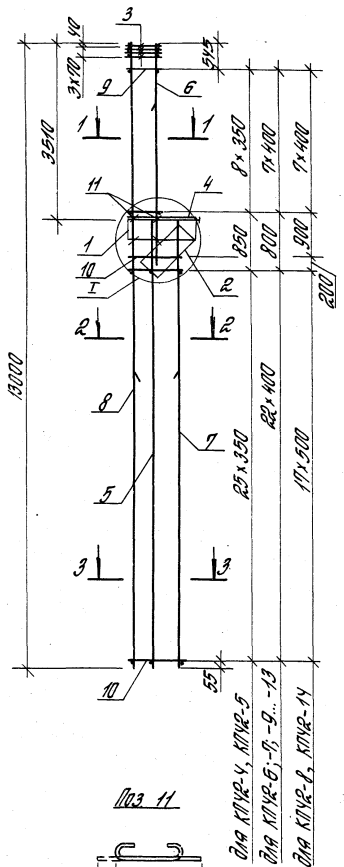

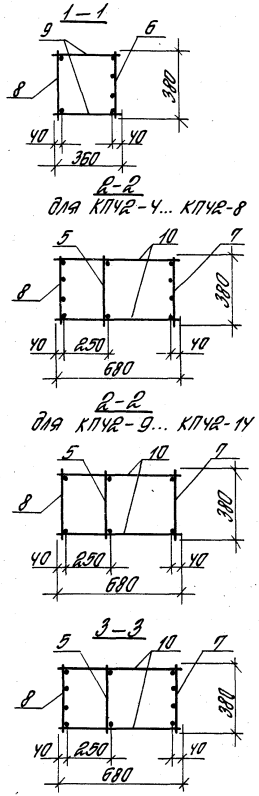

Марка каркаса	Поз.	Наименование	Кол.	Обозначение документа	Масса каркаса, кг
КПЧ2-4	1	Сетка С1	1	1.424.1-5.4/87-164	248.5
	2	С3	1	-166	
	3	С9	4	-167	
	4	Каркас плоский КР1-1	1	-125	
	5	КР25-1	1	-142	
	6	КР6-12	1	-134	
	7	КР25-4	1	-142	
	8	КР40-3	1	-151	
	9	ф5ВрI, ℓ=360; 0.052 кг	18	Без черт	
	10	ф5ВрI, ℓ=680; 0.098 кг	52	То же	
	11	ф6АI, ℓ=500; 0.12 кг	4	1.424.1-5.4/87-2	
КПЧ2-5		Поз. 1...5; 11-по КПЧ2-4			265.4
	6	Каркас плоский КР6-14	1	1.424.1-5.4/87-134	
	7	КР25-4	1	-142	
	8	КР40-3	1	-151	
	9	ф6АI; ℓ=360; 0.08 кг	18	Без черт.	
	10	ф5ВрI; ℓ=680; 0.098 кг	52	То же	
КПЧ2-6		Поз. 1...5; 11-по КПЧ2-4			293.7
	6	Каркас плоский КР6-13	1	1.424.1-5.4/87-134	
	7	КР25-5	1	-142	
	8	КР40-4	1	-151	
	9	ф5ВрI; ℓ=360; 0.052 кг	16	Без черт.	
	10	ф5ВрI; ℓ=680; 0.098 кг	46	То же	

1. Узел I ст. 1.424.1-5.4/87-122.
2. Арматура класса Вр-I - по ГОСТ 6727-80,* А-I - по ГОСТ 5781-82.*
3. Продолжение спецификации ст. лист 2.

Рук.сект.	Розенблюм		
Гл.инж.пр.	Костанян		
Ст.инж.	Летыш		
Инженер	Максимова		
Проверил	Королева		

1.424.1-5.4/87-2

Каркас пространственный КПЧ2-4... КПЧ2-14

Стадия	Лист	Листов
Р	1	2

ЦНИИПРОМЗДАНИЙ

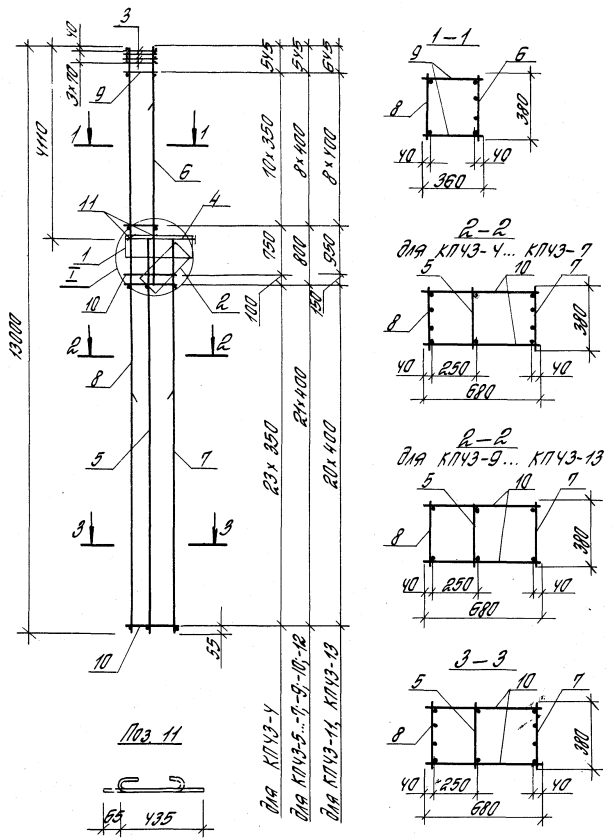

Марка каркаса	Поз.	Наименование	Кол.	Обозначение документа	Масса каркаса, кг
КПЧЗ-У	1	Сетка С1	1	1.424.1-5.4/87-164	253,5
	2	С3	1	-166	
	3	С9	4	-167	
	4	Каркас плоский КР1-1	1	-125	
	5	КР23-10	1	-140	
	6	КР8-13	1	-136	
	7	КР23-13	1	-140	
	8	КР40-10	1	-152	
	9	ф6АI; ℓ=360; 0,08 кг	22	Без черт.	
	10	ф5ВрI, ℓ=680; 0,098 кг	50	То же	
	11	ф6АI, ℓ=500; 0,12 кг	4	1.424.1-5.4/87-4	
КПЧЗ-5		Поз. 1...5; 11- по КПЧЗ-У			287,7
	6	Каркас плоский КР8-12	1	1.424.1-5.4/87-136	
	7	КР23-14	1	-140	
	8	КР40-11	1	-152	
	9	ф5ВрI, ℓ=360; 0,052 кг	18	Без черт.	
	10	ф5ВрI, ℓ=680; 0,098 кг	44	То же	
КПЧЗ-6		Поз. 1...5; 11- по КПЧЗ-У			314,1
	6	Каркас плоский КР8-14	1	1.424.1-5.4/87-136	
	7	КР23-14	1	-140	
	8	КР40-11	1	-152	
	9	ф8АI, ℓ=360; 0,142 кг	18	Без черт.	
	10	ф5ВрI, ℓ=680; 0,098 кг	44	То же	

1. Узел I см. 1.424.1-5.4/87-122.
2. Арматура класса Вр-I – по ГОСТ 6727-80;*
   А-I – по ГОСТ 5781-82*
3. Продолжение спецификации см. лист 2.

Инв. № подл.	Подпись и дата	Взам. инв. №	

			1.424.1-5.4/87-У
Гл. констр.	Розенблюм		Каркас пространственный КПЧЗ-У ... КПЧЗ-7, КПЧЗ-9 ... КПЧЗ-13
Рук. арх. гр.	Розенблюм		
Рук. гр.	Кортенян		
Отд. инж.	Летцы		
Инженер	Максимова		
Проверил	Коплович		

Стадия	Лист	Листов
Р	1	2

ЦНИИПромзданий

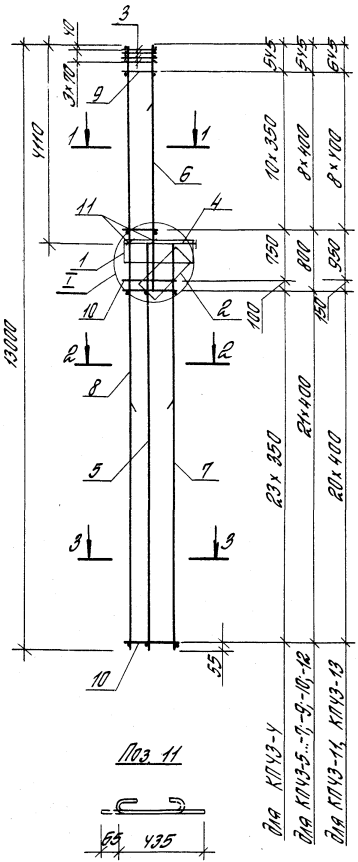

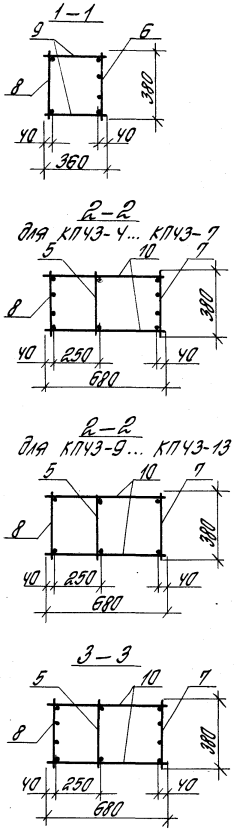

Марка каркаса	Поз.	Наименование	Кол.	Обозначение документа	Масса каркаса, кг
КПЧЗ-4	1	Сетка С1	1	1.424.1-5.4/87-164	263,5
	2	С3	1	-166	
	3	С9	4	-167	
	4	Каркас плоский КР1-1	1	-125	
	5	КР23-10	1	-140	
	6	КР8-13	1	-136	
	7	КР23-13	1	-140	
	8	КР40-10	1	-152	
	9	ф6АI; ℓ=360; 0,08 кг	22	Без черт.	
	10	ф5ВрI, ℓ=680; 0,098 кг	50	То же	
	11	ф6АI, ℓ=500; 0,12 кг	4	1.424.1-5.4/87-4	
КПЧЗ-5		Поз. 1...5; 11- по КПЧЗ-4			287,7
	6	Каркас плоский КР8-12	1	1.424.1-5.4/87-136	
	7	КР23-14	1	-140	
	8	КР40-11	1	-152	
	9	ф5ВрI, ℓ=360; 0,052 кг	18	Без черт.	
	10	ф5ВрI, ℓ=680; 0,098 кг	44	То же	
КПЧЗ-6		Поз. 1...5; 11- по КПЧЗ-4			314,1
	6	Каркас плоский КР8-14	1	1.424.1-5.4/87-136	
	7	КР23-14	1	-140	
	8	КР40-11	1	-152	
	9	ф8АI, ℓ=360; 0,142 кг	18	Без черт.	
	10	ф5ВрI, ℓ=680; 0,098 кг	44	То же	

1. Узел I см. 1.424.1-5.4/87-122.
2. Арматура класса Вр-I-по ГОСТ 6727-80;*
   А-I-по ГОСТ 5781-82*.
3. Продолжение спецификации см. лист 2.

				1.424.1-5.4/87-4			
Рук. сект.	Розенблют			Каркас пространственный КПЧЗ-4 ... КПЧЗ-7, КПЧЗ-9 ... КПЧЗ-13	Стадия	Лист	Листов
Гл. инж. пр.	Костанян				Р	1	2
Ст. инж.	Летыш				ЦНИИПРОМЗДАНИЙ		
Инженер	Максимова						
Проверил	Королева						

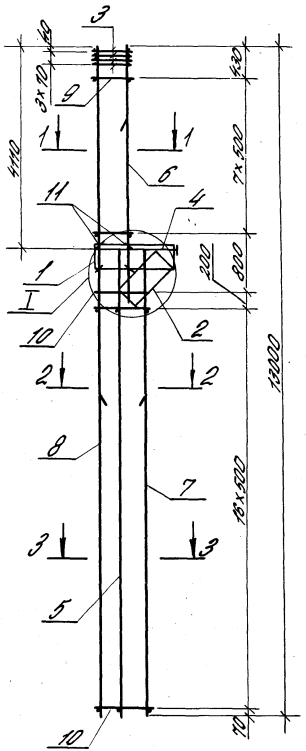

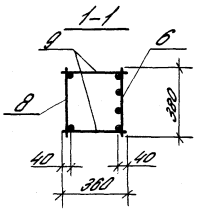

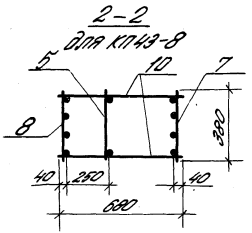

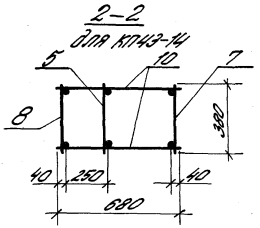

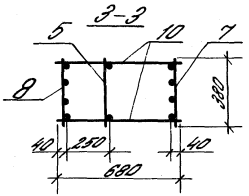

Поз.11

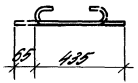

Марка каркаса	Поз.	Наименование	Кол.	Обозначение документа	Масса каркаса, кг
КП43-8	1	Сетка С1	1	1.424.1-5.4/87-164	433,5
	2	С3	1	-166	
	3	С9	4	-167	
	4	Каркас плоский КР1-1	1	-125	
	5	КР23-10	1	-140	
	6	КР8-14	1	-136	
	7	КР23-16	1	-140	
	8	КР40-13	1	-152	
	9	Ф8АI, l=360; 0,142 кг	16	Без черт.	
	10	Ф8АI, l=680; 0,269 кг	36	То же	
	11	Ф6АI, l=500; 0,12 кг	4	1.424.1-5.4/87-5	
КП43-14	1	Сетка С1	1	1.424.1-5.4/87-164	373,7
	2	С3	1	-166	
	3	С9	4	-167	
	4	Каркас плоский КР1-1	1	-125	
	5	КР23-10	1	-140	
	6	КР8-14	1	-136	
	7	КР23-19	1	-140	
	8	КР40-23	1	-153	
	9	Ф8АI, l=360; 0,142 кг	16	Без черт.	
	10	Ф8АI, l=680; 0,269 кг	36	То же	
	11	Ф6АI, l=500; 0,12 кг	4	1.424.1-5.4/87-5	

1. Узел I см. 1.424.1-5.4/87-122.
2. Арматура класса Вр-I-по ГОСТ 6727-80*;
А-I-по ГОСТ 5781-82*.

Рук.сект.	Розенблюм	AR	1.424.1-5.4/87-5	
Гл.ин.пр.	Костанян	Ко	Каркас пространственный КП43-8, КП43-14	Стадия: Р; Лист; Листов: 1
Ст.инж.	Лемыш	[illegible]		ЦНИИПРОМЗДАНИЙ
Инженер	Максимова	[illegible]		
Провер.	Королева	[illegible]		

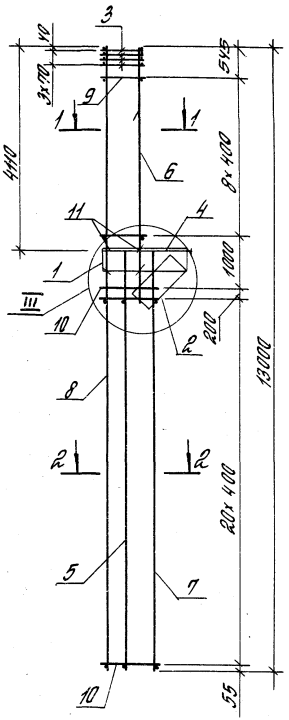

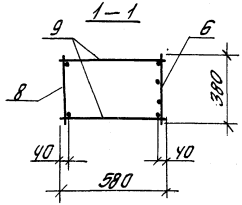

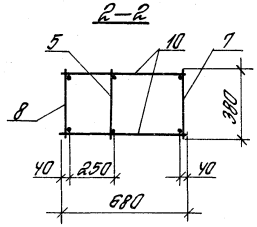

Поз. 11

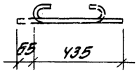

1. Узел III см. 1.424.1-5.4/87-123.
2. Арматура класса Вр-I - по ГОСТ 6727-80*
   A-I - по ГОСТ 5781-82*.

Марка каркаса	Поз.	Наименование	Кол.	Обозначение документа	Масса каркаса, кг
КПЧ4-1	1	Сетка С2	1	1.424.1-5.4/87-165	216.7
	2	" С5	1	-166	
	3	С10	4	-167	
	4	Каркас плоский КР1-5	1	-129	
	5	КР23-10	1	-140	
	6	КР8-14	1	-136	
	7	КР23-11	1	-140	
	8	КР40-1	1	-151	
	9	ф5ВрI, ℓ=580; 0.084кг	18	Без черт.	
	10	ф5ВрI, ℓ=680; 0.098кг	44	То же	
	11	ф6АI, ℓ=500; 0.12кг	6	1.424.1-5.4/87-6	
КПЧ4-2		Поз. 1...5; 11- по КПЧ4-1			226.7
	6	Каркас плоский КР8-13	1	1.424.1-5.4/87-136	
	7	КР23-11	1	-140	
	8	КР40-1	1	-151	
	9	ф6АI, ℓ=580; 0.129кг	18	Без черт.	
	10	ф5ВрI, ℓ=680; 0.098кг	44	То же	
КПЧ4-3		Поз. 1...5; 11- по КПЧ4-1			253.1
	6	Каркас плоский КР8-13	1	1.424.1-5.4/87-136	
	7	КР23-12	1	-140	
	8	КР40-2	1	-151	
	9	ф6АI, ℓ=580; 0.129кг	18	Без черт.	
	10	ф6АI, ℓ=680; 0.151кг	44	То же	

Рук. сект.	Розенблат		
Гл. инж. пр.	Костанян		
Гл. инж.	Летыш		
Инженер	Токситова		
Проверил	Королева		

1.424.1-5.4/87-6

Каркас пространственный КПЧ4-1...КПЧ4-3

Стадия	Лист	Листов
Р		1

ЦНИИПРОМЗДАНИЙ

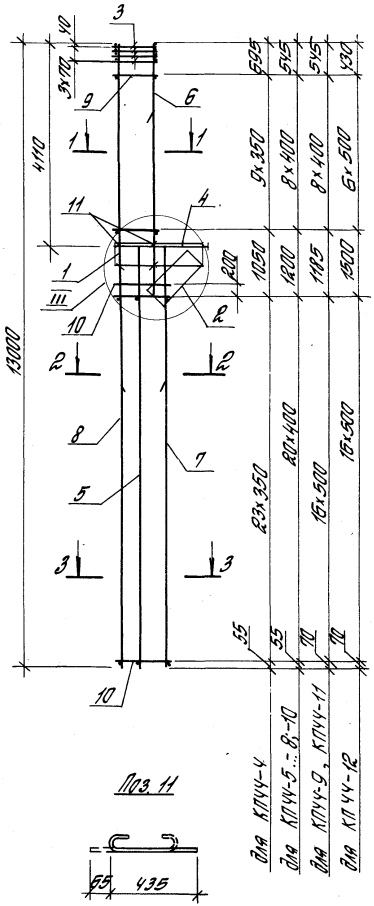

Поз. 11

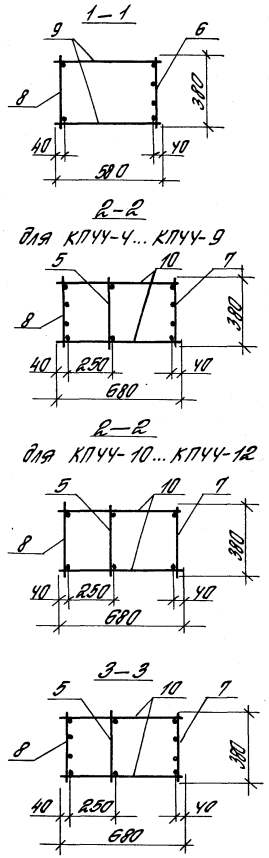

Марка каркаса	Поз.	Наименование	Кол.	Обозначение документа	Масса каркаса, кг
КПЧЧ-4	1	Сетка С2	1	1.424.1-5.4/87-165	278,1
	2	С5	1	-166	
	3	С10	4	-167	
	4	Каркас плоский КР1-5	1	-129	
	5	КР23-10	1	-140	
	6	КР8-13	1	-136	
	7	КР23-13	1	-140	
	8	КР40-10	1	-152	
	9	ф6АI, ℓ=580; 0,129 кг	20	Без черт.	
	10	ф5ВрI, ℓ=680; 0,098 кг	50	То же	
	11	ф6АI, ℓ=500; 0,12 кг	6	1.424.1-5.4/87-7	
КПЧЧ-5		Поз. 1...5; 11- по КПЧЧ-4			304,8
	6	Каркас плоский КР8-12	1	1.424.1-5.4/87-136	
	7	КР23-14	1	-140	
	8	КР40-11	1	-152	
	9	ф5ВрI, ℓ=580; 0,084 кг	18	Без черт.	
	10	ф5ВрI, ℓ=680; 0,098 кг	44	То же	
КПЧЧ-6		Поз. 1...5; 11- по КПЧЧ-4			315,0
	6	Каркас плоский КР8-13	1	1.424.1-5.4/87-136	
	7	КР23-14	1	-140	
	8	КР40-11	1	-152	
	9	ф6АI, ℓ=580; 0,129 кг	18	Без черт.	
	10	ф5ВрI, ℓ=680; 0,098 кг	44	То же	

1. Узел III см. 1.424.1-5.4/87-123.
2. Арматура класса Вр-I - по ГОСТ 6727-80,*
   А-I - по ГОСТ 5781-82*.
3. Продолжение спецификации см. лист 2.

				1.424.1-5.4/87-7
Рук. сект.	Розенблют			Каркас пространственный КПЧЧ-4... КПЧЧ-12
Гл. инж. пр.	Костанян			
Ст. инж.	Летыш			
Инженер	Максимова			
Проверил	Королева			

Стадия	Лист	Листов
Р	1	2

ЦНИИПРОМЗДАНИЙ

Марка каркаса	Поз.	Наименование	Кол.	Обозначение документа	Масса каркаса, кг
КПУУ-7		Поз. 1... 5; 11- по КПУУ-У			331,1
	6	Каркас плоский КР8-1У	1	1.У24.1-5.У/87—136	
	7	КР23-1У	1	—140	
	8	КРУО-11	1	—152	
	9	ф8АI, ℓ=580; 0,229 кг	18	Без черт.	
	10	ф5ВрI, ℓ=680; 0,098 кг	44	То же	
КПУУ-8		Поз. 1... 5; 11- по КПУУ-У			360,1
	6	Каркас плоский КР8-13	1	1.У24.1-5.У/87—136	
	7	КР23-15	1	—140	
	8	КРУО-12	1	—152	
	9	ф6АI, ℓ=580; 0,129 кг	18	Без черт.	
	10	ф6АI, ℓ=680; 0,151 кг	44	То же	
КПУУ-9		Поз. 1... 5; 11- по КПУУ-У			313,3
	6	Каркас плоский КР8-13	1	1.У24.1-5.У/87—136	
	7	КР23-16	1	—140	
	8	КРУО-13	1	—152	
	9	ф8АI, ℓ=580; 0,229 кг	18	Без черт.	
	10	ф8АI, ℓ=680; 0,259 кг	36	То же	

Марка каркаса	Поз.	Наименование	Кол.	Обозначение документа	Масса каркаса, кг
КПУУ-10		Поз. 1... 5; 11- по КПУУ-У			438,2
	6	Каркас плоский КР8-13	1	1.У24.1-5.У/87—136	
	7	КР23-18	1	—140	
	8	КРУО-22	1	—153	
	9	ф6АI, ℓ=580; 0,129 кг	18	Без черт.	
	10	ф6АI, ℓ=680; 0,151 кг	44	То же	
КПУУ-11		Поз. 1... 5; 11- по КПУУ-У			376,2
	6	Каркас плоский КР8-13	1	1.У24.1-5.У/87—136	
	7	КР23-19	1	—140	
	8	КРУО-23	1	—153	
	9	ф8АI, ℓ=580; 0,229 кг	18	Без черт.	
	10	ф8АI, ℓ=680; 0,259 кг	36	То же	
КПУУ-12		Поз. 1... 5; 11- по КПУУ-У			393,6
	6	Каркас плоский КР8-1У	1	1.У24.1-5.У/87—136	
	7	КР23-19	1	—140	
	8	КРУО-23	1	—153	
	9	ф8АI, ℓ=580; 0,229 кг	14	Без черт.	
	10	ф8АI, ℓ=680; 0,259 кг	36	То же	

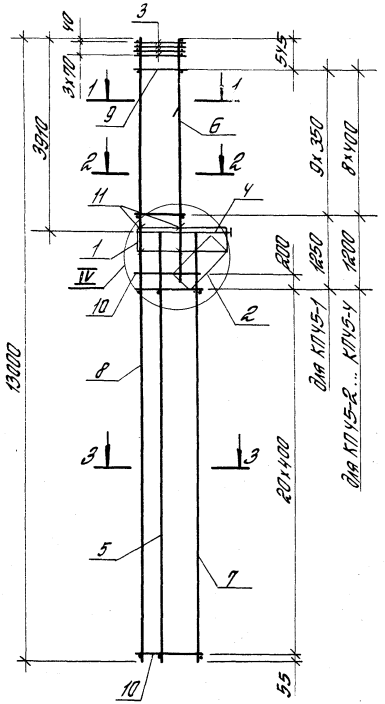

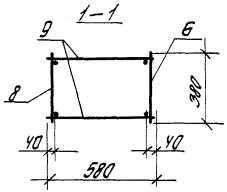

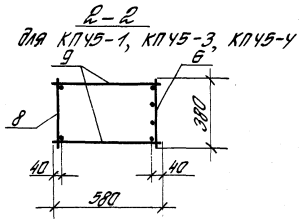

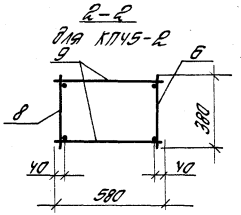

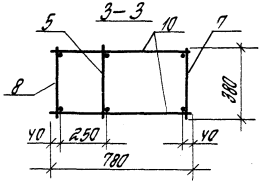

Поз. 11

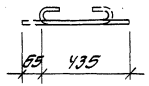

1. Узел IV см. 1.424.1-5.4/87-123.
3. Арматура класса Вр-I-по ГОСТ 6727-80*; А-I-по ГОСТ 5781-82*.

Марка каркаса	Поз.	Наименование	Кол.	Обозначение документа	Масса каркаса, кг
КП45-1	1	Сетка С2	1	1.424.1-5.4/87-165	200,3
	2	С6	1	-166	
	3	С10	4	-167	
	4	Каркас плоский КР1-2	1	-126	
	5	КР24-1	1	-141	
	6	КР7-12	1	-135	
	7	КР24-2	1	-141	
	8	КР40-1	1	-151	
	9	ф5ВрI, ℓ= 580; 0,084 кг	20	Без черт.	
	10	ф5ВрI, ℓ= 780; 0,112 кг	44	То же	
	11	ф6АI; ℓ= 500; 0,12 кг	6	1.424.1-5.4/87-8	
КП45-2		Поз. 1...5; 11- по КП45-1			207,6
	6	Каркас плоский КР7-10	1	1.424.1-5.4/87-135	
	7	КР24-3	1	-141	
	8	КР40-2	1	-151	
	9	ф6АI, ℓ= 580; 0,129 кг	18	Без черт.	
	10	ф6АI, ℓ= 780; 0,173 кг	44	То же	
КП45-3		Поз. 1...5; 11- по КП45-1			235,3
	6	Каркас плоский КР7-13	1	1.424.1-5.4/87-135	
	7	КР24-2	1	-141	
	8	КР40-1	1	-151	
	9	ф5ВрI, ℓ= 580; 0,084 кг	18	Без черт.	
	10	ф5ВрI, ℓ= 780; 0,112 кг	44	То же	
КП45-4		Поз. 1...5; 11- по КП45-1			225,1
	6	Каркас плоский КР7-13	1	1.424.1-5.4/87-135	
	7	КР24-3	1	-141	
	8	КР40-2	1	-151	
	9	ф6АI, ℓ= 580; 0,129 кг	18	Без черт.	
	10	ф6АI, ℓ= 780; 0,173 кг	44	То же	

1.424.1-5.4/87-8

Рук. сект.	Розенблюм	
Гл. инж. пр.	Костанян	
Ст. инж.	Летыш	
Инженер	Максимова	
Проверил	Королева	

Каркас пространственный КП45-1 ... КП45-4

Стадия	Лист	Листов
Р		1

ЦНИИПРОМЗДАНИЙ

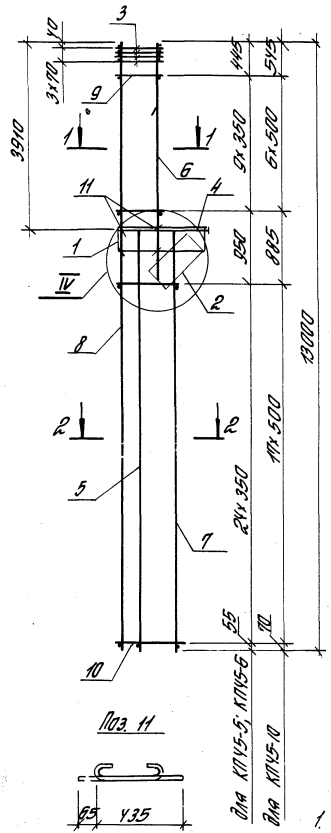

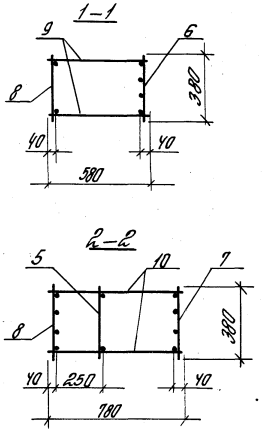

Марка каркаса	Поз.	Наименование	Кол.	Обозначение документа	Масса каркаса кг
КП45-5	1	Сетка С2	1	1.424.1-5.4/87-165	253,8
	2	С6	1	-166	
	3	С10	4	-167	
	4	Каркас плоский КР1-2	1	-126	
	5	КР24-1	1	-141	
	6	КР7-12	1	-135	
	7	КР24-4	1	-141	
	8	КР40-6	1	-151	
	9	ф5ВрI, ℓ=580; 0,084кг	20	Без черт.	
	10	ф5ВрI, ℓ=780; 0,112кг	50	То же	
	11	ф6АI, ℓ=500; 0,12кг	6	1.424.1-5.4/87-9	
КП45-6		Поз. 1...5; 11- по КП45-5			270,9
	6	Каркас плоский КР7-14	1	1.424.1-5.4/87-135	
	7	КР24-4	1	-141	
	8	КР40-6	1	-151	
	9	ф6АI, ℓ=580; 0,129кг	20	Без черт.	
	10	ф5ВрI, ℓ=780; 0,112кг	50	То же	
КП45-10		Поз. 1...5; 11- по КП45-5			443,8
	6	Каркас плоский КР7-15	1	1.424.1-5.4/87-135	
	7	КР24-7	1	-141	
	8	КР40-9	1	-151	
	9	ф8АI, ℓ=580; 0,229кг	14	Без черт.	
	10	ф8АI, ℓ=780; 0,308кг	36	То же	

1. Узел IV см. 1.424.1-5.4/87-123.
2. Арматура класса Вр-I- по ГОСТ 6727-80,*
А-I- по ГОСТ 5781-82*

Рук. сект.	Розенблют		
Гл. инж. пр.	Костанян		
Ст. инж.	Летыш		
Инженер	Максимова		
Проверил	Королева		

1.424.1-5.4/87-9

Каркас пространственный КП45-5, КП45-6, КП45-10

Стадия	Лист	Листов
Р		1

ЦНИИПРОМЗДАНИЙ

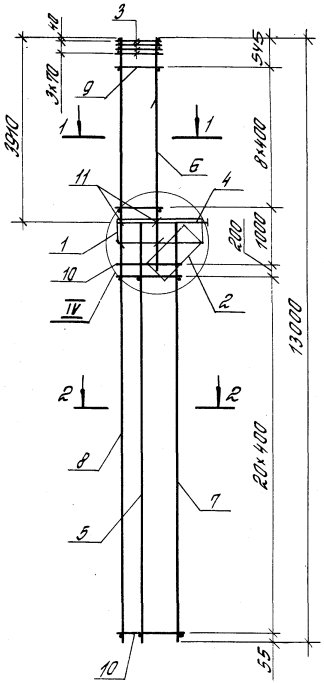

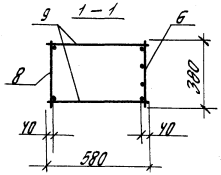

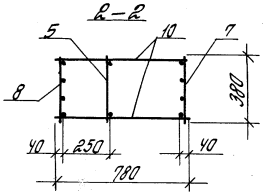

Поз. 11

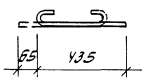

1. Узел IV ст. 1.424.1-5.4/87-123.
2. Арматура класса Вр-I - по ГОСТ 6727-80*, А-I - по ГОСТ 5781-82*.

Марка каркаса	Поз.	Наименование	Кол.	Обозначение документа	Масса каркаса, кг
КП45-7	1	Сетка С2	1	1.424.1-5.4/87-165	297,6
	2	" С6	1	-166	
	3	С10	4	-167	
	4	Каркас плоский КР1-2	1	-126	
	5	КР24-1	1	-141	
	6	КР7-13	1	-135	
	7	КР24-5	1	-141	
	8	КР40-7	1	-151	
	9	ф5ВрI, ℓ=580; 0,084кг	18	Без черт.	
	10	ф5ВрI, ℓ=780; 0,112кг	44	То же	
	11	ф6АI; ℓ=500; 0,12кг	6	1.424.1-5.4/87-10	
КП45-8		Поз. 1...5; 11- по КП45-7			307,3
	6	Каркас плоский КР7-14	1	1.424.1-5.4/87-135	
	7	КР24-5	1	-141	
	8	КР40-7	1	-151	
	9	ф6АI, ℓ=580; 0,129кг	18	Без черт.	
	10	ф5ВрI, ℓ=780; 0,112кг	44	То же	
КП45-9		Поз. 1...5; 11- по КП45-7			353,4
	6	Каркас плоский КР7-14	1	1.424.1-5.4/87-135	
	7	КР24-6	1	-141	
	8	КР40-8	1	-151	
	9	ф6АI, ℓ=580; 0,129кг	18	Без черт.	
	10	ф6АI, ℓ=780; 0,173кг	44	То же	

Сек. сект.	Розенблют		
Гл. инж. пр.	Костанян		
Ст. инж.	Летыш		
Инженер	Максимова		
Проверил	Королева		

1.424.1-5.4/87-10

Каркас пространственный КП45-7... КП45-9

Стадия	Лист	Листов
Р		1

ЦНИИПРОМЗДАНИЙ

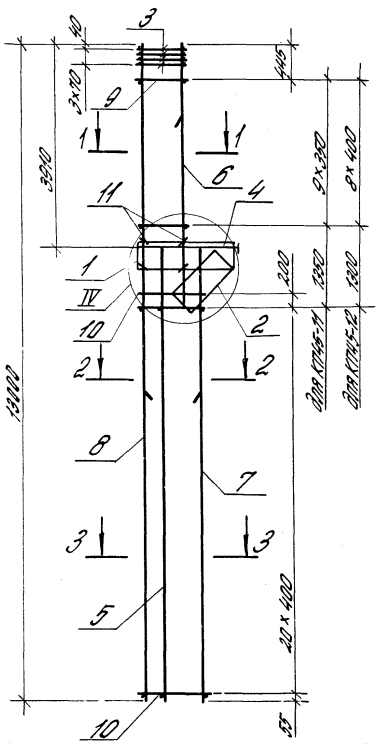

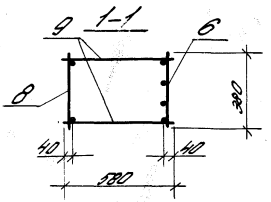

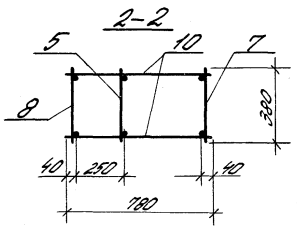

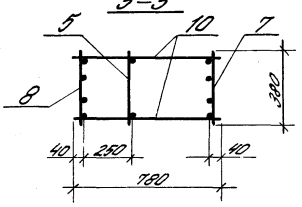

Поз.11

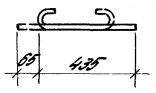

Марка каркаса	Поз.	Наименование	Кол.	Обозначение документа	Масса каркаса, кг
КП45-11	1	Сетка С2	1	1.424.1-5.4/87-165	288,8
	2	" С6	1	-166	
	3	" С10	4	-167	
	4	Каркас плоский КР1-2	1	-126	
	5	КР24-1	1	-141	
	6	КР7-12	1	-135	
	7	КР24-9	1	-141	
	8	КР40-22	1	-153	
	9	Ф6 АI, ℓ=580; 0,129 кг	20	Без чертежа	
	10	Ф6 АI, ℓ=780; 0,173 кг	44	То же	
	11	Ф6 АI, ℓ=500; 0,12 кг	6	1.424.1-5.4/87-11	
КП45-12	1	Сетка С2	1	1.424.1-5.4/87-165	305,2
	2	" С6	1	-166	
	3	" С10	4	-167	
	4	Каркас плоский КР1-2	1	-126	
	5	КР24-1	1	-141	
	6	КР7-14	1	-135	
	7	КР24-9	1	-141	
	8	КР40-22	1	-153	
	9	Ф6 АI, ℓ=580; 0,129 кг	18	Без чертежа	
	10	Ф6 АI, ℓ=780; 0,173 кг	44	То же	
	11	Ф6 АI, ℓ=500; 0,12 кг	6	1.424.1-5.4/87-11	

1. Узел III см. 1.424.1-5.4/87-123.
2. Арматура класса Вр-I - по ГОСТ 6727-80;*
   А-I - по ГОСТ 5781-82*.

				1.424.1-5.4/87-11		
Гл.инж.пр.	Ардеевская			Каркас пространственный КП45-11, КП45-12	Стадия	Лист	Листов
Гл.инж.	Хаспекова				Р		1
Ст.инж.	Ларина				ЦНИИПромзерно		
Инженер	Кабельщик						
Проверил	Хаспекова						

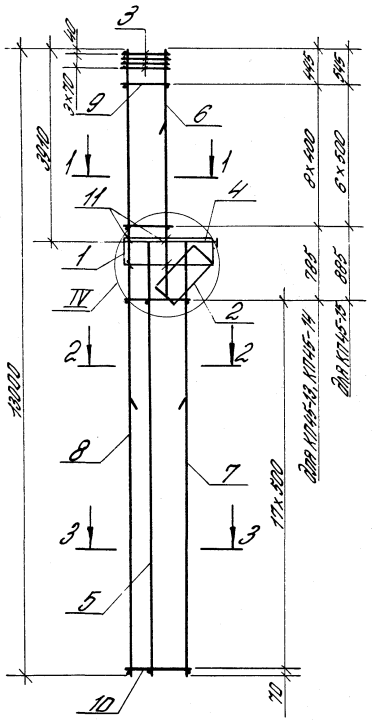

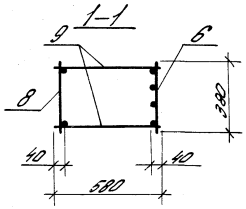

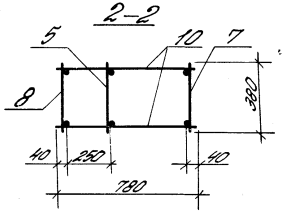

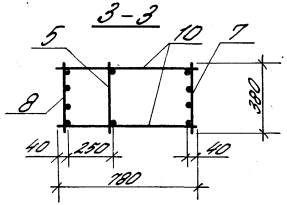

Поз. 11

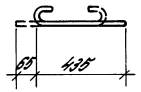

Марка каркаса	Поз.	Наименование	Кол.	Обозначение документа	Масса каркаса, кг
КП45-13	1	Сетка С2	1	1.424.1-5.4/87-165	367,1
	2	" С6	1	–166	
	3	С10	4	–167	
	4	Каркас плоский КП1-2	1	–126	
	5	КР24-1	1	–141	
	6	КР07-14	1	–135	
	7	КР24-10	1	–141	
	8	КР40-23	1	–153	
	9	Ф8 АI, ℓ=580; 0,229 кг	18	Без чертеж.	
	10	Ф8 АI, ℓ=780; 0,308 кг	36	То же	
	11	Ф6 АI, ℓ=500; 0,12 кг	6	1.424.1-5.4/87-12	
КП45-14		Поз. 1...5, 9...11 – по КП45-13			431,2
	6	Каркас плоский КП7-14	1	1.424.1-5.4/87-135	
	7	КР24-11	1	–141	
	8	КР40-24	1	–153	
КП45-15		Поз. 1...5, 9...11 – по КП45-13			446,1
	6	Каркас плоский КП7-15	1	1.424.1-5.4/87-135	
	7	КР24-11	1	–141	
	8	КР40-24	1	–153	

1. Узел IV см. 1.424.1-5.4/87-123.
2. Арматура класса Вр-I – по ГОСТ 6727-80*,
   А-I – по ГОСТ 5781-82*.

Гип	Розенблюм		1.424.1-5.4/87-12
Нач. отд.	Костенко		
Ст. инж.	Лемыш		
Инжен.	Макушенко		
Пров.	Коновал		

Каркас пространственный КП45-13... КП45-15

Стадия	Лист	Листов
Р	1	

ЦНИИПромзданий

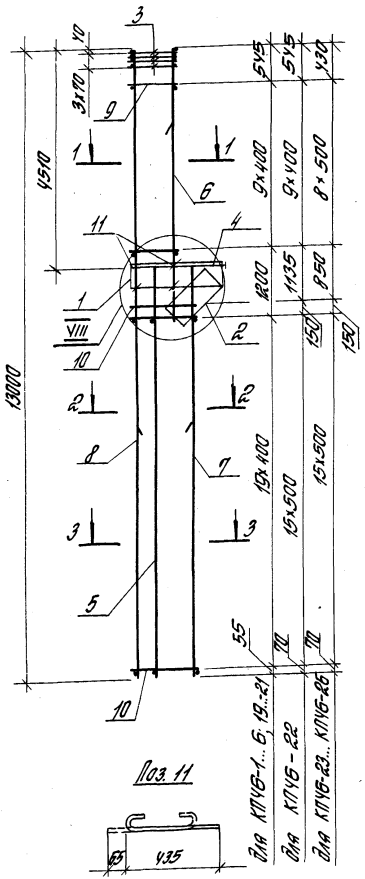

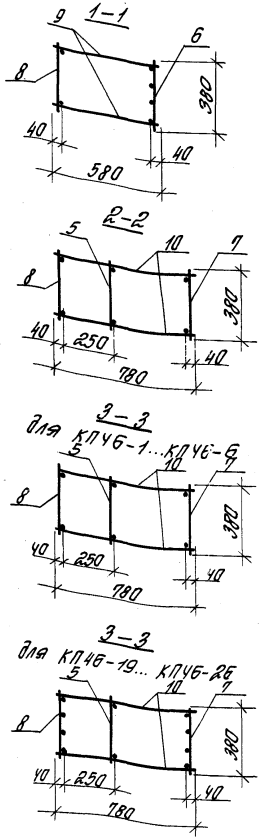

1. Узел VIII см. 1.424.1-5.4/87-123
2. Арматура класса Вр-I - по ГОСТ 6727-80*; А-I - по ГОСТ 5781-82*
3. Продолжение спецификации см. лист 2.

Марка каркаса	Поз.	Наименование	Кол.	Обозначение документа	Масса каркаса, кг
КПЧ6-1	1	Сетка С2	1	1.424.1-5.4/87-165	217,6
	2	С6	1	-166	
	3	С10	4	-167	
	4	Каркас плоский КР1-6	1	-130	
	5	КР21-10	1	-138	
	6	КР9-12	1	-137	
	7	КР21-11	1	-138	
	8	КР40-1	1	-151	
	9	ф5ВрI, ℓ=580; 0,084кг	20	Без черт.	
	10	ф5ВрI, ℓ=780; 0,112кг	40	То же	
	11	ф6АI, ℓ=500; 0,12кг	6	1.424.1-5.4/87-13	
КПЧ6-2		Поз. 1...5; 11 - по КПЧ6-1			228,5
	6	Каркас плоский КР9-13	1	1.424.1-5.4/87-137	
	7	КР21-11	1	-138	
	8	КР40-1	1	-151	
	9	ф6АI, ℓ=580; 0,129кг	20	Без черт.	
	10	ф5ВрI, ℓ=780; 0,112кг	40	То же	
КПЧ6-3		Поз. 1... 5; 11- по КПЧ6-1			246,0
	6	Каркас плоский КР9-14	1	1.424.1-5.4/87-137	
	7	КР21-11	1	-138	
	8	КР40-1	1	-151	
	9	ф8АI, ℓ=580; 0,229кг	20	Без черт	
	10	ф5ВрI, ℓ=780; 0,112кг	40	То же	
КПЧ6-4		Поз. 1...5; 11 - по КПЧ6-1			254,7
	6	Каркас плоский КР9-13	1	1.424.1-5.4/87-137	
	7	КР21-12	1	-138	
	8	КР40-2	1	-151	
	9	ф6АI, ℓ=580; 0,129кг	20	Без черт.	
	10	ф6АI, ℓ=780; 0,173кг	40	То же	

1.424.1-5.4/87-13

Рук. сект.	Розенблют	
Гл. инж. пр.	Костанян	
Ст. инж.	Летыш	
Инженер	Максимова	
Проверил	Королева	

Каркас пространственный КПЧ6-1... КПЧ6-6, КПЧ6-19... КПЧ6-26

Стадия	Лист	Листов
Р	1	2

ЦНИИПРОМЗДАНИЙ

Марка каркаса	Поз.	Наименование	Кол.	Обозначение документа	Масса каркаса, кг
КПЧ6-5		Поз. 1... 5; 11- по КПЧ6-1			279.1
	6	Каркас плоский КРД-14	1	1.424.1-5.4/87-137	
	7	КР21-12	1	-138	
	8	КРЧО-2	1	-151	
	9	ФВАI, ℓ=580; 0.229кг	20	Без черт	
	10	ФБАI, ℓ=780; 0.173кг	40	То же	
КПЧ6-6		Поз. 1... 5; 11- по КПЧ6-1			291.9
	6	Каркас плоский КРД-15	1	1.424.1-5.4/87-137	
	7	КР21-12	1	-138	
	8	КРЧО-2	1	-151	
	9	ФВАI, ℓ=580; 0.229кг	20	Без черт.	
	10	ФБАI, ℓ=780; 0.173кг	40	То же	
КПЧ6-19		Поз. 1... 5; 11- по КПЧ6-1			312.1
	6	Каркас плоский КРД-13	1	1.424.1-5.4/87-137	
	7	КР21-18	1	-138	
	8	КРЧО-26	1	-154	
	9	ФБАI, ℓ=380; 0.129кг	20	Без черт.	
	10	ФБАI, ℓ=780; 0.173кг	40	То же	
КПЧ6-20		Поз. 1... 5; 11- по КПЧ6-1			330.7
	6	Каркас плоский КРД-14	1	1.424.1-5.4/87-137	
	7	КР21-18	1	-138	
	8	КРЧО-26	1	-154	
	9	ФВАI, ℓ=580; 0.229кг	20	Без черт.	
	10	ФБАI, ℓ=780; 0.173кг	40	То же	
КПЧ6-21		Поз. 1... 5; 11- по КПЧ6-1			350.2
	6	Каркас плоский КРД-15	1	1.424.1-5.4/87-137	
	7	КР21-18	1	-138	
	8	КРЧО-26	1	-154	
	9	ФВАI, ℓ=580; 0.229кг	20	Без черт.	
	10	ФБАI, ℓ=780; 0.173кг	40	То же	

Марка каркаса	Поз.	Наименование	Кол.	Обозначение документа	Масса каркаса, кг
КПЧ6-22		Поз. 1... 5; 11- по КПЧ6-1			371.3
	6	Каркас плоский КРД-13	1	1.424.1-5.4/87-137	
	7	КР21-19	1	-138	
	8	КРЧО-27	1	-154	
	9	ФВАI, ℓ=580; 0.229кг	20	Без черт.	
	10	ФВАI, ℓ=780; 0.308кг	34	То же	
КПЧ6-23		Поз. 1... 5; 11- по КПЧ6-1			387.9
	6	Каркас плоский КРД-14	1	1.424.1-5.4/87-137	
	7	КР21-19	1	-138	
	8	КРЧО-27	1	-154	
	9	ФВАI, ℓ=580; 0.229кг	18	Без черт.	
	10	ФВАI, ℓ=780; 0.308кг	34	То же	
КПЧ6-24		Поз. 1... 5; 11- по КПЧ6-1			407.3
	6	Каркас плоский КРД-15	1	1.424.1-5.4/87-137	
	7	КР21-19	1	-138	
	8	КРЧО-27	1	-154	
	9	ФВАI, ℓ=580; 0.229кг	18	Без черт.	
	10	ФВАI, ℓ=780; 0.308кг	34	То же	
КПЧ6-25		Поз. 1... 5; 11- по КПЧ6-1			449.7
	6	Каркас плоский КРД-14	1	1.424.1-5.4/87-137	
	7	КР21-20	1	-138	
	8	КРЧО-28	1	-154	
	9	ФВАI, ℓ=580; 0.229кг	18	Без черт.	
	10	ФВАI, ℓ=780; 0.308кг	34	То же	
КПЧ6-26		Поз. 1... 5; 11- по КПЧ6-1			469.2
	6	Каркас плоский КРД-15	1	1.424.1-5.4/87-137	
	7	КР21-20	1	-138	
	8	КРЧО-28	1	-154	
	9	ФВАI, ℓ=580; 0.229кг	18	Без черт.	
	10	ФВАI, ℓ=780; 0.308кг	34	То же	

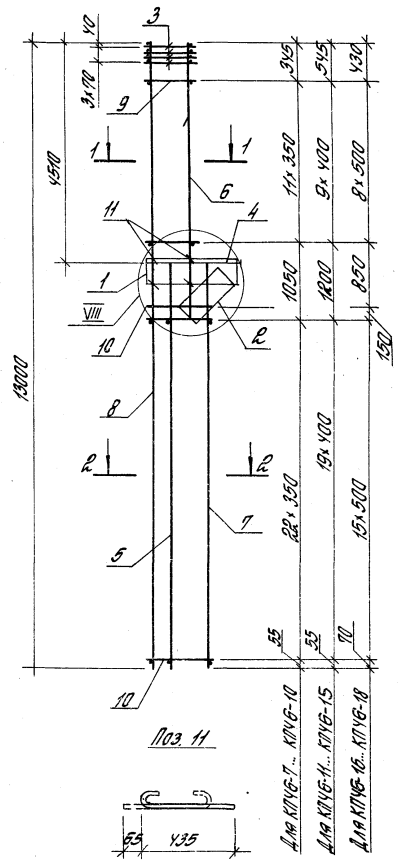

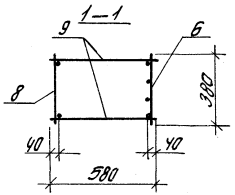

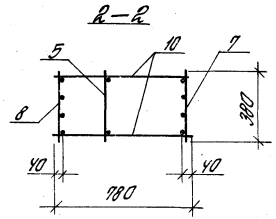

Марка каркаса	Поз.	Наименование	Кол	Обозначение документа	Масса каркаса, кг
КПЧ6-7	1	Сетка С2	1	1.424.1-5.4/87-165	267.0
	2	" С6	1	-166	
	3	С10	4	-167	
	4	Каркас плоский КР1-6	1	-130	
	5	КР21-10	1	-138	
	6	КР9-12	1	-137	
	7	КР21-13	1	-138	
	8	КР40-14	1	-152	
	9	ф5ВрI, ℓ=580; 0,084 кг	24	Без черт.	
	10	ф5ВрI, ℓ=780; 0,112 кг	46	То же	
	11	ф6АI; ℓ=500; 0,12 кг	6	1.424.1-5.4/87-14	
КПЧ6-8		Поз. 1...5; 14- по КПЧ6-7			298.1
	6	Каркас плоский КР9-13	1	1.424.1-5.4/87-137	
	7	КР21-13	1	-138	
	8	КР40-14	1	-152	
	9	ф6АI, ℓ=580; 0,129 кг	24	Без черт.	
	10	ф5ВрI, ℓ=780; 0,112 кг	46	То же	

1. Узел VIII см. 1.424.1-5.4/87-123.
2. Арматура класса Вр-I - по ГОСТ 6727-80*;
   А-I - по ГОСТ 5781-82*.
3. Продолжение спецификации см. лист 2.

Рук. сект.	Розенблат		
Гл. инж. пр.	Костанян		
Гл. инж.	Летцы		
Инженер	Максимова		
Проверил	Коломиец		

1.424.1-5.4/87-14

Каркас пространственный КПЧ6-7 ... КПЧ6-18

Стадия	Лист	Листов
Р	1	2

ЦНИИПРОТЗДАНИЙ

Марка каркаса	Поз.	Наименование	Кол.	Обозначение документа	Масса каркаса, кг
КПЧ6-9		Поз. 1...5; 11- по КПЧ6-7			281.3
	6	Каркас плоский К.Р9-1Ч	1	1.Ч24.1-5.Ч/87-137	
	7	КР21-13	1	-138	
	8	К.Р40-1Ч	1	-152	
	9	ф8АI, ℓ=580; 0.229 кг	24	Без черт.	
	10	ф5ВрI, ℓ=780; 0.112 кг	46	То же	
КПЧ6-10		Поз. 1...5; 11 - по КПЧ6-7			316.6
	6	Каркас плоский КР9-15	1	1.Ч24.1-5.Ч/87-137	
	7	КР21-13	1	-138	
	8	КР40-1Ч	1	-152	
	9	ф8АI, ℓ=580; 0.229 кг	24	Без черт.	
	10	ф5ВрI, ℓ=780; 0.112 кг	46	То же	
КПЧ6-11		Поз. 1...5; 11- по КПЧ6-7			312.6
	6	Каркас плоский КР9-13	1	1.Ч24.1-5.Ч/87-137	
	7	КР21-1Ч	1	-138	
	8	КР40-15	1	-152	
	9	ф6АI, ℓ=580; 0.129 кг	20	Без черт.	
	10	ф5ВрI, ℓ=780; 0.112 кг	40	То же	
КПЧ6-12		Поз. 1...5; 11- по КПЧ6-7			331.1
	6	Каркас плоский КР9-1Ч	1	1.Ч24.1-5.Ч/87-137	
	7	КР21-1Ч	1	-138	
	8	КР40-15	1	-152	
	9	ф8АI, ℓ=580; 0.229 кг	20	Без черт.	
	10	ф5ВрI, ℓ=780; 0.112 кг	40	То же	
КПЧ6-13		Поз. 1...5; 11- по КПЧ6-7			350.7
	6	Каркас плоский КР9-15	1	1.Ч24.1-5.Ч/87-137	
	7	КР21-1Ч	1	-138	
	8	КР40-15	1	-152	
	9	ф8АI, ℓ=580; 0.229 кг	20	Без черт.	
	10	ф5ВрI, ℓ=780; 0.112 кг	40	То же	

Марка каркаса	Поз.	Наименование	Кол.	Обозначение документа	Масса каркаса, кг
КПЧ6-14		Поз. 1...5; 11- по КПЧ6-7			374.8
	6	Каркас плоский КР9-1Ч	1	1.Ч24.1-5.Ч/87-137	
	7	КР21-15	1	-138	
	8	КР40-16	1	-152	
	9	ф8АI, ℓ=580; 0.229 кг	20	Без черт.	
	10	ф6АI, ℓ=780; 0.173 кг	40	То же	
КПЧ6-15		Поз. 1...5; 11- по КПЧ6-7			394.5
	6	Каркас плоский КР9-15	1	1.Ч24.1-5.Ч/87-137	
	7	КР21-15	1	-138	
	8	КР40-16	1	-152	
	9	ф8АI, ℓ=580; 0.229 кг	20	Без черт.	
	10	ф6АI, ℓ=780; 0.173 кг	40	То же	
КПЧ6-16		Поз. 1...5; 11- по КПЧ6-7			ЧЧ4.9
	6	Каркас плоский КР9-1Ч	1	1.Ч24.1-5.Ч/87-137	
	7	КР21-16	1	-138	
	8	КР40-17	1	-152	
	9	ф8АI, ℓ=580; 0.229 кг	18	Без черт.	
	10	ф8АI, ℓ=780; 0.308 кг	34	То же	
КПЧ6-17		Поз. 1...5; 11- по КПЧ6-7			464.7
	6	Каркас плоский КР9-15	1	1.Ч24.1-5.Ч/87-137	
	7	КР21-16	1	-138	
	8	КР40-17	1	-152	
	9	ф8АI, ℓ=580; 0.229 кг	18	Без черт.	
	10	ф8АI, ℓ=780; 0.308 кг	34	То же	
КПЧ6-18		Поз. 1...5; 11- по КПЧ6-7			541.1
	6	Каркас плоский КР9-15	1	1.Ч24.1-5.Ч/87-137	
	7	КР21-17	1	-138	
	8	КР40-18	1	-152	
	9	ф8АI, ℓ=580; 0.229 кг	18	Без черт.	
	10	ф8АI, ℓ=780; 0.308 кг	34	То же	

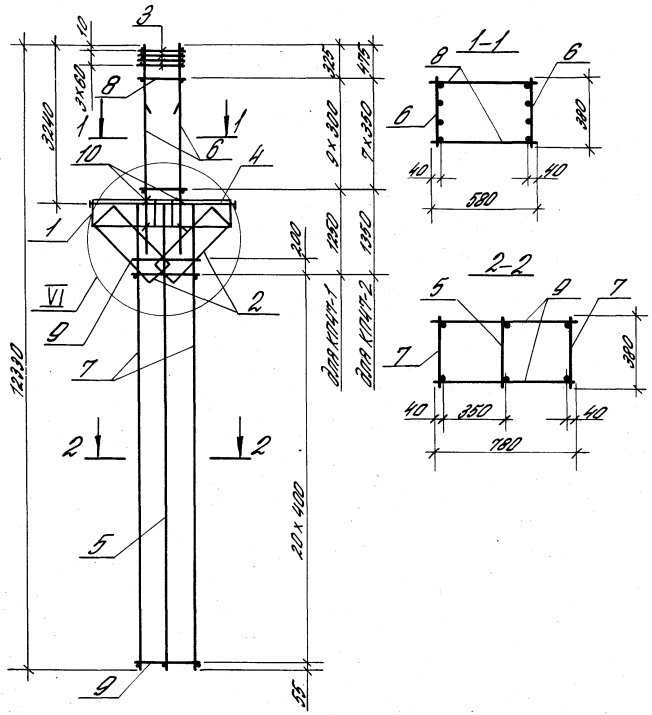

Поз.10

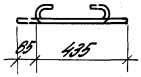

Марка каркаса	Поз.	Наименование	Кол.	Обозначение документа	Масса каркаса, кг
КП47-1	1	Сетка С2	2	1.424.1-5.4/87-165	224,9
	2	С8	2	-166	
	3	С11	4	-167	
	4	Каркас плоский КР2-1	1	-131	
	5	КР24-1	1	-141	
	6	КР5-11	2	-133	
	7	КР24-2	2	-141	
	8	Ф5ВрI, l=580; 0,084кг	20	Без черт.	
	9	Ф5ВрI, l=780; 0,112кг	44	То же	
	10	Ф6АI, l=500; 0,12кг	8	1.424.1-5.4/87-15	
КП47-2	1	Сетка С2	2	1.424.1-5.4/87-165	235,7
	2	С8	2	-166	
	3	С11	4	-167	
	4	Каркас плоский КР2-1	1	-131	
	5	КР24-1	1	-141	
	6	КР5-12	2	-133	
	7	КР24-2	2	-141	
	8	Ф5ВрI, l=580; 0,084кг	16	Без черт.	
	9	Ф5ВрI, l=780; 0,112кг	44	То же	
	10	Ф6АI, l=500; 0,12кг	8	1.424.1-5.4/87-15	

1. Узел VI см. 1.424.1-5.4/87-124.
2. Арматура класса Вр-I – по ГОСТ 6727-80;*
   А-I – по ГОСТ 5781-82*.

				1.424.1-5.4/87-15			
Рук. сект.	Розенблюм			Каркас пространственный КП47-1, КП47-2	Стадия	Лист	Листов
Гл. ин. пр.	Костанян				Р		1
Ст. инж.	Лемиш				ЦНИИПРОМЗДАНИЙ		
Инжен.	Максимова						
Провер.	Королева						

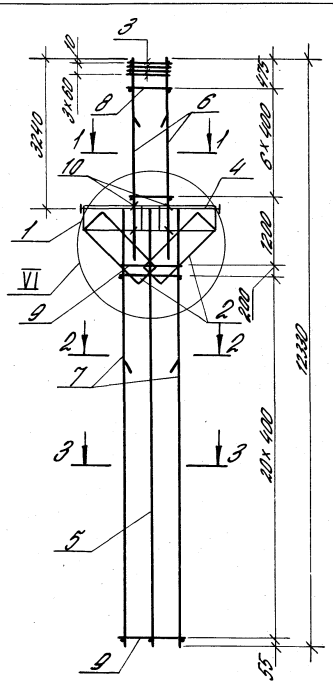

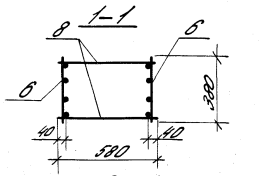

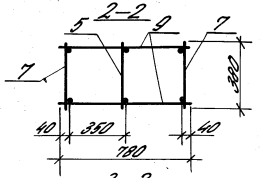

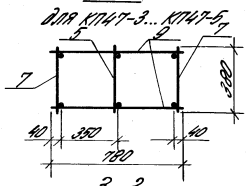

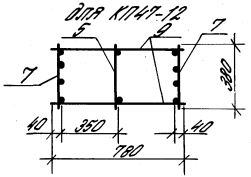

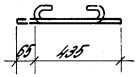

1. Узел VI см. 1.424.1-5.4/87-124.
2. Арматура класса Вр-I – по ГОСТ 6727-80*
   А-I – по ГОСТ 5781-82*.

Марка каркаса	Поз.	Наименование	Кол.	Обозначение документа	Масса каркаса, кг
КП47-3	1	Сетка С2	2	1.424.1-5.4/87-165	248,2
	2	" С8	2	-165	
	3	С11	4	-167	
	4	Каркас плоский К02-1	1	-131	
	5	К024-1	1	-141	
	6	К05-13	2	-133	
	7	К024-2	2	-141	
	8	Ф5ВрI, ℓ=580; 0,084кг	14	Без черт.	
	9	Ф6АI, ℓ=780; 0,173кг	44	То же	
	10	Ф6АI, ℓ=500; 0,12кг	8	1.424.1-5.4/87-16	
КП47-4		Поз.1...5;10-по КП47-3			271,6
	6	Каркас плоский К05-13	2	1.424.1-5.4/87-133	
	7	К024-3	2	-144	
	8	Ф5ВрI, ℓ=580; 0,084кг	14	Без черт.	
	9	Ф6АI, ℓ=780; 0,173кг	44	То же	
КП47-5		Поз.1...5;10-по КП47-3			294,8
	6	Каркас плоский К05-14	2	1.424.1-5.4/87-133	
	7	К024-3	2	-141	
	8	Ф6АI, ℓ=580; 0,129кг	14	Без черт.	
	9	Ф6АI, ℓ=780; 0,173кг	44	То же	
КП47-12		Поз.1...5;10-по КП47-3			341,9
	6	Каркас плоский К05-14	2	1.424.1-5.4/87-133	
	7	К024-9	2	-141	
	8	Ф6АI, ℓ=580; 0,129кг	14	Без черт.	
	9	Ф6АI, ℓ=780; 0,173кг	44	То же	

			1.424.1-5.4/87-16		
Рук. сект.	Осовецкий				
Гл. инж. пр.	Кантонин		Каркас пространственный КП47-3... КП47-5, КП47-12	Стадия Р	Лист	Листов 1
Гл. инж.	Лунин					
Инженер	Мотовилова			ЦНИИпромзерно		
Техн.	Коршунов					

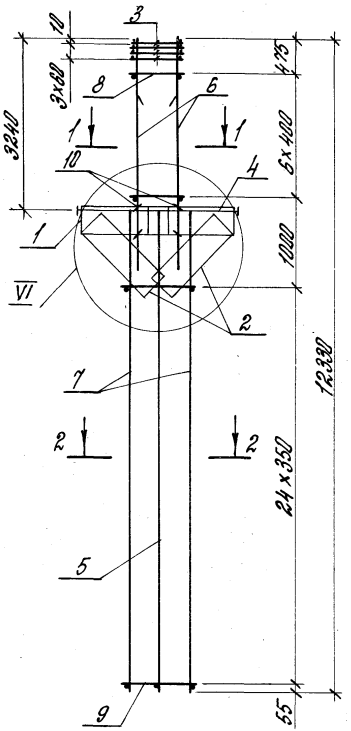

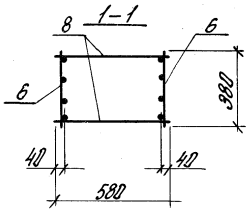

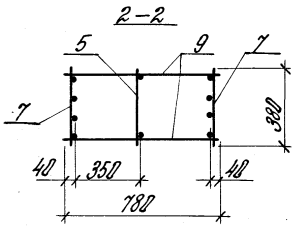

Поз. 10

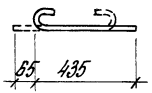

Марка каркаса	Поз.	Наименование	Кол.	Обозначение документа	Масса каркаса, кг
КП47-6	1	Сетка С2	2	1.424.1-5.4/87-165	305,6
	2	С8	2	-166	
	3	С11	4	-167	
	4	Каркас плоский КР2-1	1	-131	
	5	КР24-1	1	-141	
	6	КР5-13	2	-133	
	7	КР24-4	2	-141	
	8	ф5ВрI, ℓ=580; 0,084 кг	14	Без черт.	
	9	ф5ВрI, ℓ=780; 0,112 кг	50	То же	
	10	ф6АI, ℓ=500; 0,12 кг	8	1.424.1-5.4/87-17	
КП47-7	1	Сетка С2	2	1.424.1-5.4/87-165	321,0
	2	С8	2	-166	
	3	С11	4	-167	
	4	Каркас плоский КР2-1	1	-131	
	5	КР24-1	1	-141	
	6	КР5-14	2	-133	
	7	КР24-4	2	-141	
	8	ф6АI, ℓ=580; 0,129 кг	14	Без черт.	
	9	ф5ВрI, ℓ=780; 0,112 кг	50	То же	
	10	ф6АI, ℓ=500; 0,12 кг	8	1.424.1-5.4/87-17	

1. Узел VI см. 1.424.1-5.4/87-124.
2. Арматура класса Вр-I — по ГОСТ 6727-80;*
   А-I — по ГОСТ 5781-82*.

				1.424.1-5.4/87-17			
Рук.сект.	Розенблюм			Каркас пространственный КП47-6, КП47-7	Стадия	Лист	Листов
Гл.инж.	Костанян				Р		1
Ст.инж.	Лемыш				ЦНИИПРОМЗДАНИЙ		
Инжен.	Максимова						
Провер.	Королева						

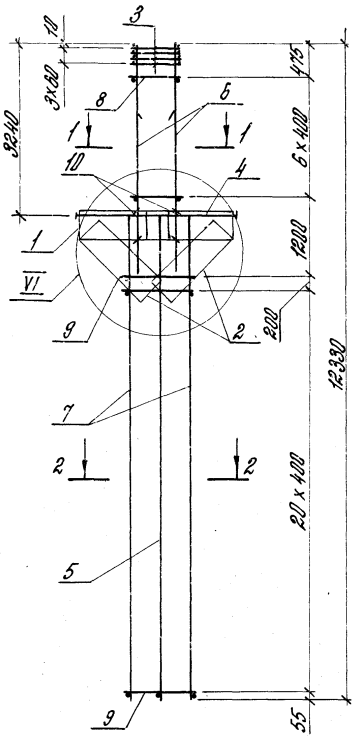

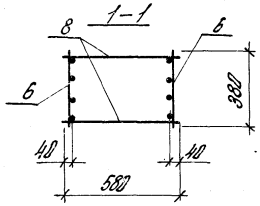

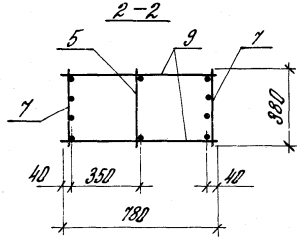

Марка каркаса	Поз.	Наименование	Кол.	Обозначение документа	Масса каркаса, кг
КП47-8	1	Сетка С2	2	1.424.1-5.4/87-165	338,5
	2	С8	2	-166	
	3	С11	4	-167	
	4	Каркас плоский КР2-1	1	-131	
	5	КР24-1	1	-141	
	6	КР5-13	2	-133	
	7	КР24-5	2	-141	
	8	ф5ВрI, ℓ=580; 0,084кг	14	Без черт.	
	9	ф5ВрI, ℓ=780; 0,112кг	44	То же	
	10	ф6АI, ℓ=500; 0,12кг	8	1.424.1-5.4/87-18	
КП47-9		Поз. 1...5; 10 - по КП47-8			354,1
	6	Каркас плоский КР5-14	2	1.424.1-5.4/87-133	
	7	КР24-5	2	-141	
	8	ф6АI, ℓ=580; 0,129кг	14	Без черт.	
	9	ф5ВрI, ℓ=780; 0,112кг	44	То же	
КП47-10		Поз. 1...5; 10 - по КП47-8			380,2
	6	Каркас плоский КР5-13	2	1.424.1-5.4/87-133	
	7	КР24-6	2	-141	
	8	ф5ВрI, ℓ=580; 0,084кг	14	Без черт.	
	9	ф6АI, ℓ=780; 0,173кг	44	То же	
КП47-11		Поз. 1...5; 10 - по КП47-8			395,6
	6	Каркас плоский КР5-14	2	1.424.1-5.4/87-133	
	7	КР24-6	2	-141	
	8	ф6АI, ℓ=580; 0,129кг	14	Без черт.	
	9	ф6АI, ℓ=780; 0,173кг	44	То же	

Поз. 10

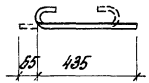

1. Узел VI см. 1.424.1-5.4/87-124.
2. Арматура класса Вр-I - по ГОСТ 6727-80,*
А-I - по ГОСТ 5781-82*.

Рук. сект.	Розенблюм		
Гл. инж. пр.	Костанян		
Ст. инж.	Лемыш		
Инжен.	Максимова		
Провер.	Королева		

1.424.1-5.4/87-18

Каркас пространственный КП47-8... КП47-11

Стадия	Лист	Листов
Р		1

ЦНИИПРОМЗДАНИЙ

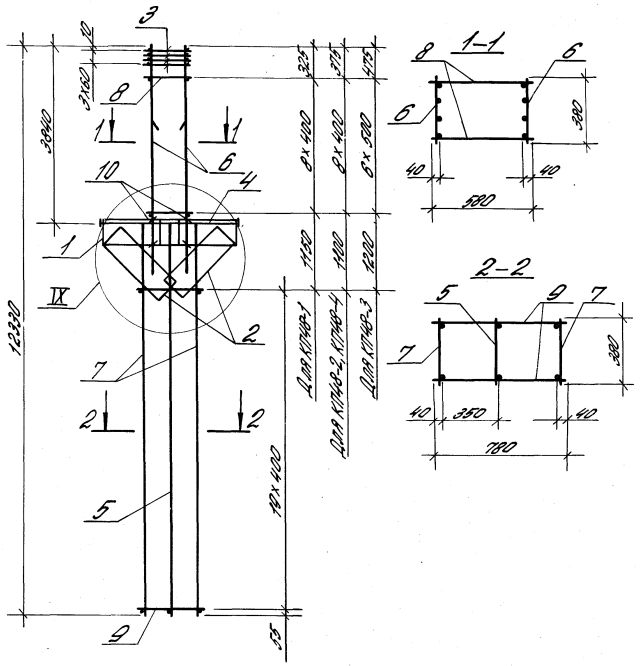
3
2
3100
8
1
1
10
6
4
1
IX
2
7
2
2
5
9
3300
12320
325
1270
1270
325
4 отв. 400×400
4 отв. 400×400
1430
1430
1430

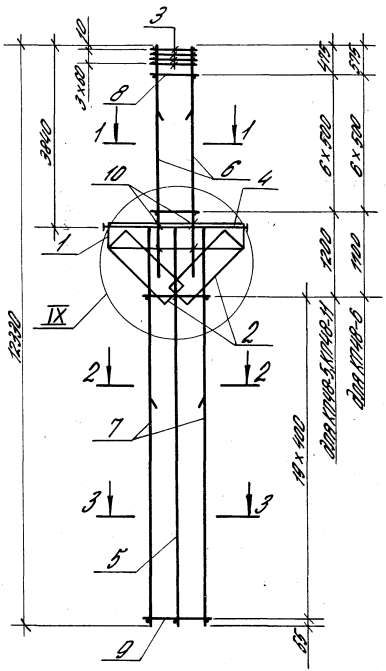

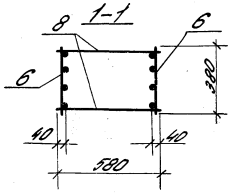

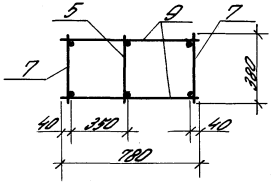

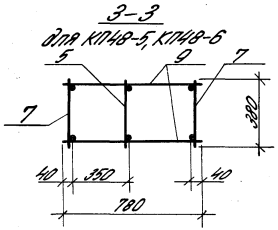

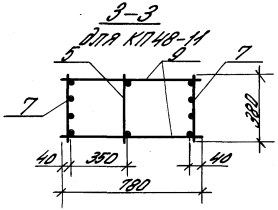

Поз. 10

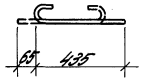

Марка каркаса	Поз.	Наименование	Кол.	Обозначение документа	Масса каркаса, кг
КП48-5	1	Сетка С2	2	1.424.1-5.4/87-165	327,8
	2	С8	2	-166	
	3	С11	4	-167	
	4	Каркас плоский КР2-2	1	-132	
	5	КР21-10	1	-138	
	6	КР7-15	2	-135	
	7	КР21-12	2	-138	
	8	Ф8АI, l=580; 0,229 кг	14	Без черт.	
	9	Ф6АI, l=780; 0,173 кг	40	То же	
	10	Ф6АI, l=500; 0,12 кг	8	1.424.1-5.4/87-20	
КП48-6		Поз. 1...5; 10 - по КП48-5			362,9
	6	Каркас плоский КР7-16	2	1.424.1-5.4/87-135	
	7	КР21-12	2	-138	
	8	Ф8АI, l=580; 0,229 кг	14	Без черт.	
	9	Ф6АI, l=780; 0,173 кг	40	То же	
КП48-11		Поз. 1...5; 10 - по КП48-5			383,0
	6	Каркас плоский КР7-15	2	1.424.1-5.4/87-135	
	7	КР21-18	2	-138	
	8	Ф8АI, l=580; 0,229 кг	14	Без черт.	
	9	Ф6АI, l=780; 0,173 кг	40	То же	

1. Узел IX см. 1.424.1-5.4/87-124.
2. Арматура класса Вр-I - по ГОСТ 6727-80;*
А-I - по ГОСТ 5781-82*.

Рук. сект.	Розенблюм		1.424.1-5.4/87-20	
Гл. ин. пр.	Костанян		Каркас пространственный КП48-5, КП48-6, КП48-11	Стадия: Р; Лист; Листов: 1
Ст. инж.	Летыш			ЦНИИПРОМЗДАНИЙ
Инжен.	Максимова			
Провер.	Королева			

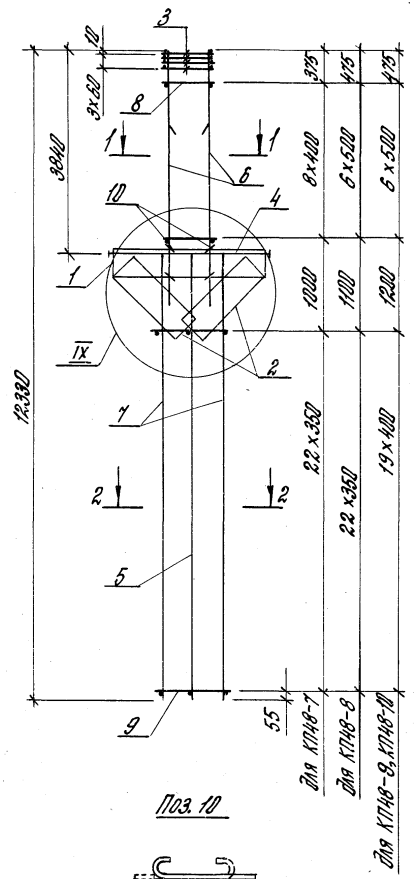

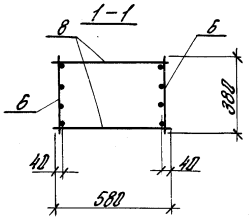

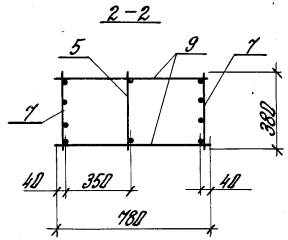

Поз. 10

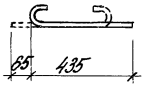

1. Узел IX см. 1.424.1-5.4/87-124.
2. Арматура класса Вр-I - по ГОСТ 6727-80*;
А-I - по ГОСТ 5781-82*.

Марка каркаса	Поз.	Наименование	Кол.	Обозначение документа	Масса каркаса, кг
КП48-7	1	Сетка С2	2	1.424.1-5.4/87-165	329,4
	2	" С8	2	-166	
	3	С11	4	-167	
	4	Каркас плоский КР2-2	1	-132	
	5	КР21-10	1	-138	
	6	КР7-14	2	-135	
	7	КР21-13	2	-138	
	8	ф6АI, l=580; 0,129 кг	18	Без черт.	
	9	ф5ВрI, l=780; 0,112 кг	46	То же	
	10	ф6АI, l=500; 0,12 кг	8	1.424.1-5.4/87-21	
КП48-8		Поз. 1...5; 10 - по КП48-7			359,6
	6	Каркас плоский КР7-15	2	1.424.1-5.4/87-135	
	7	КР21-13	2	-138	
	8	ф8АI, l=580; 0,229 кг	14	Без черт.	
	9	ф5ВрI, l=780; 0,112 кг	46	То же	
КП48-9		Поз. 1...5; 10 - по КП48-7			388,3
	6	Каркас плоский КР7-15	2	1.424.1-5.4/87-135	
	7	КР21-14	2	-138	
	8	ф8АI, l=580; 0,229 кг	14	Без черт.	
	9	ф5ВрI, l=780; 0,112 кг	40	То же	
КП48-10		Поз. 1...5; 10 - по КП48-7			429,3
	6	Каркас плоский КР7-15	2	1.424.1-5.4/87-135	
	7	КР21-15	2	-138	
	8	ф8АI, l=580; 0,229 кг	14	Без черт.	
	9	ф6АI, l=780; 0,173 кг	40	То же	

Рук. сект.	Розенблюм		
Гл. инж.	Костанян		
Ст. инж.	Лемыш		
Инжен.	Максимова		
Провер.	Королева		

1.424.1-5.4/87-21

Каркас пространственный КП48-7... КП48-10

Стадия	Лист	Листов
Р		1

ЦНИИПРОМЗДАНИЙ

23000-04-77

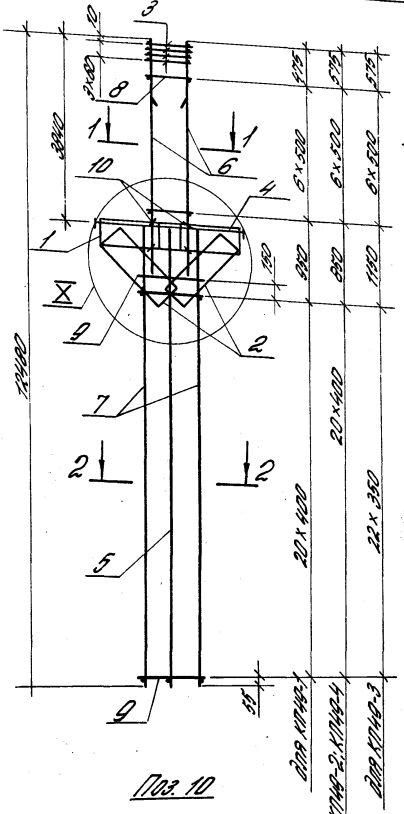
3
2
3480
3300
8
1
1
6
10
4
1
X
9
2
7
2
2
5
9
6×300
6×300
6×300
6×300
20×400
20×400
22×300
495
495
495
880
880
1100
880
880
880

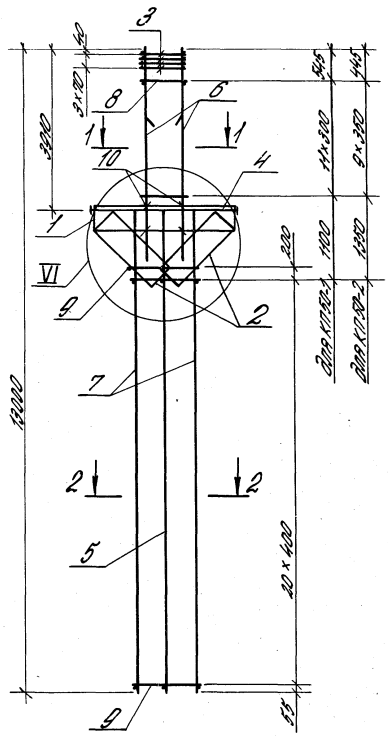

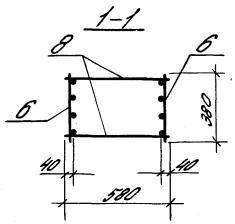

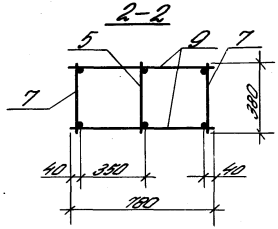

Поз.10

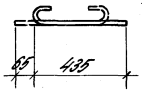

Марка каркаса	Поз.	Наименование	Кол.	Обозначение документа	Масса каркаса, кг
КП50-1	1	Сетка С2	2	1.424.1-5.4/87-165	232,8
	2	С8	2	-166	
	3	С10	4	-167	
	4	Каркас плоский КР2-1	1	-131	
	5	КР24-1	1	-141	
	6	КР7-11	2	-135	
	7	КР24-2	2	-141	
	8	Ф5ВрI, l=580; 0,084 кг	24	Без черт.	
	9	Ф5ВрI, l=780; 0,112 кг	44	То же	
	10	Ф6АI, l=500; 0,12 кг	8	1.424.1-5.4/87-23	
КП50-2	1	Сетка С2	2	1.424.1-5.4/87-165	245,5
	2	С8	2	-166	
	3	С10	4	-167	
	4	Каркас плоский КР2-1	1	-131	
	5	КР24-1	1	-141	
	6	КР7-12	2	-135	
	7	КР24-2	2	-141	
	8	Ф5ВрI, l=580; 0,084 кг	20	Без черт.	
	9	Ф5ВрI, l=780; 0,112 кг	44	То же	
	10	Ф6АI, l=500; 0,12 кг	8	1.424.1-5.4/87-23	

1. Узел VI см. 1.424.1-5.4/87-124.
2. Арматура класса Вр-I - по ГОСТ 6727-80*,
А-I - по ГОСТ 5781-82*.

Рук. сект.	Розенблюм		
Гл. ин. пр.	Костанян		
Ст. инж.	Лемыш		
Инжен.	Максимова		
Провер.	Королева		

1.424.1-5.4/87-23

Каркас пространственный КП50-1, КП50-2

Стадия	Лист	Листов
Р		1

ЦНИИПРОМЗДАНИЙ

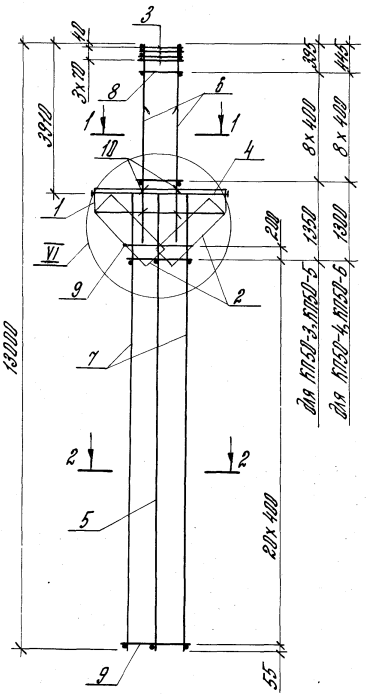

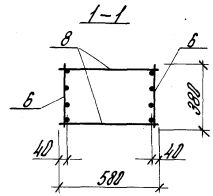

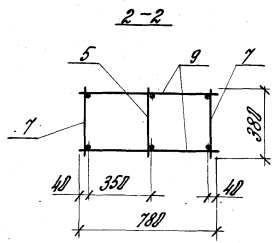

Поз. 10

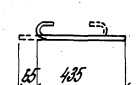

1. Узел VI см. 1.424.1-5.4/87-124
2. Арматура класса Ф-I – по ГОСТ 5781-82*; А-I – по ГОСТ 5781-82*.

Марка каркаса	Поз.	Наименование	Кол.	Обозначение документа	Масса каркаса, кг
КП5П-3	1	Сетка С2	2	1.424.1-5.4/87-165	260,2
	2	С8	2	-166	
	3	С10	4	-167	
	4	Каркас плоский КР2-1	1	-131	
	5	КР24-1	1	-141	
	6	КР7-13	2	-135	
	7	КР24-2	2	-141	
	8	Ф5 ВрI, ℓ=580; 0,084 кг	18	Без черт.	
	9	Ф5 ВрI, ℓ=780; 0,112 кг	44	То же	
	10	Ф6 АI, ℓ=500; 0,12 кг	8	1.424.1-5.4/87-24	
КП5П-4		Поз. 1...5; 10 – по КП5П-3			218,7
	6	Каркас плоский КР7-14	2	1.424.1-5.4/87-135	
	7	КР24-2	2	-141	
	8	Ф6 АI, ℓ=580; 0,129 кг	18	Без черт.	
	9	Ф5 ВрI, ℓ=780; 0,112 кг	44	То же	
КП5П-5		Поз. 1...5; 10 – по КП5П-3			283,8
	6	Каркас плоский КР7-13	2	1.424.1-5.4/87-135	
	7	КР24-3	2	-141	
	8	Ф5 ВрI, ℓ=580; 0,084 кг	18	Без черт.	
	9	Ф6 АI, ℓ=780; 0,173 кг	44	То же	
КП5П-6		Поз. 1...5; 10 – по КП5П-3			301,8
	6	Каркас плоский КР7-14	2	1.424.1-5.4/87-135	
	7	КР24-3	2	-141	
	8	Ф6 АI, ℓ=580; 0,129 кг	18	Без черт.	
	9	Ф6 АI, ℓ=780; 0,173 кг	44	То же	

Рук. сект.	Грейнгольм	
Гл. инж.	Костинян	
Ст. инж.	Лемпы	
Инженер	Тимошкова	
Пробер	Орлачева	

1.424.1-5.4/87-24

Каркас пространственный КП5П-3 ... КП5П-6

Стадия	Лист	Листов
Р		1

ЦНИИПРОМЗДАНИЙ

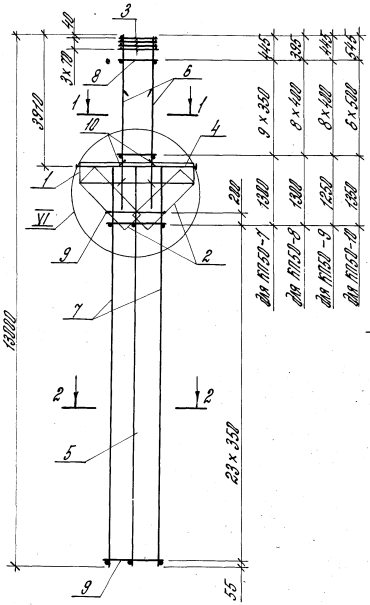

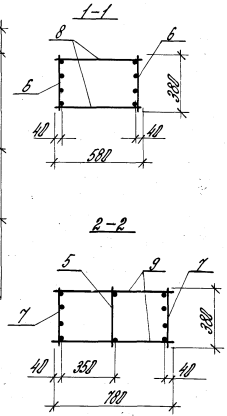

Поз.10

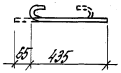

1. Узел VI см. 1.424.1-5.4/87-124.
2. Арматура класса Вр-I-по ГОСТ6727-80;*
А-I-по ГОСТ5781-82.*

Марка каркаса	Поз.	Наименование		Кол.	Обозначение документа	Масса каркаса, кг
КП50-7	1	Сетка	С2	2	1.424.1-5.4/87-165	302,2
	2		С8	2	-166	
	3		С10	4	-167	
	4	Каркас плоский	КР2-1	1	-131	
	5		КР24-1	1	-141	
	6		КР7-12	2	-135	
	7		КР24-4	2	-141	
	8	ф5ВрI, ℓ=580;	0,084 кг	20	Без черт.	
	9	ф5ВрI, ℓ=780;	0,112 кг	50	То же	
	10	ф6АI, ℓ=500;	0,12 кг	8	1.424.1-5.4/87-25	
КП50-8		Поз. 1...5; 10-по КП50-7				316,9
	6	Каркас плоский	КР7-13	2	1.424.1-5.4/87-135	
	7		КР24-4	2	-141	
	8	ф5ВрI, ℓ=580;	0,084 кг	18	Без черт.	
	9	ф5ВрI, ℓ=780;	0,112 кг	50	То же	
КП50-9		Поз. 1...5; 10-по КП50-7				335,9
	6	Каркас плоский	КР7-14	2	1.424.1-5.4/87-135	
	7		КР24-4	2	-141	
	8	ф6АI, ℓ=580;	0,129 кг	18	Без черт.	
	9	ф5ВрI, ℓ=780;	0,112 кг	50	То же	
КП50-10		Поз. 1...5; 10-по КП50-7				366,1
	6	Каркас плоский	КР7-15	2	1.424.1-5.4/87-135	
	7		КР24-4	2	-141	
	8	ф8АI, ℓ=580;	0,229 кг	14	Без черт.	
	9	ф5ВрI, ℓ=780;	0,112 кг	50	То же	

Рук. сект.	Розенблюм		
Гл. инж.	Костанян		
Ст. инж.	Лемыш		
Инжен.	Максимова		
Провер.	Королева		

1.424.1-5.4/87-25

Каркас пространственный КП50-7...КП50-10

Стадия	Лист	Листов
Р		1

ЦНИИПРОМЗДАНИЙ

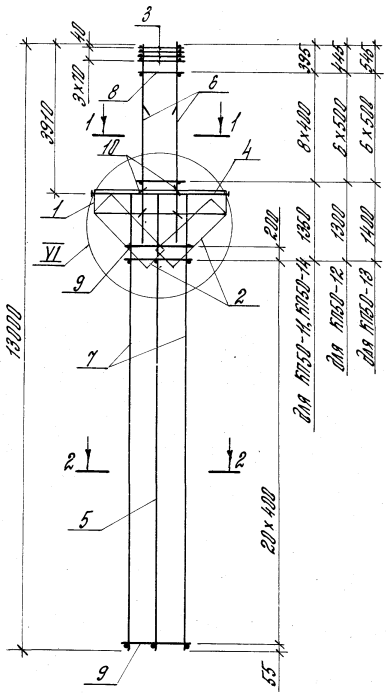

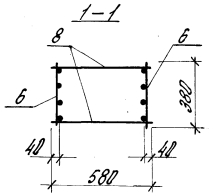

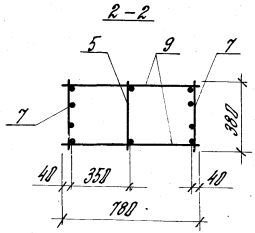

Поз. 10

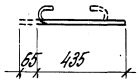

1. Узел VI см. 1.424.1-5.4/87-124.
2. Арматура класса Вр-I – по ГОСТ 6727-80,*
А-I – по ГОСТ 5781-82*.

Марка каркаса	Поз.	Наименование	Кол.	Обозначение документа	Масса каркаса, кг
КП50-11	1	Сетка С2	2	1.424.1-5.4/87-165	350,0
	2	С8	2	-166	
	3	С10	4	-167	
	4	Каркас плоский КР2-1	1	-131	
	5	КР24-1	1	-141	
	6	КР7-13	2	-135	
	7	КР24-5	2	-141	
	8	ф5ВрI, ℓ=580; 0,084 кг	18	Без черт.	
	9	ф5ВрI, ℓ=780; 0,112 кг	44	То же	
	10	ф6АI, ℓ=500; 0,12 кг	8	1.424.1-5.4/87-26	
КП50-12		Поз. 1...5;10 – по КП50-11			368,9
	6	Каркас плоский КР7-14	2	1.424.1-5.4/87-135	
	7	КР24-5	2	-141	
	8	ф6АI, ℓ=580; 0,129 кг	14	Без черт.	
	9	ф5ВрI, ℓ=780; 0,12 кг	44	То же	
КП50-13		Поз. 1...5;10 – по КП50-11			399,1
	6	Каркас плоский КР7-15	2	1.424.1-5.4/87-135	
	7	КР24-5	2	-141	
	8	ф8АI, ℓ=580; 0,229 кг	14	Без черт.	
	9	ф5ВрI, ℓ=780; 0,112 кг	44	То же	
КП50-14		Поз. 1...5;10 – по КП50-11			391,5
	6	Каркас плоский КР7-13	2	1.424.1-5.4/87-135	
	7	КР24-6	2	-141	
	8	ф5ВрI, ℓ=580; 0,084 кг	18	Без черт.	
	9	ф6АI, ℓ=780; 0,173 кг	44	То же	

Рук. сект.	Розенблюм		
Гл. инж.	Костанян		
Ст. инж.	Лемыш		
Инжен.	Максимова		
Провер.	Королева		

1.424.1-5.4/87-26

Каркас пространственный КП50-11... КП50-14

Стадия	Лист	Листов
Р		1

ЦНИИПРОМЗДАНИЙ

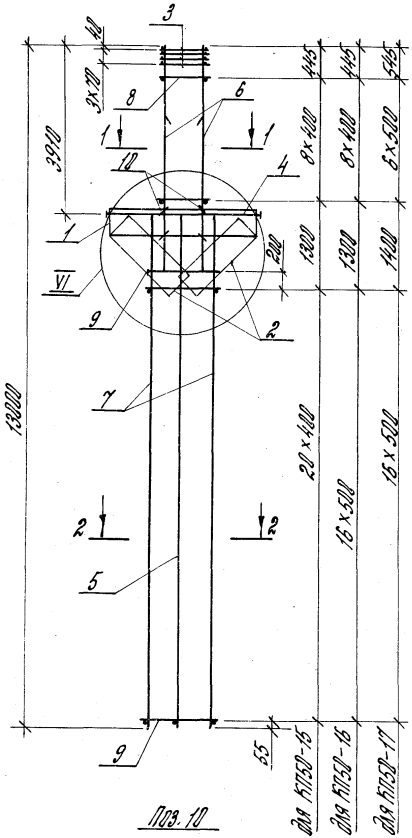

Поз. 10

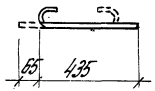

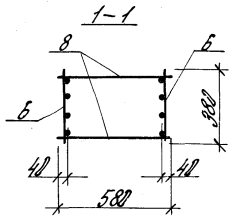

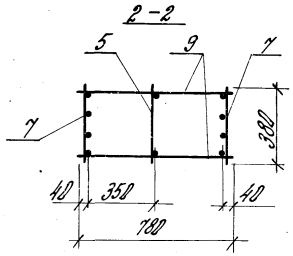

Марка каркаса	Поз.	Наименование	Кол.	Обозначение документа	Масса каркаса, кг
КП50-15	1	Сетка С2	2	1.424.1-5.4/87-165	410,0
	2	" С8	2	-166	
	3	С10	4	-167	
	4	Каркас плоский КР2-1	1	-131	
	5	КР24-1	1	-141	
	6	КР7-14	2	-135	
	7	КР24-6	2	-141	
	8	ф6АI, l=580; 0,129кг	18	Без черт.	
	9	ф6АI, l=780; 0,173кг	44	То же	
	10	ф6АI, l=500; 0,12кг	8	1.424.1-5.4/87-27	
КП50-16		Поз. 1...5;10-по КП50-15			478,0
	6	Каркас плоский КР7-14	2	1.424.1-5.4/87-135	
	7	КР24-7	2	-141	
	8	ф6АI, l=580; 0,129кг	18	Без черт.	
	9	ф8АI, l=780; 0,308кг	36	То же	
КП50-17		Поз. 1...5;10-по КП50-15			508,3
	6	Каркас плоский КР7-15	2	1.424.1-5.4/87-135	
	7	КР24-7	2	-141	
	8	ф8АI, l=580; 0,229кг	14	Без черт.	
	9	ф8АI, l=780; 0,308кг	36	То же	

1. Узел VI см. 1.424.1-5.4/87-124
2. Арматура класса Вр-I - по ГОСТ 6727-80,*
   А-I - по ГОСТ 5781-82*.

Рук. сект.	Розенблюм		1.424.1-5.4/87-27	
Гл. инж.	Костанян		Каркас пространственный КП50-15... КП50-17	Стадия: Р; Лист; Листов: 1
Ст. инж.	Лемыш			ЦНИИПРОМЗДАНИЙ
Инжен.	Максимова			
Провер.	Королева			

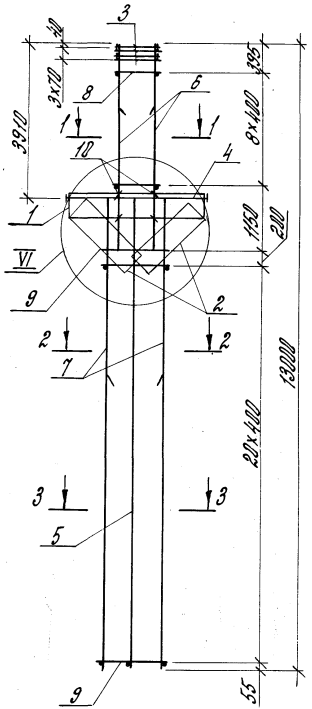

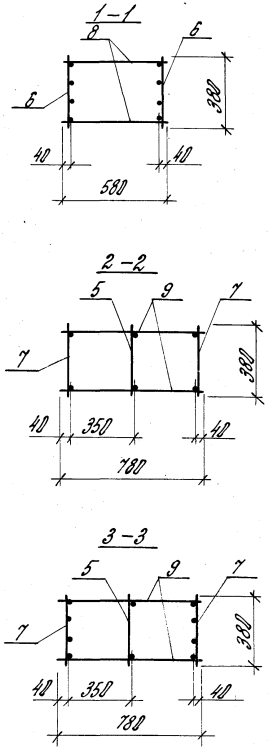

Поз.10

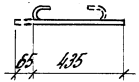

Марка каркаса	Поз.	Наименование	Кол.	Обозначение документа	Масса каркаса, кг
КП50-18	1	Сетка С2	2	1.424.1-5.4/87-165	310,5
	2	С8	2	-166	
	3	С10	4	-167	
	4	Каркас плоский КР2-1	1	-131	
	5	КР24-1	1	-141	
	6	КР7-13	2	-135	
	7	КР24-8	2	-141	
	8	ф5Вр I, l=580; 0,084 кг	18	Без черт.	
	9	ф5Вр I, l=780; 0,112 кг	44	То же	
	10	ф6АI, l=500; 0,12 кг	8	1.424.1-5.4/87-28	
КП50-19	1	Сетка С2	2	1.424.1-5.4/87-165	343,9
	2	С8	2	-166	
	3	С10	4	-167	
	4	Каркас плоский КР2-1	1	-131	
	5	КР24-1	1	-141	
	6	КР7-13	2	-135	
	7	КР24-9	2	-141	
	8	ф5Вр I, l=580; 0,084 кг	18	Без черт.	
	9	ф6АI, l=780; 0,173 кг	44	То же	
	10	ф6АI; l=500; 0,12 кг	8	1.424.1-5.4/87-28	

1. Узел VI см. 1.424.1-5.4/87-124.
2. Арматура класса Вр-I - по ГОСТ 6727-80,*
А-I - по ГОСТ 5781-82*.

Рук. сект.	Розенблюм		1.424.1-5.4/87-28	
Гл. инж.	Костанян		Каркас пространственный КП50-18, КП50-19	Стадия: Р; Лист; Листов: 1
Ст. инж.	Лемыш			ЦНИИПРОМЗДАНИЙ
Инжен.	Максимова			
Провер.	Королева			

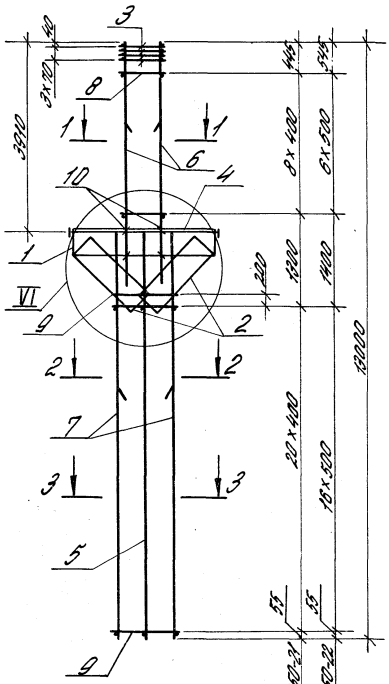

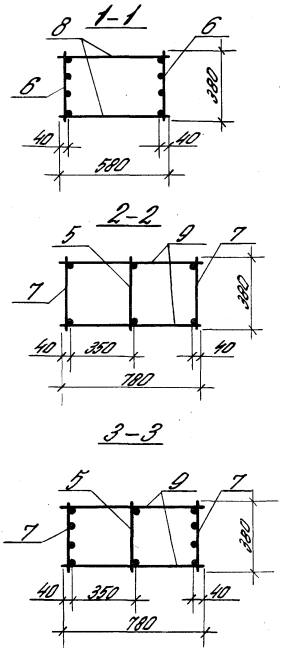

Марка каркаса	Поз.	Наименование	Кол.	Обозначение документа	Масса каркаса, кг
КП50-20	1	Сетка С2	2	1.424.1-5/87.4-165	362,7
	2	" С8	2	-166	
	3	С10	4	-167	
	4	Каркас плоский КР2-1	1	-131	
	5	КР24-1	1	-141	
	6	КР7-14	2	-135	
	7	КР24-9	2	-141	
	8	Ф6 AI, ℓ=580; 0,129 кг	18	Без черт.	
	9	Ф6 AI, ℓ=780; 0,173 кг	44	То же	
	10	Ф6 AI, ℓ=500; 0,12 кг	8	1.424.1-5/87.4-29	
КП50-21		Поз. 1...5; 10 - по КП50-20			416,6
	6	Каркас плоский КР7-14	2	1.424.1-5/87.4-135	
	7	КР24-10	2	-141	
	8	Ф6 AI, ℓ=580; 0,129 кг	18	Без черт.	
	9	Ф8 AI, ℓ=780; 0,308 кг	44	То же	
КП50-22		Поз. 1...5; 10 - по КП50-20			448,9
	6	Каркас плоский КР7-15	2	1.424.1-5/87.4-135	
	7	КР24-10	2	-141	
	8	Ф8 AI, ℓ=580; 0,229 кг	14	Без черт.	
	9	Ф8 AI, ℓ=780; 0,308 кг	36	То же	

1. Узел VI см. 1.424.1-5.4/87-124.
2. Арматура класса Вр-I - по ГОСТ 6727-80*;
   A-I - по ГОСТ 5781-82*.

			1.424.1-5.4/87-29
Гл.инж.пр.	Розенфельд		
Рук.сект.	Костанян		Каркас пространственный КП50-20...КП50-22
Ст.инж.	Гулый		
Инжен.	Калашникова		
Нормок.	Колодезь		

Стадия	Лист	Листов
Р		1

ЦНИИПромзданий

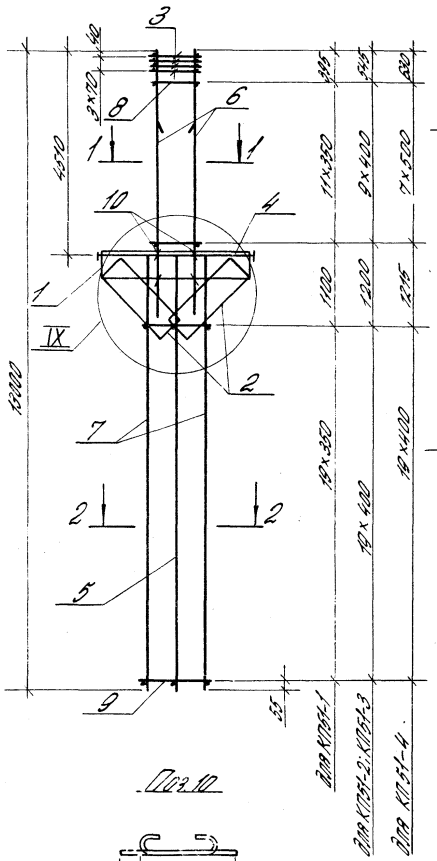

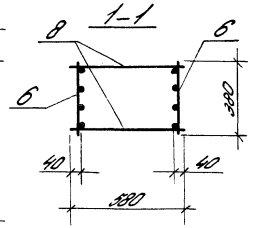

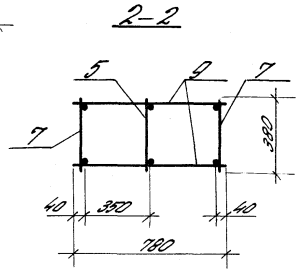

Поз.10

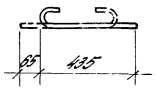

Марка каркаса	Поз.	Наименование	Кол.	Обозначение документа	Масса каркаса, кг
КП51-1	1	Сетка С2	2	1.424.1-5.4/87 – 165	253,4
	2	С8	2	– 166	
	3	С10	4	– 167	
	4	Каркас плоский КР2-2	1	– 132	
	5	КР21-10	1	– 138	
	6	КР9-11	2	– 137	
	7	КР21-11	2	– 138	
	8	Ф5ВрI, l=580; 0,084 кг	24	Без черт.	
	9	Ф5ВрI, l=780; 0,112 кг	40	То же	
	10	Ф6АI, l=500; 0,12 кг	8	1.424.1-5.4/87-30	
КП51-2		Поз.1...5;7;9;10 – по КП51-1			269,2
	6	Каркас плоский КР9-12	2	1.424.1-5.4/87 – 137	
	8	Ф5ВрI, l=580; 0,084 кг	20	Без черт.	
КП51-3		Поз.1...5;7;9;10 – по КП51-1			290,3
	6	Каркас плоский КР9-12	2	1.424.1-5.4/87 – 137	
	8	Ф6АI, l=580; 0,129 кг	20	Без черт.	
КП51-4		Поз.1...5;7;9;10 – по КП51-1			324,4
	6	Каркас плоский КР9-14	2	1.424.1-5.4/87 – 137	
	8	Ф8АI, l=580; 0,229 кг	16	Без черт.	

1. Узел IX см. 1.424.1-5.4/87-124.
2. Арматура класса Вр-I – по ГОСТ 6727-80,*
   А-I – по ГОСТ 5781-82*.

				1.424.1-5.4/87-30			
Рук.сект.	Розенблюм			Каркас пространственный КП51-1... КП51-4	Стадия	Лист	Листов
Гл.ин.пр.	Костанян				Р		1
Ст.инж.	Лемыш				ЦНИИПРОМЗДАНИЙ		
Инжен.	Максимова						
Провер.	Королева						

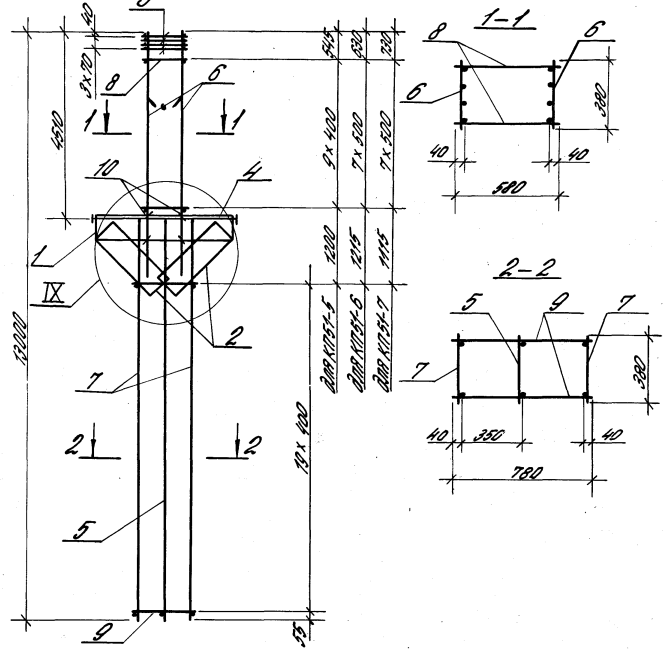

Поз. 10

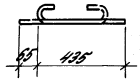

Марка каркаса	Поз.	Наименование	Кол.	Обозначение документа	Масса каркаса, кг
КП51-5	1	Сетка С2	2	1.424.1-5.4/87-165	311,3
	2	С8	2	-166	
	3	С10	4	-167	
	4	Каркас плоский КР2-2	1	-132	
	5	КР21-10	1	-138	
	6	КР9-13	2	-137	
	7	КР21-12	2	-138	
	8	Ф6АI, ℓ=580; 0,129 кг	20	Без черт.	
	9	Ф6АI, ℓ=780; 0,173 кг	40	То же	
	10	Ф6АI, ℓ=500; 0,12 кг	8	1.424.1-5.4/87-31	
КП51-6		Поз. 1...5; 7; 9; 10 - по КП51-5			345,4
	6	Каркас плоский КР9-14	2	1.424.1-5.4/87-137	
	8	Ф8АI, ℓ=580; 0,229 кг	16	Без черт.	
КП51-7		Поз. 1...5; 7; 9; 10 - по КП51-5			384,5
	6	Каркас плоский КР9-15	2	1.424.1-5.4/87-137	
	8	Ф8АI, ℓ=580; 0,229 кг	16	Без черт.	

1. Узел IX см. 1.424.1-5.4/87-124.
2. Арматура класса Вр-I - по ГОСТ 6727-80*,
А-I - по ГОСТ 5781-82*.

				1.424.1-5.4/87-31			
Рук. сект.	Розенблюм			Каркас пространственный КП 51-5... КП51-7	Стадия	Лист	Листов
Гл. инж. пр.	Костанян				Р		1
Ст. инж.	Лемыш				ЦНИИПРОМЗДАНИЙ		
Инжен.	Максимова						
Провер.	Королева						

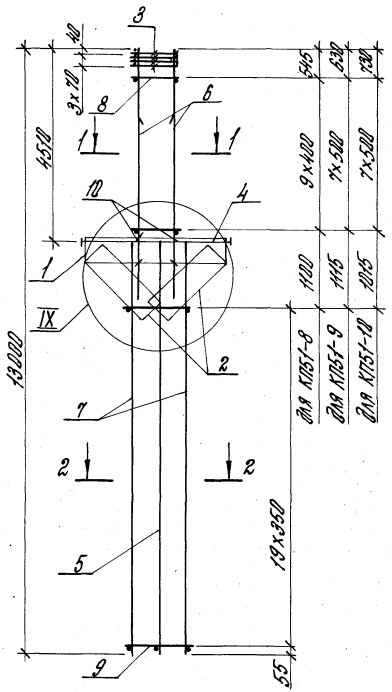

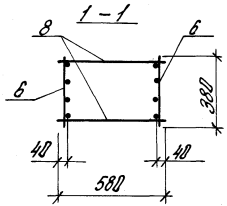

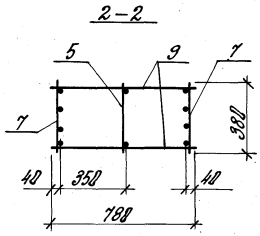

Поз. 10

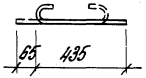

Марка каркаса	Поз.	Наименование	Кол.	Обозначение документа	Масса каркаса, кг
КП51-8	1	Сетка С2	2	1.424.1-5.4/87-165	345,2
	2	С8	2	-166	
	3	С10	4	-167	
	4	Каркас плоский КР2-2	1	-132	
	5	КР21-10	1	-138	
	6	КР9-13	2	-137	
	7	КР21-13	2	-138	
	8	ф8АI, ℓ=580; 0,229 кг	20	Без черт.	
	9	ф5ВрI, ℓ=780; 0,112 кг	40	То же	
	10	ф6АI, ℓ=500; 0,12 кг	8	1.424.1-5.4/87-32	
КП51-9		Поз. 1...5; 7; 9; 10 – по КП51-8			377,7
	6	Каркас плоский КР9-14	2	1.424.1-5.4/87-137	
	8	ф8АI, ℓ=580; 0,229 кг	16	Без черт.	
КП51-10		Поз. 1...5; 7; 9; 10 – по КП51-8			416,7
	6	Каркас плоский КР9-15	2	1.424.1-5.4/87-137	
	8	ф8АI, ℓ=580; 0,229 кг	16	Без черт.	

1. Узел IX см. 1.424.1-5.4/87-124.
2. Арматура класса Вр-I – по ГОСТ 6727-80,*
   А-I – по ГОСТ 5781-82*.

				1.424.1-5.4/87-32
Рук. сект.	Розенблюм			Каркас пространственный КП51-8... КП51-10
Гл. инж.	Костанян			
Ст. инж.	Лемыш			
Инж. сн.	Максимова			
Провер.	Королева			

Стадия	Лист	Листов
Р		1

ЦНИИПРОМЗДАНИЙ

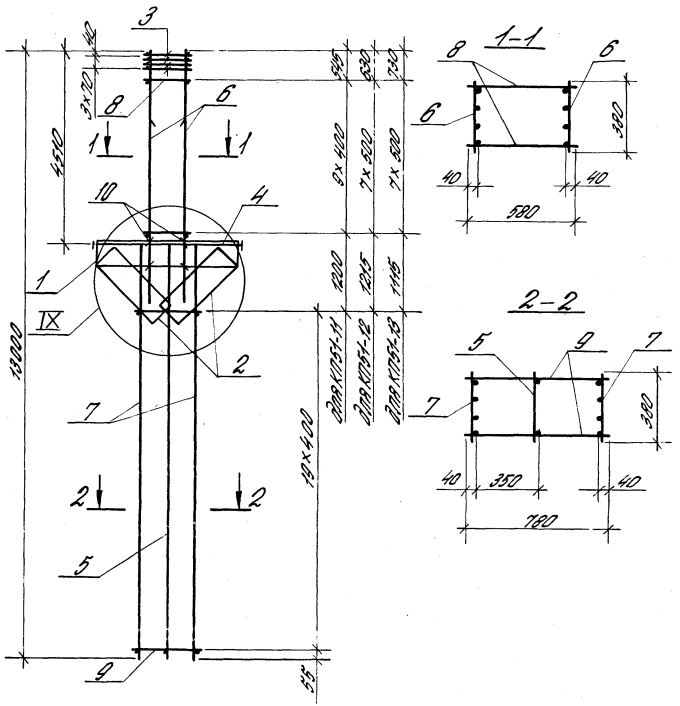

Поз. 10

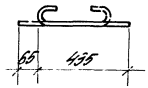

Марка каркаса	Поз.	Наименование	Кол.	Обозначение документа	Масса каркаса, кг
КП51-11	1	Сетка С2	2	1.424.1-5.4/87-165	374,0
	2	С8	2	-166	
	3	С10	4	-167	
	4	Каркас плоский КР2-2	1	-132	
	5	КР21-10	1	-138	
	6	КР9-13	2	-137	
	7	КР21-14	2	-138	
	8	Ф6АI, l=580; 0,129 кг	20	Без черт.	
	9	Ф5ВрI, l=780; 0,112 кг	40	То же	
	10	Ф6АI, l=500; 0,12 кг	8	1.424.1-5.4/87-33	
КП51-12		Поз.1...5;7;9;10-по КП51-11			408,1
	6	Каркас плоский КР9-14	2	1.424.1-5.4/87-137	
	8	Ф8АI, l=580; 0,229 кг	16	Без черт.	
КП51-13		Поз.1...5;7;9;10-по КП51-11			447,2
	6	Каркас плоский КР9-15	2	1.424.1-5.4/87-137	
	8	Ф8АI, l=580; 0,229 кг	16	Без черт.	

1. Узел IX см. 1.424.1-5.4/87-124.
2. Арматура класса Вр-I - по ГОСТ 6727-80,*
А-I - по ГОСТ 5781-82*.

Рук. сект.	Розенблюм		1.424.1-5.4/87-33	
Гл. ин. пр.	Костанян		Каркас пространственный КП 51-11...КП51-13	Стадия: Р; Лист; Листов: 1
Ст. инж.	Лемыш			ЦНИИПРОМЗДАНИЙ
Инжен.	Максимова			
Провер.	Королева			

23000-04 45 Формат А3

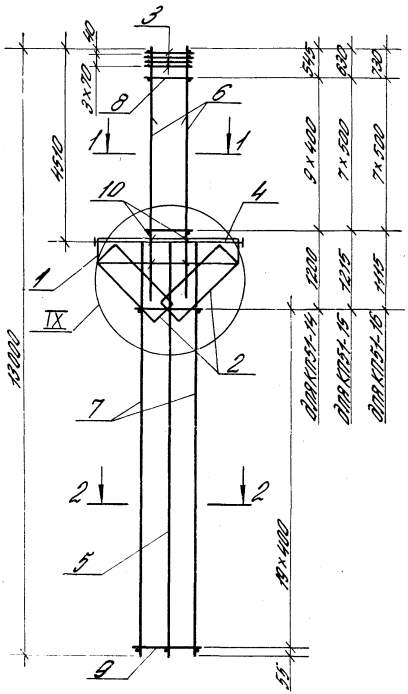

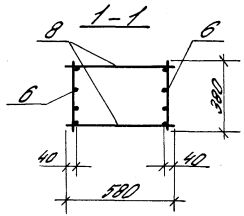

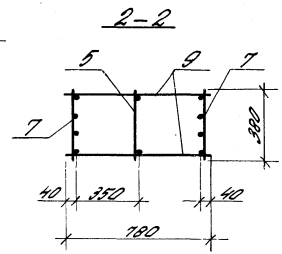

Поз. 10



Марка каркаса	Поз.	Наименование	Кол.	Обозначение документа	Масса каркаса, кг
КП51-14	1	Сетка С2	2	1.424.1-5.4/87 —165	412,7
	2	С8	2	—166	
	3	С10	4	—167	
	4	Каркас плоский КР2-2	1	—132	
	5	КР21-10	1	—138	
	6	КР9-13	2	—137	
	7	КР21-15	2	—138	
	8	⌀6АI, l=580; 0,129 кг	20	Без черт.	
	9	⌀6АI, l=780; 0,173 кг	40	То же	
	10	⌀6АI, l=500; 0,12 кг	8	1.424.1-5.4/87-34	
КП51-15		Поз. 1...5; 7; 10 - по КП51-14			446,9
	6	Каркас плоский КР9-13	2	1.424.1-5.4/87-137	
	8	⌀8АI, l=580; 0,229 кг	16	Без черт.	
	9	⌀6АI, l=780; 0,173 кг	40	То же	
КП51-16		Поз. 1...5; 7; 10 - по КП51-14			491,4
	6	Каркас плоский КР9-15	2	1.424.1-5.4/87-137	
	8	⌀8АI, l=580; 0,229 кг	16	Без черт.	
	9	⌀8АI, l=780; 0,308 кг	40	То же	

1. Узел IX см. 1.424.1-5.4/87-124.
2. Арматура класса Вр-I - по ГОСТ 6727-80,*
А-I - по ГОСТ 5781-82*.

Рук. сект.	Розенблюм		
Гл. ин. пр.	Костанян		
Ст. инж.	Летыш		
Инжен.	Максимова		
Провер.	Королева		

1.424.1-5.4/87-34

Каркас пространственный КП51-14... КП51-16

Стадия	Лист	Листов
Р		1

ЦНИИПРОМЗДАНИЙ

23000-04 46 Формат А3

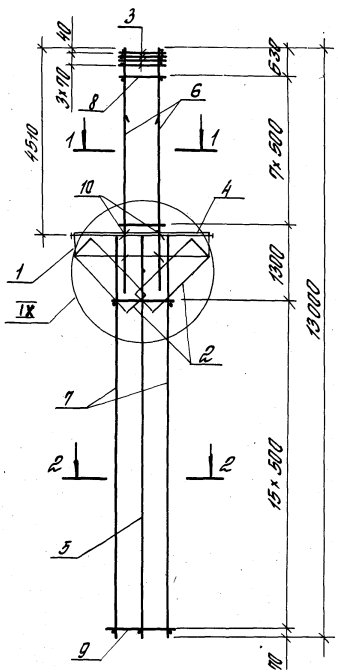

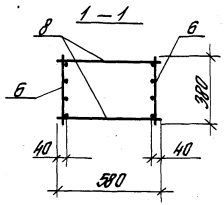

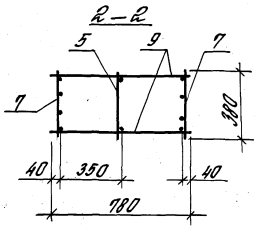

Поз. 10

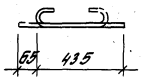

Марка каркаса	Поз.	Наименование	Кол.	Обозначение документа	Масса каркаса, кг
КП51-17	1	Сетка С2	2	1.424.1-5.4/87-165	509.3
	2	С8	2	-166	
	3	С10	4	-167	
	4	Каркас плоский КР2-2	1	-132	
	5	КР21-10	1	-138	
	6	КР9-14	2	-137	
	7	КР21-16	2	-138	
	8	ф8АI, ℓ=580; 0.229кг	16	Без черт.	
	9	ф6АI, ℓ=780; 0.173кг	32	То же	
	10	ф6АI, ℓ=500; 0.12кг	8	1.424.1-5.4/87-35	

1. Узел IX ст. 1.424.1-5.4/87-124.
2. Арматура класса Вр-I - по ГОСТ 6727-80,*
А-I - по ГОСТ 5781-82*.

Рук. сект.	Розенблют		1.424.1-5.4/87-35	
Гл. инж. пр.	Костанян		Каркас пространственный КП51-17	Стадия: Р; Лист; Листов: 1
Ст. инж.	Летыш			ЦНИИПРОМЗДАНИЙ
Инженер	Максимова			
Проверил	Королева			

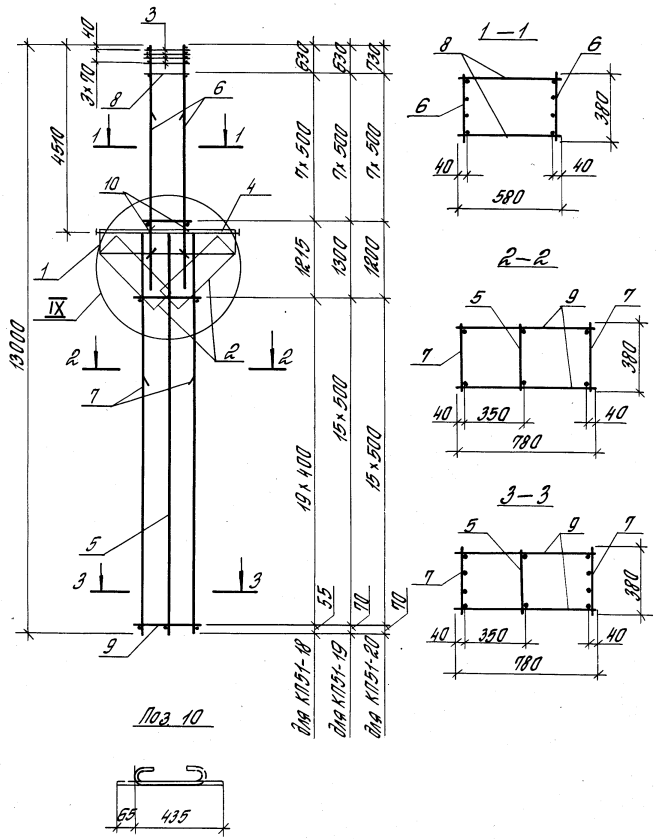

Марка каркаса	Поз.	Наименование	Кол.	Обозначение документа	Масса каркаса, кг
КП51-18	1	Сетка С2	2	1.424.1-5.4/87-165	402.7
	2	С8	2	-166	
	3	С10	4	-167	
	4	Каркас плоский КР2-2	1	-132	
	5	КР21-10	1	-138	
	6	КР9-14	2	-137	
	7	КР21-18	2	-138	
	8	ф8АI, ℓ=580; 0.229 кг	16	Без черт.	
	9	ф6АI, ℓ=780; 0.173 кг	40	То же	
	10	ф6АI, ℓ=500; 0.12 кг	8	1.424.1-5.4/87-36	
КП51-19		Поз. 1...5; 8; 10- по КП51-18			452.5
	6	Каркас плоский КР9-14	2	1.424.1-5.4/87-137	
	7	КР21-19	2	-138	
	9	ф8АI, ℓ=780; 0.308 кг	32	Без черт.	
КП51-20		Поз. 1...5; 8; 10- по КП51-18			491.4
	6	Каркас плоский КР9-15	2	1.424.1-5.4/87-137	
	7	КР21-19	2	-138	
	9	ф8АI, ℓ=780; 0.308 кг	32	Без черт.	

1. Узел IX см. 1.424.1-5.4/87-124.
2. Арматура класса Вр-I - по ГОСТ 6727-80;*
   А-I - по ГОСТ 5781-82*.

				1.424.1-5.4/87-36
Рук.сект.	Разендлат			
Гл.инж.пр.	Костанян		Каркас пространственной КП51-18...КП51-20	Стадия: Р; Лист; Листов: 1
Гл.инж.	Летыш			
Инженер	Максимова			ЦНИИПРОМЗДАНИЙ
Проверил	Королева			

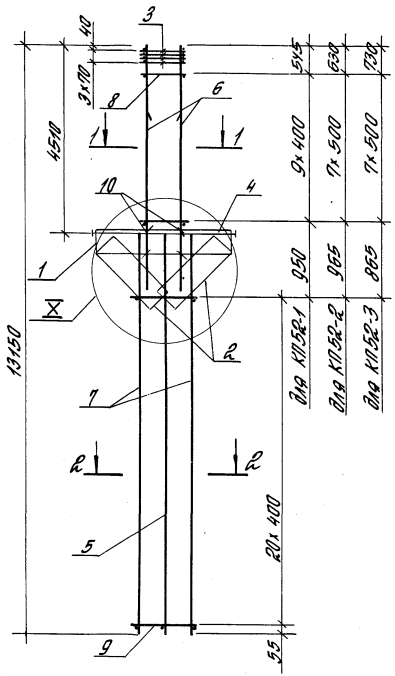

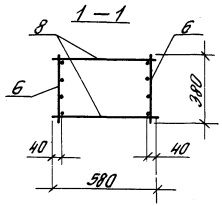

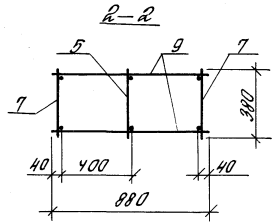

Поз. 10

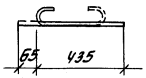

Марка каркаса	Поз.	Наименование	Кол.	Обозначение документа	Масса каркаса, кг
КП52-1	1	Сетка С2	2	1.424.1-5.4/87-165	312.5
	2	С5	2	-166	
	3	С10	4	-167	
	4	Каркас плоский КР2-2	1	-132	
	5	КР22-1	1	-139	
	6	КР9-13	2	-137	
	7	КР22-2	2	-139	
	8	ф6АI, ℓ=580; 0.129кг	20	Без черт.	
	9	ф6АI, ℓ=880; 0.198кг	42	То же	
	10	ф6АI, ℓ=500; 0.12кг	8	1.424.1-5.4/87-37	
КП52-2		Поз. 1...5; 7; 9; 10-по КП52-1			346.7
	6	Каркас плоский КР9-14	2	1.424.1-5.4/87-137	
	8	ф8АI, ℓ=580; 0.229кг	16	Без черт.	
КП52-3		Поз 1...5; 7; 9; 10- по КП52-1			385.8
	6	Каркас плоский КР9-15	2	1.424.1-5.4/87-137	
	8	ф8АI, ℓ=580; 0.229кг	16	Без черт.	

1. Узел X ст. 1.424.1-5.4/87-124.
2. Арматура класса Вр-I- по ГОСТ 6727-80,*
   А-I- по ГОСТ 5781-82*.

Рук. сект.	Розенблют		1.424.1-5.4/87-37	
Гл. инж. пр.	Костанян		Каркас пространственный КП52-1... КП52-3	Стадия: Р; Лист; Листов: 1
Ст. инж.	Лемыш			ЦНИИПРОМЗДАНИЙ
Инженер	Максимова			
Проверил	Королева			

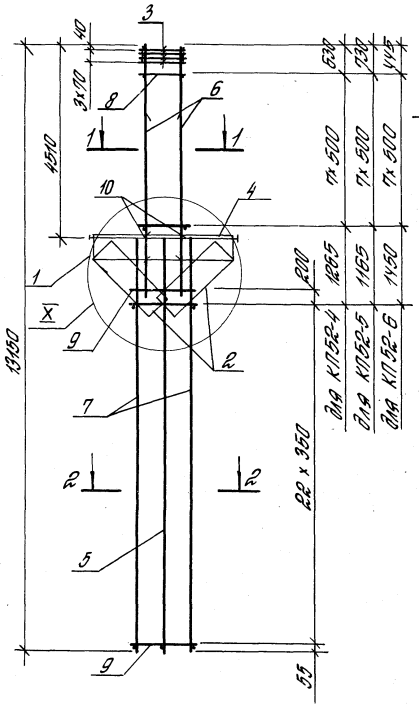

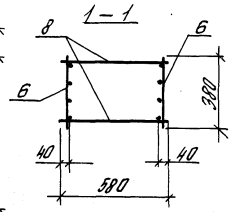

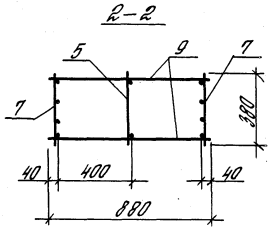

Поз. 10

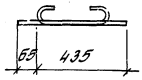

Марка каркаса	Поз.	Наименование	Кол.	Обозначение документа	Масса каркаса, кг
КП52-4	1	Сетка С2	2	1.424.1-5.4/87-165	378.6
	2	С5	2	-166	
	3	С10	4	-167	
	4	Каркас плоский КР2-2	1	-132	
	5	КР22-1	1	-139	
	6	КР9-14	2	-137	
	7	КР22-3	2	-139	
	8	ф8АI, ℓ= 580; 0.229кг	16	Без черт.	
	9	ф5ВрI, ℓ= 880; 0.127кг	48	То же	
	10	ф6АI, ℓ= 500; 0.12кг	8	1.424.1-5.4/87-38	
КП52-5		Поз. 1...5; 7...10- по КП52-4			417.6
	6	Каркас плоский КР9-15	2	1.424.1-5.4/87-137	
КП52-6		Поз. 1...5; 7...10-по КП52-4			476.8
	6	Каркас плоский КР9-16	2	1.424.1-5.4/87-137	

1. Узел X ст. 1.424.1-5.4/87-124.
2. Арматура класса Вр-I - по ГОСТ 6727-80;*
   А-I - по ГОСТ 5781-82*.

				1.424.1-5.4/87-38
Рук. сект.	Розенблют			Каркас пространственный КП52-4... КП52-6
Пл. инж. пр.	Костанян			Стадия: Р; Лист; Листов: 1
Ст. инж.	Летыш			ЦНИИПРОМЗДАНИЙ
Инженер	Максимова			
Проверил	Королева			

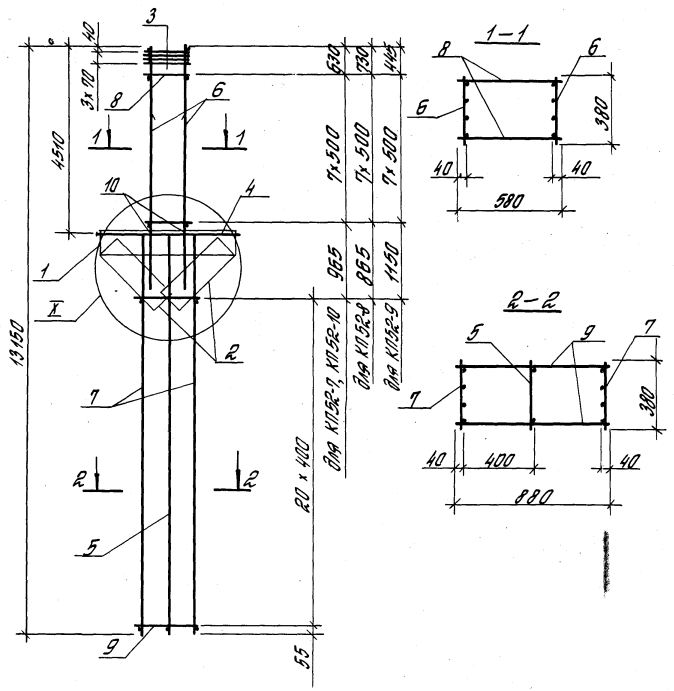

Поз. 10

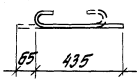

Марка каркаса	Поз.	Наименование	Кол.	Обозначение документа	Масса каркаса, кг
КП52-7	1	Сетка С2	2	1.424.1-5.4/87-165	410,1
	2	С5	2	-166	
	3	С10	4	-167	
	4	Каркас плоский КР2-2	1	-132	
	5	КР22-1	1	-139	
	6	КР9-14	2	-137	
	7	КР22-4	2	-139	
	8	ф8АI, ℓ=580; 0,229 кг	16	Без черт.	
	9	ф5ВрI, ℓ=880; 0,127 кг	42	То же	
	10	ф6АI, ℓ=500; 0,12 кг	8	1.424.1-5.4/87-39	
КП52-8		Поз. 1...5; 8; 10- по КП52-7			449,1
	6	Каркас плоский КР9-15	2	1.424.1-5.4/87-137	
	7	КР22-4	2	-139	
	9	ф5ВрI, ℓ=880; 0,127 кг	42	Без черт.	
КП52-9		Поз. 1...5; 8; 10- по КП52-7			476,0
	6	Каркас плоский КР9-16	2	1.424.1-5.4/87-137	
	7	КР22-4	2	-139	
	9	ф5ВрI, ℓ=880; 0,127 кг	42	Без черт.	
КП52-10		Поз. 1...5; 8; 10- по КП52-7			450,0
	6	Каркас плоский КР9-14	2	1.424.1-5.4/87-137	
	7	КР22-5	2	-139	
	9	ф6АI, ℓ=880; 0,198 кг	42	Без черт.	

1. Узел I см. 1.424.1-5.4/87-124.
2. Арматура класса Вр-I- по ГОСТ 6727-80,* А-I - по ГОСТ 5781-82.*

Рук сект	Розенблат		1.424.1-5.4/87-39
Гл инж. пр	Костанян		
Гл инж.	Леташ		Каркас пространственный КП52-7... КП52-10
Инженер	Такситова		Стадия: Р; Лист: ; Листов: 1
Проверил	Королева		ЦНИИПРОМЗДАНИЙ

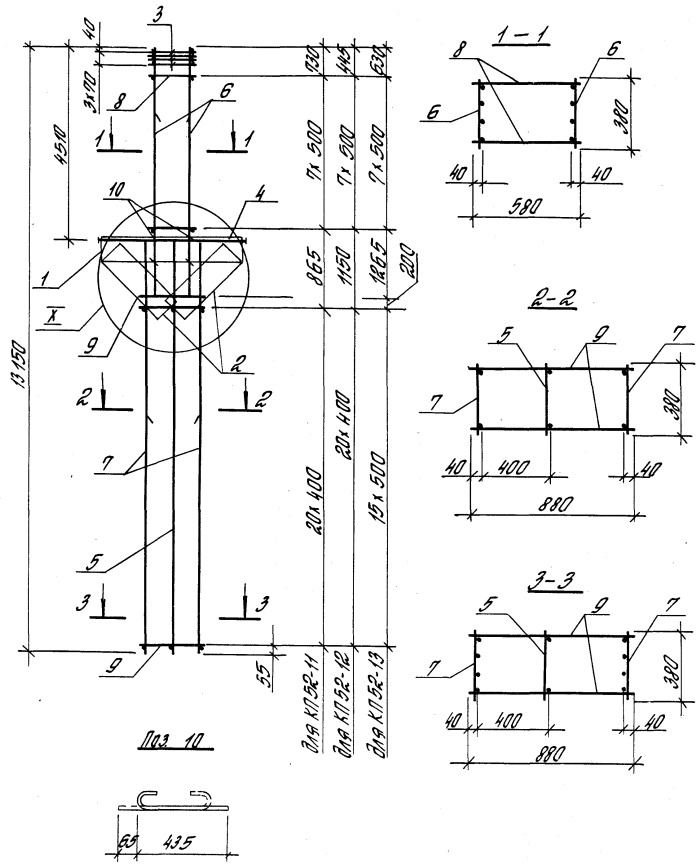

Марка каркаса	Поз.	Наименование	Кол.	Обозначение документа	Масса каркаса, кг
КП52-11	1	Сетка С2	2	1.424.1-5.4/87-165	489.0
	2	С5	2	-166	
	3	С10	4	-167	
	4	Каркас плоский КР2-2	1	-132	
	5	КР22-1	1	-139	
	6	КР9-15	2	-137	
	7	КР22-5	2	-139	
	8	ф8АI, ℓ=580; 0,229 кг	16	Без черт.	
	9	ф6АI, ℓ=880; 0,198 кг	42	То же	
	10	ф6АI, ℓ=500; 0,12 кг	8	1.424.1-5.4/87-40	
КП52-12		Поз. 1...5; 8; 10 - по КП52-11			548.2
	6	Каркас плоский КР9-16	2	1.424.1-5.4/87-137	
	7	КР22-5	2	-139	
	9	ф6АI; ℓ=880; 0,198 кг	42	Без черт.	
КП52-13		Поз. 1...5; 8; 10 - по КП52-11			514.6
	6	Каркас плоский КР9-14	2	1.424.1-5.4/87-137	
	7	КР22-6	2	-139	
	9	ф8АI, ℓ=880; 0,348 кг	34	Без черт.	

1. Узел I см. 1.424.1-5.4/87-124.
2. Арматура класса Вр-I - по ГОСТ 6727-80,*
   А-I - по ГОСТ 5781-82*.

				1.424.1-5.4/87-40
Рук. сект.	Узенбаум			
Гл. инж. пр.	Каганан			Каркас пространственный КП52-11... КП52-13
Гл. инж.	Летаич			Стадия: Р; Лист; Листов: 1
Инженер	Макситова			ЦНИИПРОМЗДАНИЙ
Проверил	Королева			

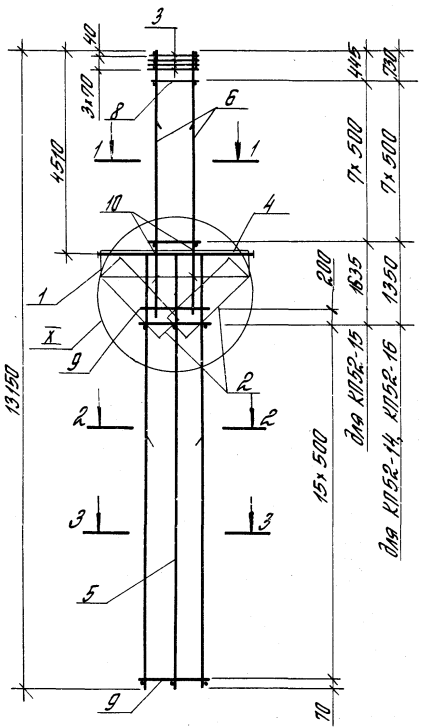

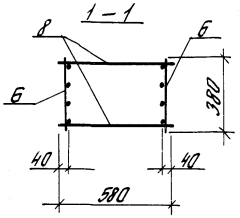

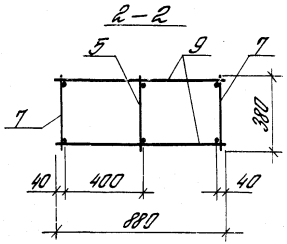

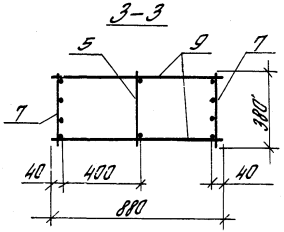

Поз 10

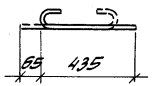

Марка каркаса	Поз.	Наименование	Кол.	Обозначение документа	Масса каркаса, кг
КП52-14	1	Сетка С2	2	1.424.1-5.4/87-165	553.6
	2	С5	2	-166	
	3	С10	4	-167	
	4	Каркас плоский КР2-2	1	-132	
	5	КР22-1	1	-139	
	6	КР9-15	2	-137	
	7	КР22-6	2	-139	
	8	ф8АI, ℓ=580; 0.229 кг	16	Без черт.	
	9	ф8АI, ℓ=880; 0.348 кг	34	То же	
	10	ф6АI, ℓ=500; 0.12 кг	8	1.424.1-5.4/87-41	
КП52-15		Поз. 1...5; 8...10 - по КП52-7			612.9
	6	Каркас плоский КР9-16	2	1.424.1-5.4/87-137	
	7	КР22-6	2	-139	
КП52-16		Поз. 1...5; 8...10 - по КП52-7			622.0
	6	Каркас плоский КР9-15	2	1.424.1-5.4/87-137	
	7	КР22-7	2	-139	

1. Узел X ст. 1.424.1-5.4/87-124.
2. Арматура класса Вр-I - по ГОСТ 6727-80,*
   А-I - по ГОСТ 5781-82*

Рук. сект.	Розенблют	AR	1.424.1-5.4/87-41	
Гл. инж. пр.	Костанян	Ro	Каркас пространственный КП52-14... КП52-16	Стадия: Р; Лист; Листов: 1
Ст. инж.	Летыш	[illegible]		ЦНИИПРОМЗДАНИЙ
Инженер	Максимова	[illegible]		
Проверил	Королева			

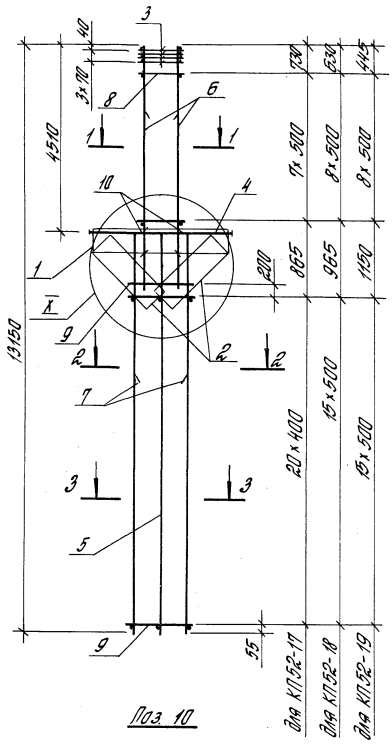

Поз. 10

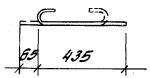

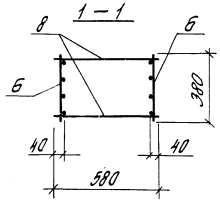

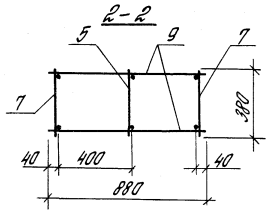

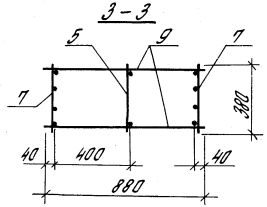

Марка каркаса	Поз.	Наименование	Кол.	Обозначение документа	Масса каркаса, кг
КП52-17	1	Сетка С2	2	1.424.1-5.4/87-165	444,8
	2	С5	2	-166	
	3	С10	4	-167	
	4	Каркас плоский КР2-2	1	-132	
	5	КР22-1	1	-139	
	6	КР9-15	2	-137	
	7	КР22-8	2	-139	
	8	ф8АI, ℓ=580; 0,229кг	16	Без черт	
	9	ф6АI, ℓ=880; 0,198 кг	44	То же	
	10	ф6АI, ℓ=500; 0.12 кг	8	1.424.1-5.4/87-42	
КП52-18		Поз. 1... 5; 10 - по КП52-17			457.8
	6	Каркас плоский КР9-14	2	1.424.1-5.4/87-137	
	7	КР22-9	2	-139	
	8	ф8АI, ℓ=580; 0,229 кг	18	Без черт.	
	9	ф8АI, ℓ=880; 0.348 кг	34	То же	
КП52-19		Поз. 1... 5; 10 - по КП52-17			556.1
	6	Каркас плоский КР9-16	2	1.424.1-5.4/87-137	
	7	КР22-9	2	-139	
	8	ф8АI, ℓ=580; 0.229 кг	18	Без черт.	
	9	ф8АI, ℓ=880; 0.348 кг	34	То же	

1. Узел I см. 1.424.1-5.4/87-124.
2. Арматура класса Вр-I - по ГОСТ 6727-80,*
   А-I - по ГОСТ 5781-82*

Рук.сект.	Розенблат		1.424.1-5.4/87-42
Гл.инж.пр.	Костанян		
Ст.инж.	Летыш		Каркас пространственный КП 52-17... КП 52-19
Инженер	Моксутова		Стадия: Р; Лист: —; Листов: 1
Проверил	Королева		ЦНИИпромзданий

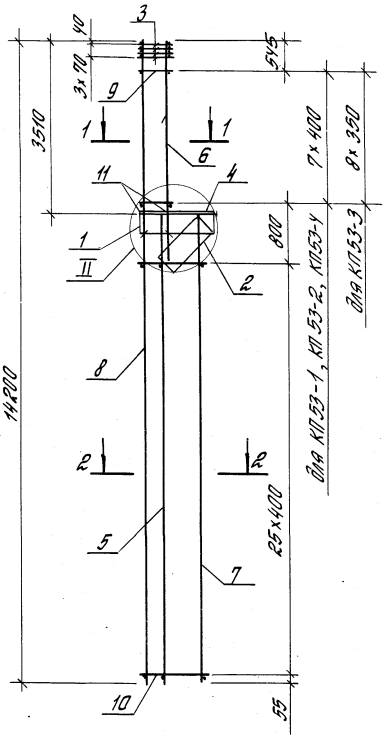

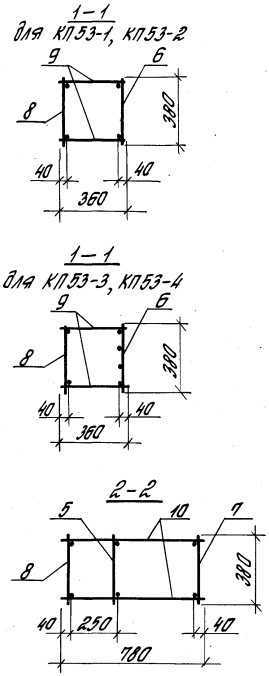

Поз. 11

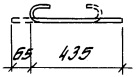

1. Узел II см. 1.424.1-5.4/87-122.
2. Арматура класса Вр-I - по ГОСТ 6727-80,*
А-I - по ГОСТ 5781-82*.

Марка каркаса	Поз.	Наименование	Кол.	Обозначение документа	Масса каркаса, кг
КП53-1	1	Сетка С1	1	1.424.1-5.4/87-164	197,9
	2	С4	1	-166	
	3	С9	4	-167	
	4	Каркас плоский КР1-1	1	-125	
	5	КР29-1	1	-146	
	6	КР6-10	1	-134	
	7	КР29-2	1	-146	
	8	КР41-1	1	-155	
	9	ф5ВрI, ℓ=360; 0.052 кг	16	Без черт.	
	10	ф5ВрI, ℓ=780; 0.112 кг	52	То же	
	11	ф6АI, ℓ=500; 0.12 кг	4	1.424.1-5.4/87-43	
КП53-2		Поз. 1...5; 11 - по КП53-1			234.2
	6	Каркас плоский КР6-11	1	1.424.1-5.4/87-134	
	7	КР29-3	1	-146	
	8	КР41-2	1	-155	
	9	ф6АI, ℓ=360; 0.08 кг	16	Без черт.	
	10	ф6АI, ℓ=780; 0.173 кг	52	То же	
КП53-3		Поз. 1...5; 11 - по КП53-1			206.0
	6	Каркас плоский КР6-12	1	1.424.1-5.4/87-134	
	7	КР29-2	1	-146	
	8	КР41-1	1	-155	
	9	ф5ВрI, ℓ=360; 0.052 кг	18	Без черт.	
	10	ф5ВрI, ℓ=780; 0.112 кг	52	То же	
КП53-4		Поз. 1...5; 11 - по КП53-1			244.1
	6	Каркас плоский КР6-13	1	1.424.1-5.4/87-134	
	7	КР29-3	1	-146	
	8	КР41-2	1	-155	
	9	ф6АI, ℓ=360; 0.08 кг	16	Без черт.	
	10	ф6АI, ℓ=780; 0.173	52	То же	

1.424.1-5.4/87-43

Рук. сект.	Розенблют	AR	Каркас пространственный КП53-1... КП53-4	Стадия	Лист	Листов
Гл. инж. пр.	Костанян	[signature]		Р		1
Ст. инж.	Лемыш	[signature]		ЦНИИПРОМЗДАНИЙ		
Инженер	Максимова	[signature]				
Проверил	Королева					

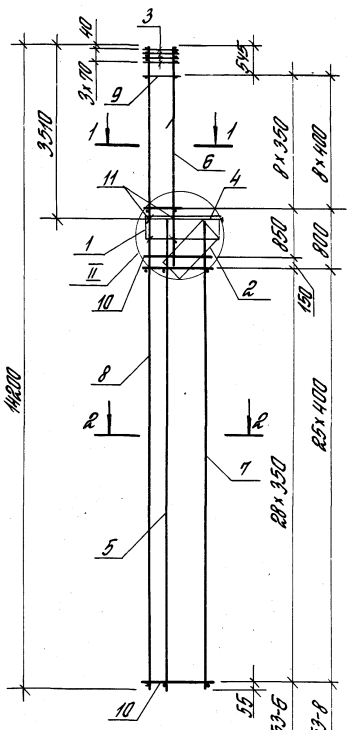

Поз. 11

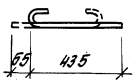

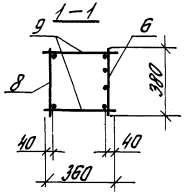

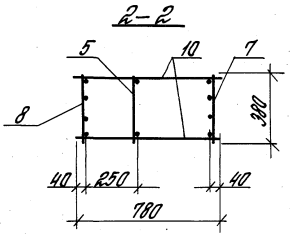

1. Узел II см. 1.424.1-5.4/87-122.
2. Арматура класса Вр-I по ГОСТ 6727-80,* А-I по ГОСТ 5781-82.*

Марка каркаса	Поз.	Наименование	Кол.	Обозначение документа	Масса каркаса, кг
КП53-5	1	Сетка С1	1	1.424.1-5.4/87-164	269.6
	2	С4	1	-166	
	3	С9	4	-167	
	4	Каркас плоский КР1-1	1	-125	
	5	КР29-1	1	-146	
	6	КР6-12	1	-134	
	7	КР29-4	1	-146	
	8	КР41-3	1	-155	
	9	ф5 Вр I, ℓ=360; 0.052 кг	18	Без черт.	
	10	ф5 Вр I, ℓ=780; 0.112 кг	60	То же	
	11	ф6 А I, ℓ=500; 0.12 кг	4	1.424.1-5.4/87-44	
КП53-6		Поз. 1...5; 11 – по КП53-5			286.1
	6	Каркас плоский КР6-14	1	1.424.1-5.4/87-134	
	7	КР29-4	1	-146	
	8	КР41-3	1	-155	
	9	ф6 А I, ℓ=360; 0.08 кг	18	Без черт.	
	10	ф5 Вр I, ℓ=780; 0.112 кг	60	То же	
КП53-7		Поз. 1...5; 11 – по КП53-5			318.6
	6	Каркас плоский КР6-13	1	1.424.1-5.4/87-134	
	7	КР29-5	1	-146	
	8	КР41-4	1	-155	
	9	ф5 Вр I, ℓ=360; 0.052 кг	18	Без черт.	
	10	ф5 Вр I, ℓ=780; 0.112 кг	52	То же	
КП53-8		Поз. 1...5; 11 – по КП53-5			327.9
	6	Каркас плоский КР6-14	1	1.424.1-5.4/87-134	
	7	КР29-5	1	-146	
	8	КР41-4	1	-155	
	9	ф6 А I, ℓ=360; 0.08 кг	18	Без черт.	
	10	ф5 Вр I, ℓ=780; 0.112 кг	52	То же	

1.424.1-5.4/87-44

Рук. сект.	Розенблюм		
Гл. инж. пр.	Кастанян		
Ст. инж.	Летыш		
Инженер	Токсимова		
Проверил	Королева		

Каркас пространственный КП53-5... КП53-8

Стадия	Лист	Листов
Р		1

ЦНИИПРОМЗДАНИЙ

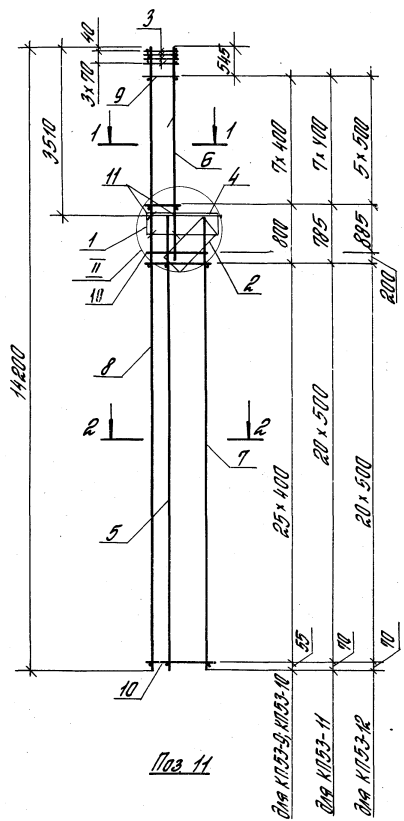

Поз. 11

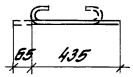

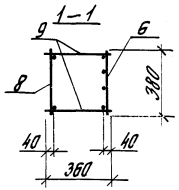

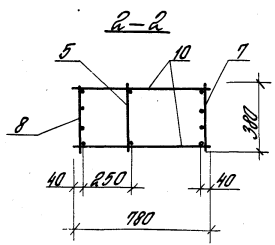

1. Узел II ст. 1.424.1-5.4/87-122.
2. Арматура класса Вр-I- по ГОСТ 6727-80;*
   A-I- по ГОСТ 5781-82*.

Марка каркаса	Поз.	Наименование	Кол.	Обозначение документа	Масса каркаса, кг
КП53-9	1	Сетка С1	1	1.424.1-5.4/87-164	380,5
	2	С4	1	-166	
	3	С9	4	-167	
	4	Каркас плоский КР1-1	1	-125	
	5	КР29-1	1	-146	
	6	КР6-14	1	-134	
	7	КР29-6	1	-146	
	8	КР41-5	1	-155	
	9	ф6АI, ℓ=360; 0,08 кг	16	Без черт.	
	10	ф6АI, ℓ=780; 0,173 кг	52	То же	
	11	ф6АI, ℓ=300; 0,12 кг	4	1.424.1-5.4/87-45	
КП53-10		Поз. 1...5; 11- по КП53-9			323,2
	6	Каркас плоский КР6-14	1	1.424.1-5.4/87-134	
	7	КР29-7	1	-146	
	8	КР41-10	1	-156	
	9	ф6АI, ℓ=360; 0,08 кг	16	Без черт.	
	10	ф6АI, ℓ=780; 0,173 кг	52	То же	
КП53-11		Поз. 1...5; 11- по КП53-9			384,4
	6	Каркас плоский КР6-13	1	1.424.1-5.4/87-134	
	7	КР29-8	1	-146	
	8	КР41-11	1	-156	
	9	ф8АI, ℓ=360; 0,142 кг	16	Без черт.	
	10	ф8АI, ℓ=780; 0,308 кг	42	То же	
КП53-12		Поз. 1...5; 11- по КП53-9			407,9
	6	Каркас плоский КР6-15	1	1.424.1-5.4/87-134	
	7	КР29-8	1	-146	
	8	КР41-11	1	-156	
	9	ф8АI, ℓ=360; 0,142 кг	12	Без черт.	
	10	ф8АI, ℓ=780; 0,308 кг	44	То же	

1.424.1-5.4/87-45

Рук. сект.	Изенблют	
Гл. инж. пр.	Кортанян	
Ст. инж.	Леташ	
Инженер	Макситова	
Проверил	Королева	

Каркас пространственный КП53-9...КП53-12

Стадия	Лист	Листов
Р		1

ЦНИИпромзданий

23000-04 57 Формат А3

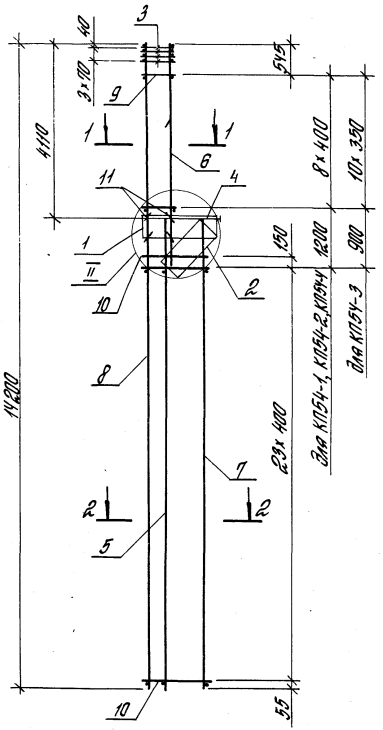

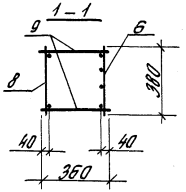

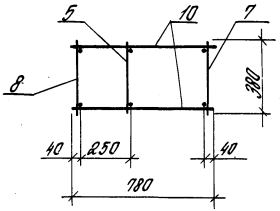

Поз. 11

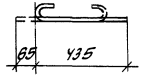

1. Узел II ст. 1.424.1-5.4/87-122.
2. Арматура класса Вр-I - по ГОСТ 6727-80,*
А-I - по ГОСТ 5781-82*.

Марка каркаса	Поз.	Наименование	Кол.	Обозначение документа	Масса каркаса, кг
КП54-1	1	Сетка С1	1	1.424.1-5.4/87-164	212.4
	2	С4	1	-166	
	3	С9	4	-167	
	4	Каркас плоский КР1-1	1	-125	
	5	КР27-1	1	-144	
	6	КР8-12	1	-136	
	7	КР27-2	1	-144	
	8	КР41-1	1	-155	
	9	ф5ВрI, ℓ=360; 0.052 кг	18	без черт.	
	10	ф5ВрI, ℓ=780; 0.112 кг	50	То же	
	11	ф6АI, ℓ=500; 0.12 кг	4	1.424.1-5.4/87-46	
КП54-2		Поз. 1...5; 11- по КП54-1			222.0
	6	Каркас плоский КР8-13	1	1.424.1-5.4/87-136	
	7	КР27-2	1	-144	
	8	КР41-1	1	-155	
	9	ф6АI, ℓ=360; 0.08 кг	18	без черт.	
	10	ф5ВрI, ℓ=780; 0.112 кг	50	То же	
КП54-3		Поз. 1...5; 11- по КП54-1			235.1
	6	Каркас плоский КР8-11	1	1.424.1-5.4/87-136	
	7	КР27-3	1	-144	
	8	КР41-2	1	-155	
	9	ф6АI, ℓ=360; 0.08 кг	22	без черт.	
	10	ф6АI, ℓ=780; 0.173 кг	50	То же	
КП54-4		Поз. 1...5; 11- по КП54-1			251.9
	6	Каркас плоский КР8-13	1	1.424.1-5.4/87-136	
	7	КР27-3	1	-144	
	8	КР41-2	1	-155	
	9	ф6АI, ℓ=360; 0.08 кг	18	без черт.	
	10	ф6АI, ℓ=780; 0.173 кг	50	То же	

1.424.1-5.4/87-46

Рук.сект.	Розенблют	
Гл.инж.пр.	Костанян	
Ст.инж.	Летыш	
Инженер.	Макоимова	
Проверил	Королева	

Каркас пространственный КП54-1... КП54-4

Стадия	Лист	Листов
Р		1

ЦНИИПРОМЗДАНИЙ

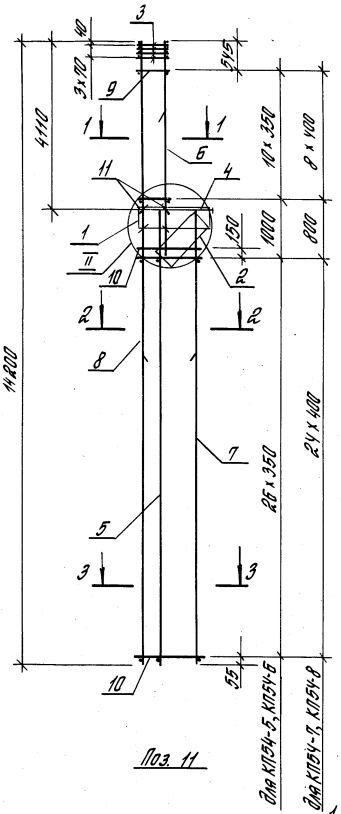

Поз. 11

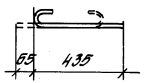

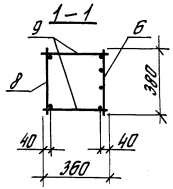

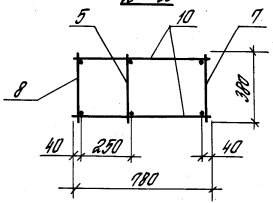

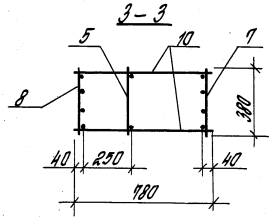

1. Узел II см. 1.424.1-5.4/87-122.
2. Арматура класса Вр-I – по ГОСТ 6727-80*
   А-I – по ГОСТ 5781-82*.

Марка каркаса	Поз.	Наименование		Кол.	Обозначение документа	Масса каркаса, кг
КП54-5	1	Сетка	С1	1	1.424.1-5.4/87-164	281.4
	2	"	С4	1	-166	
	3	"	С9	4	-167	
	4	Каркас плоский	КР1-1	1	-125	
	5		КР27-1	1	-144	
	6		КР8-13	1	-136	
	7		КР27-4	1	-144	
	8		КР41-6	1	-156	
	9	ф6АI, ℓ=360; 0.08 кг		22	Без черт.	
	10	ф5ВрI, ℓ=780; 0.112 кг		56	То же	
	11	ф6АI, ℓ=500; 0.12 кг		4	1.424.1-5.4/87-47	
КП54-6		Поз. 1...5; 11- по КП54-5				298.4
	6	Каркас плоский	КР8-14	1	1.424.1-5.4/87-136	
	7		КР27-4	1	-144	
	8		КР41-6	1	-156	
	9	ф8АI, ℓ=360; 0.142 кг		22	Без черт.	
	10	ф5ВрI, ℓ=780; 0.112 кг		56	То же	
КП54-7		Поз. 1...5; 11- по КП54-5				311.7
	6	Каркас плоский	КР8-12	1	1.424.1-5.4/87-135	
	7		КР27-5	1	-144	
	8		КР41-7	1	-156	
	9	ф5ВрI, ℓ=360; 0.052 кг		18	Без черт.	
	10	ф5ВрI, ℓ=780; 0.112 кг		52	То же	
КП54-8		Поз. 1...5; 11- по КП54-5				321.1
	6	Каркас плоский	КР8-13	1	1.424.1-5.4/87-136	
	7		КР27-5	1	-144	
	8		КР41-7	1	-156	
	9	ф6АI, ℓ=360; 0.08 кг		18	Без черт.	
	10	ф5ВрI, ℓ=780; 0.112 кг		52	То же	

Рук. сект.	Розенблюм	
Гл. инж. пр.	Коотнан	
Ст. инж.	Летыч	
Инженер	Максимова	
Проверил	Корнева	

1.424.1-5.4/87-47

Каркас пространственный КП54-5... КП54-8

Стадия	Лист	Листов
Р		1

ЦНИИПРОМЗДАНИЙ

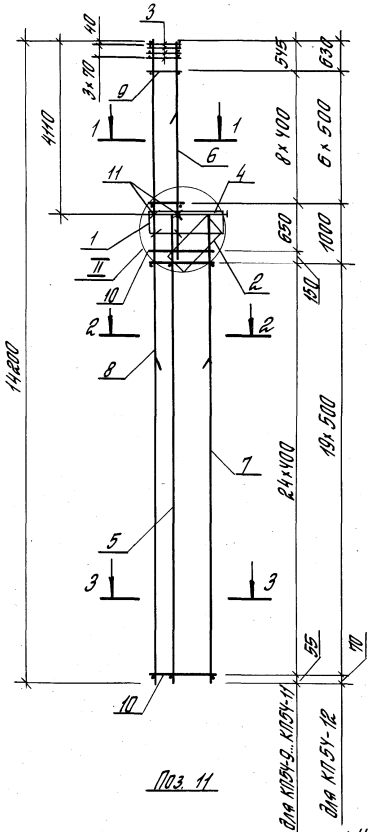

Поз. 11

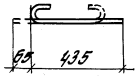

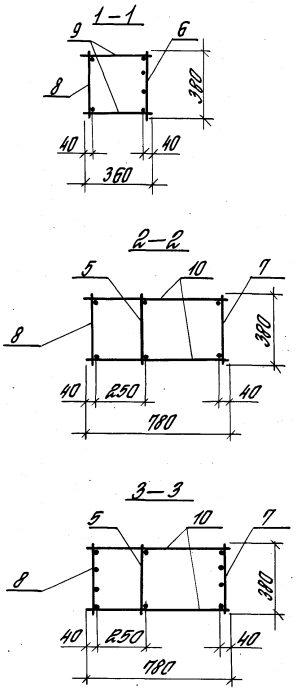

1. Узел II ст. 1.424.1-5.4/87-122.
2. Арматура класса Вр-I – по ГОСТ 6727-80,*
А-I – по ГОСТ 5781-82*.

Марка каркаса	Поз.	Наименование	Кол.	Обозначение документа	Масса каркаса, кг
КП54-9	1	Сетка С1	1	1.424.1-5.4/87 – 164	338.1
	2	С4	1	– 166	
	3	С9	4	– 167	
	4	Каркас плоский КР1-1	1	– 125	
	5	КР27-1	1	– 144	
	6	КР8-13	1	– 136	
	7	КР27-5	1	– 144	
	8	КР41-7	1	– 156	
	9	ф8АI, ℓ=360; 0.142 кг	18	Без черт.	
	10	ф5ВрI, ℓ=780; 0.112 кг	52	То же	
	11	ф6АI, ℓ=360; 0.12 кг	4	1.424.1-5.4/87-48	
КП54-10		Поз. 1...5; 11- по КП54-9			371.9
	6	Каркас плоский КР8-13	1	1.424.1-5.4/87-136	
	7	КР27-6	1	– 144	
	8	КР41-8	1	– 156	
	9	ф6АI, ℓ=360; 0.08 кг	18	Без черт.	
	10	ф6АI, ℓ=780; 0.173 кг	52	То же	
КП54-11		Поз. 1...5; 11- по КП54-9			388.8
	6	Каркас плоский КР8-14	1	1.424.1-5.4/87-136	
	7	КР27-6	1	– 144	
	8	КР41-8	1	– 156	
	9	ф8АI, ℓ=360; 0.142 кг	18	Без черт.	
	10	ф6АI, ℓ=780; 0.173 кг	52	То же	
КП54-12		Поз. 1...5; 11- по КП54-9			400.4
	6	Каркас плоский КР8-14	1	1.424.1-5.4/87-136	
	7	КР27-7	1	– 144	
	8	КР41-9	1	– 156	
	9	ф8АI, ℓ=360; 0.142 кг	14	Без черт.	
	10	ф8АI, ℓ=780; 0.308 кг	40	То же	

1.424.1-5.4/87-48

Рук. сект.	Розенблют	
Гл. инж. пр.	Костанян	
Ст. инж.	Летыш	
Инженер	Максимова	
Проверил	Королева	

Каркас пространственный КП54-9... КП54-12

Стадия	Лист	Листов
Р		1

ЦНИИПРОМЗДАНИЙ

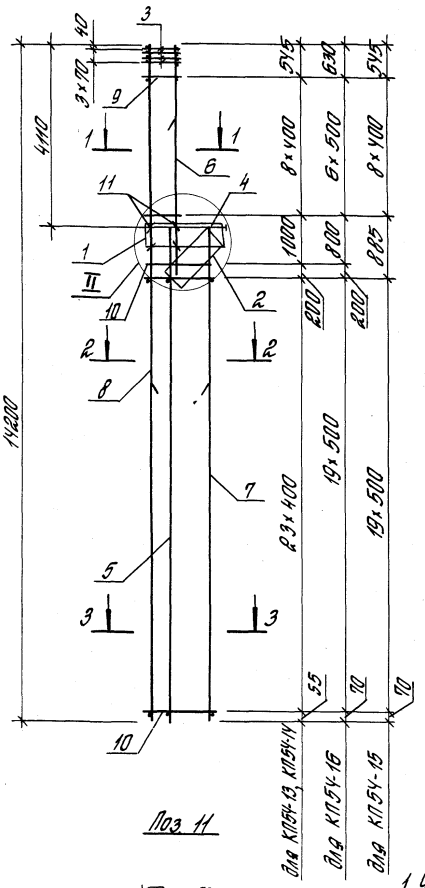

Поз. 11

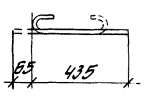

Для КП54-13; КП54-14

Для КП54-16

Для КП54-15

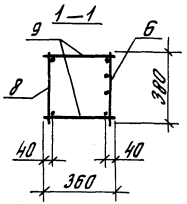

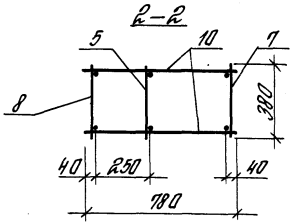

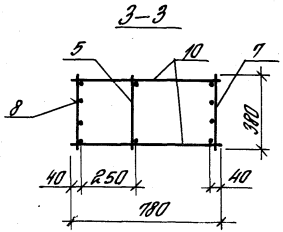

1. Узел II см. 1.424.1-5.4/87-122.
2. Арматура класса BpI - по ГОСТ 6727-80*, AI - по ГОСТ 5781-82*.

Марка каркаса	Поз.	Наименование	Кол.	Обозначение документа	Масса каркаса, кг
КП54-13	1	Сетка С1	1	1.424.1-5.4/87-164	318.0
	2	С4	1	-166	
	3	С9	4	-167	
	4	Каркас плоский КР1-1	1	-125	
	5	КР27-1	1	-144	
	6	КР8-13	1	-136	
	7	КР27-8	1	-144	
	8	КР41-12	1	-156	
	9	ф6AI, ℓ=360; 0.08 кг	18	Без черт.	
	10	ф6AI, ℓ=780; 0.173 кг	50	То же	
	11	ф6AI, ℓ=500; 0.12 кг	4	1.424.1-5.4/87-49	
КП54-14		Поз. 1...5; 11- по КП54-13			335.0
	6	Каркас плоский КР8-14	1	1.424.1-5.4/87-136	
	7	КР27-8	1	-144	
	8	КР41-12	1	-156	
	9	ф8AI, ℓ=360; 0.142 кг	18	Без черт.	
	10	ф6AI, ℓ=780; 0.173 кг	50	То же	
КП54-15		Поз. 1...5; 11- по КП54-13			385.0
	6	Каркас плоский КР8-13	1	1.424.1-5.4/87-135	
	7	КР27-9	1	-145	
	8	КР41-13	1	-156	
	9	ф8AI, ℓ=360; 0.142 кг	18	Без черт.	
	10	ф8AI, ℓ=780; 0.308 кг	40	То же	
КП54-16		Поз. 1...5; 11- по КП54-13			401.2
	6	Каркас плоский КР8-14	1	1.424.1-5.4/87-136	
	7	КР27-9	1	-145	
	8	КР41-13	1	-156	
	9	ф8AI, ℓ=360; 0.142 кг	14	Без черт.	
	10	ф8AI, ℓ=780; 0.308 кг	42	То же	

1.424.1-5.4/87-49

Рук. сект.	Розенблат		
Гл. инж. пр.	Костанян		
Ст. инж.	Летош		
Инженер	Максимова		
Проверил	Королева		

Каркас пространственный КП54-13... КП54-16

Стадия	Лист	Листов
Р		1

ЦНИИПРОМЗДАНИЙ

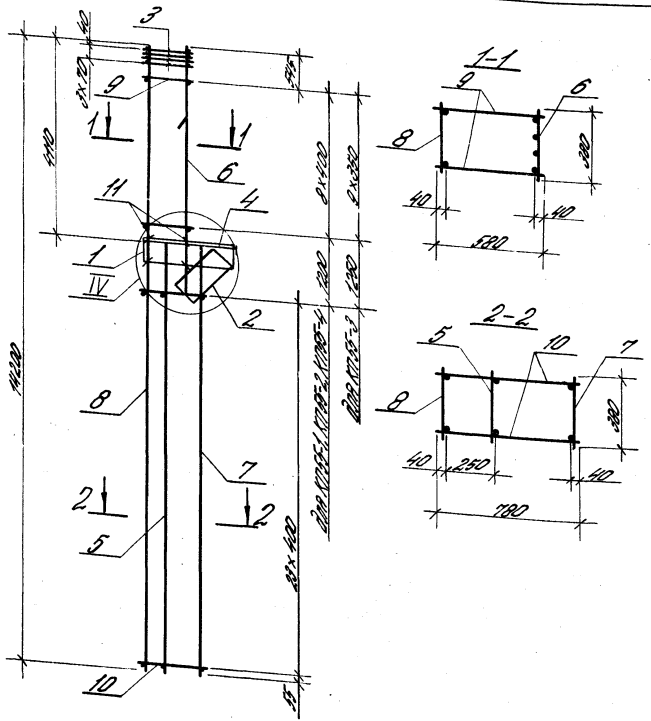

Марка каркаса	Поз.	Наименование	Кол.	Обозначение документа	Масса каркаса, кг
КП55-1	1	Сетка С2	1	1.424.1-5.4/87-165	227.7
	2	" С6	1	-166	
	3	С10	4	-167	
	4	Каркас плоский КП1-4	1	-128	
	5	КР27-1	1	-144	
	6	КР28-12	1	-136	
	7	КР27-2	1	-144	
	8	КР41-1	1	-155	
	9	Ф5 ВрI, ℓ=530; 0,084 кг	18	Без черт.	
	10	Ф5 ВрI, ℓ=780; 0,112 кг	48	То же	
	11	Ф6 АI, ℓ=300; 0,12 кг	6	1.424.1-5.4/87-50	
КП55-2		Поз. 1...5; 11- по КП55-1			239.7
	6	Каркас плоский КП8-13	1	1.424.1-5.4/87-135	
	7	КР27-2	1	-144	
	8	КР41-1	1	-155	
	9	Ф6 АI, ℓ=530; 0,120 кг	18	Без черт.	
	10	Ф5 ВрI, ℓ=780; 0,112 кг	48	То же	
КП55-3		Поз. 1...5; 11- по КП55-1			251.2
	6	Каркас плоский КП8-11	1	1.424.1-5.4/87-136	
	7	КР27-3	1	-144	
	8	КР44-2	1	-155	
	9	Ф6 АI, ℓ=530; 0,120 кг	20	Без черт.	
	10	Ф6 АI, ℓ=780; 0,173 кг	48	То же	
КП55-4		Поз. 1...5; 11- по КП55-1			267.6
	6	Каркас плоский КП8-13	1	1.424.1-5.4/87-136	
	7	КР27-3	1	-144	
	8	КР44-2	1	-155	
	9	Ф6 АI, ℓ=530; 0,120 кг	18	Без черт.	
	10	Ф6 АI, ℓ=780; 0,173 кг	48	То же	

1. Узел IV см. 1.424.1-5.4/87-123.
2. Арматура класса Вр-I - по ГОСТ 6727-80*, А-I - по ГОСТ 5781-82*

Нач. сект.	Лозовецкий		
Гл. инж. пр.	Бастинян		
Гл. инж.	Ленчиц		
Инженер	Мурашкина		
Техн.	Комарова		

1.424.1-5.4/87-50

Каркасы пространственные КП55-1... КП55-4

Стадия	Лист	Листов
Р		1

ЦНИИПромзданий

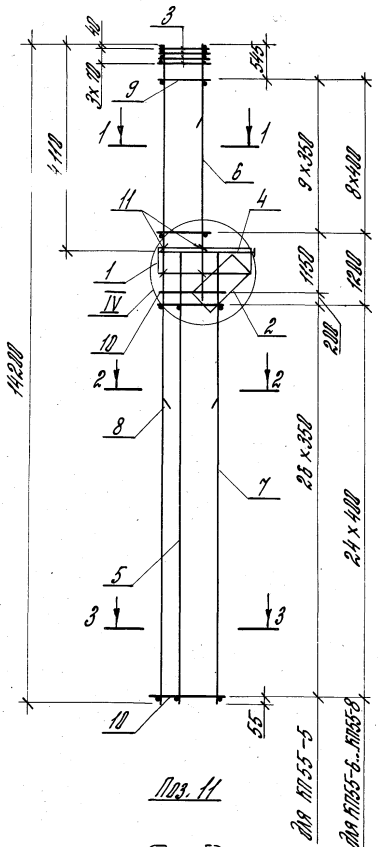

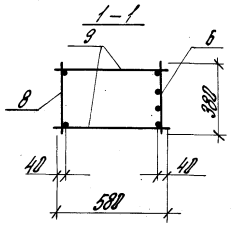

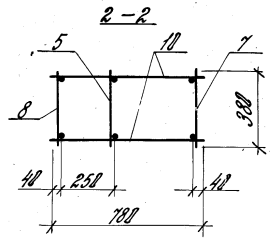

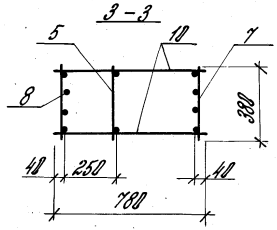

Поз. 11

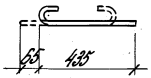

1. Узел IV см. 1.424.1-5.4/87-123
2. Арматура класса Вр-I-по ГОСТ 6727-80,*
А-I-по ГОСТ 5781-82*.

Марка каркаса	Поз.	Наименование	Кол.	Обозначение документа	Масса каркаса, кг
КП55-5	1	Сетка С2	1	1.424.1-5.4/87-165	297,0
	2	С6	1	-166	
	3	С10	4	-167	
	4	Каркас плоский КР1-4	1	-128	
	5	КР27-1	1	-144	
	6	КР8-13	1	-136	
	7	КР27-4	1	-144	
	8	КР41-6	1	-156	
	9	ф6АI, ℓ=580; 0,129кг	20	Без. черт.	
	10	ф5ВрI, ℓ=780; 0,112 кг	56	То же	
	11	ф6АI, ℓ=500; 0,12 кг	6	1.424.1-5.4/87-51	
КП55-6		Поз. 1...5; 11-по КП55-5			327,3
	6	Каркас плоский КР8-12	1	1.424.1-5.4/87-136	
	7	КР27-5	1	-144	
	8	КР41-7	1	-156	
	9	ф5ВрI, ℓ=580; 0,084кг	18	Без черт.	
	10	ф5ВрI, ℓ=780; 0,112 кг	50	То же	
КП55-7		Поз. 1...5; 11-по КП55-5			337,3
	6	Каркас плоский КР8-13	1	1.424.1-5.4/87-136	
	7	КР27-5	1	-144	
	8	КР41-7	1	-156	
	9	ф6АI, ℓ=580; 0,129кг	18	Без черт.	
	10	ф5ВрI, ℓ=780; 0,112 кг	50	То же	
КП55-8		Поз. 1...5; 11-по КП55-5			354,8
	6	Каркас плоский КР8-14	1	1.424.1-5.4/87-136	
	7	КР27-5	1	-144	
	8	КР41-7	1	-156	
	9	ф8АI, ℓ=580; 0,229кг	18	Без черт.	
	10	ф5ВрI, ℓ=780; 0,112 кг	50	То же	

1.424.1-5.4/87-51

Рук. сект.	Розенблюм	
Гл. инж.	Костанян	
Ст. инж.	Лемыш	
Инж. ен.	Максимова	
Провер.	Королева	

Каркас пространственный КП55-5...КП55-8

Стадия	Лист	Листов
Р		1

ЦНИИПРОМЗДАНИЙ

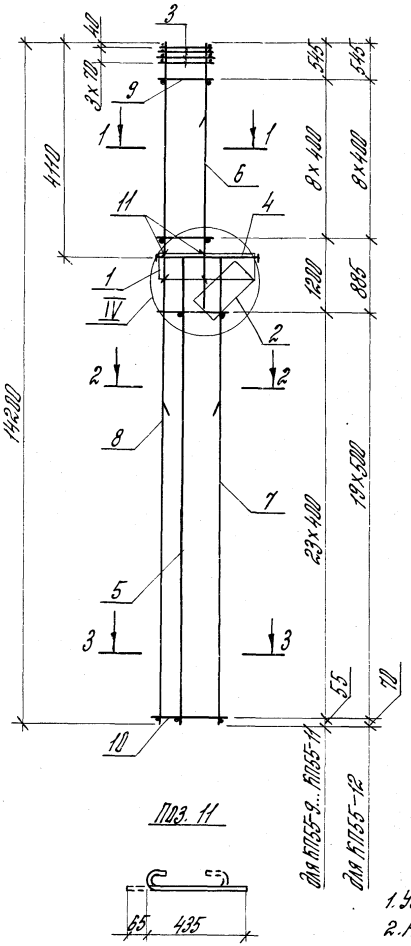

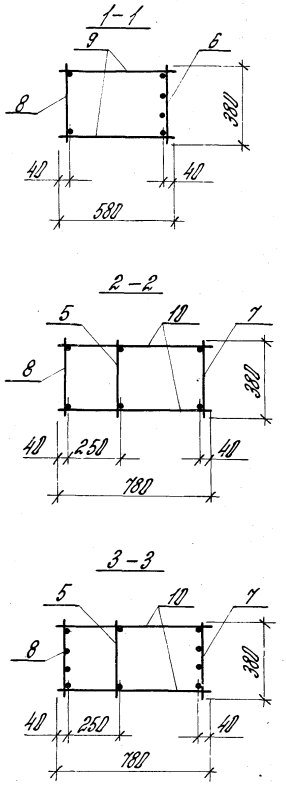

1. Узел IV см. 1.424.1-5.4/87-123.
2. Арматура класса Вр-I-по ГОСТ 6727-80,*
А-I-по ГОСТ 5781-82*.

Марка каркаса	Поз.	Наименование	Кол.	Обозначение документа	Масса каркаса, кг
КП55-9	1	Сетка С2	1	1.424.1-5.4/87-165	388,0
	2	С6	1	-166	
	3	С10	4	-167	
	4	Каркас плоский КР1-4	1	-128	
	5	КР27-1	1	-144	
	6	КР8-13	1	-136	
	7	КР27-6	1	-144	
	8	КР41-8	1	-156	
	9	ф6АI, ℓ=580; 0,129 кг	18	Без черт.	
	10	ф6АI, ℓ=780; 0,173 кг	48	То же	
	11	ф6АI, ℓ=500; 0,12 кг	6	1.424.1-5.4/87-52	
КП55-10		Поз. 1...5; 11-по КП55-9			334,4
	6	Каркас плоский КР8-13	1	1.424.1-5.4/87-136	
	7	КР27-8	1	-144	
	8	КР41-12	1	-156	
	9	ф6АI, ℓ=580; 0,129 кг	18	Без черт.	
	10	ф6АI, ℓ=780; 0,173 кг	48	То же	
КП55-11		Поз. 1...5; 11-по КП55-9			348,8
	6	Каркас плоский КР8-14	1	1.424.1-5.4/87-136	
	7	КР27-8	1	-144	
	8	КР41-12	1	-156	
	9	ф8АI, ℓ=580; 0,229 кг	18	Без. черт.	
	10	ф6АI, ℓ=780; 0,173 кг	48	То же	
КП55-12		Поз. 1..5; 11-по КП55-9			406,2
	6	Каркас плоский КР8-13	1	1.424.1-5.4/87-136	
	7	КР27-9	1	-144	
	8	КР41-13	1	-156	
	9	ф8АI, ℓ=580; 0,229 кг	18	Без черт.	
	10	ф8АI, ℓ=780; 0,308 кг	40	То же	

1.424.1-5.4/87-52

Рук. сект.	Розенблют	
Гл. инж.	Костанян	
Ст. инж.	Лемыш	
Инж. сн.	Максимова	
Провер.	Королева	

Каркас пространственный КП55-9...КП55-12

Стадия	Лист	Листов
Р		1

ЦНИИПРОМЗДАНИЙ

23000-04 64

формат А3

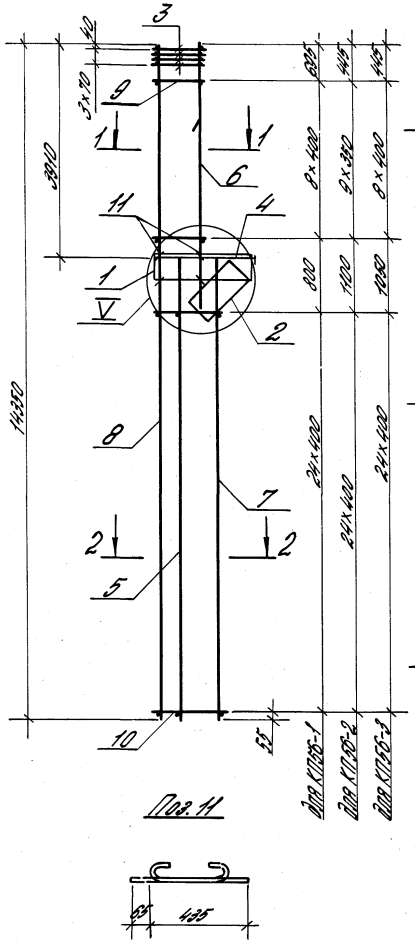

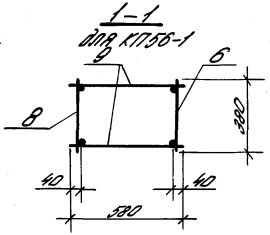

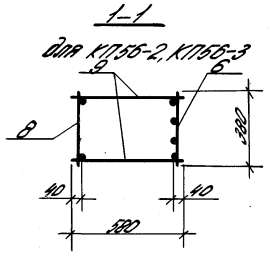

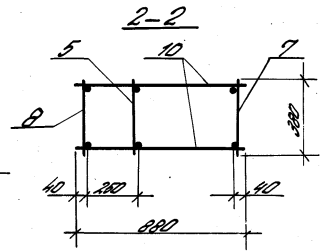

Поз. 11

Марка каркаса	Поз.	Наименование	Кол.	Обозначение документа	Масса каркаса, кг
КП56-1	1	Сетка С2	1	1.424.1-54/87-165	2432
	2	С7	1	–166	
	3	С10	4	–167	
	4	Каркас плоский КР1-2	1	–126	
	5	КР28-1	1	–146	
	6	КР7-10	1	–135	
	7	КР28-2	1	–145	
	8	КР42-1	1	–157	
	9	ф6 AI, ℓ=580; 0,129 кг	18	Без черт.	
	10	ф6 AI, ℓ=880; 0,195 кг	50	То же	
	11	ф6 AI, ℓ=500; 0,12 кг	6	1.424.1-54/87-53	
КП56-2		Поз. 1...5; 7; 8; 11 – по КП56-1			2484
	6	Каркас плоский КР7-12	1	1.424.1-54/87-135	
	9	ф6 AI, ℓ=580; 0,129 кг	20	Без черт.	
	10	ф6 AI, ℓ=880; 0,195 кг	50	То же	
КП56-3		Поз. 1...5; 7; 8; 11 – по КП56-1			2666
	6	Каркас плоский КР7-14	1	1.424.1-54/87-136	
	9	ф6 AI, ℓ=580; 0,129 кг	18	Без черт.	
	10	ф6 AI, ℓ=880; 0,195 кг	50	То же	

1. Узел V см. 1.424.1-54/87-123.
2. Арматура класса Вр-I – по ГОСТ 6727-80,*
   А-I – по ГОСТ 5781-82*.

Нач. отд.	Розенблюм		
Гл. инж. пр.	Костенко		
Гл. конс.	Деньш		
Инженер	Макаренкова		
Техник	Бондарева		

1.424.1-54/87-53

Каркасы пространственные КП56-1... КП56-3

Стадия	Лист	Листов
Р		1

ЦНИИпромзданий

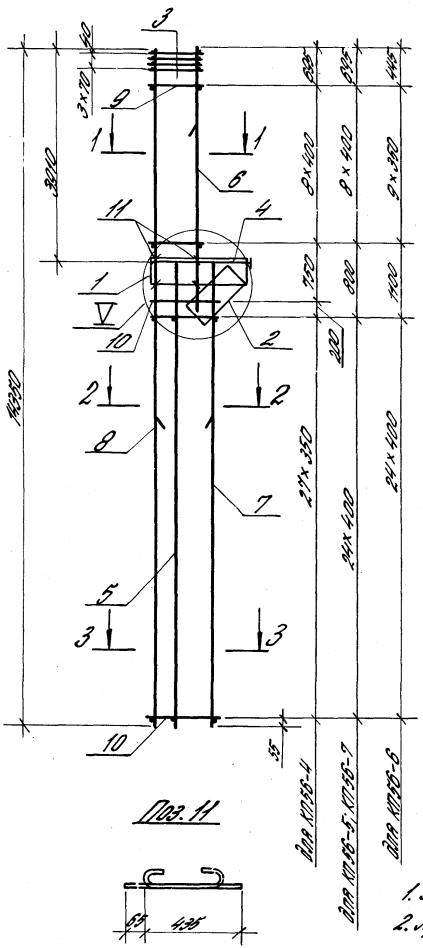
3
3×12
9
1
1
6
11
4
1
V
10
2
2
2
8
7
5
3
3
10
3960
3940
8×400
8×400
8×300
7×350
7×350
2×400
2×400
2×400
2×400
2×300
2×300
2×400
2×400
2×400
2×400
2×300
2×300
2×400
2×400
2×400
2×400
2×300
2×300

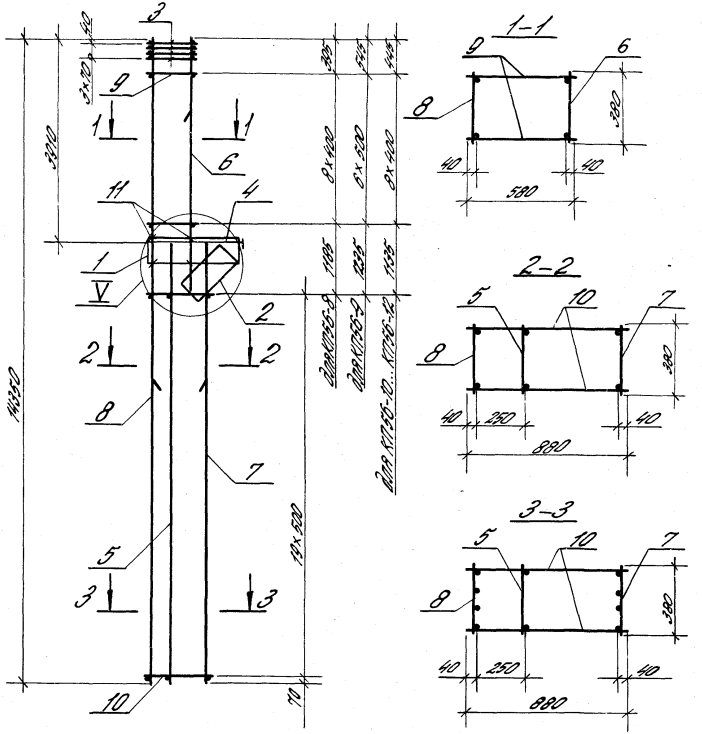

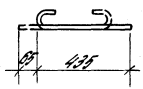

1. Узел V см. 1.424.1-5.4/87-123.
2. Арматура класса Вр-I-по ГОСТ 6727-80,* А-I-по ГОСТ 5781-82*.

Марка каркаса	Поз.	Наименование	Кол.	Обозначение документа	Масса каркаса, кг
КП56-8	1	Сетка С2	1	1.424.1-5.4/87-165	472,4
	2	" С7	1	-166	
	3	С10	4	-167	
	4	Каркас плоский КР1-2	1	-126	
	5	КР28-1	1	-145	
	6	КР7-13	1	-135	
	7	КР28-6	1	-145	
	8	КР42-5	1	-157	
	9	Ф8АI, l=580; 0,229 кг	18	Без черт.	
	10	Ф8АI, l=880; 0,348 кг	40	То же	
	11	Ф6АI, l=500; 0,12 кг	6	1.424.1-5.4/87-55	
КП56-9		Поз.1...5;9...11-по КП56-8			496,1
	6	Каркас плоский КР7-15	1	1.424.1-5.4/87-135	
	7	КР28-6	1	-145	
	8	КР42-5	1	-157	
КП56-10		Поз.1...5;9...11-по КП56-8			522,8
	6	Каркас плоский КР7-14	1	1.424.1-5.4/87-135	
	7	КР28-7	1	-145	
	8	КР42-6	1	-157	
КП56-11		Поз.1...5;9...11-по КП56-8			410,8
	6	Каркас плоский КР7-14	1	1.424.1-5.4/87-135	
	7	КР28-9	1	-145	
	8	КР42-12	1	-157	
КП56-12		Поз.1...5;9...11-по КП56-8			483,1
	6	Каркас плоский КР7-14	1	1.424.1-5.4/87-135	
	7	КР28-10	1	-145	
	8	КР42-13	1	-157	

1.424.1-5.4/87-55

Рук. сект.	Розенблюм	
Гл. инж. пр.	Костанян	
Ст. инж.	Лемыш	
Инженер	Максимова	
Провер.	Королева	

Каркас пространственный КП56-8...КП56-12

Стадия	Лист	Листов
Р		1

ЦНИИПРОМЗДАНИЙ

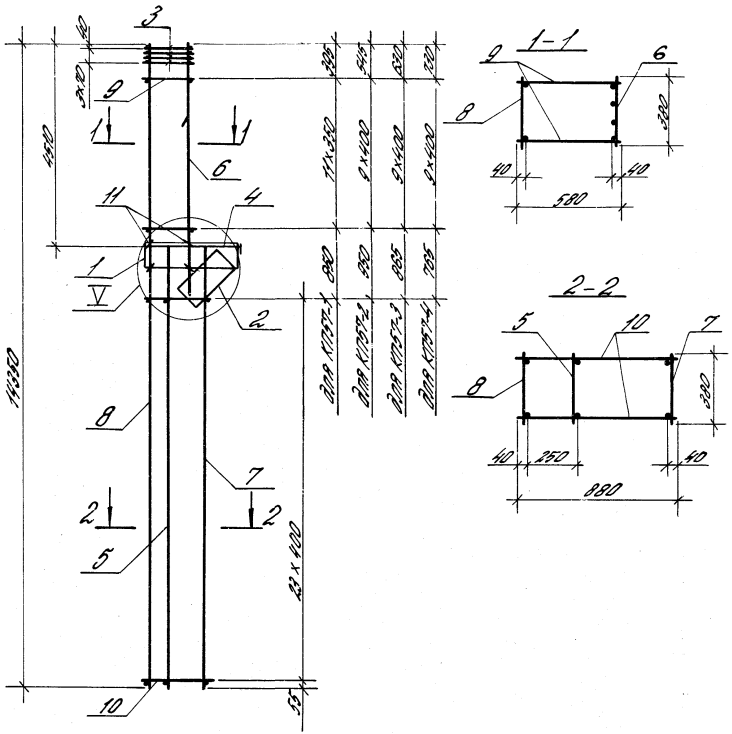

Поз. 11

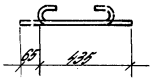

1. Узел V см. 1424.1-5.4/87-123.
2. Арматура класса Вр-I – по ГОСТ 6727-80*;
   А-I – по ГОСТ 5781-82*.

Марка каркаса	Поз.	Наименование	Кол.	Обозначение документа	Масса каркаса, кг
КП57-1	1	Сетка С2	1	1.424.1-5.4/87-165	260,1
	2	" С7	1	-166	
	3	С10	4	-167	
	4	Каркас плоский КР4-3	1	-127	
	5	КР26-1	1	-143	
	6	КР9-14	1	-137	
	7	КР26-2	1	-143	
	8	КР42-1	1	-157	
	9	ФБАI, ℓ=580; 0,129 кг	24	Без чертеж.	
	10	ФБАI, ℓ=880; 0,195 кг	48	То же	
	11	ФБАI, ℓ=500; 0,12 кг	6	1.424.1-5.4/87-56	
КП57-2		Поз. 1...5; 7; 8; 11 – по КП57-1			268,8
	6	Каркас плоский КР9-13	1	1.424.1-5.4/87-137	
	9	ФБАI, ℓ=580; 0,129 кг	20	Без чертеж.	
	10	ФБАI, ℓ=880; 0,195 кг	48	То же	
КП57-3		Поз. 1...5; 7; 8; 11 – по КП57-1			286,2
	6	Каркас плоский КР9-14	1	1.424.1-5.4/87-137	
	9	ФБАI, ℓ=580; 0,229 кг	20	Без чертеж.	
	10	ФБАI, ℓ=880; 0,195 кг	48	То же	
КП57-4		Поз. 1...5; 7; 8; 11 – по КП57-1			305,8
	6	Каркас плоский КР9-15	1	1.424.1-5.4/87-137	
	9	ФБАI, ℓ=580; 0,229 кг	20	Без чертеж.	
	10	ФБАI, ℓ=880; 0,195 кг	48	То же	

			1.424.1-5.4/87-56
Рук. сект.	Розенфельд		
Гл. инж. пр.	Костюкевич		Каркасы пространственные КП57-1... КП57-4
Гл. инж.	Ленчиц		Стадия: Р; Лист; Листов: 1
Инженер	Макаренко		ЦНИИПромзерняй
Провер.	Кононенко		

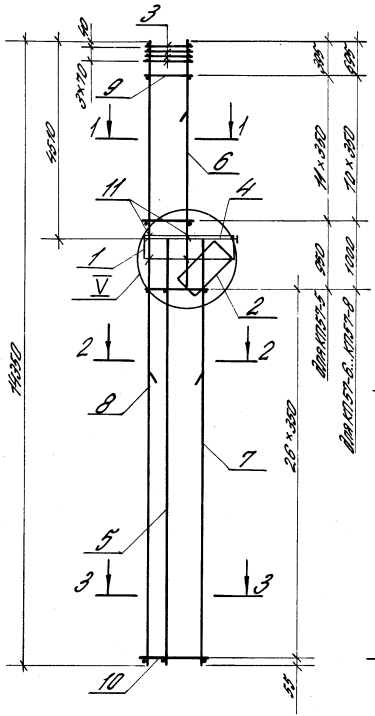
3
9
1
6
11
4
1
V
2
8
7
5
3
10
2×10
4250
2×30
2×30
2×30

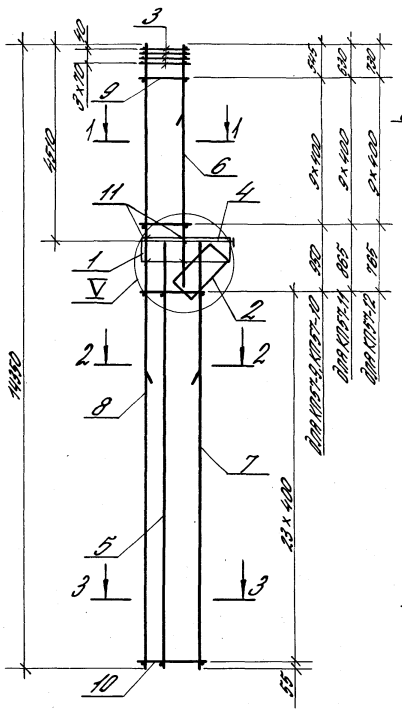
3
2×10
9
1
1
6
11
4
1
V
2
2
2
8
7
5
3
3
10
14080
4530
3×1180
2×1200
2×1200
2×1200
880
885
1185
4×400
4×400
4×400
630
630
630

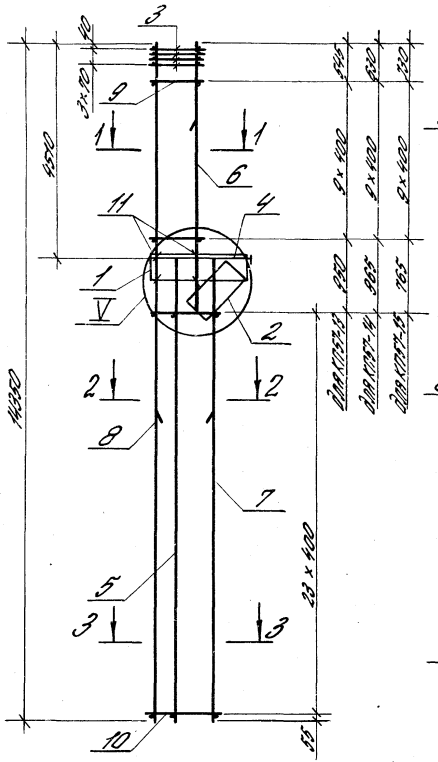

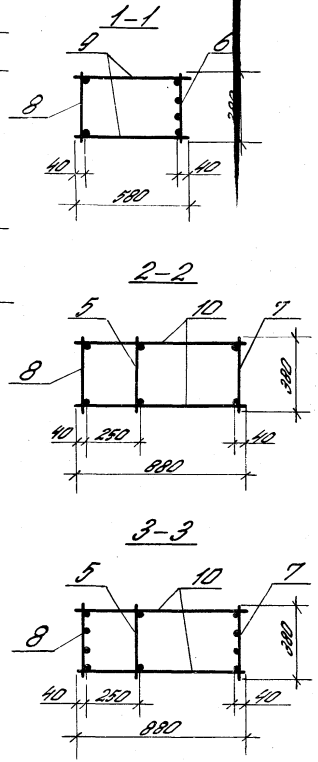

Поз. 11

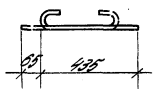

Марка каркаса	Поз.	Наименование	Кол.	Обозначение документа	Масса каркаса, кг
КП57-13	1	Сетка С2	1	1.424.1-5.4/87-165	385,3
	2	С7	1	-166	
	3	С10	4	-167	
	4	Каркас плоский КР1-3	1	-127	
	5	КР26-1	1	-143	
	6	КР9-13	1	-137	
	7	КР26-5	1	-143	
	8	КР42-9	1	-158	
	9	⌀6АI, l=580; 0,129 кг	20	Без черт.	
	10	⌀6АI, l=880; 0,195 кг	48	То же	
	11	⌀6АI, l=500; 0,12 кг	6	1.424.1-5.4/87-59	
КП57-14		Поз.1...5;7;8;10;11-по КП57-13			403,9
	6	Каркас плоский КР9-14	1	1.424.1-5.4/87-137	
	9	8АI, l=580; 0,229 кг	20	Без черт.	
КП57-15		Поз.1...5;7;8;10;11-по КП57-13			423,4
	6	Каркас плоский КР9-15	1	1.424.1-5.4/87-137	
	9	⌀8АI, l=580; 0,229 кг	20	Без черт.	

1. Узел V см. 1.424.1-5.4/87-123.
2. Арматура класса Вр-I - по ГОСТ 6727-80,*
   А-I - по ГОСТ 5781-82*.

Рук. сект.	Розенблюм		1.424.1-5.4/87-59	
Гл. инжен.	Костанян		Каркас пространственный КП57-13... КП57-15	Стадия: Р; Лист; Листов: 1
Ст. инж.	Лемыш			ЦНИИПРОМЗДАНИЙ
Инжен.	Максимова			
Провер.	Королева			

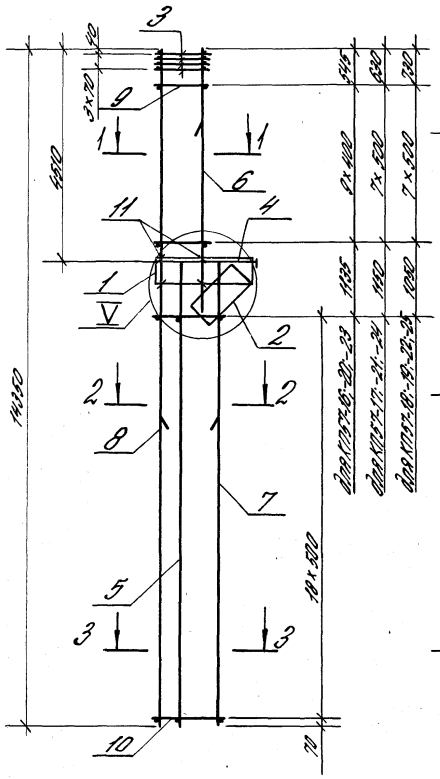

1–1

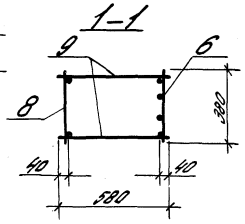

2–2

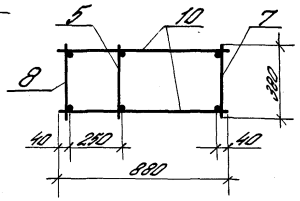

3–3

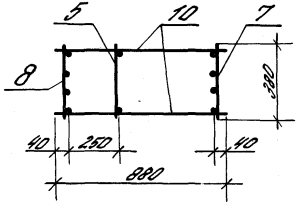

Поз. 11

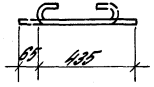

Марка каркаса	Поз.	Наименование	Кол.	Обозначение документа	Масса каркаса, кг
КП57-16	1	Сетка С2	1	1.424.1-54/87-165	467.6
	2	С7	1	–166	
	3	С10	4	–167	
	4	Каркас плоский КР1-3	1	–127	
	5	КР26-1	1	–143	
	6	КР9-13	1	–137	
	7	КР26-6	1	–143	
	8	КР42-10	1	–158	
	9	Ф8 АI, ℓ=580; 0,229 кг	20	Без черт.	
	10	Ф8 АI, ℓ=880; 0,348 кг	38	То же	
	11	Ф6 АI, ℓ=500; 0,12 кг	6	1.424.1-54/87 вып. 60	
КП57-17		Поз. 1...5, 10...11 – по КП57-16			484.2
	6	Каркас плоский КР9-14	1	1.424.1-54/87–137	
	7	КР26-6	1	–143	
	8	КР42-10	1	–158	
	9	Ф8 АI, ℓ=580; 0,229 кг	16	Без черт.	

1. Узел V см. 1.424.1–54/87-123.
2. Арматура класса Вр-I – по ГОСТ 6727-80,*
   А-I – по ГОСТ 5781-82*.
3. Продолжение спецификации см. лист 2.

Гл. инж. пр.	Каганович		
Ст. инж.	Ярмуш		
Инженер	Кобзарева		
Пров.	Коралева		

1.424.1-54/87-60

Каркас пространственный КП57-16...КП57-25

Стадия	Лист	Листов
Р	1	2

ЦНИИПромзданий

Марка каркаса	Поз.	Наименование	Кол.	Обозначение документа	Масса каркаса, кг
КП57-18		Поз. 1...5;10...11-по КП57-16			504,0
	6	Каркас плоский КР9-15	1	1.424.1-5.4/87-137	
	7	КР26-6	1	-143	
	8	КР42-10	1	-158	
	9	ФВАI, ℓ=580; 0,229 кг	16	БЕЗ ЧЕРТ.	
КП57-19		Поз. 1...5;10...11-по КП57-16			590,6
	6	Каркас плоский КР9-16	1	1.424.1-5.4/87-137	
	7	КР26-7	1	-143	
	8	КР42-11	1	-158	
	9	ФВАI, ℓ=580; 0,229 кг	16	БЕЗ ЧЕРТ.	
КП57-20		Поз. 1...5;10...11-по КП57-16			402,1
	6	Каркас плоский КР9-13	1	1.424.1-5.4/87-137	
	7	КР26-9	1	-143	
	8	КР42-14	1	-158	
	9	ФВАI, ℓ=580; 0,229 кг	20	БЕЗ ЧЕРТ.	
КП57-21		Поз. 1...5;10...11-по КП57-16			418,1
	6	Каркас плоский КР9-14	1	1.424.1-5.4/87-137	
	7	КР26-9	1	-143	
	8	КР42-14	1	-158	
	9	ФВАI, ℓ=580; 0,229 кг	16	БЕЗ ЧЕРТ.	

Марка каркаса	Поз.	Наименование	Кол.	Обозначение документа	Масса каркаса, кг
КП57-22		Поз. 1...5;10...11-по КП57-16			437,6
	6	Каркас плоский КР9-15	1	1.424.1-5.4/87-137	
	7	КР26-9	1	-143	
	8	КР42-14	1	-158	
	9	ФВАI, ℓ=580; 0,229 кг	16	БЕЗ ЧЕРТ.	
КП57-23		Поз. 1...5;10...11-по КП57-16			471,4
	6	Каркас плоский КР9-13	1	1.424.1-5.4/87-137	
	7	КР26-10	1	-143	
	8	КР42-15	1	-158	
	9	ФВАI, ℓ=580; 0,229 кг	20	БЕЗ ЧЕРТ.	
КП57-24		Поз. 1...5;10...11-по КП57-16			488,0
	6	Каркас плоский КР9-15	1	1.424.1-5.4/87-137	
	7	КР26-14	1	-143	
	8	КР42-10	1	-158	
	9	ФВАI, ℓ=580; 0,229 кг	16	БЕЗ ЧЕРТ.	
КП57-25		Поз. 1...5;10...11-по КП57-16			507,5
	6	Каркас плоский КР9-15	1	1.424.1-5.4/87-137	
	7	КР26-10	1	-143	
	8	КР42-15	1	-158	
	9	ФВАI, ℓ=580; 0,229 кг	16	БЕЗ ЧЕРТ.	

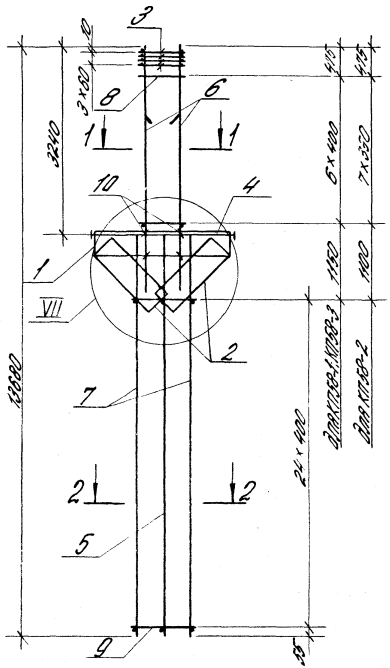

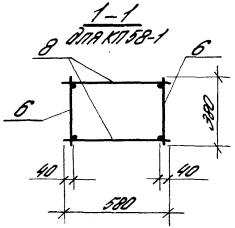

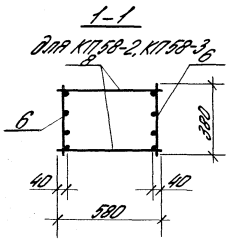

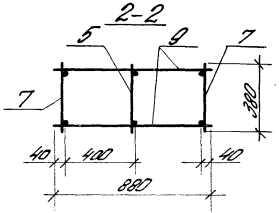

Поз. 10



Марка каркаса	Поз.	Наименование	Кол.	Обозначение документа	Масса каркаса, кг
КП58-1	1	Сетка С2	2	1.424.1-5.4/87-165	272,8
	2	С5	2	-166	
	3	С11	4	-167	
	4	Каркас плоский КР2-1	1	-131	
	5	КР28-1	1	-145	
	6	КР5-10	2	-133	
	7	КР28-2	2	-145	
	8	Ф6АI, ℓ=580; 0,129 кг	14	Без черт.	
	9	Ф6АI, ℓ=880; 0,195 кг	50	То же	
	10	Ф6АI, ℓ=500; 0,12 кг	8	1.424.1-5.4/87-61	
КП58-2		Поз.1...5;7;9;10 - по КП58-1			277,5
	6	Каркас плоский КР5-12	2	1.424.1-5.4/87-133	
	8	Ф5ВрI, ℓ=580; 0,084 кг	16	Без черт.	
КП58-3		Поз.1...5;7;9;10 - по КП58-1			306,2
	6	Каркас плоский КР5-14	2	1.424.1-5.4/87-133	
	8	Ф6АI, ℓ=580; 0,129 кг	14	Без черт.	

1. Узел VII см. 1.424.1-5.4/87-124.
2. Арматура класса Вр-I - по ГОСТ 6727-80,*
А-I - по ГОСТ 5781-82*.

				1.424.1-5.4/87-61			
Рук. сект.	Розенблюм			Каркас пространственный КП58-1... КП58-3	Стадия	Лист	Листов
Гл. ин. пр.	Костанян				Р		1
Ст. инж.	Лемыш				ЦНИИПРОМЗДАНИЙ		
Инжен.	Максимова						
Провер.	Королева						

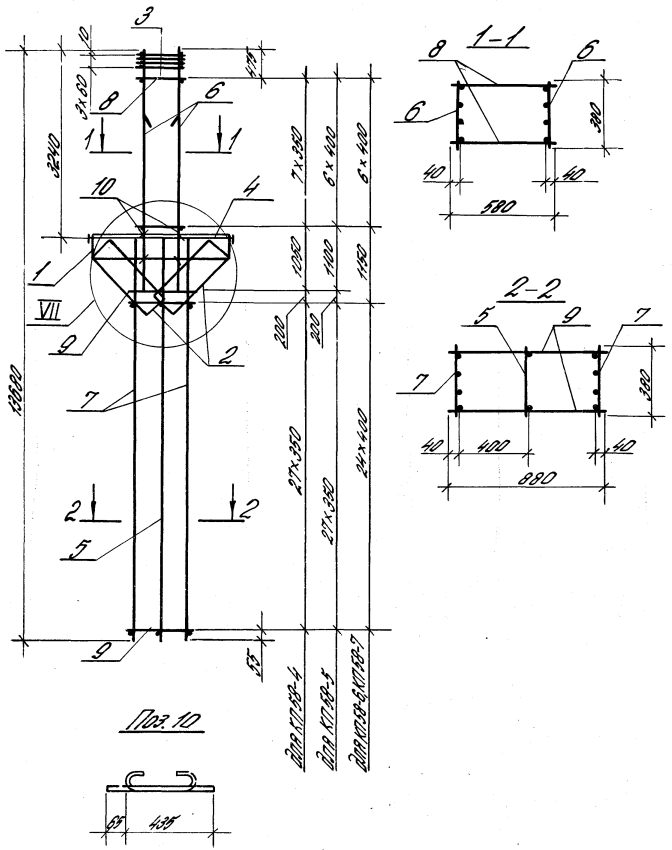

Марка каркаса	Поз.	Наименование	Кол.	Обозначение документа	Масса каркаса, кг
КП58-4	1	Сетка С2	2	1.424.1-5.4/87-165	3198
	2	" С5	2	-165	
	3	С11	4	-167	
	4	Каркас плоский КП2-1	1	-131	
	5	КП28-1	1	-145	
	6	КП5-12	2	-133	
	7	КП28-3	2	-145	
	8	Ф5 В Р I, ℓ=580; 0,084 кг	16	Без черт.	
	9	Ф5 В Р I, ℓ=880; 0,127 кг	58	То же	
	10	Ф6 А I, ℓ=500; 0,12 кг	8	1.424.1-5.4/87-62	
КП58-5		Поз. 1...5, 10 - по КП58-4			3454
	6	Каркас плоский КП5-14	2	1.424.1-5.4/87-133	
	7	КП28-3	2	-145	
	8	Ф6 А I, ℓ=580; 0,129 кг	14	Без черт.	
	9	Ф5 В Р I, ℓ=880; 0,127 кг	58	То же	
КП58-6		Поз. 1...5, 10 - по КП58-4			367.5
	6	Каркас плоский КП5-13	2	1.424.1-5.4/87-133	
	7	КП28-4	2	-145	
	8	Ф5 В Р I, ℓ=580; 0,084 кг	14	Без черт.	
	9	Ф5 В Р I, ℓ=880; 0,127 кг	50	То же	
КП58-7		Поз. 1...5; 10 - по КП58-4			392.9
	6	Каркас плоский КП5-14	2	1.424.1-5.4/87-133	
	7	КП28-4	2	-145	
	8	Ф6 А I, ℓ=580; 0,129 кг	14	Без черт.	
	9	Ф5 В Р I, ℓ=880; 0,127 кг	50	То же	

1. Узел VIII см. 1.424.1-5.4/87-124.
2. Арматура класса Вр-I - по ГОСТ 6727-80,*
   А-I - по ГОСТ 5781-82*.

Гл.инж.проекта	Ивенышкин		
Гл.инж.пр.	Коптелина		
Ст.инж.пр.	Ярмаш		
Инженер	Макаренко		
Техн.	Кононова		

1.424.1-54/87-62

Каркас пространственный КП58-4...КП58-7

Стадия	Лист	Листов
Р		1

ЦНИИПромзерно

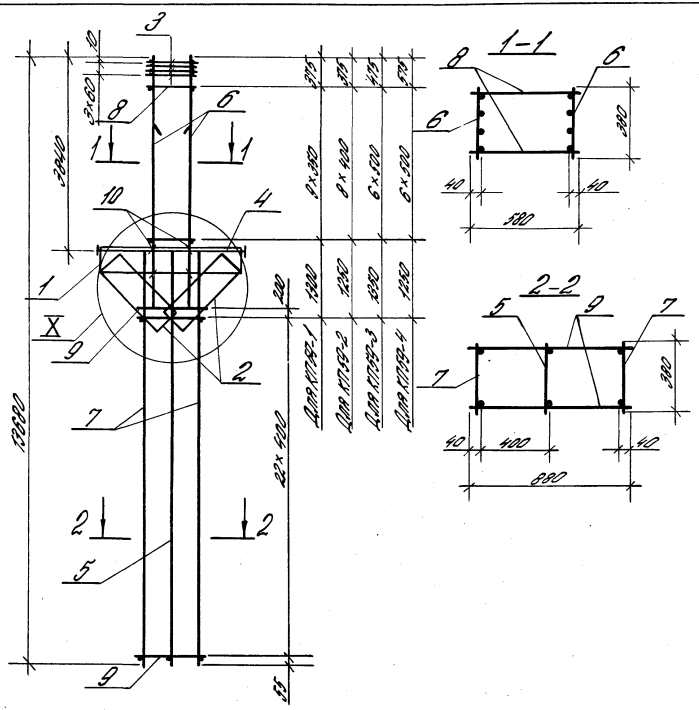

Поз.10

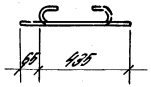

Марка каркаса	Поз.	Наименование	Кол.	Обозначение документа	Масса каркаса, кг
КП59-1	1	Сетка С2	2	1.424.1-5.4/87-165	283,3
	2	С5	2	-166	
	3	С11	4	-167	
	4	Каркас плоский КР2-2	1	-132	
	5	КР26-1	1	-143	
	6	КР7-12	2	-135	
	7	КР26-2	2	-143	
	8	Ф5ВрI, l=580; 0,084кг	20	Без черт.	
	9	Ф6АI, l=880; 0,195кг	48	То же	
	10	Ф6АI, l=500; 0,12кг	8	1.424.1-5.4/87-63	
КП59-2		Поз.1...5;7;9;10-по КП59-1			317,4
	6	Каркас плоский КР7-14	2	1.424.1-5.4/87-135	
	8	Ф6АI, l=580; 0,129кг	18	Без черт.	
КП59-3		Поз.1...5;7;9;10-по КП59-1			347,4
	6	Каркас плоский КР7-15	2	1.424.1-5.4/87-135	
	8	Ф8АI, l=580; 0,229кг	14	Без черт.	
КП59-4		Поз.1...5;7;9;10-по КП59-1			382,4
	6	Каркас плоский КР7-16	2	1.424.1-5.4/87-135	
	8	Ф8АI, l=580; 0,229кг	14	Без черт.	

1. Узел X см. 1.424.1-5.4/87-124.
2. Арматура класса Вр-I - по ГОСТ 6727-80,*
А-I - по ГОСТ 5781-82*.

Рук. сект.	Розенблюм		1.424.1-5.4/87-63	
Гл. ин. пр.	Костанян		Каркас пространственный КП 59-1... КП59-4	Стадия: Р; Лист; Листов: 1
Ст. инж.	Лемыш			ЦНИИПРОМЗДАНИЙ
Инжен.	Максимова			
Провер.	Королева			

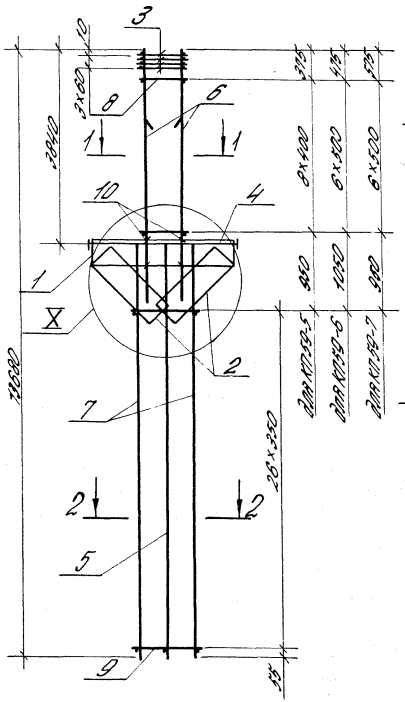

Марка каркаса	Поз.	Наименование	Кол.	Обозначение документа	Масса каркаса, кг
КП59-5	1	Сетка С2	2	1.424.1-5.4/87-165	353,6
	2	С5	2	-165	
	3	С11	4	-167	
	4	Каркас плоский КР2-2	1	-132	
	5	КР26-1	1	-143	
	6	КР7-14	2	-135	
	7	КР26-3	2	-143	
	8	Ф6 AI, ℓ=580; 0,129 кг	18	Без чертежа	
	9	Ф5 ВрI, ℓ=880; 0,127 кг	54	То же	
	10	Ф6 AI, ℓ=500; 0,12 кг	8	1.424.1-5.4/87-64	
КП59-6		Поз. 1...5, 7, 9, 10 - по КП59-5			383,8
	6	Каркас плоский КР7-15	2	1.424.1-5.4/87-135	
	8	Ф8 AI, ℓ=580; 0,229 кг	14	Без чертежа	
КП59-7		Поз. 1...5, 7-9, 10 по КП59-5			419,9
	6	Каркас плоский КР7-15	2	1.424.1-5.4/87-135	
	8	Ф8 AI, ℓ=580; 0,229 кг	14	Без чертежа	

1. Узел X см. 1.424.1-5.4/87-124.
2. Арматура класса Вр-I - по ГОСТ 6727-80*,
   A-I - по ГОСТ 5781-82*.

Гип.	Погодина		1.424.1-5.4/87-64		
Рук. сект.	Погодина				
Н. контр.	Бортник		Каркас пространственный КП59-5... КП59-7	Стадия	Лист	Листов
Гл. инж.	Ярный			Р	1	
Нач. сект.	Кокшарова			ЦНИИПромзданий		
Пров.	Коллеев					

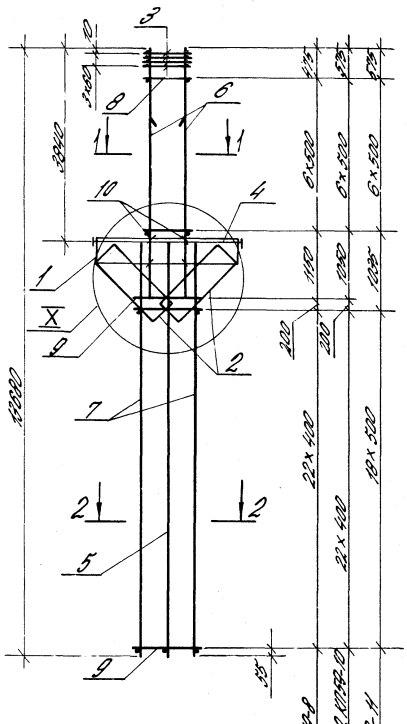

Марка каркаса	Поз.	Наименование	Кол.	Обозначение документа	Масса каркаса, кг
КП59-8	1	Сетка С2	2	1.424.1-54/87-185	4127
	2	" С5	2	"-186	
	3	" С11	4	"-187	
	4	Каркас плоский К02-2	1	"-182	
	5	К026-1	1	"-143	
	6	К07-16	2	"-135	
	7	К026-4	2	"-143	
	8	Ф8АI, ℓ=580; 0,229кг	14	Без накл.	
	9	Ф5ВрI, ℓ=880; 0,127кг	48	То же	
	10	Ф6АI, ℓ=500; 0,12кг	8	1.424.1-54/87-65	
КП59-9		Поз. 1... 5; 8; 10 - по КП59-8			4547
	6	Каркас плоский К07-16	2	1.424.1-54/87-135	
	7	К026-4	2	"-143	
	9	Ф5ВрI, ℓ=880; 0,127кг	48	Без накл.	
КП59-10		Поз. 1... 5; 8; 10 - по КП59-8			5000
	6	Каркас плоский К07-16	2	1.424.1-54/87-135	
	7	К026-5	2	"-143	
	9	Ф5ВрI, ℓ=880; 0,195кг	48	Без накл.	
КП59-11		Поз. 1... 5; 8; 10 - по КП59-8			5730
	6	Каркас плоский К07-16	2	1.424.1-54/87-135	
	7	К026-6	2	"-143	
	9	Ф8АI, ℓ=880; 0,348кг	38	Без накл.	

1. Узел I см. 1.424.1-54/87-124.
2. Арматура класса Вр-I - по ГОСТ 6727-80,*
   А-I - по ГОСТ 5781-82*.

Рук. сект.	Логинов		1.424.1-54/87-65		
Гл. ин. пр.	Коротаев				
Ст. инж.	Лепин		Каркас пространственный КП59-8... КП59-11	Стадия Р	Лист	Листов 1
Инженер	Мелкумов			ЦНИИПромзданий	
Техник	Коваленко				

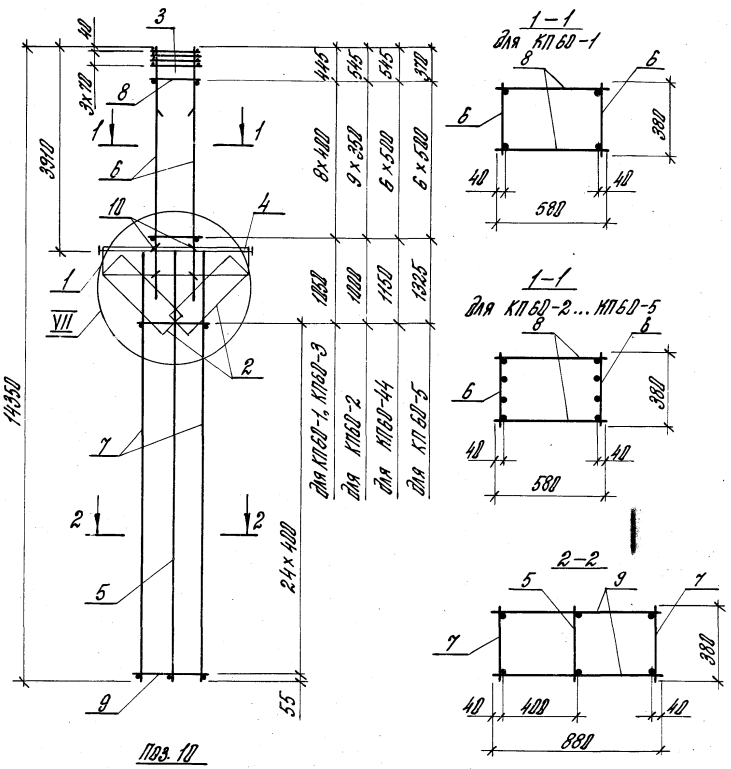

Марка каркаса	Поз.	Наименование	Кол.	Обозначение документа	Масса каркаса, кг
КП60-1	1	Сетка С2	2	1.424.1-5.4/87-165	281,7
	2	С5	2	-166	
	3	С10	4	-167	
	4	Каркас плоский КР2-1	1	-131	
	5	КР28-1	1	-145	
	6	КР7-10	2	-135	
	7	КР28-2	2	-145	
	8	ф6АI, ℓ=580; 0,129 кг	18	Без черт.	
	9	ф6АI, ℓ=880; 0,195 кг	50	То же	
	10	ф6АI, ℓ=500; 0,12 кг	8	1.424.1-5.4/87-66	
КП60-2		Поз. 1...5; 7; 9; 10 - по КП60-1			287,5
	6	Каркас плоский КР7-12	2	1.424.1-5.4/87-135	
	8	ф5ВрI, ℓ=580; 0,084 кг	20	Без черт.	
КП60-3		Поз. 1...5; 7; 9; 10 - по КП60-1			321,0
	6	Каркас плоский КР7-14	2	1.424.1-5.4/87-135	
	8	ф6АI, ℓ=580; 0,129 кг	18	Без черт.	
КП60-4		Поз. 1...5; 7; 9; 10 - по КП60-1			388,3
	6	Каркас плоский КР7-16	2	1.424.1-5.4/87-135	
	8	ф8АI, ℓ=580; 0,229 кг	14	Без черт.	
КП60-5		Поз. 1...5; 7; 9; 10 - по КП60-1			441,0
	6	Каркас плоский КР7-17	2	1.424.1-5.4/87-135	
	8	ф8АI, ℓ=580; 0,229 кг	14	Без черт.	

1. Узел VII см. 1.424.1-5.4/87-124.
2. Арматура класса Вр-I - по ГОСТ 6727-80,
   А-I - по ГОСТ 5781-82*.

Рук. сект.	Розенблюм		1.424.1-5.4/87-66
Гл. инж.	Костанян		
Ст. инж.	Лемаш		Каркас пространственный КП60-1.... КП60-5
Инженер	Максимова		
Проверил	Королева		

Стадия	Лист	Листов
Р		1

ЦНИИПРОМЗДАНИЙ

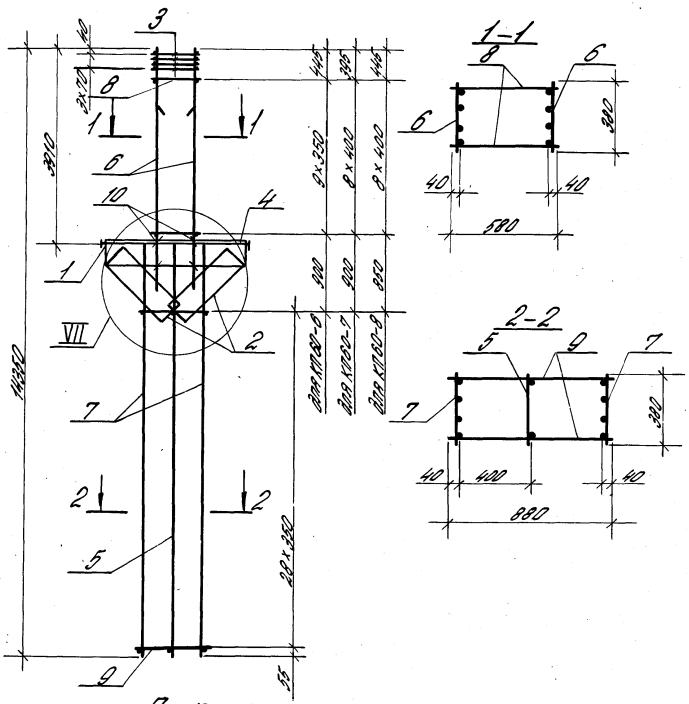

Поз. 10

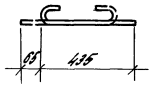

Марка каркаса	Поз.	Наименование	Кол.	Обозначение документа	Масса каркаса, кг
КП60-6	1	Сетка С2	2	1.424.1-5.4/87-165	326,6
	2	С5	2	-166	
	3	С10	4	-167	
	4	Каркас плоский КР2-1	1	-131	
	5	КР28-1	1	-145	
	6	КР7-12	2	-135	
	7	КР28-3	2	-145	
	8	Ф5ВрI, l=580; 0,084кг	20	Без черт.	
	9	Ф5ВрI, l=880; 0,127кг	58	То же	
	10	Ф6АI, l=500; 0,12кг	8	1.424.1-5.4/87-67	
КП60-7		Поз. 1...5;7;9;10-по КП60-6			341,3
	6	Каркас плоский КР7-13	2	1.424.1-5.4/87-135	
	8	Ф5ВрI, l=580; 0,084кг	18	Без черт.	
КП60-8		Поз. 1...5;7;9;10-по КП60-6			360,2
	6	Каркас плоский КР7-14	2	1.424.1-5.4/87-135	
	8	Ф6АI, l=580; 0,129кг	18	Без черт.	

1. Узел VII см. 1.424.1-5.4/87-124.
2. Арматура класса Вр-I-по ГОСТ 6727-80;
А-I-по ГОСТ 5781-82*.

				1.424.1-5.4/87-67			
Рук. сект.	Розенблюм			Каркас пространственный КП60-6...КП60-8	Стадия	Лист	Листов
Гл. ин. пр.	Костанян				Р		1
Ст. инж.	Лемыш				ЦНИИПРОМЗДАНИЙ		
Инжен.	Максимова						
Провер.	Королева						

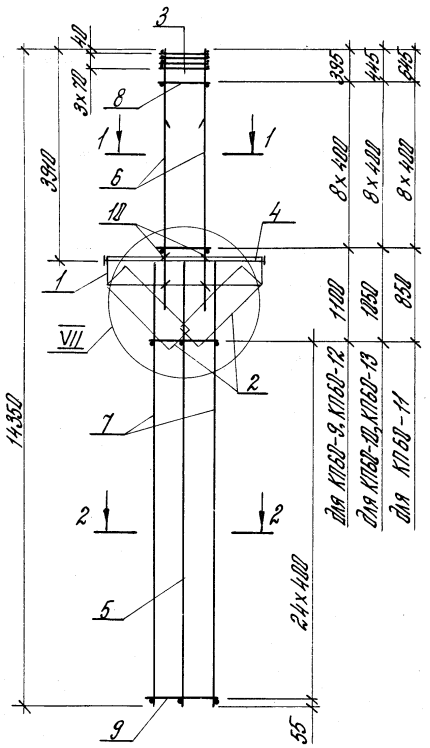

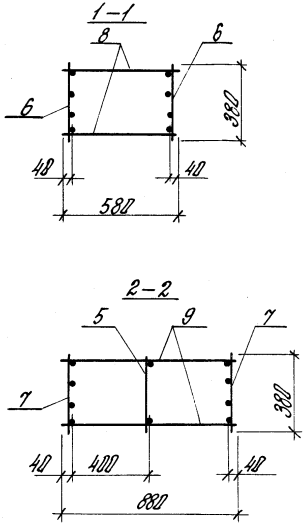

Поз. 10

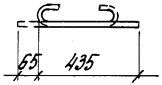

1. Узел VII см. 1.424.1-5.4/87-124.
2. Арматура класса Вр-I по ГОСТ 6727-80,*
А-I – по ГОСТ 5781-82*.

Марка каркаса	Поз.	Наименование	Кол.	Обозначение документа	Масса каркаса, кг
КП60-9	1	Сетка С2	2	1.424.1-5.4/87-165	378,9
	2	С5	2	-166	
	3	С10	4	-167	
	4	Каркас плоский КР2-1	1	-131	
	5	КР28-1	1	-145	
	6	КР7-13	2	-135	
	7	КР28-4	2	-145	
	8	ф5ВрI, ℓ=580; 0,084кг	18	Без черт.	
	9	ф5ВрI, ℓ=880; 0,127кг	50	То же	
	10	ф6АI, ℓ=500; 0,12кг	8	1.424.1-5.4/87-68	
КП60-10		Поз. 1...5;10 – по КП60-9			397,3
	6	Каркас плоский КР7-14	2	1.424.1-5.4/87-135	
	7	КР28-4	2	-145	
	8	ф6АI, ℓ=580; 0,129кг	18	Без черт.	
	9	ф5ВрI, ℓ=880; 0,127кг	50	То же	
КП60-11		Поз. 1...5;10 – по КП60-9			463,0
	6	Каркас плоский КР7-16	2	1.424.1-5.4/87-135	
	7	КР28-4	2	-145	
	8	ф8АI, ℓ=580; 0,229кг	18	Без черт.	
	9	ф5ВрI, ℓ=880; 0,127кг	50	То же	
КП60-12		Поз. 1...5;10 – по КП60-9			426,9
	6	Каркас плоский КР7-13	2	1.424.1-5.4/87-135	
	7	КР28-5	2	-145	
	8	ф5ВрI, ℓ=580; 0,084кг	18	Без черт.	
	9	ф6АI, ℓ=880; 0,195кг	50	То же	
КП60-13		Поз. 1...5;10 – по КП60-9			445,7
	6	Каркас плоский КР7-14	2	1.424.1-5.4/87-135	
	7	КР28-5	2	-145	
	8	ф6АI, ℓ=580; 0,129кг	18	Без черт.	
	9	ф6АI, ℓ=880; 0,195кг	50	То же	

1.424.1-5.4/87-68

Рук. сект.	Розенблюм	
Гл. инж.	Костанян	
Ст. инж.	Летыш	
Инжен.	Максимова	
Провер.	Королева	

Каркас пространственный КП60-9... КП60-13

Стадия	Лист	Листов
Р		1

ЦНИИПРОМЗДАНИЙ

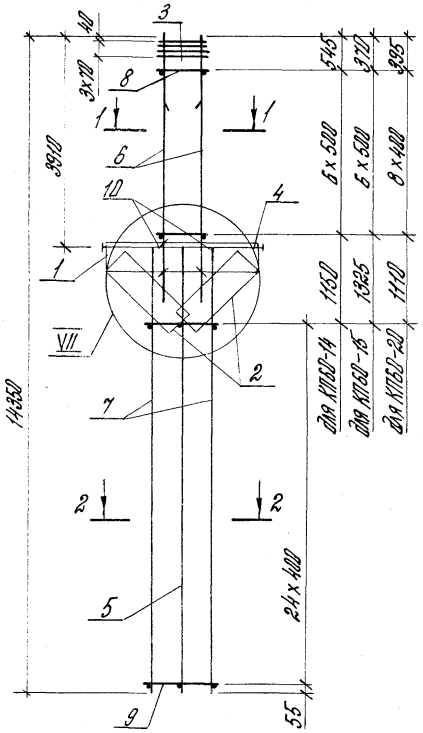

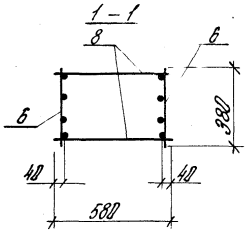

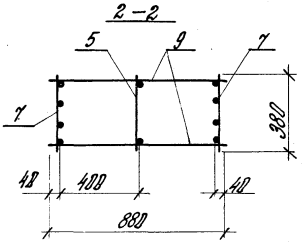

Поз. 10

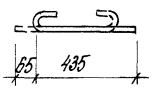

Марка каркаса	Поз.	Наименование	Кол.	Обозначение документа	Масса каркаса, кг
КП60-14	1	Сетка С2	2	1.424.1-5.4/87-165	476,0
	2	С5	2	-166	
	3	С10	4	-167	
	4	Каркас плоский КР2-1	1	-131	
	5	КР28-1	1	-145	
	6	КР7-15	2	-135	
	7	КР28-5	2	-145	
	8	ф8АI, ℓ=580; 0,229кг	14	Без черт.	
	9	ф6АI, ℓ=880; 0,195кг	50	То же	
	10	ф6АI, ℓ=500; 0,12 кг	8	1.424.1-5.4/87-69	
КП60-15		Поз. 1...5; 9; 10 - по КП60-14			565,7
	6	Каркас плоский КР7-17	2	1.424.1-5.4/87-135	
	7	КР28-5	2	-145	
	8	ф8АI, ℓ=580; 0,229кг	14	Без черт.	
КП60-20		Поз. 1...5; 9; 10 - по КП60-14			372,3
	6	Каркас плоский КР7-13	2	1.424.1-5.4/87-135	
	7	КР28-8	2	-145	
	8	ф6АI, ℓ=580; 0,129кг	18	Без черт.	

1. Узел VII см. 1.424.1-5.4/87-124.
2. Арматура класса Вр-I - по ГОСТ 6727-80,
А-I - по ГОСТ 5781-82*.

Рук. сект.	Розенблюм		1.424.1-5.4/87-69	
Гл. инж.	Костанян		Каркас пространственный КП60-14, КП60-15, КП60-20	Стадия: Р; Лист; Листов: 1
Ст. инж.	Летыш			ЦНИИПРОМЗДАНИЙ
Инжен.	Максимова			
Провер.	Королева			

23000-04 82 формат А3

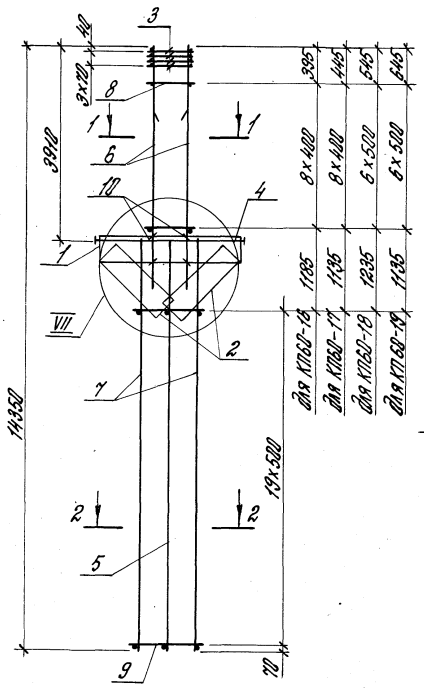

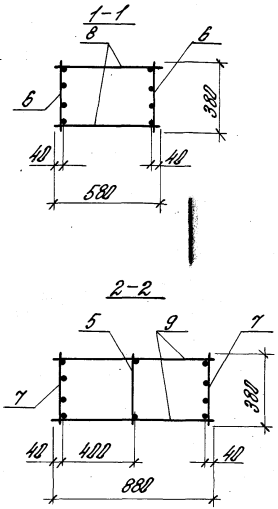

Поз. 10

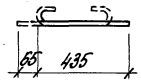

Марка каркаса	Поз	Наименование	Кол.	Обозначение документа	Масса каркаса, кг
КП60-16	1	Сетка С2	2	1.424.1-5.4/87-165	504,5
	2	С5	2	-166	
	3	С10	4	-167	
	4	Каркас плоский КР2-1	1	-131	
	5	КР28-1	1	-145	
	6	КР7-13	2	-135	
	7	КР28-6	2	-145	
	8	ф5ВрI, ℓ=580; 0,084кг	18	Без черт.	
	9	ф8АI, ℓ=880; 0,348кг	40	То же	
	10	ф6АI, ℓ=500; 0,12кг	8	1.424.1-5.4/87-70	
КП60-17		Поз.1...5;7;9;10-по КП60-16			523,4
	6	Каркас плоский КР7-14	2	1.424.1-5.4/87-135	
	8	ф6АI, ℓ=580; 0,129кг	18	Без черт.	
КП60-18		Поз.1...5;7;9;10-по КП60-16			553,6
	6	Каркас плоский КР7-15	2	1.424.1-5.4/87-135	
	8	ф8АI, ℓ=580; 0,229кг	14	Без черт.	
КП60-19		Поз.1...5;7;9;10-по КП60-16			588,6
	6	Каркас плоский КР7-16	2	1.424.1-5.4/87-135	
	8	ф8АI, ℓ=580; 0,229кг	14	Без черт.	

1. Узел VII см. 1.424.1-5.4/87-124
2. Арматура класса Вр-I - по ГОСТ 6727-80,*
А-I - по ГОСТ 5781-82*.

				1.424.1-5.4/87-70			
Рук. сект.	Розенблюм			Каркас пространственный КП60-16...КП60-19	Стадия	Лист	Листов
Гл. инж.	Костанян				Р		1
Ст. инж.	Летыш				ЦНИИПРОМЗДАНИЙ		
Инжен.	Максимова						
Провер.	Королева						

23000-04 83

формат А3

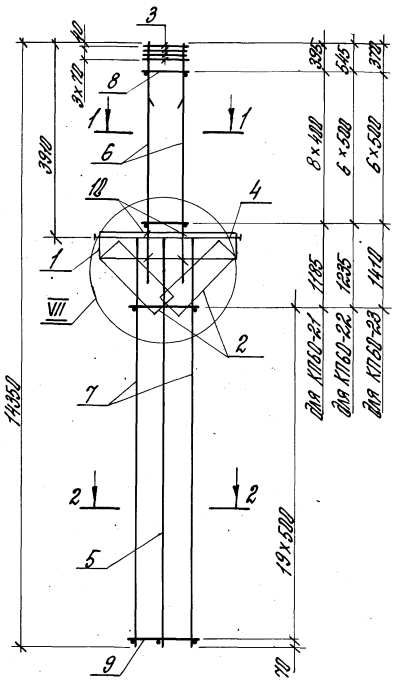

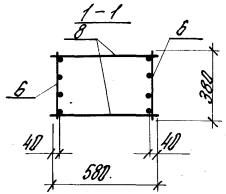

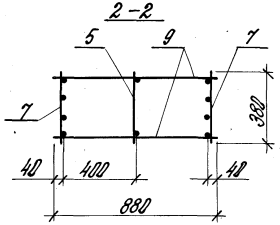

Поз. 10

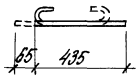

Марка каркаса	Поз.	Наименование	Кол.	Обозначение документа	Масса каркаса, кг
КП60-21	1	Сетка С2	2	1.424.1-5.4/87-165	433,9
	2	С5	2	-166	
	3	С10	4	-167	
	4	Каркас плоский КР2-1	1	-131	
	5	КР28-1	1	-145	
	6	КР7-13	2	-135	
	7	КР28-9	2	-145	
	8	ф8АI, ℓ=580; Q,129 кг	18	Без черт.	
	9	ф8АI, ℓ=880; Q,348 кг	48	То же	
	10	ф8АI, ℓ=500; Q,12 кг	8	1.424.1-5.4/87-71	
КП60-22		Поз. 1...5; 7; 9; 10 - по КП60-21			483,0
	6	Каркас плоский КР7-15	2	1.424.1-5.4/87-135	
	8	ф8АI, ℓ=580; Q,229 кг	14	Без черт.	
КП60-23		Поз. 1...5; 7; 9; 10 - по КП60-21			570,3
	6	Каркас плоский КР7-17	2	1.424.1-5.4/87-135	
	8	ф8АI, ℓ=580; Q,229 кг	14	Без черт.	

1. Узел VII - см. 1.424.1-5.4/87-124.
2. Арматура класса Вр-I - по ГОСТ 6727-80.*
   А-I - по ГОСТ 5781-82*.

			1.424.1-5.4/87-71	
Рук.дept.	Розенблюм		Каркас пространственный КП60-21...КП60-23	Стадия Р / Лист / Листов 1
Гл.инж.	Коротких			
Гл.инж.	Левтыш			
Инж.-эн.	Макитрова			ЦНИИПРОМЗДАНИЙ
Провер.	Карелова			

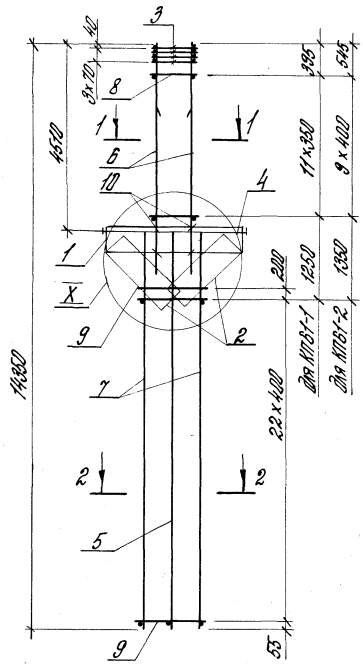

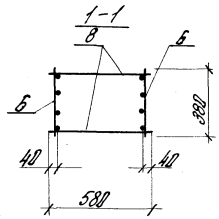

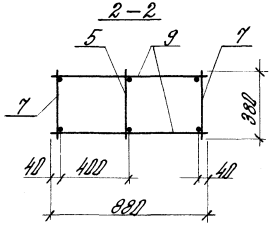

Поз. 10

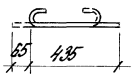

Марка каркаса	Поз.	Наименование		Кол.	Обозначение документа	Масса каркаса, кг
КП61-1	1	Сетка	С2	2	1.424.1-5.4/87-165	293,9
	2		С5	2	-166	
	3		С10	4	-167	
	4	Каркас плоский	КР2-2	1	-132	
	5		КР26-1	1	-143	
	6		КР9-11	2	-137	
	7		КР262-2	2	-143	
	8	ф5Вр I, ℓ=580;	0,084кг	24	Без черт.	
	9	ф6АI, ℓ=880;	0,195кг	48	То же	
	10	ф6АI, ℓ=500;	0,12кг	8	1.424.1-5.4/87-72	
КП61-2	1	Сетка	С2	2	1.424.1-5.4/87-165	330,3
	2		С5	2	-166	
	3		С10	4	-167	
	4	Каркас плоский	КР2-2	1	-132	
	5		КР26-1	1	-143	
	6		КР9-13	2	-137	
	7		КР26-2	2	-143	
	8	ф6АI, ℓ=580;	0,129кг	20	Без черт.	
	9	ф6АI, ℓ=880;	0,195кг	48	То же	
	10	ф6АI, ℓ=500;	0,12кг	8	1.424.1-5.4/87-72	

1. Узел X см. 1.424.1-5.4/87-124.
2. Арматура класса Вр-I - по ГОСТ 6727-80,*
   А-I - по ГОСТ 5781-82*.

				1.424.1-5.4/87-72			
Рук. сект.	Розенблюм			Каркас пространственный КП61-1, КП61-2	Стадия	Лист	Листов
Гл. инж.	Костанян				Р		1
Ст. инж.	Лемыш				ЦНИИПРОМЗДАНИЙ		
Инжен.	Максимова						
Провер.	Королева						

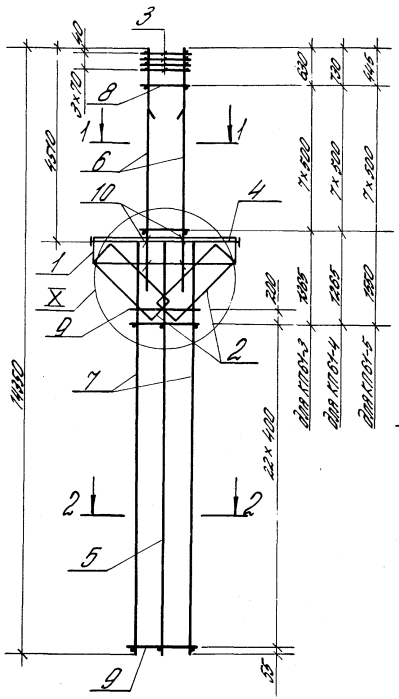

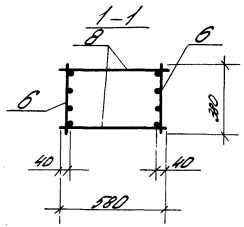

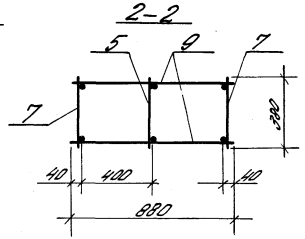

Поз. 10

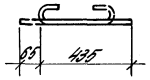

Марка каркаса	Поз.	Наименование	Кол.	Обозначение документа	Масса каркаса, кг
КП61-3	1	Сетка С2	2	1.424.1-5.4/87-165	3644
	2	С5	2	–166	
	3	С10	4	–167	
	4	Каркас плоский КР2-2	1	–132	
	5	КР26-1	1	–143	
	6	КР9-14	2	–137	
	7	КР26-2	2	–143	
	8	ф8 AI, ℓ=580; 0,229 кг	16	Без черт.	
	9	ф6 AI, ℓ=880; 0,195 кг	48	То же	
	10	ф6 AI, ℓ=500; 0,12 кг	8	1.424.1-5.4/87-73	
КП61-4		Поз. 1...5; 7...10 – по КП61-3			4039
	6	Каркас плоский КР9-15	2	1.424.1-5.4/87-137	
КП61-5		Поз. 1...5; 7...10 – по КП61-3			4631
	6	Каркас плоский КР9-16	2	1.424.1-5.4/87-137	

1. Узел X см. 1.424.1-5.4/87-124.
2. Арматура класса Вр-I – по ГОСТ 6727-80.*
   A-I – по ГОСТ 5781-82*.

ГИП	Дроздовская		1.424.1-5.4/87-73
Гл.инж.пр.	Крутиева		
Гл.инж.	Петрашень		Каркас пространственный КП61-3...КП61-5
Н.контр.	Мосягина		Стадия: Р; Лист: ; Листов: 1
Гл.спец.	Кононова		ЦНИИПромзданий

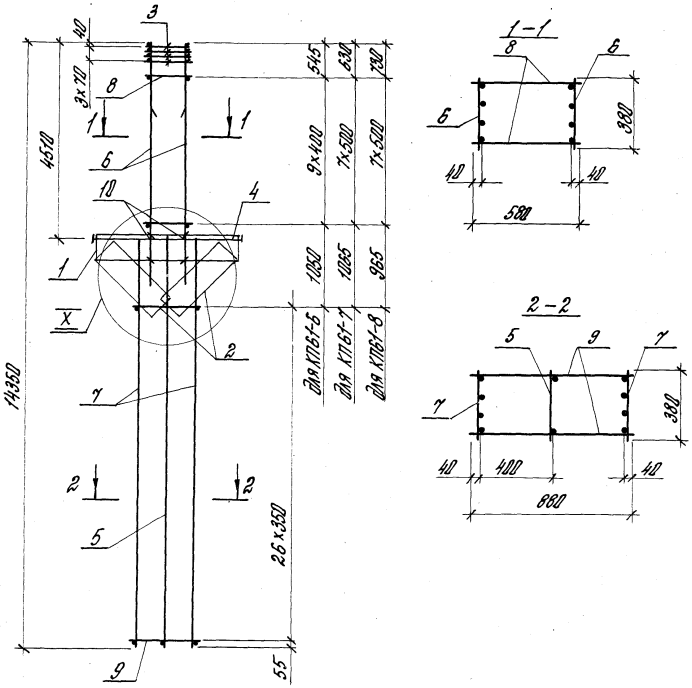

Поз. 10

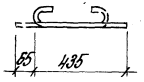

Марка каркаса	Поз.	Наименование	Кол.	Обозначение документа	Масса каркаса, кг
КП61-6	1	Сетка С2	2	1.424.1-5.4/87-165	365,6
	2	С5	2	-166	
	3	С10	4	-167	
	4	Каркас плоский КР2-2	1	-132	
	5	КР26-1	1	-143	
	6	КР9-13	2	-137	
	7	КР26-3	2	-143	
	8	ф6АI; ℓ=580; 0,129 кг	20	Без черт.	
	9	ф5ВрI, ℓ=880; 0,127 кг	54	То же	
	10	ф6АI, ℓ=500; 0,12 кг	8	1.424.1-5.4/87-74	
КП61-7		Поз. 1...5;7;9;10 - по КП61-6			400,7
	6	Каркас плоский КР9-14	2	1.424.1-5.4/87-137	
	8	ф8АI, ℓ=580; 0,229 кг	16	Без черт.	
КП61-8		Поз. 1...5;7;9;10 - по КП61-6			440,3
	6	Каркас плоский КР9-15	2	1.424.1-5.4/87-137	
	8	ф8АI, ℓ=580; 0,229 кг	16	Без черт.	

1. Узел X см. 1.424.1-5.4/87-124
2. Арматура класса Вр-I - по ГОСТ 6727-80,*
   А-I - по ГОСТ 5781-82*.

				1.424.1-5.4/87-74			
Рук. сект.	Розенблюм	AR		Каркас пространственный КП61-6...КП61-8	Стадия	Лист	Листов
Гл. инж.	Костанян	Ro			Р		1
Ст. инж.	Лемыш	[illegible]			ЦНИИПРОМЗДАНИЙ		
Инжен.	Максимова	[illegible]					
Провер.	Королева						

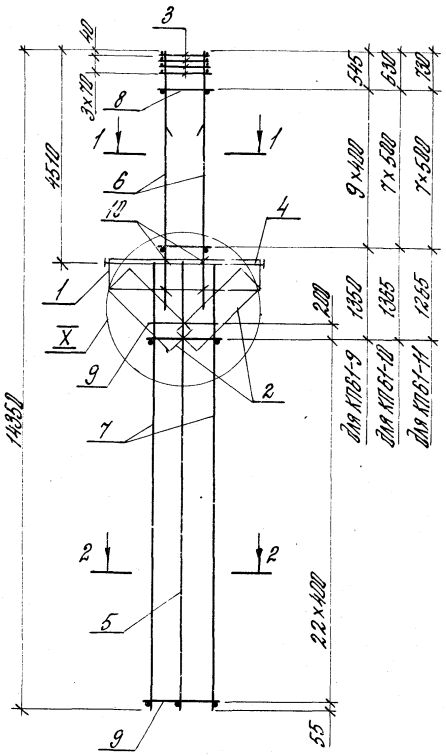

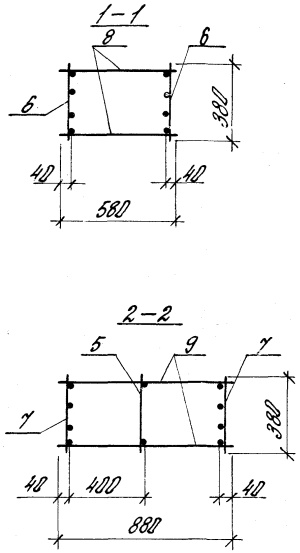

Поз. 10

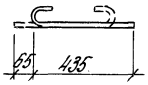

Марка каркаса	Поз.	Наименование	Кол.	Обозначение документа	Масса каркаса, кг
КП61-9	1	Сетка С2	2	1.424.1-5.4/87-165	408,4
	2	С5	2	-166	
	3	С10	4	-167	
	4	Каркас плоский КР2-2	1	-132	
	5	КР26-1	1	-143	
	6	КР9-13	2	-137	
	7	КР26-4	2	-143	
	8	ф6АI, ℓ=580; 0,129 кг	20	Без черт.	
	9	ф5ВрI, ℓ=880; 0,127 кг	48	То же	
	10	ф6АI, ℓ=500; 0,12 кг	8	1.424.1-5.4/87-75	
КП61-10		Поз. 1...5; 7; 9; 10 - по КП61-9			437,0
	6	Каркас плоский КР9-14	2	1.424.1-5.4/87-137	
	8	ф8АI, ℓ=580; 0,229 кг	16	Без черт.	
КП61-11		Поз. 1...5; 7; 9; 10 - по КП61-9			476,2
	6	Каркас плоский КР9-15	2	1.424.1-5.4/87-137	
	8	ф8АI, ℓ=580; 0,229 кг	16	Без черт.	

1. Узел X см. 1.424.1-5.4/87-124.
2. Арматура класса Вр-I - по ГОСТ 6727-80,*
А-I - по ГОСТ 5781-82*.

				1.424.1-5.4/87-75			
Рук. сект.	Розенблюм			Каркас пространственный КП61-9... КП61-11	Стадия	Лист	Листов
Гл. инж.	Костанян				Р		1
Ст. инж.	Лемыш				ЦНИИПРОМЗДАНИЙ		
Инжен.	Максимова						
Провер.	Королева						

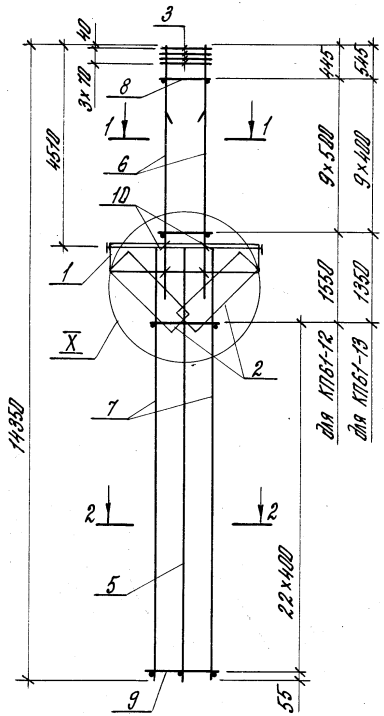

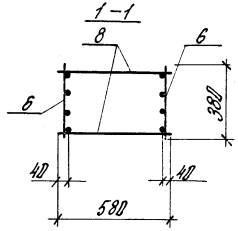

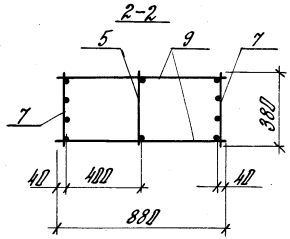

Марка каркаса	Поз.	Наименование		Кол.	Обозначение документа	Масса каркаса, кг
КП61-12	1	Сетка	С2	2	1.424.1-5.4/87-165	536,2
	2		С5	2	-166	
	3		С10	4	-167	
	4	Каркас плоский	КР2-2	1	-132	
	5		КР26-1	1	-143	
	6		КР9-16	2	-137	
	7		КР26-4	2	-143	
	8	ф8АI, ℓ=580;	0,229 кг	20	без черт.	
	9	ф5ВрI, ℓ=880;	0,127 кг	46	то же	
	10	ф6АI, ℓ=500;	0,12 кг	8	1.424.1-5.4/87-76	
КП61-13	1	Сетка	С2	2	1.424.1-5.4/87-165	448,3
	2		С5	2	-166	
	3		С10	4	-167	
	4	Каркас плоский	КР2-2	1	-132	
	5		КР26-1	1	-143	
	6		КР9-13	2	-137	
	7		КР26-5	2	-143	
	8	ф6АI, ℓ=580;	0,129 кг	20	без черт.	
	9	ф6АI, ℓ=880;	0,195 кг	46	то же	
	10	ф6АI, ℓ=500;	0,12 кг	8	1.424.1-5.4/87-76	

Поз. 10

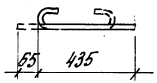

1. Узел X см. 1.424.1-5.4/87-124.
2. Арматура класса Вр-I-по ГОСТ 6727-80*, А-I-по ГОСТ 5781-82*.

Рук.сект.	Розенблюм		1.424.1-5.4/87-76	
Гл.инж.	Костанян		Каркас пространственный КП61-12, КП61-13	Стадия: Р; Лист; Листов: 1
Ст.инж.	Лемыш			ЦНИИПРОМЗДАНИЙ
Инжен.	Максимова			
Провер.	Королева			

23000-04 89 формат А3

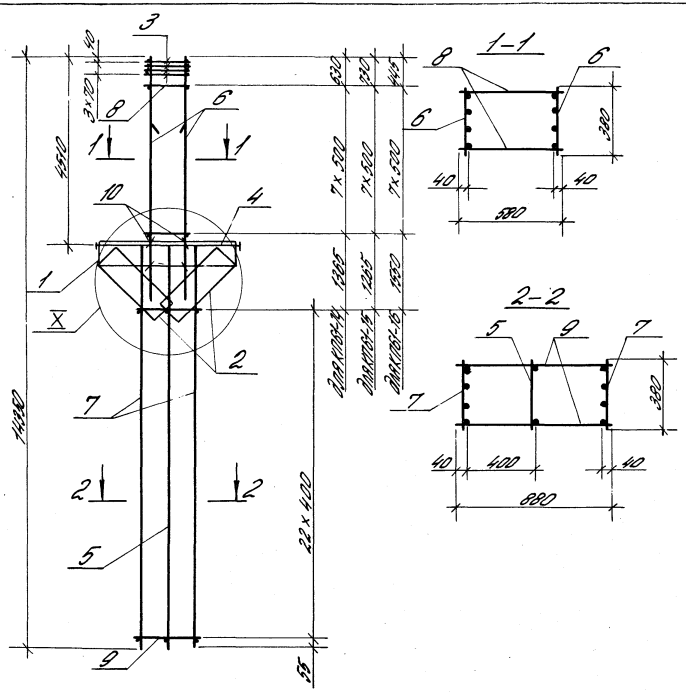

Поз.10

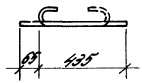

Марка каркаса	Поз.	Наименование	Кол.	Обозначение документа	Масса каркаса, кг
КП61-14...	1	Сетка С2	2	1.424.1-54/87-185	482,3
	2	С5	2	-186	
	3	С10	4	-187	
	4	Каркас плоский К22-2	1	-132	
	5	К026-1	1	-143	
	6	К09-14	2	-137	
	7	К026-5	2	-143	
	8	Ø8АI, ℓ=580; 0,229 кг	16	Без чертп.	
	9	Ø6АI, ℓ=880; 0,195 кг	48	То же	
	10	Ø6АI, ℓ=500, 0,12 кг	8	1.424.1-54/87-77	
КП61-15		Поз.1...5,7...10 - по КП61-14			521,5
	6	Каркас плоский К09-15	2	1.424.1-54/87-137	
КП61-16		Поз.1...5,7...10 - по КП61-14			580,6
	6	Каркас плоский К09-16	2	1.424.1-54/87-137	

1. Узел X см. 1.424.1-54/87-124.
2. Арматура класса Вр-I - по ГОСТ 6727-80*,
   А-I - по ГОСТ 5781-82*.

			1.424.1-54/87-77
Гл.спец.	Озеленин		Каркас пространственный КП61-14...КП61-16
Гл.инж.пр.	Костенин		
Ст.инж.	Летуш		
Инжен.	Мокеичев		
Техпер.	Болгова		

Стадия	Лист	Листов
Р		1

ЦНИИПромзданий

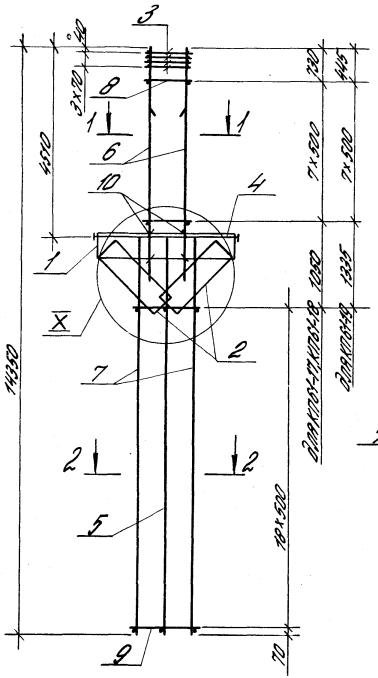

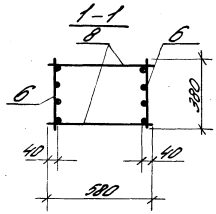

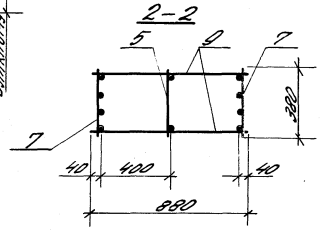

Поз.10

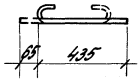

Марка каркаса	Поз.	Наименование	Кол.	Обозначение документа	Масса каркаса, кг
КП61-17	1	Сетка С2	2	1.424.1-5.4/87-165	555,5
	2	С5	2	-166	
	3	С10	4	-167	
	4	Каркас плоский КР2-2	1	-132	
	5	КР26-1	1	-143	
	6	КР9-14	2	-137	
	7	КР26-6	2	-143	
	8	Ф8АI, l=580; 0,229 кг	16	Без черт.	
	9	Ф8АI, l=880; 0,348 кг	38	То же	
	10	Ф6АI, l=500; 0,12 кг	8	1.424.1-5.4/87-78	
КП61-18		Поз.1...5; 8...10-по КП61-17			594,5
	6	Каркас плоский КР9-15	2	1.424.1-5.4/87-137	
	7	КР26-6	2	-143	
КП61-19		Поз.1...5; 8...10-по КП61-17			672,5
	6	Каркас плоский КР9-15	2	1.424.1-5.4/87-137	
	7	КР26-7	2	-143	

1. Узел X см. 1.424.1-5.4/87-124.
2. Арматура класса Вр-I-по ГОСТ 6727-80,*
А-I-по ГОСТ 5781-82*.

Рук.сект.	Розенблюм		1.424.1-5.4/87-78	
Гл.ин.пр.	Костанян		Каркас пространственный КП 61-17... КП61-19	Стадия: Р; Лист; Листов: 1
Ст.инж.	Лемыш			ЦНИИПРОМЗДАНИЙ
Инжен.	Максимова			
Провер.	Королева			

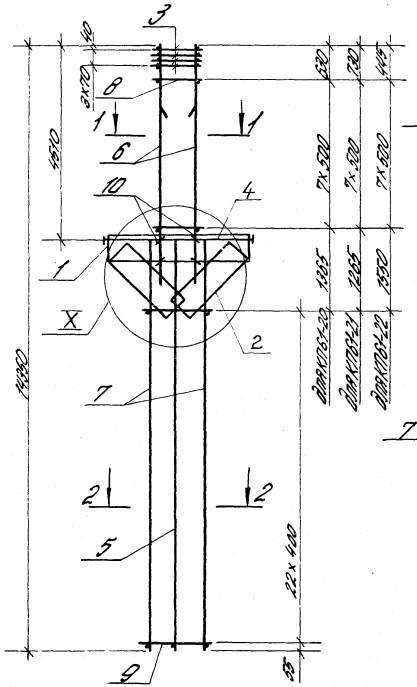

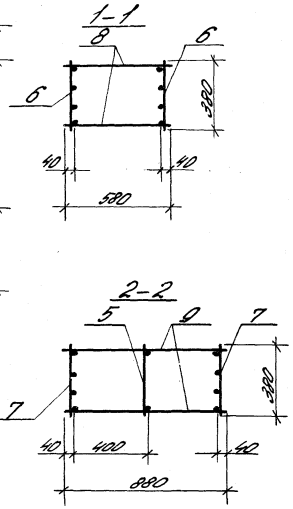

Марка каркаса	Поз.	Наименование	Кол.	Обозначение документа	Масса каркаса, кг
КП61-20	1	Сетка С2	2	1.424.1-5.4/87-165	431,0
	2	С5	2	-166	
	3	С10	4	-167	
	4	Каркас плоский КР2-2	1	-132	
	5	КР26-1	1	-143	
	6	КР9-14	2	-137	
	7	КР26-8	2	-143	
	8	Ф8АI, l=580; 0,229 кг	16	Без черт.	
	9	Ф6АI, l=880; 0,195 кг	46	То же	
	10	Ф6АI, l=500; 0,12 кг	8	1.424.1-5.4/87-79	
КП61-21		Поз.1...5;7...10-по КП61-20			470,1
	6	Каркас плоский КР9-15	2	1.424.1-5.4/87-137	
КП61-22		Поз.1...5;7...10-по КП61-20			529,3
	6	Каркас плоский КР9-16	2	1.424.1-5.4/87-137	

1. Узел X см. 1.424.1-5.4/87-124.
2. Арматура класса Вр-I-по ГОСТ 6727-80*;
А-I-по ГОСТ 5781-82*.

Поз.10

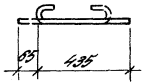

				1.424.1-5.4/87-79			
Рук.сект.	Розенблюм			Каркас пространственный КП61-20...КП61-22	Стадия	Лист	Листов
Гл.ин.пр.	Костанян				Р		1
Ст.инж.	Лемыш				ЦНИИПРОМЗДАНИЙ		
Инжен.	Максимова						
Провер.	Королева						

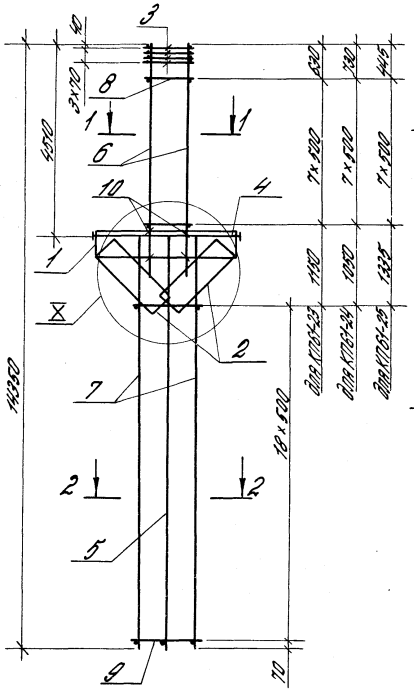

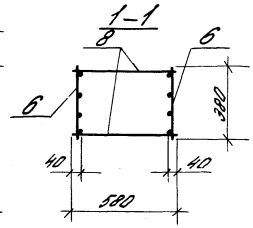

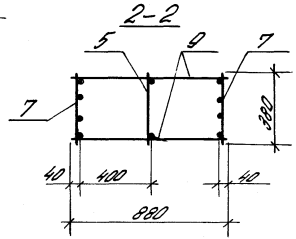

Поз. 10

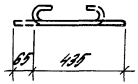

Марка каркаса	Поз.	Наименование	Кол.	Обозначение документа	Масса каркаса, кг
КП61-23	1	Сетка С2	2	1.424.1-5.4/87-165	489,4
	2	С5	2	-166	
	3	С10	4	-167	
	4	Каркас плоский КР2-2	1	-132	
	5	КР26-1	1	-143	
	6	КР9-14	2	-137	
	7	КР26-9	2	-143	
	8	Ф8АI, ℓ=580; 0,229 кг	16	Без черт.	
	9	Ф8АI, ℓ=880; 0,348 кг	38	То же	
	10	Ф6АI, ℓ=500; 0,12 кг	8	1.424.1-5.4/87-80	
КП61-24		Поз.1...5; 7...10 - по КП61-23			528,5
	6	Каркас плоский КР9-15	2	1.424.1-5.4/87-137	
КП61-25		Поз.1...5; 7...10 - по КП61-23			587,7
	6	Каркас плоский КР9-16	2	1.424.1-5.4/87-137	

1. Узел X см. 1.424.1-5.4/87-124.
2. Арматура класса Вр-I - по ГОСТ 6727-80*,
А-I - по ГОСТ 5781-82*.

Рук. сект.	Розенблюм		1.424.1-5.4/87-80	
Гл. инж. пр.	Ястанян		Каркас пространственный КП61-23...КП61-25	Стадия: Р; Лист; Листов: 1
Ст. инж.	Лемыш			ЦНИИПРОИЗДАНИЙ
Инжен.	Максимова			
Провер.	Королева			

23000-04 93 Формат А3

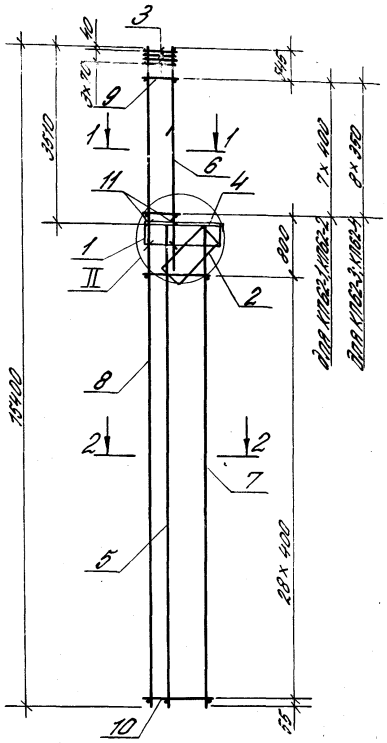

Поз. 11

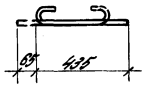

1–1
для КП 62-1, КП 62-2

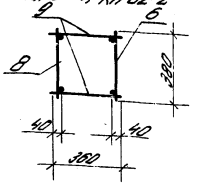

1–1
для КП 62-3, КП 62-4

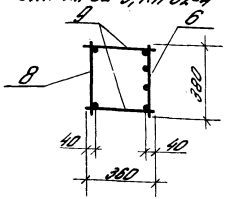

2–2

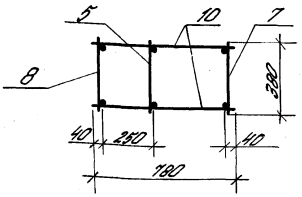

Марка каркаса	Поз.	Наименование	Кол.	Обозначение документа	Масса каркаса, кг
КП62-1	1	Сетка С1	1	1.424.1-5.4/87-154	212,4
	2	С4	1	—166	
	3	С9	4	—166	
	4	Каркас плоский КР1-1	1	—167	
	5	КР33-1	1	—125	
	6	КР6-10	1	—150	
	7	КР33-2	1	—134	
	8	КР43-1	1	—150	
	9	Ф5 ВрI, ℓ=360; 0,052 кг	16	Без черт.	
	10	Ф5 ВрI, ℓ=780; 0,112 кг	58	То же	
	11	Б.АI, ℓ=500; 0,12 кг	4	1.424.1-5.4/87-81	
КП62-2		Поз. 1...5; 11 – по КП62-1			254,7
	6	Каркас плоский КР6-11	1	1.424.1-5.4/87-134	
	7	КР33-3	1	—150	
	8	КР43-2	1	—159	
	9	Ф5 ВрI, ℓ=360; 0,052 кг	16	Без черт.	
	10	Ф5 ВрI, ℓ=780; 0,112 кг	58	То же	
КП62-3		Поз. 1...5; 11 – по КП62-1			220,6
	6	Каркас плоский КР6-12	1	1.424.1-5.4/87-134	
	7	КР33-2	1	—150	
	8	КР43-1	1	—159	
	9	Ф6 АI, ℓ=360; 0,08 кг	18	Без черт.	
	10	Ф6 АI, ℓ=780; 0,173 кг	58	То же	
КП62-4		Поз. 1...5; 11 – по КП62-1			254,7
	6	Каркас плоский КР6-12	1	1.424.1-5.4/87-134	
	7	КР33-3	1	—150	
	8	КР43-2	1	—159	
	9	Ф6 АI, ℓ=360; 0,08 кг	18	Без черт.	
	10	Ф6 АI, ℓ=780; 0,173 кг	58	То же	

1. Узел II см. 1.424.1-5.4/87-122.
2. Арматура класса Вр-I – по ГОСТ 6727-80,* А-I – по ГОСТ 5781-82*.

Нач. сект.	Логинов		
Гл. инж. пр.	Бахтина		
Гл. инж.	Лемаш		
Инженер	Максимов		
Гл. спец.	Комлев		

1.424.1-5.4/87-81

Каркас пространственный КП62-1...КП62-4

Стадия	Лист	Листов
Р		1

ЦНИИПромзданий

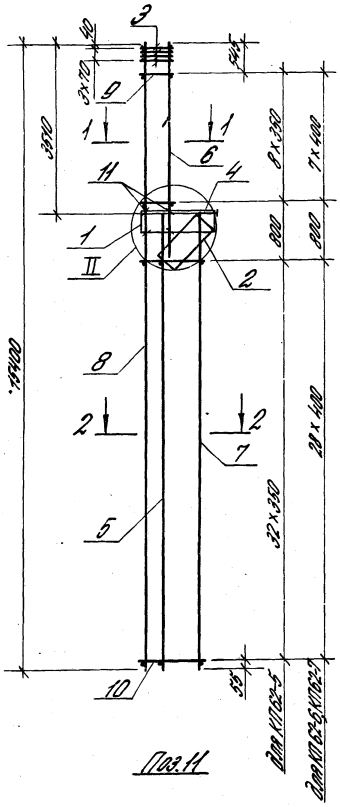

Поз.11

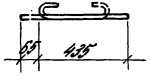

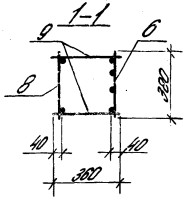

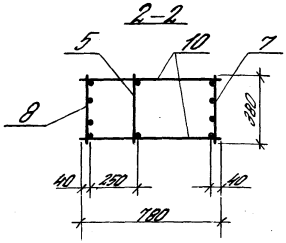

Марка каркаса	Поз.	Наименование	Кол.	Обозначение документа	Масса каркаса, кг
КП62-5	1	Сетка С1	1	1.424.1-5.4/87-164	292,1
	2	С4	1	-166	
	3	С9	4	-167	
	4	Каркас плоский КР1-1	1	-125	
	5	КР33-1	1	-150	
	6	КР6-12	1	-134	
	7	КР33-4	1	-150	
	8	КР43-3	1	-159	
	9	Ф5ВрI, l=360; 0,052 кг	18	Без черт.	
	10	Ф5ВрI, l=780; 0,112 кг	66	То же	
	11	Ф6АI, l=500; 0,12 кг	4	1.424.1-5.4/87-82	
КП62-6		Поз.1...5; 11-по КП62-5			345,1
	6	Каркас плоский КР6-13	1	1.424.1-5.4/87-134	
	7	КР33-5	1	-150	
	8	КР43-4	1	-159	
	9	Ф5ВрI, l=360; 0,052 кг	16	Без черт.	
	10	Ф5ВрI, l=780; 0,112 кг	58	То же	
КП62-7		Поз.1...5; 11-по КП62-5			403,6
	6	Каркас плоский КР6-13	1	1.424.1-5.4/87-134	
	7	КР33-6	1	-150	
	8	КР43-5	1	-159	
	9	Ф6АI, l=360; 0,08 кг	16	Без черт.	
	10	Ф6АI, l=780; 0,173 кг	58	То же	

1. Узел II см. 1.424.1-5.4/87-122.
2. Арматура класса Вр-I-по ГОСТ 6727-80*, А-I-по ГОСТ 5781-82*.

Рук.сект.	Розенблюм		
Гл.инж.пр.	Костянин		
Ст.инж.	Лемыш		
Инжен.	Максимова		
Провер.	Королева		

1.424.1-5.4/87-82

Каркас пространственный КП62-5... КП62-7

Стадия	Лист	Листов
Р		1

ЦНИИПРОМЗДАНИЙ

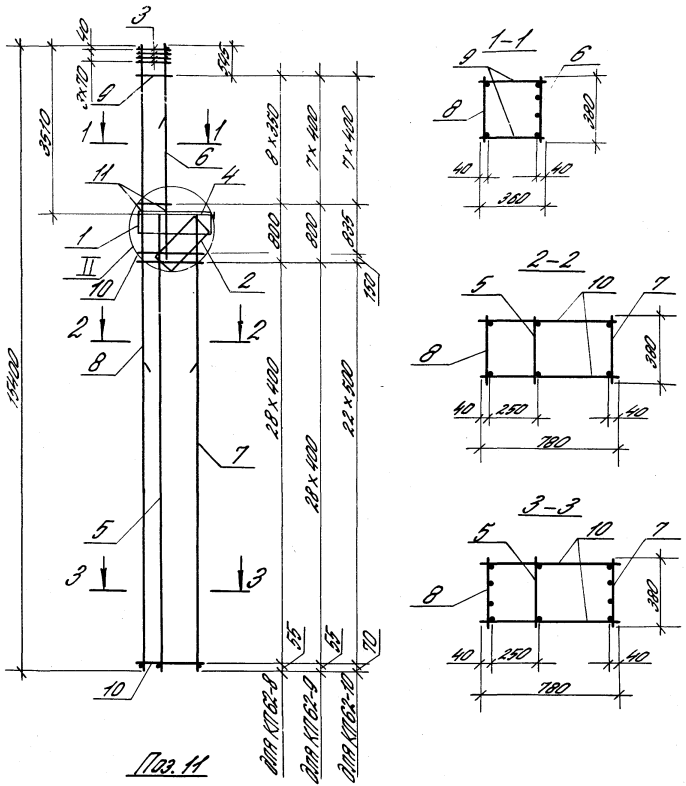

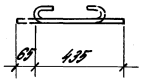

1. Узел II см. 1.424.1-5.4/87-122.
2. Арматура класса Вр-I-по ГОСТ 6727-80*; А-I-по ГОСТ 5781-82*.

Марка каркаса	Поз.	Наименование	Кол.	Обозначение документа	Масса каркаса, кг
КП62-8	1	Сетка С1	1	1.424.1-5.4/87-164	284,9
	2	С4	1	-166	
	3	С9	4	-167	
	4	Каркас плоский КР1-1	1	-125	
	5	КР33-1	1	-150	
	6	КР6-12	1	-134	
	7	КР33-7	1	-150	
	8	КР43-9	1	-160	
	9	Ф5ВрI, l=360; 0,052 кг	18	Без черт.	
	10	Ф5ВрI, l=780; 0,112 кг	58	То же	
	11	Ф6АI, l=500; 0,12 кг	4	1.424.1-5.4/87-83	
КП62-9		Поз. 1...5;11-по КП62-8			339,3
	6	Каркас плоский КР6-13	1	1.424.1-5.4/87-134	
	7	КР33-8	1	-150	
	8	КР43-10	1	-160	
	9	Ф6АI, l=360; 0,08 кг	16	Без черт.	
	10	Ф6АI, l=780; 0,173 кг	58	То же	
КП62-10		Поз. 1...5;11-по КП62-8			416,8
	6	Каркас плоский КР6-13	1	1.424.1-5.4/87-134	
	7	КР33-9	1	-150	
	8	КР43-11	1	-160	
	9	Ф8АI, l=360; 0,142 кг	16	Без черт.	
	10	Ф8АI, l=780; 0,308 кг	48	То же	

Рук.сект.	Розенблюм		
Гл.инж.пр.	Костанян		
Ст.инж.	Лемыш		
Инжен.	Максимова		
Провер.	Королева		

1.424.1-5.4/87-83

Каркас пространственный КП62-8... КП62-10

Стадия	Лист	Листов
Р		1

ЦНИИПРОМЗДАНИЙ

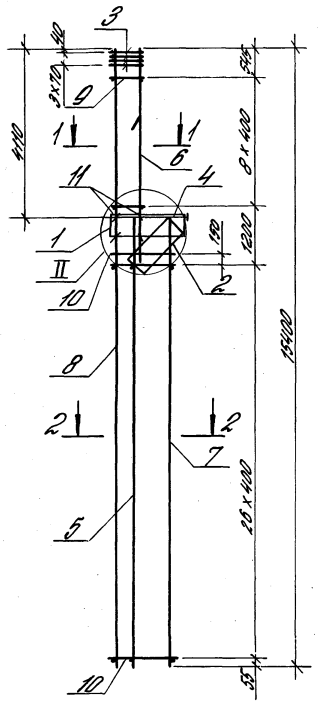

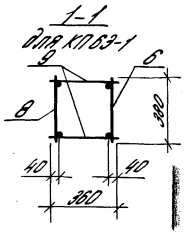

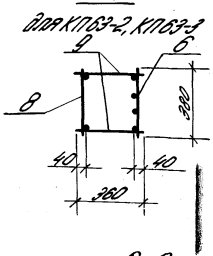

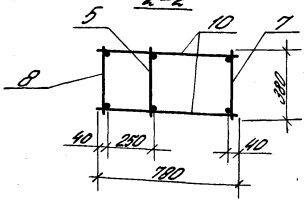

Марка каркаса	Поз.	Наименование	Кол.	Обозначение документа	Масса каркаса, кг
КП63-1	1	Сетка С1	1	1.424.1-5.4/87-164	210,8
	2	С4	1	-165	
	3	С9	4	-167	
	4	Каркас плоский КР4-1	1	-125	
	5	КР3Г-1	1	-148	
	6	КР8-10	1	-136	
	7	КР3Г-2	1	-148	
	8	КР43-1	1	-159	
	9	Ф5 Вр I, ℓ=360; 0,052 кг	18	Без черт.	
	10	Ф5 Вр I, ℓ=780; 0,112 кг	56	То же	
	11	Ф6 А I, ℓ=500; 0,12 кг	4	1.424.1-5.4/87-84	
КП63-2		Поз. 1...5; 11 - по КП63-1			227,0
	6	Каркас плоский КР8-12	1	1.424.1-5.4/87-136	
	7	КР3Г-2	1	-148	
	8	КР43-1	1	-159	
	9	Ф5 Вр I, ℓ=360; 0,052 кг	18	Без черт.	
	10	Ф5 Вр I, ℓ=780; 0,112 кг	56	То же	
КП63-3		Поз. 1...5; 11 - по КП 63-1			268,3
	6	Каркас плоский КР8-12	1	1.424.1-5.4/87-136	
	7	КР3Г-3	1	-148	
	8	КР43-2	1	-159	
	9	Ф6 А I, ℓ=360; 0,08 кг	18	Без черт.	
	10	Ф6 А I, ℓ=780; 0,173 кг	56	То же	

Поз. 11

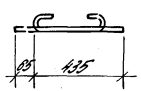

1. Узел II см. 1.424.1-5.4/87-122.
2. Арматура класса Вр-I - по ГОСТ 6727-80*, А-I - по ГОСТ 5781-82*.

Рук. сект.	Родичкин		1.424.1-5.4/87-84
Гл. инж. пр.	Костенин		Каркасы пространственные КП63-1... КП63-3
Гл. инж.	Лемиш		Стадия: Р; Лист: ; Листов: 1
Инжен.	Нажмутдинова		ЦНИИПромзданий
Пробл.	Коралева		

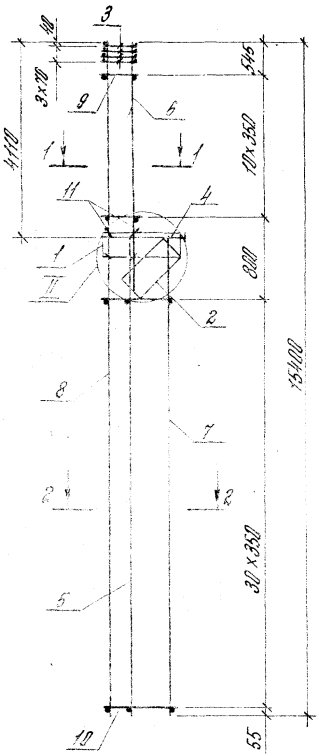

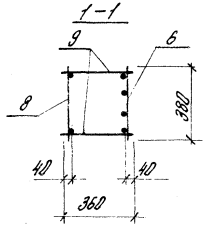

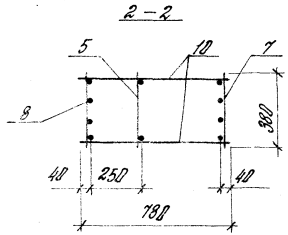

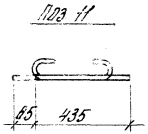

1. Узел II см. 1.424.1-5.4/87-122.
2. Арматура класса Вр-I-по ГОСТ 6727-80,*
А-I-по ГОСТ 5781-82*.

Марка каркаса	Поз.	Наименование	Кол.	Обозначение документа	Масса каркаса, кг
КП63-4	1	Сетка С1	1	1.424.1-5.4/87-164	286,3
	2	С4	1	-166	
	3	С9	4	-167	
	4	Каркас плоский КР1-1	1	-125	
	5	КР31-1	1	-148	
	6	КР8-11	1	-136	
	7	КР31-4	1	-148	
	8	КР43-6	1	-159	
	9	ф5ВрI, l=360; 0,052 кг	22	Без черт.	
	10	ф5ВрI, l=780; 0,112 кг	62	То же	
	11	ф6АI, l=500; 0,12 кг	4	1.424.1-5.4/87-85	
КП63-5	1	Сетка С1	1	1.424.1-5.4/87-164	303,7
	2	С4	1	-166	
	3	С9	4	-167	
	4	Каркас плоский КР1-1	1	-125	
	5	КР31-1	1	-148	
	6	КР8-13	1	-136	
	7	КР31-4	1	-148	
	8	КР43-6	1	-159	
	9	ф6АI, l=360; 0,08 кг	22	Без черт.	
	10	ф5ВрI, l=780; 0,112 кг	62	То же	
	11	ф6АI, l=500, 0,12 кг	4	1.424.1-5.4/87-85	

1.424.1-5.4/87-85

Рук. сект.	Розенблюм	
Гл. инж. пр.	Костанян	
Ст. инж.	Лемыш	
Инжен.	Максимова	
Провер.	Королева	

Каркас пространственный КП63-4, КП63-5

Стадия	Лист	Листов
Р		1

ЦНИИПРОМЗДАНИЙ

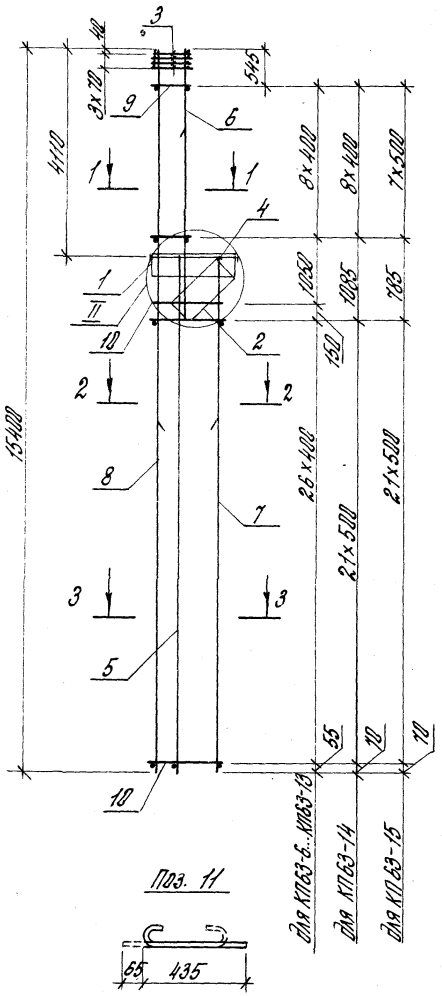

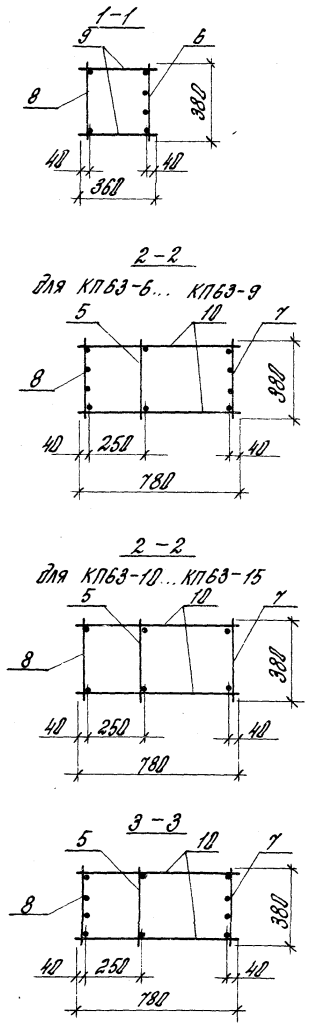

Марка каркаса	Поз.	Наименование	Кол	Обозначение документа	Масса каркаса, кг
КП63-6	1	Сетка С1	1	1.424.1-5.4/87-164	338,6
	2	С4	1	-166	
	3	С9	4	-167	
	4	Каркас плоский КР 1-1	1	-125	
	5	КР31-1	1	-148	
	6	КР8-12	1	-136	
	7	КР31-5	1	-148	
	8	КР43-7	1	-159	
	9	ф5ВрI, ℓ=360; 0,052кг	18	Без черт	
	10	ф5ВрI, ℓ=780, 0,112кг	56	То же	
	11	ф6АI, ℓ=500; 0,12кг	4	1.424.1-5.4/87-86	
КП63-7		Поз 1...5; 11-по КП63-6			348,2
	6	Каркас плоский КР8-13	1	1.424.1-5.4/87-136	
	7	КР31-5	1	-148	
	8	КР43-7	1	-159	
	9	ф6АI, ℓ=360; 0,08кг	18	Без черт.	
	10	ф5ВрI, ℓ=780; 0,112кг	56	То же	

1. Узел II см. 1.424.1-5.4/87-122.
2. Арматура класса Вр-I - по ГОСТ 6727-80,*
   А-I - по ГОСТ 5781-82*.
3. Продолжение спецификации см. лист 2.

Рук. сект.	Розенблюм		1.424.1-5.4/87-86	
Гл. инж. пр.	Костанян		Каркас пространственный КП63-6 ... КП63-15	Стадия: Р; Лист: 1; Листов: 2
Ст. инж.	Лемыш			ЦНИИПРОМЗДАНИЙ
Инжен.	Максимова			
Провер.	Королева			

23000-04 99

Марка каркаса	Поз.	Наименование	Кол.	Обозначение документа	Масса каркаса, кг
КП63-9		Поз. 1...5; 11 - по КП63-6			365,0
	6	Каркас плоский КП8-14	1	1424.1-54/87-136	
	7	К231-5	1	-148	
	8	К243-7	1	-159	
	9	Ф8 AI, ℓ=360; 0,142 кг	18	Без черт.	
	10	Ф5 BpI, ℓ=780; 0,112 кг	56	То же	
КП63-9		Поз. 1...5; 11 - по КП63-6			404,3
	6	Каркас плоский КП8-13	1	1424.1-54/87-136	
	7	К231-6	1	-148	
	8	К243-8	1	-159	
	9	Ф8 AI, ℓ=360; 0,08 кг	18	Без черт.	
	10	Ф8 AI, ℓ=780; 0,173 кг	56	То же	
КП63-10		Поз. 1...5; 11 - по КП63-6			288,4
	6	Каркас плоский КП8-12	1	1424.1-54/87-136	
	7	К231-7	1	-148	
	8	К243-12	1	-160	
	9	Ф5 BpI, ℓ=360; 0,052 кг	18	Без черт.	
	10	Ф5 BpI, ℓ=780; 0,112 кг	56	То же	
КП63-11		Поз. 1...5; 11 - по КП63-6			297,9
	6	Каркас плоский КП8-13	1	1424.1-54/87-136	
	7	К231-7	1	-148	
	8	К243-12	1	-160	
	9	Ф8 AI, ℓ=360; 0,08 кг	18	Без черт.	
	10	Ф5 BpI, ℓ=780; 0,112 кг	56	То же	

Марка каркаса	Поз.	Наименование	Кол.	Обозначение документа	Масса каркаса, кг
КП63-12		Поз. 1...5; 11 - по КП63-6			343,5
	6	Каркас плоский КП8-13	1	1424.1-54/87-136	
	7	К231-8	1	-148	
	8	К243-13	1	-160	
	9	Ф8 AI, ℓ=360; 0,08 кг	18	Без черт.	
	10	Ф8 AI, ℓ=780; 0,173 кг	56	То же	
КП63-13		Поз. 1...5; 11 - по КП63-6			359,2
	6	Каркас плоский КП8-14	1	1424.1-54/87-136	
	7	К231-8	1	-148	
	8	К243-13	1	-160	
	9	Ф8 AI, ℓ=360; 0,08 кг	18	Без черт.	
	10	Ф8 AI, ℓ=780; 0,173 кг	56	То же	
КП63-14		Поз. 1...5; 11 - по КП63-6			418,7
	6	Каркас плоский КП8-13	1	1424.1-54/87-136	
	7	К231-9	1	-148	
	8	К243-14	1	-160	
	9	Ф8 AI, ℓ=360; 0,142 кг	18	Без черт.	
	10	Ф8 AI, ℓ=780; 0,308 кг	44	То же	
КП63-15		Поз. 1...5; 11 - по КП63-6			432,8
	6	Каркас плоский КП8-14	1	1424.1-54/87-136	
	7	К231-9	1	-148	
	8	К243-14	1	-160	
	9	Ф8 AI, ℓ=360; 0,142 кг	16	Без черт.	
	10	Ф8 AI, ℓ=780; 0,308 кг	44	То же	

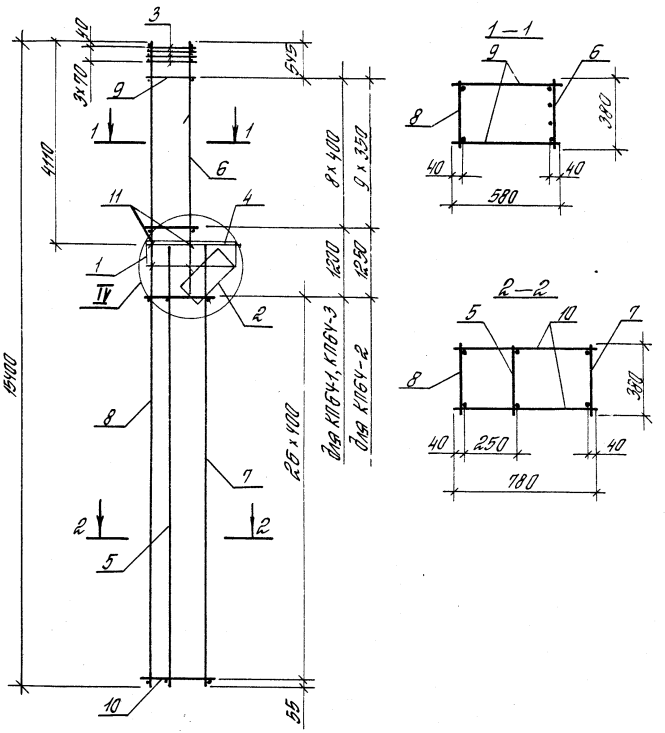

Поз. 11

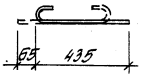

Марка каркаса	Поз.	Наименование	Кол.	Обозначение документа	Масса каркаса, кг
КПБЧ-1	1	Сетка С2	1	1.424.1-5.4/87-165	242,6
	2	" С6	1	-166	
	3	С10	4	-167	
	4	Каркас плоский КР1-4	1	-128	
	5	КР31-1	1	-148	
	6	КР8-12	1	-136	
	7	КР31-2	1	-148	
	8	КР43-1	1	-159	
	9	ф5ВрI, ℓ=580; 0,084 кг	18	Без черт	
	10	ф5ВрI, ℓ=780; 0,112 кг	54	То же	
	11	ф6АI, ℓ=500; 0,12 кг	6	1.424.1-5.4/87-87	
КПБЧ-2		Поз. 1...5; 11- по КПБЧ-1			268,3
	6	Каркас плоский КР8-11	1	1.424.1-5.4/87-136	
	7	КР31-3	1	-148	
	8	КР43-2	1	-159	
	9	ф6АI, ℓ=580; 0,129кг	20	Без черт.	
	10	ф6АI, ℓ=780; 0,173кг	54	То же	
КПБЧ-3		Поз. 1...5; 11- по КПБЧ-1			285,0
	6	Каркас плоский КР8-13	1	1.424.1-5.4/87-136	
	7	КР31-3	1	-148	
	8	КР43-2	1	-159	
	9	ф6АI, ℓ=580; 0,129кг	18	Без черт.	
	10	ф6АI, ℓ=780; 0,173кг	54	То же	

1. Узел IV см. 1.424.1-5.4/87-123
2. Арматура класса Вр-I - по ГОСТ 6727-80,*
   А-I - по ГОСТ 5781-82*.

Рук. сект.	Розенблюм		
Гл. инж. пр.	Костанян		
Гл. инж.	Летяш		
Инженер	Максимова		
Проверил	Королева		

1.424.1-5.4/87-87

Каркас пространственный КП 64-1... КП 64-3

Стадия	Лист	Листов
Р		1

ЦНИИПРОТЗДАНИЙ

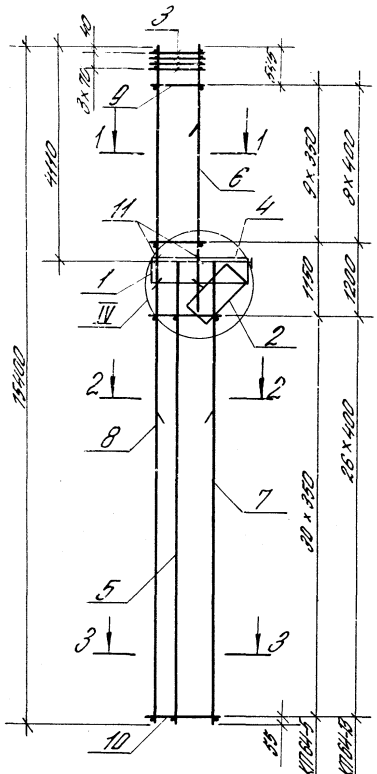

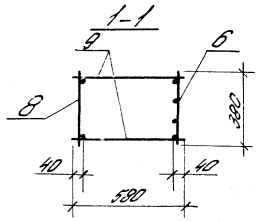

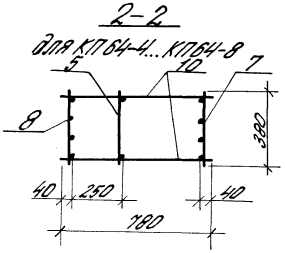

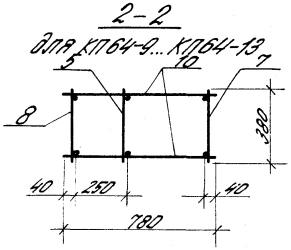

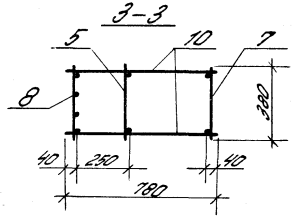

Поз. 11

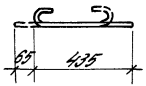

Марка каркаса	Поз.	Наименование	Кол.	Обозначение документа	Масса каркаса, кг
КП64-4	1	Сетка С2	1	1.424.1-5.4/87-165	301,6
	2	С6	1	-166	
	3	С10	4	-167	
	4	Каркас плоский КР1-4	1	-128	
	5	КР31-1	1	-148	
	6	КР8-11	1	-136	
	7	КР31-4	1	-148	
	8	КР43-6	1	-159	
	9	Ф5ВрI, l=580; 0,084 кг	20	Без черт.	
	10	Ф5ВрI, l=780; 0,112 кг	62	То же	
	11	Ф6АI, l=500; 0,12 кг	6	1.424.1-5.4/87-88	
КП64-5		Поз. 1...5; 11-по КП64-4			319,4
	6	Каркас плоский КР8-13	1	1.424.1-5.4/87-136	
	7	КР31-4	1	-148	
	8	КР43-6	1	-159	
	9	Ф6АI, l=580; 0,129 кг	20	Без черт.	
	10	Ф5ВрI, l=780; 0,112 кг	62	То же	

1. Узел IV см. 1.424.1-5.4/87-123.
2. Арматура класса Вр-I - по ГОСТ 6727-80,*
   А-I - по ГОСТ 5781-82.*
3. Продолжение спецификации см. лист 2.

				1.424.1-5.4/87-88			
Рук. сект.	Розенблюм			Каркас пространственный КП64-4...КП64-13	Стадия	Лист	Листов
Гл. ин. пр.	Костанян				Р	1	2
Ст. инж.	Лемыш				ЦНИИПРОМЗДАНИЙ		
Инжен.	Максимова						
Провер.	Королева						

Марка каркаса	Поз.	Наименование	Кол.	Обозначение документа	Масса каркаса, кг
КП64-6		Поз. 1...5; 11 - по КП64-4			354,3
	6	Каркас плоский КР8-13	1	1.424.1-5.4/87-136	
	7	КР31-4	1	-148	
	8	КР43-6	1	-159	
	9	ф6AI, ℓ=580; 0,129кг	18	Без черт.	
	10	ф5ВрI, ℓ=780; 0,112 кг	54	То же	
КП64-7		Поз. 1...5; 11 - по КП64-4			366,8
	6	Каркас плоский КР8-12	1	1.424.1-5.4/87-136	
	7	КР31-5	1	-148	
	8	КР43-7	1	-159	
	9	ф5ВрI, ℓ=580; 0,084кг	18	Без черт.	
	10	ф5ВрI, ℓ=780; 0,112 кг	54	То же	
КП64-8		Поз. 1...5; 11 - по КП64-4			419,7
	6	Каркас плоский КР8-13	1	1.424.1-5.4/87-136	
	7	КР31-5	1	-148	
	8	КР43-4	1	-159	
	9	ф6AI, ℓ=580; 0,129кг	18	Без черт.	
	10	ф5ВрI, ℓ=780; 0,112 кг	54	То же	
КП64-9		Поз. 1...5; 11 - по КП64-4			303,9
	6	Каркас плоский КР8-13	1	1.424.1-5.4/87-136	
	7	КР31-6	1	-148	
	8	КР43-8	1	-159	
	9	ф6AI, ℓ=580; 0,129кг	18	Без черт.	
	10	ф6AI, ℓ=780; 0,173 кг	54	То же	

Марка каркаса	Поз.	Наименование	Кол.	Обозначение документа	Масса каркаса, кг
КП64-10		Поз. 1...5; 11 - по КП64-4			313,6
	6	Каркас плоский КР8-13	1	1.424.1-5.4/87-136	
	7	КР31-7	1	-148	
	8	КР43-12	1	-160	
	9	ф6AI, ℓ=580; 0,129кг	18	Без черт.	
	10	ф5ВрI, ℓ=780; 0,112 кг	54	То же	
КП64-11		Поз. 1...5; 11 - по КП64-4			359,1
	6	Каркас плоский КР8-13	1	1.424.1-5.4/87-136	
	7	КР31-8	1	-148	
	8	КР43-13	1	-160	
	9	ф6AI, ℓ=580; 0,129 кг	18	Без черт.	
	10	ф6AI, ℓ=780; 0,173кг	54	То же	
КП64-12		Поз. 1...5; 11 - по КП64-4			425,9
	6	Каркас плоский КР8-12	1	1.424.1-5.4/87-136	
	7	КР31-9	1	-148	
	8	КР43-14	1	-160	
	9	ф8AI, ℓ=580; 0,229кг	18	Без черт.	
	10	ф8AI, ℓ=780; 0,348кг	54	То же	
КП64-13		Поз. 1...5; 11 - по КП64-4			434,9
	6	Каркас плоский КР8-13	1	1.424.1-5.4/87-136	
	7	КР31-9	1	-148	
	8	КР43-14	1	-160	
	9	ф8AI, ℓ=580; 0,229кг	18	Без черт.	
	10	ф8AI, ℓ=780; 0,348кг	54	То же	

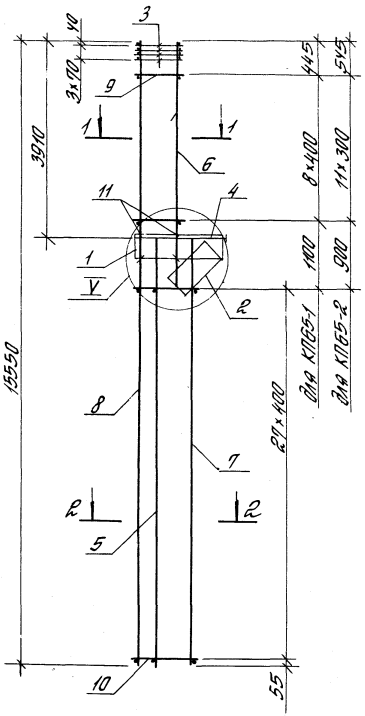

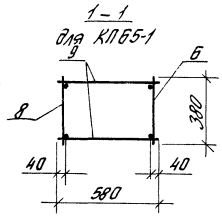

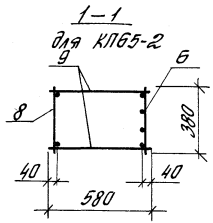

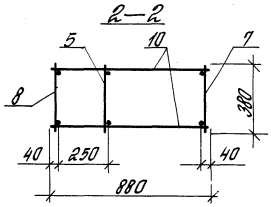

Поз. 11

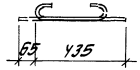

1. Узел V см. 1.424.1-5.4/87-123.
2. Арматура класса Вр-I- по ГОСТ 6727-80,*
   А-I- по ГОСТ 5781-82*.

Марка каркаса	Поз.	Наименование	Кол.	Обозначение документа	Масса каркаса, кг
КП65-1	1	Сетка С2	1	1.424.1-5.4/87-165	263,2
	2	С7	1	-166	
	3	С10	4	-167	
	4	Каркас плоский КР1-2	1	-126	
	5	КР32-1	1	-149	
	6	КР7-10	1	-135	
	7	КР32-2	1	-149	
	8	КР44-1	1	-161	
	9	ф6AI, ℓ=580; 0,129кг	18	Без черт.	
	10	ф6AI, ℓ=880; 0,195кг	56	То же	
	11	ф6AI, ℓ=500; 0,12кг	6	1.424.1-5.4/87-89	
КП65-2	1	Сетка С2	1	1.424.1-5.4/87-165	250,4
	2	С7	1	-166	
	3	С10	4	-167	
	4	Каркас плоский КР1-2	1	-126	
	5	КР32-1	1	-149	
	6	КР7-11	1	-135	
	7	КР32-2	1	-149	
	8	КР44-1	1	-161	
	9	ф6AI, ℓ=580; 0,129кг	24	Без черт.	
	10	ф6AI, ℓ=880; 0,195кг	56	То же	
	11	ф6AI, ℓ=500; 0,12кг	6	1.424.1-5.4/87-89	

Рук. сект.	Розенблюм		1.424.1-5.4/87-89
Гл. инж. пр.	Арутанян		Каркас пространственный КП65-1, КП65-2
Гл. ин-н.	Летыш		Стадия Р; Лист; Листов 1
Нач. сект.	Максимова		ЦНИИПромзданий
Проверил	Королева		

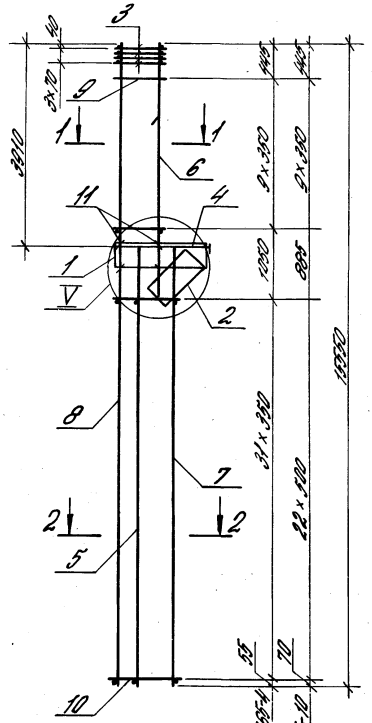

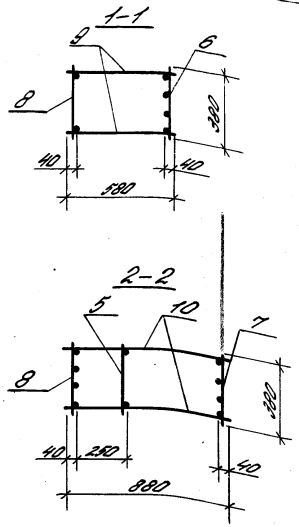

Поз. 11

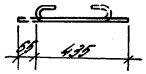

1. Узел V см. 1.424.1-5.4/87-123.
2. Арматура класса Вр-I-по ГОСТ 6727-80;
А-I-по ГОСТ 5781-82*.

Марка каркаса	Поз.	Наименование	Кол.	Обозначение документа	Масса каркаса, кг
КП 65-3	1	Сетка С2	1	1.424.1-5.4/87-165	301,1
	2	С7	1	-166	
	3	С10	4	-167	
	4	Каркас плоский КР1-2	1	-126	
	5	КР32-1	1	-149	
	6	КР7-12	1	-135	
	7	КР32-3	1	-149	
	8	КР44-2	1	-161	
	9	Ф5ВрI, l=580; 0,084 кг	20	Без черт.	
	10	Ф5ВрI, l=880; 0,127 кг	64	То же	
	11	Ф6АI, l=500; 0,12 кг	6	1.424.1-5.4/87-90	
КП 65-4		Поз. 1...5; 11-по КП 65-3			308,8
	6	Каркас плоский КР7-13	1	1.424.1-5.4/87-135	
	7	КР32-3	1	-149	
	8	КР44-2	1	-161	
	9	Ф5ВрI, l=580; 0,084 кг	20	Без черт.	
	10	Ф5ВрI, l=880; 0,127 кг	64	То же	
КП 65-10		Поз. 1...5; 11-по КП 65-3			500,6
	6	Каркас плоский КР7-12	1	1.424.1-5.4/87-135	
	7	КР32-11	1	-149	
	8	КР44-13	1	-161	
	9	Ф8АI, l=580; 0,229 кг	20	Без черт.	
	10	Ф8АI, l=880; 0,348 кг	46	То же	

Рук. дет.	Розенблюм		
Гл. ин. пр.	Костанян		
Ст. инж.	Лемыш		
Инжен.	Максимова		
Провер.	Королева		

1.424.1-5.4/87-90

Каркас пространственный КП 65-3, КП 65-4, КП 65-10

Стадия	Лист	Листов
Р		1

ЦНИИПРОМЗДАНИЙ

23000-04 105

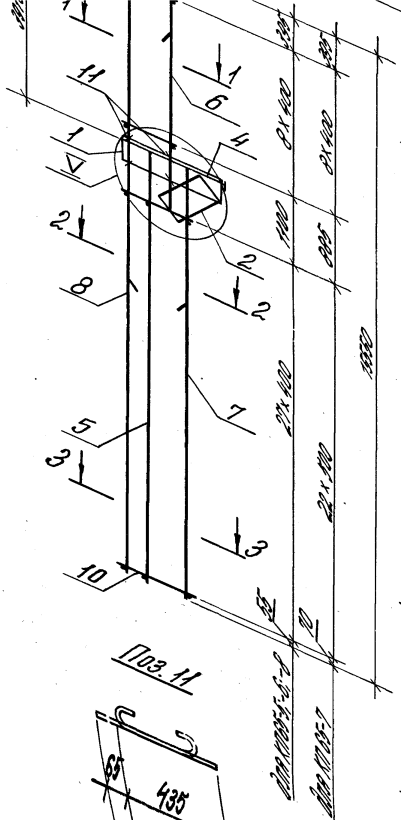

1. Узел V см. 1.424.1-5.4/87-123.
2. Арматура класса Бр-I- по ГОСТ 6727-80*
   А-I- по ГОСТ 5781-82*.

Марка каркаса	Поз.	Наименование	Кол.	Обозначение документа	Масса каркаса, кг
КП65-5	1	Сетка С2	1	1.424.1-5.4/87-165	354,2
	2	С7	1	-166	
	3	С10	4	-167	
	4	Каркас плоский КР4-2	1	-126	
	5	КР32-1	1	-149	
	6	КР7-13	1	-135	
	7	КР32-4	1	-149	
	8	КР44-3	1	-161	
	9	Ф5 Вр I, ℓ=580; 0,084 кг	18	Без чертеж.	
	10	Ф5 Вр I, ℓ=880; 0,127 кг	56	То же	
	11	Ф6 А I, ℓ=500; 0,12 кг	6	1.424.1-5.4/87-91	
КП65-6		Поз. 1...6; 11- по КП65			412,8
	7	Каркас плоский КР32-5	1	1.424.1-5.4/87-149	
	8	КР44-4	1	-161	
	9	Ф6 А I, ℓ=580; 0,129 кг	18	Без чертеж.	
	10	Ф6 А I, ℓ=880; 0,195 кг	56	То же	
КП65-7		Поз. 1...6; 11- по КП65-5			508,2
	7	Каркас плоский КР32-6	1	1.424.1-5.4/87-149	
	8	КР44-5	1	-161	
	9	Ф8 А I, ℓ=580; 0,229 кг	18	Без чертеж.	
	10	Ф8 А I, ℓ=880; 0,348 кг	46	То же	
КП65-8		Поз. 1...6; 11- по КП65-5			350,8
	7	Каркас плоский КР32-9	1	1.424.1-5.4/87-149	
	8	КР44-14	1	-161	
	9	Ф6 А I, ℓ=580; 0,129 кг	18	Без чертеж.	
	10	Ф6 А I, ℓ=880; 0,195 кг	56	То же	

1.424.1-5.4/87-01

Гл. спец.	Деревянкин	
Нач. отд.	Хаханяев	
Ст. инж.	Лемешь	
Инженер	Мокшанцев	
Провер.	Коровина	

Каркасы пространственные КП65-5...КП65-8

Стадия	Лист	Листов
Р		1

ЦНИИпромзданий

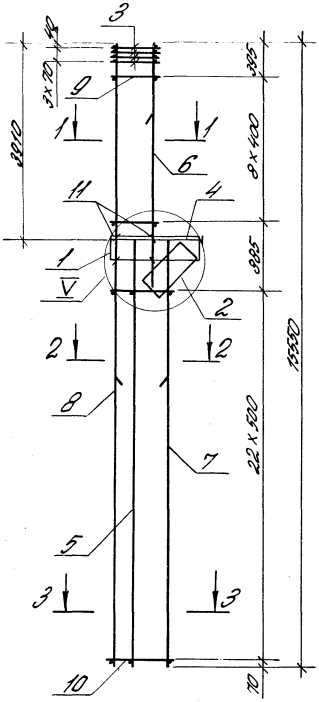

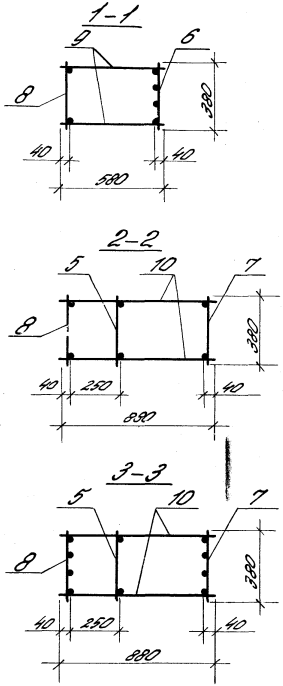

Поз. 11

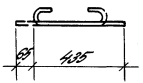

1. Узел V см. 1.424.1-5.4/87-123.
2. Арматура класса Вр-I-по ГОСТ 6727-80,*
А-I-по ГОСТ 5781-82*.

Марка каркаса	Поз.	Наименование	Кол.	Обозначение документа	Масса каркаса, кг
КП 65-9	1	Сетка С2	1	1.424.1-5.4/87-165	428,3
	2	С7	1	-166	
	3	С10	4	-167	
	4	Каркас плоский КР1-2	1	-126	
	5	КР32-1	1	-149	
	6	КР7-13	1	-135	
	7	КР32-10	1	-149	
	8	КР44-12	1	-163	
	9	Ф8АI, ℓ=580; 0,229 кг	18	Без черт.	
	10	Ф8АI, ℓ=880; 0,348 кг	46	То же	
	11	Ф6АI, ℓ=500; 0,12 кг	6	1.424.1-5.4/87-92	
КП 65-11		Поз. 1...5,9...11-по КП 65-9			516,7
	6	Каркас плоский КР7-14	1	1.424.1-5.4/87-135	
	7	КР32-11	1	-149	
	8	КР44-13	1	-163	
КП 65-12		Поз. 1...5,9...11-по КП 65-9			635,4
	6	Каркас плоский КР7-14	1	1.424.1-5.4/87-135	
	7	КР32-12	1	-149	
	8	КР44-14	1	-163	

Рук. сект.	Розенблюм		1.424.1-5.4/87-92	
Гл. ин. пр.	Костанян		Каркас пространственный КП 65-9, КП 65-11, КП 65-12	Стадия: Р; Лист; Листов: 1
Ст. инж.	Лемыш			
Инжен.	Максимова			ЦНИИПРОМЗДАНИЙ
Провер.	Королева			

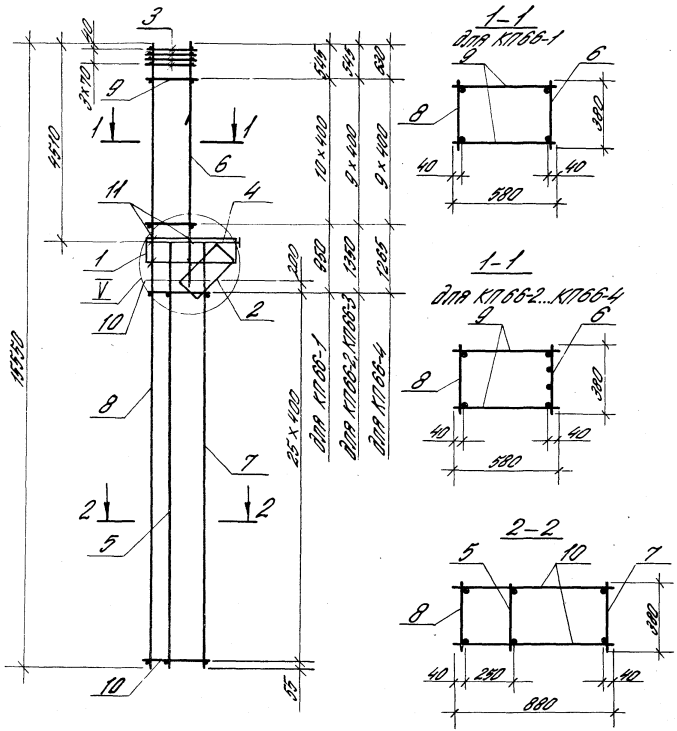

Марка каркаса	Поз.	Наименование	Кол.	Обозначение документа	Масса каркаса, кг
КП66-1	1	Сетка С2	1	1.424.1-54/87-165	2640
	2	С7	1	—166	
	3	С10	4	—167	
	4	Каркас плоский К01-3	1	—127	
	5	К030-1	1	—147	
	6	К09-10	1	—137	
	7	К030-2	1	—147	
	9	К044-1	1	—161	
	9	⌀6 AI; ℓ=580; 0,129 кг	22	Без черт.	
	10	⌀6 AI, ℓ=880; 0,195 кг	54	То же	
	11	⌀6 AI, ℓ=500; 0,12 кг	6	1.424.1-54/87-93	
КП66-2		Поз.1...5;7;8;10;11-по КП66-1			2757
	6	Каркас плоский К09-12	1	1.424.1-54/87-137	
	9	⌀6 AI, ℓ=580; 0,129 кг	20	Без черт.	
КП66-3		Поз.1...5;7;8;10;11-по КП66-1			2858
	6	Каркас плоский К09-13	1	1.424.1-54/87-137	
	9	⌀6 AI, ℓ=580; 0,129 кг	20	Без черт.	
КП66-4		Поз.1...5;7;8;10;11-по КП66-1			3046
	6	Каркас плоский К09-14	1	1.424.1-54/87-137	
	9	⌀6 AI, ℓ=580; 0,229 кг	20	Без черт.	

1. Узел V см. 1.424.1-54/87-123.
2. Арматура класса Вр-I — по ГОСТ 6727-80*;
   А-I — по ГОСТ 5781-82*.

				1.424.1-54/87-93			
Рук. арх.	Дзензелюк			Каркас пространственный КП66-1... КП66-4	Стадия	Лист	Листов
Гл. инж. пр.	Костылев				Р		1
Ст. инж.	Лемыш				ЦНИИпромзерновин		
Инженер	Мочалова						
Копиров.	Королева						

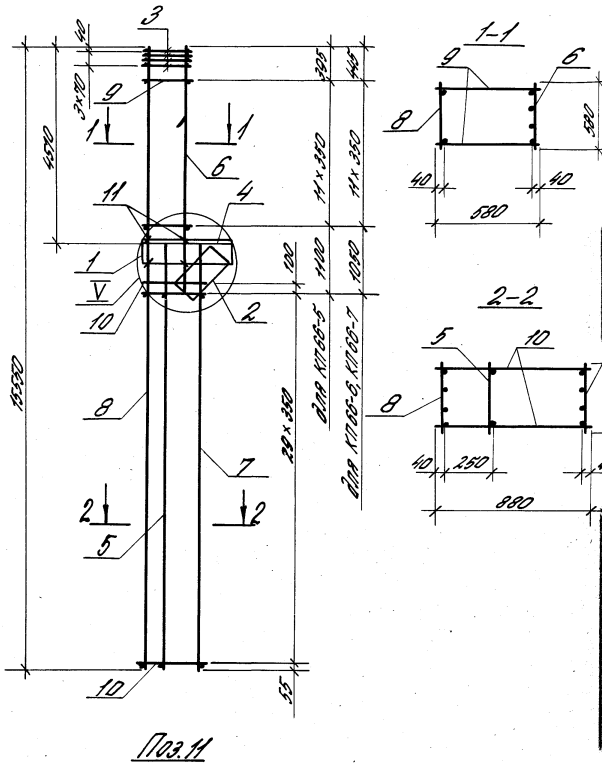

Поз.11

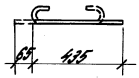

Марка каркаса	Поз.	Наименование	Кол.	Обозначение документа	Масса каркаса кг
КП66-5	1	Сетка С2	1	1.424.1-5.4/87-165	299,5
	2	С7	1	-166	
	3	С10	4	-167	
	4	Каркас плоский КР1-3	1	-127	
	5	КР30-1	1	-147	
	6	КР9-11	1	-137	
	7	КР30-3	1	-147	
	8	КР44-6	1	-162	
	9	Ф5ВрI, l=580; 0,084кг	24	Без черт	
	10	Ф5ВрI, l=880; 0,127кг	62	То же	
	11	Ф6АI, l=500; 0,12кг	6	1.424.1-5.4/87-94	
КП66-6		Поз.1...5;7;8;10;11-по КП66-5			318,5
	6	Каркас плоский КР9-13	1	1.424.1-5.4/87-137	
	9	Ф6АI, l=580; 0,129кг	24	Без черт.	
КП66-7		Поз.1...5;7;8;10;11-по КП66-5			337,8
	6	Каркас плоский КР9-14	1	1.424.1-5.4/87-137	
	9	Ф8АI, l=580; 0,229кг	24	Без черт.	

1. Узел V см. 1.424.1-5.4/87-123.
2. Арматура класса Вр-I-по ГОСТ 6727-80;*
А-I-по ГОСТ 5781-82*.

Рук. сект.	Розенблюм		1.424.1-5.4/87-94	
Гл. инж. пр.	Костанян		Каркас пространственный КП 66-5...КП66-7	Стадия: Р; Лист: 1; Листов: 1
Ст. инж.	Лемыш			ЦНИИПРОМЗДАНИЙ
Инжен.	Максимова			
Провер.	Королева			

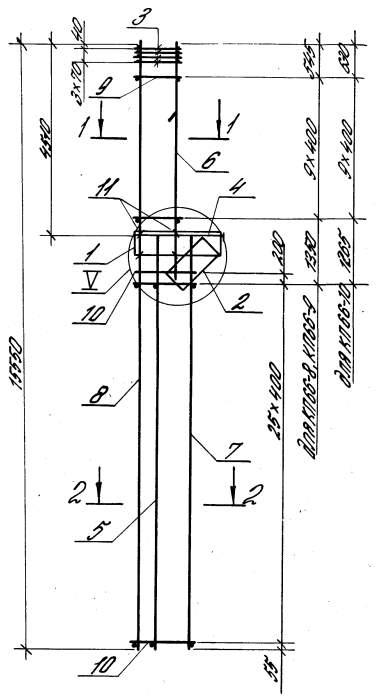

Поз. 11

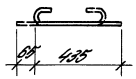

1-1

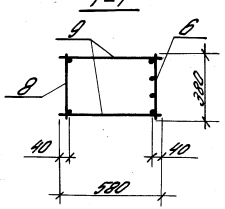

2-2

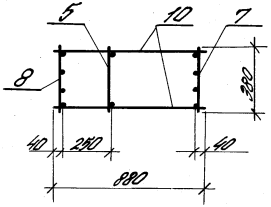

Марка каркаса	Поз.	Наименование	Кол.	Обозначение документа	Масса каркаса, кг
К1066-8	1	Сетка С2	1	1.424.1-54/87-165	3508
	2	С7	1	–166	
	3	С10	4	–167	
	4	Каркас плоский К01-3	1	–127	
	5	К030-1	1	–147	
	6	К09-12	1	–137	
	7	К030-4	1	–147	
	8	К044-7	1	–162	
	9	⌀5 Вр I, ℓ=580; 0,084 кг	20	Без черт.	
	10	⌀5 Вр I, ℓ=880; 0,127 кг	54	То же	
	11	⌀6 AI, ℓ=500; 0,12 кг	6	1.424.1-54/87-95	
К1066-9		Поз. 1...5; 7; 8; 10; 11 - как К1066-8			3622
	6	Каркас плоский К09-13	1	1.424.1-54/87-137	
	9	⌀6 AI, ℓ=580; 0,129 кг	20	Без черт.	
К1066-10		Поз. 1...5; 7; 8; 10; 11 - как К1066-8			3830
	6	Каркас плоский К09-14	1	1.424.1-54/87-137	
	9	⌀8 AI, ℓ=580; 0,229 кг	20	Без черт.	

1. Узел V см. 1.424.1-54/87-123.
2. Арматура класса Вр-I – по ГОСТ 6727-80*
   A-I – по ГОСТ 5781-82*.

Рук. сект.	Дегтярёв		1.424.1-54/87-95		
Гл. инж. пр.	Каптелин			Стадия	Лист	Листов
Гл. инж.	Ленцы		Каркасы пространственные К1066-8...К1066-10	Р		1
Инженер	Монтиторов			ЦНИИПромзданий		
Пров.	Бондарев					

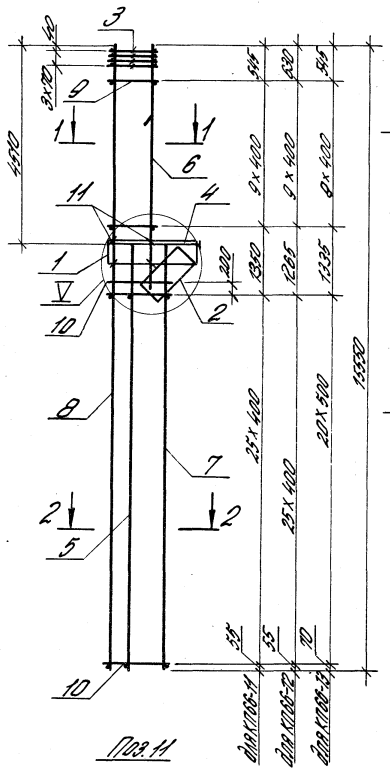
3
42
3х80
9
1
1
1
6
11
4
1
V
10
2
8
7
2
5
2
10
4920
5х400
3х400
3х400
2х400
2х400
2

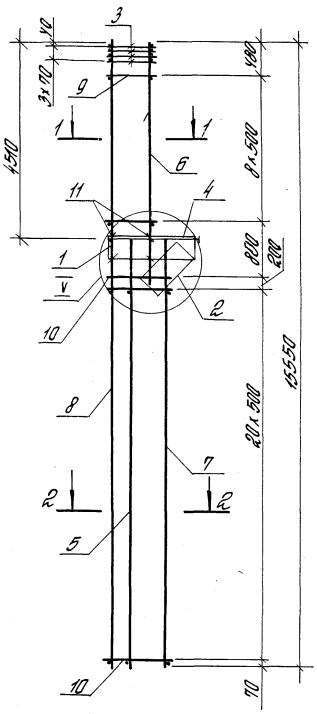

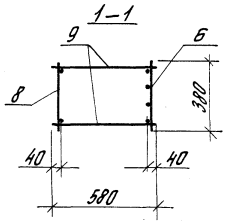

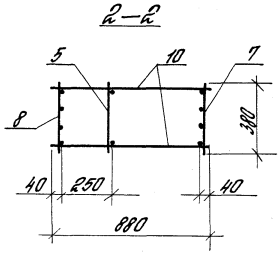

Поз. 11

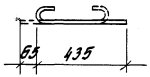

1. Узел V ст. 1.424.1-5.4/87-123.
2. Арматура класса Вр-I - по ГОСТ 6727-80,*
А-I - по ГОСТ 5781-82*.

Марка каркаса	Поз.	Наименование	Кол.	Обозначение документа	Масса каркаса, кг
КП66-14	1	Сетка С2	1	1.424.1-5.4/87-165	526.0
	2	С7	1	-166	
	3	С10	4	-167	
	4	Каркас плоский КР1-3	1	-127	
	5	КР30-1	1	-147	
	6	КР9-14	1	-137	
	7	КР30-6	1	-147	
	8	КР44-9	1	-162	
	9	ф8АI, ℓ=580; 0.229 кг	18	Без черт.	
	10	ф8АI, ℓ=880; 0.348 кг	44	То же	
	11	ф6АI, ℓ=500; 0.12 кг	6	1.424.1-5.4/87-97	
КП66-15		Поз. 1...5; 9...11-по КП66-14			546.5
	6	Каркас плоский КР9-15	1	1.424.1-5.4/87-137	
	7	КР30-6	1	-147	
	8	КР44-9	1	-162	
КП66-16		Поз. 1...5; 9...11-по КП66-14			622.5
	6	Каркас плоский КР9-14	1	1.424.1-5.4/87-137	
	7	КР30-7	1	-147	
	8	КР44-10	1	-162	
КП66-17		Поз. 1...5; 9...11-по КП66-14			642.0
	6	Каркас плоский КР9-15	1	1.424.1-5.4/87-137	
	7	КР30-7	1	-147	
	8	КР44-10	1	-162	

				1.424.1-5.4/87-97			
Рук. сект.	Розенблюм			Каркас пространственный КП66-14 ... КП66-17	Стадия	Лист	Листов
Гл. инж. пр.	Костанян				Р		1
Ст. инж.	Летыш				ЦНИИПРОМЗДАНИЙ		
Инженер	Максимова						
Проверил	Королева						

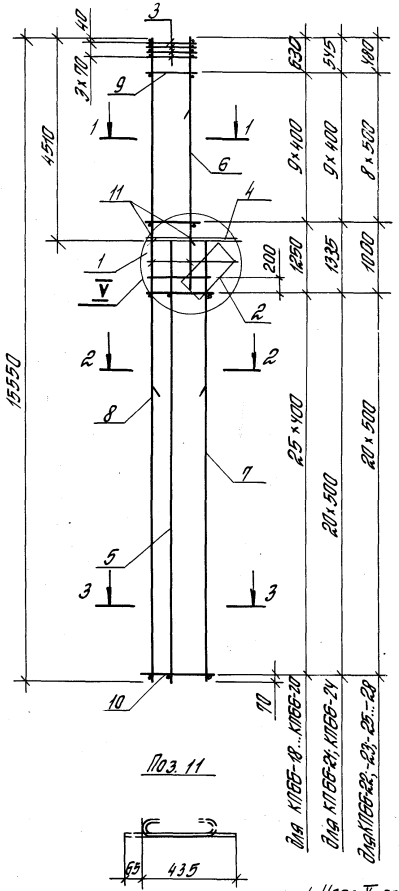

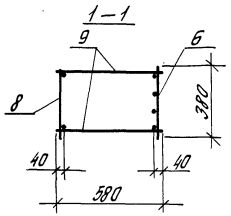

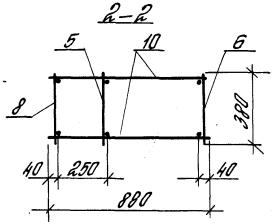

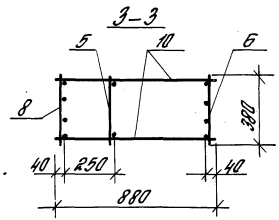

Поз. 11

1. Узел I см. 1.424.1-5.4/87-123.
2. Арматура класса Вр-I – по ГОСТ 6727-80*,
   А-I – по ГОСТ 5781-82*.
3. Продолжение спецификации см. лист 2.

Марка каркаса	Поз.	Наименование	Кол.	Обозначение документа	Масса каркаса, кг
КП66-18	1	Сетка С2	1	1.424.1-5.4/87-165	359.1
	2	С7	1	-166	
	3	С10	4	-167	
	4	Каркас плоский КР1-3	1	-127	
	5	КР30-1	1	-147	
	6	КР9-13	1	-137	
	7	КР30-8	1	-147	
	8	КР44-15	1	-163	
	9	ф8АI, ℓ= 580; 0.129кг	20	Без черт.	
	10	ф6АI, ℓ= 880; 0.195кг	54	То же	
	11	ф6АI, ℓ= 500; 0.12 кг	6	1.424.1-5.4/87-98	
КП66-19		Поз. 1...5; 11- по КП66-18			377.9
	6	Каркас плоский КР9-14	1	1.424.1-5.4/87-137	
	7	КР30-8	1	-147	
	8	КР44-15	1	-163	
	9	ф8АI, ℓ= 580; 0.229кг	20	Без черт.	
	10	ф6АI, ℓ= 880; 0.195кг	54	То же	
КП66-20		Поз. 1...5; 11-по КП66-18			397.4
	6	Каркас плоскийКР9-15	1	1.424.1-5.4/87-137	
	7	КР30-8	1	-147	
	8	КР44-15	1	-163	
	9	ф8АI, ℓ= 580; 0.229кг	20	Без черт.	
	10	ф6АI, ℓ= 880; 0.195кг	54	То же	

Рук. сект.	Розенблют		1.424.1-5.4/87-98
Гл. инж. пр.	Костанян		Каркас пространственный КП66-18... КП66-28
Ст. инж.	Летыш		Стадия: Р; Лист: 1; Листов: 2
Инженер	Максимова		ЦНИИПРОМЗДАНИЙ
Проверил	Королева		

Инв. № подл. | Подпись и дата | Взам. инв. №

Марка каркаса	Поз.	Наименование	Кол.	Обозначение документа	Масса каркаса, кг
КП66-21		Поз. 1...5; 11 – по КП66-18			434,5
	6	Каркас плоский КР9-13	1	1.424.1-5.4/87-137	
	7	КР3D-9	1	-147	
	8	КР44-18	1	-163	
	9	ф8AI, ℓ=580; 0,229кг	20	Без черт.	
	10	ф8AI, ℓ=880; 0,348кг	44	То же	
КП66-22		Поз. 1...5; 11 – по КП66-18			451,8
	6	Каркас плоский КР9-14	1	1.424.1-5.4/87-137	
	7	КР3D-9	1	-147	
	8	КР44-16	1	-163	
	9	ф8AI, ℓ=580; 0,229кг	18	Без черт.	
	10	ф8AI, ℓ=880; 0,348кг	44	То же	
КП66-23		Поз. 1...5; 11 – по КП66-18			470,2
	6	Каркас плоский КР9-15	1	1.424.1-5.4/87-137	
	7	КР3D-9	1	-147	
	8	КР44-16	1	-163	
	9	ф8AI, ℓ=580; 0,229кг	18	Без черт.	
	10	ф8AI, ℓ=880; 0,348кг	44	То же	
КП66-24		Поз. 1...5; 11 – по КП66-18			511,6
	6	Каркас плоский КР9-13	1	1.424.1-5.4/87-137	
	7	КР3D-10	1	-147	
	8	КР44-17	1	-163	
	9	ф8AI, ℓ=580; 0,229кг	20	Без черт.	
	10	ф8AI, ℓ=880; 0,348кг	44	То же	

Марка каркаса	Поз.	Наименование	Кол.	Обозначение документа	Масса каркаса, кг
КП66-25		Поз. 1...5; 11 – по КП66-18			527,8
	6	Каркас плоский КР9-14	1	1.424.1-5.4/87-137	
	7	КР3D-10	1	-147	
	8	КР44-17	1	-163	
	9	ф8AI; ℓ=580; 0,229кг	18	Без черт.	
	10	ф8AI, ℓ=880; 0,348кг	44	То же	
КП66-26		Поз. 1...5; 11 – по КП66-18			547,3
	6	Каркас плоский КР9-15	1	1.424.1-5.4/87-137	
	7	КР3D-10	1	-147	
	8	КР44-17	1	-163	
	9	ф8AI, ℓ=580; 0,229кг	18	Без черт.	
	10	ф8AI, ℓ=880; 0,348кг	44	То же	
КП66-27		Поз. 1...5; 11 – по КП66-18			643,0
	6	Каркас плоский КР9-14	1	1.424.1-5.4/87-137	
	7	КР3D-11	1	-147	
	8	КР44-18	1	-163	
	9	ф8AI, ℓ=580; 0,229кг	18	Без черт.	
	10	ф8AI, ℓ=880; 0,348кг	44	То же	
КП66-28		Поз. 1...5; 11 – по КП66-18			662,5
	6	Каркас плоский КР9-15	1	1.424.1-5.4/87-137	
	7	КР3D-11	1	-147	
	8	КР44-18	1	-163	
	9	ф8AI, ℓ=580; 0,229кг	18	Без черт.	
	10	ф8AI, ℓ=880; 0,348кг	44	То же	

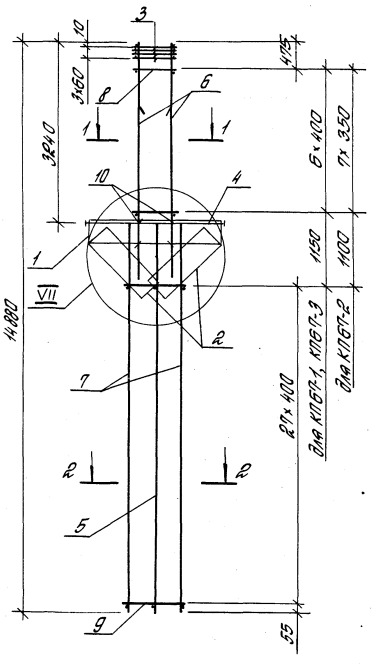

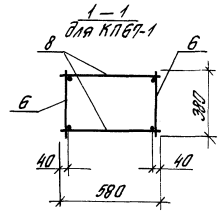

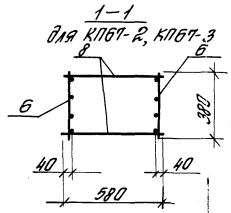

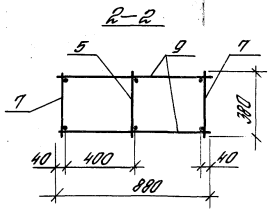

Поз. 10

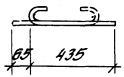

Марка каркаса	Поз.	Наименование	Кол.	Обозначение документа	Масса каркаса, кг
КП67-1	1	Сетка С2	2	1.424.1-5.4/87-165	290.8
	2	С5	2	-166	
	3	С11	4	-167	
	4	Каркас плоский КР2-1	1	-131	
	5	КР32-1	1	-149	
	6	КР5-10	2	-133	
	7	КР32-2	2	-149	
	8	ф6АI, ℓ= 580; 0.129кг	14	Без черт	
	9	ф8АI, ℓ=880; 0.348кг	56	То же	
	10	ф6АI, ℓ= 500; 0.12кг	8	1.424.1-5.4/87-99	
КП67-2		Поз. 1...5; 7; 9; 10- по КП67-1			295.8
	6	Каркас плоский КР5-12	2	1.424.1-5.4/87-133	
	8	ф5ВрI, ℓ=580; 0.084кг	16	Без черт.	
КП67-3		Поз. 1...5; 7; 9; 10- по КП67-1			308.9
	6	Каркас плоский КР5-13	2	1.424.1-5.4/87-133	
	8	ф5ВрI, ℓ=580; 0.084кг	14	Без черт.	

1. Узел VII см. 1.424.1-5.4/87-124.
2. Арматура класса Вр-I - по ГОСТ 6727-80,*
   А-I - по ГОСТ 5781-82*

				1.424.1-5.4/87-99
Рук. сект.	Розенблют			Каркас пространственный КП67-1 ... КП67-3
Гл. инж. пр.	Костанян			
Ст. инж.	Летыш			
Инженер	Максимова			
Проверил	Королева			

Стадия	Лист	Листов
Р		1

ЦНИИПРОМЗДАНИЙ

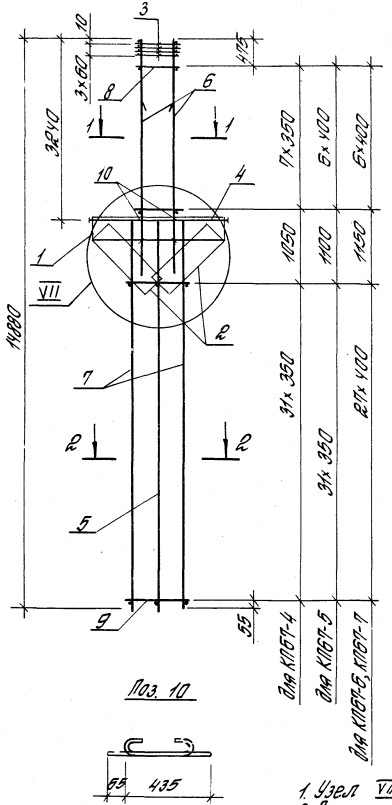

Поз. 10

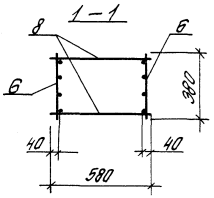

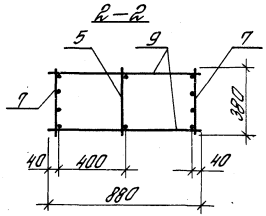

1. Узел VII см. 1.424.1-5.4/87-124.
2. Арматура класса Вр-I – по ГОСТ 6727-80*
А-I – по ГОСТ 5781-82*.

Марка каркаса	Поз.	Наименование	Кол.	Обозначение документа	Масса каркаса, кг
КПБТ-4	1	Сетка С2	2	1.424.1-5.4/87-165	338.9
	2	С5	2	-166	
	3	С11	4	-167	
	4	Каркас плоский КР2-1	1	-131	
	5	КР3Г-1	1	-149	
	6	КР5-12	2	-133	
	7	КР3Г-3	2	-149	
	8	ф 5 Вр I, ℓ= 580; 0.084 кг	16	Без черт.	
	9	ф 5 Вр I, ℓ= 880; 0.129 кг	64	То же	
	10	ф 6 А I, ℓ= 500; 0.12 кг	8	1.424.1-5.4/87-100	
КПБТ-5		Поз. 1...5; 10 - по КПБТ-4			352.4
	6	Каркас плоский КР5-13	2	1.424.1-5.4/87-133	
	7	КР3Г-3	2	-149	
	8	ф 5 Вр I, ℓ= 580; 0.084 кг	14	Без черт	
	9	ф 5 Вр I, ℓ= 880; 0.129 кг	64	То же	
КПБТ-6		Поз 1...5; 10 - по КПБТ-4			394.4
	6	Каркас плоский КР5-13	2	1.424.1-5.4/87-133	
	7	КР3Г-4	2	-149	
	8	ф 5 Вр I, ℓ= 580; 0.084 кг	14	Без черт.	
	9	ф 5 Вр I, ℓ= 880; 0.129 кг	56	То же	
КПБТ-7		Поз. 1...5; 10 - по КПБТ-4			463.4
	6	Каркас плоский КР5-14	2	1.424.1-5.4/87-133	
	7	КР3Г-5	2	-149	
	8	ф 6 А I, ℓ= 580; 0.129 кг	14	Без черт.	
	9	ф 8 А I, ℓ= 880; 0.348 кг	56	То же	

			1.424.1-5.4/87-100
Нач. сект.	Розенблат		Каркас пространственный КПБТ-4... КПБТ-7
Гл. инж. пр.	Костанян		
Ст. инж.	Лемыш		
Инженер	Максимова		
Проверил	Королева		

Стадия	Лист	Листов
Р		1

ЦНИИпромзданий

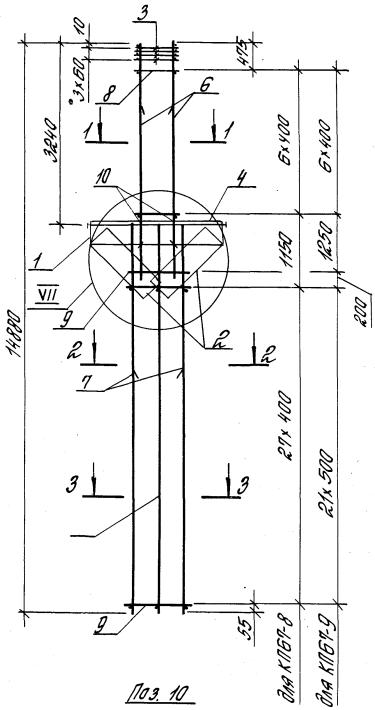

Поз. 10

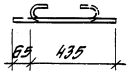

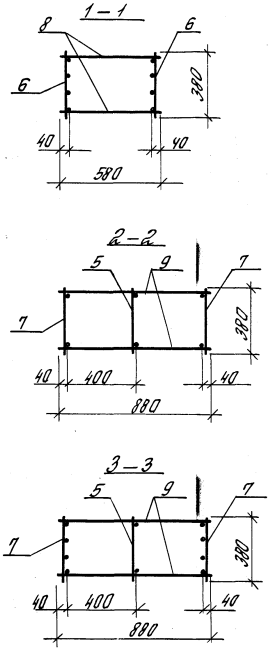

Марка каркаса	Поз.	Наименование	Кол.	Обозначение документа	Масса каркаса, кг
КП67-8	1	Сетка С2	2	1.424.1-5.4/87-165	386.0
	2	С5	2	-166	
	3	С11	4	-167	
	4	Каркас плоский КР2-1	1	-131	
	5	КР32-1	1	-149	
	6	КР5-13	2	-133	
	7	КР32-9	2	-149	
	8	ф5ВрI, ℓ=580; 0.084кг	14	Без черт.	
	9	ф8АI, ℓ=880; 0.348кг	56	То же	
	10	ф6АI, ℓ=500; 0.12кг	8	1.424.1-5.4/87-101	
КП67-9	1	Сетка С2	2	1.424.1-5.4/87-165	470.6
	2	С5	2	-166	
	3	С11	4	-167	
	4	Каркас плоский КР2-1	1	-131	
	5	КР32-1	1	-149	
	6	КР5-13	2	-133	
	7	КР32-9	2	-149	
	8	ф5ВрI, ℓ=580; 0.084кг	14	Без черт.	
	9	ф8АI, ℓ=880; 0.348кг	46	То же	
	10	ф6АI, ℓ=500; 0.12кг	8	1.424.1-5.4/87-101	

1. Узел VII см. 1.424.1-5.4/87-124.
2. Арматура класса Вр-I - по ГОСТ 6727-80,
А-I - по ГОСТ 5781-82*.

Рук. сект.	Розенблют		1.424.1-5.4/87-101	
Гл. инж. пр.	Костанян		Каркас пространственный КП67-8, КП67-9	Стадия: Р; Лист; Листов: 1
Ст. инж.	Лемыш			ЦНИИПРОМЗДАНИЙ
Инженер	Максимова			
Проверил	Королева			

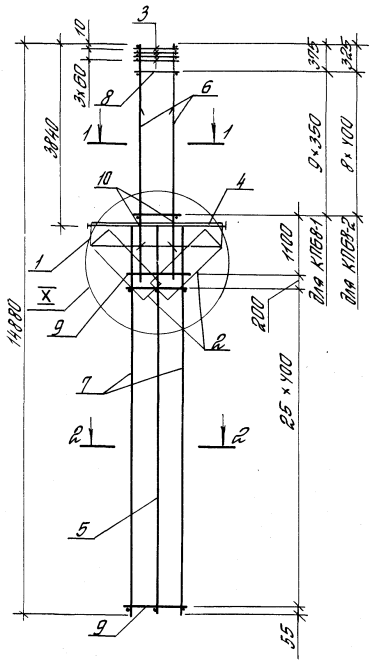

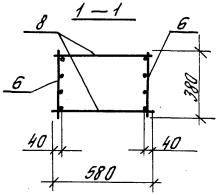

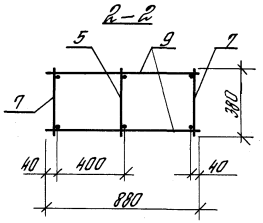

Поз. 10

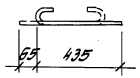

Марка каркаса	Поз	Наименование	Кол.	Обозначение документа	Масса каркаса, кг
КП68-1	1	Сетка С2	2	1.424.1-5.4/87-165	301.6
	2	С5	2	-166	
	3	С11	4	-167	
	4	Каркас плоский КР2-2	1	-132	
	5	КР30-1	1	-147	
	6	КР7-12	2	-135	
	7	КР30-2	2	-147	
	8	ф5ВрI, ℓ=580; 0.084 кг	20	Без черт.	
	9	ф6АI, ℓ=880; 0.195кг	54	То же	
	10	ф6АI, ℓ=500; 0.12кг	8	1.424.1-5.4/87-102	
КП68-2	1	Сетка С2	2	1.424.1-5.4/87-165	316.4
	2	С5	2	-166	
	3	С11	4	-167	
	4	Каркас плоский КР2-2	1	-132	
	5	КР30-1	1	-147	
	6	КР7-13	2	-135	
	7	КР30-2	2	-147	
	8	ф5ВрI, ℓ=580; 0.084 кг	18	Без черт.	
	9	ф6АI, ℓ=880; 0.195кг	54	То же	
	10	ф6АI, ℓ=500; 0.12кг	8	1.424.1-5.4/87-102	

1. Узел I см. 1.424.1-5.4/87-124.
2. Арматура класса Вр-I – по ГОСТ 6727-80, А-I – по ГОСТ 5781-82*.

			1.424.1-5.4/87-102
Рук. сект.	Розенблат		
Гл.инж.пр.	Каспанян		Каркас пространственный КП68-1, КП68-2
Ст.инж.	Летова		Стадия: Р; Лист: 1; Листов: 1
Инженер	Такситова		ЦНИИПРОМЗДАНИЙ
Проверил	Королева		

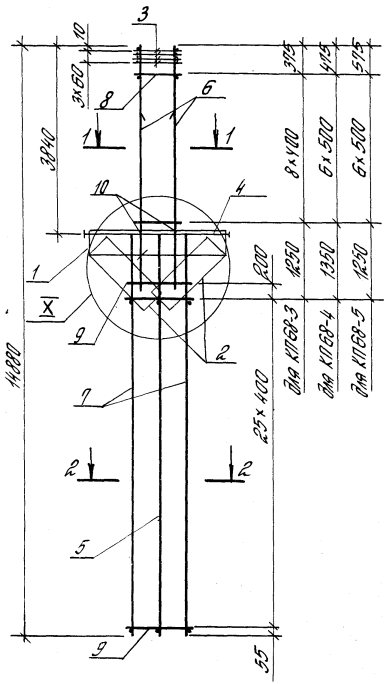

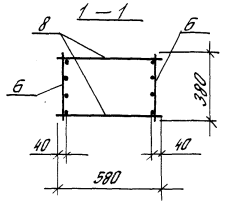

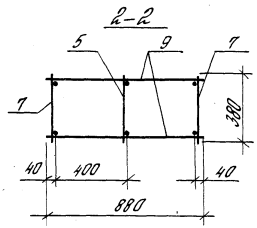

Поз 10

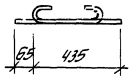

Марка каркаса	Поз.	Наименование	Кол.	Обозначение документа	Масса каркаса, кг
КП68-3	1	Сетка С2	2	1.424.1-5.4/87-165	335.2
	2	С5	2	-166	
	3	С11	4	-167	
	4	Каркас плоский КР2-2	1	-132	
	5	КР30-1	1	-147	
	6	КР7-14	2	-135	
	7	КР30-2	2	-147	
	8	ф6АI, ℓ=580; 0.129 кг	18	Без черт.	
	9	ф6АI, ℓ=880; 0.195 кг	54	То же	
	10	ф6АI, ℓ=500; 0.12 кг	8	1.424.1-5.4/87-103	
КП68-4		Поз. 1...5; 7; 9; 10- по КП68-3			365.5
	6	Каркас плоский КР7-15	2	1.424.1-5.4/87-135	
	8	ф8АI, ℓ=580; 0.229 кг	14	Без черт.	
КП68-5		Поз. 1...5; 7; 9; 10- по КП68-3			400.5
	6	Каркас плоский КР7-16	2	1.424.1-5.4/87-135	
	8	ф8АI, ℓ=580; 0.229 кг	14	Без черт.	

1. Узел X см. 1.424.1-5.4/87-124.
2. Арматура класса Вр-I - по ГОСТ 6727-80,
   А-I - по ГОСТ 5781-82*.

				1.424.1-5.4/87-103		
Рук. сект.	Розенблюм			Каркас пространственный КП68-3...КП68-5	Стадия	Лист	Листов
Гл. инж. пр.	Костанян				Р		1
Ст. инж.	Летыш				ЦНИИПРОМЗДАНИЙ		
Инженер	Максимова						
Проверил	Королева						

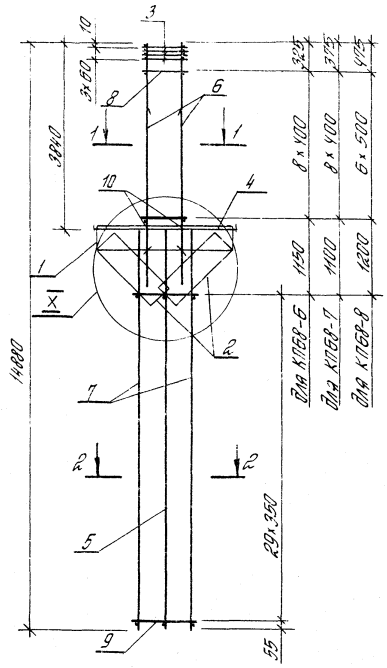

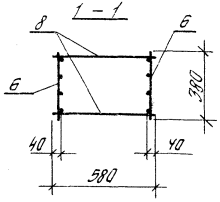

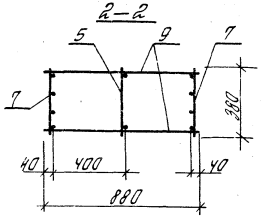

Поз 10

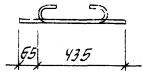

Марка каркаса	Поз.	Наименование	Кол.	Обозначение документа	Масса каркаса, кг
КП68-6	1	Сетка С2	2	1.424.1-5.4/87 – 165	357.2
	2	С5	2	– 166	
	3	С11	4	– 167	
	4	Каркас плоский КР2-2	1	– 132	
	5	КР30-1	1	– 147	
	6	КР7-13	2	– 135	
	7	КР30-3	2	– 147	
	8	ф5ВрI, ℓ= 580; 0.084кг	18	Без черт.	
	9	ф5ВрI, ℓ= 880; 0.127кг	60	То же	
	10	ф6АI, ℓ= 500; 0.12кг	8	1.424.1-5.4/87 – 104	
КП68-7		Поз. 1...5; 7; 9; 10 - по КП68-6			376.0
	6	Каркас плоский КР7-14	2	1.424.1-5.4/87 – 135	
	8	ф6АI, ℓ=580; 0.129кг	18	Без черт.	
КП68-8		Поз 1...5; 7, 9; 10 - по КП68-6			406.2
	6	Каркас плоский КР7-15	2	1.424.1-5.4/87 – 135	
	8	ф8АI, ℓ= 580; 0,229кг	14	Без черт.	

1. Узел X ст. 1.424.1-5.4/87-124.
2. Арматура класса Вр-I - по ГОСТ 6727-80,*
   А-I - по ГОСТ 5781-82*

Рук. сект.	Розенблюм		1.424.1-5.4/87-104	
Гл. инж. пр.	Костанян		Каркас пространственный КП68-6... КП68-8	Стадия: Р; Лист; Листов: 1
Ст. инж.	Летыш			ЦНИИПРОМЗДАНИЙ
Инженер	Максимова			
Проверил	Королева			

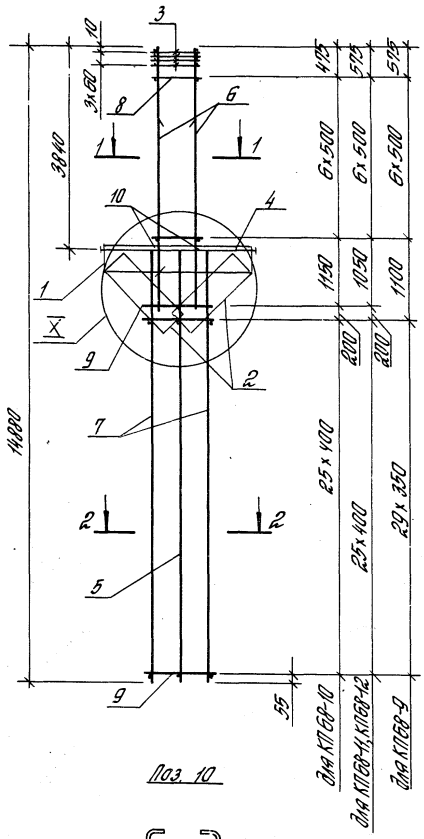

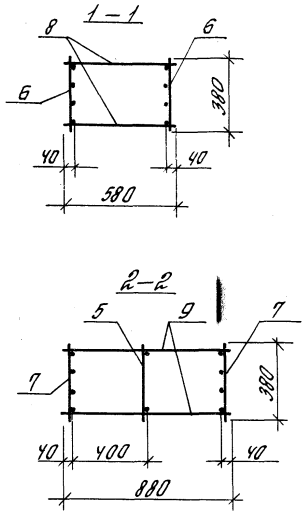

Поз. 10

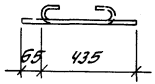

1. Узел X ст. 1.424.1-5.4/87-124.
2. Арматура класса Вр-I – по ГОСТ 6727-80*; А-I – по ГОСТ 5781-82*.

Марка каркаса	Поз.	Наименование	Кол.	Обозначение документа	Масса каркаса, кг
КП68-9	1	Сетка С2	2	1.424.1-5.4/87-165	441.3
	2	С5	2	-166	
	3	С11	4	-167	
	4	Каркас плоский КР2-2	1	-132	
	5	КР30-1	1	-147	
	6	КР7-16	2	-135	
	7	КР30-3	2	-147	
	8	ф8АI, ℓ= 580; 0.229 кг	14	Без черт.	
	9	ф5ВрI, ℓ= 880; 0.127 кг	60	То же	
	10	ф6АI, ℓ= 500; 0.12 кг	8	1.424.1-5.4/87-105	
КП68-10		Поз. 1...5; 8; 10 – по КП68-9			446.4
	6	Каркас плоский КР7-15	2	1.424.1-5.4/87-135	
	7	КР30-4	2	-147	
	9	ф5ВрI, ℓ=880; 0.127 кг	54	Без черт.	
КП68-11		Поз. 1...5; 8; 10 – по КП68-9			481.5
	6	Каркас плоский КР7-16	2	1.424.1-5.4/87-135	
	7	КР30-4	2	-147	
	9	ф5ВрI, ℓ=880; 0.127 кг	54	Без черт.	
КП68-12		Поз. 1... 5; 8; 10 – по КП68-9			532.4
	6	Каркас плоский КР7-16	2	1.424.1-5.4/87-135	
	7	КР30-5	2	-147	
	9	ф6АI, ℓ=880; 0.195 кг	54	Без черт	

Рук.сект.	Розенблюм		1.424.1-5.4/87-105	
Гл.инж.пр.	Костанян		Каркас пространственный КП68-9... КП68-12	Стадия: Р; Лист; Листов: 1
Ст.инж.	Летыш			ЦНИИПРОМЗДАНИЙ
Инженер	Максимова			
Проверил	Королева			

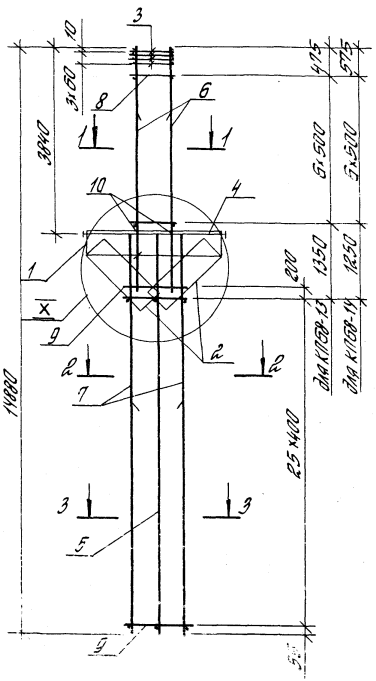

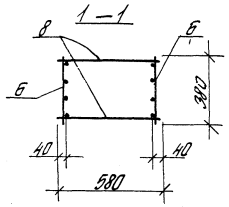

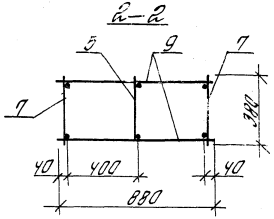

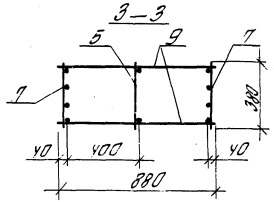

Поз 10

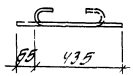

Марка каркаса	Поз.	Наименование	Кол.	Обозначение документа	Масса каркаса, кг
КП68-13	1	Сетка С2	2	1.424.1-5.4/87-165	438.8
	2	С5	2	-166	
	3	С11	4	-167	
	4	Каркас плоский КР2-2	1	-132	
	5	КР30-1	1	-147	
	6	КР7-15	2	-135	
	7	КР30-8	2	-147	
	8	ф8АI, ℓ=580; 0.229кг	14	без черт.	
	9	ф6АI, ℓ=880; 0.195кг	54	То же	
	10	ф6АI, ℓ=500; 0.12кг	8	1.424.1-5.4/87-106	
КП68-14	1	Сетка С2	2	1.424.1-5.4/87-165	473.9
	2	С5	2	-166	
	3	С11	4	-167	
	4	Каркас плоский КР2-2	1	-132	
	5	КР30-1	1	-147	
	6	КР7-16	2	-135	
	7	КР30-8	2	-147	
	8	ф8АI, ℓ=580; 0.229кг	14	без черт.	
	9	ф6АI, ℓ=880; 0.195кг	54	То же	
	10	ф6АI, ℓ=500; 0.12кг	8	1.424.1-5.4/87-106	

1. Узел I см. 1.424.1-5.4/87-124
2. Арматура класса Вр-I - по ГОСТ 6727-80*
   A-I - по ГОСТ 5781-82*

			1.424.1-5.4/87-106
Рук. проект.	Жаглюлюк		Каркас пространственный КП68-13, КП68-14
Гл. инж. пр.	Костанян		
Гл. инж.	Летцы		
Инженер	Максимова		
Проверил	Королева		

Стадия	Лист	Листов
Р		1

ЦНИИПРОМЗДАНИЙ

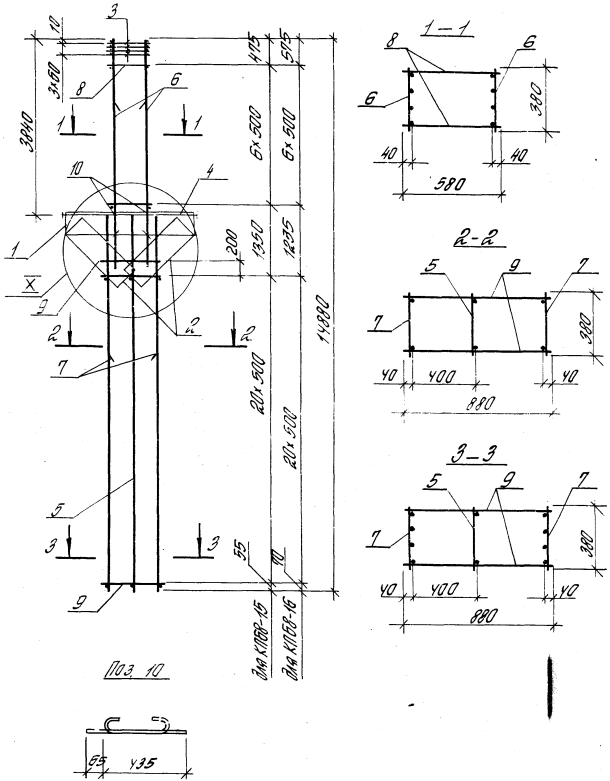

Марка каркаса	Поз	Наименование	Кол.	Обозначение документа	Масса каркаса, кг
КП68-15	1	Сетка С2	2	1.424.1-5.4/87-165	504.3
	2	С5	2	-166	
	3	С11	4	-167	
	4	Каркас плоский КР2-2	1	-132	
	5	КР30-1	1	-147	
	6	КР7-15	2	-135	
	7	КР30-9	2	-147	
	8	ф8АI, ℓ= 580; 0.229кг	14	Без черт.	
	9	ф8АI, ℓ= 880; 0.348кг	44	То же	
	10	ф6АI, ℓ= 500; 0.12кг	8	1.424.1-5.4/87-107	
КП68-16	1	Сетка С2	2	1.424.1-5.4/87-165	539.5
	2	С5	2	-166	
	3	С11	4	-167	
	4	Каркас плоский КР2-2	1	-132	
	5	КР30-1	1	-147	
	6	КР7-16	2	-135	
	7	КР30-9	2	-147	
	8	ф8АI, ℓ= 580, 0.229кг	14	Без черт.	
	9	ф8АI, ℓ= 880; 0.348кг	44	То же	
	10	ф6АI, ℓ= 500; 0.12кг	8	1.424.1-5.4/87-107	

1. Узел X см. 1.424.1-5.4/87-124.
2. Арматура класса Вр-I - по ГОСТ 6727-80;*
А-I - по ГОСТ 5781-82.*

				1.424.1-5.4/87-107			
Рук.сект.	Розенблют			Каркас пространственный КП68-15, КП68-16	Стадия	Лист	Листов
Гл.инж.пр	Костанян				Р		1
Ст.инж	Летыш				ЦНИИПРОМЗДАНИЙ		
Инженер	Максимова						
Проверил	Королева						

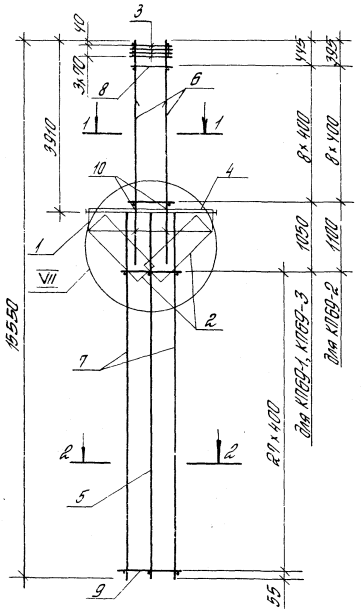

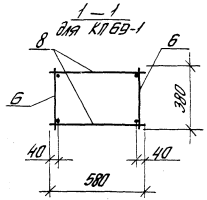

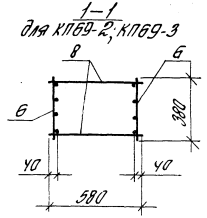

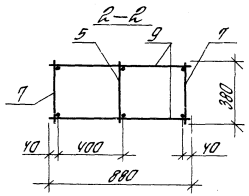

Поз. 10

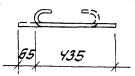

Марка каркаса	Поз.	Наименование	Кол.	Обозначение документа	Масса каркаса кг
КП69-1	1	Сетка С2	2	1.424.1-5.4/87-165	300,3
	2	С5	2	-166	
	3	С10	4	-167	
	4	Каркас плоский КР2-1	1	-131	
	5	КР32-1	1	-149	
	6	КР7-10	2	-135	
	7	КР32-2	2	-149	
	8	ф6АI, ℓ=580; 0.129 кг	18	Без черт.	
	9	ф8АI, ℓ=880; 0.269 кг	56	То же	
	10	ф6АI, ℓ=500; 0.12 кг	8	1.424.1-5.4/87-108	
КП69-2		Поз. 1...5; 7; 9; 10-по КП69-1			320.3
	6	Каркас плоский КР7-13	2	1.424.1-5.4/87-135	
	8	ф5ВрI, ℓ=580; 0.084 кг	18	Без черт.	
КП69-3		Поз. 1...5; 7; 9; 10-по КП69-1			339.1
	6	Каркас плоский КР7-14	2	1.424.1-5.4/87-135	
	8	ф6АI, ℓ=580; 0.129 кг	18	Без черт.	

1. Узел VII ст. 1.424.1-5.4/87-124.
2. Арматура класса Вр-I-по ГОСТ 6727-80,*
А-I-по ГОСТ 5781-82*.

Рук. сект.	Розенблюм		1.424.1-5.4/87-108	
Гл. инж. пр.	Костанян		Каркас пространственный КП69-1... КП69-3	Стадия: Р; Лист; Листов: 1
Ст. инж.	Летыш			ЦНИИПРОМЗДАНИЙ
Инженер	Максимова			
Проверил	Королева			

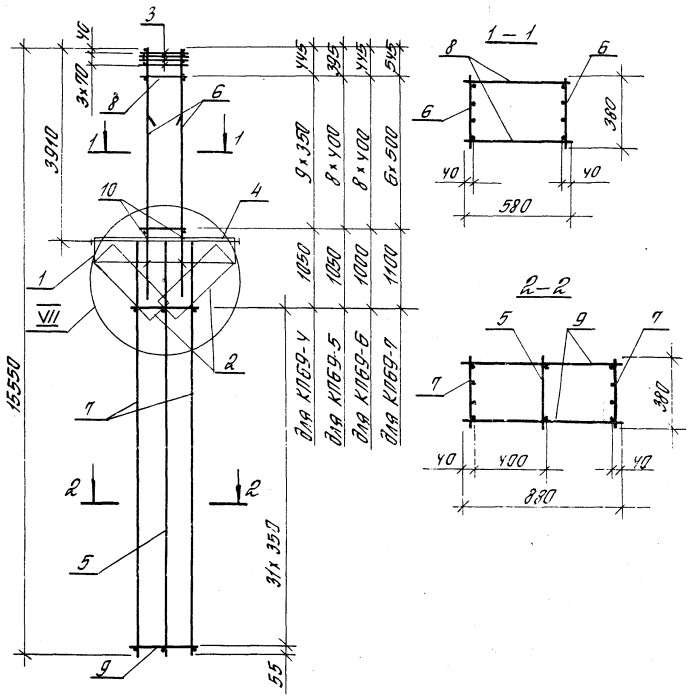

Поз. 10

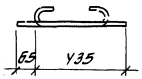

Марка каркаса	Поз.	Наименование	Кол.	Обозначение документа	Масса каркаса, кг
КП69-4	1	Сетка С2	2	1.424.1-5.4/87-165	348.9
	2	С5	2	-166	
	3	С10	4	-167	
	4	Каркас плоский КР2-1	1	-131	
	5	КР32-1	1	-149	
	6	КР7-12	2	-135	
	7	КР32-3	2	-149	
	8	ф5ВрI, l=580; 0.084 кг	20	Без черт.	
	9	ф5ВрI, l=880; 0.127 кг	64	То же	
	10	ф6АI, l=500; 0.12 кг	8	1.424.1-5.4/87-109	
КП69-5		Поз. 1...5; 7; 9; 10- по КП69-4			363.6
	6	Каркас плоский КР7-13	2	1.424.1-5.4/87-135	
	8	ф5ВрI, l=580; 0.084 кг	18	Без черт.	
КП69-6		Поз. 1...5; 7; 9; 10- по КП69-4			382.4
	6	Каркас плоский КР7-14	2	1.424.1-5.4/87-135	
	8	ф6АI, l=580; 0.129 кг	18	Без черт.	
КП69-7		Поз. 1...5; 7; 9; 10- по КП69-4			412.6
	6	Каркас плоский КР7-15	2	1.424.1-5.4/87-135	
	8	ф8АI, l=580; 0.229 кг	14	Без черт	

1. Узел VII см. 1.424.1-5.4/87-124.
2. Арматура класса Вр-I - по ГОСТ 6727-80,*
А-I - по ГОСТ 5781-82*.

				1.424.1-5.4/87-109
Рук. сект.	Розенблют			Каркас пространственный КП69-4... КП69-7
Гл. инж. пр.	Костанян			
Ст. инж.	Летыш			
Инженер	Максимова			
Проверил	Королева			

Стадия	Лист	Листов
Р		1

ЦНИИПРОМЗДАНИЙ

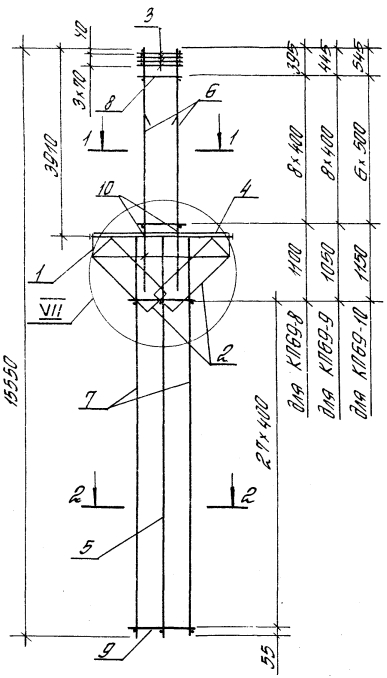

Поз. 10

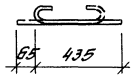

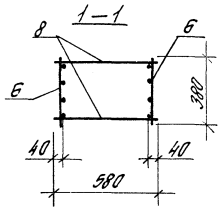

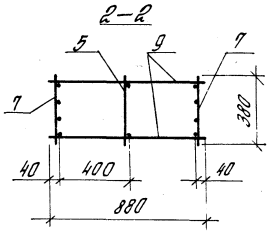

Марка каркаса	Поз.	Наименование	Кол.	Обозначение документа	Масса каркаса, кг
КП69-8	1	Сетка С2	2	1.424.1-5.4/87-165	405.7
	2	С5	2	-166	
	3	С10	4	-167	
	4	Каркас плоский КР2-1	1	-131	
	5	КР32-1	1	-149	
	6	КР7-13	2	-135	
	7	КР32-У	2	-149	
	8	ф5ВрI, ℓ=580; 0.084кг	18	без черт.	
	9	ф5ВрI, ℓ=880; 0.127кг	56	То же	
	10	ф6АI, ℓ=500; 0.12кг	8	1.424.1-5.4/87-110	
КП69-9		Поз. 1...5; 7; 9; 10- по КП69-8			424.5
	6	Каркас плоский КР7-14	2	1.424.1-5.4/87-135	
	8	ф6АI, ℓ=580; 0.173кг	18	без черт.	
КП69-10		Поз. 1...5; 7; 9; 10- по КП69-8			454.7
	6	Каркас плоский КР7-15	2	1.424.1-5.4/87-135	
	8	ф8АI, ℓ=580; 0.229кг	14	без черт.	

1. Узел VII см. 1.424.1-5.4/87-124.
2. Арматура класса Вр-I - по ГОСТ 6727-80*
   А-I - по ГОСТ 5781-82*.

Рук. сект.	Разенблат		1.424.1-5.4/87-110	
Гл. инж. пр.	Костанян		Каркас пространственный КП69-8... КП69-10	Стадия: Р; Лист: ; Листов: 1
Ст. инж.	Летуш			ЦНИИПРОМЗДАНИЙ
Инженер	Максютова			
Проверил	Королева			

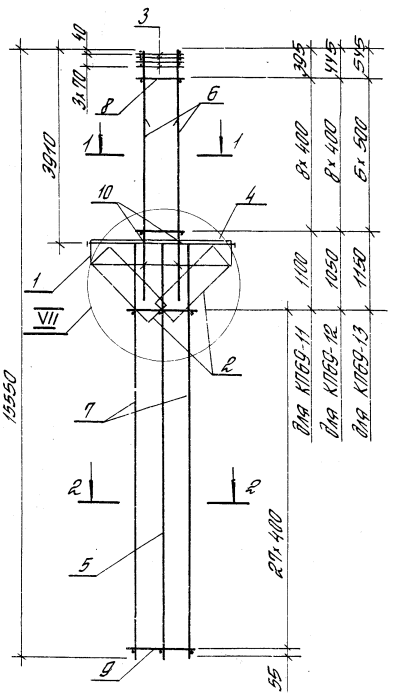

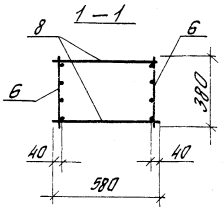

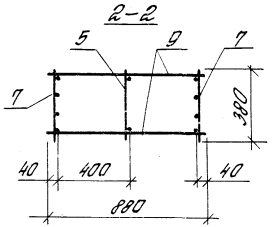

Поз. 10

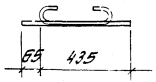

Марка каркаса	Поз.	Наименование	Кол.	Обозначение документа	Масса каркаса кг
КП69-11	1	Сетка С2	2	1.424.1-5.4/87-165	459.4
	2	С5	2	-166	
	3	С10	4	-167	
	4	Каркас плоский КР2-1	1	-131	
	5	КР32-1	1	-149	
	6	КР7-13	2	-135	
	7	КР32-5	2	-149	
	8	ф5ВрI, ℓ=580; 0.084 кг	18	без черт.	
	9	ф8АI, ℓ=880; 0.348 кг	56	То же	
	10	ф6АI, ℓ=500; 0.12 кг	8	1.424.1-5.4/87-111	
КП69-12		Поз. 1...5; 7; 9; 10- по КП69-11			478.1
	6	Каркас плоский КР7-14	2	1.424.1-5.4/87-135	
	8	ф6АI; ℓ=580; 0.173 кг	18	без черт	
КП69-13		Поз. 1...5; 7; 9; 10- по КП69-11			508.4
	6	Каркас плоский КР7-15	2	1.424.1-5.4/87-135	
	8	ф8АI, ℓ=580; 0.229 кг	14	без черт	

1. Узел VII ст. 1.424.1-5.4/87-124.
2. Арматура класса Вр-I- по ГОСТ 6727-80,
А-I- по ГОСТ 5781-82*.

				1.424.1-5.4/87-111
Рук. сект.	Розенблют		Каркас пространственный КП69-11... КП69-13	Стадия: Р; Лист; Листов: 1
Гл. инж. пр.	Костанян			
Ст. инж.	Летыш			
Инженер	Максимова			ЦНИИПРОМЗДАНИЙ
Проверил	Королева			

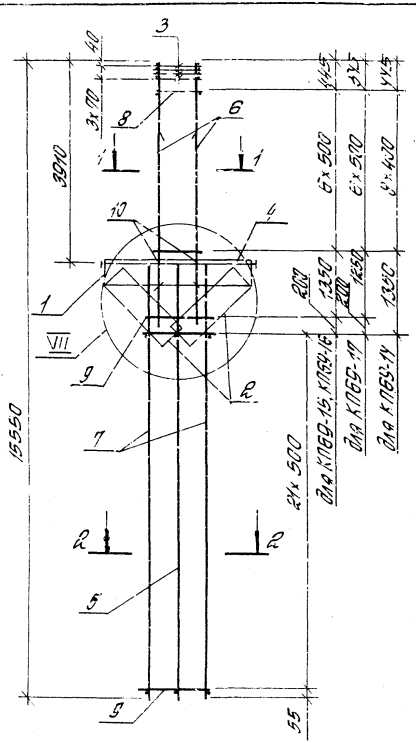

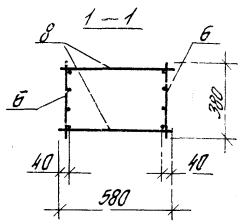

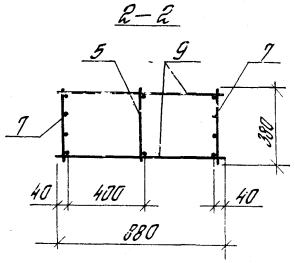

Поз. 10

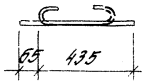

1. Узел VII см. 1.424-1-5.4/87-124.
2. Арматура класса Вр-I – по ГОСТ 6727-80,*
А-I – по ГОСТ 5781-82*.

Марка каркаса	Поз.	Наименование	Кол.	Обозначение документа	Масса каркаса, кг
КП69-14	1	Сетка С2	2	1.424.1-5.4/87-165	565.0
	2	С5	2	-166	
	3	С10	4	-167	
	4	Каркас плоский КР2-1	1	-131	
	5	КР32-1	1	-149	
	6	КР7-14	2	-135	
	7	КР32-6	2	-149	
	8	ф6АI, ℓ=580; 0.173 кг	18	Без черт	
	9	ф8АI, ℓ=880; 0.348 кг	46	То же	
	10	ф6АI, ℓ=500; 0.12 кг	8	1.424.1-5.4/87-112	
КП69-15		Поз 1...5; 9; 10- по КП69-14			595.3
	6	Каркас плоский КР7-15	2	1.424.1-5.4/87-135	
	7	КР32-6	2	-149	
	8	ф8АI, ℓ=580; 0.229 кг	14	Без черт.	
КП69-16		Поз 1..5; 9; 10- по КП69-14			687.5
	6	Каркас плоский КР7-15	2	1.424.1-5.4/87-135	
	7	КР32-7	2	-149	
	8	ф8АI, ℓ=580; 0.229 кг	14	Без черт	
КП69-17		Поз. 1..5; 9; 10- по КП69-14			825.5
	6	Каркас плоский КР7-15	2	1.424.1-5.4/87-135	
	7	КР32-8	2	-149	
	8	ф8АI, ℓ=580; 0.229 кг	14	Без черт.	

Рук. сект.	Розенблюм		1.424.1-5.4/87-112	
Гл. инж. пр.	Костюнян		Каркас пространственный КП69-14	Стадия: Р; Лист; Листов: 1
Ст. инж.	Петыш			Цинкопромзаемный
Инженер	Максимова			
Проверил	Королева			

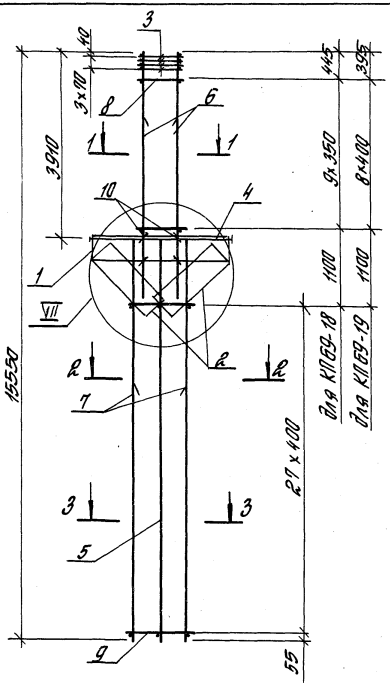

Поз 10

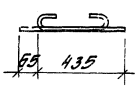

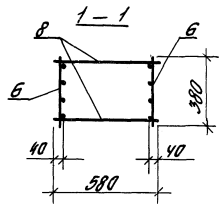

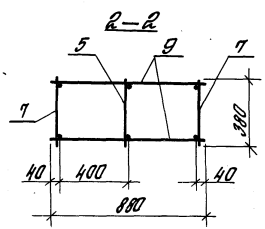

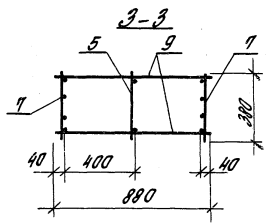

Марка каркаса	Поз.	Наименование	Кол.	Обозначение документа	Масса каркаса, кг
КП69-18	1	Сетка С2	2	1.424.1-5.4/87-165	382.6
	2	С5	2	-166	
	3	С10	4	-167	
	4	Каркас плоский КР2-1	1	-131	
	5	КР3Г-1	1	-149	
	6	КР1-12	2	-135	
	7	КР3Г-9	2	-149	
	8	ф5ВрI, ℓ=580; 0.084 кг	20	Без черт.	
	9	ф8АI, ℓ=880; 0.269 кг	56	То же	
	10	ф6АI, ℓ=500; 0.12 кг	8	1.426.1-5.4/87-113	
КП69-19	1	Сетка С2	2	1.426.1-5.4/87-165	397.4
	2	С5	2	-166	
	3	С10	4	-167	
	4	Каркас плоский КР2-1	1	-131	
	5	КР3Г-1	1	-149	
	6	КР1-13	2	-135	
	7	КР3Г-9	2	-149	
	8	ф5ВрI, ℓ=580; 0.084 кг	18	Без черт.	
	9	ф8АI, ℓ=880; 0.269 кг	56	То же	
	10	ф6АI, ℓ=500; 0.12 кг	8	1.424.1-5.4/87-113	

1. Узел VII см. 1.424.1-5.4/87-124.
2. Арматура класса Вр-I - по ГОСТ 6727-80*
   А-I - по ГОСТ 5781-82*.

Рук. сект.	Розенблат		1.424.1-5.4/87-113
Гл. инж. пр.	Костанян		
Гл. инж.	Летыш		
Инженер			Каркас пространственный КП69-18, КП69-19

Стадия	Лист	Листов
Р		1

ЦИНИПРОМЗДАНИЙ

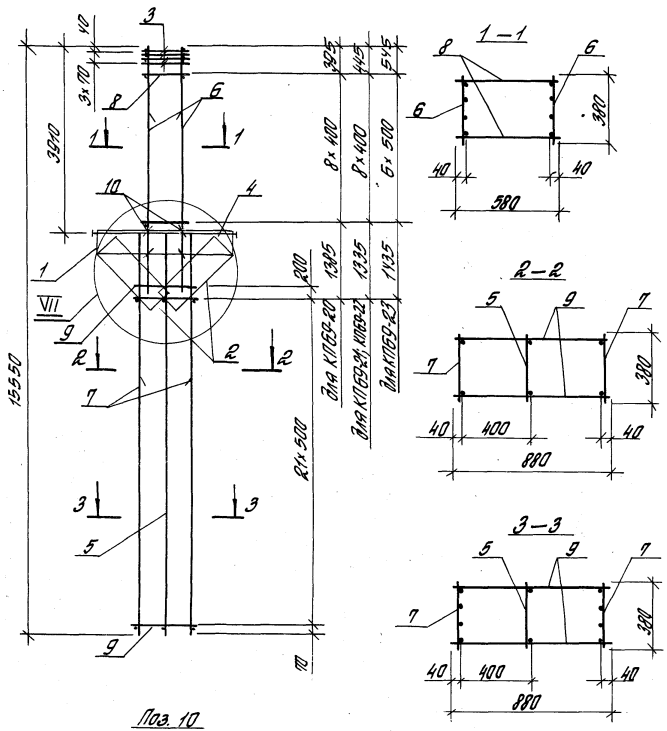

Поз. 10

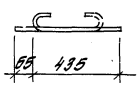

1. Узел VII см 1.424.1-5.4/87-124.
2. Арматура класса Вр-I - по ГОСТ 6727-80*, А-I - по ГОСТ 5781-82*

Марка каркаса	Поз.	Наименование	Кол.	Обозначение документа	Масса каркаса, кг
КП69-20	1	Сетка С2	2	1.424.1-5.4/87-165	466.6
	2	С5	2	-166	
	3	С10	4	-167	
	4	Каркас плоский КР2-1	1	-131	
	5	КР32-1	1	-149	
	6	КР7-13	2	-135	
	7	КР32-10	2	-149	
	8	ф5ВрI, ℓ=580; 0.084 кг	18	Без черт.	
	9	ф8АI, ℓ=880; 0.348 кг	46	То же	
	10	ф6АI, ℓ=500; 0.12 кг	8	1.424.1-5.4/87-114	
КП69-21		Поз. 1...5; 9; 10 - по КП69-20			485.4
	6	Каркас плоский КР7-14	2	1.424.1-5.4/87-135	
	7	КР32-10	2	-149	
	8	ф6АI, ℓ=580; 0.173 кг	18	Без черт.	
КП69-22		Поз. 1...5; 9; 10 - по КП69-20			557.1
	6	Каркас плоский КР7-14	2	1.424.1-5.4/87-135	
	7	КР32-11	2	-149	
	8	ф6АI, ℓ=580; 0.173 кг	18	Без черт.	
КП69-23		Поз. 1...5; 9; 10 - по КП69-20			694.3
	6	Каркас плоский КР7-15	2	1.424.1-5.4/87-135	
	7	КР32-12	2	-149	
	8	ф8АI, ℓ=580; 0.229 кг	14	Без черт.	

Рук.сект.	Розенблют		
Гл.инж.пр.	Костанян		
Ст.инж.	Летыш		
Инженер	Максимова		
Проверил	Королева		

1.424.1-5.4/87-114

Каркас пространственный КП69-20... КП69-23

Стадия	Лист	Листов
Р		1

ЦНИИПРОМЗДАНИЙ

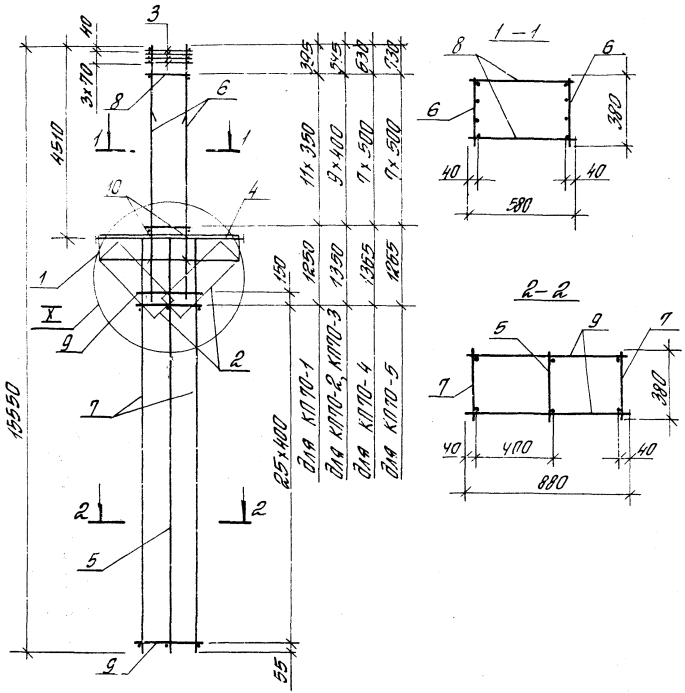

Поз. 10

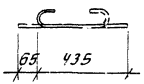

1. Узел X от 1.424.1-5.4/87-124
2. Арматура класса Вр-I - по ГОСТ 6727-80,*
   A-I - по ГОСТ 5781-82*

Марка каркаса	Поз.	Наименование	Кол.	Обозначение документа	Масса каркаса, кг
КП70-1	1	Сетка С2	2	1.424.1-5.4/87-165	312.0
	2	С5	2	-166	
	3	С10	4	-167	
	4	Каркас плоский КР2-2	1	-132	
	5	КР30-1	1	-147	
	6	КР9-11	2	-137	
	7	КР30-2	2	-147	
	8	ф5 Вр I, ℓ=580; 0.084 кг	24	без черт.	
	9	ф6 A I, ℓ=880; 0.195 кг	54	То же	
	10	ф6 A I, ℓ=500; 0.12 кг	8	1.424.1-5.4/87-115	
КП70-2		Поз. 1...5; 7; 9; 10- по КП70-1			327.9
	6	Каркас плоский КР9-12	2	1.424.1-5.4/87-137	
	8	ф5 Вр I, ℓ=580; 0.084 кг	20	без черт.	
КП70-3		Поз. 1...5; 7; 9; 10- по КП70-1			348.9
	6	Каркас плоский КР9-13	2	1.424.1-5.4/87-137	
	8	ф6 A I, ℓ=580; 0.120 кг	20	без черт.	
КП70-4		Поз. 1...6; 7; 9; 10 - по КП70-1			383.0
	6	Каркас плоский КР9-14	2	1.424.1-5.4/87-137	
	8	ф8 A I, ℓ=580; 0.229 кг	16	без черт.	
КП70-5		Поз. 1...5; 7; 9; 10- по КП70-1			422.1
	6	Каркас плоский КР9-15	2	1.424.1-5.4/87-137	
	8	ф8 A I, ℓ=580; 0.229 кг	16	без черт.	

Рук. сект.	Розенблат		1.424.1-5.4/87-115
Гл. инж. пр.	Костанян		
Гл. инж.	Летош		Каркас пространственной КП70-1... КП70-5
Инженер	Максимова		Стадия: Р; Лист: 1; Листов: 1
Проверил	Королева		ЦНИИПРОМЗДАНИЙ

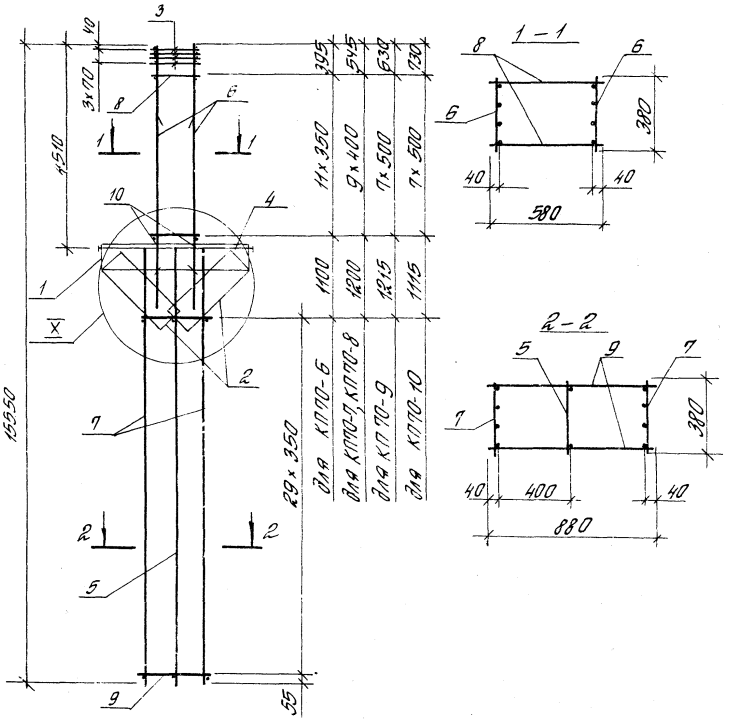

Поз. 10

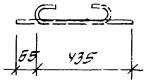

Марка каркаса	Поз.	Наименование	Кол.	Обозначение документа	Масса каркаса, кг
КП70-6	1	Сетка С2	2	1.424.1-5.4/87-165	352.8
	2	С5	2	-166	
	3	С10	4	-167	
	4	Каркас плоский КР2-2	1	-132	
	5	КР30-1	1	-147	
	6	КР9-11	2	-137	
	7	КР30-3	2	-147	
	8	ф5 Вр I, ℓ=580; 0.084 кг	24	Без черт.	
	9	ф5 Вр I, ℓ=880; 0.127 кг	60	То же	
	10	ф6 А I, ℓ=500; 0.12 кг	8	1.424.1-5.4/87-116	
КП70-7		Поз. 1..5; 7; 9; 10- по КП70-6			368.7
	6	Каркас плоский КР9-12	2	1.424.1-5.4/87-137	
	8	ф5 Вр I, ℓ=580; 0.084 кг	20	Без черт.	
КП70-8		Поз. 1...5; 7; 9; 10- по КП70-6			389.7
	6	Каркас плоский КР9-13	2	1.424.1-5.4/87-137	
	8	ф6 А I, ℓ=580; 0.129 кг	20	Без черт.	
КП70-9		Поз. 1...5; 7; 9; 10- по КП70-6			423.8
	6	Каркас плоский КР9-14	2	1.424.1-5.4/87-137	
	8	ф8 А I; ℓ=580; 0.229 кг	16	Без черт.	
КП70-10		Поз. 1...5; 7; 9; 10- по КП70-6			468.9
	6	Каркас плоский КР9-15	2	1.424.1-5.4/87-137	
	8	ф8 А I, ℓ=580; 0.229 кг	16	Без черт.	

1. Узел X см. 1.424.1-5.4/87-124.
2. Арматура класса Вр-I - по ГОСТ 6727-80*, А-I - по ГОСТ 5781-82*.

			1.424.1-5.4/87-116
Рук. сект.	Розенблюм		Каркас пространственный КП70-6...КП70-10
Гл. инж. пр.	Кротачан		Стадия: Р; Лист; Листов: 1
Ст. инж.	Летыш		ЦНИИПРОМЗДАНИЙ
Инженер	Максимова		
Проверил	Королева		

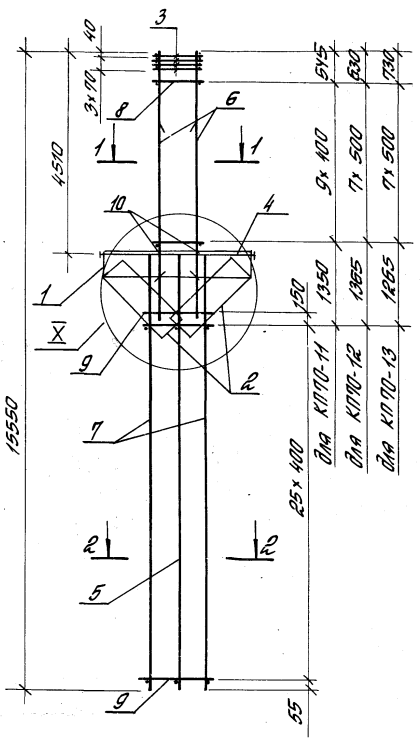

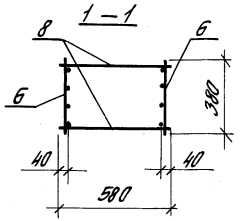

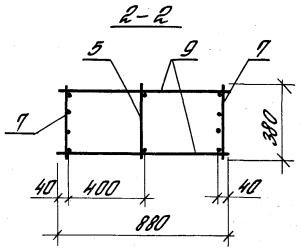

Поз. 10

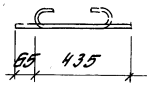

Марка каркаса	Поз.	Наименование	Кол.	Обозначение документа	Масса каркаса, кг
КП70-11	1	Сетка С2	2	1.424.1-5.4/87-165	430.0
	2	С5	2	-166	
	3	С10	4	-167	
	4	Каркас плоский КР2-2	1	-132	
	5	КР30-1	1	-141	
	6	КР9-13	2	-137	
	7	КР30-4	2	-147	
	8	ф6АI, ℓ=580; 0.129 кг	20	Без черт.	
	9	ф5ВрI, ℓ=880; 0.127 кг	54	То же	
	10	ф6АI, ℓ=500; 0.12 кг.	8	1.424.1-5.4/87-117	
КП70-12		Поз. 1...5; 7; 9; 10- по КП70-11			464.0
	6	Каркас плоский КР9-14	2	1.424.1-5.4/87-137	
	8	ф8АI, ℓ=580; 0.229 кг	16	Без черт	
КП70-13		Поз. 1...5; 7; 9; 10- по КП70-11			503.1
	6	Каркас плоский КР9-15	2	1.424.1-5.4/87-137	
	8	ф8АI, ℓ=580; 0.229 кг	16	Без черт.	

1. Узел I см. 1.424.1-5.4/87-124.
2. Арматура класса Вр-I - по ГОСТ 6727-80,
   А-I - по ГОСТ 5781-82*.

Рук.сект.	Розенблат		1.424.1-5.4/87-117
Гл.инж.пр.	Костанян		Каркас пространственный КП70-11... КП70-13
Ст.инж.	Летиш		Стадия: Р; Лист; Листов: 1
Инженер	Максимова		ЦНИИпромзданий
Проверил	Королева		

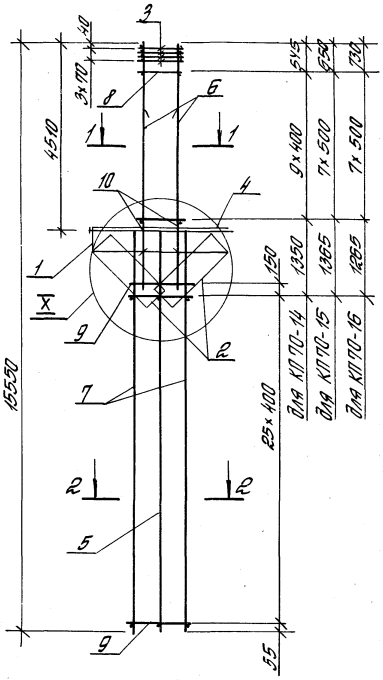

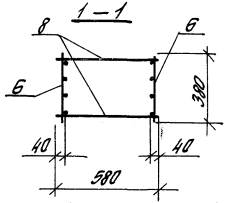

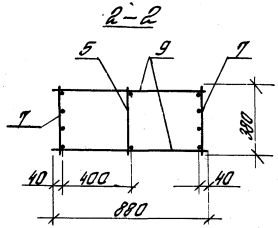

Поз. 10

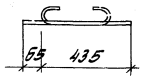

Марка каркаса	Поз.	Наименование	Кол.	Обозначение документа	Масса каркаса, кг
КП70-14	1	Сетка С2	2	1.424.1-5.4/87-165	480.8
	2	С5	2	-166	
	3	С10	4	-167	
	4	Каркас плоский КР2-2	1	-132	
	5	КР30-1	1	-147	
	6	КР9-13	2	-137	
	7	КР30-5	2	-147	
	8	ф6АI, ℓ=580; 0.129кг	20	Без черт.	
	9	ф6АI, ℓ=880; 0.195кг	54	То же	
	10	ф6АI, ℓ=500; 0.12кг	8	1.424.1-5.4/87-118	
КП70-15		Поз. 1...5; 7; 9; 10- по КП70-14			514.9
	6	Каркас плоский КР9-14	2	1.424.1-5.4/87-137	
	8	ф8АI, ℓ=580; 0.229кг	16	Без черт.	
КП70-16		Поз. 1...5; 7; 9; 10- по КП70-14			554.0
	6	Каркас плоский КР9-15	2	1.424.1-5.4/87-137	
	8	ф8АI, ℓ=580; 0.229кг	16	Без черт.	

1. Узел I см. 1.424.1-5.4/87-124.
2. Арматура класса Вр-I - по ГОСТ 6727-80,*
   А-I - по ГОСТ 5781-82*.

Рук. сект.	Розенблюм		1.424.1-5.4/87-118
Гл. инж. пр.	Коганан		Каркас пространственный КП70-14... КП70-16
Гл. инж.	Летош		Стадия: Р; Лист; Листов: 1
Инженер	Макогонова		ЦНИИПРОТЗДАНИЙ
Проверил	Королева		

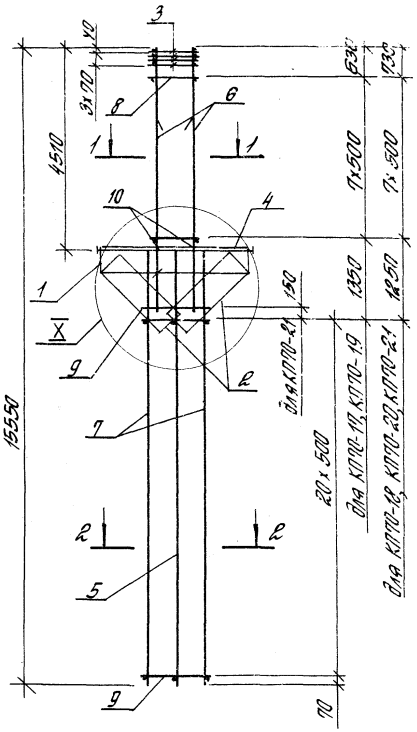

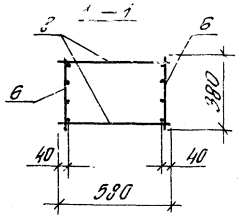

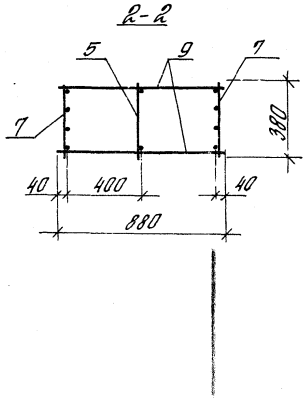

Поз. 10

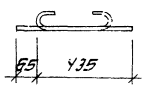

1. Узел X см. 1.424.1-5.4/87-124.
2. Арматура класса Вр-I- по ГОСТ 6727-80,*
А-I- по ГОСТ 5781-82*

Марка каркаса	Поз.	Наименование	Кол.	Обозначение документа	Масса каркаса, кг
КП70-17	1	Сетка С2	2	1.424.1-5.4/87-165	596.4
	2	С5	2	-166	
	3	С10	4	-167	
	4	Каркас плоский КР2-2	1	-132	
	5	КР30-1	1	-147	
	6	КР9-14	2	-137	
	7	КР30-6	2	-147	
	8	ф8АI, l=580; 0.229 кг	16	без черт.	
	9	ф8АI, l=880; 0.348 кг	42	То же	
	10	ф6АI, l=500; 0.12 кг	8	1.424.1-5.4/87-119	
КП70-18		Поз. 1...5;8...10-по КП70-17			635.5
	6	Каркас плоский КР9-15	2	1.424.1-5.4/87-137	
	7	КР30-6	2	-147	
КП70-19		Поз. 1...5;8...10-по КП70-17			684.0
	6	Каркас плоский КР9-14	2	1.424.1-5.4/87-137	
	7	КР30-7	2	-147	
КП70-20		Поз. 1...5;8...10-по КП70-17			723.1
	6	Каркас плоский КР9-15	2	1.424.1-5.4/87-137	
	7	КР30-7	2	-147	
КП70-21		Поз. 1...5;8...10-по КП70-17			782.3
	6	Каркас плоский КР9-16	2	1.424.1-5.4/87-137	
	7	КР30-7	2	-147	

Рук. сект.	Розенблют		
Гл. инж. пр.	Костанян		
Ст. инж.	Лемыш		
Инженер	Максимова		
Проверил	Королева		

1.424.1-5.4/87-119

Каркас пространственный КП70-17... КП70-21

Стадия	Лист	Листов
Р		1

ЦНИИПРОМЗДАНИЙ

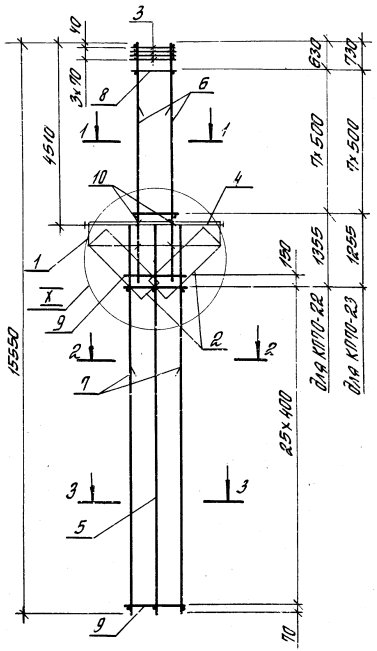

Поз. 10

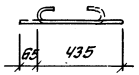

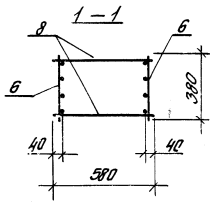

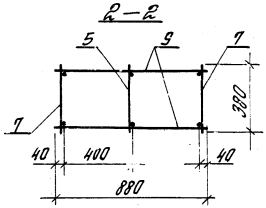

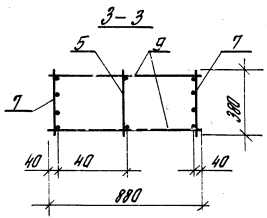

Марка каркаса	Поз.	Наименование	Кол.	Обозначение документа	Масса каркаса, кг
КП70-22	1	Сетка С2	2	1.424.1-5.4/87-165	456.4
	2	С5	2	-166	
	3	С10	4	-167	
	4	Каркас плоский КР2-2	1	-132	
	5	КР30-1	1	-147	
	6	КР9-14	2	-137	
	7	КР30-8	2	-147	
	8	ф8АI, ℓ= 580; 0.229кг	16	Без черт.	
	9	ф6АI, ℓ= 880; 0.195 кг	54	То же	
	10	ф6АI, ℓ= 500; 0.12кг	8	1.424.1-5.4/87-120	
КП70-23	1	Сетка С2	2	1.424.1-5.4/87-165	495.5
	2	С5	2	-166	
	3	С10	4	-167	
	4	Каркас плоский КР2-2	1	-132	
	5	КР30-1	1	-147	
	6	КР9-15	2	-137	
	7	КР30-8	2	-147	
	8	ф8АI, ℓ= 580; 0.229кг	16	Без черт.	
	9	ф6АI, ℓ=880; 0.195кг	54	То же	
	10	ф6АI, ℓ= 500; 0.12кг	8	1.424.1-5.4/87-120	

1. Узел X см. 1.424.1-5.4/87-124.
2. Арматура класса Вр-I- по ГОСТ 6727-80*,
   А-I- по ГОСТ 5781-82.*

Рук. сект.	Розенблюм		1.424.1-5.4/87-12
Гл. инж. пр.	Хоптанан		Каркас пространственный КП70-22, КП70-23
Гл. инж.	Летыш		Стадия Р; Лист; Листов 1
Инженер	Максимова		ЦНИИПРОМЗДАНИЙ
Проверил	Королева		

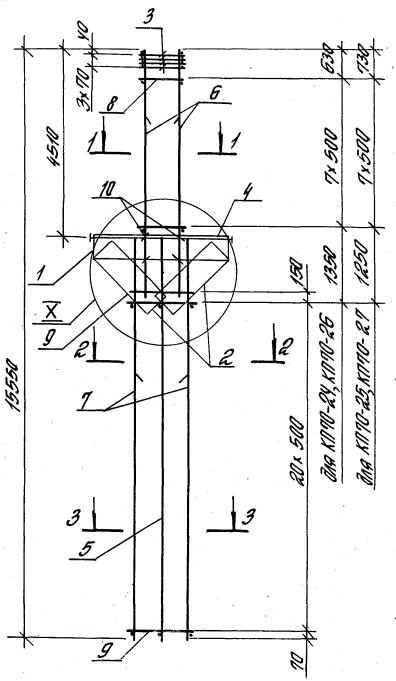

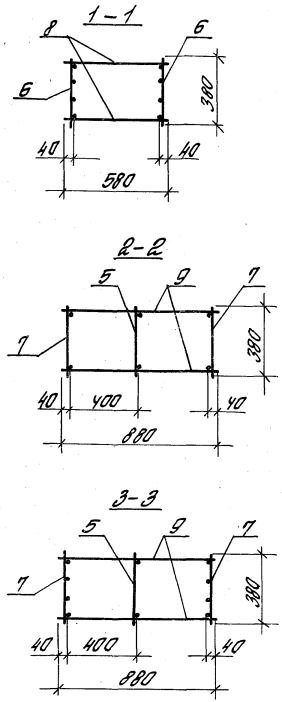

Поз. 10

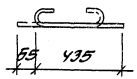

Марка каркаса	Поз	Наименование	Кол.	Обозначение документа	Масса каркаса, кг
КП70-24	1	Сетка С2	2	1.424.1-5.4/87-165	521.2
	2	С5	2	-166	
	3	С10	4	-167	
	4	Каркас плоский КР2-2	1	-132	
	5	КР30-1	1	-147	
	6	КР9-14	2	-137	
	7	КР30-9	2	-147	
	8	ф8АI, ℓ= 580; 0.229кг	16	Без черт.	
	9	ф8АI, ℓ= 880; 0.348кг	42	То же	
	10	ф6АI, ℓ= 500; 0.12кг	8	1.424.1-5.4/87 -121	
КП70-25		Поз. 1...5; 8...10- по КП70-23			560.3
	6	Каркас плоский КР9-15	2	1.424.1-5.4/87 -137	
	7	КР30-9	2	-147	
КП70-26		Поз. 1...5; 8...10- по КП70-23			589.0
	6	Каркас плоский КР9-14	2	1.424.1-5.4/87-137	
	7	КР30-10	2	-147	
КП70-27		Поз. 1...5; 8...10- по КП70-23			628.4
	6	Каркас плоский КР9-15	2	1.424.1-5.4/87-137	
	7	КР30-10	2	-147	

1. Узел X см. 1.424.1-5.4/87-124.
2. Арматура класса Вр-I - по ГОСТ 6727-80,*
   А-I - по ГОСТ 5781-82*.

Рук. сект.	Розенблюм		1.424.1-5.4/87-121	
Гл. инж. пр.	Костанян		Каркас пространственный КП70-24... КП70-27	Стадия: Р; Лист; Листов: 1
Ст. инж.	Лемыш			ЦНИИПРОМЗДАНИЙ
Инженер	Максимова			
Проверил	Королева			

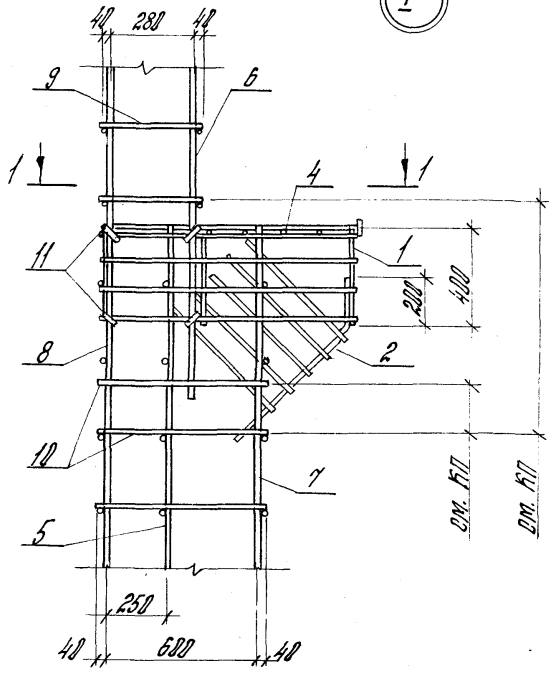

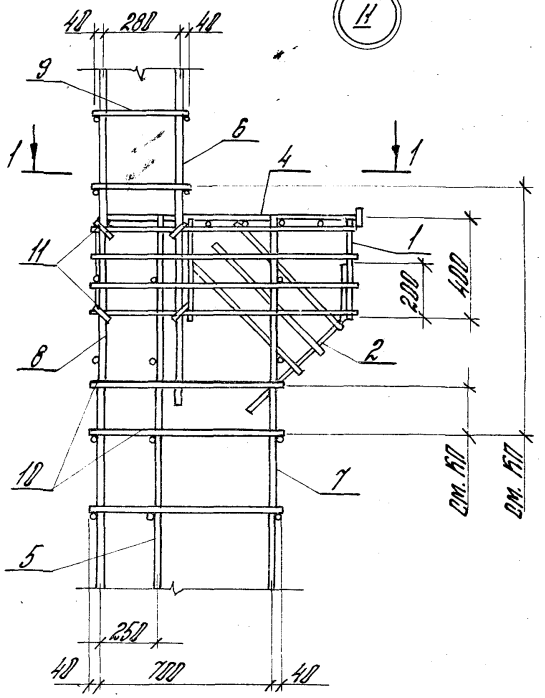

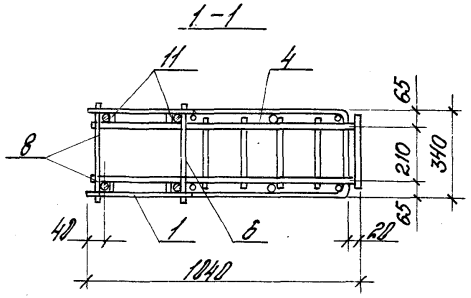

				1.424.1-5.4/87-122			
Рук. сект.	Розенблюм			Узлы I, II	Стадия	Лист	Листов
Гл. инж.	Костанян				Р		1
Ст. инж.	Лемыш				ЦНИИПРОМЗДАНИЙ		
Инжен.	Максимова						
Провер.	Королева						

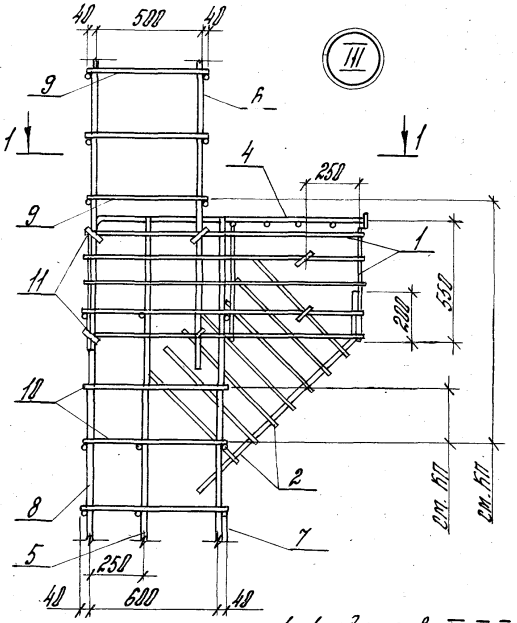

1-1 для узлов III; IV; V

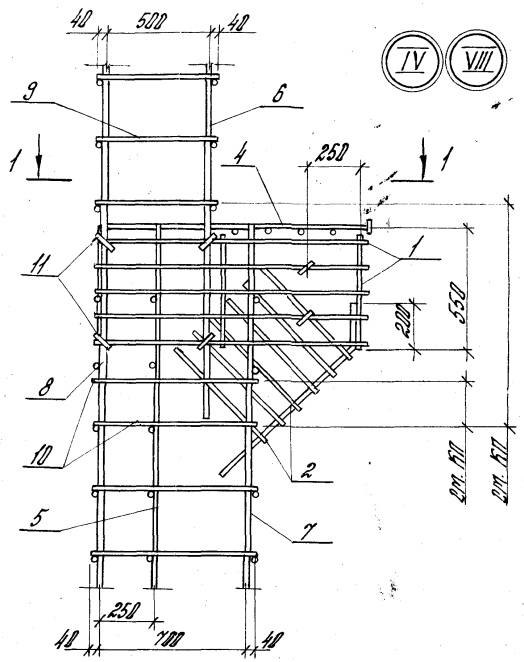

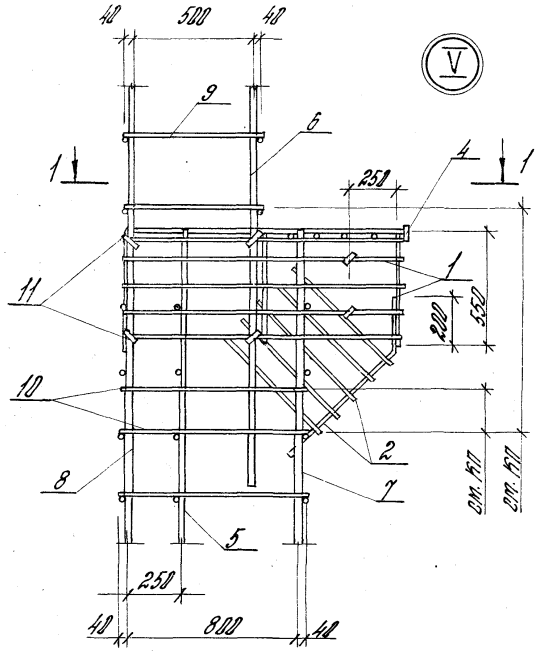

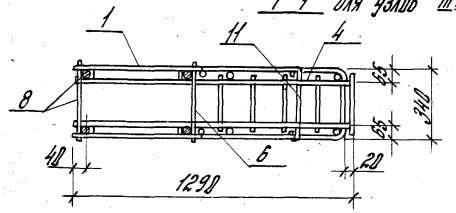

1-1 для узла VIII

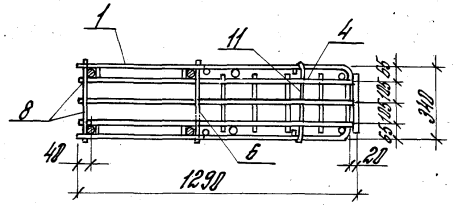

				1.424.1-5.4/87-123			
Рук. сект.	Розенблюм			Узлы III, IV, V, VIII	Стадия	Лист	Листов
Гл. инж.	Костанян				Р		1
Ст. инж.	Лемыш				ЦНИИПРОМЗДАНИЙ		
Инжен.	Максимова						
Провер.	Королева						

23000-04 139 формат А3

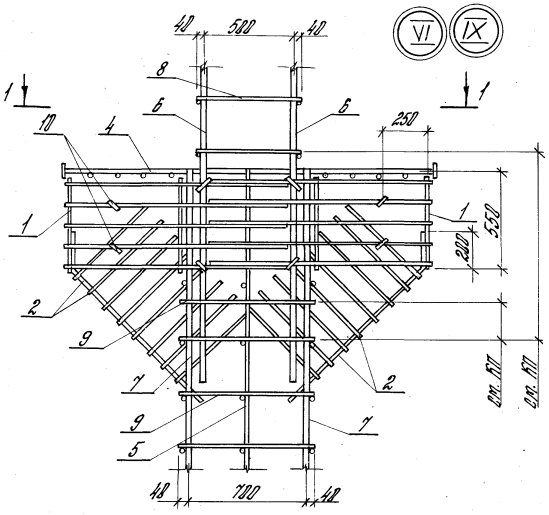

1-1 для узлов VI, VII

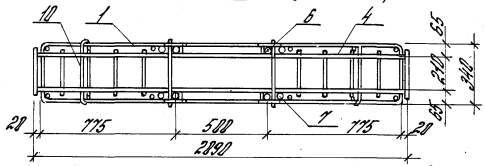

1-1 для узлов IX, X

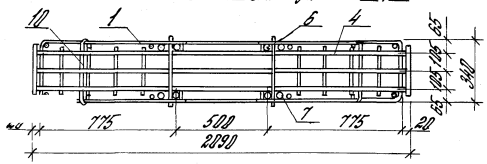

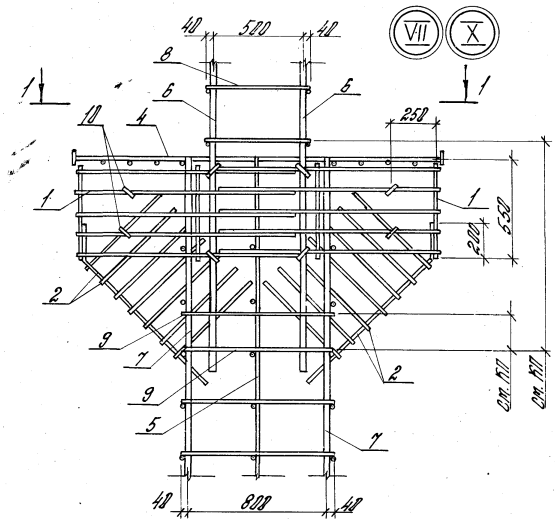

				1.424.1-5.4/87-124			
Рук. сект.	Розенблют			Узлы VI, VII, IX, X	Стадия	Лист	Листов
Гл. инж. пр.	Костанян				Р		1
Вт. инж.	Лемыш				ЦНИИПРОМЗДАНИЙ		
Инженер	Максимова						
Проверил	Королева						

23000-04 (140) формат А3

Инв. № подл. | Подпись и дата | Взам. инв. №

gost.e-ecolog.ru