ТИПОВЫЕ КОНСТРУКЦИИ, ИЗДЕЛИЯ И УЗЛЫ ЗДАНИЙ И СООРУЖЕНИЙ

СЕРИЯ 1.424.1—5

КОЛОННЫ ЖЕЛЕЗОБЕТОННЫЕ ПРЯМОУГОЛЬНОГО СЕЧЕНИЯ ДЛЯ ОДНОЭТАЖНЫХ ПРОИЗВОДСТВЕННЫХ ЗДАНИЙ ВЫСОТОЙ 8,4–14,4м, ОБОРУДОВАННЫХ МОСТОВЫМИ ОПОРНЫМИ КРАНАМИ ГРУЗОПОДЪЕМНОСТЬЮ ДО 32 ТОНН

ВЫПУСК 3/87

АРМАТУРНЫЕ ИЗДЕЛИЯ КОЛОНН ДЛЯ ЗДАНИЙ ВЫСОТОЙ 8,4; 9,6 и 10,8 м

РАБОЧИЕ ЧЕРТЕЖИ

РАЗРАБОТАНЫ

ГПИ ПРОМСТРОЙПРОЕКТ

ГЛ. ИНЖЕНЕР ИНСТИТУТА В.И. КОРОЛЕВ

НАЧАЛЬНИК СКО–1 В.В. МИХАЙЛОВ

ГЛ. ИНЖЕНЕР ПРОЕКТА Н.И. ГРИГОРЬЕВ

РУК. БРИГАДЫ К.В. АКИШИНА

НИИЖБ

ЗАМ. ДИРЕКТОРА Ю.П. ГУЩА

РУК.ЛАБОРАТОРИИ В.А. КЛЕВЦОВ

РУК.СЕКТОРА Н.Н. КОРОВИН

УТВЕРЖДЕНЫ

И ВВЕДЕНЫ В ДЕЙСТВИЕ

С 1 АПРЕЛЯ 1988г.

ПРОТОКОЛОМ ГОССТРОЯ СССР

ОТ 3 ДЕКАБРЯ 1987г. № АЧ-99

© ЦИТП Госстроя СССР, 1988

gost.e-ecolog.ru

Обозначение	Наименование	Стр.
1.424.1-5.3/87 ТТ	Технические требования	5
-1	Каркас пространственный КП1-1... КП1-4	6
-2	Каркас пространственный КП1-5; КП1-6	7
-3	Каркас пространственный КП2-1... КП2-3	8
-4	Каркас пространственный КП2-4... КП2-7	9
-5	КП3-1... КП3-3	10
-6	КП3-4... КП3-7	11
-7	КП4-1... КП4-2	12
-8	КП4-3... КП4-6	13
-9	КП5-1... КП5-4	14
-10	КП6-1; КП6-3	15
-11	КП6-2; КП6-4	16
-12	КП7-1... КП7-5	17
-13	КП7-6; КП7-9	18
-14	КП7-7; КП7-8	19
-15	КП8-1... КП8-4	20
-16	КП8-5... КП8-7	21
-17	КП8-8; КП8-9;	
	КП8-13; КП8-14; КП8-16	22
-18	Каркас пространственный КП8-10...	
	КП8-12; КП8-15	23
-19	Каркас пространственный КП9-1; КП9-2	24
-20	КП9-3; КП9-4	25
-21	КП10-1... КП10-4	26
-22	КП10-5... КП10-8	27
-23	Каркас пространственный КП11-1... КП11-3	28
-24	КП11-4... КП11-7	29
-25	КП12-1... КП12-4	30
-26	КП12-5... КП12-7	31
-27	КП13-1... КП13-4	32
-28	КП13-5... КП13-8	33
-29	КП13-9; КП13-10	34
-30	КП14-1... КП14-3	35
-31	КП14-4... КП14-6	36
-32	КП15-1... КП15-4	37
-33	КП15-5... КП15-7	38
-34	КП15-8; КП15-9	39
-35	КП16-1; КП16-2	40
-36	КП16-3... КП16-5	41
-37	КП16-6... КП16-8	42
-38	КП17-1... КП17-4	43
-39	КП18-1; КП18-2	44
-40	КП18-3... КП18-5	45
-41	КП19-1... КП19-4	46
-42	КП20-1... КП20-5	47
-43	КП20-6... КП20-8	48
-44	КП21-1... КП21-8	
	КП21-13; КП21-14	50
-45	Каркас пространственный КП21-9... КП21-12	51
-46	КП22-1; КП22-2	
	КП22-13; КП22-14	52
-47	Каркас пространственный КП22-3;	
	КП22-11; КП22-12	53
-48	Каркас пространственный КП22-4... КП22-7	54
-49	КП22-8... КП22-10;	

Инв. № подл. | Подпись и дата | Взам. инв. №

1.424.1-5.3/87

Нач. СКО-1	Михайлов		
Гл. инж. пр.	Григорьев		
Рук. бр.	Акишина		

Содержание

Стадия	Лист	Листов
Р	1	6

ПРОМСТРОЙПРОЕКТ

1.424.1-5.3/87 Лист 2

Выпуск 3/87 серии содержит рабочие чертежи арматурных изделий для железобетонных колонн, разработанных в выпуске 1/87 настоящей серии.

Арматурные изделия должны удовлетворять требованиям ГОСТ 10922-75, ГОСТ 14098-85 и „Инструкции по сварке соединений арматуры и закладных деталей железобетонных конструкций" (СН 393-78).

Стыкование стержней при заготовке арматуры следует производить контактной стыковой сваркой.

Объединение плоских сварных каркасов в пространственный производится контактной точечной сваркой типа К1-Кт соединительных поперечных стержней с продольными или поперечными стержнями плоских каркасов при помощи сварочных клещей. При несоосности поперечных стержней смежных каркасов допускается соединение плоских каркасов с помощью полушпилек, привариваемых к поперечным стержням одного из плоских каркасов (с продольными стержнями меньшего диаметра и привязываемых к продольным стержням другого каркаса (см. рис. 1).

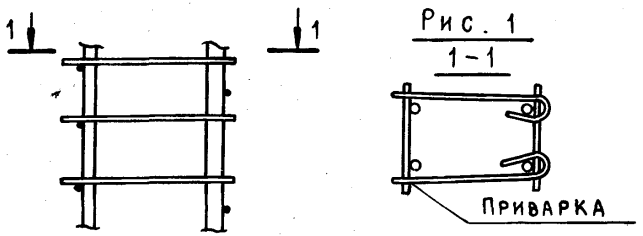

Рис. 1

Допускается объединять плоские каркасы шпильками (стержнями с крюками на концах), располагая их с тем же шагом, что и соединительные стержни, и привязывая к продольной арматуре вязальной проволокой. В этом случае для придания каркасу необходимой жесткости при транспортировании должны быть предусмотрены связи, устанавливаемые не реже, чем через 6м и не менее двух на каркас.

Сетки оголовка и консолей, а также горизонтальная арматура консолей должны быть привязаны вязальной проволокой к продольным стержням каркаса.

На чертежах размеры сеток и каркасов даны по осям и торцам стержней.

В арматурных изделиях КР1-1... КР1-4, КР2-1... КР2-8 (докум. 1.424.1-5.3-103... 107) тавровые соединения анкерных стержней к пластинам следует выполнять дуговой сваркой под флюсом типа Т12-Р3, Т11-Мс, Т10-М3, Т9-Р8 либо Т8-М8 по ГОСТ 14098-85.

Испытания соединений арматурных изделий и оценку их качества производить по ГОСТ 10922-75.

Инв. № подл. | Подпись и дата | Взам. инв. №

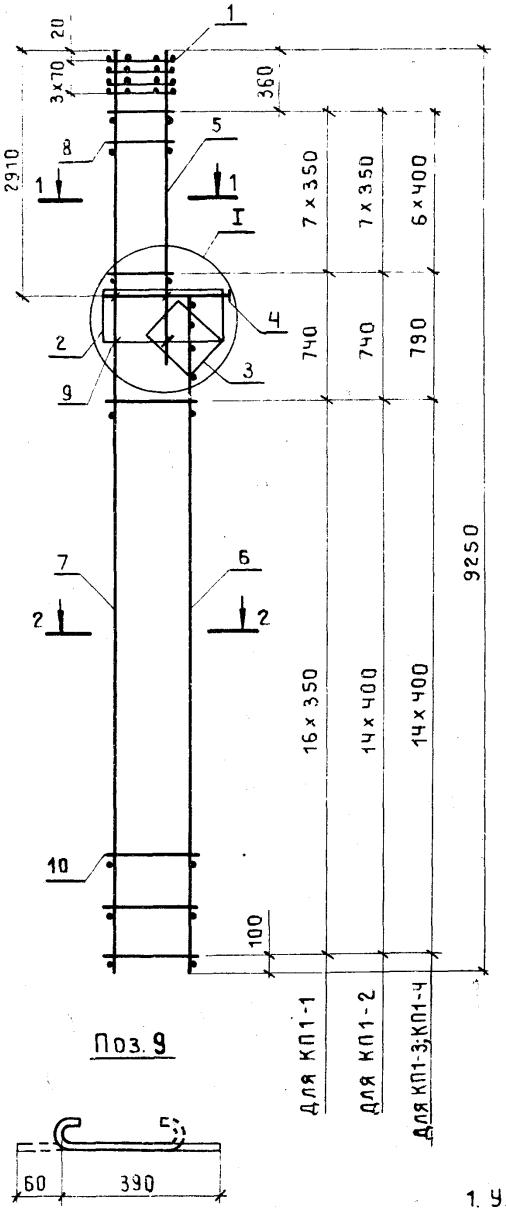

Поз. 9

1-1

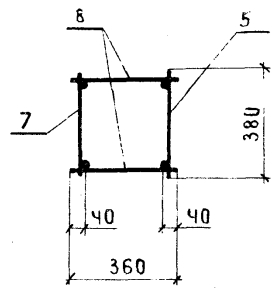

2-2

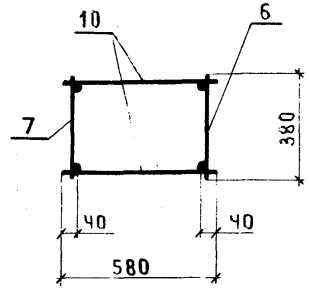

Марка каркаса	Поз.	Наименование	Кол.	Обозначение документа	Масса каркаса кг
КП1-1	1	Сетка С1	4	1.424.1-5.3/87-143	106,1
	2	С4	1	-143	
	3	С6	1	-144	
	4	Каркас плоский КР1-1	1	-103	
	5	КР4-2	1	-110	
	6	КР13-1	1	-120	
	7	КР35-1	1	-131	
	8	ф5ВрI ℓ=360; 0,05кг	16	Без черт.	
	9	ф5ВрI ℓ=450; 0,07кг	4	1.424.1-5.3/87-1	
	10	ф5ВрI ℓ=580; 0,08кг	34	Без черт.	
КП1-2		поз. 1...5, 9 по КП1-1			120,1
	6	Каркас плоский КР13-2	1	1.424.1-5.3/87-120	
	7	КР35-2	1	-131	
	8	ф5ВрI ℓ=360; 0,05кг	16	Без черт.	
	10	ф5ВрI ℓ=580; 0,08кг	30	То же	
КП1-3		поз. 1...4,9 по КП1-1			123,5
	5	Каркас плоский КР4-3	1	1.424.1-5.3/87-110	
	6	КР13-2	1	-120	
	7	КР35-2	1	-131	
	8	ф5ВрI ℓ=360; 0,05кг	14	Без черт.	
	10	ф5ВрI ℓ=580; 0,08кг	30	То же	
КП1-4		поз. 1...4, 9 по КП1-1			142,7
	5	Каркас плоский КР4-3	1	1.424.1-5.3/87-110	
	6	КР13-3	1	-120	
	7	КР35-3	1	-131	
	8	ф6АI ℓ=360; 0,08кг	14	Без черт.	
	10	ф6АI ℓ=580; 0,13кг	30	То же	

1. Узел I см. 1.424.1-5.3/87-100.
2. Арматура класса Вр-I - по ГОСТ 6727-80;
   А-I - по ГОСТ 5781-82*.

Нач.СКО-1	Михайлов		
Гл.инж.пр.	Григорьев		
Рук.бр.	Акишина		
Пров.	Никонова		

1.424.1-5.3/87-1

Каркас пространственный КП1-1...КП1-Ч

Стадия	Лист	Листов
Р		1

ПРОМСТРОЙПРОЕКТ

Обозначение	Наименование	Стр.
1.424.1-5.3/87 -49	Каркас пространственный КП22-15; КП22-16	55
-50	КП23-1... КП23-3	56
-51	КП24-1... КП24-3	
	КП24-6	57
-52	Каркас пространственный КП24-4; КП24-5;	
	КП24-7	58
-53	Каркас пространственный КП25-1... КП25-3	59
-54	КП25-4... КП25-6	60
-55	КП26-1... КП26-4	61
-56	КП26-5; КП26-6	62
-57	КП27-1... КП27-3	63
-58	КП27-4... КП27-7	64
-59	КП27-8... КП27-10	65
-60	КП28-1... КП28-4	66
-61	КП28-5... КП28-7	67
-62	КП28-8... КП28-12	68
-63	КП29-1... КП29-4	69
-64	КП29-5... КП29-7	70
-65	КП29-8... КП29-10	71
-66	КП29-11... КП29-13	72
-67	КП30-1... КП30-3	73
-68	КП30-4... КП30-6	74
-69	КП31-1... КП31-2	75
-70	КП31-3... КП31-6	76
-71	КП31-7... КП31-9	77
-72	КП31-10... КП31-12	78
-73	КП32-1... КП32-3	79
-74	КП32-4... КП32-7	80
-75	КП32-8... КП32-10	81
-76	КП32-11... КП32-20	83
-77	Каркас пространственный КП33-1.. КП33-3	84
-78	КП34-1... КП34-4	85
-79	КП35-1... КП35-9	87
-80	КП35-10	88
-81	КП36-1; КП36-2	89
-82	КП36-3... КП36-6	90
-83	КП36-7; КП36-8	91
-84	КП36-9; КП36-10	92
-85	КП37-1; КП37-3..	
	КП37-5	93
-86	Каркас пространственный КП37-2;	
	КП37-7; КП37-8	94
-87	Каркас пространственный КП37-6; КП37-9...	
	КП37-16	96
-88	Каркас пространственный КП38-1; КП38-25;	
	КП38-26; КП38-30	97
-89	Каркас пространственный КП38-2... КП38-5	98
-90	КП38-6... КП38-9	99
-91	Каркас пространственный КП38-10... КП38-12	
	КП38-23; КП38-24	100
-92	Каркас пространственный КП38-13... КП38-17	101
-93	КП38-18; КП38-19;	
	КП38-21; КП38-22; КП38-27; КП38-29	102
-94	Каркас пространственный КП38-20; КП38-28;	
	КП38-31; КП38-32	103
-95	Каркас пространственный КП39-1... КП39-3	104
-96	КП40-1... КП40-4	105
-97	КП40-5... КП40-7	106
-98	КП41-1... КП41-3	107
-99	КП41-4... КП41-15	109

Инв. № подл. | Подпись и дата | Взам. инв. №

Копировал

Формат А4

Обозначение	Наименование	Стр
1.424.1-5.3/87-100	Узел I, II и III	110
-101	Узел IV и V	111
-102	Узел VI и VII	112
-103	Каркас плоский КР1-1 ... КР1-4	113
-104	КР1-5	114
-105	КР2-1; КР2-2	114
-106	КР2-3	115
-107	КР2-4; КР2-5	115
-108	КР2-6 ... КР2-8	116
-109	КР3-1 ... КР3-3	117
-110	КР4-1 ... КР4-5	118
-111	КР5-1 ... КР5-7	119
-112	КР6-1 ... КР6-5	120
-113	КР7-1 ... КР7-8	121
-114	КР8-1 ... КР8-4	117
-115	КР9-1 ... КР9-7	122
-116	КР10-1 ... КР10-10	123
-117	КР11-1 ... КР11-6	124
-118	КР12-1 ... КР12-11	125
-119	КР12-12 ... КР12-14	124
-120	КР13-1 ... КР13-8	126
-121	КР14-1 ... КР14-10	127
-122	КР15-1 ... КР15-7	128
-123	КР16-1 ... КР16-11	129
-124	КР16-12 ... КР16-15	130
-125	КР17-1 ... КР17-6	130
-126	КР18-1 ... КР18-8	131
-127	КР19-1 ... КР19-11	132
-128	КР20-1 ... КР20-7	133
-129	КР21-1 ... КР21-8	134
-130	КР23-1 ... КР23-7	135

Обозначение	Наименование	Стр
1.424.1-5.3/87-131	Каркас плоский КР35-1 ... КР35-9	136
-132	КР35-10; КР35-11	137
-133	КР36-1 ... КР36-9	138
-134	КР37-1 ... КР37-9	139
-135	КР37-10 ... КР37-17	140
-136	КР37-18 ... КР37-21	141
-137	КР38-1 ... КР38-9	142
-138	КР38-10 ... КР38-14	143
-139	КР39-1 ... КР39-9	144
-140	КР39-10 ... КР39-17	145
-141	КР39-18 ... КР39-25	146
-142	КР39-26 ... КР39-29	147
-143	Сетка С1 ... С5; С13	148
-144	С6 ... С9	149
-145	С10 ... С12	150

Инв.№ подл. | Подпись и дата | Взам. инв.№

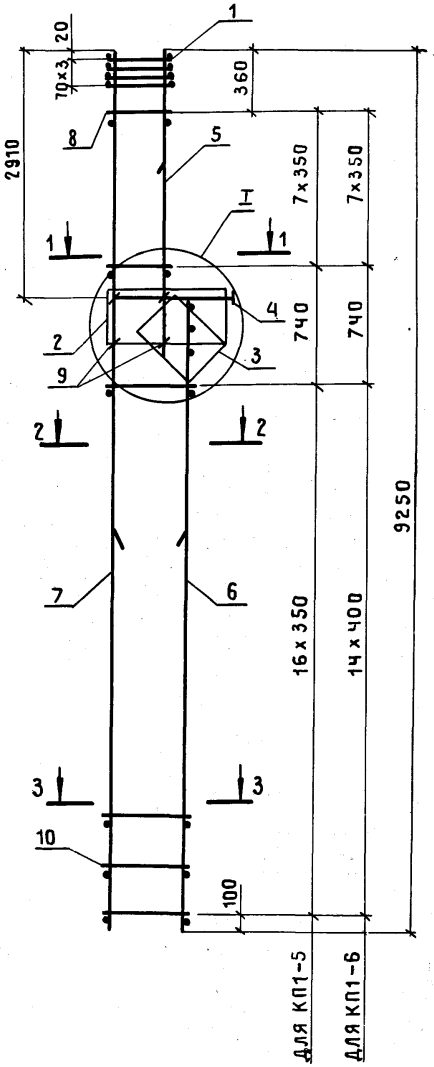

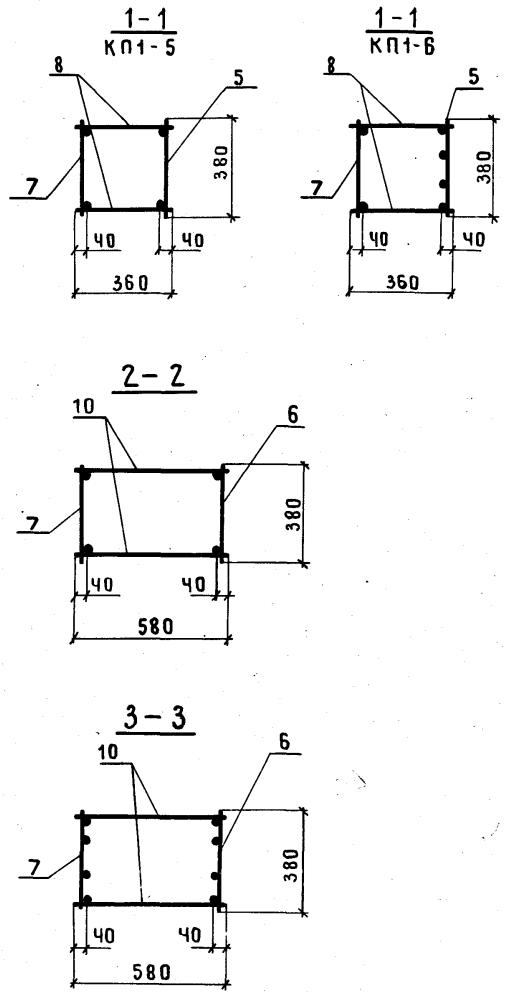

Марка каркаса	Поз.	Наименование	Кол.	Обозначение документа	Масса каркаса, кг
КП1-5	1	Сетка С1	4	1.424.1-5.3|87-143	143, 9
	2	С4	1	-143	
	3	С6	1	-144	
	4	Каркас плоский КР1-1	1	-103	
	5	КР4-4	1	-110	
	6	КР13-5	1	-120	
	7	КР35-5	1	-131	
	8	ф6AI ℓ=360; 0,08кг	16	Без черт.	
	9	ф5ВрI ℓ=450; 0,07кг	4	1.424.1-5.3|87-2	
	10	ф5ВрI ℓ=580; 0,08кг	34	Без черт.	
КП1-6		Поз.1...4,9 по КП1-5			166, 3
	5	Каркас плоский КР4-5	1	1.424.1-5.3|87-110	
	6	КР13-6	1	-120	
	7	КР35-8	1	-131	
	8	ф5ВрI ℓ=360; 0,05кг	16	Без черт.	
	10	ф5ВрI ℓ=580; 0,08кг	30	То же	

1 Узел I см. 1.424.1-5.3|87-100.

2 Арматура класса ВрI - по ГОСТ 6727-80;
A-I - по ГОСТ 5781-82*.

Поз. 9

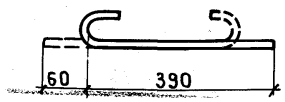

Нач.СКО-1	Михайлов		
Гл.инж.пр.	Григорьев		
Рук.бр.	Акишина		
Пров.	Никонова		

1.424.1-5.3|87-2

Каркас пространственный КП1-5; КП1-6

Стадия	Лист	Листов
Р		1

ПРОМСТРОЙПРОЕКТ

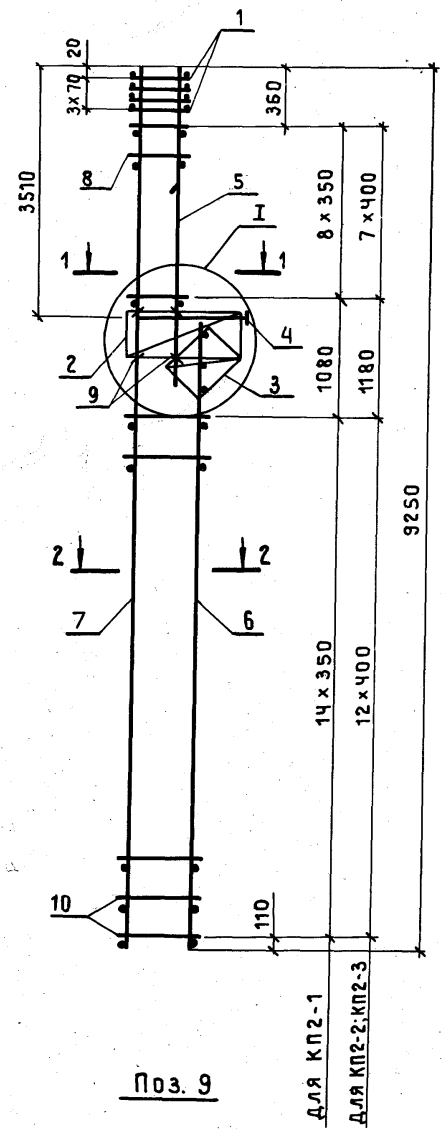

Поз. 9

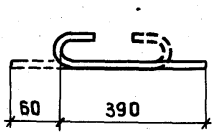

1 – 1

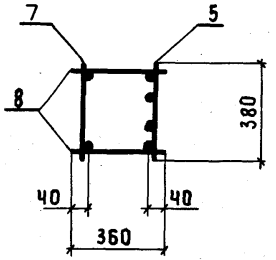

2 – 2

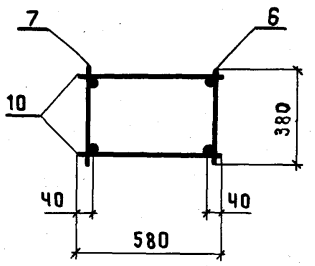

Марка каркаса	Поз.	Наименование	Кол.	Обозначение документа	Масса каркаса, кг
КП2-1	1	Сетка С1	4	1.424.1-5.3|87-143	117,2
	2	С4	1	-143	
	3	С6	1	-144	
	4	Каркас плоский КР1-1	1	-103	
	5	КР6-2	1	-112	
	6	КР11-1	1	-117	
	7	КР35-1	1	-131	
	8	ф5ВрI ℓ=360; 0,05кг	18	Без черт.	
	9	ф5ВрI ℓ=450; 0,07кг	4	1.424.1-5.3|87-3	
	10	ф5ВрI ℓ=580; 0,08кг	30	Без черт.	
КП2-2		поз. 1...4,9 по КП2-1			137,6
	5	Каркас плоский КР6-3	1	1.424.1-5.3|87-112	
	6	КР11-2	1	-117	
	7	КР35-2	1	-131	
	8	ф5ВрI ℓ=360; 0,05кг	16	Без черт.	
	10	ф5ВрI ℓ=580; 0,08кг	26	То же	
КП2-3		поз. 1...4,9 по КП2-1			155,9
	5	Каркас плоский КР6-3	1	1.424.1-5.3|87-112	
	6	КР11-3	1	-117	
	7	КР35-3	1	-131	
	8	ф6АI ℓ=360; 0,08кг	16	Без черт.	
	10	ф6АI ℓ=580; 0,13кг	26	То же	

1. Узел I см. 1.424.1-5.3|87-100
2. Арматура класса Вр-I-по Гост 6727-80;
   А-I-по Гост 5781-82*.

Нач.СКО-1	Михайлов		
Гл.инж.пр.	Григорьев		
Рук.бр.	Акишина		
Пров.	Никонова		

1.424.1-5.3|87-3

Каркас пространственный КП2-1... КП2-3

Стадия	Лист	Листов
Р		1

ПРОМСТРОЙПРОЕКТ

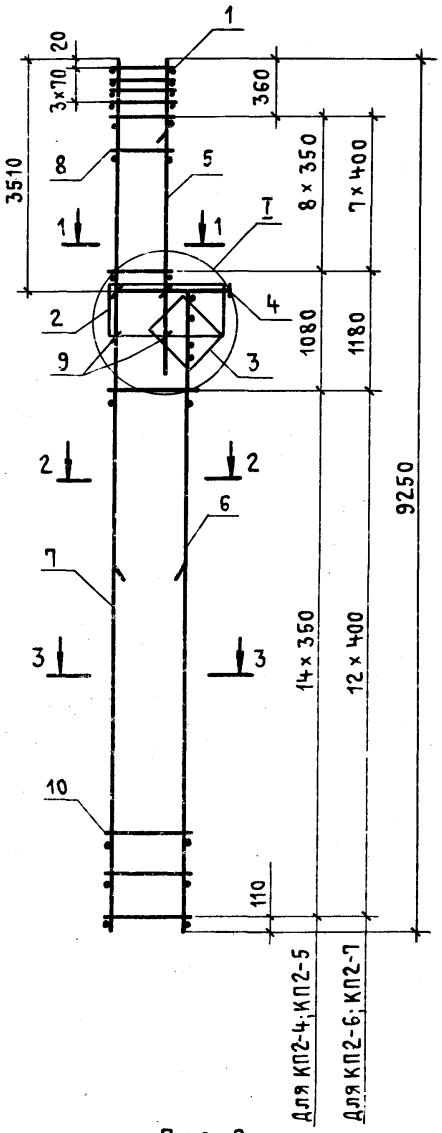

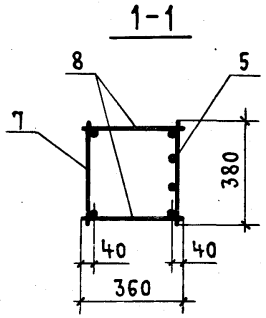

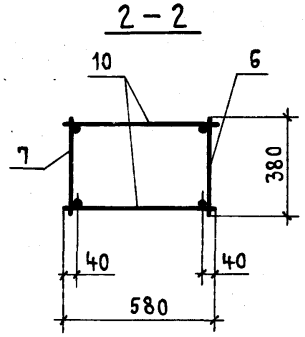

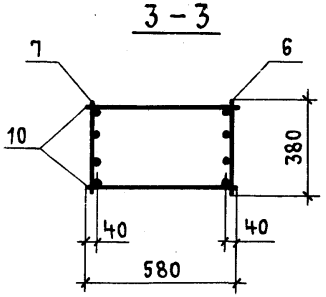

Поз. 9

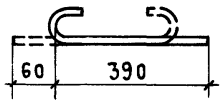

1. Узел I см. 1.424.1-5.3/87-100.
2. Арматура класса Вр-I- по гост 6727-80;
   А-I- по гост 5781-82*.

Марка каркаса	Поз.	Наименование	Кол.	Обозначение документа	Масса каркаса, кг
КП2-4	1	Сетка С1	4	1.424.1-5.3/87-143	152,3
	2	С4	1	-143	
	3	С6	1	-144	
	4	Каркас плоский КР1-1	1	-103	
	5	КР6-3	1	-112	
	6	КР11-4	1	-117	
	7	КР35-4	1	-131	
	8	ф5Вр I ℓ=360; 0,05 кг	18	Без черт.	
	9	ф5Вр I ℓ=450; 0,07 кг	4	1.424.1-5.3/87-4	
	10	ф5Вр I ℓ=580; 0,08 кг	30	Без черт.	
КП2-5		Поз. 1...4,6,7,9 по КП2-4			161,0
	5	Каркас плоский КР6-4	1	1.424.1-5.3/87-112	
	8	ф6А I ℓ=360; 0,08 кг	18	Без черт.	
	10	ф5Вр I ℓ=580; 0,08 кг	30	То же	
КП2-6		Поз. 1...4,9 по КП2-4			181,0
	5	Каркас плоский КР6-4	1	1.424.1-5.3/87-112	
	6	КР11-5	1	-117	
	7	КР35-7	1	-131	
	8	ф6А I ℓ=360; 0,08 кг	16	Без черт.	
	10	ф5Вр I ℓ=580; 0,08 кг	26	То же	
КП2-7		Поз. 1...5,9 по КП2-4			198,0
	6	Каркас плоский КР11-6	1	1.424.1-5.3/87-117	
	7	КР35-9	1	-131	
	8	ф6А I ℓ=360; 0,08 кг	16	Без черт.	
	10	ф6А I ℓ=580; 0,13 кг	26	То же	

Нач.СКО-1	Михайлов	
Гл.инж.пр.	Григорьев	
Рук.бр.	Акишина	
Пров.	Никонова	

1.424.1-5.3/87-4

Каркас пространственный КП2-4...КП2-7

Стадия	Лист	Листов
Р		1

ПРОМСТРОЙПРОЕКТ

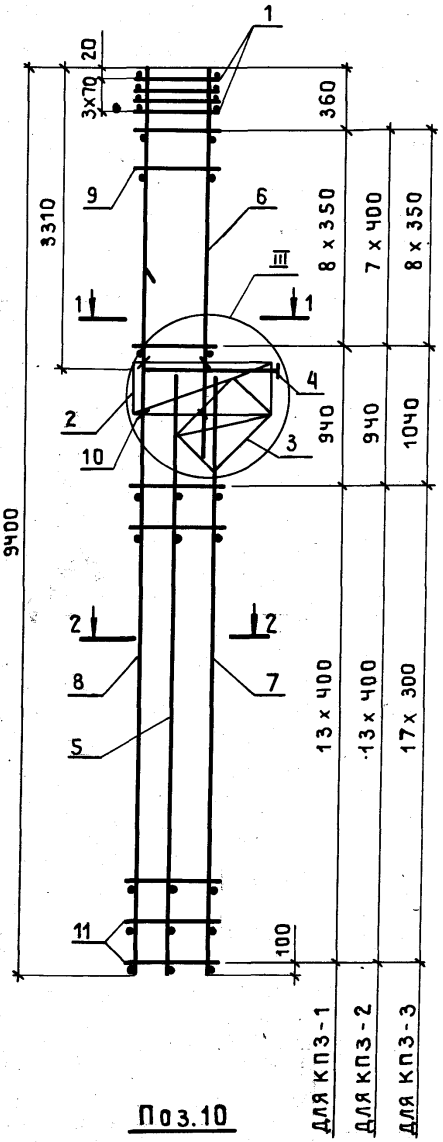

Поз.10

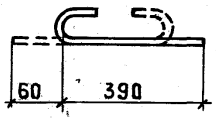

1-1
для КП3-1; КП3-2

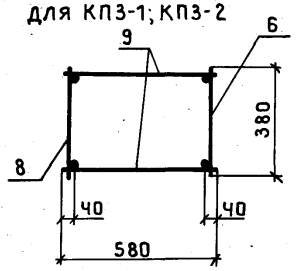

1-1
для КП3-3

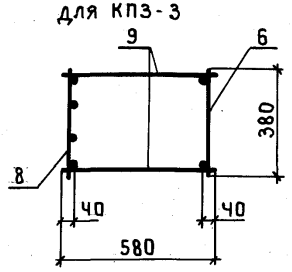

2 – 2 для КП3-1; КП3-2

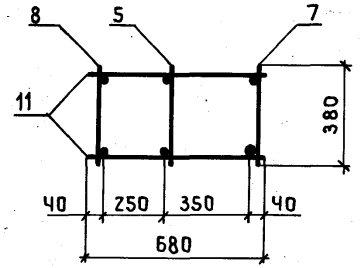

2 – 2 для КП3-3

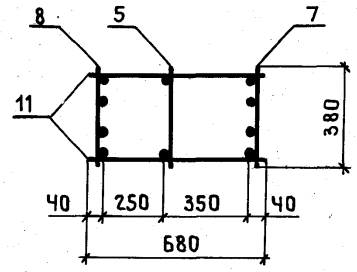

Марка каркаса	Поз.	Наименование	Кол.	Обозначение документа	Масса каркаса, кг
КП3-1	1	Сетка С 2	4	1.424.1-5.3/87- 143	139,7
	2	С 5	1	- 143	
	3	С 8	1	- 144	
	4	Каркас плоский КР1-2	1	-103	
	5	КР12-14	1	- 119	
	6	КР 5-1	1	- 111	
	7	КР12-1	1	- 118	
	8	КР36-1	1	-133	
	9	ф 5 Вр I ℓ=580; 0,08кг	18	Без черт.	
	10	ф 5 Вр I ℓ=450; 0,07кг	6	1.424.1-5.3/87-5	
	11	ф 5 Вр I ℓ=680; 0,09кг	28	Без черт.	
КП3-2		Поз. 1...5,10 по КП3-1			162,9
	6	Каркас плоский КР5-2	1	1.424.1-5.3/87-111	
	7	КР12-2	1	-118	
	8	КР36-2	1	-133	
	9	ф 6 A I ℓ=580; 0,13кг	16	Без черт.	
	11	ф 6 A I ℓ=680; 0,15кг	28	То же	
КП3-3		Поз. 1...5,9,10 по КП3-1			170,3
	6	Каркас плоский КР5-2	1	1.424.1-5.3/87-111	
	7	КР12-3	1	-118	
	8	КР36-3	1	-133	
	11	ф 5 Вр I ℓ=680; 0,09кг	36	Без черт.	

1 Узел III см. 1.424.1-5.3/87-100.
2 Арматура класса Вр-I - по Гост 6727-80;
А-I - по Гост 5781-82*.

Нач.СКО-1	Михайлов		1.424.1-5.3/87-5
Гл.инж.пр.	Григорьев		
Рук.бр.	Акишина		Каркас пространственный КП3-1... КП3-3
Пров.	Никонова		

Стадия	Лист	Листов
Р		1

Промстройпроект

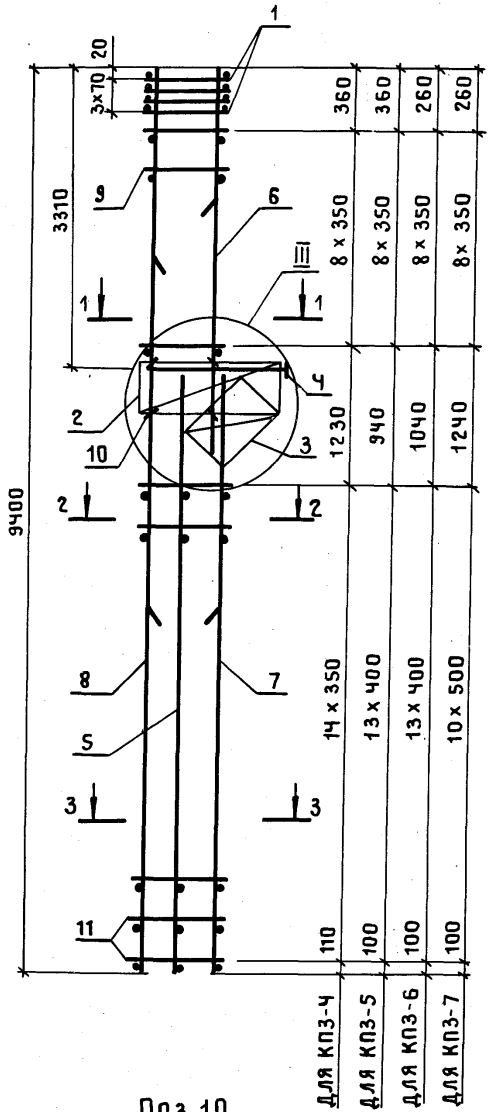

Поз.10

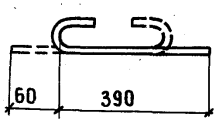

1 – 1
Для КП3-Ч

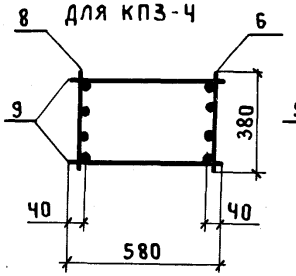

1 – 1
Для КП3-5... КП3-7

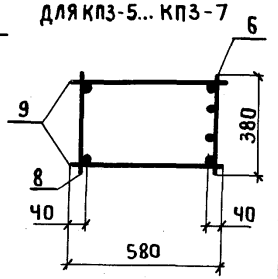

2 – 2 для КП3-5...КП3-7

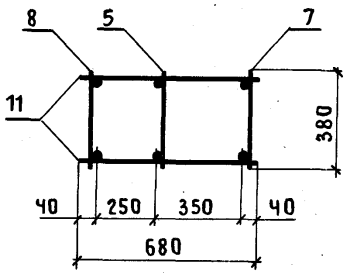

2 – 2 для КП3-Ч

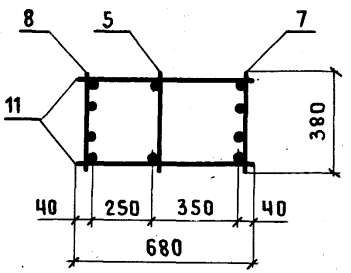

3 – 3

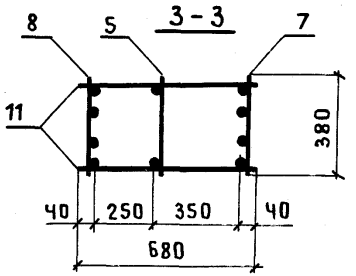

Марка каркаса	Поз.	Наименование	Кол.	Обозначение документа	Масса каркаса, кг
КП3-Ч	1	Сетка С2	Ч	1.424.1-5.3|87 – 143	187,5
	2	С5	1	–143	
	3	С8	1	–144	
	Ч	Каркас плоский КР1-2	1	–103	
	5	КР12-Ч	1	–119	
	6	КР5-Ч	1	–111	
	7	КР12-Ч	1	–118	
	8	КР36-3	1	–133	
	9	ф5 Вр I ℓ=580; 0,08кг	18	Без черт.	
	10	ф5 Вр I ℓ=450; 0,07кг	6	1.424.1-5.3|87-6	
	11	ф5 Вр I ℓ=680; 0,09кг	30	Без черт.	
КП3-5		Поз. 1...6,9,10 по КП3-Ч			186,5
	7	Каркас плоский КР12-8	1	1.424.1-5.3|87-118	
	8	КР36-5	1	–133	
	11	ф5 Вр I ℓ=680; 0,09кг	28	Без черт.	
КП3-6		Поз. 1...6,10 по КП3-Ч			213,7
	7	Каркас плоский КР12-9	1	1.424.1-5.3|87-118	
	8	КР36-7	1	–133	
	9	ф6 А I ℓ=580; 0,13кг	18		
	11	ф6 А I ℓ=680; 0,15кг	28	Без черт.	
КП3-7		Поз.1...6,10 по КП3-Ч			257,7
	7	Каркас плоский КР12-10	1	1.424.1-5.3|87-118	
	8	КР36-9	1	–133	
	9	ф8 А I ℓ=580; 0,23кг	18	Без черт.	
	11	ф8 А I ℓ=680; 0,27кг	22	То же	

1. Узел III см. 1.424.1-5.3|87-100.
2. Арматура класса Вр-I-по Гост 6727-80;
   А-I-по Гост 5781-82*.

Нач.СКО-1	Михайлов	
Гл.инж.пр	Григорьев	
Рук.бр.	Акишина	
Пров.	Никонова	

1.424.1-5.3|87-6

Каркас пространственный КП3-Ч... КП3-7

Стадия	Лист	Листов
Р		1

ПРОМСТРОЙПРОЕКТ

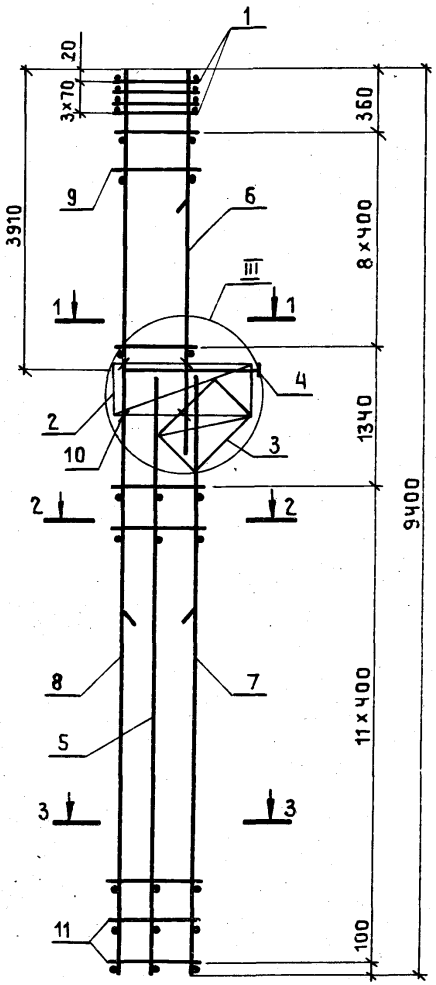

1 – 1

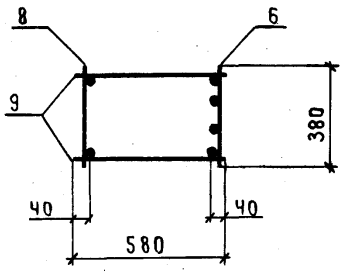

2 – 2

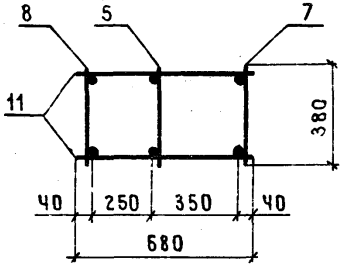

3 – 3 для КПЧ-1

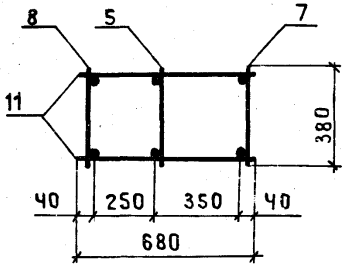

3 – 3 для КПЧ-2

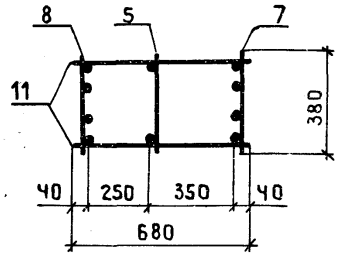

Поз.10

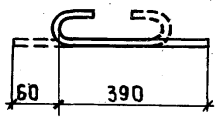

Марка каркаса	Поз.	Наименование	Кол.	Обозначение документа	Масса каркаса, кг
КПЧ-1	1	Сетка С 2	4	1.424.1-5.3|87-143	189,5
	2	С 5	1	-143	
	3	С 8	1	-144	
	4	Каркас плоский КР1-3	1	-103	
	5	КР10-10	1	-116	
	6	КР7-4	1	-113	
	7	КР10-2	1	-116	
	8	КР36-2	1	-133	
	9	ф6AI ℓ=580; 0,013кг	18	Без черт.	
	10	ф58рI ℓ=450; 0,07кг	6	1.424.1-5.3|87-7	
	11	ф6AI ℓ=680; 0,15кг	24	Без черт.	
КПЧ-2		поз.1...6,9,10 по КПЧ-1			205,8
	7	Каркас плоский КР10-7	1	1.424.1-5.3|87-116	
	8	КР36-4	1	-133	
	11	ф58рI ℓ=680; 0,09кг	24	Без черт.	

1 Узел III см. 1.424.1-5.3|87-100

2 Арматура класса Вр-I - по ГОСТ 6727-80;
A-I - по ГОСТ 5781-82*

Нач.СКО-1	Михайлов		1.424.1-5.3|87-7
Гл.инж.пр.	Григорьев		
Рук.бр.	Акишина		Каркас пространственный КПЧ-1; КПЧ-2
Пров.	Никонова		

Стадия	Лист	Листов
Р		1

ПРОМСТРОЙПРОЕКТ

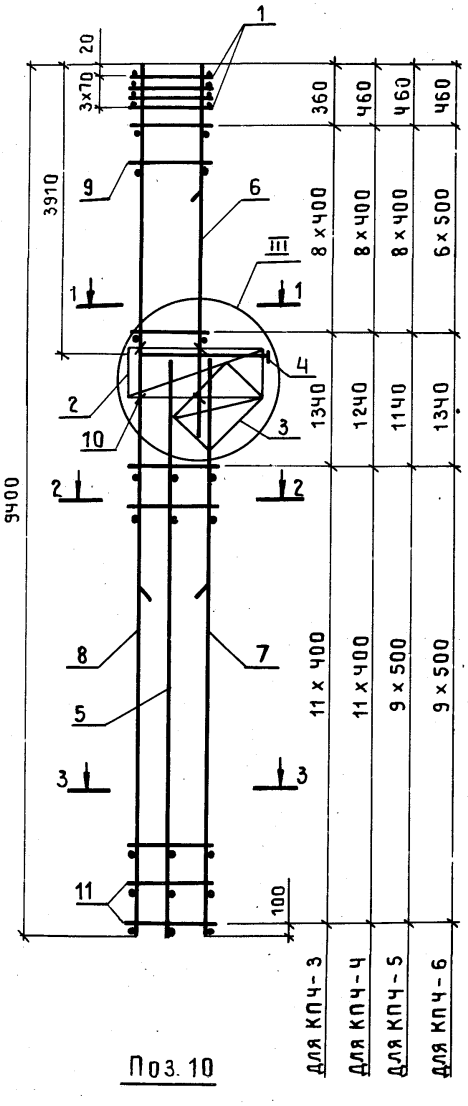

Поз. 10

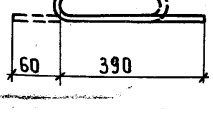

1 – 1

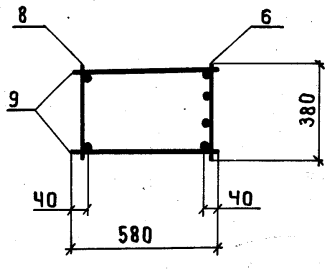

2 – 2

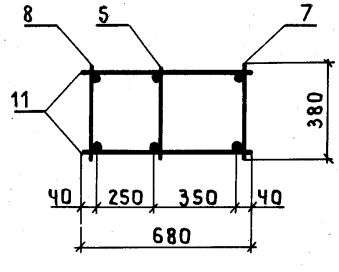

3 – 3

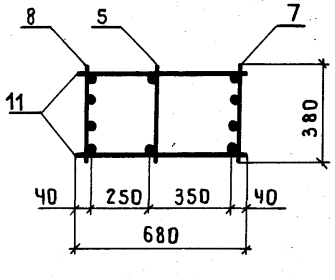

Марка каркаса	Поз.	Наименование	Кол.	Обозначение документа	Масса каркаса, кг
КПЧ-3	1	Сетка С 2	4	1.424.1-5.3|87-143	230,5
	2	С 5	1	– 143	
	3	С 8	1	– 144	
	4	Каркас плоский КР1-3	1	– 103	
	5	КР10-10	1	– 116	
	6	КР7-4	1	– 113	
	7	КР10-8	1	– 116	
	8	КР36-6	1	– 133	
	9	ф6 AI ℓ=580; 0,13 кг	18	Без черт.	
	10	ф5,8 pI ℓ=450; 0,07 кг	6	1.424.1-5.3|87-8	
	11	ф6 AI ℓ=680; 0,15 кг	24	Без черт.	
КПЧ-4		поз. 1...5, 7, 8, 10, 11 по КПЧ-3			246,5
	6	Каркас плоский КР7-5	1	1.424.1-5.3|87-113	
	9	ф8 AI ℓ=580; 0,23 кг	18	Без черт.	
КПЧ-5		поз. 1...6, 9, 10 по КПЧ-3			272,6
	7	Каркас плоский КР10-9	1	1.424.1-5.3|87-116	
	8	КР36-8	1	– 133	
	11	ф8 AI ℓ=680; 0,27 кг	20	Без черт.	
КПЧ-6		поз. 1...5, 10 по КПЧ-3			286,8
	6	Каркас плоский КР7-5	1	1.424.1-5.3|87-113	
	7	КР10-9	1	– 116	
	8	КР36-8	1	– 133	
	9	ф8 AI ℓ=580; 0,23 кг	14	Без черт.	
	11	ф8 AI ℓ=680; 0,27 кг	20	То же	

1 Узел III см. 1.424.1-5.3\|87-100

2 Арматура класса Вр-I – по ГОСТ 6727-80;
A-I – по ГОСТ 5781-82*.

Нач. СКО-1	Михайлов		1.424.1-5.3|87-8
Гл. инж. пр	Григорьев		
Рук. бр.	Акишина		Каркас пространственный КПЧ-3... КПЧ-6
Пров.	Никонова		

Стадия	Лист	Листов
Р		1

ПРОМСТРОЙПРОЕКТ

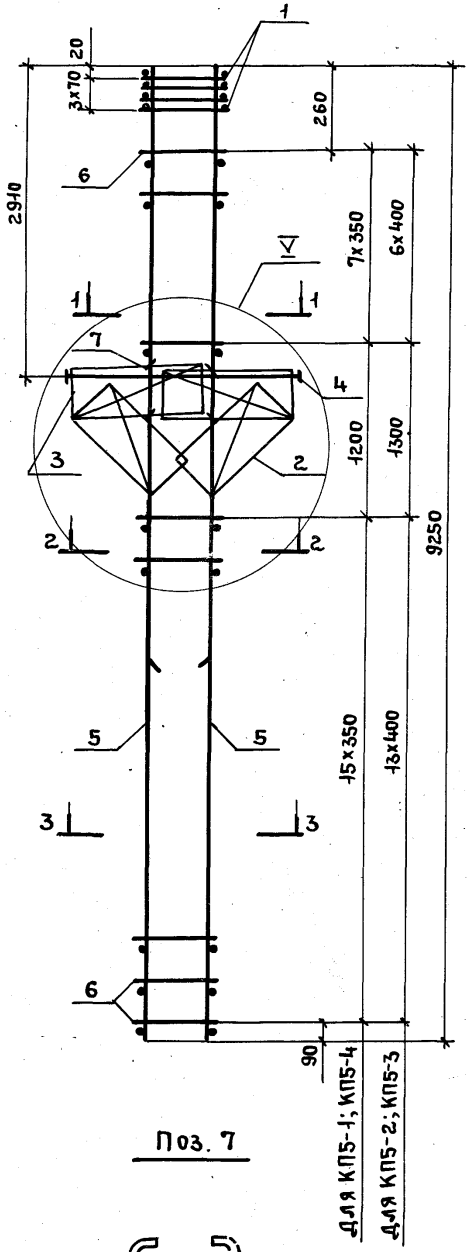

Поз. 7

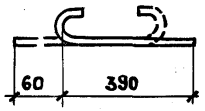

1-1

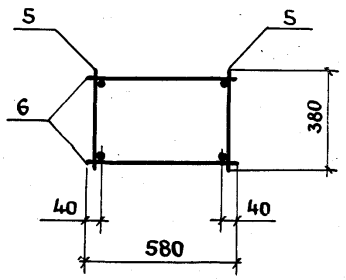

2-2

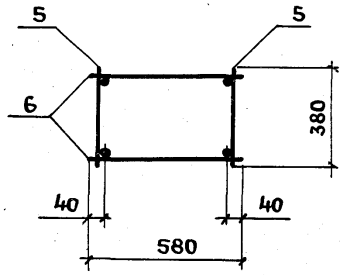

3-3 для КП5-1...КП5-3

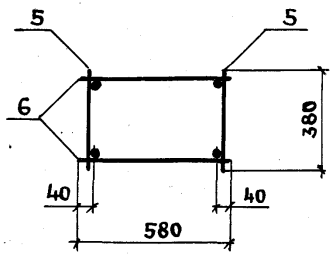

3-3 для КП5-4

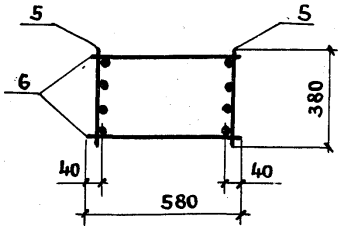

Марка каркаса	Поз.	Наименование	Кол.	Обозначение документа	Масса каркаса, кг
КП5-1	1	Сетка С2	4	1.424.1-5.3/87-143	135,2
	2	С10	2	-145	
	3	С13	2	-143	
	4	Каркас плоский КР2-6	1	-108	
	5	КР35-1	2	-131	
	6	ф5 Вр-I ℓ=580; 0,08 кг	48	Без черт.	
	7	ф5 Вр-I ℓ=450; 0,07 кг	8	1.424.1-5.3/87-9	
КП5-2		Поз. 1...4,7 по КП5-1			151,7
	5	Каркас плоский КР35-2	2	1.424.1-5.3/87-131	
	6	ф5 Вр-I ℓ=580; 0,08 кг	42	Без черт.	
КП5-3		Поз. 1...4,7 по КП5-1			174,3
	5	Каркас плоский КР35-3	2	1.424.1-5.3/87-131	
	6	ф6 А-I ℓ=580; 0,13 кг	42	Без черт.	
КП5-4		Поз. 1...4,6,7 по КП5-1			165,0
	5	Каркас плоский КР35-5	2	1.424.1-5.3/87-131	

1. Узел V см. 1.424.1-5.3/87-101.
2. Арматура класса Вр-I - по ГОСТ 6727-80;
   А-I - по ГОСТ 5781-82*.

Нач. СКО 1	Михайлов		1.424.1-5.3/87-9
Гл. инж. пр	Григорьев		
Рук. бр.	Акишина		Каркас пространственный КП5-1... КП5-4
Инж.	Тищенко		Стадия: Р; Лист: ; Листов: 1
Пров.	Михеева		ПРОМСТРОЙПРОЕКТ

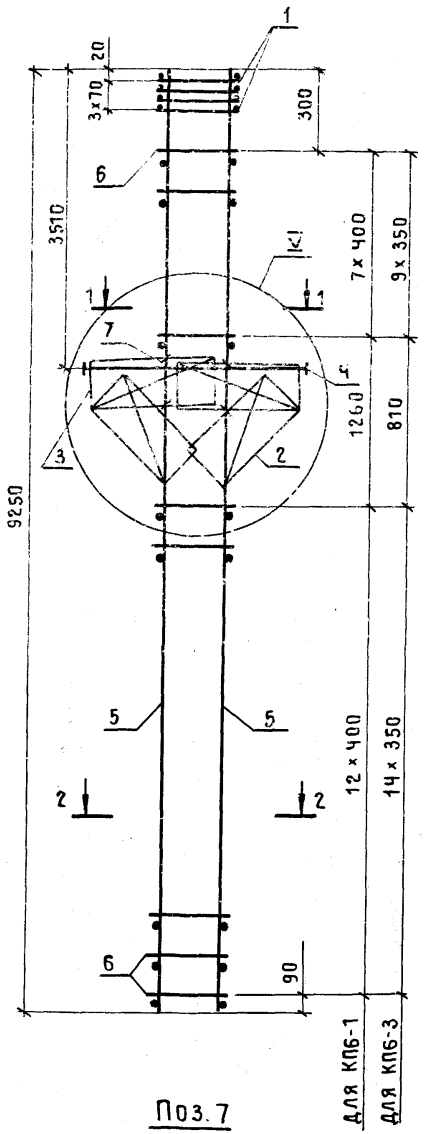

Поз. 7

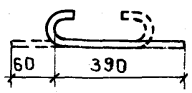

1 — 1
Для КП6-1

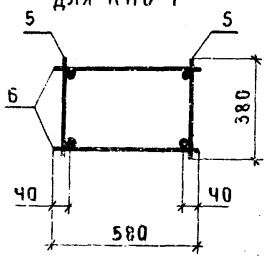

1 — 1
Для КП6-3

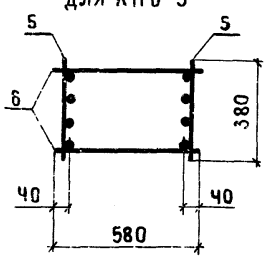

2 — 2
Для КП6-1

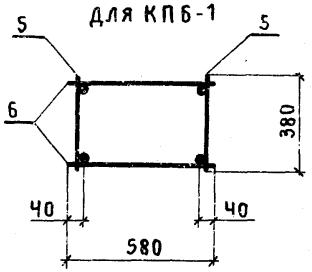

2 — 2
Для КП6-3

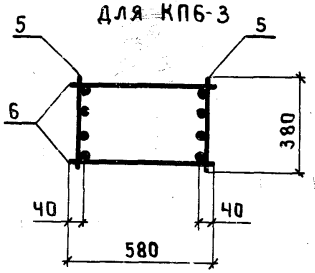

Марка каркаса	Поз.	Наименование	Кол.	Обозначение документа	Масса каркаса, кг
КП6-1	1	Сетка С2	4	1.424.1-5.3|87-143	176,2
	2	С10	2	-145	
	3	С13	2	-143	
	4	Каркас плоский КР2-7	1	-108	
	5	КР35-3	2	-131	
	6	ф6AI ℓ=580; 0,13кг	42	Без черт.	
	7	ф5ВрI ℓ=450; 0,07кг	8	1.424.1-5.3|87-10	
КП6-3	1	Сетка С2	4	1.424.1-5.3|87-143	203,2
	2	С10	2	-145	
	3	С13	2	-143	
	4	Каркас плоский КР2-7	1	-108	
	5	КР35-6	2	-131	
	6	ф5ВрI ℓ=580; 0,08кг	50	Без черт.	
	7	ф5ВрI ℓ=450; 0,07кг	8	1.424.1-5.3|87-10	

1 Узел V см. 1.424.1-5.3|87-101.
2 Арматура класса Вр-I- по ГОСТ 6727-80;
А-I- по ГОСТ 5781-82*.

Нач.СКО-1	Михайлов		
Гл.инж.пр.	Григорьев		
Рук.бр.	Акишина		
Инж.	Тищенко		
Пров.	Михеева		

1.424.1-5.3|87-10

Каркас пространственный КП6-1; КП6-3

Стадия	Лист	Листов
Р		1

ПРОМСТРОЙПРОЕКТ

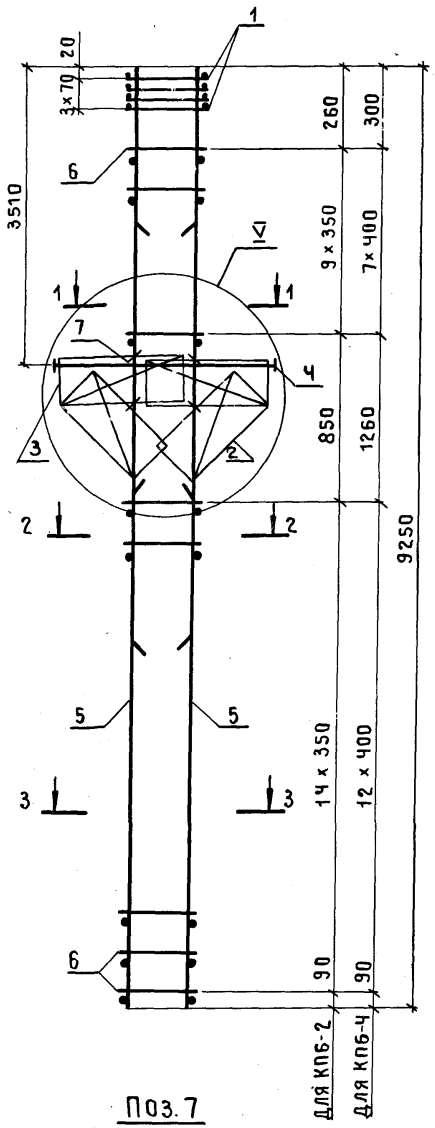

Поз. 7

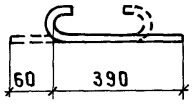

1 — 1

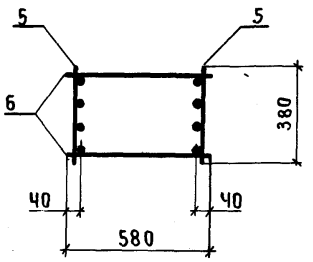

2 — 2

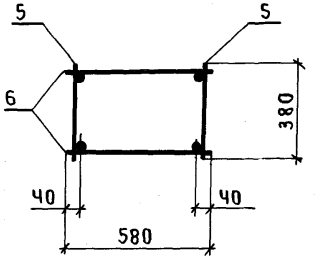

3 — 3

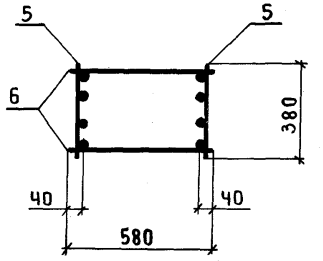

Марка каркаса	Поз.	Наименование	Кол.	Обозначение документа	Масса каркаса, кг
КП6-2	1	Сетка С2	4	1.424.1-5.3|87-143	189,8
	2	С10	2	-145	
	3	С13	2	-143	
	4	Каркас плоский КР2-7	1	-108	
	5	КР35-10	2	-132	
	6	ф 5 Вр I ℓ=580; 0,08 кг	50	Без черт.	
	7	ф 5 Вр I ℓ=450; 0,07 кг	8	1.424.1-5.3|87-11	
КП6-4	1	Сетка С2	4	1.424.1-5.3|87-143	219,9
	2	С10	2	-145	
	3	С13	2	-143	
	4	Каркас плоский КР2-7	1	-108	
	5	КР35-11	2	-132	
	6	ф 5 Вр I ℓ=580; 0,08 кг	42	Без черт.	
	7	ф 5 Вр I ℓ=450; 0,07 кг	8	1.424.1-5.3|87	

1. Узел V см. 1.424.1-5.3|87-101.
2. Арматура класса Вр-I-по ГОСТ 6727-80;
   А-I-по ГОСТ 5781-82*.

Нач.СКО-1	Михайлов		
Гл.инж.пр.	Григорьев		
Рук.бр.	Акишина		
Инж.	Тищенко		
Пров.	Михеева		

1.424.1-5.3|87-11

Каркас пространственный КП6-2; КП6-4

Стадия	Лист	Листов
Р		1

ПРОМСТРОЙПРОЕКТ

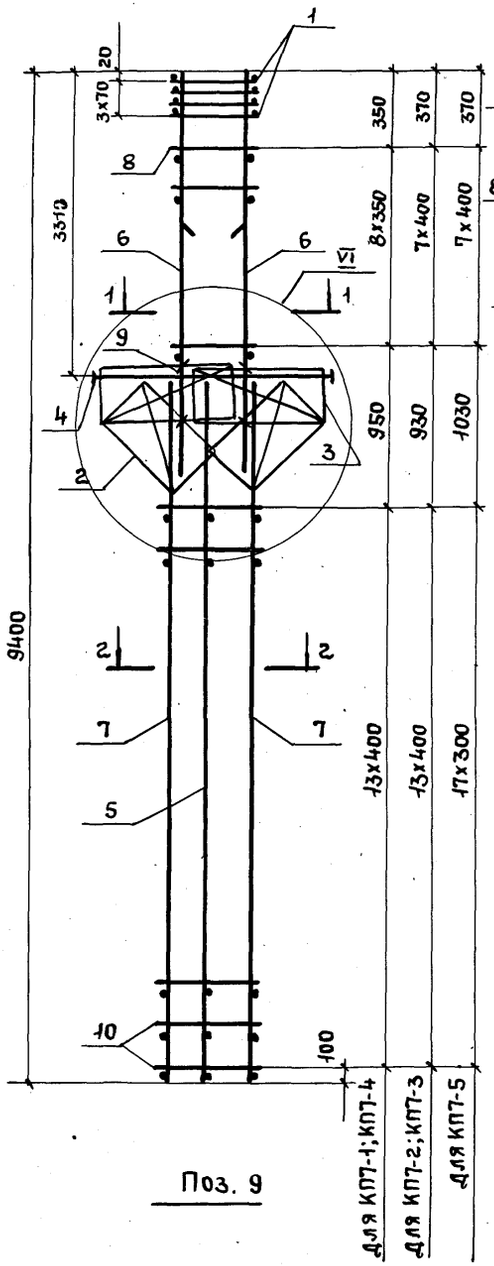

Поз. 9

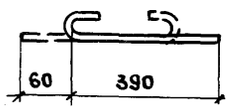

1-1

Для КП7-1...КП7-3; КП7-5

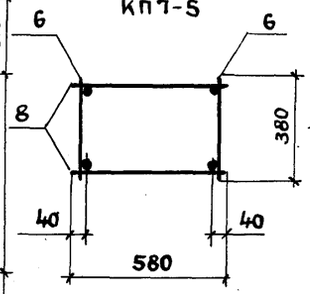

1-1

Для КП7-4

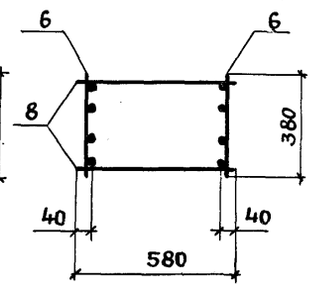

2-2

Для КП7-1...КП7-4

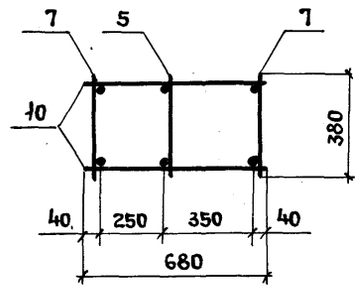

2-2

Для КП7-5

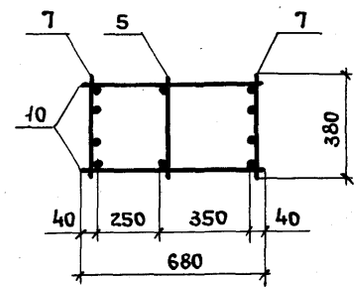

1. Узел VI см. 1.424.1-5.3/87-102.
2. Арматура класса Вр-I - по ГОСТ 6727-80; А-I - по ГОСТ 5781-82*.

Марка каркаса	Поз.	Наименование	Кол.	Обозначение документа	Масса каркаса, кг
КП7-1	1	Сетка С2	4	1.424.1-5.3/87-143	163,2
	2	С11	2	-145	
	3	С13	2	-143	
	4	Каркас плоский КР2-1	1	-105	
	5	КР12-14	1	-119	
	6	КР5-1	2	-111	
	7	КР12-1	2	-118	
	8	ф5 Вр I в=580; 0,08 кг	18	без черт.	
	9	ф5 Вр I в=450; 0,07 кг	8	1.424.1-5.3/87-12	
	10	ф5 Вр I в=680; 0,09 кг	28	без черт.	
КП7-2		Поз.1...5,7,9,10 по КП7-1			182,1
	6	Каркас плоский КР5-3	2	1.424.1-5.3/87-111	
	8	ф6 А I в=580; 0,13 кг	16	без черт.	
КП7-3		Поз.1...5,9 по КП7-1			185,1
	6	Каркас плоский КР5-2	2	1.424.1-5.3/87-111	
	7	КР12-2	2	-118	
	8	ф5 Вр I в=580; 0,08 кг	16	без черт.	
	10	ф6 А I в=680; 0,15 кг	28	то же	
КП7-4		Поз.1...5,8,9 по КП7-1			200,0
	6	Каркас плоский КР5-4	2	1.424.1-5.3/87-111	
	7	КР12-2	2	-118	
	10	ф6 А I в=680; 0,15 кг	28	без черт.	
КП7-5		Поз. 1...5,9 по КП7-1			198,6
	6	Каркас плоский КР5-3	2	1.424.1-5.3/87-111	
	7	КР12-3	2	-118	
	8	ф6 А I в=580; 0,13 кг	16	без черт.	
	10	ф5 Вр I в=680; 0,09 кг	36	то же	

Нач.СКО-1	Михайлов	
Гл.инж.пр.	Григорьев	
Рук. бр.	Акишина	
Пров.	Михеева	

1.424.1-5.3/87-12

Каркас пространственный КП7-1... КП7-5

Стадия	Лист	Листов
Р		1

ПРОМСТРОЙПРОЕКТ

Копировал Ермолина Формат А3

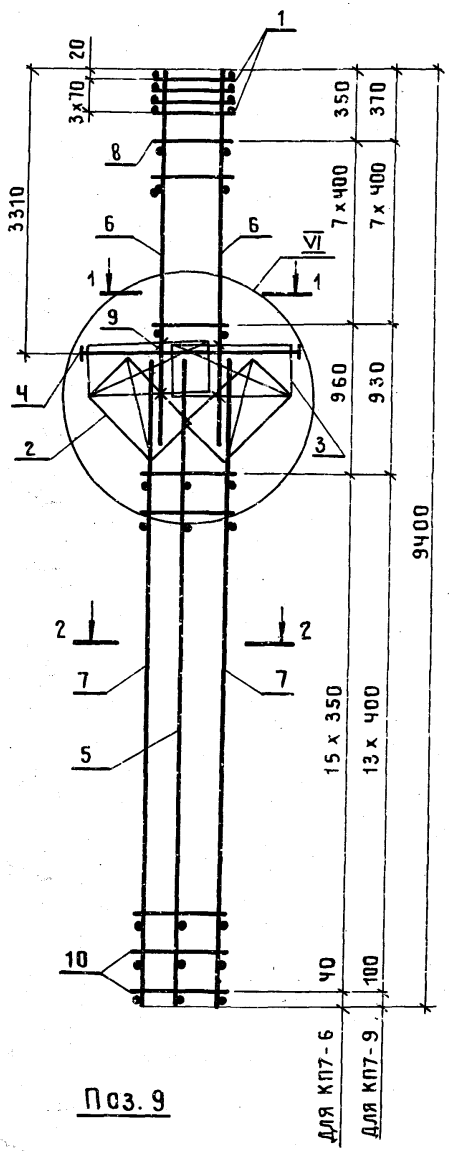

Поз. 9

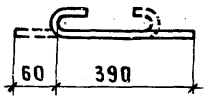

1 — 1

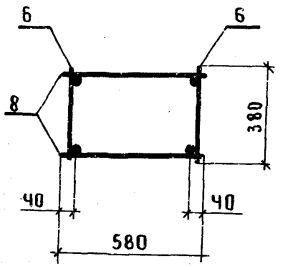

2 — 2

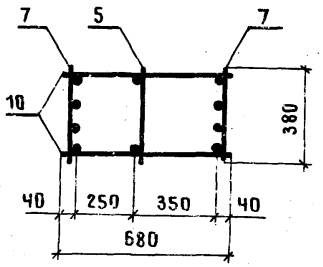

Марка каркаса	Поз.	Наименование	Кол.	Обозначение документа	Масса каркаса, кг
КП7-6	1	Сетка С2	4	1.424.1-5.3|87 – 143	208,4
	2	С11	2	– 145	
	3	С13	2	– 143	
	4	Каркас плоский КР2-1	1	– 105	
	5	КР12-14	1	– 119	
	6	КР5-2	2	– 111	
	7	КР12-4	2	– 118	
	8	ф5ВрI ℓ=580; 0,08кг	16	Без черт.	
	9	ф5ВрI ℓ=450; 0,07кг	8	1.424.1-5.3|87-13	
	10	ф5ВрI ℓ=680; 0,09кг	32	Без черт.	
КП7-9	1	Сетка С2	4	1.424.1-5.3|87-143	240,7
	2	С11	2	– 145	
	3	С13	2	– 143	
	4	Каркас плоский КР2-1	1	– 105	
	5	КР12-14	1	– 119	
	6	КР5-3	2	– 111	
	7	КР12-5	2	– 118	
	8	ф6АI ℓ=580; 0,13кг	16	Без черт.	
	9	ф5ВрI ℓ=450; 0,07кг	8	1.424.1-5.3|87-13	
	10	ф5ВрI ℓ=680; 0,09кг	28	Без черт.	

1. Узел VI см. 1.424.1-5.3|87-102.
2. Арматура класса Вр-I - по ГОСТ 6727-80;
   А-I - по ГОСТ 5781-82*

Нач.СКО-1	Михайлов		1.424.1-5.3|87-13
Гл.инж.пр	Григорьев		
Рук.бр.	Акишина		Каркас пространственный КП7-6; КП7-9
Пров.	Михеева		

Стадия	Лист	Листов
Р		1

ПРОМСТРОЙПРОЕКТ

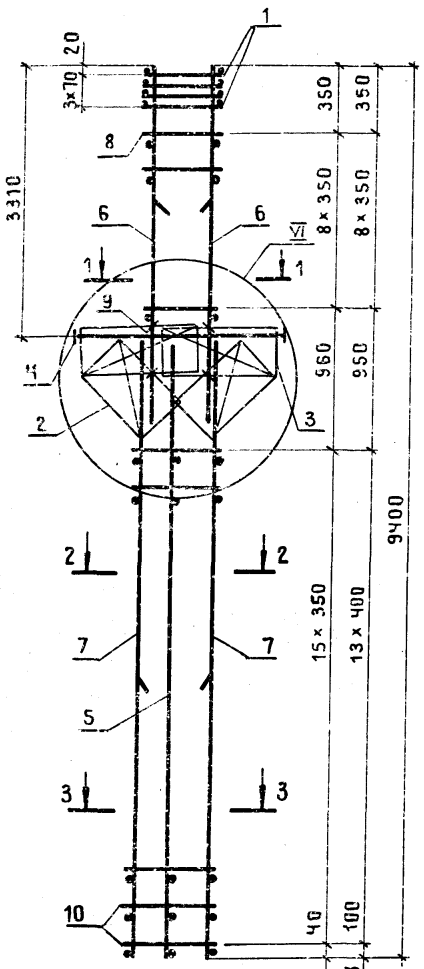

Поз. 9

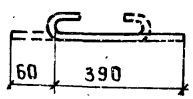

1 — 1

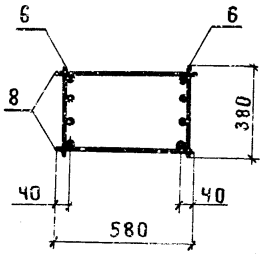

2 — 2 для КП7-8

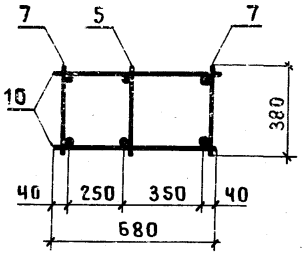

2 — 2 для КП7-7

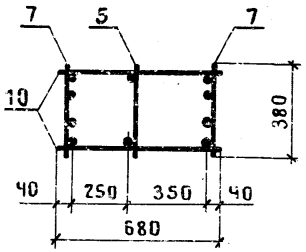

3 — 3

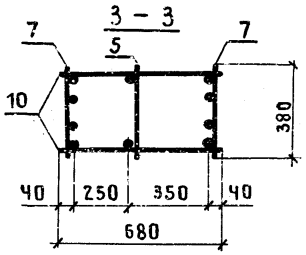

Марка каркаса	Поз.	Наименование	Кол.	Обозначение документа	Масса каркаса, кг
КП 7-7	1	Сетка С 2	4	1.424.1-5.3/87-143	222,7
	2	С 11	2	– 145	
	3	С 13	2	– 143	
	4	Каркас плоский КР 2-1	1	– 105	
	5	КР 12-14	1	– 119	
	6	КР 5-4	2	– 111	
	7	КР 12-4	2	– 118	
	8	ф 5 Вр I ℓ=580; 0,08 кг	18	Без черт.	
	9	ф 5 Вр I ℓ=450; 0,07 кг	8	1.424.1-5.3/87-14	
	10	ф 5 Вр I ℓ=680; 0,09 кг	32	Без черт.	
КП 7-8	1	Сетка С 2	4	1.424.1-5.3/87-143	220,8
	2	С 11	2	– 145	
	3	С 13	2	– 143	
	4	Каркас плоский КР 2-1	1	– 105	
	5	КР 12-14	1	– 119	
	6	КР 5-4	2	– 111	
	7	КР 12-8	2	– 118	
	8	ф 5 Вр I ℓ=580; 0,08 кг	18	Без черт.	
	9	ф 5 Вр I ℓ=450; 0,07 кг	8	1.424.1-5.3/87-14	
	10	ф 5 Вр I ℓ=680; 0,09 кг	28	Без черт.	

1. Узел VI см. 1.424.1-5.3/87-102.
2. Арматура класса Вр-I- по ГОСТ 6727-80;
   А-I-по ГОСТ 5781-82*.

Нач.СКО-1	Михайлов		1.424.1-5.3/87-14
Гл.инж.пр.	Григорьев		
Рук.бр.	Акишина		Каркас пространственный КП7-7; КП7-8
Пров.	Михеева		

Стадия	Лист	Листов
Р		1

ПРОМСТРОЙПРОЕКТ

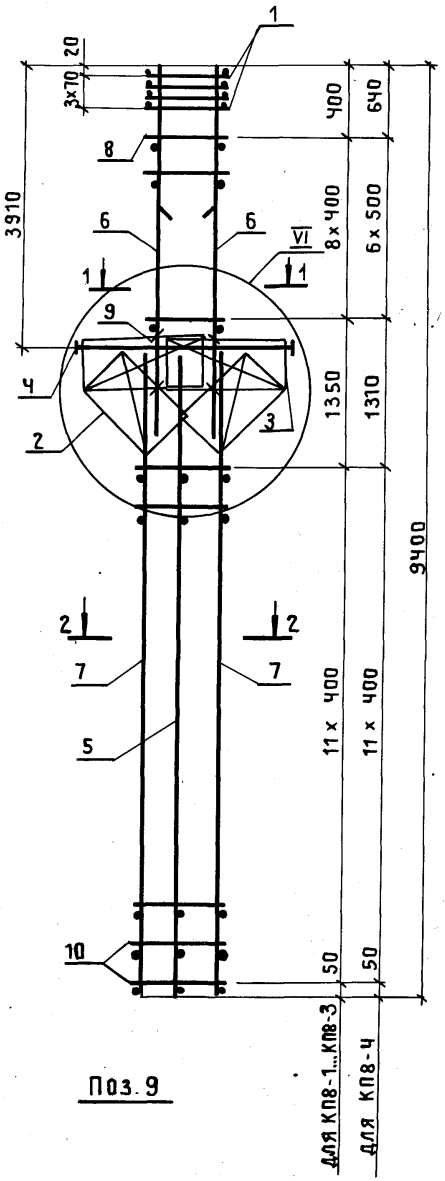

Поз. 9

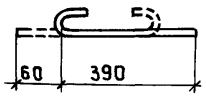

1 — 1

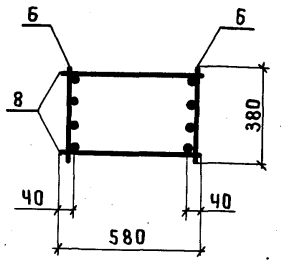

2 — 2

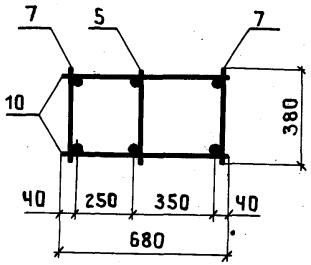

Марка каркаса	Поз.	Наименование	Кол.	Обозначение документа	Масса каркаса, кг
КП8-1	1	Сетка С 2	4	1.424.1-5.3|87-143	208,8
	2	С 11	2	-145	
	3	С 13	2	-143	
	4	Каркас плоский КР 2-3	1	-106	
	5	КР10-10	1	-116	
	6	КР7-3	2	-113	
	7	КР10-1	2	-116	
	8	ф5ВрI ℓ=580; 0,08кг	18	Без черт.	
	9	ф5ВрI ℓ=450; 0,07кг	8	1.424.1-5.3|87-15	
	10	ф5ВрI ℓ=680; 0,09кг	24	Без черт.	
КП8-2		Поз. 1...5, 7, 9, 10 по КП8-1			227,7
	6	Каркас плоский КР7-4	2	1.424.1-5.3|87-113	
	8	ф6АI ℓ=580; 0,13кг	18	Без черт.	
КП8-3		Поз. 1...5, 9 по КП8-1			241,2
	6	Каркас плоский КР7-4	2	1.424.1-5.3|87-113	
	7	КР10-2	2	-116	
	8	ф6АI ℓ=580; 0,13кг	18	Без черт.	
	10	ф6АI ℓ=680; 0,15кг	24	То же	
КП8-4		Поз. 1...5, 9 по КП8-1			272,3
	6	Каркас плоский КР7-5	2	1.424.1-5.3|87-113	
	7	КР10-2	2	-116	
	8	ф8АI ℓ=580; 0,23кг	14	Без черт.	
	10	ф6АI ℓ=680; 0,15кг	24	То же	

1. Узел VI см. 1.424.1-5.3|87-102.
2. Арматура класса Вр-I по ГОСТ 6727-80;
   А-I по ГОСТ 5781-82*.

Нач.СКО-1	Михайлов		1.424.1-5.3|87-15
Гл.инж.пр.	Григорьев		
Рук.бр.	Акишина		Каркас пространственный КП8-1...КП8-4
Ст.инж.	Никонова		Стадия: Р; Лист: ; Листов: 1
Пров.	Михеева		ПРОМСТРОЙПРОЕКТ

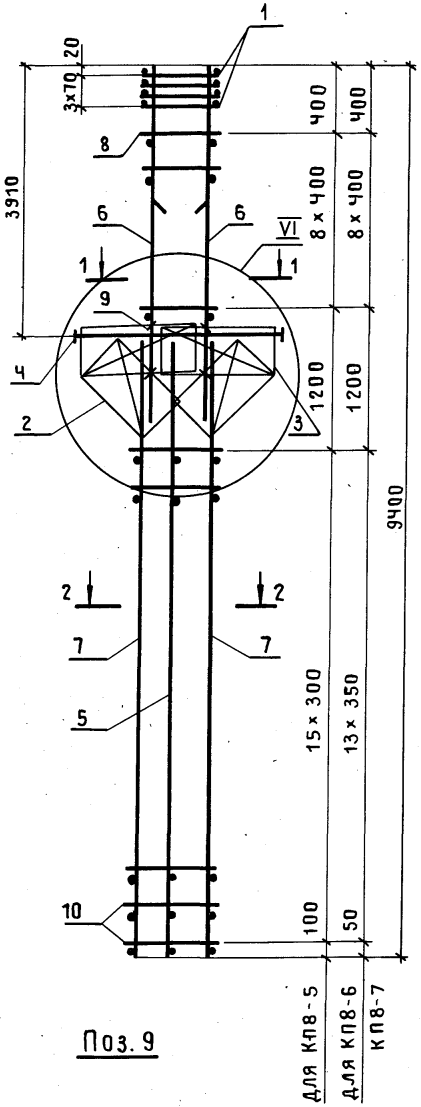

Поз. 9

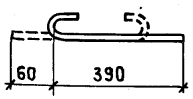

1 — 1

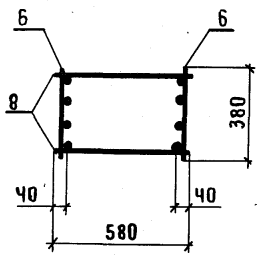

2 — 2

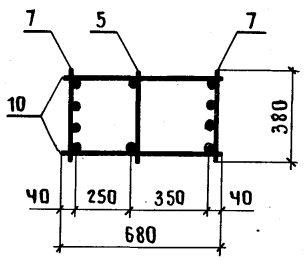

Марка каркаса	Поз.	Наименование	Кол.	Обозначение документа	Масса каркаса, кг
КП8-5	1	Сетка С2	4	1.424.1-5.3|87-143	225,3
	2	С11	2	-145	
	3	С13	2	-143	
	4	Каркас плоский КР2-3	1	-106	
	5	КР10-10	1	-116	
	6	КР7-3	2	-113	
	7	КР10-3	2	-116	
	8	ф5 ВрI ℓ=580; 0,08кг	18	Без черт.	
	9	ф5 ВрI ℓ=450; 0,07кг	8	1.424.1-5.3|87-16	
	10	ф5 ВрI ℓ=680; 0,09кг	32	Без черт.	
КП8-6		Поз. 1...6, 8, 9 по КП8-5			243,1
	7	Каркас плоский КР10-4	2	1.424.1-5.3|87-116	
	10	ф5 ВрI ℓ=680; 0,09кг	28	Без черт.	
КП8-7		Поз. 1...5, 9 по КП8-5			262,0
	6	Каркас плоский КР7-4	2	1.424.1-5.3|87-113	
	7	КР10-4	2	-116	
	8	ф6 АI ℓ=580; 0,13кг	18	Без черт.	
	10	ф5 ВрI ℓ=680; 0,09кг	28	То же	

1. Узел VI см. 1.424.1-5.3|87-102.
2. Арматура класса Вр-I-по Гост 6727-80;
   А-I-по Гост 5781-82*.

Нач.СКО-1	Михайлов		
Гл.инж.пр	Григорьев		
Рук.бр.	Акишина		
Ст.инж.	Никонова		
Пров.	Михеева		

1.424.1-5.3|87-16

Каркас пространственный КП8-5...КП8-7

Стадия	Лист	Листов
Р		1

ПРОМСТРОЙПРОЕКТ

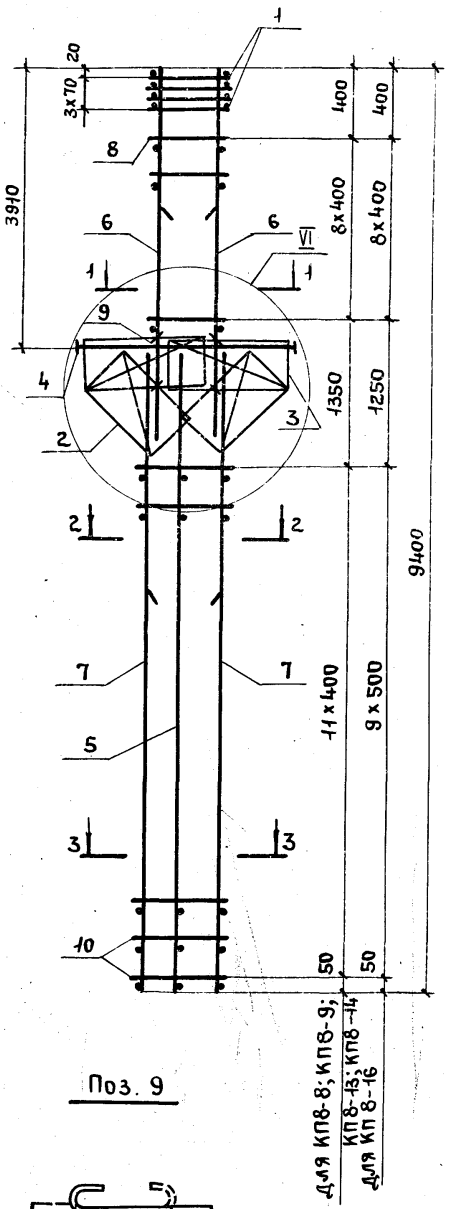

Поз. 9

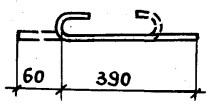

1 – 1

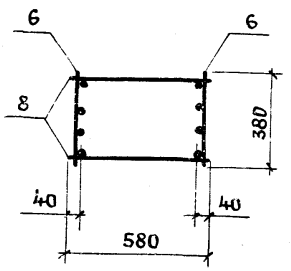

2 – 2

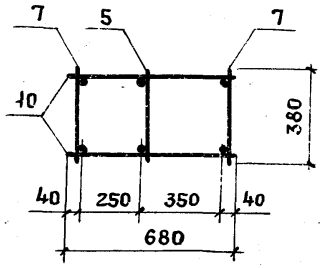

3 – 3

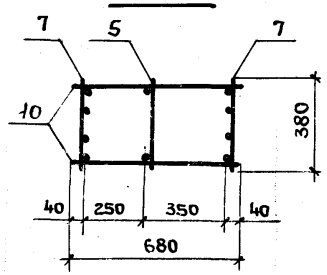

1. Узел VI см. 1.424.1-5.3/87-102.
2. Арматура класса Вр-I – по ГОСТ 6727-80;
А-I – по ГОСТ 5781-82*.

Марка каркаса	Поз.	Наименование	Кол.	Обозначение документа	Масса каркаса, кг
КП8-8	1	Сетка С2	4	1.424.1-5.3/87 – 143	243,2
	2	С11	2	– 145	
	3	С13	2	– 143	
	4	Каркас плоский КР2-3	1	– 106	
	5	КР10-10	1	– 116	
	6	КР 7-3	2	– 113	
	7	КР10-7	2	– 116	
	8	ф5 Вр I ℓ=580; 0,08 кг	18	без черт.	
	9	ф5 Вр I ℓ=450; 0,07 кг	8	1.424.1-5.3/87-17	
	10	ф5 Вр I ℓ=680; 0,09 кг	24	без черт.	
КП8-9		Поз. 1...5; 7; 9; 10 по КП8-8			262,1
	6	Каркас плоский КР7-4	2	1.424.1-5.3/87-113	
	8	ф6 А I ℓ=580; 0,13 кг	18	без черт.	
КП8-13		Поз. 1...6; 8; 9 по КП 8-8			263,5
	7	Каркас плоский КР10-8	2	1.424.1-5.3/87-116	
	10	ф6 А I ℓ=680; 0,15 кг	24	без черт.	
КП8-14		Поз. 1...5; 9 по КП8-8			282,4
	6	Каркас плоский КР7-4	2	1.424.1-5.3/87-113	
	7	КР10-8	2	– 116	
	8	ф6 А I ℓ=580; 0,13 кг	18	без черт.	
	10	ф6 А I ℓ=680; 0,15 кг	24	то же	
КП8-16		Поз. 1...5, 9 по КП8-8			315,8
	6	Каркас плоский КР7-4	2	1.424.1-5.3/87-113	
	7	КР10-9	2	– 116	
	8	ф6 А I ℓ=580; 0,13 кг	18	без черт.	
	10	ф8 А I ℓ=680; 0,27 кг	20	то же	

Нач. СКО	Михайлов	
Гл. инж. пр	Григорьев	
Рук. бр.	Акишина	
Ст. инж.	Никонова	
Пров.	Михеева	

1.424.1-5.3/87-17

Каркас пространственный КП8-8; КП8-9; КП8-13; КП8-14; КП8-16

Стадия	Лист	Листов
Р		1

ПРОМСТРОЙПРОЕКТ

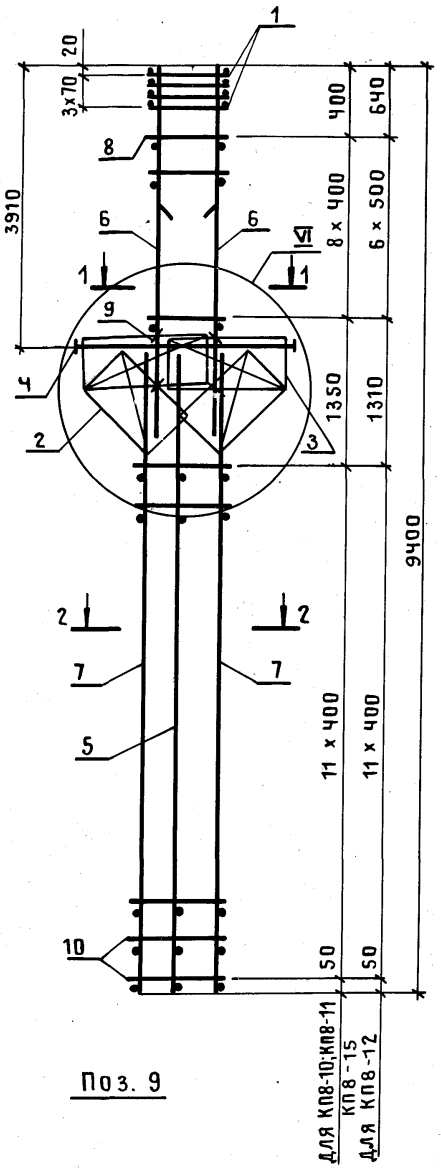

Поз. 9

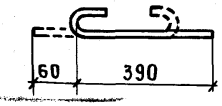

1 — 1

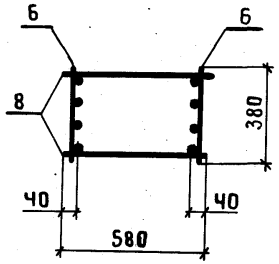

2 — 2

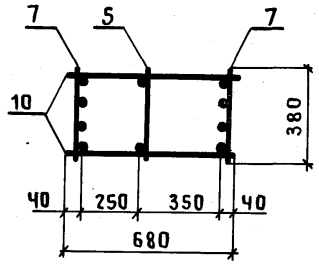

Марка каркаса	Поз.	Наименование	Кол.	Обозначение документа	Масса каркаса, кг
КП8-10	1	Сетка С2	4	1.424.1-5.3/87-143	263,4
	2	С11	2	-145	
	3	С13	2	-143	
	4	Каркас плоский КР2-3	1	-106	
	5	КР10-10	1	-116	
	6	КР7-3	2	-113	
	7	КР10-5	2	-116	
	8	ф5 Вр I ℓ=580; 0,08кг	18	Без черт.	
	9	ф5 Вр I ℓ=450; 0,07кг	8	1.424.1-5.3/87-18	
	10	ф5 Вр I ℓ=680; 0,09кг	24	Без черт.	
КП8-11		Поз.1...5,7,9,10 по КП8-10			282,3
	6	Каркас плоский КР7-4	2	1.424.1-5.3/87-113	
	8	ф6 А I ℓ=580; 0,13кг	18	Без черт.	
КП8-12		Поз.1...5,7,9,10 по КП8-10			313,9
	6	Каркас плоский КР7-5	2	1.424.1-5.3/87-113	
	8	ф8 А I ℓ=580; 0,23кг	14	Без черт.	
КП8-15		Поз.1...5,9 по КП8-10			306,8
	6	Каркас плоский КР7-4	2	1.424.1-5.3/87-113	
	7	КР10-6	2	-116	
	8	ф6 А I ℓ=580; 0,13кг	18	Без черт.	
	10	ф6 А I ℓ=680; 0,15кг	24	То же	

1. Узел VI см. 1.424.1-5.3/87-102.
2. Арматура класса Вр-I по ГОСТ 6727-80;
   А-I по ГОСТ 5781-82*.

Нач.СКО-1	Михайлов		1.424.1-5.3/87-18
Гл.инж.пр	Григорьев		
Рук.бр.	Акишина		Каркас пространственный КП8-10...КП8-12; КП8-15
Ст.инж.	Никонова		Стадия: Р; Лист: ; Листов: 1
Проверил	Михеева		ПРОМСТРОЙПРОЕКТ

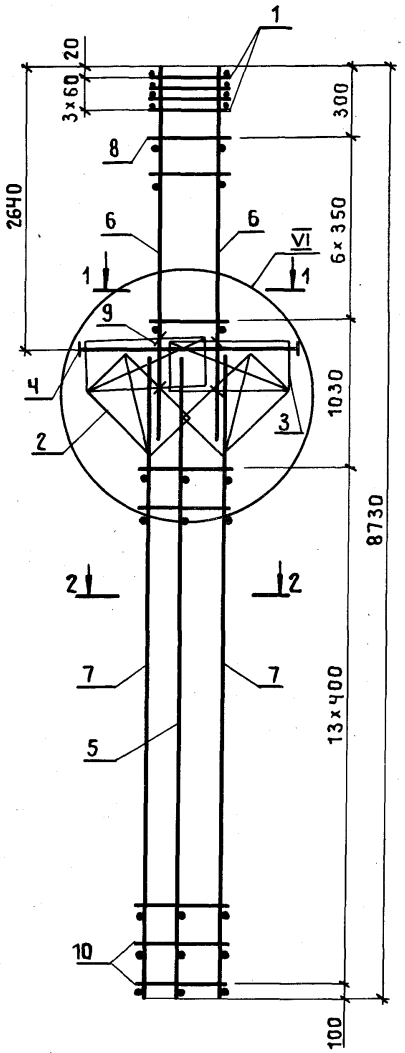

Поз. 9

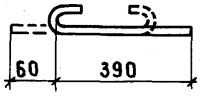

1 — 1

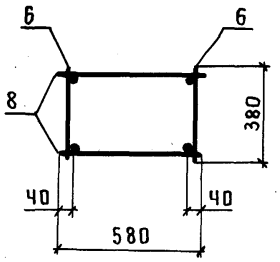

2 — 2

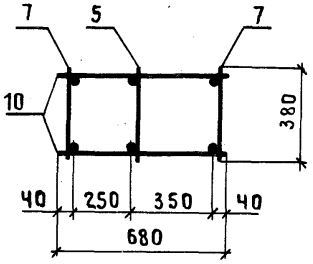

Марка каркаса	Поз.	Наименование	Кол.	Обозначение документа	Масса каркаса, кг
КП9-1	1	Сетка С3	Ч	1.424.1-5.3|87-143	159,7
	2	С11	2	-145	
	3	С13	2	-143	
	Ч	Каркас плоский КР2-1	1	-105	
	5	КР12-14	1	-119	
	6	КР3-1	2	-109	
	7	КР12-1	2	-118	
	8	ф5ВрI ℓ=580; 0,08кг	14	Без черт.	
	9	ф5ВрI ℓ=450; 0,07кг	8	1.424.1-5.3|87-19	
	10	ф5ВрI ℓ=680; 0,09кг	28	Без черт.	
КП9-2	1	Сетка С3	Ч	1.424.1-5.3|87-143	174,7
	2	С11	2	-145	
	3	С13	2	-143	
	Ч	Каркас плоский КР2-1	1	-105	
	5	КР12-14	1	-119	
	6	КР3-1	2	-109	
	7	КР12-2	2	-118	
	8	ф5ВрI ℓ=580; 0,08кг	14	Без черт.	
	9	ф5ВрI ℓ=450; 0,07кг	8	1.424.1-5.3|87-19	
	10	ф6АI ℓ=680; 0,15кг	28	Без черт.	

1. Узел VI см. 1.424.1-5.3|87-102.
2. Арматура класса Вр-I- по Гост 6727-80;
   А-I- по Гост 5781-82*.

Нач.СКО-1	Михайлов	
Гл.инж.пр	Григорьев	
Рук.бр.	Акишина	
Ст.инж.	Никонова	
Пров.	Михеева	

1.424.1-5.3|87-19

Каркас пространственный КП9-1; КП9-2

Стадия	Лист	Листов
Р		1

ПРОМСТРОЙПРОЕКТ

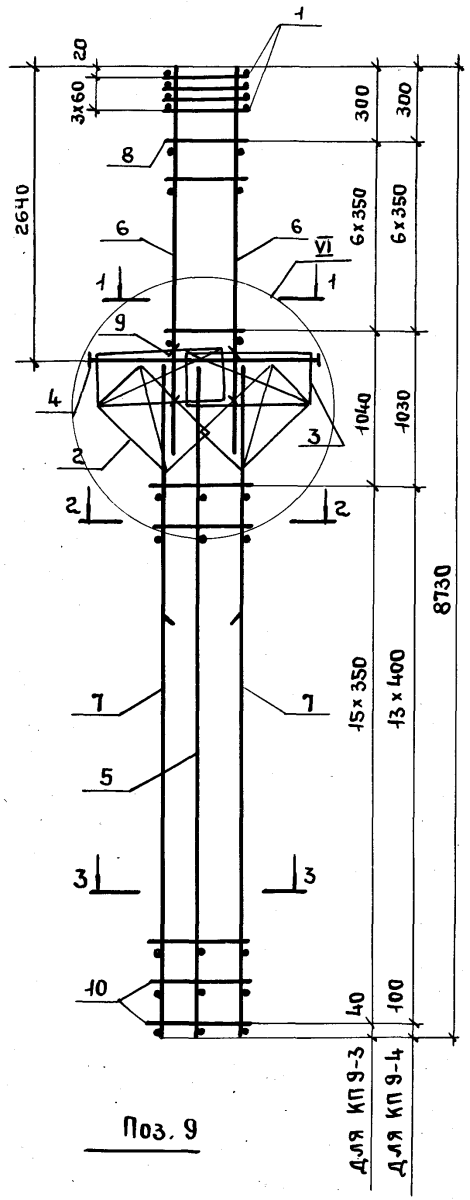

Поз. 9

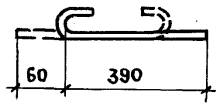

1 - 1

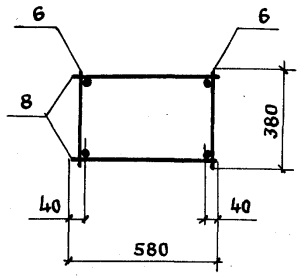

2 - 2 для КП 9-4

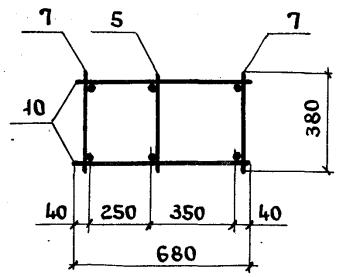

2 - 2 для КП 9-3

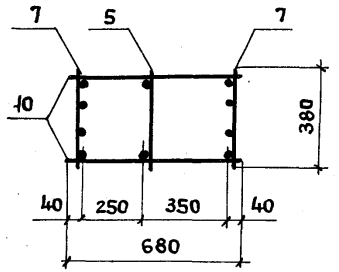

3 - 3

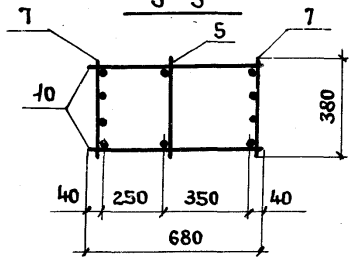

Марка каркаса	Поз.	Наименование	Кол.	Обозначение документа	Масса каркаса, кг
КП 9-3	1	Сетка С3	4	1.424.1-5.3/87 — 143	197,6
	2	С11	2	— 145	
	3	С13	2	— 143	
	4	Каркас плоский КР2-1	1	— 105	
	5	КР12-14	1	— 119	
	6	КР3-1	2	— 109	
	7	КР12-4	2	— 118	
	8	ф5 Вр I ℓ=580; 0,08кг	14	Без черт.	
	9	ф5 Вр I ℓ=450; 0,07кг	8	1.424.1-5.3/87-20	
	10	ф5 Вр I ℓ=680; 0,09кг	32	Без черт.	
КП 9-4	1	Сетка С3	4	1.424.1-5.3/87— 143	195,7
	2	С11	2	— 145	
	3	С13	2	— 143	
	4	Каркас плоский КР2-1	1	— 105	
	5	КР12-14	1	— 119	
	6	КР3-1	2	— 109	
	7	КР12-8	2	— 118	
	8	ф5 Вр I ℓ=580; 0,08кг	14	Без черт.	
	9	ф5 Вр I ℓ=450; 0,07кг	8	1.424.1-5.3/87-20	
	10	ф5 Вр I ℓ=680; 0,09кг	28	Без черт.	

1. Узел VI см. 1.424.1-5.3/87-102.
2. Арматура класса Вр-I - по ГОСТ 6727-80.

Нач. СКО-1	Михайлов	
Гл. инж. пр.	Григорьев	
Рук. бр.	Акишина	
Ст. инж.	Никонова	
Провер.	Михеева	

1.424.1-5.3/87-20

Каркас пространственный КП 9-3; КП 9-4

Стадия	Лист	Листов
Р		1

ПРОМСТРОЙПРОЕКТ

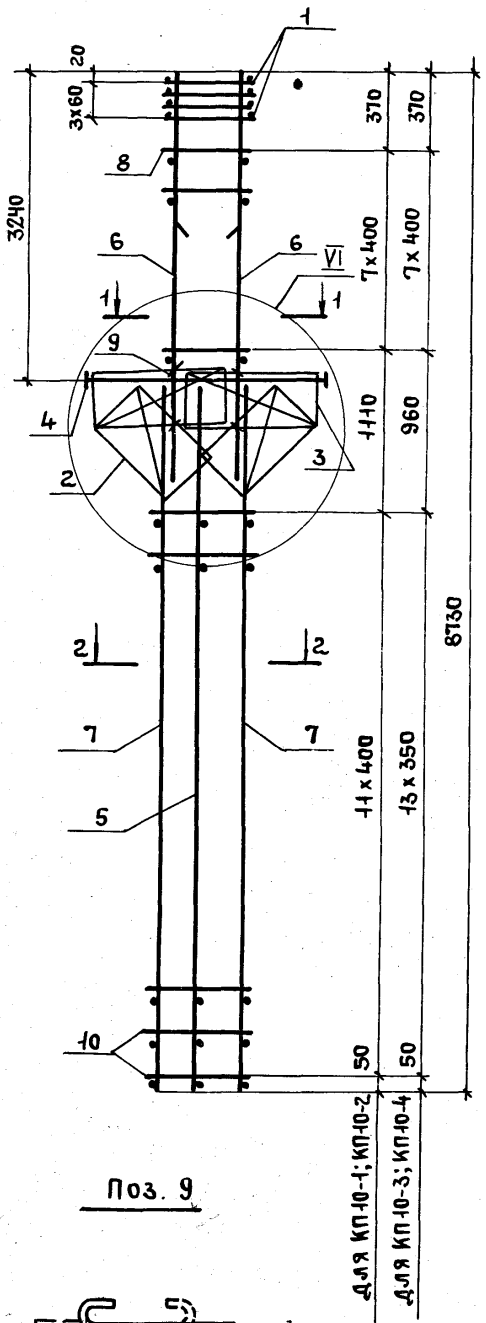

Поз. 9

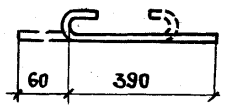

1-1

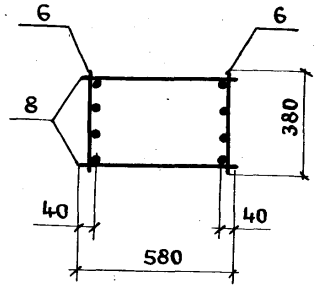

2-2 для КП10-1; КП10-2

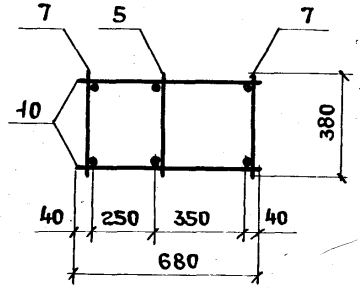

2-2 для КП10-3; КП10-4

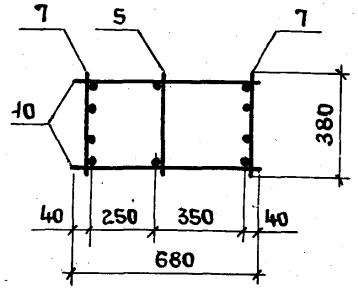

Марка каркаса	Поз.	Наименование	Кол.	Обозначение документа	Масса каркаса, кг
КП10-1	1	Сетка С3	4	1.424.1-5.3/87 — 143	200,0
	2	С11	2	—145	
	3	С13	2	—143	
	4	Каркас плоский КР2-3	1	—106	
	5	КР10-10	1	—116	
	6	КР5-5	2	—111	
	7	КР10-1	2	—116	
	8	ф5 Вр I в=580; 0,06кг	16	БЕЗ ЧЕРТ.	
	9	ф5 Вр I в=450; 0,07кг	8	1.424.1-5.3/87—21	
	10	ф5 Вр I в=680; 0,09кг	24	БЕЗ ЧЕРТ.	
КП10-2		Поз.1...5, 9 по КП10-1			231,2
	6	Каркас плоский КР5-6	2	1.424.1-5.3/87—111	
	7	КР10-2	2	—116	
	8	ф6 А I в=580; 0,13кг	16	БЕЗ ЧЕРТ.	
	10	ф6 А I в=680; 0,15кг	24	ТО ЖЕ	
КП10-3		Поз.1...6, 8, 9 по КП10-1			234,9
	7	Каркас плоский КР10-2	2	1.424.1-5.3/87—116	
	10	ф5 Вр I в=680; 0,09кг	28	БЕЗ ЧЕРТ.	
КП10-4		Поз.1...5, 9 по КП10-1			251,7
	6	Каркас плоский Кр5-6	2	1.424.1-5.3/87—111	
	7	КР10-4	2	—116	
	8	ф6 А I в=580; 0,13кг	16	БЕЗ ЧЕРТ.	
	10	ф5 Вр I в=680; 0,09кг	28	ТО ЖЕ	

1. Узел VI см. 1.424.1-5.3/87-102.
2. Арматура класса Вр-I — по ГОСТ 6727-80;
   А-I — по ГОСТ 5781-82*

Нач.СКО-1	Михайлов	
Гл.инж.пр	Григорьев	
Рук.бр.	Акишина	
Ст.инж.	Никонова	
Пров.	Михеева	

1.424.1-5.3/87-21

Каркас пространственный КП10-1... КП10-4

Стадия	Лист	Листов
Р		1

ПРОМСТРОЙПРОЕКТ

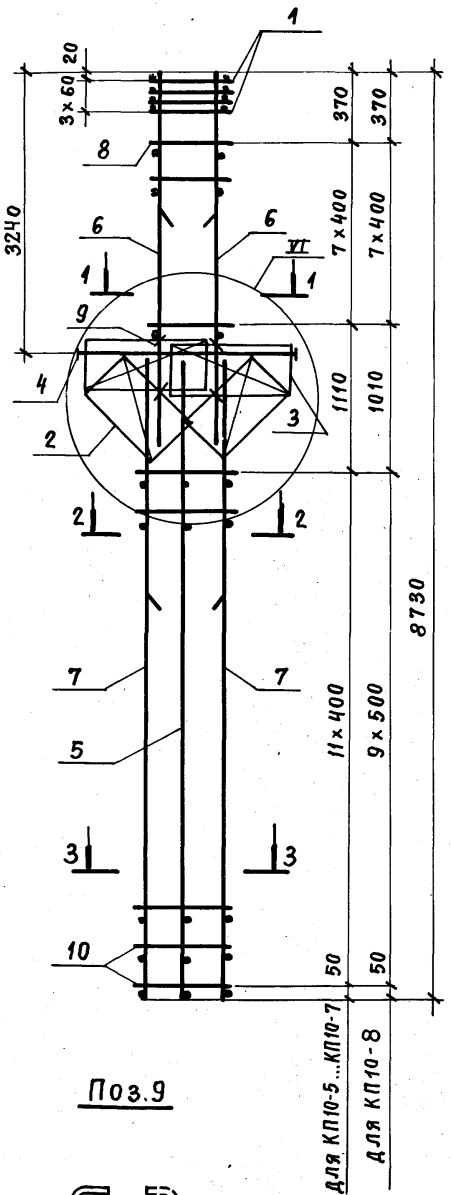

Поз.9

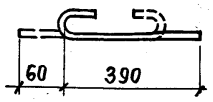

1 - 1

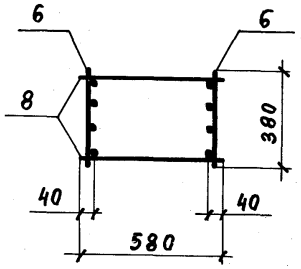

2 - 2

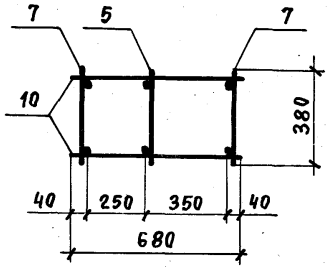

3 - 3

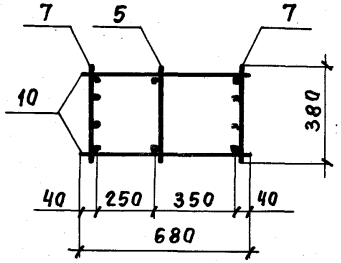

Марка каркаса	Поз.	Наименование	Кол.	Обозначение документа	Масса каркаса, кг
КП10-5	1	Сетка С 3	4	1.424.1-5.3/87-143	235,1
	2	С 11	2	-145	
	3	С 13	2	-143	
	4	Каркас плоский КР 2-3	1	-106	
	5	КР 10-10	1	-116	
	6	КР 5-5	2	-111	
	7	КР 10-7	2	-116	
	8	ф5 Вр I ℓ=580; 0,08 кг	16	БЕЗ черт.	
	9	ф5 Вр I ℓ=450; 0,07 кг	8	1.424.1-5.3/87-22	
	10	ф5 Вр I ℓ=680; 0,09 кг	24	БЕЗ черт.	
КП10-6		поз. 1...5, 7, 9, 10 по КП10-5			252,1
	6	Каркас плоский КР 5-6	2	1.424.1-5.3/87-111	
	8	ф6 А I ℓ=580; 0,13 кг	16	БЕЗ черт.	
КП10-7		поз. 1...5, 9 по КП10-5			272,4
	6	Каркас плоский КР 5-6	2	1.424.1-5.3/87-111	
	7	КР 10-8	2	-116	
	8	ф6 А I ℓ=580; 0,13 кг	16	БЕЗ черт.	
	10	ф6 А I ℓ=680; 0,15 кг	24	ТО ЖЕ	
КП10-8		поз. 1...5, 9 по КП10-5			305,8
	6	Каркас плоский КР 5-6	2	1.424.1-5.3/87-111	
	7	КР 10-9	2	-116	
	8	ф6 А I ℓ=580; 0,13 кг	16	БЕЗ черт.	
	10	ф8 А I ℓ=680; 0,27 кг	20	ТО ЖЕ	

1. Узел VI см. 1.424.1-5.3/87-102.
2. Арматура класса Вр-I - по ГОСТ 6727-80;
   А-I - по ГОСТ 5781-82*.

Нач. СКО-1	Михайлов	
Гл. инж. пр.	Григорьев	
Рук. бр.	Акишина	
Ст. инж.	Никонова	
Пров.	Михеева	

1.424.1-5.3/87-22

Каркас пространственный КП10-5 ... КП10-8

Стадия	Лист	Листов
Р		1

ПРОМСТРОЙПРОЕКТ

Копировал Замалуева

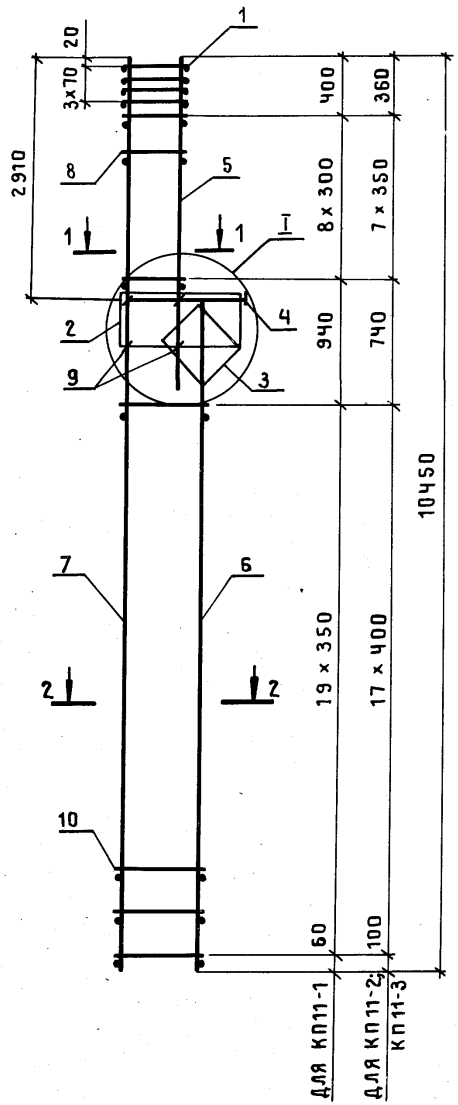

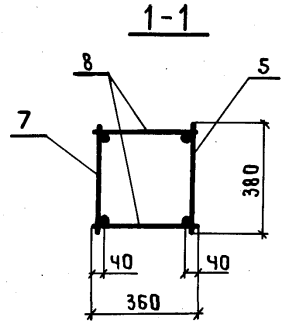

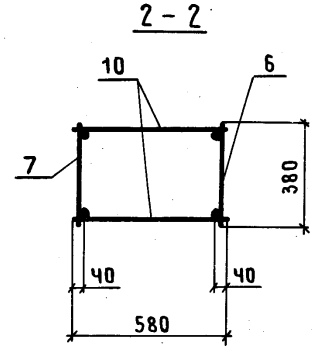

Поз. 9

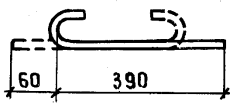

1. Узел I см. 1.424.1-5.3|87-100.
2. Арматура класса Вр-I-по ГОСТ 6727-80;
А-I-по ГОСТ 5781-82*.

Марка каркаса	Поз.	Наименование	Кол.	Обозначение документа	Масса каркаса, кг
КП11-1	1	Сетка С1	4	1.424.1-5.3|87-143	113,6
	2	С4	1	-143	
	3	С6	1	-144	
	4	Каркас плоский КР1-1	1	-103	
	5	КР4-1	1	-110	
	6	КР17-1	1	-125	
	7	КР37-1	1	-134	
	8	ф5 Вр I ℓ=360; 0,05кг	18	Без черт.	
	9	ф5 Вр I ℓ=450; 0,07кг	4	1.424.1-5.3|87-23	
	10	ф5 Вр I ℓ=580; 0,08кг	40	Без черт.	
КП11-2		Поз.1...4,9 по КП11-1			132,6
	5	Каркас плоский КР4-2	1	1.424.1-5.3|87-110	
	6	КР17-2	1	-125	
	7	КР37-2	1	-134	
	8	ф5 Вр I ℓ=360; 0,05кг	16	Без черт.	
	10	ф5 Вр I ℓ=580; 0,08кг	36	То же	
КП11-3		Поз.1...4,9 по КП11-1			154,8
	5	Каркас плоский КР4-2	1	1.424.1-5.3|87-110	
	6	КР17-3	1	-125	
	7	КР37-3	1	-134	
	8	ф6 АI ℓ=360; 0,08кг	16	Без черт.	
	10	ф6 АI ℓ=580; 0,13кг	36	То же	

Нач.СКО-1	Михайлов	
Гл.инж.пр.	Григорьев	
Рук.бр.	Акишина	
Пров.	Михеева	

1.424.1-5.3|87-23

Каркас пространственный КП11-1...КП11-3

Стадия	Лист	Листов
Р		1

ПРОМСТРОЙПРОЕКТ

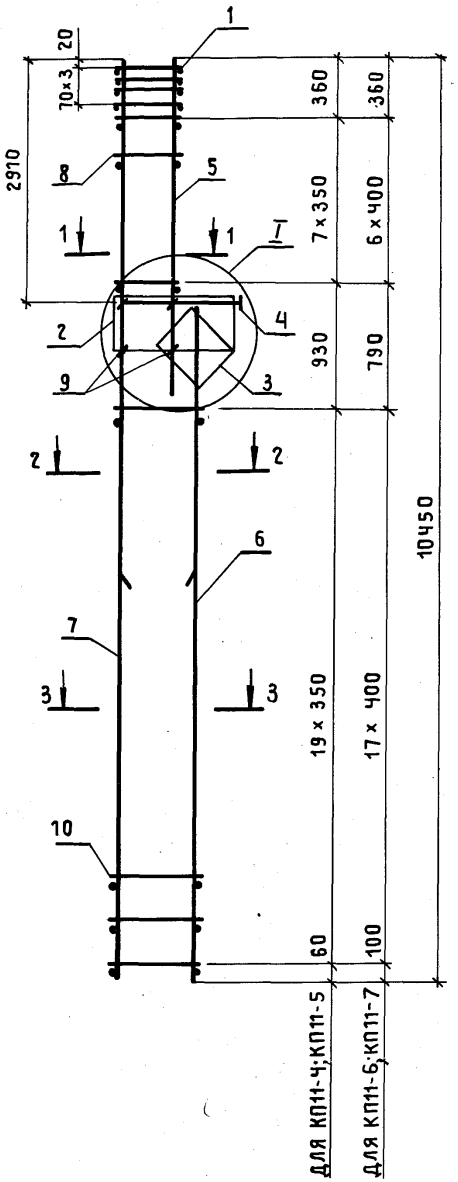

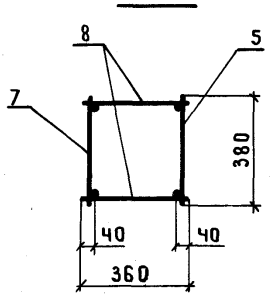

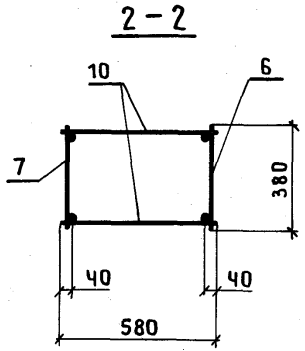

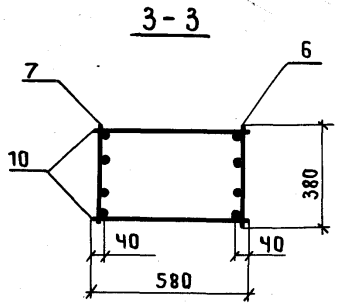

Поз. 9

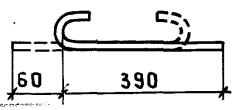

1. Узел I см. 1.424.1-5.3|87-100.
2. Арматура класса Вр-I- по Гост 6727-80;
А-I-по Гост 5781-82*.

Марка каркаса	Поз.	Наименование	Кол.	Обозначение документа	Масса каркаса, кг
КП11-Ч	1	Сетка С1	Ч	1.424.1-5.3|87-143	149,3
	2	С4	1	-143	
	3	С6	1	-144	
	4	Каркас плоский КР1-1	1	-103	
	5	КРЧ-2	1	-110	
	6	КР17-Ч	1	-125	
	7	КР37-7	1	-134	
	8	ф5ВрI ℓ=360; 0,05кг	16	Без черт.	
	9	ф5ВрI ℓ=450; 0,07кг	Ч	1.424.1-5.3|87-24	
	10	ф5ВрI ℓ=580; 0,08кг	Ч0	Без черт.	
КП11-5		Поз.1...Ч,6...10 по КП11-Ч			152,8
	5	Каркас плоский КРЧ-3	1	1.424.1-5.3|87-110	
КП11-6		Поз.1...Ч,9 по КП11-Ч			181,2
	5	Каркас плоский КРЧ-Ч	1	1.424.1-5.3|87-110	
	6	КР17-5	1	-125	
	7	КР37-11	1	-135	
	8	ф6АI ℓ=360; 0,08кг	14	Без черт.	
	10	ф5ВрI ℓ=580; 0,08кг	36	То же	
КП11-7		Поз.1...Ч,9 по КП11-Ч			211,6
	5	Каркас плоский КРЧ-Ч	1	1.424.1-5.3|87-110	
	6	КР17-6	1	-125	
	7	КР37-14	1	-135	
	8	ф6АI ℓ=360; 0,08кг	14	Без черт.	
	10	ф6АI ℓ=580; 0,13кг	36	То же	

Нач.СКО-1	Михайлов		1.424.1-5.3|87-24
Гл.инж.пр.	Григорьев		
Рук.бр.	Акишина		Каркас пространственный КП11-Ч... КП11-7
Пров.	Михеева		

Стадия	Лист	Листов
Р		1

ПРОМСТРОЙПРОЕКТ

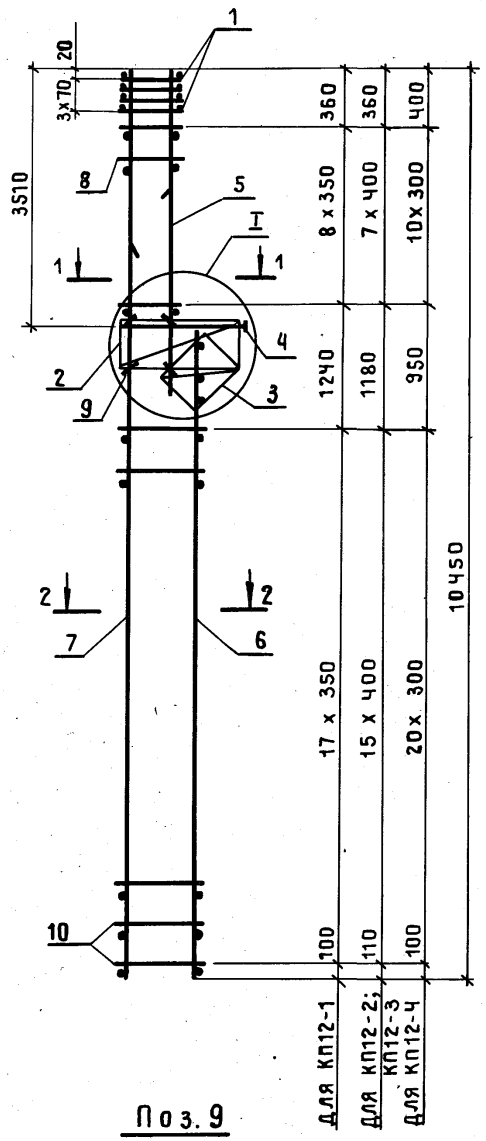

Поз. 9

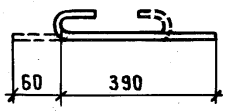

1-1
для КП12-1...КП12-3

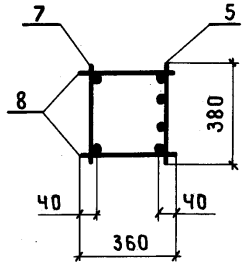

1-1
для КП12-Ч

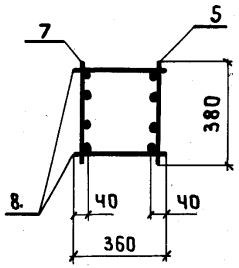

2 – 2 для КП12-1...КП12-3

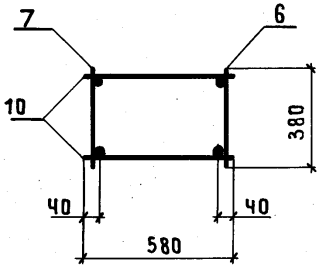

2 – 2 для КП12-Ч

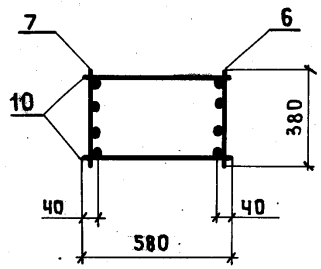

1. Узел I см. 1.424.1-5.3|87-100.
2. Арматура класса Вр-I – по ГОСТ 6727-80;
   А-I – по ГОСТ 5781-82*.

Марка каркаса	Поз.	Наименование	Кол.	Обозначение документа	Масса каркаса, кг
КП12-1	1	Сетка С1	Ч	1.424.1-5.3|87-143	127,8
	2	С2	1	-143	
	3	С6	1	-144	
	4	Каркас плоский КР1-1	1	-103	
	5	КР6-2	1	-112	
	6	КР15-1	1	-122	
	7	КР37-1	1	-134	
	8	ф5 Вр I ℓ=360; 0,05кг	18	Без черт.	
	9	ф5 Вр I ℓ=450; 0,07кг	4	1.424.1-5.3|87-25	
	10	ф5 Вр I ℓ=580; 0,08кг	36	Без черт.	
КП12-2		Поз. 1...4,9 по КП12-1			150,1
	5	Каркас плоский КР6-3	1	1.424.1-5.3|87-112	
	6	КР15-2	1	-122	
	7	КР37-2	1	-134	
	8	ф5 Вр I ℓ=360; 0,05кг	16	Без черт.	
	10	ф5 Вр I ℓ=580; 0,08кг	32	То же	
КП12-3		Поз. 1...4,9 по КП12-1			171,5
	5	Каркас плоский КР6-3	1	1.424.1-5.3|87-112	
	6	КР15-3	1	-122	
	7	КР37-3	1	-134	
	8	ф6 А I ℓ=360; 0,08кг	16	Без черт.	
	10	ф6 А I ℓ=580; 0,13кг	32	То же	
КП12-Ч		Поз. 1... 4,9 по КП12-1			172,8
	5	Каркас плоский КР6-3	1	1.424.1-5.3|87-112	
	6	КР15-Ч	1	-122	
	7	КР37-Ч	1	-134	
	8	ф5 Вр I ℓ=360; 0,05кг	22	Без черт.	
	10	ф5 Вр I ℓ=580; 0,08кг	42	То же	

Нач.СКО-1	Михайлов	
Гл.инж.пр.	Григорьев	
Рук. бр.	Акишина	
Пров.	Никонова	

1.424.1-5.3|87-25

Каркас пространственный КП12-1... КП12-Ч

Стадия	Лист	Листов
Р		1

ПРОМСТРОЙПРОЕКТ

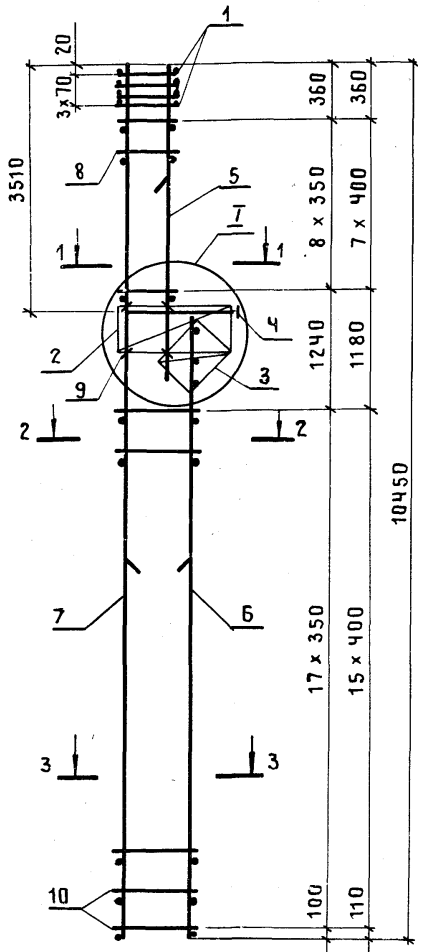

Поз. 9

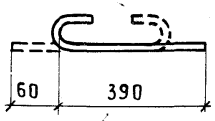

1 – 1

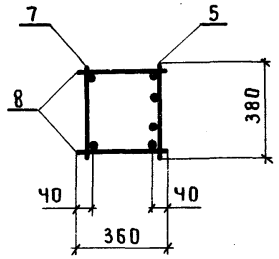

2 – 2

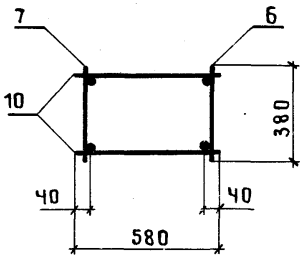

3 – 3

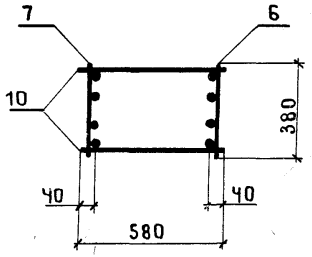

1. Узел I см. 1.424.1-5.3/87-100.
2. Арматура класса Вр-I по ГОСТ 6727-80; А-I по ГОСТ 5781-82*.

Марка каркаса	Поз.	Наименование	Кол.	Обозначение документа	Масса каркаса, кг
КП12-5	1	Сетка С1	4	1.424.1-5.3/87-143	166,3
	2	С4	1	-143	
	3	С6	1	-144	
	4	Каркас плоский КР1-1	1	-103	
	5	КР6-3	1	-112	
	6	КР15-5	1	-122	
	7	КР37-6	1	-134	
	8	ф5ВрI ℓ=360; 0,05 кг	18	Без черт.	
	9	ф5ВрI ℓ=450; 0,07 кг	4	1.424.1-5.3/87-26	
	10	ф5ВрI ℓ=580; 0,08 кг	36	Без черт.	
КП12-6		Поз. 1...4, 9 по КП12-5			197,5
	5	Каркас плоский КР6-4	1	1.424.1-5.3/87-112	
	6	КР15-6	1	-122	
	7	КР37-10	1	-135	
	8	ф6АI ℓ=360; 0,08 кг	16	Без черт.	
	10	ф5ВрI ℓ=580; 0,08 кг	32	То же	
КП12-7		Поз. 1...4, 9 по КП12-5			226,8
	5	Каркас плоский КР6-4	1	1.424.1-5.3/87-112	
	6	КР15-7		-122	
	7	КР37-13		-135	
	8	ф6АI ℓ=360; 0,08 кг	16	Без черт.	
	10	ф6АI ℓ=580; 0,13 кг	32	То же	

Нач.СКО-1	Михайлов		
Гл.инж.пр	Григорьев		
Рук.бр.	Акишина		
Пров.	Никонова		

1.424.1-5.3/87-26

Каркас пространственный КП12-5... КП12-7

Стадия	Лист	Листов
Р		1

ПРОМСТРОЙПРОЕКТ

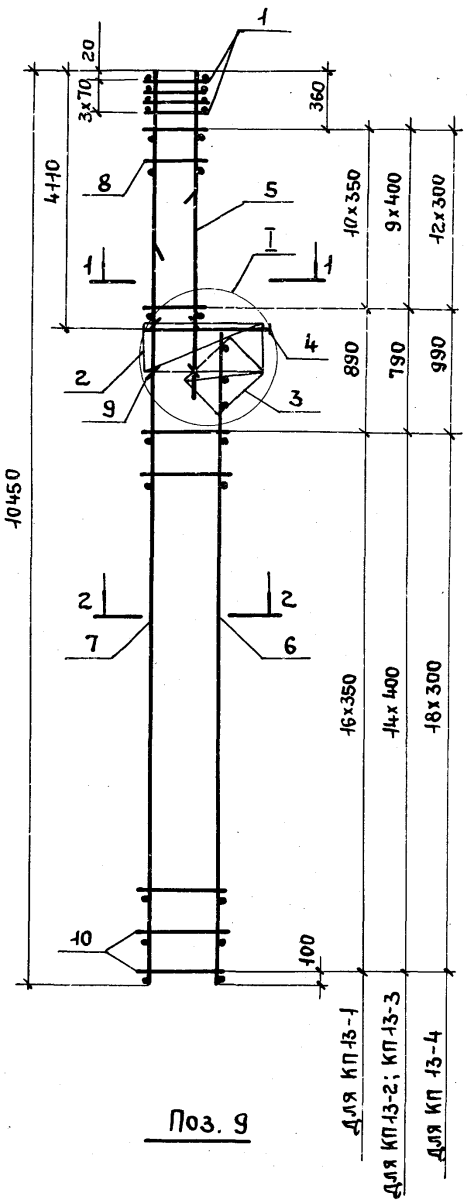

Поз. 9

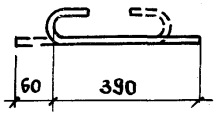

1-1 Для КП 13-1...КП 13-3

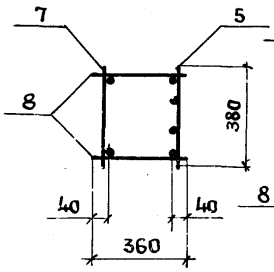

1-1 Для КП 13-4

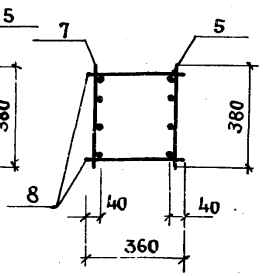

2-2 Для КП 13-1...КП 13-3

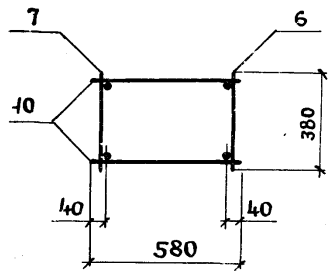

2-2 Для КП 13-4

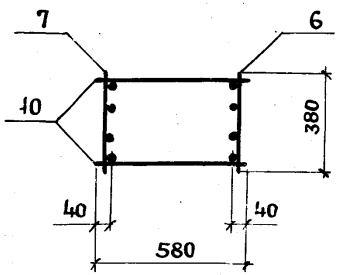

1. Узел I см. 1.424.1-5.3/87-100.
2. Арматура класса Вр-I - по ГОСТ 6727-80;
   А-I - по ГОСТ 5781-82*.

Марка каркаса	Поз.	Наименование	Кол.	Обозначение документа	Масса каркаса, кг
КП 13-1	1	Сетка С1	4	1.424.1-5.3/87-143	164,3
	2	С4	1	-143	
	3	С6	1	-144	
	4	Каркас плоский КР1-1	1	-103	
	5	КР8-4	1	-114	
	6	КР13-1	1	-120	
	7	КР37-1	1	-134	
	8	ф8AI ℓ=360; 0,14кг	22	Без черт.	
	9	ф5ВрI ℓ=450; 0,07кг	4	1.424.1-5.3/87-27	
	10	ф5ВрI ℓ=580; 0,08кг	34	Без черт.	
КП 13-2		Поз. 1...5, 9 по КП 13-1			179,0
	6	Каркас плоский КР13-2	1	1.424.1-5.3/87-120	
	7	КР37-2	1	-134	
	8	ф8AI ℓ=360; 0,14кг	20	Без черт.	
	10	ф5ВрI ℓ=580; 0,08кг	30	То же	
КП 13-3		Поз. 1...5, 9 по КП 13-1			199,0
	6	Каркас плоский КР13-3	1	1.424.1-5.3/87-120	
	7	КР37-3	1	-134	
	8	ф8AI ℓ=360 ℓ=0,14кг	20	Без черт.	
	10	ф6AI ℓ=580 0,13кг	30	То же	
КП 13-4		Поз. 1...5, 9 по КП 13-1			201,1
	6	Каркас плоский КР13-4	1	1.424.1-5.3/87-120	
	7	КР37-4	1	-134	
	8	ф8AI ℓ=360; 0,14кг	26	Без черт.	
	10	ф5ВрI ℓ=580; 0,08кг	38	То же	

Нач.СКО	Михайлов		1.424.1-5.3/87-27
Гл.инж.пр.	Григорьев		
Рук.бр.	Акишина		Каркас пространственный КП 13-1...КП 13-4
Пров.	Никонова		Стадия: Р; Лист: ; Листов: 1
			ПРОМСТРОЙПРОЕКТ

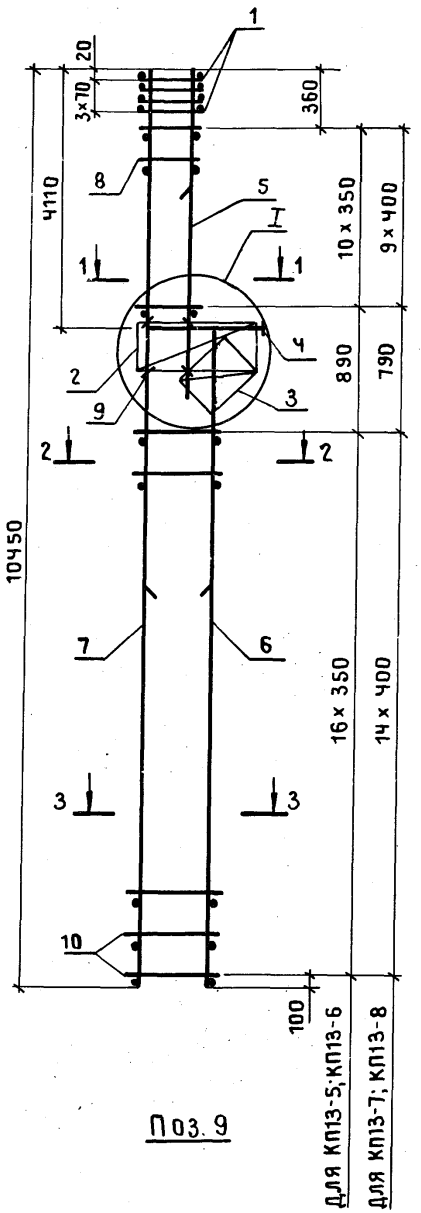

Поз. 9

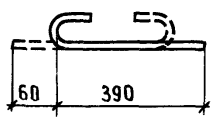

1 — 1

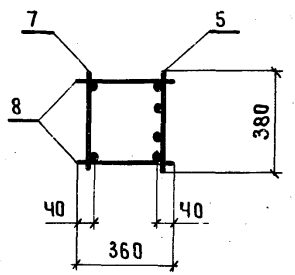

2 — 2

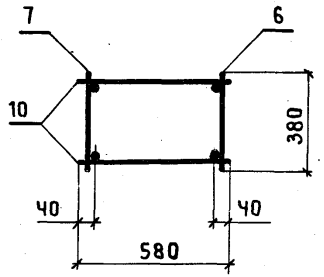

3 — 3

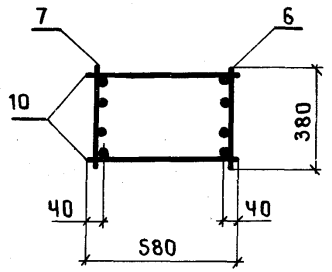

1. Узел I см. 1.424.1-5.3|87-100.
2. Арматура класса Вр-I-по Гост 6727-80;
   А-I-по Гост 5781-82*.

Марка каркаса	Поз.	Наименование	Кол	Обозначение документа	Масса каркаса, кг
КП13-5	1	Сетка С1	4	1.424.1-5.3|87-143	177,2
	2	С4	1	-143	
	3	С6	1	-144	
	4	Каркас плоский КР1-1	1	-103	
	5	КР8-3	1	-114	
	6	КР13-5	1	-120	
	7	КР37-5	1	-134	
	8	ф6AI ℓ=360; 0,08кг	22	Без черт.	
	9	ф5ВрI ℓ=450; 0,07кг	4	1.424.1-5.3|87-28	
	10	ф5ВрI ℓ=580; 0,08кг	34	Без черт.	
КП13-6		Поз. 1...4,6,7,9,10 по КП13-5			194,1
	5	Каркас плоский КР8-4	1	1.424.1-5.3|87-114	
	8	ф8AI ℓ=360; 0,14кг	22	Без черт.	
КП13-7		Поз. 1...5,9 по КП13-5			199,0
	6	Каркас плоский КР13-6	1	1.424.1-5.3|87-120	
	7	КР37-9	1	-134	
	8	ф6AI ℓ=360; 0,08кг	20	Без черт.	
	10	ф5ВрI ℓ=580; 0,08кг	30	То же	
КП13-8		Поз. 1...4, 9 по КП13-5			215,8
	5	Каркас плоский КР8-4	1	1.424.1-5.3|87-114	
	6	КР13-6	1	-120	
	7	КР37-9	1	-134	
	8	ф8AI ℓ=360; 0,14кг	20	Без черт.	
	10	ф5ВрI ℓ=580; 0,08кг	30	То же	

Нач.СКО-1	Михайлов	
Гл.инж.пр	Григорьев	
Рук.бр.	Акишина	
Пров.	Никонова	

1.424.1-5.3|87-28

Каркас пространственный КП13-5... КП13-8

Стадия	Лист	Листов
Р		1

ПРОМСТРОЙПРОЕКТ

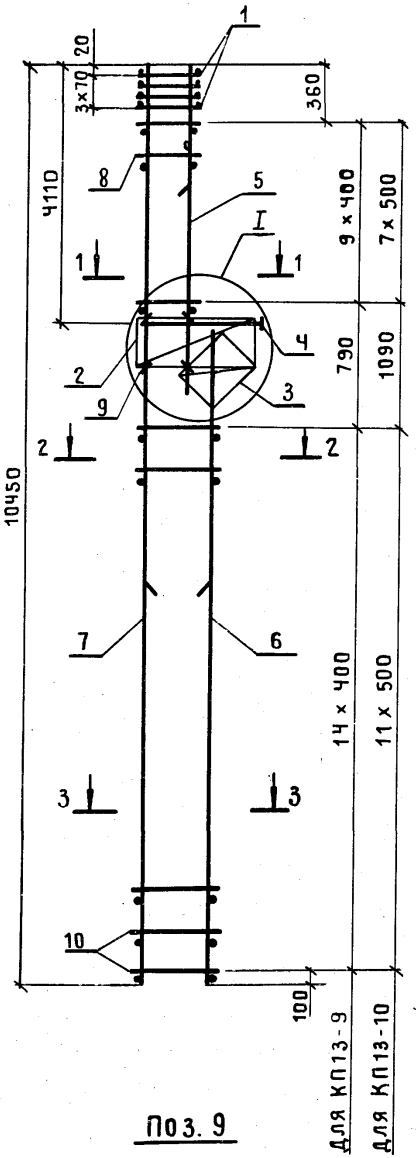

Поз. 9

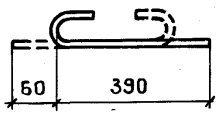

1 — 1

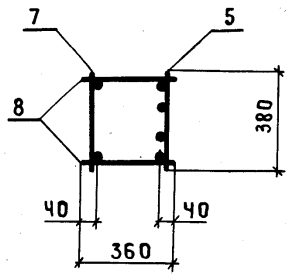

2 — 2

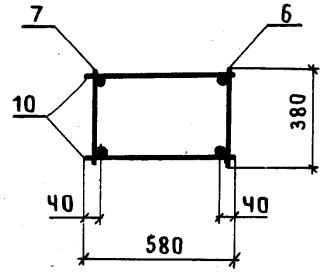

3 — 3

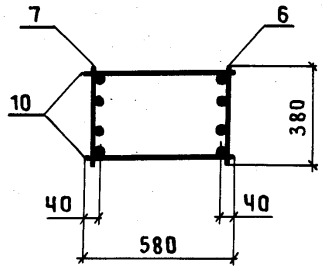

Марка каркаса	Поз.	Наименование	Кол.	Обозначение документа	Масса каркаса, кг
КП13-9	1	Сетка С 1	4	1.424.1-5.3|87 –143	243,4
	2	С 4	1	–143	
	3	С 6	1	–144	
	4	Каркас плоский КР1-1	1	–103	
	5	КР8-4	1	–114	
	6	КР13-7	1	–120	
	7	КР37-12	1	–135	
	8	ф 8 AI ℓ = 360; 0,15кг	20	Без черт.	
	9	ф 5 BpI ℓ = 450; 0,07кг	4	1.424-1-5.3|87-29	
	10	ф 6 AI ℓ = 580; 0,13кг	30	Без черт.	
КП13-10	1	Сетка С1	4	1.424.1-5.3|87-143	287,2
	2	С 4	1	-143	
	3	С 6	1	-144	
	4	Каркас плоский КР1-1	1	-103	
	5	КР8-4	1	-114	
	6	КР13-8	1	-120	
	7	КР37-15	1	-135	
	8	ф 8 AI ℓ = 360; 0,15 кг	16	Без черт.	
	9	ф 5 BpI ℓ = 450; 0,07кг	4	1.424.1-5.3|87-29	
	10	ф 8 AI ℓ = 580; 0,23кг	24	Без черт.	

1. Узел I см. 1.424.1-5.3|87-100.
2. Арматура класса Bp-I-по Гост 6727-80;
   A-I-по Гост 5781-82*.

Нач.СКО-1	Михайлов		
Гл.инж.пр.	Григорьев		
Рук.бр.	Акишина		
Пров.	Никонова		

1.424.1-5.3|87-29

Каркас пространственный КП13-9, КП13-10.

Стадия	Лист	Листов
Р		1

ПРОМСТРОЙПРОЕКТ

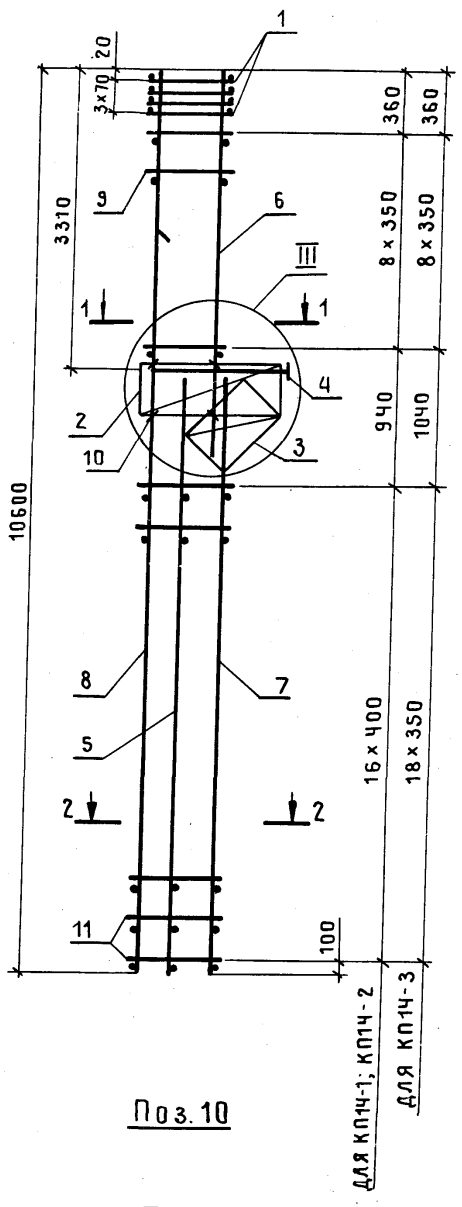

Поз. 10

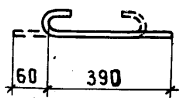

1 — 1
ДЛЯ КП1Ч-1; КП1Ч-2

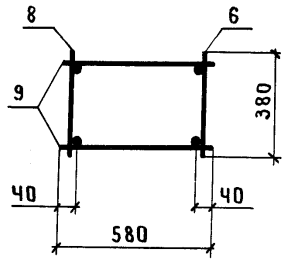

1 — 1
ДЛЯ КП1Ч-3

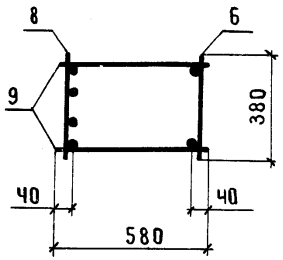

2 — 2
ДЛЯ КП1Ч-1; КП1Ч-2

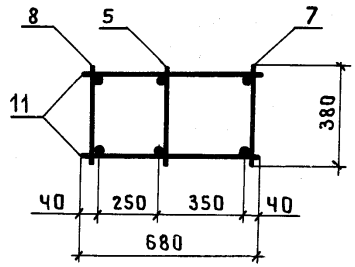

2 — 2
ДЛЯ КП1Ч-3

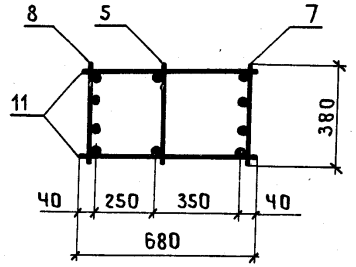

Марка каркаса	Поз.	Наименование	Кол.	Обозначение документа	Масса каркаса, кг
КП1Ч-1	1	Сетка С2	4	1.424.1-5.3|87 — 143	154,9
	2	С5	1	— 143	
	3	С8	1	— 144	
	4	Каркас плоский КР1-2	1	— 103	
	5	КР16-15	1	— 124	
	6	КР5-1	1	— 111	
	7	КР16-1	1	— 123	
	8	КР38-1	1	— 137	
	9	ф5 Вр I ℓ=580; 0,08кг	18	Без черт.	
	10	ф5 Вр I ℓ=450; 0,07кг	6	1.424.1-5.3|87-30	
	11	ф5 Вр I ℓ=680; 0,09кг	34	Без черт.	
КП1Ч-2		Поз. 1...6,10 по КП1Ч-1			177,4
	7	Каркас плоский КР16-2	1	1.424.1-5.3|87-123	
	8	КР38-2	1	— 137	
	9	ф6 А I ℓ=580; 0,13кг	18	Без черт.	
	11	ф6 А I ℓ=680; 0,15кг	34	То же	
КП1Ч-3		Поз. 1...5,9,10 по КП1Ч-1			209,9
	6	Каркас плоский КР5-2	1	1.424.1-5.3|87-111	
	7	КР16-4	1	— 123	
	8	КР38-3	1	— 137	
	11	ф5 Вр I ℓ=680; 0,09кг	38	Без черт.	

1. Узел III см. 1.424.1-5.3|87-100.
2. Арматура класса Вр-I-по ГОСТ 6727-80;
   А-I-по ГОСТ 5781-82*.

Нач.СКО-1	Михайлов		1.424.1-5.3|87-30
Гл.инж.пр.	Григорьев		
Рук.бр.	Акишина		Каркас пространственный КП1Ч-1... КП1Ч-3
Инж.	Михеева		Стадия: Р; Лист: ; Листов: 1
Пров.	Никонова		ПРОМСТРОЙПРОЕКТ

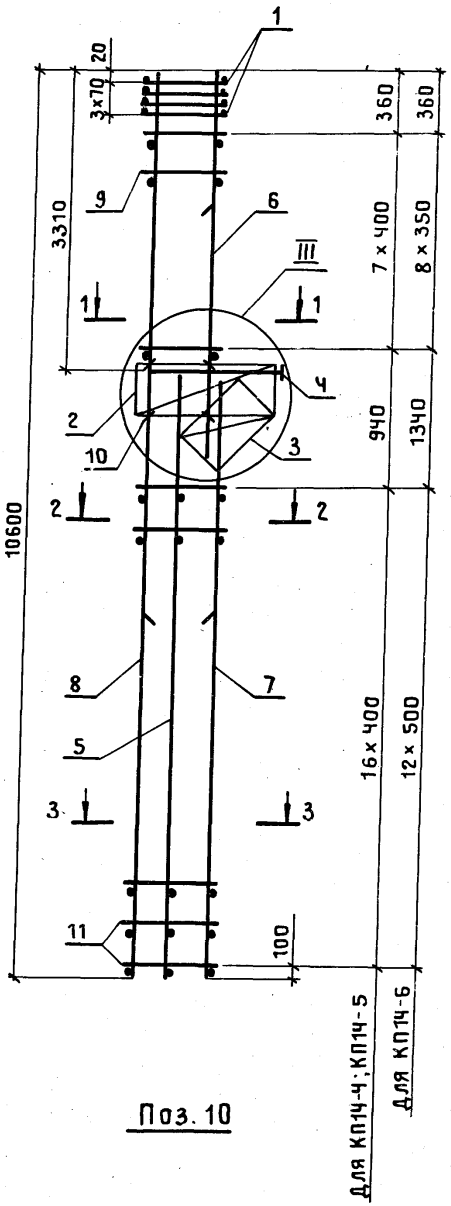

Поз. 10

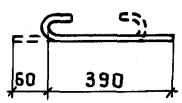

1 — 1

Для КП14-Ч, КП14-5

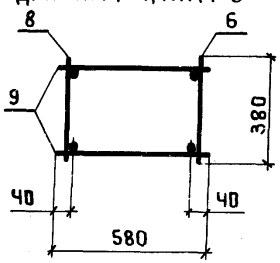

1 — 1

Для КП14-6

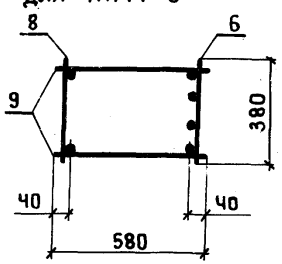

2 — 2

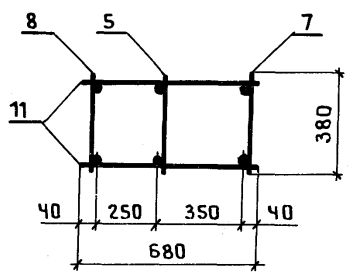

3 — 3

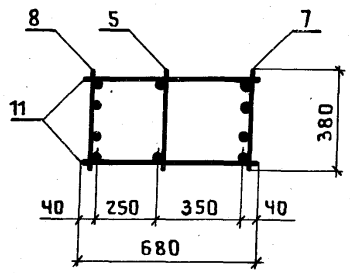

Марка каркаса	Поз.	Наименование	Кол.	Обозначение документа	Масса каркаса, кг
КП14-Ч	1	Сетка С2	Ч	1.424.1-5.3/87-143	203,7
	2	С5	1	-143	
	3	С8	1	-144	
	Ч	Каркас плоский КР1-2	1	-103	
	5	КР16-15	1	-124	
	6	КР5-3	1	-111	
	7	КР16-8	1	-123	
	8	КР38-6	1	-137	
	9	ф6АI ℓ=580; 0,13кг	16	Без черт.	
	10	ф5ВрI ℓ=450; 0,07кг	6	1.424.1-5.3/87-31	
	11	ф5ВрI ℓ=680; 0,09кг	34	Без черт.	
КП14-5		Поз.1...6,9,10 по КП14-Ч			233,9
	7	Каркас плоский КР16-9	1	1.424.1-5.3/87-123	
	8	КР38-9	1	-137	
	11	ф6АI ℓ=680; 0,15кг	34	Без черт.	
КП14-6		Поз.1...5,10 по КП14-Ч			287,0
	6	Каркас плоский КР5-Ч	1	1.424.1-5.3/87-111	
	7	КР16-10	1	-123	
	8	КР38-12	1	-138	
	9	ф8АI ℓ=580; 0,23кг	18	Без черт.	
	11	ф8АI ℓ=680; 0,27кг	26	То же	

1. Узел III см. 1.424.1-5.3/87-100.
2. Арматура класса Вр-I- по ГОСТ 6727-80;
   А-I- по ГОСТ 5781-82*.

Нач.СКО-1	Михайлов	
Гл.инж.пр	Григорьев	
Рук.бр.	Акишина	
Инж.	Михеева	
Пров.	Никонова	

1.424.1-5.3/87-31

Каркас пространственный КП14-Ч... КП14-6

Стадия	Лист	Листов
Р		1

ПРОМСТРОЙПРОЕКТ

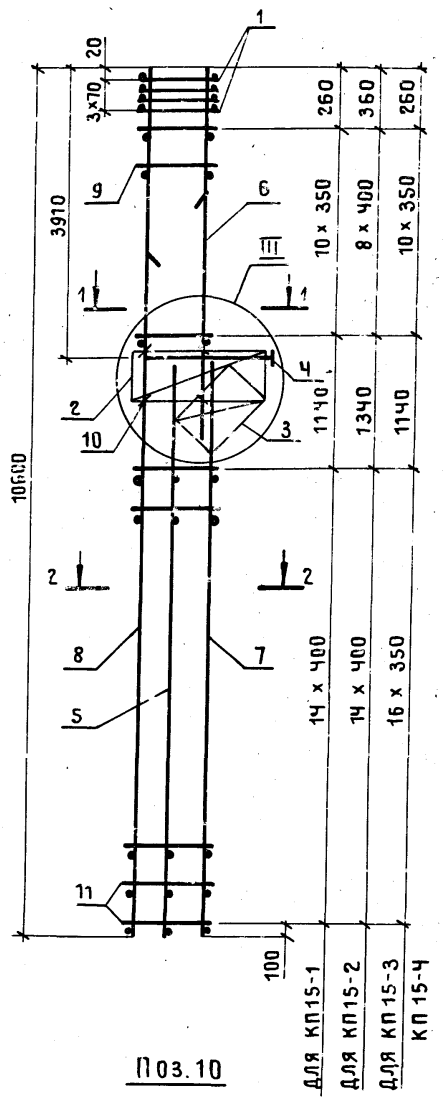

П03.10

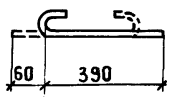

1 — 1
для КП15-1; КП15-2

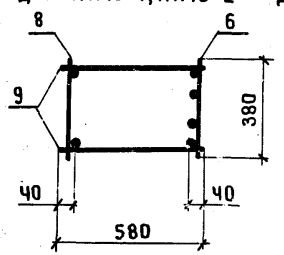

1 — 1
для КП15-3; КП15-4

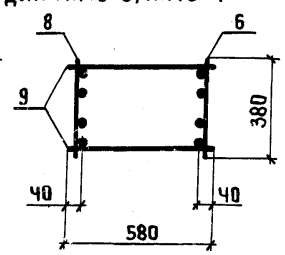

2 — 2
для КП15-1; КП15-2

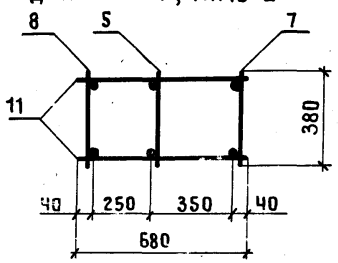

2 — 2
для КП15-3; КП15-4

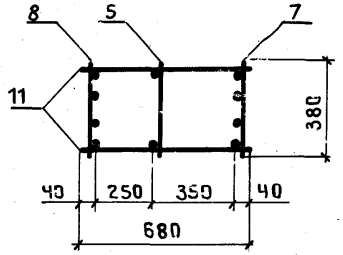

Марка каркаса	Поз.	Наименование	Кол.	Обозначение документа	Масса каркаса, кг
КП15-1	1	Сетка С2	4	1.424.1-5.3|87-143	169,4
	2	С5	1	-143	
	3	С8	1	-144	
	4	Каркас плоский КР1-3	1	-103	
	5	КР14-1	1	-121	
	6	КР7-2	1	-113	
	7	КР14-2	1	-121	
	8	КР38-1	1	-137	
	9	ф5ВрI ℓ=580; 0,08кг	22	Без черт.	
	10	ф5ВрI ℓ=450; 0,07кг	6	1.424.1-5.3|87-32	
	11	ф5ВрI ℓ=680; 0,09кг	30	Без черт.	
КП15-2		Поз. 1...5,10 по КП15-1			198,4
	6	Каркас плоский КР7-3	1	1.424.1-5.3|87-113	
	7	КР14-3	1	-121	
	8	КР38-2	1	-137	
	9	ф6АI ℓ=580; 0,13кг	18	Без черт.	
	11	ф6АI ℓ=680; 0,15кг	30	То же	
КП15-3		Поз. 1...5,9,10 по КП15-1			226,3
	6	Каркас плоский КР7-3	1	1.424.1-5.3|87-113	
	7	КР14-5	1	-121	
	8	КР38-3	1	-137	
	11	ф5ВрI ℓ=680; 0,09кг	34	Без черт.	
КП15-4		Поз. 1...5,10 по КП15-1			236,4
	6	Каркас плоский КР7-4	1	1.424.1-5.3|87-113	
	7	КР14-5	1	-121	
	8	КР38-3	1	-137	
	9	ф6АI ℓ=580; 0,13кг	22	Без черт.	
	11	ф5ВрI ℓ=680; 0,09кг	34	То же	

1. Узел III см. 1.424.1-5.3|87-100.
2. Арматура класса Вр-I по ГОСТ 6727-80;
   А-I по ГОСТ 5781-82*.

Нач.СКО-1	Михайлов	
Гл.инж.пр.	Григорьев	
Рук.бр.	Акишина	
Инж.	Михеева	
Пров.	Никонова	

1.424.1-5.3|87-32

Каркас пространственный КП15-1... КП15-4

Стадия	Лист	Листов
Р		1

ПРОМСТРОЙПРОЕКТ

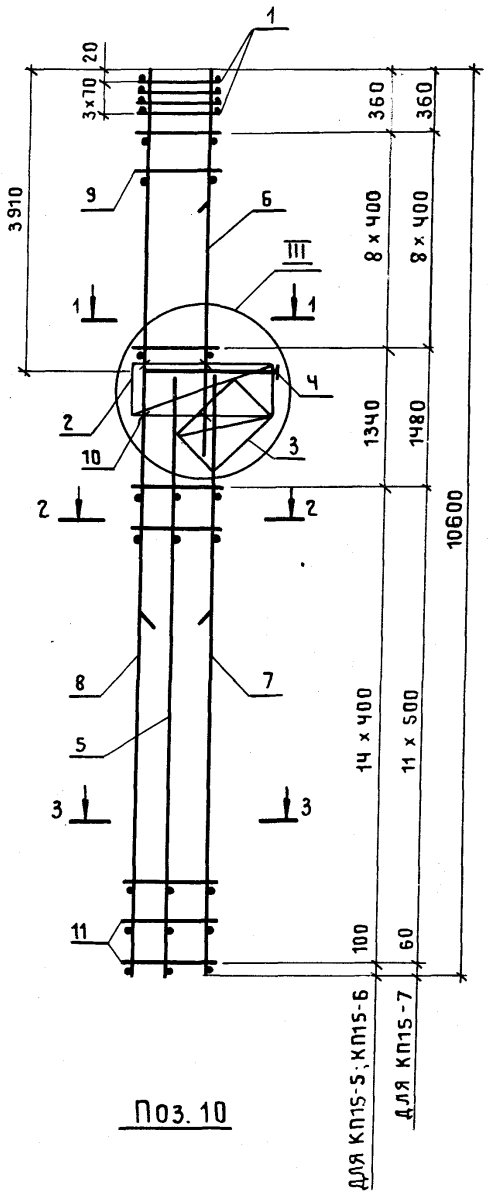

Поз. 10

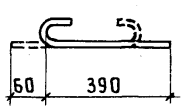

1 — 1

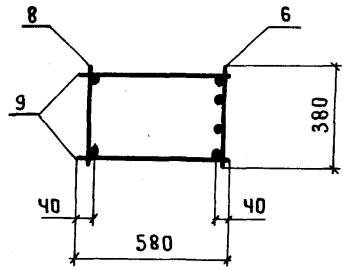

2 — 2

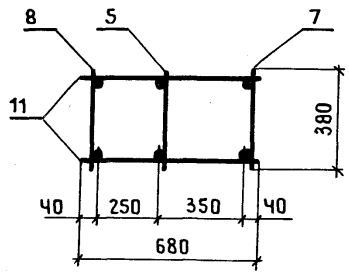

3 — 3

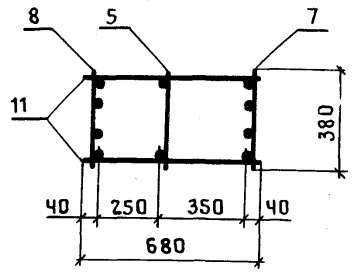

Марка каркаса	Поз.	Наименование	Кол.	Обозначение документа	Масса каркаса, кг
КП15-5	1	Сетка С2	Ч	1.424.1-5.3|87-143	224,5
	2	С5	1	-143	
	3	С8	1	-144	
	Ч	Каркас плоский КР1-3	1	-103	
	5	КР1Ч-1	1	-121	
	6	КР7-Ч	1	-113	
	7	КР1Ч-7	1	-121	
	8	КР38-5	1	-137	
	9	ф6АI ℓ=580; 0,13кг	18	Без черт.	
	10	ф5ВрI ℓ=450; 0,07кг	6	1.424.1-5.3|87-33	
	11	ф5ВрI ℓ=680; 0,09кг	30	Без черт.	
КП15-6		Поз.1...6,9,10 по КП15-5			253,3
	7	Каркас плоский КР1Ч-8	1	1.424.1-5.3|87-121	
	8	КР38-8	1	-137	
	11	ф6АI ℓ=680; 0,15кг	30	Без черт.	
КП15-7		Поз.1...6,10 по КП15-5			301,3
	7	Каркас плоский КР1Ч-9	1	1.424.1-5.3|87-121	
	8	КР38-11	1	-138	
	9	ф8АI ℓ=580; 0,23кг	18	Без черт.	
	11	ф8АI ℓ=680; 0,27кг	24	То же	

1. Узел III см. 1.424.1-5.3|87-100.
2. Арматура класса Вр-I - по ГОСТ 6727-80;
   А-I - по ГОСТ 5781-82*.

Нач.СКО-1	Михайлов	
Гл.инж.пр	Григорьев	
Рук.бр.	Акишина	
Инж.	Михеева	
Пров.	Никонова	

1.424.1-5.3|87-33

Каркас пространственный КП15-5...КП15-7

Стадия	Лист	Листов
Р		1

ПРОМСТРОЙПРОЕКТ

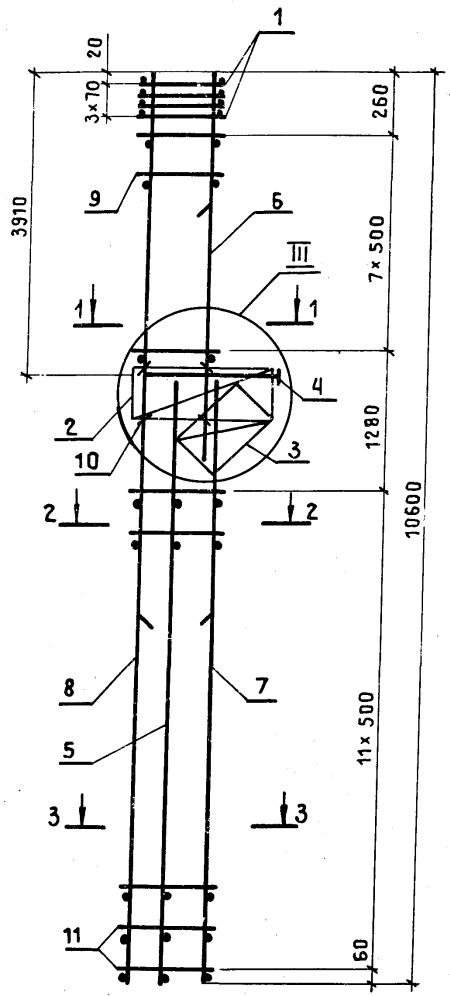

1 — 1

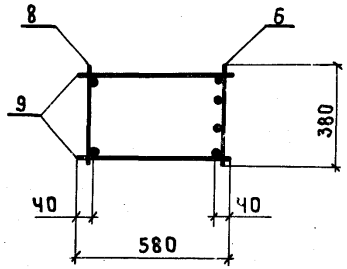

2 — 2

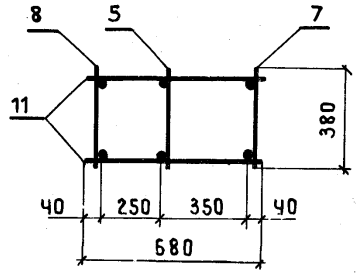

3 — 3

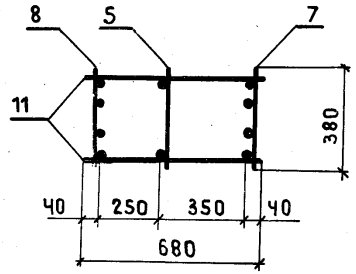

Поз. 10

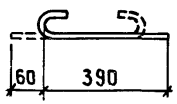

Марка каркаса	Поз.	Наименование	Кол.	Обозначение документа	Масса каркаса, кг
КП15-8	1	Сетка С2	Ч	1.424.1-5.3/87-143	316,0
	2	С5	1	-143	
	3	С8	1	-144	
	Ч	Каркас плоский КР1-3	1	-103	
	5	КР14-1	1	-121	
	6	КР7-5	1	-113	
	7	КР14-9	1	-121	
	8	КР38-11	1	-138	
	9	ф 8 AI ℓ=580; 0,23кг	16	Без черт.	
	10	ф 5 8pI ℓ=450; 0,07кг	6	1.424.1-5.3/87-34	
	11	ф 8 AI ℓ=680; 0,27кг	24	Без черт.	
КП15-9	1	Сетка С2	Ч	1.424.1-5.3/87-143	365,7
	2	С5	1	-143	
	3	С8	1	-144	
	Ч	Каркас плоский КР1-3	1	-103	
	5	КР14-1	1	-121	
	6	КР7-5	1	-113	
	7	КР14-10	1	-121	
	8	КР38-14	1	-138	
	9	ф 8 AI ℓ=580; 0,23кг	16	Без черт.	
	10	ф 5 8pI ℓ=450; 0,07кг	6	1.424.1-5.3/87-34	
	11	ф 8 AI ℓ=680; 0,27кг	24	Без черт.	

1. Узел III см. 1.424.1-5.3/87-100.
2. Арматура класса Вр-I-по Гост 6727-80;
   А-I-по Гост 5781-82*.

Нач.СКО-1	Михайлов	
Гл.инж.пр.	Григорьев	
Рук.бр.	Акишина	
Инж.	Михеева	
Пров.	Никонова	

1.424.1-5.3/87-34

Каркас пространственный КП15-8; КП15-9

Стадия	Лист	Листов
Р		1

ПРОМСТРОЙПРОЕКТ

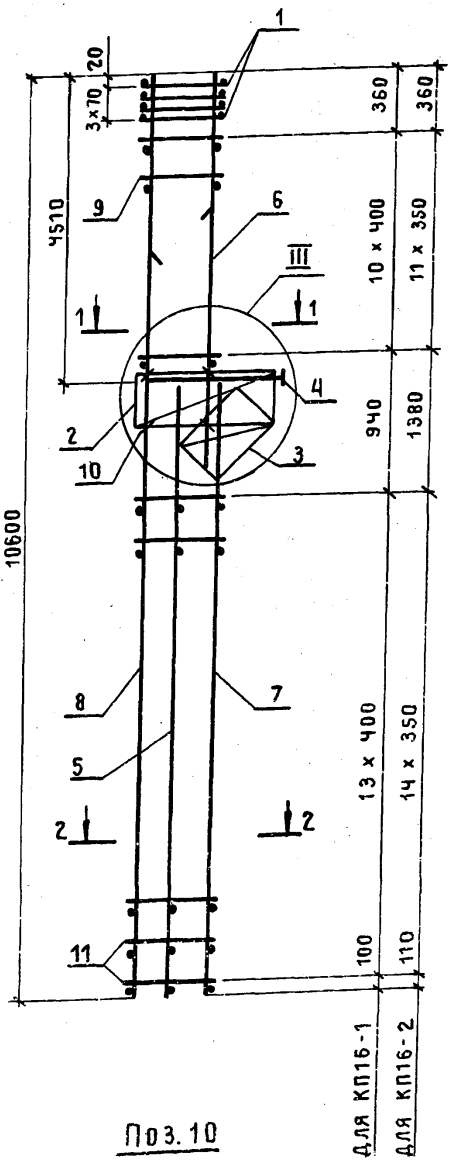

Поз. 10

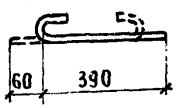

1 — 1
Для КП16-1

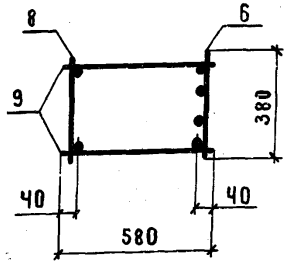

1 — 1
Для КП16-2

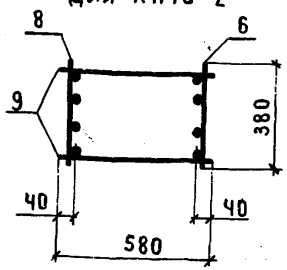

2 — 2 для КП16-1

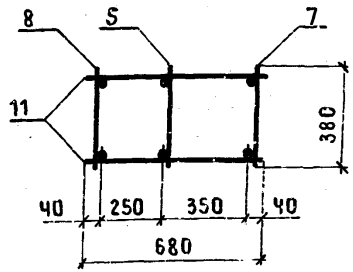

2 — 2 для КП16-2

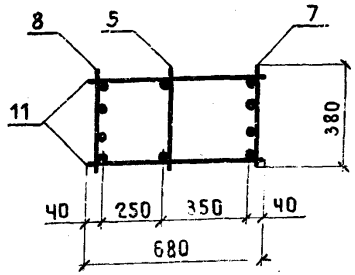

Марка каркаса	Поз.	Наименование	Кол.	Обозначение документа	Масса каркаса, кг
КП16-1	1	Сетка С2	4	1.424.1-5.3/87-143	230,3
	2	С5	1	-143	
	3	С8	1	-144	
	4	Каркас плоский КР1-4	1	-103	
	5	КР12-14	1	-119	
	6	КР9-3	1	-115	
	7	КР12-2	1	-118	
	8	КР38-2	1	-137	
	9	ф 8 AI ℓ=580; 0,23 кг	22	Без черт.	
	10	ф 5 Bp I ℓ=450; 0,07 кг	6	1.424.1-5.3/87-35	
	11	ф 6 AI ℓ=680; 0,15 кг	28	Без черт.	
КП16-2	1	Сетка С2	4	1.424.1-5.3/87-143	257,5
	2	С5	1	-143	
	3	С8	1	-144	
	4	Каркас плоский КР1-4	1	-103	
	5	КР12-14	1	-119	
	6	КР9-3	1	-115	
	7	КР12-4	1	-118	
	8	КР38-3	1	-137	
	9	ф 8 AI ℓ=580; 0,23 кг	24	Без черт.	
	10	ф 5 Bp I ℓ=450; 0,07 кг	6	1.424.1-5.3/87-35	
	11	ф 5 Bp I ℓ=680; 0,09 кг	30	Без черт.	

1. Узел III см. 1.424.1-5.3/87-100.
2. Арматура класса Bp-I по ГОСТ 6727-80;
   A-I по ГОСТ 5781-82*.

Нач.СКО-1	Михайлов	
Гл.инж.пр.	Григорьев	
Рук.бр.	Акишина	
Инж.	Михеева	
Пров	Никонова	

1.424.1-5.3/87-35

Каркас пространственный КП16-1; КП16-2

Стадия	Лист	Листов
Р		1

ПРОМСТРОЙПРОЕКТ

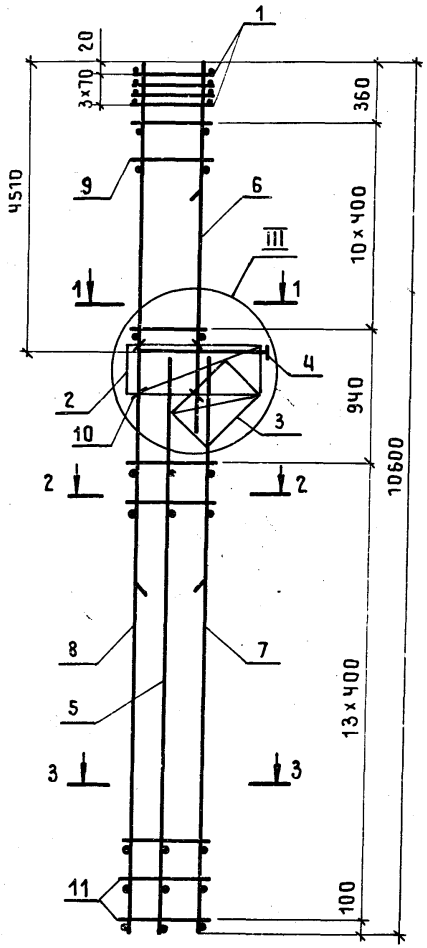

1 – 1

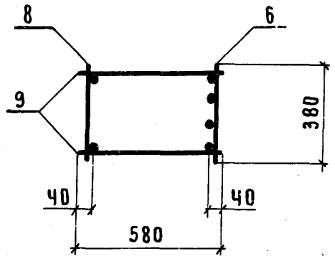

2 – 2

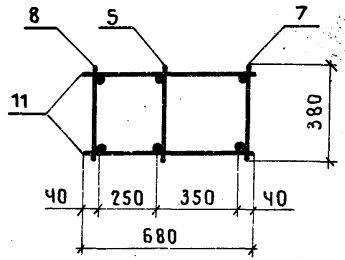

3 – 3

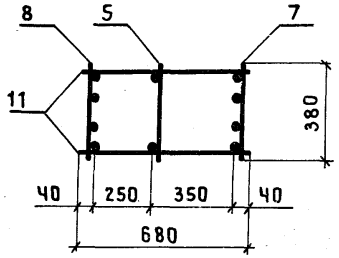

Поз. 10

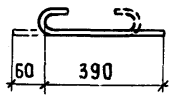

Марка каркаса	Поз.	Наименование	Кол.	Обозначение документа	Масса каркаса, кг
КП16-3	1	Сетка С2	4	1.424.1-5.3/87-143	245,7
	2	С5	1	-143	
	3	С8	1	-144	
	4	Каркас плоский КР1-Ч	1	-103	
	5	КР12-14	1	-119	
	6	КР9-3	1	-115	
	7	КР12-8	1	-118	
	8	КР38-Ч	1	-137	
	9	ф8AI ℓ=580; 0,23кг	22	Без черт.	
	10	ф5ВрI ℓ=450; 0,07кг	6	1.424.1-5.3/87-36	
	11	ф5ВрI ℓ=680; 0,09кг	28	Без черт.	
КП16-Ч		Поз.1...5,7...11 по КП16-3			265,2
	6	Каркас плоский КР9-Ч	1	1.424.1-5.3/87-115	
КП16-5		Поз.1...6,9,10 по КП16-3			273,5
	7	Каркас плоский КР12-9	1	1.424.1-5.3/87-118	
	8	КР38-7	1	-137	
	11	ф6AI ℓ=680; 0,15кг	28	Без черт.	

1. Узел III см. 1.424.1-5.3/87-100.
2. Арматура класса Вр-I по ГОСТ 6727-80;
   А-I по ГОСТ 5781-82*.

Нач.СКО-1	Михайлов		1.424.1-5.3/87-36
Гл.инж.пр.	Григорьев		
Рук.бр.	Акишина		Каркас пространственный КП16-3...КП16-5
Инж.	Михеева		Стадия: Р; Лист: ; Листов: 1
Пров.	Никонова		ПРОМСТРОЙПРОЕКТ

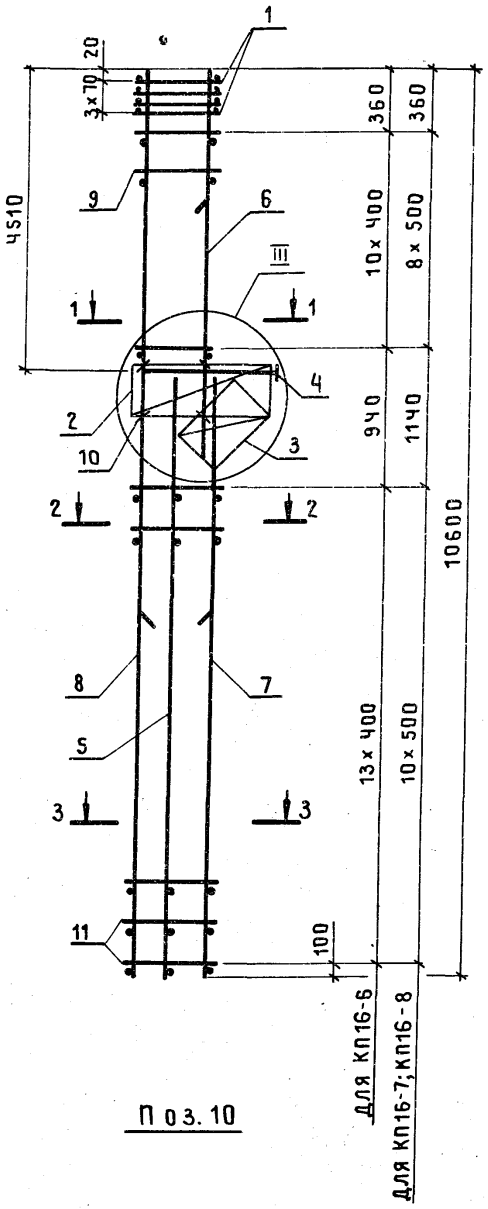

Поз. 10

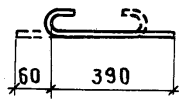

1 — 1

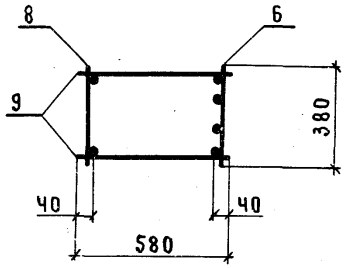

2 — 2

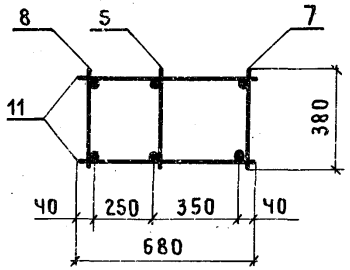

3 — 3

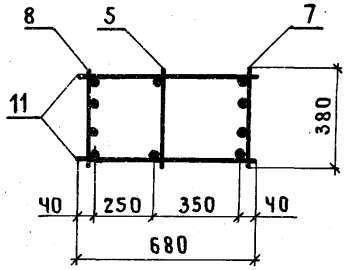

Марка каркаса	Поз.	Наименование	Кол.	Обозначение документа	Масса каркаса, кг
КП16-6	1	Сетка С2	4	1.424.1-5.3 | 87-143	293,0
	2	С5	1	-143	
	3	С8	1	-144	
	4	Каркас плоский КР1-4	1	-103	
	5	КР12-14	1	-119	
	6	КР9-4	1	-115	
	7	КР12-9	1	-118	
	8	КР38-7	1	-137	
	9	ф8AI ℓ=580; 0,23кг	22	Без черт.	
	10	ф5ВрI ℓ=450; 0,07кг	6	1.424.1-5.3 | 87-37	
	11	ф6AI ℓ=680; 0,15кг	28	Без черт.	
КП16-7		Поз.1...6,10 по КП16-6			336,4
	7	Каркас плоский КР12-10	1	1.424.1-5.3 | 87-118	
	8	КР38-10	1	-138	
	9	ф8AI ℓ=580; 0,23кг	18	Без черт.	
	11	ф8AI ℓ=680; 0,27кг	22	То же	
КП16-8		Поз.1...6,9,10 по КП16-6			383,9
	7	Каркас плоский КР12-11	1	1.424.1-5.3 | 87-118	
	8	КР38-13	1	-138	
	9	ф8AI ℓ=580; 0,23кг	18	Без черт.	
	11	ф8AI ℓ=680; 0,27кг	22	То же	

1. Узел III см. 1.424.1-5.3 \| 87-100.
2. Арматура класса Вр-I- по ГОСТ 6727-80;
   А-I- по ГОСТ 5781-82*.

Нач.СКО-1	Михайлов	
Гл.инж.пр	Григорьев	
Рук.бр.	Акишина	
Инж.	Михеева	
Пров.	Никонова	

1.424.1-5.3 \| 87-37

Каркас пространственный КП16-6...КП16-8

Стадия	Лист	Листов
Р		1

ПРОМСТРОЙПРОЕКТ

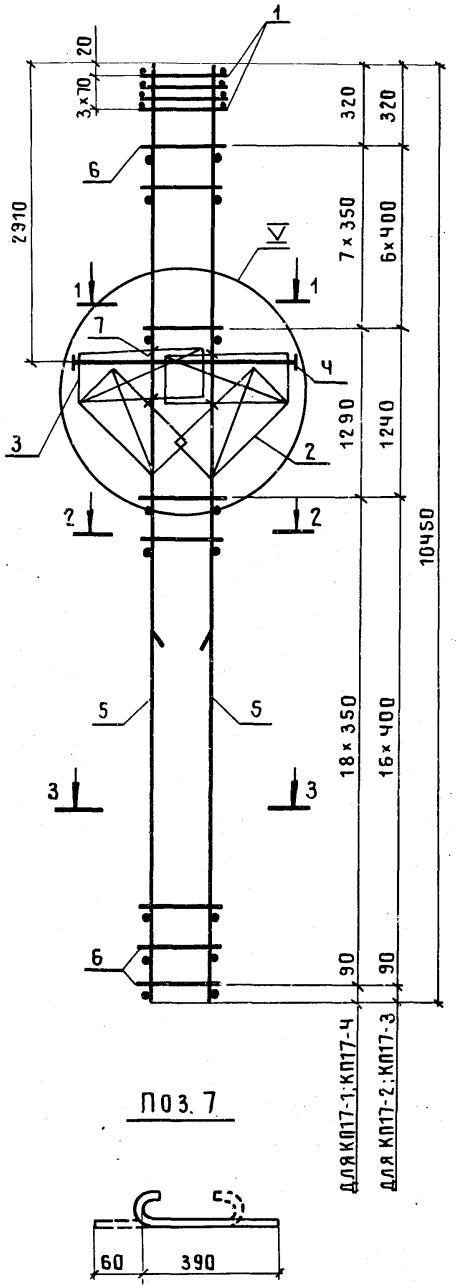

Поз. 7

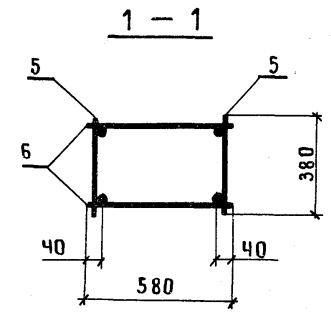

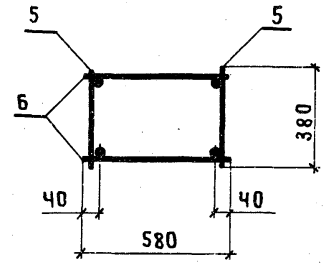

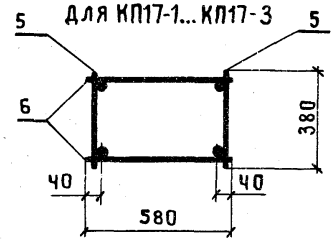

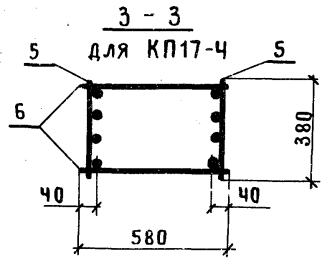

Марка каркаса	Поз.	Наименование	Кол.	Обозначение документа	Масса каркаса, кг
КП17-1	1	Сетка С2	4	1.424.1-5.3/87-143	145,7
	2	С10	2	-145	
	3	С13	2	-143	
	4	Каркас плоский КР2-6	1	-108	
	5	КР37-1	2	-134	
	6	ф 5 Вр I ℓ=580; 0,08 кг	54	Без черт.	
	7	ф 5 Вр I ℓ=450; 0,07 кг	8	1.424.1-5.3/87-38	
КП17-2		Поз. 1...4,7 по КП17-1			164,2
	5	Каркас плоский КР37-2	2	1.424.1-5.3/87-134	
	6	ф 5 Вр I ℓ=580; 0,08 кг	48	Без черт.	
КП17-3		Поз. 1...4,7 по КП 17-1			189,9
	5	Каркас плоский КР37-3	2	1.424.1-5.3/87-134	
	6	ф 6 А I ℓ=580; 0,13 кг	48	Без черт.	
КП17-4		Поз. 1...4, 6,7 по КП17-1			178,4
	5	Каркас плоский КР37-7	2	1.424.1-5.3/87-134	

1. Узел V см. 1.424.1-5.3/87-101.
2. Арматура класса Вр-I- по Гост 6727-80;
   А-I- по Гост 5781-82*.

Нач.СКО-1	Михайлов		1.424.1-5.3/87-38
Гл.инж.пр	Григорьев		
Рук.бр.	Акишина		Каркас пространственный КП17-1...КП17-4
Инж.	Тищенко		Стадия: Р; Лист: ; Листов: 1
Пров.	Никонова		ПРОМСТРОЙПРОЕКТ

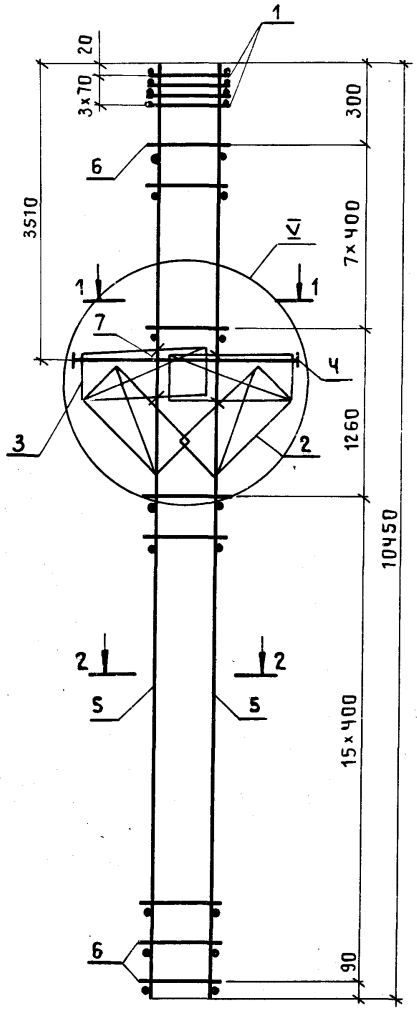

Поз. 7

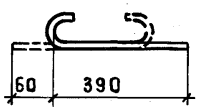

1 — 1

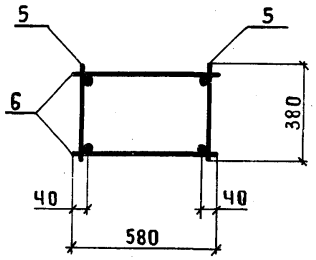

2 — 2

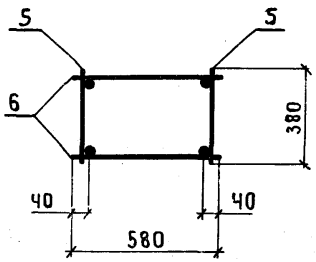

Марка каркаса	Поз.	Наименование	Кол.	Обозначение документа	Масса каркаса, кг
КП18-1	1	Сетка С 2	Ч	1.424.1-5.3|87-143	166,2
	2	С10	2	– 145	
	3	С13	2	– 143	
	4	Каркас плоский КР2-7	1	– 108	
	5	КР37-2	2	– 134	
	6	ф 5 Вр I ℓ=580; 0,08 кг	48	Без черт.	
	7	ф 5 Вр I ℓ=450; 0,07 кг	8	1.424.1-5.3|87-39	
КП18-2	1	Сетка С 2	Ч	1.424.1-5.3|87-143	191,8
	2	С10	2	– 145	
	3	С13	2	– 143	
	4	Каркас плоский КР2-7	1	– 108	
	5	КР37-3	2	– 134	
	6	ф 6 А I ℓ=580; 0,13 кг	48	Без черт.	
	7	ф 5 Вр I ℓ=450; 0,07 кг	8	1.424.1-5.3|87-39	

1. Узел V см. 1.424.1-5.3|87-101.
2. Арматура класса Вр-I-по Гост 6727-80;
   А-I-по Гост 5781-82*.

Нач.СКО-1	Михайлов		
Гл.инж.пр.	Григорьев		
Рук.бр.	Акишина		
Инж.	Тищенко		
Пров.	Никонова		

1.424.1-5.3|87-39

Каркас пространственный КП18-1; КП18-2

Стадия	Лист	Листов
Р		1

ПРОМСТРОЙПРОЕКТ

Копировал

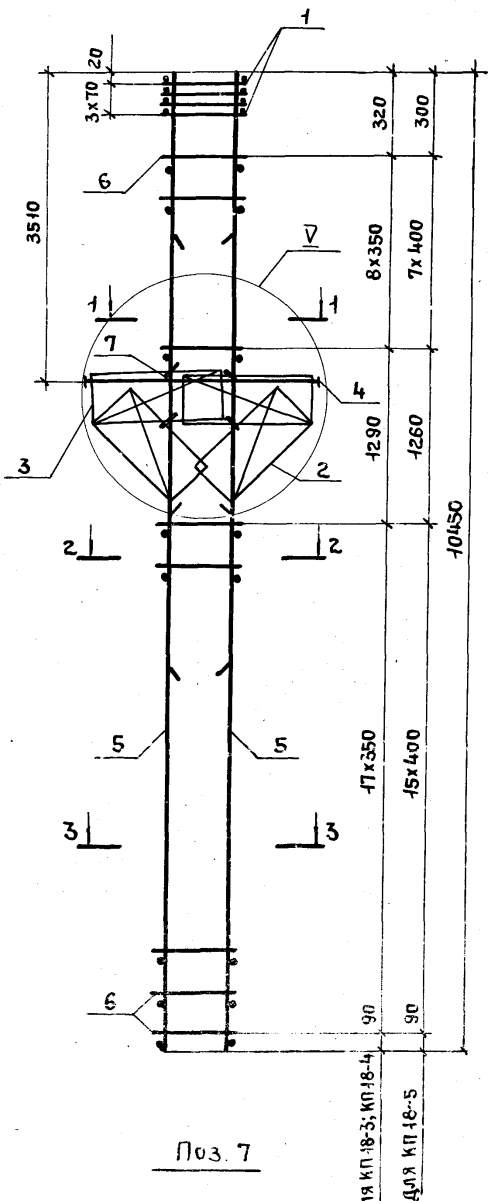

Поз. 7

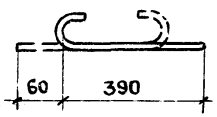

1-1

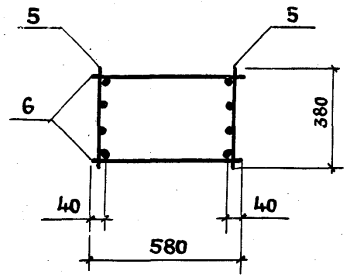

2-2
Для КП18-3; КП18-5

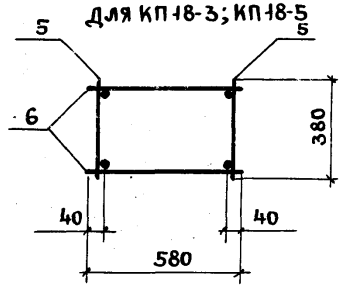

2-2
Для КП18-4

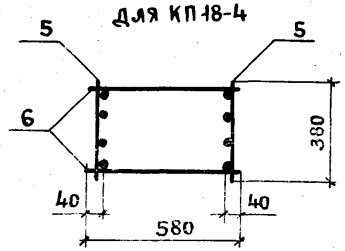

3-3

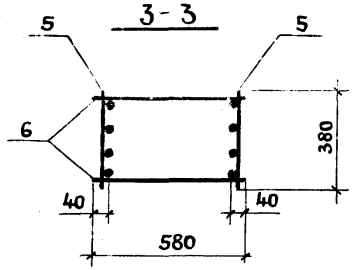

Марка каркаса	Поз.	Наименование	Кол.	Обозначение документа	Масса каркаса, кг
КП18-3	1	Сетка С2	4	1.424.1-5.3/87 – 143	203,3
	2	С10	2	– 145	
	3	С13	2	– 143	
	4	Каркас плоский КР2-7	1	– 108	
	5	КР37-18	2	– 136	
	6	ф5 Вр I ℓ=580; 0,08 кг	54	Без черт.	
	7	ф5 Вр I ℓ=450; 0,07 кг	8	1.424.1-5.3/87-40	
КП18-4		Поз.1...4,6,7 по КП18-3			223,1
	5	Каркас плоский КР37-8	2	1.424.1-5.3/87 – 134	
КП18-5		Поз.1...4,7 по КП18-3			236,6
	5	Каркас плоский КР37-20	2	1.424.1-5.3/87 – 136	
	6	ф5 Вр I ℓ=580; 0,08 кг	48	Без черт.	

1. Узел V см 1.424.1-5.3/87-101.
2. Арматура класса Вр-I – по ГОСТ 6727-80;
   А-I – по ГОСТ 5781-82*

Нач.СКО-1	Михайлов	
Гл.инж.пр	Григорьев	
Рук.бр.	Акишина	
Инж.	Тищенко	
Пров.	Никонова	

1.424.1-5.3/87-40

Каркас пространственный КП18-3... КП18-5

Стадия	Лист	Листов
Р		1

ПРОМСТРОЙПРОЕКТ

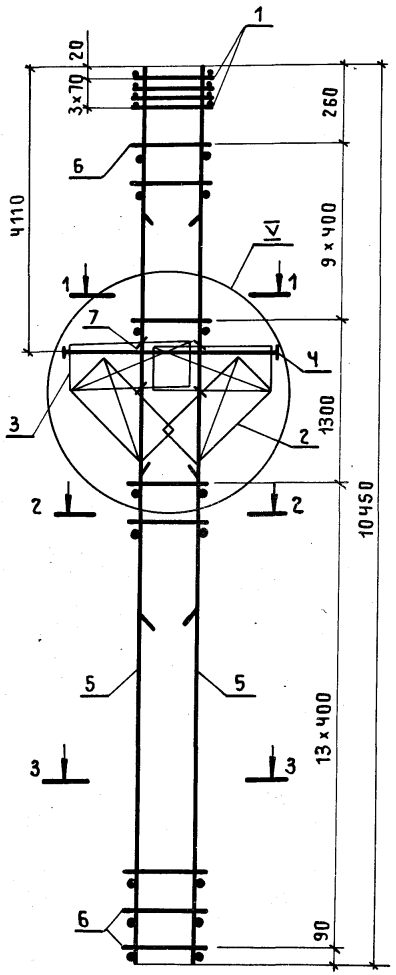

Поз.7

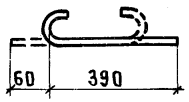

1 – 1

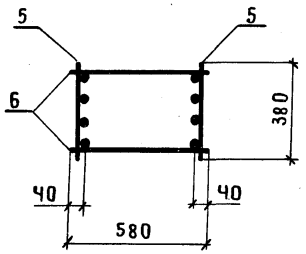

2 – 2

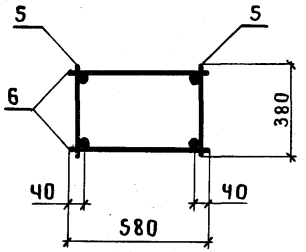

3 – 3
Для КП19-1; КП19-3

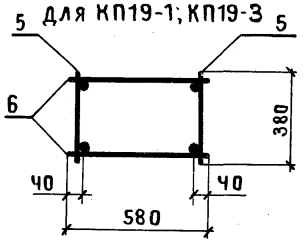

3 – 3
Для КП19-2; КП19-4

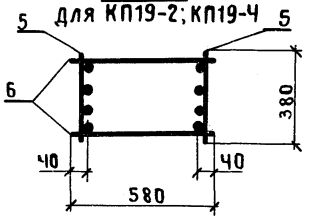

Марка каркаса	Поз.	Наименование	Кол.	Обозначение документа	Масса каркаса, кг
КП19-1	1	Сетка С2	4	1.424.1-5.3/87-143	209,3
	2	С10	2	-145	
	3	С13	2	-143	
	4	Каркас плоский КР2-8	1	-108	
	5	КР37-16	2	-135	
	6	ф5ВрI ℓ=580; 0,08кг	48	Без черт.	
	7	ф5ВрI ℓ=450; 0,07кг	8	1.424.1-5.3/87-41	
КП19-2		Поз.1...4,6,7 по КП19-1			246,3
	5	Каркас плоский КР37-19	2	1.424.1-5.3/87-136	
КП19-3		Поз.1...4,7 по КП19-1			235,0
	5	Каркас плоский КР37-17	2	1.424.1-5.3/87-135	
	6	ф6АI ℓ=580; 0,13кг	48	Без черт.	
КП19-4		Поз.1...4,7 по КП19-1			287,4
	5	Каркас плоский КР37-21	2	1.424.1-5.3/87-136	
	6	ф6АI ℓ=580; 0,13кг	48	Без черт.	

1. Узел V см. 1.424.1-5.3/87-101.
2. Арматура класса Вр-I по ГОСТ 6727-80;
   А-I по ГОСТ 5781-82*.

Нач.СКО-1	Михайлов		1.424.1-5.3/87-41
Гл.инж.пр.	Григорьев		
Рук.бр.	Акишина		Каркас пространственный КП19-1... КП19-4
Инж.	Тищенко		Стадия: Р; Лист: ; Листов: 1
Пров.	Никонова		ПРОМСТРОЙПРОЕКТ

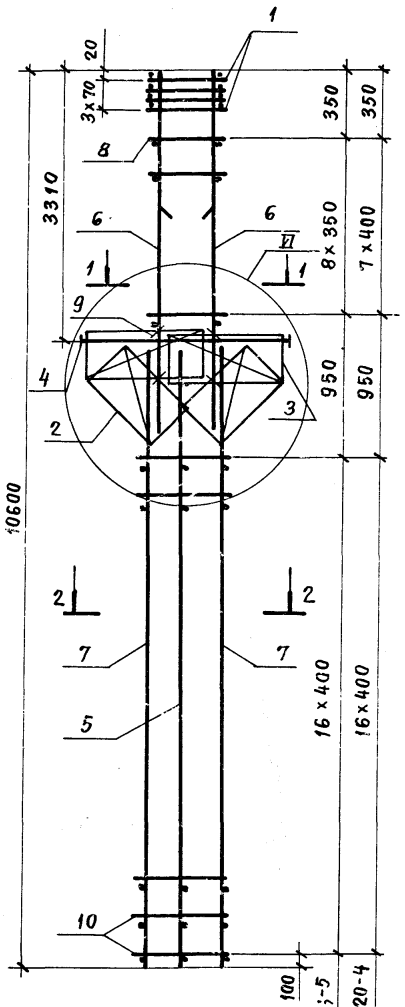

Поз. 9.

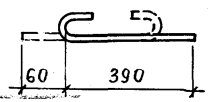

1 - 1 для КП20-1...КП20-4

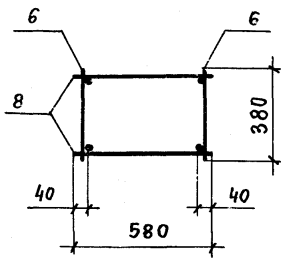

1 - 1 для КП20-5

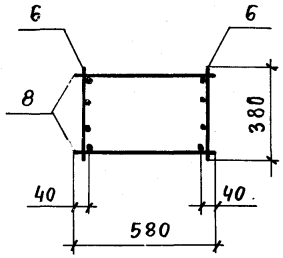

2 - 2

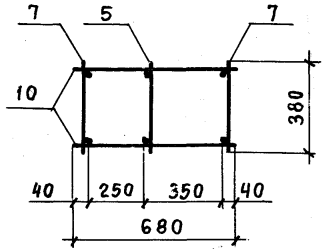

1. Узел VI см. 1.424.1-5.3/87-102.
2. Арматура класса Вр-I- по ГОСТ 6727-80*,
   А-I- по ГОСТ 5781-82*

Марка каркаса	Поз.	Наименование	Кол.	Обозначение документа	Масса каркаса, кг
КП20-1	1	Сетка С 2	4	1.424.1-5.3/87-143	178,3
	2	С 11	2	-145	
	3	С 13	2	-143	
	4	Каркас плоский КР 2-1	1	-105	
	5	КР 16-15	1	-124	
	6	КР 5-1	2	-111	
	7	КР 16-1	2	-123	
	8	ф5ВрI ℓ=580 ; 0,08 кг	18	БЕЗ ЧЕРТ.	
	9	ф5ВрI ℓ=450 ; 0,07 кг	8	1.424.1-5.3/87-42	
	10	ф5ВрI ℓ=680 ; 0,09 кг	34	БЕЗ ЧЕРТ.	
КП20-2		поз.1...5,7,9,10 по КП20-1			195,8
	6	Каркас плоский КР5-3	2	1.424.1-5.3/87-111	
	8	ф6АI ℓ=580 ; 0,13 кг	16	БЕЗ ЧЕРТ.	
КП20-3		поз.1...6,8,9 по КП20-1			196,3
	7	Каркас плоский КР16-2	2	1.424.1-5.3/87-123	
	10	ф6АI ℓ=680 ; 0,15 кг	34	БЕЗ ЧЕРТ.	
КП20-4		поз.1...5,9 по КП20-1			203,6
	6	Каркас плоский КР5-2	2	1.424.1-5.3/87-111	
	7	КР16-2	2	-123	
	8	ф5ВрI ℓ=580 ; 0,08 кг	16	БЕЗ ЧЕРТ.	
	10	ф6АI ℓ=680 ; 0,15 кг	34	ТО ЖЕ	
КП20-5		поз.1...5,8,9 по КП20-1			217,9
	6	Каркас плоский КР5-4	2	1.424.1-5.3/87-111	
	7	КР16-2	2	-123	
	10	ф6АI ℓ=680 ; 0,15 кг	34	БЕЗ ЧЕРТ.	

Нач.СКО-1	Михайлов	
Гл.инж.пр.	Григорьев	
Рук.бр.	Акишина	
Ст.инж.	Поляков	
Пров.	Михеева	

1.424.1-5.3/87-42

Каркас пространственный КП20-1...КП20-5

Стадия	Лист	Листов
Р		1

ПРОМСТРОЙПРОЕКТ

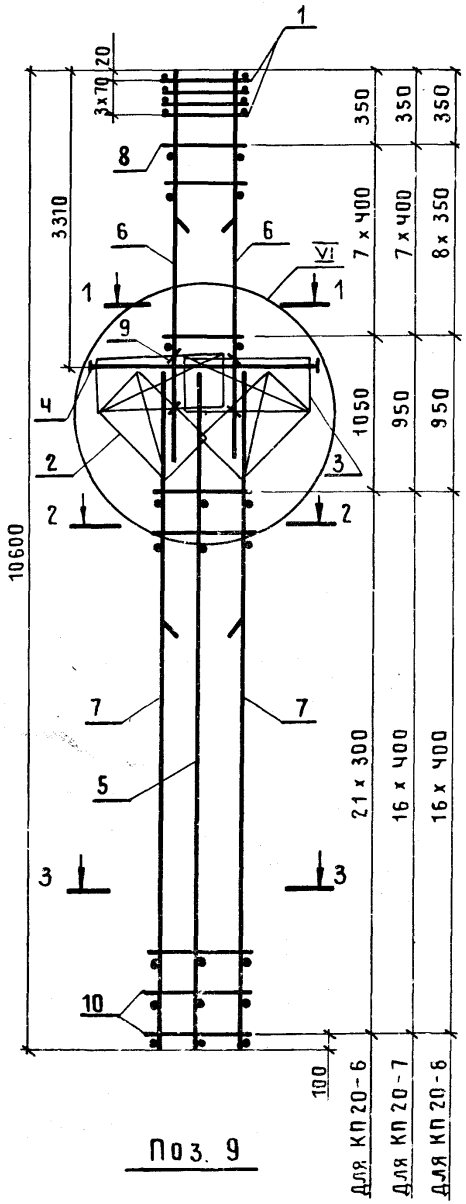

Поз. 9

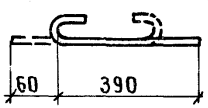

1 — 1
Для КП20-6; КП20-7

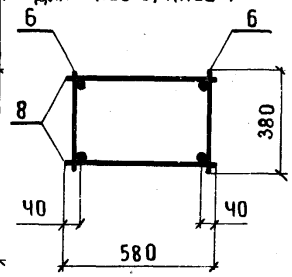

1 — 1
Для КП20-8

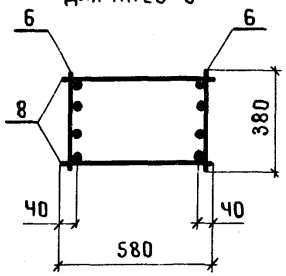

2 — 2 для КП20-7; КП20-8

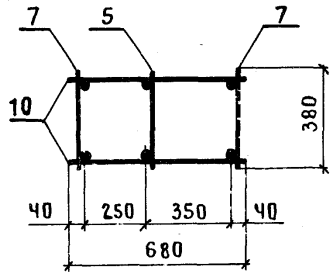

2 — 2 для КП20-6

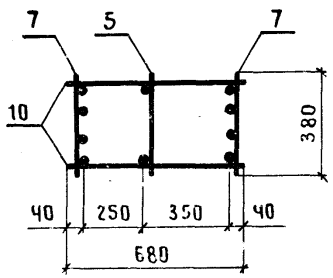

3 — 3

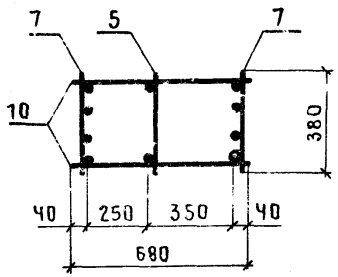

Марка каркаса	Поз.	Наименование	Кол.	Обозначение документа	Масса каркаса, кг
КП20-6	1	Сетка С 2	4	1.424.1-5.3|87-143	207,1
	2	С 11	2	– 145	
	3	С13	2	– 143	
	4	Каркас плоский КР 2-1	1	– 105	
	5	КР 16-15	1	– 124	
	6	КР 5-2	2	– 111	
	7	КР 16-3	2	– 123	
	8	ф 5 Вр I ℓ=580; 0,08 кг	16	Без черт.	
	9	ф 5 Вр I ℓ=450; 0,07 кг	8	1.424.1-5.3|87-43	
	10	ф 5 Вр I ℓ=680; 0,09 кг	44	Без черт.	
КП20-7		Поз. 1... 6, 8, 9 по КП 20-6			225,4
	7	Каркас плоский КР16-8	2	1.424.1-5.3|87-123	
	10	ф 5 Вр I ℓ=680; 0,09 кг	34	Без черт.	
КП20-8		Поз. 1... 5, 9 по КП 20-6			239,7
	6	Каркас плоский КР 5-4	2	1.424.1-5.3|87-111	
	7	КР16-8	2	– 123	
	8	ф 5 Вр I ℓ=580; 0,08 кг	18	Без черт.	
	10	ф 5 Вр I ℓ=680; 0,09 кг	34	Без черт.	

1. Узел VI см. 1.424.1-5.3|87-102.
2. Арматура класса Вр-I по ГОСТ 6727-80.

Нач. СКО-1	Михайлов	
Гл. инж. пр	Григорьев	
Рук. бр.	Акишина	
Ст. инж.	Поляков	
Пров.	Михеева	

1.424.1-5.3|87-43

Каркас пространственный КП20-6... КП20-8

Стадия	Лист	Листов
Р		1

ПРОМСТРОЙПРОЕКТ

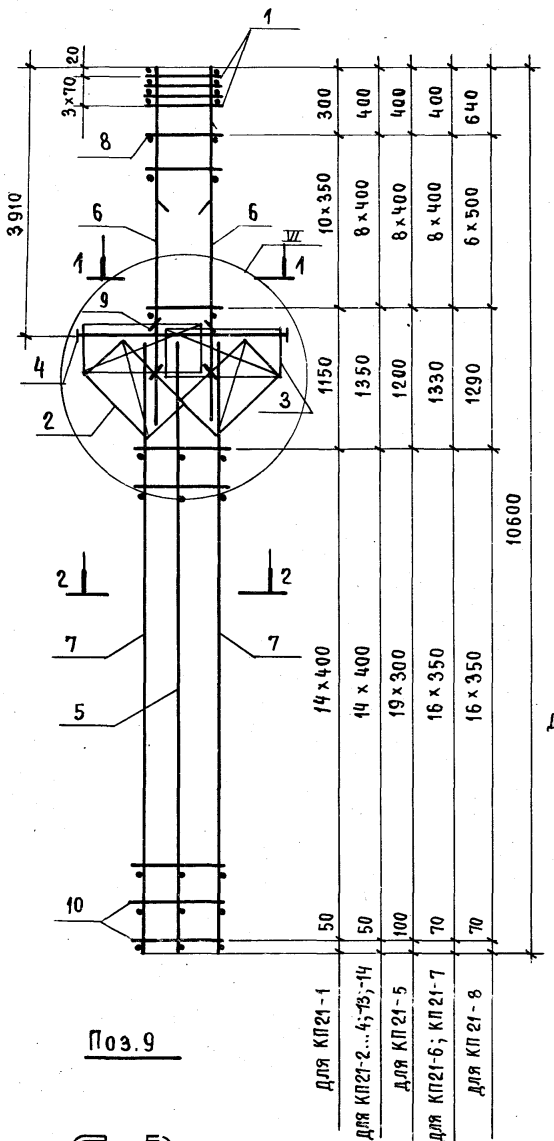

Поз.9

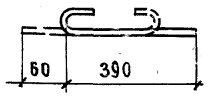

1 - 1

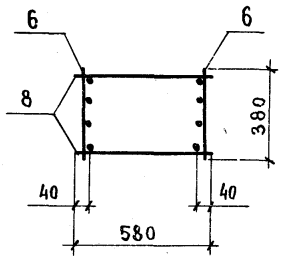

2 - 2

Для КП21-1... КП21-4

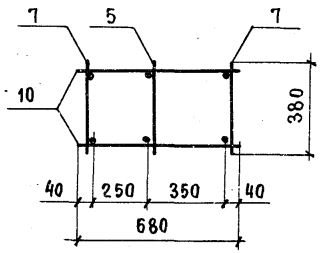

2 - 2

Для КП21-5... КП21-8; КП21-13, КП21-14

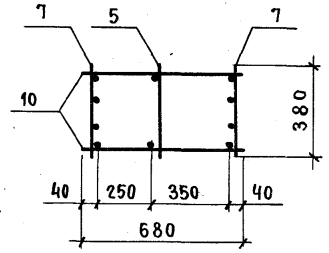

Марка каркаса	Поз.	Наименование	Кол.	Обозначение документа	Масса каркаса, кг
КП21-1	1	Сетка С2	4	1.424.1-5.3/87-143	209.0
	2	С11	2	-145	
	3	С13	2	-143	
	4	Каркас плоский КР2-3	1	-106	
	5	КР14-1	1	-121	
	6	КР7-2	2	-113	
	7	КР14-2	2	-121	
	8	Ф5ВрI ℓ=580; 0,08 кг	22	Без черт.	
	9	Ф5ВрI ℓ=450; 0,07 кг	8	1.424.1-5.3/87-44	
	10	Ф5ВрI ℓ=680; 0,09 кг	30	Без черт.	
КП21-2		поз.1...5,7,9,10 по КП21-1			223.8
	6	Каркас плоский КР7-3	2	1.424.1-5.3/87-113	
	8	Ф5ВрI ℓ=580; 0,08 кг	18	Без черт.	
КП21-3		поз. 1...5,9 по КП21-1			240.5
	6	Каркас плоский КР7-3	2	1.424.1-5.3/87-113	
	7	КР14-3	2	-121	
	8	Ф5ВрI ℓ=580; 0,08 кг	18	Без черт.	
	10	Ф6АI ℓ=680; 0,15 кг	30	то же	

1. Узел VI см. 1.424.1-5.3/87-102.
2. Арматура класса Вр-I - по ГОСТ 6727-80;
   А-I - по ГОСТ 5781-82*.

Нач. СКО-1	Михайлов	
Гл. инж. пр.	Григорьев	
Рук. бр.	Акишина	
Ст. инж.	Поляков	
Пров.	Михеева	

1.424.1-5.3/87-44

Каркас пространственный КП21-1... КП21-8; КП21-13; КП21-14

Стадия	Лист	Листов
Р	1	2

ПРОМСТРОЙПРОЕКТ

Марка каркаса	Поз.	Наименование	Кол.	Обозначение документа	Масса каркаса, кг
КП21-4		Поз. 1...5,9 по КП21-1			259,4
	6	Каркас плоский КР7-4	2	1.424.1-5.3/87-113	
	7	КР14-3	2	-121	
	8	ф6АI ℓ=580; 0,13 кг	18	без черт.	
	10	ф6АI ℓ=680; 0,15 кг	30	то же	
КП21-5		Поз. 1...5,9 по КП21-1			242,5
	6	Каркас плоский КР7-3	2	1.424.1-5.3/87-113	
	7	КР14-4	2	-121	
	8	ф5ВрI ℓ=580; 0,08 кг	18	без черт.	
	10	ф5ВрI ℓ=680; 0,09 кг	40	то же	
КП21-6		Поз. 1...5,9 по КП21-1			265,6
	6	Каркас плоский КР7-3	2	1.424.1-5.3/87-113	
	7	КР14-5	2	-121	
	8	ф5ВрI ℓ=580; 0,08 кг	18	без черт.	
	10	ф5ВрI ℓ=680; 0,09 кг	34	то же	
КП21-7		Поз. 1...5,9 по КП21-1			284,5
	6	Каркас плоский КР7-4	2	1.424.1-5.3/87-113	
	7	КР14-5	2	-121	
	8	ф6АI ℓ=580; 0,13 кг	18	без черт.	
	10	ф5ВрI ℓ=680; 0,09 кг	34	то же	

Марка каркаса	Поз.	Наименование	Кол.	Обозначение документа	Масса каркаса, кг
КП21-8		Поз. 1...5,9 по КП21-1			315,6
	6	Каркас плоский КР7-5	2	1.424.1-5.3/87-113	
	7	КР14-5	2	-121	
	8	ф8АI ℓ=580; 0,23 кг	14	без черт.	
	10	ф5ВрI ℓ=680; 0,09 кг	34	то же	
КП21-13		Поз. 1...5,9 по КП21-1			320,5
	6	Каркас плоский КР7-3	2	1.424.1-5.3/87-113	
	7	КР14-6	2	-121	
	8	ф5ВрI ℓ=580; 0,08 кг	18	без черт.	
	10	ф6АI ℓ=680; 0,15 кг	30	то же	
КП21-14		Поз. 1...5,9 по КП21-1			339,4
	6	Каркас плоский КР7-4	2	1.424.1-5.3/87-113	
	7	КР14-6	2	-121	
	8	ф6АI ℓ=580; 0,13 кг	18	без черт.	
	10	ф6АI ℓ=680; 0,15 кг	30	то же	

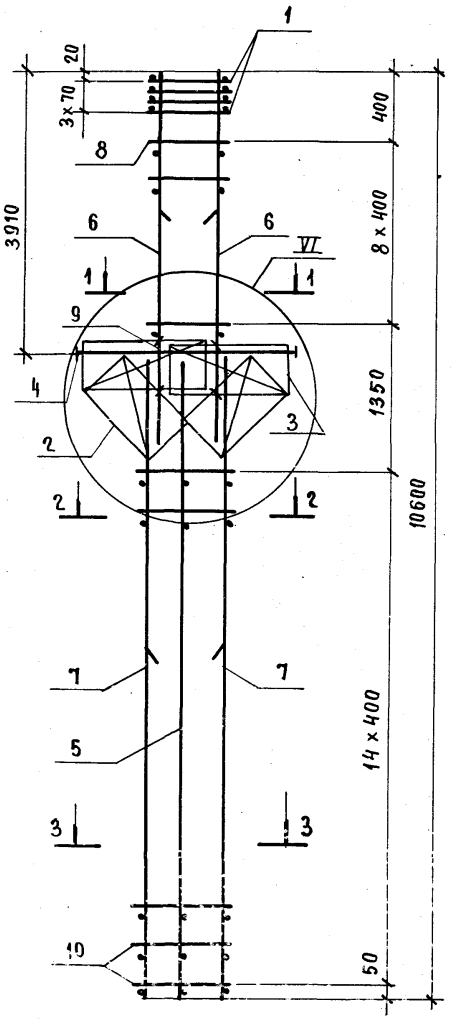

Поз.9

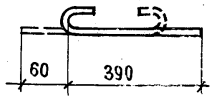

1 - 1

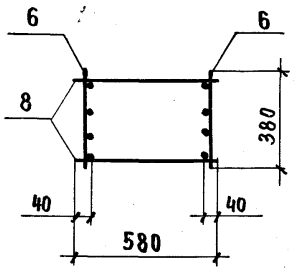

2 - 2

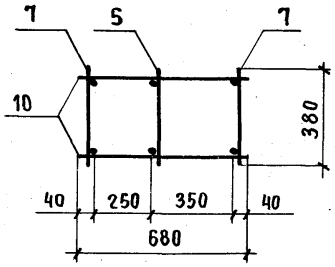

3 - 3

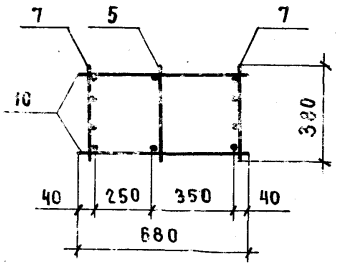

Марка каркаса	Поз.	Наименование	Кол.	Обозначение документа	Масса каркаса, кг
КП 21-9	1	Сетка С2	4	1.424.1-5.3/87-143	261,8
	2	С11	2	-145	
	3	С13	2	-143	
	4	Каркас плоский КР2-3	1	-106	
	5	КР14-1	1	-121	
	6	КР7-3	2	-113	
	7	КР14-7	2	-121	
	8	ф5ВрI ℓ=580; 0,08кг	18	БЕЗ ЧЕРТ.	
	9	ф5ВрI ℓ=450; 0,07кг	8	1.424.1-5.3/87-45	
	10	ф5ВрI ℓ=680; 0,09 кг	30	БЕЗ ЧЕРТ.	
КП 21-10		Поз. 1...5, 7, 9, 10 по КП21-9			280,7
	6	Каркас плоский КР7-4	2	1.424.1-5.3/87-113	
	8	ф6АI ℓ=580; 0,13кг	18	БЕЗ ЧЕРТ.	
КП 21-11		поз.1...6, 8, 9 по КП21-9			286,3
	7	Каркас плоский КР14-8	2	1.424.1-5.3/87-121	
	10	ф6АI ℓ=680; 0,15кг	30	БЕЗ ЧЕРТ.	
КП 21-12		поз. 1...5, 9 по КП21-9			305,2
	6	Каркас плоский КР7-4	2	1.424.1-5.3/87-113	
	7	КР14-8	2	-121	
	8	ф6АI ℓ=580; 0,13кг	18	БЕЗ ЧЕРТ.	
	10	ф6АI ℓ=680; 0,15кг	30	ТО ЖЕ	

1. Узел VI см. 1.424.1-5.3/87-102.
2. Арматура класса Вр-I - по ГОСТ 6727-80;
   А-I - по ГОСТ 5781-82*

Нач. СКО-1	Михайлов		
Гл. инж. пр.	Григорьев		
Рук. бр.	Акишина		
Ст. инж.	Поляков		
Пров.	Михеева		

1.424.1-5.3/87-45

Каркас пространственный КП21-9...КП21-12

Стадия	Лист	Листов
Р		1

ПРОМСТРОЙПРОЕКТ

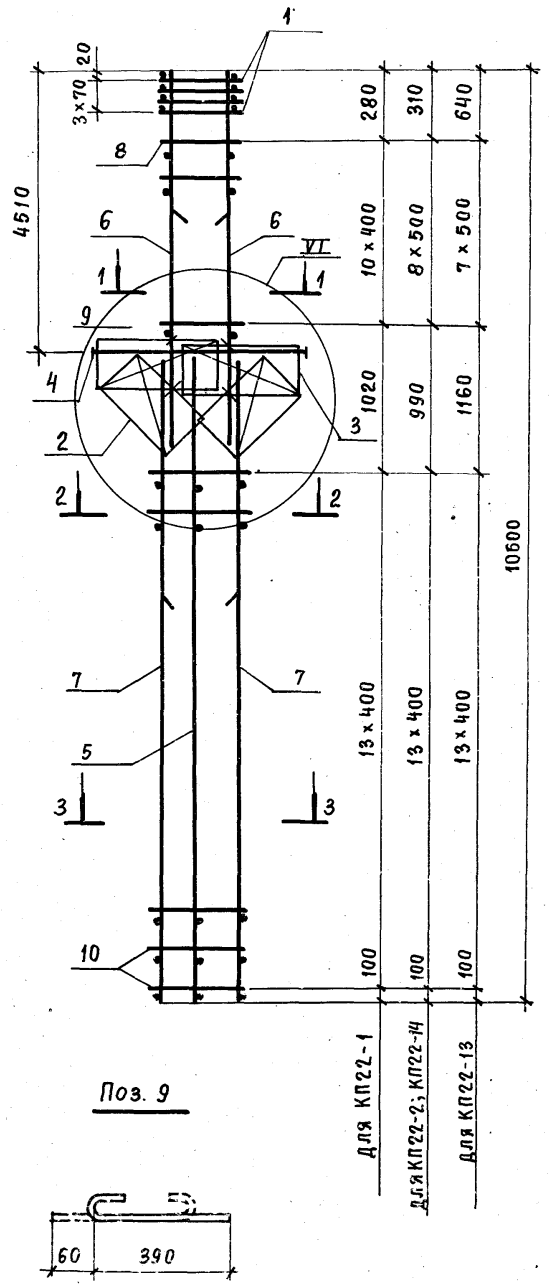

Поз. 9

1 - 1

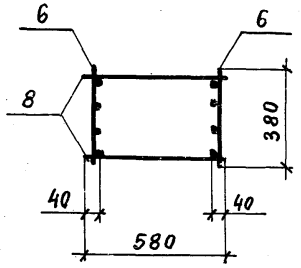

2 - 2

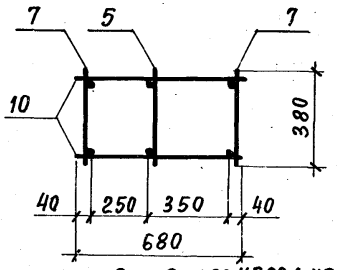

3 - 3 для КП22-1; КП22-2

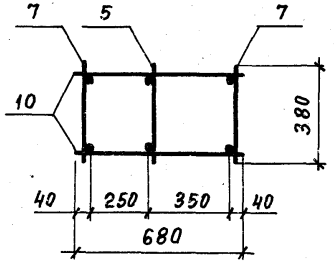

3 - 3 для КП22-13; КП22-14

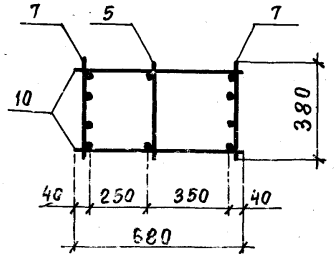

Марка каркаса	Поз.	Наименование	Кол.	Обозначение документа	Масса каркаса, кг
КП22-1	1	Сетка С2	4	1.424.1-5.3/87-143	265,5
	2	С11	2	-145	
	3	С13	2	-143	
	4	Каркас плоский КР2-5	1	-107	
	5	КР12-14	1	-119	
	6	КР9-2	2	-115	
	7	КР12-2	2	-118	
	8	ф6АI ℓ=580; 0,13кг	22	Без черт.	
	9	ф5ВрI ℓ=450; 0,07кг	8	1.424.1-5.3/87-46	
	10	ф6АI ℓ=680; 0,15кг	28	Без черт.	
КП22-2		поз.1...5,7,9,10 по КП22-1			338,9
	6	Каркас плоский КР9-4	2	1.424.1-5.3/87-115	
	8	ф8АI ℓ=580; 0,23кг	18	Без черт.	
КП22-13		поз.1...5,9,10 по КП22-1			343,1
	6	Каркас плоский КР9-3	2	1.424.1-5.3/87-115	
	7	КР12-9	2	-118	
	8	ф8АI ℓ=580; 0,23кг	16	Без черт.	
КП22-14		поз. 1... 5,9,10 по КП22-1			382,5
	6	Каркас плоский КР9-4	2	1.424.1-5.3/87-115	
	7	КР12-9	2	-118	
	8	ф8АI ℓ=580; 0,23кг	18	Без черт.	

1. Узел VI см. 1.424.1-5.3/87-102.
2. Арматура класса Вр-I- по ГОСТ 6727-80;
   А-I- по ГОСТ 5781-82*

Нач. СКО-1	Михайлов	
Гл. инж. пр	Григорьев	
Рук. бр.	Акишина	
Ст. инж.	Поляков	
Пров.	Михеева	

1.424.1-5.3/87-46

Каркас пространственный КП22-1; КП22-2; КП22-13; КП22-14

Стадия	Лист	Листов
Р		1

ПРОМСТРОЙПРОЕКТ

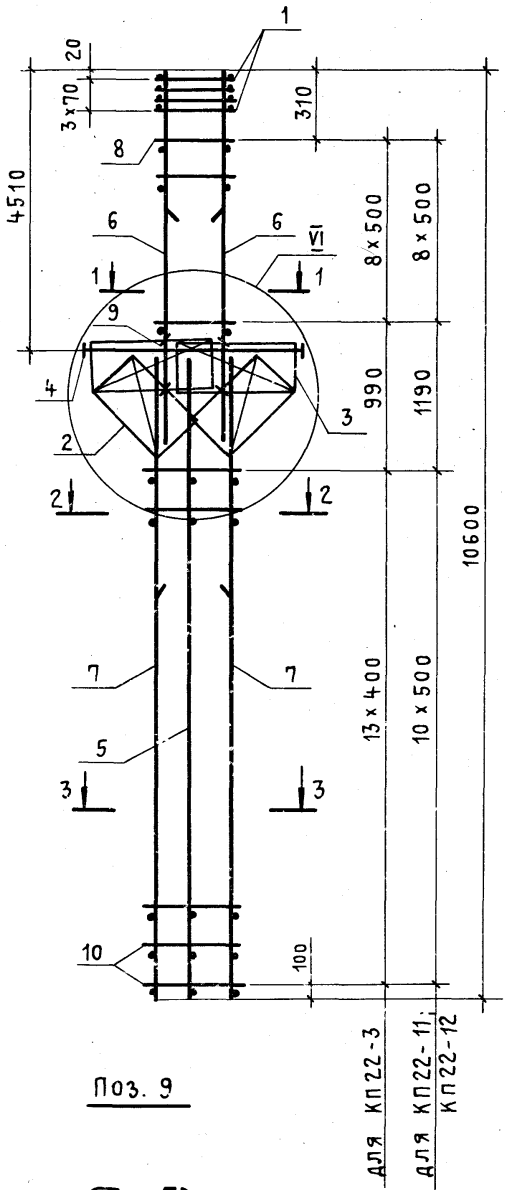

Поз. 9

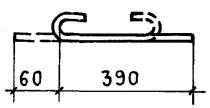

1 - 1

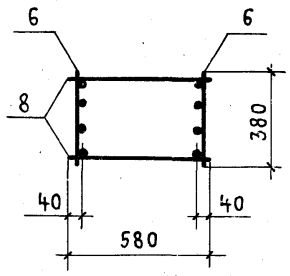

2 - 2

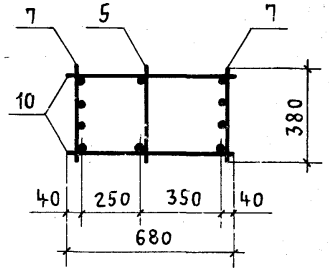

3 - 3

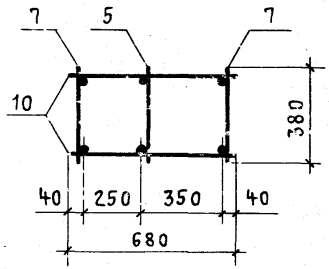

Марка каркаса	Поз.	Наименование	Кол.	Обозначение документа	Масса каркаса, кг
КП22-3	1	Сетка С2	4	1.424.1-5.3/87-143	371,7
	2	С11	2	-145	
	3	С13	2	-143	
	4	Каркас плоский КР2-5	1	-107	
	5	КР12-14	1	-119	
	6	КР9-4	2	-115	
	7	КР12-12	2	-119	
	8	ф8АI ℓ=580; 0,23 кг	18	Без черт.	
	9	ф5ВрI ℓ=450; 0,07 кг	8	1.424.1-5.3/87-47	
	10	ф6АI ℓ=680; 0,15 кг	28	Без черт.	
КП22-11		Поз. 1... 6,8,9 по КП22-3			440,3
	7	Каркас плоский КР12-13	2	1.424.1-5.3/87-119	
	10	ф8АI ℓ=680; 0,27 кг	22	Без черт.	
КП22-12		Поз. 1... 5,8,9 по КП22-3			477,1
	6	Каркас плоский КР9-5	2	1.424.1-5.3/87-115	
	7	КР12-13	2	-119	
	10	ф8АI ℓ=680; 0,27 кг	22	Без черт.	

1. Узел VI см. 1424.1-5.3/87-102.
2. Арматура класса Вр-I - по ГОСТ 6727-80;
   А-I - по ГОСТ 5781-82*.

Нач.СКО-1	Михайлов	
Гл.инж.пр.	Григорьев	
Рук.бр.	Акишина	
Ст. инж.	Поляков	
Проверил	Михеева	

1.424.1-5.3/87-47

Каркас пространственный КП22-3; КП22-11; КП22-12

Стадия	Лист	Листов
Р		1

ПРОМСТРОЙПРОЕКТ

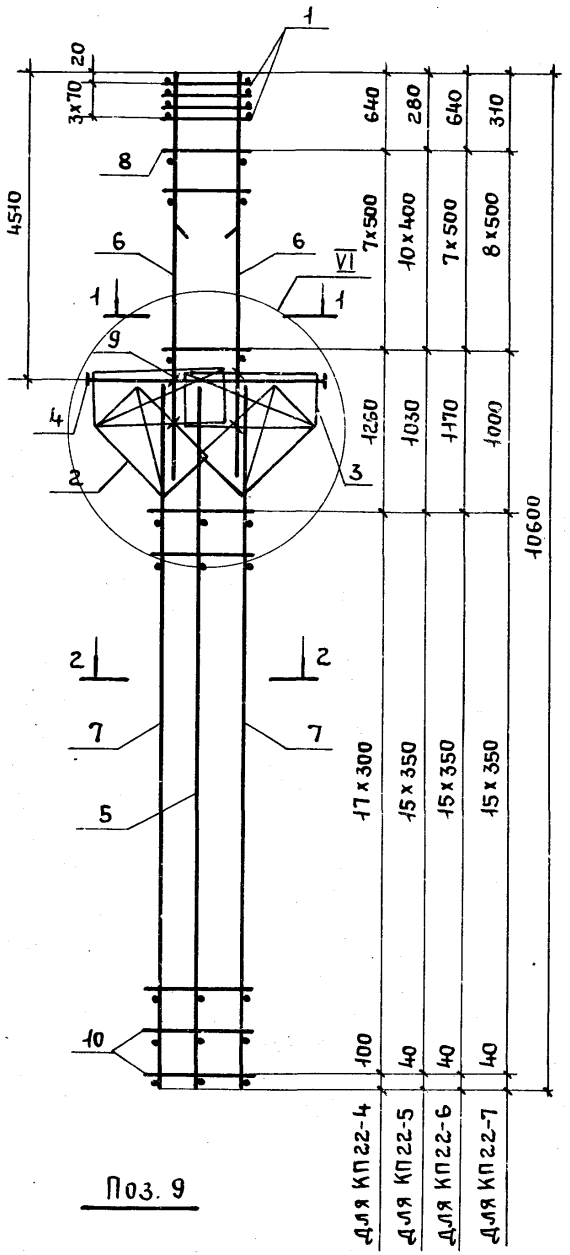

Поз. 9

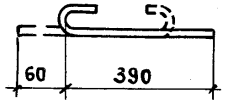

1 - 1

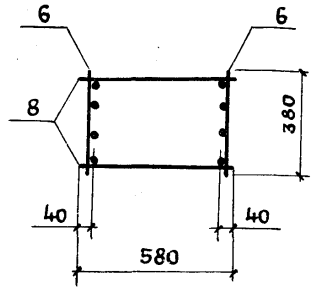

2 - 2

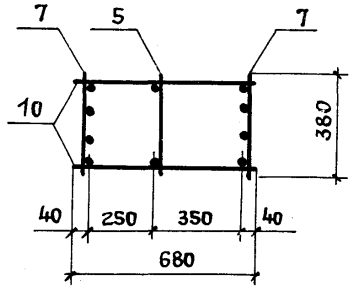

Марка каркаса	Поз.	Наименование	Кол.	Обозначение документа	Масса каркаса, кг
КП 22-4	1	Сетка С2	4	1.424.1-5.3/87—143	302,4
	2	С11	2	—145	
	3	С13	2	—143	
	4	Каркас плоский КР2-5	1	—107	
	5	КР12-14	1	—119	
	6	КР9-3	2	—115	
	7	КР12-3	2	—118	
	8	ф8АI ℓ=580; 0,23кг	16	без черт.	
	9	ф5ВрI ℓ=450; 0,07кг	8	1.424.1-5.3/87-48	
	10	ф5Вр-I ℓ=680; 0,09кг	36	без черт.	
КП 22-5		Поз.1...5,9 по КП 22-4			288,4
	6	Каркас плоский КР9-2	2	1.424.1-5.3/87—115	
	7	КР12-4	2	—118	
	8	ф6АI ℓ=580; 0,13кг	22	без черт.	
	10	ф5ВрI ℓ=680; 0,09кг	32	То же	
КП 22-6		Поз.1... 6,8,9 по КП 22-4			322,4
	7	Каркас плоский КР12-4	2	1.424.1-5.3/87-118	
	10	ф5ВрI ℓ=680; 0,09кг	32	без черт.	
КП 22-7		Поз.1...5,9 по КП 22-4			361,8
	6	Каркас плоский КР9-4	2	1.424.1-5.3/87—115	
	7	КР12-4	2	—118	
	8	ф8АI ℓ=580; 0,23кг	18	без черт.	
	10	ф5 ВрI ℓ=680; 0,09 кг	32	то же	

1. Узел VI см. 1.424.1-5.3/87-102.
2. Арматура класса Вр-I - по ГОСТ 6727-80;
   А-I - по ГОСТ 5781-82*

Нач.СКО-1	Михайлов	
Гл.инж.пр.	Григорьев	
Рук.бр.	Акишина	
Ст.инж.	Поляков	
Пров.	Михеева	

1.424.1-5.3/87-48

Каркас пространственный КП 22-4... КП 22-7

Стадия	Лист	Листов
Р		1

ПРОМСТРОЙПРОЕКТ

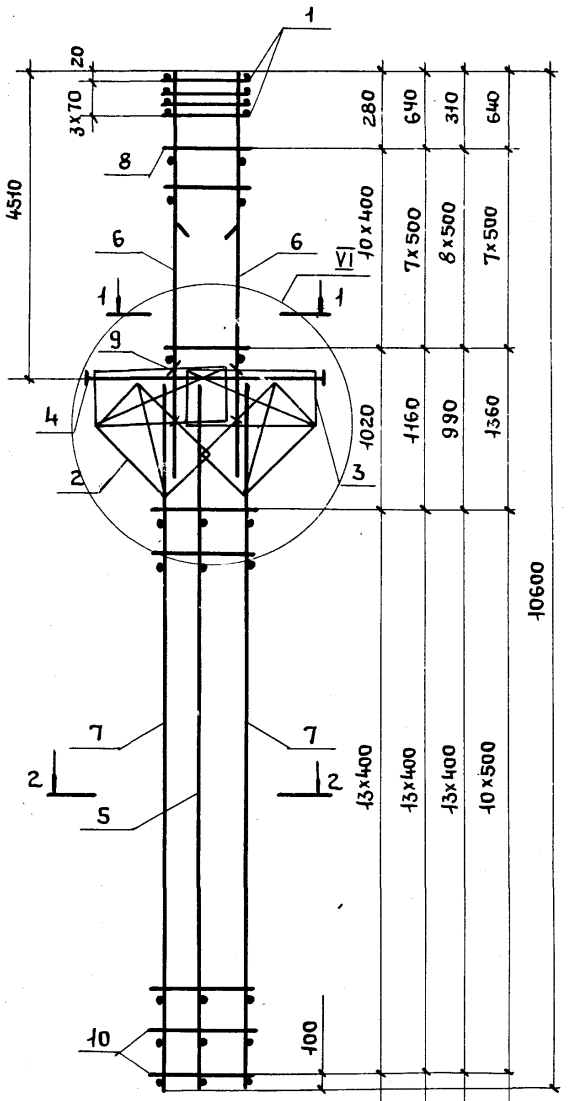

Поз. 9

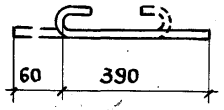

1 - 1

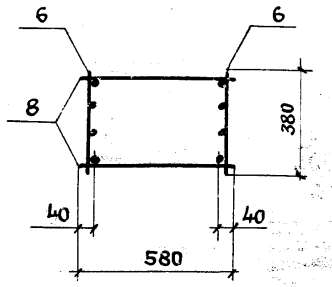

2 - 2

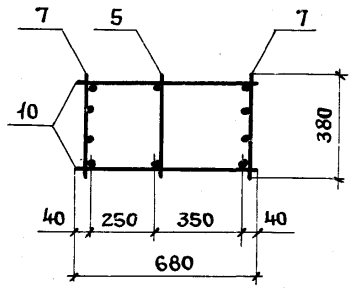

1. Узел VI см. 1.424.1-5.3/87-102.
2. Арматура класса Вр-1 - по ГОСТ 6727-80;
   А-1 - по ГОСТ 5781-82*.

Марка каркаса	Поз.	Наименование	Кол.	Обозначение документа	Масса каркаса, кг
КП 22-8	1	Сетка С2	4	1.424.1-5.3/87 — 143	310,5
	2	С11	2	— 145	
	3	С13	2	— 143	
	4	Каркас плоский КР2-5	1	— 107	
	5	КР12-14	1	— 119	
	6	КР9-2	2	— 115	
	7	КР12-5	2	— 118	
	8	ф6АI ℓ=580 ; 0,13кг	22	БЕЗ ЧЕРТ.	
	9	ф5ВрI ℓ=450; 0,07кг	8	1.424.1-5.3/87-49	
	10	ф5ВрI ℓ=680; 0,09кг	28	БЕЗ ЧЕРТ.	
КП 22-9		Поз.1...5,7,9,10 по КП22-8			344,5
	6	Каркас плоский КР9-3	2	1.424.1-5.3/87 — 115	
	8	ф8АI ℓ=580; 0,23кг	16	БЕЗ ЧЕРТ.	
КП 22-10		Поз.1...5,7,9,10 по КП22-8			383,9
	6	Каркас плоский КР9-4	2	1.424.1-5.3/87—115	
	8	ф8АI ℓ=580; 0,23кг	18	БЕЗ ЧЕРТ.	
КП 22-15		Поз.1...5,9 по КП 22-8			372,3
	6	Каркас плоский КР9-3	2	1.424.1-5.3/87 — 115	
	7	КР12-6	2	— 118	
	8	ф8АI ℓ=580; 0,23кг	16	БЕЗ ЧЕРТ.	
	10	ф6АI ℓ=680; 0,15кг	28	ТО ЖЕ	
КП22-16		Поз.1...5,9 по КП 22-8			417,7
	6	Каркас плоский КР9-3	2	1.424.1-5.3/87 — 115	
	7	КР12-7	2	— 118	
	8	ф8АI ℓ=580; 0,23кг	16	БЕЗ ЧЕРТ.	
	10	ф8АI ℓ=680; 0,27кг	22	ТО ЖЕ	

Нач.СКО-1	Михайлов		1.424.1-5.3/87-49
Гл.инж.пр.	Григорьев		Каркас пространственный КП 22-8... КП22-10; КП22-15; КП22-16
Рук.гр.	Акишина		Стадия: Р; Лист: ; Листов: 1
Ст.инж.	Поляков		ПРОМСТРОЙПРОЕКТ
Пров.	Михеева		

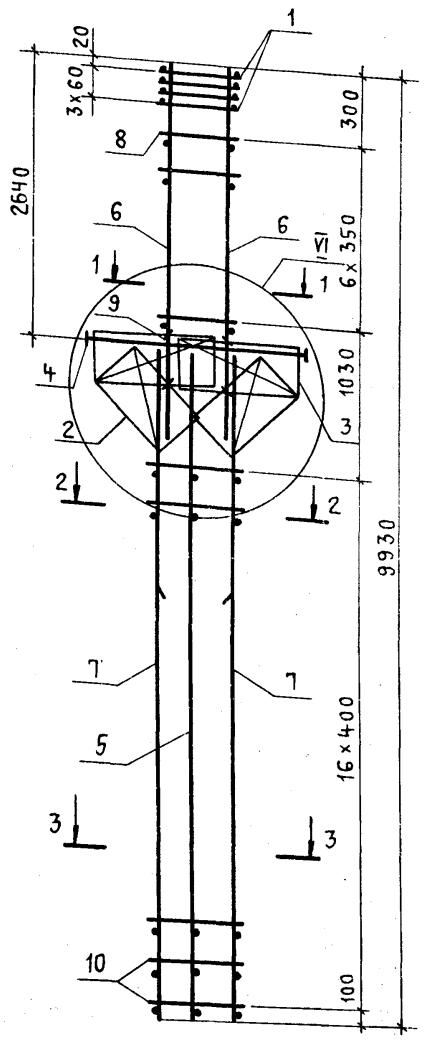

Поз. 9.

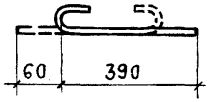

1 – 1

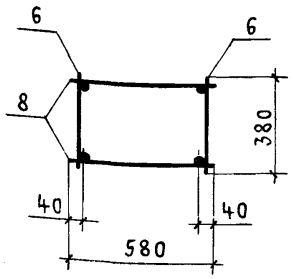

2 – 2

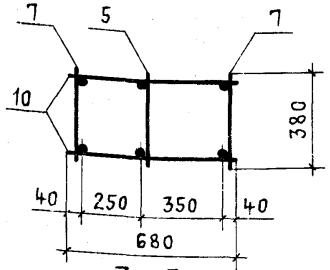

3 – 3 для КП23-1; КП23-2

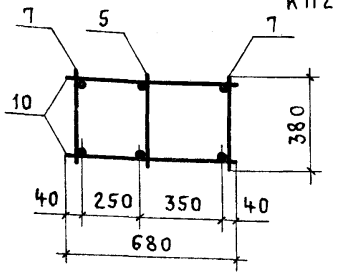

3 – 3 для КП23-3

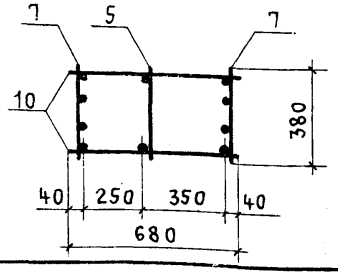

Марка каркаса	Поз.	Наименование	Кол.	Обозначение документа	Масса каркаса, кг
КП23-1	1	Сетка С3	4	1.424.1-5.3/87-143	174,8
	2	С11	2	-145	
	3	С13	2	-143	
	4	Каркас плоский КР2-1	1	-105	
	5	КР16-15	1	-124	
	6	КР3-1	2	-109	
	7	КР16-1	2	-123	
	8	ф5ВрI ℓ=580; 0,08 кг	14	Без черт.	
	9	ф5ВрI ℓ=450; 0,07 кг	8	1.424.1-5.3/87-50	
	10	ф5ВрI ℓ=680; 0,09 кг	34	Без черт.	
КП23-2		Поз. 1...6, 8, 9 по КП23-1			192,8
	7	Каркас плоский КР16-2	2	1.424.1-5.3/87-123	
	10	ф6АI ℓ=680; 0,15 кг	34	Без черт.	
КП23-3		Поз. 1...6, 8...10 по КП23-1			214,6
	7	Каркас плоский КР16-8	2	1.424.1-5.3/87-123	

1. Узел VI см. 1.424.1-5.3/87-102.
2. Арматура класса Вр-I - по ГОСТ 6727-80;
   А-I - по ГОСТ 5781-82*

Нач. СКО-1	Михайлов	
Гл. инж. пр.	Григорьев	
Рук. бр.	Акишина	
Ст. инж.	Поляков	
Проверил	Михеева	

1.424.1-5.3/87-50

Каркас пространственный КП23-1... КП23-3

Стадия	Лист	Листов
Р		1

Промстройпроект

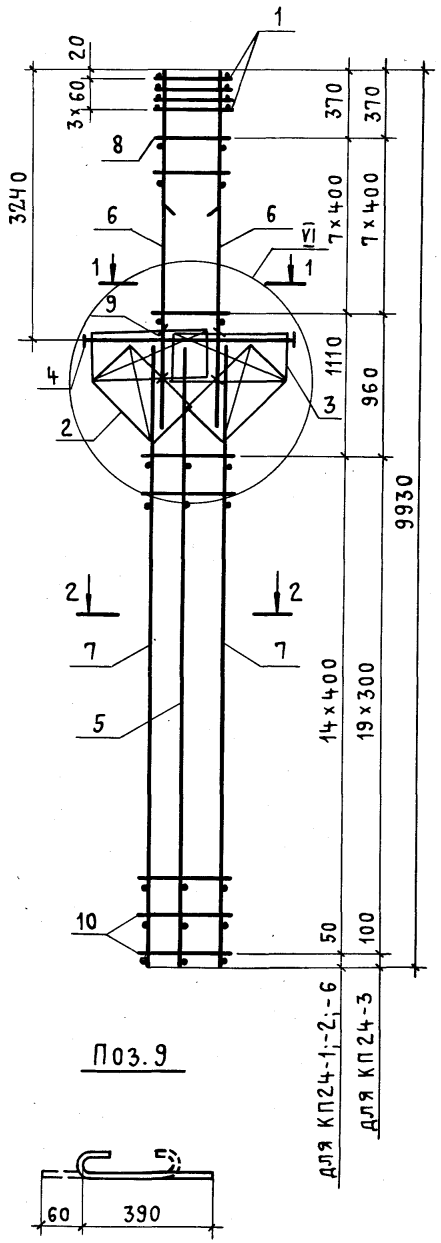

Поз. 9

1 – 1

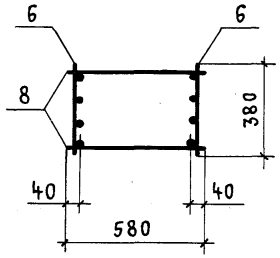

2 – 2 для КП24-1;-2

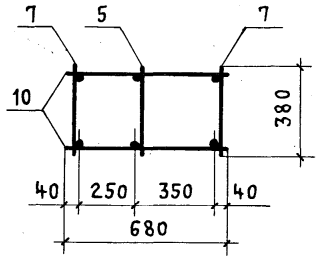

2 – 2 для КП24-3;-6

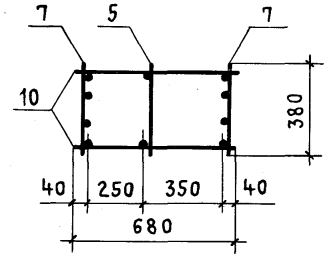

Марка каркаса	Поз.	Наименование	Кол.	Обозначение документа	Масса каркаса, кг
КП24-1	1	Сетка С3	4	1.424.1-5.3/87 – 143	215,7
	2	С11	2	– 145	
	3	С13	2	– 143	
	4	Каркас плоский КР2-3	1	– 106	
	5	КР14-1	1	– 121	
	6	КР5-5	2	– 111	
	7	КР14-2	2	– 121	
	8	ф5 Вр I ℓ=580; 0,08 кг	16	Без черт.	
	9	ф5 Вр I ℓ=450; 0,07 кг	8	1.424.1-5.3/87–51	
	10	ф5 Вр I ℓ=680; 0,09 кг	30	Без черт.	
КП24-2		Поз. 1... 5,7,9,10 по КП24-1			232,7
	6	Каркас плоский КР5-6	2	1.424.1-5.3/87 – 111	
	8	ф6 А I ℓ=580; 0,13 кг	16	Без черт.	
КП24-3		Поз. 1... 6,8,9 по КП24-1			235,6
	7	Каркас плоский КР14-4	2	1.424.1-5.3/87–121	
	10	ф5 Вр I ℓ=680; 0,09 кг	40	Без черт.	
КП24-6		Поз. 1... 6,8,9 по КП24-1			312,4
	7	Каркас плоский КР14-6	2	1.424.1-5.3/87–121	
	10	ф6 А I ℓ=680; 0,15 кг	30	Без черт.	

1. Узел VI см. 1.424.1-5.3/87-102.
2. Арматура класса Вр-I – по ГОСТ 6727-80;
   А-I – по ГОСТ 5781-82*

Нач. СКО	Михайлов	
Гл. инж. пр.	Григорьев	
Рук. гр.	Акишина	
Ст. инж.	Поляков	
Проверил	Михеева	

1.424.1-5.3/87-51

Каркас пространственный КП24-1... КП24-3; КП24-6

Стадия	Лист	Листов
Р		1

ПРОМСТРОЙПРОЕКТ

23000-03 58

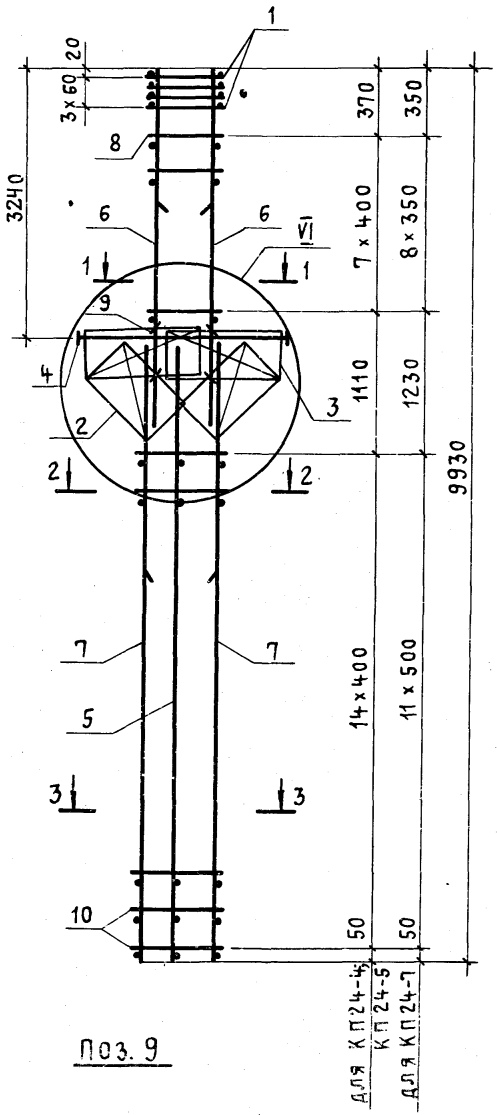

Поз. 9

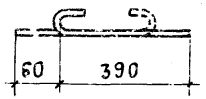

1 - 1

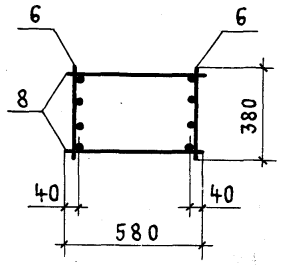

2 - 2

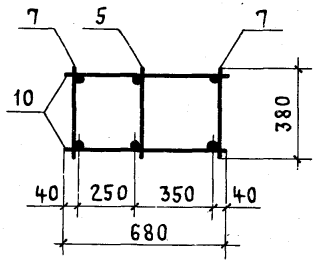

3 - 3

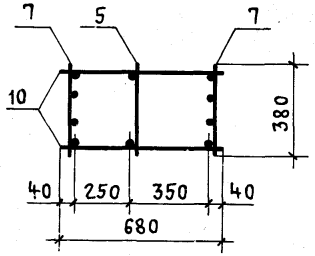

Марка каркаса	Поз.	Наименование	Кол.	Обозначение документа	Масса каркаса, кг
КП24-4	1	Сетка С3	4	1.424.1-5.3/87-143	253,7
	2	С11	2	-145	
	3	С13	2	-143	
	4	Каркас плоский КР2-3	1	-106	
	5	КР14-1	1	-121	
	6	КР5-5	2	-111	
	7	КР14-7	2	-121	
	8	ф5ВрI ℓ=580; 0,08 кг	16	Без черт.	
	9	ф5ВрI ℓ=450; 0,07 кг	8	1.424.1-5.3/87-52	
	10	ф5ВрI ℓ=680; 0,09 кг	30	Без черт.	
КП24-5		Поз. 1... 6, 8, 9 по КП24-4			278,2
	7	Каркас плоский КР14-8	2	1.424.1-5.3/87-121	
	10	ф6АI ℓ=680; 0,15 кг	30	Без черт.	
КП24-7		Поз. 1... 5, 9 по КП24-4			304,4
	6	Каркас плоский КР5-4	2	1.424.1-5.3/87-111	
	7	КР14-9	2	-121	
	8	ф5ВрI ℓ=580; 0,08 кг	18	Без черт.	
	10	ф8АI ℓ=680; 0,27 кг	24	То же	

1. Узел VI см. 1.424.1-5.3/87-102.
2. Арматура класса Вр-I - по ГОСТ 6727-80;
   А-I - по ГОСТ 5781-82*

Нач. СКО-1	Михайлов	
Гл. инж. пр.	Григорьев	
Рук. бр.	Акишина	
Ст. инж.	Поляков	
Проверил	Михеева	

1.424.1-5.3/87-52

Каркас пространственный КП24-4; КП24-5; КП24-7

Стадия	Лист	Листов
Р		1

Промстройпроект

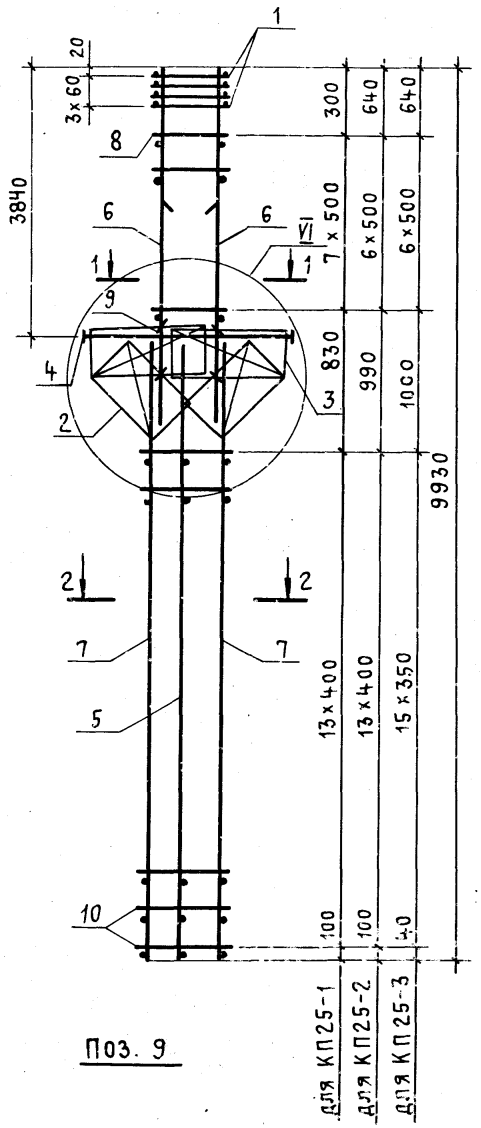

Поз. 9

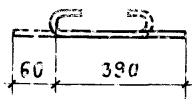

1 – 1

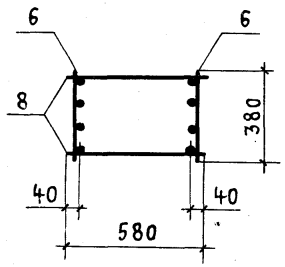

2 – 2 для КП25-1; -2

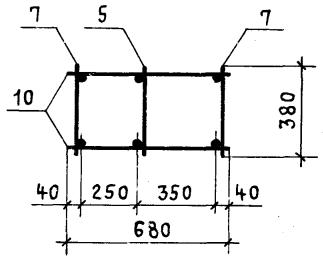

2 – 2 для КП25-3

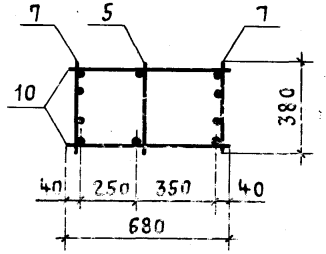

Марка каркаса	Поз.	Наименование	Кол.	Обозначение документа	Масса каркаса, кг
КП25-1	1	Сетка С3	4	1.424.1-5.3/87-143	285,6
	2	С11	2	-145	
	3	С13	2	-143	
	4	Каркас плоский КР2-5	1	-107	
	5	КР12-14	1	-119	
	6	КР7-5	2	-113	
	7	КР12-2	2	-118	
	8	ф8АI ℓ=580; 0,23 кг	16	Без черт.	
	9	ф5ВрI ℓ=450; 0,07 кг	8	1.424.1-5.3/87-53	
	10	ф6АI ℓ=680; 0,15 кг	28	Без черт.	
КП25-2		поз.1... 5,7,9,10 по КП25-1			321,0
	6	Каркас плоский КР7-6	2	1.424.1-5.3/87-113	
	8	ф8АI ℓ=580; 0,23 кг	14	Без черт.	
КП25-3		Поз. 1... 6, 9 по КП25-1			308,5
	7	Каркас плоский КР12-4	2	1.424.1-5.3/87-118	
	8	ф8АI ℓ=580; 0,23 кг	14	Без черт.	
	10	ф5ВрI ℓ=680; 0,09 кг	32	То же	

1. Узел VI см. 1.424.1-5.3/87-102.
2. Арматура класса Вр-I – по ГОСТ 6727-80;
   А-I – по ГОСТ 5781-82*

Нач.СКО-1	Михайлов		1.424.1-5.3/87-53
Гл.инж.пр.	Григорьев		
Рук.бр.	Акишина		Каркас пространственный КП25-1... КП25-3
Ст.инж.	Поляков		Стадия: Р; Лист: 1; Листов:
Проверил	Михеева		Промстройпроект

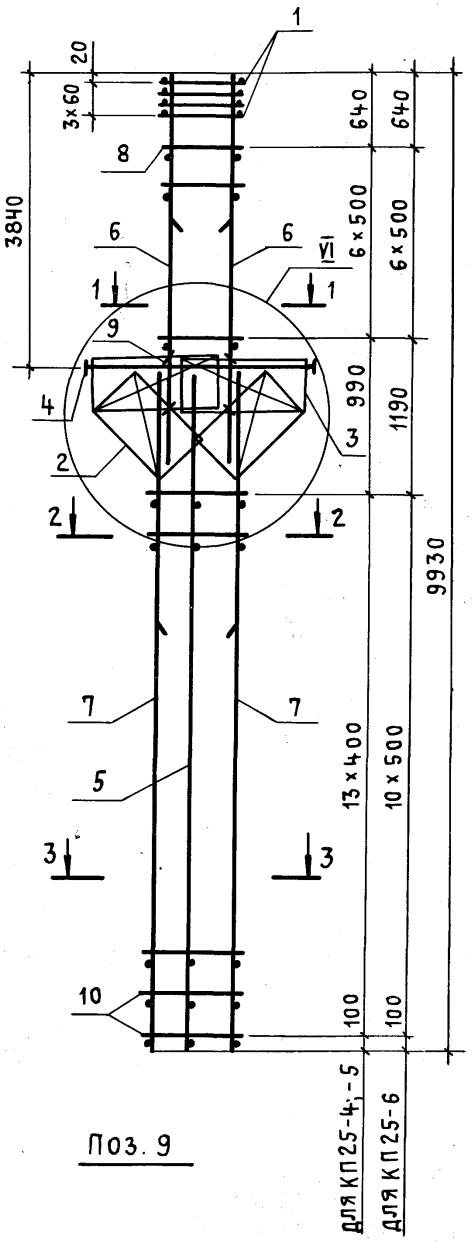

Поз. 9

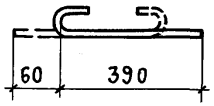

1 – 1

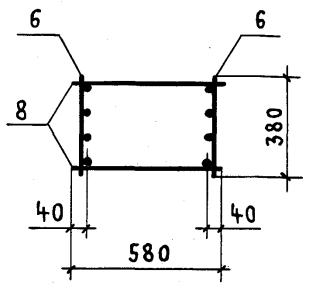

2 – 2

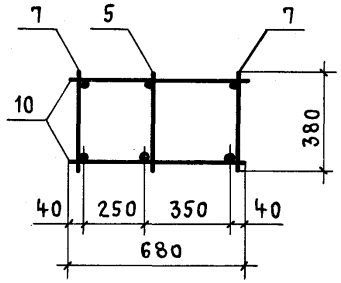

3 – 3

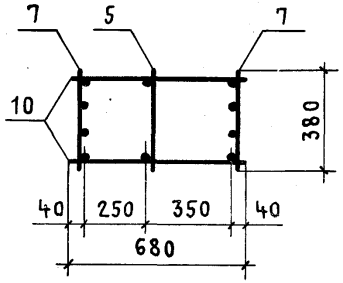

Марка каркаса	Поз.	Наименование	Кол.	Обозначение документа	Масса каркаса, кг
КП25-4	1	Сетка С3	4	1.424.1-5.3/87-143	329,2
	2	С11	2	-145	
	3	С13	2	-143	
	4	Каркас плоский КР2-5	1	-107	
	5	КР12-14	1	-119	
	6	КР7-5	2	-113	
	7	КР12-9	2	-118	
	8	ф8АI ℓ=580; 0,23 кг	14	Без черт.	
	9	ф5ВрI ℓ=450; 0,07 кг	8	1.424.1-5.3/87-54	
	10	ф6АI ℓ=680; 0,15 кг	28	Без черт.	
КП25-5		поз. 1... 5,7... 10 по КП25-4			364,6
	6	Каркас плоский КР7-6	2	1.424.1-5.3/87-113	
КП25-6		поз. 1... 6,8,9 по КП25-4			365,6
	7	Каркас плоский КР12-10	2	1.424.1-5.3/87-118	
	10	ф8АI ℓ=680; 0,27 кг	22	Без черт.	

1. Узел VI см. 1.424.1-5.3/87-102.
2. Арматура класса Вр-I – по ГОСТ 6727-80;
   А-I – по ГОСТ 5781-82*.

Нач.СКО	Михайлов		
Гл.инж.пр	Григорьев		
Рук.бр.	Акишина		
Ст.инж.	Поляков		
Проверил	Михеева		

1.424.1-5.3/87-54

Каркас пространственный КП25-4... КП25-6

Стадия	Лист	Листов
Р		1

ПРОМСТРОЙПРОЕКТ

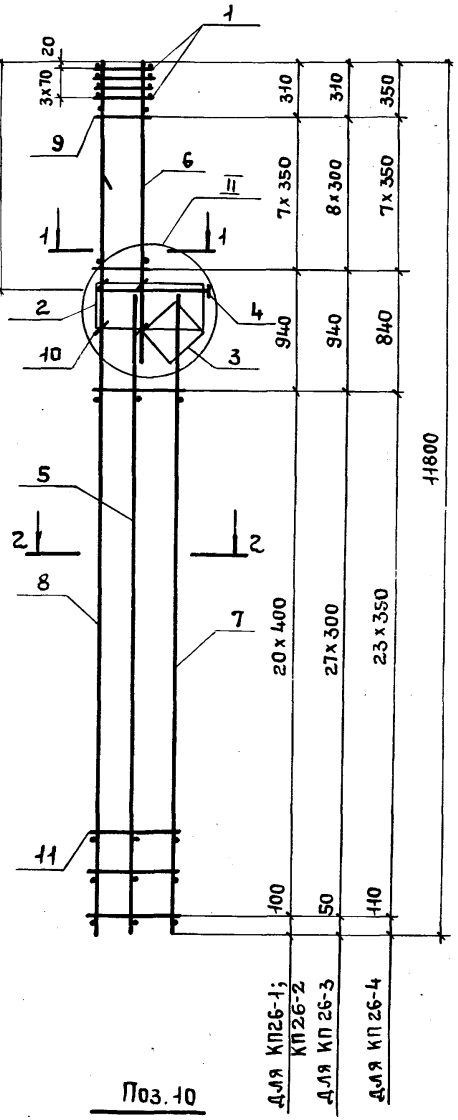

Поз. 10

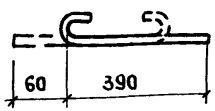

1-1 Для КП26-1; КП26-2

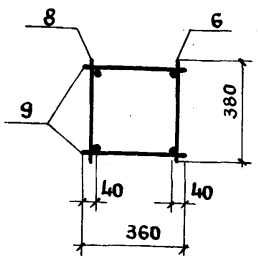

1-1 Для КП26-3; КП26-4

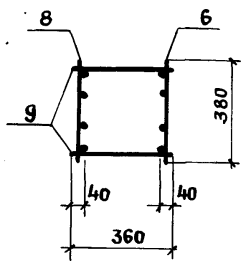

2-2 Для КП26-1; КП26-2

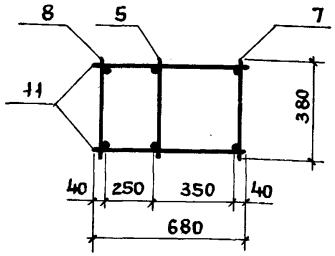

2-2 Для КП26-3; КП26-4

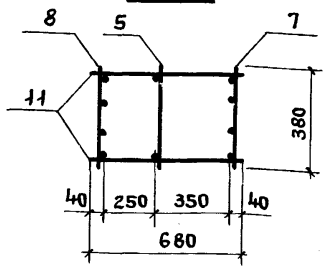

1. Узел II см. 1.424.1-5.3/87-100.
2. Арматура класса Вр-I по ГОСТ 6727-80;
   А-I - по ГОСТ 5781-82*.

Марка каркаса	Поз.	Наименование	Кол.	Обозначение документа	Масса каркаса кг
КП 26-1	1	Сетка С1	4	1.424.1-5.3/87- 143	163,4
	2	С4	1	- 143	
	3	С7	1	- 144	
	4	Каркас плоский КР1-1	1	- 103	
	5	КР23-1	1	- 130	
	6	КР4-2	1	- 110	
	7	КР23-2	1	- 130	
	8	КР39-1	1	- 139	
	9	ф5 Вр I ℓ=360; 0,05кг	16	без черт.	
	10	ф5 Вр I ℓ=450; 0,07кг	4	1.424.1-5.3/87-55	
	11	ф5 Вр I ℓ=680; 0,09кг	42	без черт.	
КП 26-2		поз. 1...5, 10 по КП 26-1			189,4
	6	Каркас плоский КР4-3	1	1.424.1-5.3/87- 110	
	7	КР23-3	1	- 130	
	8	КР39-2	1	- 139	
	9	ф6 А I ℓ=360; 0,08кг	16	без черт.	
	11	ф6 А I ℓ=680; 0,15кг	42	то же	
КП 26-3		поз. 1...5, 10 по КП26-1			189,9
	6	Каркас плоский КР4-3	1	1.424.1-5.3/87- 110	
	7	КР23-4	1	- 130	
	8	КР39-5	1	- 139	
	9	ф5 Вр I ℓ=360; 0,05кг	18	без черт.	
	11	ф5 Вр I ℓ=680; 0,09кг	56	то же	
КП 26-4		поз. 1...5, 10 по КП 26-1			226,1
	6	КР4-4	1	1.424.1-5.3/87- 110	
	7	КР23-5	1	- 130	
	8	КР39-10	1	- 140	
	9	ф6 А I ℓ=360; 0,08кг	16	без черт.	
	11	ф5 Вр I ℓ=680; 0,09кг	48	то же	

Нач. СКО-1	Михайлов	
Гл. инж. пр.	Григорьев	
Рук. гр.	Акишина	
Ст. инж.	Никонова	
Пров.	Поляков	

1.424.1-5.3/87-55

Каркас пространственный КП 26-1... КП 26-4

Стадия	Лист	Листов
Р		1

ПРОМСТРОЙПРОЕКТ

Формат А3

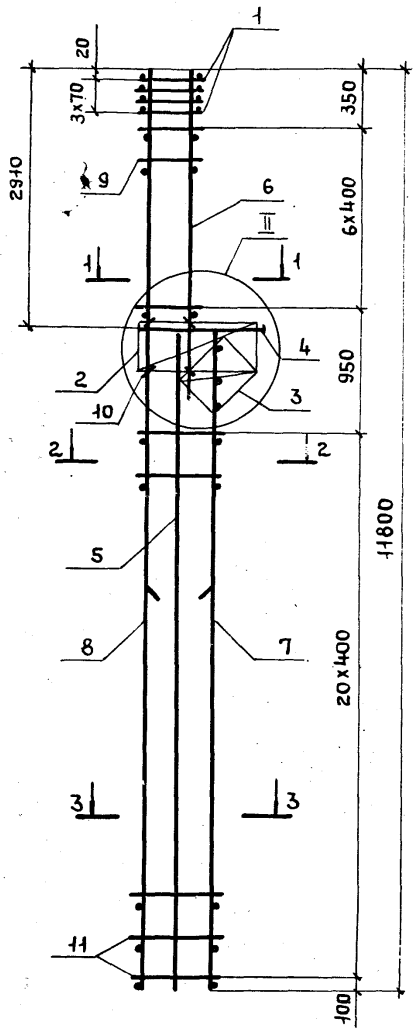

1-1

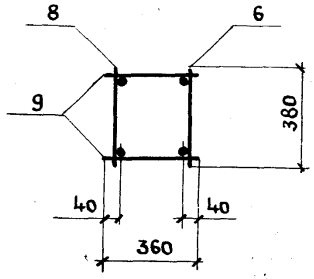

2-2

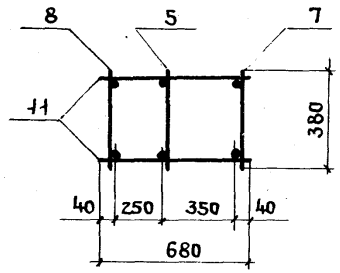

3-3

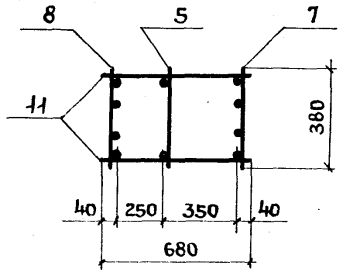

Поз. 10

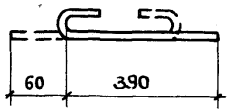

1. Узел II см. 1.424.1-5.3/87-100.
2. Арматура класса Вр-I - по ГОСТ 6727-80;
   А-I - по ГОСТ 5781-82*.

Марка каркаса	Поз.	Наименование	Кол.	Обозначение документа	Масса каркаса, кг
КП26-5	1	Сетка С1	4	1.424.1-5.3/87-143	216,3
	2	С4	1	-143	
	3	С7	1	-144	
	4	Каркас плоский КР1-1	1	-103	
	5	КР23-1	1	-130	
	6	КР4-4	1	-110	
	7	КР23-6	1	-130	
	8	КР39-14	1	-140	
	9	ф6AI ℓ=360; 0,08кг	14	без черт.	
	10	ф5Вр-I ℓ=450; 0,07кг	4	1.424.1-5.3/87-56	
	11	ф5Вр-I ℓ=680; 0,09кг	42	без черт.	
КП26-6	1	Сетка С1	4	1.424.1-5.3/87-143	251,3
	2	С4	1	-143	
	3	С7	1	-144	
	4	Каркас плоский КР1-1	1	-103	
	5	КР23-1	1	-130	
	6	КР4-4	1	-110	
	7	КР23-7	1	-130	
	8	КР39-23	1	-141	
	9	ф6AI ℓ=360; 0,08кг	14	без черт.	
	10	ф5Вр-I ℓ=450; 0,07кг	4	1.424.1-5.3/87-56	
	11	ф6AI ℓ=680; 0,15кг	42	без черт.	

Нач.СКО1	Михайлов	
Гл.инж.пр	Григорьев	
Рук.бр.	Акишина	
Ст. инж.	Никонова	
Пров.	Поляков	

1.424.1-5.3/87-56

Каркас пространственный КП26-5; КП26-6

Стадия	Лист	Листов
Р		1

ПРОМСТРОЙПРОЕКТ

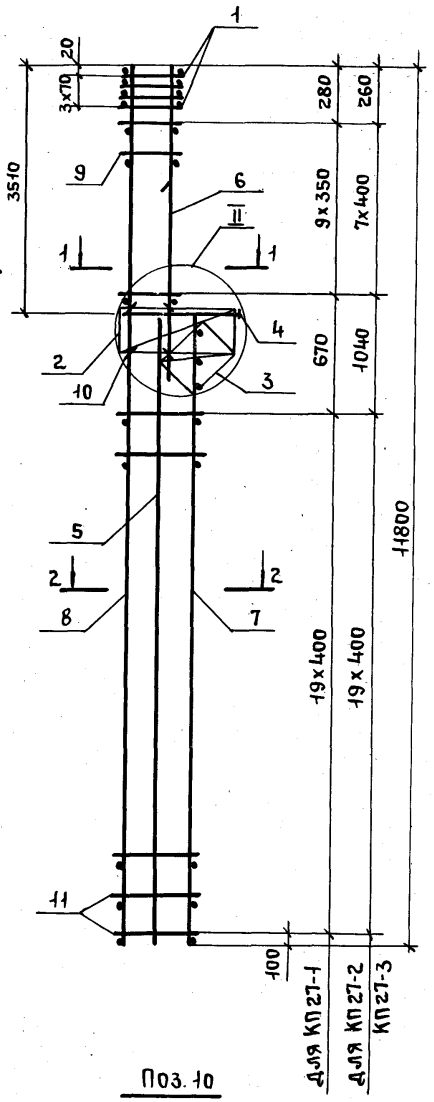

Поз. 10

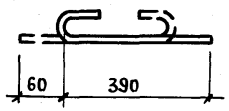

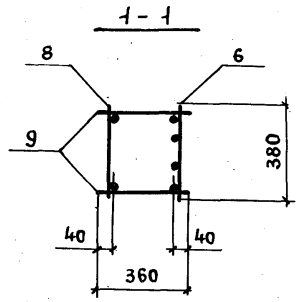

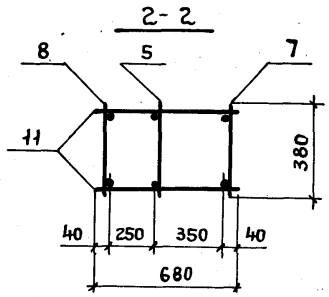

1. Узел II см. 1.424.1-5.3/87-100.
2. Арматура класса Вр-I – по ГОСТ 6727-80;
   А-I по ГОСТ 5781-82*.

Марка каркаса	Поз.	Наименование	Кол.	Обозначение документа	Масса каркаса, кг
КП 27-1	1	Сетка С1	4	1.424.1-5.3/87 – 143	172,9
	2	С4	1	– 143	
	3	С7	1	– 144	
	4	Каркас плоский КР1-1	1	– 103	
	5	КР 20-1	1	– 128	
	6	КР 6-2	1	– 112	
	7	КР 20-2	1	– 128	
	8	КР 39-1	1	– 139	
	9	ф5 Вр I ℓ=360; 0,05 кг	20	Без черт.	
	10	ф5 Вр I ℓ=450; 0,07 кг	4	1.424.1-5.3/87-57	
	11	ф5 Вр I ℓ=680; 0,09 кг	40	Без черт.	
КП 27-2		Поз. 1...5; 7; 8; 10; 11 по КП27-1			188,4
	6	Каркас плоский КР 6-4	1	1.424.1-5.3/87 – 112	
	9	ф6 А I ℓ=360; 0,08 кг	16	Без черт.	
КП 27-3		Поз. 1...5; 10 по КП 27-1			204,8
	6	Каркас плоский КР6-3	1	1.424.1-5.3/87 – 112	
	7	КР 20-3	1	– 128	
	8	КР 39-2	1	– 139	
	9	ф6 А I ℓ=360; 0,08 кг	16	Без черт.	
	11	ф6 А I ℓ=680; 0,15 кг	40	То же	

Нач. СКО-1	Михайлов	
Гл. инж. пр	Григорьев	
Рук. бр.	Акишина	
Ст. инж.	Никонова	
Пров.	Поляков	

1.424.1-5.3/87-57

Каркас пространственный КП 27-1... КП 27-3

Стадия	Лист	Листов
Р		1

ПРОМСТРОЙПРОЕКТ

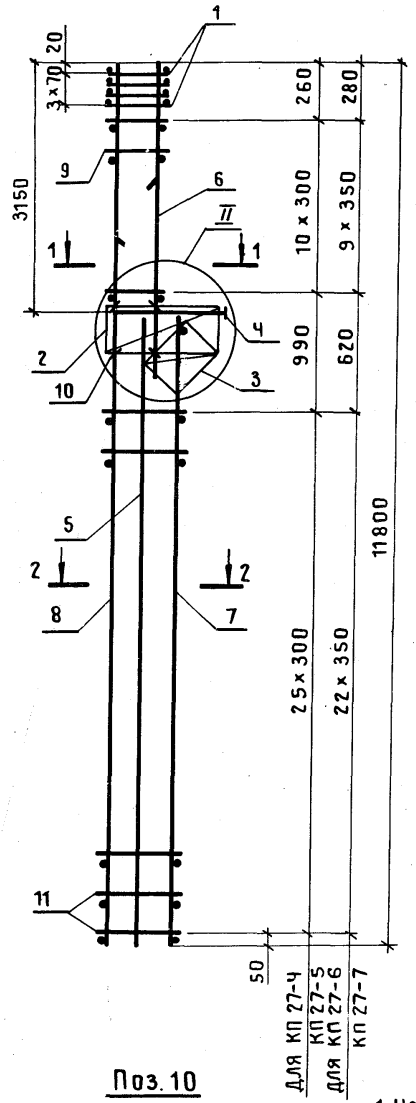

Поз. 10

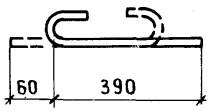

1 – 1

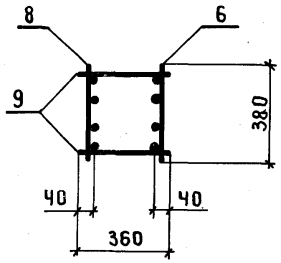

2 – 2

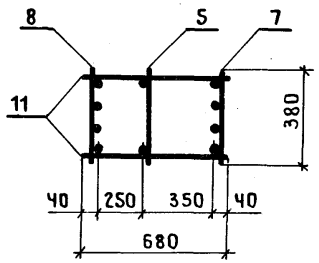

1. Узел II см. 1.424.1-5.3|87-100.
2. Арматура класса Вр-I по ГОСТ 6727-80;
   А-I по ГОСТ 5781-82*.

Марка каркаса	Поз.	Наименование	Кол.	Обозначение документа	Масса каркаса, кг
КП27-Ч	1	Сетка С1	Ч	1.424.1-5.3|87-143	200,1
	2	С4	1	-143	
	3	С7	1	-144	
	4	Каркас плоский КР1-1	1	-103	
	5	КР20-1	1	-128	
	6	КР6-3	1	-112	
	7	КР20-Ч	1	-128	
	8	КР39-Ч	1	-139	
	9	ф5ВрI ℓ=360; 0,05кг	22	Без черт.	
	10	ф5ВрI ℓ=450; 0,07кг	Ч	1.424.1-5.3|87-58	
	11	ф5ВрI ℓ=680; 0,09кг	52	Без черт.	
КП27-5		Поз.1...5,7,8,10,11 по КП27-Ч			209,0
	6	Каркас плоский КР6-Ч	1	1.424.1-5.3|87-112	
	9	ф6АI ℓ=360; 0,08кг	22	Без черт.	
КП27-6		Поз.1...6,10 по КП27-Ч			230,5
	7	Каркас плоский КР20-5	1	1.424.1-5.3|87-128	
	8	КР39-8	1	-139	
	9	ф5ВрI ℓ=360; 0,05кг	20	Без черт.	
	11	ф5ВрI ℓ=680; 0,09кг	46	То же	
КП27-7		Поз.1...5,10 по КП27-Ч			239,3
	6	Каркас плоский КР6-Ч	1	1.424.1-5.3|87-112	
	7	КР20-5	1	-128	
	8	КР39-8	1	-139	
	9	ф6АI ℓ=360; 0,08кг	20	Без черт.	
	11	ф5ВрI ℓ=680; 0,09кг	46	То же	

Нач.СКО-1	Михайлов		1.424.1-5.3|87-58
Гл.инж.пр	Григорьев		
Рук.бр.	Акишина		Каркас пространственный КП27-Ч... КП27-7
Ст.инж.	Никонова		Стадия: Р; Лист: ; Листов: 1
Пров.	Поляков		ПРОМСТРОЙПРОЕКТ

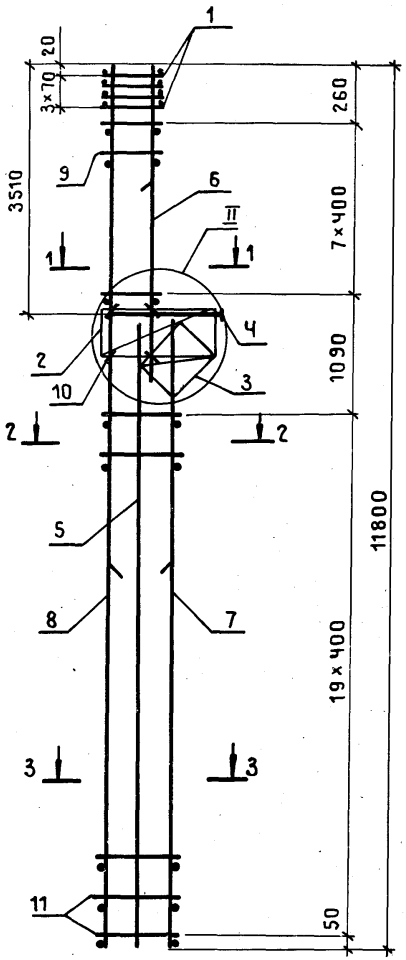

1 – 1

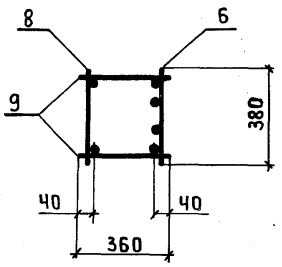

2 – 2

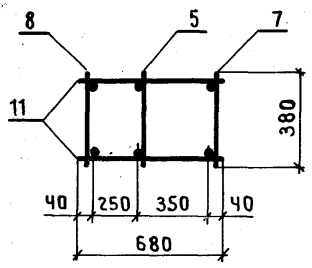

3 – 3

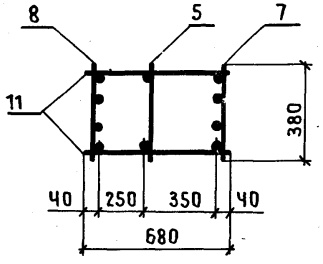

Поз. 10

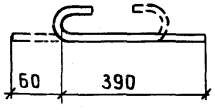

Марка каркаса	Поз.	Наименование	Кол.	Обозначение документа	Масса каркаса, кг
КП27-8	1	Сетка С1	Ч	1.424.1-5.3/87-143	222,9
	2	С4	1	-143	
	3	С7	1	-144	
	4	Каркас плоский КР1-1	1	-103	
	5	КР20-1	1	-128	
	6	КР6-3	1	-112	
	7	КР20-6	1	-128	
	8	КР39-13	1	-140	
	9	ф5 BpI ℓ=360; 0,05кг	16	Без черт.	
	10	ф5 BpI ℓ=450; 0,07кг	4	1.424.1-5.3/87-59	
	11	ф5 BpI ℓ=680; 0,09кг	40	Без черт.	
КП27-9		Поз.1...5;7;8;10;11 по КП27-8			246,6
	6	Каркас плоский КР6-5	1	1.424.1-5.3/87-112	
	9	ф8 AI ℓ=360; 0,14кг	16	Без черт.	
КП27-10		Поз.1...6,10 по КП27-8			257,1
	7	Каркас плоский КР20-7	1	1.424.1-5.3/87-128	
	8	КР39-21	1	-141	
	9	ф6 AI ℓ=360; 0,08кг	16	Без черт.	
	11	ф6 AI ℓ=680; 0,15кг	40	То же	

1. Узел II см. 1.424.1-5.3/87-100.
2. Арматура класса Bp-I- по Гост 6727-80;
   A-I- по Гост 5781-82*.

Нач.СКО-1	Михайлов	
Гл.инж.пр.	Григорьев	
Рук.бр.	Акишина	
Ст.инж.	Никонова	
Пров.	Поляков	

1.424.1-5.3/87-59

Каркас пространственный КП27-8...КП27-10

Стадия	Лист	Листов
Р		1

ПРОМСТРОЙПРОЕКТ

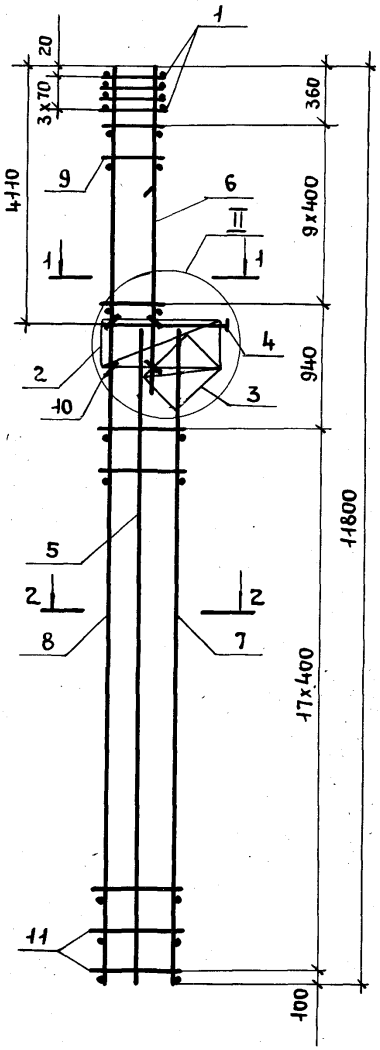

Поз.10

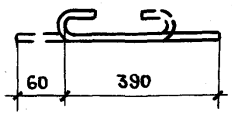

1-1

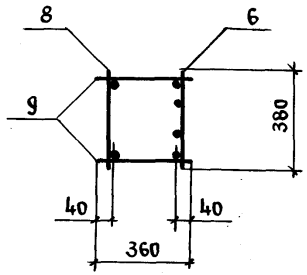

2-2

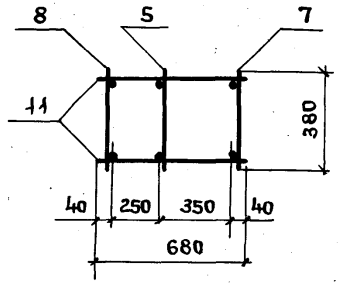

1. Узел II см. 1.424.1-5.3/87-100.
2. Арматура класса Вр-I- по ГОСТ 6727-80;
   А-I- по ГОСТ 5781-82*.

Марка каркаса	Поз.	Наименование	Кол.	Обозначение документа	Масса каркаса, кг
КП 28-1	1	Сетка С1	4	1.424.1-5.3/87-143	180,6
	2	С4	1	-143	
	3	С7	1	-144	
	4	Каркас плоский КР1-1	1	-103	
	5	КР 18-1	1	-126	
	6	КР 8-2	1	-114	
	7	КР 18-2	1	-126	
	8	КР 39-1	1	-139	
	9	ф5 Вр I в=360; 0,05кг	20	без черт.	
	10	ф5 Вр I в=450; 0,07кг	4	1.424.1-5.3/87-60	
	11	ф5 Вр I в=680; 0,09 кг	36	без черт.	
КП 28-2		поз.1...5;7;8;10;11 по КП28-1			207,4
	6	Каркас плоский КР8-4	1	1.424.1-5.3/87-114	
	9	ф 8А I в=360; 0,14кг	20	без черт.	
КП 28-3		поз.1...5; 10 по КП 28-1			214,5
	6	Каркас плоский КР8-3	1	1.424.1-5.3/87-114	
	7	КР 18-3	1	-126	
	8	КР 39-2	1	-139	
	9	ф 6А I в=360; 0,08кг	20	без черт.	
	11	ф 6А I в=680; 0,15кг	36	то же	
КП 28-4		поз.1...5; 10 по КП 28-1			231,3
	6	Каркас плоский КР 8-4	1	1.424.1-5.3/87-114	
	7	КР 18-3	1	-126	
	8	КР 39-2	1	-139	
	9	ф 8А I в=360; 0,14кг	20	без черт.	
	11	ф 6А I в=680; 0,15кг	36	то же	

Нач.СКО-1	Михайлов		1.424.1-5.3/87-60
Гл.инж.пр.	Григорьев		
Рук.бр.	Акишина		Каркас пространственный КП 28-1... КП 28-4
Ст.инж.	Никонова		Стадия: Р; Лист: ; Листов: 1
Пров.	Поляков		ПРОМСТРОЙПРОЕКТ

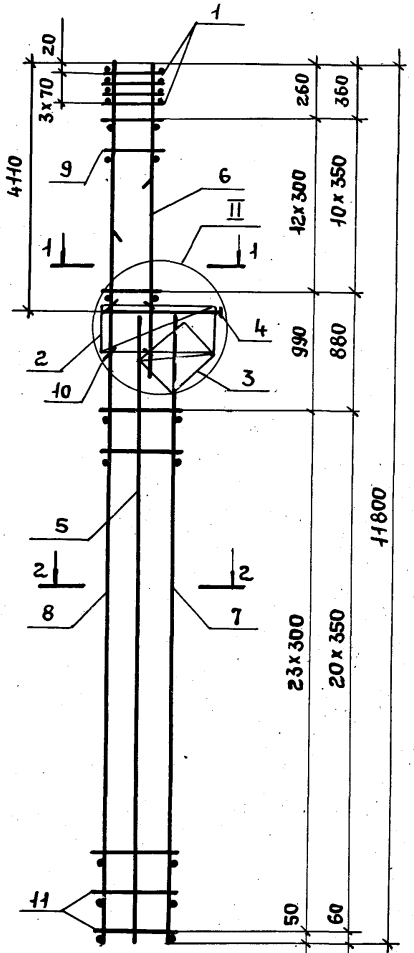

Поз. 10

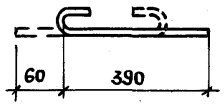

1 – 1

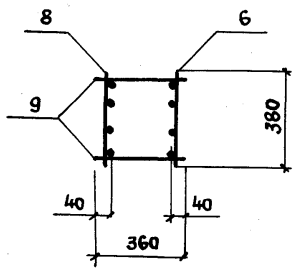

2 – 2

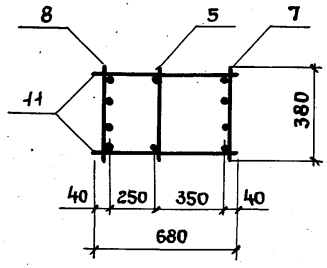

Марка каркаса	Поз.	Наименование	Кол.	Обозначение документа	Масса каркаса, кг
КП 28-5	1	Сетка С1	4	1.424.1-5.3/87 – 143	208,2
	2	С4	1	– 143	
	3	С7	1	– 144	
	4	Каркас плоский КР1-1	1	– 103	
	5	КР 18-1	1	– 126	
	6	КР 8-3	1	– 114	
	7	КР 18-4	1	– 126	
	8	КР 39-3	1	– 139	
	9	ф6АI ℓ=360; 0,08кг	26	без черт.	
	10	ф5ВрI ℓ=450; 0,07кг	4	1.424.1-5.3/87-61	
	11	ф5ВрI ℓ=680; 0,09кг	48	без черт.	
КП 28-6		поз.1...6;10 по КП 28-5			237,0
	7	Каркас плоский КР 18-5	1	1.424.1-5.3/87 – 126	
	8	КР 39-7	1	– 139	
	9	ф6АI ℓ=360; 0,08кг	22	без черт.	
	11	ф5ВрI ℓ=680; 0,09кг	42	то же	
КП 28-7		поз.1...5; 10 по КП 28-5			253,9
	6	Каркас плоский КР 8-4	1	1.424.1-5.3/87 – 114	
	7	КР 18-5	1	– 126	
	8	КР 39-7	1	– 139	
	9	ф8АI ℓ=360; 0,14кг	22	без черт.	
	11	ф5ВрI ℓ=680; 0,09кг	42	то же	

1. Узел II см. 1.424.1-5.3/87-100.
2. Арматура класса Вр-I – по ГОСТ 6727-80; А-I – по ГОСТ 5781-82*.

Нач.СКО-1	Михайлов		
Гл.инж.пр.	Григорьев		
Рук.бр.	Акишина		
Ст.инж.	Никонова		
Пров.	Поляков		

1.424.1-5.3/87-61

Каркас пространственный КП 28-5... КП 28-7

Стадия	Лист	Листов
Р		1

ПРОМСТРОЙПРОЕКТ

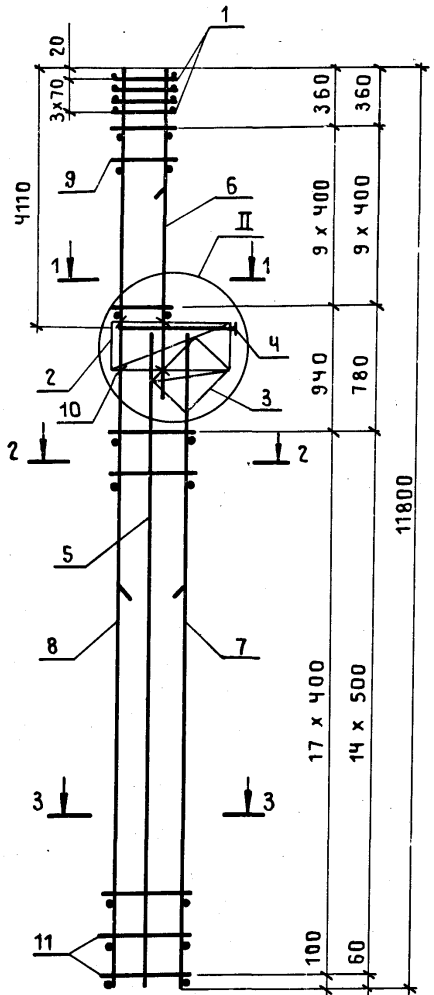

Поз. 10

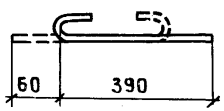

1 — 1

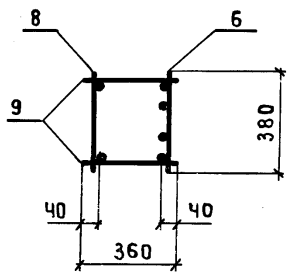

2 — 2

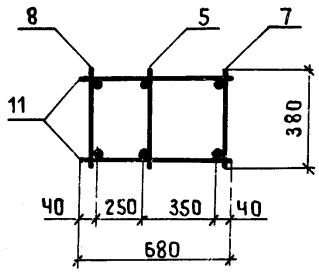

3 — 3

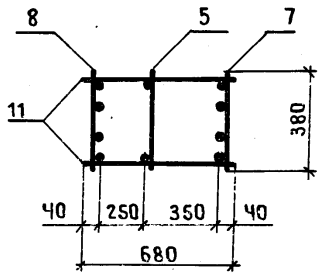

1 Узел II см. 1.424.1-5.3|87-100.

2 Арматура класса BpI-по ГОСТ 6727-80;
A-I-по ГОСТ 5781-82*.

Марка каркаса	Поз.	Наименование	Кол.	Обозначение документа	Масса каркаса, кг
КП28-8	1	Сетка С1	4	1.424.1-5.3|87-143	231,8
	2	С4	1	-143	
	3	С7	1	-144	
	4	Каркас плоский КР1-1	1	-103	
	5	КР18-1	1	-126	
	6	КР 8-3	1	-114	
	7	КР18-6	1	-126	
	8	КР39-12	1	-140	
	9	ф6AI ℓ=360; 0,08кг	20	Без черт.	
	10	ф5BpI ℓ=450; 0,07кг	4	1.424.1-5.3|87-62	
	11	ф5BpI ℓ=680; 0,09кг	36	Без черт.	
КП28-9		Поз.1...5,7,8,10,11 по КП28-8			248,6
	6	Каркас плоский КР8-4	1	1.424.1-5.3|87-114	
	9	ф8AI ℓ=360; 0,14кг	20	Без черт.	
КП28-10		Поз.1...6,9,10 по КП28-8			264,3
	7	Каркас плоский КР18-7	1	1.424.1-5.3|87-126	
	8	КР39-19	1	-141	
	11	ф6AI ℓ=680; 0,15кг	36	Без черт.	
КП28-11		Поз.1...5,10 по КП28-8			281,1
	6	Каркас плоский КР8-4	1	1.424.1-5.3|87-114	
	7	КР18-7	1	-126	
	8	КР39-19	1	-141	
	9	ф8AI ℓ=360; 0,14кг	20	Без черт.	
	11	ф6AI ℓ=680; 0,15кг	36	То же	
КП28-12		Поз.1...6,9,10 по КП28-8			317,5
	7	Каркас плоский КР18-8	1	1.424.1-5.3|87-126	
	8	КР39-25	1	-141	
	11	ф8AI ℓ=680; 0,27кг	30	Без черт.	

Нач.СКО-1	Михайлов	
Гл.инж.пр	Григорьев	
Рук.бр.	Акишина	
Ст.инж.	Никонова	
Пров.	Поляков	

1.424.1-5.3|87-62

Каркас пространственный КП28-8... КП28-12

Стадия	Лист	Листов
Р		1

ПРОМСТРОЙПРОЕКТ

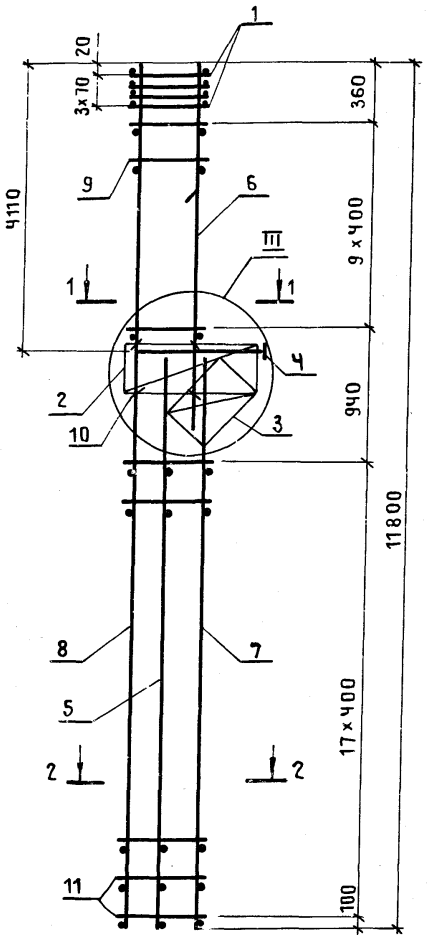

1 — 1

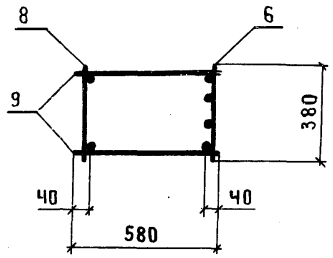

2 — 2

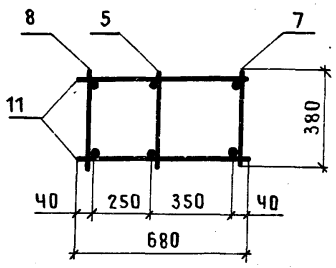

Поз. 10

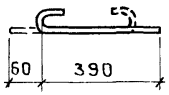

1. Узел III см. 1.424.1-5.3|87-100.
2. Арматура класса Вр-I-по Гост 6727-80; А-I-по Гост 5781-82*.

Марка каркаса	Поз.	Наименование	Кол.	Обозначение документа	Масса каркаса, кг
КП29-1	1	Сетка С2	4	1.424.1-5.3|87-143	204,8
	2	С5	1	-143	
	3	С8	1	-144	
	4	Каркас плоский КР1-4	1	-103	
	5	КР18-1	1	-126	
	6	КР8-3	1	-114	
	7	КР18-2	1	-126	
	8	КР39-1	1	-139	
	9	ф 6AI ℓ=580; 0,13кг	20	Без черт.	
	10	ф 5ВрI ℓ=450; 0,07кг	6	1.424.1-5.3|87-63	
	11	ф 5ВрI ℓ=680; 0,09кг	36	Без черт.	
КП29-2		Поз. 1...5,7,8,10,11 по КП29-1			222,4
	6	Каркас плоский КР8-4	1	1.424.1-5.3|87-114	
	9	ф 8AI ℓ=580; 0,23кг	20	Без черт.	
КП29-3		Поз. 1...6,9,10 по КП29-1			228,6
	7	Каркас плоский КР18-3	1	1.424.1-5.3|87-114	
	8	КР39-2	1	-139	
	11	ф 6AI ℓ=680; 0,15кг	36	Без черт.	
КП29-4		Поз.1...5,10 по КП 29-1			246,2
	6	Каркас плоский КР8-4	1	1.424.1-5.3|87-114	
	7	КР18-3	1	-126	
	8	КР39-2	1	-139	
	9	ф 8AI ℓ=580; 0,23кг	20	Без черт.	
	11	ф 6AI ℓ=680; 0,15кг	36	То же	

Нач.СКО-1	Михайлов		
Гл.инж.пр	Григорьев		
Рук.бр.	Акишина		
Инж.	Михеева		
Пров.	Поляков		

1.424.1-5.3|87-63

Каркас пространственный КП29-1... КП29-4

Стадия	Лист	Листов
Р		1

ПРОМСТРОЙПРОЕКТ

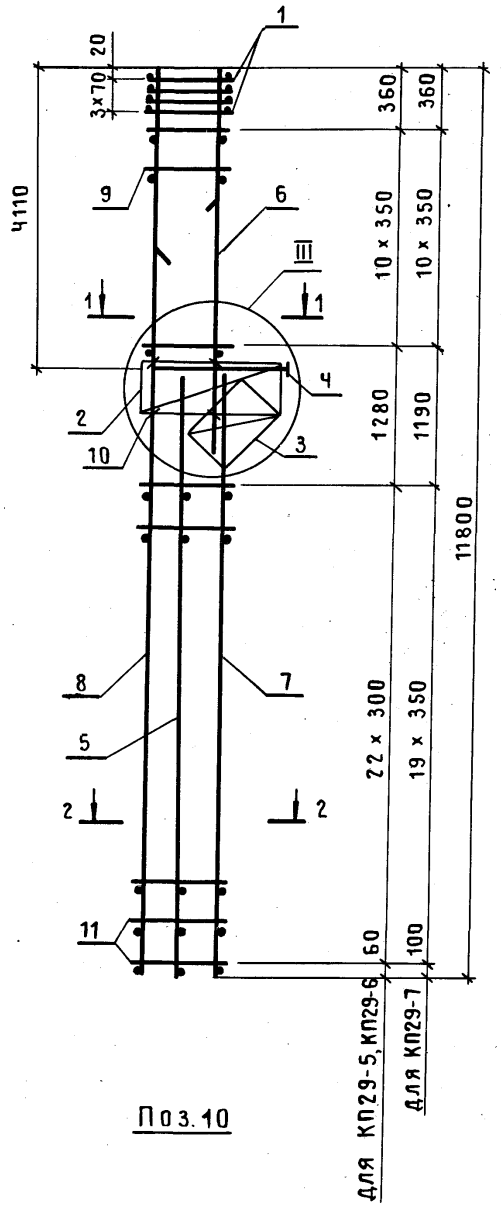

Поз.10

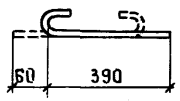

1 — 1

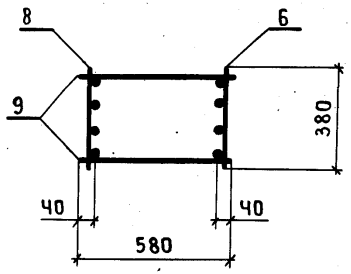

2 — 2

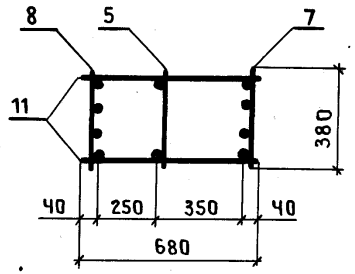

Марка каркаса	Поз.	Наименование	Кол.	Обозначение документа	Масса каркаса, кг
КП29-5	1	Сетка С 2	4	1.424.1-5.3|87-143	249,3
	2	С 5	1	-143	
	3	С 8	1	-144	
	4	Каркас плоский КР1-4	1	-103	
	5	КР18-1	1	-126	
	6	КР8-3	1	-114	
	7	КР18-4	1	-126	
	8	КР39-11	1	-140	
	9	ф6AI ℓ=580; 0,13кг	22	Без черт.	
	10	ф5ВрI ℓ=450; 0,07кг	6	1.424.1-5.3|87-64	
	11	ф5ВрI ℓ=680; 0,09кг	46	Без черт.	
КП29-6		Поз.1...5,7,8,10,11 по КП29-5			267,1
	6	Каркас плоский КР8-4	1	1.424.1-5.3|87-114	
	9	ф8AI ℓ=580; 0,23кг	22	Без черт.	
КП29-7		Поз.1...5,8,10 по КП29-5			251,1
	6	Каркас плоский КР8-2	1	1.424.1-5.3|87-114	
	7	КР18-5	1	-126	
	9	ф5ВрI ℓ=580; 0,08кг	22	Без черт.	
	11	ф5ВрI ℓ=680; 0,09кг	40	То же	

1. Узел III см. 1.424.1-5.3|87-100.
2. Арматура класса Вр-I-по Гост 6727-80;
А-I-по Гост 5781-82*.

Нач.СКО-1	Михайлов		1.424.1-5.3|87-64
Гл.инж.пр.	Григорьев		
Рук.бр.	Акишина		Каркас пространственный КП29-5...КП29-7
Инж.	Михеева		Стадия: Р; Лист: ; Листов: 1
Пров.	Поляков		ПРОМСТРОЙПРОЕКТ

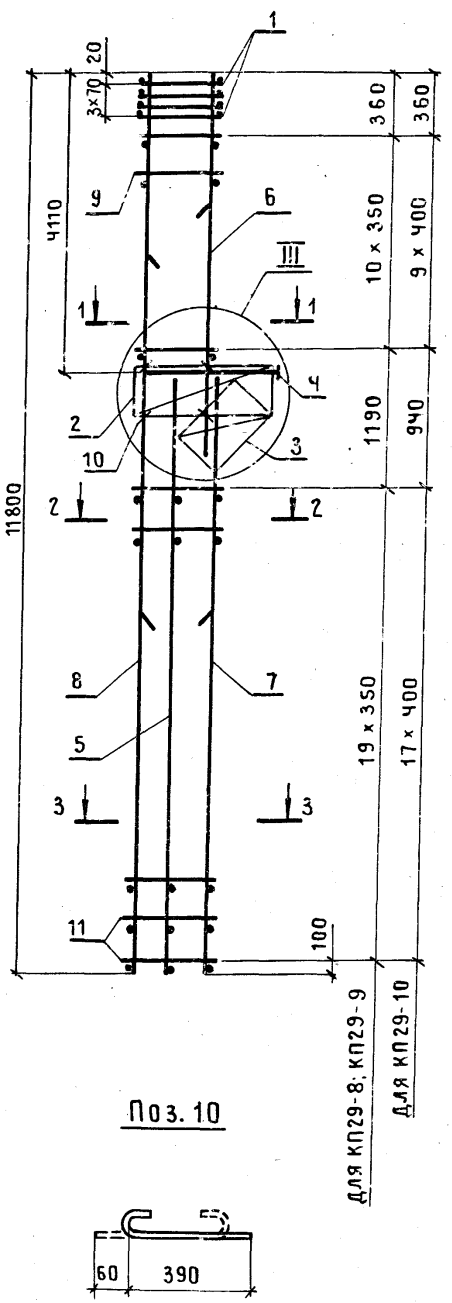

Поз. 10

1—1
Для КП29-8; КП29-9

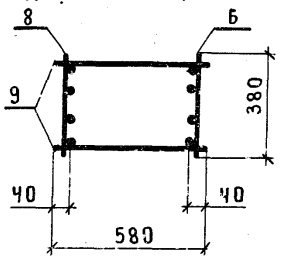

1 — 1
Для КП29-10

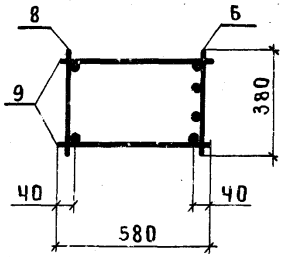

2 — 2 Для КП29-10

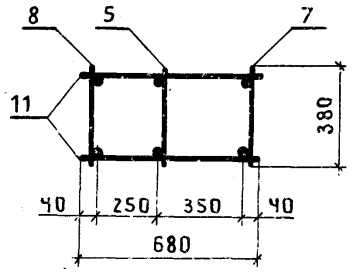

2 — 2 Для КП29-8; КП29-9

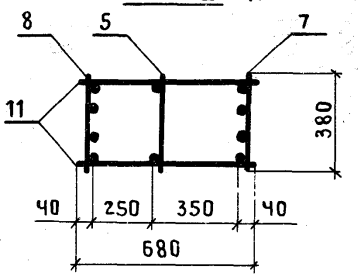

3 — 3

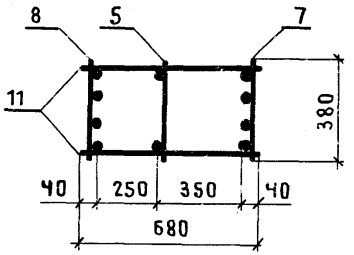

Марка каркаса	Поз.	Наименование	Кол.	Обозначение документа	Масса каркаса, кг
КП29-8	1	Сетка С2	4	1.424.1-5.3|87-143	261,6
	2	С5	1	-143	
	3	С8	1	-144	
	4	Каркас плоский КР1-4	1	-103	
	5	КР18-1	1	-126	
	6	КР8-3	1	-114	
	7	КР18-5	1	-126	
	8	КР39-11	1	-140	
	9	ф 6 AI ℓ=580; 0,13кг	22	Без черт.	
	10	ф 5 BpI ℓ=450; 0,07кг	6	1.424.1-5.3|87-65	
	11	ф 5 BpI ℓ=680; 0,09кг	40	Без черт.	
КП29-9		Поз. 1...5, 7, 8, 10, 11 по КП29-8			279,3
	6	Каркас плоский КР8-4	1	1.424.1-5.3|87-114	
	9	ф 8 AI ℓ=580; 0,23кг	22	Без черт.	
КП29-10		Поз. 1...6, 10 по КП29-8			246,1
	7	Каркас плоский КР18-6	1	1.424.1-5.3|87-126	
	8	КР39-12	1	-140	
	9	ф 6 AI ℓ=580; 0,13кг	20	Без черт.	
	11	ф 5 BpI ℓ=680; 0,09кг	36	То же	

1. Узел III см. 1.424.1-5.3|87-100.
2. Арматура класса Bp-I - по ГОСТ 6727-80;
   A-I - по ГОСТ 5781-82*.

Нач.СКО-1	Михайлов	
Гл.инж.пр.	Григорьев	
Рук.бр.	Акишина	
Инж.	Михеева	
Пров.	Поляков	

1.424.1-5.3|87-65

Каркас пространственный КП29-8... КП29-10

Стадия	Лист	Листов
Р		1

ПРОМСТРОЙПРОЕКТ

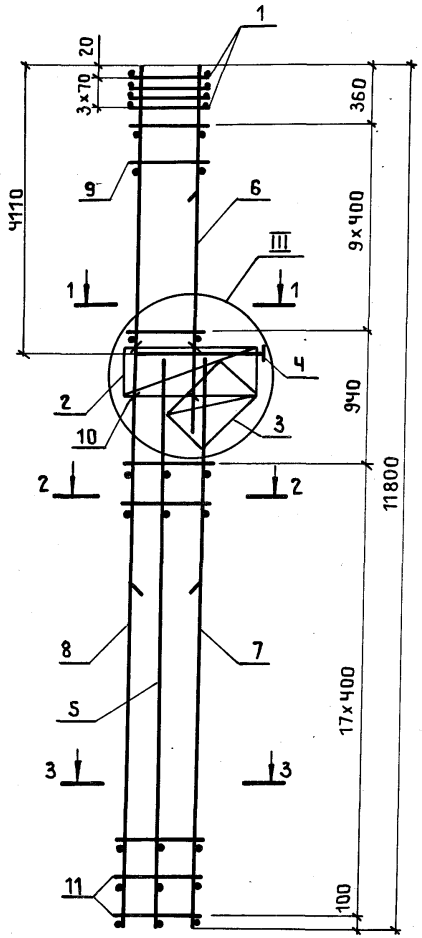

Поз. 10

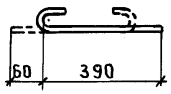

1 — 1

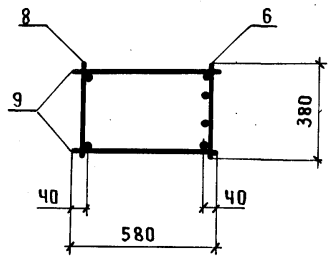

2 — 2

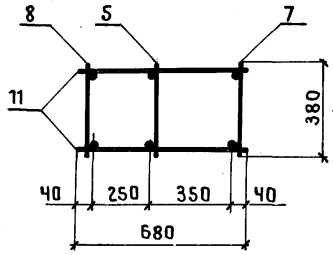

3 — 3

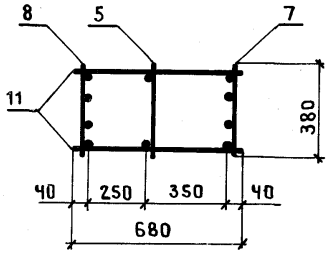

1. Узел III см. 1.424.1-5.3|87-100.
2. Арматура класса Вр-I-по Гост 6727-80;
   А-I-по Гост 5781-82*.

Марка каркаса	Поз.	Наименование	Кол.	Обозначение документа	Масса каркаса, кг
КП29-11	1	Сетка С2	4	1.424.1-5.3|87 – 143	263,7
	2	С5	1	–143	
	3	С8	1	–144	
	4	Каркас плоский КР1-Ч	1	–103	
	5	КР18-1	1	–126	
	6	КР8-Ч	1	–114	
	7	КР18-6	1	–126	
	8	КР39-12	1	–140	
	9	ф 8 AI ℓ = 580 ; 0,23 кг	20	Без черт.	
	10	ф 5 ВрI ℓ = 450; 0,07 кг	6	1.424.1-5.3|87-66	
	11	ф 5 ВрI ℓ = 680; 0,09 кг	36	Без черт.	
КП29-12		Поз.1... 5,10 по КП29-11			278,4
	6	Каркас плоский КР8-3	1	1.424.1-5.3|87-114	
	7	КР18-7	1	–126	
	8	КР39-19	1	–141	
	9	ф 6 AI ℓ = 580; 0,13 кг	20	Без черт.	
	11	ф 6 AI ℓ = 680; 0,15 кг	36	То же	
КП29-13		Поз.1... 6,9,10 по КП29-11			296,0
	7	Каркас плоский КР18-7	1	1.424.1-5.3|87-126	
	8	КР39-19	1	–141	
	11	ф 6 AI ℓ = 680; 0,15 кг	36	Без черт.	

Нач.СКО-1	Михайлов		
Гл.инж.пр.	Григорьев		
Рук.бр.	Акишина		
Инж.	Михеева		
Пров.	Поляков		

1.424.1-5.3|87-66

Каркас пространственный КП 29-11... КП29-13

Стадия	Лист	Листов
Р		1

ПРОМСТРОЙПРОЕКТ

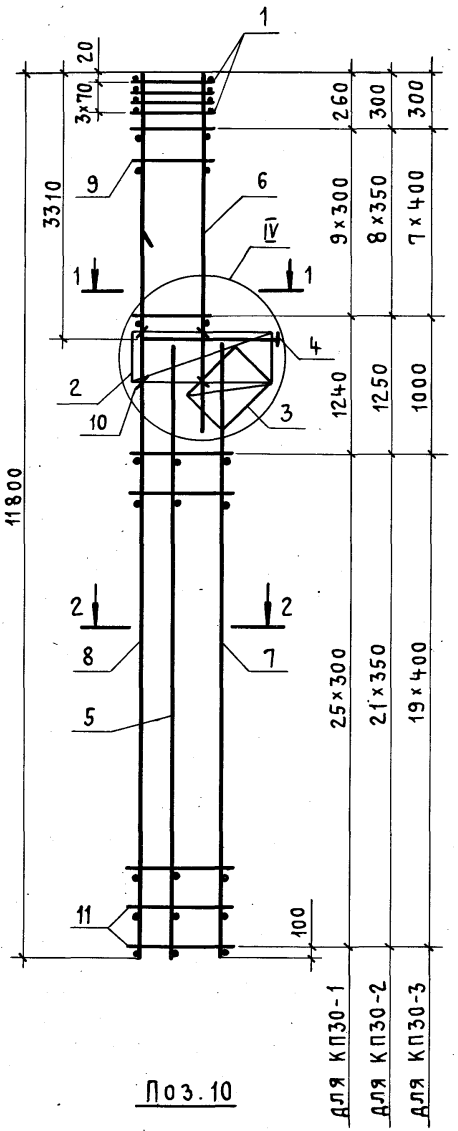

Поз. 10

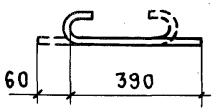

1 – 1

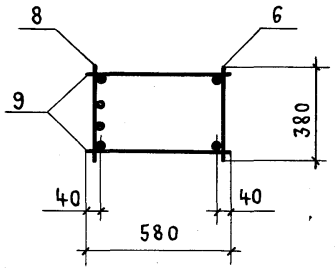

2 – 2

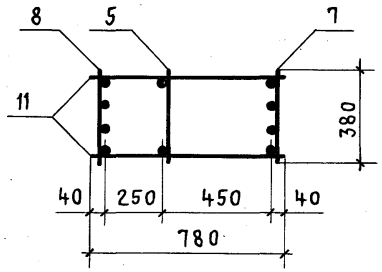

Марка каркаса	Поз.	Наименование	Кол.	Обозначение документа	Масса каркаса, кг
КП30-1	1	Сетка С2	4	1.424.1-5.3/87-143	196,1
	2	С5	1	-143	
	3	С9	1	-144	
	4	Каркас плоский КР1-2	1	-103	
	5	КР21-1	1	-129	
	6	КР5-1	1	-111	
	7	КР21-3	1	-129	
	8	КР39-6	1	-139	
	9	ф5Вр$\overline{I}$ ℓ=580; 0,08 кг	20	Без черт.	
	10	ф5Вр$\overline{I}$ ℓ=450; 0,07 кг	6	1.424.1-5.3/87-67	
	11	ф5Вр$\overline{I}$ ℓ=780; 0,11 кг	52	Без черт.	
КП30-2		Поз. 1...5, 10 по КП30-1			245,0
	6	Каркас плоский КР5-2	1	1.424.1-5.3/87-111	
	7	КР21-4	1	-129	
	8	КР39-9	1	-139	
	9	ф5Вр$\overline{I}$ ℓ=580; 0,08 кг	18	Без черт.	
	11	ф5Вр$\overline{I}$ ℓ=780; 0,11 кг	44	То же	
КП30-3		Поз. 1...5, 10 по КП30-1			259,9
	6	Каркас плоский КР5-2	1	1.424.1-5.3/87-111	
	7	КР21-5	1	-129	
	8	КР39-16	1	-140	
	9	ф5Вр$\overline{I}$ ℓ=580; 0,08 кг	16	Без. черт.	
	11	ф5Вр$\overline{I}$ ℓ=780; 0,11 кг	40	То же	

1. Узел IV см. 1.424.1-5.3/87-101.
2. Арматура класса Вр-$\overline{I}$ по ГОСТ 6727-80.

Нач.СКО1	Михайлов		
Гл.инж.пр.	Григорьев		
Рук. бр.	Акишина		
Инженер	Тищенко		
Проверил	Поляков		

1.424.1-5.3/87-67

Каркас пространственный КП30-1... КП30-3

Стадия	Лист	Листов
Р		1

Промстройпроект

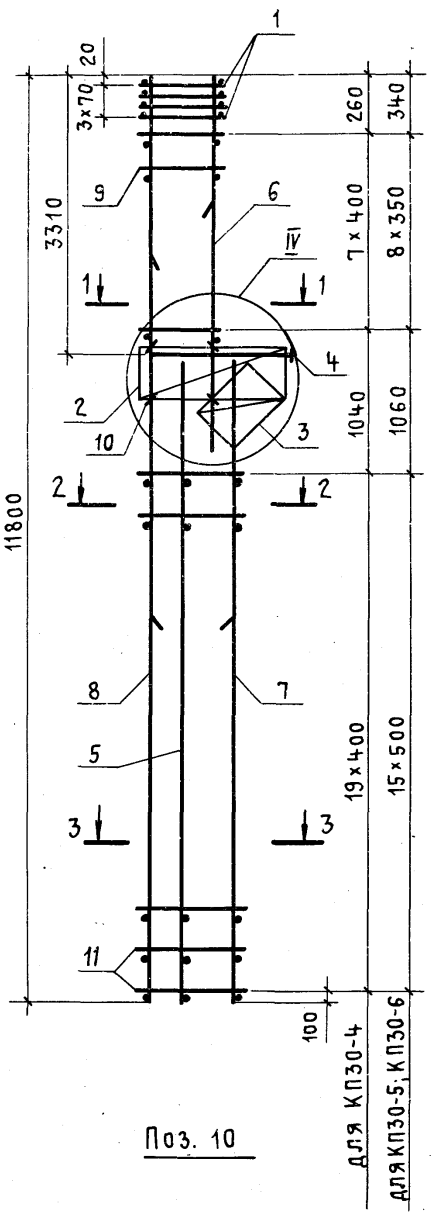

Поз. 10

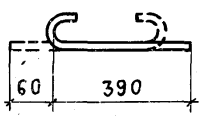

1-1
для КП30-4

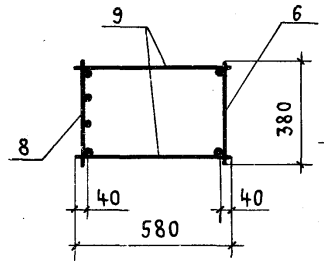

1-1
для КП30-5; КП30-6

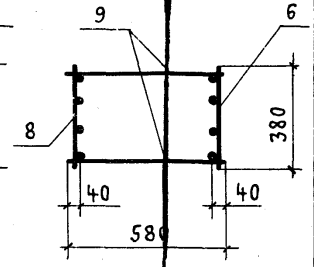

2-2

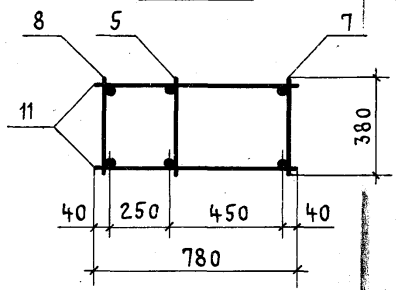

3-3

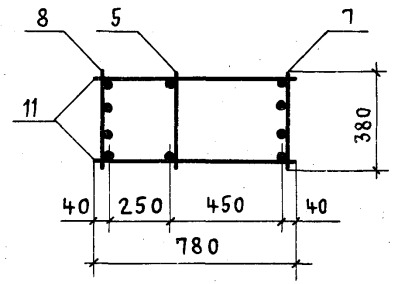

Марка каркаса	Поз.	Наименование	Кол.	Обозначение документа	Масса каркаса, кг
КП30-4	1	Сетка С2	4	1.424.1-5.3/87-143	256,3
	2	С5	1	-143	
	3	С9	1	-144	
	4	Каркас плоский КР1-2	1	-103	
	5	КР21-1	1	-129	
	6	КР5-3	1	-111	
	7	КР21-6	1	-129	
	8	КР39-22	1	-141	
	9	ф6АI ℓ=580; 0,13 кг	16	Без черт.	
	10	ф5ВрI ℓ=450; 0,07 кг	6	1.424.1-5.3/87-68	
	11	ф6АI ℓ=780; 0,17 кг	40	Без черт.	
КП30-5		Поз. 1...5,10 по КП30-4			315,7
	6	Каркас плоский КР5-4	1	1.424.1-5.3/87-111	
	7	КР21-7	1	-129	
	8	КР39-27	1	-142	
	9	ф8АI ℓ=580; 0,23 кг	18	Без черт.	
	11	ф8АI ℓ=780; 0,31 кг	32	То же	
КП30-6		Поз.1...5, 10 по КП30-4			371,6
	6	Каркас плоский КР5-4	1	1.424.1-5.3/87-111	
	7	КР21-8	1	-129	
	8	КР39-29	1	-142	
	9	ф8АI ℓ=580; 0,23 кг	18	Без черт.	
	11	ф8АI ℓ=780; 0,31 кг	32	То же	

1. Узел IV см. 1.424.1-5.3/87-101.
2. Арматура класса Вр-I - ГОСТ 6727-80;
   А-I - по ГОСТ 5781-82*.

Нач.СКО1	Михайлов	
Гл.инж.пр.	Григорьев	
Рук. бр.	Акишина	
Инженер	Тищенко	
Проверил	Поляков	

1.424.1-5.3/87-68

Каркас пространственный КП30-4... КП30-6

Стадия	Лист	Листов
Р		1

Промстройпроект

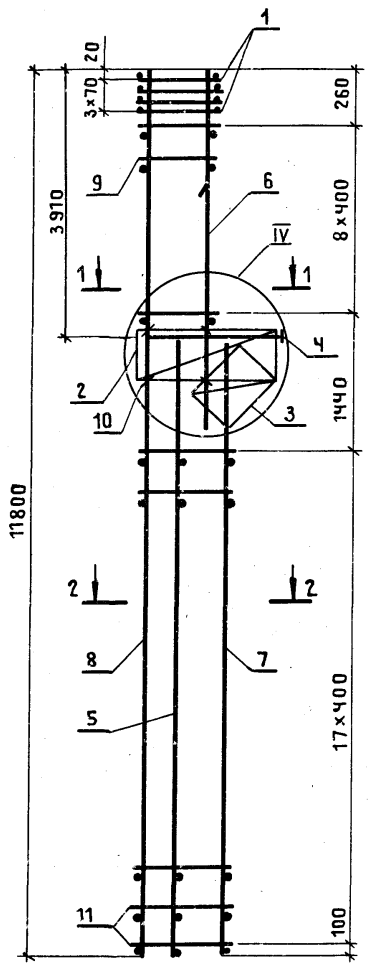

1–1
для КП31-1

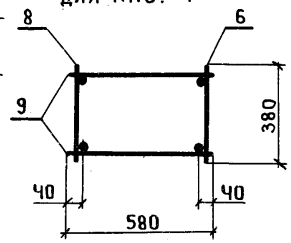

1–1
для КП31-2

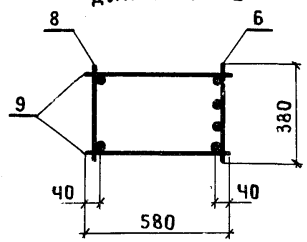

2 – 2

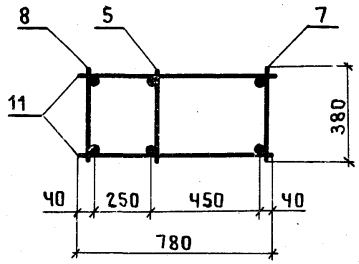

Поз.10

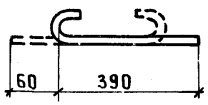

Марка каркаса	Поз.	Наименование	Кол.	Обозначение документа	Масса каркаса, кг
КП31-1	1	Сетка С2	4	1.424.1-5.3|87-143	205,7
	2	С5	1	-143	
	3	С9	1	-144	
	4	Каркас плоский КР1-3	1	-103	
	5	КР19-1	1	-127	
	6	КР7-1	1	-113	
	7	КР19-2	1	-127	
	8	КР39-2	1	-139	
	9	ф6AI ℓ=580; 0,13кг	18	Без черт.	
	10	ф5ВрI ℓ=450; 0,07кг	6	1.424.1-5.3|87-69	
	11	ф6AI ℓ=780; 0,17кг	36	Без черт.	
КП31-2	1	Сетка С2	4	1.424.1-5.3|87-143	225,0
	2	С5	1	-143	
	3	С9	1	-144	
	4	Каркас плоский КР1-3	1	-103	
	5	КР19-1	1	-127	
	6	КР7-4	1	-113	
	7	КР19-2	1	-127	
	8	КР39-2	1	-139	
	9	ф6AI ℓ=580; 0,13кг	18	Без черт.	
	10	ф5ВрI ℓ=450; 0,07кг	6	1.424.1-5.3|87-69	
	11	ф6AI ℓ=780; 0,17кг	36	Без черт.	

1. Узел IV см. 1.424.1-5.3|87-101.
2. Арматура класса Вр-I- по Гост 6727-80;
   А-I- по Гост 5781-82*.

Нач.СКО-1	Михайлов		
Гл.инж.пр	Григорьев		
Рук.бр.	Акишина		
Инж.	Тищенко		
Пров.	Поляков		

1.424.1-5.3|87-69

Каркас пространственный КП31-1; КП31-2

Стадия	Лист	Листов
Р		1

ПРОМСТРОЙПРОЕКТ

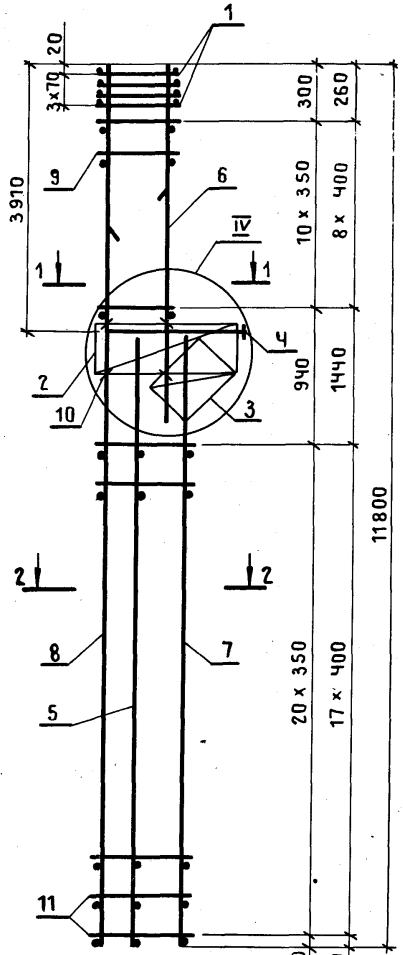

Поз. 10

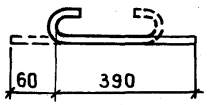

1 — 1

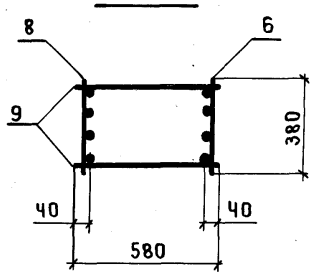

2 — 2

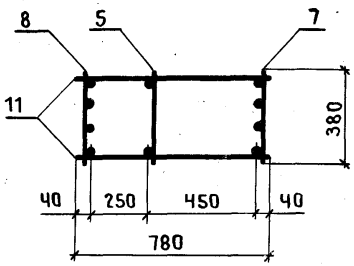

Марка каркаса	Поз.	Наименование	Кол.	Обозначение документа	Масса каркаса, кг
КП31-3	1	Сетка С 2	4	1.424.1-5.3|87-143	248,8
	2	С 5	1	– 143	
	3	С 9	1	– 144	
	4	Каркас плоский КР1-3	1	– 103	
	5	КР19-1	1	– 127	
	6	КР7-3	1	– 113	
	7	КР19-4	1	– 127	
	8	КР39-11	1	– 140	
	9	ф 5 Вр I ℓ = 580; 0,08 кг	22	Без черт.	
	10	ф 5 Вр I ℓ = 450; 0,07 кг	6	1.424.1-5.3|87-70	
	11	ф 5 Вр I ℓ = 780; 0,11 кг	42	Без черт.	
КП31-4		Поз. 1... 5, 7, 8, 10, 11 по КП31-3			258,9
	6	Каркас плоский КР7-4	1	1.424.1-5.3|87-113	
	9	ф 6 А I ℓ = 580; 0,13 кг	22	Без черт.	
КП31-5		Поз. 1... 6, 10 по КП31-3			272,1
	7	Каркас плоский КР19-5	1	1.424.1-5.3|87-127	
	8	КР39-15	1	– 140	
	9	ф 5 Вр I ℓ = 580; 0,08 кг	18	Без черт.	
	11	ф 5 Вр I ℓ = 780; 0,11 кг	36	То же	
КП31-6		Поз. 1... 5, 10 по КП31-3			282,0
	6	Каркас плоский КР7-4	1	1.424.1-5.3|87-113	
	7	КР19-5	1	– 127	
	8	КР39-15	1	– 140	
	9	ф 6 А I ℓ = 580; 0,13 кг	18	Без черт.	
	11	ф 5 Вр I ℓ = 780; 0,11 кг	36	То же	

1. Узел IV см. 1.424.1-5.3|87-101.
2. Арматура класса Вр-I по ГОСТ 6727-80;
   А-I по ГОСТ 5781-82*.

Нач.СКО-1	Михайлов		1.424.1-5.3|87-70
Гл.инж.пр	Григорьев		
Рук.бр.	Акишина		Каркас пространственный КП31-3... КП31-6
Инж.	Тищенко		Стадия: Р; Лист: ; Листов: 1
Пров.	Поляков		ПРОМСТРОЙПРОЕКТ

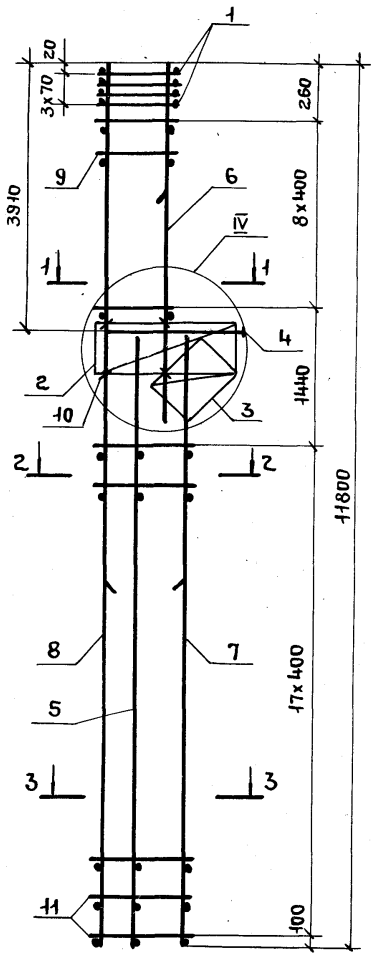

1 - 1

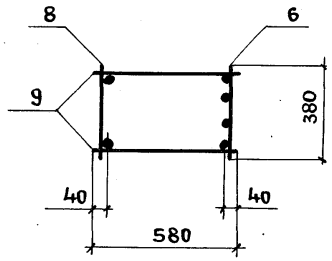

2 - 2

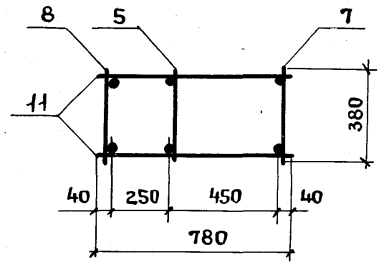

3 - 3

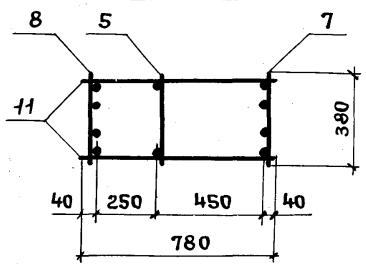

Поз. 10

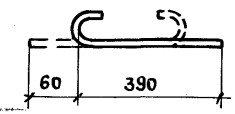

Марка каркаса	Поз.	Наименование	Кол.	Обозначение документа	Масса каркаса, кг
КП31-7	1	Сетка С2	4	1.424.1-5.3/87-143	266,6
	2	С5	1	— 143	
	3	С9	1	— 144	
	4	Каркас плоский КР1-3	1	— 103	
	5	КР19-1	1	— 127	
	6	КР7-3	1	— 113	
	7	КР19-7	1	— 127	
	8	КР39-20	1	— 141	
	9	ф6AI ℓ=580; 0,13кг	18	Без черт.	
	10	ф5ВрI ℓ=450; 0,07кг	6	1.424.1-5.3/87-71	
	11	ф6AI ℓ=780; 0,17кг	36	Без черт.	
КП31-8		Поз. 1...5,7...11 по КП31-7			275,6
	6	Каркас плоский КР7-4	1	1.424.1-5.3/87-113	
КП31-9		Поз. 1...5,7,8,10,11 по КП31-7			292,6
	6	Каркас плоский КР7-5	1	1.424.1-5.3/87-113	
	9	ф8AI ℓ=580; 0,23кг	18	Без черт.	

1. Узел IV см. 1.424.1-5.3/87-101.
2. Арматура класса Вр-I — по ГОСТ 6727-80;
   А-I — по ГОСТ 5781-82*.

Нач. СКО1	Михайлов		1.424.1-5.3/87-71
Гл. инж. пр.	Григорьев		
Рук. бр.	Акишина		Каркас пространственный КП31-7... КП31-9
Инж.	Тищенко		Стадия: Р; Лист: ; Листов: 1
Пров.	Поляков		ПРОМСТРОЙПРОЕКТ

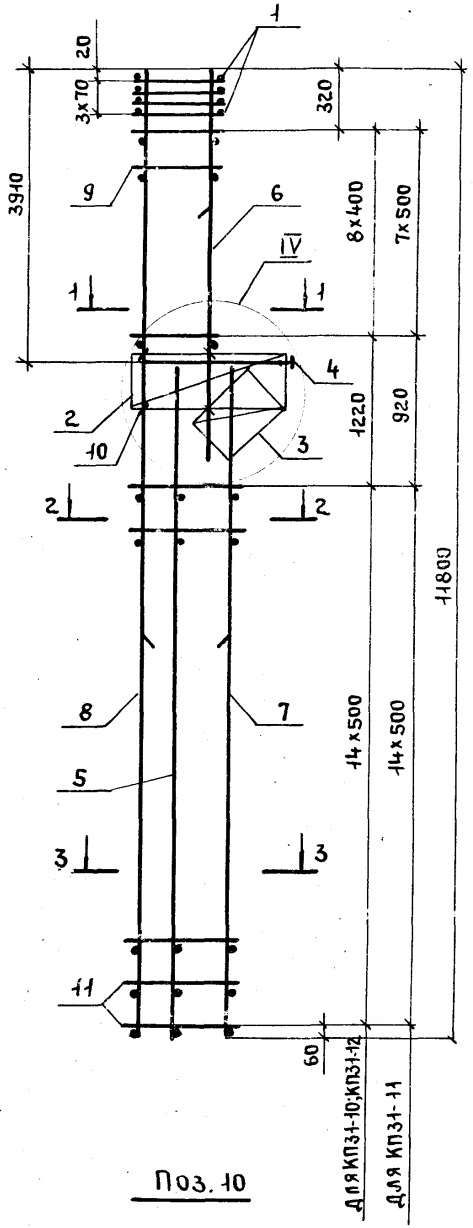

Поз. 10

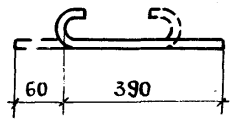

1 – 1

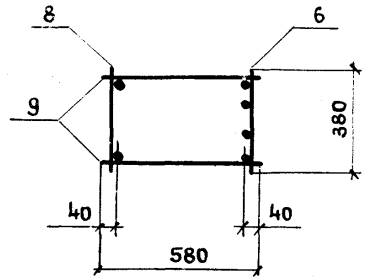

2 – 2

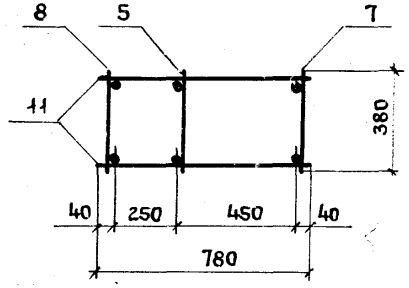

3 – 3

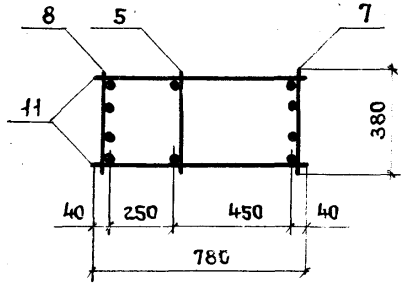

Марка каркаса	Поз.	Наименование	Кол.	Обозначение документа	Масса каркаса, кг
КП31-10	1	Сетка С2	4	1.424.1-5.3/87–143	330,7
	2	С5	1	– 143	
	3	С9	1	– 144	
	4	Каркас плоский КР1-3	1	– 103	
	5	КР19-1	1	– 127	
	6	КР7-4	1	– 113	
	7	КР19-8	1	– 127	
	8	КР39-26	1	– 142	
	9	ф8АI ℓ=580; 0,23 кг	18	Без черт.	
	10	ф5 ВрI ℓ=450; 0,07 кг	6	1.424.1-5.3/87–72	
	11	ф8АI ℓ=780; 0,31 кг	30	Без черт.	
КП31-11		Поз. 1...5,7,8,10,11 по КП31-10			345,3
	6	Каркас плоский КР7-5	1	1.424.1-5.3/87–113	
	9	ф8АI ℓ=580; 0,23 кг	16	Без черт.	
КП31-12		Поз. 1...6, 9...11 по КП31-10			386,6
	7	Каркас плоский КР19-9	1	1.424.1-5.3/87–127	
	8	КР39-29	1	– 142	

1. Узел IV см. 1.424.1-5.3/87-101.
2. Арматура класса Вр-I по ГОСТ 6727-80;
   А-I – по ГОСТ 5781-82*.

Нач. СКО-1	Михайлов	
Гл. инж. пр	Григорьев	
Рук. бр.	Акишина	
Инж.	Тищенко	
Пров.	Поляков	

1.424.1-5.3/87-72

Каркас пространственный КП31-10... КП31-12

Стадия	Лист	Листов
Р		1

ПРОМСТРОЙПРОЕКТ

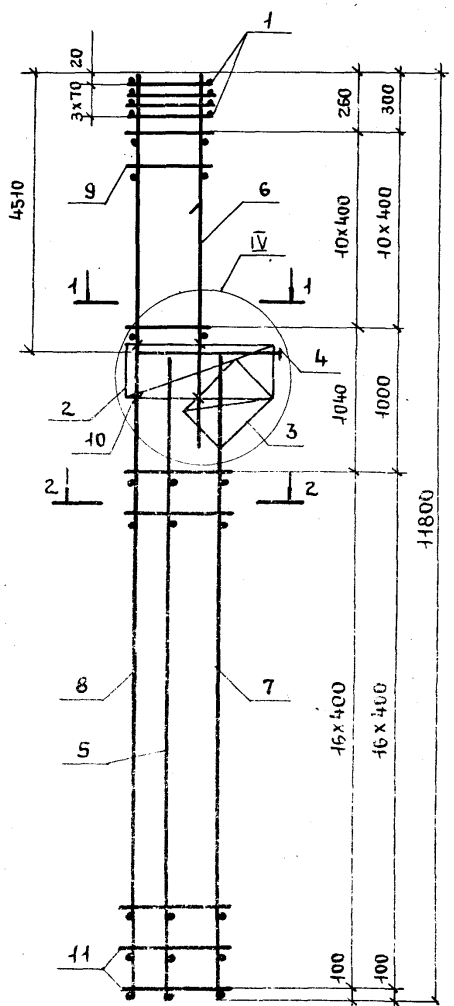

Поз.10

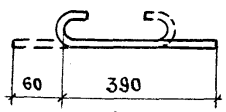

1-1

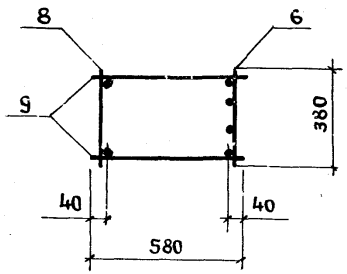

2-2

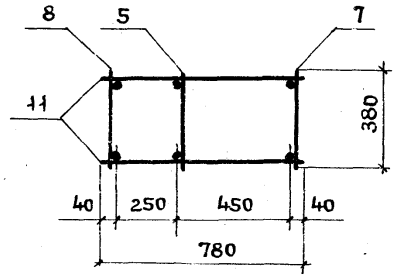

Марка каркаса	Поз.	Наименование	Кол.	Обозначение документа	Масса каркаса, кг
КП32-1	1	Сетка С2	4	1.424.1-5.3/87-143	230,5
	2	С5	1	-143	
	3	С9	1	-144	
	4	Каркас плоский КР1-5	1	-104	
	5	КР16-15	1	-124	
	6	КР9-2	1	-115	
	7	КР16-2	1	-123	
	8	КР39-2	1	-139	
	9	ф6АⅠ ℓ=580; 0,13кг	22	Без черт.	
	10	ф5ВрⅠ ℓ=450; 0,07кг	6	1.424.1-5.3/87-73	
	11	ф6АⅠ ℓ=780; 0,17кг	34	Без черт.	
КП32-2		Поз.1...5,7,8,10,11 по КП32-1			249,4
	6	Каркас плоский КР9-3	1	1.424.1-5.3/87-115	
	9	ф8АⅠ ℓ=580; 0,23кг	22	Без черт.	
КП32-3		Поз.1...5,7,8,10,11 по КП32-1			287,3
	6	Каркас плоский КР9-4	1	1.424.1-5.3/87-115	
	9	ф8АⅠ ℓ=580; 0,23кг	22	Без черт.	

1. Узел Ⅳ см. 1.424.1-5.3/87-101.
2. Арматура класса Вр-Ⅰ - по ГОСТ 6727-80;
   А-Ⅰ - по ГОСТ 5781-82*.

Нач.СКО-1	Михайлов		1.424.1-5.3/87-73
Гл.инж.пр	Григорьев		
Рук.гр.	Акишина		Каркас пространственный КП32-1... КП32-3
Инж.	Гищенко		Стадия: Р; Лист: ; Листов: 1
Пров.	Поляков		ПРОМСТРОЙПРОЕКТ

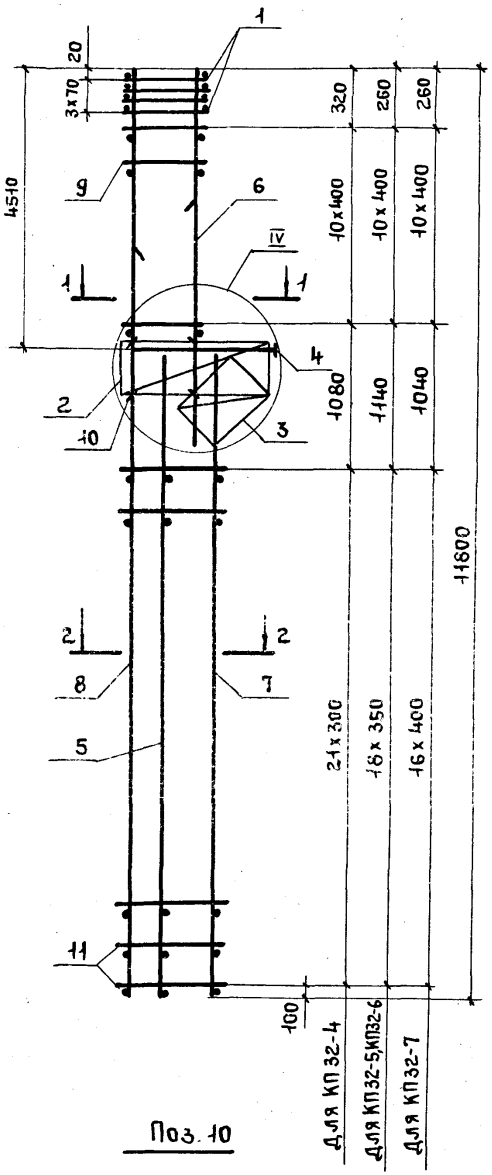

Поз. 10

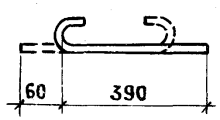

1 – 1

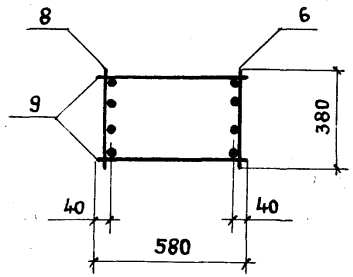

2 – 2

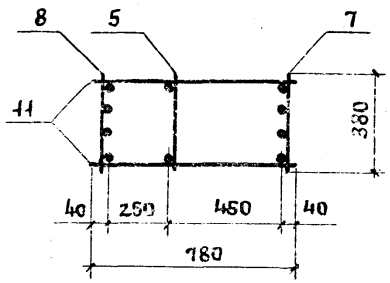

1. Узел IV см. 1.424.1-5.3/87-101.
2. Арматура класса Вр-I – по ГОСТ 6727-80;
   А-I – по ГОСТ 5781-82*.

Марка каркаса	Поз	Наименование	Кол	Обозначение документа	Масса каркаса, кг
КП32-4	1	Сетка С2	4	1.424.1-5.3/87–143	309,3
	2	С5	1	– 143	
	3	С9	1	– 144	
	4	Каркас плоский КР1-5	1	– 104	
	5	КР16-15	1	– 124	
	6	КР9-4	1	– 115	
	7	КР16-3	1	– 123	
	8	КР39-17	1	– 140	
	9	ф 8 AI ℓ=580; 0,23 кг	22	БЕЗ ЧЕРТ.	
	10	ф 5 Вр I ℓ=450; 0,07 кг	6	1.424.1-5.3/87–74	
	11	ф 5 Вр I ℓ= 780; 0,11 кг	44	БЕЗ ЧЕРТ.	
КП32-5		Поз. 1...5,8,10 по КП32-4			282,6
	6	Каркас плоский КР9-2	1	1.424.1-5.3/87–115	
	7	КР16-4	1	– 123	
	9	ф 6 AI ℓ= 580; 0,13 кг	22	БЕЗ ЧЕРТ.	
	11	ф 5 Вр I ℓ= 780; 0,11 кг	38	ТО ЖЕ	
КП32-6		Поз. 1...5,8,10 по КП32-4			301,4
	6	Каркас плоский КР9-3	1	1.424.1-5.3/87–115	
	7	КР16-4	1	– 123	
	9	ф 8 AI ℓ= 580; 0,23 кг	22	БЕЗ ЧЕРТ.	
	11	ф 5 Вр I ℓ= 780; 0,11 кг	38	ТО ЖЕ	
КП32-7		Поз. 1...5,8,10 по КП32-4			295,6
	6	Каркас плоский КР9-2	1	1.424.1-5.3/87–115	
	7	КР16-5	1	– 123	
	9	ф 6 AI ℓ= 580; 0,13 кг	22	БЕЗ ЧЕРТ.	
	11	ф 5 Вр I ℓ= 780; 0,11 кг	34	ТО ЖЕ	

Нач. СКО-1	Михайлов		1.424.1-5.3/87-74
Гл. инж. пр.	Григорьев		
Рук. бр.	Акишина		Каркас пространственный КП32-4... КП32-7
Инж.	Тищенко		Стадия: Р; Лист: ; Листов: 1
Пров.	Поляков		ПРОМСТРОЙПРОЕКТ

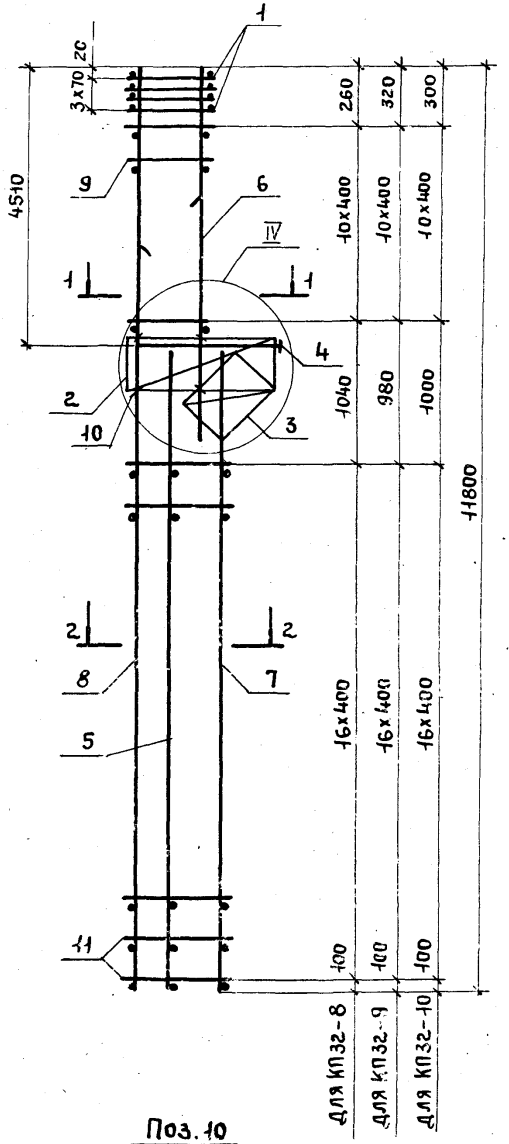

Поз. 10

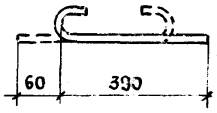

1 – 1

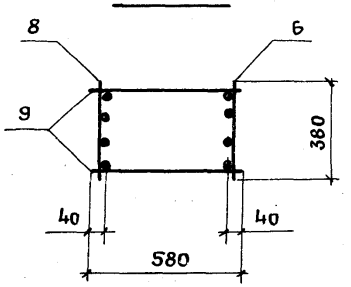

2 – 2

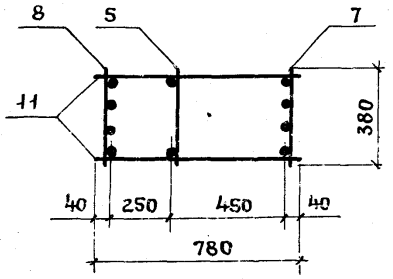

Марка каркаса	Поз.	Наименование	Кол.	Обозначение документа	Масса каркаса, кг
КП32-8	1	Сетка С2	4	1.424.1-5.3/87-143	314,4
	2	С5	1	–143	
	3	С9	1	–144	
	4	Каркас плоский КР1-5	1	–104	
	5	КР16-15	1	–124	
	6	КР9-3	1	–115	
	7	КР16-5	1	–123	
	8	КР39-17	1	–140	
	9	ф 8АI в=580; 0,23кг	22	Без черт.	
	10	ф 5ВрI в=450; 0,07кг	6	1.424.1-5.3/87-75	
	11	ф 5ВрI в=780; 0,11кг	34	Без черт.	
КП32-9		Поз.1...5,7...11 по КП32-8			333,9
	6	Каркас плоский КР9-4	1	1.424.1-5.3/87-115	
КП32-10		Поз.1...5,7...11 по КП32-8			352,3
	6	Каркас плоский КР9-5	1	1.424.1-5.3/87-115	

1. Узел IV см. 1.424.1-5.3/87-101.
2. Арматура класса Вр-I – по ГОСТ 6727-80;
   А-I – по ГОСТ 5781-82*.

Нач. СКО	Михайлов		1.424.1-5.3/87-75
Гл. инж. пр.	Григорьев		
Рук. бр.	Акишина		Каркас пространственный КП32-8... КП32-10
Инж.	Тищенко		Стадия: Р; Лист: ; Листов: 1
Пров.	Поляков		ПРОМСТРОЙПРОЕКТ

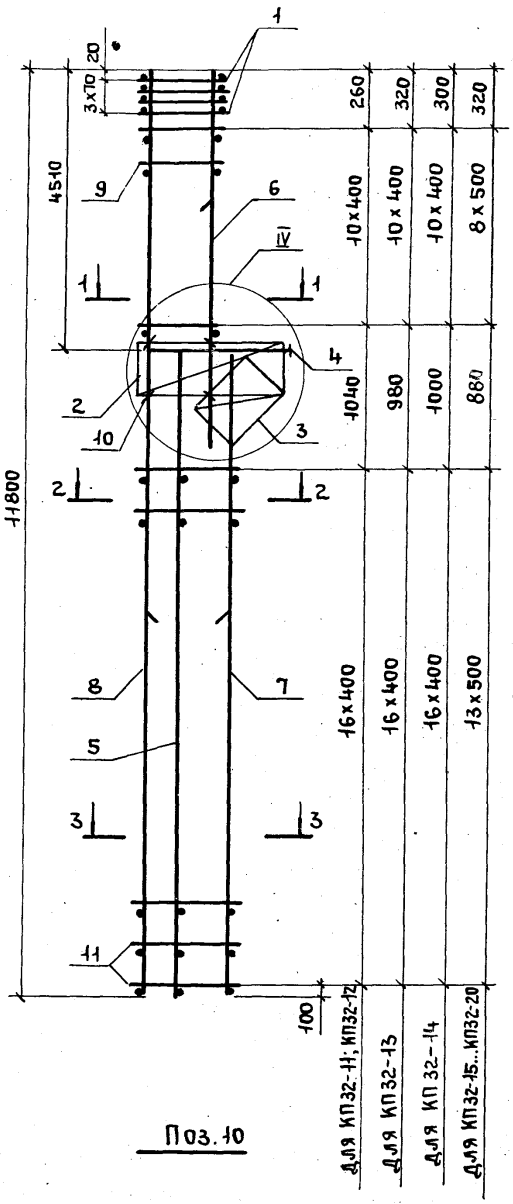

Поз. 10

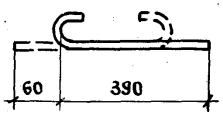

1 – 1

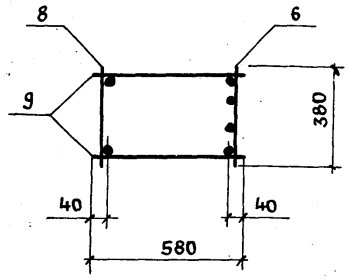

2 – 2

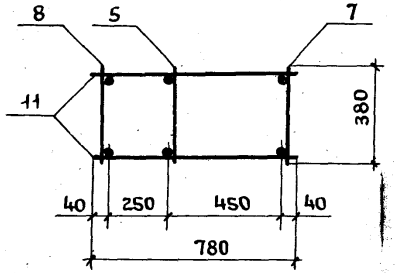

3 – 3

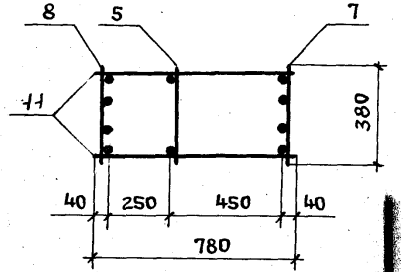

1. Узел IV см. 1.424.1-5.3/87-101.
2. Арматура класса Вр-I – по ГОСТ 6727-80;
   А-I – по ГОСТ 5781-82*.

Марка каркаса	Поз.	Наименование	Кол.	Обозначение документа	Масса каркаса, кг
КП32-11	1	Сетка С2	4	1.424.1-5.3/87-143	276,7
	2	С5	1	– 143	
	3	С9	1	– 144	
	4	Каркас плоский КР1-5	1	– 104	
	5	КР16-15	1	– 124	
	6	КР9-2	1	– 115	
	7	КР16-9	1	– 123	
	8	КР39-18	1	– 141	
	9	ф6АI ℓ=580; 0,13кг	22	Без черт.	
	10	ф5ВрI ℓ=450; 0,07 кг	6	1.424.1-5.3/87-76	
	11	ф6АI ℓ=780; 0,17 кг	34	Без черт.	
КП32-12		Поз.1...5,7,8,10,11 по КП32-11			297,5
	6	Каркас плоский КР9-3	1	1.424.1-5.3/87-115	
	9	ф8АI ℓ=580; 0,23кг	22	Без черт.	
КП32-13		Поз.1...5,7,8,10,11 по КП32-11			317,0
	6	Каркас плоский КР9-4	1	1.424.1-5.3/87-115	
	9	ф8АI ℓ=580; 0,23кг	22	Без черт.	
КП32-14		Поз.1...5,7,8,10,11 по КП32-11			335,4
	6	Каркас плоский КР9-5	1	1.424.1-5.3/87-115	
	9	ф8АI ℓ=580; 0,23кг	22	Без черт.	
КП32-15		Поз.1...5,10 по КП32-11			347,9
	6	Каркас плоский КР9-3	1	1.424.1-5.3/87-115	
	7	КР16-10	1	– 123	
	8	КР39-24	1	– 141	
	9	ф8АI ℓ=580; 0,23кг	18	Без черт.	
	11	ф8АI ℓ=780; 0,31кг	28	То же	

Нач.СКО-1	Михайлов	
Гл.инж.пр	Григорьев	
Рук.бр.	Акишина	
Инж.	Тищенко	
Пров.	Поляков	

1.424.1-5.3/87-76

Каркас пространственный КП32-11...КП32-20

Стадия	Лист	Листов
Р	1	2

ПРОМСТРОЙПРОЕКТ

Марка каркаса	Поз.	Наименование	Кол.	Обозначение документа	Масса каркаса, кг
КП 32-16		Поз. 1...5,10 по КП 32-11			367,4
	6	Каркас плоский КР9-4	1	1.424.1-5.3/87-115	
	7	КР16-10	1	-123	
	8	КР39-24	1	-141	
	9	ф8АI ℓ=580 ; 0,23 кг	18	без черт	
	11	ф8АI ℓ=780 ; 0,31 кг	28	то же	
КП 32-17		Поз.1...5,10 по КП 32-11			421,3
	6	Каркас плоский КР9-4	1	1.424.1-5.3/87-115	
	7	КР16-11	1	-123	
	8	КР39-28	1	-142	
	9	ф8АI ℓ=580 ; 0,23 кг	18	без черт.	
	11	ф8АI ℓ=780 ; 0,31 кг	28	то же	
КП 32-18		Поз. 1...5,10 по КП 32-11			439,7
	6	Каркас плоский КР9-5	1	1.424.1-5.3/87-115	
	7	КР16-11	1	-123	
	8	КР39-28	1	-142	
	9	ф8АI ℓ=580 ; 0,23 кг	18	без черт.	
	11	ф8АI ℓ=780 ; 0,31 кг	28	то же	
КП32-19		Поз.1...5,10 по КП 32-11			397,4
	6	Каркас плоский КР9-6	1	1.424.1-5.3/87-115	
	7	КР16-10	1	-123	
	8	КР39-24	1	-141	
	9	ф8АI ℓ=580 ; 0,23 кг	18	без черт.	
	11	ф8АI ℓ=780 ; 0,31 кг	28	то же	
КП 32-20		поз.1...5,10 по КП 32-11			385,8
	6	Каркас плоский КР9-5	1	1.424.1-5.3/87-115	
	7	КР16-10	1	-123	
	8	КР39-24	1	-141	
	9	ф8АI ℓ=580 ; 0,23 кг	18	без черт.	
	11	ф8АI ℓ=780 ; 0,31 кг	28	то же	

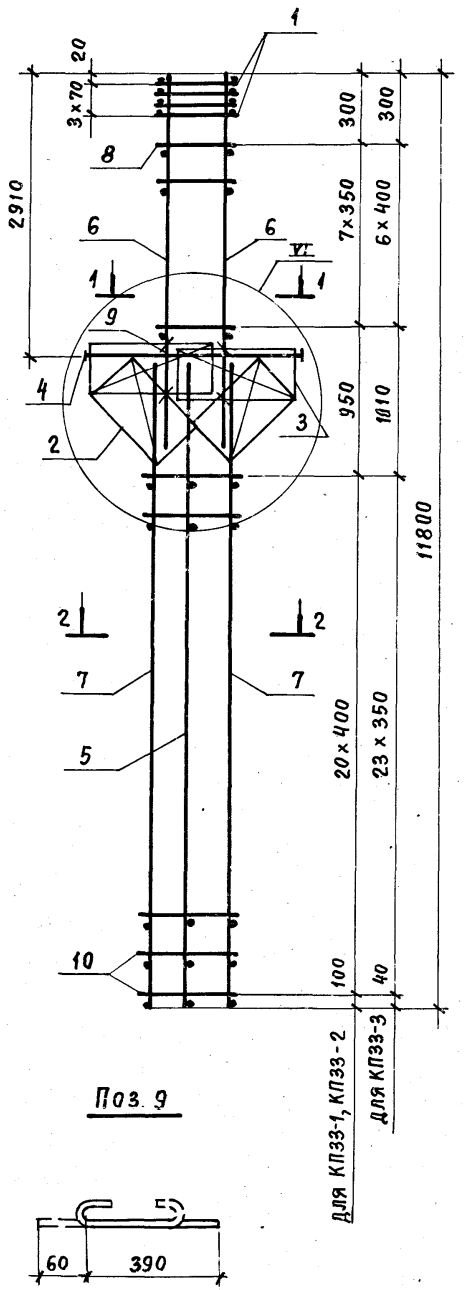

Поз. 9

1 - 1

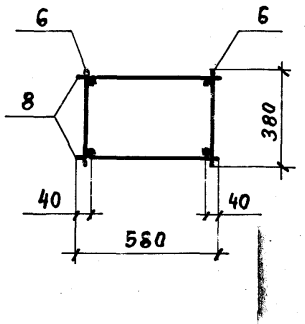

2 - 2 для КП33-1, КП33-2

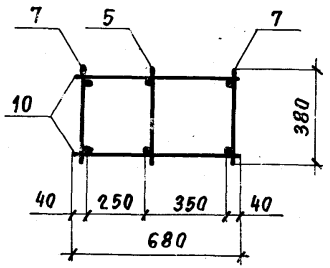

2 - 2 для КП33-3

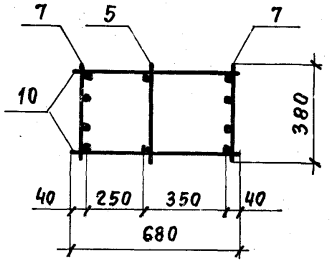

Марка каркаса	Поз.	Наименование	Кол.	Обозначение документа	Масса каркаса, кг
КП33-1	1	Сетка С 2	4	1.424.1-5.3/87-143	194,7
	2	С 11	2	-145	
	3	С 13	2	-143	
	4	Каркас плоский КР2-1	1	-105	
	5	КР23-1	1	-130	
	6	КР4-2	2	-110	
	7	КР23-2	2	-130	
	8	ф 5 ВрI ℓ=580 ; 0,08 кг	16	БЕЗ ЧЕРТ.	
	9	ф 5 ВрI ℓ=450 ; 0,07 кг	8	1.424.1-5.3/87-77	
	10	ф 5 ВрI ℓ=680 ; 0,09 кг	42	БЕЗ ЧЕРТ.	
КП33-2		поз. 1...6, 8, 9 по КП33-1			216,8
	7	Каркас плоский КР23-3	2	1.424.1-5.3/87-130	
	10	ф 6 АI ℓ=680 ; 0,15 кг	42	БЕЗ ЧЕРТ.	
КП33-3		поз. 1...5, 9 по КП33-1			256,9
	6	Каркас плоский КР4-3	2	1.424.1-5.3/87-110	
	7	КР23-5	2		
	8	ф 5 ВрI ℓ=580 ; 0,08 кг	14	БЕЗ ЧЕРТ.	
	10	ф 5 ВрI ℓ=680 ; 0,09 кг	48	то же	

1. Узел VI см. 1.424.1-5.3/87-102.
2. Арматура класса Вр-I- по ГОСТ 6727-80;
   А-I- по ГОСТ 5781-82*

Нач. СКО-1	Михайлов	
Гл. инж. пр	Григорьев	
Рук. бр.	Акишина	
Инж.	Михеева	
Пров.	Никонова	

1.424.1-5.3/87-77

Каркас пространственный КП33-1...КП33-3

Стадия	Лист	Листов
Р		1

ПРОМСТРОЙПРОЕКТ

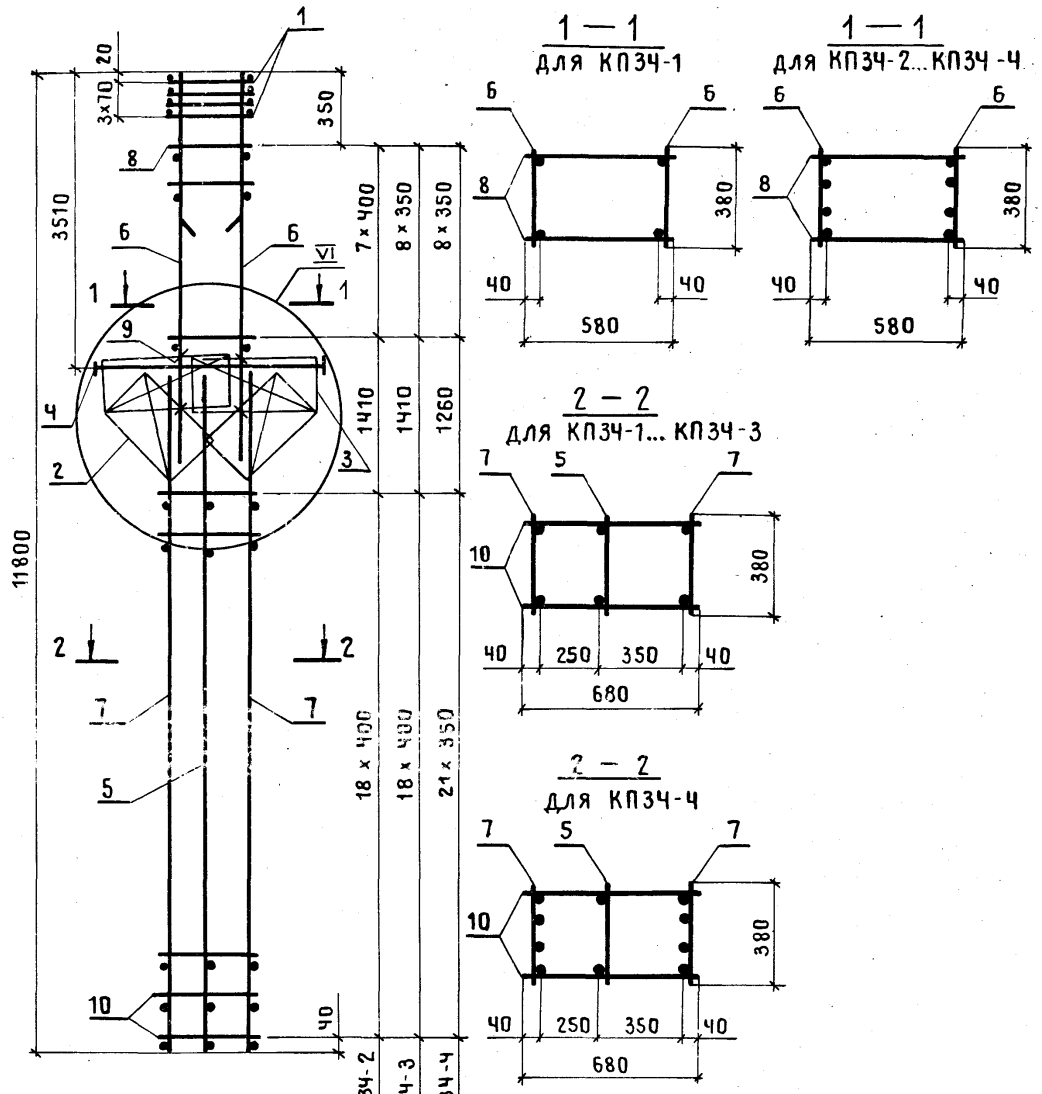

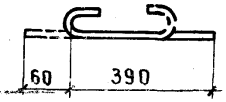

Поз. 9

1. Узел VI см. 1.424.1-5.3|87-102.
2. Арматура класса Вр-I по Гост 6727-80;
   А-I по Гост 5781-82*.

Марка каркаса	Поз.	Наименование	Кол.	Обозначение документа	Масса каркаса, кг
КП3Ч-1	1	Сетка С2	4	1.424.1-5.3|87-143	212,9
	2	С11	2	-145	
	3	С13	2	-143	
	4	Каркас плоский КР2-2	1	-105	
	5	КР20-1	1	-128	
	6	КР6-1	2	-112	
	7	КР20-2	2	-128	
	8	ф6AI ℓ=580; 0,13кг	16	Без черт.	
	9	ф5ВрI ℓ=450; 0,07кг	8	1.424.1-5.3|87-78	
	10	ф5ВрI ℓ=680; 0,09кг	38	Без черт.	
КП3Ч-2		Поз. 1...5,7,9,10 по КП3Ч-1			231,3
	6	Каркас плоский КР6-3	2	1.424.1-5.3|87-112	
	8	ф5ВрI ℓ=580; 0,08кг	16	Без черт.	
КП3Ч-3		Поз. 1...5,9 по КП3Ч-1			238,0
	6	Каркас плоский КР6-2	2	1.424.1-5.3|87-112	
	7	КР20-3	2	-128	
	8	ф5ВрI ℓ=580; 0,08кг	18	Без черт.	
	10	ф6AI ℓ=680; 0,15кг	38	То же	
КП3Ч-4		Поз. 1...5,9 по КП3Ч-1			269,0
	6	Каркас плоский КР6-2	2	1.424.1-5.3|87-112	
	7	КР20-5	2	-128	
	8	ф5ВрI ℓ=580; 0,08кг	18	Без черт.	
	10	ф5ВрI ℓ=680; 0,09кг	44	То же	

Нач.СКО-1	Михайлов		1.424.1-5.3|87-78
Гл.инж.пр.	Григорьев		
Рук.бр.	Акишина		Каркас пространственный КП3Ч-1... КП3Ч-4
Инж.	Михеева		Стадия: Р; Лист: ; Листов: 1
Пров.	Никонова		ПРОМСТРОЙПРОЕКТ

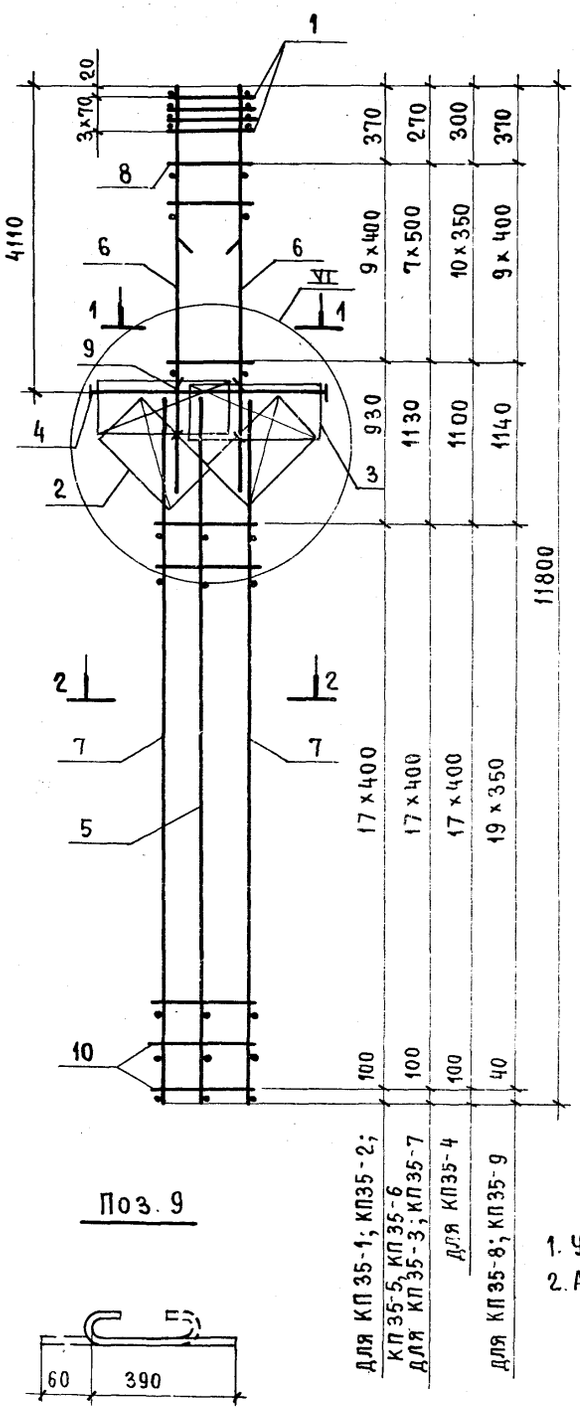

Поз. 9

для КП35-1; КП35-2;
КП35-5, КП35-6
для КП35-3; КП35-7
для КП35-4
для КП35-8; КП35-9

1 - 1

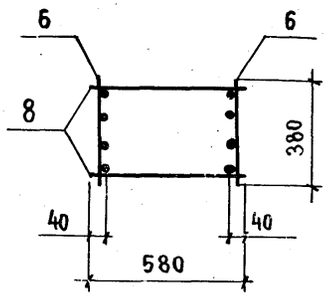

2 - 2 для КП35-1...КП35-7

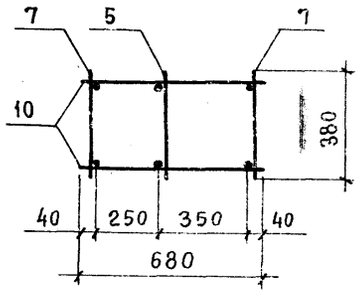

2 - 2 для КП35-8, КП35-9

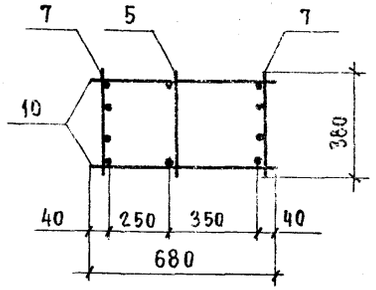

Марка каркаса	Поз.	Наименование	Кол.	Обозначение документа	Масса каркаса, кг
КП35-1	1	Сетка С2	4	1.424.1-5.3/87-143	242,5
	2	С11	2	-145	
	3	С13	2	-143	
	4	Каркас плоский КР2-5	1	-107	
	5	КР18-1	1	-126	
	6	КР8-2	2	-114	
	7	КР18-2	2	-126	
	8	ф5ВрI ℓ=580; 0,08 кг	20	БЕЗ ЧЕРТ.	
	9	ф5ВрI ℓ=450; 0,07 кг	8	1.424.1-5.3/87-79	
	10	ф5ВрI ℓ=680; 0,09 кг	36	БЕЗ ЧЕРТ.	
КП35-2		поз. 1...5, 7, 9, 10 по КП35-1			262,3
	6	Каркас плоский КР8-3	2	1.424.1-5.3/87-114	
	8	ф6АI ℓ=580; 0,13 кг	20	БЕЗ ЧЕРТ.	
КП35-3		поз. 1...5, 7, 9, 10 по КП35-1			294,6
	6	Каркас плоский КР8-4	2	1.424.1-5.3/87-114	
	8	ф8АI ℓ=580; 0,23 кг	16	БЕЗ ЧЕРТ.	
КП35-4		поз. 1...5, 9 по КП35-1			246,2
	6	Каркас плоский КР8-1	2	1.424.1-5.3/87-114	
	7	КР18-3	2	-126	
	8	ф5ВрI ℓ=580; 0,08 кг	22	БЕЗ ЧЕРТ.	
	10	ф6АI ℓ=680; 0,15 кг	36	ТО ЖЕ	

1. Узел VI см. 1.424.1-5.3/87-102.
2. Арматура класса Вр-I по ГОСТ 6727-80;
   А-I - по ГОСТ 5781-82*.

Нач. СКО-1	Михайлов		
Гл. инж. пр.	Григорьев		
Рук. бр.	Акишина		
Инж.	Михеева		
Пров.	Никонова		

1.424.1-5.3/87-79

Каркас пространственный КП35-1...КП35-9

Стадия	Лист	Листов
Р		2

ПРОМСТРОЙПРОЕКТ

Марка каркаса	Поз.	Наименование	Кол.	Обозначение документа	Масса каркаса, кг
КП35-5		поз.1...6,8,9 по КП35-1			261,6
	7	Каркас плоский КР18-3	2	1.424.1-5.3/87-126	
	10	ф6AI ℓ=680 ; 0,15 кг	36	БЕЗ ЧЕРТ.	
КП35-6		поз.1...5,9 по КП35-1			281,4
	6	Каркас плоский КР8-3	2	1.424.1-5.3/87-114	
	7	КР18-3	2	-126	
	8	ф6AI ℓ=580 ; 0,13 кг	20	БЕЗ ЧЕРТ.	
	10	ф6AI ℓ=680 ; 0,15 кг	36	ТО ЖЕ	
КП35-7		поз.1...5,9 по КП35-1			313,7
	6	Каркас плоский КР8-4	2	1.424.1-5.3/87-114	
	7	КР18-3	2	-126	
	8	ф8AI ℓ=580 ; 0,23 кг	16	БЕЗ ЧЕРТ.	
	10	ф6AI ℓ=680 ; 0,15 кг	36	ТО ЖЕ	
КП35-8		поз.1...6,8,9 по КП35-1			290,4
	7	Каркас плоский КР18-5	2	1.424.1-5.3/87-126	
	10	ф5Bpl ℓ=680; 0,09 кг	40	БЕЗ ЧЕРТ.	
КП35-9		поз.1...5,9 по КП35-1			310,0
	6	Каркас плоский КР8-3	2	1.424.1-5.3/87-114	
	7	КР18-5	2	-126	
	8	ф6AI ℓ=580 ; 0,13 кг	20	БЕЗ ЧЕРТ.	
	10	ф5Bpl ℓ=680 ; 0,09 кг	40	ТО ЖЕ	

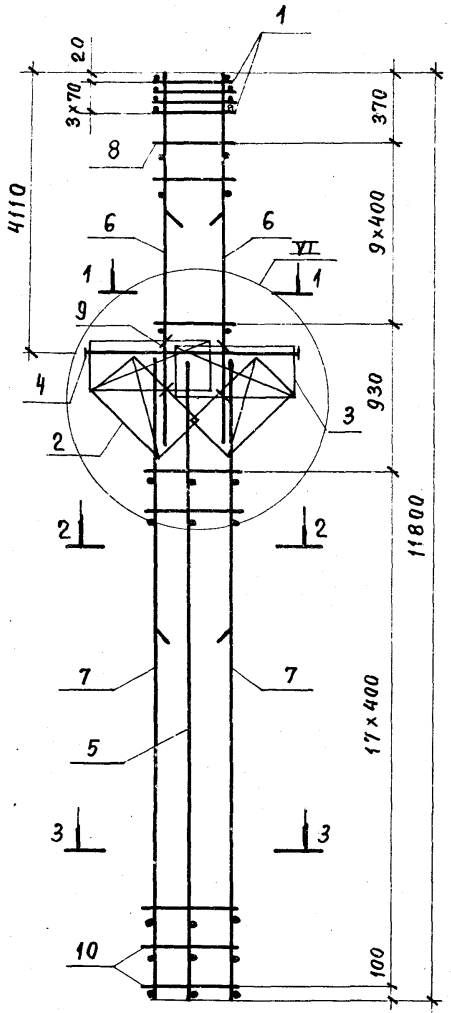

Поз. 9

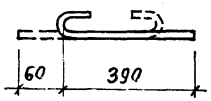

1 - 1

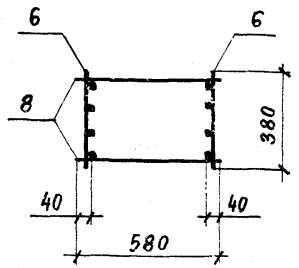

2 - 2

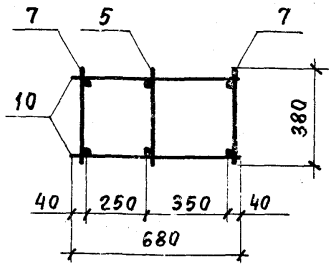

3 - 3

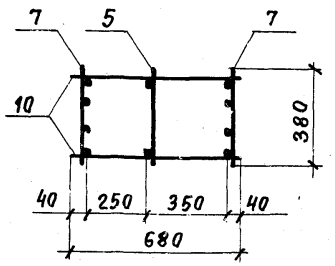

Марка каркаса	Поз.	Наименование	Кол.	Обозначение документа	Масса каркаса, кг
КП 35-10	1	Сетка С 2	4	1.424.1-5.3/87-143	303,5
	2	С 11	2	-145	
	3	С 13	2	-143	
	4	Каркас плоский КР 2-5	1	-107	
	5	КР 18-1	1	-126	
	6	КР 8-3	2	-114	
	7	КР 18-6	2	-126	
	8	ф 6 AI ℓ=580; 0,13 кг	20	БЕЗ ЧЕРТ.	
	9	ф 5 BpI ℓ=450; 0,07 кг	8	1.424.1-5.3/87-80	
	10	ф 5 BpI ℓ=680; 0,09 кг	36	БЕЗ ЧЕРТ.	

1. Узел VI см. 1.424.1-5.3/87-102.
2. Арматура класса Bp-I - по ГОСТ 6727-80;
   A-I - по ГОСТ 5781-82*.

Нач. СКО-1	Михайлов	
Гл. инж. гр.	Григорьев	
Рук. гр.	Акишина	
Инж.	Михеева	
Пров.	Никонова	

1.424.1-5.3/87-30

Каркас пространственный КП 35-10

Стадия	Лист	Листов
Р		1

ПРОМСТРОЙПРОЕКТ

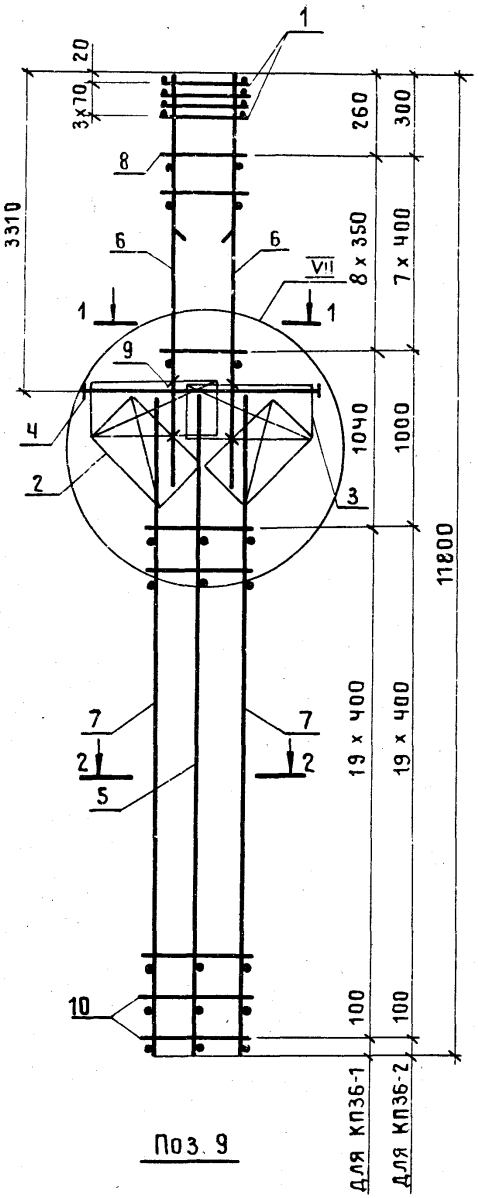

Поз. 9

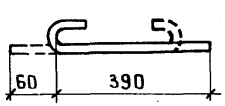

1 — 1

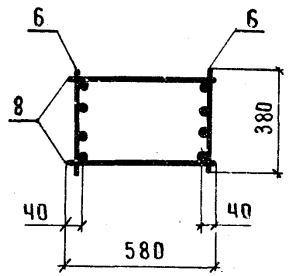

2 — 2

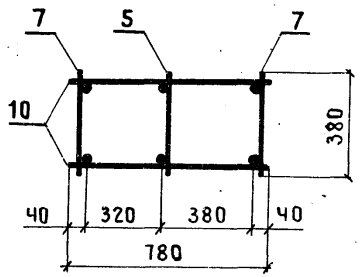

Марка каркаса	Поз.	Наименование	Кол.	Обозначение документа	Масса каркаса, кг
КП36-1	1	Сетка С 2	4	1.424.1-5.3|87-143	234,5
	2	С 12	2	-145	
	3	С 13	2	-143	
	4	Каркас плоский КР 2-1	1	-105	
	5	КР 21-1	1	-129	
	6	КР 5-4	2	-111	
	7	КР 21-2	2	-123	
	8	ф 5 Вр I ℓ=580; 0,08 кг	18	Без черт.	
	9	ф 5 Вр I ℓ=450; 0,07 кг	8	1.424.1-5.3|87-81	
	10	ф 6 А I ℓ=780; 0,17 кг	40	Без черт.	
КП36-2	1	Сетка С 2	4	1.424.1-5.3|87-143	247,5
	2	С 12	2	-145	
	3	С 13	2	-143	
	4	Каркас плоский КР 2-1	1	-105	
	5	КР 21-1	1	-129	
	6	КР 5-5	2	-111	
	7	КР 21-2	2	-129	
	8	ф 5 Вр I ℓ=580; 0,08 кг	16	Без черт.	
	9	ф 5 Вр I ℓ=450; 0,07 кг	8	1.424.1-5.3|87-81	
	10	ф 6 А I ℓ=780; 0,17 кг	40	Без черт.	

1. Узел VII см. 1.424.1-5.3|87-102.
2. Арматура класса Вр-I- по Гост 6727-80;
   А-I- по Гост 5781-82*.

Нач.СКО-1	Михайлов		1.424.1-5.3|87-81
Гл.инж.пр	Григорьев		
Рук.бр.	Акишина		Каркас пространственный КП36-1; КП36-2
Ст.инж.	Поляков		Стадия: Р; Лист: ; Листов: 1
Пров.	Никонова		Промстройпроект

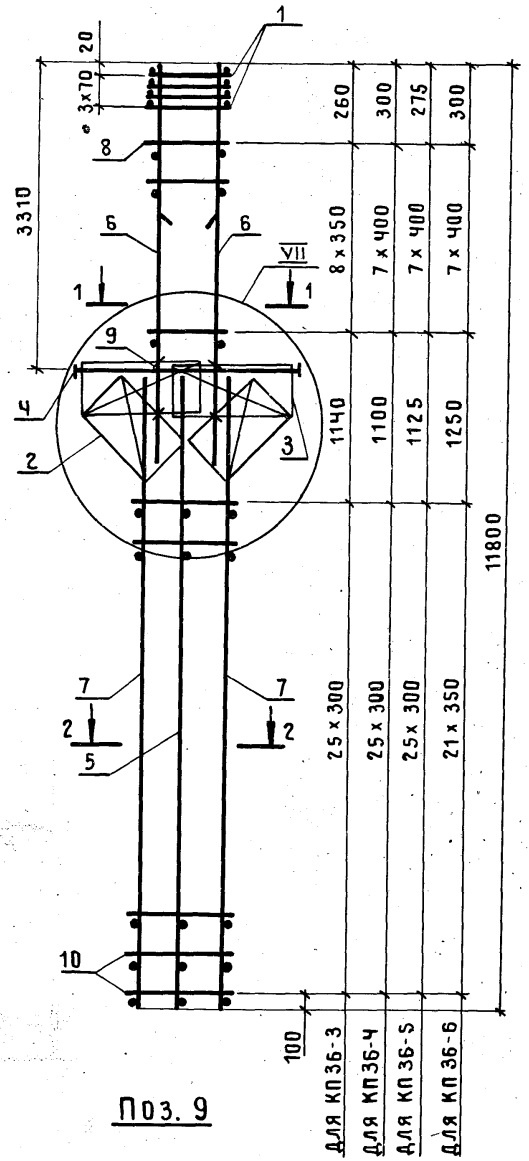

Поз. 9

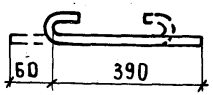

1 — 1

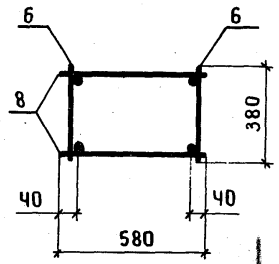

2 — 2

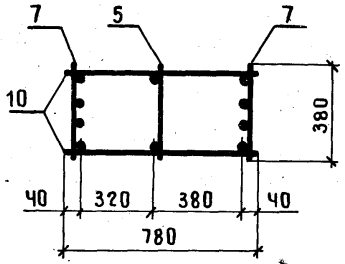

Марка каркаса	Поз.	Наименование	Кол.	Обозначение документа	Масса каркаса, кг
КП36-3	1	Сетка С2	4	1.424.1-5.3/87-143	217,0
	2	С12	2	-145	
	3	С13	2	-143	
	4	Каркас плоский КР2-1	1	-105	
	5	КР21-1	1	-129	
	6	КР5-1	2	-111	
	7	КР21-3	2	-129	
	8	ф5 Вр I ℓ=580; 0,08кг	18	Без черт.	
	9	ф5 Вр I ℓ=450; 0,07кг	8	1.424.1-5.3/87-82	
	10	ф5 Вр I ℓ=780; 0,11кг	52	Без черт.	
КП36-4		Поз. 1... 5,7,9,10 по КП36-3			224,2
	6	Каркас плоский КР5-2	2	1.424.1-5.3/87-111	
	8	ф5 Вр I ℓ=580; 0,08кг	16	Без черт.	
КП36-5		Поз. 1... 5,7,9,10 по КП36-3			234,4
	6	Каркас плоский КР5-3	2	1.424.1-5.3/87-111	
	8	ф6 А I ℓ=580; 0,13кг	16	Без черт.	
КП36-6		Поз. 1... 5,9 по КП36-3			252,0
	6	Каркас плоский КР5-2	2	1.424.1-5.3/87-111	
	7	КР21-4	2	-129	
	8	ф5 Вр I ℓ=580; 0,08кг	16	Без черт.	
	10	ф5 Вр I ℓ=780; 0,11кг	44	То же	

1. Узел VII см. 1.424.1-5.3/87-102.
2. Арматура класса Вр-I- по ГОСТ 6727-80;
   А-I- по ГОСТ 5781-82*.

Нач.СКО-1	Михайлов	
Гл.инж.пр.	Григорьев	
Рук.бр.	Акишина	
Ст.инж.	Поляков	
Пров.	Никонова	

1.424.1-5.3/87-82

Каркас пространственный КП36-3... КП36-6

Стадия	Лист	Листов
Р		1

ПРОМСТРОЙПРОЕКТ

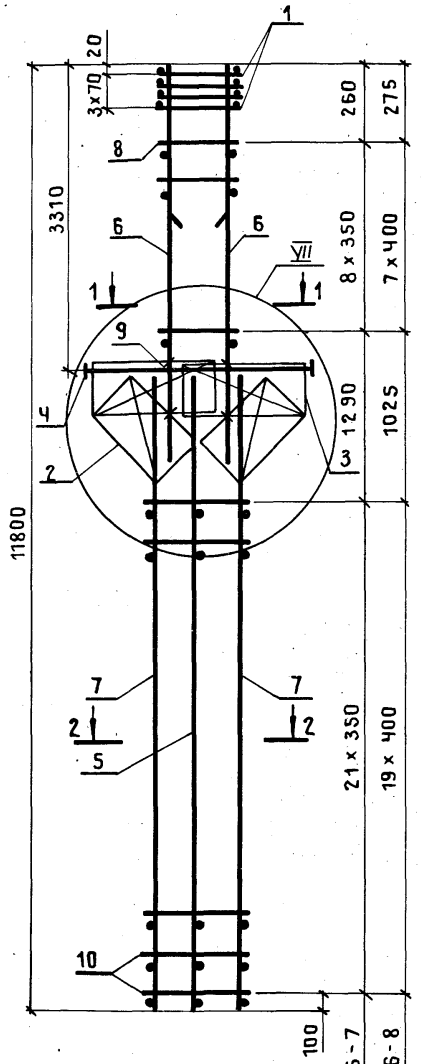

Поз. 9

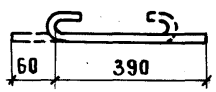

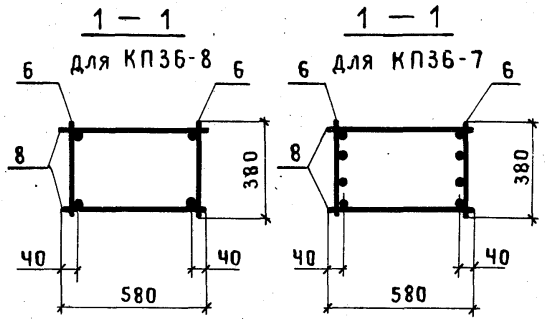

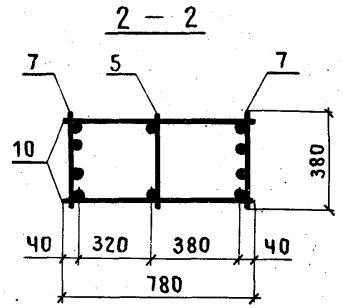

Марка каркаса	Поз.	Наименование	Кол.	Обозначение документа	Масса каркаса, кг
КП 36-7	1	Сетка С 2	4	1.424.1-5.3/87-143	266,5
	2	С 12	2	-145	
	3	С 13	2	-143	
	4	Каркас плоский КР 2-1	1	-105	
	5	КР 21-1	1	-129	
	6	КР 5-4	2	-111	
	7	КР21-4	2	-129	
	8	ф5 Вр I ℓ=580; 0,08кг	18	Без черт.	
	9	ф5 Вр I ℓ=450; 0,07кг	8	1.424.1-5.3/87-83	
	10	ф5 Вр I ℓ=780; 0,11кг	44	Без черт.	
КП 36-8	1	Сетка С 2	4	1.424.1-5.3/87-143	293,1
	2	С 12	2	-145	
	3	С 13	2	-143	
	4	Каркас плоский КР 2-1	1	-105	
	5	КР 21-1	1	-129	
	6	КР 5-3	2	-111	
	7	КР 21-5	2	-129	
	8	ф6 А I ℓ=580; 0,13кг	16	Без черт.	
	9	ф5 Вр I ℓ=450; 0,07кг	8	1.424.1-5.3/87-83	
	10	ф5 Вр I ℓ=780; 0,11кг	40	Без черт.	

1. Узел VII см. 1.424.1-5.3/87-102.
2. Арматура класса Вр-I-по Гост 6727-80;
   А-I-по Гост 5781-82*.

Нач.СКО-1	Михайлов		
Гл.инж.пр.	Григорьев		
Рук.бр.	Акишина		
Ст.инж.	Поляков		
Пров.	Никонова		

1.424.1-5.3/87-83

Каркас пространственный КП36-7; КП36-8

Стадия	Лист	Листов
Р		1

ПРОМСТРОЙПРОЕКТ

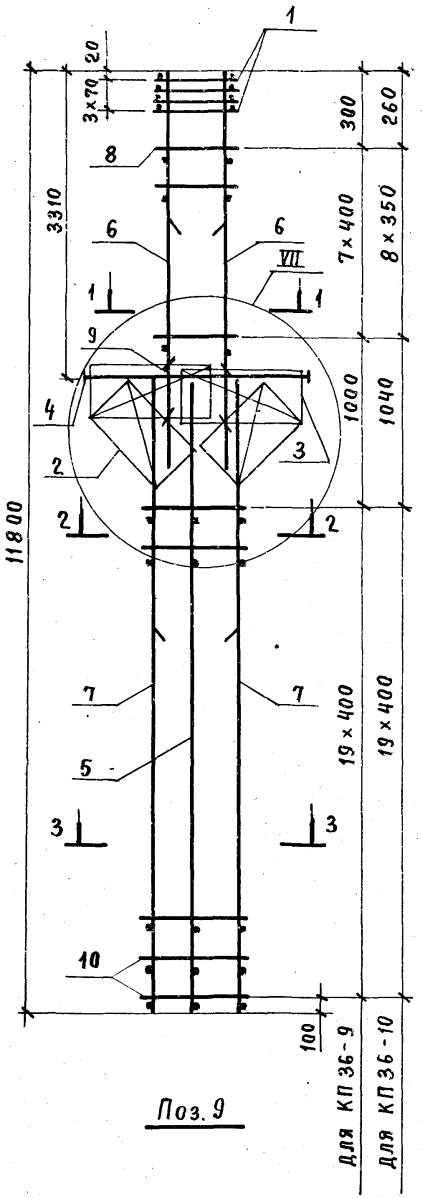

Поз. 9

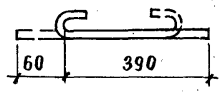

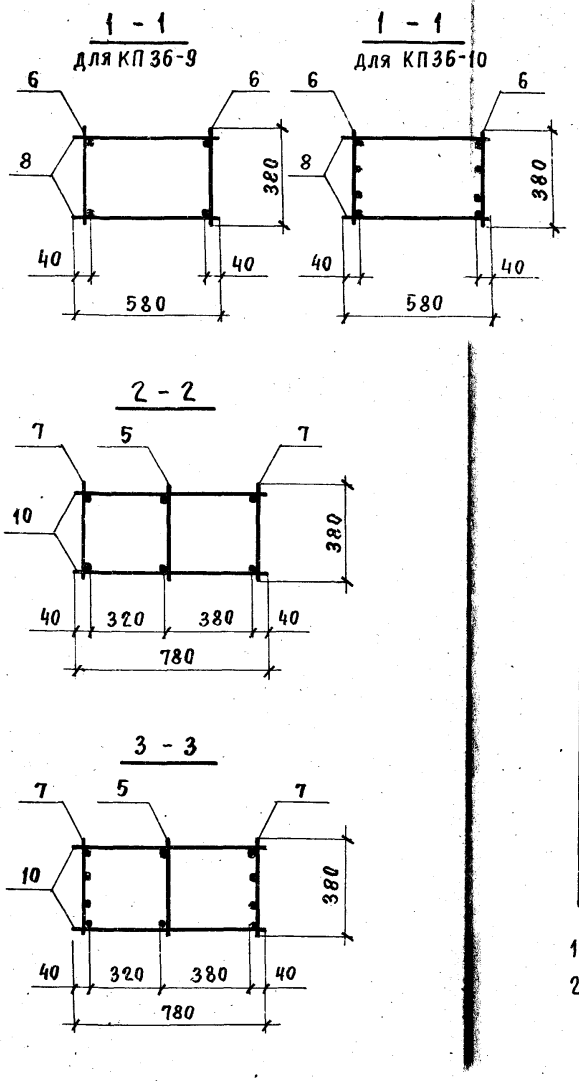

Марка каркаса	Поз	Наименование	Кол.	Обозначение документа	Масса каркаса, кг
КП36-9	1	Сетка С 2	4	1.424.1-5.3/87-143	272,9
	2	С 12	2	– 145	
	3	С 13	2	143	
	4	Каркас плоский КР 2-1	1	– 105	
	5	КР 21-1	1	– 129	
	6	КР 5-2	2	– 111	
	7	КР 21-6	2	– 129	
	8	ф 5 Вр I ℓ=580 ; 0,08 кг	16	БЕЗ ЧЕРТ.	
	9	Ф 5 Вр I. ℓ=450 ; 0,07 кг	8	1.424.1-5.3/87-84	
	10	ф 6 А I ℓ=780 ; 0,17 кг	40	БЕЗ ЧЕРТ.	
КП36-10	1	Сетка С 2	4	1.424.1-5.3/87-143	287,3
	2	С 12	2	– 145	
	3	С 13	2	– 143	
	4	Каркас плоский КР 2-1	1	– 105	
	5	КР 21-1	1	– 129	
	6	КР 5-4	2	– 111	
	7	КР 21-6	2	– 129	
	8	ф 5 Вр I ℓ=580 ; 0,08 кг	18	БЕЗ ЧЕРТ.	
	9	ф 5 Вр I ℓ=450 ; 0,07 кг	8	1.424.1-5.3/87-84	
	10	ф 6 А I ℓ=780 ; 0,17 кг	40	БЕЗ ЧЕРТ.	

1. Узел VII см. 1.424.1-5.3/87-102.
2. Арматура класса Вр-I- по ГОСТ 6727-80;
   А-I- по ГОСТ 5781-82.*

Нач. СКО-1	Михайлов	
Гл. инж. пр.	Григорьев	
Рук. бр.	Акишина	
Ст. инж.	Поляков	
Пров.	Никонова	

1.424.1-5.3/87-84

Каркас пространственный КП36-9; КП36-10.

Стадия	Лист	Листов
Р		1

ПРОМСТРОЙПРОЕКТ

23000-03 83

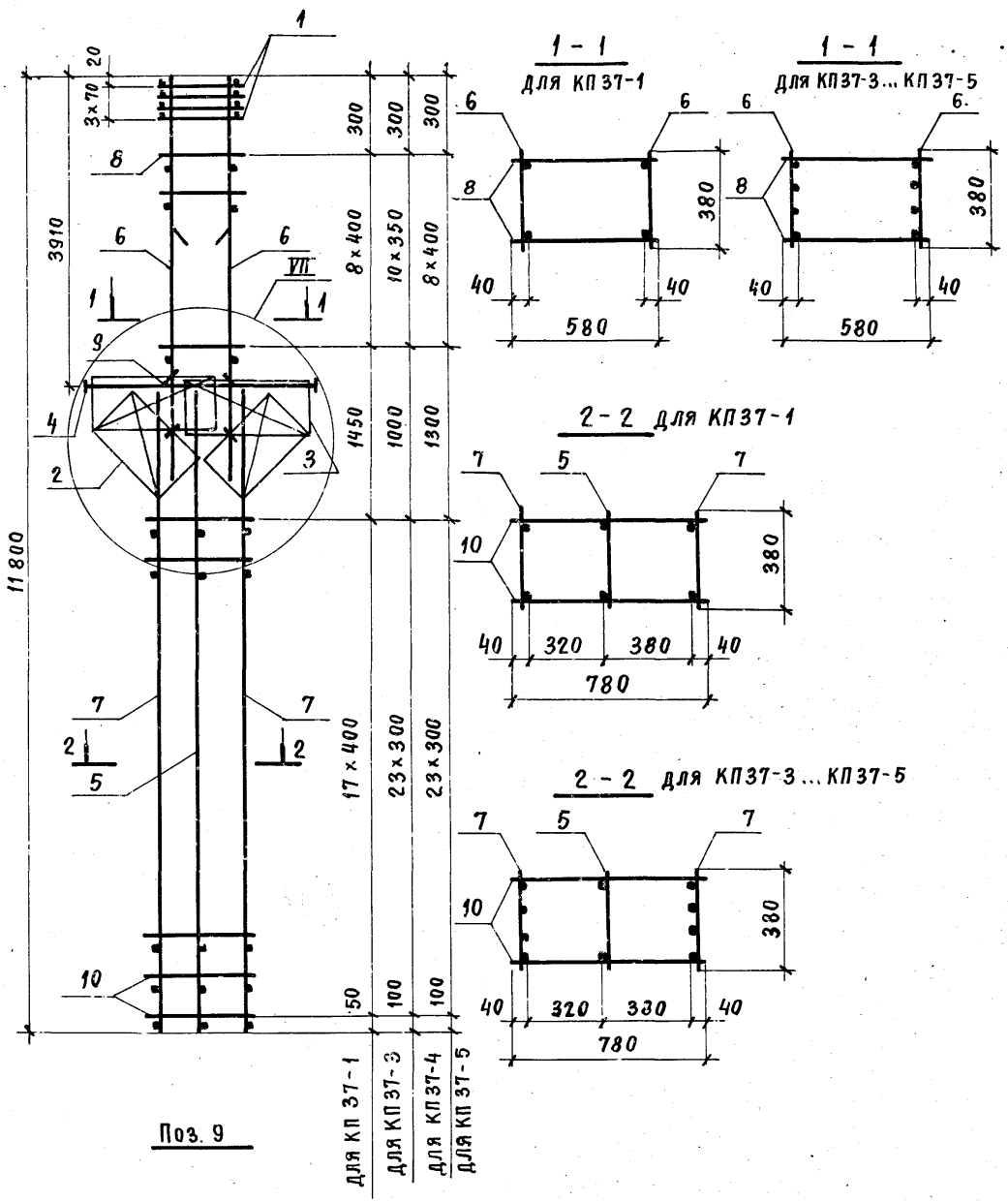

1. Узел VII см. 1.424.1-5.3/87-102.
2. Арматура класса Вр-I- по ГОСТ 6727-80*;
   А-I- по ГОСТ 5781-82.*

Марка каркаса	Поз.	Наименование	Кол.	Обозначение документа	Масса каркаса, кг
КП 37-1	1	Сетка С 2	4	1.424.1-5.3/87-143	237,1
	2	С 12	2	-145	
	3	С 13	2	-143	
	4	Каркас плоский КР 2-3	1	-106	
	5	КР 19-1	1	-127	
	6	КР 7-1	2	-113	
	7	КР 19-2	2	-127	
	8	ф 6 А I ℓ=580 ; 0,13 кг	18	без черт.	
	9	ф 5 Вр I ℓ=450 ; 0,07 кг	8	1.424.1-5.3/87-85	
	10	ф 6 А I ℓ=780 ; 0,17 кг	36	без черт.	
КП 37-3		поз. 1 ... 5, 9 по КП 37-1			246,2
	6	Каркас плоский КР 7-2	2	1.424.1-5.3/87-113	
	7	КР 19-3	2	-127	
	8	ф 5 Вр I ℓ=580 ; 0,08 кг	22	без черт.	
	10	ф 5 Вр I ℓ=780 ; 0,11 кг	48	то же	
КП 37-4		поз. 1 ... 5, 9 по КП 37-1			261,1
	6	Каркас плоский КР 7-3	2	1.424.1-5.3/87-113	
	7	КР 19-3	2	-127	
	8	ф 5 Вр I ℓ=580 ; 0,08 кг	18	без черт.	
	10	ф 5 Вр I ℓ=780 ; 0,11 кг	48	то же	
КП 37-5		поз. 1 ... 5, 8, 9 по КП 37-1			280,0
	6	Каркас плоский КР 7-4	2	1.424.1-5.3/87-113	
	7	КР 19-3	2	-127	
	10	ф 5 Вр I ℓ=780 ; 0,11 кг	48	без черт.	

Нач. СКО-1	Михайлов	
Гл. инж. пр.	Григорьев	
Рук. бр.	Акишина	
Ст. инж.	Поляков	
Пров.	Никонова	

1.424.1-5.3/87-85

Каркас пространственный КП 37-1, КП 37-3 ... КП 37-5

Стадия	Лист	Листов
Р		1

ПРОМСТРОЙПРОЕКТ

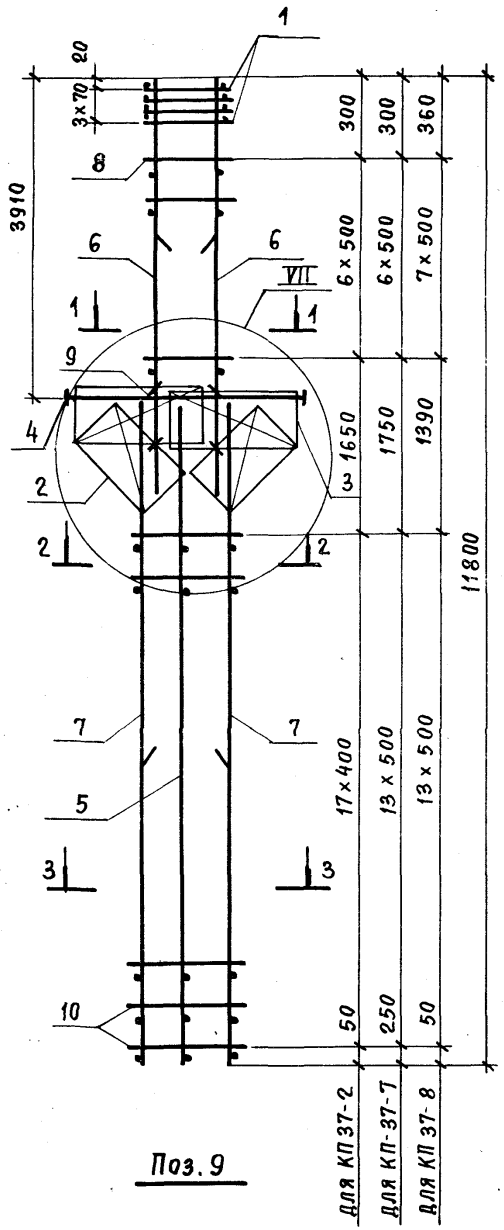

Поз. 9

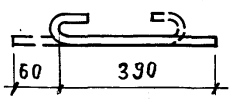

1 - 1

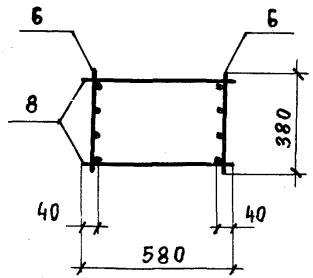

2 - 2

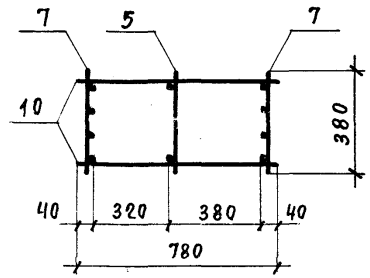

3 - 3

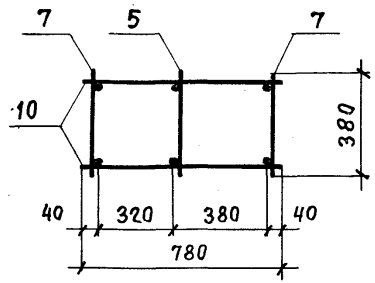

Марка каркаса	Поз.	Наименование	Кол.	Обозначение документа	Масса каркаса, кг
КП 37-2	1	Сетка С 2	4	1.424.1-5.3/87-143	382,0
	2	С 12	2	-145	
	3	С 13	2	-143	
	4	Каркас плоский КР 2-3	1	-106	
	5	КР 19-1	1	-127	
	6	КР 7-6	2	-113	
	7	КР 19-10	2	-127	
	8	ф8AI ℓ=580; 0,23 кг	14	Без черт.	
	9	ф5ВрI ℓ=450; 0,07 кг	8	1.424.1-5.3/87-86	
	10	ф6AI ℓ=780; 0,17 кг	36	Без черт.	
КП 37-7		поз. 1...6,8,9 по КП37-2			424,5
	7	Каркас плоский КР 19-11	2	1.424.1-5.3/87-127	
	10	ф8AI ℓ=780; 0,31кг	28	Без черт.	
КП 37-8		поз. 1... 5,8,9 по КП37-2			457,5
	6	Каркас плоский КР 7-7	2	1.424.1-5.3/87-113	
	7	КР 19-11	2	-127	
	10	ф8AI ℓ=780; 0,31 кг	28	Без черт.	

1. Узел VII см. 1.424.1-5.3/87-102.
2. Арматура класса Вр-I- по ГОСТ 6727-80;
   A-I- по ГОСТ 5781-82.*

Нач.СКО-1	Михайлов	
Гл.инж.пр	Григорьев	
Рук.Гр.	Акишина	
Ст.инж.	Поляков	
Пров.	Никонова	

1.424.1-5.3/87-86

Каркас пространственный КП37-2; КП37-7; КП37-8

Стадия	Лист	Листов
Р		1

ПРОМСТРОЙПРОЕКТ

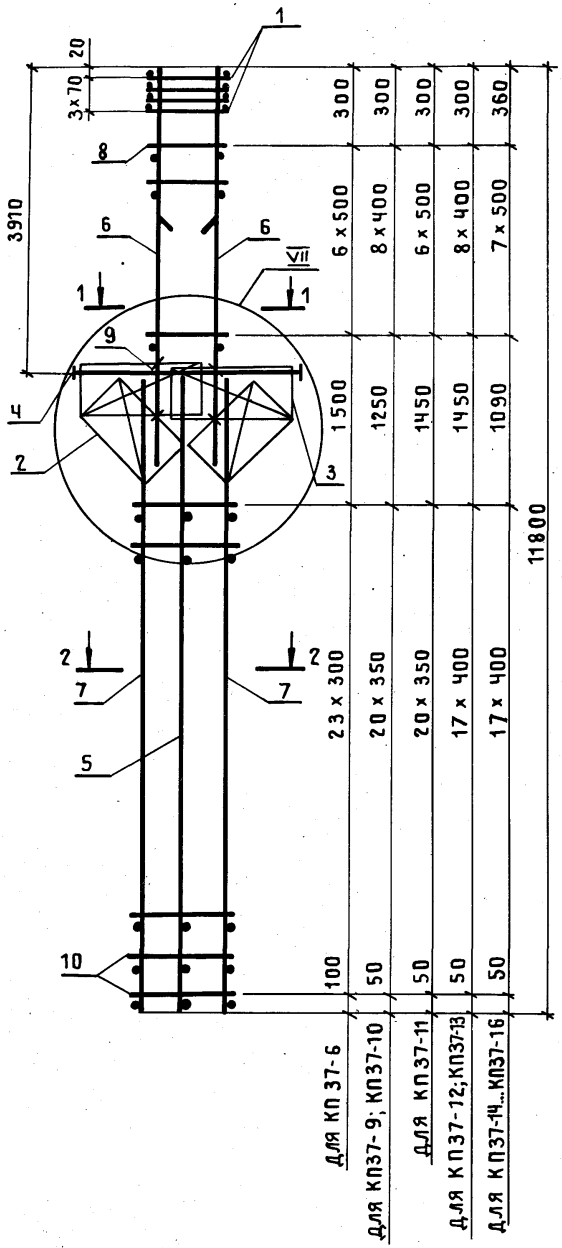

1 — 1

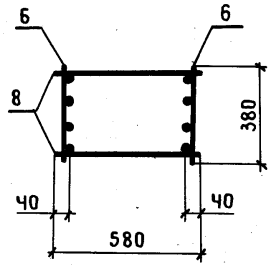

2 — 2

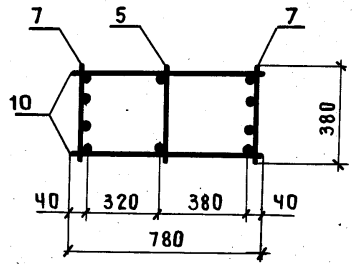

Поз. 9

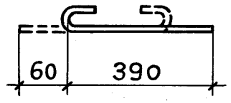

Марка каркаса	Поз.	Наименование	Кол.	Обозначение документа	Масса каркаса, кг
КП37-6	1	Сетка С2	4	1.424.1-5.3|87-143	311,1
	2	С12	2	-145	
	3	С13	2	-143	
	4	Каркас плоский КР2-3	1	-106	
	5	КР19-1	1	-127	
	6	КР7-5	2	-113	
	7	КР19-3	2	-127	
	8	ф8AI ℓ=580; 0,23кг	14	Без черт.	
	9	ф5BpI ℓ=450; 0,07кг	8	1.424.1-5.3|87-87	
	10	ф5BpI ℓ=780; 0,11кг	48	Без черт.	
КП37-9		Поз. 1...5, 9 по КП37-6			286,4
	6	Каркас плоский КР7-3	2	1.424.1-5.3|87-113	
	7	КР19-4	2	-127	
	8	ф5BpI ℓ=580; 0,08кг	18	Без черт.	
	10	ф5BpI ℓ=780; 0,11кг	42	То же	
КП37-10		Поз. 1...5, 9 по КП37-6			305,3
	6	Каркас плоский КР7-4	2	1.424.1-5.3|87-113	
	7	КР19-4	2	-127	
	8	ф6AI ℓ=580; 0,13кг	18	Без черт.	
	10	ф5BpI ℓ=780; 0,11кг	42	То же	

1. Узел VII см. 1.424.1-5.3|87-102.
2. Арматура класса Bp-I по Гост 6727-80;
   A-I по Гост 5781-82*.

Нач.СКО-1	Михайлов	
Гл.инж.пр.	Григорьев	
Рук.бр.	Акишина	
Ст.инж.	Поляков	
Пров.	Никонова	

1.424.1-5.3|87-87

Каркас пространственный КП37-6; КП37-9... КП37-16

Стадия	Лист	Листов
Р	1	2

ПРОМСТРОЙПРОЕКТ

Марка каркаса	Поз.	Наименование	Кол.	Обозначение документа	Масса каркаса, кг
КП37-11		поз.1...5,6,8,9 по КП37-6			336,4
	7	Каркас плоский КР19-4	2	1.424.1-5.3/87-127	
	10	ф5 Вр I ℓ=780; 0,11 кг	42	БЕЗ ЧЕРТ.	
КП37-12		поз.1...5,9 по КП37-6			315,2
	6	Каркас плоский КР7-3	2	1.424.1-5.3/87-113	
	7	КР19-5	2	-127	
	8	ф5 Вр I ℓ=580; 0,08 кг	18	БЕЗ ЧЕРТ.	
	10	ф5 Вр I ℓ=780; 0,11 кг	36	ТО ЖЕ	
КП37-13		поз.1...5,9 по КП37-6			334,1
	6	Каркас плоский КР7-4	2	1.424.1-5.3/87-113	
	7	КР19-5	2	-127	
	8	ф6 А I ℓ=580; 0,13 кг	18	БЕЗ ЧЕРТ.	
	10	ф5 Вр I ℓ=780; 0,11 кг	36	ТО ЖЕ	
КП37-14		поз.1...6,9 по КП37-6			365,6
	7	Каркас плоский КР19-5	2	1.424.1-5.3/87-127	
	8	ф8 А I ℓ=580; 0,23 кг	16	БЕЗ ЧЕРТ.	
	10	ф5 Вр I ℓ=780; 0,11 кг	36	ТО ЖЕ	

Марка каркаса	Поз.	Наименование	Кол	Обозначение документа	Масса каркаса, кг
КП37-15		поз.1...5,9 по КП37-6			401,0
	6	Каркас плоский КР7-6	2	1.424.1-5.3/87-113	
	7	КР19-5	2	-127	
	8	ф8 А I ℓ=580; 0,23 кг	16	БЕЗ ЧЕРТ.	
	10	ф5 Вр I ℓ=780; 0,11 кг	36	ТО ЖЕ	
КП37-16		поз.1...6,9 по КП37-6			401,6
	7	Каркас плоский КР19-6	2	1.424.1-5.3/87-127	
	8	ф8 А I ℓ=580; 0,23 кг	16	БЕЗ ЧЕРТ.	
	10	ф6 А I ℓ=780; 0,17 кг	36	ТО ЖЕ	

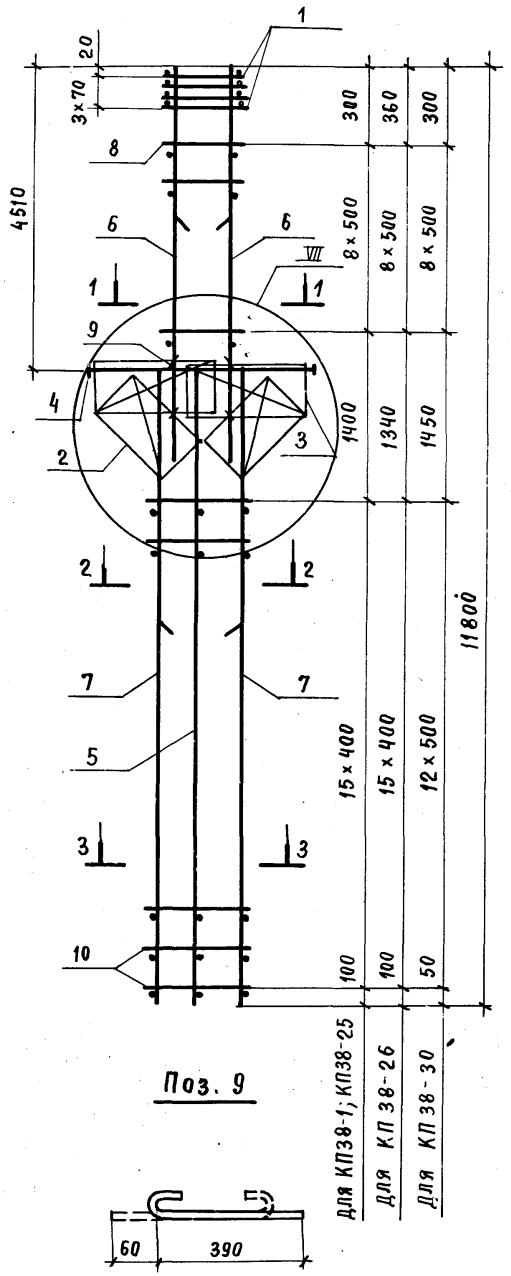

Поз. 9

1 - 1

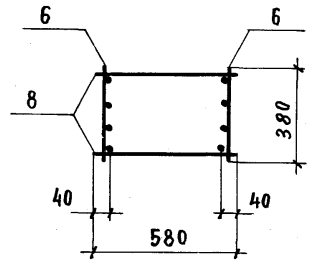

2 - 2

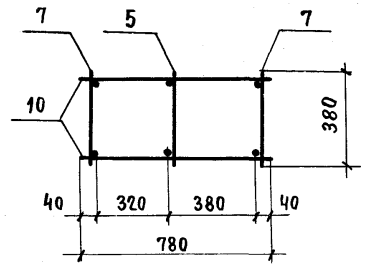

3 - 3 для КП 38-1

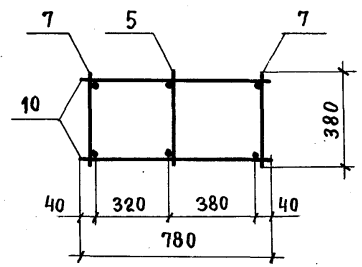

3 - 3 для КП 38-25; КП 38-26; КП 38-30

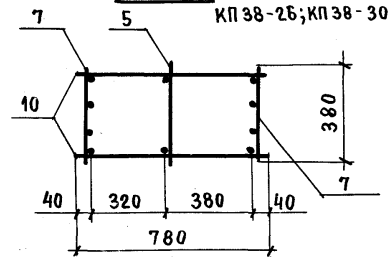

Марка каркаса	Поз.	Наименование	Кол.	Обозначение документа	Масса каркаса, кг
КП 38-1	1	Сетка С2	4	1.424.1-5.3/87-143	396,0
	2	С12	2	-145	
	3	С13	2	-143	
	4	Каркас плоский КР2-4	1	-107	
	5	КР16-15	1	-124	
	6	КР9-5	2	-115	
	7	КР16-2	2	-123	
	8	ф8АI ℓ=580 ; 0,23 кг	18	без черт.	
	9	ф5ВрI ℓ=450 ; 0,07 кг	8	1.424.1-5.3/87-88	
	10	ф6АI ℓ=780 ; 0,17 кг	32	без черт.	
КП 38-25		поз. 1...5; 8...10 по КП38-1			368,5
	6	Каркас плоский КР9-3	2	1.424.1-5.3/87-115	
	7	КР16-9	2	-123	
КП 38-26		поз. 1...5; 8...10 по КП38-1			407,5
	6	Каркас плоский КР9-4	2	1.424.1-5.3/87-115	
	7	КР16-9	2	-123	
КП 38-30		поз. 1...5; 9 по КП38-1			411,3
	6	Каркас плоский КР9-3	2	1.424.1-5.3/87-115	
	7	КР16-10	2	-123	
	10	ф8АI ℓ=780 0,31 кг	26	без черт.	

1. Узел VII см. 1.424.1-5.3/87-102.
2. Арматура класса Вр-I - по ГОСТ 6727-80 ;
   А-I - по ГОСТ 5781-82*

Нач.СКО-1	Михайлов	
Гл.инж.пр.	Григорьев	
Рук.бр.	Акишина	
Ст.инж.	Никонова	
Пров.	Поляков	

1.424.1-5.3/87-88

Каркас пространственный КП 38-1 ; КП 38-25 ; КП 38-26 ; КП 38-30

Стадия	Лист	Листов
Р		1

ПРОМСТРОЙПРОЕКТ

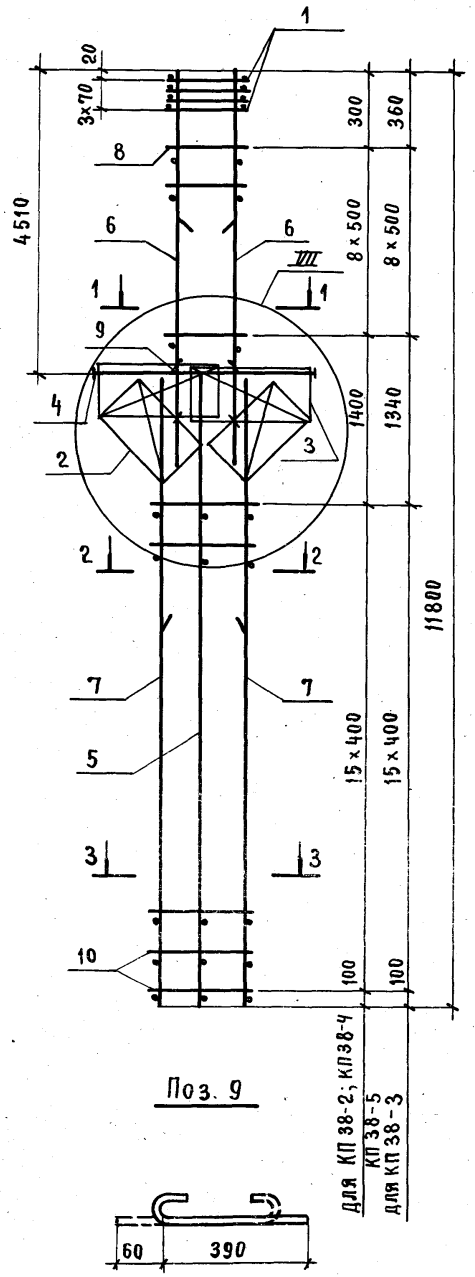

Поз. 9

для КП 38-2; КП 38-4
КП 38-5
для КП 38-3

1 - 1

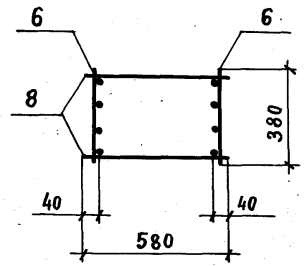

2 - 2

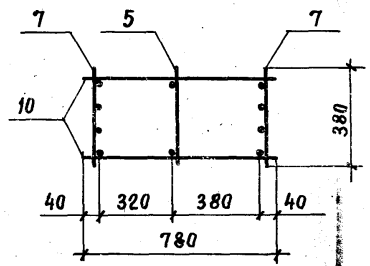

3 - 3

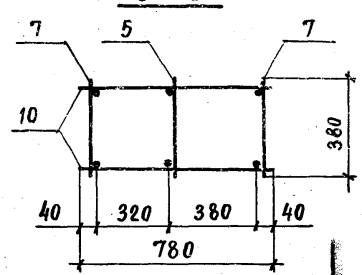

Марка каркаса	Поз.	Наименование	Кол.	Обозначение документа	Масса каркаса, кг
КП 38-2	1	Сетка С2	4	1.424.1-5.3/87-143	358,0
	2	С12	2	-145	
	3	С13	2	-143	
	4	Каркас плоский КР2-4	1	-107	
	5	КР16-15	1	-124	
	6	КР9-3	2	-115	
	7	КР16-12	2	-124	
	8	ф8АI ℓ=580 ; 0,23кг	18	БЕЗ черт.	
	9	ф5ВрI ℓ=450 ; 0,07кг	8	1.424.1-5.3/87-89	
	10	ф6АI ℓ=780 ; 0,17кг	32	БЕЗ черт.	
КП 38-3	6	поз.1...5;7...10 по КП38-2			397,0
		Каркас плоский КР9-4	2	1.424.1-5.3/87-115	
КП 38-4	6	поз.1...5;7...10 по КП38-2			433,8
		Каркас плоский КР9-5	2	1.424.1-5.3/87-115	
КП 38-5	6	поз.1...5;7...10 по КП38-2			457,0
		Каркас плоский КР9-6	2	1.424.1-5.3/87-115	

1. Узел VII см. 1.424.1-5.3/87-102.
2. Арматура класса Вр-I - по ГОСТ 6727-80;
   А-I - по ГОСТ 5781-82*

Нач. СКО-1	Михайлов		1.424.1-5.3/87-89
Гл. инж. пр.	Григорьев		Каркас пространственный КП38-2 ... КП38-5
Рук. Бр.	Акишина		Стадия: Р; Лист: ; Листов: 1
Ст. инж.	Никонова		ПРОМСТРОЙПРОЕКТ
Пров.	Поляков		

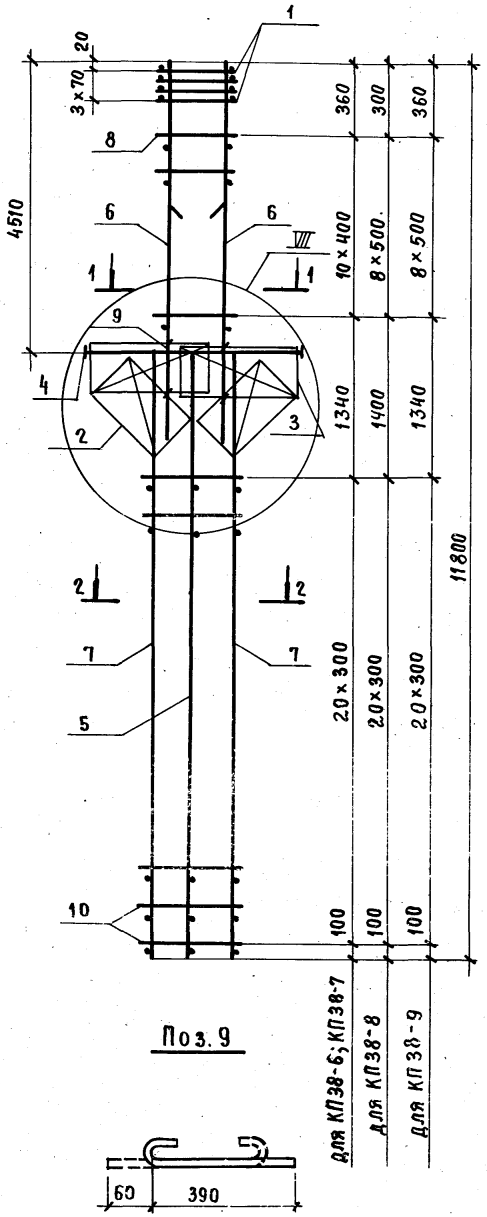

Поз. 9

1 - 1

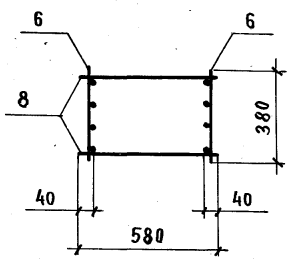

2 - 2

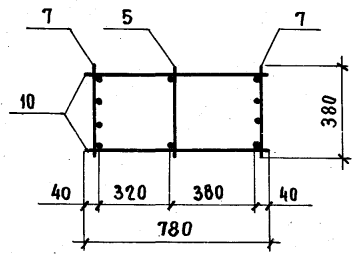

Марка каркаса	Поз.	Наименование	Кол.	Обозначение документа	Масса каркаса, кг
КП38-6	1	Сетка С2	4	1.424.1-5.3/87-143	268,2
	2	С12	2	-145	
	3	С13	2	-143	
	4	Каркас плоский КР2-4	1	-107	
	5	КР16-15	1	-124	
	6	КР9-1	2	-115	
	7	КР16-3	2	-124	
	8	ф5ВрI ℓ=580 ; 0,08 кг	22	БЕЗ черт.	
	9	ф5ВрI ℓ=450; 0,07 кг	8	1.424.1-5.3/87-90	
	10	ф5ВрI ℓ=780; 0,11 кг	42	БЕЗ черт.	
КП38-7		поз. 1...5; 7; 9; 10 по КП38-6			289,5
	6	Каркас плоский КР9-2	2	1.424.1-5.3/87-115	
	8	ф6АI ℓ=580 ; 0,13 кг	22	БЕЗ черт.	
КП38-8		поз. 1... 5; 7; 9; 10 по КП38-6			323,9
	6	Каркас плоский КР9-3	2	1.424.1-5.3/87-115	
	8	ф8АI ℓ=580 ; 0,23 кг	18	БЕЗ черт.	
КП38-9		поз. 1...5; 7; 9; 10 по КП38-6			362,9
	6	Каркас плоский КР9-4	2	1.424.1-5.3/84-115	
	8	ф8АI ℓ=580 ; 0,23 кг	18	БЕЗ черт.	

1. Узел VII см. 1.424.1-5.3/87-102.
2. Арматура класса Вр-I- по ГОСТ 6727-80;
   А-I- по ГОСТ 5781-82*

Нач. СКО-1	Михайлов	
Гл. инж. пр.	Григорьев	
Рук. бр.	Акишина	
Ст. инж.	Никонова	
Пров.	Поляков	

1.424.1-5.3/87-90

Каркас пространственный КП38-6... КП38-9

Стадия	Лист	Листов
Р		1

ПРОМСТРОЙПРОЕКТ

23000-03 100

Копировал Замалуева

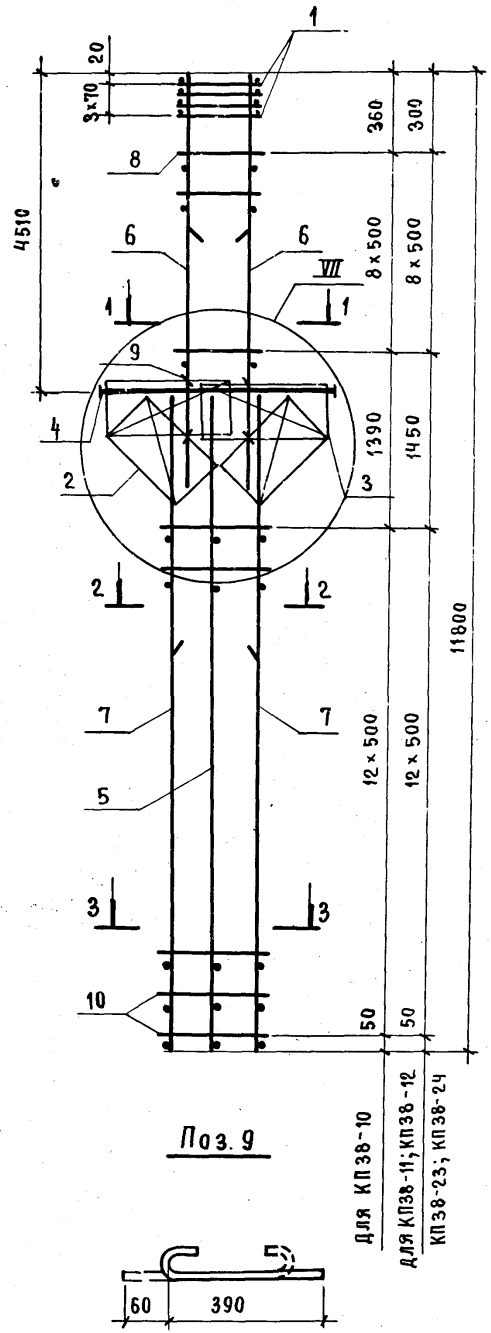

Поз. 9

1 - 1

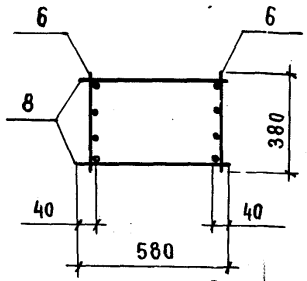

2 - 2

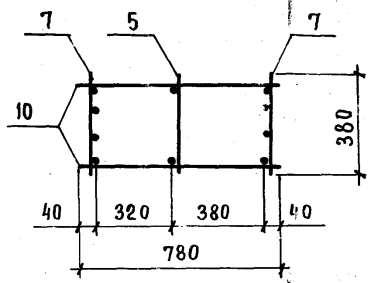

3 - 3

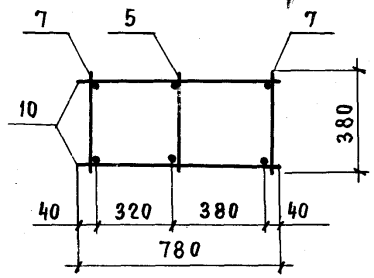

Марка каркаса	Поз.	Наименование	Кол.	Обозначение документа	Масса каркаса, кг
КП38-10	1	Сетка С2	4	1.424.1-5.3/87-148	436,6
	2	С12	2	-145	
	3	С13	2	-143	
	4	Каркас плоский КР2-4	1	-107	
	5	КР16-15	1	-124	
	6	КР9-4	2	-115	
	7	КР16-13	2	-124	
	8	Ф8АI ℓ=580; 0,23кг	18	БЕЗ ЧЕРТ.	
	9	Ф5ВрI ℓ=450; 0,07 кг	8	1.424.1-5.3/87-91	
	10	Ф8АI ℓ=780; 0,31 кг	26	БЕЗ ЧЕРТ.	
КП38-11		поз.1...5; 7...10 по КП38-10			473,4
	6	Каркас плоский КР9-5	2	1.424.1-5.3/87-115	
КП38-12		поз.1...5; 7...10 по КП38-10			496,6
	6	Каркас плоский КР9-6	2	1.424.1-5.3/87-115	
КП38-23		поз.1...5; 8...10 по КП38-10			537,8
	6	Каркас плоский КР9-6	2	1.424.1-5.3/87-115	
	7	КР16-14	2	-124	
КП38-24		поз.1...5; 9; 10 по КП38-10			585,0
	6	Каркас плоский КР9-7	2	1.424.1-5.3/87-115	
	7	КР16-14	2	-124	
	8	Ф10АI ℓ=780; 0,48 кг	18	БЕЗ ЧЕРТ.	

1. Узел VII см. 1.424.1-5.3/87-102.
2. Арматура класса Вр-I - по ГОСТ 6727-80;
   А-I - по ГОСТ 5781-82*

Нач.СКО-1	Михайлов		
Гл.инж.пр.	Григорьев		
Рук.бр.	Акишина		
Ст.инж.	Никонова		
Пров.	Поляков		

1.424.1-5.3/87-91

Каркас пространственный КП38-10 ... КП38-12; КП38-23; КП38-24

Стадия	Лист	Листов
Р		1

ПРОМСТРОЙПРОЕКТ

Копировал Замарцева

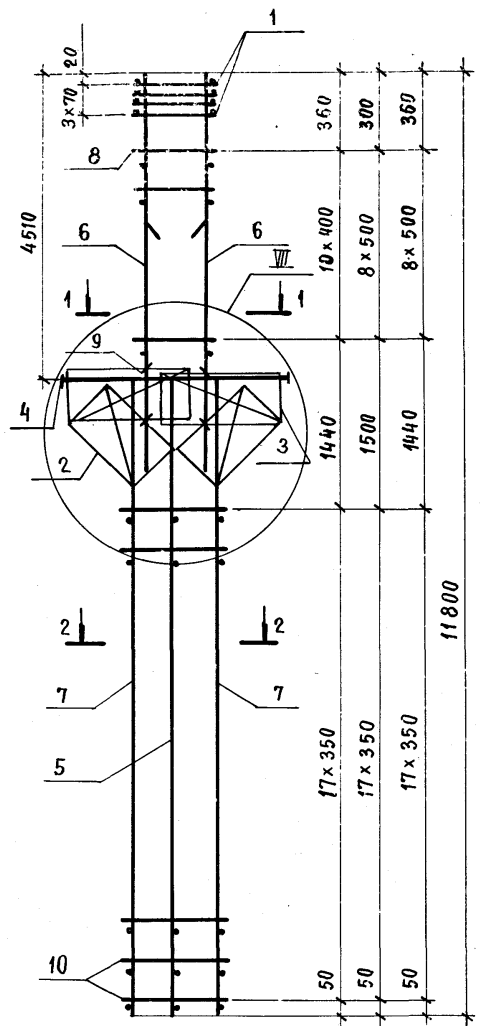

1. Узел VII см. 1.424.1-5.3/87-102.
2. Арматура класса Вр-I - по ГОСТ 6727-80;
   А-I - по ГОСТ 5781-82*

Марка каркаса	Поз.	Наименование	Кол.	Обозначение документа	Масса каркаса, кг
КП 38-13	1	Сетка С 2	4	1.424.1-5.3/87 -143	313,2
	2	С 12	2	-145	
	3	С 13	2	-143	
	4	Каркас плоский КР 2-4	1	-107	
	5	КР 16-15	1	-124	
	6	КР 9-2	2	-115	
	7	КР 16-4	2	-123	
	8	ф6АI ℓ=580; 0,13 кг	22	Без черт.	
	9	ф5ВрI ℓ=450; 0,07 кг	8	1.424.1-5.3/87-92	
	10	ф5ВрI ℓ=780; 0,11 кг	36	Без черт.	
КП 38-14		поз. 1...5; 7; 9; 10 по КП 38-13			347,6
	6	Каркас плоский КР 9-3	2	1.424.1-5.3/87-115	
	8	ф8АI ℓ=580; 0,23 кг	18	Без черт.	
КП 38-15		поз. 1... 5; 7; 9; 10 по КП 38-13			386,6
	6	Каркас плоский КР 9-4	2	1.424.1-5.3/87-115	
	8	ф8АI ℓ=580; 0,23 кг	18	Без черт.	
КП 38-16		поз. 1...5; 7; 9; 10 по КП 38-13			423,4
	6	Каркас плоский КР 9-5	2	1.424.1-5.3/87-115	
	8	ф8АI ℓ=580; 0,23 кг	18	Без черт.	
КП 38-17		поз. 1... 5; 7; 9; 10 по КП 38-13			446,6
	6	Каркас плоский КР 9-6	2	1.424.1-5.3/87-115	
	8	ф8АI ℓ=580; 0,23 кг	18	Без черт.	

Нач. СКО-1	Михайлов	
Гл. инж. пр.	Григорьев	
Рук. бр.	Акишина	
Ст. инж.	Никонова	
Провер.	Поляков	

1.424.1-5.3/87-92

Каркас пространственный КП 38-13...КП 38-17

Стадия	Лист	Листов
Р		4

Промстройпроект

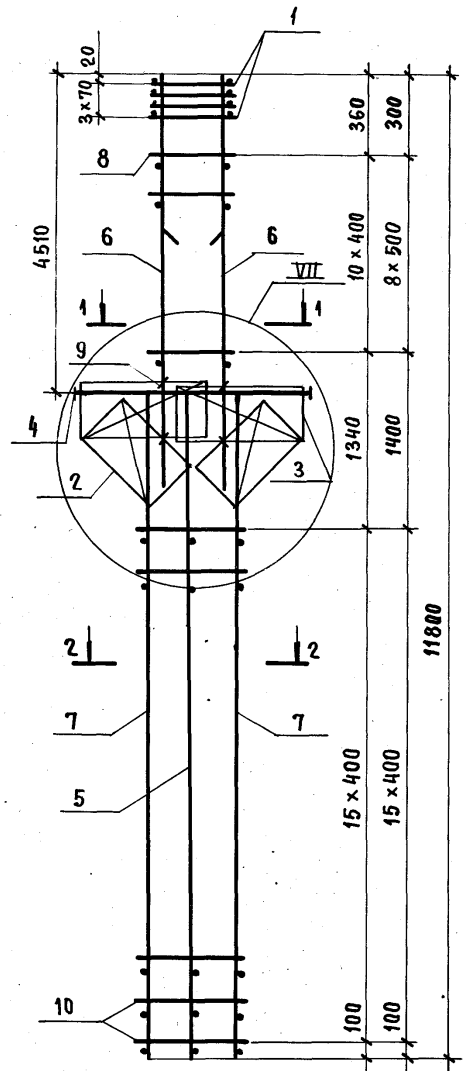

Поз. 9

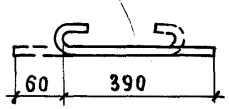

1 – 1

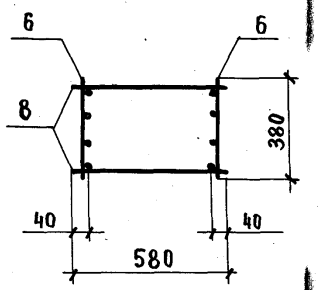

2 – 2

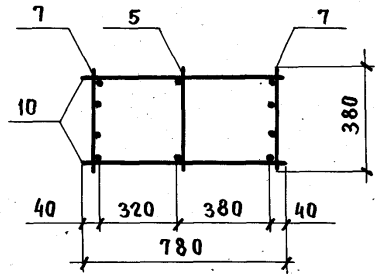

1. Узел VII см. 1.424.1 – 5.3/87 – 102.
2. Арматура класса Вр-I – по ГОСТ 6727-80;
   А-I – по ГОСТ 5781-82*

Марка каркаса	Поз.	Наименование	Кол.	Обозначение документа	Масса каркаса, кг
КП 38-18	1	Сетка С2	4	1.424.1-5.3/87-143	339,8
	2	С12	2	-145	
	3	С13	2	-143	
	4	Каркас плоский КР 2-4	1	-107	
	5	КР 16-15	1	-124	
	6	КР 9-2	2	-115	
	7	КР 16-5	2	-123	
	8	ф6 AI ℓ=580; 0,13 кг	22	БЕЗ ЧЕРТ.	
	9	ф5 Вр I ℓ=450; 0.07 кг	8	1.424.1-5.3/87-93	
	10	ф5 Вр I ℓ=780; 0,11 кг	32	БЕЗ ЧЕРТ.	
КП 38-19		поз. 1...5; 7; 9; 10 по КП 38-18			374.2
	6	Каркас плоский КР 9-3	2	1.424.1-5.3/87-115	
	8	ф8 AI ℓ=580; 0,23 кг	18	БЕЗ ЧЕРТ.	
КП 38-21		поз. 1...5; 7; 9; 10 по КП 38-18			450.0
	6	Каркас плоский КР 9-5	2	1.424.1-5.3/87-115	
	8	ф8 AI ℓ=580; 0.23 кг	18	БЕЗ ЧЕРТ.	
КП38-22		поз. 1...5; 7; 9; 10 по КП38-18			473.2
	6	Каркас плоский КР 9-6	2	1.424.1-5.3/87-115	
	8	ф8 AI ℓ=580; 0.23 кг	18	БЕЗ ЧЕРТ.	
КП 38-27		поз 1...5; 9 по КП38-18			407.5
	6	Каркас плоский КР 9-3	2	1.424.1-5.3/87-115	
	7	КР 16-6	2	-123	
	8	ф8 AI ℓ=580; 0.23 кг	18	БЕЗ ЧЕРТ.	
	10	ф6 AI ℓ=780; 0,17 кг	32	ТО ЖЕ	
КП 38-29		поз. 1...5; 9 по КП 38-18			483.3
	6	Каркас плоский КР 9-5	2	1.424.1-5.3/87-115	
	7	КР 16-6	2	-123	
	8	ф8 AI ℓ=580; 0,23 кг	18	БЕЗ ЧЕРТ.	
	10	ф6 AI ℓ=780; 0,17 кг	32	ТО ЖЕ	

Нач. СКО-1	Михайлов	
Гл. инж. пр.	Григорьев	
Рук. бриг.	Акишина	
Ст. инж.	Никонова	
Пров.	Поляков	

1.424.1 – 5.3/87 – 93

Каркас пространственный
КП38-18; КП38-19; КП38-21
КП38-22; КП38-27; КП38-29

Стадия	Лист	Листов
Р		1

ПРОМСТРОЙПРОЕКТ

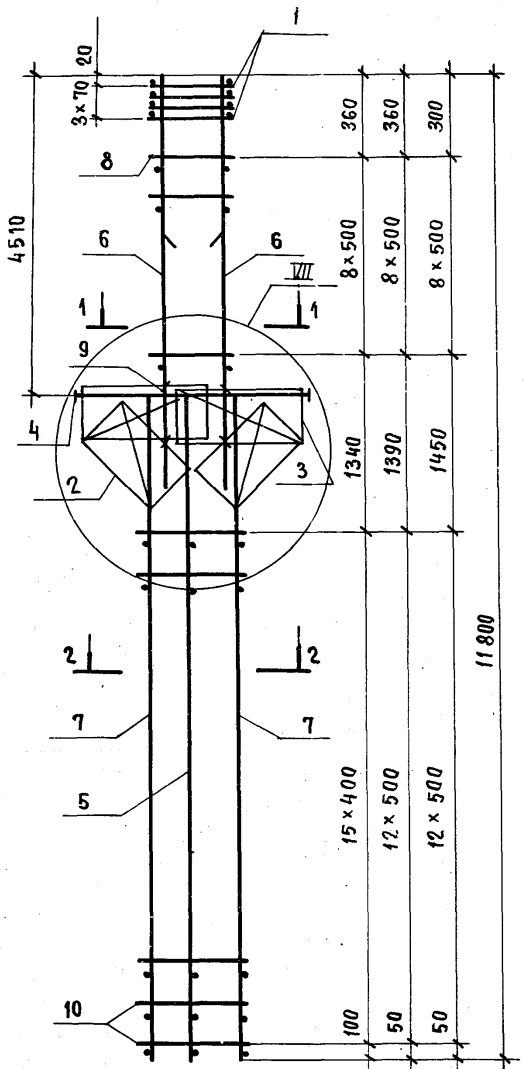

Поз. 9

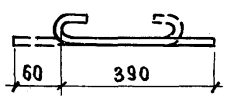

1 – 1

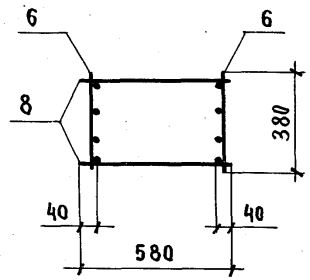

2 – 2

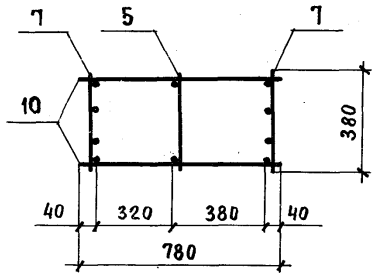

Марка каркаса	Поз.	Наименование	Кол.	Обозначение документа	Масса каркаса, кг
КП 38-20	1	Сетка С2	4	1.424.1-5.3/87-143	413,2
	2	С12	2	-145	
	3	С13	2	-143	
	4	Каркас плоский КР2-4	1	-107	
	5	КР16-15	1	-124	
	6	КР9-4	2	-115	
	7	КР16-5	2	-123	
	8	ф8АI ℓ=580; 0,23кг	18	без черт.	
	9	ф5ВрI ℓ=450; 0,07кг	8	1.424.1-5.3/87-94	
	10	ф5ВрI ℓ=780; 0,11кг	32	без черт.	
КП 38-28		поз.1...6; 8; 9 по КП 38-20			446,5
	7	Каркас плоский КР16-6	2	1.424.1-5.3/87-123	
	10	ф6АI ℓ=780; 0,17кг	32	без черт.	
КП 38-31		поз.1...6; 8; 9 по КП 38-20			500,1
	7	Каркас плоский КР16-7	2	1.424.1-5.3/87-123	
	10	ф8АI ℓ=780; 0,31кг	26	без черт.	
КП 38-32		поз.1...5; 8; 9 по КП 38-20			536,9
	6	Каркас плоский КР9-5	2	1.424.1-5.3/87-115	
	7	КР16-7	2	без черт.	
	10	ф8АI ℓ=780; 0,31кг	26	то же	

1. Узел VII см. 1.424.1-5.3/87-102.
2. Арматура класса Вр-I – по ГОСТ 6727-80;
   А-I – по ГОСТ 5781-82.*

Нач.СКО-1	Михайлов	
Гл.инж.пр	Григорьев	
Рук.бр.	Акишина	
Ст.инж.	Никонова	
Пров.	Поляков	

1.424.1-5.3/87-94

Каркас пространственный КП 38-20; КП 38-28; КП 38-31; КП 38-32.

Стадия	Лист	Листов
Р		1

ПРОМСТРОЙПРОЕКТ

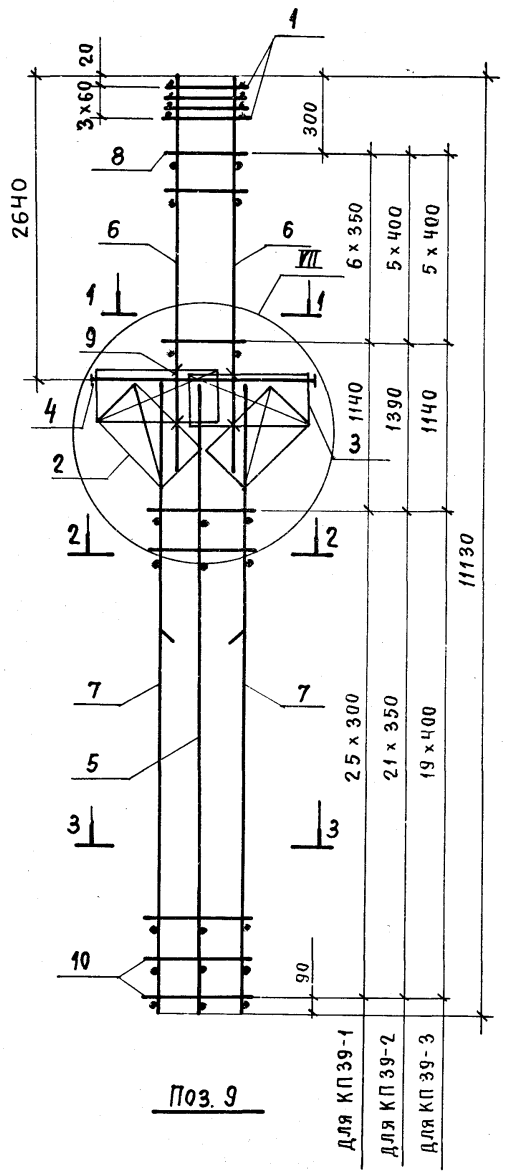

Поз. 9

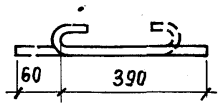

1 - 1

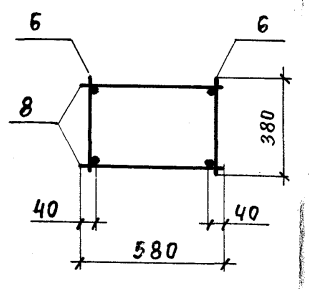

2 - 2 для КП39-1, КП39-2

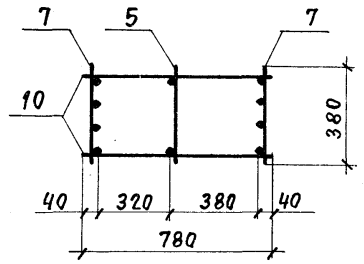

2 - 2 для КП39-3

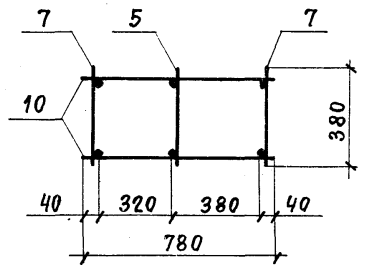

3 - 3

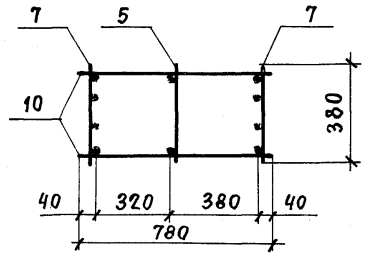

Марка каркаса	Поз.	Наименование	Кол.	Обозначение документа	Масса каркаса, кг
КП 39-1	1	Сетка С3	4	1.424.1-5.3/87 - 143	213,4
	2	С12	2	- 145	
	3	С13	2	- 143	
	4	Каркас плоский КР2-1	1	- 105	
	5	КР21-1	1	- 129	
	6	КР3-1	2	- 109	
	7	КР21-3	2	- 129	
	8	ф5ВрI ℓ=580; 0,08кг	14	БЕЗ ЧЕРТ.	
	9	ф5ВрI ℓ=450; 0,07 кг	8	1.424.1-5.3/87-95	
	10	ф5ВрI ℓ=780; 0,11кг	52	БЕЗ ЧЕРТ	
КП 39-2		поз.1...5,9 по КП 39-1			247,6
	6	Каркас плоский КР3-2	2	1.424.1-5.3/87-109	
	7	КР21-4	2	-129	
	8	ф5ВрI ℓ= 580; 0,08кг	12	БЕЗ ЧЕРТ.	
	10	ф5ВрI ℓ= 780; 0,11 кг	44	ТО ЖЕ	
КП 39-3		поз.1...5,9 по КП 39-1			277,1
	6	Каркас плоский КР3-3	2	1.424.1-5.3/87-109	
	7	КР21-6	2	- 129	
	8	ф6АI ℓ=580; 0,13 кг	12	БЕЗ ЧЕРТ.	
	10	ф6АI ℓ=780; 0,17 кг	40	ТО ЖЕ	

1. Узел VII см. 1.424.1-5.3/87-102.
2. Арматура класса ВрI - по ГОСТ 6727-80;
   А-I - по ГОСТ 5781-82.*

Нач. СКО-1	Михайлов		
Гл. инж. пр.	Григорьев		
Рук. бр.	Акишина		
Ст. инж.	Поляков		
Пров.	Никонова		

1.424.1-5.3/87-95

Каркас пространственный КП39-1... КП39-3

Стадия	Лист	Листов
Р		1

ПРОМСТРОЙПРОЕКТ

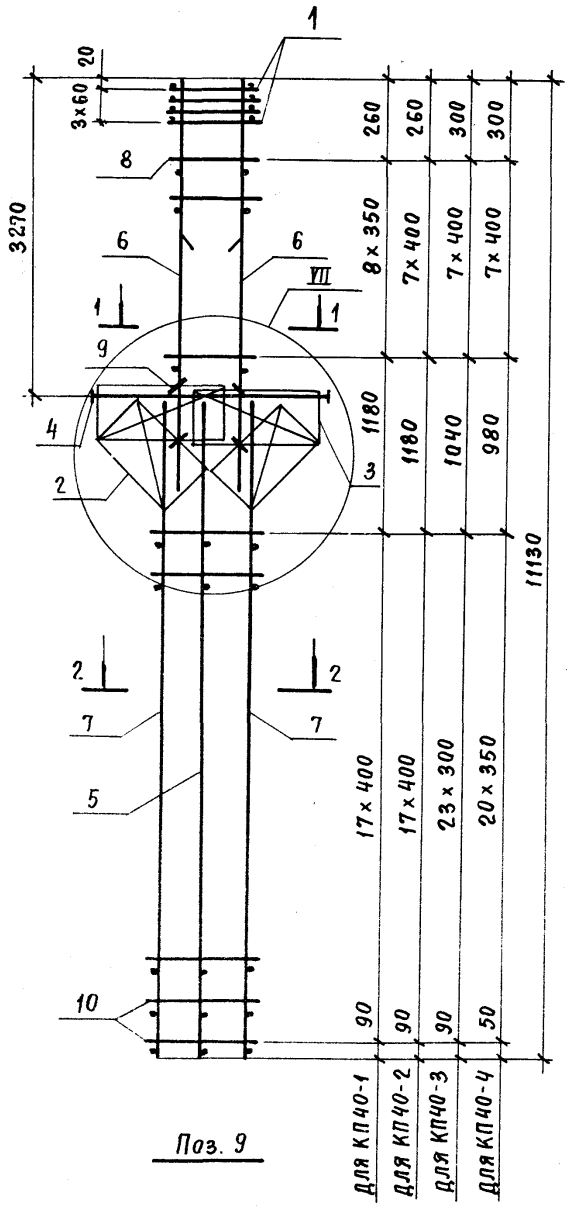

Поз. 9

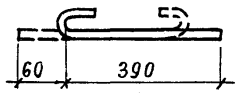

1 - 1

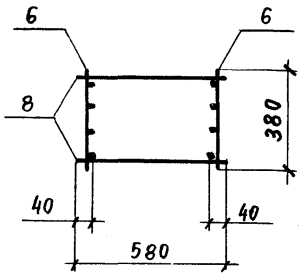

2 - 2 для КП40-1, КП40-2

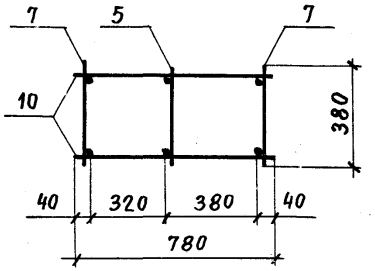

2 - 2 для КП40-3, КП40-4

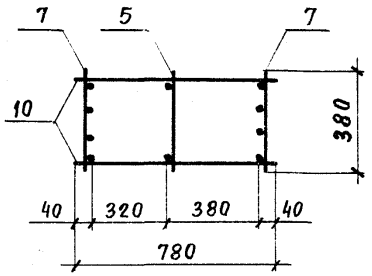

Марка каркаса	Поз.	Наименование	Кол.	Обозначение документа	Масса каркаса, кг
КП40-1	1	Сетка С 3	4	1.424.1-5.3/87-143	235,6
	2	С 12	2	-145	
	3	С 13	2	-143	
	4	Каркас плоский КР2-3	1	-106	
	5	КР19-1	1	-127	
	6	КР5-4	2	-111	
	7	КР19-2	2	-127	
	8	ф5ВрI ℓ=580 ; 0,08 кг	18	БЕЗ ЧЕРТ.	
	9	ф5ВрI ℓ=450 ; 0,07 кг	8	1.424.1-5.3/87-96	
	10	ф6АI ℓ=780 ; 0,17 кг	36	БЕЗ ЧЕРТ.	
КП40-2		поз.1...5,7,9,10 по КП40-1			265,6
	6	Каркас плоский КР5-6	2	1.424.1-5.3/87-111	
	8	ф6АI ℓ=580 ; 0,13 кг	16	БЕЗ ЧЕРТ.	
КП40-3		поз.1...5,9 по КП40-1			252,8
	6	Каркас плоский КР5-5	2	1.424.1-5.3/87-111	
	7	КР19-3	2	-127	
	8	ф5ВрI ℓ=580 ; 0,08 кг	16	БЕЗ ЧЕРТ.	
	10	ф5ВрI ℓ=780 ; 0,11 кг	48	ТО ЖЕ	
КП40-4		поз1...5,9 по КП40-1			278,2
	6	Каркас плоский КР5-5	2	1.424.1-5.3/87-111	
	7	КР19-4	2	-127	
	8	ф5ВрI ℓ=580 ; 0,08 кг	16	БЕЗ ЧЕРТ.	
	10	ф5ВрI ℓ=780 ; 0,11 кг	42	ТО ЖЕ	

1. Узел VII см. 1.424.1-5.3/87-102.
2. Арматура класса Вр-I- по ГОСТ 6727-80;
   А-I- по ГОСТ 5781-82*

Нач.СКО-1	Михайлов	
Гл.инж. пр.	Григорьев	
Рук. бр.	Акишина	
Ст. инж.	Поляков	
Пров.	Никонова	

1.424.1-5.3/87-96

Каркас пространственный КП40-1 ... КП40-4

Стадия	Лист	Листов
Р		1

ПРОМСТРОЙПРОЕКТ

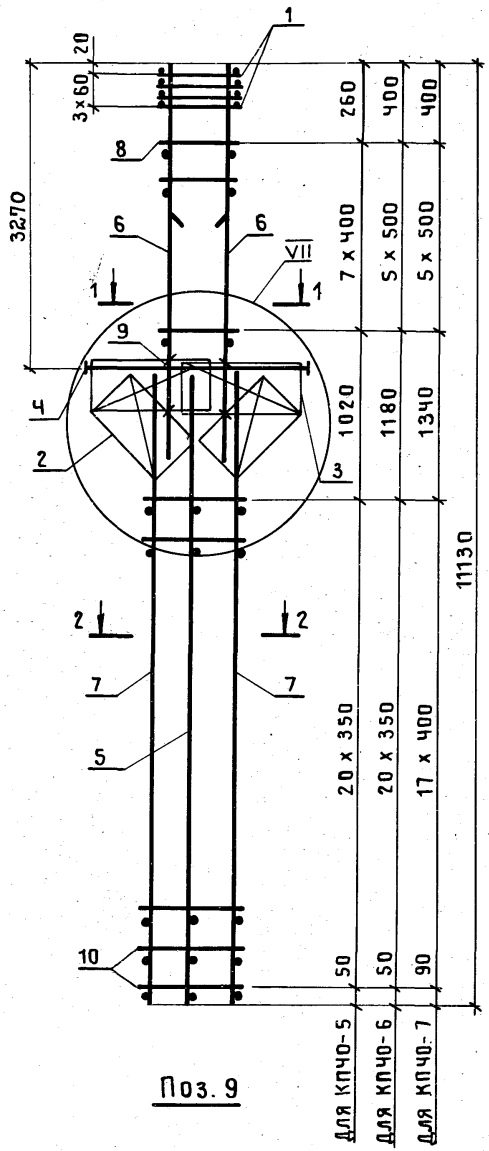

Поз. 9

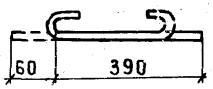

1 — 1

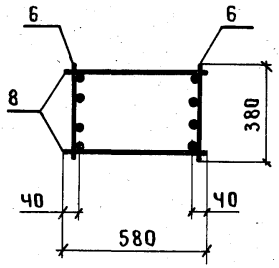

2 — 2

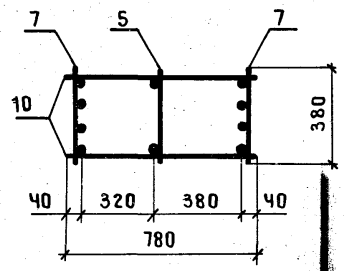

Марка каркаса	Поз.	Наименование	Кол.	Обозначение документа	Масса каркаса, кг
КПЧО-5	1	Сетка С 3	4	1.424.1-5.3|87-143	295,3
	2	С 12	2	-145	
	3	С 13	2	-143	
	4	Каркас плоский КР 2-3	1	-106	
	5	КР 19-1	1	-127	
	6	КР 5-6	2	-111	
	7	КР 19-4	2	-127	
	8	ф 6 AI ℓ=580; 0,13 кг	16	Без черт.	
	9	ф 5 Bp I ℓ=450; 0,07 кг	8	1.424.1-5.3|87-97	
	10	ф 5 Bp I ℓ=780; 0,11 кг	42	Без черт.	
КПЧО-6		Поз. 1...5, 7, 9, 10 по КПЧО-5			322,3
	6	Каркас плоский КР 5-7	2	1.424.1-5.3|87-111	
	8	ф 8 AI ℓ=580; 0,23 кг	12	Без черт.	
КПЧО-7		Поз. 1...5, 9 по КПЧО-5			351,0
	6	Каркас плоский КР 5-7	2	1.424.1-5.3|87-111	
	7	КР 19-5	2	-127	
	8	ф 8 AI ℓ=580; 0,23 кг	12	Без черт.	
	10	ф 5 Bp I ℓ=780; 0,11 кг	36	То же	

1. Узел VII см. 1.424.1-5.3|87-102.
2. Арматура класса Bp-I по ГОСТ 6727-80;
   A-I по ГОСТ 5781-82*.

Нач. СКО-1	Михайлов		1.424.1-5.3|87-97
Гл. инж. пр	Григорьев		
Рук. бр.	Акишина		Каркас пространственный КПЧО-5... КПЧО-7
Ст. инж.	Поляков		Стадия: Р; Лист: ; Листов: 1
Пров.	Никонова		ПРОМСТРОЙПРОЕКТ

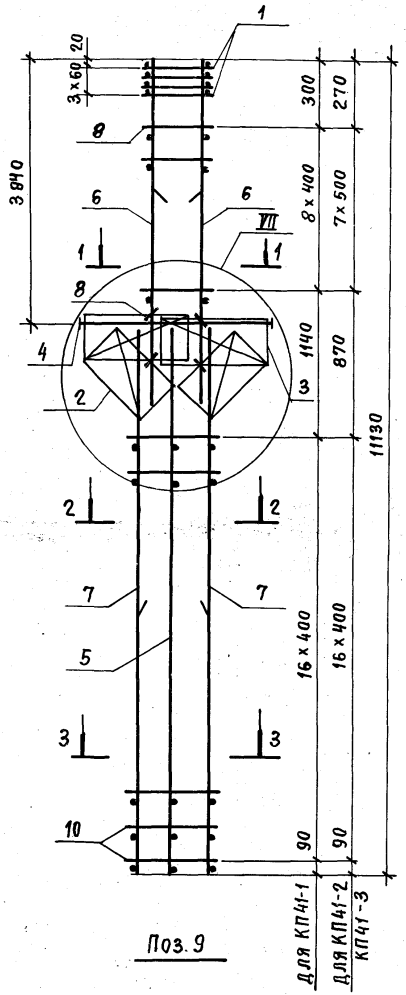

Поз. 9

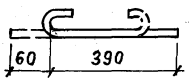

1 – 1

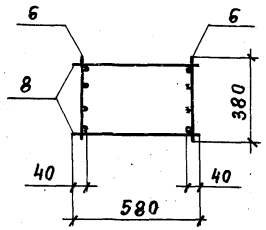

2 – 2 для КП41-1

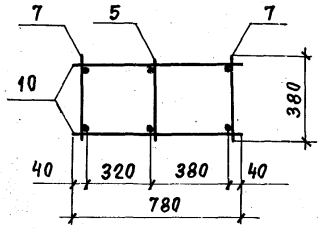

2 – 2 для КП41-2; КП41-3

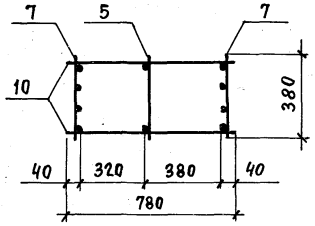

3 – 3

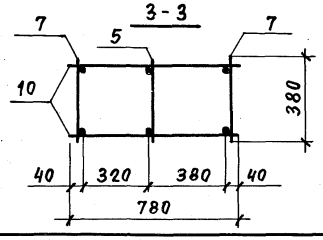

Марка каркаса	Поз.	Наименование	Кол.	Обозначение документа	Масса каркаса, кг
КП41-1	1	Сетка С 3	4	1.424.1-5.3/87-143	255,9
	2	С 12	2	-145	
	3	С 13	2	-143	
	4	Каркас плоский КР 2-4	1	-107	
	5	КР 16-15	1	-124	
	6	КР 7-3	2	-113	
	7	КР 16-2	2	-123	
	8	ф 5 Вр I ℓ=580 ; 0,08 кг	18	Без черт.	
	9	ф 5 Вр I ℓ=450 ; 0,07 кг	8	1.424.1-5.3/87-98	
	10	ф 6 А I ℓ=780 0,17 кг	34	Без черт.	
КП41-2		поз. 1...5, 9, 10 по КП41-1			379,1
	6	Каркас плоский КР 7-6	2	1.424.1-5.3/87-113	
	7	КР 16-12	2	-124	
	8	ф 8 А I ℓ=580 ; 0,23 кг	16	Без черт.	
КП41-3		поз. 1...5, 9, 10 по КП41-1			433,0
	6	Каркас плоский КР 7-8	2	1.424.1-5.3/87-113	
	7	КР 16-12	2	-124	
	8	ф 8 А I ℓ=580 ; 0,23 кг	16	Без черт.	

1. Узел VII см. 1.424.1-5.3/87-102.
2. Арматура класса Вр-I- по ГОСТ 6727-80;
   А-I- по ГОСТ 5781-82*

Нач. СКО-1	Михайлов	
Гл. инж. пр	Григорьев	
Рук. бр.	Акишина	
Пров.	Михеева	

1.424.1-5.3/87-98

Каркас пространственный КП41-1...КП41-3

Стадия	Лист	Листов
Р		1

ПРОМСТРОЙПРОЕКТ

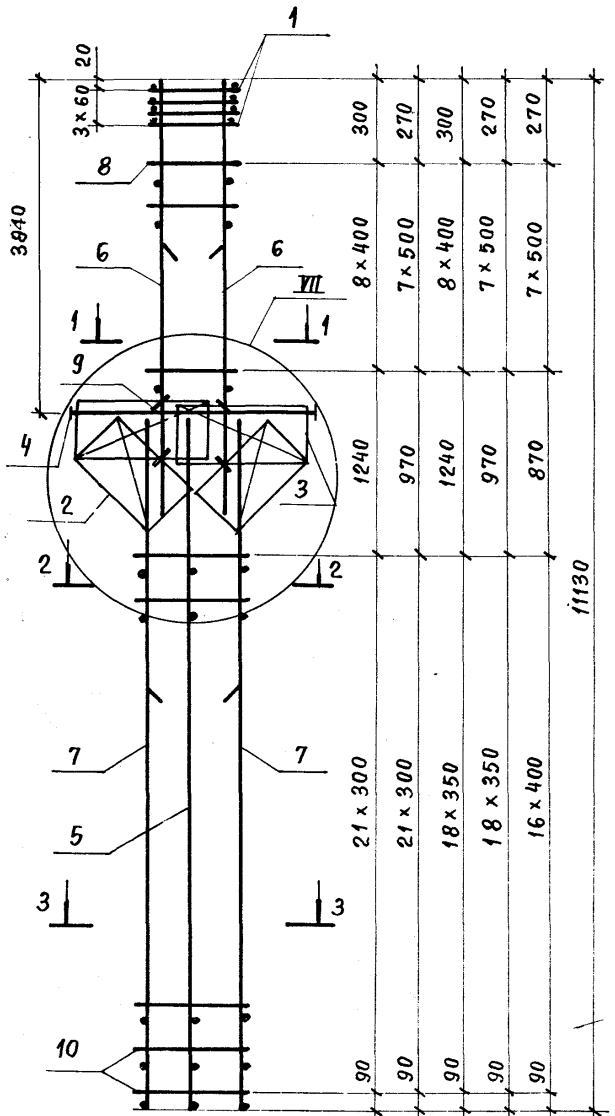

Для КП41-4
Для КП41-5; КП41-6
Для КП41-7
Для КП41-8...КП41-10
Для КП41-11...КП41-15

Поз. 9

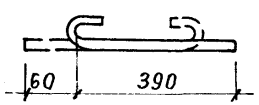

1 - 1

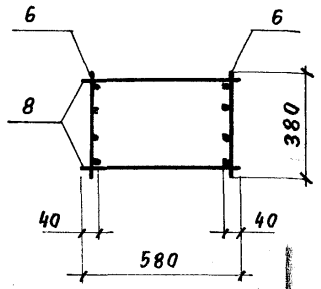

2 - 2 для КП41-13

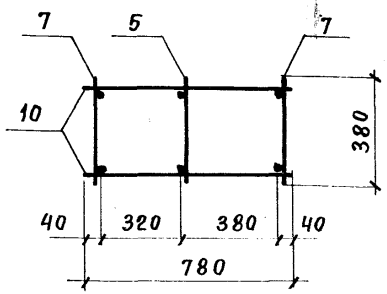

2 - 2 для КП41-4...КП41-12, КП41-14

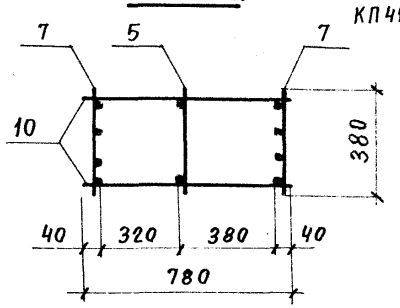

3 - 3

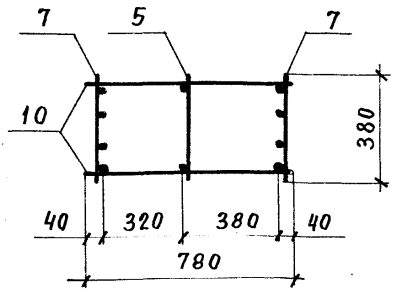

Марка каркаса	Поз.	Наименование	Кол.	Обозначение документа	Масса каркаса, кг
КП41-4	1	Сетка С 3	4	1.424.1-5.3/87-143	278,5
	2	С 12	2	- 145	
	3	С 13	2	- 143	
	4	Каркас плоский КР2-4	1	- 107	
	5	КР16-15	1	- 124	
	6	КР7-4	2	- 113	
	7	КР16-3	2	- 123	
	8	ф6AI ℓ=580; 0,13кг	18	без черт.	
	9	ф5ВрI ℓ=450; 0,07кг	8	1.424.1-5.3/87-99	
	10	ф5ВрI ℓ=780; 0,11кг	44	без черт.	
КП41-5		поз. 1...5,7,9,10 по КП41-4			309,6
	6	Каркас плоский КР7-5	2	1.424.1-5.3/87-113	
	8	ф8AI ℓ=580; 0,23кг	16	без черт.	
КП41-6		поз. 1...5,7,9,10 по КП41-4			345,0
	6	Каркас плоский КР7-6	2	1.424.1-5.3/87-113	
	8	ф8AI ℓ=580; 0,23	16	без черт.	
КП41-7		поз. 1...6,8,9 по КП41-4			302,4
	7	Каркас плоский КР16-4	2	1.424.1-5.3/87-123	
	10	ф5ВрI ℓ=780; 0,11кг	38	без черт.	
КП41-8		поз. 1...5,9 по КП41-4			335,5
	6	Каркас плоский КР7-5	2	1.424.1-5.3/87-113	
	7	КР16-4	2	-123	
	8	ф8AI ℓ=580; 0,23кг	16	без черт.	
	10	ф5ВрI ℓ=780; 0,11кг	38	то же	

1. Узел VII см. 1.424.1-5.3/87-102.
2. Арматура класса Вр-I - по ГОСТ 6727-80;
   А-I - по ГОСТ 5781-82*

Нач. СКО-1	Михайлов	
Гл. инж. пр	Григорьев	
Рук. бр.	Акишина	
Пров.	Михеева	

1.424.1-5.3/87-99

Каркас пространственный КП41-4..., КП41-15

Стадия	Лист	Листов
Р		2

ПРОМСТРОЙПРОЕКТ

Марка каркаса	Поз.	Наименование	Кол.	Обозначение документа	Масса каркаса, кг
КПЧ1-9		Поз. 1...5, 9 по КПЧ1-Ч			368,9
	6	Каркас плоский КР7-6	2	1.424.1-5.3|87-113	
	7	КР16-Ч	2	-123	
	8	ф8AI ℓ=580; 0,23кг	16	Без черт.	
	10	ф5ВрI ℓ=780; 0,11кг	38	То же	
КПЧ1-10		Поз. 1...5, 9 по КПЧ1-Ч			402,0
	6	Каркас плоский КР7-7	2	1.424.1-5.3|87-113	
	7	КР16-Ч	2	-123	
	8	ф8AI ℓ=580; 0,23кг	16	Без черт.	
	10	ф5ВрI ℓ=780; 0,11кг	38	То же	
КПЧ1-11		Поз. 1...5, 9 по КПЧ1-Ч			359,9
	6	Каркас плоский КР7-5	2	1.424.1-5.3|87-113	
	7	КР16-5	2	-123	
	8	ф8AI ℓ=580; 0,23кг	16	Без черт.	
	10	ф5ВрI ℓ=780; 0,11кг	34	То же	
КПЧ1-12		Поз. 1...5, 9 по КПЧ1-Ч			395,3
	6	Каркас плоский КР7-6	2	1.424.1-5.3|87-113	
	7	КР16-5	2	-123	
	8	ф8AI ℓ=580; 0,23кг	16	Без черт.	
	10	ф5ВрI ℓ=780; 0,11кг	34	То же	
КПЧ1-13		Поз. 1...5, 9 по КПЧ1-Ч			354,1
	6	Каркас плоский КР7-5	2	1.424.1-5.3|87-113	
	7	КР16-9	2	-123	
	8	ф8AI ℓ=580; 0,23кг	16	Без черт.	
	10	ф6AI ℓ=780; 0,17кг	34	То же	

Марка каркаса	Поз.	Наименование	Кол.	Обозначение документа	Масса каркаса, кг
КПЧ1-14		Поз. 1...5, 9 по КПЧ1-Ч			428,5
	6	Каркас плоский КР7-6	2	1.424.1-5.3|87-113	
	7	КР16-6	2	-123	
	8	ф8AI ℓ=580; 0,23кг	16	Без черт.	
	10	ф6AI ℓ=780; 0,17кг	34	То же	
КПЧ1-15		Поз. 1...5, 9 по КПЧ1-Ч			461,6
	6	Каркас плоский КР7-7	2	1.424.1-5.3|87-113	
	7	КР16-6	2	-123	
	8	ф8AI ℓ=580; 0,23кг	16	Без черт.	
	10	ф6AI ℓ=780; 0,17кг	34	То же	

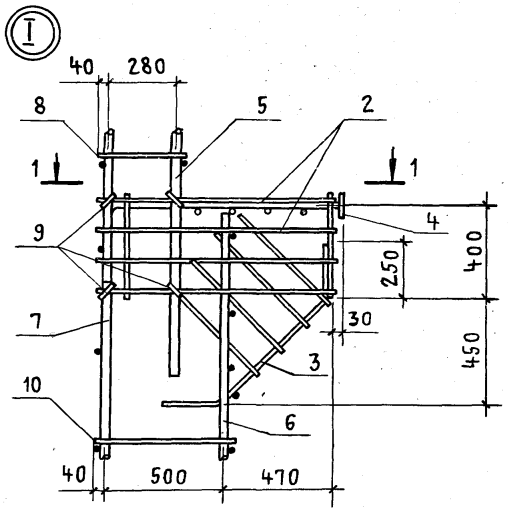

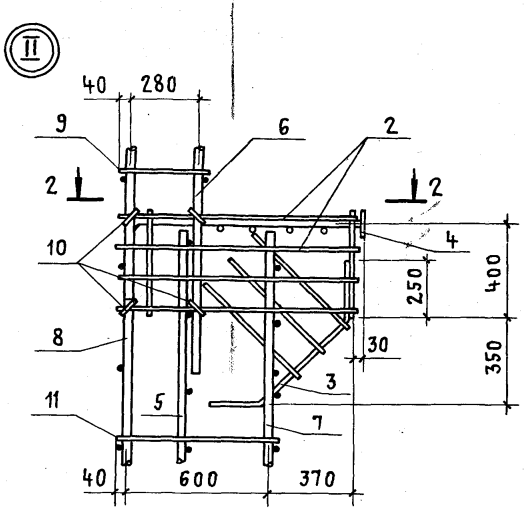

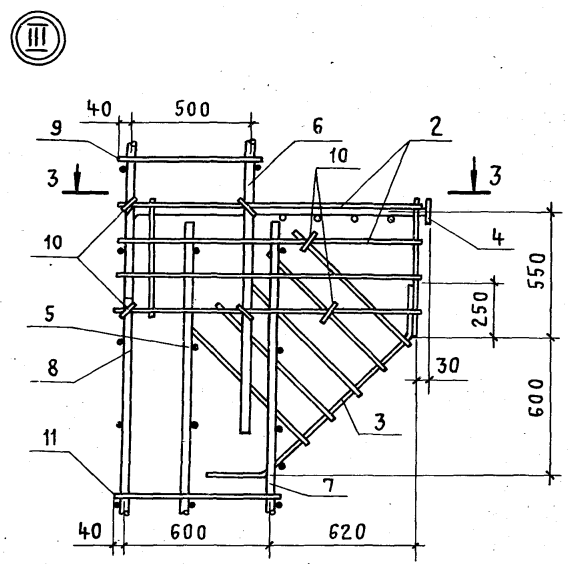

1 – 1

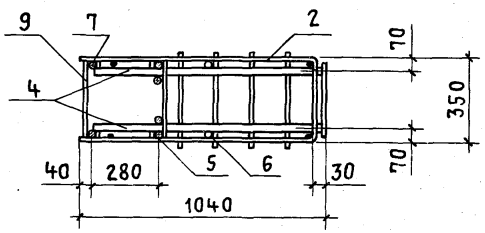

2 – 2

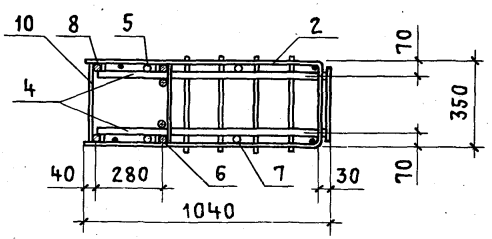

3 – 3

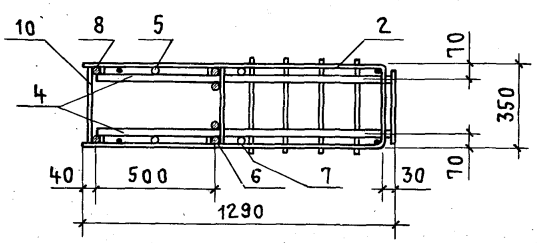

Нач. СКО-1	Михайлов		
Гл. инж. пр.	Григорьев		
Рук. бр.	Акишина		
Инженер	Михеева		

1.424.1-5.3/87-100

Узел I, II и III

Стадия	Лист	Листов
Р		1

ПРОМСТРОЙПРОЕКТ

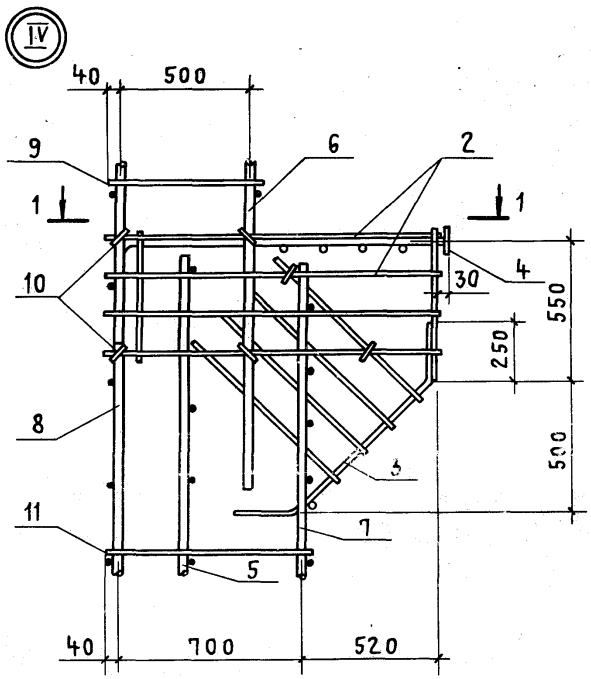

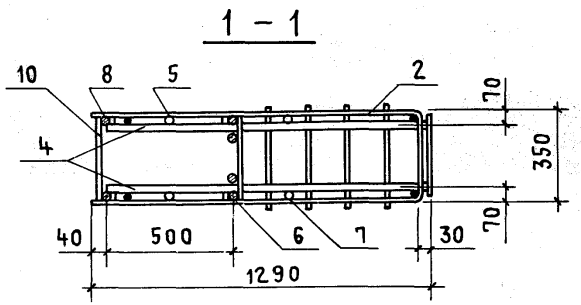

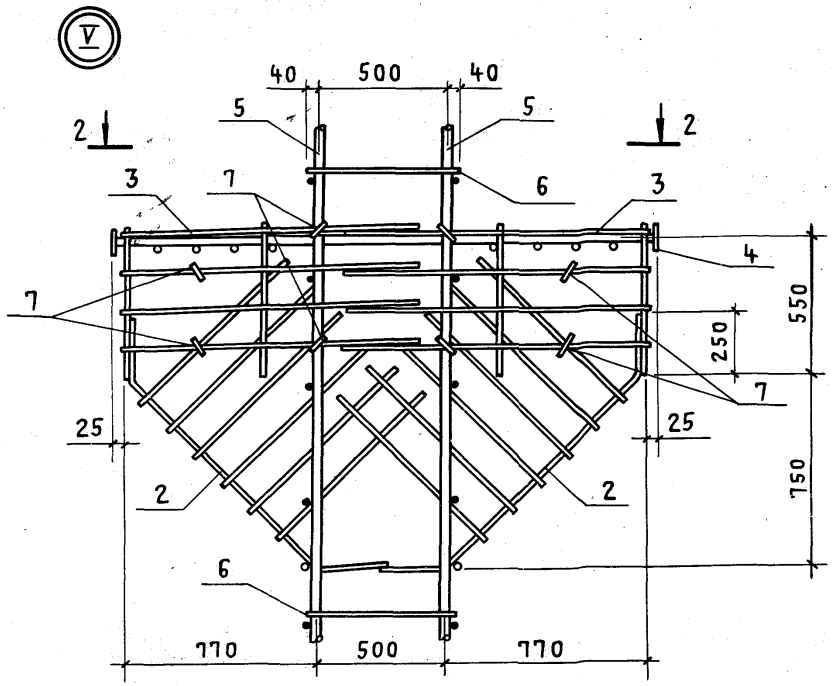

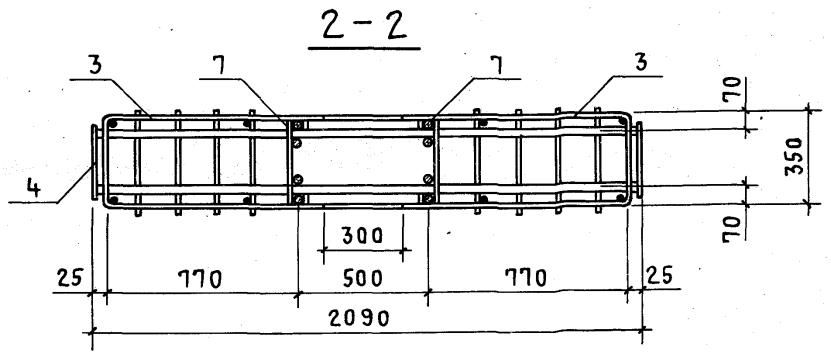

Нач. СКО-1	Михайлов		1.424.1-5.3/87-101
Гл. инж. пр	Григорьев		
Рук. бр.	Акишина		Узел IV и V
Инженер	Михеева		

Стадия	Лист	Листов
Р		1

ПРОМСТРОЙПРОЕКТ

VI

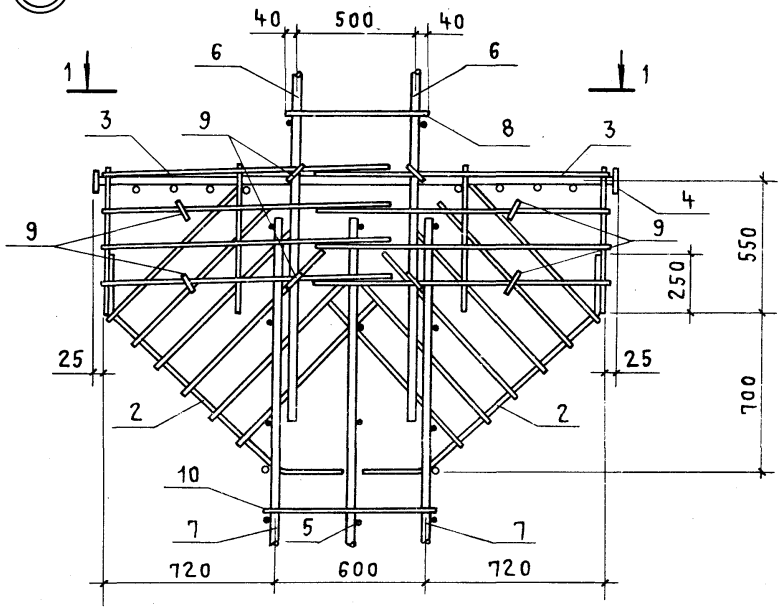

1 – 1

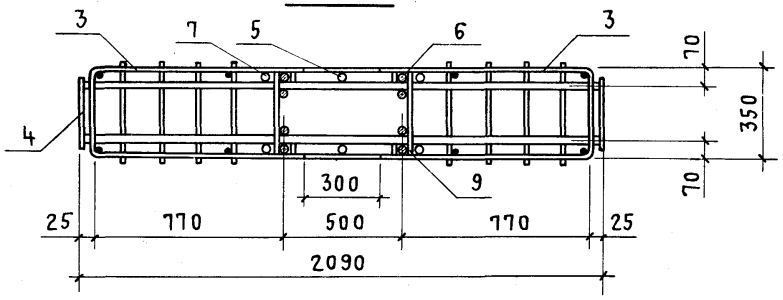

VII

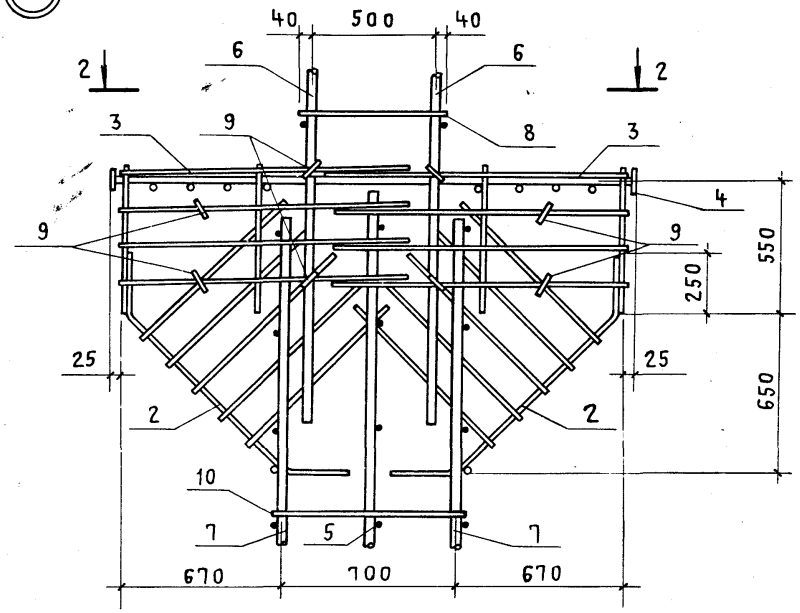

2 – 2

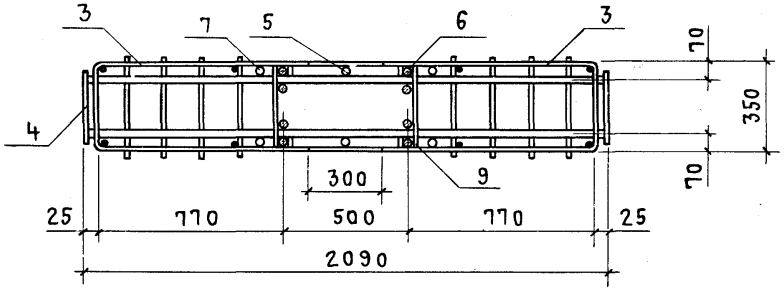

			1.424.1-5.3/87-102
Нач.СКО-1	Михайлов		
Гл.инж.пр	Григорьев		Узел VI и VII
Рук.бр.	Акишина		
Инженер	Михеева		

Стадия	Лист	Листов
Р		1

ПРОМСТРОЙПРОЕКТ

Кр 1-1

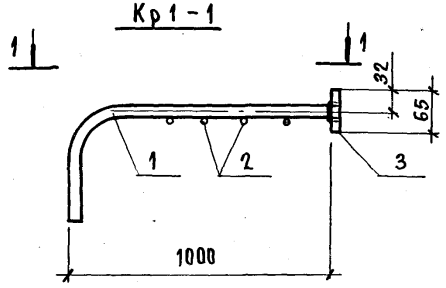

1-1

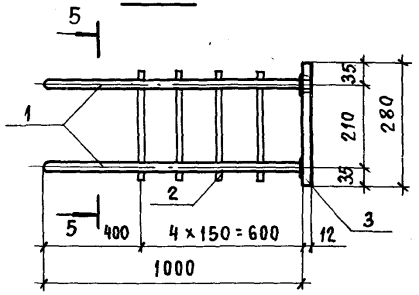

Кр 1-2

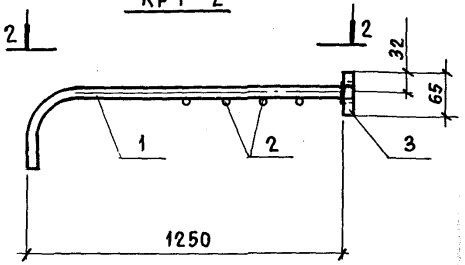

2-2

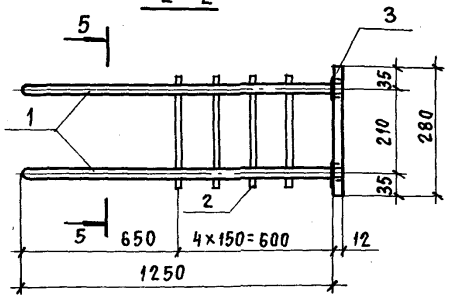

5-5

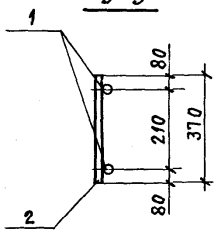

Кр 1-3

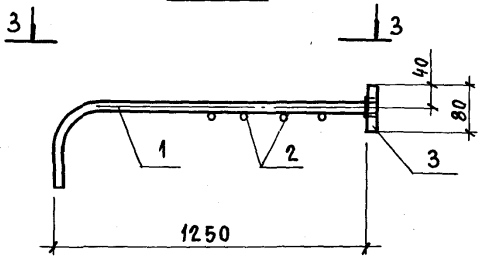

3-3

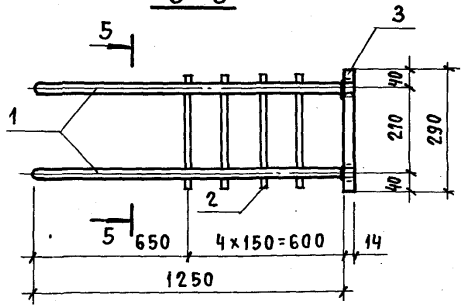

Кр 1-4

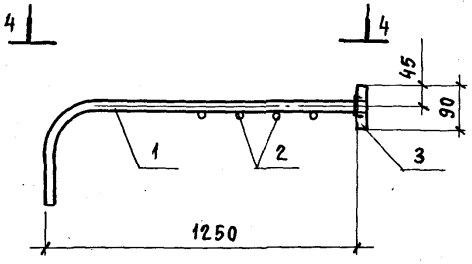

4-4

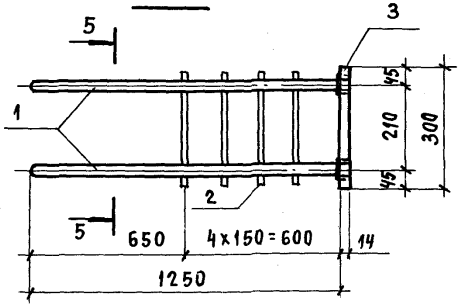

Марка каркаса	Поз.	Наименование	Кол.	Масса ед., кг	Общая масса, кг
Кр1-1	1	Ф 16 A III ℓ = 1450	2	2,29	6,6
	2	Ф 6 A I ℓ = 370	4	0,08	
	3	Полоса $\frac{\text{Б-2 } 12\times65 \text{ ГОСТ } 103\text{-}76}{\text{ВСт3пс6-1 ТУ } 14\text{-}1\text{-}3023\text{-}80}$ ℓ=280	1	1,7	
Кр1-2	1	Ф 16 A III ℓ = 1480	2	2,34	6,7
	2	Ф 6 A I ℓ = 370	4	0,08	
	3	Полоса $\frac{\text{Б-2 } 12\times65 \text{ ГОСТ } 103\text{-}76}{\text{ВСт3пс6-1 ТУ } 14\text{-}1\text{-}3023\text{-}80}$ ℓ=280	1	1,7	
Кр1-3	1	Ф 20 A III ℓ = 1600	2	3,95	10,8
	2	Ф 6 A I ℓ = 370	4	0,08	
	3	Полоса $\frac{\text{Б-2 } 14\times80 \text{ ГОСТ } 103\text{-}76}{\text{ВСт3пс6-1 ТУ } 14\text{-}1\text{-}3023\text{-}80}$ ℓ=290	1	2,6	
Кр1-4	1	Ф 22 A III ℓ = 1650	2	4,92	13,0
	2	Ф 6 A I ℓ = 370	4	0,08	
	3	Полоса $\frac{\text{Б-2 } 14\times90 \text{ ГОСТ } 103\text{-}76}{\text{ВСт3пс6-1 ТУ } 14\text{-}1\text{-}3023\text{-}80}$ ℓ=300	1	2,9	

Арматура класса A-I и A-III – по ГОСТ 5781-82*

Нач. СКО-1	Михайлов	
Гл. инж. пр.	Григорьев	
Рук. бр.	Акишина	
Ст. инж.	Никонова	
Пров.	Поляков	

1.424.1-5.3/87-103

Каркас плоский
Кр1-1 ... Кр1-4

Стадия	Лист	Листов
Р		1

ПРОМСТРОЙПРОЕКТ

Кр 1-5

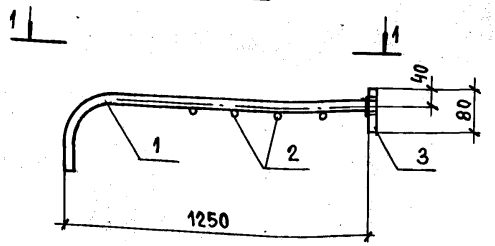

1 - 1

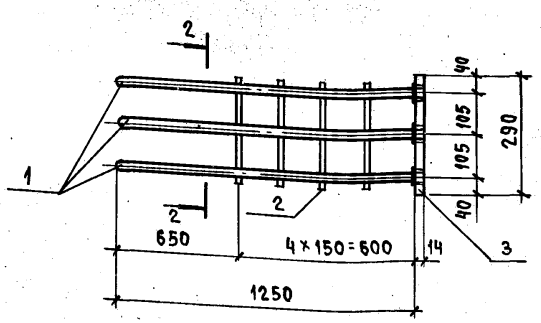

2 - 2

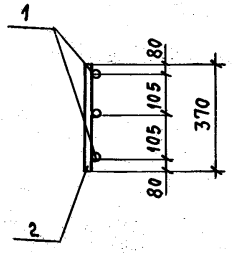

Марка каркаса	Поз.	Наименование	Кол.	Масса ед., кг	Общая масса, кг
Кр1-5	1	ф 20 AIII ℓ = 1600	3	3,95	14,6
	2	ф 6 AI ℓ = 370	4	0,08	
	3	Полоса $\frac{Б\text{-}2\ 14\times80\ ГОСТ\ 103\text{-}76}{ВСт3пс6\text{-}1\ ТУ\ 14\text{-}1\text{-}3023\text{-}80}$ ℓ=290	1	2,6	

Арматура класса A-I и A III - по ГОСТ 5781-82*

Нач. СКО-1	Михайлов		
Гл. инж. пр.	Григорьев		
Рук. бр.	Акишина		
Ст. инж.	Никонова		
Пров.	Поляков		

1.424.1-5.3/87-104

Каркас плоский
Кр 1-5

Стадия	Лист	Листов
Р		1

ПРОМСТРОЙПРОЕКТ

Кр 2-1; Кр 2-2

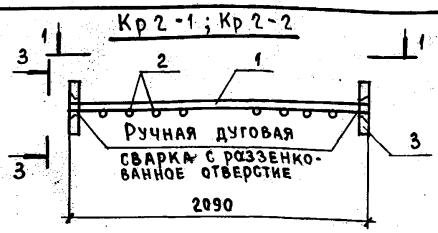

1 - 1

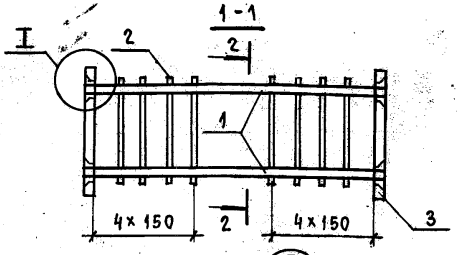

2 - 2

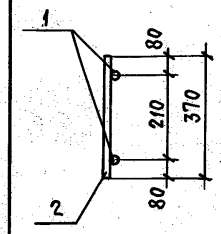

3 - 3 для Кр 2-1

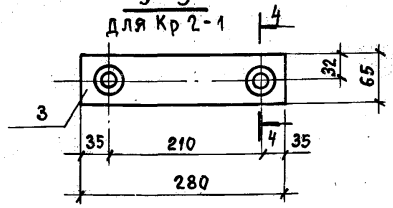

3 - 3 для Кр 2-2

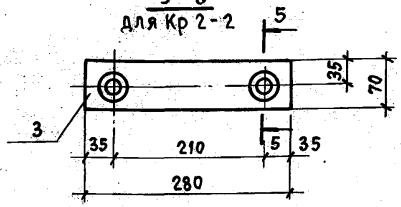

4 - 4

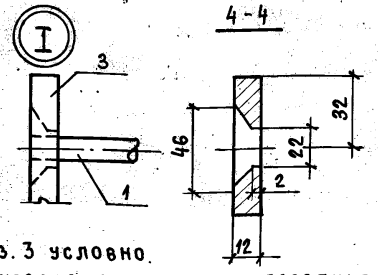

5 - 5

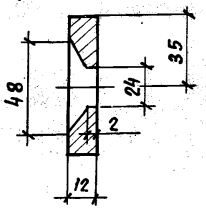

Поз. 3 условно показана для сварки в раззенкованные отверстия

Марка каркаса	Поз.	Наименование	Кол.	Масса ед., кг	Общая масса, кг
Кр 2-1	1	ф 16 AIII ℓ = 2090	2	3,30	10,6
	2	ф 6 AI ℓ = 370	8	0,08	
	3	Полоса $\frac{Б\text{-}2\ 12\times65\ ГОСТ\ 103\text{-}76}{ВСт3пс6\text{-}1\ ТУ\ 14\text{-}1\text{-}3023\text{-}80}$ ℓ=280	2	1,7	
Кр 2-2	1	ф 18 AIII ℓ = 2090	2	4,18	12,8
	2	ф 6 AI ℓ = 370	8	0,08	
	3	Полоса $\frac{Б\text{-}2\ 12\times70\ ГОСТ\ 103\text{-}76}{ВСт3пс6\text{-}1\ ТУ\ 14\text{-}1\text{-}3023\text{-}80}$ ℓ=280	2	1,9	

Арматура класса A-I и A-III - по ГОСТ 5781-82*

Взам. инв. №
Подпись и дата
Инв. № подл.

Нач. СКО-1	Михайлов		
Гл. инж. пр	Григорьев		
Рук. бр.	Акишина		
Ст. инж.	Никонова		
Пров.	Поляков		

1.424.1-5.3/87-105

Каркас плоский
Кр 2-1; Кр 2-2

Стадия	Лист	Листов
Р		1

ПРОМСТРОЙПРОЕКТ

Кр 2-3

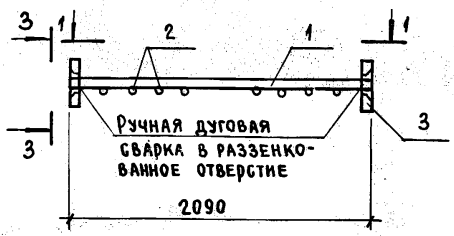

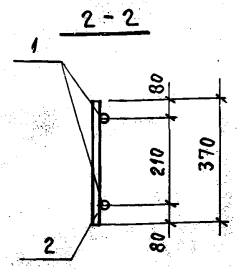

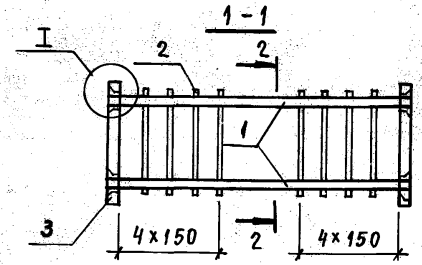

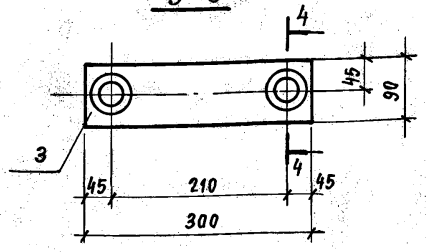

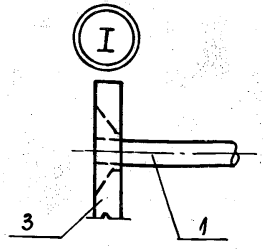

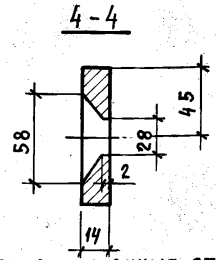

Поз. 3 условно показана для сварки в раззенкованные отверстия

Марка каркаса	Поз.	Наименование	Кол.	Масса ед., кг	Общая масса, кг
КР2-3	1	Ф 22 AIII ℓ=2090	2	6,24	18,9
	2	Ф 6 AI ℓ= 370	8	0,08	
	3	Полоса $\frac{5-2\ 14\times90\ ГОСТ\ 103-76}{ВСт3пс6-1\ ТУ14-1-3023-80}$ ℓ=300	2	2,9	

Арматура класса A-I и A-III по ГОСТ 5781-82*

Нач.СКО-1	Михайлов		
Гл.инж.пр.	Григорьев		
Рук. бр.	Акишина		
Ст.инж.	Никонова		
Пров.	Поляков		

1.424.1-5.3/87-106

Каркас плоский Кр2-3

Стадия	Лист	Листов
Р		1

ПРОМСТРОЙПРОЕКТ

Формат А4

Кр 2-4; Кр 2-5

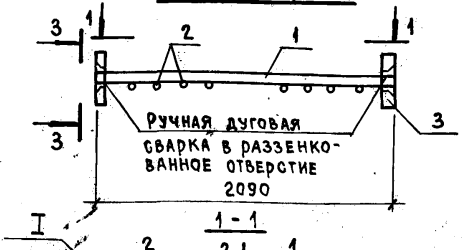

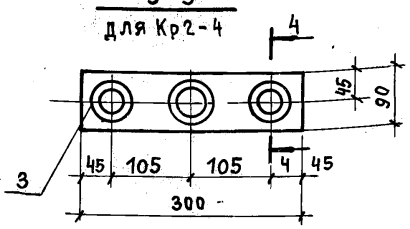

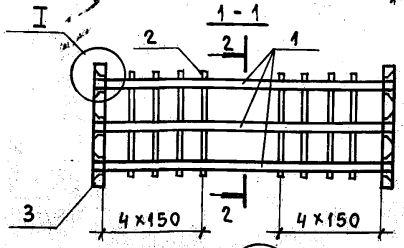

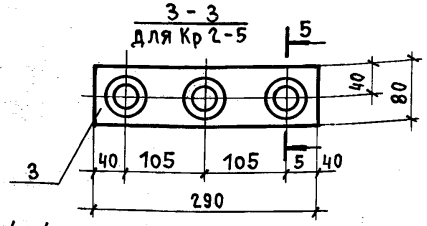

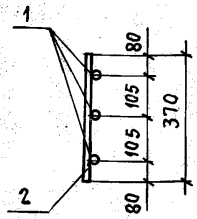

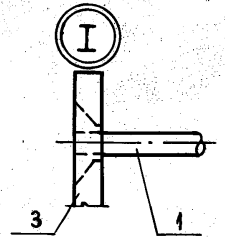

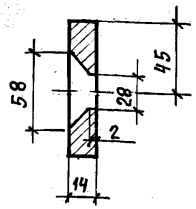

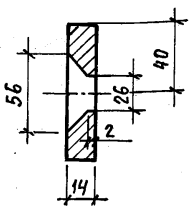

Поз. 3 условно показана для сварки в раззенкованные отверстия

Марка каркаса	Поз.	Наименование	Кол.	Масса ед., кг	Общая масса, кг
КР2-4	1	Ф 22 AIII ℓ=2090	3	6,24	25,2
	2	Ф 6 AI ℓ= 370	8	0,08	
	3	Полоса $\frac{5-2\ 14\times90\ ГОСТ\ 103-76}{ВСт3пс6-1\ ТУ14-1-3023-80}$ ℓ=300	2	2,9	
КР2-5	1	Ф 20 AIII ℓ=2090	3	5,15	21,2
	2	Ф 6 AI ℓ= 370	8	0,08	
	3	Полоса $\frac{5-2\ 14\times80\ ГОСТ\ 103-76}{ВСт3пс6-1\ ТУ14-1-3023-80}$ ℓ=290	2	2,6	

Арматура класса A-I и A-III по ГОСТ 5781-82*

Взам. инв. № | Подпись и дата | Инв. № подл.

Нач.СКО-1	Михайлов		
Гл.инж.пр.	Григорьев		
Рук. бр.	Акишина		
Ст.инж.	Никонова		
Пров.	Поляков		

1.424.1-5.3/87-107

Каркас плоский Кр2-4; Кр2-5

Стадия	Лист	Листов
Р		1

ПРОМСТРОЙПРОЕКТ

Кр 2-6 ... Кр 2-8

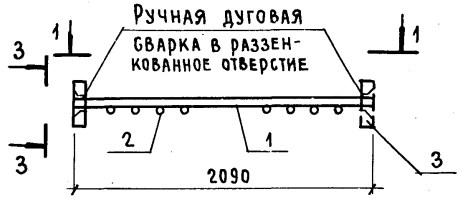

1-1

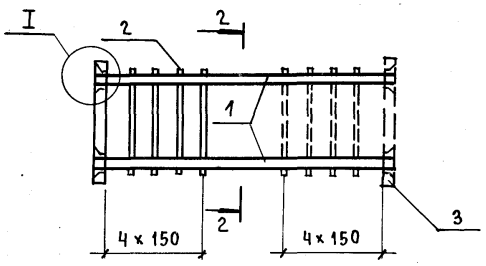

2-2

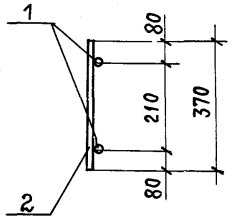



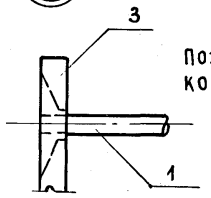

Поз. 3 условно показана для сварки в разделанные отверстия

3-3 для Кр 2-6

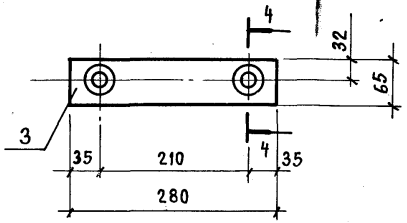

3-3 для Кр 2-7

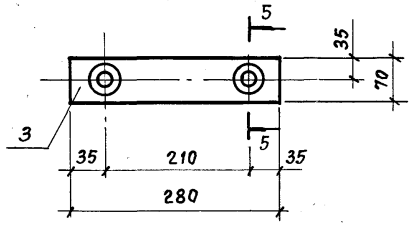

3-3 для Кр 2-8

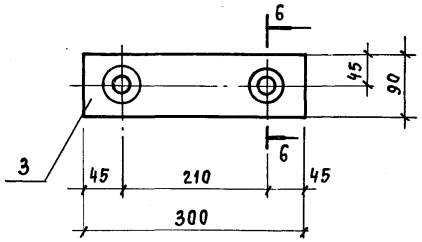

4-4

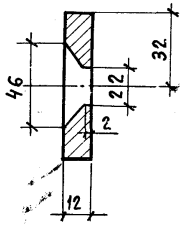

5-5

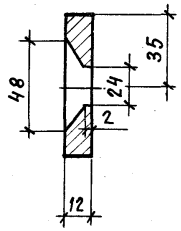

6-6

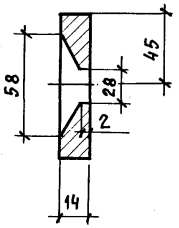

Марка каркаса	Поз.	Наименование	Кол.	Масса ед., кг	Общая масса, кг
Кр 2-6	1	Ф 16 A III ℓ= 2090	2	3.30	10,6
	2	Ф 6 A I ℓ= 370	8	0,08	
	3	Полоса $\frac{\text{Б-2 12×65 ГОСТ 103-76}}{\text{ВСт3пс6-1 ТУ 14-1-3023-80}}$ ℓ=280	2	1,7	
Кр 2-7	1	Ф 18 A III ℓ= 2090	2	4,18	12,8
	2	Ф 6 A I ℓ= 370	8	0,08	
	3	Полоса $\frac{\text{Б-2 12×70 ГОСТ 103-76}}{\text{ВСт3пс6-1 ТУ 14-1-3023-80}}$ ℓ=280	2	1,9	
Кр 2-8	1	Ф 22 A III ℓ= 2090	2	6,24	18,9
	2	Ф 6 A I ℓ= 370	8	0,08	
	3	Полоса $\frac{\text{Б-2 14×90 ГОСТ 103-76}}{\text{ВСт3пс6-1 ТУ 14-1-3023-80}}$ ℓ=300	2	2,9	

1. Арматура класса A-I и A-III - по ГОСТ 5781-82*
2. Приварку упорной пластины со второй стороны и приварку поперечных стержней (показанные пунктиром) осуществлять на укрупнительной сборке, после заведения стержней поз. 1 между продольными стержнями колонны.

Нач. СКО-1	Михайлов	
Гл. инж. пр.	Григорьев	
Рук. Бр.	Акишина	
Ст. инж.	Никонова	
Пров.	Поляков	

1.424.1-5.3/87-108

Каркас плоский
Кр 2-6 ... Кр 2-8

Стадия	Лист	Листов
Р		1

ПРОМСТРОЙПРОЕКТ

КР3-1

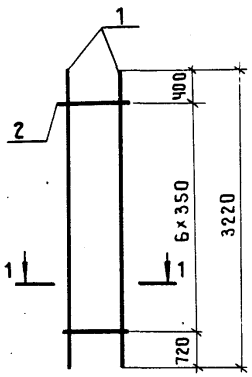

КР3-2

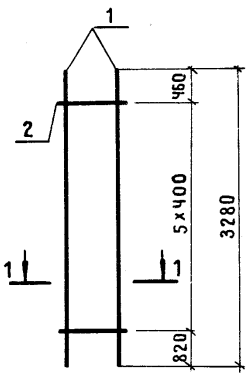

КР3-3

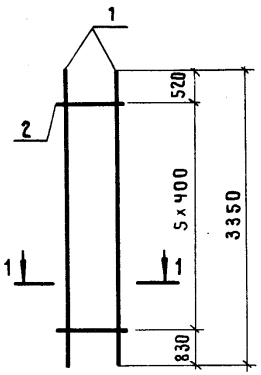

Марка каркаса	Поз.	Наименование	Кол.	Масса ед., кг	Общая масса, кг
КР3-1	1	ф18А III ℓ = 3220	2	6,43	13,2
	2	ф5ВрI ℓ = 380	7	0,05	
КР3-2	1	ф20А III ℓ = 3280	2	8,09	16,5
	2	ф5ВрI ℓ = 380	6	0,05	
КР3-3	1	ф22А III ℓ = 3350	2	10,0	20,5
	2	ф6АI ℓ = 380	6	0,08	

Арматура класса Вр-I - по ГОСТ 6727-80;
А-I и А-III - по ГОСТ 5781-82*

Нач.СКО-1	Михайлов	
Гл.инж.пр.	Григорьев	
Рук.бр.	Акишина	
Пров.	Поляков	

1.424.1-5.3|87-109

Каркас плоский КР3-1 ... КР3-3

Стадия	Лист	Листов
Р		1

ПРОМСТРОЙПРОЕКТ

КР8-1

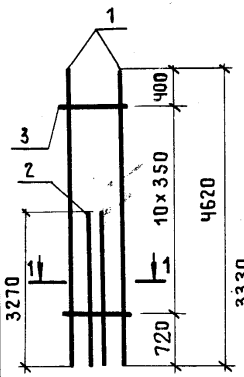

КР8-2

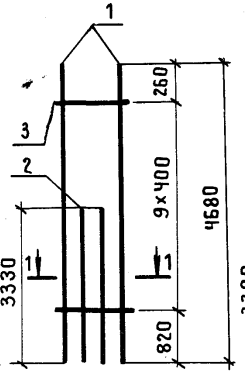

КР8-3

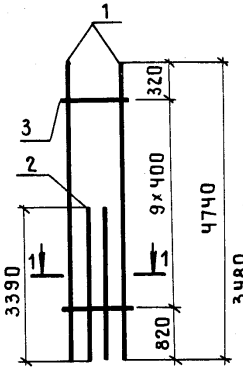

КР8-4

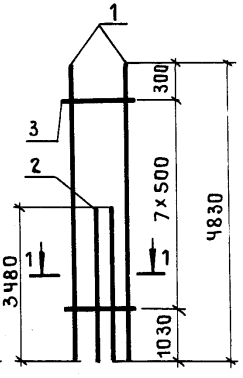

Марка каркаса	Поз.	Наименование	Кол.	Масса ед., кг	Общая масса, кг
КР8-1	1	ф 18А III ℓ = 4620	2	9,23	32,2
	2	ф 18А III ℓ = 3270	2	6,53	
	3	ф 5ВрI ℓ = 380	11	0,05	
КР8-2	1	ф 20А III ℓ = 4680	2	11,54	40,0
	2	ф 20А III ℓ = 3330	2	8,21	
	3	ф 5ВрI ℓ = 380	10	0,05	
КР8-3	1	ф 22А III ℓ = 4740	2	14,14	49,4
	2	ф 22А III ℓ = 3390	2	10,12	
	3	ф 6АI ℓ = 380	10	0,08	
КР8-4	1	ф 25А III ℓ = 4830	2	18,56	65,0
	2	ф 25А III ℓ = 3480	2	13,36	
	3	ф 8АI ℓ = 380	8	0,15	

Арматура класса Вр-I - по ГОСТ 6727-80; А-I и А-III - по ГОСТ 5781-82*

Взам.инв.№ | Подпись и дата | Инв.№ подл.

Нач.СКО-1	Михайлов	
Гл.инж.пр.	Григорьев	
Рук.бр.	Акишина	
Ст. инж.	Никонова	
Пров.	Поляков	

1.424.1-5.3|87-114

Каркас плоский КР8-1 ... КР8-4

Стадия	Лист	Листов
Р		1

ПРОМСТРОЙПРОЕКТ

КРЧ-1

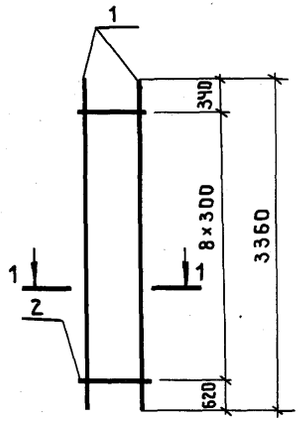

КРЧ-2

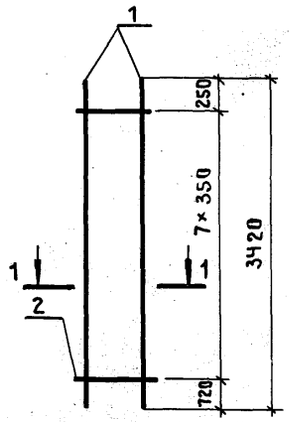

КРЧ-3

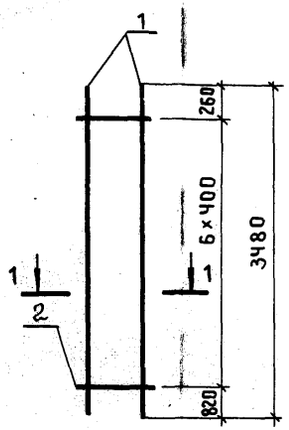

Марка каркаса	Поз.	Наименование		Кол.	Масса ед., кг	Общая масса, кг
КРЧ-1	1	ф16А III	ℓ = 3360	2	5,30	11,1
	2	ф5 Вр I	ℓ = 380	9	0,05	
КРЧ-2	1	ф18А III	ℓ = 3420	2	6,83	14,1
	2	ф5 Вр I	ℓ = 380	8	0,05	
КРЧ-3	1	ф20А III	ℓ = 3480	2	8,58	17,5
	2	ф5 Вр I	ℓ = 380	7	0,05	
КРЧ-4	1	ф22А III	ℓ = 3540	2	10,56	21,7
	2	ф6А I	ℓ = 380	7	0,08	
КРЧ-5	1	ф18А III	ℓ = 3420	2	6,83	23,7
	2	ф18А III	ℓ = 2420	2	4,83	
	3	ф5 Вр I	ℓ = 380	8	0,05	

КРЧ-4

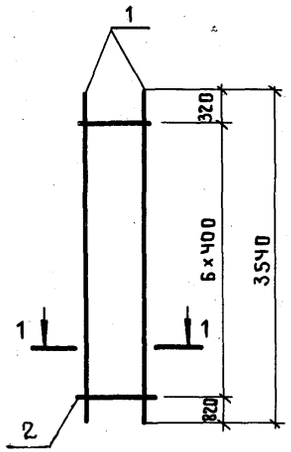

КРЧ-5

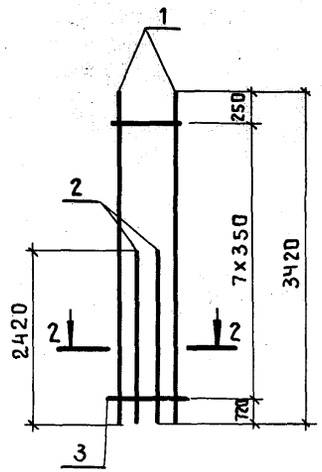

Арматура класса Вр-I - по ГОСТ 6727-80;
А-I и А-III - по ГОСТ 5781-82*

1-1

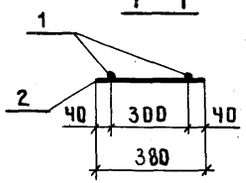

2-2

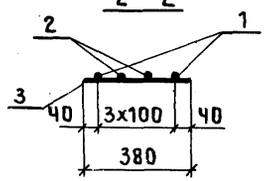

Нач.СКО-1	Михайлов	
Гл.инж.пр	Григорьев	
Рук.бр.	Акишина	
Ст. инж.	Никонова	
Пров.	Поляков	

1.424.1-5.3 | 87-110

Каркас плоский КРЧ-1...КРЧ-5

Стадия	Лист	Листов
Р		1

ПРОМСТРОЙПРОЕКТ

КР5-1

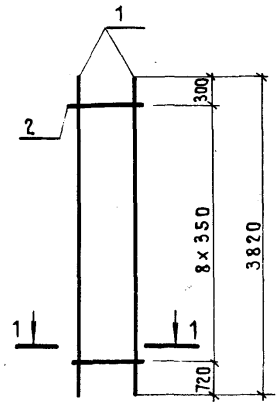

КР5-2

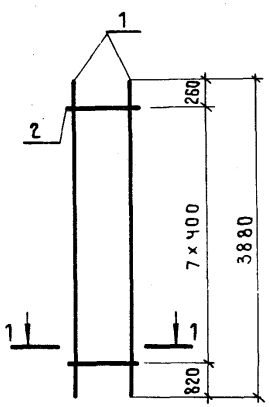

КР5-3

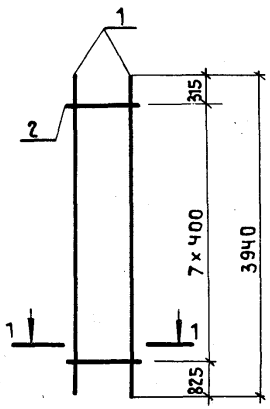

КР5-4

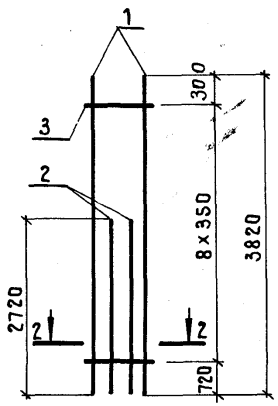

КР5-5

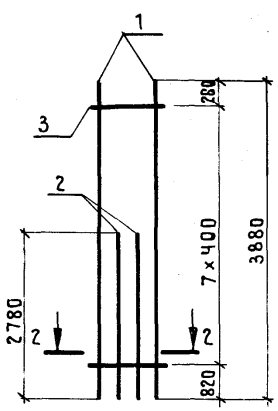

КР5-6

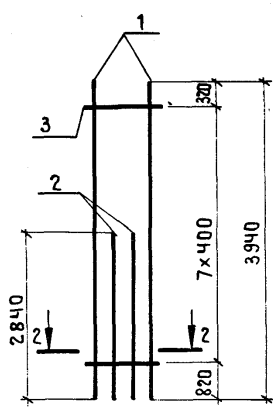

КР5-7

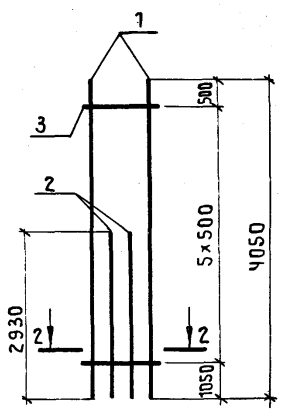

1-1

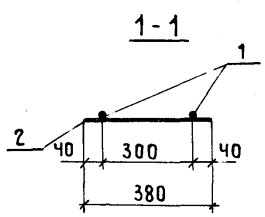

2-2

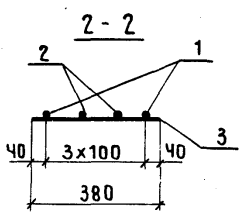

Марка каркаса	Поз.	Наименование	Кол.	Масса ед., кг	Общая масса, кг
КР5-1	1	ф 18 А III ℓ=3820	2	7,63	15,8
	2	ф 5 Вр I ℓ=380	9	0,05	
КР5-2	1	ф 20 А III ℓ=3880	2	9,57	19,5
	2	ф 5 Вр I ℓ=380	8	0,05	
КР5-3	1	ф 22 А III ℓ=3940	2	11,76	24,2
	2	ф 6 А I ℓ=380	8	0,08	
КР5-4	1	ф 18 А III ℓ=3820	2	7,63	26,6
	2	ф 18 А III ℓ=2720	2	5,43	
	3	ф 5 Вр I ℓ=380	9	0,05	
КР5-5	1	ф 20 А III ℓ=3880	2	9,57	33,2
	2	ф 20 А III ℓ=2780	2	6,85	
	3	ф 5 Вр I ℓ=380	8	0,05	
КР5-6	1	ф 22 А III ℓ=3940	2	11,76	41,1
	2	ф 22 А III ℓ=2840	2	8,47	
	3	ф 6 А I ℓ=380	8	0,08	
КР5-7	1	ф 25 А III ℓ=4050	2	15,55	54,5
	2	ф 25 А III ℓ=2930	2	11,25	
	3	ф 8 А I ℓ=380	6	0,15	

Арматура класса Вр I - по ГОСТ 6727-80;
А-I и А-III - по ГОСТ 5781-82*

Нач.СКО-1	Михайлов	
Гл.инж.пр.	Григорьев	
Рук.бр.	Акишина	
Инж.	Тищенко	
Пров.	Поляков	

1.424.1-5.3 | 87-111

Каркас плоский КР5-1... КР5-7

Стадия	Лист	Листов
Р		1

ПРОМСТРОЙПРОЕКТ

КРБ-1

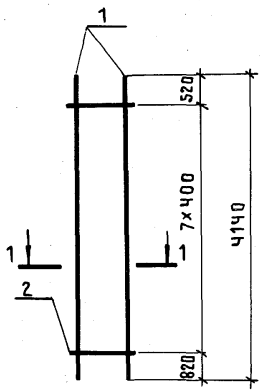

КРБ-2

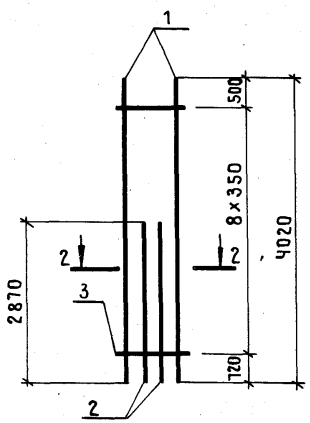

КРБ-3

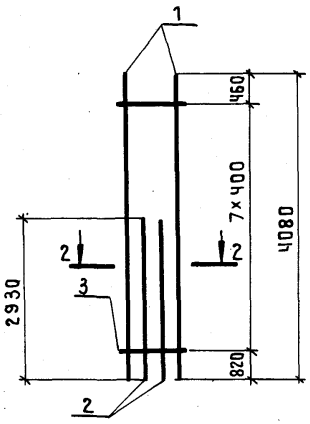

КРБ-4

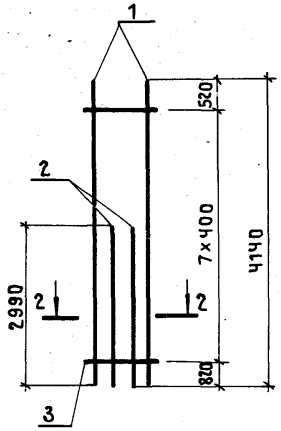

КРБ-5

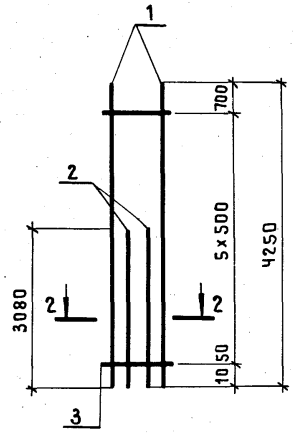

1-1

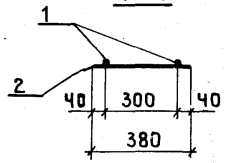

2-2

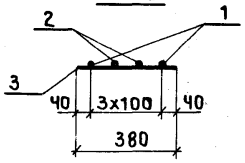

Марка каркаса	Поз.	Наименование		Кол.	Масса ед., кг	Общая масса, кг
КРБ-1	1	ф 22А III	ℓ = 4140	2	12,35	25,4
	2	ф 6А I	ℓ = 380	8	0,08	
КРБ-2	1	ф 18А III	ℓ = 4020	2	8,03	28,0
	2	ф 18А III	ℓ = 2870	2	5,73	
	3	ф 5Вр I	ℓ = 380	9	0,05	
КРБ-3	1	ф 20А III	ℓ = 4080	2	10,06	35,0
	2	ф 20А III	ℓ = 2930	2	7,22	
	3	ф 5Вр I	ℓ = 380	8	0,05	
КРБ-4	1	ф 22А III	ℓ = 4140	2	12,35	43,2
	2	ф 22А III	ℓ = 2990	2	8,92	
	3	ф 6А I	ℓ = 380	8	0,08	
КРБ-5	1	ф 25А III	ℓ = 4250	2	16,32	57,2
	2	ф 25А III	ℓ = 3080	2	11,83	
	3	ф 8А I	ℓ = 380	6	0,15	

Арматура класса Вр-I - по ГОСТ 6727-80;
А-I и А-III - по ГОСТ 5781-82*.

Нач.СКО-1	Михайлов	
Гл.инж.пр	Григорьев	
Рук.бр.	Акишина	
Ст.инж.	Никонова	
Пров.	Поляков	

1.424.1-5.3/87-112

Каркас плоский КРБ-1...КРБ-5

Стадия	Лист	Листов
Р		1

ПРОМСТРОЙПРОЕКТ

КР7-1

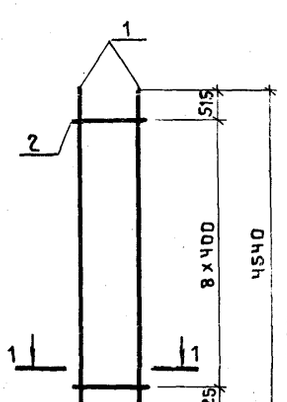

КР7-2

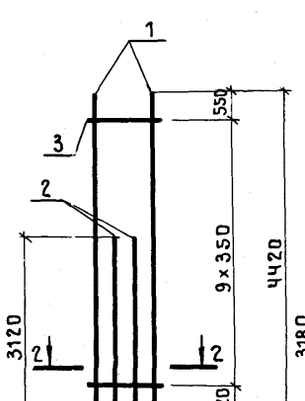

КР7-3

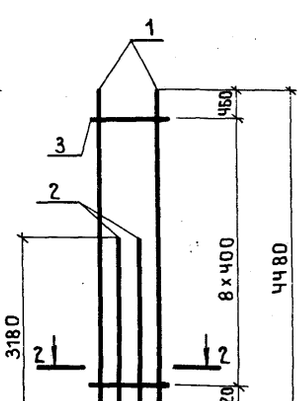

КР7-4

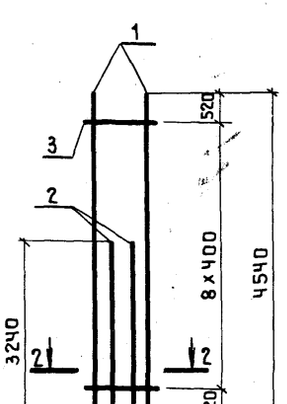

КР7-5

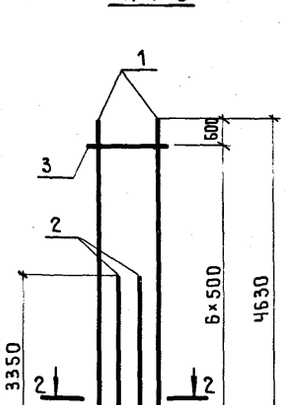

КР7-6

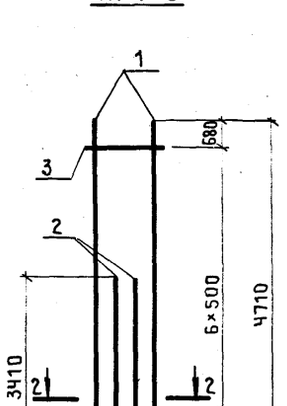

КР7-7; КР7-8

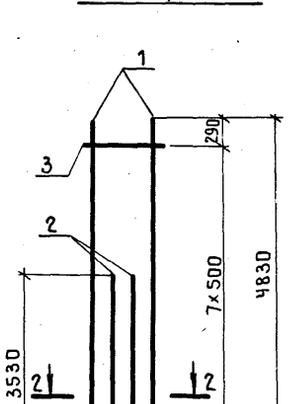

1-1

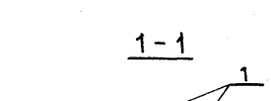

2-2

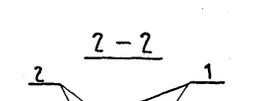

Марка каркаса	Поз.	Наименование	Кол.	Масса ед., кг	Общая масса, кг
КР7-1	1	ф 22А III ℓ=4540	2	13,55	27,8
	2	ф 6А I ℓ=380	9	0,08	
КР7-2	1	ф 18А III ℓ=4420	2	8,83	30,6
	2	ф 18А III ℓ=3120	2	6,23	
	3	ф 5Вр I ℓ=380	10	0,05	
КР7-3	1	ф 20А III ℓ=4480	2	11,05	38,2
	2	ф 20А III ℓ=3180	2	7,84	
	3	ф 5Вр I ℓ=380	9	0,05	
КР7-4	1	ф 22А III ℓ=4540	2	13,55	47,2
	2	ф 22А III ℓ=3240	2	9,67	
	3	ф 6А I ℓ=380	9	0,08	
КР7-5	1	ф 25А III ℓ=4630	2	17,78	62,3
	2	ф 25А III ℓ=3350	2	12,86	
	3	ф 8А I ℓ=380	7	0,15	
КР7-6	1	ф 28А III ℓ=4710	2	22,75	80,0
	2	ф 28А III ℓ=3410	2	16,47	
	3	ф 8А I ℓ=380	7	0,15	
КР7-7	1	ф 32А III ℓ=4830	2	30,48	96,3
	2	ф 28А III ℓ=3530	2	17,05	
	3	ф 8А I ℓ=380	8	0,15	
КР7-8	1	ф 32А III ℓ=4830	2	30,48	106,7
	2	ф 32А III ℓ=3530	2	22,27	
	3	ф 8А I ℓ=380	8	0,15	

Арматура класса Вр-I - по ГОСТ 6727-80;
А-I и А-III - по ГОСТ 5781-82*

Нач.СКО-1	Михайлов	
Гл.инж.пр.	Григорьев	
Рук.бр.	Акишина	
Инж.	Тищенко	
Пров.	Поляков	

1.424.1-5.3|87-113

Каркас плоский КР7-1... КР7-8

Стадия	Лист	Листов
Р		1

ПРОМСТРОЙПРОЕКТ

КР9-1

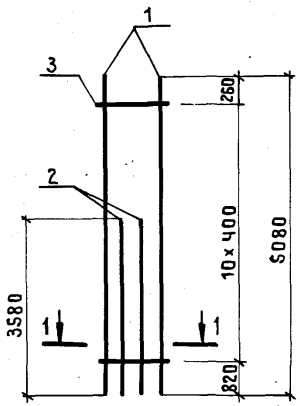

КР9-2

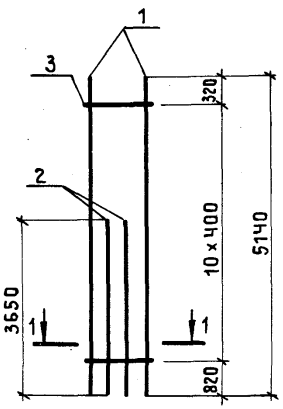

КР9-3

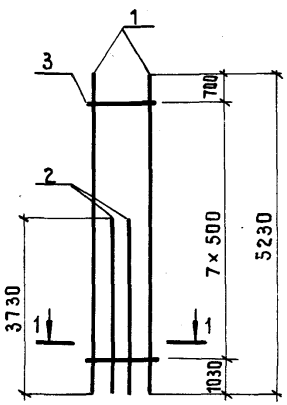

КР9-4

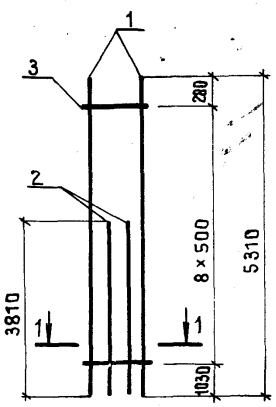

КР9-5; КР9-6

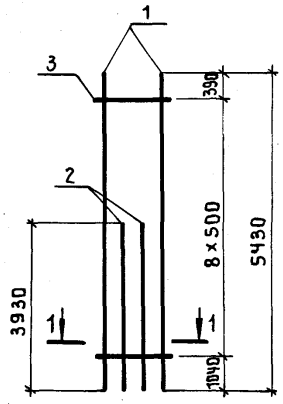

КР9-7

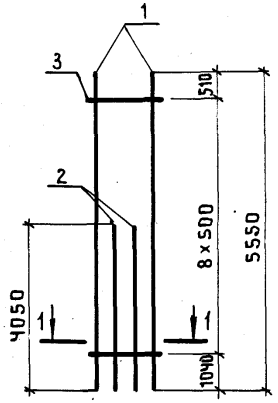

1-1

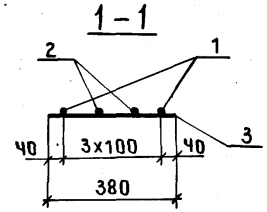

Марка каркаса	Поз.	Наименование	Кол.	Масса ед., кг	Общая масса, кг
КР9-1	1	ф 20 A III ℓ=5080	2	12,53	43,3
	2	ф 20 A III ℓ=3580	2	8,83	
	3	ф 5 Вр I ℓ=380	11	0,05	
КР9-2	1	ф 22 A III ℓ=5140	2	15,34	53,4
	2	ф 22 A III ℓ=3650	2	10,89	
	3	ф 6 A I ℓ=380	11	0,08	
КР9-3	1	ф 25 A III ℓ=5230	2	20,08	70,0
	2	ф 25 A III ℓ=3730	2	14,32	
	3	ф 8 A I ℓ=380	8	0,15	
КР9-4	1	ф 28 A III ℓ=5310	2	25,65	89,5
	2	ф 28 A III ℓ=3810	2	18,40	
	3	ф 8 A I ℓ=380	9	0,15	
КР9-5	1	ф 32 A III ℓ=5430	2	34,26	107,9
	2	ф 28 A III ℓ=3930	2	18,98	
	3	ф 8 A I ℓ=380	9	0,15	
КР9-6	1	ф 32 A III ℓ=5430	2	34,26	119,5
	2	ф 32 A III ℓ=3930	2	24,80	
	3	ф 8 A I ℓ=380	9	0,15	
КР9-7	1	ф 36 A III ℓ=5550	2	44,34	141,9
	2	ф 32 A III ℓ=4050	2	25,56	
	3	ф 10 A I ℓ=380	9	0,23	

Арматура класса Вр-I – по Гост 6727-80;

A-I и A-III – по Гост 5781-82*

Нач.СКО-1	Михайлов	
Гл.инж.пр.	Григорьев	
Рук.бр.	Акишина	
Инженер	Тищенко	
Проверил	Поляков	

1.424.1-5.3|87-115

Каркас плоский КР9-1... КР9-7

Стадия	Лист	Листов
Р		1

ПРОМСТРОЙПРОЕКТ

КР10-1; КР10-2

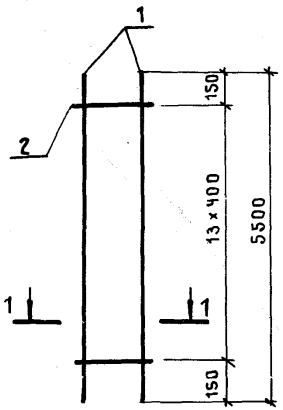

КР10-3

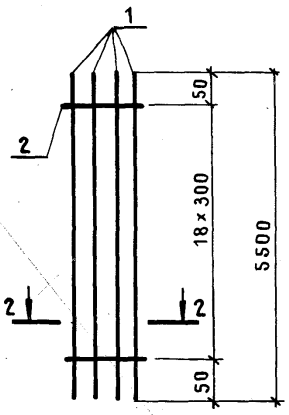

КР10-4

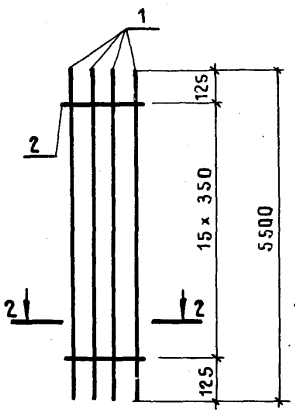

КР10-10

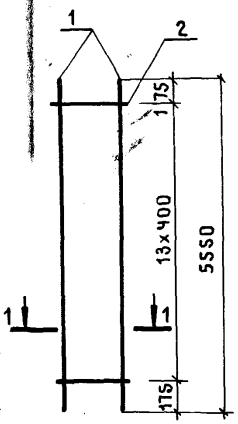

КР10-5; КР10-6

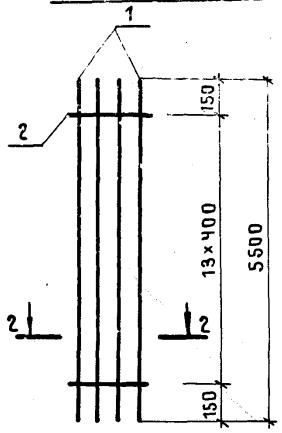

КР10-7

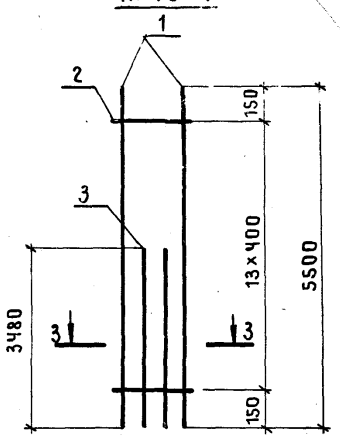

КР10-8; КР10-9

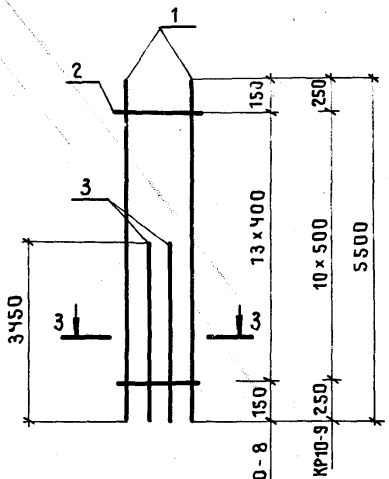

1-1

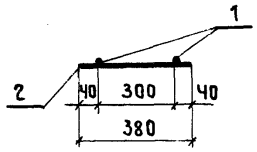

2-2

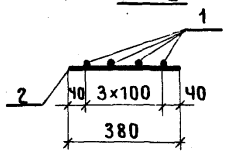

3-3

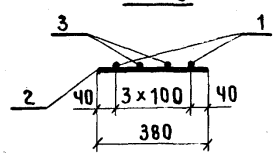

Марка каркаса	Поз.	Наименование	Кол.	Масса ед., кг	Общая масса, кг
КР10-1	1	ф 20 А III ℓ = 5500	2	13,56	27,8
	2	ф 5 Вр I ℓ = 380	14	0,05	
КР10-2	1	ф 22 А III ℓ = 5500	2	16,41	33,9
	2	ф 6 А I ℓ = 380	14	0,08	
КР10-3	1	ф 16 А III ℓ = 5500	4	8,68	35,8
	2	ф 5 Вр I ℓ = 380	19	0,05	
КР10-4	1	ф 18 А III ℓ = 5500	4	10,99	44,8
	2	ф 5 Вр I ℓ = 380	16	0,05	
КР10-5	1	ф 20 А III ℓ = 5500	4	13,56	55,1
	2	ф 5 Вр I ℓ = 380	14	0,05	
КР10-6	1	ф 22 А III ℓ = 5500	4	16,41	66,7
	2	ф 6 А I ℓ = 380	14	0,08	
КР10-7	1	ф 20 А III ℓ = 5500	2	13,56	45,0
	2	ф 5 Вр I ℓ = 380	14	0,05	
	3	ф 20 А III ℓ = 3480	2	8,58	
КР10-8	1	ф 22 А III ℓ = 5500	2	16,41	54,5
	2	ф 6 А I ℓ = 380	14	0,08	
	3	ф 22 А III ℓ = 3450	2	10,29	
КР10-9	1	ф 25 А III ℓ = 5500	2	21,12	70,4
	2	ф 8 А I ℓ = 380	11	0,15	
	3	ф 25 А III ℓ = 3450	2	13,25	
КР10-10	1	ф 12 А III ℓ = 5550	2	4,93	10,6
	2	ф 5 Вр I ℓ = 380	14	0,05	

Арматура класса Вр I - по Гост 6727-80;
А-I и А-III - по Гост 5781-82*

Нач. СКО-1	Михайлов	
Гл. инж. пр.	Григорьев	
Рук. бр.	Акишина	
Пров.	Никонова	

1.424.1-5.3/87-116

Каркас плоский КР10-1... КР10-10

Стадия	Лист	Листов
Р		1

ПРОМСТРОЙПРОЕКТ

КР11-1

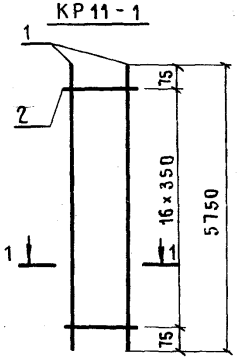

КР11-2; КР11-3

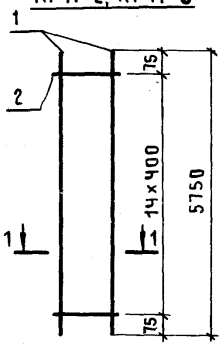

КР11-4

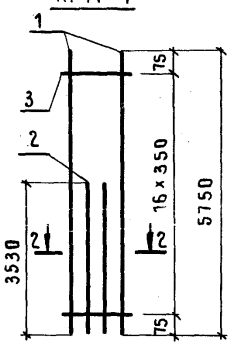

КР11-5; КР11-6

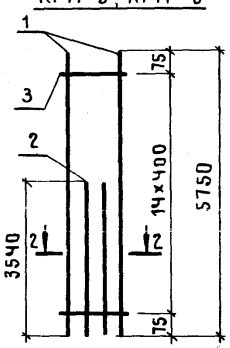

1-1

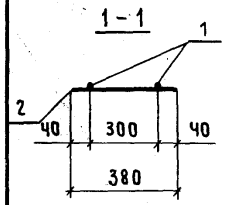

2-2

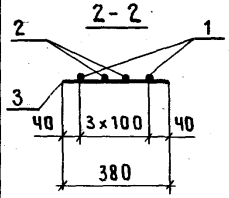

Марка каркаса	Поз.	Наименование	Кол.	Масса ед., кг	Общая масса, кг
КР11-1	1	ф 18 А III ℓ = 5750	2	11,49	23,8
	2	ф 5 Вр I ℓ = 380	17	0,05	
КР11-2	1	ф 20 А III ℓ = 5750	2	14,18	29,2
	2	ф 5 Вр I ℓ = 380	15	0,05	
КР11-3	1	ф 22 А III ℓ = 5750	2	17,16	35,5
	2	ф 6 А I ℓ = 380	15	0,08	
КР11-4	1	ф 18 А III ℓ = 5750	2	11,49	37,9
	2	ф 18 А III ℓ = 3530	2	7,05	
	3	ф 5 Вр I ℓ = 380	17	0,05	
КР11-5	1	ф 20 А III ℓ = 5750	2	14,18	46,5
	2	ф 20 А III ℓ = 3540	2	8,71	
	3	ф 5 Вр I ℓ = 380	15	0,05	
КР11-6	1	ф 22 А III ℓ = 5750	2	17,06	56,6
	2	ф 22 А III ℓ = 3540	2	10,56	
	3	ф 6 А I ℓ = 380	15	0,08	

Арматура класса Вр-I - по ГОСТ 6727-80; А-I и А-III - по ГОСТ 5781-82*

Нач.СКО-1	Михайлов		
Гл.инж.пр.	Григорьев		
Рук.бр.	Акишина		
Ст.инж.	Никонова		
Пров.	Поляков		

1.424.1-5.3/87-117

Каркас плоский КР11-1... КР11-6

Стадия	Лист	Листов
Р		1

ПРОМСТРОЙПРОЕКТ

КР12-12

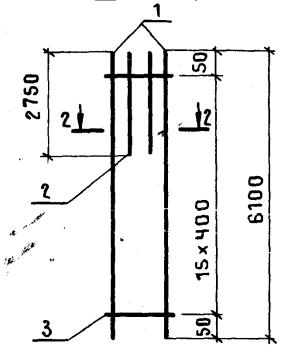

КР12-13

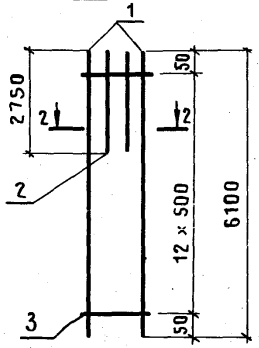

КР12-14

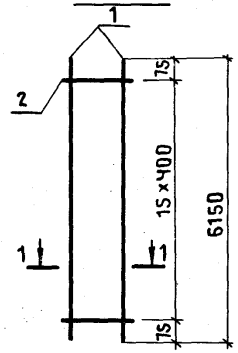

1-1

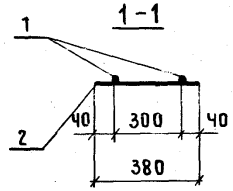

2-2

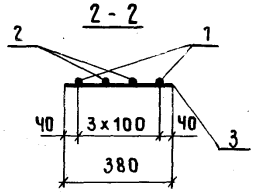

Марка каркаса	Поз.	Наименование	Кол.	Масса ед., кг	Общая масса, кг
КР12-12	1	ф 22 А III ℓ = 6100	2	18,20	54,2
	2	ф 22 А III ℓ = 2750	2	8,21	
	3	ф 6 А I ℓ = 380	16	0,08	
КР12-13	1	ф 28 А III ℓ = 6100	2	29,46	87,5
	2	ф 28 А III ℓ = 2750	2	13,28	
	3	ф 8 А I ℓ = 380	13	0,15	
КР12-14	1	ф 12 А III ℓ = 6150	2	5,46	11,7
	2	ф 5 Вр I ℓ = 380	16	0,05	

Арматура класса Вр I - по ГОСТ 6727-80;
А-I и А-III - по ГОСТ 5781-82*

Нач.СКО-1	Михайлов		
Гл.инж.пр.	Григорьев		
Рук.бр.	Акишина		
Ст.инж.	Никонова		
Пров.	Поляков		

1.424.1-5.3/87-119

Каркас плоский КР12-12... КР12-14

Стадия	Лист	Листов
Р		1

ПРОМСТРОЙПРОЕКТ

Инв.№ подл. | Подпись и дата | Взам.инв.№

КР12-1; КР12-2

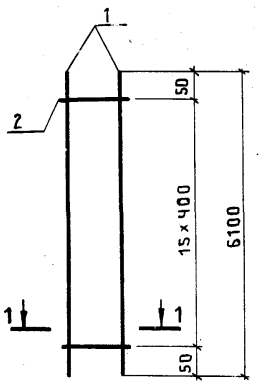

КР12-3

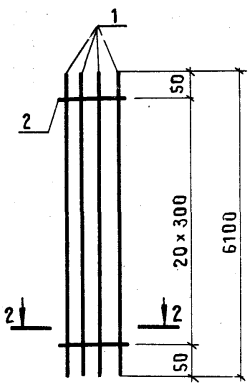

КР12-4

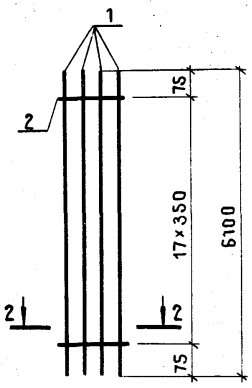

КР12-5; КР12-6

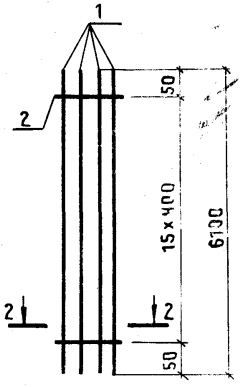

КР12-7

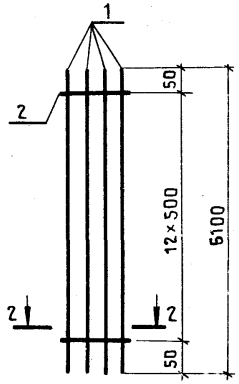

КР12-8; КР12-9

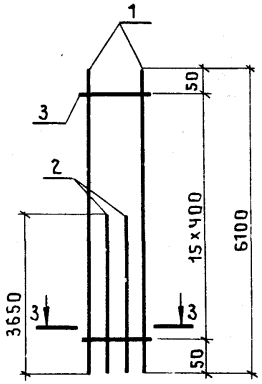

КР12-10; КР12-11

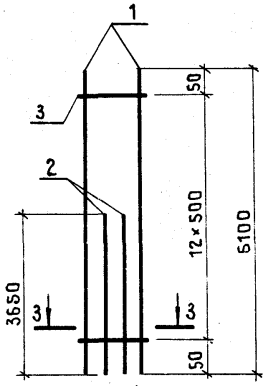

Арматура класса Вр-I - по ГОСТ 6727-80;
А-I и А-III - по ГОСТ 5781-82*.

1-1

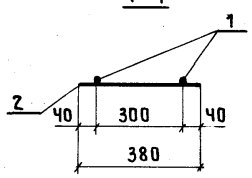

2-2

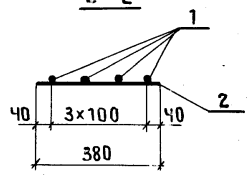

3-3

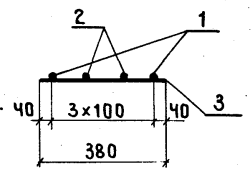

Марка каркаса	Поз.	Наименование	Кол.	Масса ед., кг	Общая масса, кг
КР12-1	1	ф 20 A III ℓ = 6100	2	15,04	30,9
	2	ф 5 Bp I ℓ = 380	16	0,05	
КР12-2	1	ф 22 A III ℓ = 6100	2	18,20	37,7
	2	ф 6 A I ℓ = 380	16	0,08	
КР12-3	1	ф 16 A III ℓ = 6100	4	9,63	39,5
	2	ф 5 Bp I ℓ = 380	21	0,05	
КР12-4	1	ф 12 A III ℓ = 6100	4	12,19	49,7
	2	ф 5 Bp I ℓ = 380	18	0,05	
КР12-5	1	ф 20 A III ℓ = 6100	4	15,04	60,9
	2	ф 5 Bp I ℓ = 380	16	0,05	
КР12-6	1	ф 22 A III ℓ = 6100	4	18,20	74,1
	2	ф 6 A I ℓ = 380	16	0,08	
КР12-7	1	ф 25 A III ℓ = 6100	4	23,42	95,6
	2	ф 8 A I ℓ = 380	13	0,15	
КР12-8	1	ф 20 A III ℓ = 6100	2	15,04	48,9
	2	ф 20 A III ℓ = 3650	2	9,00	
	3	ф 5 Bp I ℓ = 380	16	0,05	
КР12-9	1	ф 22 A III ℓ = 6100	2	18,20	59,5
	2	ф 22 A III ℓ = 3650	2	10,89	
	3	ф 6 A I ℓ = 380	16	0,08	
КР12-10	1	ф 25 A III ℓ = 6100	2	23,42	76,8
	2	ф 25 A III ℓ = 3650	2	14,02	
	3	ф 8 A I ℓ = 380	13	0,15	
КР12-11	1	ф 28 A III ℓ = 6100	2	29,46	96,1
	2	ф 28 A III ℓ = 3650	2	17,63	
	3	ф 8 A I ℓ = 380	13	0,15	

Нач. СКО-1	Михайлов	
Гл. инж. пр	Григорьев	
Рук. БР.	Акишина	
Инж.	Тищенко	
Пров.	Никонова	

1.424.1 - 5.3 | 87-118

Каркас плоский
КР12-1 ... КР12-11

Стадия	Лист	Листов
Р		1

ПРОМСТРОЙПРОЕКТ

КР13-1

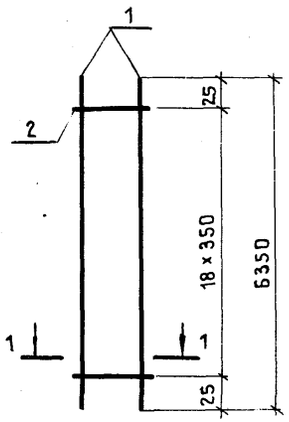

КР13-2, КР13-3

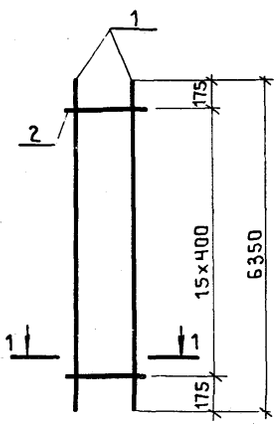

КР13-4

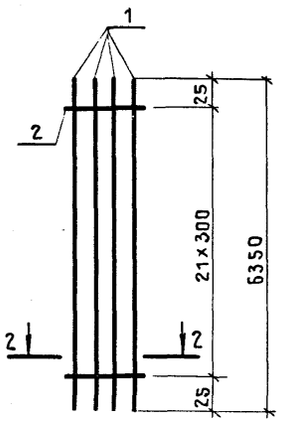

КР13-5

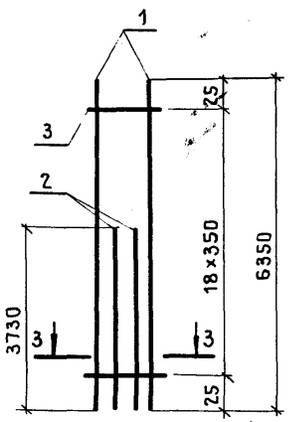

КР13-6; КР13-7

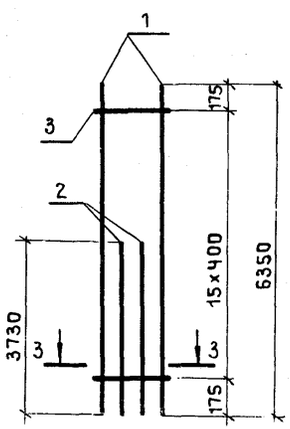

КР13-8

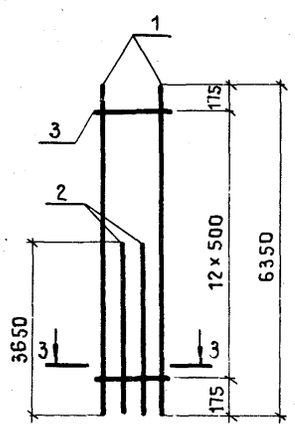

1-1

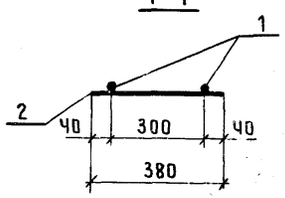

2-2

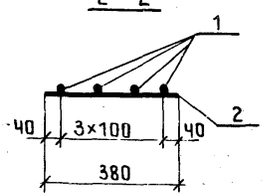

3-3

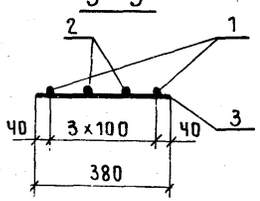

Марка каркаса	Поз.	Наименование	Кол.	Масса ед., кг	Общая масса, кг
КР13-1	1	ф 18 А III ℓ = 6350	2	12,69	26,4
	2	ф 5 Вр I ℓ = 380	19	0,05	
КР13-2	1	ф 20 А III ℓ = 6350	2	15,66	32,2
	2	ф 5 Вр I ℓ = 380	16	0,05	
КР13-3	1	ф 22 А III ℓ = 6350	2	18,95	39,2
	2	ф 6 А I ℓ = 380	16	0,08	
КР13-4	1	ф 16 А III ℓ = 6350	4	10,02	41,2
	2	ф 5 Вр I ℓ = 380	22	0,05	
КР13-5	1	ф 18 А III ℓ = 6350	2	12,69	41,2
	2	ф 18 А III ℓ = 3730	2	7,45	
	3	ф 5 Вр I ℓ = 380	19	0,05	
КР13-6	1	ф 20 А III ℓ = 6350	2	15,66	50,5
	2	ф 20 А III ℓ = 3730	2	9,20	
	3	ф 5 Вр I ℓ = 380	16	0,05	
КР13-7	1	ф 22 А III ℓ = 6350	2	18,95	61,4
	2	ф 22 А III ℓ = 3730	2	11,13	
	3	ф 6 А I ℓ = 380	16	0,08	
КР13-8	1	ф 25 А III ℓ = 6350	2	24,38	78,8
	2	ф 25 А III ℓ = 3650	2	14,02	
	3	ф 8 А I ℓ = 380	13	0,15	

Арматура класса Вр-I - по ГОСТ 6727-80;
А-I и А-III - по ГОСТ 5781-82*

Нач.СКО-1	Михайлов	
Гл.инж.пр.	Григорьев	
Рук.бр.	Акишина	
Инж.	Тищенко	
Пров.	Никонова	

1.424.1-5.3/87-120

Каркас плоский КР13-1... КР13-8

Стадия	Лист	Листов
Р		1

ПРОМСТРОЙПРОЕКТ

КР1Ч-1

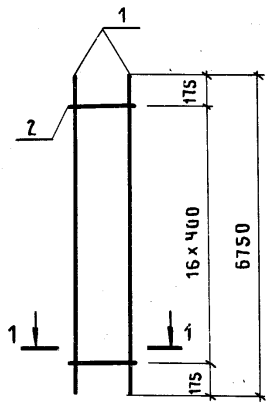

КР1Ч-2; КР1Ч-3

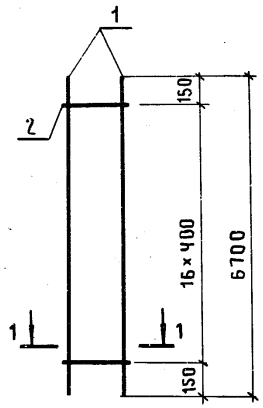

КР1Ч-4

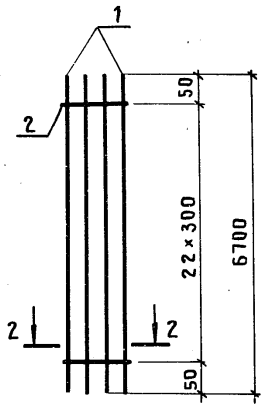

КР1Ч-5

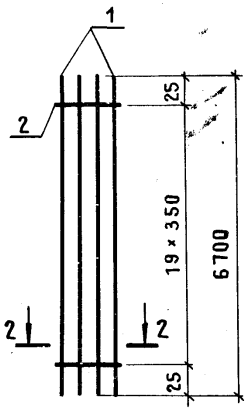

КР1Ч-6

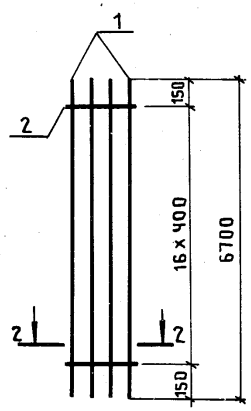

КР1Ч-7; КР1Ч-8

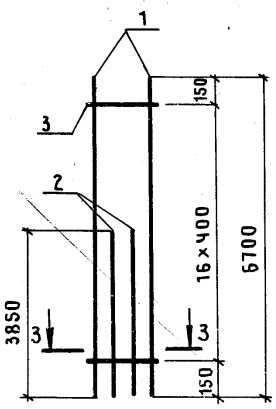

КР1Ч-9

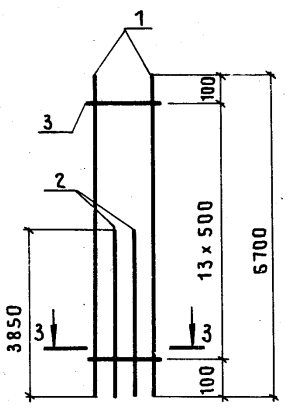

КР1Ч-10

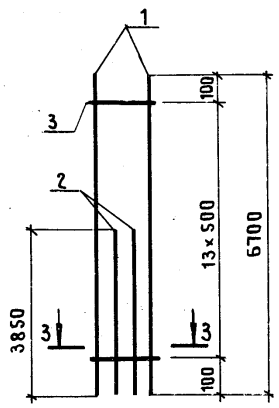

1-1

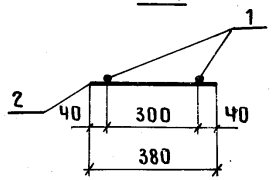

2-2

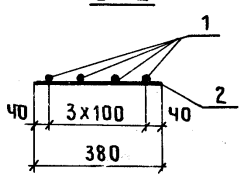

3-3

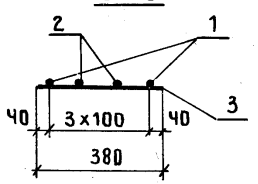

Марка каркаса	Поз.	Наименование		Кол.	Масса ед., кг	Общая масса, кг
КР1Ч-1	1	ф 12 А III	ℓ=6750	2	5,99	12,9
	2	ф 5 Вр I	ℓ=380	17	0,05	
КР1Ч-2	1	ф 20 А III	ℓ=6700	2	16,52	33,9
	2	ф 5 Вр I	ℓ=380	17	0,05	
КР1Ч-3	1	ф 22 А III	ℓ=6700	2	19,99	41,4
	2	ф 6 А I	ℓ=380	17	0,08	
КР1Ч-4	1	ф 16 А III	ℓ=6700	4	10,57	43,5
	2	ф 5 Вр I	ℓ=380	23	0,05	
КР1Ч-5	1	ф 18 А III	ℓ=6700	4	13,39	54,6
	2	ф 5 Вр I	ℓ=380	20	0,05	
КР1Ч-6	1	ф 22 А III	ℓ=6700	4	19,99	81,4
	2	ф 6 А I	ℓ=380	17	0,08	
КР1Ч-7	1	ф 20 А III	ℓ=6700	2	16,52	52,9
	2	ф 20 А III	ℓ=3850	2	9,49	
	3	ф 5 Вр I	ℓ=380	17	0,05	
КР1Ч-8	1	ф 22 А III	ℓ=6700	2	19,99	64,3
	2	ф 22 А III	ℓ=3850	2	11,49	
	3	ф 6 А I	ℓ=380	17	0,08	
КР1Ч-9	1	ф 25 А III	ℓ=6700	2	25,73	83,1
	2	ф 25 А III	ℓ=3850	2	14,78	
	3	ф 8 А I	ℓ=380	14	0,15	
КР1Ч-10	1	ф 28 А III	ℓ=6700	2	32,36	104,0
	2	ф 28 А III	ℓ=3850	2	18,60	
	3	ф 8 А I	ℓ=380	14	0,15	

Арматура класса Вр-I - по Гост 6727-80;
А-I и А-III - по Гост 5781-82*

Нач.СКО-1	Михайлов	
Гл.инж.пр.	Григорьев	
Рук.бр.	Акишина	
Ст. инж.	Никонова	
Пров.	Поляков	

1.424.1-5.3 87-121

Каркас плоский
КР1Ч-1 ... КР1Ч-10

Стадия	Лист	Листов
Р		1

ПРОМСТРОЙПРОЕКТ

КР15-1

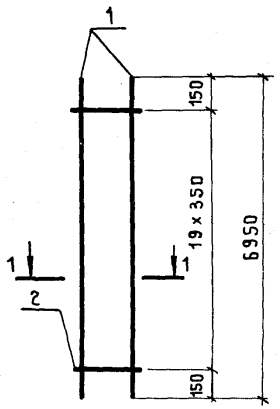

КР15-2; КР15-3

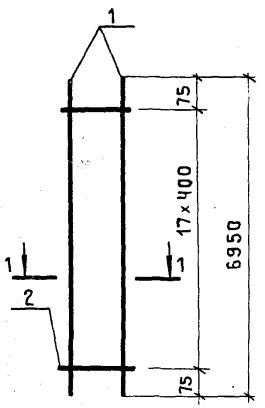

КР15-4

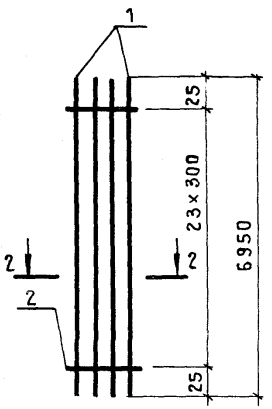

КР15-5

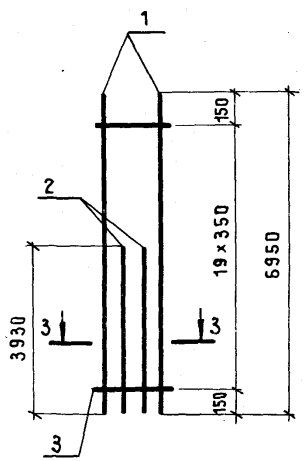

КР15-6

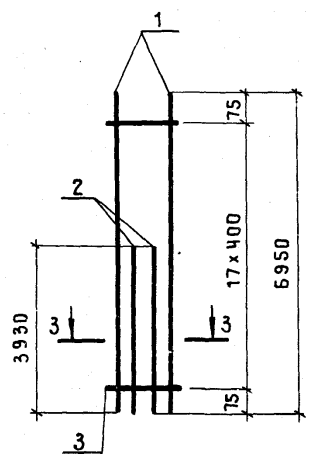

КР15-7

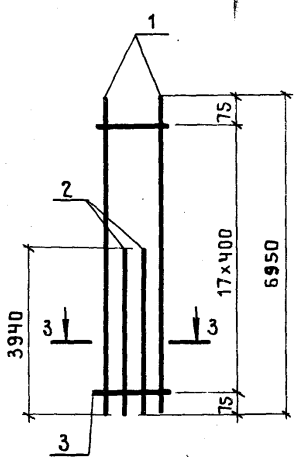

1-1

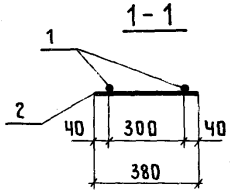

2-2

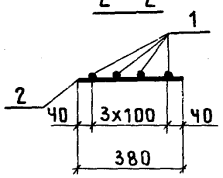

3-3

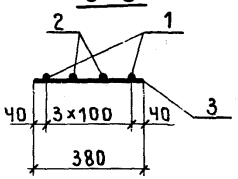

Марка каркаса	Поз.	Наименование		Кол.	Масса ед., кг	Общая масса, кг
КР15-1	1	ф 18 А III	ℓ = 6950	2	13,89	28,8
	2	ф 5 Вр I	ℓ = 380	20	0,05	
КР15-2	1	ф 20 А III	ℓ = 6950	2	17,14	35,2
	2	ф 5 Вр I	ℓ = 380	18	0,05	
КР15-3	1	ф 22 А III	ℓ = 6950	2	20,74	42,9
	2	ф 6 А I	ℓ = 380	18	0,08	
КР15-4	1	ф 16 А III	ℓ = 6950	4	10,97	45,2
	2	ф 5 Вр I	ℓ = 380	24	0,05	
КР15-5	1	ф 18 А III	ℓ = 6950	2	13,89	44,5
	2	ф 18 А III	ℓ = 3930	2	7,85	
	3	ф 5 Вр I	ℓ = 380	20	0,05	
КР15-6	1	ф 20 А III	ℓ = 6950	2	17,14	54,4
	2	ф 20 А III	ℓ = 3930	2	9,69	
	3	ф 5 Вр I	ℓ = 380	18	0,05	
КР15-6	1	ф 22 А III	ℓ = 6950	2	20,74	66,4
	2	ф 22 А III	ℓ = 3940	2	11,76	
	3	ф 6 А I	ℓ = 380	18	0,08	

Арматура класса Вр-I - по ГОСТ 6727-80;
А-I и А-III - по ГОСТ 5781-82*

Нач. СКО-1	Михайлов	
Гл. инж. пр	Григорьев	
Рук. бр.	Акишина	
Ст. инж.	Никонова	
Провер.	Тищенко	

1.424.1-5.3/87-122

Каркас плоский
КР15-1 ... КР15-7

Стадия	Лист	Листов
Р		1

ПРОМСТРОЙПРОЕКТ

КР16-1; КР16-2

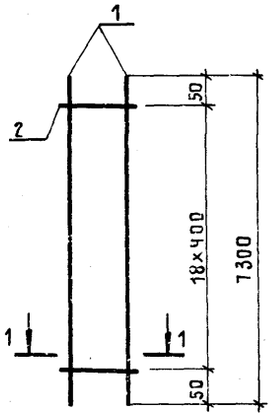

КР16-3

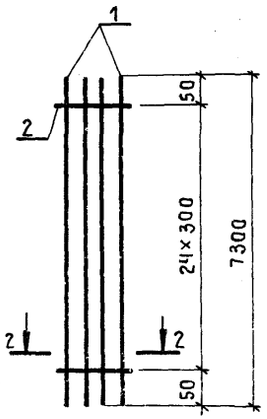

КР16-4

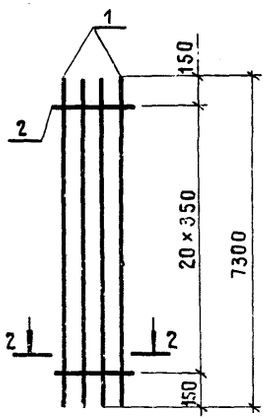

КР16-5; КР16-6

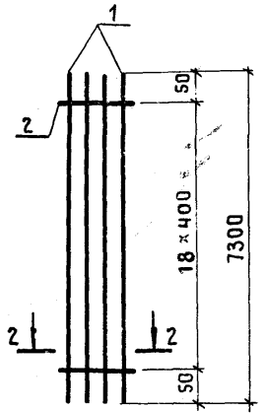

КР16-7

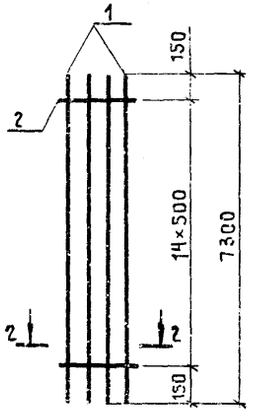

КР16-8; КР16-9

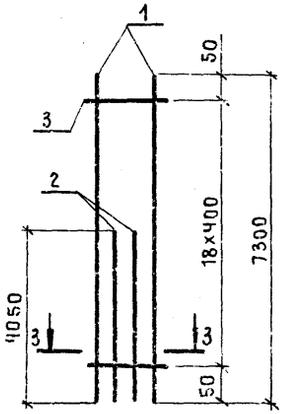

КР16-10; КР16-11

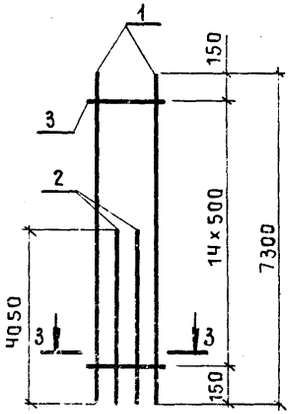

Арматура класса Вр-I - по ГОСТ 6727-80;
А-I и А-III - по ГОСТ 5781-82*.

1-1

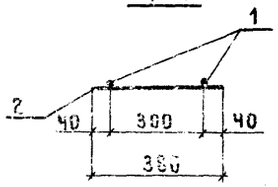

2-2

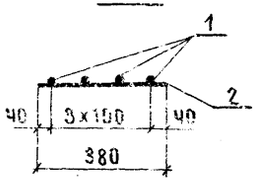

3-3

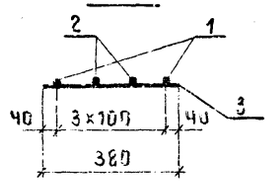

Марка каркаса	Поз.	Наименование		Кол.	Масса ед., кг	Общая масса, кг
КР16-1	1	ф 20А III	ℓ = 7300	2	18,00	37,0
	2	ф 5Вр I	ℓ = 380	19	0,05	
КР16-2	1	ф 22А III	ℓ = 7300	2	21,78	45,1
	2	ф 6А I	ℓ = 380	19	0,08	
КР16-3	1	ф 16А III	ℓ = 7300	4	11,52	47,3
	2	ф 5Вр I	ℓ = 380	25	0,05	
КР16-4	1	ф 18А III	ℓ = 7300	4	14,58	59,5
	2	ф 5Вр I	ℓ = 380	21	0,05	
КР16-5	1	ф 20А III	ℓ = 7300	4	18,00	73,0
	2	ф 5Вр I	ℓ = 380	19	0,05	
КР16-6	1	ф 22А III	ℓ = 7300	4	21,78	88,7
	2	ф 6А I	ℓ = 380	19	0,08	
КР16-7	1	ф 25А III	ℓ = 7300	4	28,03	114,3
	2	ф 8А I	ℓ = 380	15	0,15	
КР16-8	1	ф 20А III	ℓ = 7300	2	18,00	56,9
	2	ф 20А III	ℓ = 4050	2	9,99	
	3	ф 5Вр I	ℓ = 380	19	0,05	
КР16-9	1	ф 22А III	ℓ = 7300	2	21,78	69,2
	2	ф 22А III	ℓ = 4050	2	12,08	
	3	ф 6А I	ℓ = 380	19	0,08	
КР16-10	1	ф 25А III	ℓ = 7300	2	28,03	89,4
	2	ф 25А III	ℓ = 4050	2	15,55	
	3	ф 8А I	ℓ = 380	15	0,15	
КР16-11	1	ф 28А III	ℓ = 7300	2	35,26	111,9
	2	ф 28А III	ℓ = 4050	2	19,56	
	3	ф 8А I	ℓ = 380	15	0,15	

Нач. СКО-1	Михайлов	
Гл. инж. пр.	Григорьев	
Рук. бр.	Акишина	
Ст. инж.	Никонова	
Пров.	Тищенко	

1.424.1-5.3|87-123

Каркас плоский КР16-1... КР16-15

Стадия	Лист	Листов
Р		1

ПРОМСТРОЙПРОЕКТ

КР16-12

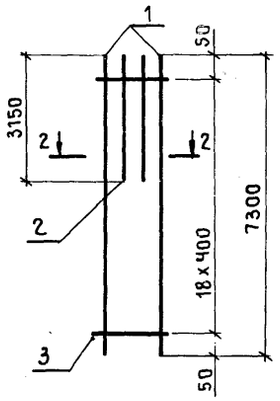

КР16-13; КР16-14

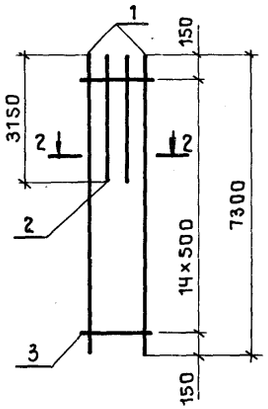

КР16-15

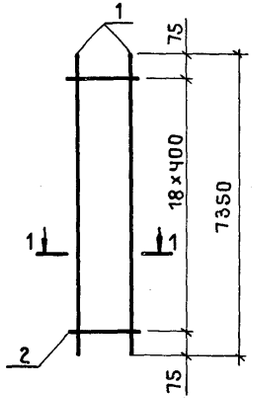

1-1

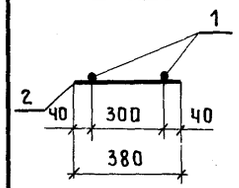

2-2

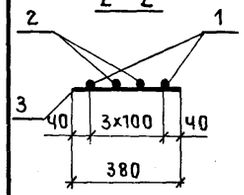

Марка каркаса	Поз.	Наименование	Кол.	Масса ед. кг	Общая масса, кг
КР16-12	1	ф 22А III ℓ = 7300	2	21,78	64,0
	2	ф 22А III ℓ = 3150	2	9,40	
	3	ф 6А I ℓ = 380	19	0,08	
КР16-13	1	ф 25А III ℓ = 7300	2	28,03	82,8
	2	ф 25А III ℓ = 3150	2	12,10	
	3	ф 8А I ℓ = 380	15	0,15	
КР16-14	1	ф 28А III ℓ = 7300	2	35,26	103,2
	2	ф 28А III ℓ = 3150	2	15,21	
	3	ф 8А I ℓ = 380	15	0,15	
КР16-15	1	ф 12А III ℓ = 7350	2	6,53	14,1
	2	ф 5Вр I ℓ = 380	19	0,05	

Арматура класса Вр-I - по Гост 6727-80;
А-I и А-III - по Гост 5781-82*.

Нач.СКО-1	Михайлов		
Гл.инж.пр	Григорьев		
Рук.бр.	Акишина		
Ст. инж.	Никонова		
Пров.	Тищенко		

1.424.1-5.3/87-124

Каркас плоский КР16-12 ... КР16-15

Стадия	Лист	Листов
Р		1

ПРОМСТРОЙПРОЕКТ

КР17-1

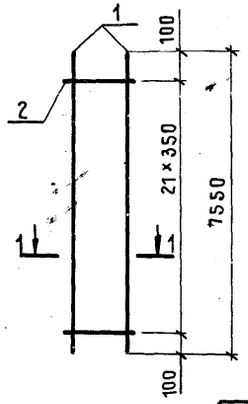

КР17-2; КР17-3

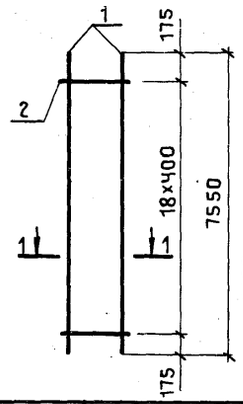

КР17-4

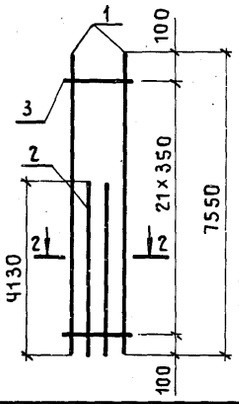

КР17-5; КР17-6

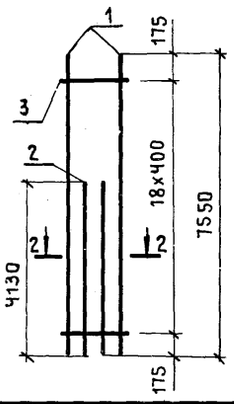

1-1

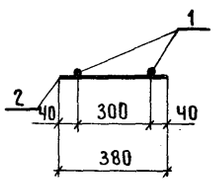

2-2

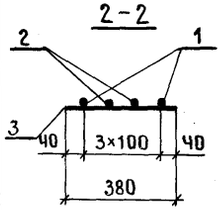

Марка каркаса	Поз.	Наименование	Кол.	Масса ед. кг	Общая масса, кг
КР17-1	1	ф 18А III ℓ = 7550	2	15,09	31,3
	2	ф 5Вр I ℓ = 380	22	0,05	
КР17-2	1	ф 20А III ℓ = 7550	2	18,62	38,3
	2	ф 5Вр I ℓ = 380	19	0,05	
КР17-3	1	ф 22А III ℓ = 7550	2	22,53	46,6
	2	ф 6А I ℓ = 380	19	0,08	
КР17-4	1	ф 18А III ℓ = 7550	2	15,09	47,8
	2	ф 18А III ℓ = 4130	2	8,25	
	3	ф 5Вр I ℓ = 380	22	0,05	
КР17-5	1	ф 20А III ℓ = 7550	2	18,62	58,6
	2	ф 20А III ℓ = 4130	2	10,18	
	3	ф 5Вр I ℓ = 380	22	0,05	
КР17-6	1	ф 22А III ℓ = 7550	2	22,53	71,4
	2	ф 22А III ℓ = 4130	2	12,35	
	3	ф 6А I ℓ = 380	19	0,08	

Арматура класса Вр-I - по Гост 6727-80;
А-I и А-III - по Гост 5781-82*.

Взам. инв. № | Подпись и дата | Инв. № подл.

Нач.СКО-1	Михайлов		
Гл.инж.пр	Григорьев		
Рук.бр.	Акишина		
Ст. инж.	Никонова		
Пров.	Тищенко		

1.424.1-5.3/87-125

Каркас плоский КР17-1 ... КР17-6

Стадия	Лист	Листов
Р		1

ПРОМСТРОЙПРОЕКТ

КР18-1

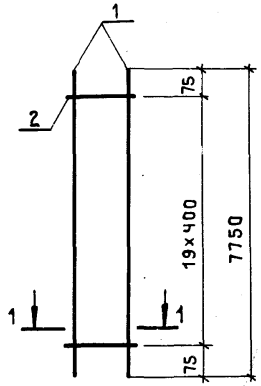

КР18-2; КР18-3

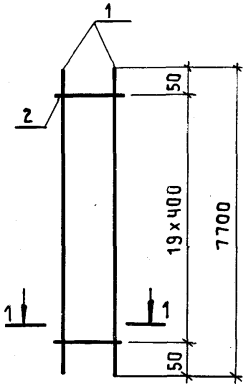

КР18-4

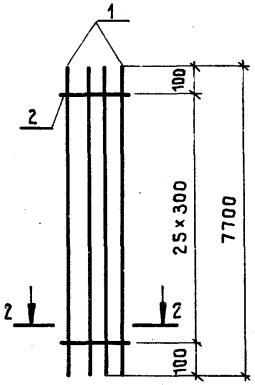

КР18-5

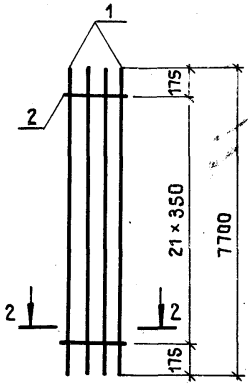

КР18-6; КР18-7

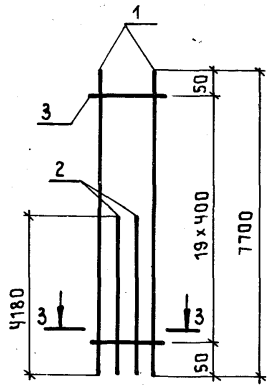

КР18-8

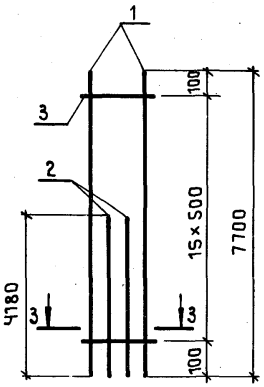

1-1

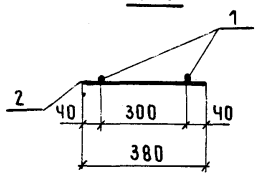

2-2

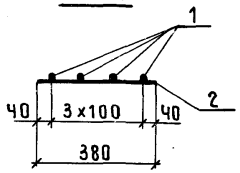

3-3

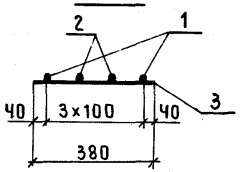

Марка каркаса	Поз.	Наименование		Кол.	Масса ед., кг	Общая масса, кг
КР18-1	1	ф 12А III	ℓ = 7750	2	6,88	14,8
	2	ф 5Вр I	ℓ = 380	20	0,05	
КР18-2	1	ф 20А III	ℓ = 7700	2	18,99	39,0
	2	ф 5Вр I	ℓ = 380	20	0,05	
КР18-3	1	ф 22А III	ℓ = 7700	2	22,98	47,6
	2	ф 6А I	ℓ = 380	20	0,08	
КР18-4	1	ф 16А III	ℓ = 7700	4	12,15	49,9
	2	ф 5Вр I	ℓ = 380	26	0,05	
КР18-5	1	ф 18А III	ℓ = 7700	4	15,39	62,7
	2	ф 5Вр I	ℓ = 380	22	0,05	
КР18-6	1	ф 20А III	ℓ = 7700	2	18,99	59,6
	2	ф 20А III	ℓ = 4180	2	10,31	
	3	ф 5Вр I	ℓ = 380	20	0,05	
КР18-7	1	ф 22А III	ℓ = 7700	2	22,98	72,5
	2	ф 22А III	ℓ = 4180	2	12,47	
	3	ф 6А I	ℓ = 380	20	0,08	
КР18-8	1	ф 25А III	ℓ = 7700.	2	29,57	93,6
	2	ф 25А III	ℓ = 4180	2	16,05	
	3	ф 8А I	ℓ = 380	16	0,15	

Арматура класса Вр-I - по ГОСТ 6727-80;
А-I и А-III - по ГОСТ 5781-82*.

Нач.СКО-1	Михайлов	
Гл.инж.пр	Григорьев	
Рук.бр.	Акишина	
Ст. инж.	Никонова	
Пров.	Тищенко	

1.424.1-5.3|87-126

Каркас плоский
КР18-1... КР18-8

Стадия	Лист	Листов
Р		1

ПРОМСТРОЙПРОЕКТ

КР19-1; КР19-2

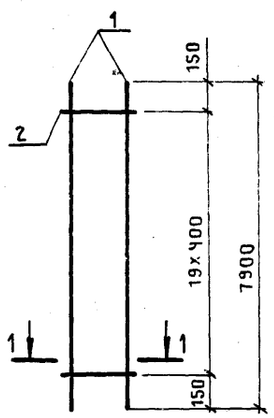

КР19-3

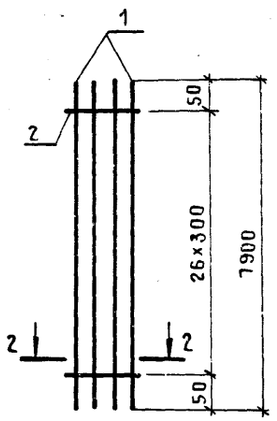

КР19-4

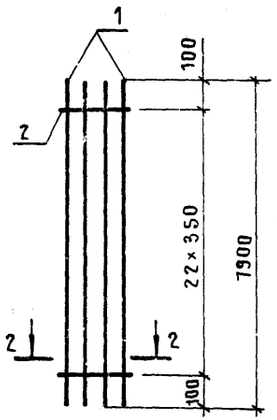

КР19-5; КР19-6

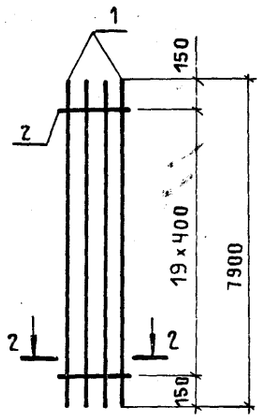

КР19-7

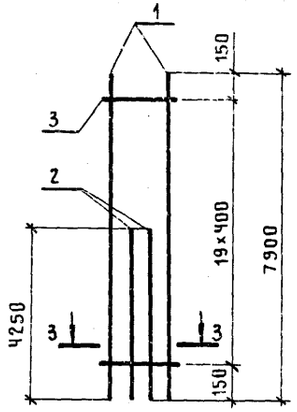

КР19-8; КР19-9

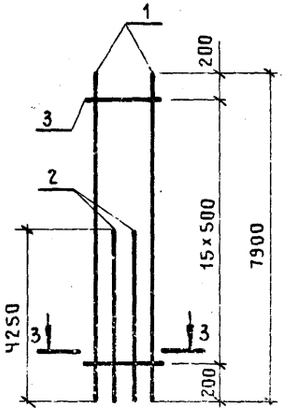

КР19-10

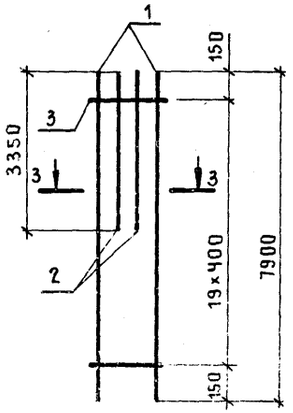

КР19-11

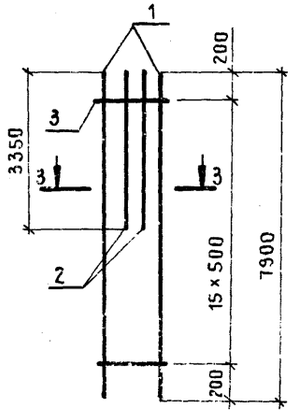

1-1

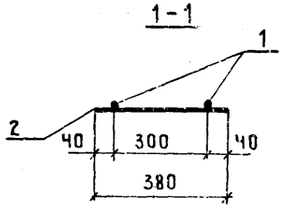

2-2

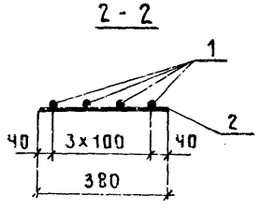

3-3

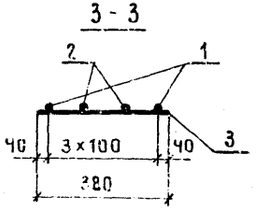

Арматура класса Bp I - по ГОСТ 6727-80, A-I и A-III - по ГОСТ 5781-82*.

Марка каркаса	Поз.	Наименование		Кол.	Масса ед., кг	Общая масса, кг
КР19-1	1	ф 12A III	ℓ = 7900	2	7,06	15,0
	2	ф 5Bp I	ℓ = 380	20	0,05	
КР19-2	1	ф 22A III	ℓ = 7900	2	23,57	48,8
	2	ф 6A I	ℓ = 380	20	0,08	
КР19-3	1	ф 16A III	ℓ = 7900	4	12,47	51,4
	2	ф 5Bp I	ℓ = 380	27	0,05	
КР19-4	1	ф 18A III	ℓ = 7900	4	15,78	64,4
	2	ф 5Bp I	ℓ = 380	23	0,05	
КР19-5	1	ф 20A III	ℓ = 7900	4	19,48	79,0
	2	ф 5Bp I	ℓ = 380	20	0,05	
КР19-6	1	ф 22A III	ℓ = 7900	4	23,57	96,0
	2	ф 6A I	ℓ = 380	20	0,08	
КР19-7	1	ф 22A III	ℓ = 7900	2	23,57	74,1
	2	ф 22A III	ℓ = 4250	2	12,68	
	3	ф 6A I	ℓ = 380	20	0,08	
КР19-8	1	ф 25A III	ℓ = 7900	2	30,34	95,7
	2	ф 25A III	ℓ = 4250	2	16,32	
	3	ф 8A I	ℓ = 380	16	0,15	
КР19-9	1	ф 28A III	ℓ = 7900	2	38,16	119,8
	2	ф 28A III	ℓ = 4250	2	20,53	
	3	ф 8A I	ℓ = 380	16	0,15	
КР19-10	1	ф 22A III	ℓ = 7900	2	23,57	68,7
	2	ф 22A III	ℓ = 3350	2	10,00	
	3	ф 6A I	ℓ = 380	20	0,08	
КР19-11	1	ф 25A III	ℓ = 7900	2	30,34	98,4
	2	ф 25A III	ℓ = 3350	2	12,66	
	3	ф 8A I	ℓ = 380	16	0,15	

Нач.СКО-1	Михайлов	
Гл.инж.пр.	Григорьев	
Рук.гр.	Якишина	
Ст.инж.	Никонова	
Пров.	Тищенко	

1.424.1-5.3 87-125

Каркас плоский КР19-1...КР19-11

Стадия	Лист	Листов
Р		

ПРОМСТРОЙПРОЕКТ

КР20-1

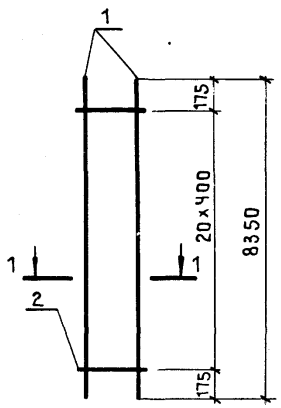

КР20-2; КР20-3

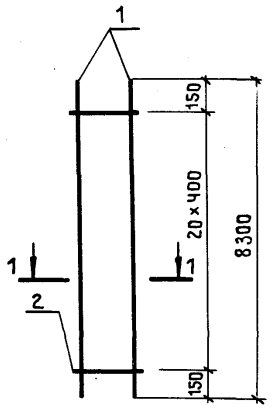

КР20-4

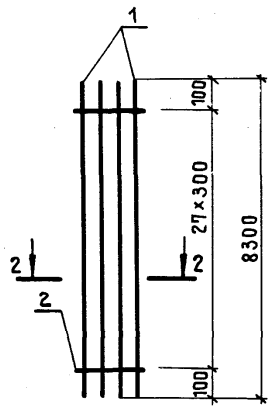

КР20-5

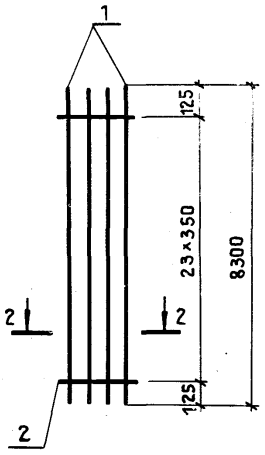

КР20-6; КР20-7

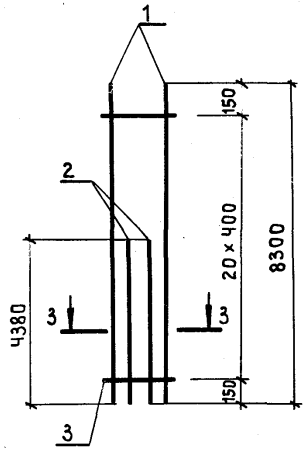

1-1

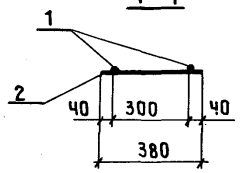

2-2

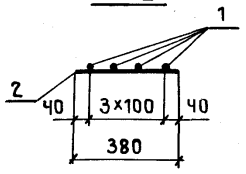

3-3

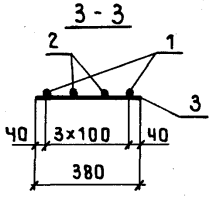

Марка каркаса	Поз.	Наименование		Кол.	Масса ед., кг	Общая масса, кг
КР20-1	1	ф12AIII	ℓ = 8350	2	7,42	15,9
	2	ф 5ВрI	ℓ = 380	21	0,05	
КР20-2	1	ф 20AIII	ℓ = 8300	2	20,47	42,1
	2	ф 5ВрI	ℓ = 380	21	0,05	
КР20-3	1	ф 22AIII	ℓ = 8300	2	24,77	51,3
	2	ф 6AI	ℓ = 380	21	0,08	
КР20-4	1	ф 16AIII	ℓ = 8300	4	13,10	53,8
	2	ф 5ВрI	ℓ = 380	28	0,05	
КР20-5	1	ф 18AIII	ℓ = 8300	4	16,58	67,6
	2	ф 5ВрI	ℓ = 380	24	0,05	
КР20-6	1	ф 20AIII	ℓ = 8300	2	20,47	63,7
	2	ф 20AIII	ℓ = 4380	2	10,80	
	3	ф 5ВрI	ℓ = 380	21	0,05	
КР20-7	1	ф 22AIII	ℓ = 8300	2	24,77	77,5
	2	ф 22AIII	ℓ = 4380	2	13,07	
	3	ф 6AI	ℓ = 380	21	0,08	

Арматура класса Вр-I - по ГОСТ 6727-80;
А-I и А-III - по ГОСТ 5781-82*.

Нач.СКО-1	Михайлов	
Гл.инж.пр.	Григорьев	
Рук.бр.	Акишина	
Ст. инж.	Никонова	
Пров.	Тищенко	

1.424.1-5.3/87-128

Каркас плоский КР20-1... КР20-7

Стадия	Лист	Листов
Р		1

ПРОМСТРОЙПРОЕКТ

КР21-1

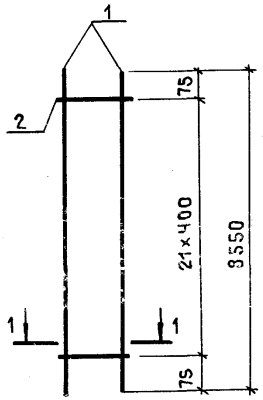

КР21-2

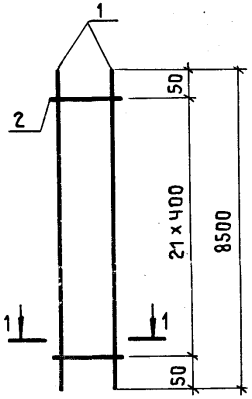

КР21-3

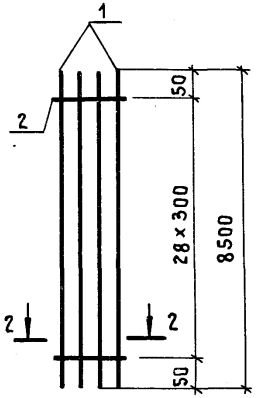

КР21-4

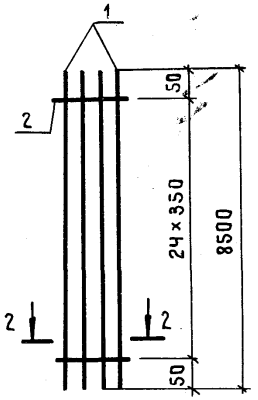

КР21-5

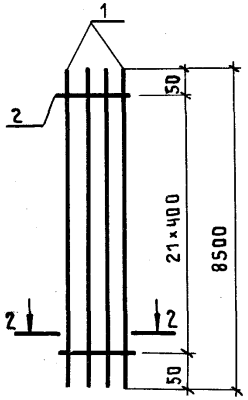

КР21-6

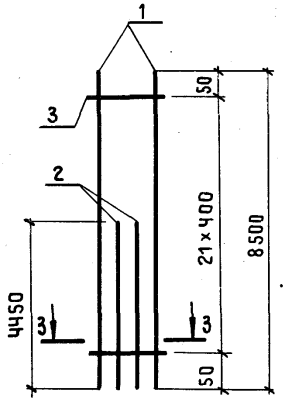

КР21-7; КР21-8

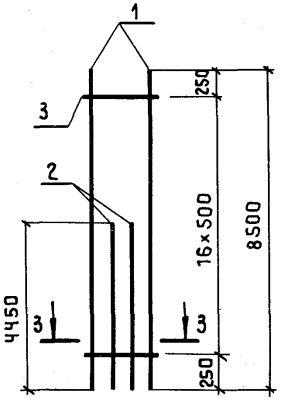

1-1

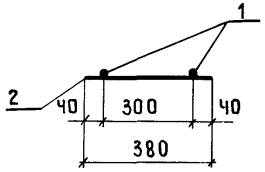

2-2

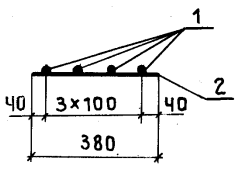

3-3

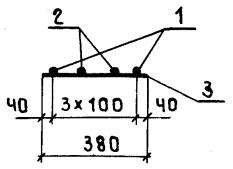

Марка каркаса	Поз.	Наименование		Кол.	Масса ед., кг	Общая масса, кг
КР21-1	1	ф 12 А III	ℓ = 8550	2	7,59	16,3
	2	ф 5 Вр I	ℓ = 380	22	0,05	
КР21-2	1	ф 22 А III	ℓ = 8500	2	25,36	52,6
	2	ф 6 А I	ℓ = 380	22	0,08	
КР21-3	1	ф 16 А III	ℓ = 8500	4	13,41	55,1
	2	ф 5 Вр I	ℓ = 380	29	0,05	
КР21-4	1	ф 18 А III	ℓ = 8500	4	16,98	69,3
	2	ф 5 Вр I	ℓ = 380	25	0,05	
КР21-5	1	ф 20 А III	ℓ = 8500	4	20,96	85,1
	2	ф 5 Вр I	ℓ = 380	22	0,05	
КР21-6	1	ф 22 А III	ℓ = 8500	2	25,36	79,0
	2	ф 22 А III	ℓ = 4450	2	13,28	
	3	ф 6 А I	ℓ = 380	22	0,08	
КР21-7	1	ф 25 А III	ℓ = 8500	2	32,64	102,0
	2	ф 25 А III	ℓ = 4450	2	17,09	
	3	ф 8 А I	ℓ = 380	17	0,15	
КР21-8	1	ф 28 А III	ℓ = 8500	2	41,10	127,8
	2	ф 28 А III	ℓ = 4450	2	21,50	
	3	ф 8 А I	ℓ = 380	17	0,15	

Арматура класса Вр-I - по ГОСТ 6727-80;
А-I и А-III - по ГОСТ 5781-82*.

Нач.СКО-1	Михайлов	
Гл.инж.пр	Григорьев	
Рук.бр.	Акишина	
Ст. инж.	Никонова	
Пров.	Тищенко	

1.424.1-5.3/87-129

Каркас плоский
КР21-1... КР21-8

Стадия	Лист	Листов
Р		1

ПРОМСТРОЙПРОЕКТ

КР23-1

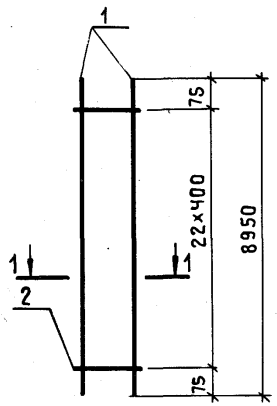

КР23-2; КР23-3

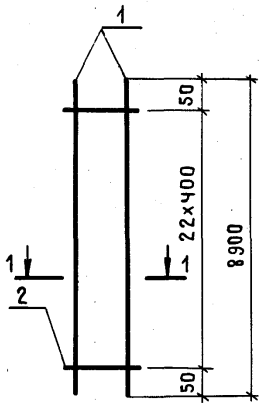

КР23-Ч

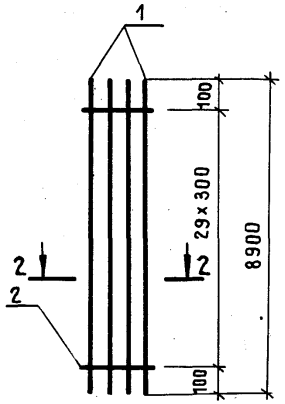

КР23-5

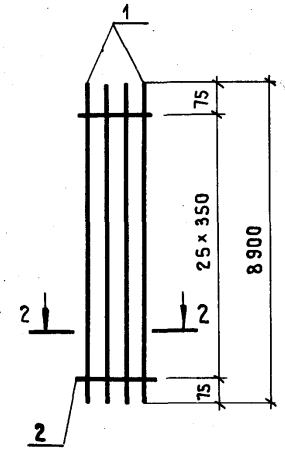

КР23-6, КР23-7

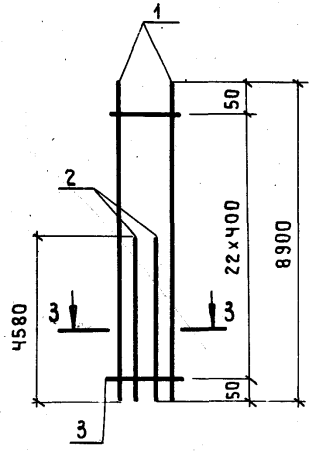

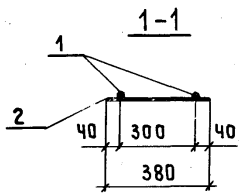

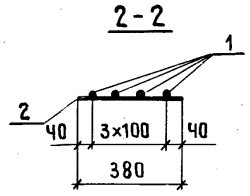

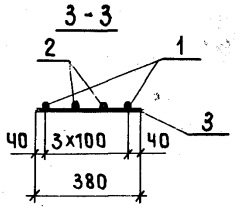

Марка каркаса	Поз.	Наименование		Кол.	Масса ед., кг	Общая масса, кг
КР23-1	1	ф 12А III	ℓ = 8950	2	7,95	17,1
	2	ф 5Вр I	ℓ = 380	23	0,05	
КР23-2	1	ф 20А III	ℓ = 8900	2	21,95	45,1
	2	ф 5Вр I	ℓ = 380	23	0,05	
КР23-3	1	ф 22А III	ℓ = 8900	2	26,56	55,0
	2	ф 6А I	ℓ = 380	23	0,08	
КР23-Ч	1	ф 16А III	ℓ = 8900	Ч	14,04	57,7
	2	ф 5Вр I	ℓ = 380	30	0,05	
КР23-5	1	ф 18А III	ℓ = 8900	Ч	17,78	72,5
	2	ф 5Вр I	ℓ = 380	26	0,05	
КР23-6	1	ф 20А III	ℓ = 8900	2	21,95	67,6
	2	ф 20А III	ℓ = 4580	2	11,29	
	3	ф 5Вр I	ℓ = 380	23	0,05	
КР23-7	1	ф 22А III	ℓ = 8900	2	26,56	82,3
	2	ф 22А III	ℓ = 4580	2	13,67	
	3	ф 6А I	ℓ = 380	23	0,08	

Арматура класса Вр-I - по Гост 6727-80;

А-I и А-III - по Гост 5781-82*.

Нач.СКО-1	Михайлов	
Гл.инж.пр.	Григорьев	
Рук.бр.	Акишина	
Ст. инж.	Никонова	
Пров.	Тищенко	

1.424.1-5.3/87-130

Каркас плоский КР23-1... КР23-7

Стадия	Лист	Листов
Р		1

ПРОМСТРОЙПРОЕКТ

КР35-1

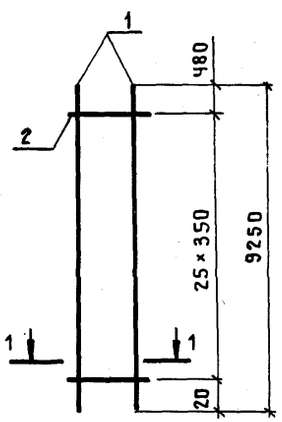

КР35-2; КР35-3

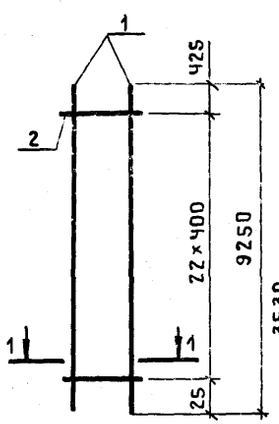

КР35-4

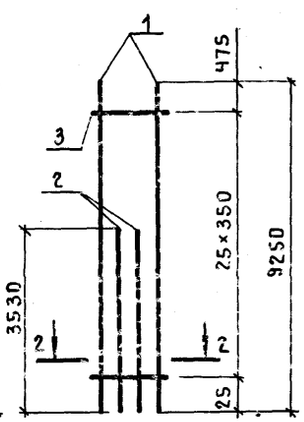

КР35-5

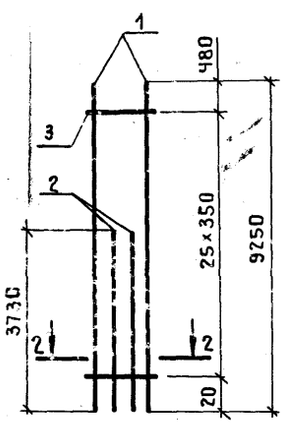

КР35-6

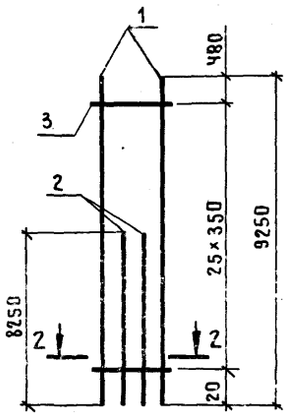

КР35-7

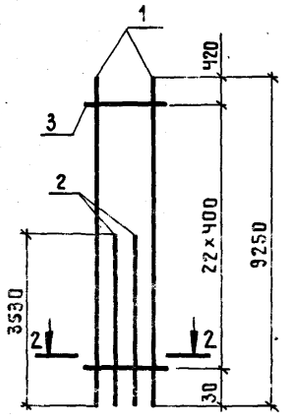

КР35-8

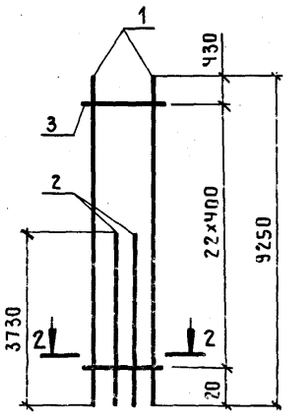

КР35-9

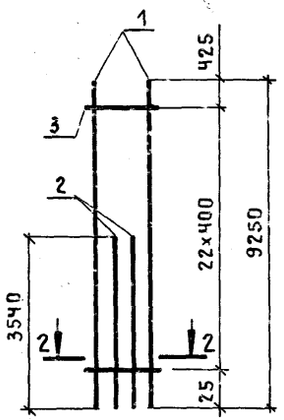

1-1

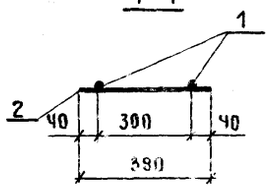

2-2

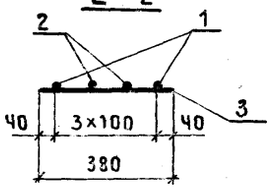

Марка каркаса	Поз.	Наименование	Кол.	Масса ед., кг	Общая масса, кг
КР35-1	1	ф 18 А III ℓ = 9250	2	18,48	38,3
	2	ф 5 Вр I ℓ = 380	26	0,05	
КР35-2	1	ф 20 А III ℓ = 9250	2	22,81	46,8
	2	ф 5 Вр I ℓ = 380	23	0,05	
КР35-3	1	ф 22 А III ℓ = 9250	2	27,60	57,1
	2	ф 6 А I ℓ = 380	23	0,08	
КР35-4	1	ф 18 А III ℓ = 9250	2	18,48	52,4
	2	ф 18 А III ℓ = 3530	2	7,05	
	3	ф 5 Вр I ℓ = 380	26	0,05	
КР35-5	1	ф 18 А III ℓ = 9250	2	18,48	53,2
	2	ф 18 А III ℓ = 3730	2	7,45	
	3	ф 5 Вр I ℓ = 380	26	0,05	
КР35-6	1	ф 18 А III ℓ = 9250	2	18,48	71,2
	2	ф 18 А III ℓ = 8250	2	16,48	
	3	ф 5 Вр I ℓ = 380	26	0,05	
КР35-7	1	ф 20 А III ℓ = 9250	2	22,81	64,2
	2	ф 20 А III ℓ = 3530	2	8,71	
	3	ф 5 Вр I ℓ = 380	23	0,05	
КР35-8	1	ф 20 А III ℓ = 9250	2	22,81	65,1
	2	ф 20 А III ℓ = 3730	2	9,20	
	3	ф 5 Вр I ℓ = 380	23	0,05	
КР35-9	1	ф 22 А III ℓ = 9250	2	27,60	78,1
	2	ф 22 А III ℓ = 3540	2	10,56	
	3	ф 6 А I ℓ = 380	23	0,08	

Арматура класса Вр-I - по ГОСТ 6727-80;
А-I и А-III - по ГОСТ 5781-82*.

Нач. СКО-1	Михайлов	
Гл. инж. пр.	Григорьев	
Рук. бр.	Акишина	
Пров.	Никонова	

1.424.1-5.3/87-131

Каркас плоский КР35-1... КР35-9

Стадия	Лист	Листов
Р		1

ПРОМСТРОЙПРОЕКТ

КР 35-10

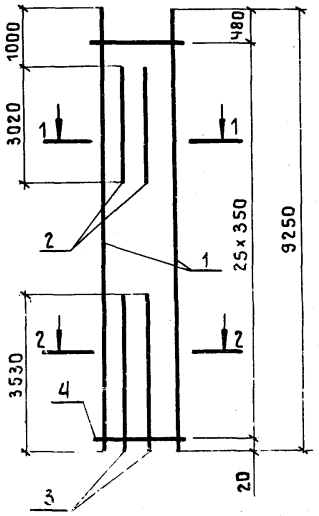

КР 35-11

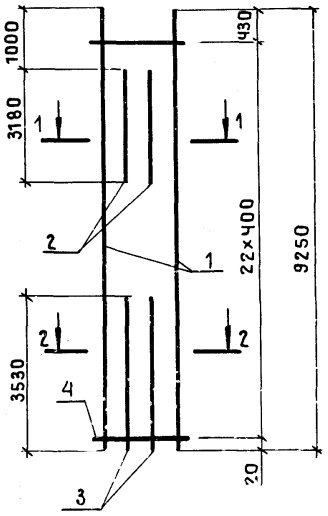

1-1

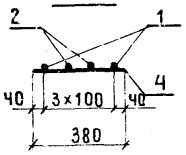

2-2

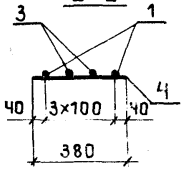

Марка каркаса	Поз.	Наименование	Кол.	Масса ед., кг	Общая масса, кг
КР 35-10	1	ф 18 А III ℓ = 9250	2	18,48	64,5
	2	ф 18 А III ℓ = 3020	2	6,03	
	3	ф 18 А III ℓ = 3530	2	7,05	
	4	ф 5 Вр I ℓ = 380	26	0,05	
КР 35-11	1	ф 20 А III ℓ = 9250	2	22,81	79,9
	2	ф 20 А III ℓ = 3180	2	7,84	
	3	ф 20 А III ℓ = 3530	2	8,71	
	4	ф 5 Вр I ℓ = 380	23	0,05	

Арматура класса Вр-I - по ГОСТ 6727-80;
А-I и А-III - по ГОСТ 5781-82*

Нач.СКО-1	Михайлов	
Гл.инж.пр.	Григорьев	
Рук.бр.	Акишина	
Проверил	Никонова	

1.424.1-5.3/87-132

Каркас плоский
КР35-10; КР 35-11

Стадия	Лист	Листов
Р		1

ПРОМСТРОЙПРОЕКТ

КР36-1; КР36-2

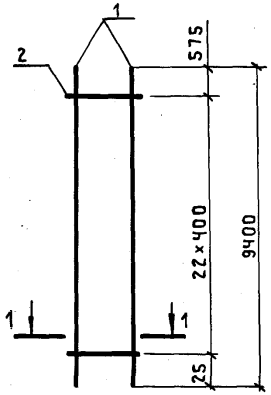

КР36-3

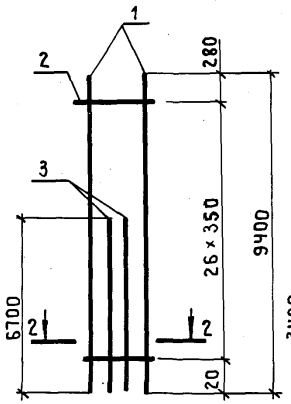

КР36-4

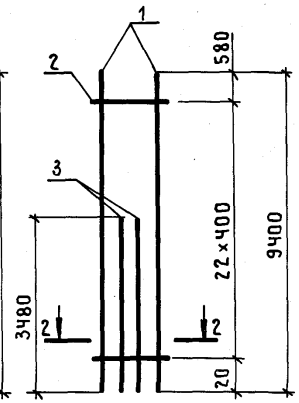

КР36-5

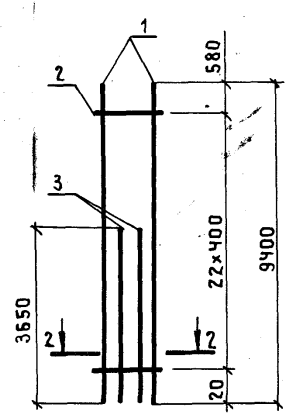

КР36-6

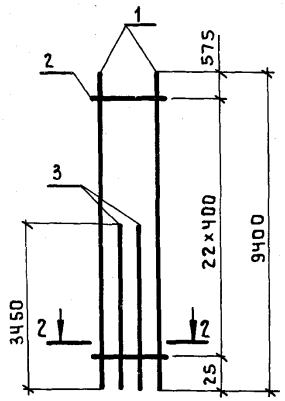

КР36-7

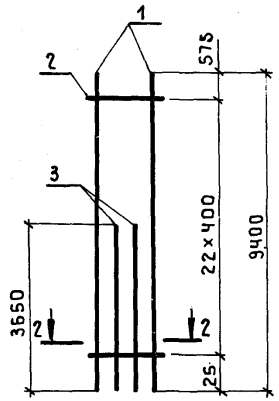

КР36-8

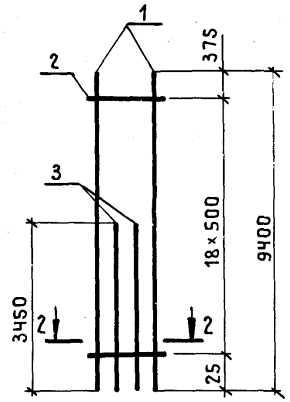

КР36-9

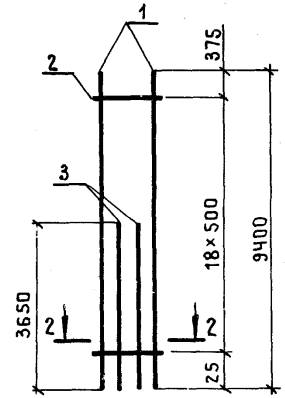

1-1

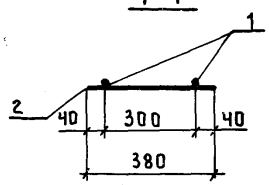

2-2

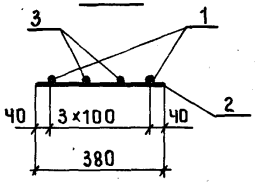

Марка каркаса	Поз	Наименование	Кол.	Масса ед., кг	Общая масса, кг
КР36-1	1	ф 20 A III ℓ = 9400	2	23,18	47,6
	2	ф 5 Вр I ℓ = 380	23	0,05	
КР36-2	1	ф 22 A III ℓ = 9400	2	28,05	58,0
	2	ф 6 A I ℓ = 380	23	0,08	
КР36-3	1	ф 18 A III ℓ = 9400	2	18,78	65,6
	2	ф 5 Вр I ℓ = 380	27	0,05	
	3	ф 18 A III ℓ = 6700	2	13,39	
КР36-4	1	ф 20 A III ℓ = 9400	2	23,18	64,6
	2	ф 5 Вр I ℓ = 380	23	0,05	
	3	ф 20 A III ℓ = 3480	2	8,58	
КР36-5	1	ф 20 A III ℓ = 9400	2	23,18	65,6
	2	ф 5 Вр I ℓ = 380	23	0,05	
	3	ф 20 A III ℓ = 3650	2	9,00	
КР36-6	1	ф 22 A III ℓ = 9400	2	28,05	78,5
	2	ф 6 A I ℓ = 380	23	0,08	
	3	ф 22 A III ℓ = 3450	2	10,29	
КР36-7	1	ф 22 A III ℓ = 9400	2	28,05	79,7
	2	ф 6 A I ℓ = 380	23	0,08	
	3	ф 22 A III ℓ = 3650	2	10,89	
КР36-8	1	ф 25 A III ℓ = 9400	2	36,10	101,4
	2	ф 8 A I ℓ = 380	19	0,15	
	3	ф 25 A III ℓ = 3450	2	13,25	
КР36-9	1	ф 25 A III ℓ = 9400	2	36,10	103,1
	2	ф 8 A I ℓ = 380	19	0,15	
	3	ф 25 A III ℓ = 3650	2	14,02	

Арматура класса Вр-I - по ГОСТ 6727-80;
A-I и A-III - по ГОСТ 5781-82*

Нач.СКО-1	Михайлов	
Гл.инж.пр.	Григорьев	
Рук.бр.	Акишина	
Инж.	Тищенко	
Пров.	Никонова	

1.424.1-5.3/87-133

Каркас плоский КР36-1 ... КР36-9

Стадия	Лист	Листов
Р		1

ПРОМСТРОЙПРОЕКТ

КР37-1

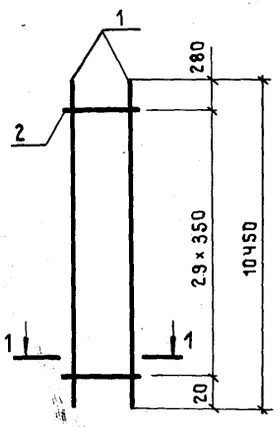

КР37-2; КР37-3

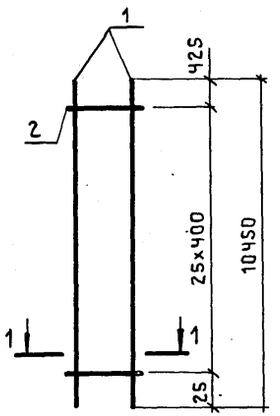

КР37-4

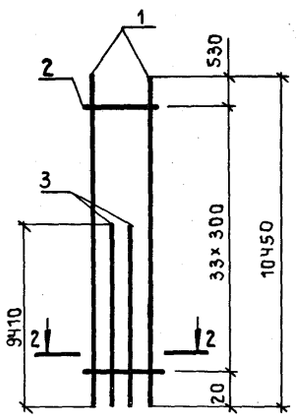

КР37-5

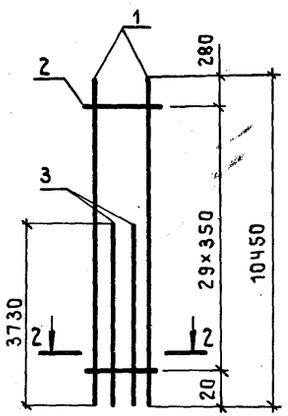

КР37-6

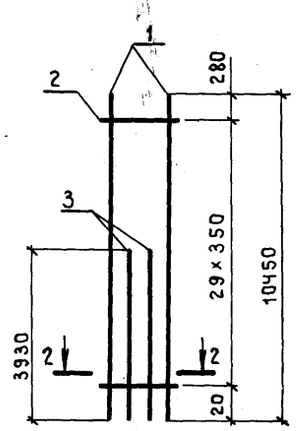

КР37-7

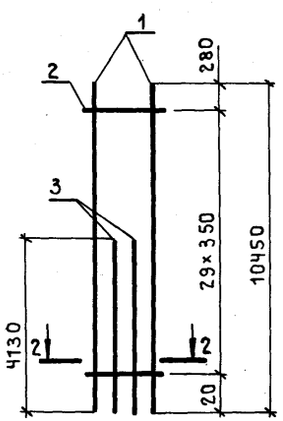

КР37-8

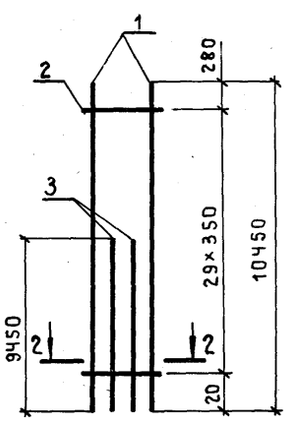

КР37-9

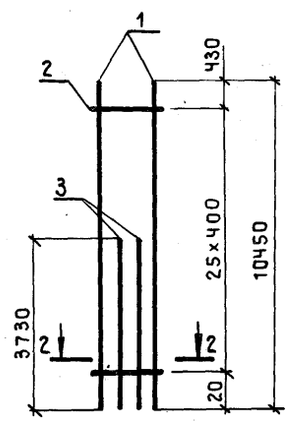

1-1

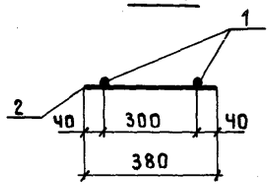

2-2

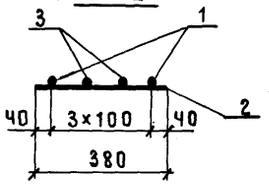

Марка каркаса	Поз.	Наименование	Кол.	Масса ед., кг	Общая масса, кг
КР37-1	1	ф18АIII ℓ=10450	2	20,88	43,3
	2	ф 5ВрI ℓ = 380	30	0,05	
КР37-2	1	ф 20АIII ℓ=10450	2	25,77	52,8
	2	ф 5ВрI ℓ = 380	26	0,05	
КР37-3	1	ф 22АIII ℓ=10450	2	31,18	64,5
	2	ф 6АI ℓ = 380	26	0,08	
КР37-4	1	ф 16АIII ℓ=10450	2	16,49	64,4
	2	ф 5ВрI ℓ = 380	34	0,05	
	3	ф 16АIII ℓ=9410	2	14,85	
КР37-5	1	ф 18АIII ℓ=10450	2	20,88	58,3
	2	ф 5ВрI ℓ = 380	30	0,05	
	3	ф 18АIII ℓ=3730	2	7,45	
КР37-6	1	ф 18АIII ℓ=10450	2	20,88	59,1
	2	ф 5ВрI ℓ = 380	30	0,05	
	3	ф 18АIII ℓ=3930	2	7,85	
КР37-7	1	ф 18АIII ℓ=10450	2	20,88	59,8
	2	ф 5ВрI ℓ = 380	30	0,05	
	3	ф 18АIII ℓ=4130	2	8,25	
КР37-8	1	ф 18АIII ℓ=10450	2	20,88	81,0
	2	ф 5ВрI ℓ = 380	30	0,05	
	3	ф 18АIII ℓ=9450	2	18,88	
КР37-9	1	ф 20АIII ℓ=10450	2	25,77	71,3
	2	ф 5ВрI ℓ = 380	26	0,05	
	3	ф 20АIII ℓ = 3730	2	9,20	

Арматура класса Вр-I - по ГОСТ 6727 - 80;
А-I и А-III - по ГОСТ 5781-82*

Нач.СКО-1	Михайлов	
Гл.инж.пр.	Григорьев	
Рук.бр.	Акишина	
Инж.	Тищенко	
Пров.	Никонова	

1.424.1-5.3|87-134

Каркас плоский КР37-1...КР37-9

Стадия	Лист	Листов
Р		1

ПРОМСТРОЙПРОЕКТ

• КР37-10

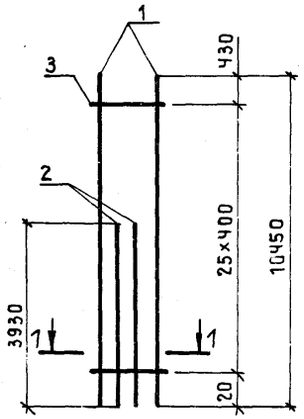

КР37-11

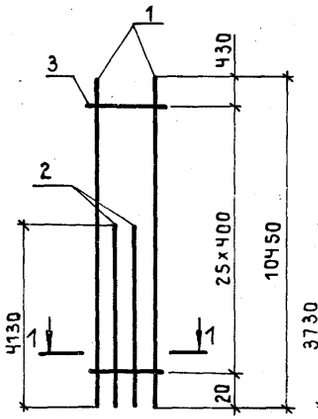

КР37-12

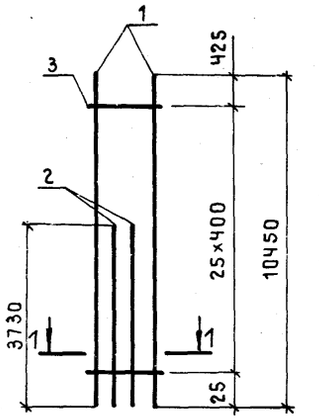

КР37-13

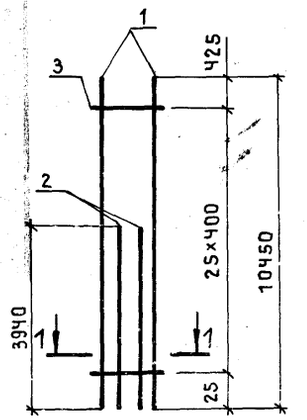

КР37-14

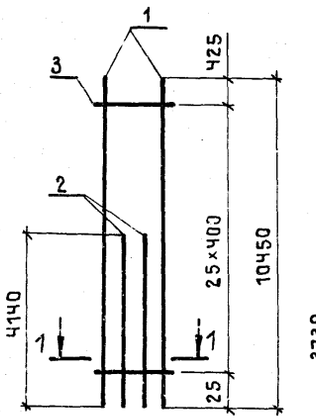

КР37-15

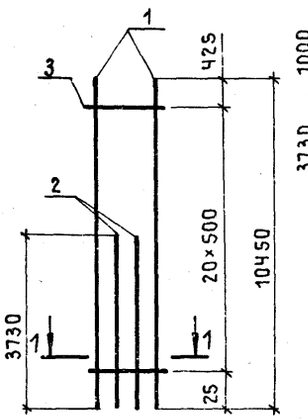

КР37-16

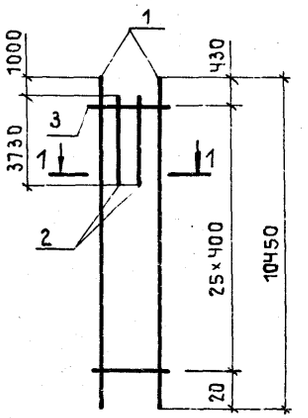

КР37-17

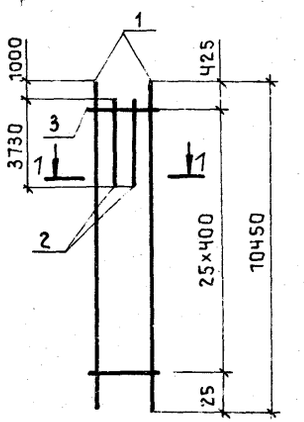

1-1

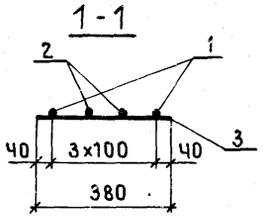

Марка каркаса	Поз.	Наименование		Кол.	Масса ед., кг	Общая масса, кг
КР37-10	1	ф 20 AIII	ℓ=10450	2	25,77	72,3
	2	ф 20 AIII	ℓ = 3930	2	9,69	
	3	ф 5 Bp I	ℓ = 380	26	0,05	
КР37-11	1	ф 20 AIII	ℓ = 10450	2	25,77	73,2
	2	ф 20 AIII	ℓ = 4130	2	10,18	
	3	ф 5 Bp I	ℓ = 380	26	0,05	
КР37-12	1	ф 22 AIII	ℓ = 10450	2	31,18	86,7
	2	ф 22 AIII	ℓ = 3730	2	11,13	
	3	ф 6 AI	ℓ = 380	26	0,08	
КР37-13	1	ф 22 AIII	ℓ = 10450	2	31,18	88,1
	2	ф 22 AIII	ℓ = 3940	2	11,76	
	3	ф 6 AI	ℓ = 380	26	0,08	
КР37-14	1	ф 22 AIII	ℓ = 10450	2	31,18	89,1
	2	ф 22 AIII	ℓ = 4140	2	12,35	
	3	ф 6 AI	ℓ = 380	26	0,08	
КР37-15	1	ф 25 AIII	ℓ = 10450	2	40,13	112,1
	2	ф 25 AIII	ℓ = 3730	2	14,32	
	3	ф 6 AI	ℓ = 380	21	0,08	
КР37-16	1	ф 20 AIII	ℓ = 10450	2	25,77	71,2
	2	ф 20 AIII	ℓ = 3730	2	9,20	
	3	ф 5 Bp I	ℓ = 380	26	0,05	
КР37-17	1	ф 22 AIII	ℓ = 10450	2	31,18	82,9
	2	ф 22 AIII	ℓ = 3730	2	11,13	
	3	ф 6 AI	ℓ = 380	26	0,08	

Арматура класса Bp-I - по ГОСТ 6727-80;
A-I и A-III - по ГОСТ 5781-82*

Нач.СКО-1	Михайлов	
Гл.инж.пр	Григорьев	
Рук.бр.	Акишина	
инж.	Тищенко	
Пров.	Никонова	

1.424.1-5.3/87-135

Каркас плоский КР37-10...КР37-17

Стадия	Лист	Листов
Р		1

ПРОМСТРОЙПРОЕКТ

КР37-18

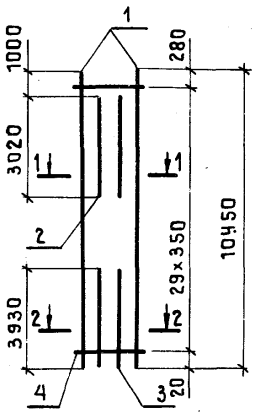

КР37-19; КР37-21

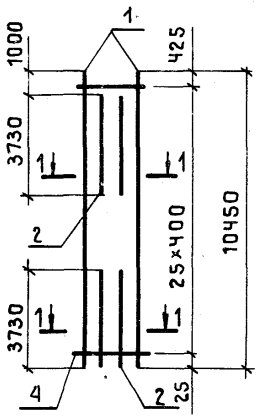

КР37-20

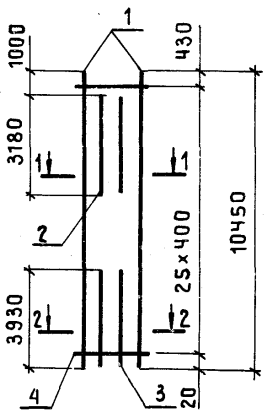

1-1

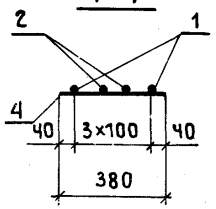

2-2

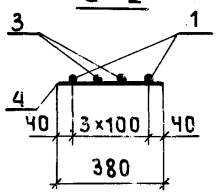

Марка каркаса	Поз.	Наименование		Кол.	Масса ед., кг	Общая масса, кг
КР37-18	1	ф 18 А III	ℓ = 10450	2	20,88	71,1
	2	ф 18 А III	ℓ = 3020	2	6,03	
	3	ф 18 А III	ℓ = 3930	2	7,85	
	4	ф 5 Вр I	ℓ = 380	30	0,05	
КР37-19	1	ф 20 А III	ℓ = 10450	2	25,77	89,7
	2	ф 20 А III	ℓ = 3730	4	9,20	
	4	ф 5 Вр I	ℓ = 380	26	0,05	
КР37-20	1	ф 20 А III	ℓ = 10450	2	25,77	88,0
	2	ф 20 А III	ℓ = 3180	2	7,84	
	3	ф 20 А III	ℓ = 3930	2	9,69	
	4	ф 5 Вр I	ℓ = 380	26	0,05	
КР37-21	1	ф 22 А III	ℓ = 10450	2	31,18	109,1
	2	ф 22 А III	ℓ = 3730	4	11,13	
	4	ф 5 А I	ℓ = 380	26	0,08	

Арматура класса Вр-I - по ГОСТ 6727-80; А-I и А-III - по ГОСТ 5781-82*

Нач.СКО-1	Михайлов	
Гл.инж.пр.	Григорьев	
Рук.бр.	Акишина	
Ст.инж.	Никонова	
Пров.	Поляков	

1.424.1-5.3/87-136

Каркас плоский КР37-18...КР37-21

Стадия	Лист	Листов
Р		1

ПРОМСТРОЙПРОЕКТ

КР38-1; КР38-2

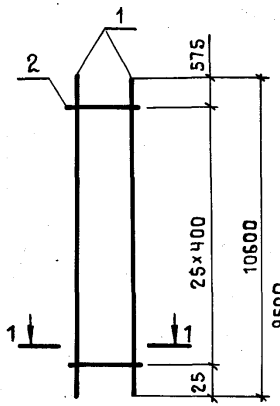

КР38-3

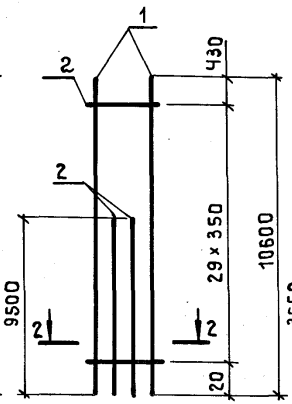

КР38-4

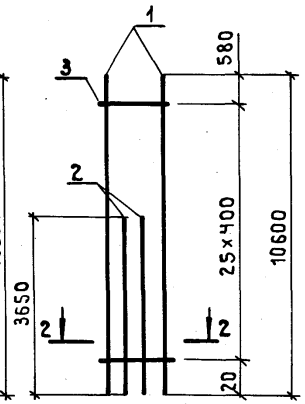

КР38-5

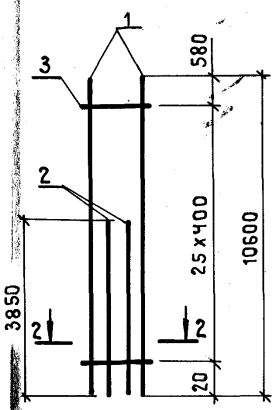

КР38-6

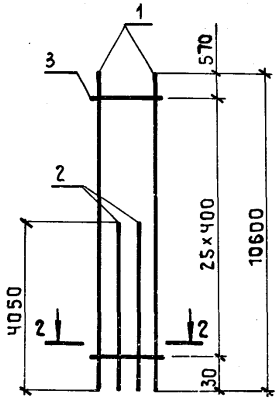

КР38-7

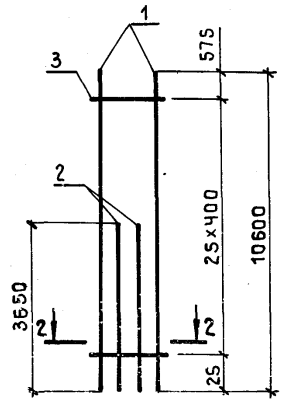

КР38-8

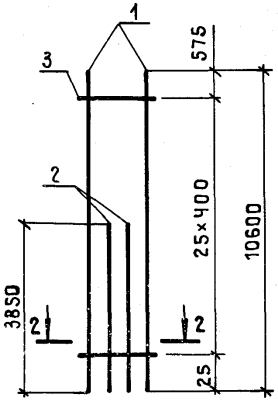

КР38-9

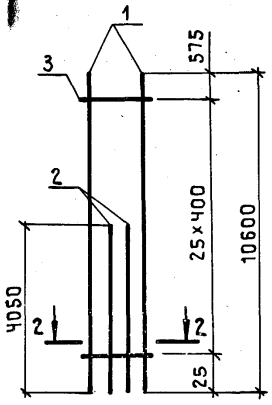

1-1

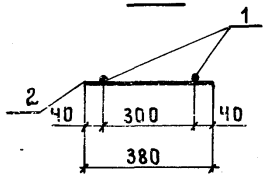

2-2

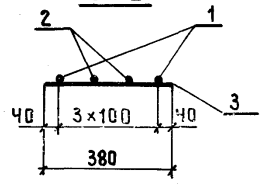

Марка каркаса	Поз.	Наименование		Кол.	Масса ед., кг	Общая масса, кг
КР38-1	1	ф 20 A III	ℓ=10600	2	26,14	53,6
	2	ф 5 Bp I	ℓ= 380	26	0,05	
КР38-2	1	ф 22 A III	ℓ=10600	2	31,63	65,3
	2	ф 6 A I	ℓ= 380	26	0,08	
КР38-3	1	ф 18 A III	ℓ=10600	2	21,18	81,8
	2	ф 18 A III	ℓ=9500	2	18,98	
	3	ф 5 Bp I	ℓ= 380	30	0,05	
КР38-4	1	ф 20 A III	ℓ=10600	2	26,14	71,5
	2	ф 20 A III	ℓ=3650	2	9,00	
	3	ф 5 Bp I	ℓ= 380	26	0,05	
КР38-5	1	ф 20 A III	ℓ=10600	2	26,14	72,6
	2	ф 20 A III	ℓ=3850	2	9,49	
	3	ф 5 Bp I	ℓ= 380	26	0,05	
КР38-6	1	ф 20 A III	ℓ=10600	2	26,14	73,5
	2	ф 20 A III	ℓ=4050	2	9,99	
	3	ф 5 Bp I	ℓ= 380	26	0,05	
КР38-7	1	ф 22 A III	ℓ=10600	2	31,63	87,1
	2	ф 22 A III	ℓ=3650	2	10,89	
	3	ф 6 A I	ℓ= 380	26	0,08	
КР38-8	1	ф 22 A III	ℓ=10600	2	31,63	88,3
	2	ф 22 A III	ℓ=3850	2	11,49	
	3	ф 6 A I	ℓ= 380	26	0,08	
КР38-9	1	ф 22 A III	ℓ=10600	2	31,63	89,5
	2	ф 22 A III	ℓ=4050	2	12,08	
	3	ф 6 A I	ℓ= 380	26	0,08	

Арматура класса Bp-I - по ГОСТ 6727-80;
A-I и A-III - по ГОСТ 5781-82*

Нач.СКО-1	Михайлов	
Гл.инж.пр	Григорьев	
Рук.бр.	Акишина	
Пров.	Никонова	

1.424.1-5.3|87-137

Каркас плоский
КР38-1... КР38-9

Стадия	Лист	Листов
Р		1

ПРОМСТРОЙПРОЕКТ

КР38-10

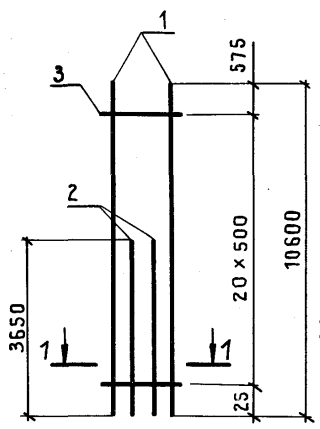

КР38-11

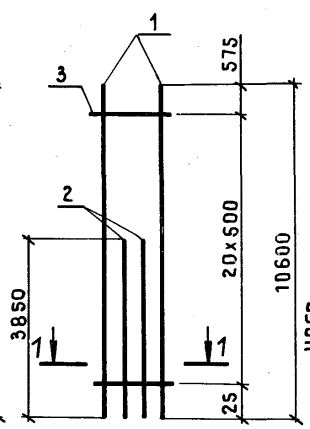

КР38-12

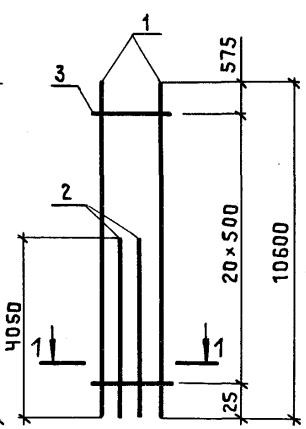

КР38-13

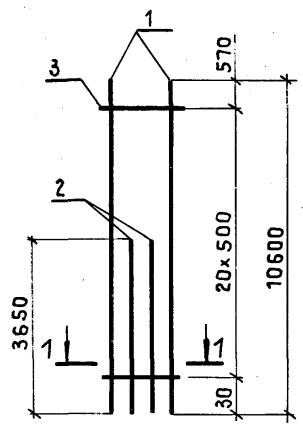

КР38-14

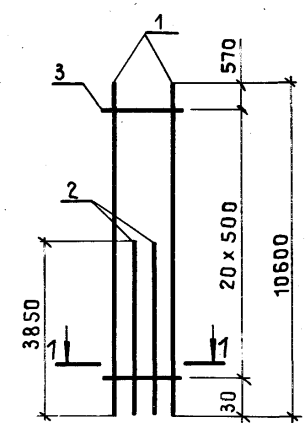

1-1

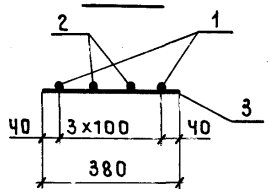

Марка каркаса	Поз.	Наименование	Кол.	Масса ед., кг	Общая масса, кг
КР38-10	1	ф 25 А III ℓ=10600	2	40,70	112,6
	2	ф 25 А III ℓ=3650	2	14,02	
	3	ф 8 А I ℓ=380	21	0,15	
КР38-11	1	ф 25 А III ℓ=10600	2	40,70	114,0
	2	ф 25 А III ℓ=3850	2	14,78	
	3	ф 8 А I ℓ=380	21	0,15	
КР38-12	1	ф 25 А III ℓ=10600	2	40,70	115,8
	2	ф 25 А III ℓ=4050	2	15,55	
	3	ф 8 А I ℓ=380	21	0,15	
КР38-13	1	ф 28 А III ℓ=10600	2	51,2	140,8
	2	ф 28 А III ℓ=3650	2	17,63	
	3	ф 8 А I ℓ=380	21	0,15	
КР38-14	1	ф 28 А III ℓ=10600	2	51,2	142,8
	2	ф 28 А III ℓ=3850	2	18,60	
	3	ф 8 А I ℓ=380	21	0,15	

Арматура класса Вр-I - по ГОСТ 6727-80;
А-I и А-III - по ГОСТ 5781-82*

Нач.СКО-1	Михайлов	
Гл.инж.пр.	Григорьев	
Рук.бр.	Акишина	
Пров.	Никонова	

1.424.1-5.3/87-138

Каркас плоский КР38-10...КР38-14

Стадия	Лист	Листов
Р		1

ПРОМСТРОЙПРОЕКТ

КР39-1; КР39-2

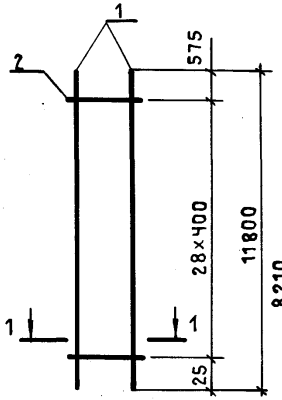

КР39-3

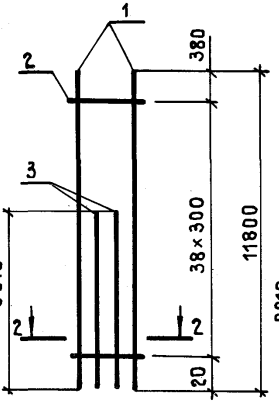

КР39-4

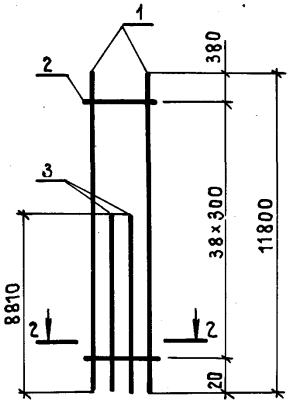

КР39-5

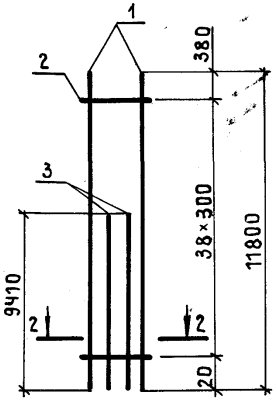

КР39-6

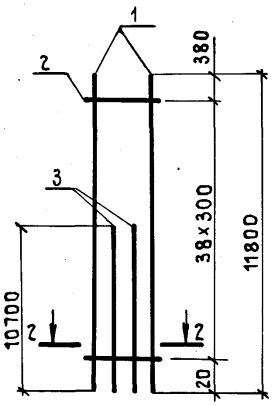

КР39-7

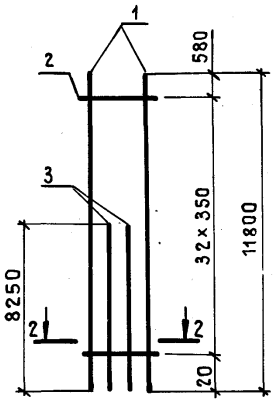

КР39-8

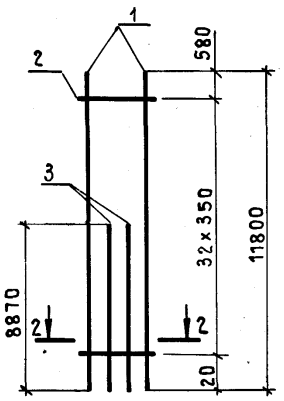

КР39-9

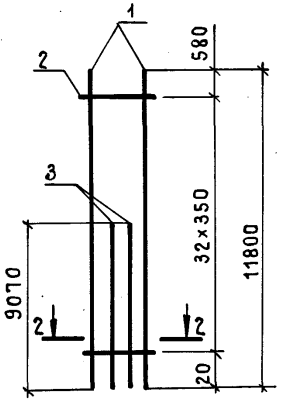

1-1

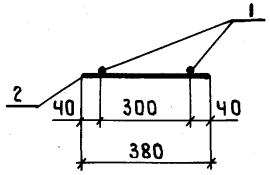

2-2

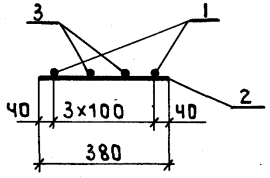

Арматура класса Вр-I - по ГОСТ 6727-80;
А-I и А-III - по ГОСТ 5781-82*

Марка каркаса	Поз.	Наименование	Кол.	Масса ед., кг	Общая масса, кг
КР39-1	1	ф 20 А III ℓ=11800	2	29,1	59,7
	2	ф 5 Вр I ℓ = 380	29	0,05	
КР39-2	1	ф 22 А III ℓ=11800	2	35,21	72,8
	2	ф 6 А I ℓ = 380	29	0,08	
КР39-3	1	ф 16 А III ℓ=11800	2	18,62	65,0
	2	ф 5 Вр I ℓ = 380	39	0,05	
	3	ф 16 А III ℓ = 8210	2	12,95	
КР39-4	1	ф 16 А III ℓ=11800	2	18,62	67,0
	2	ф 5 Вр I ℓ = 380	39	0,05	
	3	ф 16 А III ℓ = 8810	2	13,90	
КР39-5	1	ф 16 А III ℓ=11800	2	18,62	68,9
	2	ф 5 Вр I ℓ = 380	39	0,05	
	3	ф 16 А III ℓ=9410	2	14,85	
КР39-6	1	ф 16 А III ℓ=11800	2	18,62	72,9
	2	ф 5 Вр I ℓ = 380	39	0,05	
	3	ф 16 А III ℓ=10700	2	16,89	
КР39-7	1	ф 18 А III ℓ=11800	2	23,58	81,8
	2	ф 5 Вр I ℓ = 380	33	0,05	
	3	ф 18 А III ℓ = 8250	2	16,48	
КР39-8	1	ф 18 А III ℓ=11800	2	23,58	84,2
	2	ф 5 Вр I ℓ = 380	33	0,05	
	3	ф 18 А III ℓ = 8870	2	17,72	
КР39-9	1	ф 18 А III ℓ=11800	2	23,58	85,0
	2	ф 5 Вр I ℓ = 380	33	0,05	
	3	ф 18 А III ℓ = 9070	2	18,12	

Нач.СКО-1	Михайлов	
Гл.инж.пр.	Григорьев	
Рук.бр.	Акишина	
Проверил	Поляков	

1.424.1-5.3/87-139

Каркас плоский
КР39-1...КР39-9

Стадия	Лист	Листов
Р		1

ПРОМСТРОЙПРОЕКТ

КР39-10

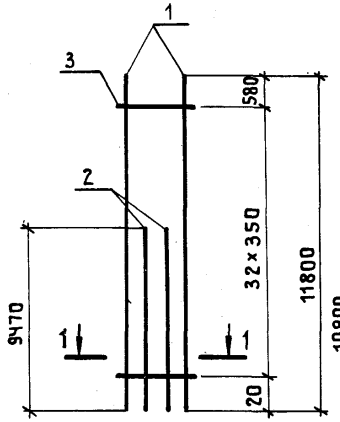

КР39-11

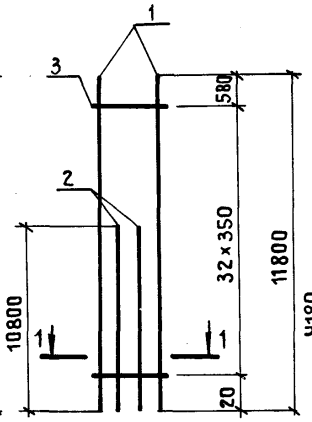

КР39-12

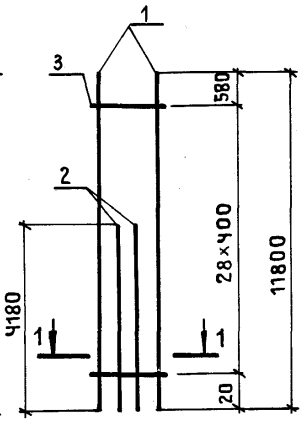

КР39-13

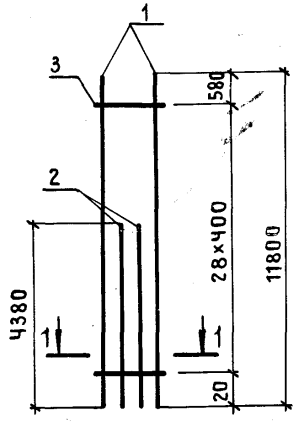

КР39-14

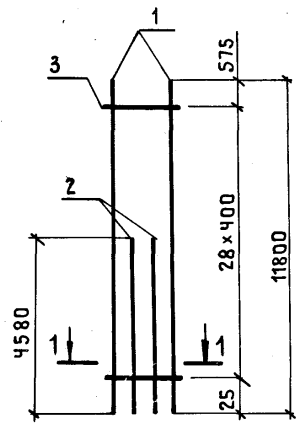

КР39-15

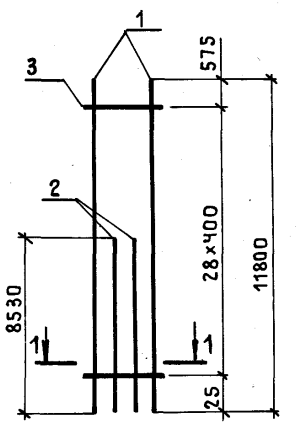

КР39-16

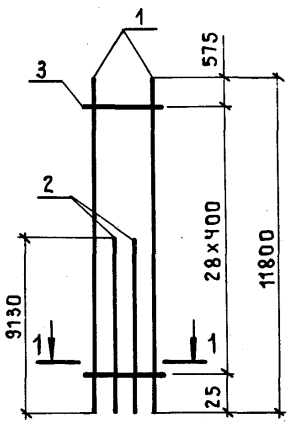

КР39-17

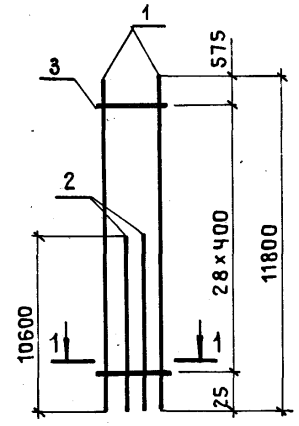

1-1

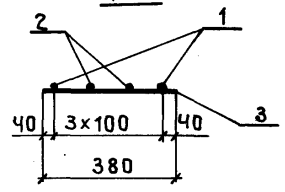

Марка каркаса	Поз.	Наименование	Кол.	Масса ед., кг	Общая масса, кг
КР39-10	1	ф 18 А III ℓ=11800	2	23,58	86,6
	2	ф 18 А III ℓ=9470	2	18,92	
	3	ф 5 Вр I ℓ= 380	33	0,05	
КР39-11	1	ф 18 А III ℓ=11800	2	23,58	91,9
	2	ф 18 А III ℓ=10800	2	21,58	
	3	ф 5 Вр I ℓ= 380	33	0,05	
КР39-12	1	ф 20 А III ℓ=11800	2	29,10	80,3
	2	ф 20 А III ℓ=4180	2	10,31	
	3	ф 5 Вр I ℓ= 380	29	0,05	
КР39-13	1	ф 20 А III ℓ=11800	2	29,10	81,3
	2	ф 20 А III ℓ=4380	2	10,80	
	3	ф 5 Вр I ℓ= 380	29	0,05	
КР39-14	1	ф 20 А III ℓ=11800	2	29,10	82,2
	2	ф 20 А III ℓ=4580	2	11,29	
	3	ф 5 Вр I ℓ= 380	29	0,05	
КР39-15	1	ф 20 А III ℓ=11800	2	29,10	101,7
	2	ф 20 А III ℓ=8530	2	21,03	
	3	ф 5 Вр I ℓ= 380	29	0,05	
КР39-16	1	ф 20 А III ℓ=11800	2	29,10	104,6
	2	ф 20 А III ℓ=9130	2	22,51	
	3	ф 5 Вр I ℓ= 380	29	0,05	
КР39-17	1	ф 20 А III ℓ=11800	2	29,10	111,9
	2	ф 20 А III ℓ=10600	2	26,14	
	3	ф 5 Вр I ℓ= 380	29	0,05	

Арматура класса Вр-I - по ГОСТ 6727-80;
А-I и А-III - по ГОСТ 5781-82*

Нач. СКО-1	Михайлов	
Гл. инж. пр.	Григорьев	
Рук. бр.	Акишина	
Проверил	Поляков	

1.424.1-5.3|87-140

Каркас плоский КР39-10...КР39-17

Стадия	Лист	Листов
Р		1

ПРОМСТРОЙПРОЕКТ

КР39-18

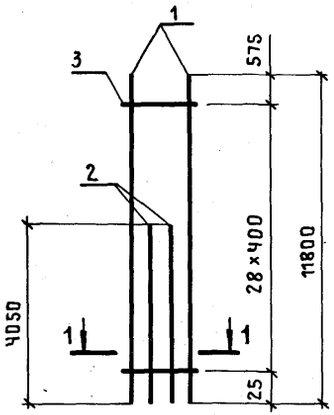

КР39-19

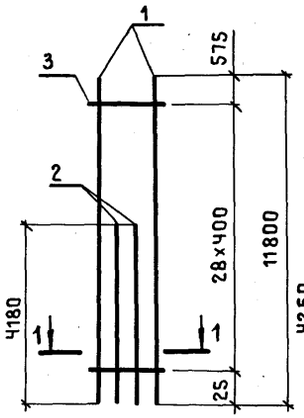

КР39-20

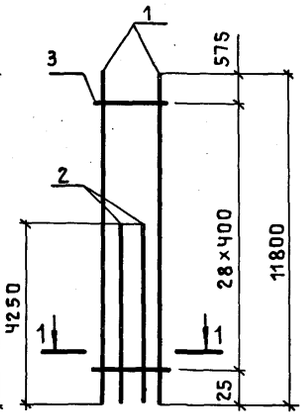

КР39-21

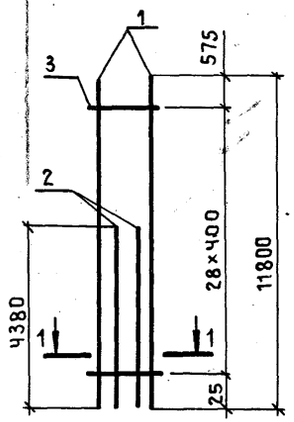

КР39-22

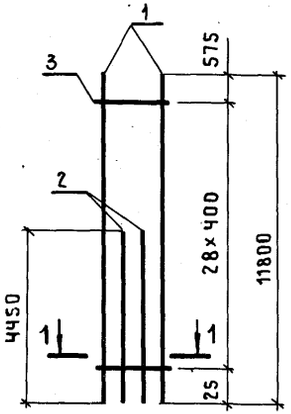

КР39-23

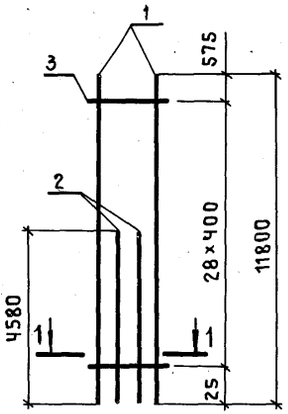

КР39-24

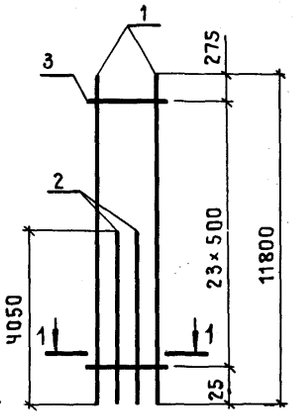

КР39-25

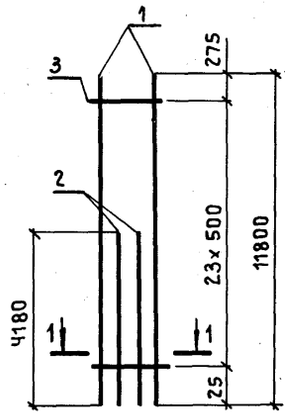

1-1

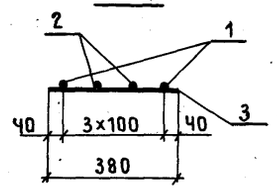

Марка каркаса	Поз.	Наименование	Кол.	Масса ед., кг	Общая масса, кг
КР39-18	1	ф 22А-III ℓ=11800	2	35,21	96,9
	2	ф 22А-III ℓ=4050	2	12,08	
	3	ф 6А-I ℓ=380	29	0,08	
КР39-19	1	ф 22А-III ℓ=11800	2	35,21	97,7
	2	ф 22А-III ℓ=4180	2	12,47	
	3	ф 6А-I ℓ=380	29	0,08	
КР39-20	1	ф 22А-III ℓ=11800	2	35,21	98,1
	2	ф 22А-III ℓ=4250	2	12,68	
	3	ф 6А-I ℓ=380	29	0,08	
КР39-21	1	ф 22А-III ℓ=11800	2	35,21	98,9
	2	ф 22А-III ℓ=4380	2	13,07	
	3	ф 6А-I ℓ=380	29	0,08	
КР39-22	1	ф 22А-III ℓ=11800	2	35,21	99,3
	2	ф 22А-III ℓ=4450	2	13,28	
	3	ф 6А-I ℓ=380	29	0,08	
КР39-23	1	ф 22А-III ℓ=11800	2	35,21	100,0
	2	ф 22А-III ℓ=4580	2	13,67	
	3	ф 6А-I ℓ=380	29	0,08	
КР39-24	1	ф 25А-III ℓ=11800	2	45,31	125,4
	2	ф 25А-III ℓ=4050	2	15,55	
	3	ф 8А-I ℓ=380	24	0,15	
КР39-25	1	ф 25А-III ℓ=11800	2	45,31	126,4
	2	ф 25А-III ℓ=4180	2	16,05	
	3	ф 8А-I ℓ=380	24	0,15	

Арматура класса А-I и А-III по ГОСТ 5781-82*

Нач.СКО-1	Михайлов	
Гл.инж.пр.	Григорьев	
Рук.бр.	Акишина	
Проверил	Поляков	

1.424.1-5.3/87-141

Каркас плоский КР39-18...КР39-25

Стадия	Лист	Листов
Р		1

ПРОМСТРОЙПРОЕКТ

КР39-26

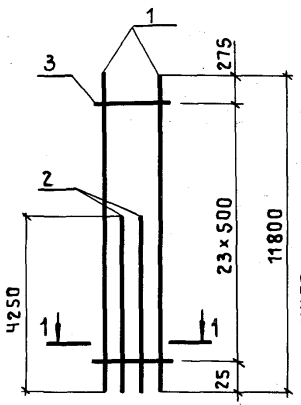

КР39-27

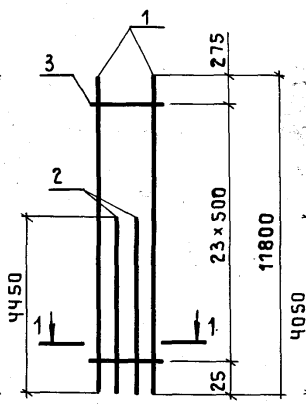

КР39-28

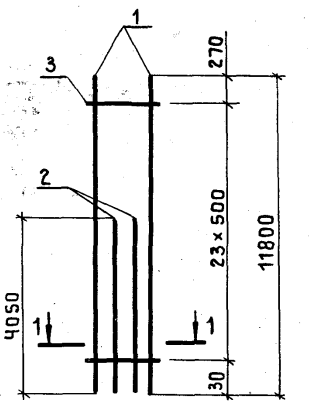

КР39-29

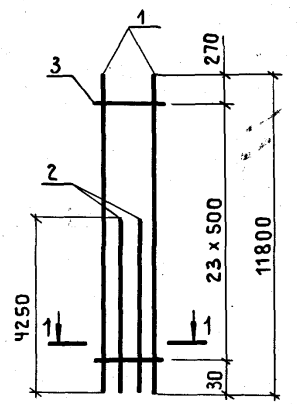

1-1

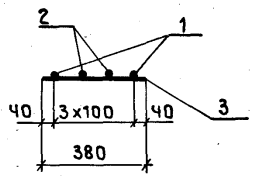

Марка каркаса	Поз.	Наименование	Кол.	Масса ед., кг	Общая масса, кг
КР39-26	1	ф 25 AIII ℓ = 11800	2	45,31	126,8
	2	ф 25 AIII ℓ = 4250	2	16,32	
	3	ф 8 AI ℓ = 380	24	0,15	
КР39-27	1	ф 25 AIII ℓ = 11800	2	45,31	128,4
	2	ф 25 AIII ℓ = 4450	2	17,09	
	3	ф 8 AI ℓ = 380	24	0,15	
КР39-28	1	ф 28 AIII ℓ = 11800	2	56,99	156,8
	2	ф 28 AIII ℓ = 4050	2	19,56	
	3	ф 8 AI ℓ = 380	24	0,15	
КР39-29	1	ф 28 AIII ℓ = 11800	2	56,99	158,6
	2	ф 28 AIII ℓ = 4250	2	20,53	
	3	ф 8 AI ℓ = 380	24	0,15	

Арматура класса A-I и A-III - по ГОСТ 5781-82*

Нач.СКО-1	Михайлов	
Гл.инж.пр.	Григорьев	
Рук.бр.	Акишина	
Проверил	Поляков	

1.424.1-5.3|87-142

Каркас плоский КР39-26...КР39-29

Стадия	Лист	Листов
Р		1

ПРОМСТРОЙПРОЕКТ

С 1

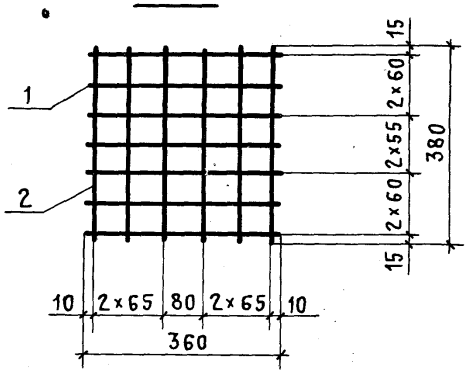

С 2

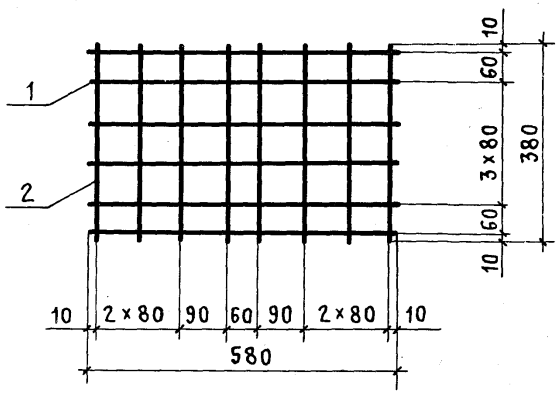

С 3

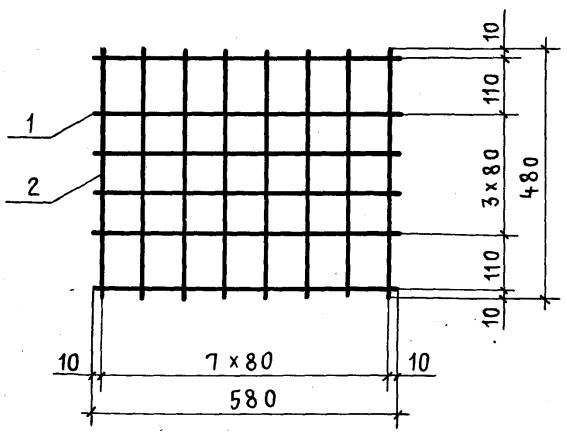

Вид А
В согнутом виде

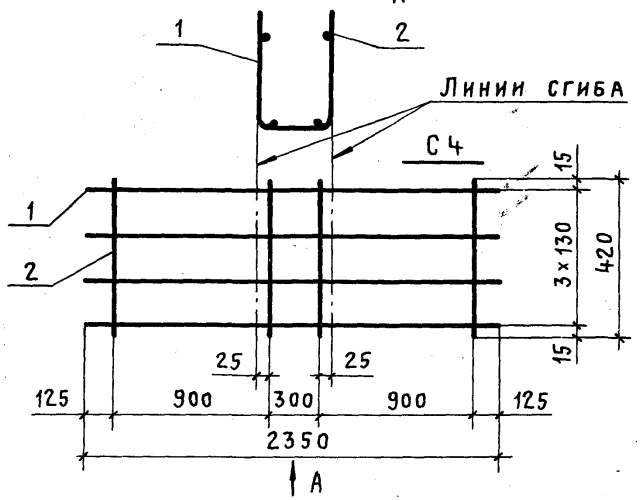

С 5

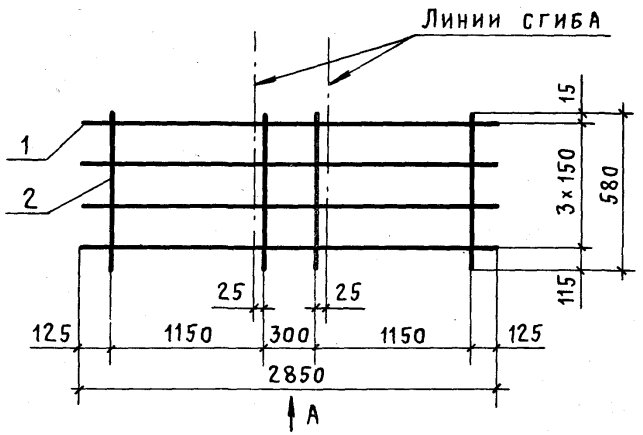

С 13

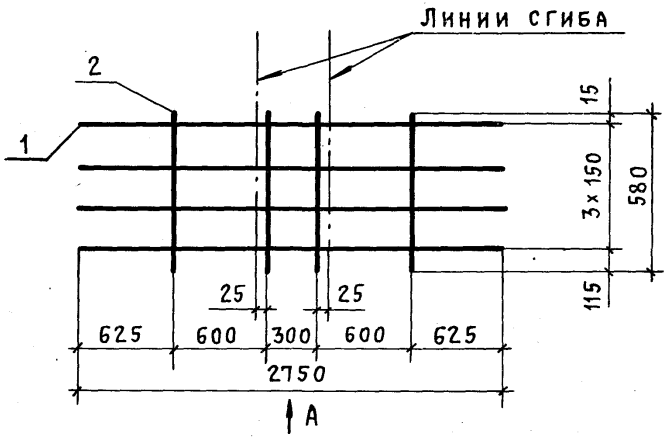

Марка сетки	Поз.	Наименование	Кол.	Масса ед., кг	Общая масса, кг
С1	1	ф 6 А I ℓ = 360	7	0,08	1,0
	2	ф 6 А I ℓ = 380	6	0,08	
С2	1	ф 6 А I ℓ = 580	6	0,13	1,4
	2	ф 6 А I ℓ = 380	8	0,08	
С3	1	ф 6 А I ℓ = 580	6	0,13	1,7
	2	ф 6 А I ℓ = 480	8	0,11	
С4	1	ф 10 А III ℓ = 2350	4	1,45	7,3
	2	ф 12 А III ℓ = 420	4	0,37	
С5	1	ф 10 А III ℓ = 2850	4	1,76	9,1
	2	ф 12 А III ℓ = 580	4	0,52	
С13	1	ф 10 А III ℓ = 2750	4	1,70	8,9
	2	ф 12 А III ℓ = 580	4	0,52	

Арматура класса А-I и А-III – по ГОСТ 5781-82*

Нач. СКО-1	Михайлов	
Гл. инж. пр.	Григорьев	
Рук. бр.	Акишина	
Инженер	Михеева	
Проверил	Поляков	

1.424.1-5.3/87-143

Сетка С1...С5, С13

Стадия	Лист	Листов
Р		1

ПРОМСТРОЙПРОЕКТ

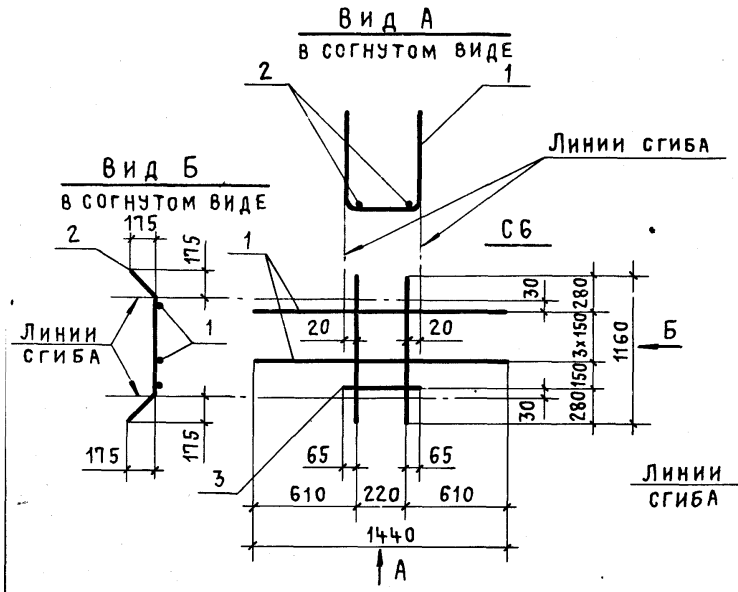

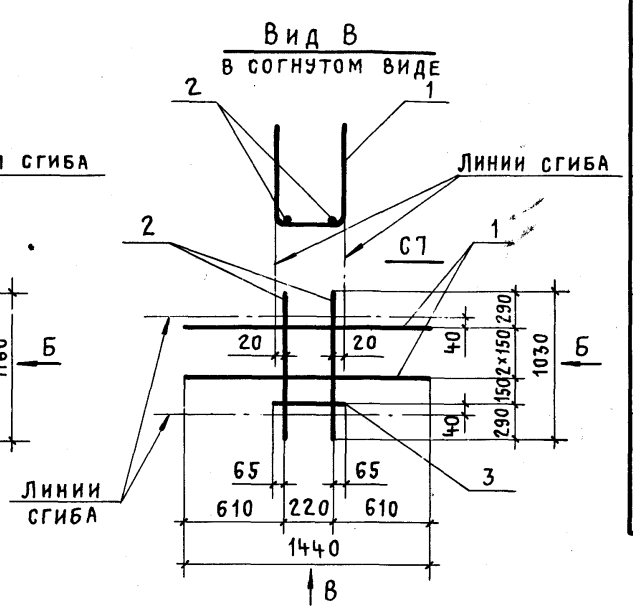

Марка сетки	Поз.	Наименование	Кол.	Масса ед., кг	Общая масса, кг
С6	1	ф 10 А III ℓ = 1440	4	0,89	5,8
	2	ф 12 А III ℓ = 1160	2	1,03	
	3	ф 10 А I ℓ = 350	1	0,22	
С7	1	ф 10 А III ℓ = 1440	3	0,89	4,7
	2	ф 12 А III ℓ = 1030	2	0,91	
	3	ф 10 А I ℓ = 350	1	0,22	
С8	1	ф 10 А III ℓ = 1840	5	1,14	8,4
	2	ф 12 А III ℓ = 1400	2	1,24	
	3	ф 10 А I ℓ = 350	1	0,22	
С9	1	ф 10 А III ℓ = 1940	4	1,20	7,3
	2	ф 12 А III ℓ = 1300	2	1,15	
	3	ф 10 А I ℓ = 350	1	0,22	

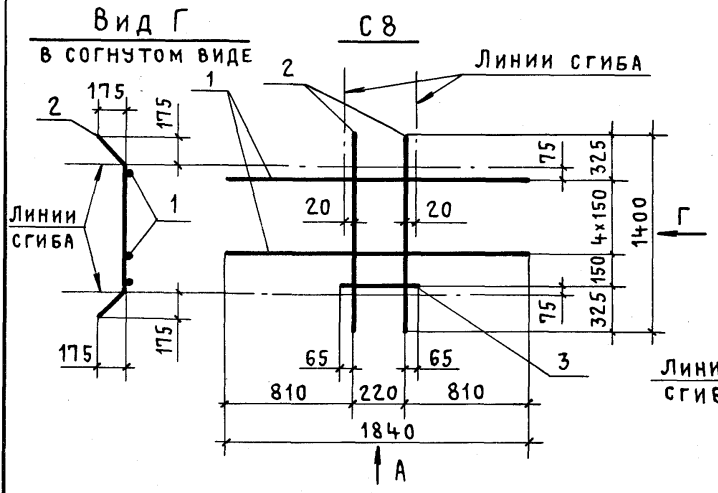

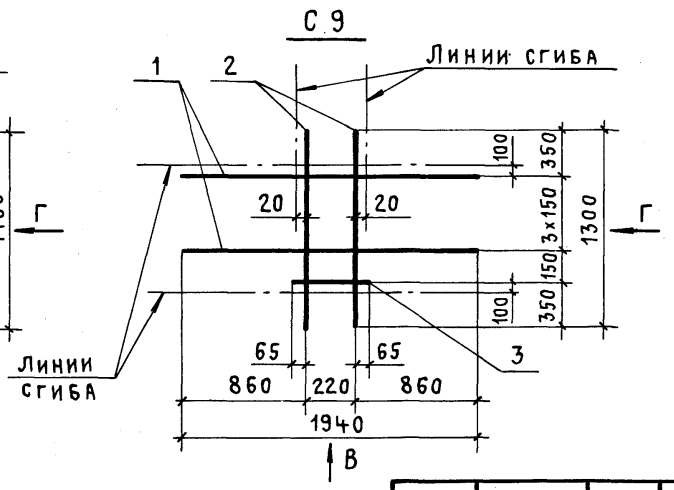

Арматура класса А-I и А-III – по ГОСТ 5781-82*

Нач. СКО-1	Михайлов	
Гл. инж. пр.	Григорьев	
Рук. бр.	Акишина	
Инженер	Михеева	
Проверил	Поляков	

1.424.1-5.3/87-144

Сетка С6...С9

Стадия	Лист	Листов
Р		1

ПРОМСТРОЙПРОЕКТ

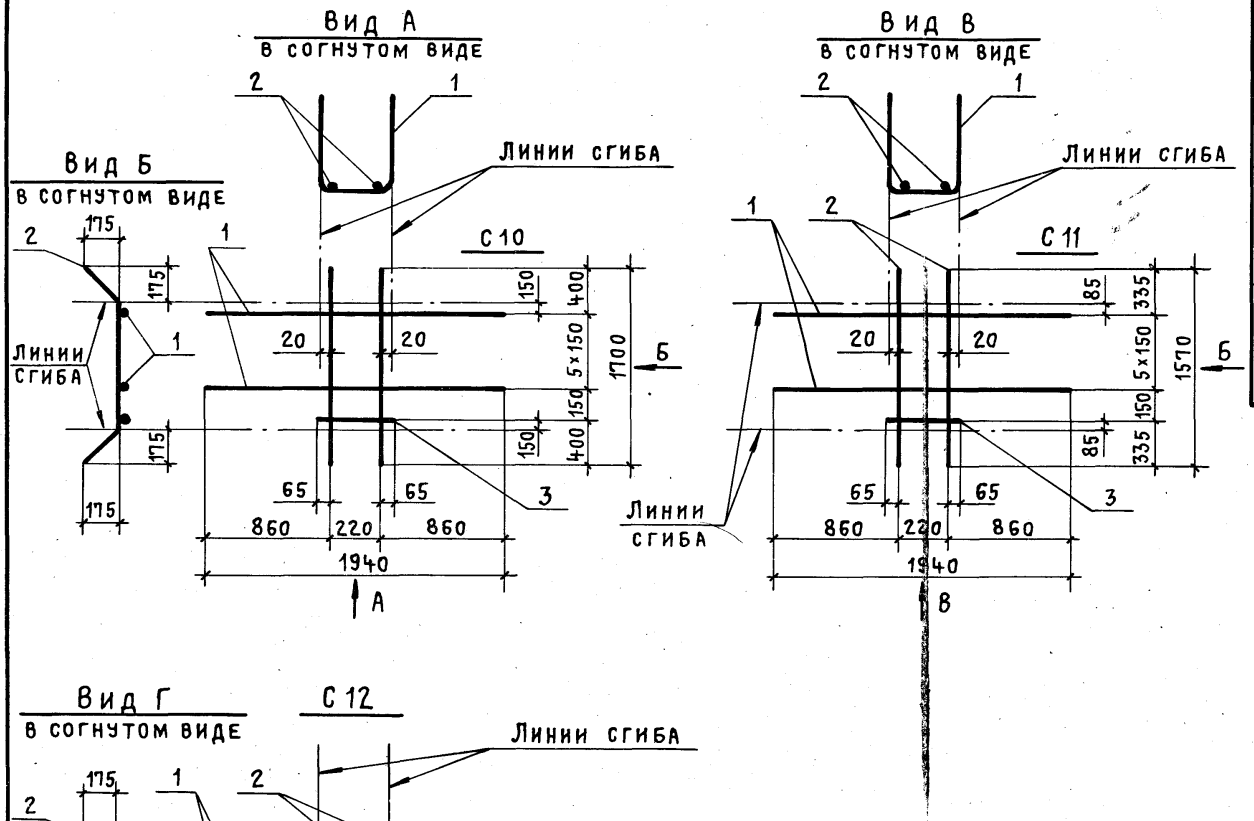

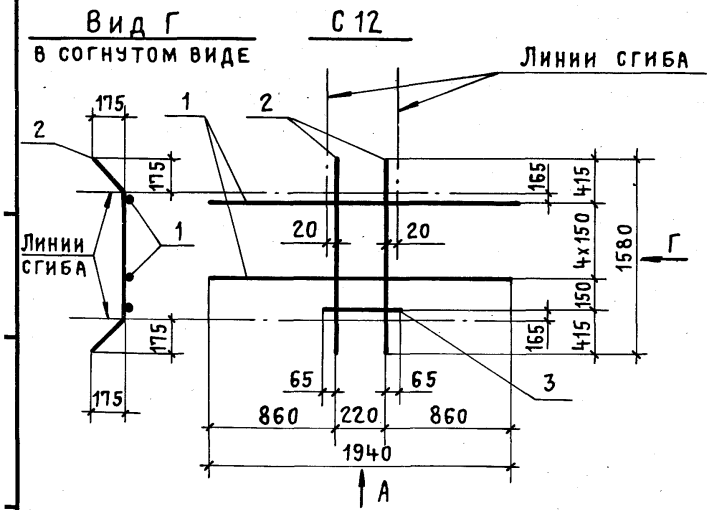

Марка сетки	Поз.	Наименование	Кол.	Масса ед., кг	Общая масса, кг
С10	1	ф 10 А III ℓ = 1940	6	1,20	10,4
	2	ф 12 А III ℓ = 1700	2	1,51	
	3	ф 10 А I ℓ = 350	1	0,22	
С11	1	ф 10 А III ℓ = 1940	6	1,20	10,2
	2	ф 12 А III ℓ = 1570	2	1,39	
	3	ф 10 А I ℓ = 350	1	0,22	
С12	1	ф 10 А III ℓ = 1940	5	1,20	9,0
	2	ф 12 А III ℓ = 1580	2	1,40	
	3	ф 10 А I ℓ = 350	1	0,22	

Арматура класса А-I и А-III – по ГОСТ 5781-82*

Нач.СКО-1	Михайлов	
Гл.инж.пр.	Григорьев	
Рук.бр.	Акишина	
Инженер	Михеева	
Проверил	Поляков	

1.424.1-5.3/87-145

Сетка С10 ... С12

Стадия	Лист	Листов
Р		1

ПРОМСТРОЙПРОЕКТ

gost.e-ecolog.ru