ТИПОВЫЕ КОНСТРУКЦИИ, ИЗДЕЛИЯ И УЗЛЫ ЗДАНИЙ И СООРУЖЕНИЙ

ШИФР Э—1708/1

# КОЛОННЫ ЖЕЛЕЗОБЕТОННЫЕ ЦЕЛЬНОФОРМОВАННЫЕ, ЦЕНТРИФУГИРОВАННЫЕ КОЛЬЦЕВОГО СЕЧЕНИЯ ДЛЯ ОДНОЭТАЖНЫХ ПРОИЗВОДСТВЕННЫХ ЗДАНИЙ ВЫСОТОЙ 8,4—12 м, ОБОРУДОВАННЫХ МОСТОВЫМИ ОПОРНЫМИ КРАНАМИ ГРУЗОПОДЪЕМНОСТЬЮ ДО 32 т

## ВЫПУСК 2

АРМАТУРНЫЕ И ЗАКЛАДНЫЕ ИЗДЕЛИЯ
РАБОЧИЕ ЧЕРТЕЖИ


РАЗРАБОТАНЫ

ПРОЕКТНЫЙ ИНСТИТУТ № 1

ГЛАВНЫЙ ИНЖЕНЕР ИНСТИТУТА — В.С. МОРОЗОВ
ГЛАВНЫЙ ИНЖЕНЕР ПРОЕКТА — Г.И. ВАСИЛЕВСКАЯ
НАЧАЛЬНИК ОТДЕЛА — А.Я. ЗИНОВЬЕВ
ГЛАВНЫЙ КОНСТРУКТОР ОТДЕЛА — Р.А. ГЕРШАНОК

НИИЖБ

ЗАМ. ДИРЕКТОРА — Ю.П. ГУЩА
РУК. ЛАБОРАТОРИИ — Г.И. БЕРДИЧЕВСКИЙ
РУК. СЕКТОРА — П.Н. ЗИКЕЕВ


gost.e-ecolog.ru

ТИПОВЫЕ КОНСТРУКЦИИ, ИЗДЕЛИЯ И УЗЛЫ ЗДАНИЙ И СООРУЖЕНИЙ

ШИФР Э—1708/1

# КОЛОННЫ ЖЕЛЕЗОБЕТОННЫЕ ЦЕЛЬНОФОРМОВАННЫЕ, ЦЕНТРИФУГИРОВАННЫЕ КОЛЬЦЕВОГО СЕЧЕНИЯ ДЛЯ ОДНОЭТАЖНЫХ ПРОИЗВОДСТВЕННЫХ ЗДАНИЙ ВЫСОТОЙ 8,4—12 м, ОБОРУДОВАННЫХ МОСТОВЫМИ ОПОРНЫМИ КРАНАМИ ГРУЗОПОДЪЕМНОСТЬЮ ДО 32 т

## ВЫПУСК 2

АРМАТУРНЫЕ И ЗАКЛАДНЫЕ ИЗДЕЛИЯ

РАБОЧИЕ ЧЕРТЕЖИ

| Обозначение | Наименование | Стр. |
|---|---|---|
| Э-1708/1.2 - ТУ | Технические условия | 4 |
| Э-1708/1.2 - 100 | Каркас пространственный К (К1.78-К7.120) | 6 |
| Э-1708/1.2 - 100 СБ | Каркас пространственный К (К1.78-К7.120) | |
| | Сборочный чертеж | 17 |
| Э-1708/1.2 - 200 СБ | Каркас пространственный КП. (КП1; КП2) | |
| | Сборочный чертеж | 20 |
| Э-1708/1.2 - 300 СБ | Каркас пространственный КП. (КП3; КП4) | |
| | Сборочный чертеж | 22 |
| Э-1708/1.2 - 10 | Каркас плоский КР. (КР1, КР2) | 24 |
| Э-1708/1.2 - 20 | Каркас плоский КР. (КР3, КР4) | 26 |
| Э-1708/1.2 - 30 | Каркас плоский КР. (КР5, КР6) | 28 |
| Э-1708/1.2 - 40 | Каркас плоский КР. (КР7, КР8) | 30 |
| Э-1708/1.2 - 001 | Стержень арматурный | 32 |
| Э-1708/1.2 - 002 | Спираль | 37 |
| Э-1708/1.2 - 003 | Изделие закладное М. (М1) | 38 |
| Э-1708/1.2 - 004 | Изделие закладное МН (МН1) | 39 |
| Э-1708/1.2 - 005 | Изделие закладное МН (МН2) | 40 |
| Э-1708/1.2 - 006 | Изделие закладное МН (МН3) | 41 |
| Э-1708/1.2 - 007 | Изделие закладное МН (МН4, МН5) | 42 |
| Э-1708/1.2 - 008 | Изделие закладное МН (МН6) | 43 |
| Э-1708/1.2 - 009 | Изделие накладное МС (МС1-МС4, МС10) | 44 |
| Э-1708/1.2 - 010 | Изделие накладное МС (МС5) | 45 |
| Э-1708/1.2 - 011 | Изделие накладное МС (МС6) | 46 |
| Э-1708/1.2 - 012 | Изделие накладное МС (МС7) | 47 |


| | | | |
|---|---|---|---|
| Нач. отд. | Зиновьев | | |
| Н. контр. | Гершанок | | |
| Гл. констр. | Гершанок | | |
| Рук. гр. | Семенов | | |

Э-1708/1.2-00

Содержание

| Стадия | Лист | Листов |
|---|---|---|
| Р | 1 | 2 |

Проектный институт №1

Копировал

Формат А4

| Обозначение | Наименование | Стр. |
|---|---|---|
| Э-1708/1.2-013 | Изделие накладное МС (МС8) | 48 |
| Э-1708/1.2-014 | Изделие накладное МС (МС9) | 49 |
| Э-1708/1.2-015 | Изделие накладное МС (МС11) | 50 |
| Э-1708/1.2-016 | Изделие накладное МС (МС12) | 51 |
| Э-1708/1.2-017 | Изделие накладное МС (МС13) | 52 |
| Э-1708/1.2-018 | Изделие накладное МС (МС14) | 53 |
| Э-1708/1.2-019 | Изделие накладное МС (МС15) | 54 |
| Э-1708/1.2-020 | Изделие накладное МС (МС16) | 55 |
| | | |
| | | |




Копировал

Формат А4

I. Общие сведения.

Выпуск 2 серии содержит рабочие чертежи арматурных изделий для железобетонных центрифугированных колонн диаметром 700мм, разработанных в выпуске I и рабочие чертежи закладных и накладных изделий для указанных колонн.

2. Арматурные изделия.

2.I. Арматурные изделия должны удовлетворять требованиям ГОСТ I0922-75, ГОСТ I9293-73, ГОСТ I4098-68 и "Инструкции по сварке соединений арматуры и закладных деталей железобетонных конструкций (СН 393-78).

2.2. Пространственные арматурные цилиндрические каркасы колонн должны изготавливаться из продольных арматурных стержней и навиваемой на них проволочной арматуры (спирали), которая приваривается к продольным стержням контактной точечной сваркой.

2.3. Спираль следует приваривать к продольным стержням в каждом третьем пересечении или в каждом пересечении через два витка на третий. На концевых участках каркаса длиной 0,5м спираль должна привариваться в каждом пересечении с продольными стержнями.

2.4. Цилиндрические арматурные каркасы следует изготовлять на навивочно-сварочных станках или на специальных стендах.

2.5. Соединения стержней продольной арматуры допускается только при помощи стыковой контактной сварки по ГОСТ 19293-73.

2.6. Пространственные каркасы консолей колонн должны изготавливаться из плоских сварных сеток и отдельных стержней.

| | | | | | | | |
|---|---|---|---|---|---|---|---|
| | | | | Э-1708/1. 2-ТУ | | | |
| Нач.отд | Зиновьев | | | | | | |
| Н.контр | Гершанок | | | Технические условия | Стадия | Лист | Листов |
| Гл.констр | Гершанок | | | | Р | 1 | 2 |
| Ведущ.инж | Финкельштейн | | | | Проектный институт №1 | | |
| Ст.техник | Розлопова | | | | | | |
| Ст.инж | Серпова | | | | | | |

3. Закладные изделия.

3.1. Все сварные соединения должны удовлетворять требованиям ГОСТ 14098-68, ГОСТ 10922-75, ГОСТ 19292-73 и СН 393-78.

3.2. Анкера закладных изделий должны изготовляться из арматурной стали класса АШ марки 35ГС или 25Г2С, Прокатные профили закладных изделий должны изготовляться из стали марки В СтЗкп-2-I или В СтЗсп5-I. Марки сталей должны отвечать требованиям ТУ14-I-3023-80 или ГОСТ 380-71*.

| Формат | Зона | Поз. | Обозначение | Наименование | Кол. | Примеч. |
|---|---|---|---|---|---|---|
| | | | | Документация | | |
| А4 | | | Э-1708/1.2 100 СБ | Сборочный чертеж | | |
| А4 | | | Э-1708/1.2 ТО | Техническое описание | | |
| | | | | | | |
| | | | | Э-1708/1.2 100 | | К1.78 |
| | | | | Детали | | |
| Б4 | | 1 | Э-1708/1.2 001-059 | Стержень арматурный | 10 | |
| Б4 | | 2 | Э-1708/1.2 002 | Спираль 232.7 п.м | | |
| | | | | | | |
| | | | | Э-1708/1.2 100-01 | | К2.78 |
| | | | | Детали | | |
| Б4 | | 1 | Э-1708/1.2 001-071 | Стержень арматурный | 10 | |
| Б4 | | 2 | Э-1708/1.2 002 | Спираль 232.7 п.м | | |
| | | | | | | |
| | | | | Э-1708/1.2 100-02 | | К3.78 |
| | | | | Детали | | |
| Б4 | | 1 | Э-1708/1.2 001-059 | Стержень арматурный | 10 | |
| Б4 | | 2 | -055 | Стержень арматурный | 10 | |
| Б4 | | 3 | Э-1708/1.2 002 | Спираль 232.7 п.м | | |
| | | | | | | |
| | | | | Э-1708/1.2 100-03 | | К4.78 |
| | | | | Детали | | |
| Б4 | | 1 | Э-1708/1.2 001-071 | Стержень арматурный | 10 | |
| Б4 | | 2 | -067 | Стержень арматурный | 10 | |
| Б4 | | 3 | Э-1708/1.2 002 | Спираль 232.7 п.м | | |
| | | | | | | |
| | | | | | | |

| | | |
|---|---|---|
| Нач.отд | Зиновьев | |
| Н.контр | Гершанок | |
| Гл.констр | Гершанок | |
| Вед.инж | Дюкельман | |
| Ст.техн | Рослопова | |
| Ст.инж | Серпова | |

Э-1708/1.2-100

Каркас пространственный К (К1.78 ÷ К7.120)

| Стадия | Лист | Листов |
|---|---|---|
| Р | 1 | 11 |

Проектный институт 11

Копировал

Формат А4

| Формат | Зона | Поз. | Обозначение | Наименование | Кол. | Примеч. |
|---|---|---|---|---|---|---|
| | | | | Э-1708/1.2100-04 | | К5.78 |
| | | | | Детали | | |
| БЧ | | 1 | Э-1708/1.2001-083 | Стержень арматурный | 10 | |
| БЧ | | 2 | -079 | Стержень арматурный | 10 | |
| БЧ | | 3 | Э-1708/1.2002 | Спираль 232.7 п.м | | |
| | | | | Э-1708/1.2100-05 | | К6.78 |
| | | | | Детали | | |
| БЧ | | 1 | Э-1708/1.2001-035 | Стержень арматурный | 10 | |
| БЧ | | 2 | -091 | Стержень арматурный | 10 | |
| БЧ | | 3 | Э-1708/1.2002-01 | Спираль 232.7 п.м | | |
| | | | | Э-1708/1.2100-06 | | К1.84 |
| | | | | Детали | | |
| БЧ | | 1 | Э-1708/1.2001-050 | Стержень арматурный | 10 | |
| БЧ | | 2 | Э-1708/1.2002 | Спираль 245.0 п.м | | |
| | | | | Э-1708/1.2100-07 | | К2.84 |
| | | | | Детали | | |
| БЧ | | 1 | Э-1708/1.2001-072 | Стержень арматурный | 10 | |
| БЧ | | 2 | Э-1708/1.2002 | Спираль 245.0 п.м | | |
| | | | | Э-1708/1.2100-08 | | К3.84 |
| | | | | Детали | | |
| БЧ | | 1 | Э-1708/1.2001-060 | Стержень арматурный | 10 | |
| БЧ | | 2 | -055 | Стержень арматурный | 10 | |
| БЧ | | 3 | Э-1708/1.2002 | Спираль 245.0 п.м | | |

| Формат | Зона | Поз | Обозначение | Наименование | Кол. | Примеч. |
|---|---|---|---|---|---|---|
| | | | | Э-1708/1.2 100-09 | | К4.84 |
| | | | | Детали | | |
| БЧ | | 1 | Э-1708/1.2 001-072 | Стержень арматурный | 10 | |
| БЧ | | 2 | -067 | Стержень арматурный | 10 | |
| БЧ | | 3 | Э-1708/1.2 002 | Спираль 245.0 п.м | | |
| | | | | Э-1708/1.2 100-10 | | К5.84 |
| | | | | Детали | | |
| БЧ | | 1 | Э-1708/1.2 001-084 | Стержень арматурный | 10 | |
| БЧ | | 2 | -079 | Стержень арматурный | 10 | |
| БЧ | | 3 | Э-1708/1.2 002 | Спираль 245.0 п.м | | |
| | | | | Э-1708/1.2 100-11 | | К6.84 |
| | | | | Детали | | |
| БЧ | | 1 | Э-1708/1.2 001-096 | Стержень арматурный | 10 | |
| БЧ | | 2 | -091 | Стержень арматурный | 10 | |
| БЧ | | 3 | Э-1708/1.2 002-01 | Спираль 245.0 п.м | | |
| | | | | Э-1708/1.2 100-12 | | К1.90 |
| | | | | Детали | | |
| БЧ | | 1 | Э-1708/1.2 001-061 | Стержень арматурный | 10 | |
| БЧ | | 2 | Э-1708/1.2 002 | Спираль 257.4 п.м | | |
| | | | | Э-1708/1.2 100-13 | | К2.90 |
| | | | | Детали | | |
| БЧ | | 1 | Э-1708/1.2 001-073 | Стержень арматурный | 10 | |
| БЧ | | 2 | Э-1708/1.2 002 | Спираль 257.4 п.м | | |

| Формат | Зона | Поз. | Обозначение | Наименование | Кол. | Примеч. |
|---|---|---|---|---|---|---|
| | | | | Э-1708/1.2 100-14 | | К3.90 |
| | | | | Детали | | |
| БЧ | | 1 | Э-1708/1.2 001-061 | Стержень арматурный | 10 | |
| БЧ | | 2 | -056 | Стержень арматурный | 10 | |
| БЧ | | 3 | Э-1708/1.2 002 | Спираль 257.4 п.м | | |
| | | | | Э-1708/1.2 100-15 | | К4.90 |
| | | | | Детали | | |
| БЧ | | 1 | Э-1708/1.2 001-073 | Стержень арматурный | 10 | |
| БЧ | | 2 | -068 | Стержень арматурный | 10 | |
| БЧ | | 3 | Э-1708/1.2 002 | Спираль 257.4 п.м | | |
| | | | | Э-1708/1.2 100-16 | | К5.90 |
| | | | | Детали | | |
| БЧ | | 1 | Э-1708/1.2 001-085 | Стержень арматурный | 10 | |
| БЧ | | 2 | -080 | Стержень арматурный | 10 | |
| БЧ | | 3 | Э-1708/1.2 002 | Спираль 257.4 п.м | | |
| | | | | Э-1708/1.2 100-17 | | К6.90 |
| | | | | Детали | | |
| БЧ | | 1 | Э-1708/1.2 001-097 | Стержень арматурный | 10 | |
| БЧ | | 2 | -092 | Стержень арматурный | 10 | |
| БЧ | | 3 | Э-1708/1.2 002-01 | Спираль 257.4 п.м | | |
| | | | | Э-1708/1.2 100-18 | | К7.90 |
| | | | | Детали | | |
| БЧ | | 1 | Э-1708/1.2 001-106 | Стержень арматурный | 10 | |
| БЧ | | 2 | -103 | Стержень арматурный | 10 | |
| БЧ | | 3 | Э-1708/1.2 002-01 | Спираль 257.4 п.м | | |

| Формат | Зона | Поз | Обозначение | Наименование | Кол. | Примеч. |
|---|---|---|---|---|---|---|
| | | | | Э-1708/1.2 100-19 | | К1.96 |
| | | | | Детали | | |
| БЧ | | 1 | Э-1708/1.2 001-062 | Стержень арматурный | 10 | |
| БЧ | | 2 | Э-1708/1.2 002- | Спираль 270.0 п.м | | |
| | | | | Э-1708/1.2 100-20 | | К2.96 |
| | | | | Детали | | |
| БЧ | | 1 | Э-1708/1.2 001-074 | Стержень арматурный | 10 | |
| БЧ | | 2 | Э-1708/1.2 002 | Спираль 270.0 п.м | | |
| | | | | Э-1708/1.2 100-21 | | К3.96 |
| | | | | Детали | | |
| БЧ | | 1 | Э-1708/1.2 001-062 | Стержень арматурный | 10 | |
| БЧ | | 2 | -056 | Стержень арматурный | 10 | |
| БЧ | | 3 | Э-1708/1.2 002 | Спираль 270.0 п.м | | |
| | | | | Э-1708/1.2 100-22 | | К4.96 |
| | | | | Детали | | |
| БЧ | | 1 | Э-1708/1.2 001-074 | Стержень арматурный | 10 | |
| БЧ | | 2 | -068 | Стержень арматурный | 10 | |
| БЧ | | 3 | Э-1708/1.2 002 | Спираль 270.0 п.м | | |
| | | | | Э-1708/1.2 100-23 | | К5.96 |
| | | | | Детали | | |
| БЧ | | 1 | Э-1708/1.2 001-086 | Стержень арматурный | 10 | |
| БЧ | | 2 | -080 | Стержень арматурный | 10 | |
| БЧ | | 3 | Э-1708/1.2 002 | Спираль 270.0 п.м | | |

| Формат | Зона | Поз. | Обозначение | Наименование | Кол. | Примеч. |
|---|---|---|---|---|---|---|
| | | | | Э-1708/1.2 100-24 | | К6.96 |
| | | | | Детали | | |
| БЧ | | 1 | Э-1708/1.2 001-098 | Стержень арматурный | 10 | |
| БЧ | | 2 | -092 | Стержень арматурный | 10 | |
| БЧ | | 3 | Э-1708/1.2 002-91 | Спираль 270.0 п.м | | |
| | | | | Э-1703/1.2 100-25 | | К7.96 |
| | | | | Детали | | |
| БЧ | | 1 | Э-1708/1.2 001-107 | Стержень арматурный | 10 | |
| БЧ | | 2 | -103 | Стержень арматурный | 10 | |
| БЧ | | 3 | Э-1703/1.2 002-01 | Спираль 270.0 п.м | | |
| | | | | Э-1702/1.2 100-26 | | К1.102 |
| | | | | Детали | | |
| БЧ | | 1 | Э-1708/1.2 001-063 | Стержень арматурный | 10 | |
| БЧ | | 2 | Э-1708/1.2 002 | Спираль 282.4 п.м | | |
| | | | | Э-1708/1.2 100-27 | | К2.102 |
| | | | | Детали | | |
| БЧ | | 1 | Э-1708/1.2 001-075 | Стержень арматурный | 10 | |
| БЧ | | 2 | Э-1708/1.2 002 | Спираль 282.4 п.м | | |
| | | | | Э-1708/1.2 100-28 | | К3.102 |
| | | | | Детали | | |
| БЧ | | 1 | Э-1708/1.2 001-063 | Стержень арматурный | 10 | |
| БЧ | | 2 | -057 | Стержень арматурный | 10 | |
| БЧ | | 3 | Э-1708/1.2 002 | Спираль 282.4 п.м | | |

| Позиция | Зона | Поз | Обозначение | Наименование | Кол. | Примеч. |
|---|---|---|---|---|---|---|
| | | | | Э-1708/1. 2 100-29 | | К4.102 |
| | | | | Детали | | |
| БЧ | | 1 | Э-1708/1. 2 001-075 | Стержень арматурный | 10 | |
| БЧ | | 2 | -069 | Стержень арматурный | 10 | |
| БЧ | | 3 | Э-1708/1. 2 002 | Спираль 282.4 п.м | | |
| | | | | Э-1708/1. 2 100-30 | | К5.102 |
| | | | | Детали | | |
| БЧ | | 1 | Э-1708/1. 2 001-087 | Стержень арматурный | 10 | |
| БЧ | | 2 | -081 | Стержень арматурный | 10 | |
| БЧ | | 3 | Э-1708/1. 2 002 | Спираль 282.4 п.м | | |
| | | | | Э-1708/1. 2 100-31 | | К6.102 |
| | | | | Детали | | |
| БЧ | | 1 | Э-1708/1. 2 001-093 | Стержень арматурный | 10 | |
| БЧ | | 2 | -093 | Стержень арматурный | 10 | |
| БЧ | | 3 | Э-1708/1. 2 002-01 | Спираль 282.4 п.м | | |
| | | | | Э-1708/1. 2 100-32 | | К7.102 |
| | | | | Детали | | |
| БЧ | | 1 | Э-1708/1. 2 001-108 | Стержень арматурный | 10 | |
| БЧ | | 2 | -104 | Стержень арматурный | 10 | |
| БЧ | | 3 | Э-1708/1. 2 002-01 | Спираль 282.4 п.м | | |
| | | | | Э-1708/1. 2 100-33 | | К1.108 |
| | | | | Детали | | |
| БЧ | | 1 | Э-1708/1. 2 001-064 | Стержень арматурный | 10 | |
| БЧ | | 2 | Э-1708/1. 2 002 | Спираль 294,9 п.м | | |

| Формат | Зона | Поз. | Обозначение | Наименование | Кол. | Примеч. |
|---|---|---|---|---|---|---|
| | | | | Э-1708/1. 2 100-34 | | К2.108 |
| | | | | Детали | | |
| БЧ | | 1 | Э-1708/1. 2 001-076 | Стержень арматурный | 10 | |
| БЧ | | 2 | Э-1708/1. 2 002 | Спираль 294.9 п.м | | |
| | | | | Э-1708/1. 2 100-35 | | К3.108 |
| | | | | Детали | | |
| БЧ | | 1 | Э-1708/1. 2 001-064 | Стержень арматурный | 10 | |
| БЧ | | 2 | -057 | Стержень арматурный | 10 | |
| БЧ | | 3 | Э-1708/1. 2 002 | Спираль 294.9 п.м | | |
| | | | | Э-1708/1. 2 100-36 | | К4.108 |
| | | | | Детали | | |
| БЧ | | 1 | Э-1708/1. 2 001-076 | Стержень арматурный | 10 | |
| БЧ | | 2 | -069 | Стержень арматурный | 10 | |
| БЧ | | 3 | Э-1708/1. 2 002 | Спираль 294.9 п.м | | |
| | | | | Э-1708/1. 2 100-37 | | К5.108 |
| | | | | Детали | | |
| БЧ | | 1 | Э-1708/1. 2 001-088 | Стержень арматурный | 10 | |
| БЧ | | 2 | -081 | Стержень арматурный | 10 | |
| БЧ | | 3 | Э-1708/1. 2 002 | Спираль 294.9 п.м | | |
| | | | | Э-1708/1. 2 100-38 | | К6.108 |
| | | | | Детали | | |
| БЧ | | 1 | Э-1708/1. 2 001-100 | Стержень арматурный | 10 | |
| БЧ | | 2 | -093 | Стержень арматурный | 10 | |
| БЧ | | 3 | Э-1708/1. 2 002-01 | Спираль 294.9 п.м | | |

| Формат | Зона | Поз | Обозначение | Наименование | Кол. | Примеч. |
|---|---|---|---|---|---|---|
| | | | | Э-1708/1. 2 100-39 | | К1. 108 |
| | | | | Детали | | |
| БЧ | | 1 | Э-1708/1. 2 001-109 | Стержень арматурный | 10 | |
| БЧ | | 2 | -104 | Стержень арматурный | 10 | |
| БЧ | | 3 | Э-1708/1. 2 002-01 | Спираль 294.9 п.м | | |
| | | | | Э-1708/1. 2 100-40 | | К1. 114 |
| | | | | Детали | | |
| БЧ | | 1 | Э-1708/1. 2 001-066 | Стержень арматурный | 10 | |
| БЧ | | 2 | Э-1708/1. 2 002 | Спираль 307.4 п.м | | |
| | | | | Э-1708/1. 2 100-41 | | К2. 114 |
| | | | | Детали | | |
| БЧ | | 1 | Э-1708/1. 2 001-077 | Стержень арматурный | 10 | |
| БЧ | | 2 | Э-1708/1. 2 002 | Спираль 307.4 п.м | | |
| | | | | Э-1708/1. 2 100-42 | | К3. 114 |
| | | | | Детали | | |
| БЧ | | 1 | Э-1708/1. 2 001-065 | Стержень арматурный | 10 | |
| БЧ | | 2 | -058 | Стержень арматурный | 10 | |
| БЧ | | 3 | Э-1708/1. 2 002 | Спираль 307.4 п.м | | |
| | | | | Э-1708/1. 2 100-43 | | К4. 114 |
| | | | | Детали | | |
| БЧ | | 1 | Э-1708/1. 2 001-077 | Стержень арматурный | 10 | |
| БЧ | | 2 | -070 | Стержень арматурный | 10 | |
| БЧ | | 3 | Э-1708/1. 2 002 | Спираль 307.4 п.м | | |

| Формат | Зона | Поз. | Обозначение | Наименование | Кол. | Примеч. |
|---|---|---|---|---|---|---|
| | | | | Э-1708/1. 2 100-44 | | К5.114 |
| | | | | Детали | | |
| БЧ | | 1 | Э-1708/1. 2 001-089 | Стержень арматурный | 10 | |
| БЧ | | 2 | -082 | Стержень арматурный | 10 | |
| БЧ | | 3 | Э-1708/1. 2 002 | Спираль 307.4 п.м | | |
| | | | | Э-1708/1. 2 100-45 | | К6.114 |
| | | | | Детали | | |
| БЧ | | 1 | Э-1708/1. 2 001-101 | Стержень арматурный | 10 | |
| БЧ | | 2 | -094 | Стержень арматурный | 10 | |
| БЧ | | 3 | Э-1708/1. 2 002-01 | Спираль 307.4 п.м | | |
| | | | | Э-1708/1. 2 100-46 | | К7.114 |
| | | | | Детали | | |
| БЧ | | 1 | Э-1708/1. 2 001-110 | Стержень арматурный | 10 | |
| БЧ | | 2 | -105 | Стержень арматурный | 10 | |
| БЧ | | 3 | Э-1708/1. 2 002-01 | Спираль 307.4 п.м | | |
| | | | | Э-1708/1. 2 100-47 | | К1.120 |
| | | | | Детали | | |
| БЧ | | 1 | Э-1708/1. 2 001-066 | Стержень арматурный | 10 | |
| БЧ | | 2 | Э-1708/1. 2 002 | Спираль 319.9 п.м | | |
| | | | | Э-1708/1. 2 100-48 | | К2.120 |
| | | | | Детали | | |
| БЧ | | 1 | Э-1708/1. 2 001-078 | Стержень арматурный | 10 | |
| БЧ | | 2 | Э-1708/1. 2 002 | Спираль 319.9 п.м | | |

| Формат | Зона | Поз | Обозначение | Наименование | Кол. | Примеч. |
|---|---|---|---|---|---|---|
| | | | | Э-1708/1. 2 100-49 | | К3.120 |
| | | | | Детали | | |
| БЧ | | 1 | Э-1708/1. 2 001-066 | Стержень арматурный | 10 | |
| БЧ | | 2 | -058 | Стержень арматурный | 10 | |
| БЧ | | 3 | Э-1708/1. 2 002 | Спираль 319.9 п.м | | |
| | | | | Э-1708/1. 2 100-50 | | К4.120 |
| | | | | Детали | | |
| БЧ | | 1 | Э-1708/1. 2 001-078 | Стержень арматурный | 10 | |
| БЧ | | 2 | -070 | Стержень арматурный | 10 | |
| БЧ | | 3 | Э-1708/1. 2 002 | Спираль 319.3 п.м | | |
| | | | | Э-1708/1. 2 100-51 | | К5.120 |
| | | | | Детали | | |
| БЧ | | 1 | Э-1708/1. 2 001-090 | Стержень арматурный | 10 | |
| БЧ | | 2 | -082 | Стержень арматурный | 10 | |
| БЧ | | 3 | Э-1708/1. 2 002. | Спираль 319.9 п.м | | |
| | | | | Э-1708/1. 2 100-52 | | К6.120 |
| | | | | Детали | | |
| БЧ | | 1 | Э-1708/1. 2 001-102 | Стержень арматурный | 10 | |
| БЧ | | 2 | -094 | Стержень арматурный | 10 | |
| БЧ | | 3 | Э-1708/1. 2 002-01 | Спираль 319.9 п.м | | |
| | | | | Э-1708/1. 2 100-53 | | К7.120 |
| | | | | Детали | | |
| БЧ | | 1 | Э-1708/1. 2 001-111 | Стержень арматурный | 10 | |
| БЧ | | 2 | -105 | Стержень арматурный | 10 | |
| БЧ | | 3 | Э-1708/1. 2 002-01 | Спираль 319.9 п.м | | |

Рис. 1

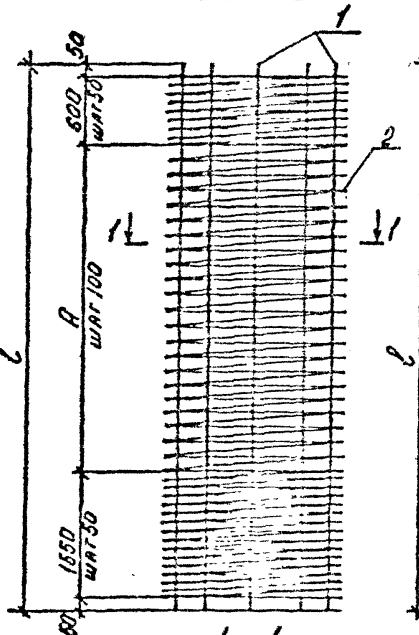


Рис. 2

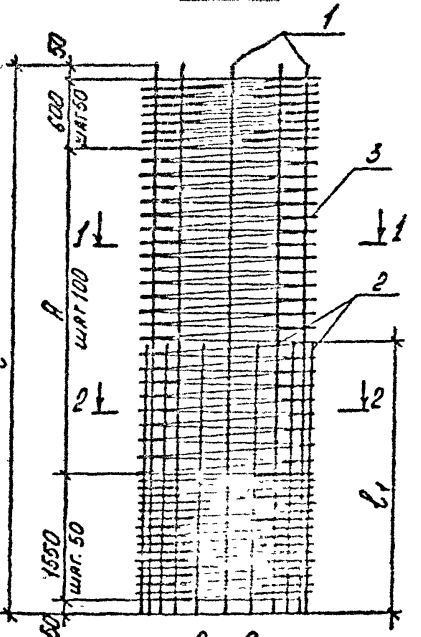


1–1

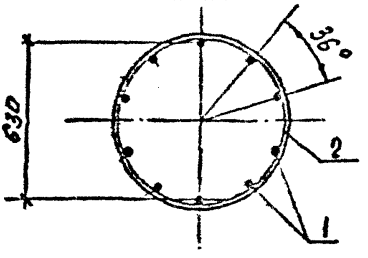


2–2

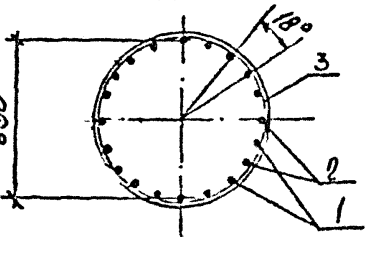


| | | | | |
|---|---|---|---|---|
| | | | | Э-1708/1. 2-100 СБ |
| | | | | Каркас пространственный К (К1.78 ÷ К7.120) сборочный чертеж |
| Нач.отд | Зиновьев | | | |
| Н.контр | Гершанов | | | |
| Гл.констр | Гершанов | | | |
| Вед.инж | Финкельштейн | | | |
| Ст.техн. | Росполова | | | |
| Ст.инж. | Серпова | | | |

| Стадия | Масса | Масштаб |
|---|---|---|
| Р | см. табл. | |
| Лист 1 | Листов 3 | |
| Проектный институт №1 | | |

| Обозначение | Марка | Рис. | Размеры, мм | | | Масса, кг |
|---|---|---|---|---|---|---|
| | | | A | $l_1$ | $l$ | |
| Э-1708/1 . 2 100 | К1.78 | 1 | 6700 | — | 8950 | 102.3 |
| -01 | К2.78 | | | | | 130.9 |
| -02 | К3.78 | 2 | | 3800 | | 136.0 |
| -03 | К4.78 | | | | | 176.8 |
| -04 | К5.78 | | | | | 224.0 |
| -05 | К6.78 | | | | | 289.9 |
| -06 | К1.84 | 1 | 7300 | — | 9550 | 109.8 |
| -07 | К2.84 | | | | | 139.4 |
| -08 | К3.84 | 2 | | 3800 | | 142.5 |
| -09 | К4.84 | | | | | 173.1 |
| -10 | К5.84 | | | | | 234.7 |
| -11 | К6.84 | | | | | 303.8 |
| -12 | К1.90 | 1 | 7900 | — | 10150 | 115.3 |
| -13 | К2.90 | | | | | 147.8 |
| -14 | К3.90 | 2 | | 4300 | | 153.5 |
| -15 | К4.90 | | | | | 199.7 |
| -16 | К5.90 | | | | | 253.2 |
| -17 | К6.90 | | | | | 327.6 |
| -18 | К7.90 | | | | | 395.2 |
| -19 | К1.96 | 1 | 8500 | — | 10750 | 121.8 |
| -20 | К2.96 | | | | | 156.2 |
| -21 | К3.96 | 2 | | 4300 | | 160.0 |
| -22 | К4.96 | | | | | 208.1 |
| -23 | К5.96 | | | | | 263.8 |
| -24 | К6.96 | | | | | 341.6 |
| -25 | К7.96 | | | | | 412.0 |
| -26 | К1.102 | 1 | 9100 | — | 11350 | 128.4 |
| -27 | К2.102 | | | | | 164.7 |
| -28 | К3.102 | 2 | | 4800 | | 171.0 |
| -29 | К4.102 | | | | | 222.7 |

| Обозначение | Марка | Рис. | Размеры, мм A | $\ell_1$ | $\ell$ | Масса, кг |
|---|---|---|---|---|---|---|
| -30 | К5.102 | 2 | 9100 | 4800 | 11350 | 282.4 |
| -31 | К6.102 | | | | | 365.5 |
| -32 | К7.102 | | | | | 441.1 |
| -33 | К1.108 | 1 | 9700 | — | 11950 | 134.7 |
| -34 | К2.108 | | | | | 173.0 |
| -35 | К3.108 | 2 | | 4800 | | 177.9 |
| -36 | К4.108 | | | | | 231.0 |
| -37 | К5.108 | | | | | 292.9 |
| -38 | К6.108 | | | | | 373.4 |
| -39 | К7.108 | | | | | 457.8 |
| -40 | К1.114 | 1 | 10300 | — | 12550 | 141.4 |
| -41 | К2.114 | | | | | 181.6 |
| -42 | К3.114 | 2 | | 5300 | | 188.5 |
| -43 | К4.114 | | | | | 245.6 |
| -44 | К5.114 | | | | | 311.7 |
| -45 | К6.114 | | | | | 403.2 |
| -46 | К7.114 | | | | | 486.8 |
| -47 | К1.120 | 1 | 10900 | — | 13150 | 148.0 |
| -48 | К2.120 | | | | | 190.1 |
| -49 | К3.120 | 2 | | 5300 | | 195.0 |
| -50 | К4.120 | | | | | 254.1 |
| -51 | К5.120 | | | | | 322.3 |
| -52 | К6.120 | | | | | 417.0 |
| -53 | К7.120 | | | | | 503.4 |

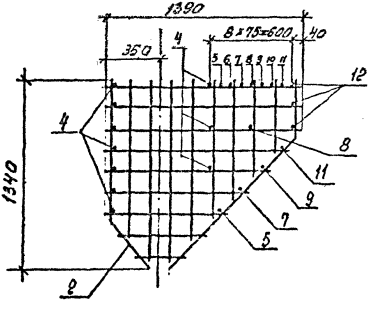


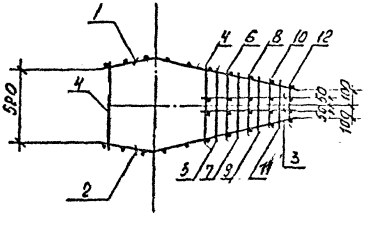


| | | | | | | | |
|---|---|---|---|---|---|---|---|
| | | | | Э-1708/1. 2-200СБ | | | |
| | | | | Каркас пространственный КП (КП1; КП2) Сборочный чертеж | Стадия | Масса | Масштаб |
| Нач.отд. | Зиновьев | | | | Р | 35,3 кг 52,3 кг | |
| Н.контр. | Гершанок | | | | Лист 1 | Листов 2 | |
| Гл.контр. | Гершанок | | | | Проектный институт 1 | | |
| Вед.инж. | Фомкина | | | | | | |
| Стл.инж. | Рогозова | | | | | | |
| Сл.инж. | Серова | | | | | | |

| Формат | Зона | Поз. | Обозначение | Наименование | Кол. | Приме-чание |
|---|---|---|---|---|---|---|
| | | | | 3-1708/1. 2 200 | | КП1 |
| | | | | Детали | | |
| А4 | | 1 | 3-1708/1. 2 10 | Каркас плоский КР1 | 1 | |
| А4 | | 2 | 3-1708/1. 2 20 | Каркас плоский КР3 | 1 | |
| А4 | | 3 | 3-1708/1. 2 30 | Каркас плоский КР5 | 2 | |
| Б4 | | 4 | 3-1708/1. 2 001 -011 | Стержень арматурный | 10 | |
| Б4 | | 5 | -010 | Стержень арматурный | 2 | |
| Б4 | | 6 | -008 | Стержень арматурный | 1 | |
| Б4 | | 7 | -007 | Стержень арматурный | 2 | |
| Б4 | | 8 | -006 | Стержень арматурный | 2 | |
| Б4 | | 9 | -005 | Стержень арматурный | 2 | |
| Б4 | | 10 | -003 | Стержень арматурный | 1 | |
| Б4 | | 11 | -002 | Стержень арматурный | 2 | |
| Б4 | | 12 | -001 | Стержень арматурный | 3 | |
| | | | | 3-1708/1. 2 200-01 | | КП2 |
| | | | | Детали | | |
| А4 | | 1 | 3-1708/1. 2 10-01 | Каркас плоский КР2 | 1 | |
| А4 | | 2 | 3-1708/1. 2 20-01 | Каркас плоский КР4 | 1 | |
| А4 | | 3 | 3-1708/1. 2 30-01 | Каркас плоский КР6 | 2 | |
| Б4 | | 4 | 3-1708/1. 2 001 -033 | Стержень арматурный | 10 | |
| Б4 | | 5 | -037 | Стержень арматурный | 2 | |
| Б4 | | 6 | -035 | Стержень арматурный | 1 | |
| Б4 | | 7 | -034 | Стержень арматурный | 2 | |
| Б4 | | 8 | -033 | Стержень арматурный | 2 | |
| Б4 | | 9 | -032 | Стержень арматурный | 2 | |
| Б4 | | 10 | -030 | Стержень арматурный | 1 | |
| Б4 | | 11 | -029 | Стержень арматурный | 2 | |
| Б4 | | 12 | -028 | Стержень арматурный | 3 | |

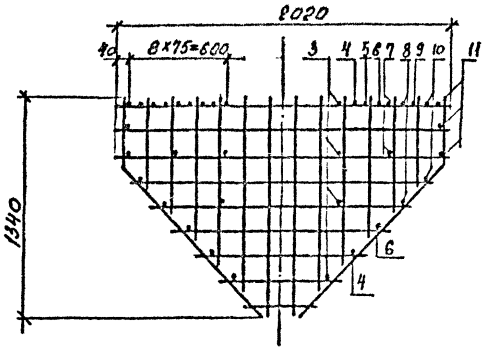


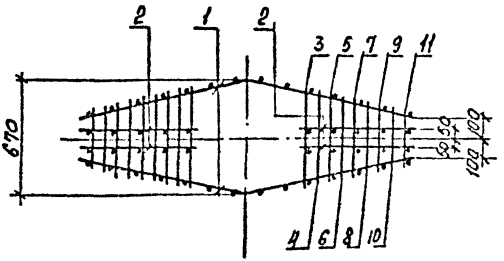


| | | | | | | | |
|---|---|---|---|---|---|---|---|
| | | | | Э-1708/1. 2-300 СБ | | | |
| | | | | Каркас пространственный КП (КП3; КП4) Сборочный чертеж | Стадия | Масса | Масштаб |
| Нач.отд | Зиновьев | | | | Р | 52.5кг 77.6кг | |
| Н.контр | Гершанок | | | | Лист 1 | Листов 2 | |
| Гл.констр | Гершанок | | | | | | |
| Гл.инж | [illegible] | | | | Проектный институт | | |
| Ст.техник | Рослотова | | | | | | |
| Ст.инж | Серпова | | | | | | |

| Формат | Зона | Поз | Обозначение | Наименование | Кол. | Примеч. |
|---|---|---|---|---|---|---|
| | | | | Э-1708/1.2.300 | | КПЗ |
| | | | | Детали | | |
| А4 | | 1 | Э-1708/1.2 40 | Каркас плоский КР7 | 2 | |
| А4 | | 2 | Э-1708/1.2 30 | Каркас плоский КР5 | 4 | |
| Б4 | | 3 | Э-1708/1.2 001-011 | Стержень арматурный | 8 | |
| Б4 | | 4 | -010 | Стержень арматурный | 4 | |
| Б4 | | 5 | -008 | Стержень арматурный | 2 | |
| Б4 | | 6 | -007 | Стержень арматурный | 4 | |
| Б4 | | 7 | -006 | Стержень арматурный | 4 | |
| Б4 | | 8 | -005 | Стержень арматурный | 4 | |
| Б4 | | 9 | -003 | Стержень арматурный | 2 | |
| Б4 | | 10 | -002 | Стержень арматурный | 4 | |
| Б4 | | 11 | -001 | Стержень арматурный | 6 | |
| | | | | | | |
| | | | | Э-1708/1.2.300-01 | | КП4 |
| | | | | Детали | | |
| А4 | | 1 | Э-1708/1.2 40-01 | Каркас плоский КР8 | 2 | |
| А4 | | 2 | Э-1708/1.2 30-01 | Каркас плоский КР6 | 4 | |
| Б4 | | 3 | Э-1708/1.2 001-038 | Стержень арматурный | 8 | |
| Б4 | | 4 | -037 | Стержень арматурный | 4 | |
| Б4 | | 5 | -035 | Стержень арматурный | 2 | |
| Б4 | | 6 | -034 | Стержень арматурный | 4 | |
| Б4 | | 7 | -033 | Стержень арматурный | 4 | |
| Б4 | | 8 | -032 | Стержень арматурный | 4 | |
| Б4 | | 9 | -030 | Стержень арматурный | 2 | |
| Б4 | | 10 | -029 | Стержень арматурный | 4 | |
| Б4 | | 11 | -028 | Стержень арматурный | 6 | |

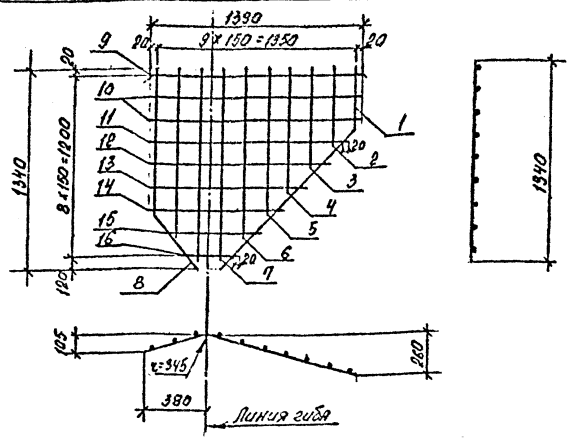


| Формат | Зона | Поз | Обозначение | Наименование | Кол. | Примеч. |
|---|---|---|---|---|---|---|
| | | | | Э-1708/1. 2 10 | | КР1 |
| | | | | Детали | | |
| А4 | | 1 | Э-1708/1. 2 001-118 | Стержень арматурный | 1 | |
| Б4 | | 2 | -009 | Стержень арматурный | 1 | |
| Б4 | | 3 | -014 | Стержень арматурный | 1 | |
| Б4 | | 4 | -015 | Стержень арматурный | 1 | |
| Б4 | | 5 | -017 | Стержень арматурный | 1 | |
| Б4 | | 6 | -019 | Стержень арматурный | 2 | |
| Б4 | | 7 | -021 | Стержень арматурный | 2 | |
| А4 | | 8 | -117 | Стержень арматурный | 1 | |

Э-1708/1. 2 – 10

| | | |
|---|---|---|
| Нач.отд. | Зиновьев | |
| Н.контр. | Гершанок | |
| Гл.контр. | Гершанок | |
| Вед.инж. | Финкельт | |
| Ст.техник | Роскопова | |
| Ст.инж. | Сергова | |

Каркас плоский КР (КР1; КР2)

| Стадия | Масса | Масштаб |
|---|---|---|
| Р | 11,8 кг<br>17,4 кг | |
| Лист 1 | Листов 2 | |

Проектный институт 1

| Формат | Зона | Поз. | Обозначение | Наименование | Кол. | Примеч. |
|---|---|---|---|---|---|---|
| БЧ | | 9 | -112 | Стержень арматурный | 1 | |
| БЧ | | 10 | -023 | Стержень арматурный | 2 | |
| БЧ | | 11 | -022 | Стержень арматурный | 1 | |
| БЧ | | 12 | -020 | Стержень арматурный | 1 | |
| БЧ | | 13 | -018 | Стержень арматурный | 1 | |
| БЧ | | 14 | -016 | Стержень арматурный | 1 | |
| БЧ | | 15 | -013 | Стержень арматурный | 1 | |
| БЧ | | 16 | -004 | Стержень арматурный | 1 | |
| | | | | | | |
| | | | | Э-1708/1.2-10-01 | | КР2 |
| | | | | Детали | | |
| БЧ | | 1 | Э-1708/1.2 001-121 | Стержень арматурный | 1 | |
| БЧ | | 2 | -036 | Стержень арматурный | 1 | |
| БЧ | | 3 | -041 | Стержень арматурный | 1 | |
| БЧ | | 4 | -042 | Стержень арматурный | 1 | |
| БЧ | | 5 | -044 | Стержень арматурный | 1 | |
| БЧ | | 6 | -046 | Стержень арматурный | 2 | |
| БЧ | | 7 | -048 | Стержень арматурный | 2 | |
| БЧ | | 8 | -120 | Стержень арматурный | 1 | |
| БЧ | | 9 | -111 | Стержень арматурный | 1 | |
| БЧ | | 10 | -050 | Стержень арматурный | 2 | |
| БЧ | | 11 | -049 | Стержень арматурный | 1 | |
| БЧ | | 12 | -047 | Стержень арматурный | 1 | |
| БЧ | | 13 | -045 | Стержень арматурный | 1 | |
| БЧ | | 14 | -043 | Стержень арматурный | 1 | |
| БЧ | | 15 | -040 | Стержень арматурный | 1 | |
| БЧ | | 16 | -031 | Стержень арматурный | 1 | |
| | | | | | | |
| | | | | | | |
| | | | | | | |

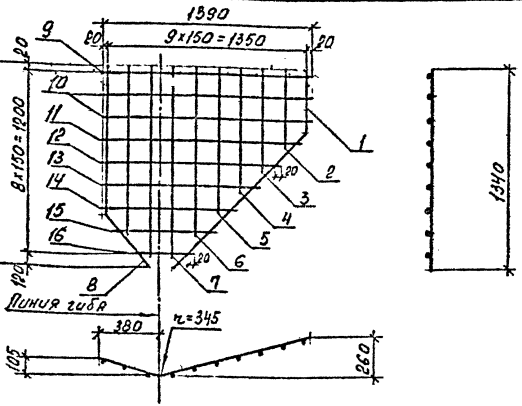


| Формат | Зона | Поз. | Обозначение | Наименование | Кол. | Примеч. |
|---|---|---|---|---|---|---|
| | | | | Э-1708/1.2 20 | | КР3 |
| | | | | Детали | | |
| А4 | | 1 | Э-1708/1.2 001-118 | Стержень арматурный | 1 | |
| Б4 | | 2 | -009 | Стержень арматурный | 1 | |
| Б4 | | 3 | -014 | Стержень арматурный | 1 | |
| Б4 | | 4 | -015 | Стержень арматурный | 1 | |
| Б4 | | 5 | -017 | Стержень арматурный | 1 | |
| Б4 | | 6 | -019 | Стержень арматурный | 2 | |
| Б4 | | 7 | -021 | Стержень арматурный | 2 | |
| А4 | | 8 | -117 | Стержень арматурный | 1 | |

| | | |
|---|---|---|
| Нач. отд. | Зиновьев | [illegible] |
| Н. контр. | Гершанов | [illegible] |
| Гл. констр. | Гершанов | [illegible] |
| Гл. инж. | [illegible] | [illegible] |
| Отдел | [illegible] | [illegible] |
| Ст. инж. | Серова | [illegible] |

Э-1708/1.2 – 20

Каркас плоский КР (КР3; КР4)

| Стадия | Масса | Масштаб |
|---|---|---|
| Р | 11.8 кг<br>17.4 кг | |

Лист 1 Листов 2

Проектный институт

| Формат | Зона | Поз | Обозначение | Наименование | Кол. | Приме-чание |
|---|---|---|---|---|---|---|
| БЧ | | 9 | -112 | Стержень арматурный | 1 | |
| БЧ | | 10 | -023 | Стержень арматурный | 2 | |
| БЧ | | 11 | -022 | Стержень арматурный | 1 | |
| БЧ | | 12 | -020 | Стержень арматурный | 1 | |
| БЧ | | 13 | -018 | Стержень арматурный | 1 | |
| БЧ | | 14 | -016 | Стержень арматурный | 1 | |
| БЧ | | 15 | -013 | Стержень арматурный | 1 | |
| БЧ | | 16 | -004 | Стержень арматурный | 1 | |
| | | | | | | |
| | | | | 3-1708/1.2 20-01 | | КР4 |
| | | | | Детали | | |
| БЧ | | 1 | 3-1708/1.2 001-121 | Стержень арматурный | 1 | |
| БЧ | | 2 | -036 | Стержень арматурный | 1 | |
| БЧ | | 3 | -041 | Стержень арматурный | 1 | |
| БЧ | | 4 | -042 | Стержень арматурный | 1 | |
| БЧ | | 5 | -044 | Стержень арматурный | 1 | |
| БЧ | | 6 | -046 | Стержень арматурный | 2 | |
| БЧ | | 7 | -048 | Стержень арматурный | 2 | |
| БЧ | | 8 | -120 | Стержень арматурный | 1 | |
| БЧ | | 9 | -114 | Стержень арматурный | 1 | |
| БЧ | | 10 | -050 | Стержень арматурный | 2 | |
| БЧ | | 11 | -049 | Стержень арматурный | 1 | |
| БЧ | | 12 | -047 | Стержень арматурный | 1 | |
| БЧ | | 13 | -045 | Стержень арматурный | 1 | |
| БЧ | | 14 | -043 | Стержень арматурный | 1 | |
| БЧ | | 15 | -040 | Стержень арматурный | 1 | |
| БЧ | | 16 | -031 | Стержень арматурный | 1 | |

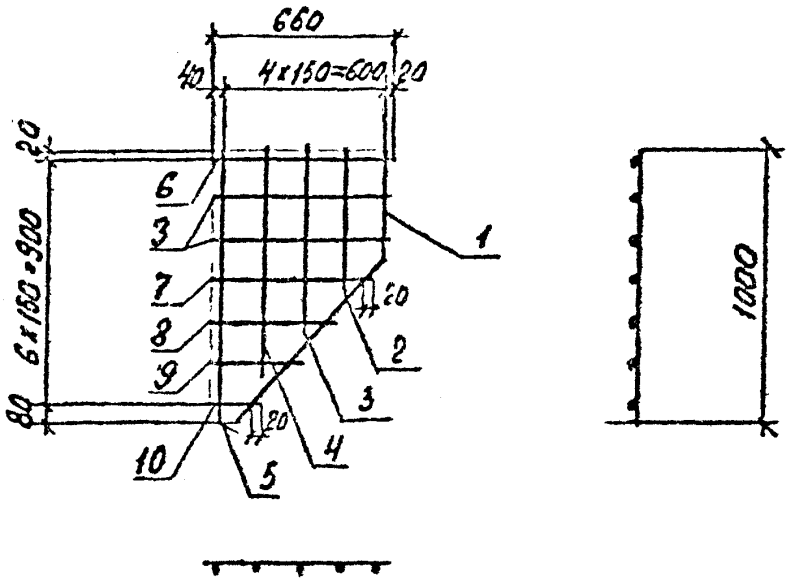


| Формат | Зона | Поз. | Обозначение | Наименование | Кол. | Примеч. |
|---|---|---|---|---|---|---|
| | | | | Э-1708/1. 2-30 | | КР5 |
| | | | | Детали | | |
| А4 | | 1 | Э-1708/1. 2 001-116 | Стержень арматурный | 1 | |
| Б4 | | 2 | -008 | Стержень арматурный | 1 | |
| Б4 | | 3 | -012 | Стержень арматурный | 3 | |
| Б4 | | 4 | -015 | Стержень арматурный | 1 | |
| Б4 | | 5 | -017 | Стержень арматурный | 1 | |
| Б4 | | 6 | -054 | Стержень арматурный | 1 | |
| Б4 | | 7 | -011 | Стержень арматурный | 1 | |

Э-1708/1. 2-30

Каркас плоский КР (КР5; КР6)

| Стадия | Масса | Масштаб |
|---|---|---|
| Р | 3,40кг<br>5,00кг | |

Лист 1 | Листов 2

Проектный институт

| Формат | Зона | Поз. | Обозначение | Наименование | Кол. | Примеч. |
|---|---|---|---|---|---|---|
| БЧ | | 8 | -007 | Стержень арматурный | 1 | |
| БЧ | | 9 | -002 | Стержень арматурный | 1 | |
| БЧ | | 10 | Э-1708/1.2 001 | Стержень арматурный | 1 | |
| | | | | Э-1708/1.2.30-01 | | КР6 |
| | | | | Детали | | |
| А4 | | 1 | Э-1708/1. 2 001-119 | Стержень арматурный | 1 | |
| БЧ | | 2 | -035 | Стержень арматурный | 1 | |
| БЧ | | 3 | -039 | Стержень арматурный | 3 | |
| БЧ | | 4 | -042 | Стержень арматурный | 1 | |
| БЧ | | 5 | -044 | Стержень арматурный | 1 | |
| БЧ | | 6 | -054 | Стержень арматурный | 1 | |
| БЧ | | 7 | -038 | Стержень арматурный | 1 | |
| БЧ | | 8 | -034 | Стержень арматурный | 1 | |
| БЧ | | 9 | -029 | Стержень арматурный | 1 | |
| БЧ | | 10 | -027 | Стержень арматурный | 1 | |

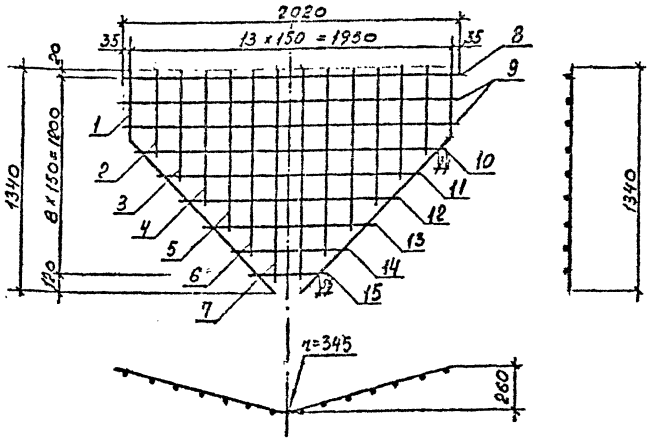


| Формат | Зона | Поз | Обозначение | Наименование | Кол. | Примеч. |
|---|---|---|---|---|---|---|
| | | | | Э-1708/т. 2 40 | | КР7 |
| | | | | Детали | | |
| БЧ | | 1 | Э-1708/т. 2 001 - 118 | Стержень арматурный | 2 | |
| БЧ | | 2 | -009 | Стержень арматурный | 2 | |
| БЧ | | 3 | -014 | Стержень арматурный | 2 | |
| БЧ | | 4 | -015 | Стержень арматурный | 2 | |
| БЧ | | 5 | -017 | Стержень арматурный | 2 | |
| БЧ | | 6 | -019 | Стержень арматурный | 2 | |
| БЧ | | 7 | -021 | Стержень арматурный | 2 | |
| БЧ | | 8 | -113 | Стержень арматурный | 1 | |

| | | |
|---|---|---|
| Нач.отд | Зиновьев | |
| Н.контр | Гершанок | |
| Гл.констр | Гершанок | |
| Вед.инж. | Рожкевич | |
| Ст.техник | Рослякова | |
| Ст.инж. | Серова | |

Э-1708/1. 2 – 40

Каркас плоский КР (КР7; КР8)

| Стадия | Масса | Масштаб |
|---|---|---|
| Р | 16.1 кг 23.4 кг | |
| Лист 1 | Листов 2 | |

Проектный институт №1

| Формат | Зона | Поз | Обозначение | Наименование | Кол. | Примеч. |
|---|---|---|---|---|---|---|
| БЧ | | 9 | -026 | Стержень арматурный | 2 | |
| БЧ | | 10 | -025 | Стержень арматурный | 1 | |
| БЧ | | 11 | -024 | Стержень арматурный | 1 | |
| БЧ | | 12 | -021 | Стержень арматурный | 1 | |
| БЧ | | 13 | -017 | Стержень арматурный | 1 | |
| БЧ | | 14 | -014 | Стержень арматурный | 1 | |
| БЧ | | 15 | -005 | Стержень арматурный | 1 | |
| | | | | | | |
| | | | | Э-1708/1.2 40-01 | | КР8 |
| | | | | Детали | | |
| БЧ | | 1 | Э-1708/1.2 001-121 | Стержень арматурный | 2 | |
| БЧ | | 2 | -036 | Стержень арматурный | 2 | |
| БЧ | | 3 | -041 | Стержень арматурный | 2 | |
| БЧ | | 4 | -042 | Стержень арматурный | 2 | |
| БЧ | | 5 | -044 | Стержень арматурный | 2 | |
| БЧ | | 6 | -046 | Стержень арматурный | 2 | |
| БЧ | | 7 | -048 | Стержень арматурный | 2 | |
| БЧ | | 8 | -115 | Стержень арматурный | 1 | |
| БЧ | | 9 | -053 | Стержень арматурный | 2 | |
| БЧ | | 10 | -052 | Стержень арматурный | 1 | |
| БЧ | | 11 | -051 | Стержень арматурный | 1 | |
| БЧ | | 12 | -048 | Стержень арматурный | 1 | |
| БЧ | | 13 | -044 | Стержень арматурный | 1 | |
| БЧ | | 14 | -041 | Стержень арматурный | 1 | |
| БЧ | | 15 | -032 | Стержень арматурный | 1 | |
| | | | | | | |
| | | | | | | |
| | | | | | | |
| | | | | | | |
| | | | | | | |

| Обозначение | ф мм и класс стали | Длина мм | Масса кг | Примечание |
|---|---|---|---|---|
| Э-1708/1. 2 001 | 8АIII | 180 | 0,07 | |
| -001 | 8АIII | 280 | 0,11 | |
| -002 | 8АIII | 320 | 0,13 | |
| -003 | 8АIII | 360 | 0,14 | |
| -004 | 8АIII | 370 | 0,15 | |
| -005 | 8АIII | 400 | 0,16 | |
| -006 | 8АIII | 450 | 0,18 | |
| -007 | 8АIII | 480 | 0,19 | |
| -008 | 8АIII | 530 | 0,21 | |
| -009 | 8АIII | 550 | 0,22 | |
| -010 | 8АIII | 560 | 0,22 | ГОСТ |
| -011 | 8АIII | 610 | 0,24 | 5781-82* |
| -012 | 8АIII | 660 | 0,26 | |
| -013 | 8АIII | 670 | 0,26 | |
| -014 | 8АIII | 700 | 0,28 | |
| -015 | 8АIII | 790 | 0,31 | |
| -016 | 8АIII | 880 | 0,35 | |
| -017 | 8АIII | 1000 | 0,40 | |
| -018 | 8АIII | 1030 | 0,41 | |
| -019 | 8АIII | 1150 | 0,45 | |
| -020 | 8АIII | 1180 | 0,47 | |
| -021 | 8АIII | 1300 | 0,51 | |
| -022 | 8АIII | 1350 | 0,53 | |
| -023 | 8АIII | 1390 | 0,55 | |
| -024 | 8АIII | 1600 | 0,63 | |

| | | |
|---|---|---|
| Ач.отд | Зиновьев | |
| Контр | Гершанок | |
| Л.контр | Гершанок | |
| Гл.инж | Финкельштейн | |
| Т.техник | Росторова | |
| Инж | Серпова | |

Э-1708/1. 2-001

Стержень арматурный

| Стадия | Масса | Масштаб |
|---|---|---|
| Р | см. табл. | |

Лист 1 Листов 5

Проектный институт 11

| Обозначение | ⌀мм и класс стали | Длина мм | Масса кг | Примечание |
|---|---|---|---|---|
| -025 | 8 AIII | 1900 | 0.75 | |
| -026 | 8 AIII | 2020 | 0.80 | |
| -027 | 10 AIII | 180 | 0.11 | |
| -028 | 10 AIII | 280 | 0.17 | |
| -029 | 10 AIII | 320 | 0.20 | |
| -030 | 10 AIII | 360 | 0.22 | |
| -031 | 10 AIII | 370 | 0.23 | |
| -032 | 10 AIII | 400 | 0.25 | |
| -033 | 10 AIII | 450 | 0.28 | |
| -034 | 10 AIII | 480 | 0.30 | |
| -035 | 10 AIII | 530 | 0.33 | |
| -036 | 10 AIII | 550 | 0.34 | ГОСТ 5781-82* |
| -037 | 10 AIII | 560 | 0.35 | |
| -038 | 10 AIII | 610 | 0.38 | |
| -039 | 10 AIII | 660 | 0.41 | |
| -040 | 10 AIII | 670 | 0.41 | |
| -041 | 10 AIII | 700 | 0.43 | |
| -042 | 10 AIII | 790 | 0.49 | |
| -043 | 10 AIII | 880 | 0.54 | |
| -044 | 10 AIII | 1000 | 0.62 | |
| -045 | 10 AIII | 1030 | 0.64 | |
| -046 | 10 AIII | 1150 | 0.71 | |
| -047 | 10 AIII | 1180 | 0.73 | |
| -048 | 10 AIII | 1300 | 0.80 | |
| -049 | 10 AIII | 1350 | 0.83 | |
| -050 | 10 AIII | 1390 | 0.86 | |
| -051 | 10 AIII | 1600 | 0.99 | |
| -052 | 10 AIII | 1900 | 1.17 | |
| -053 | 10 AIII | 2020 | 1.25 | |
| -054 | 12 AIII | 660 | 0.59 | |

| Обозначение | ⌀ мм и класс стали | Длина мм | Масса кг | Примечание |
|---|---|---|---|---|
| -055 | 12 AIII | 3800 | 3.37 | |
| -056 | 12 AIII | 4300 | 3.82 | |
| -057 | 12 AIII | 4800 | 4.26 | |
| -058 | 12 AIII | 5300 | 4.71 | |
| -059 | 12 AIII | 8950 | 7.95 | |
| -060 | 12 AIII | 9550 | 8.48 | |
| -061 | 12 AIII | 10150 | 9.01 | |
| -062 | 12 AIII | 10750 | 9.55 | |
| -063 | 12 AIII | 11350 | 10.08 | |
| -064 | 12 AIII | 11950 | 10.61 | |
| -065 | 12 AIII | 12550 | 11.14 | |
| -066 | 12 AIII | 13150 | 11.68 | ГОСТ 5781-82* |
| -067 | 14 AIII | 3800 | 4.59 | |
| -068 | 14 AIII | 4300 | 5.19 | |
| -069 | 14 AIII | 4800 | 5.80 | |
| -070 | 14 AIII | 5300 | 6.40 | |
| -071 | 14 AIII | 8950 | 10.81 | |
| -072 | 14 AIII | 9550 | 11.54 | |
| -073 | 14 AIII | 10150 | 12.26 | |
| -074 | 14 AIII | 10750 | 13.00 | |
| -075 | 14 AIII | 11350 | 13.71 | |
| -076 | 14 AIII | 11950 | 14.43 | |
| -077 | 14 AIII | 12550 | 15.16 | |
| -078 | 14 AIII | 13150 | 15.88 | |
| -079 | 16 AIII | 3800 | 6.00 | |
| -080 | 16 AIII | 4300 | 6.78 | |
| -081 | 16 AIII | 4800 | 7.57 | |
| -082 | 16 AIII | 5300 | 8.36 | |
| -083 | 16 AIII | 8950 | 14.12 | |
| -084 | 16 AIII | 9550 | 15.07 | |

| Обозначение | ⌀мм и класс стали | Длина мм | Масса кг | Примечание |
|---|---|---|---|---|
| -085 | 16АIII | 10150 | 16.02 | |
| -086 | 16АIII | 10750 | 16.96 | |
| -087 | 16АIII | 11350 | 17.91 | |
| -088 | 16АIII | 11950 | 18.86 | |
| -089 | 16АIII | 12550 | 19.80 | |
| -090 | 16АIII | 13150 | 20.75 | |
| -091 | 18АIII | 3800 | 7.59 | |
| -092 | 18АIII | 4300 | 8.59 | |
| -093 | 18АIII | 4800 | 9.59 | |
| -094 | 18АIII | 5300 | 10.59 | |
| -095 | 18АIII | 8950 | 17.88 | |
| -096 | 18АIII | 9550 | 19.08 | ГОСТ |
| -097 | 18АIII | 10150 | 20.28 | 5781-82* |
| -098 | 18АIII | 10750 | 21.48 | |
| -099 | 18АIII | 11350 | 22.68 | |
| -100 | 18АIII | 11950 | 23.88 | |
| -101 | 18АIII | 12550 | 25.07 | |
| -102 | 18АIII | 13150 | 26.27 | |
| -103 | 20АIII | 4300 | 10.60 | |
| -104 | 20АIII | 4800 | 11.84 | |
| -105 | 20АIII | 5300 | 13.07 | |
| -106 | 20АIII | 10150 | 25.03 | |
| -107 | 20АIII | 10750 | 26.51 | |
| -108 | 20АIII | 11350 | 27.99 | |
| -109 | 20АIII | 11950 | 29.47 | |
| -110 | 20АIII | 12550 | 30.95 | |
| -111 | 20АIII | 13150 | 32.43 | |
| -112 | 22АIII | 1390 | 4.15 | |
| -113 | 22АIII | 2020 | 6.03 | |
| -114 | 25АIII | 1390 | 5.35 | |

| Обозначение | ф мм и класс стали | Длина мм | Масса кг | Примечание |
|---|---|---|---|---|
| -115 | 25 AIII | 2020 | 7.78 | ГОСТ 5781-82* |
| - | | | | |
| | | | | |
| | | | | |
| | | | | |
| | | | | |
| | | | | |
| | | | | |

Рис.1

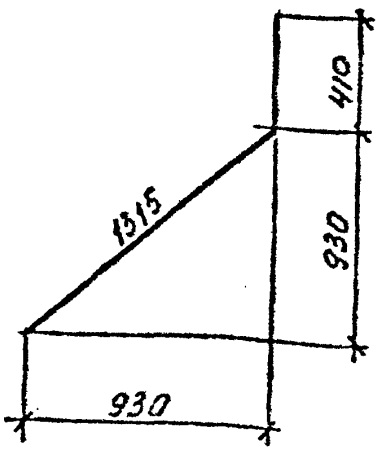


Рис.2

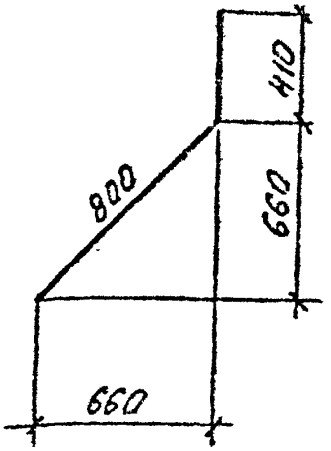


Рис.3

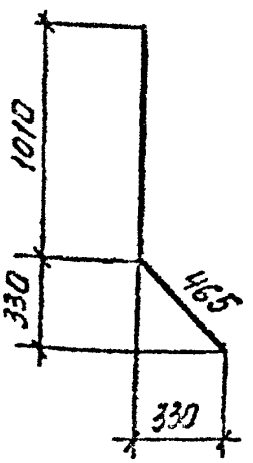


| Обозначение | Рис. | ф мм класс стали | Длина, мм | Масса, кг | Примечание |
|---|---|---|---|---|---|
| Э-1708/1.2 001-116 | 2 | 8 AIII | 1210 | 0.48 | ГОСТ 5781-82* |
| -117 | 3 | 8 AIII | 1475 | 0.58 | |
| -118 | 1 | 8 AIII | 1725 | 0.68 | |
| -119 | 2 | 10 AIII | 1210 | 0.75 | |
| -120 | 3 | 10 AIII | 1475 | 0,91 | |
| -121 | 1 | 10 AIII | 1725 | 1,06 | |
| | | | | | |
| | | | | | |
| | | | | | |
| | | | | | |

| Обозначение | ф мм и класс стали | Длина мм | Масса кг | Примечание |
|---|---|---|---|---|
| Э-1708/1. 2 002 | 4ВI | 1 п.м | 0,099 | ГОСТ 6727-53* |
| - 01 | 5ВI | 1 п.м | 0.154 | |
| | | | | |
| | | | | |
| | | | | |
| | | | | |
| | | | | |
| | | | | |
| | | | | |
| | | | | |

Э-1708/1. 2-002

Спираль

| Стадия | Масса | Масштаб |
|---|---|---|
| Р | см. табл. | / |

Лист 1 | Листов 1

Проектный институт

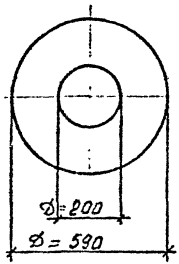


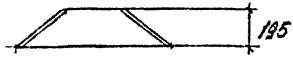


Изделие закладное М1 изготовляется из тонколистовой стали $\delta = 1$ мм путем штамповки.

| | | | | | | | |
|---|---|---|---|---|---|---|---|
| | | | | Э-1708/1. 2-003 | | | |
| Нач.отд | Зиновьев | | | Изделие закладное М (М1) | Стадия | Масса | Масштаб |
| Н.контр | Гершанок | | | | Р | 2,7кг | |
| Гл.констр | Гершанок | | | | Лист 1 | Листов 1 | |
| Ред.инж | [illegible] | | | | | | |
| Ст.техник | [illegible] | | | | Проектный институт М1 | | |
| Ст.инж | [illegible] | | | | | | |

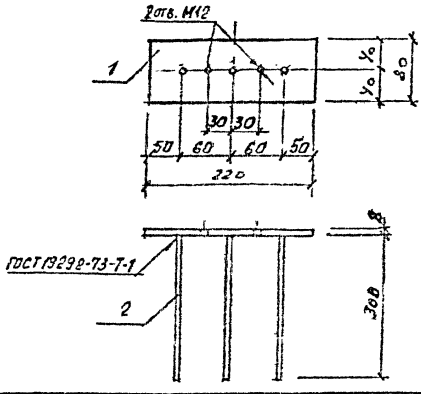


| Примен. | Зона | Поз. | Обозначение | Наименование | Кол. | Примеч. |
|---|---|---|---|---|---|---|
| | | | | **Детали** | | |
| БЧ | | 1 | | Полоса $\frac{8 \times 80}{\text{ВСт3кп2-1 ТУ14-1-3023-80}}$ $\ell = 210$ | 1 | |
| БЧ | | 2 | | Стержень Ф12 А $\frac{\text{IV}}{}$ ГОСТ 5781-82 $\ell = 300$ | 3 | |

Э-1708/1.2-004

Изделие закладное МН

(МН1)

| Стадия | Масса | Масштаб |
|---|---|---|
| Р | 1,9 кг | |
| Лист 1 | Листов 1 | |

Проектно-монтажный

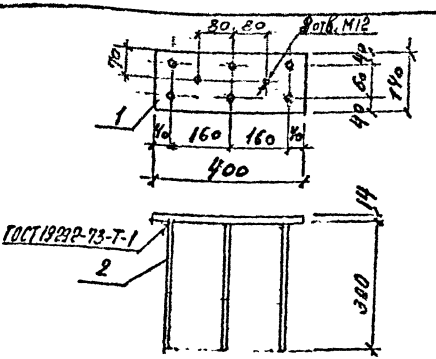


| Формат | Зона | Поз | Обозначение | Наименование | Кол. | Примеч. |
|---|---|---|---|---|---|---|
| | | | | | | |
| | | | | Детали | | |
| Б4 | | 1 | | Полоса $\frac{14 \times 140}{ВСт3кп2-1ТУ14-1-3023-80}$ $l=400$ | 1 | |
| Б4 | | 2 | | Стержень Ф12АIII ГОСТ 5781-82 $l=300$ | 6 | |

| | | | |
|---|---|---|---|
| Нач. отд | Зиновьев | | |
| Н. контр | Гершанок | | |
| Гл. конста | Гершанок | | |
| Вед. инж. | Евдокимов | | |
| Гл. техник | Росс. пов. | | |
| Вед. инж. | Фиркер | | |

Э-1708/1.2-005

Из дела 2 закладное МН (МН2)

| Стадия | Масса | Масштаб |
|---|---|---|
| Р | 7,8 кг | |
| Лист 1 | Листов 1 | |

Проектный институт II

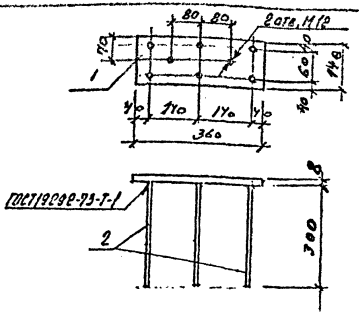


| Формат | Зона | Поз. | Обозначение | Наименование | Кол. | Примеч. |
|---|---|---|---|---|---|---|
| | | | | | | |
| | | | | Детали | | |
| БУ | | 1 | | 1. Полоса $\frac{8 \times 140}{ВСт3кп2-1ТУ14-1-3023-80}$ $l=360$ | 1 | |
| БУ | | 2 | | 1. Стержень Ф12 А IV ГОСТ 5781-82 $l=300$ | 6 | |

| | | | |
|---|---|---|---|
| Нач. отд. | Динабеев | | |
| Н. контр. | Горшанов | | |
| Гл. конструктор | Горшанов | | |
| Вед. инж. | Бабчикин | | |
| Ст. техн. | Соколова | | |

Э-1708/1 2-006

Изделие закладное МН (МН3)

| Стадия | Масса | Масштаб |
|---|---|---|
| Р | 4,8 кг | |

Лист | Листов 1

Проектный институт М

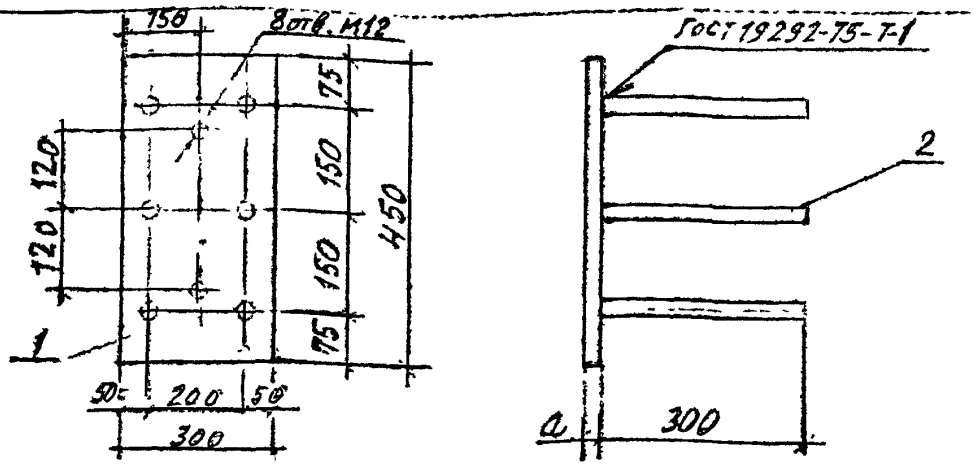


| Обозначение | Марка | Размер a | Масса кг |
|---|---|---|---|
| Э-1708.2 007 | МН 4 | 16 | 18,6 |
| -01 | МН 5 | 20 | 22,8 |

| Формат | Зона | Поз. | Обозначение | Наименование | Кол. | Примеч. |
|---|---|---|---|---|---|---|
| | | | | Э-1708.2 007 | | МН 9 |
| | | | | Детали | | |
| БУ | | 1 | | Полоса $\frac{16 \times 300}{ВСт3кп2-1ТУ14-1-3023-80}$ $l=450$ | 1 | |
| БУ | | 2 | | Стержень Ф12АIV ГОСТ 5781-82 $l=300$ | 6 | |
| | | | | Э-1708.2 007-01 | | МН10 |
| | | | | Детали | | |
| БУ | | 1 | | Полоса $\frac{20 \times 300}{ВСт3кп2-1ТУ14-1-3023-80}$ $l=450$ | 1 | |
| БУ | | 2 | | Стержень Ф12АIV ГОСТ 5781-82 $l=300$ | 6 | |

| | | | |
|---|---|---|---|
| Зинов[illegible] | | | |
| Гершанок | | | |
| Гершанок | | | |
| Бабушкин | | | |
| Распопова | | | |
| [illegible] | | | |

Э-1708/1.2-007

Изделие закладное МН (МН4; МН5)

| Стадия | Масса | Масштаб |
|---|---|---|
| Р | см. табл. | |
| Лист | Листов 1 | |

Проектный институт №1

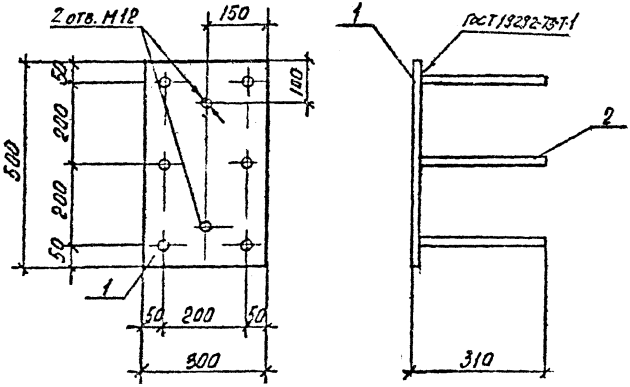


| Формат | Зона | Поз. | Обозначение | Наименование | Кол. | Примеч. |
|---|---|---|---|---|---|---|
| | | | | | | |
| | | | | Детали | | |
| БЧ | | 1 | | Полоса $\frac{10 \times 300}{ВСт3кп2-1 ТУ 14-1-3023-80}$ $l=500$ | 1 | |
| БЧ | | 2 | | Стержень Ф18А$\overline{IV}$ ГОСТ 5781-82 $l=300$ | 6 | |

| | | | |
|---|---|---|---|
| Ан. отд. | Зиновьев | | |
| Контр. | Гершанов | | |
| Конст. | Гершанов | | |
| Зав. | [illegible] | | |
| [illegible] | [illegible] | | |
| Инж. | Серпова | | |

3-1703/1. 2-008

Изделие закладное МН (МН6)

| Стадия | Масса | Масштаб |
|---|---|---|
| Р | 13,1 кг | |

Лист 1 Листов 1

Проектный институт

| Формат | Зона | Поз. | Обозначение | Наименование | Кол. | Примеч |
|---|---|---|---|---|---|---|
| | | | | Документация | | |
| | | | | Сборочный чертеж | | |
| | | | | Техническое описание | | |
| | | | | Переменные данные для исполнений | | |
| | | | | Э-1708/1.2.009 | | МС1 |
| | | | | Детали | | |
| БЧ | | | | Полоса $\frac{10\times160}{ВСт3кп2\text{-}1\ ТУ14\text{-}1\text{-}3023\text{-}80}$ $\ell=250$ | 1 | 3,1 кг |
| | | | | Э-1708/1.2.009-01 | | МС2 |
| | | | | Детали | | |
| БЧ | | | | Полоса $\frac{10\times160}{ВСт3кп2\text{-}1\ ТУ14\text{-}1\text{-}3023\text{-}80}$ $\ell=300$ | 1 | 3,8 кг |
| | | | | Э-1708/1.2.009-02 | | МС3 |
| | | | | Детали | | |
| БЧ | | | | Полоса $\frac{10\times160}{ВСт3кп2\text{-}1\ ТУ14\text{-}1\text{-}3023\text{-}80}$ $\ell=350$ | 1 | 4,4 кг |
| | | | | Э-1708/1.2.009-03 | | МС4 |
| | | | | Детали | | |
| БЧ | | | | Полоса $\frac{10\times160}{ВСт3кп2\text{-}1\ ТУ14\text{-}1\text{-}3023\text{-}80}$ $\ell=400$ | 1 | 5,0 кг |
| | | | | Э-1708/1.2.009-04 | | МС10 |
| | | | | Детали | | |
| БЧ | | | | Полоса $\frac{16\times30}{ВСт3кп2\text{-}1\ ТУ14\text{-}1\text{-}3023\text{-}80}$ $\ell=120$ | 1 | 1,2 кг |

Э-1708/1.2-009

Изделие накладное МС (МС1 – МС4, МС10)

| Стадия | Лист | Листов |
|---|---|---|
| Р | | 1 |

Проектный институт №1

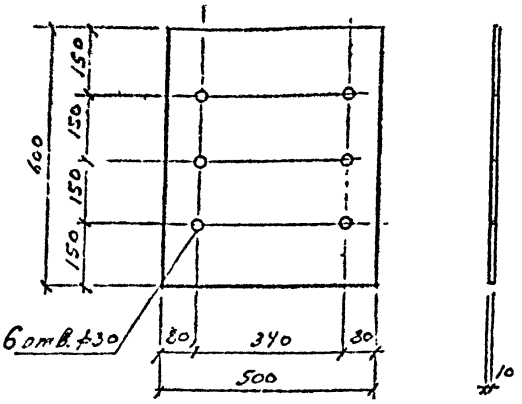


| Формат | Зона | Поз. | Обозначение | Наименование | Кол. | Примеч. |
|---|---|---|---|---|---|---|
| | | | | | | |
| | | | | Детали | | |
| БУ | | | | Полоса $\frac{10 \times 500}{ВСт3кп2-1ТУ14-1-3023-80}$ $l=600$ | 1. | |

| | | | |
|---|---|---|---|
| Нач. отд. | Зиновьев | | |
| Н. контр. | Гершаевск | | |
| Гл. констр. | Гершанок | | |
| Ред. инж. | Бабушкин | | |
| Ст. техн. | Росповова | | |

3-1708/1-2-01D

Изделие накладное МС (МС 5)

| Стадия | Масса | Масштаб |
|---|---|---|
| Р | 23,6кг | |
| Лист | Листов 1 | |

Проектный институт 11

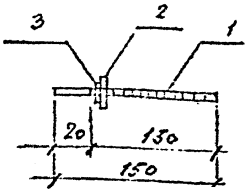


| Формат | Зона | Поз. | Обозначение | Наименование | Кол. | Примеч. |
|---|---|---|---|---|---|---|
| | | | | | | |
| | | | | Э-1708/1.2-011 | | МС 6 |
| | | | | Детали | | |
| 64 | | 1 | | Стержень ф20 ГОСТ 5781-82 ℓ=150 | 1 | |
| 64 | | 2 | Стандартное изделие | Гайка М20 ГОСТ 5915-70* | 1 | |
| 64 | | 3 | Стандартное изделие | Шайба 20.01.019 ГОСТ 11371-70 | 1 | |

Э-1708/1.2-011

Изделие накладное МС (МС 6)

| Стадия | Масштаб |
|---|---|
| Р | 0,45кг |
| Лист | Листов 1 |

Инв. № подл. | Подпись и дата | Взам. инв. №

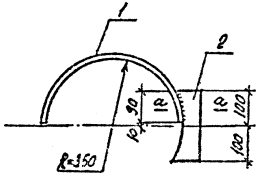


поз. 2

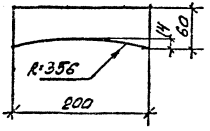


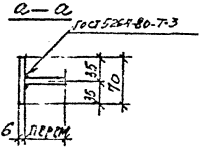


| Формат | Зона | Поз | Обозначение | Наименование | Кол. | Примеч. |
|---|---|---|---|---|---|---|
| | | | | | | |
| | | | | Детали | | |
| А4 | | 1 | | Полоса 6×70 Вст3кп2-1 ТУ 14-1-3023-80 L=1090 | 1 | |
| А4 | | 2 | | Полоса 6×60 Вст3кп2-1 ТУ 14-1-3023-80 L=200 | 1 | |

| | | | | | |

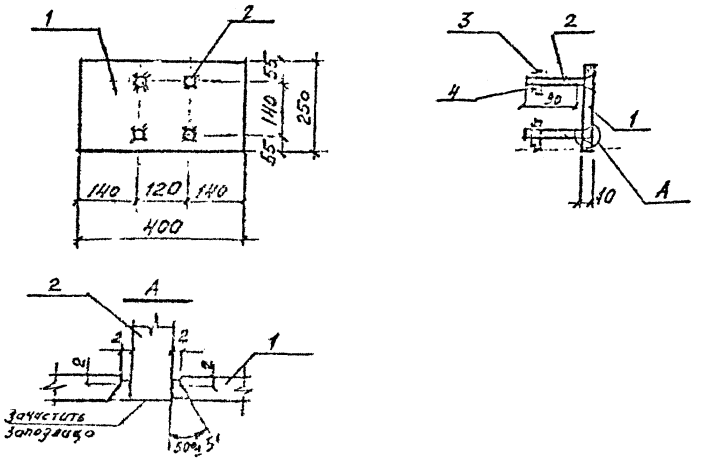


| Формат | Зона | Поз. | Обозначение | Наименование | Кол. | Примеч. |
|---|---|---|---|---|---|---|
| | | | | Детали | | |
| Б4 | | 1 | | Полоса $\frac{10 \times 250}{ВСт3кп2-1ТУ14-1-3023-80}$ В=400 | 1 | |
| Б4 | | 2 | | Стержень ф22 АI ГОСТ 5781-82 В=150 | 4 | |
| | | | | Стандартные изделия | | |
| Б4 | | 3 | | Гайка М20 ГОСТ 5915-70 | 4 | |
| Б4 | | 4 | | Шайба 20.01.019 ГОСТ 11371-78 | 4 | |

| | | | | | | | |
|---|---|---|---|---|---|---|---|
| | | | | Э-1708/1 . 2 - 013 | | | |
| Н.ч.отд. | Зиновьев | | | Изделие накладное МС (МС 8) | Стадия | Масса | Масштаб |
| Н.контр. | Гершанов | | | | | 9,8кг | |
| Н.контр. | Гершанов | | | | Лист 1 | Листов 1 | |
| Рев. | Гершанов | | | | Проектный институт | | |
| Ст.техник | Кострова | | | | | | |
| Ст.инж. | Семенов | | | | | | |

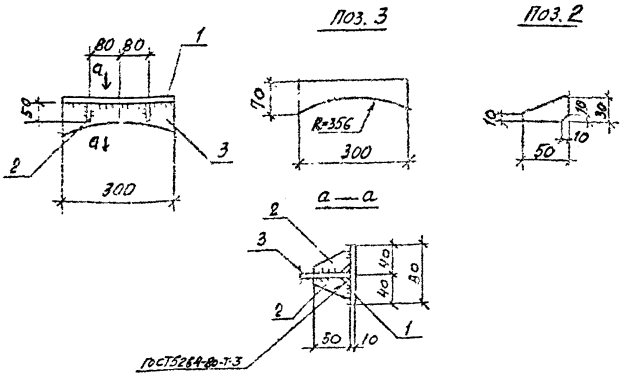


| Формат | Зона | Поз | Обозначение | Наименование | Кол. | Примеч. |
|---|---|---|---|---|---|---|
| | | | | | | |
| | | | | Детали | | |
| БЧ | | 1 | | Полоса $\frac{10\times80}{ВСТ3кп2-ТТУ14-1-3023-80}$ l=300 | 1 | |
| АЧ | | 2 | | Полоса $\frac{6\times30}{ВСТ3кп2-ТТУ14-1-3023-80}$ l=50 | 4 | |
| АЧ | | 3 | | Полоса $\frac{8\times70}{ВСТ3кп2-ТТУ14-1-3023-80}$ l=300 | 1 | |

| | | | |
|---|---|---|---|
| Нач.отд | Зиновьев | | |
| Н.контр | Гершанок | | |
| Гл.констр | Гершанок | | |
| Вед.инж | Финкельс | | |
| Ст.техник | Рослопова | | |
| Ст.инж. | Серпова | | |

Э-1708/1. 2-014

Изделие накладное (МС9)

| Стадия | Масса | Масштаб |
|---|---|---|
| Р | 3,6 кг | |

Лист 1 Листов 1

Проектный институт 1

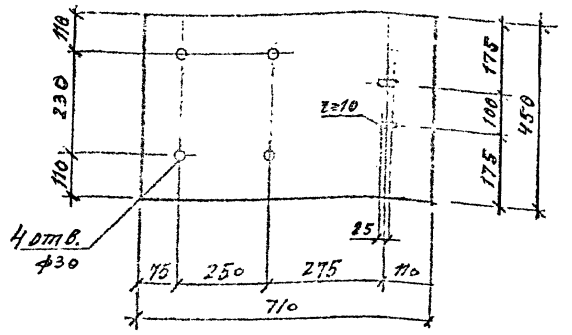


| Формат | Зона | Поз. | Обозначение | Наименование | Кол. | Примеч. |
|---|---|---|---|---|---|---|
| | | | | | | |
| | | | | Детали | | |
| 54 | | | | Полоса $\frac{10 \times 450}{\text{ВСТ3кп2-17914-1-3023-80}}$ $\ell=710$ | | |

| | | | |
|---|---|---|---|
| Нач. отд. | Зиновьев | | |
| Н. контр. | Гершанок | | |
| Гл. констр. | Гершанок | | |
| Вед. инж. | Бабушкин | | |
| Ст. техн. | Росполова | | |
| Вед. инж. | Финкельштейн | | |

Э-1708/1. 2-015

Изделие накладное НС (мс 11.)

| Стадия | Масса | Масштаб |
|---|---|---|
| Р | 25,0кг | |
| Лист | Листов 1 | |

Проектный институт 11

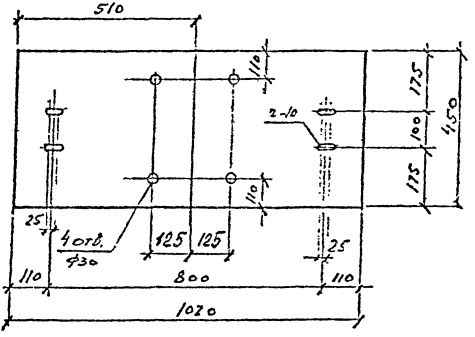


| Формат | Зона | Поз. | Обозначение | Наименование | Кол. | Примеч. |
|---|---|---|---|---|---|---|
| | | | | | | |
| | | | | Детали | | |
| | | | | Полоса $\frac{10 \times 450}{ВСТ3кп\ 2-17У14-1-3023-80}$ ГОСТ 1020 | 1 | |

| | | | |
|---|---|---|---|
| Нач. отд. | [illegible] | [illegible] | |
| Н. контр. | [illegible] | [illegible] | |
| Гл. контр. | [illegible] | [illegible] | |
| Гл. инж. | [illegible] | [illegible] | |
| Ст. инж. | [illegible] | [illegible] | |
| [illegible] | [illegible] | [illegible] | |

Э-1708/1.2-016

Изделие накладное МС (МС 12)

| Стадия | Масса | Масштаб |
|---|---|---|
| Р | 36,0 кг | |
| Лист | Листов 1 | |

Проектный институт №1

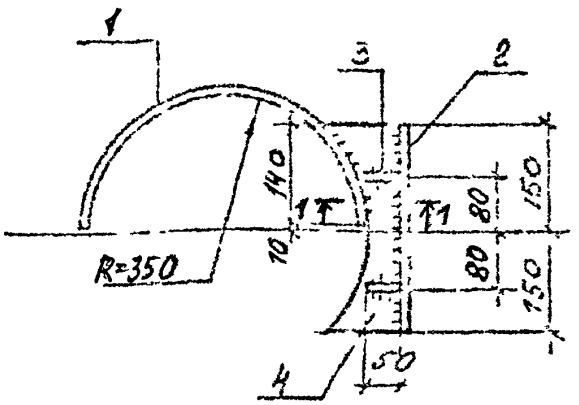


Поз. 4

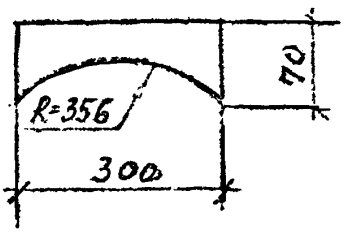


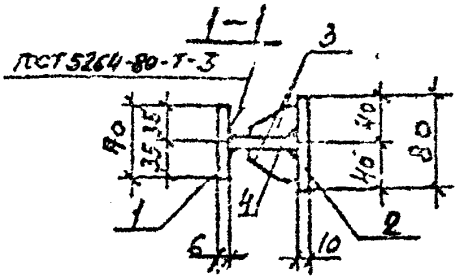


Поз. 3

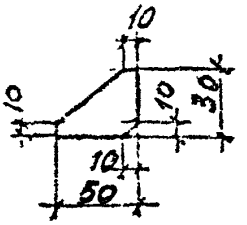


| Формат | Зона | Поз. | Обозначение | Наименование | Кол. | Примеч. |
|---|---|---|---|---|---|---|
| | | | | | | |
| | | | | Детали | | |
| БЧ | | 1 | | Полоса 6х70 ВСт3кп2-1ГУ 14Т-3023-80 $\ell$=1090 | 1 | |
| БЧ | | 2 | | Полоса 10х80 ВСт3кп2-1ГУ 14Т-3023-80 $\ell$=300 | 1 | |
| АЧ | | 3 | | Полоса 6х30 ВСт3кп2-1ГУ 14Т-1-3023-80 $\ell$=50 | 4 | |
| АЧ | | 4 | | Полоса 8х70 ВСт3кп2-1-ГУ 14Т-1-3023-80 $\ell$=300 | 1 | |

| | | |
|---|---|---|
| Нач. отд | Зиновьев | |
| Н. контр | Гершанок | |
| Гл. констр | Гершанок | |
| Ред. инж. | Винкельштейн | |
| Ст. техник | Распопова | |
| Ст. инж. | Серпова | |

# Э-1708/1.2-017

Изделие накладное МС (МС 13)

| Стадия | Масса | Масштаб |
|---|---|---|
| Р | 7,7 кг | |
| Лист | Листов | |

Проектный институт

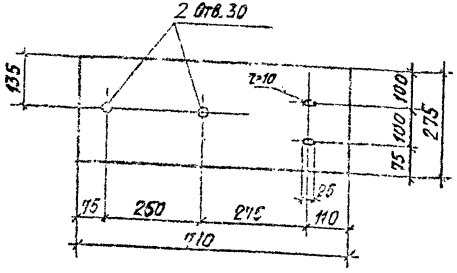


| Формат | Зона | Поз. | Обозначение | Наименование | Кол. | Примеч. |
|---|---|---|---|---|---|---|
| | | | | | | |
| | | | | Детали | | |
| А4 | | | | Полоса 10×275 ~~ВСТ3кп2-1ГОСТ 1-2003-80~~ С=710 | 1 | |
| | | | | | | |
| | | | | | | |
| | | | | | | |
| | | | | | | |
| | | | | | | |

| | | | | | | | |
|---|---|---|---|---|---|---|---|
| | | | | Э-1708/1.2-018 | | | |
| Нач.отд | Зиновьев | | | Изделие накладное МС (МС.14) | Стадия | Масса | Масштаб |
| Н.контр | Гершанок | | | | Р | 15,3кг | |
| Гл.контр | Гершанок | | | | Лист | Листов 1 | |
| Вед.инж | Бабушкин | | | | Проектный институт №1 | | |
| Ст.техн. | Распопова | | | | | | |
| Ст.инж | Серпова | | | | | | |

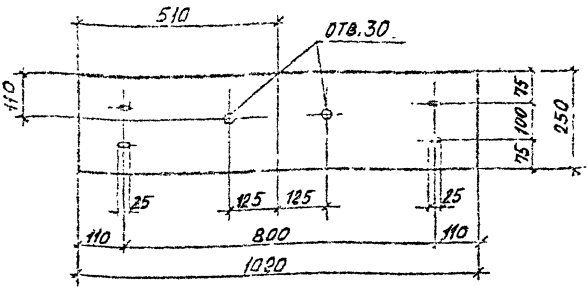


| Формат | Зона | Поз. | Обозначение | Наименование | Кол. | Примеч. |
|---|---|---|---|---|---|---|
| | | | | | | |
| | | | | Детали | | |
| АУ | | | | Полоса $\frac{10\times250}{\text{Ст3кп 2-ГТУ14-1-3023-80}}$ Б-1020 | 1 | |
| | | | | | | |
| | | | | | | |
| | | | | | | |
| | | | | | | |
| | | | | | | |

| | | | |
|---|---|---|---|
| Нач.отд. | Зиновьев | | |
| Н.контр. | Гершанок | | |
| Гл.контр. | Гершанок | | |
| Вед.инж. | Бабушкин | | |
| Ст.техн. | Роспопов | | |
| Вед.инж. | Финкель | | |

Э-1708/1. 2-019

Изделие накладное МС (МС 15)

| Стадия | Масса | Масштаб |
|---|---|---|
| Р | 20.0 кг | |
| Лист | Листов 1 | |

Проектный институт

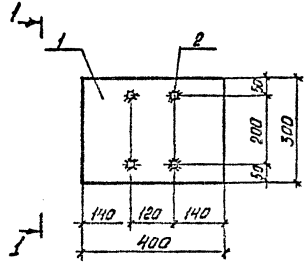


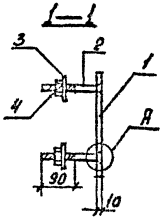


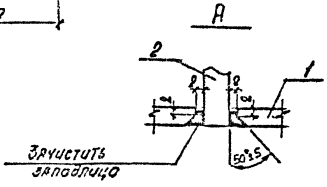


| Формат | Зона | Поз. | Обозначение | Наименование | Кол. | Примеч. |
|---|---|---|---|---|---|---|
| | | | | Детали | | |
| А4 | | 1 | | Полоса $\frac{10\times300}{Ст3кп\ ГОСТ\ 103\text{-}76}$ $\frac{8\times80}{Ст3кп\ ГОСТ\ 103\text{-}76}$ $l=400$ | 1 | |
| А4 | | 2 | | Стержень ф22 АI ГОСТ 5781-82 $l=150$ | 4 | |
| | | | | Стандартные изделия | | |
| БУ | | 3 | | Шайба 20.01.019 ГОСТ 11371-78 | 4 | |
| БУ | | 4 | | Гайка М20 ГОСТ 5915-70* | 4 | |

Э-1708/1. 2-020

Изделие накладное МС (МС16)

| Стадия | Масса | Масштаб |
|---|---|---|
| Р | 11,5кг | |
| Лист | Листов 1 | |

ПРОЕКТНЫЙ ИНСТИТУТ №1

gost.e-ecolog.ru