ТИПОВЫЕ СТРОИТЕЛЬНЫЕ КОНСТРУКЦИИ, ИЗДЕЛИЯ И УЗЛЫ

Серия 1.424.1-12

КОЛОННЫ ЖЕЛЕЗОБЕТОННЫЕ ПРЯМОУГОЛЬНОГО СЕЧЕНИЯ ДЛЯ ОДНОЭТАЖНЫХ ПРОИЗВОДСТВЕННЫХ ЗДАНИЙ ВЫСОТОЙ ДО 10,8 м СО СТАЛЬНЫМИ КОНСТРУКЦИЯМИ ПОКРЫТИЯ ТИПА „МОЛОДЕЧНО"

Выпуск 2

АРМАТУРНЫЕ И ЗАКЛАДНЫЕ ИЗДЕЛИЯ

РАБОЧИЕ ЧЕРТЕЖИ

25200-03 Отпускная цена

gost.e-ecolog.ru

Всчет-накладной

ТИПОВЫЕ СТРОИТЕЛЬНЫЕ КОНСТРУКЦИИ, ИЗДЕЛИЯ И УЗЛЫ

Серия 1.424.1-12

КОЛОННЫ ЖЕЛЕЗОБЕТОННЫЕ ПРЯМОУГОЛЬНОГО СЕЧЕНИЯ ДЛЯ ОДНОЭТАЖНЫХ ПРОИЗВОДСТВЕННЫХ ЗДАНИЙ ВЫСОТОЙ ДО 10,8 м СО СТАЛЬНЫМИ КОНСТРУКЦИЯМИ ПОКРЫТИЯ ТИПА „МОЛОДЕЧНО"

Выпуск 2
АРМАТУРНЫЕ И ЗАКЛАДНЫЕ ИЗДЕЛИЯ

РАБОЧИЕ ЧЕРТЕЖИ

РАЗРАБОТАНЫ
ЦНИИпромзданий

Зам. директора института — В.В. Гранев
Начальник отдела — А.Я. Розенблюм
Главный инженер проекта — С.В. Брок

УТВЕРЖДЕНЫ
Главным управлением проектирования
ГОССТРОЯ СССР
Письмо от 18.06.91 N 5/6-193

Введены в действие с 01.11.91
ЦНИИпромзданий
Приказ от 20.06.91 N 63

Обозначение документа	Наименование	Стр.
1.424.1-12.2 - ТТ	Технические требования	4
- 01	Каркас пространственный КП1-1...КП1-7	6
- 02	Каркас пространственный КП2-1...КП2-5	7
- 03	Каркас пространственный КП2-6...КП2-10	8
- 04	Каркас пространственный КП2-11...КП2-14	9
- 05	Каркас пространственный КП3-1...КП3-3	10
- 06	Каркас пространственный КП3-4; КП3-5	11
- 07	Каркас пространственный КП3-6, КП3-7	12
- 08	Каркас пространственный КП4-1, КП4-2	13
- 09	Каркас пространственный КП4-3; КП4-4	14
- 10	Каркас пространственный КП4-5 КП4-6	15
- 11	Каркас пространственный КП4-7, КП4-8	16
- 12	Каркас пространственный КП5-1, КП5-2	17
- 13	Каркас пространственный КП5-3...КП5-5	18
- 14	Каркас пространственный КП5-6...КП5-8	19
- 15	Каркас пространственный КП6-1, КП6-2	20
- 16	Каркас пространственный КП6-3, КП6-4	21
- 17	Каркас пространственный КП6-5...КП6-7	22
- 18	Каркас пространственный КП6-8...КП6-10	23
- 19	Каркас пространственный КП7-1...КП7-3	24
- 20	Каркас пространственный КП7-4	25
- 21	Каркас пространственный КП8-1...КП8-4	26
- 22	Каркас пространственный КП8-5, КП8-6	27
- 23	Каркас пространственный КП8-7, КП8-8	28
- 24	Каркас пространственный КП9-1, КП9-2	29
- 25	Каркас пространственный КП9-3...КП9-5	30
- 26	Каркас пространственный КП9-6...КП9-8	31

1.424.1-12.2

Содержание

Стадия	Лист	Листов
Р	1	4

ЦНИИПРОМЗДАНИЙ

Н.контр. Корнетова Корн
Исполн. Шарова Шар

Инв.№ подл. | Подпись и дата | Взам.инв.№

Обозначение документа	Наименование	Стр.
1.424.1-12.2 - 27	Каркас пространственный КП10-1...КП10-3	32
- 28	Каркас пространственный КП10-4...КП10-6	33
- 29	Каркас пространственный КП10-7...КП10-9	34
- 30	Каркас пространственный КП11-1...КП11-3	35
- 31	Каркас пространственный КП11-4, КП11-5	36
- 32	Каркас пространственный КП12-1...КП12-4	37
- 33	Каркас пространственный КП12-5, КП12-6	38
- 34	Каркас пространственный КП12-7, КП12-8	39
- 35	Каркас пространственный КП13-1, КП13-2	40
- 36	Каркас пространственный КП13-3...КП13-5	41
- 37	Каркас пространственный КП13-6...КП13-8	42
- 38	Каркас пространственный КП14-1...КП14-3	43
- 39	Каркас пространственный КП14-4...КП14-6	44
- 40	Каркас пространственный КП14-7...КП14-9	45
- 41	Каркас пространственный КП15-1...КП15-4	46
- 42	Каркас пространственный КП15-5...КП15-7	47
- 43	Каркас пространственный КП16-1, КП16-2	48
- 44	Каркас пространственный КП16-3, КП16-4	49
- 45	Каркас пространственный КП16-5...КП16-7	50
- 46	Каркас пространственный КП17-1, КП17-2	51
- 47	Каркас пространственный КП17-3...КП17-5	52
- 48	Каркас пространственный КП17-6...КП17-8	53
- 49	Каркас пространственный КП18-1...КП18-4	54
- 50	Каркас пространственный КП18-5...КП18-7	55
- 51	Каркас пространственный КП18-8...КП18-10	56
- 52	Каркас пространственный КП19-1...КП19-4	57
- 53	Каркас пространственный КП19-5...КП19-7	58
- 54	Каркас пространственный КП20-1, КП20-2	59
- 55	Каркас пространственный КП20-3, КП20-4	60
- 56	Каркас пространственный КП20-5...КП20-7	61

1.424.1-12.2

Лист 2

Инв.№ подл. | Подпись и дата | Взам.инв.№

Обозначение документа	Наименование	Стр.
1.424.1-12.2 - 57	Каркас пространственный КП21-1, КП21- 2	62
- 58	Каркас пространственный КП21-3...КП21- 5	63
- 59	Каркас пространственный КП21-6...КП21- 8	64
- 60	Каркас пространственный КП22-1...КП22- 4	65
- 61	Каркас пространственный КП22-5...КП22- 7	66
- 62	Каркас пространственный КП22-8...КП22- 10	67
- 63	Узлы I, II, III, IV	68
- 64	Узлы V, VI, VII, VIII	69
- 65	Каркас плоский КП1... КП10	70
- 66	Каркас плоский КП11... КП20	71
- 67	Каркас плоский КП21... КП30	72
- 68	Каркас плоский КП1 - 1	73
- 69	Каркас плоский КП1 - 2	73
- 70	Каркас плоский КП2 - 1	74
- 71	Каркас плоский КП2 - 2	74
- 72	Каркас плоский КП3-1... КП3-3, КП4-1... КП4-4	75
- 73	Каркас плоский КП5-1... КП5-6, КП6-1... КП6-4	76
- 74	Каркас плоский КП6-5... КП6-10, КП7-1, КП7-3	77
- 75	Каркас плоский КП7-2, КП7-4... КП7-10	78
- 76	Каркас плоский КП8-1... КП8-10	79
- 77	Каркас плоский КП9 - 1 ... КП9-10	80
- 78	Каркас плоский КП10-1... КП10-4; КП11-1... КП11-4	81
- 79	Каркас плоский КП12-1... КП12-4; КП13-1... КП13-3	82
- 80	Каркас плоский КП14-1... КП14-3; КП15-1... КП15-3	83
- 81	Каркас плоский КП16-1... КП16-6; КП17-1... КП17-6	84
- 82	Каркас плоский КП18-1... КП18-5; КП19-1... КП19-8	86
- 83	Каркас плоский КП19-9; КП19-8; КП20-1... КП20-6	87
- 84	Каркас плоский КП21-1... КП21-9; КП22-1... КП22-3	88
- 85	Каркас плоский КП22-4, КП22-8; КП23-1... КП23-6	89
- 86	Каркас плоский КП24-1... КП24-5; КП25-1... КП25-3	90

Инв.№ подл. | Подпись и дата | Взам.инв.№

Обозначение документа	Наименование	Стр.
1.424.1-12.2 - 87	Каркас плоский КП25-4, КП25-5; КП26-1... КП26-6	91
- 88	Каркас плоский КП27-1... КП27-6	92
- 89	Каркас плоский КП28-1... КП28-6; КП29-1... КП29-4	93
- 90	Сетка С1	94
- 91	Сетка С2	94
- 92	Сетка С3, С4	95
- 93	Сетка С5	95
- 94	Сетка С6, С7	96
- 95	Сетка С8, С9	96
- 96	Стержень арматурный Ст 1, Ст 2	97
- 97	Схема установки связей жесткости в вязаном пространственном каркасе.	97
- 98	Закладное изделие МН 55	98
- 99	Закладное изделие МН 56	98
-100	Закладное изделие МН 57	99

Инв.№ подл. | Подпись и дата | Взам.инв.№

1. Выпуск 2 серии 1.424.1-12 содержит рабочие чертежи арматурных изделий для железобетонных колонн, разработанных в выпуске 1 настоящей серии, а также рабочие чертежи закладных изделий МН55... МН57.

Остальные применяемые в колоннах закладные изделия разработаны в выпусках 5/87 и 5С серии 1.424.1-5 и выпуске 2 серии 1.423.1-3/88.

2. Колонны армируются пространственными арматурными каркасами, состоящими из плоских сварных каркасов, сеток и отдельных стержней.

3. Марки пространственных и плоских арматурных каркасов имеют следующую структуру:

x x — x

- наименование каркаса (КП- каркас пространственный, КР- каркас плоский);
- порядковый номер каркаса, характеризующий его габаритные размеры;
- порядковый номер, характеризующий количество, диаметр и длины стержней каркаса

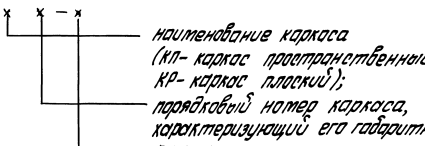

4. Арматурные и закладные изделия должны удовлетворять требованиям ГОСТ 10922-90 „Арматурные и закладные изделия сварные, соединения арматурных и закладных изделий железобетонных конструкций. Общие технические требования," ГОСТ 14098-85 „Соединения сварные арматуры и закладных изделий железобетонных конструкций. Типы, конструкция и размеры" и СНиП 3.03.01-87 „Несущие и ограждающие конструкции."

5. Стыкование стержней при заготовке арматуры следует производить контактной стыковой сваркой типа С1-Ко по ГОСТ 14098-85.

6. Плоские каркасы и сетки следует изготовлять с помощью контактной точечной сварки типа К1-Кт по ГОСТ 14098-85. Сварку каркасов производить во всех точках пересечения стержней. При изготовлении сеток сварке подлежат все узлы пересечений двух крайних стержней по периметру сетки

7. Пространственные каркасы запроектированы из условия образования их путем приварки соединительных поперечных стержней к продольным (Рис. 1) или поперечным стержням (Рис. 2) плоских каркасов контактной точечной сваркой с помощью сварочных клещей.

При отсутствии сварочных клещей объединение плоских каркасов в пространственный допускается производить с помощью шпилек (Рис. 3), располагая их с тем же шагом, что и поперечные стержни плоских каркасов и привязывая их к продольной арматуре вязальной проволокой. В этом случае для придания каркасу необходимой жесткости при транспортировании должны быть предусмотрены связи, устанавливаемые не реже, чем через 6 м и не менее двух на каркас.

				1.424.1-12.2-ТТ			
				Технические требования	Стадия	Лист	Листов
					Р	1	4
Н.контр.	Корнетова				ЦНИИПРОМЗДАНИЙ		
Гл.инж.пр.	Брок						

Инв. № подл. | Подпись и дата | Взам. инв. №

25209-03 5

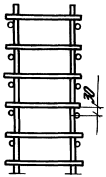

Рис. 1

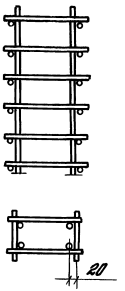

Рис. 2

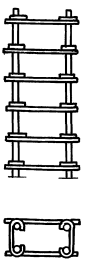

Рис. 3

Возможно изготовление пространственного каркаса из отдельных продольных стержней и замкнутых сварных хомутов на сварке или вязке вязальной проволокой при условии согласования такого изготовления с ЦНИИпромзданий.

8. Сетки и каркасы оголовка и консолей колонн должны быть привязаны вязальной проволокой к продольным стержням каркаса.

9. На чертежах размеры сеток и каркасов даны по осям и торцам стержней.

10. На нижних концах арматурных стержней в местах, указанных на чертежах, предусмотрено устройство высаженных в горячем состоянии головок. Увеличенные на два диаметра длины арматурных стержней с высаженными головками в спецификациях указаны в скобках.

Допускается вместо высаженных головок приваривать шайбы размером 80х80 мм и толщиной 14 мм.

11. Анкера закладных изделий МН55...МН57 должны изготовливаться из арматурной стали марки 25Г2С или 25Г2С, пластины - из проката листового горячекатаного по ГОСТ 19903-74, сталь С245 по ГОСТ 27772-88. Тавровые соединения анкерных стержней с пластинами допускается выполнять любым типом сварного таврового соединения, предусмотренного ГОСТ 14098-85 (Т1... Т13).

Длины анкеров на чертежах и в спецификациях даны номинальными, т.е. без учета добавления размера на оплавление и осадку втавр. Припуск в длине заготовки принимается равным диаметру анкера.

Риски разбивочных осей, предусмотренные на чертежах закладных изделий, наносятся керном и обводятся краской.

12. Испытания соединений арматурных изделий и сварных соединений закладных изделий и оценку их качества производить по ГОСТ 10922-90.

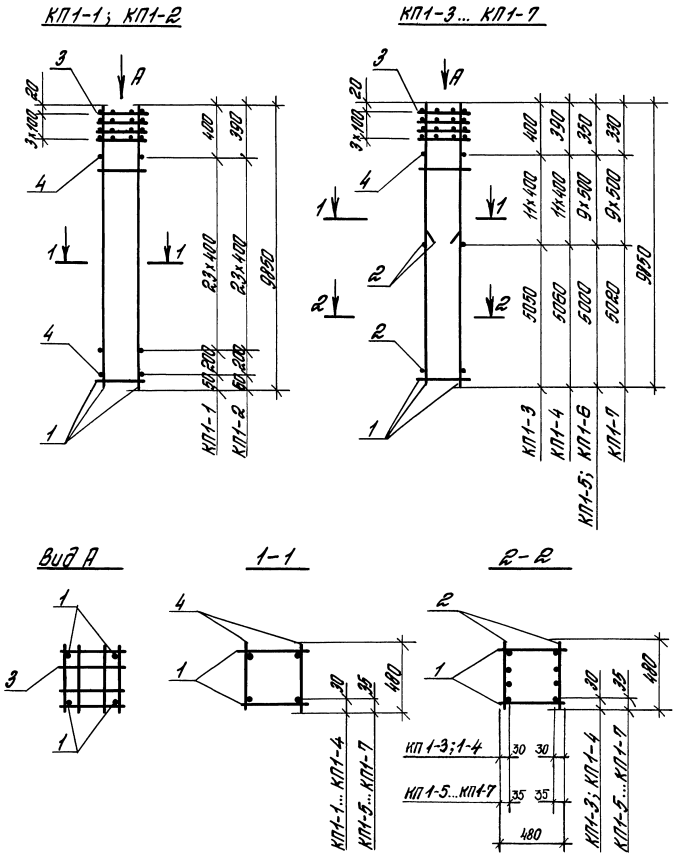

Арматура класса А-I по ГОСТ 5781-82*; класса Вр-I по ГОСТ 6727-80*

Марка каркаса	Поз.	Наименование	Кол.	Обозначение документа	Масса каркаса кг
КП1-1	1	Каркас КР1	2	1.424.1-12.2 -65	115,5
	3	Сетка С8	4	-95	
	4	ф5ВрI, ℓ=480; 0,069кг	50	без черт.	
КП1-2	1	Каркас КР2	2	1.424.1-12.2 -65	139,8
	3	Сетка С8	4	-95	
	4	ф6АI, ℓ=480; 0,107кг	50	без. черт.	
КП1-3	1	Каркас КР1	2	1.424.1-12.2 -65	165,7
	2	КР21	2	-67	
	3	Сетка С8	4	-95	
	4	ф5ВрI, ℓ=480; 0,069кг	22	без черт.	
КП1-4	1	Каркас КР2	2	1.424.1-12.2 -65	201,0
	2	КР22	2	-67	
	3	Сетка С8	4	-95	
	4	ф6АI, ℓ=480; 0,107кг	22	без черт.	
КП1-5	1	Каркас КР3	2	1.424.1-12.2 -65	256,8
	2	КР23	2	-67	
	3	Сетка С8	4	-95	
	4	ф8АI, ℓ=480; 0,19кг	18	без черт.	
КП1-6	1	Каркас КР4	2	1.424.1-12.2 -65	315,6
	2	КР24	2	-67	
	3	Сетка С8	4	-95	
	4	ф8АI, ℓ=480; 0,19кг	18	без черт.	
КП1-7	1	Каркас КР5	2	1.424.1-12.2 -65	407,2
	2	КР25	2	-67	
	3	Сетка С8	4	-95	
	4	ф8АI, ℓ=480; 0,19кг	18	без черт.	

Гл.инж.пр.	Брок	Брок		1.424.1-12.2-01
Разраб.	Корнетова	Кор		Каркас пространственный КП1-1... КП1-7
Исполн.	Корнетова	Кор		
Провер.	Лемыш	[illegible]		
Н.контр.	Королева	[illegible]		

Стадия	Лист	Листов
Р		1

ЦНИИПРОМЗДАНИЙ

Инв.№ подл. | Подпись и дата | Взам.инв.№

КП2-1; КП2-2

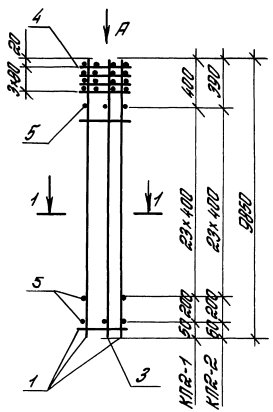

КП2-3... КП2-5

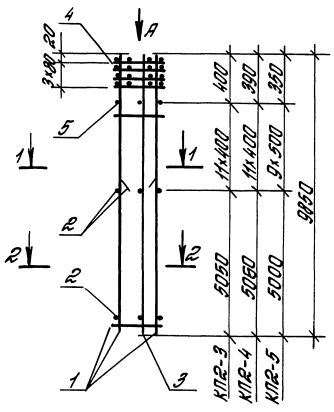

Вид А

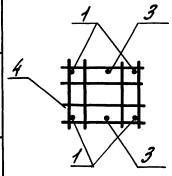

1-1

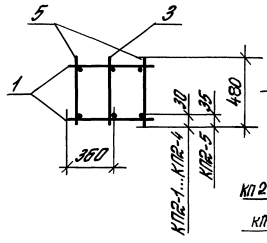

2-2

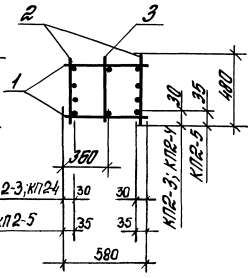

Марка каркаса	Поз.	Наименование	Кол.	Обозначение документа	Масса каркаса, кг
КП2-1	1	Каркас КР6	2	1.424.1-12.2 –65	136,7
	3	КР20	1	–66	
	4	Сетка С9	4	–95	
	5	ф5ВрI, ℓ=480; 0,069кг	50	Без черт.	
КП2-2	1	Каркас КР7	2	1.424.1-12.2 –65	161.3
	3	КР20	1	–66	
	4	Сетка С9	4	–95	
	5	ф6АI, ℓ=480; 0,107кг	50	Без черт.	
КП2-3	1	Каркас КР6	2	1.424.1-12.2 –65	187.0
	2	КР21	2	–67	
	3	КР20	1	–66	
	4	Сетка С9	4	–95	
	5	ф5ВрI, ℓ=480; 0,069кг	22	Без черт	
КП2-4	1	Каркас КР7	2	1.424.1-12.2 –65	222,5
	2	КР22	2	–67	
	3	КР20	1	–66	
	4	Сетка С9	4	–95	
	5	ф6АI, ℓ=480; 0,107кг	22	Без черт.	
КП2-5	1	Каркас КР8	2	1.424.1-12.2 –65	218,9
	2	КР23	2	–67	
	3	КР20	1	–66	
	4	Сетка С9	4	–95	
	5	ф8АI, ℓ=480; 0,19кг	18	Без черт.	

Арматура класса А-I по ГОСТ 5781-82*; класса Вр-I по ГОСТ 6727-80*

			1.424.1-12.2-02
Гл.инж.пр.	Блок		
Разраб.	Корнетова		Каркас пространственный КП2-1... КП2-5
Нач.отд.	Корнетова		
Провер.	Летцы		
Н.контр.	Королева		

Стадия	Лист	Листов
Р		1

ЦНИИПРОМЗДАНИЙ

Инв.№ подл. | Подпись и дата | Взам.инв.№

КП2-6; КП2-7

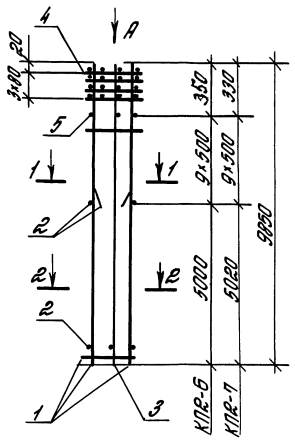

КП2-8... КП2-10

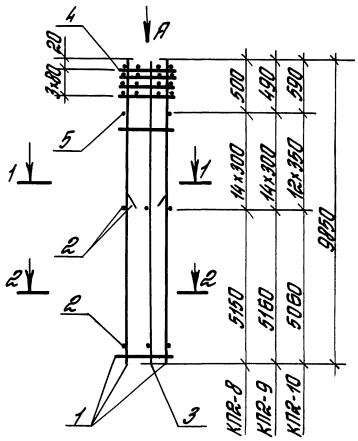

Вид А

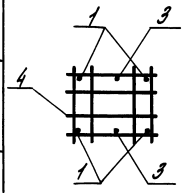

1-1

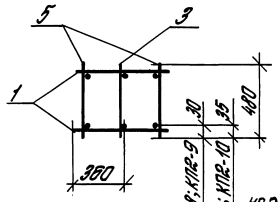

2-2

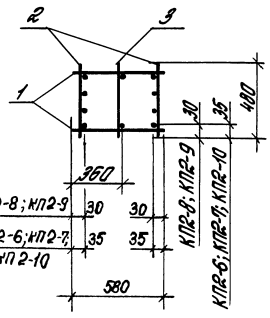

Марка каркаса	Поз	Наименование	Кол.	Обозначение документа	Масса каркаса, кг
КП2-6	1	Каркас КР9	2	1.424.1-12.2 – 65	337,7
	2	КР24	2	–67	
	3	КР20	1	–66	
	4	Сетка С9	4	–95	
	5	ф8АI, ℓ=480; 0,19кг	18	Без черт.	
КП2-7	1	Каркас КР10	2	1.424.1-12.2 –65	429,3
	2	КР25	2	–67	
	3	КР20	1	–66	
	4	Сетка С9	4	–95	
	5	ф8АI, ℓ=480; 0,19кг	18	Без черт.	
КП2-8	1	Каркас КР11	2	1.424.1-12.2 –66	189,9
	2	КР26	2	–67	
	3	КР20	1	–66	
	4	Сетка С9	4	–95	
	5	ф5ВрI, ℓ=480; 0,069кг	28	Без черт.	
КП2-9	1	Каркас КР12	2	1.424.1-12.2 –66	227,1
	2	КР27	2	–67	
	3	КР20	1	–66	
	4	Сетка С9	4	–95	
	5	ф6АI, ℓ=480; 0,107кг	28	Без черт.	
КП2-10	1	Каркас КР13	2	1.424.1-12.2 –66	285,9
	2	КР28	2	–67	
	3	КР20	1	–66	
	4	Сетка С9	4	–95	
	5	ф8АI, ℓ=480; 0,19кг	24	Без черт.	

Арматура класса АI по ГОСТ 5781-82*, класса Вр-I по ГОСТ 6727-80*

			1.424.1-12.2-03
Гл.инж.пр.	Брок		
Разраб.	Корнетова		Каркас пространственный КП2-6... КП2-10
Утверд.	Корнетова		
Провер.	Летяну		
Н.контр.	Королева		

Стадия	Лист	Листов
Р		1

ЦНИИПРОМЗДАНИЙ

Инв.№подл. | Подпись и дата | Взам.инв.№

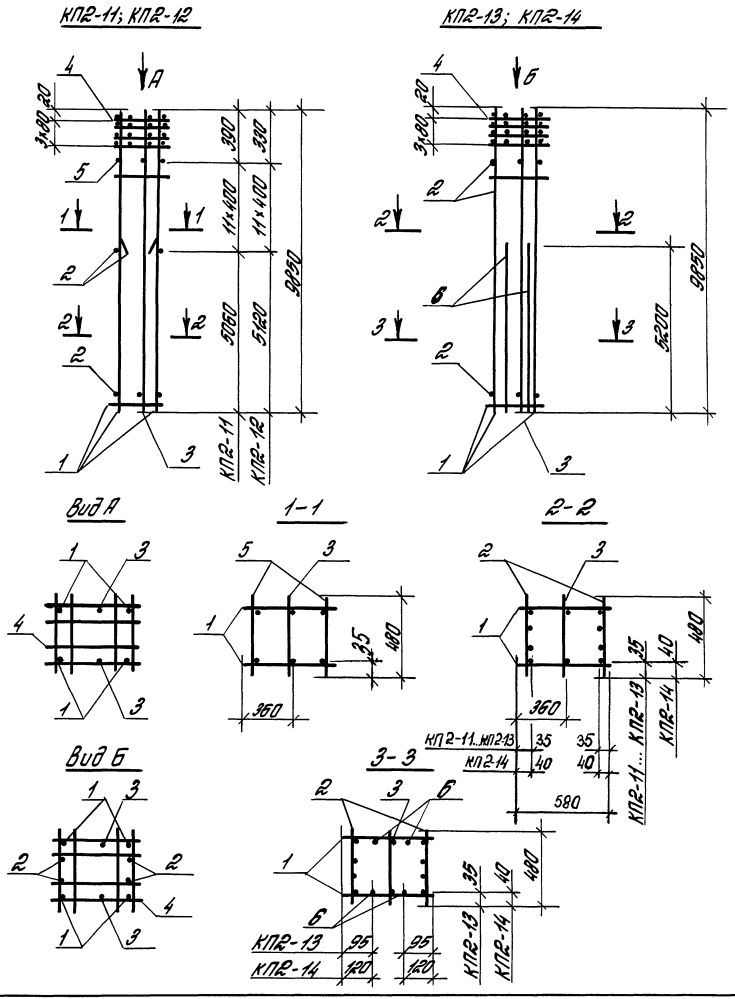

Марка каркаса	Поз.	Наименование	Кол.	Обозначение документа	Масса каркаса, кг
КП2-11	1	Каркас КР14	2	1.424.1-12.2 -66	342,1
	2	КР29	2	-67	
	3	КР20	1	-66	
	4	Сетка С9	4	-95	
	5	ф8АI, ℓ=480; 0,19кг	22	без черт.	
КП2-12	1	Каркас КР15	2	1.424.1-12.2 -66	435,1
	2	КР30	2	-67	
	3	КР20	1	-66	
	4	Сетка С9	4	-95	
	5	ф8АI, ℓ=480; 0,19кг	22	без черт.	
КП2-13	1	Каркас КР16	2	1.424.1-12.2 -66	695,7
	2	КР17	2	-66	
	3	КР20	1	-67	
	4	Сетка С9	4	-95	
	6	Ст1	4	-96	
КП2-14	1	Каркас КР18	2	1.424.1-12.2 -66	882,7
	2	КР19	2	-66	
	3	КР20	1	-66	
	4	Сетка С9	4	-95	
	6	Ст2	4	-96	

1. Арматура класса А-I и А-III по ГОСТ 5781-82*;
2. Стержни СТ1 и СТ2 (поз. 6) в КП2-13, КП2-14 должны быть приварены сварочными клещами или привязаны вязальной проволокой к поперечным стержням каркаса (поз. 1).

Гл.инж.пр.	Брок		1.424.1-12.2-04	
Разраб.	Корнетова		Каркас пространственный КП2-11... КП2-14	Стадия: Р; Лист; Листов: 1
Исполн.	Корнетова			ЦНИИПРОМЗДАНИЙ
Провер.	Лемыш			
Н.контр.	Королева			

Инв.№ подл. | Подпись и дата | Взам.инв.№

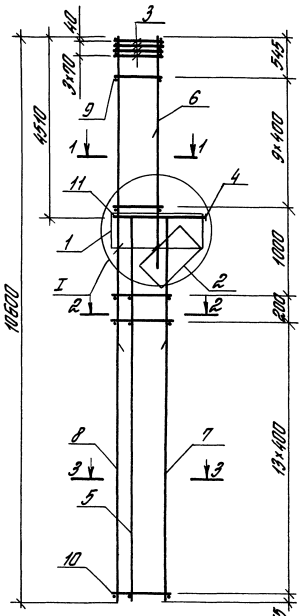

Поз. 11

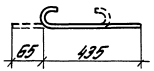

1-1
для КП3-1; КП3-2

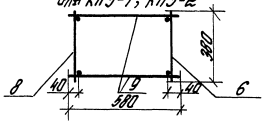

1-1
для КП3-3

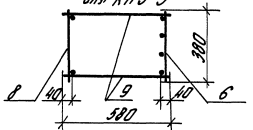

2-2

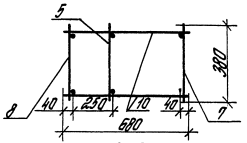

3-3
для КП3-1

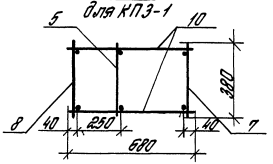

3-3
для КП3-2, КП3-3

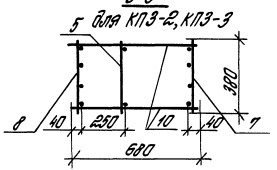

Марка каркаса	Поз.	Наименование	Кол.	Обозначение документа	Масса каркаса кг
КП3-1	1	Сетка С1	1	1.424.1-12.2-90	193,0
	2	С3	1	-92	
	3	С7	4	-94	
	4	Каркас плоский КР 1-1	1	-68	
	5	КР6-1	1	-73	
	6	КР3-1	1	-72	
	7	КР6-3	1	-73	
	8	КР11-1	1	-78	
	9	ФБАI ; ℓ= 580 ; 0,129 кг	20	Без черт.	
	10	ФБАI; ℓ= 680; 0,151 кг	30	то же	
	11	ФБАI; ℓ= 500; 0,12 кг	6	1.424.1-12.2-05	
КП3-2		Поз. 1...6; 9... 11-по КП3-1			224,7
	7	Каркас плоский КР6-6	1	1.424.1-12.2-74	
	8	КР11-2	1	-78	
КП3-3		Поз. 1...5; 9... 11- по КП3-1			246,2
	6	Каркас плоский КР3-3	1	1.424.1-12.2-72	
	7	КР6-6	1	-74	
	8	КР11-2	1	-78	

1. Узел I см. 1.424.1-12.2-63.
2. Арматура класса А-I по ГОСТ 5781-82*.

Гл.инж.пр.	Брак		1.424.1-12.2-05		
Гл.спец.	Корнеева			Стадия	Лист	Листов
Нач.отд.	Королева		Каркас пространственный КП3-1... КП3-3	Р		1
Провер.	Петыш			ЦНИИпромзданий		
Н.контр.	Королева					

Инв.№ подл. | Подпись и дата | Взам.инв.№

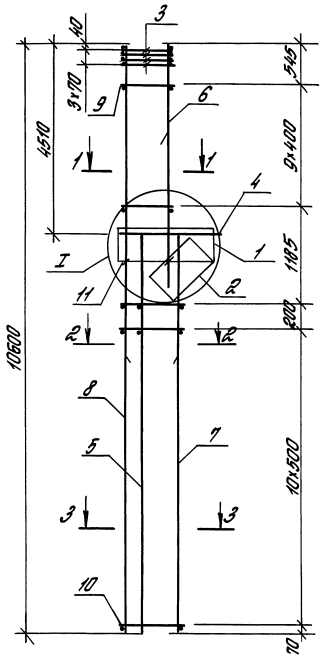

Поз 11

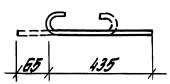

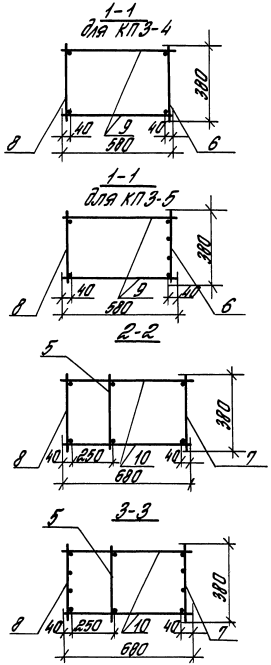

Марка каркаса	Поз.	Наименование	Кол.	Обозначение документа	Масса каркаса кг
КП3-4	1	Сетка С1	1	1.424.1-12.2 -90	279,0
	2	С3	1	-92	
	3	С7	4	-94	
	4	Каркас плоский КР 1-1	1	-68	
	5	КР 6-1	1	-73	
	6	КР3-2	1	-72	
	7	КР6-9	1	-74	
	8	КР11-3	1	-78	
	9	ф8АI ; ℓ=580 ; 0,229 кг	20	без черт.	
	10	ф8АI ; ℓ=680 ; 0,269 кг	24	То же	
	11	ф6АI ; ℓ=500 ; 0,12 кг	6	1.424.1-12.2 -06	
КП3-5		Поз. 1...5, 7...11- по КП3-4			290,7
	6	Каркас плоский КР 3-3	1	1.424.1-12.2 -72	

1. Узел I см. 1.424.1-12.2-63.
2. Арматура класса А-I по ГОСТ 5781-82*.

Гл.инж.пр.	Брок	Брок	1.424.1-12.2-06	
Разраб.	Корнетова	Корн	Каркас пространственный КП3-4, КП3-5	Стадия: Р; Лист; Листов: 1
Исполн.	Королева	[illegible]		ЦНИИПРОМЗДАНИЙ
Провер.	Лемыш	[illegible]		
Н.контр.	Королева	[illegible]		

Инв.№ подл. | Подпись и дата | Взам.инв.№

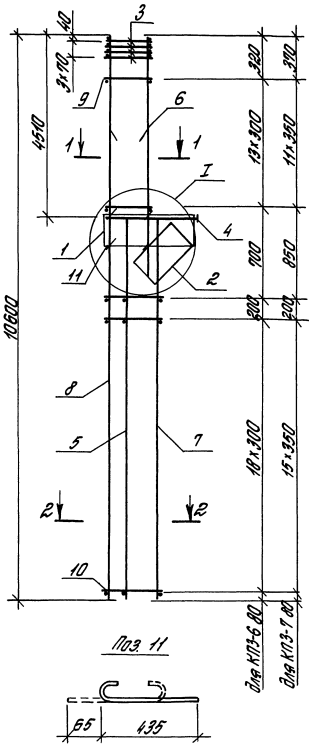

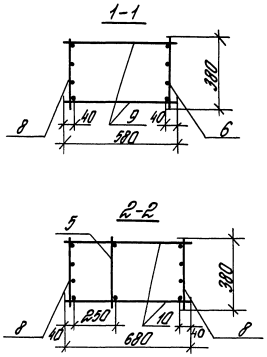

Марка каркаса	Поз.	Наименование	Кол.	Обозначение документа	Масса каркаса кг
КП3-6	1	Сетка С1	1	1.424.1-12.2-90	309,2
	2	С3	1	-92	
	3	С7	4	-94	
	4	Каркас плоский КР1-1	1	-68	
	5	КР6-1	1	-73	
	6	КР16-1	1	-81	
	7	КР19-1	1	-82	
	8	КР24-1	1	-86	
	9	ф6АI; ℓ=580; 0,129кг	28	без черт.	
	10	ф6АI; ℓ=680; 0,151кг	40	то же	
	11	ф6АI; ℓ=500; 0,12кг	6	1.424.1-12.2-07	
КП3-7		Поз. 1...5, 11 по КП3-6			380,5
	6	Каркас плоский КР16-2	1	1.424.1-12.2-81	
	7	КР19-2	1	-82	
	8	КР24-3	1	-86	
	9	ф8АI; ℓ=580; 0,129кг	24	без черт.	
	10	ф8АI; ℓ=680; 0,151кг	34	то же	

1. Узел I см. 1.424.1-12.2-63
2. Арматура класса А-I по ГОСТ 5781-82*.

Гл. инж. пр.	Борк	Брок	1.424.1-12.2-07	
Разраб.	Корнетова		Каркас пространственный КП3-6, КП3-7	Стадия: Р; Лист; Листов: 1
Исполн.	Королева			ЦНИИПРОМЗДАНИЙ
Провер.	Летыш			
Н. контр.	Королева			

Инв. № подл. | Подпись и дата | Взам. инв. №

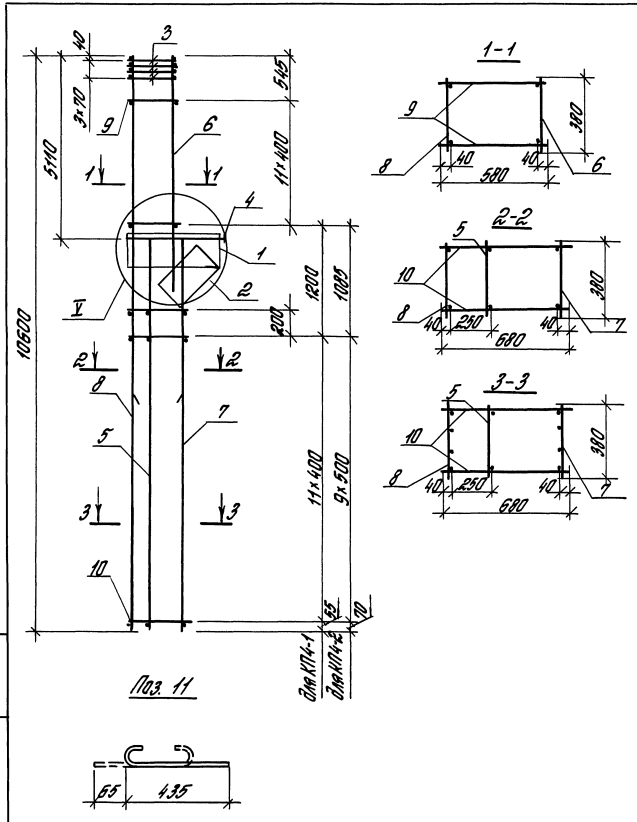

Марка каркаса	Поз.	Наименование	Кол.	Обозначение документа	Марка каркаса, кг
КП4-1	1	Сетка С1	1	1.424.1-12.2 – 90	228,8
	2	С3	1	–92	
	3	С7	4	–94	
	4	Каркас плоский КР1-2	1	–69	
	5	КР5-1	1	–73	
	6	КР4-1	1	–72	
	7	КР5-4	1	–73	
	8	КР11-2	1	–78	
	9	ф6АI ; ℓ=580; 0,129кг	24	без черт.	
	10	ф6АI ; ℓ=680; 0,151кг	26	то же	
	11	ф6АI ; ℓ=500; 0,12кг	6	1.424.1-12.2 –08	
КП4-2		Поз.1...6, 11 - по КП4-1			272,8
	7	Каркас плоский КР5-5	1	1.424.1-12.2 –73	
	8	КР11-3	1	–78	
	9	ф8АI ; ℓ= 580; 0,229кг	24	без черт.	
	10	ф8АI ; ℓ= 680; 0,269кг	22	то же	

1. Узел V см. 1.424.1-12.2-63.
2. Арматура класса А-I по ГОСТ 5781-82*.

Гл.инж.пр.	Брок	Брок	1.424.1-12.2-08	
Разраб.	Корнетова		Каркас пространственный КП 4-1; КП 4-2	Стадия: Р; Лист: 1; Листов: 1
Исполн.	Королева			ЦНИИПРОМЗДАНИЙ
Провер.	Летыш			
Н.контр.	Королева			

Инв.№ подл. | Подпись и дата | Взам.инв.№

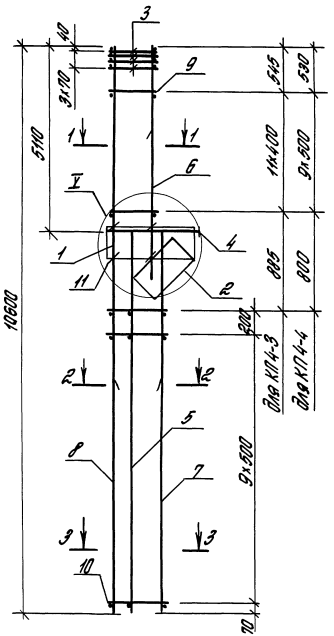

Поз. 11

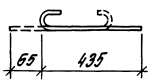

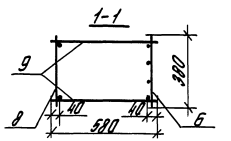

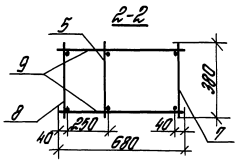

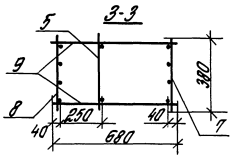

Марка каркаса	Поз.	Наименование	Кол.	Обозначение документа	Масса каркаса, кг
КП4-3	1	Сетка С1	1	1.424.1-12.2 -90	296,7
	2	С3	1	-92	
	3	С7	4	-94	
	4	Каркас плоский КР1-2	1	-69	
	5	КР5-1	1	-73	
	6	КР4-2	1	-72	
	7	КР5-5	1	-73	
	8	КР11-3	1	-78	
	9	ф8AI; ℓ=580; 0,229 кг	24	Без черт.	
	10	ф8AI; ℓ=680; 0,269 кг	22	То же	
	11	ф6AI; ℓ=500; 0,12 кг	6	1.424.1-12.2 -09	
КП4-4		Поз. 1...5, 10, 11 - по КП4-3			359,2
	6	Каркас плоский КР4-4	1	1.424.1-12.2 -72	
	7	КР5-6	1	-79	
	8	КР11-4	1	-78	
	9	ф8AI; ℓ=580; 0,229 кг	20	Без черт.	

1. Узел V см. 1.424.1-12.2-63
2. Арматура класса A-I по ГОСТ 5781-82*.

Гл. инж. пр.	Брок		1.424.1-12.2-09
Разраб.	Карнетова		Каркас пространственный КП4-3; КП4-4
Н. отд.	Королева		Стадия: Р; Лист: 1; Листов: 4
Провер.	Летны		ЦНИИПРОМЗДАНИЙ
Н. контр.	Королева		

Инв. № подл. | Подпись и дата | Взам. инв. №

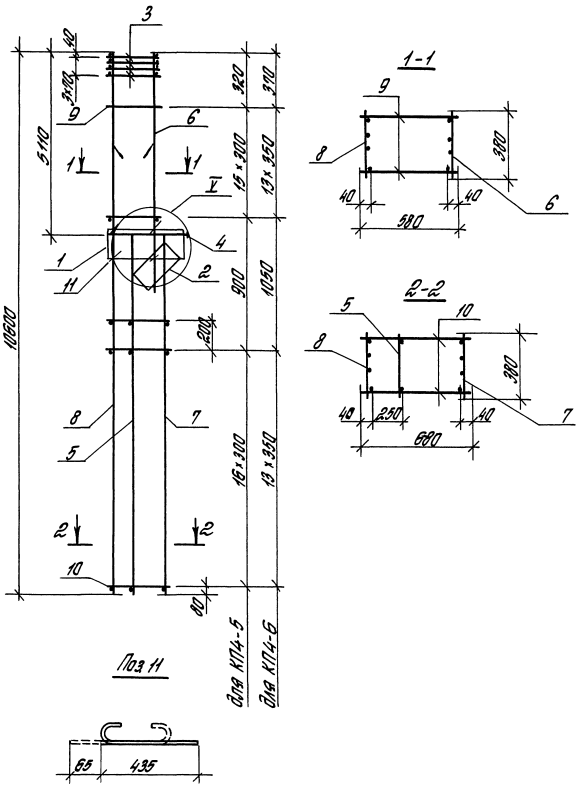

Марка каркаса	Поз	Наименование	Кол.	Обозначение документа	Масса каркаса, кг
КП4-5	1	Сетка С1	1	1.424.1-12.2-90	311.0
	2	С3	1	-92	
	3	С7	4	-94	
	4	Каркас плоский КР1-2	1	-69	
	5	КР5-1	1	-73	
	6	КР19-1	1	-81	
	7	КР18-1	1	-82	
	8	КР24-2	1	-86	
	9	ф6AI; ℓ=580; 0,129кг	32	без черт.	
	10	ф6AI; ℓ=680; 0,151кг	36	то же	
	11	ф6AI; ℓ=500; 0,12кг	6	1.424.1-12.2-10	
КП4-6		Поз 1...5, 11- по КП4-5			390.0
	6	Каркас плоский КР11-2	1	1.424.1-12.2-81	
	7	КР18-2	1	-82	
	8	КР24-3	1	-86	
	9	ф8AI; ℓ=580; 0,229кг	28	без черт.	
	10	ф8AI; ℓ=680; 0,269кг	30	то же	

1. Узел V см. 1.424.1-12.2-63
2. Арматура класса A-I по ГОСТ 5781-82*

Инв.№ подл. | Подпись и дата | Взам.инв.№

				1.424.1-12.2-10	
Гл.инж.пр.	Брок			Каркас пространственный КП4-5, КП4-6	Стадия Р; Лист 1; Листов 1
Гл.спец.	Кранетова				
Исполн.	Королева				
Провер.	Летяш				ЦНИИПРОМЗДАНИЙ
Н.контр.	Королева				

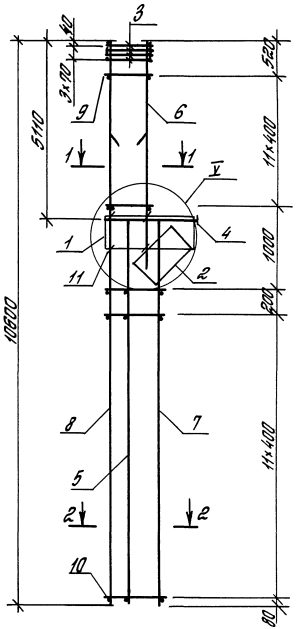

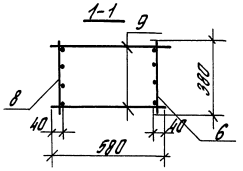

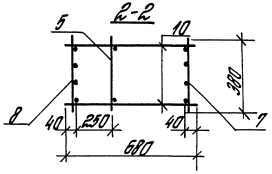

Поз. 11

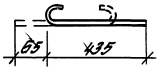

Марка каркаса	Поз.	Наименование	Кол.	Обозначение документа	Масса каркаса, кг
КП4-7	1	Сетка С1	1	1.424.1-12.2 -90	488.9
	2	С3	1	-92	
	3	С7	4	-94	
	4	Каркас плоский КР1-2	1	-69	
	5	КР5-1	1	-73	
	6	КР17-3	1	-81	
	7	КР18-3	1	-82	
	8	КР24-4	1	-86	
	9	ф8AI; ℓ=580; 0,229кг	24	без черт.	
	10	ф8AI; ℓ=680; 0,269кг	26	то же	
	11	ф6AI; ℓ=500; 0,12кг	6	1.424.1-12.2 -11	
КП4-8		Поз. 1...5, 9...11 - по КП4-8			590.9
	6	Каркас плоский КР17-4	1	1.424.1-12.2 -81	
	7	КР18-4	1	-82	
	8	КР24-5	1	-86	

1. Узел V см. 1.424.1-12.2-63.
2. Арматура класса A-I по ГОСТ 5781-82*

Гл.инж.пр.	Брок		1.424.1-12.2-11
Разраб.	Карнетова		Каркас пространственный КП4-7, КП4-8
Н.контр.	Королева		Стадия: Р; Лист: ; Листов: 1
Провер.	Леташ		ЦНИИПромзданий
Н.контр.	Королева		

Инв.№ подл. | Подпись и дата | Взам.инв.№

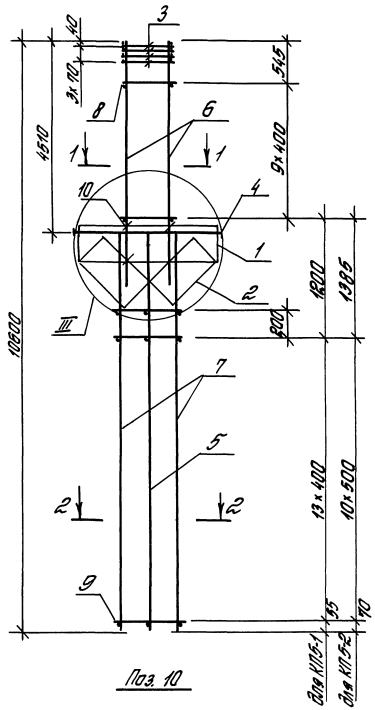

Поз. 10

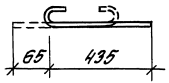

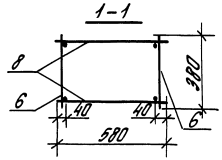

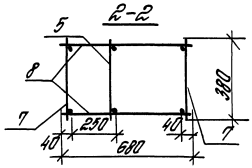

Каркас каркаса	Поз.	Наименование	Кол.	Обозначение документа	Масса каркаса, кг
КП5-1	1	Сетка С2	2	1.424.1-12.2-91	220,3
	2	С5	2	-93	
	3	С7	4	-94	
	4	Каркас плоский КР2-1	1	-70	
	5	КР6-1	1	-73	
	6	КР3-1	2	-72	
	7	КР6-3	2	-73	
	8	ф6АI; ℓ=580; 0,129кг	20	без черт.	
	9	ф6АI; ℓ=680; 0,151кг	30	то же	
	10	ф6АI; ℓ=500; 0,12кг	8	1.424.1-12.2-12	
КП5-2		Поз. 1...6,10-по КП5-1			244,1
	7	Каркас плоский КР6-5	2	1.424.1-12.2-74	
	8	ф6АI; ℓ=580; 0,129кг	20	без черт.	
	9	ф8АI; ℓ=680; 0,269кг	24	то же	

1. Узел III см. 1.424.1-12.2-64.
2. Арматура класса А-I по ГОСТ 5781-82*.

Гл. инж. пр.	Брок			1.424.1-12.2-12
Разраб.	Корнетова			Каркас пространственный КП5-1; КП5-2
Исполн.	Королева			
Провер.	Лемыш			
Н. контр.	Королева			

Стадия	Лист	Листов
Р		1

ЦНИИПРОМЗДАНИЙ

Инв. № подл. | Подпись и дата | Взам. инв. №

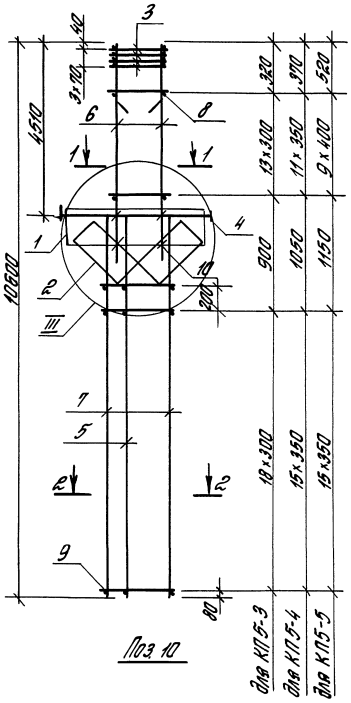

Поз. 10

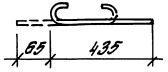

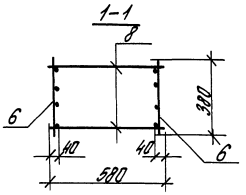

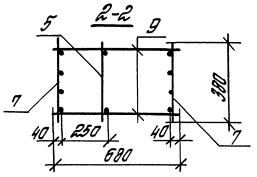

Марка каркаса	Поз	Наименование	Кол.	Обозначение документа	Масса каркаса кг
КП5-3	1	Сетка С2	2	1.424.1-12.2 -91	339,9
	2	С5	2	-93	
	3	С7	4	-94	
	4	Каркас плоский КР2-1	1	-70	
	5	КР6-1	1	-73	
	6	КР16-1	2	-81	
	7	КР19-1	2	-82	
	8	ф6АI; ℓ= 580; 0,129 кг	28	без черт.	
	9	ф6АI; ℓ= 680; 0,151 кг	40	то же	
	10	ф6АI; ℓ= 500; 0,12 кг	8	1.424.1-12.2 -13	
КП5-4		Поз. 1...5; 10 - по КП5-3			422,7
	6	Каркас плоский КР16-2	2	1.424.1-12.2 -81	
	7	КР19-2	2	-82	
	8	ф8АI; ℓ= 580; 0,229 кг	24	без черт.	
	9	ф8АI; ℓ= 680; 0,269 кг	34	то же	
КП5-5		Поз. 1...5, 10 - по КП5-3			461,1
	6	Каркас плоский КР16-3	2	1.424.1-12.2 -81	
	7	КР19-2	2	-82	
	8	ф8АI; ℓ= 580; 0,229 кг	20	без черт.	
	9	ф8АI; ℓ= 680; 0,269 кг	34	то же	

1. Узел III см. 1.424.1-12.2-64.
2. Арматура класса А-I по ГОСТ 5781-82*.

Гл.инж.пр.	Брок	Брок	1.424.1-12.2-13	
Разраб.	Корнетова		Каркас пространственный КП5-3... КП5-5	Стадия: Р; Лист; Листов: 1
Исполн.	Королева			ЦНИИПРОМЗДАНИЙ
Провер.	Летыш			
Н.контр.	Королева			

Инв. № подл. | Подпись и дата | Взам. инв. №

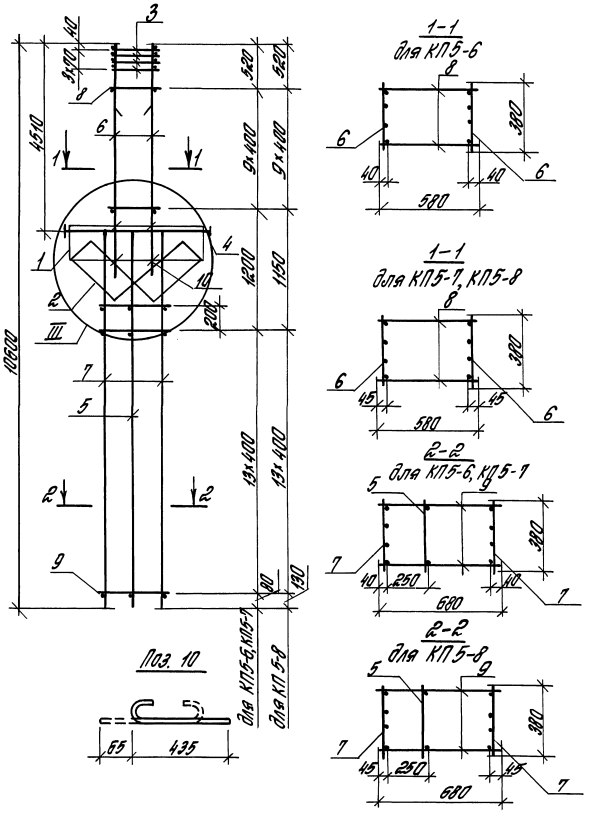

Марка каркаса	Поз.	Наименование	Кол.	Обозначение документа	Масса каркаса, кг
КП5-6	1	Сетка С2	2	1.424.1-12.2-91	565,9
	2	С5	2	-93	
	3	С7	4	-94	
	4	Каркас плоский КР2-1	1	-70	
	5	КР6-1	1	-73	
	6	КР16-4	2	-81	
	7	КР19-5	2	-82	
	8	ф8АI; ℓ=580; 0,229кг	20	без черт.	
	9	ф8АI; ℓ=680; 0,269кг	30	то же	
	10	ф6АI; ℓ=500; 0,12кг	8	1.424.1-12.2-14	
КП5-7		Поз. 1...5, 10-по КП5-6			714,3
	6	Каркас плоский КР16-5	2	1.424.1-12.2-81	
	7	КР19-6	2	-82	
	8	ф10АI ℓ=580; 0,358кг	20	без черт.	
	9	ф8АI; ℓ=680; 0,269кг	30	то же	
КП5-8		Поз. 1...5,10-по КП5-6			991,5
	6	Каркас плоский КР16-6	2	1.424.1-12.2-81	
	7	КР19-8	2	-83	
	8	ф10АI; ℓ=580; 0,358кг	20	без черт.	
	9	ф10АI; ℓ=680; 0,420кг	30	то же	

1. Узел III см. 1.424.1-12.2-64.
2. Арматура класса А-I по ГОСТ 5781-82*.

Гл.инж.пр.	Брок	Брок	
Разраб.	Коренетова	Кор	
Н.сполн.	Королева	[illegible]	
Провер.	Лемыш	[illegible]	
Н.контр.	Королева	[illegible]	

1.424.1-12.2-14

Каркас пространственный КП5-6 ... КП5-8

Стадия	Лист	Листов
Р		1

ЦНИИПРОМЗДАНИЙ

Инв.№ подл. | Подпись и дата | Взам.инв.№

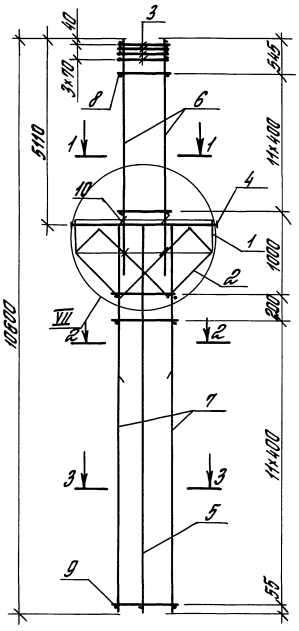

Поз. 10

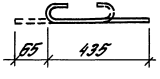

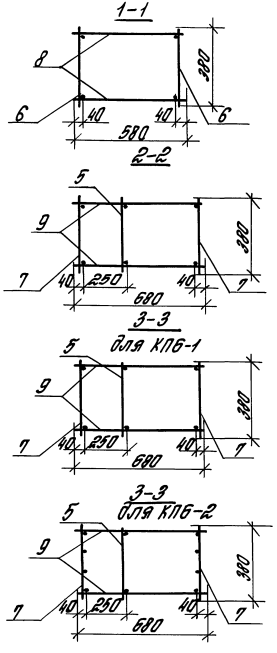

Марка каркаса	Поз.	Наименование	Кол.	Обозначение документа	Масса каркаса, кг
КПБ-1	1	Сетка С2	2	1.424.1-12.2-91	225,1
	2	С5	2	-93	
	3	С7	4	-94	
	4	Каркас плоский КР2-2	1	-71	
	5	КР5-1	1	-73	
	6	КР4-1	2	-72	
	7	КР5-2	2	-73	
	8	ф6АI ; ℓ=580; 0,129кг	24	без черт.	
	9	ф6АI ; ℓ=680; 0,151кг	26	то же	
	10	ф6АI ; ℓ=500; 0,12кг	8	1.424.1-12.2-15	
КПБ-2		Поз. 1...6,8...10-по КПБ-1			256,7
	7	Каркас плоский КР5-4	2	1.424.1-12.2-73	

1. Узел VII см. 1.424.1-12.2-64.
2. Арматура класса А-I по ГОСТ 5781-82*.

				1.424.1-12.2-15
Гл.инж.пр.	Брок			Каркас пространственный КПБ-1, КПБ-2
Разраб.	Корнетова			
Исполн.	Королева			
Провер.	Летыш			
Н.контр.	Королева			

Стадия	Лист	Листов
Р		1

ЦНИИПРОМЗДАНИЙ

Инв.№ подл. | Подпись и дата | Взам.инв.№

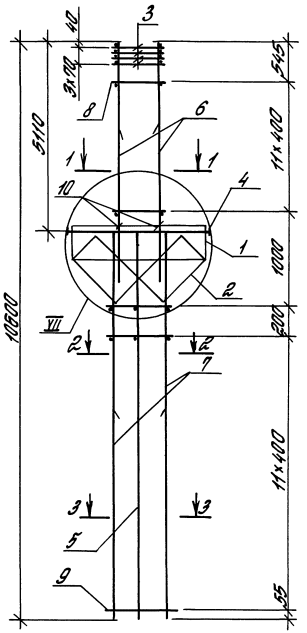

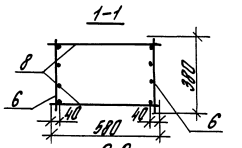

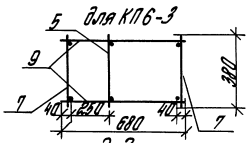

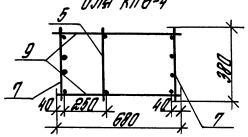

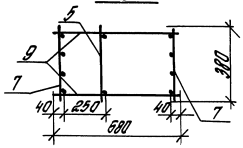

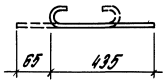

Марка каркаса	Поз.	Наименование	Кол.	Обозначение документа	Масса каркаса, кг
КП6-3	1	Сетка С2	2	1.424.1-12.2-91	304,5
	2	С5	2	-93	
	3	С7	4	-94	
	4	Каркас плоский КР2-2	1	-71	
	5	КР5-1	1	-73	
	6	КР4-2	2	-72	
	7	КР5-4	2	-73	
	8	ФБАI; ℓ= 580; 0,129кг	24	без черт.	
	9	ФБАI; ℓ= 680; 0,151кг	26	то же	
	10	ФБАI; ℓ= 500; 0,12кг	8	1.424.1-12.2-16	
КП6-4		Поз. 1...6, 8...10-по КП6-3			338,5
	7	Каркас плоский КР5-3	2	1.424.1-12.2-73	

1. Узел VII см. 1.424.1-12.2-64.
2. Арматура класса А-I по ГОСТ 5781-82*.

				1.424.1-12.2-16
Гл.инж.пр.	Брок			
Разраб.	Корнетова			Каркас пространственный КП6-3, КП6-4
Нач.отд.	Королева			
Провер.	Летыш			
Н.контр.	Королева			

Стадия	Лист	Листов
Р		1

ЦНИИПРОМЗДАНИЙ

Инв. № подл. | Подпись и дата | Взам. инв. №

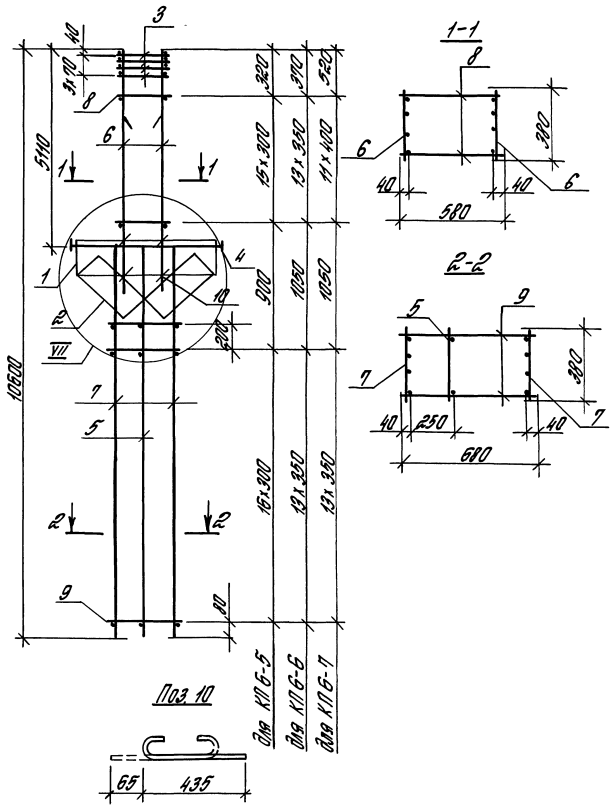

Марка каркаса	Поз.	Наименование	Кол.	Обозначение документа	Масса каркаса, кг
КП6-5	1	Сетка С2	2	1.424.1-12.2-91	342,1
	2	С5	2	-93	
	3	С7	4	-94	
	4	Каркас плоский КР2-2	1	-71	
	5	КР5-1	1	-73	
	6	КР17-1	2	-81	
	7	КР18-1	2	-82	
	8	ф6АI; ℓ=580; 0,129кг	32	без черт.	
	9	ф6АI; ℓ=680; 0,151кг	36	то же	
	10	ф6АI; ℓ=500; 0,12кг	8	1.424.1-12.2-17	
КП6-6		Поз. 1...5, 10 - по КП6-5			424,5
	6	Каркас плоский КР17-2	2	1.424.1-12.2-81	
	7	КР18-2	2	-82	
	8	ф8АI; ℓ=580; 0,229кг	28	без черт.	
	9	ф8АI; ℓ=680; 0,269кг	30	то же	
КП6-7		Поз. 1...5, 10 - по КП6-5			466,2
	6	Каркас плоский КР17-3	2	1.424.1-12.2-81	
	7	КР18-2	2	-82	
	8	ф8АI; ℓ=580; 0,229кг	24	без черт.	
	9	ф8АI; ℓ=680; 0,269кг	30	то же	

1. Узел VII см. 1.424.1-12.2-64.
2. Арматура класса А-I по ГОСТ 5781-82*.

Гл.инж.пр.	Брок	Брок	1.424.1-12.2-17	
Разраб.	Корнетова	Кор	Каркас пространственный КП6-5... КП6-7	Стадия: Р; Лист; Листов: 1
Исполн.	Королева	[illegible]		ЦНИИПРОМЗДАНИЙ
Провер.	Лемыш	[illegible]		
Н.контр.	Королева	[illegible]		

Инв. № подл. | Подпись и дата | Взам. инв. №

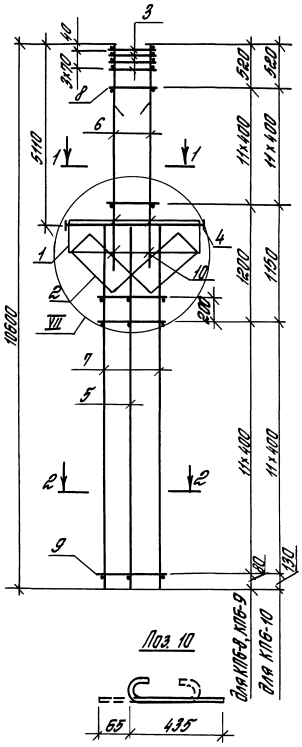

Поз. 10

1-1
для КП6-8

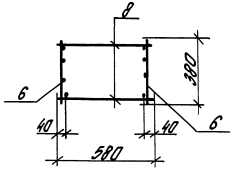

1-1
для КП6-9, КП6-10

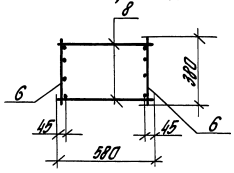

2-2
для КП6-8, КП6-9

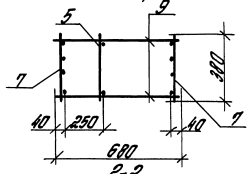

2-2
для КП6-10

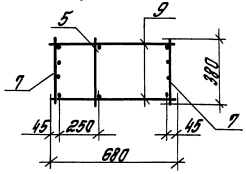

Марка каркаса	Поз.	Наименование	Кол.	Обозначение документа	Масса каркаса, кг
КП6-8	1	Сетка С2	2	1.424.1-12.2-91	573,0
	2	С5	2	-93	
	3	С7	4	-94	
	4	Каркас плоский КР2-2	1	-71	
	5	КР5-1	1	-73	
	6	КР17-4	2	-81	
	7	КР18-3	2	-82	
	8	ф8АI; ℓ=580; 0,269 кг	24	без черт.	
	9	ф8АI; ℓ=680; 0,269 кг	26	то же	
	10	ф6АI; ℓ=500; 0,12 кг	8	1.424.1-12.2-18	
КП6-9		Поз. 1...5, 9, 10-по КП6-8			721,9
	6	Каркас плоский КР17-5	2	1.424.1-12.2-81	
	7	КР18-4	2	-82	
	8	ф10АI; ℓ=580; 0,358 кг	24	без черт.	
КП6-10		Поз. 1...5, 10-по КП6-8			894,0
	6	Каркас плоский КР17-6	2	1.424.1-12.2-81	
	7	КР18-5	2	-82	
	8	ф10АI; ℓ=580; 0,358 кг	24	без черт.	
	9	ф10АI; ℓ=680; 0,42 кг	26	то же	

1. Узел VII см. 1.424.1-12.2-64.
2. Арматура класса А-I по ГОСТ 5781-82.*

Гл.инж.пр.	Брок	Брок	1.424.1-12.2-18	
Разраб.	Корнетова	Кор	Каркас пространственный КП 6-8 ... КП 6-10	Стадия: Р; Лист; Листов: 1
Исполн.	Королева	[illegible]		ЦНИИПРОМЗДАНИЙ
Провер.	Лемыш	[illegible]		
Н.контр.	Королева	[illegible]		

Инв.№ подл. | Подпись и дата | Взам. инв.№

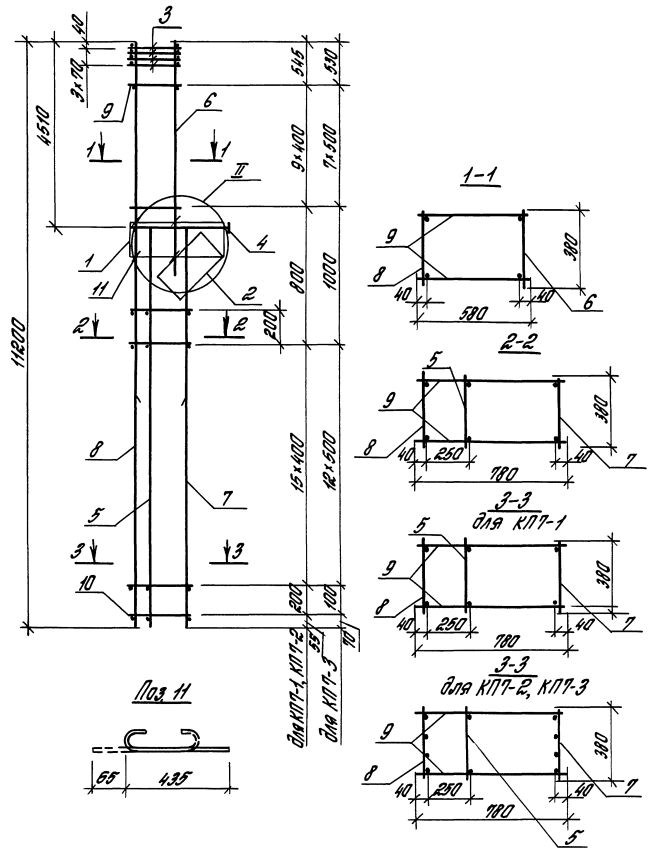

Марка каркаса	Поз.	Наименование	Кол.	Обозначение документа	Масса каркаса, кг
КП7-1	1	Сетка С1	1	1.424.1-12.2-90	202,0
	2	С4	1	-92	
	3	С7	4	-94	
	4	Каркас плоский КР1-1	1	-68	
	5	КР7-1	1	-74	
	6	КР3-1	1	-72	
	7	КР7-3	1	-74	
	8	КР12-1	1	-79	
	9	ф6AI; ℓ=580; 0,129 кг	20	без черт.	
	10	ф6AI; ℓ=780; 0,173 кг	36	то же	
	11	ф6AI; ℓ=500; 0,12 кг	6	1.424.1-12.2-19	
КП7-2		Поз. 1...6, 9... 11- по КП7-1			236,6
	7	Каркас плоский КР7-5	1	1.424.1-12.2-75	
	8	КР12-2	1	-79	
КП7-3		Поз. 1..5, 11- по КП7-1			306,1
	6	Каркас плоский КР3-2	1	1.424.1-12.2-72	
	7	КР7-10	1	-75	
	8	КР12-4	1	-79	
	9	ф8AI; ℓ=580; 0,229кг	16	без черт.	
	10	ф8AI; ℓ=780; 0,308 кг	30	то же	

1. Узел II см. 1.424.1-12.2-63
2. Арматура класса A-I по ГОСТ 5781-82*.

Гл. инж. пр.	Брок		1.424.1-12.2-19
Разраб.	Карнетова		Каркас пространственный КП7-1 ... КП7-3
Испол.	Королева		Стадия: Р; Лист; Листов: 1
Провер.	Летели		ЦНИИПРОМЗДАНИЙ
Н. контр.	Королева		

Инв. № подл. | Подпись и дата | Взам. инв. №

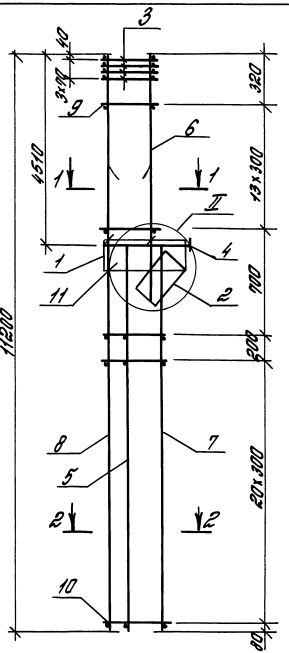

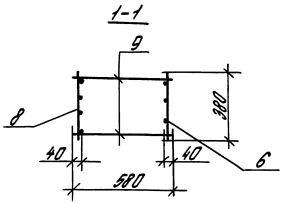

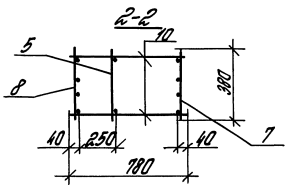

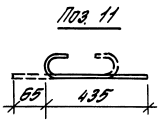

Марка каркаса	Поз.	Наименование	Кол.	Обозначение документа	Масса каркаса, кг
КП 7-4	1	Сетка С1	1	1.424.1-12.2 — 90	325,2
	2	С4	1	—92	
	3	С7	4	—94	
	4	Каркас плоский КР 1-1	1	—68	
	5	КР 7-1	1	—74	
	6	КР 16-1	1	—81	
	7	КР 20-1	1	—83	
	8	КР 25-1	1	—86	
	9	ф6АI; ℓ=580; 0,129 кг	28	без черт.	
	10	ф6АI; ℓ=780; 0,173 кг	44	то же	
	11	ф6АI; ℓ=500; 0,12 кг	6	1.424.1-12.2-20	

1. Узел II см. 1.424.1-12.2-63
2. Арматура класса А-I по ГОСТ 5781-82*.

Гл.инж.пр.	Брок		1.424.1-12.2-20	
Разраб.	Корнетова		Каркас пространственный КП 7-4	Стадия: Р; Лист; Листов: 1
Исполн.	Королева			ЦНИИПРОМЗДАНИЙ
Провер.	Лемыш			
Н.контр.	Королева			

Инв.№ подл. | Подпись и дата | Взам.инв.№

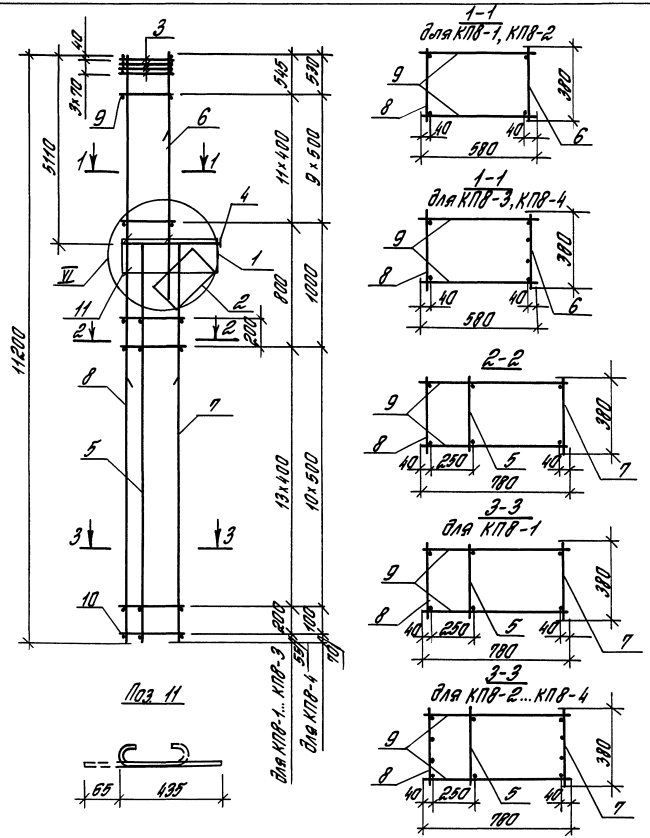

Марка каркаса	Поз.	Наименование	Кол.	Обозначение документа	Масса каркаса, кг
КП8-1	1	Сетка С1	1	1.424.1-12.2-90	206,2
	2	С4	1	-92	
	3	С7	4	-94	
	4	Каркас плоский КР1-2	1	-69	
	5	КР6-2	1	-73	
	6	КР4-1	1	-72	
	7	КР6-4	1	-73	
	8	КР12-1	1	-79	
	9	ф6АI; ℓ=580; 0,129кг	24	без черт.	
	10	ф6АI; ℓ=780; 0,173кг	32	то же	
	11	ф6АI; ℓ=500; 0,12кг	6	1.424.1-12.2-21	
КП8-2		Поз. 1...6, 9...11-по КП8-1			240,8
	7	Каркас плоский КР6-7	1	1.424.1-12.2-74	
	8	КР12-2	1	-79	
КП8-3		Поз. 1...5, 7...11-по КП8-1			264,7
	6	Каркас плоский КР4-2	1	1.424.1-12.2-72	
	7	КР6-7	1	-74	
	8	КР12-2	1	-79	
КП8-4		Поз. 1...5, 11-по КП8-1			330,0
	6	Каркас плоский КР4-4	1	1.424.1-12.2-72	
	7	КР6-10	1	-74	
	8	КР12-3	1	-79	
	9	ф8АI; ℓ=580; 0,229кг	20	без черт.	
	10	ф8АI; ℓ=780; 0,308кг	26	то же	

1. Узел VI см. 1.424.1-12.2-63.
2. Арматура класса А-I по ГОСТ 5781-82*.

Гл.инж.пр.	Брок	Брок		1.424.1-12.2-21
Разраб.	Корнетова	Корн		Каркас пространственный КП8-1... КП8-4
Исполн.	Королева	Ко		
Провер.	Лемыш	Л		
Н.контр.	Королева	Ко		

Стадия	Лист	Листов
Р		1

ЦНИИПРОМЗДАНИЙ

Инв.№ подл. | Подпись и дата | Взам.инв.№

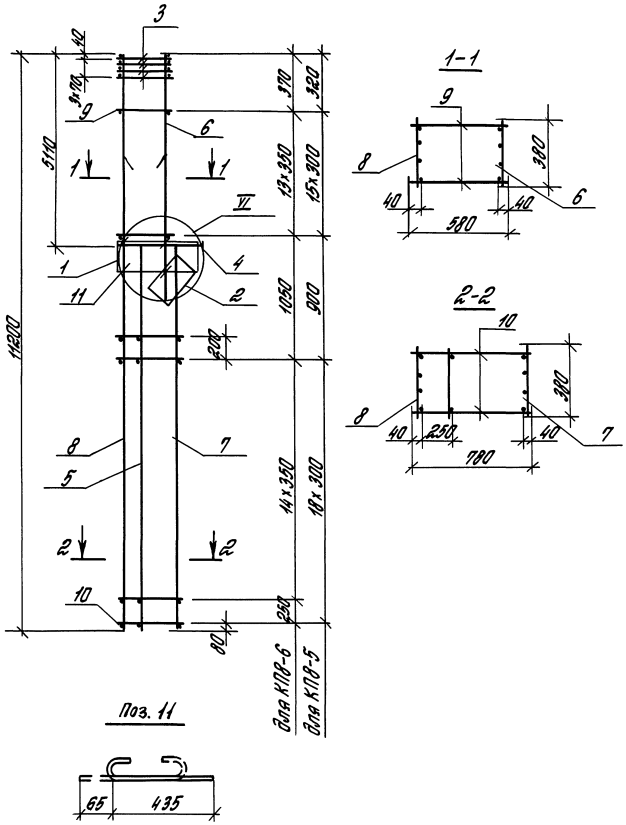

Поз. 11

Марка каркаса	Поз.	Наименование	Кол.	Обозначение документа	Масса каркаса кг
КП8-5	1	Сетка С1	1	1.424.1-122-90	327,1
	2	С4	1	-92	
	3	С7	4	-94	
	4	Каркас плоский КР1-2	1	-69	
	5	КР6-2	1	-73	
	6	КР17-1	1	-81	
	7	КР19-1	1	-82	
	8	КР25-2	1	-86	
	9	ф6АI ; ℓ=580; 0,129 кг	32	без черт.	
	10	ф6АI; ℓ=780; 0,173 кг	40	то же	
	11	ф6АI; ℓ=500; 0,12 кг	6	1.424.1-122-22	
КП8-6		Поз. 1...5, 11-по КП8-5			410,8
	6	Каркас плоский КР17-2	1	-81	
	7	КР19-3	1	-82	
	8	КР25-3	1	-86	
	9	ф8АI; ℓ= 580; 0,220 кг	28	без черт.	
	10	ф8АI; ℓ= 780; 0,308 кг	34	то же	

1. Узел VI см. 1.424.1-12.2-63.
2. Арматура класса А-I по ГОСТ 5781-82*.

Инв.№ подл. | Подпись и дата | Взам.инв.№

Гл.инж.пр.	Брок		1.424.1-12.2-22
Разраб.	Карпетова		Каркас пространственный КП8-5, КП8-6
Нач.отд.	Королева		Стадия Р; Лист; Листов 1
Провер.	Летуны		ЦНИИПРОМЗДАНИЙ
Н.контр.	Королева		

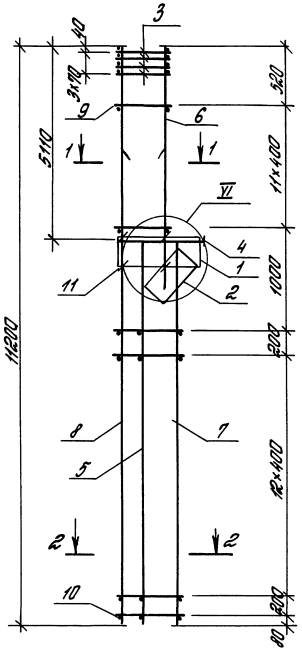

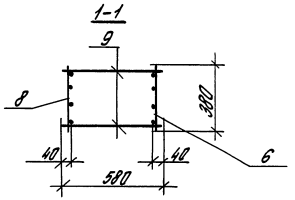

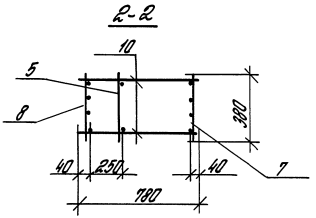

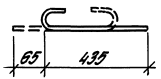

Марка каркаса	Поз.	Наименование	Кол.	Обозначение документа	Масса каркаса кг
КП 8-7	1	Сетка С1	1	1.424.1-12.2-90	494,3
	2	С4	1	-92	
	3	С7	4	-94	
	4	Каркас плоский КР 1-2	1	-69	
	5	КР 6-2	1	-73	
	6	КР 17-3	1	-81	
	7	КР 19-4	1	-82	
	8	КР 25-4	1	-87	
	9	ф8АI; ℓ= 580; 0,129 кг	24	без черт.	
	10	ф8АI; ℓ= 780; 0,173 кг	30	то же	
	11	ф6АI; ℓ= 500; 0,12 кг	6	1.424.1-12.2-23	
КП8-8		Поз. 1...5, 9...11 по КП 8-7			624,0
	6	Каркас плоский КР17-4	1	1.424.1-12.2-81	
	7	КР19-7	1	-83	
	8	КР25-5	1	-87	

1. Узел VI см. 1.424.1-12.2-63.
2. Арматура класса А-I по ГОСТ 5781-82*.

Гл.инж.пр.	Блок		
Разраб.	Корнетова		
Исполн.	Королева		
Провер.	Летыш		
Н.контр.	Королева		

1.424.1-12.2-23

Каркас пространственный КП 8-7, КП 8-8

Стадия	Лист	Листов
Р		1

ЦНИИПРОМЗДАНИЙ

Инв.№ подл. | Подпись и дата | Взам.инв.№

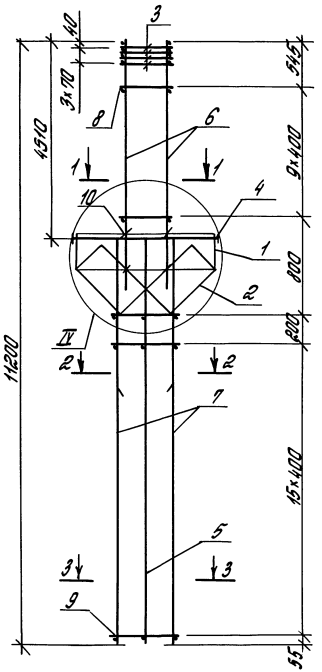

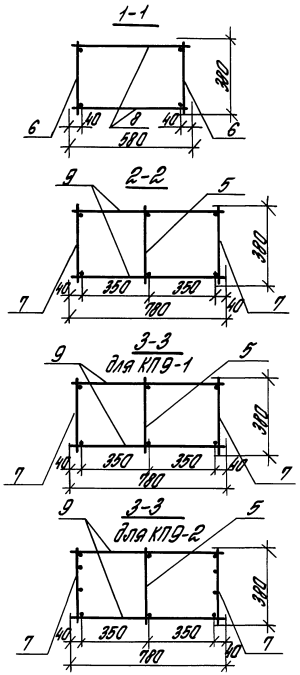

Поз. 10

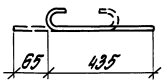

Марка каркаса	Поз.	Наименование	Кол.	Обозначение документа	Масса каркаса, кг
КП9-1	1	Сетка С1	2	1.424.1-12.2-90	232,6
	2	С6	2	-94	
	3	С7	4	-94	
	4	Каркас плоский КР2-1	1	-70	
	5	КР7-2	1	-74	
	6	КР3-1	2	-72	
	7	КР7-4	2	-75	
	8	ф6 AI; ℓ=580; 0,129 кг	20	без черт.	
	9	ф6 AI; ℓ=780; 0,173 кг	34	то же	
	10	ф6 AI; ℓ=500; 0,12 кг	8	1.424.1-12.2-24	
КП9-2		Поз. 1...6, 8...10 - по КП9-1			267,2
	7	Каркас плоский КР7-6	2	1.424.1-12.2-75	

1. Узел IV см. 1.424.1-12.2-64.
2. Арматура класса А-I по ГОСТ 5781-82*.

Гл.инж.пр.	Брок	Брок		1.424.1-12.2-24
Разраб.	Корнетова			Каркас пространственный КП9-1, КП9-2
Исполн.	Королева			
Провер.	Лемыш			
Н.контр.	Королева			

Стадия	Лист	Листов
Р		1

ЦНИИПРОМЗДАНИЙ

Инв. № подл. | Подпись и дата | Взам. инв. №

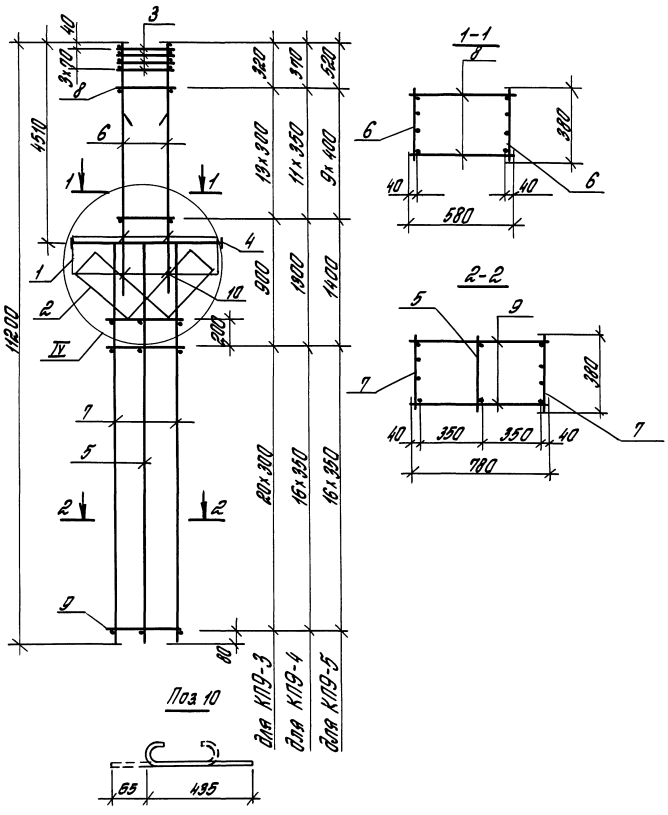

Марка каркаса	Поз.	Наименование	Кол.	Обозначение документа	Масса каркаса, кг
КП9-3	1	Сетка С1	2	1.424.1-12.2-90	360,0
	2	С6	2	-94	
	3	С7	4	-94	
	4	Каркас плоский КР2-1	1	-70	
	5	КР7-2	1	-75	
	6	КР16-1	2	-81	
	7	КР20-1	2	-83	
	8	ФВАI; ℓ=580; 0,129 кг	28	без черт.	
	9	ФВАI; ℓ=780; 0,173 кг	44	то же	
	10	ФВАI; ℓ=500; 0,12 кг	8	1.424.1-12.2-25	
КП9-4		Поз. 1...5, 10 - по КП9-3			447,4
	6	Каркас плоский КР16-2	2	1.424.1-12.2-81	
	7	КР20-3	2	-83	
	8	ФВАI; ℓ=580; 0,229 кг	24	без черт.	
	9	ФВАI; ℓ=780; 0,308 кг	36	то же	
КП9-5		Поз. 1...5, 10 - по КП9-3			484,9
	6	Каркас плоский КР16-3	2	1.424.1-12.2-81	
	7	КР20-3	2	-83	
	8	ФВАI; ℓ=580; 0,229 кг	20	без черт.	
	9	ФВАI; ℓ=780; 0,308 кг	36	то же	

1. Узел IV см. 1.424.1-12.2-64.
2. Арматура класса А-I по ГОСТ 5781-82*.

				1.424.1-12.2-25	
Гл.инж.пр.	Брок		Стадия	Лист	Листов
Разраб.	Корнетова		Р		1
Н.отдн.	Королева		Каркас пространственный КП9-3... КП9-5	ЦНИИПРОМЗДАНИЙ	
Провер.	Летны				
Н.контр.	Королева				

Инв.№ подл. | Подпись и дата | Взам.инв.№

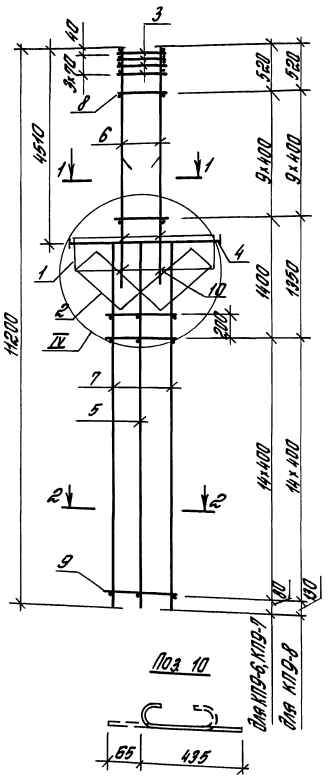

1-1
для КП9-6

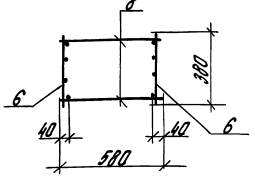

1-1
для КП9-7, КП9-8

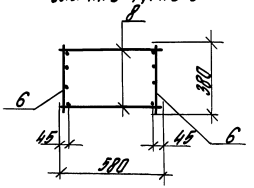

2-2
для КП9-6, КП9-7

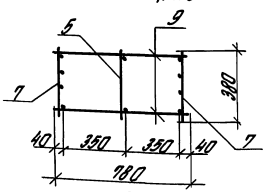

2-2
для КП9-8

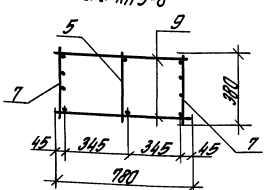

Марка каркаса	Поз.	Наименование	Кол.	Обозначение документа	Масса каркаса, кг
КП-9-6	1	Сетка С1	2	1.424.1-12.2-90	595,0
	2	С6	2	-94	
	3	С7	4	-94	
	4	Каркас плоский КР2-1	1	-70	
	5	КР7-2	1	-75	
	6	КР16-4	2	-81	
	7	КР20-4	2	-83	
	8	ф8АI; ℓ= 580; 0,229кг	20	без черт.	
	9	ф8АI; ℓ= 780; 0,308 кг	32	то же	
	10	ф6АI; ℓ= 500; 0,12 кг	8	1.424.1-12.2-26	
КП9-7		Поз 1...5,9,10 - по КП9-6			750,6
	6	Каркас плоский КР16-5	2	1.424.1-12.2-81	
	7	КР20-5	2	-83	
	8	ф10АI; ℓ=580; 0,358кг	20	без черт.	
КП9-8		Поз 1...5, 10- по КП9-6			937,5
	6	Каркас плоский КР16-6	2	1.424.1-12.2-81	
	7	КР20-6	2	-83	
	8	ф10АI; ℓ=580; 0,358кг	20	без черт.	
	9	ф10АI; ℓ= 780; 0,481 кг	32	то же	

1. Узел IV см. 1.424.1-12.2-64
2. Арматура класса А-I по ГОСТ 5781-82*.

Гл.инж.пр.	Брок		1.424.1-12.2-26
Разраб.	Кранетова		Каркас пространственный КП9-6... КП9-8
Н.контр.	Королева		Стадия Р; Лист; Листов 1
Нач.отд.	Летин		ЦНИИПРОМЗДАНИЙ
Н.контр.	Королева		

Инв.№ подл. | Подпись и дата | Взам.инв.№

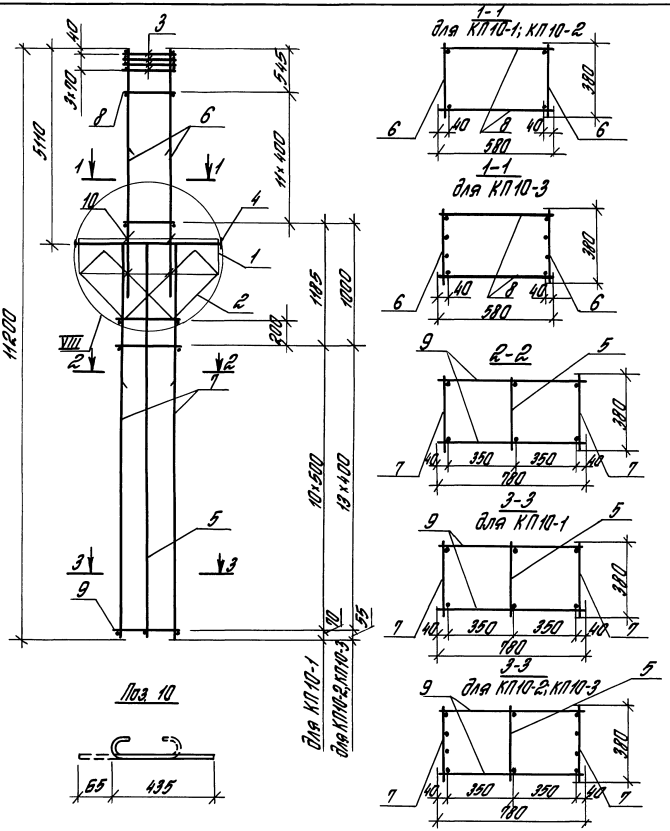

Марка каркаса	Поз.	Наименование	Кол.	Обозначение документа	Масса каркаса, кг
КП10-1	1	Сетка С1	2	1.424.1-12.2-90	262,1
	2	С6	2	-94	
	3	С7	4	-94	
	4	Каркас плоский КР2-2	1	-71	
	5	КР6-1	1	-73	
	6	КР4-1	2	-72	
	7	КР6-5	2	-74	
	8	ф6АI ; ℓ= 580; 0,129 кг	24	без черт.	
	9	ф8АI ; ℓ= 780; 0,308 кг	24	то же	
	10	ф6АI; ℓ= 500; 0,12 кг	8	1.424.1-12.2-27	
КП10-2		Поз. 1...6, 10-по КП10-1			272,5
	7	Каркас плоский КР6-8	2	1.424.1-12.2-74	
	8	ф6АI; ℓ= 580; 0,129 кг	24	без черт.	
	9	ф6АI; ℓ= 780; 0,173 кг	30	то же	
КП10-3		Поз. 1...5, 10-по КП10-1			329,1
	6	Каркас плоский КР4-3	2	1.424.1-12.2-72	
	7	КР6-8	2	-74	
	8	ф6АI; ℓ= 580; 0,129 кг	24	без черт.	
	9	ф6АI; ℓ= 780; 0,173 кг	30	то же	

1. Узел VIII см. 1.424.1-12.2-64.
2. Арматура класса А-I по ГОСТ 5781-82*.

				1.424.1-12.2-27			
Гл.инж.пр.	Блок			Каркас пространственный КП10-1... КП10-3	Стадия	Лист	Листов
Разраб.	Корнетова				Р		1
Исполн.	Королева				ЦНИИПРОМЗДАНИЙ		
Провер.	Летыш						
Н.контр.	Королева						

Инв.№ подл. | Подпись и дата | Взам.инв.№

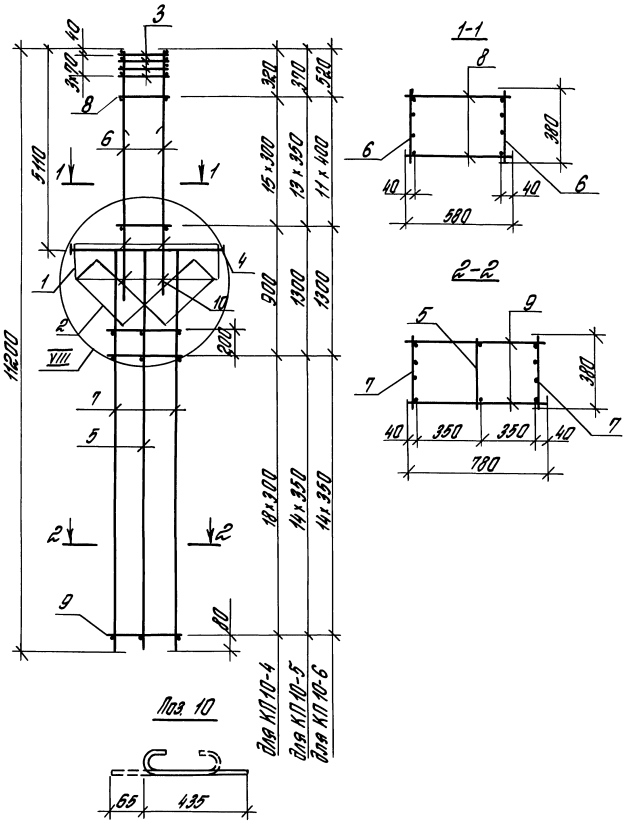

Марка каркаса	Поз.	Наименование	Кол.	Обозначение документа	Масса каркаса кг
КП10-4	1	Сетка С1	2	1.424.1-12.2—90	362,6
	2	С6	2	—94	
	3	С7	4	—94	
	4	Каркас плоский КР2-2	1	—71	
	5	КР6-1	1	—73	
	6	КР17-1	2	—81	
	7	КР19-1	2	—82	
	8	ф6АI; ℓ=580; 0,129 кг	32	без черт.	
	9	ф6АI; ℓ=780; 0,173 кг	40	то же	
	10	ф6АI; ℓ=500; 0,12 кг	8	1.424.1-12.2—28	
КП10-5		Поз. 1...5, 10- по КП10-4			449,2
	6	Каркас плоский КР17-2	2	1.424.1-12.2—81	
	7	КР19-2	2	—82	
	8	ф8АI; ℓ=580; 0,229 кг	28	без черт.	
	9	ф8АI; ℓ=780; 0,308 кг	32	то же	
КП10-6		Поз. 1...5, 10- по КП10-4			490,9
	6	Каркас плоский КР17-3	2	1.424.1-12.2—81	
	7	КР19-2	2	—82	
	8	ф8АI; ℓ=580; 0,229 кг	24	без черт.	
	9	ф8АI; ℓ=780; 0,308 кг	32	то же	

1. Узел VIII см. 1.424.1-12.2-64.
2. Арматура класса А-I по ГОСТ 5781-82*.

Гл. инж. пр.	Брок	Брок	1.424.1-12.2-28	
Разраб.	Корнетова	Кор	Каркас пространственный КП10-4... КП10-6	Стадия: Р; Лист; Листов: 1
Исполн.	Королева	[illegible]		ЦНИИПРОМЗДАНИЙ
Провер.	Лемыш	[illegible]		
Н. контр.	Королева	[illegible]		

Инв. № подл. | Подпись и дата | Взам. инв. №

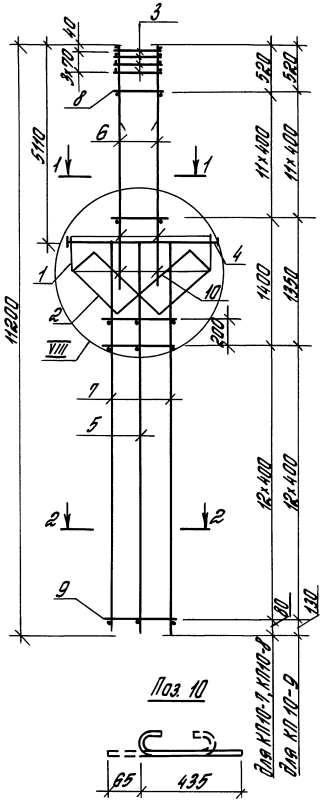

1-1
для КП10-7

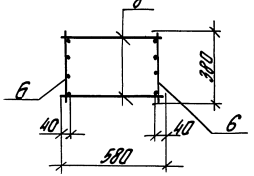

1-1
для КП10-8, КП10-9

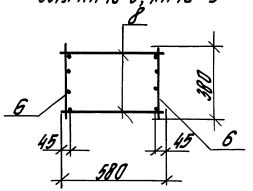

2-2
для КП10-7, КП10-8

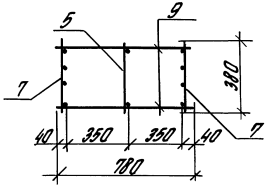

2-2
для КП10-9

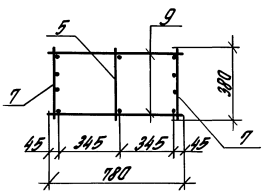

Марка каркаса	Поз.	Наименование	Кол.	Обозначение документа	Масса каркаса, кг
КП 10-7	1	Сетка С1	2	1.424.1-12.2-90	602,3
	2	С6	2	-94	
	3	С7	4	-94	
	4	Каркас плоский КР2-2	1	-71	
	5	КР6-1	1	-73	
	6	КР17-4	2	-81	
	7	КР19-5	2	-82	
	8	ф8АI; ℓ=580; 0,229 кг	24	без черт.	
	9	ф8АI; ℓ=780; 0,308 кг	28	то же	
	10	ф6АI; ℓ=500; 0,12 кг	8	1.424.1-12.2-29	
КП 10-8		Поз. 1...5, 9, 10 - по КП 10-7			758,4
	6	Каркас плоский КР17-5	2	1.424.1-12.2-81	
	7	КР19-6	2	-82	
	8	ф10АI; ℓ=580; 0,358 кг	24	без черт.	
КП 10-9		Поз. 1...5, 10 - по КП 10-7			939,2
	6	КР17-6	2	1.424.1-12.2-81	
	7	КР19-8	2	-83	
	8	ф10АI; ℓ=580; 0,358 кг	24	без черт.	
	9	ф10АI; ℓ=780; 0,481 кг	28	то же	

1. Узел VIII см. 1.424.1-12.2-64
2. Арматура класса А-I по ГОСТ 5781-82*.

Гл.инж.пр.	Брок	Брок	1.424.1-12.2-29	
Разраб.	Корнетова	Корн	Каркас пространственный КП 10-7...КП 10-9	Стадия: Р; Лист; Листов: 1
Исполн.	Королева	Ш		ЦНИИПРОМЗДАНИЙ
Провер.	Летыш	Л		
Н.контр.	Королева	Ш		

Инв. № подл. | Подпись и дата | Взам. инв. №

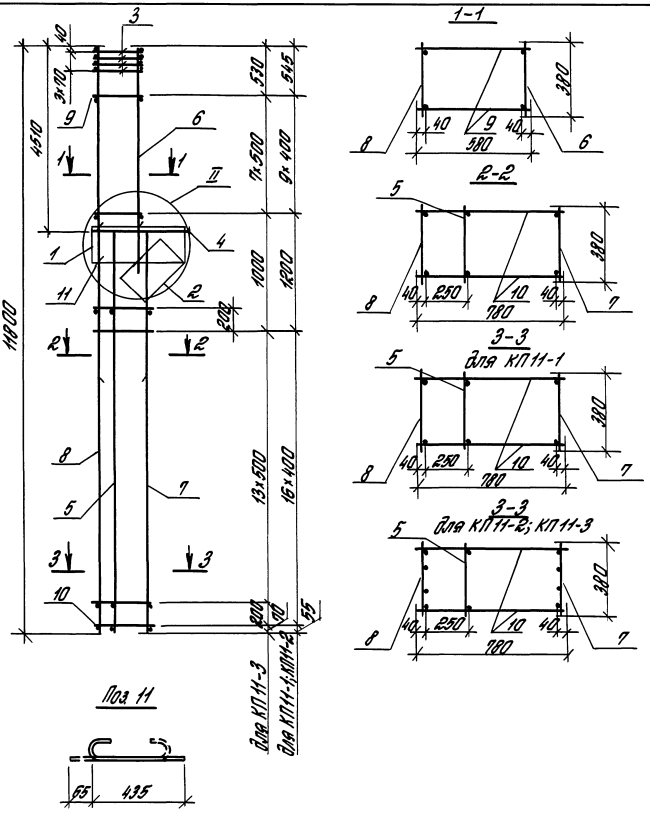

Марка каркаса	Поз.	Наименование	Поз.	Обозначение документа	Масса каркаса кг
КП11-1	1	Сетка С1	1	1.424.1-12.2-90	210,5
	2	С4	1	-92	
	3	С7	4	-94	
	4	Каркас плоский КР1-1	1	-68	
	5	КР8-1	1	-76	
	6	КР3-1	1	-72	
	7	КР8-3	1	-76	
	8	КР13-1	1	-79	
	9	ф6АI ; ℓ=580; 0,129кг	20	без черт.	
	10	ф6АI ; ℓ=780; 0,173кг	36	то же	
	11	ф6АI; ℓ=500; 0,12кг	6	1.424.1-12.2-30	
КП11-2		Поз. 1...6, 9...11-по КП11-1			248,1
	7	Каркас плоский КР8-7	1	1.424.1-12.2-76	
	8	КР13-2	1	-79	
КП11-3		Поз. 1...5, 11-по КП11-1			315,4
	6	Каркас плоский КР3-2	1	1.424.1-12.2-72	
	7	КР8-10	1	-76	
	8	КР13-3	1	-79	
	9	ф8АI; ℓ=580; 0,229кг	16	без черт.	
	10	ф8АI; ℓ=780; 0,308кг	32	то же	

1. Узел II см. 1.424.1-12.2-63.
2. Арматура класса А-I по ГОСТ 5781-82*.

Гл.инж.пр.	Брок		1.424.1-12.2-30	
Разраб.	Корнетова		Каркас пространственный КП11-1 ... КП11-3	Стадия: Р; Лист; Листов: 1
Исполн.	Королева			ЦНИИПРОМЗДАНИЙ
Провер.	Летыш			
Н.контр.	Королева			

Инв. № подл. | Подпись и дата | Взам. инв. №

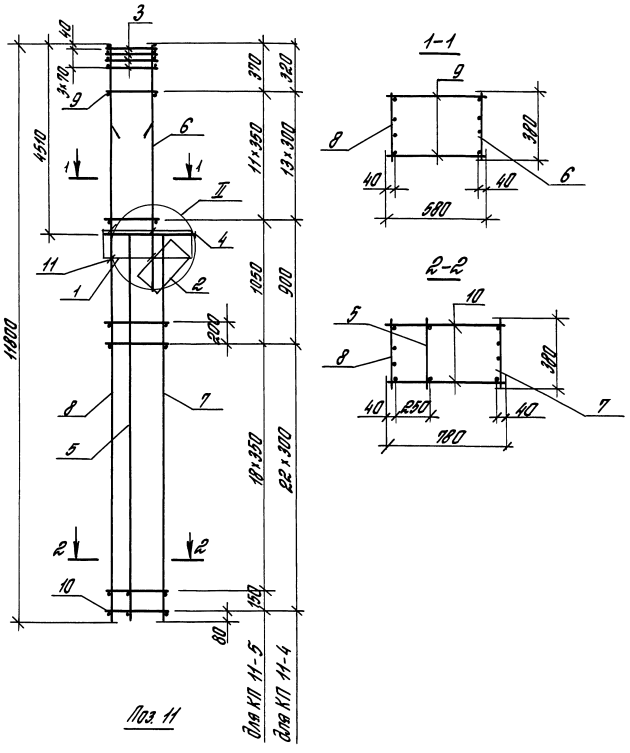

Марка каркаса	Поз.	Наименование	Кол.	Обозначение документа	Масса каркаса, кг
КП 11-4	1	Сетка С1	1	1.424.1-12.2—90	341,7
	2	С4	1	—92	
	3	С7	4	—94	
	4	Каркас плоский КР1-1	1	—68	
	5	КР8-1	1	—76	
	6	КР16-1	1	—81	
	7	КР21-1	1	—84	
	8	КР26-1	1	—87	
	9	ФбАI; ℓ= 580; 0,129 кг	28	Без черт.	
	10	ФбАI; ℓ= 780; 0,173 кг	48	То же	
	11	ФбАI; ℓ= 500; 0,12 кг	6	1.424.1-12.2—31	
КП 11-5		Поз. 1...5, 11- по КП 11-4			431,2
	6	Каркас плоский КР16-2	1	1.424.1-12.2—81	
	7	КР21-3	1	—84	
	8	КР26-3	1	—87	
	9	ФвАI; ℓ= 580; 0,229 кг	24	Без черт.	
	10	ФвАI; ℓ= 780; 0,308 кг	42	То же	

1. Узел II см. 1.424.1-12.2-63.
2. Арматура класса А-I по ГОСТ 5781-82.*

Инв. № подл. | Подпись и дата | Взам. инв. №

Гл. инж. пр.	Борк		1.424.1-122-31
Разраб.	Корнетова		Каркас пространственный КП 11-4, КП 11-5
Н. отдн.	Королева		Стадия Р; Лист; Листов 1
Провер.	Летыш		ЦНИИПРОМЗДАНИЙ
Н. контр.	Королева		

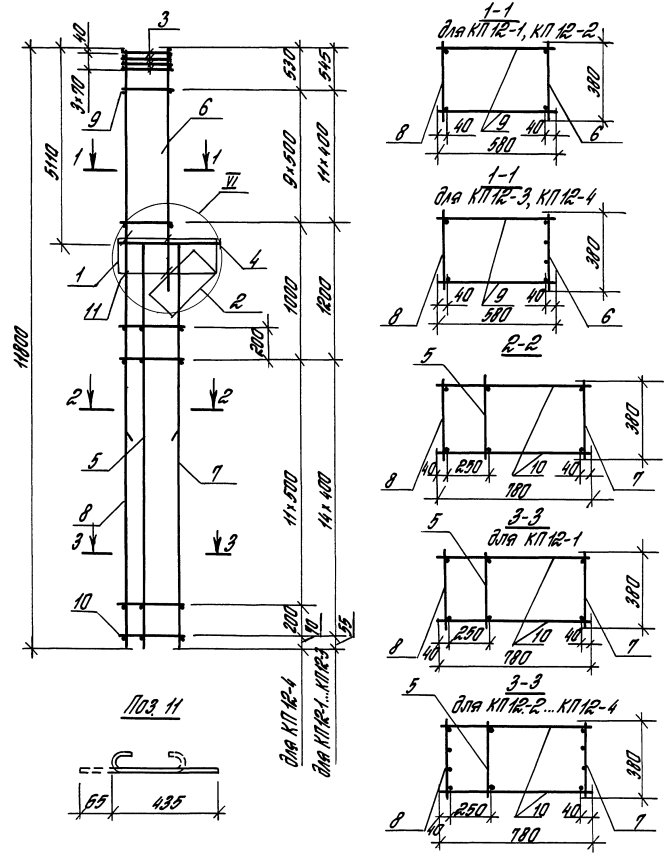

Марка каркаса	Поз.	Наименование	Кол.	Обозначение документа	Масса каркаса кг
КП12-1	1	Сетка С1	1	1.424.1-12.2-90	214,6
	2	С4	1	-92	
	3	С7	4	-94	
	4	Каркас плоский КР1-2	1	-69	
	5	КР7-2	1	-75	
	6	КР4-1	1	-72	
	7	КР7-4	1	-75	
	8	КР13-1	1	-79	
	9	ф6АI; ℓ=580; 0,129 кг	24	без черт.	
	10	ф6АI; ℓ=780; 0,173 кг	32	то же	
	11	ф6АI; ℓ=500; 0,12 кг	6	1.424.1-12.2-32	
КП12-2		Поз. 1...6,9...11-по КП12-1			252,2
	7	Каркас плоский КР7-7	1	1.424.1-12.2-75	
	8	КР13-2	1	-79	
КП12-3		Поз. 1...5,9...11-по КП12-1			280,0
	6	Каркас плоский КР4-2	1	1.424.1-12.2-72	
	7	КР7-8	1	-75	
	8	КР13-2	1	-79	
КП12-4		Поз. 1...5,11-по КП12-1			345,1
	6	Каркас плоский КР4-4	1	1.424.1-12.2-72	
	7	КР7-9	1	-75	
	8	КР13-3	1	-79	
	9	ф8АI; ℓ=580; 0,229 кг	20	без черт.	
	10	ф8АI; ℓ=780; 0,308 кг	28	то же	

1. Узел VI см. 1.424.1-12.2-63.
2. Арматура класса А-I по ГОСТ 5781-82*.

Гл.инж.пр.	Брок	Брок	1.424.1-12.2-32	
Разраб.	Корнетова	Корн	Каркас пространственный КП12-1 ... КП12-4	Стадия: Р; Лист; Листов: 1
Исполн.	Королева	Корол		ЦНИИПРОМЗДАНИЙ
Провер.	Летыш	Летыш		
Н.контр.	Королева	Корол		

Инв. № подл. | Подпись и дата | Взам. инв. №

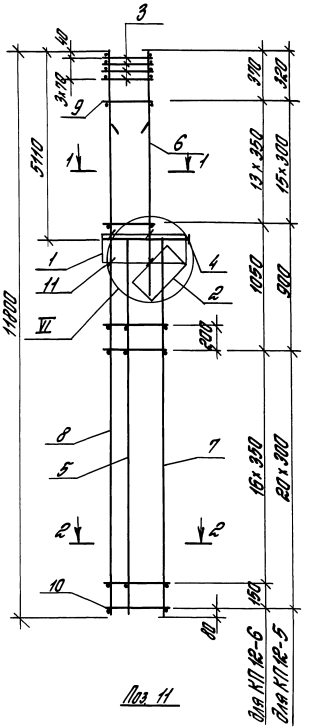

Поз. 11



1-1

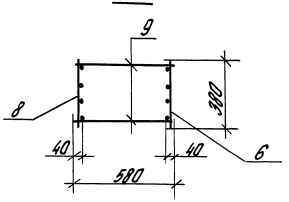

2-2

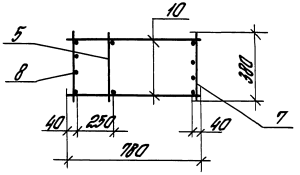

Марка каркаса	Поз.	Наименование	Кол.	Обозначение документа	Масса каркаса, кг
КП12-5	1	Сетка С1	1	1.424.1-12.2-90	343,6
	2	С4	1	-92	
	3	С7	4	-94	
	4	Каркас плоский КР1-2	1	-69	
	5	КР7-2	1	-75	
	6	КР17-1	1	-81	
	7	КР20-1	1	-83	
	8	КР26-2	1	-87	
	9	ф6АI; ℓ= 580; 0,129 кг	32	без черт.	
	10	ф6АI; ℓ= 780; 0,173 кг	44	то же	
	11	ф6АI; ℓ= 500; 0,12 кг	6	1.424.1-12.2-33	
КП12-6		Поз. 1...5, 11- по КП12-5			432,1
	6	Каркас плоский КР17-2	1	-81	
	7	КР20-2	1	-83	
	8	КР26-4	1	-87	
	9	ф8АI; ℓ= 580; 0,229 кг	28	без черт	
	10	ф8АI; ℓ= 780; 0,308 кг	38	то же	

1. Узел VI см. 1.424.1-12.2-63
2. Арматура класса А-I по ГОСТ 5781-82*.

Гл.инж.пр.	Брок	Брок		1.424.1-12.2-33
Разраб.	Корнетова			Каркас пространственный КП12-5, КП12-6
Исполн.	Королева			
Провер.	Летыш			
Н.контр.	Королева			

Стадия	Лист	Листов
Р		1

ЦНИИПРОМЗДАНИЙ

Инв.№ подл. | Подпись и дата | Взам.инв.№

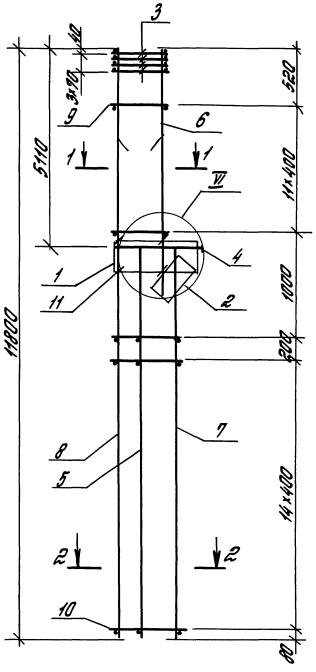

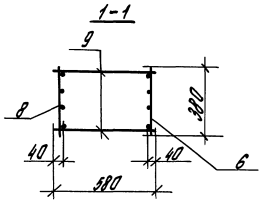

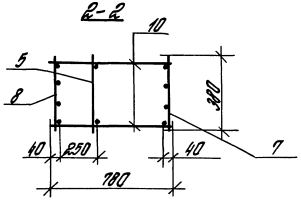

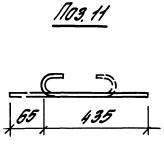

Марка каркаса	Поз.	Наименование	Кол.	Обозначение документа	Масса каркаса, кг
КП 12-7	1	Сетка С1	1	1.424.1-12.2—90	519,4
	2	С4	1	—92	
	3	С7	4	—94	
	4	Каркас плоский КР 1-2	1	—69	
	5	КР 7-2	1	—75	
	6	КР 17-3	1	—81	
	7	КР 20-4	1	—83	
	8	КР 26-5	1	—87	
	9	ф8АI; ℓ= 580; 0,229кг	24	без черт.	
	10	ф8АI; ℓ= 780; 0,308кг	32	то же	
	11	ф6АI; ℓ= 500; 0,12кг	6	1.424.1-12.2-34	
КП 12-8		Поз. 1... 5, 9... 11- по КП12-7			656,3
	6	Каркас плоский КР17-4	1	1.424.1-12.2—81	
	7	КР20-5	1	—83	
	8	КР26-6	1	—87	

1. Узел VI см. 1.424.1-12.2-63.
2. Арматура класса А-I по ГОСТ 5781-82*.

Гл.инж.пр.	Брок	Брок	1.424.1-12.2-34	
Разраб.	Корнетова	Кор	Каркас пространственный КП 12-7, КП 12-8	Стадия: Р; Лист; Листов: 1
Исполн.	Королева			ЦНИИПРОМЗДАНИЙ
Провер.	Лемаш			
Н.контр.	Королева			

Инв.№ подл. | Подпись и дата | Взам.инв.№

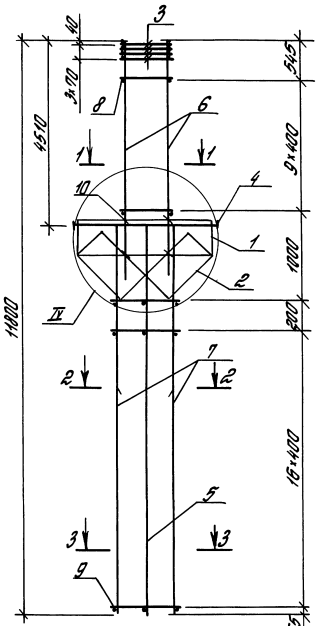

Поз. 10

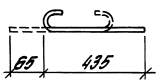

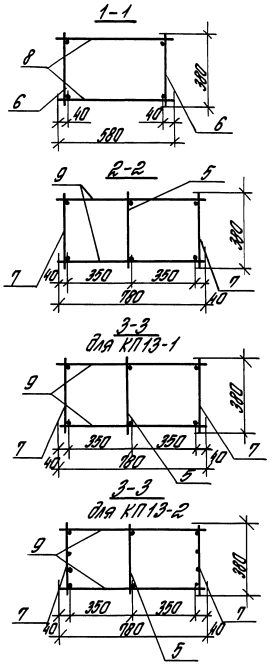

Марка каркаса	Поз.	Наименование	Кол.	Обозначение документа	Масса каркаса, кг
КП13-1	1	Сетка С1	2	1.424.1-12.2-90	241,7
	2	С6	2	-94	
	3	С7	4	-94	
	4	Каркас плоский КР2-1	1	-70	
	5	КР8-1	1	-76	
	6	КР3-1	2	-72	
	7	КР8-3	2	-76	
	8	ф6АI ; ℓ= 580 ; 0,129кг	20	без черт.	
	9	ф6АI ; ℓ= 780 ; 0,173кг	36	то же	
	10	ф6АI ; ℓ= 500 ; 0,12кг	8	1.424.1-12.2-35	
КП13-2		Поз. 1...6, 8...10-по КП13-1			279,3
	7	Каркас плоский КР8-7	2	1.424.1-12.2-76	

1. Узел IV см. 1.424.1-12.2-64.
2. Арматура класса А-I по ГОСТ 5781-82*.

Гл.инж.пр.	Брок			1.424.1-12.2-35
Разраб.	Корнетова			Каркас пространственный КП13-1 ; КП13-2
Исполн.	Королева			
Провер.	Летыш			
Н.контр.	Королева			

Стадия	Лист	Листов
Р		1

ЦНИИПРОМЗДАНИЙ

Инв.№ подл. | Подпись и дата | Взам.инв.№

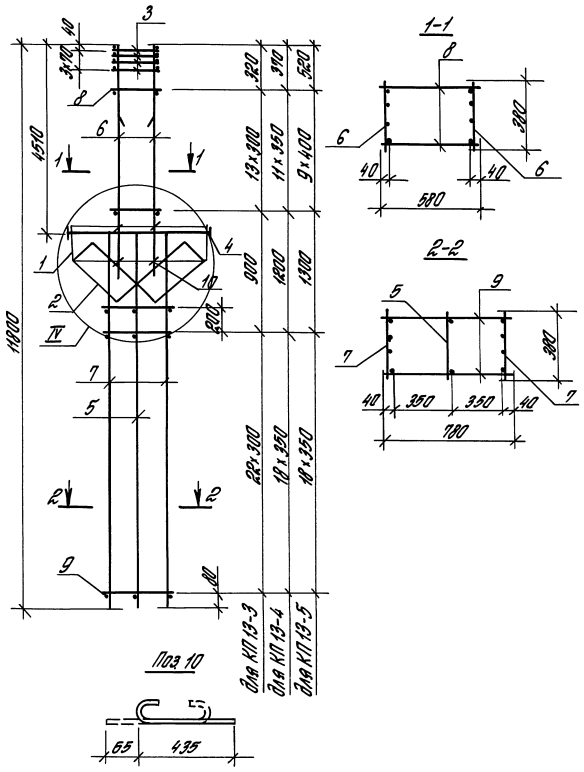

Марка каркаса	Поз.	Наименование	Кол.	Обозначение документа	Масса каркаса, кг
КП13-3	1	Сетка С1	2	1.424.1-12.2 —90	376,4
	2	С6	2	—94	
	3	С7	4	—94	
	4	Каркас плоский КР2-1	1	—70	
	5	КР8-1	1	—76	
	6	КР16-1	2	—81	
	7	КР21-1	2	—84	
	8	ф6АI; ℓ=580; 0,129 кг	28	без черт.	
	9	ф6АI; ℓ=780; 0,173 кг	48	то же	
	10	ф6АI; ℓ=500; 0,12 кг	8	1.424.1-12.2 —36	
КП13-4		Поз. 1...5,10 по КП13-3			468,7
	6	Каркас плоский КР16-2	2	1.424.1-12.2 —81	
	7	КР21-2	2	—84	
	8	ф8АI; ℓ=580; 0,229 кг	24	без черт.	
	9	ф8АI; ℓ=780; 0,308 кг	40	то же	
КП13-5		Поз. 1...5,10 по КП13-3			506,2
	6	Каркас плоский КР16-3	2	1.424.1-12.2 —81	
	7	КР21-2	2	—84	
	8	ф8АI; ℓ=580; 0,229 кг	20	без черт.	
	9	ф8АI; ℓ=780; 0,308 кг	40	то же	

1. Узел IV см. 1.424.1-12.2-64
2. Арматура класса А-I по ГОСТ 5781-82*

Гл. инж. пр.	Брок	Брок	1.424.1-12.2-36	
Разраб.	Корнетова	Кор	Каркас пространственный КП13-3..., КП13-5	Стадия: Р; Лист; Листов: 1
Исполн.	Королева	[illegible]		ЦНИИПРОМЗДАНИЙ
Провер.	Лемыш	[illegible]		
Н. контр.	Королева	[illegible]		

Инв. № подл. | Подпись и дата | Взам. инв. №

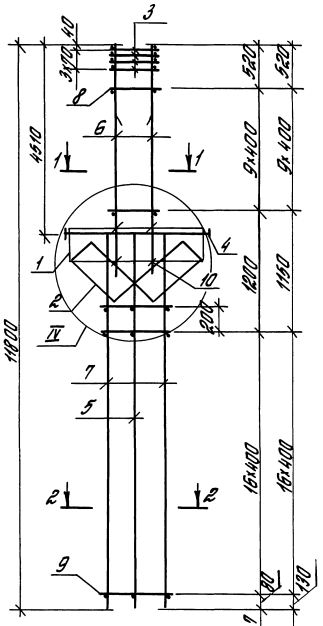

Поз. 10

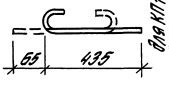

для КП13-6, КП13-7

для КП 13-8

1-1
для КП13-6

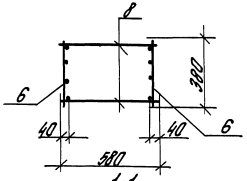

1-1
для КП13-7, КП13-8

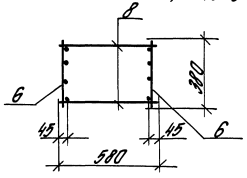

2-2
для КП 13-6, КП 13-7

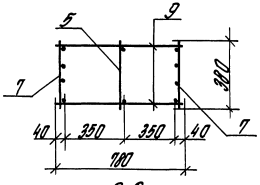

2-2
для КП 13-8

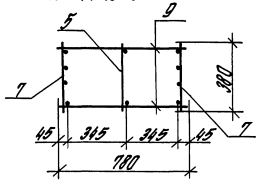

Марка каркаса	Поз.	Наименование	Кол.	Обозначение документа	Масса каркаса, кг
КП13-6	1	Сетка С1	2	1.424.1-12.2-90	621,2
	2	С6	2	-94	
	3	С7	4	-94	
	4	Каркас плоский КР2-1	1	-70	
	5	КР8-1	1	-76	
	6	КР16-4	2	-81	
	7	КР21-6	2	-84	
	8	ф8АI; ℓ=680; 0,229 кг	20	без черт.	
	9	ф8АI; ℓ=780; 0,308 кг	36	то же	
	10	ф8АI; ℓ=500; 0,12 кг	8	1.424.1-12.2-37	
КП13-7		Поз. 1...5, 10 по КП13-6			783,7
	6	Каркас плоский КР16-5	2	1.424.1-12.2-81	
	7	КР21-7	2	-84	
	8	ф10АI; ℓ=580; 0,358 кг	20	без черт.	
	9	ф8АI; ℓ=780; 0,308 кг	36	то же	
КП13-8		Поз. 1...5, 10 по КП13-6			979,4
	6	Каркас плоский КР16-6	2	1.424.1-12.2-81	
	7	КР21-9	2	-84	
	8	ф10АI; ℓ=580; 0,358 кг	20	без черт.	
	9	ф10АI; ℓ=780; 0,481 кг	36	то же	

1. Узел IV см. 1.424.1-12.2-64.
2. Арматура класса А-I по ГОСТ 5781-82*.

Гл. инж. пр.	Брок		1.424.1-12.2-37	
Разраб.	Корнетова		Каркас пространственный КП13-6...КП13-8	Стадия: Р; Лист; Листов: 1
Исполн.	Королева			ЦНИИПРОМЗДАНИЙ
Провер.	Лемыш			
Н. контр.	Королева			

Инв. № подл. | Подпись и дата | Взам. инв. №

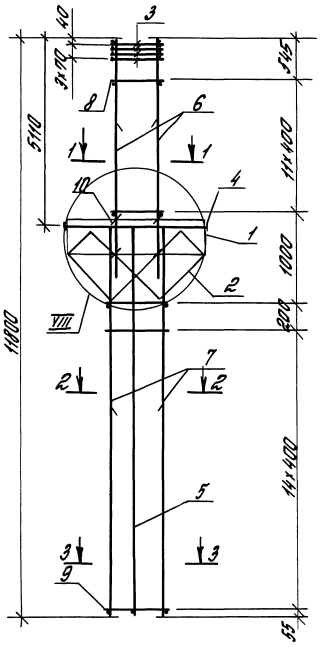

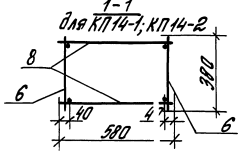

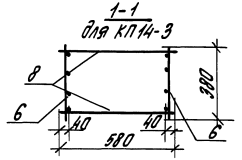

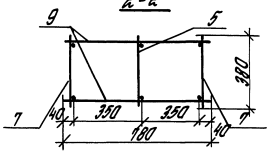

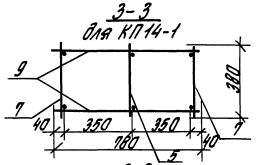

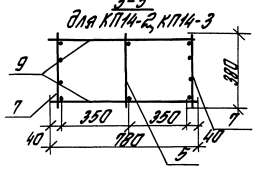

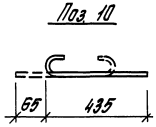

Марка каркаса	Поз.	Наименование	Кол.	Обозначение документа	Масса каркаса, кг
КП 14-1	1	Сетка С1	2	1.424.1-12.2-90	246,7
	2	С6	2	-94	
	3	С7	4	-94	
	4	Каркас плоский КР2-2	1	-71	
	5	КР7-2	1	-75	
	6	КР4-1	2	-72	
	7	КР7-4	2	-75	
	8	ф8 AI; ℓ=580; 0,129кг	24	без черт.	
	9	ф6 AI; ℓ=780; 0,173кг	32	то же	
	10	ф8 AI; ℓ=500; 0,12 кг	8	1.424.1-12.2-38	
КП14-2		Поз 1...6, 8...10-по КП14-1			284,3
	7	Каркас плоский КР7-7	2	1.424.1-12.2-75	
КП14-3		Поз 1...5, 8...10-по КП14-1			340,9
	6	Каркас плоский КР4-3	2	1.424.1-12.2-72	
	7	КР7-7	2	-75	

1. Узел VIII ст. 1.424.1-12.2-64.
2. Арматура класса AI по ГОСТ 5781-82*.

Гл.инж.пр.	Брок		
Разраб.	Корнетова		
Н.отдела	Королева		
Провер.	Демыш		
Н.контр.	Королева		

1.424.1-12.2-38

Каркас пространственный КП 14-1... КП 14-3

Стадия	Лист	Листов
Р		1

ЦНИИПРОМЗДАНИЙ

Инв.№ подл. | Подпись и дата | Взам.инв.№

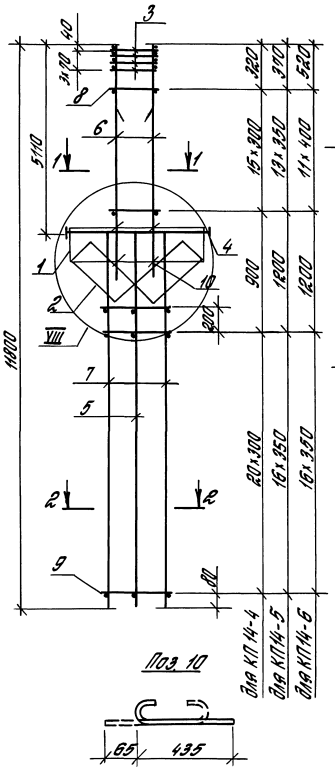

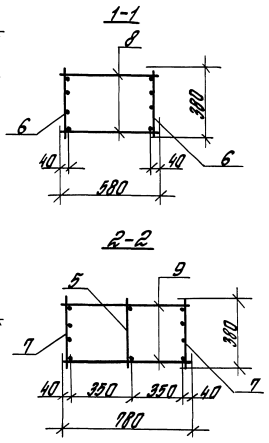

Марка каркаса	Поз.	Наименование	Кол.	Обозначение документа	Масса каркаса, кг
КП 14-4	1	Сетка С1	2	1.424.1-12.2-90	379,0
	2	С6	2	-94	
	3	С7	4	-94	
	4	Каркас плоский КР2-2	1	-71	
	5	КР7-2	1	-75	
	6	КР17-1	2	-81	
	7	КР20-1	2	-83	
	8	ф6АI; ℓ=580; 0,129 кг	32	без черт.	
	9	ф6АI; ℓ=780; 0,173 кг	44	то же	
	10	ф6АI; ℓ=500; 0,12 кг	8	1.424.1-12.2-39	
КП14-5		Поз. 1...5, 10 по КП 14-4			470,4
	6	Каркас плоский КР17-2	2	1.424.1-12.2-81	
	7	КР20-3	2	-83	
	8	ф8АI; ℓ=580; 0,229 кг	28	без черт.	
	9	ф8АI; ℓ=780; 0,308 кг	36	то же	
КП 14-6		Поз. 1...5, 10 по КП 14-4			512,0
	6	Каркас плоский КР17-3	2	1.424.1-12.2-81	
	7	КР20-3	2	-83	
	8	ф8АI; ℓ=580; 0,229 кг	24	без черт.	
	9	ф8АI; ℓ=780; 0,308 кг	36	то же	

1. Узел VIII см. 1.424.1-12.2-64.
2. Арматура класса А-I по ГОСТ 5781-82*

Гл. инж. пр.	Брок		1.424.1-12.2-39	
Разраб.	Корнетова		Каркас пространственный КП 14-4 ... КП 14-6	Стадия: Р; Лист; Листов: 1
Исполн.	Королева			ЦНИИПРОМЗДАНИЙ
Провер.	Летыш			
Н. контр.	Королева			

Инв. № подл. | Подпись и дата | Взам. инв. №

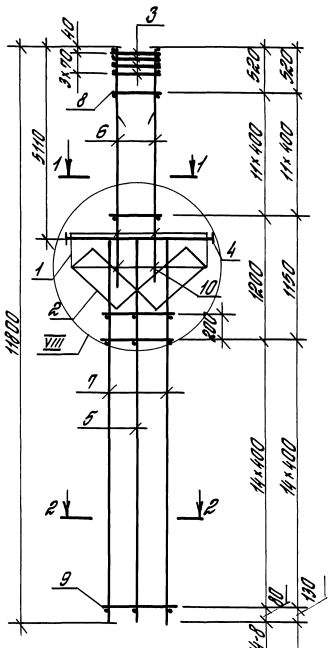

1-1
для КП14-7

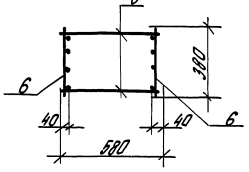

1-1
для КП14-8; КП14-9

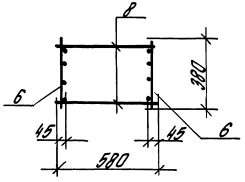

2-2
для КП14-7, КП14-8

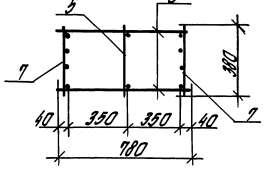

Поз. 10

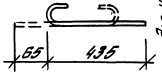

2-2
для КП14-9

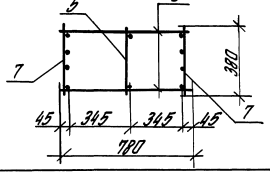

Марка каркаса	Поз.	Наименование	Кол.	Обозначение документа	Масса каркаса кг
КП14-7	1	Сетка С1	2	1.424.1-12.2—90	628,0
	2	С6	2	—94	
	3	С7	4	—94	
	4	Каркас плоский КР2-2	1	—91	
	5	КР7-2	1	—95	
	6	КР17-4	2	—81	
	7	КР20-4	2	—83	
	8	ф8АI; ℓ=580; 0,229 кг	24	без черт.	
	9	ф8АI; ℓ=780; 0,308 кг	32	то же	
	10	ф8АI; ℓ=500; 0,12 кг	8	1.424.1-12.2—40	
КП14-8		Поз. 1...5, 10 по КП14-7			791,3
	6	Каркас плоский КР17-5	2	1.424.1-12.2—81	
	7	КР20-5	2	—83	
	8	ф10АI; ℓ=580; 0,358 кг	24	без черт.	
	9	ф8АI; ℓ=780; 0,308 кг	32	то же	
КП14-9		Поз. 1...5, 10 по КП14-7			981,6
	6	Каркас плоский КР17-6	2	1.424.1-12.2—81	
	7	КР20-6	2	—83	
	8	ф10АI; ℓ=580; 0,358 кг	24	без черт.	
	9	ф10АI; ℓ=780; 0,481 кг	32	то же	

1. Узел VIII см. 1.424.1-12.2-64.
2. Арматура класса АI по ГОСТ 5781-82*.

			1.424.1-12-2-40
Гл.инж.пр. Барк			Каркас пространственный КП 14-7 ... КП14-9
Разраб. Корнетова			Стадия Р; Лист; Листов 1
Исполн. Королева			ЦНИИПРОМЗДАНИЙ
Провер. Летины			
Н.контр. Королева			

Инв.№ подл. | Подпись и дата | Взам.инв.№

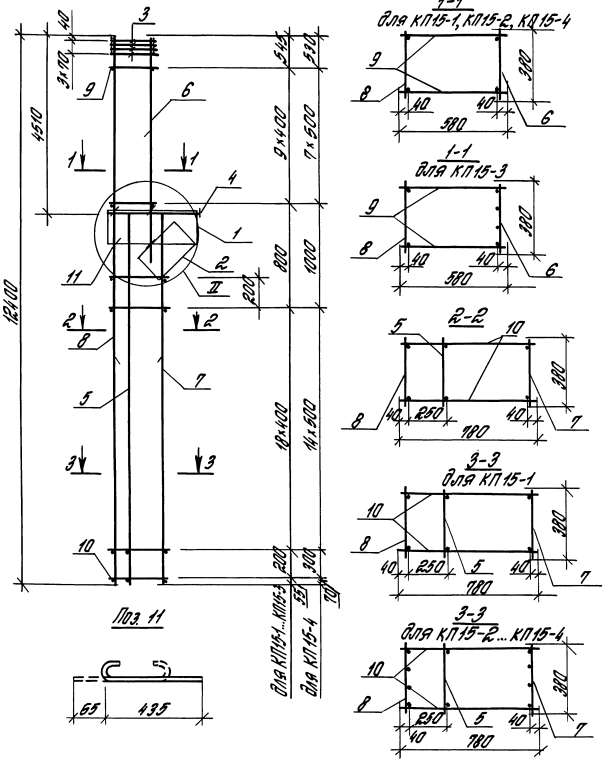

Марка каркаса	Поз.	Наименование	Кол.	Обозначение документа	Масса каркаса, кг
КП15-1	1	Сетка С1	1	1.424.1-12.2 – 90	220,1
	2	С4	1	– 92	
	3	С7	4	– 94	
	4	Каркас плоский КР1-1	1	– 68	
	5	КР9-1	1	– 77	
	6	КР3-1	1	– 72	
	7	КР9-3	1	– 77	
	8	КР14-1	1	– 80	
	9	ф6АI; ℓ = 580; 0,129кг	20	без черт.	
	10	ф6АI; ℓ = 780; 0,173кг	42	то же	
	11	ф6АI; ℓ = 500; 0,12кг	6	1.424.1-12.2 – 41	
КП15-2		Поз. 1...6, 9... 11-по КП15-1			260,7
	7	Каркас плоский КР9-7	1	1.424.1-12.2 – 77	
	8	КР14-2	1	– 80	
КП15-3		Поз. 1...5, 9...11-по КП15-1			282,2
	6	Каркас плоский КР3-3	1	1.424.1-12.2 – 72	
	7	КР9-7	1	– 77	
	8	КР14-2	1	– 80	
КП15-4		Поз. 1... 5, 11- по КП15-1			380,0
	6	Каркас плоский КР3-2	1	1.424.1-12.2 – 72	
	7	КР9-10	1	– 77	
	8	КР14-3	1	– 80	
	9	ф8АI; ℓ = 580; 0,229кг	16	без черт.	
	10	ф8АI; ℓ = 780; 0,308кг	34	то же	

1. Узел II см. 1.424.1-12.2-63.
2. Арматура класса А-I по ГОСТ 5781-82*.

				1.424.1-12.2-41		
Гл.инж.пр.	Брок	Брок		Каркас пространственный КП15-1...КП15-4	Ставит. Р	Лист 1	Листов 1
Разраб.	Корнетова	Кор				
Исполн.	Королева	[illegible]				
Провер.	Леташ	[illegible]				
Н. контр.	Королева	[illegible]				

ЦНИИПРОМЗДАНИЙ

Инв. № подл. | Подпись и дата | Взам. инв. №

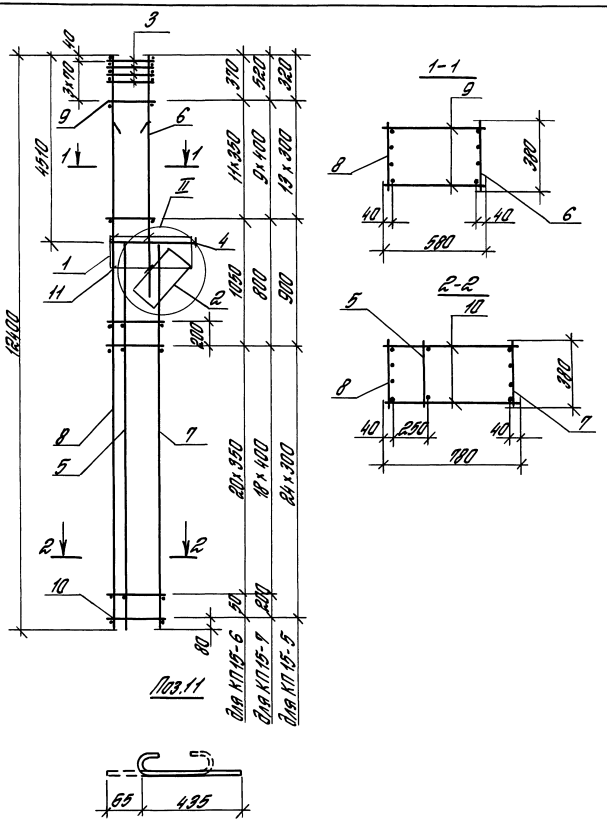

Марка каркаса	Поз.	Наименование	Кол.	Обозначение документа	Масса каркаса, кг
КП15-5	1	Сетка С1	1	1.424.1-12.2-90	358,2
	2	С4	1	-92	
	3	С7	4	-94	
	4	Каркас плоский КР1-1	1	-68	
	5	КР9-1	1	-77	
	6	КР16-1	1	-81	
	7	КР22-1	1	-84	
	8	КР27-1	1	-88	
	9	ф6АI ; ℓ=580; 0,129кг	28	без черт.	
	10	ф6АI; ℓ=780; 0,173кг	52	то же	
	11	ф6АI; ℓ=500; 0,12кг	6	1.424.1-12.2-42	
КП15-6		Поз. 1...5, 11- по КП15-5			451,6
	6	Каркас плоский КР16-2	1	1.424.1-12.2-81	
	7	КР22-3	1	-84	
	8	КР27-2	1	-88	
	9	ф8АI; ℓ=580; 0,229кг	24	без черт.	
	10	ф8АI; ℓ=780; 0,308кг	46	то же	
КП15-7		Поз. 1...5, 11- по КП15-5			545,8
	6	Каркас плоский КР16-3	1	1.424.1-12.2-81	
	7	КР22-5	1	-85	
	8	КР27-4	1	-88	
	9	ф8АI; ℓ=580; 0,229кг	20	без черт.	
	10	ф8АI; ℓ=780; 0,308кг	42	то же	

1. Узел II см. 1.424.1-12.2-63
2. Арматура класса А-I по ГОСТ 5781-82*.

Гл.инж.пр.	Брок		
Разраб.	Корнетова		
Исполн.	Королева		
Провер.	Летыш		
Н.контр.	Королева		

1.424.1-12.2-42

Каркас пространственный КП15-5...КП15-7

Стадия	Лист	Листов
Р		1

ЦНИИПРОМЗДАНИЙ

Инв. № подл. | Подпись и дата | Взам. инв. №

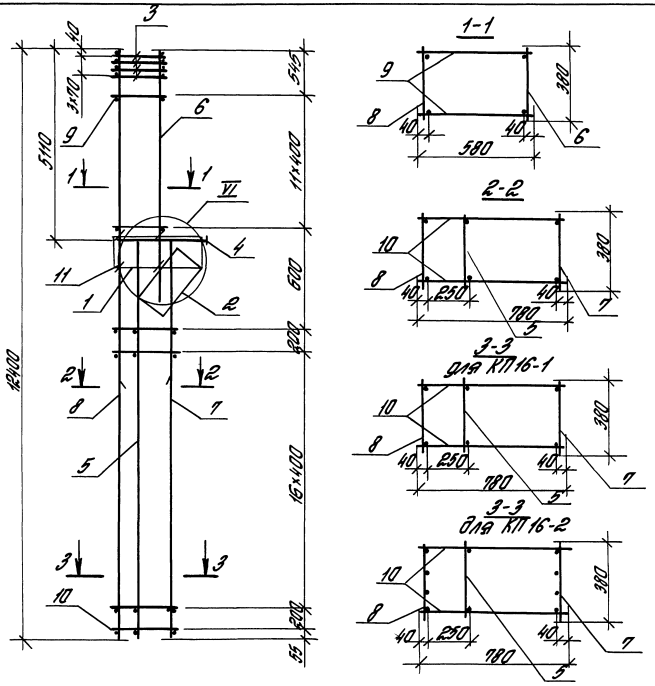

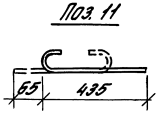

Марка каркаса	Поз.	Наименование	Кол.	Обозначение документа	Масса каркаса, кг
КП 16-1	1	Сетка С1	1	1.424.1-12.2-90	224,3
	2	С4	1	-92	
	3	С7	4	-94	
	4	Каркас плоский КР1-2	1	-69	
	5	КР8-2	1	-76	
	6	КР4-1	1	-72	
	7	КР8-4	1	-76	
	8	КР14-1	1	-80	
	9	ф6АI; l= 580; 0,129кг	24	без черт.	
	10	ф6АI; l= 780; 0,173кг	38	то же	
	11	ф6АI; l= 500; 0,12кг	6	1.424.1-12.2-43	
КП16-2		Поз. 1...6, 9...11- по КП16-1			264,9
	7	Каркас плоский КР8-8	1	1.424.1-12.2-76	
	8	КР14-2	1	-80	

1. Узел VI см. 1.424.1-12.2-63
2. Арматура класса А-I по ГОСТ 5781-82*.

Гл.инж.пр.	Брок	Брок	1.424.1-12.2-43	
Разраб.	Корнетова	Кор	Каркас пространственный КП16-1, КП16-2	Стадия: Р; Лист; Листов: 1
Исполн.	Королева	[illegible]		ЦНИИПРОМЗДАНИЙ
Провер.	Летыш	[illegible]		
Н.контр.	Королева	[illegible]		

Инв. № подл. | Подпись и дата | Взам. инв. №

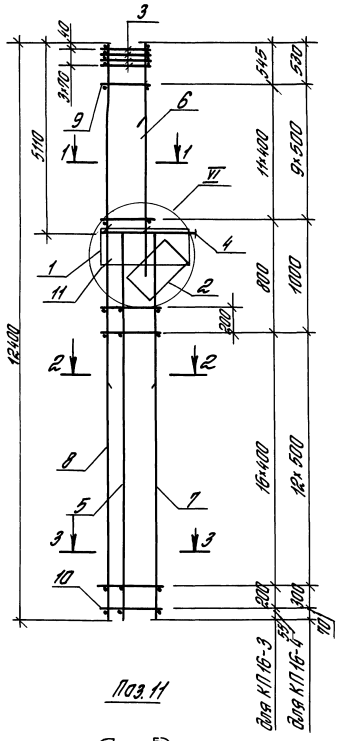

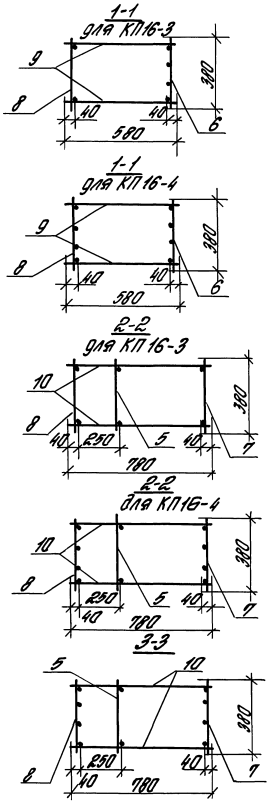

Поз. 11

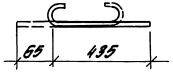

Марка каркаса	Поз.	Наименование	Кол.	Обозначение документа	Масса каркаса, кг
КП16-3	1	Сетка С1	1	1.424.1-12.2-90	288,8
	2	С4	1	-92	
	3	С7	4	-94	
	4	Каркас плоский КР1-2	1	-69	
	5	КР8-2	1	-76	
	6	КР4-2	1	-72	
	7	КР8-8	1	-76	
	8	КР14-2	1	-80	
	9	ф6АI; ℓ=580; 0,129 кг	24	без черт.	
	10	ф6АI; ℓ=780; 0,173 кг	38	то же	
	11	ф6АI; ℓ=500; 0,12 кг	6	1.424.1-12.2-44	
КП16-4		Поз. 1...5, 11-по КП16-3			444,7
	6	Каркас плоский КР4-4	1	1.424.1-12.2-72	
	7	КР8-6	1	-76	
	8	КР14-3	1	-80	
	9	ф8АI; ℓ=580; 0,229 кг	20	без черт.	
	10	ф8АI; ℓ=780; 0,308 кг	30	то же	

1. Узел VI см. 1.424.1-12.2-63.
2. Арматура класса А-I по ГОСТ 5781-82*.

Гл.инж.пр.	Брок	Брок		1.424.1-12.2-44
Разраб.	Корнетова	Кор		Каркас пространственный КП16-3, КП16-4
Исполн.	Королева	[illegible]		
Провер.	Летыш	[illegible]		
Н.контр.	Королева	[illegible]		

Стадия	Лист	Листов
Р		1

ЦНИИПРОМЗДАНИЙ

Инв. № подл. | Подпись и дата | Взам. инв. №

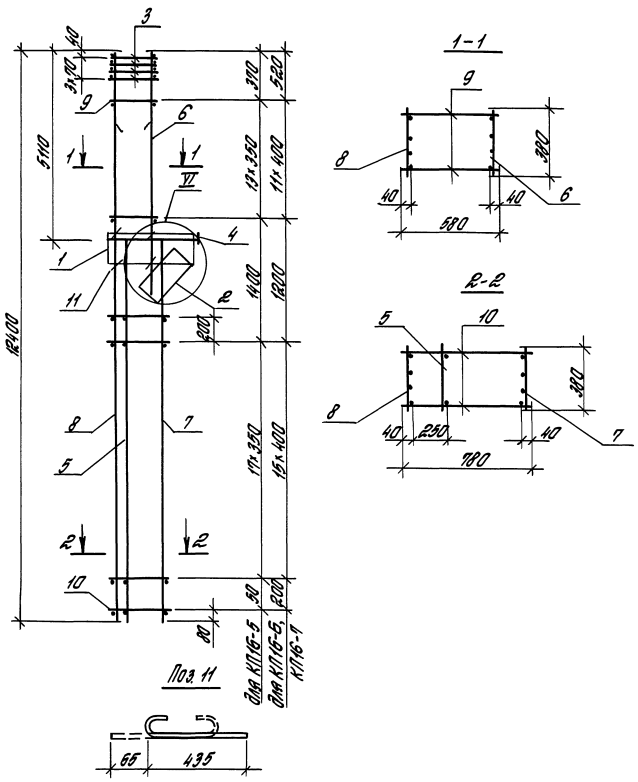

Марка каркаса	Поз.	Наименование	Кол.	Обозначение документа	Масса каркаса, кг
КП16-5	1	Сетка С1	1	1.424.1-12.2-90	452,9
	2	С4	1	-92	
	3	С7	4	-94	
	4	Каркас плоский КР1-2	1	-69	
	5	КР8-2	1	-76	
	6	КР17-2	1	-81	
	7	КР21-4	1	-84	
	8	КР27-3	1	-88	
	9	ф8АI; ℓ= 580; 0,229 кг	28	без черт.	
	10	ф8АI; ℓ= 780; 0,308 кг	40	то же	
	11	ф6АI; ℓ= 500; 0,12 кг	6	1.424.1-12.2-45	
КП16-6		Поз. 1...5, 11- по КП16-5			545,5
	6	Каркас плоский КР17-3	1	1.424.1-12.2 -81	
	7	КР21-5	1	-84	
	8	КР27-5	1	-88	
	9	ф8АI; ℓ= 580; 0,229 кг	24	без черт.	
	10	ф8АI; ℓ= 780; 0,308 кг	36	то же	
КП16-7		Поз. 1...5, 11- по КП16-5			689,5
	6	Каркас плоский КР17-4	1	1.424.1-12.2 -81	
	7	КР21-8	1	-84	
	8	КР27-6	1	-88	
	9	ф8АI; ℓ= 580; 0,229 кг	24	без черт.	
	10	ф8АI; ℓ= 780; 0,308 кг	36	то же	

1. Узел VI см. 1.424.1-12.2-63.
2. Арматура класса А-I по ГОСТ 5781-82*.

				1.424.1-12.2-45			
Гл.инж.пр.	Брок	Брок		Каркас пространственный КП16-5... КП16-7	Стадия	Лист	Листов
Разраб.	Корнетова				Р		1
Исполн.	Королева				ЦНИИПРОМЗДАНИЙ		
Провер.	Летыш						
Н.контр.	Королева						

Инв. № подл. | Подпись и дата | Взам. инв. №

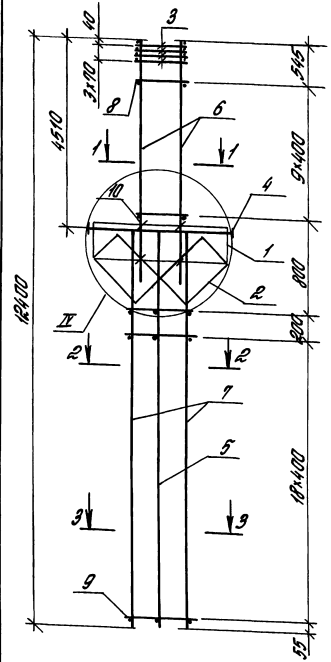

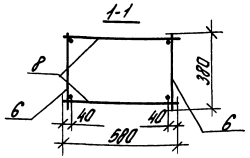

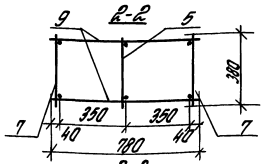

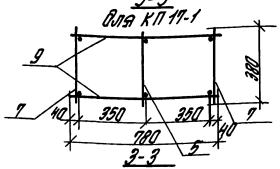

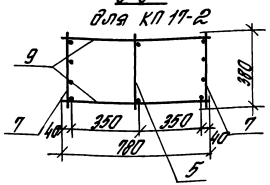

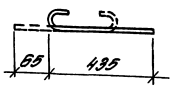

Марка каркаса	Поз.	Наименование	Кол.	Обозначение документа	Масса каркаса, кг
КП 17-1	1	Сетка С1	2	1.424.1-12.2-90	250,7
	2	С6	2	-94	
	3	С7	4	-94	
	4	Каркас плоский КР2-1	1	-70	
	5	КР9-2	1	-77	
	6	КР3-1	2	-72	
	7	КР9-4	2	-77	
	8	ф6АI; ℓ=580; 0,129 кг	20	без черт.	
	9	ф6АI; ℓ=780; 0,173 кг	40	то же	
	10	ф6АI; ℓ=500; 0,12 кг	8	1.424.1-12.2-46	
КП 17-2		Поз. 1...6, 2...10 по КП 17-1			291,3
	7	Каркас плоский КР9-8	2	1.424.1-12.2-77	

1. Узел IV см. 1.424.1-12.2-64.
2. Арматура класса А-I по ГОСТ 5781-82.*

Гл.инж.пр.	Брок	Брок	1.424.1-12.2-46	
Разраб.	Корнетова	Кор	Каркас пространственный КП17-1, КП17-2	Стадия: Р; Лист; Листов: 1
Исполн.	Королева	Ик		ЦНИИПРОМЗДАНИЙ
Провер.	Летыш	Л		
Н.контр.	Королева	Ик		

Инв.№ подл. | Подпись и дата | Взам.инв.№

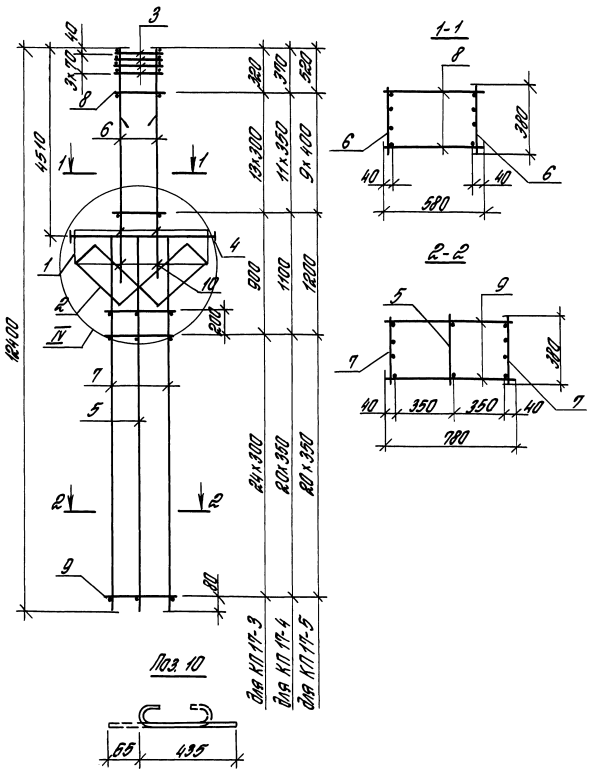

Марка каркаса	Поз.	Наименование	Кол.	Обозначение документа	Масса каркаса, кг
КП17-3	1	Сетка С1	2	1.424.1-12.2 — 90	393,0
	2	С6	2	— 94	
	3	С7	4	— 94	
	4	Каркас плоский КР2-1	1	— 70	
	5	КР9-2	1	— 77	
	6	КР16-1	2	— 81	
	7	КР22-1	2	— 84	
	8	ф6АI; ℓ= 580; 0,129 кг	28	без черт.	
	9	ф6АI; ℓ= 780; 0,173 кг	52	то же	
	10	ф6АI; ℓ= 500; 0,12 кг	8	1.424.1-12.2 — 47	
КП17-4		Поз. 1...5, 10 по КП17-3			490,0
	6	Каркас плоский КР16-2	2	1.424.1-12.2 — 81	
	7	КР22-2	2	— 84	
	8	ф8АI; ℓ= 580; 0,229 кг	24	без черт.	
	9	ф8АI; ℓ= 780; 0,308 кг	44	то же	
КП17-5		Поз. 1...5, 10 по КП17-3			527,5
	6	Каркас плоский КР16-3	2	1.424.1-12.2 — 81	
	7	КР22-2	2	— 84	
	8	ф8АI; ℓ= 580; 0,229 кг	20	без черт.	
	9	ф8АI; ℓ= 780; 0,308 кг	44	то же	

1. Узел IV см. 1.424.1-12.2-64.
2. Арматура класса А-I по ГОСТ 5781-82*.

Гл. инж. пр.	Брок	Брок		1.424.1-12.2-47
Разраб.	Корнетова	[signature]		Каркас пространственный КП17-3... КП17-5
Исполн.	Королева	[signature]		
Провер.	Летыш	[signature]		
Н. контр.	Королева	[signature]		

Стадия	Лист	Листов
Р		1

ЦНИИПРОМЗДАНИЙ

Инв. № подл. | Подпись и дата | Взам. инв. №

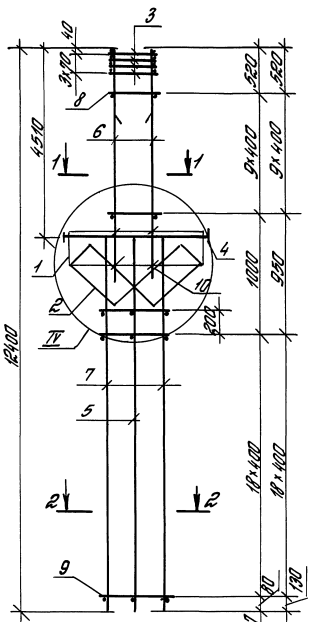



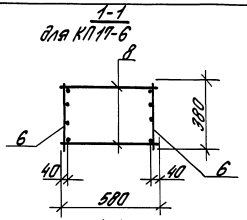

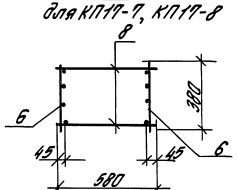

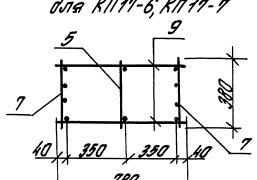

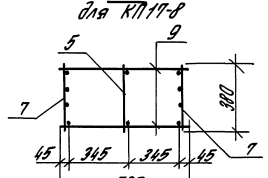

Марка каркаса	Поз.	Наименование	Кол.	Обозначение документа	Масса каркаса, кг
КП17-6	1	Сетка С1	2	1.424.1-12.2-90	646,9
	2	С6	2	-94	
	3	С7	4	-94	
	4	Каркас плоский КР2-1	1	-70	
	5	КР9-2	1	-77	
	6	КР16-4	2	-81	
	7	КР22-6	2	-85	
	8	ф8АI; ℓ=580; 0,229 кг	20	без черт.	
	9	ф8АI; ℓ=780; 0,308 кг	40	то же	
	10	ф6АI; ℓ=500; 0,12 кг	8	1.424.1-12.2-48	
КП17-7		Поз. 1...5, 9, 10 по КП17-6			816,7
	6	Каркас плоский КР16-5	2	1.424.1-12.2-81	
	7	КР22-7	2	-85	
	8	ф10АI; ℓ=580; 0,358 кг	20	без черт.	
КП17-8		Поз. 1...5, 10 по КП17-6			1021,6
	6	Каркас плоский КР16-6	2	1.424.1-12.2-81	
	7	КР22-8	2	-85	
	8	ф10АI; ℓ=580; 0,358 кг	20	без черт.	
	9	ф10АI; ℓ=780; 0,481 кг	40	то же	

1. Узел IV см. 1.424.1-12.2-64
2. Арматура класса А-I по ГОСТ 5781-82*

Гл. инж. пр.	Брок	Брок		1.424.1-12.2-48
Разраб.	Корнетова			Каркас пространственный КП17-6... КП17-8
Исполн.	Королева			
Провер.	Лемыш			
Н. контр.	Королева			

Стадия	Лист	Листов
Р		1

ЦНИИПРОМЗДАНИЙ

Инв. № подл. | Подпись и дата | Взам. инв. №

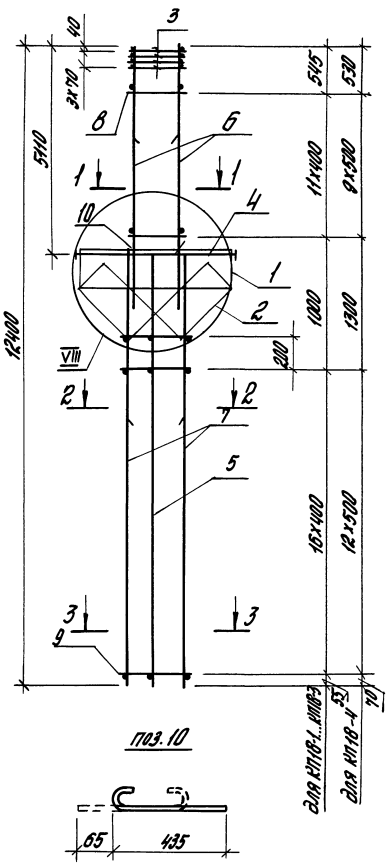

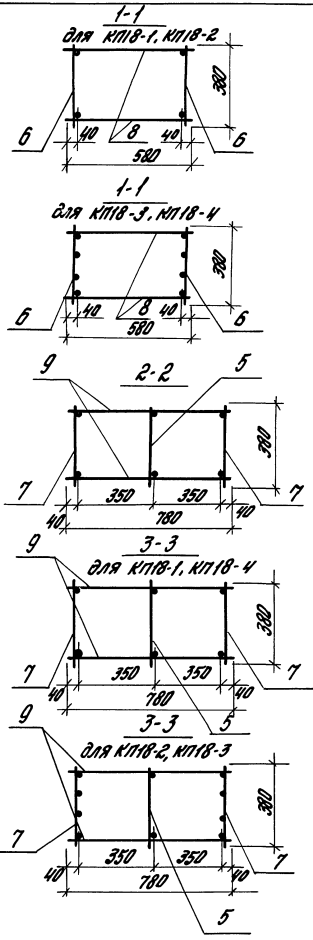

Марка каркаса	Поз.	Наименование	Кол.	Обозначение документа	Масса каркаса, кг
КП18-1	1	Сетка С1	2	1.424.1-12.2-90	255.9
	2	С6	2	-94	
	3	С7	4	-94	
	4	Каркас плоский КР2-2	1	-71	
	5	КР8-1	1	-76	
	6	КР4-1	2	-72	
	7	КР8-3	2	-76	
	8	ФБАI ; ℓ=580; 0,129кг	24	Без черт.	
	9	ФБАI ; ℓ=780; 0,173кг	36	То же	
	10	ФБАI ; ℓ=500; 0,12кг	8	1.424.1-12.2-49	
КП18-2		Поз.1...6,8...10 по КП18-1			296.5
	7	Каркас плоский КР8-9	2	1.424.1-12.2-76	
КП18-3		Поз.1...5, 8...10 по КП18-1			344.3
	6	Каркас плоский КР4-2	2	1.424.1-12.2-72	
	7	КР8-9	2	-76	
КП18-4		Поз.1...5,10 по КП18-1			371.0
	6	Каркас плоский КР4-4	2	1.424.1-12.2-72	
	7	КР8-5	2	-76	
	8	ФВАI ; ℓ=580; 0,229кг	20	Без черт.	
	9	ФВАI ; ℓ=780; 0,308кг	28	То же	

1. Узел VIII см. 1.424.1-12.2-64.
2. Арматура класса А-I по ГОСТ 5781-82*.

Инв.№подл. | Подпись и дата | Взам.инв.№

			1.424.1-12.2-49	
Гл.инж.пр.	Брак		Каркас пространственный КП18-1... КП18-4	Стадия: Р; Листа: —; Листов: 7
Разраб.	Корнетова			
Исполн.	Королева			
Провер.	Лемеш			ЦНИИПромзданий
Н.контр.	Королева			

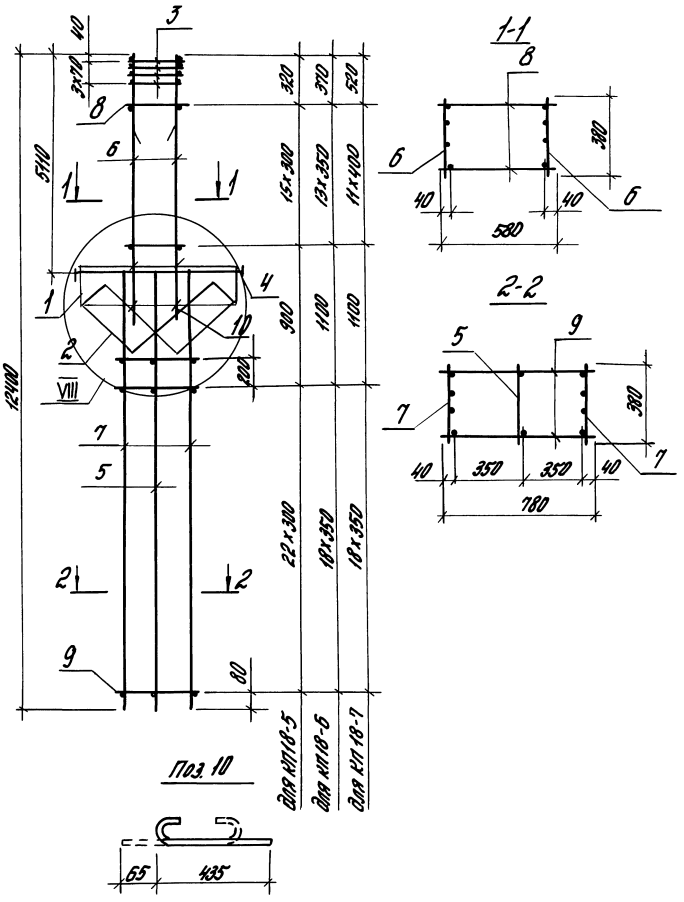

Марка каркаса	Поз.	Наименование	Кол.	Обозначение документа	Масса каркаса, кг
КП18-5	1	Сетка С1	2	1.424.1-12.2-90	395,4
	2	С6	2	-94	
	3	С7	4	-94	
	4	Каркас плоский КР2-2	1	-71	
	5	КР8-1	1	-76	
	6	КР17-1	2	-81	
	7	КР21-1	2	-84	
	8	ФБАI; ℓ=580; 0,129кг	32	Без черт.	
	9	ФБАI; ℓ=780; 0,173кг	48	То же	
	10	ФБАI; ℓ=500; 0,12кг	8	1.424.1-12.2-50	
КП18-6		Поз. 1...5,10 по КП18-5			491,7
	6	Каркас плоский КР17-2	2	1.424.1-12.2-81	
	7	КР21-2	2	-84	
	8	ФВАI; ℓ=580; 0,229кг	28	Без черт.	
	9	ФВАI; ℓ=780; 0,308кг	40	То же	
КП18-7		поз. 1...5,10 по КП18-5			533,4
	6	Каркас плоский КР17-3	2	1.424.1-12.2-81	
	7	КР21-2	2	-84	
	8	ФВАI; ℓ=580; 0,229кг	24	Без черт.	
	9	ФВАI; ℓ=780; 0,308кг	40	То же	

1. Узел VIII см. 1.424.1-12.2-64
2. Арматура класса А-I по ГОСТ 5781-82*

Взам. инв. № | Инв. № подл. | Подпись и дата

Гл. инж. пр.	Блок		1.424.1-12.2-50
Разраб.	Кармелова		Каркас пространственный КП18-5... КП18-7
Исполн.	Королева		
Провер.	Лемыш		
Н. контр.	Королева		

Стадия	Лист	Листов
Р		1

ЦНИИПРОМЗДАНИЙ

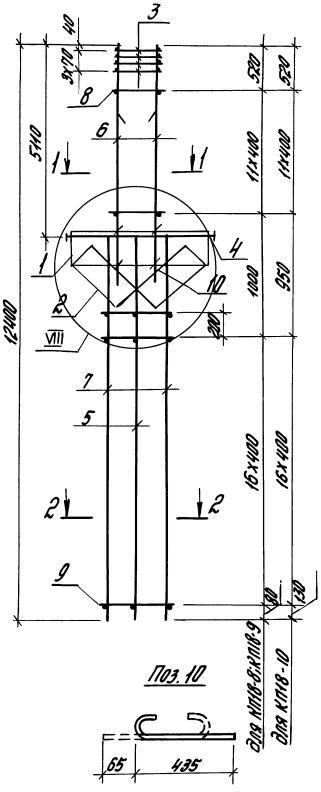

Поз. 10

1-1
для КП18-8

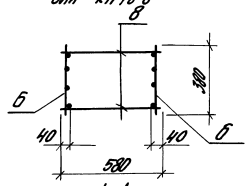

1-1
для КП18-9; КП18-10

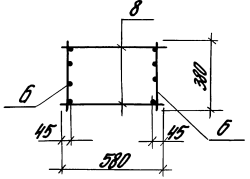

2-2
для КП18-8; КП18-9

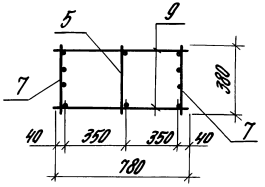

2-2
для КП18-10

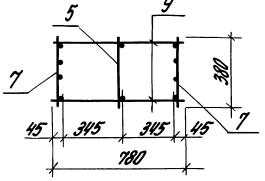

Марка каркаса	Поз.	Наименование	Кол.	Обозначение документа	Масса каркаса, кг
КП18-8	1	Сетка С1	2	1.424.1-12.2-90	654,1
	2	С6	2	-94	
	3	С7	4	-94	
	4	Каркас плоский КР2-2	1	-71	
	5	КР8-1	1	-76	
	6	КР17-4	2	-81	
	7	КР21-6	2	-84	
	8	Ф8АI; ℓ=580; 0,229 кг	24	Без черт.	
	9	Ф8АI; ℓ=780; 0,308 кг	36	То же	
	10	Ф6АI; ℓ=500; 0,12 кг	8	1.424.1-12.2-51	
КП18-9		Поз. 1...5, 9, 10 по КП18-8			824,4
	6	Каркас плоский КР17-5	2	1.424.1-12.2-81	
	7	КР21-7	2	-84	
	8	Ф10АI; ℓ=580; 0,358 кг	24	Без черт.	
КП18-10		Поз. 1...5, 10 по КП18-8			1023,5
	6	Каркас плоский КР17-6	2	1.424.1-12.2-81	
	7	КР21-9	2	-84	
	8	Ф10АI; ℓ=580; 0,358 кг	24	Без черт.	
	9	Ф10АI; ℓ=780; 0,481 кг	36	То же	

1. Узел VIII см. 1.424.1-12.2-64
2. Арматура класса А-I по ГОСТ 5781-82*

Гл. инж. пр.	Брок	Брок		1.424.1-12.2-51
Разраб.	Корнетова	Кор		Каркас пространственный КП18-8... КП18-10
Исполн.	Королева			Стадия: Р; Лист; Листов: 1
Провер.	Лемыш			ЦНИИПРОМЗДАНИЙ
Н. контр.	Королева			

Инв. № подл. | Подпись и дата | Взам. инв. №

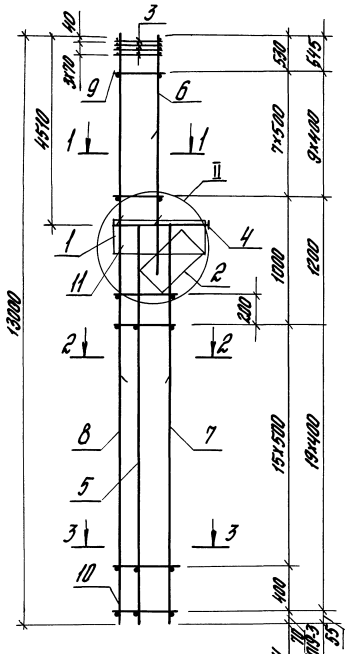

Поз. 11

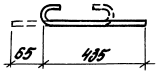

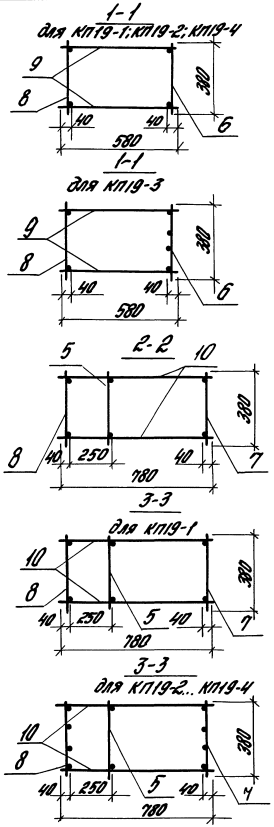

Марка каркаса	Поз.	Наименование	Кол.	Обозначение документа	Масса каркаса, кг
КП19-1	1	Сетка С1	1	1.424.1-12.2-90	228,6
	2	С4	1	-92	
	3	С7	4	-94	
	4	Каркас плоский КР1-1	1	-68	
	5	КР10-1	1	-78	
	6	КР3-1	1	-72	
	7	КР10-2	1	-78	
	8	КР15-1	1	-80	
	9	Ф6АI ; ℓ=580; 0,129кг	20	Без черт.	
	10	Ф6АI ; ℓ=780; 0,173кг	42	То же	
	11	Ф6АI ; ℓ=500; 0,12кг	6	1.424.1-12.2-52	
КП19-2		Поз. 1...6,9...11 по КП19-1			292,1
	7	Каркас плоский КР10-3	1	1.424.1-12.2-78	
	8	КР15-2	1	-80	
КП19-3		Поз. 1...5,9...11 по КП19-1			313,6
	6	Каркас плоский КР3-3	1	1.424.1-12.2-72	
	7	КР10-3	1	-78	
	8	КР15-2	1	-80	
КП19-4		Поз. 1...5,11 - по КР19-1			397,7
	6	Каркас плоский КР3-2	1	1.424.1-12.2-72	
	7	КР10-4	1	-78	
	8	КР15-3	1	-80	
	9	Ф8АI ; ℓ=580; 0,229кг	16	Без черт.	
	10	Ф8АI ; ℓ=780; 0,308кг	36	То же	

1. Узел II см. 1.424.1-12.2-63.
2. Арматура класса А-I по ГОСТ 5781-82*.

Гл.инж.пр.	Бок		1.424.1-12.2-52	
Разраб.	Корнетова		Каркас пространственный КП19-1... КП19-4	Стадия: Р; Лист; Листов: 1
Исполн.	Королева			ЦНИИПРОМЗДАНИЙ
Провер.	Лемыш			
Н.контр.	Королева			

Инв.№ подл. | Подпись и дата | Взам.инв.№

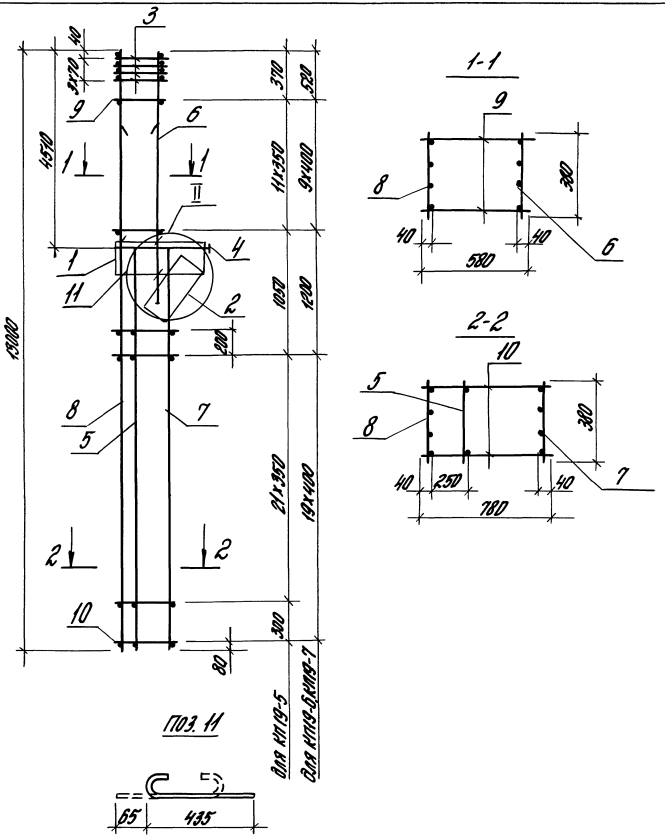
3
40
9х70=630
9
6
1
1
II
4
11
2
8
7
5
2
2
10
80
310
520
1450
4х350
9х100
1
1
1

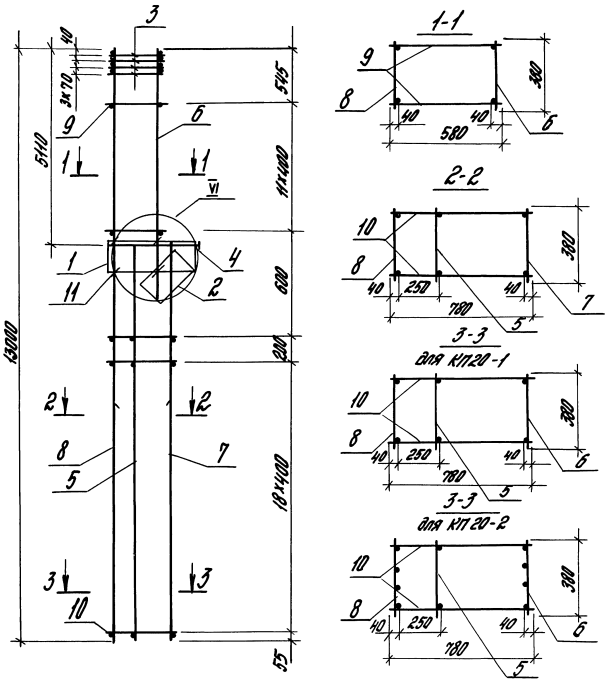

Поз. 11

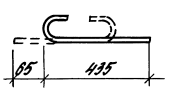

Марка каркаса	Поз.	Наименование	Кол.	Обозначение документа	Масса каркаса, кг
КП20-1	1	Сетка С1	1	1.424.1-12.2-90	2330
	2	С4	1	-92	
	3	С7	4	-94	
	4	Каркас плоский КР1-2	1	-69	
	5	КР9-2	1	-77	
	6	КР4-1	1	-72	
	7	КР9-4	1	-77	
	8	КР15-1	1	-80	
	9	ФБАI ; ℓ=580; 0,129 кг	24	Без черт.	
	10	ФБАI ; ℓ=780; 0,173 кг	40	То же	
	11	ФБАI ; ℓ=500; 0,12 кг	6	1.424.1-12.2-54	
КП20-2		поз. 1...6,9... Н-по КП20-1			2766
	7	Каркас плоский КР9-9	1	1.424.1-122-77	
	8	КР15-2	1	-80	

1. Узел VI см. 1.424.1-12.2-63.
2. Арматура класса А-I по ГОСТ 5781-82*.

				1.424.1-12.2-54		
Гл.инж.пр.	Блок			Каркас пространственный КП 20-1; КП20-2	Стадия	Лист	Листов
Разраб.	Корнеева				Р		1
Утверд.	Коралева				ЦНИИПРОМЗДАНИЙ		
Провер.	Лемыш						
Н.контр.	Коралева						

Инв.№ подл. | Подпись и дата | Взам.инв.№

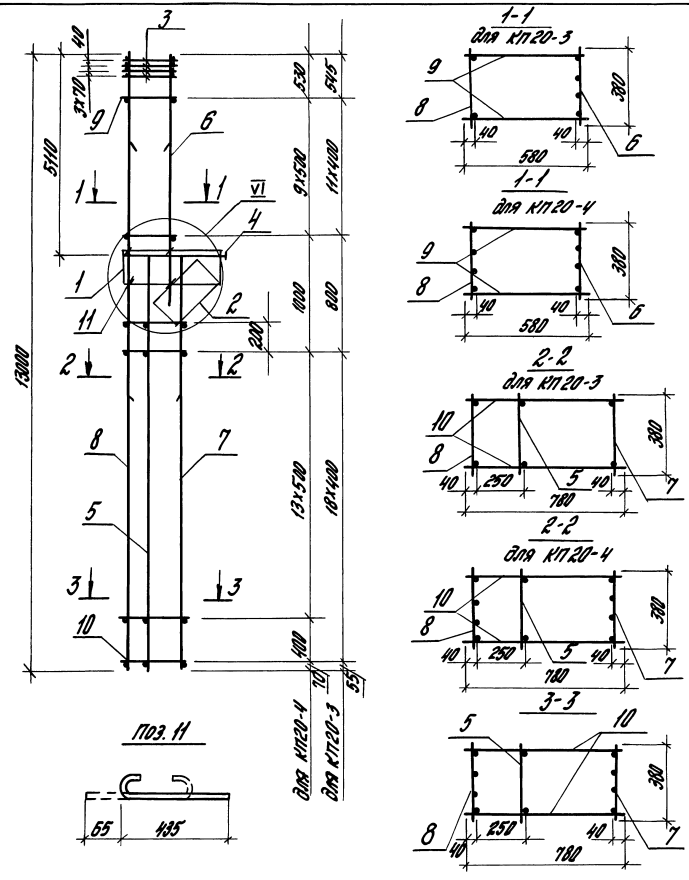

Марка каркаса	Поз	Наименование	Кол.	Обозначение документа	Масса каркаса, кг
КП20-3	1	Сетка С1	1	1.424.1-12.2-90	300,5
	2	С4	1	-92	
	3	С7	4	-94	
	4	Каркас плоский КР1-2	1	-69	
	5	КР9-2	1	-77	
	6	КР4-2	1	-72	
	7	КР9-9	1	-77	
	8	КР15-2	1	-80	
	9	ФБ AI ; ℓ=580; 0,129кг	24	Без черт.	
	10	ФБ AI ; ℓ=780; 0,173кг	40	То же	
	11	ФБ AI ; ℓ=500; 0,12кг	6	1.424.1-12.2-55	
КП20-4		Поз. 1...5, 11-по КП20-1			465,2
	6	Каркас плоский КР4-4	1	1.424.1-12.2-72	
	7	КР9-6	1	-77	
	8	КР15-3	1	-80	
	9	Ф8 AI; ℓ=580; 0,229кг	20	Без черт.	
	10	Ф8 AI; ℓ=780; 0,308кг	32	То же	

1. Узел VI см. 1.424.1-12.2-63
2. Арматура класса А-I по ГОСТ 5781-82*

				1.424.1-12.2-55		
Гл.инж.пр.	Брон		Влас	Каркас пространственный КП20-3, КП20-4	Стадия	Лист	Листов
Разраб.	Корнетова				Р		1
Исполн.	Королева				ЦНИИПромзданий		
Гл.конс.	Лемыш						
Н.контр.	Королева						

Инв.№ подл. | Подпись и дата | Взам.инв.№

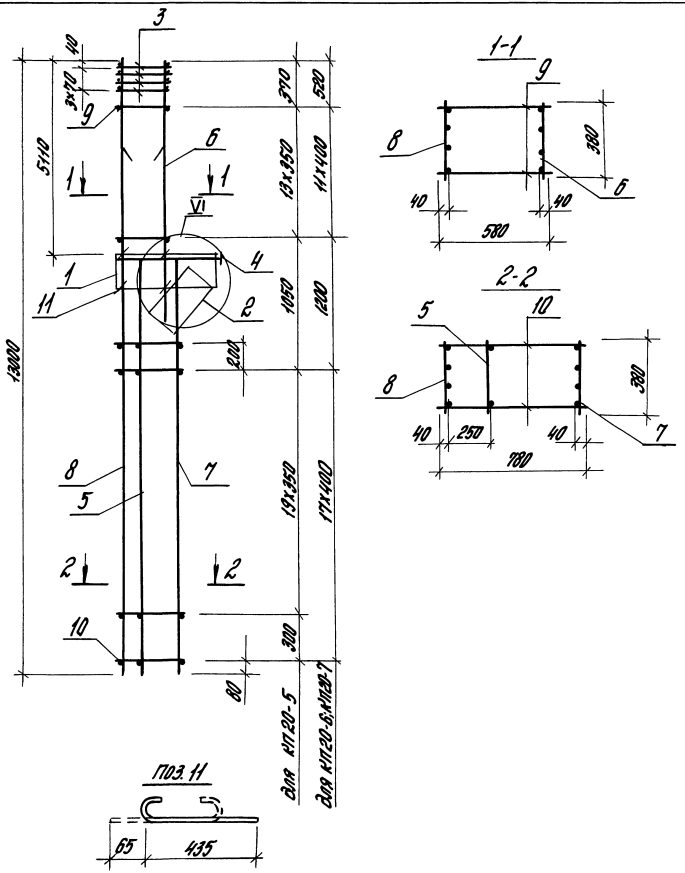

Марка каркаса	Поз.	Наименование	Кол.	Обозначение документа	Масса каркаса, кг
КП20-5	1	Сетки С1	1	1.424.1-12.2-90	474,0
	2	С4	1	-92	
	3	С7	4	-94	
	4	Каркас плоский КР1-2	1	-69	
	5	КР9-2	1	-77	
	6	КР17-2	1	-81	
	7	КР22-4	1	-85	
	8	КР28-2	1	-89	
	9	ФВАI ; ℓ=580; 0,229кг	28	Без черт.	
	10	ФВАI ; ℓ=780; 0,308кг	44	то же	
	11	ФБАI ; ℓ=500; 0,12кг	6	1.424.1-12.2-56	
КП20-6		Поз.1...5,11-по КП20-5			570,6
	6	Каркас плоский КР17-3	1	1.424.1-12.2-81	
	7	КР22-6	1	-85	
	8	КР28-4	1	-89	
	9	ФВАI; ℓ=580; 0,229кг	24	Без черт.	
	10	ФВАI; ℓ=780; 0,308кг	38	То же	
КП20-7		Поз.1... 5,11-по КП20-5			721,8
	6	Каркас плоский КР17-4	1	1.424.1-12.2-81	
	7	КР22-7	1	-85	
	8	КР28-6	1	-89	
	9	ФВАI; ℓ=580; 0,229кг	24	Без черт.	
	10	ФВАI; ℓ=780; 0,308кг	38	То же	

1. Узел VI см. 1.424.1-12.2-63
2. Арматура класса А-I по ГОСТ 5781-82*.

Гл.инж.пр.	Блок		
Разраб.	Корнеева		
Испол.	Корнеева		
Провер.	Лемиш		
Н.контр.	Королева		

1.424.1-12.2-56

Каркас пространственный КП20-5... КП20-7

Стадия	Лист	Листов
Р		1

ЦНИИПРОМЗДАНИЙ

Инв.№подл. | Подпись и дата | Взам.инв.№

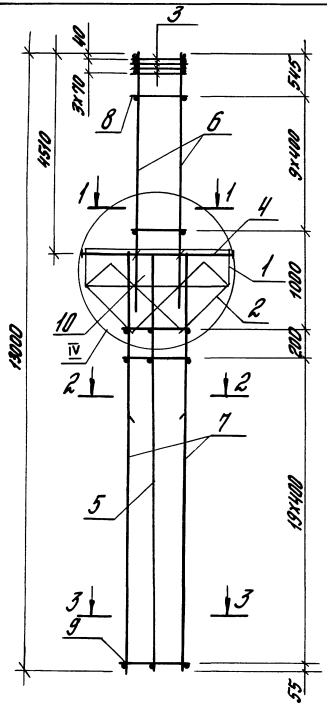

Поз. 10

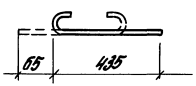

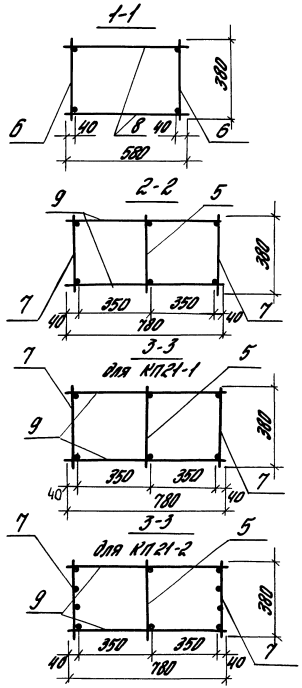

Марка каркаса	Поз.	Наименование	Кол.	Обозначение документа	Масса каркаса, кг
КП21-1	1	Сетка С1	2	1.424.1-12.2-90	259.7
	2	С6	2	-94	
	3	С7	4	-94	
	4	Каркас плоский КР2-1	1	-70	
	5	КР10-1	1	-78	
	6	КР3-1	2	-72	
	7	КР10-2	2	-78	
	8	ФБАI ; ℓ=580; 0,129кг	20	Без черт.	
	9	ФБАI ; ℓ=780; 0,173кг	42	То же	
	10	ФБАI ; ℓ=500; 0,12кг	8	1.424.1-12.2-57	
КП21-2		Поз.1... 6,8... 10 по КП21-1			343.1
	7	Каркас плоский КР10-3	2	1.424.1-12.2-78	

1. Узел IV см. 1.424.1-12.2-64.
2. Арматура класса А-I по ГОСТ 5781-82*

				1.424.1-12.2-57		
Гл.инж.пр.	Брок			Каркас пространственный КП21-1; КП21-2	Стадия	Лист	Листов
Рук.разр.	Карпетова				Р		1
Исполн.	Королева				ЦНИИПромзданий		
Провер.	Лемыш						
Н.контр.	Королева						

Инв.№подл. | Подпись и дата | Взам.инв.№

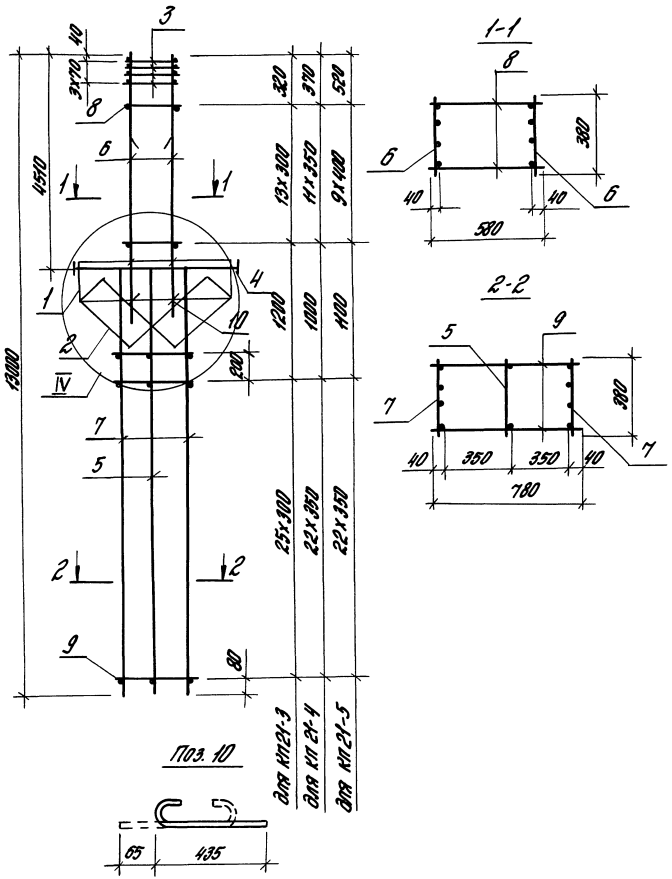

Марка каркаса	Поз.	Наименование	Кол.	Обозначение документа	Масса каркаса, кг
КП21-3	1	Сетка С1	2	1.424.1-12.2-90	409.1
	2	С6	2	-94	
	3	С7	4	-94	
	4	Каркас плоский КР2-1	1	-70	
	5	КР10-1	1	-78	
	6	КР16-1	2	-81	
	7	КР23-1	2	-85	
	8	ФБАI; ℓ=580; 0,129кг	28	Без черт.	
	9	ФБАI; ℓ= 780; 0,173кг	54	То же	
	10	ФБАI; ℓ=500; 0,12кг	8	1.424.1-12.2-58	
КП21-4		Поз.1...5,10- по КП21-3			511,4
	6	Каркас плоский КР16-2	2	1.424.1-12.2-81	
	7	КР23-2	2	-85	
	8	ФВАI; ℓ=580; 0,229кг	24	Без черт.	
	9	ФВАI; ℓ=780; 0,308кг	48	То же	
КП21-5		Поз.1...5,10- по КП21-3			548,9
	6	Каркас плоский КР16-3	2	1.424.1-12.2-81	
	7	КР23-2	2	-85	
	8	ФВАI; ℓ=580; 0,229кг	20	Без черт.	
	9	ФВАI; ℓ=780; 0,308кг	48	То же	

1. Узел IV см. 1.424.1-12.2.64.
2. Арматура класса А-I по ГОСТ 5781-82*

Гл.инж.пр.	Брак		1.424.1-12.2-58
Разраб.	Корнетова		Каркас пространственный КП21-3... КП21-5
Испол.	Королева		Стадия: Р; Лист: ; Листов: 1
Провер.	Левыш		ЦНИИПромзданий
Н.контр.	Королева		

Инв.№ подл. | Подпись и дата | Взам.инв.№

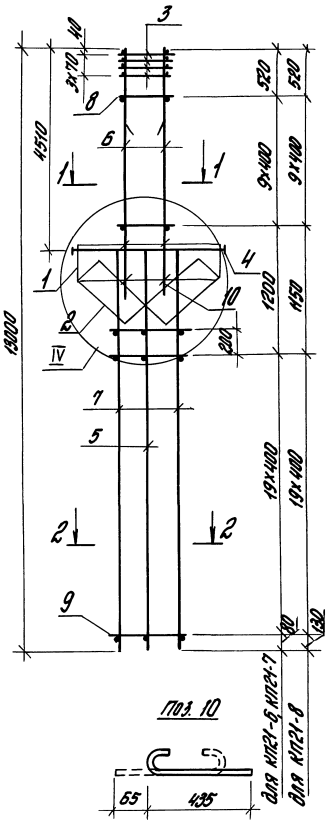

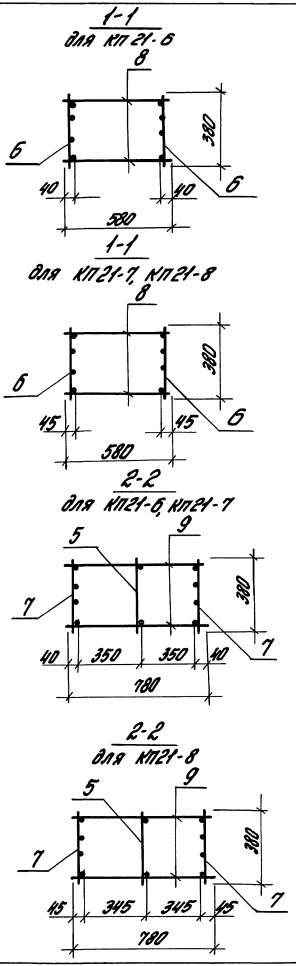

Марка каркаса	Поз.	Наименование	Кол.	Обозначение документа	Масса каркаса, кг
КП21-6	1	Сетка С1	2	1.424.1-12.2-90	672,4
	2	С6	2	-94	
	3	С7	4	-94	
	4	Каркас плоский КР2-1	1	-70	
	5	КР10-1	1	-78	
	6	КР16-4	2	-81	
	7	КР23-4	2	-85	
	8	Ф8АI; ℓ=580; 0,229 кг	20	Без черт.	
	9	Ф8АI; ℓ=780; 0,308 кг	42	То же	
	10	Ф6АI; ℓ=500; 0,12 кг	8	1.424.1-12.2-59	
КП21-7		Поз. 1... 5,9,10 - по КП21-6			849,1
	6	Каркас плоский КР16-5	2	1.424.1-12.2-81	
	7	КР23-5	2	-85	
	8	Ф10АI; ℓ=580; 0,358 кг	20	Без черт.	
КП21-8		Поз. 1... 5,10 - по КП21-6			1062,5
	6	Каркас плоский КР16-6	2	1.424.1-12.2-81	
	7	КР23-6	2	-85	
	8	Ф10АI; ℓ=580; 0,358 кг	20	Без черт.	
	9	Ф10АI; ℓ=780; 0,481 кг	42	То же	

1. Узел IV см. 1.424.1-12.2-64
2. Арматура класса А-I по ГОСТ 5781-82*

Гл. инж. пр.	Брок	Брок		1.424.1-12.2-59
Разраб.	Корнетова			Каркас пространственный КП21-6... КП21-8
Исполн.	Королева			
Провер.	Лемыш			
Н. контр.	Королева			

Стадия	Лист	Листов
Р		1

ЦНИИПРОМЗДАНИЙ

Инв. № подл. | Подпись и дата | Взам. инв. №

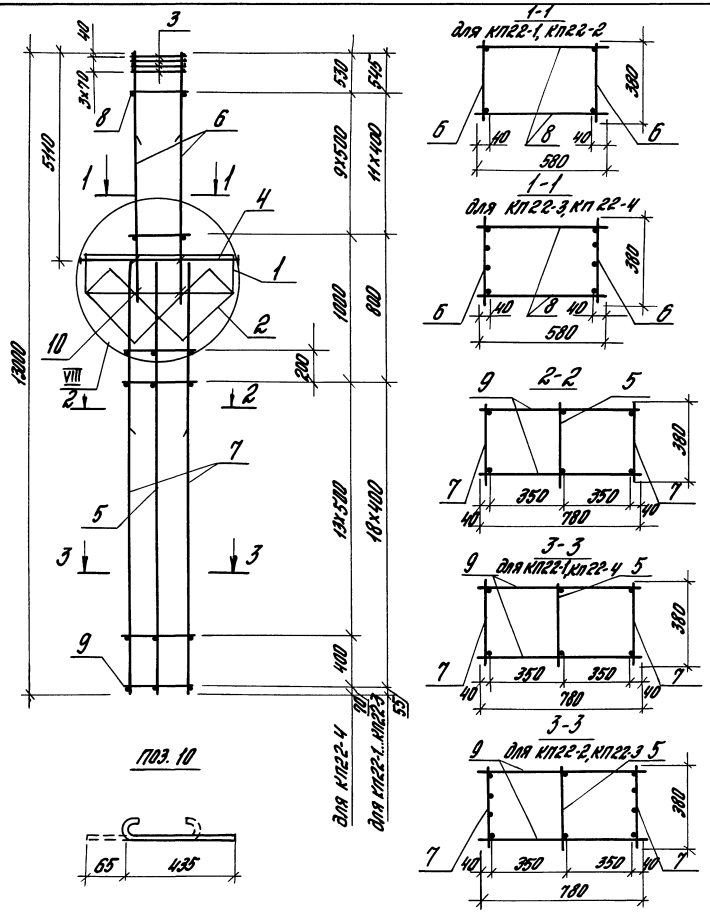

Поз. 10

Марка каркаса	Поз.	Наименование	Кол.	Обозначение документа	Масса каркаса кг
КП22-1	1	Сетка С1	2	1.424.1-12.2-90	265.0
	2	С6	2	-94	
	3	С7	4	-94	
	4	Каркас плоский КР2-2	1	-71	
	5	КР9-2	1	-77	
	6	КР4-1	2	-72	
	7	КР9-4	2	-77	
	8	Ф6АI ; ℓ=580; 0,129 кг	24	Без черт.	
	9	Ф6АI ; ℓ=780; 0,173 кг	40	То же	
	10	Ф6АI ; ℓ=500; 0,12 кг	8	1.424.1-12.2-60	
КП22-2		Поз.1...6,8...10 по КП22-1			308.5
	7	Каркас плоский КР9-9	2	1.424.1-12.2-77	
КП22-3		Поз.1...5,8...10 по КП22-1			356.3
	6	Каркас плоский КР4-2	2	1.424.1-12.2-72	
	7	КР9-9	2	-77	
КП22-4		Поз.1...5,10 по КП22-1			382.9
	6	Каркас плоский КР4-4	2	1.424.1-12.2-72	
	7	КР9-5	2	-77	
	8	Ф8АI ; ℓ=580; 0,229кг	20	Без черт.	
	9	Ф8АI ; ℓ=780; 0,308кг	32	То же	

1. Узел VIII см. 1.424.1-12.2-64.
2. Арматура класса А-I по ГОСТ 5781-82*.

Инв.№ подл. | Подпись и дата | Взам.инв.№

			1.424.1-12.2-60	
Гл.инж.пр.	Брок		Каркас пространственный КП22-1... КП22-4	Стадия Р; Лист; Листов 1
Раздел.	Корнетова			
Исполн.	Королева			ЦНИИПРОМЗДАНИЙ
Пробер.	Лемош			
Н.контр.	Королева			

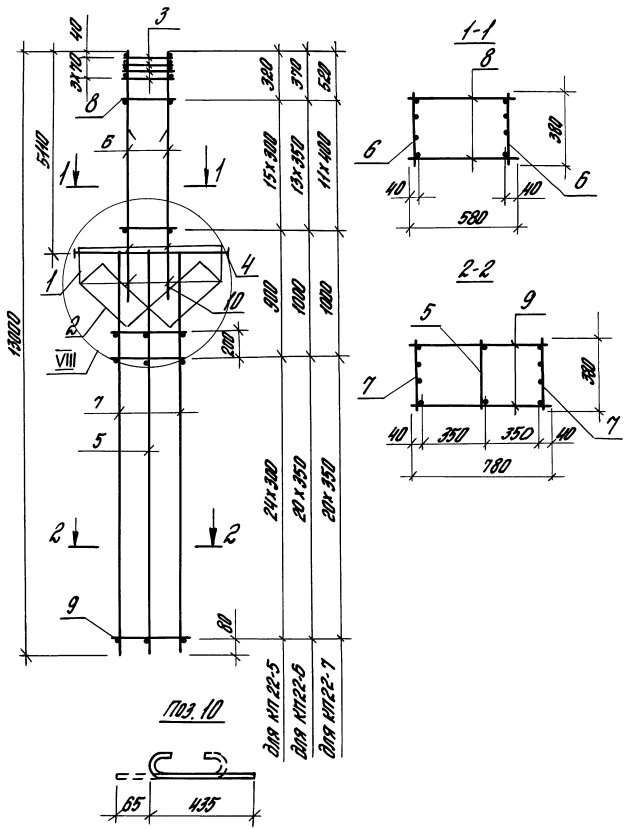

Марка каркаса	Поз.	Наименование	Кол.	Обозначение документа	Масса каркаса, кг
КП 22-5	1	Сетка С1	2	1.424.1-12.2-90	412,1
	2	С6	2	-94	
	3	С7	4	-94	
	4	Каркас плоский КР2-2	1	-71	
	5	КР9-2	1	-77	
	6	КР17-1	2	-81	
	7	КР22-1	2	-84	
	8	ФБАI; ℓ=580; 0,129 кг	32	Без черт.	
	9	ФБАI; ℓ=780; 0,173 кг	52	То же	
	10	ФБАI; ℓ=500; 0,12 кг	8	1.424.1-12.2-61	
КП22-6		Поз. 1... 5, 10 - по КП22-5			513,2
	6	Каркас плоский КР17-2	2	1.424.1-12.2-81	
	7	КР22-2	2	-84	
	8	ФВАI; ℓ=580; 0,229 кг	28	Без черт.	
	9	ФВАI; ℓ=780; 0,308 кг	44	То же	
КП 22-7		Поз. 1... 5, 10 - по КП22-5			554,7
	6	Каркас плоский КР17-3	2	1.424.1-12.2-81	
	7	КР22-2	2	-84	
	8	ФВАI; ℓ=580; 0,229 кг	24	Без черт.	
	9	ФВАI; ℓ=780; 0,308 кг	44	То же	

1. Узел VIII см. 1.424.1-12.2-64.
2. Арматура класса А-I по ГОСТ 5781-82.*

			1.424.1-12.2-61
Гл. инж. пр.	Брок		
Разраб.	Корнетова		Каркасы пространственные КП 22-5... КП 22-7
Исполн.	Королева		
Провер.	Лемыш		
Н. контр.	Королева		

Стадия	Лист	Листов
Р		1

ЦНИИПромзданий

Инв. № подл. | Подпись и дата | Взам. инв. №

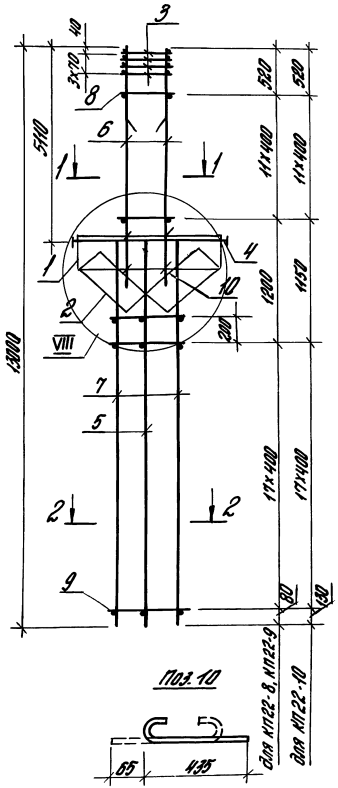

1-1
для КП22-8

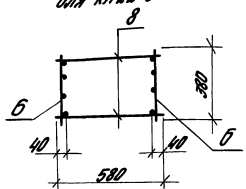

1-1
для КП22-9, КП22-10

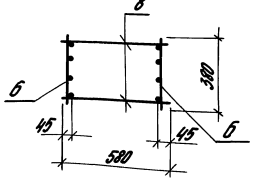

2-2
для КП22-8, КП22-9

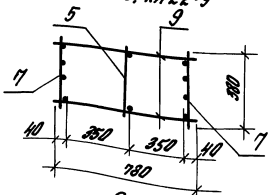

2-2
для КП22-10

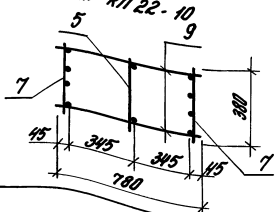

Марка каркаса	Поз.	Наименование	Кол.	Обозначение документа	Масса каркаса, кг
КП22-8	1	Сетка С1	2	1.424.1-12.2-90	679,3
	2	С6	2	-94	
	3	С7	4	-94	
	4	Каркас плоский КР2-2	1	-71	
	5	КР9-2	1	-77	
	6	КР17-4	2	-81	
	7	КР22-6	2	-85	
	8	Ф8АI; ℓ=580; 0,229кг	24	Без черт.	
	9	Ф8АI; ℓ=780; 0,308кг	38	То же	
	10	Ф6АI; ℓ=500; 0,12кг	8	1.424.1-12.2-62	
КП22-9		Поз. 1... 5,9,10 - по КП22-8			856,8
	6	Каркас плоский КР17-5	2	1.424.1-12.2-81	
	7	КР22-7	2	-85	
	8	Ф10АI; ℓ=580; 0,358кг	24	Без черт.	
КП22-10		Поз. 1... 5,10 - по КП22-8			1064,7
	6	Каркас плоский КР17-6	2	1.424.1.12.2-81	
	7	КР22-8	2	-85	
	8	Ф10АI; ℓ=580; 0,358кг	24	Без черт.	
	9	Ф10АI; ℓ=780; 0,481кг	38	То же	

1. Узел VIII см. 1.424.1-12.2-64
2. Арматура класса А-I по ГОСТ5781-82*.

Инв.№ подл.	Подпись и дата	Взам. инв.№		

				1.424.1-12.2-62
Гл.инж.пр.	Брок	Брок	Каркас пространственный КП22-8... КП22-10	Стадия: Р; Лист; Листов: 1
Разраб.	Корнетова	Корн		
Исполн.	Королева			
Провер.	Лемыш			ЦНИИПРОМЗДАНИЙ
Н.контр.	Королева			

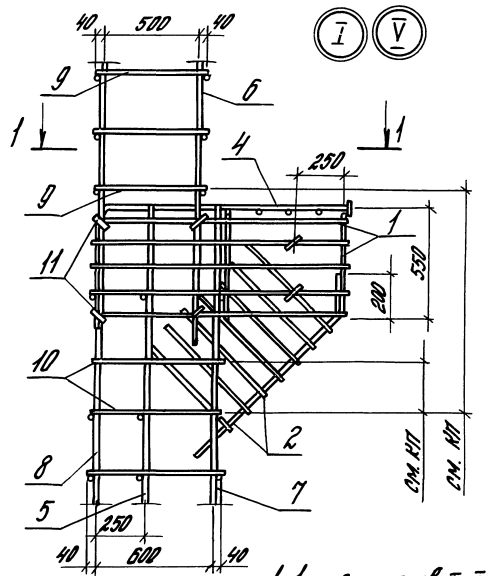

1-1 для узлов I, II

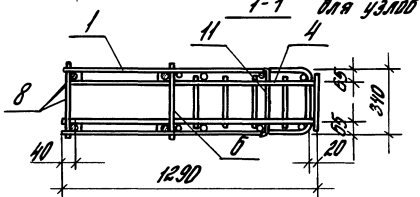

1-1 для узлов V, VI

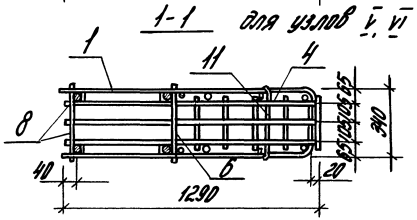

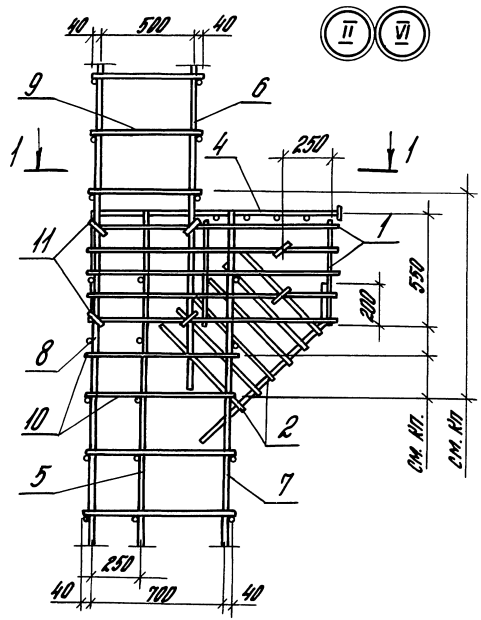

Гл. инж. пр.	Брок	Брок		1.424.1 - 12.2-63
Разраб.	Корнетова			
Исполн.	Максимова			Узлы I, II, V, VI
Провер.	Королева			
Н. контр.	Лемыш			

Стадия	Лист	Листов
Р		1

ЦНИИПРОМЗДАНИЙ

Инв. № подл. | Подпись и дата | Взам. инв. №

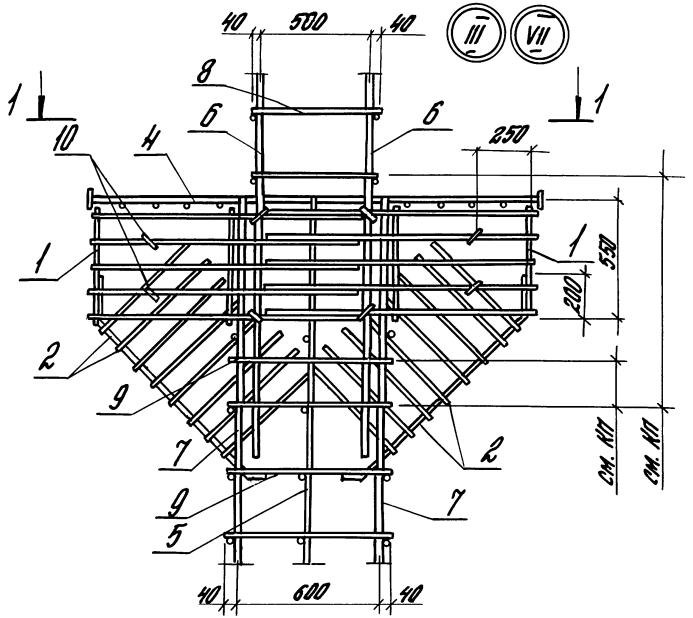

1-1 для узлов III, IV

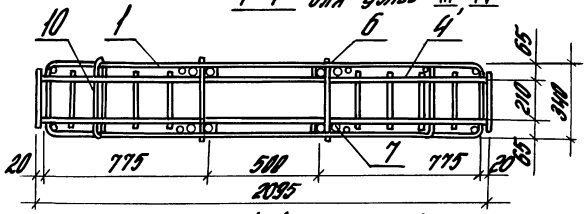

1-1 для узлов VII VIII

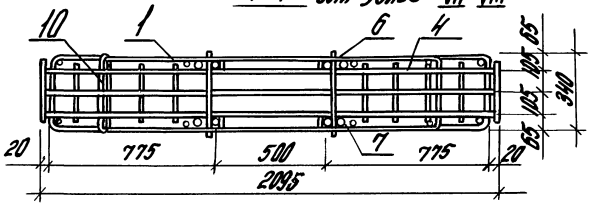

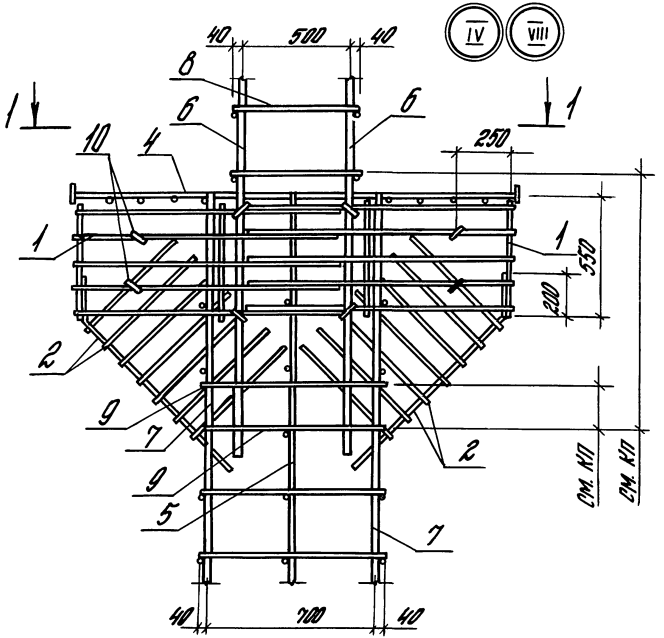

Гл.инж.пр.	Брок	Брок	1.424.1-12.2-64	
Разраб.	Корнетова	Кор		
Исполн.	Максимова	Кор	Узлы III, IV, VII, VIII	Стадия: Р; Лист; Листов: 1
Провер.	Королева			ЦНИИПРОМЗДАНИЙ
Н.контр.	Лемыш			

Инв.№ подл. | Подпись и дата | Взам.инв.

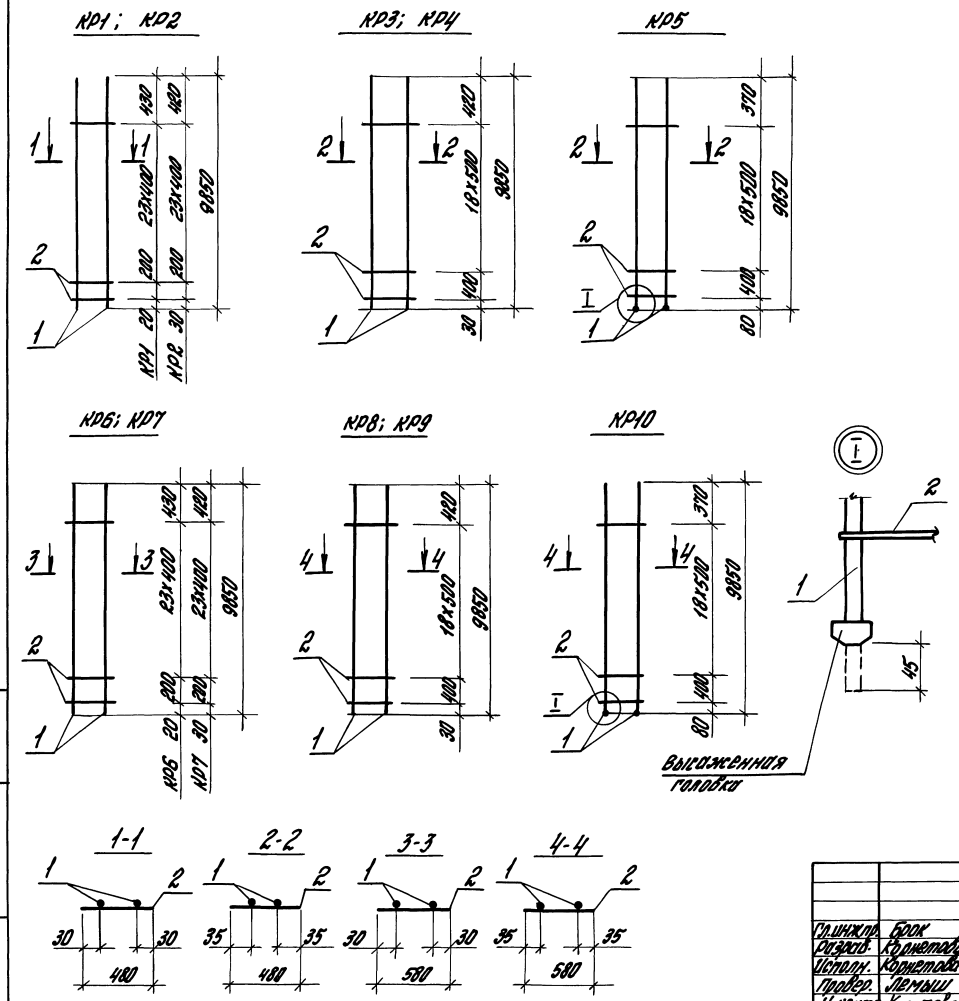

Марка каркаса	Поз.	Наименование	Кол.	Масса ед., кг	Масса каркаса, кг
КР1	1	Ф20АIII ℓ=9850	2	24,29	50,3
	2	5ВрI ℓ=480	25	0,07	
КР2	1	Ф22АIII ℓ=9850	2	29,39	61,5
	2	6АI ℓ=480	25	0,11	
КР3	1	Ф25АIII ℓ=9850	2	37,92	79,6
	2	8АI ℓ=480	20	0,19	
КР4	1	Ф28АIII ℓ=9850	2	47,58	99,0
	2	8АI ℓ=480	20	0,19	
КР5	1	Ф32АIII ℓ=9850(9895)*	2	62,44	128,7
	2	8АI ℓ=480	20	0,19	
КР6	1	Ф20АIII ℓ=9850	2	24,29	50,7
	2	5ВрI ℓ=580	25	0,08	
КР7	1	Ф22АIII ℓ=9850	2	29,39	62,0
	2	6АI ℓ=580	25	0,13	
КР8	1	Ф25АIII ℓ=9850	2	37,92	80,4
	2	8АI ℓ=580	20	0,23	
КР9	1	Ф28АIII ℓ=9850	2	47,58	99,8
	2	8АI ℓ=580	20	0,23	
КР10	1	Ф32АIII ℓ=9850(9895)*	2	62,44	129,5
	2	8АI ℓ=580	20	0,23	

*) Стержень арматурный с высаженной головкой, в скобках дана длина заготовки.

Арматура класса А-I, А-III по ГОСТ5781-82,*
класса Вр-I по ГОСТ6727-80*

Гл.инж.пр.	Брок	Брок	
Разраб.	Корнетова	[illegible]	
Исполн.	Корнетова	[illegible]	
Провер.	Лемыш	[illegible]	
Н.контр.	Коротева	[illegible]	

1.424.1-12.2-65

Каркас плоский КР1... КР10

Стадия	Лист	Листов
Р		1

ЦНИИПРОМЗДАНИЙ

Инв.№ подл. | Подпись и дата | Взам.инв.№

КР11; КР12

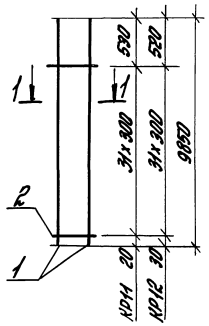

КР13; КР14

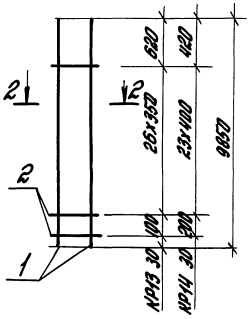

КР15; КР16

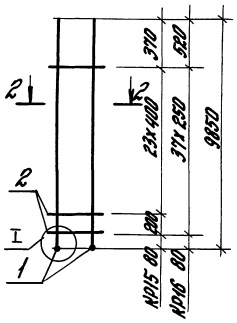

КР17

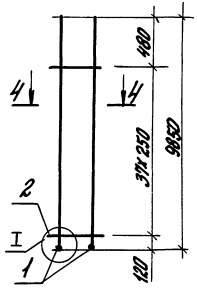

КР18

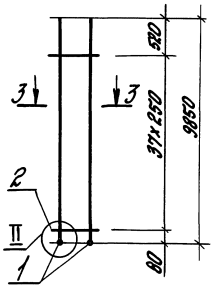

КР19

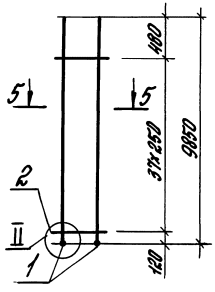

КР20

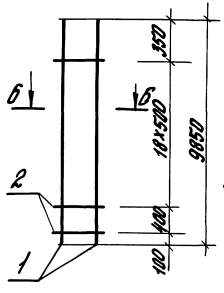

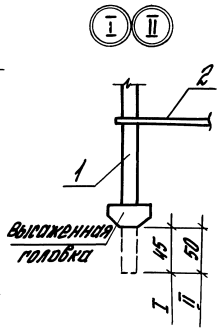

Марка каркаса	Поз.	Наименование	Кол.	Масса ед., кг	Масса каркаса, кг
КР11	1	Ф20 А III ℓ=9850	2	24,29	51,1
	2	5 Вр I ℓ=580	32	0,08	
КР12	1	Ф22 А III ℓ=9850	2	29,39	63,0
	2	6 А I ℓ=580	32	0,13	
КР13	1	Ф25 А III ℓ=9850	2	37,92	82,3
	2	8 А I ℓ=580	28	0,23	
КР14	1	Ф28 А III ℓ=9850	2	47,58	100,9
	2	8 А III ℓ=580	25	0,23	
КР15	1	Ф32 А III ℓ=9850 (9895)*	2	62,44	130,6
	2	8 А I ℓ=580	25	0,23	
КР16	1	Ф32 А III ℓ=9850 (9895)*	2	62,44	133,6
	2	8 А I ℓ=580	38	0,23	
КР17	1	Ф32 А III ℓ=9850 (9895)*	2	62,44	132,1
	2	8 А III ℓ=480	38	0,19	
КР18	1	Ф36 А III ℓ=9850 (9900)*	2	79,1	171,9
	2	10 А I ℓ=580	38	0,36	
КР19	1	Ф36 А III ℓ=9850 (9900)*	2	79,1	169,6
	2	10 А I ℓ=480	38	0,3	
КР20	1	Ф12 А III ℓ=9850	2	8,75	18,3
	2	4 Вр I ℓ=480	20	0,04	

*) Стержень арматурный с высаженной головкой, в скобках дана длина заготовки.

Арматура класса А-I, А-III по ГОСТ 5781-82,* класса Вр-I по ГОСТ 6727-80*

1-1 2-2 3-3 4-4 5-5 6-6

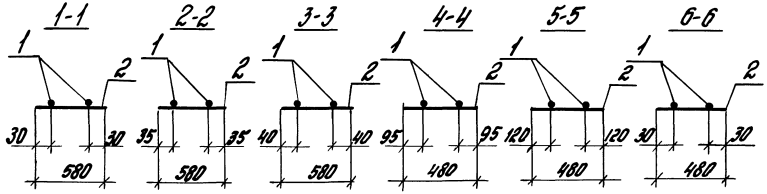

Гл.инж.пр.	Блок		
Разраб.	Корнетова		
Исполн.	Корнетова		
Главн.	Летных		
Н.контр.	Королева		

1.424.1-12.2-66

Каркас плоский КР11... КР20

Стадия	Лист	Листов
Р		1

ЦНИИПромзданий

Инв.№ подл. | Подпись и дата | Взам.инв.№

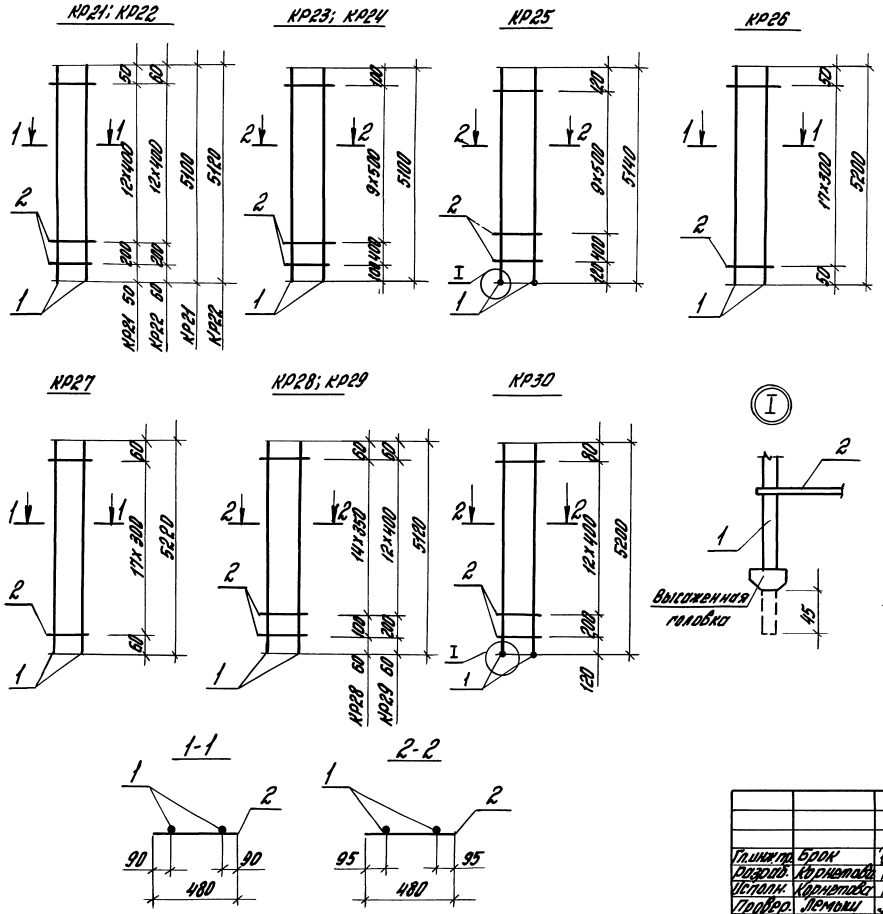

Марка каркаса	Поз.	Наименование	Кол.	Масса ед, кг	Масса каркаса, кг
КР21	1	Ф20А III ℓ=5100	2	12,58	26,1
	2	5Вр I ℓ=480	14	0.07	
КР22	1	Ф22А III ℓ=5120	2	15,28	32,1
	2	6А I ℓ=480	14	0,11	
КР23	1	Ф25А III ℓ=5100	2	19,64	41,4
	2	8А I ℓ=480	11	0,19	
КР24	1	Ф28А III ℓ=5100	2	24,63	51,4
	2	8А I ℓ=480	11	0,19	
КР25	1	Ф32А III ℓ=5140 (5185)*	2	32,72	67,5
	2	8А I ℓ=480	11	0,19	
КР26	1	Ф20А III ℓ=5200	2	12,82	26,9
	2	5Вр I ℓ=480	18	0,07	
КР27	1	Ф22А III ℓ=5220	2	15,58	33,1
	2	6А I ℓ=480	18	0,11	
КР28	1	Ф25А III ℓ=5120	2	19,71	42,46
	2	8А I ℓ=480	16	0,19	
КР29	1	Ф28А III ℓ=5120	2	24,73	62,12
	2	8А I ℓ=480	14	0,19	
КР30	1	Ф32А III ℓ=5200 (5215)*	2	33,10	68,9
	2	8А I ℓ=480	14	0,19	

* Стержень арматурный с высаженной головкой, в скобках дана длина заготовки.

Арматура класса А-I, А-III по ГОСТ 5781-82*, класса Вр-I по ГОСТ 6727-80*

Гл. инж. пр.	Брок		
Разраб.	Корнетова		
Исполн.	Корнетова		
Провер.	Лемыш		
Н. контр.	Коропева		

1.424.1-12. 2-67

Каркас плоский КР21... КР30

Стадия	Лист	Листов
Р		1

ЦНИИПРОМЗДАНИЙ

Инв. № подл. | Подпись и дата | Взам. инв. №

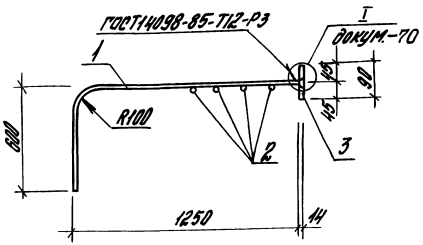

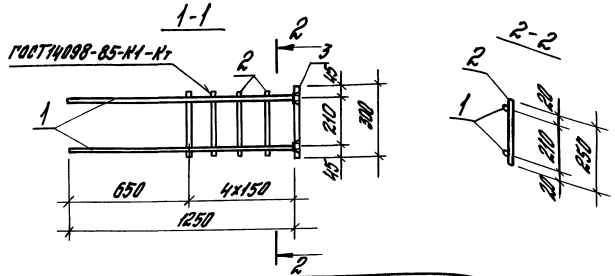

Поз.	Наименование	Кол.	Масса ед., кг	Общая масса, кг
1	Ф22 A III; ℓ=1860	2	5,6	14,4
2	Ф6 A I; ℓ=250	4	0,056	
3	Лист 14х90х300 ГОСТ 19903-74 Ст3пс5 ГОСТ 27772-88	1	2,94	

Арматура класса A-I и A-III по ГОСТ 5781-82*

Инв. № подл. | Подп. и дата | Взам. инв. №

Гл. инж. пр.	Брок		1.424.1-12.2-68			
Разраб.	Корнеева		Каркас плоский КР1-1	Стадия	Лист	Листов
Испол.	Королева			Р		1
Провер.	Лемыш			ЦНИИПРОМЗДАНИЙ		
Н. контр.	Королева					

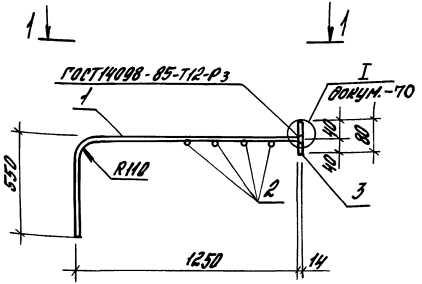

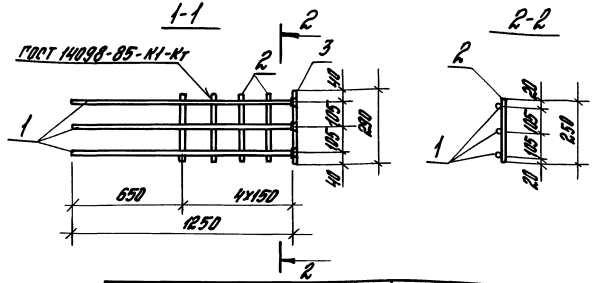

Поз.	Наименование	Кол.	Масса ед., кг	Общая масса, кг
1	Ф22 A III; ℓ=1900	3	5,7	19,9
2	Ф6 A I; ℓ=250	4	0,056	
3	Лист 14х80х290 ГОСТ 19903-74 Ст3пс5 ГОСТ 27772-88	1	2,53	

Арматура класса A-I и A-III по ГОСТ 5781-82*

Инв. № подл. | Подп. и дата | Взам. инв. №

Гл. инж. пр.	Брок		1.424.1-12.2-69			
Разраб.	Корнеева		Каркас плоский КР1-2	Стадия	Лист	Листов
Испол.	Королева			Р		1
Провер.	Лемыш			ЦНИИПРОМЗДАНИЙ		
Н. контр.	Королева					

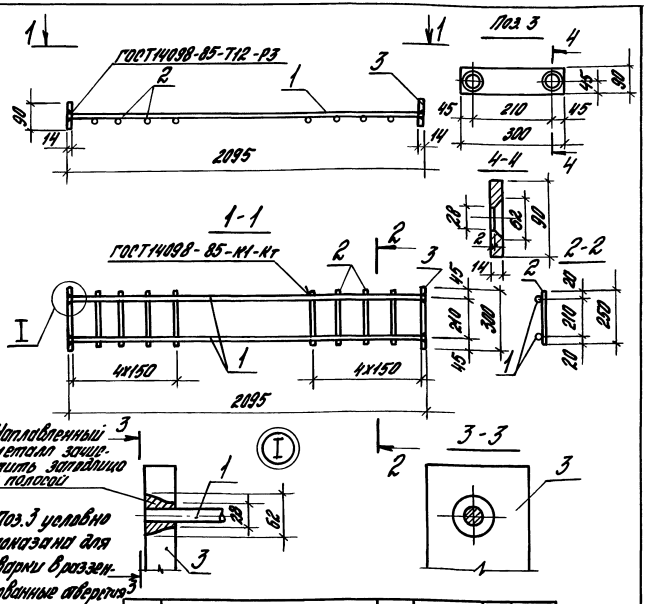

Поз.	Наименование	Кол.	Масса ед. кг	Общая масса, кг
1	Ф22 А III; ℓ = 2095	2	6,30	18,93
2	Ф6 А I; ℓ = 250	8	0,055	
3	Лист 14Х90Х300 ГОСТ 19903-74 С245 ГОСТ 27772-88	2	2,94	

Арматура класса А-I и А-III по ГОСТ 5781-82*

				1.424.1-12.2-70	
Гл.инжр.	Брак			Каркас плоский КП2-1	Стадия: Р; Лист; Листов: 1
Разраб.	Корнетова				ЦНИИПРОМЗДАНИЙ
Исполн.	Королева				
Провер.	Лемыш				
Н.контр.	Королева				

Инв.№ подл. | Подпись и дата | Взам.инв.№

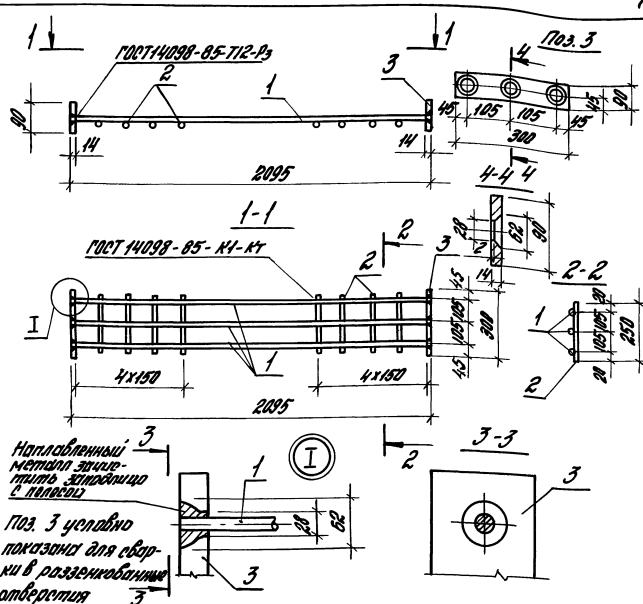

Поз.	Наименование	Кол	Масса ед., кг	Общая масса, кг
1	Ф22 А III; ℓ = 2095	3	6,30	25,2
2	Ф6 А I; ℓ = 250	8	0,055	
3	Лист 14Х90Х300 ГОСТ 19903-74 С245 ГОСТ 27772-88	2	2,94	

Арматура класса А-I и А-III по ГОСТ 5781-82*

				1.424.1-12.2-71	
Гл.инжр.	Брак			Каркас плоский КП2-2	Стадия: Р; Лист; Листов: 1
Разраб.	Корнетова				ЦНИИПРОМЗДАНИЙ
Исполн.	Королева				
Провер.	Лемыш				
Н.контр.	Корнетова				

Инв.№ подл. | Подпись и дата | Взам.инв.№

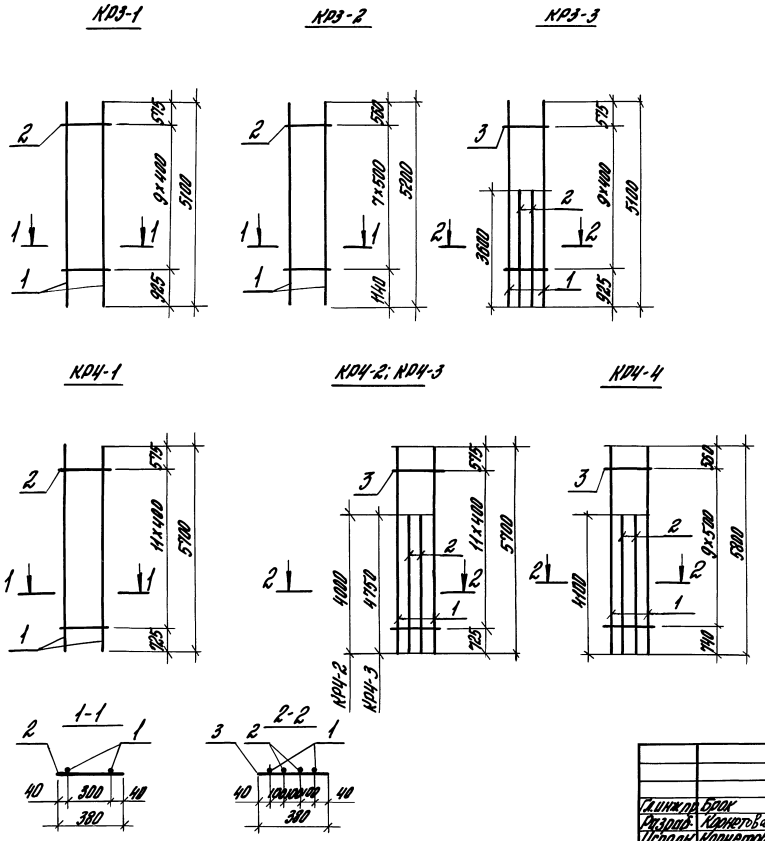

Марка каркаса	Поз.	Наименование	Кол.	Масса ед., кг	Общая масса, кг
КР3-1	1	Ф22А III ℓ=5100	2	15,22	31,3
	2	Ф6А I; ℓ=380	10	0,084	
КР3-2	1	Ф25А III; ℓ=5200	2	19,97	41,1
	2	Ф8А I; ℓ=380	8	0,150	
КР3-3	1	Ф22А III; ℓ=5100	2	15,22	52,8
	2	Ф22А III; ℓ=3600	2	10,74	
	3	Ф6А I; ℓ=380	10	0,084	
КР4-1	1	Ф22А III; ℓ=5700	2	17,01	35,0
	2	Ф6А I; ℓ=380	12	0,084	
КР4-2	1	Ф22А III; ℓ=5700	2	17,01	58,9
	2	Ф22А III; ℓ=4000	2	11,94	
	3	Ф6А I; ℓ=380	12	0,084	
КР4-3	1	Ф22А III; ℓ=5700	2	17,01	63,3
	2	Ф22А III; ℓ=4750	2	14,17	
	3	Ф6А I; ℓ=380	12	0,084	
КР4-4	1	Ф25А III; ℓ=5800	2	22,27	77,5
	2	Ф25А III; ℓ=4100	2	15,74	
	3	Ф8А I; ℓ=380	10	0,150	

Арматура класса А-I, А-III по ГОСТ 5781-82*

Гл. инж. пр.	Брок	Брок	
Разраб.	Корнетова		
Исполн.	Корнетова		
Провер.	Лемыш		
Н. контр.	Королева		

1.424.1-12, 2-72

Каркас плоский КР3-1... КР3-3; КР4-1... КР4-4

Стадия	Лист	Листов
Р		1

ЦНИИПРОМЗДАНИЙ

Инв. № подл. | Подпись и дата | Взам. инв. №

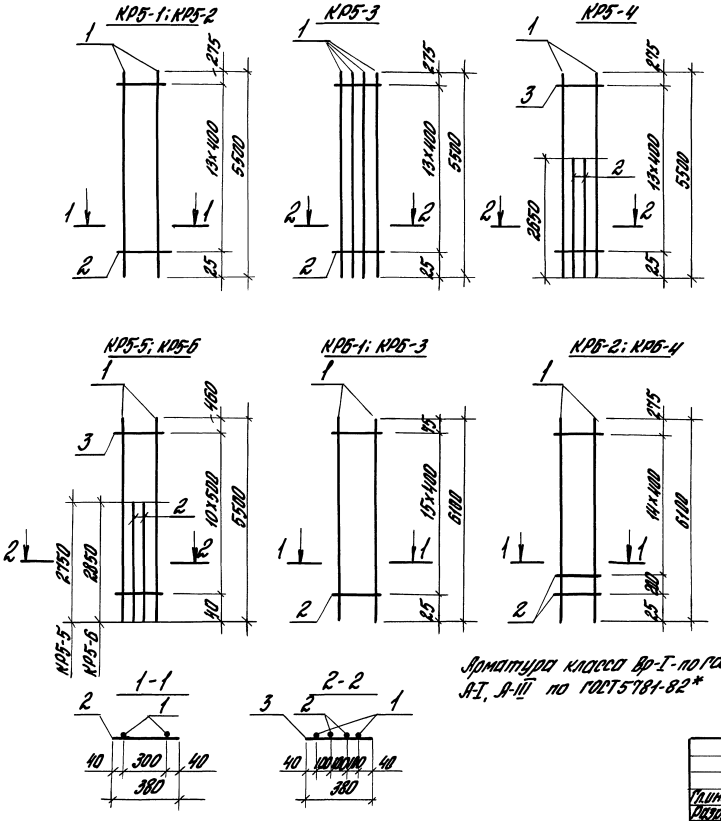

Арматура класса Вр-I - по ГОСТ 6727-80*; А-I, А-III по ГОСТ 5781-82*

Марка каркаса	Поз.	Наименование	Кол.	Масса ед., кг	Общая масса, кг
КР5-1	1	Ф12А III; l=5500	2	4,88	10,1
	2	Ф3ВрI; l=380	14	0,021	
КР5-2	1	Ф22А III; l=5500	2	16,41	34,0
	2	Ф6АI; l=380	14	0,084	
КР5-3	1	Ф22А III; l=5500	4	16,41	66,8
	2	Ф6АI; l=380	14	0,084	
КР5-4	1	Ф22А III; l=5500	2	16,41	49,8
	2	Ф22А III; l=2650	2	7,91	
	3	Ф6АI; l=380	14	0,084	
КР5-5	1	Ф25А III; l=5500	2	21,12	65,0
	2	Ф25А III; l=2750	2	10,56	
	3	Ф8АI; l=380	11	0,150	
КР5-6	1	Ф28А III; l=5500	2	26,57	82,3
	2	Ф28А III; l=2850	2	13,77	
	3	Ф8АI; l=380	11	0,150	
КР6-1	1	Ф12А III; l=6100	2	5,42	11,2
	2	Ф3ВрI; l=380	16	0,021	
КР6-2	1	Ф12А III; l=6100	2	5,42	11,2
	2	Ф3ВрI; l=380	16	0,021	
КР6-3	1	Ф22А III; l=6100	2	18,2	37,8
	2	Ф6АI; l=380	16	0,084	
КР6-4	1	Ф22А III; l=6100	2	18,2	37,8
	2	Ф6АI; l=380	16	0,084	

Гл.инж.пр.	Брок	Брок	
Разраб.	Корнетова	Кор	
Исполн.	Корнетова	Кор	
Провер.	Лемыш	[illegible]	
Н.контр.	Королева	[illegible]	

1.424.1-12.2-73

Каркас плоский КР5-1...КР5-6; КР6-1...КР6-4

Стадия	Лист	Листов
Р		1

ЦНИИПРОМЗДАНИЙ

Инв.№ подл. | Подпись и дата | Взам.инв.№

КРБ-5

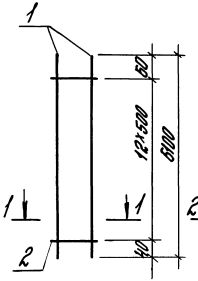

КРБ-6; КРБ-8

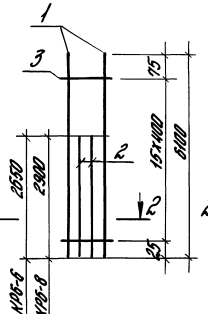

КРБ-7

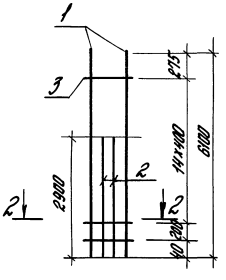

КРБ-9

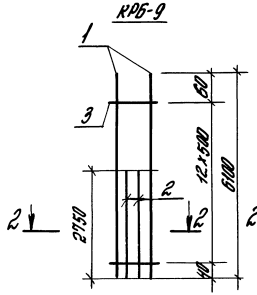

КРБ-10

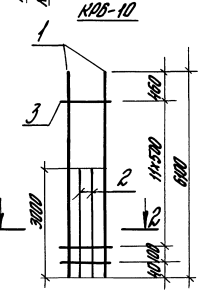

КР7-1; КР7-3

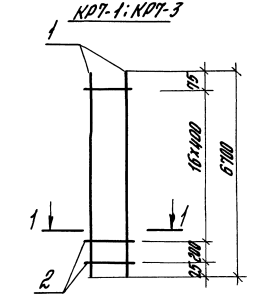

1-1

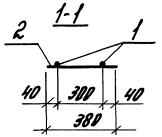

2-2

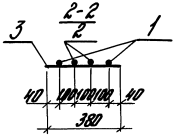

Марка каркаса	Поз.	Наименование	Кол.	Масса ед., кг	Общая масса, кг
КРБ-5	1	Ф25АIII; ℓ=6100	2	23,42	48,8
	2	Ф8АI; ℓ=380	13	0,150	
КРБ-6	1	Ф22АIII; ℓ=6100	2	18,2	53,6
	2	Ф22АIII; ℓ=2650	2	7,91	
	3	Ф6АI; ℓ=380	16	0,084	
КРБ-7	1	Ф22АIII; ℓ=6100	2	18,2	55,1
	2	Ф22АIII; ℓ=2900	2	8,65	
	3	Ф6АI; ℓ=380	16	0,084	
КРБ-8	1	Ф22АIII; ℓ=6100	2	18,2	55,1
	2	Ф22АIII; ℓ=2900	2	8,65	
	3	Ф6АI; ℓ=380	16	0,084	
КРБ-9	1	Ф25АIII; ℓ=6100	2	23,42	69,9
	2	Ф25АIII ℓ=2750	2	10,56	
	3	Ф8АI; ℓ=380	13	0,150	
КРБ-10	1	Ф25АIII; ℓ=6100	2	23,42	71,8
	2	Ф25АIII; ℓ=3000	2	11,52	
	3	Ф8АI; ℓ=380	13	0,150	
КР7-1	1	Ф12АIII ℓ=6700	2	5,95	12,3
	2	Ф3ВрI; ℓ=380	18	0,021	
КР7-3	1	Ф22АIII; ℓ=6700	2	20,0	41,5
	2	Ф6АI; ℓ=380	18	0,084	

Арматура класса Вр-I - по ГОСТ 6727-80*,
АI, АIII по ГОСТ 5781-82*

Гл.инж.пр.	Брак		
Разраб.	Корнетова		
Исполн.	Корнетова		
Пробер.	Лемыш		
Н.контр.	Королева		

1.424.1-12.2-74

Каркас плоский КРБ-5...КРБ-10, КР7-1; КР7-3

Стадия	Лист	Листов
Р		1

ЦНИИПРОМЗДАНИЙ

Инв.№ подл. | Подпись и дата | Взам.инв.№

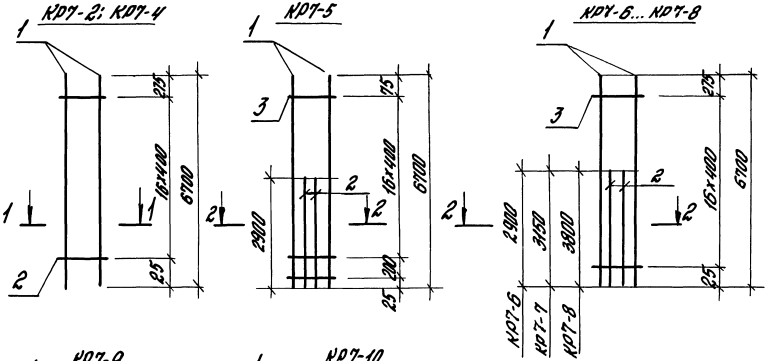

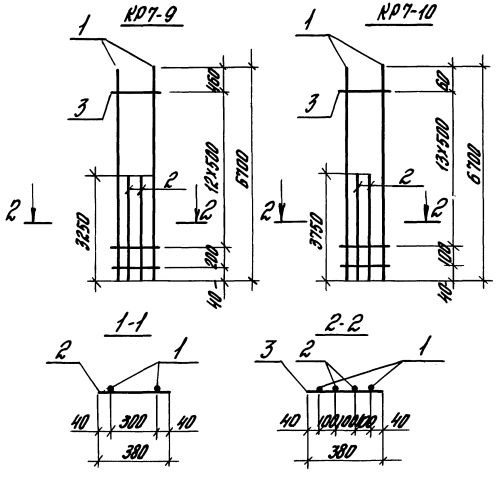

Марка каркаса	Поз.	Наименование		Кол.	Масса ед., кг	Общая масса, кг
КР7-2	1	Ф12АIII;	ℓ=6700	2	5,95	12,3
	2	Ф3Вр-I;	ℓ=380	17	0,021	
КР7-4	1	Ф22АIII;	ℓ=6700	2	20,0	41,4
	2	Ф6АI;	ℓ=380	17	0,084	
КР7-5	1	Ф22АIII;	ℓ=6700	2	20,0	58,8
	2	Ф22АIII;	ℓ=2900	2	8,65	
	3	Ф6АI;	ℓ=380	18	0,084	
КР7-6	1	Ф22АIII;	ℓ=6700	2	20,0	58,7
	2	Ф22АIII;	ℓ=2900	2	8,65	
	3	Ф6АI;	ℓ=380	17	0,084	
КР7-7	1	Ф22АIII;	ℓ=6700	2	20,0	60,2
	2	Ф22АIII;	ℓ=3150	2	9,4	
	3	Ф6АI;	ℓ=380	17	0,084	
КР7-8	1	Ф22АIII;	ℓ=6700	2	20,0	64,1
	2	Ф22АIII;	ℓ=3800	2	11,34	
	3	Ф6АI;	ℓ=380	17	0,084	
КР7-9	1	Ф25АIII;	ℓ=6700	2	25,73	78,5
	2	Ф25АIII;	ℓ=3250	2	12,48	
	3	Ф8АI;	ℓ=380	14	0,150	
КР7-10	1	Ф25АIII;	ℓ=6700	2	25,73	82,5
	2	Ф25АIII;	ℓ=3750	2	14,4	
	3	Ф8АI;	ℓ=380	15	0,150	

Арматура класса Вр-I по ГОСТ 6727-80*, АI, АIII по ГОСТ 5781-82*.

Гл. инжр.	Блок		1.424.1-12.2-75
Разраб.	Корнетова		Каркас плоский КР7-2; КР7-4... КР7-10
Испол.	Корнетова		Стадия: Р; Лист; Листов: 1
Пров.	Лемыш		ЦНИИПромзданий
Н. контр.	Королева		

Инв. № подл. | Подпись и дата | Взам. инв. №

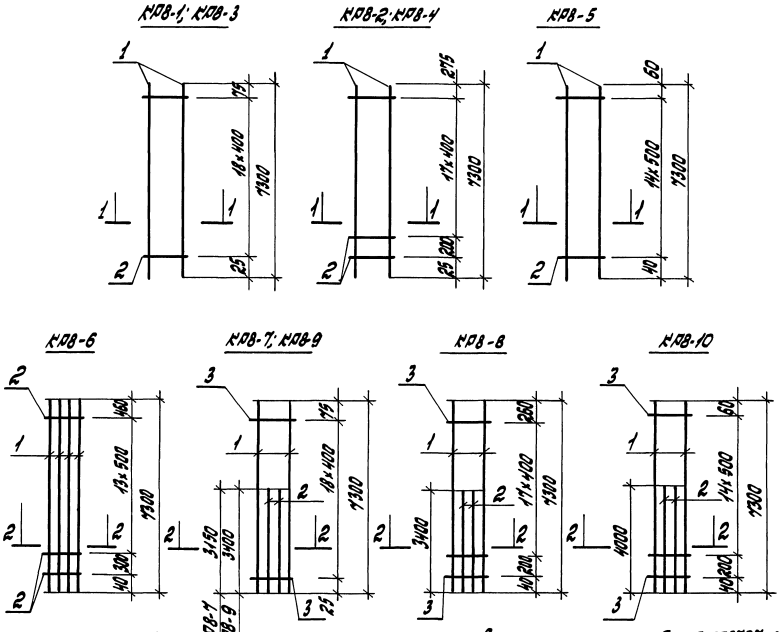

Арматура класса Вр-I по ГОСТ 6727-80,*
А-I, А-III по ГОСТ 5781-82*.

Марка каркаса	Поз.	Наименование		Кол.	Масса ед, кг	Общая масса, кг
КР8-1	1	ф 12А III;	l=7300	2	6,48	13,4
	2	ф 3Вр I;	l=380	19	0,021	
КР8-2	1	ф 12А III;	l=7300	2	6,48	13,4
	2	ф 3Вр I;	l=380	19	0,021	
КР8-3	1	ф 22А III;	l=7300	2	21,78	45,2
	2	ф 6А I;	l=380	19	0,084	
КР8-4	1	ф 22А III;	l=7300	2	21,78	45,2
	2	ф 6А I;	l=380	19	0,084	
КР8-5	1	ф 25А III;	l=7300	2	28,03	58,3
	2	ф 8А I;	l=380	15	0,150	
КР8-6	1	ф 25А III;	l=7300	4	28,03	114,4
	2	ф 8А I,	l=380	15	0,150	
КР8-7	1	ф 22А III;	l=7300	2	21,78	64,0
	2	ф 22А III;	l=3150	2	9,4	
	3	ф 6А I;	l=380	19	0,084	
КР8-8	1	ф 22А III;	l=7300	2	21,78	65,5
	2	ф 22А III;	l=3400	2	10,15	
	3	ф 6А I;	l=380	19	0,084	
КР8-9	1	ф 22А III;	l=7300	2	21,78	65,5
	2	ф 22А III;	l=3400	2	10,15	
	3	ф 6А I;	l=380	19	0,084	
КР8-10	1	ф 25А III;	l=7300	2	28,03	89,2
	2	ф 25А III;	l=4000	2	15,36	
	3	ф 8А I;	l=380	16	0,150	

Гл.инж.пр.	Брок		
Разраб.	Корнетова		
Исполн.	Корнетова		
Провер.	Лемыш		
Н.контр.	Королева		

1.424.1-12.2-76

Каркас плоский КР8-1...КР8-10

Стадия	Лист	Листов
Р		1

ЦНИИПРОМЗДАНИЙ

Инв.№ подл. | Подпись и дата | Взам.инв.№

КР9-1; КР9-3

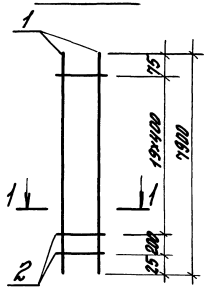

КР9-2; КР9-4; КР9-5

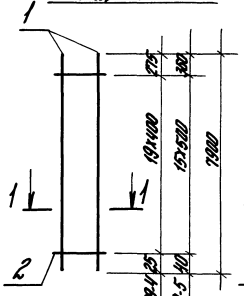

КР9-6

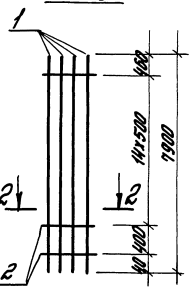

КР9-7

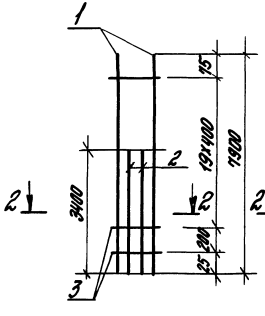

КР9-8; КР9-9

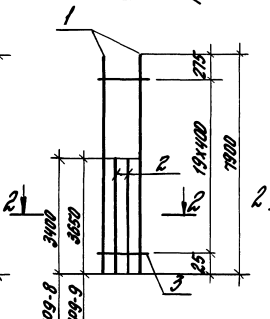

КР9-10

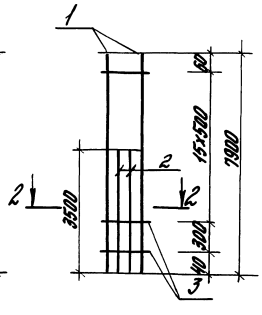

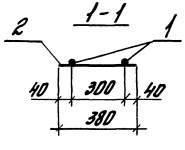

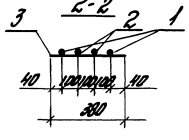

Арматура класса Вр-I по ГОСТ 6727-80*, AI, AII по ГОСТ 5781-82*

Марка каркаса	Поз.	Наименование		Кол.	Масса ед., кг	Общая масса, кг
КР9-1	1	Ф12 AIII;	ℓ=7900	2	7,02	14,5
	2	Ф3 Вр-I;	ℓ=380	21	0,021	
КР9-2	1	Ф12 AIII;	ℓ=7900	2	7,02	14,5
	2	Ф3 Вр-I;	ℓ=380	20	0,021	
КР9-3	1	Ф22 AIII;	ℓ=7900	2	23,57	48,9
	2	Ф6 AI;	ℓ=380	21	0,084	
КР9-4	1	Ф22 AIII;	ℓ=7900	2	23,57	48,8
	2	Ф6 AI;	ℓ=380	20	0,084	
КР9-5	1	Ф25 AIII;	ℓ=7900	2	30,34	63,1
	2	Ф8 AI;	ℓ=380	16	0,150	
КР9-6	1	Ф25 AIII;	ℓ=7900	4	30,34	123,8
	2	Ф8 AI;	ℓ=380	16	0,150	
КР9-7	1	Ф22 AIII;	ℓ=7900	2	23,57	69,2
	2	Ф22 AIII;	ℓ=3400	2	10,15	
	3	Ф6 AI;	ℓ=380	21	0,084	
КР9-8	1	Ф22 AIII;	ℓ=7900	2	23,57	69,1
	2	Ф22 AIII;	ℓ=3400	2	10,15	
	3	Ф6 AI;	ℓ=380	20	0,084	
КР9-9	1	Ф22 AIII;	ℓ=7900	2	23,57	70,6
	2	Ф22 AIII;	ℓ=3650	2	10,89	
	3	Ф6 AI;	ℓ=380	20	0,084	
КР9-10	1	Ф25 AIII;	ℓ=7900	2	30,34	90,1
	2	Ф25 AIII;	ℓ=3500	2	13,44	
	3	Ф6 AI;	ℓ=380	17	0,150	

Инв.№ подл. | Подпись и дата | Взам.инв.№

Гл.инж.пр.	Брок		
Разраб.	Корнетова		
Испол.н.	Корнетова		
Провер.	Гетман		
Н.контр.	Королева		

1.424.1-12.2-77

Каркас плоский КР9-1... КР9-10

Стадия	Лист	Листов
Р		1

ЦНИИПромзданий

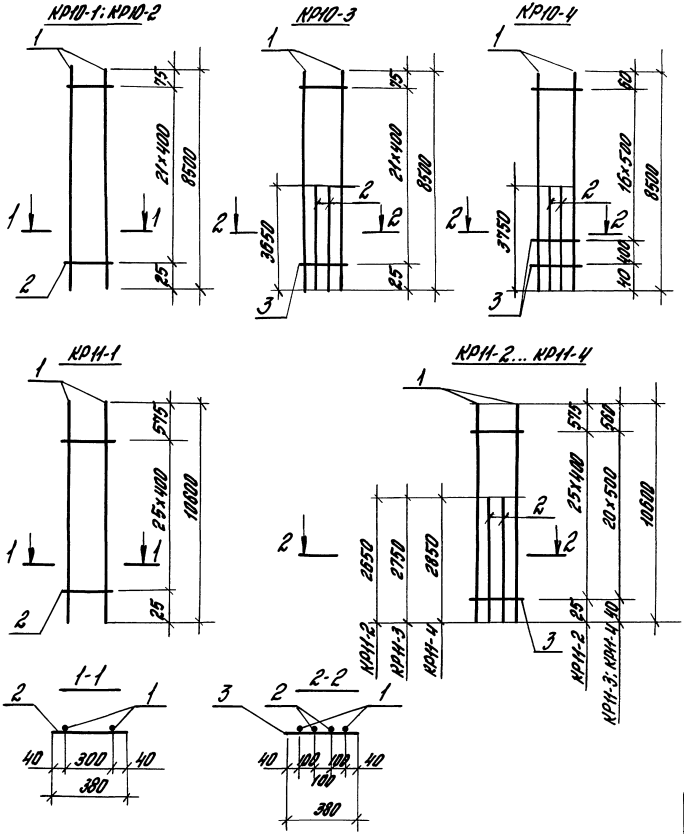

Марка каркаса	Поз.	Наименование		Кол.	Масса ед., кг	Общая масса, кг
КР10-1	1	Ф12 А III;	ℓ=8500	2	7,55	15,6
	2	Ф3 Вр I;	ℓ=380	22	0,021	
КР10-2	1	Ф22 А III;	ℓ=8500	2	25,36	52,5
	2	Ф6 А I;	ℓ=380	22	0,084	
КР10-3	1	Ф22 А III;	ℓ=8500	2	25,36	94,3
	2	Ф22 А III;	ℓ=3650	2	10,9	
	3	Ф6 А I;	ℓ=380	22	0,084	
КР10-4	1	Ф25 А III;	ℓ=8500	2	32,64	96,8
	2	Ф25 А III;	ℓ=3750	2	14,4	
	3	Ф8 А I;	ℓ=380	18	0,150	
КР11-1	1	Ф22 А III;	ℓ=10600	2	31,63	65,4
	2	Ф6 А I;	ℓ=380	26	0,084	
КР11-2	1	Ф22 А III;	ℓ=10600	2	31,63	81,3
	2	Ф22 А III;	ℓ=2650	2	7,91	
	3	Ф6 А I;	ℓ=380	26	0,084	
КР11-3	1	Ф25 А III;	ℓ=10600	2	40,7	105,7
	2	Ф25 А III;	ℓ=2750	2	10,56	
	3	Ф8 А I;	ℓ=380	21	0,150	
КР11-4	1	Ф28 А III;	ℓ=10600	2	51,2	133,1
	2	Ф28 А III;	ℓ=2850	2	13,77	
	3	Ф8 А I;	ℓ=380	21	0,150	

Арматура класса Вр-I по ГОСТ 6727-80*,
А-I, А-III по ГОСТ 5781-82*

			1.424.1-12.2-78
Гл. инж. пр.	Брык	Брык	
Разраб.	Корнетова	Кор	Каркас плоский КР10-1... КР10-4; КР11-1... КР11-4
Исполн.	Корнетова	Кор	
Провер.	Лямыш	Лям	
Н. контр.	Корнетова	Кор	

Стадия	Лист	Листов
Р		1

ЦНИИПромзданий

Инв. № подл. | Подпись и дата | Взам. инв. №

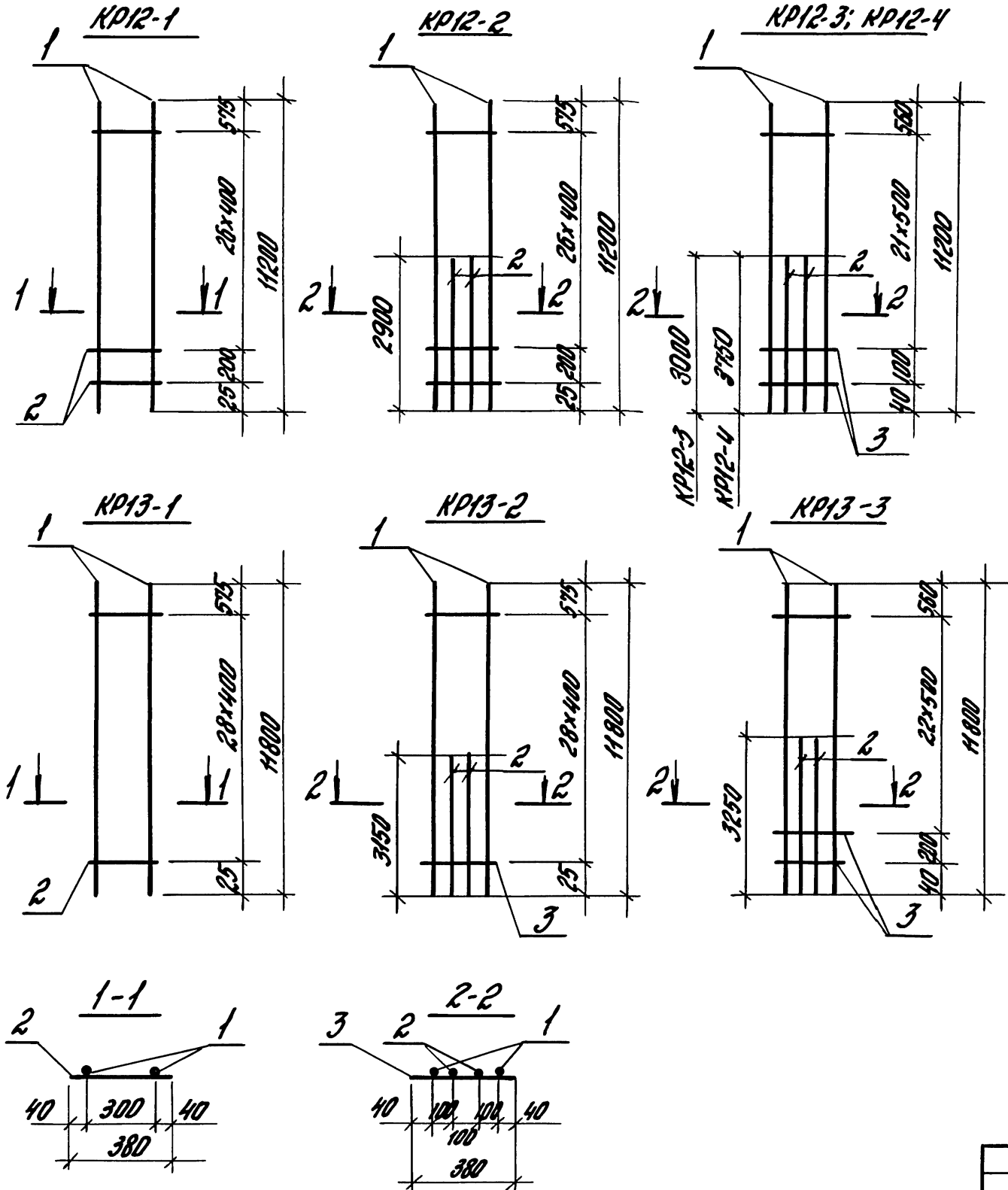

Марка каркаса	Поз.	Наименование		Кол.	Масса ед., кг	Общая масса, кг
КР12-1	1	Ф22АIII;	ℓ=11200	2	33,42	69,2
	2	Ф6АI;	ℓ=380	28	0,084	
КР12-2	1	Ф22АIII;	ℓ=11200	2	33,42	86,5
	2	Ф22АIII;	ℓ=2900	2	8,65	
	3	Ф6АI;	ℓ=380	28	0,084	
КР12-3	1	Ф25АIII;	ℓ=11200	2	43,0	112,5
	2	Ф25АIII;	ℓ=3000	2	11,52	
	3	Ф8АI;	ℓ=380	23	0,150	
КР12-4	1	Ф25АIII;	ℓ=11200	2	43,0	118,3
	2	Ф25АIII;	ℓ=3750	2	14,4	
	3	Ф8АI;	ℓ=380	23	0,150	
КР13-1	1	Ф22АIII;	ℓ=11800	2	35,21	72,9
	2	Ф6АI;	ℓ=380	29	0,084	
КР13-2	1	Ф22АIII;	ℓ=11800	2	35,21	91,7
	2	Ф22АIII;	ℓ=3150	2	9,4	
	3	Ф6АI;	ℓ=380	29	0,084	
КР13-3	1	Ф25АIII;	ℓ=11800	2	45,31	119,2
	2	Ф25АIII;	ℓ=3250	2	12,48	
	3	Ф8АI;	ℓ=380	24	0,150	

Арматура класса А-I, А-III по ГОСТ5781-82*

Гл.инж.пр.	Брок	Брок
Разраб.	Корнетова	Кор
Исполн.	Корнетова	Кор
Провер.	Лемыш	
Н.контр.	Корнетова	Кор

1.424.1-12.2-79

Каркас плоский КР12-1... КР12-4; КР13-1... КР13-3

Стадия	Лист	Листов
Р		1

ЦНИИПРОМЗДАНИЙ

Инв.№ подл. | Подпись и дата | Взам.инв.№

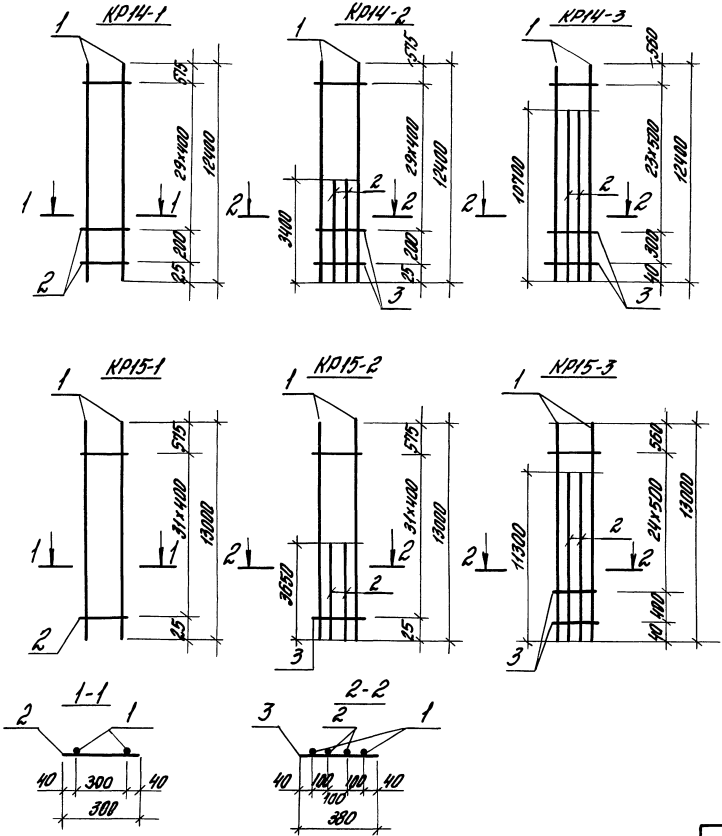

Марка каркаса	Поз.	Наименование	Кол.	Масса ед., кг	Общая масса, кг
КР14-1	1	Ф22АIII; ℓ=12400	2	37,0	76,6
	2	Ф6АI; ℓ=380	31	0,084	
КР14-2	1	Ф22АIII; ℓ=12400	2	37,0	96,9
	2	Ф22АIII; ℓ=3400	2	10,15	
	3	Ф6АI; ℓ=380	31	0,084	
КР14-3	1	Ф25АIII; ℓ=12400	2	47,62	181,2
	2	Ф25АIII ℓ=10700	2	41,08	
	3	Ф8АI; ℓ=380	25	0,150	
КР15-1	1	Ф22АIII; ℓ=13000	2	38,79	80,3
	2	Ф6АI; ℓ=380	32	0,084	
КР15-2	1	Ф22АIII; ℓ=13000	2	38,79	102,1
	2	Ф22АIII; ℓ=3650	2	10,89	
	3	Ф6АI; ℓ=380	32	0,084	
КР15-3	1	Ф25АIII; ℓ=13000	2	49,92	190,5
	2	Ф25АIII ℓ=11300	2	43,39	
	3	Ф8АI; ℓ=380	26	0,150	

Арматура класса А-I, А-III по ГОСТ5781-82*

Гл.инж.пр.	Брок	Брок	1.424.1-12.2-80	
Разраб.	Корнетова	Кор	Каркас плоский	Стадия: Р; Лист; Листов: 1
Исполн.	Корнетова	Кор	КР14-1...КР14-3; КР15-1...КР15-3	ЦНИИПРОМЗДАНИЙ
Провер.	Лемыш	[illegible]		
Н.контр.	Королева	[illegible]		

Инв.№ подл. | Подпись и дата | Взам.инв.№

КР16-1

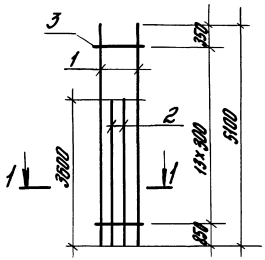

КР16-2

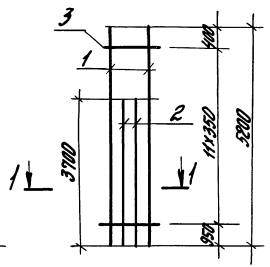

КР16-3

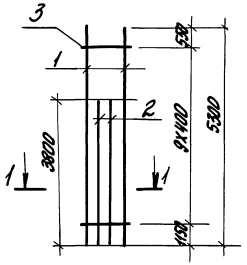

КР16-4

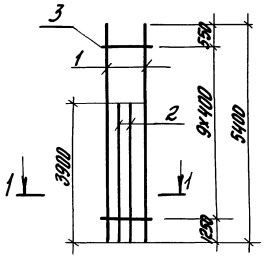

КР16-5

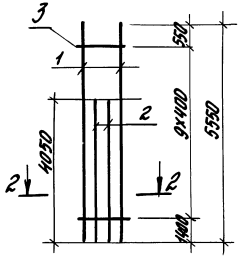

КР16-6

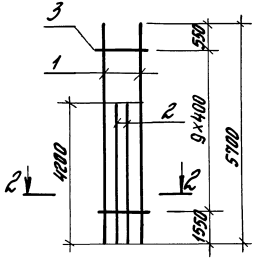

1-1

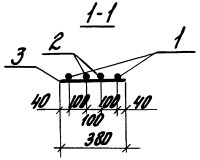

2-2

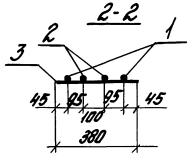

Марка каркаса	Поз.	Наименование	Кол.	Масса единицы, кг	Общая масса, кг
КР16-1	1	Ф22 А-III; ℓ=5100	2	15,22	53,1
	2	Ф22 А-III; ℓ=3600	2	10,74	
	3	Ф6 А-I; ℓ=380	14	0,084	
КР16-2	1	Ф25 А-III; ℓ=5200	2	19,97	70,2
	2	Ф25 А-III; ℓ=3700	2	14,21	
	3	Ф8 А-I; ℓ=380	12	0,150	
КР16-3	1	Ф28 А-III; ℓ=5300	2	25,6	89,4
	2	Ф28 А-III; ℓ=3800	2	18,35	
	3	Ф8 А-I; ℓ=380	10	0,150	
КР16-4	1	Ф32 А-III; ℓ=5400	2	34,07	118,9
	2	Ф32 А-III; ℓ=3900	2	24,61	
	3	Ф8 А-I; ℓ=380	10	0,150	
КР16-5	1	Ф36 А-III ℓ=5550	2	44,34	155,7
	2	Ф36 А-III; ℓ=4050	2	32,36	
	3	Ф10 А-I; ℓ=380	10	0,234	
КР16-6	1	Ф40 А-III; ℓ=5700	2	56,23	197,7
	2	Ф40 А-III; ℓ=4200	2	41,43	
	3	Ф10 А-I; ℓ=380	10	0,234	

Арматура класса А-I, А-III по ГОСТ 5781-82*

			1.424.1-12.2-81
Гл. инж. пр.	Бром		
Разраб.	Корнетова		Каркас плоский КР16-1... КР16-6; КР17-1... КР17-6
Испол.	Шарова		
Провер.	Корнетова		
Н. контр.	Королева		

Стадия	Лист	Листов
Р	1	2

ЦНИИПРОМЗДАНИЙ

Инв. № подл. | Подпись и дата | Взам. инв. №

КР17-1

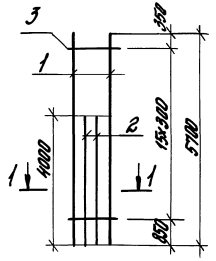

КР17-2

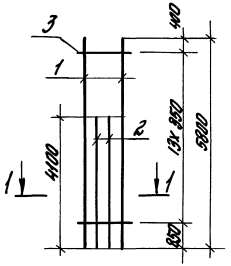

КР17-3

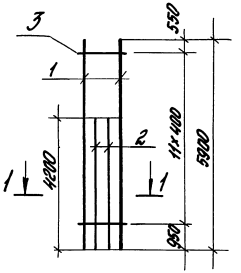

КР17-4

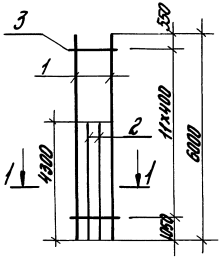

КР17-5

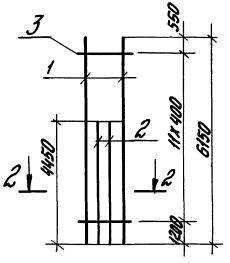

КР17-6

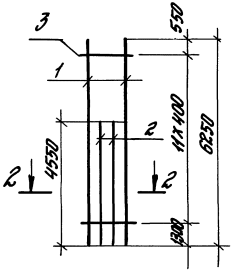

1-1

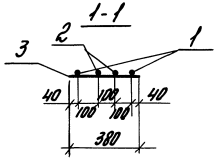

2-2

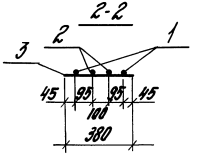

Марка каркаса	Поз.	Наименование		Кол.	Масса единицы, кг	Общая масса, кг
КР17-1	1	Ф22А-III;	ℓ=5700	2	17,01	59,2
	2	Ф22А-III;	ℓ=4000	2	11,94	
	3	Ф6А-I;	ℓ=380	16	0,084	
КР17-2	1	Ф25А-III;	ℓ=5800	2	22,27	78,1
	2	Ф25А-III;	ℓ=4100	2	15,74	
	3	Ф8А-I;	ℓ=380	14	0,150	
КР17-3	1	Ф28А-III;	ℓ=5900	2	28,5	99,4
	2	Ф28А-III;	ℓ=4200	2	20,29	
	3	Ф8А-I;	ℓ=380	12	0,150	
КР17-4	1	Ф32А-III;	ℓ=6000	2	37,86	131,8
	2	Ф32А-III;	ℓ=4300	2	27,13	
	3	Ф8А-I;	ℓ=380	12	0,150	
КР17-5	1	Ф36А-III;	ℓ=6150	2	49,14	172,2
	2	Ф36А-III;	ℓ=4450	2	35,56	
	3	Ф10А-I;	ℓ=380	12	0,234	
КР17-6	1	Ф40А-IIIа	ℓ=6250	2	61,66	215,9
	2	Ф40А-III;	ℓ=4550	2	44,9	
	3	Ф10А-I;	ℓ=380	12	0,234	

Арматура класса А-I, А-III по ГОСТ 5781-82*

Инв.№ подл. | Подпись и дата | Взам.инв.№

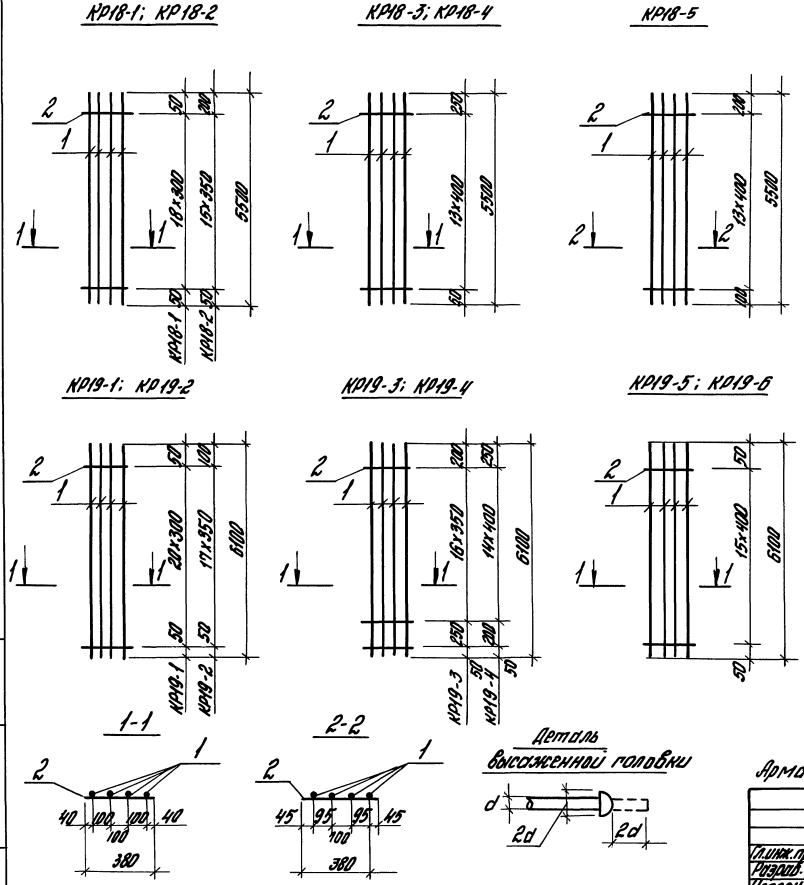

Марка каркаса	Поз.	Наименование	Кол.	Масса единицы, кг	Общая масса, кг
КР18-1	1	Ф22АIII; ℓ=5500	4	16,41	67,2
	2	Ф6АI; ℓ=380	19	0,084	
КР18-2	1	Ф25АIII; ℓ=5500	4	21,12	86,9
	2	Ф8АI; ℓ=380	16	0,150	
КР18-3	1	Ф28АI; ℓ=5500	4	26,57	108,4
	2	Ф8АI; ℓ=380	14	0,150	
КР18-4	1	Ф32АIII; ℓ=5500	4	34,71	140,9
	2	Ф8АI; ℓ=380	14	0,150	
КР18-5	3	Ф36АIII; ℓ=5500 (5570)*	4	44,5	181,3
	4	Ф10АI; ℓ=380	14	0,234	
КР19-1	1	Ф22АIII; ℓ=6100	4	18,2	74,6
	2	Ф6АI; ℓ=380	21	0,084	
КР19-2	1	Ф25АIII; ℓ=6100	4	23,42	96,4
	2	Ф8АI; ℓ=380	18	0,150	
КР19-3	1	Ф25АIII; ℓ=6100	4	23,42	96,4
	2	Ф8АI; ℓ=380	18	0,150	
КР19-4	1	Ф28АIII; ℓ=6100	4	29,46	120,3
	2	Ф8АI; ℓ=380	16	0,150	
КР19-5	1	Ф28АIII; ℓ=6100	4	29,46	120,3
	2	Ф8АI; ℓ=380	16	0,150	
КР19-6	1	Ф32АIII; ℓ=6100	4	38,49	156,4
	2	Ф8АI; ℓ=380	16	0,150	

*) Стержень арматурный с высаженной головкой, в скобках дана длина заготовки

Арматура класса А-I, А-III по ГОСТ 5781-82*.

Гл.инж.пр.	Брох		
Разраб.	Корнетова		
Исполн.	Шарова		
Провер.	Корнетова		
Н.контр.	Королева		

1.424.1-12.2-82

Каркас плоский КР18-1... КР18-5; КР19-1...КР19-6

Стадия	Лист	Листов
Р		1

ЦНИИПРОМЗДАНИЙ

Инв. № подл. | Подпись и дата | Взам. инв. №

25209-03 87

КР19-7

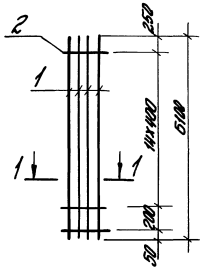

КР19-8

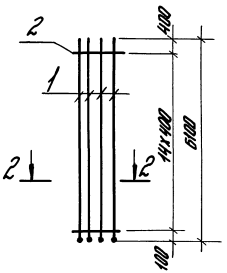

КР20-1; КР20-3

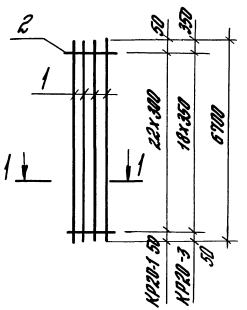

КР20-2

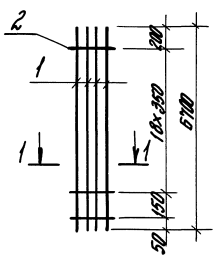

КР20-4; КР20-5

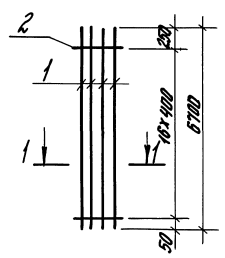

КР20-6

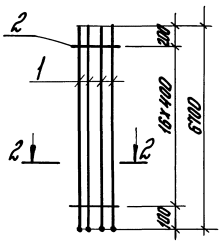

1-1

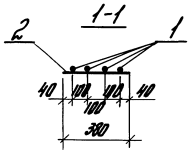

2-2

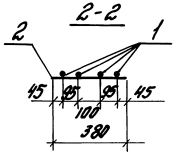

Марка каркаса	Поз.	Наименование	Кол.	Масса единицы, кг	Общая масса, кг
КР19-7	1	Ф32АIII; ℓ=6100	4	38,49	156,4
	2	Ф8АI; ℓ=380	16	0,150	
КР19-8	1	Ф36АIII; ℓ=6100(6170)*	4	49,3	200,7
	2	Ф10АI; ℓ=380	15	0,234	
КР20-1	1	Ф22АIII; ℓ=6700	4	20,0	81,9
	2	Ф6АI; ℓ=380	23	0,084	
КР20-2	1	Ф25АIII ℓ=6700	4	25,73	105,9
	2	Ф8АI; ℓ=380	20	0,150	
КР20-3	1	Ф25АIII; ℓ=6700	4	25,73	105,8
	2	Ф8АI; ℓ=380	19	0,150	
КР20-4	1	Ф28АIII; ℓ=6700	4	32,36	132,0
	2	Ф8АI; ℓ=380	17	0,150	
КР20-5	1	Ф32АI; ℓ=6700	4	42,28	171,7
	2	Ф8АI; ℓ=380	17	0,150	
КР20-6	1	Ф36АIII; ℓ=6700(6770)*	4	54,09	220,4
	2	Ф10АI; ℓ=380	17	0,234	

*) Стержень арматурный с высаженной головкой, в скобках дана длина заготовки.

Деталь высаженной головки

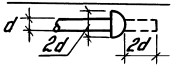

Арматура класса А-I, А-III по ГОСТ 5781-82*

			1.424.1-12.2-83
Гл.инж.пр.	Брок		
Разраб.	Кочеткова		Каркас плоский КР19-7, КР19-8, КР20-1...КР20-6
Исполн.	Шарова		Стадия: Р; Лист: 1; Листов:
Провер.	Кочеткова		ЦНИИПромзданий
Н.контр.	Коренева		

Инв.№ подл. | Подпись и дата | Взам.инв.№

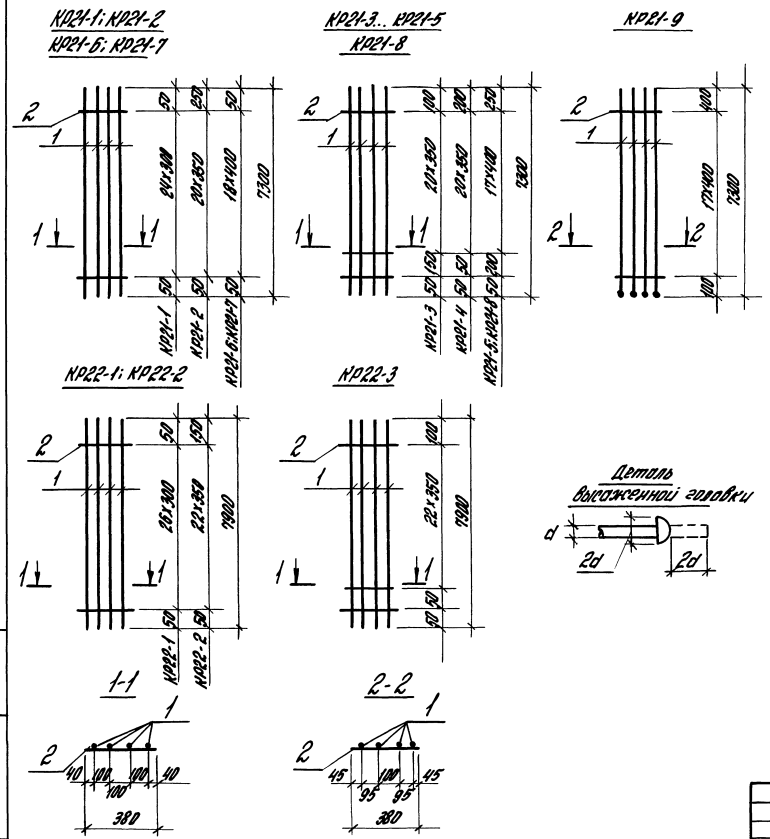

Марка каркаса	Поз.	Наименование		Кол.	Масса единицы, кг	Общая масса, кг
КР21-1	1	Ф22А III;	ℓ=7300	4	21,78	89,2
	2	Ф6А I;	ℓ=380	25	0,084	
КР21-2	1	Ф25А III;	ℓ=7300	4	28,03	115,3
	2	Ф8А I;	ℓ=380	21	0,150	
КР21-3	1	Ф25А III;	ℓ=7300	4	28,03	115,4
	2	Ф8А I;	ℓ=380	22	0,150	
КР21-4	1	Ф25А III;	ℓ=7300	4	28,03	115,4
	2	Ф8А I;	ℓ=380	22	0,150	
КР21-5	1	Ф28А III	ℓ=7300	4	35,26	143,9
	2	Ф8А I;	ℓ=380	19	0,150	
КР21-6	1	Ф28А III	ℓ=7300	4	35,26	143,9
	2	Ф8А I;	ℓ=380	19	0,150	
КР21-7	1	Ф32А III;	ℓ=7300	4	46,06	187,1
	2	Ф8А I;	ℓ=380	19	0,150	
КР21-8	1	Ф32А III;	ℓ=7300	4	46,06	187,1
	2	Ф8А I;	ℓ=380	19	0,150	
КР21-9	1	Ф36А III;	ℓ=7300 (7370)*	4	58,9	239,8
	2	Ф10А I;	ℓ=380	18	0,234	
КР22-1	1	Ф22А III;	ℓ=7900	4	23,57	96,6
	2	Ф6А I;	ℓ=380	27	0,084	
КР22-2	1	Ф25А III;	ℓ=7900	4	30,34	124,8
	2	Ф8А I;	ℓ=380	23	0,150	
КР22-3	1	Ф25А III;	ℓ=7900	4	30,34	125,0
	2	Ф8А I;	ℓ=380	24	0,150	

*) Стержень арматурный с высаженной головкой, в скобках дана длина заготовки.

Арматура класса А-I, А-III по ГОСТ 5781-82*.

Гл.инж.пр.	Брок	Брок	1.424.1-12.2-84	
Разраб.	Корнетова		Каркас плоский КР21-1... КР21-9; КР22-1...КР22-3	Стадия: Р; Лист; Листов: 1
Исполн.	Шарова			ЦНИИПРОМЗДАНИЙ
Провер.	Корнетова			
Н.контр.	Королева			

Инв.№ подл. | Подпись и дата | Взам.инв.№

КР22-4; КР22-5

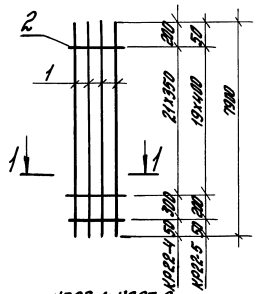

КР22-6; КР22-7

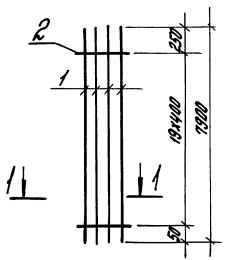

КР22-8

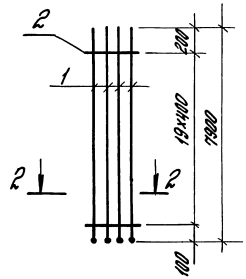

КР23-1; КР23-2
КР23-4; КР23-5

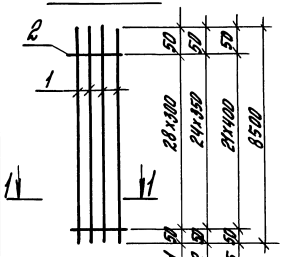

КР23-3

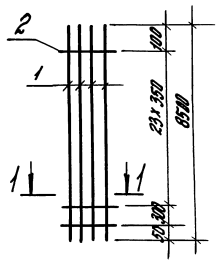

КР23-6

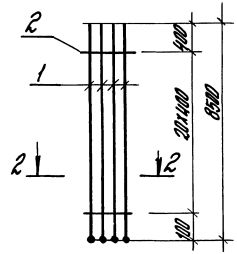

1-1

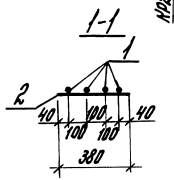

2-2

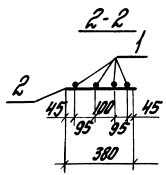

Деталь выпущенной головки

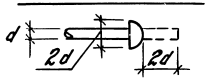

Марка каркаса	Поз.	Наименование	Кол.	Масса единицы, кг	Общая масса, кг
КР22-4	1	Ф25АIII; ℓ=7900	4	30,34	124,8
	2	Ф8АI; ℓ=380	23	0,150	
КР22-5	1	Ф28АIII; ℓ=7900	4	38,16	155,8
	2	Ф8АI; ℓ=380	21	0,150	
КР22-6	1	Ф28АIII; ℓ=7900	4	38,16	155,6
	2	Ф8АI; ℓ=380	20	0,150	
КР22-7	1	Ф32АI; ℓ=7900	4	49,85	202,4
	2	Ф8АI; ℓ=380	20	0,150	
КР22-8	1	Ф36АIII; ℓ=7900 (7970)*	4	63,68	259,4
	2	Ф10АI; ℓ=380	20	0,234	
КР23-1	1	Ф22АIII; ℓ=8500	4	25,36	103,9
	2	Ф6АI; ℓ=380	29	0,084	
КР23-2	1	Ф25АIII; ℓ=8500	4	32,64	134,3
	2	Ф8АI; ℓ=380	25	0,150	
КР23-3	1	Ф25АIII; ℓ=8500	4	32,64	134,3
	2	Ф8АI; ℓ=380	25	0,150	
КР23-4	1	Ф28АIII; ℓ=8500	4	41,06	167,5
	2	Ф8АI; ℓ=380	22	0,150	
КР23-5	1	Ф32АIII; ℓ=8500	4	53,64	217,8
	2	Ф8АI; ℓ=380	22	0,150	
КР23-6	1	Ф36АIII; ℓ=8500 (8570)*	4	68,47	278,8
	2	Ф10АI; ℓ=380	21	0,234	

*) Стержень арматурный с высаженной головкой, в скобках дана длина заготовки

Арматура класса А-I и А-III по ГОСТ 5781-82*

Гл.инж.пр.	Брок		1.424.1-12.2-85
Разраб.	Корнетова		
Исполн.	Шарова		Каркас плоский КР22-4...КР22-8, КР23-1...КР23-6
Провер.	Корнетова		Стадия: Р; Лист: ; Листов: 1
Н.контр.	Королева		ЦНИИПромзданий

Инв.№ подл. | Подпись и дата | Взам.инв.№

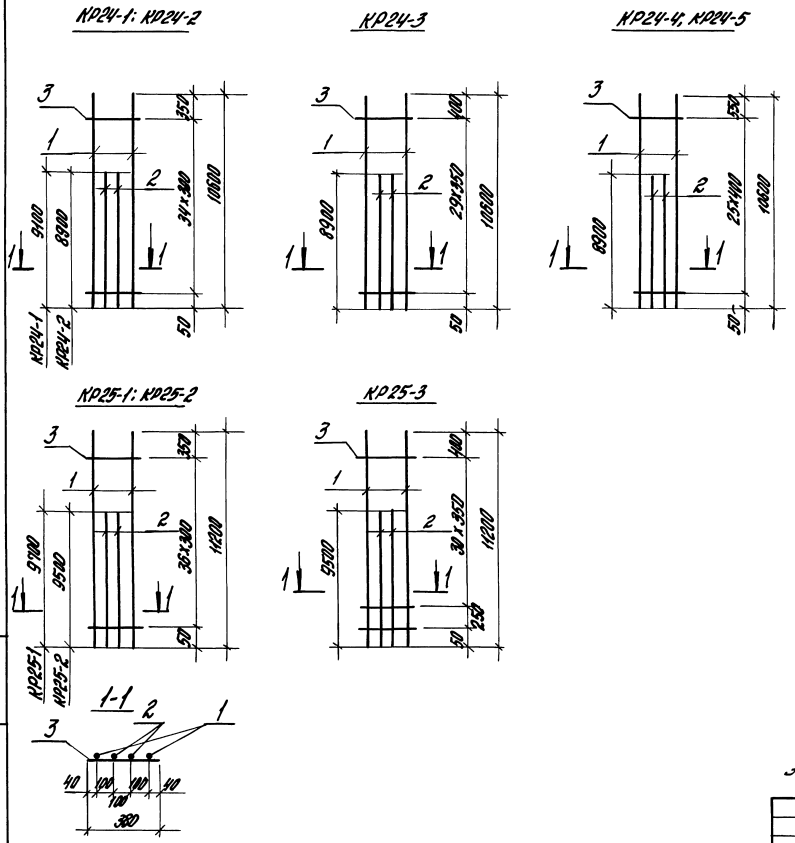

Марка каркаса	Поз.	Наименование	Кол.	Масса единицы, кг	Общая масса, кг
КР24-1	1	Ф22АIII; l=10600	2	31,63	120,5
	2	Ф22АIII; l=9100	2	27,15	
	3	Ф6АI; l=380	35	0,084	
КР24-2	1	Ф22АIII; l=10600	2	31,63	119,3
	2	Ф22АIII; l=8900	2	26,56	
	3	Ф6АI; l=380	35	0,084	
КР24-3	1	Ф25АIII; l=10600	2	40,7	154,3
	2	Ф25АIII; l=8900	2	34,18	
	3	Ф8АI; l=380	30	0,150	
КР24-4	1	Ф28АIII; l=10600	2	51,2	192,3
	2	Ф28АIII; l=8900	2	43,0	
	3	Ф8АI; l=380	26	0,150	
КР24-5	1	Ф32АIII; l=10600	2	66,89	250,0
	2	Ф32АIII; l=8900	2	56,16	
	3	Ф8АI; l=380	26	0,150	
КР25-1	1	Ф22АIII; l=11200	2	33,42	127,8
	2	Ф22АIII; l=9700	2	28,94	
	3	Ф6АI; l=380	37	0,084	
КР25-2	1	Ф22АIII; l=11200	2	33,42	126,6
	2	Ф22АIII; l=9500	2	28,35	
	3	Ф6АI; l=380	37	0,084	
КР25-3	1	Ф25АIII; l=11200	2	43,01	163,8
	2	Ф25АIII; l=9500	2	36,48	
	3	Ф8АI; l=380	32	0,150	

Арматура класса А-I и А-III по ГОСТ 5781-82*

Гл.инж.пр.	Брок		1.424.1-12.2-86	
Разраб.	Корнетова		Каркас плоский КР24-1...КР24-5, КР25-1...КР25-3	Стадия: Р; Лист; Листов: 1
Исполн.	Шарова			ЦНИИПРОМЗДАНИЙ
Провер.	Корнетова			
Н.контр.	Королева			

Инв.№ подл. | Подпись и дата | Взам. инв.№

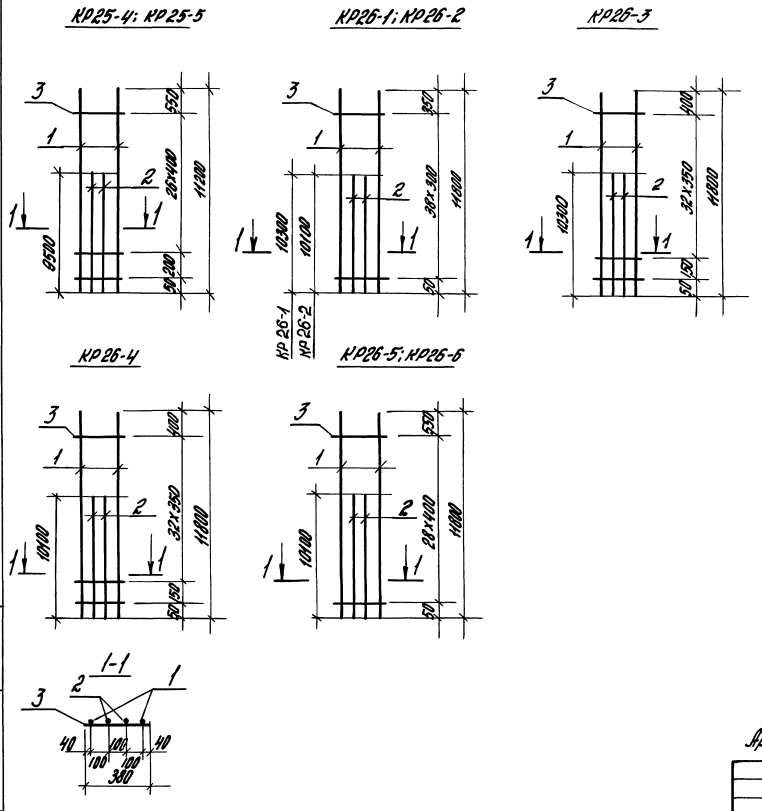

Марка каркаса	Поз.	Наименование	Кол.	Масса единицы, кг	Общая масса, кг
КР25-4	1	Ф28АIII; l=11200	2	54,1	204,2
	2	Ф28АIII; l=9500	2	45,89	
	3	Ф8АI; l=380	28	0,150	
КР25-5	1	Ф32АIII; l=11200	2	70,67	265,4
	2	Ф32АIII; l=9500	2	59,95	
	3	Ф8АI; l=380	28	0,150	
КР26-1	1	Ф22АIII; l=11800	2	35,21	135,2
	2	Ф22АIII; l=10300	2	30,74	
	3	Ф6АI; l=380	39	0,084	
КР26-2	1	Ф22АIII; l=11800	2	35,21	134,0
	2	Ф22АIII; l=10100	2	30,14	
	3	Ф6АI; l=380	39	0,084	
КР26-3	1	Ф25АIII; l=11800	2	45,31	174,8
	2	Ф25АIII; l=10300	2	39,55	
	3	Ф8АI; l=380	34	0,150	
КР26-4	1	Ф25АIII; l=11800	2	45,31	173,3
	2	Ф25АIII; l=10100	2	38,78	
	3	Ф8АI; l=380	34	0,150	
КР26-5	1	Ф28АIII; l=11800	2	57,0	215,9
	2	Ф28АIII; l=10100	2	48,78	
	3	Ф8АI; l=380	29	0,150	
КР26-6	1	Ф32АIII; l=11800	2	74,46	280,7
	2	Ф32АIII; l=10100	2	63,73	
	3	Ф8АI; l=380	29	0,150	

Арматура класса А-I и А-III по ГОСТ 5781-82*.

Гл.инж.пр.	Брок		1.424.1-12.2-87
Разраб.	Корнетова		Каркас плоский КР25-4, КР25-5, КР26-1... КР26-6
Исполн.	Щарова		
Провер.	Корнетова		
Н.контр.	Королева		

Стадия	Лист	Листов
Р		1

ЦНИИПРОМЗДАНИЙ

Инв. № подл. | Подпись и дата | Взам. инв. №

КР27-1

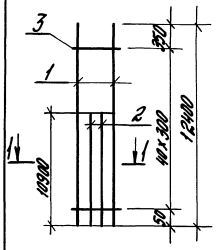

КР27-2

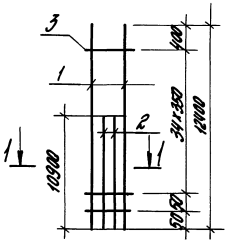

КР27-3

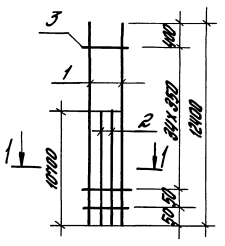

КР27-4

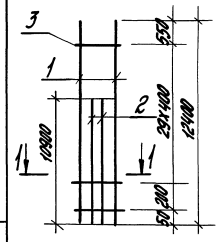

КР27-5

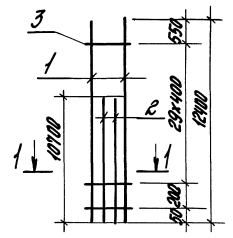

КР27-6

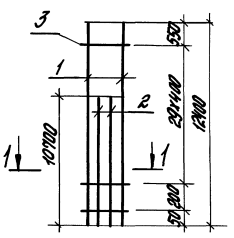

1-1

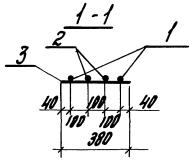

Марка каркаса	Поз.	Наименование	Кол.	Масса единицы, кг	Общая масса, кг
КР27-1	1	Ф22 А-III; ℓ=12400	2	37,0	142,5
	2	Ф22 А-III; ℓ=10900	2	32,53	
	3	Ф6 А-I; ℓ=380	41	0,084	
КР27-2	1	Ф25 А-III; ℓ=12400	2	47,62	183,3
	2	Ф25 А-III; ℓ=10900	2	41,85	
	3	Ф8 А-I; ℓ=380	36	0,150	
КР27-3	1	Ф25 А-III; ℓ=12400	2	47,62	182,8
	2	Ф25 А-III; ℓ=10700	2	41,09	
	3	Ф8 А-I; ℓ=380	36	0,150	
КР27-4	1	Ф28 А-III; ℓ=12400	2	59,89	229,7
	2	Ф28 А-III; ℓ=10900	2	52,65	
	3	Ф8 А-I; ℓ=380	31	0,150	
КР27-5	1	Ф28 А-III; ℓ=12400	2	59,89	227,8
	2	Ф28 А-III; ℓ=10700	2	51,68	
	3	Ф8 А-I; ℓ=380	31	0,150	
КР27-6	1	Ф32 А-III; ℓ=12400	2	78,24	296,2
	2	Ф32 А-III; ℓ=10900	2	67,52	
	3	Ф8 А-I; ℓ=380	31	0,150	

Арматура класса А-I и А-III по ГОСТ 5781-82.*

			1.424.1-12.2-88
Гл.инж.пр.	Брок	Брок	
Разраб.	Корнетова		Каркас плоский КР27-1... КР27-6
Исполн.	Шорова		
Провер.	Корнетова		
Н.контр.	Королева		

Стадия	Лист	Листов
Р		1

ЦНИИПромзданий

Инв.№ подл. | Подпись и дата | Взам.инв.№

КР28-1

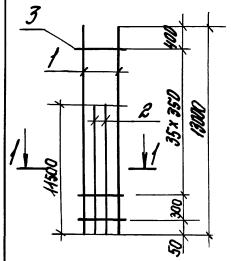

КР28-2

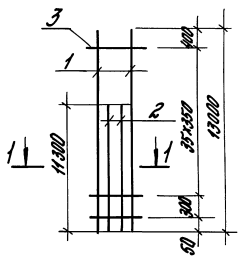

КР28-3

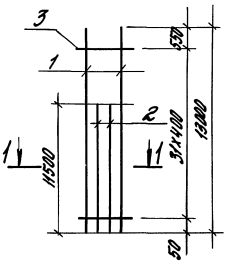

КР28-4

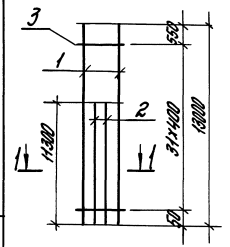

КР28-5

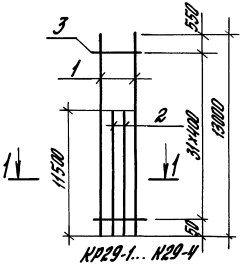

КР28-6

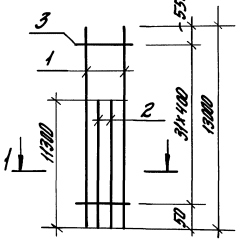

1-1

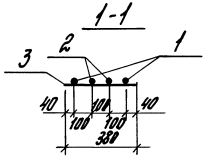

КР29-1... КР29-4

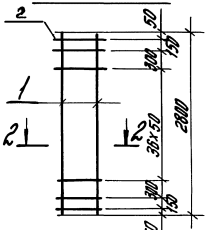

2-2

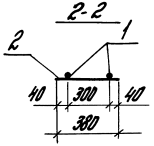

Марка каркаса	Поз.	Наименование	Кол.	Масса единицы, кг	Общая масса, кг
КР28-1	1	Ф25А-III; ℓ=13000	2	49.92	193.7
	2	Ф25А-III; ℓ=11500	2	44.15	
	3	Ф8АI; ℓ=380	37	0.150	
КР28-2	1	Ф25А-III; ℓ=13000	2	49.92	192.2
	2	Ф25А-III; ℓ=11300	2	43.39	
	3	Ф8АI; ℓ=380	37	0.150	
КР28-3	1	Ф28А-III; ℓ=13000	2	62.79	241.5
	2	Ф28А-III; ℓ=11500	2	55.55	
	3	Ф8АI; ℓ=380	32	0.150	
КР28-4	1	Ф28А-III; ℓ=13000	2	62.79	239.5
	2	Ф28А-III; ℓ=11300	2	54.58	
	3	Ф8АI; ℓ=380	32	0.150	
КР28-5	1	Ф32А-III; ℓ=13000	2	82.03	314.0
	2	Ф32А-III; ℓ=11500	2	72.57	
	3	Ф8АI; ℓ=380	32	0.150	
КР28-6	1	Ф32А-III; ℓ=13000	2	82.03	311.5
	2	Ф32А-III; ℓ=11300	2	71.3	
	3	Ф8АI; ℓ=380	32	0.150	
КР29-1	1	Ф22А-III; ℓ=2800	2	8.36	18.9
	2	Ф5ВрI; ℓ=380	41	0.055	
КР29-2	1	Ф25А-III; ℓ=2800	2	10.78	23.8
	2	Ф5ВрI; ℓ=380	41	0.055	
КР29-3	1	Ф25А-III; ℓ=2800	2	10.78	27.7
	2	Ф8А-III; ℓ=380	41	0.15	
КР29-4	1	Ф28А-III; ℓ=2800	2	13.52	30.5
	2	Ф8А-III; ℓ=380	41	0.084	

Арматура класса А-I, А-III по ГОСТ 5781-82*, Вр-I по ГОСТ 6727-80*.

Гл. инж. пр.	Брок	
Рководит.	Корнетова	
Исполн.	Шарова	
Проверил	Корнетова	
Н. контр.	Фролова	

1.424.1-12.2-89

Каркас плоский КР28-1...КР28-6, КР29-1...КР29-4

Стадия	Лист	Листов
Р		1

ЦНИИПРОМЗДАНИЙ

Инв. № подл. | Подпись и дата | Взам. инв. №

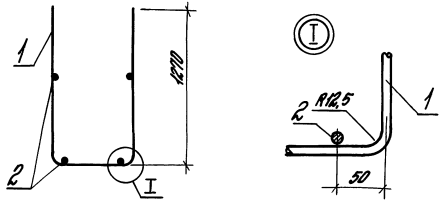

Развертка

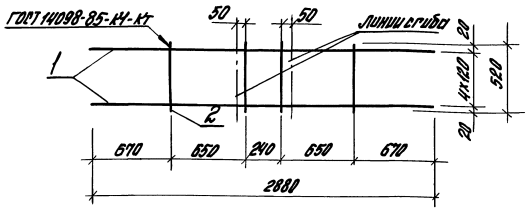

Поз.	Наименование	Кол.	Масса ед., кг	Общая масса, кг
1	Ф10 А III; ℓ = 2880	5	1,79	10,8
2	Ф12 А III; ℓ = 520	4	0,46	

Арматура класса А-III по ГОСТ 5781-82.*

Гл. инж. пр.	Бран		1.424.1-12.2-90		
Разраб.	Корнеева				
Исполн.	Королева		Сетка С1	Стадия	Лист	Листов
Провер.	Лемыш			Р		1
Н. контр.	Королева			ЦНИИПромзданий		

Инв. № подл. | Подпись и дата | Взам. инв. №

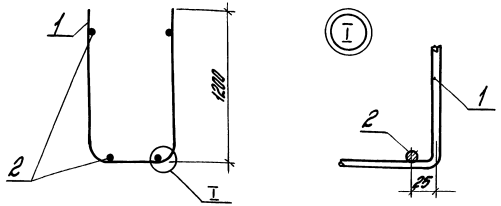

Развертка

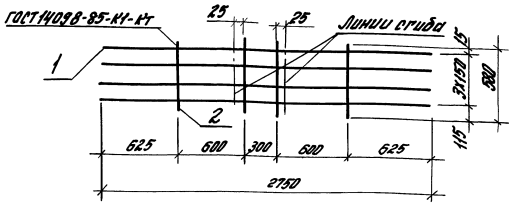

Поз.	Наименование	Кол.	Масса ед., кг	Общая масса, кг
1	Ф10 А III; ℓ = 2750	4	1,70	8,9
2	Ф12 А III; ℓ = 580	4	0,52	

Арматура класса А-III по ГОСТ 5781-82.*

Гл. инж. пр.	Бран		1.424.1-12.2-91		
Разраб.	Корнеева				
Исполн.	Королева		Сетка С2	Стадия	Лист	Листов
Провер.	Лемыш			Р		1
Н. контр.	Королева			ЦНИИПромзданий		

Инв. № подл. | Подпись и дата | Взам. инв. №

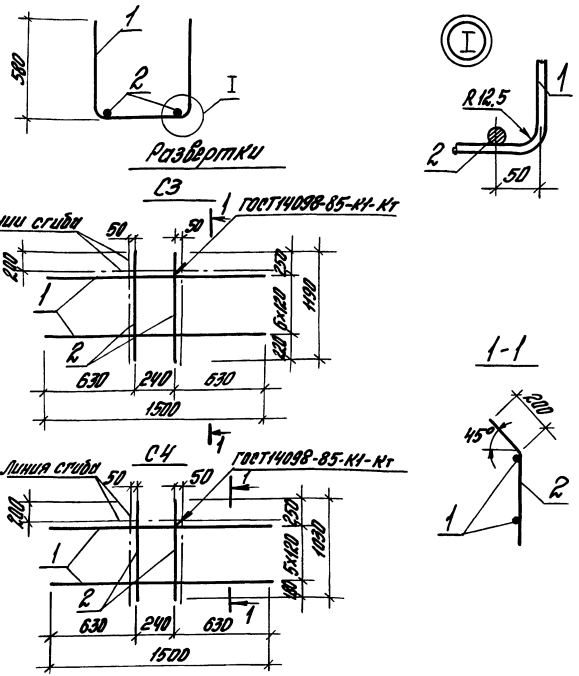

Марка изделия	Поз.	Наименование	Кол.	Масса ед., кг	Общая масса, кг
С3	1	Ф10 А III; ℓ=1500	7	0,93	8,6
	2	Ф12 А III; ℓ=1190	2	1,06	
С4	1	Ф10 А III; ℓ=1500	6	0,93	7,4
	2	Ф12 А III; ℓ=1030	2	0,92	

Арматура класса А-III по ГОСТ 5781-82*

Гл.инж.пр.	Брак			1.424.1-12.2-92	
Разраб.	Корнетова				
Исполн.	Королева			Сетки С3, С4	Стадия: Р; Лист: —; Листов: 1
Провер.	Летыш				ЦНИИПРОМЗДАНИЙ
Н.контр.	Королева				

Инв.№ подл. | Подпись и дата | Взам.инв.№

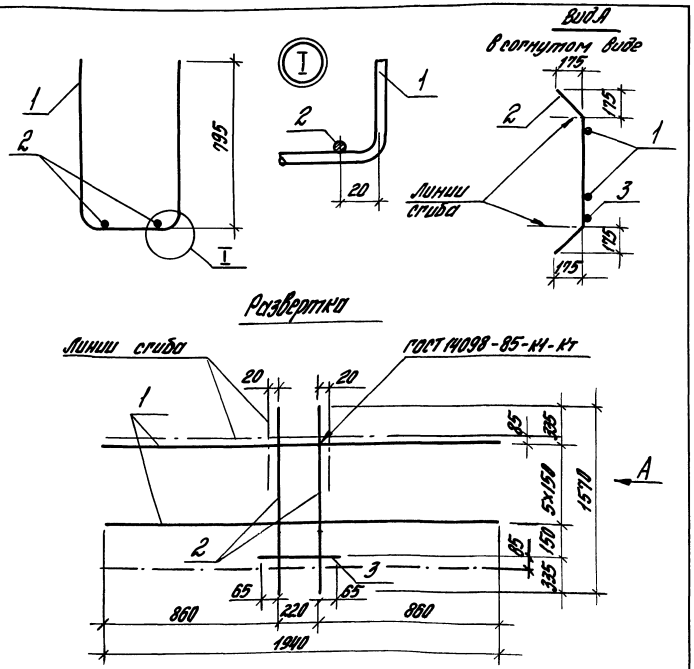

Поз.	Наименование	Кол.	Масса ед., кг	Общая масса, кг
1	Ф10 А III; ℓ=1940	6	1,20	10,2
2	Ф12 А III; ℓ=1570	2	1,39	
3	Ф10 А I; ℓ=350	1	0,22	

Арматура класса А-I и А-III по ГОСТ 5781-82*

Гл.инж.пр.	Брак			1.424.1-12.2-93	
Разраб.	Корнетова				
Исполн.	Королева			Сетки С5	Стадия: Р; Лист: —; Листов: 1
Провер.	Летыш				ЦНИИПРОМЗДАНИЙ
Н.контр.	Королева				

Инв.№ подл. | Подпись и дата | Взам.инв.№

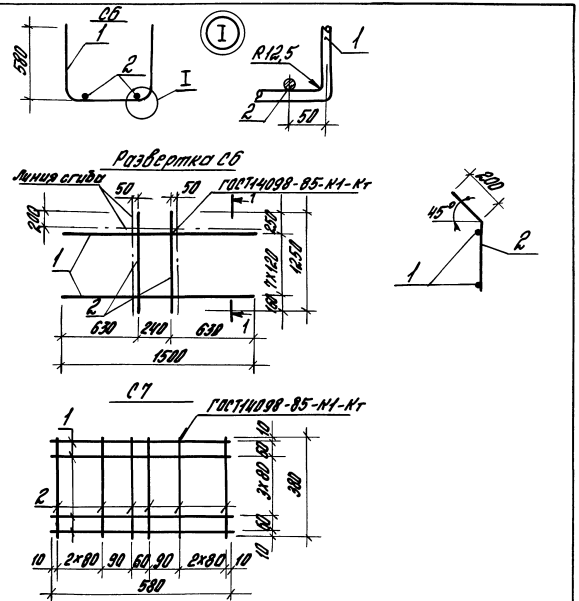

Марка изделия	Поз.	Наименование	Кол.	Масса ед., кг	Общая масса, кг
С6	1	ф10А III; ℓ=1500	8	0,93	9,7
	2	ф12А III; ℓ=1250	2	1,11	
С7	1	ф6А III; ℓ=580	6	0,129	1,4
	2	ф6А III; ℓ=380	8	0,084	

Арматура класса А-III по ГОСТ5781-82*

Изм.	Кол.уч.	Лист	№ док.	Подпись	Дата

1.424.1-12.2-94

Гл.инж.пр.	Брак		
Разраб.	Корнеева		
Исполн.	Королева		
Провер.	Лемыш		
Н.контр.	Королева		

Сетки С6, С7

Стадия	Лист	Листов
Р		1

ЦНИИПромзданий

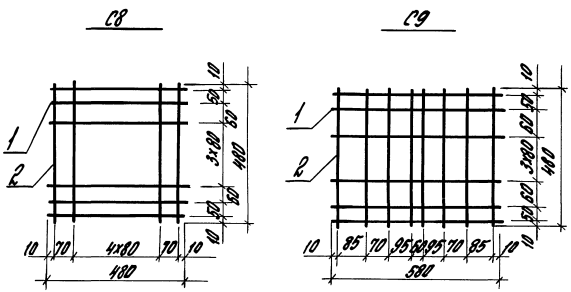

Марка изделия	Поз.	Наименование	Кол.	Масса ед., кг	Общая масса, кг
С8	1	ФВАТ; ℓ=480	8	0,189	2,84
	2	ВАТ; ℓ=480	7	0,189	
С9	1	ФВАТ; ℓ=580	8	0,229	3,4
	2	ВАТ; ℓ=480	8	0,189	

Арматура класса А-I по ГОСТ5781-82*

Изм.	Кол.уч.	Лист	№ док.	Подпись	Дата

1.424.1-12.2-95

Гл.инж.пр.	Брак		
Разраб.	Корнеева		
Исполн.	Королева		
Провер.	Лемыш		
Н.контр.	Королева		

Сетки С8, С9

Стадия	Лист	Листов
Р		1

ЦНИИПромзданий

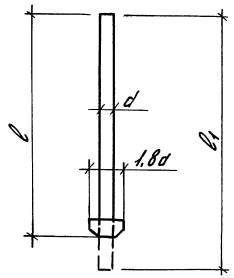

Марка изделия	Ф, мм класс стали	Длина ℓ, мм	Длина заготов. ℓ1, мм	Масса, кг	Примечание
Ст1	32 А III	5200	5245	33,1	ГОСТ 5781-82*
Ст2	36 А III	5200	5250	41,95	

Гл. инж. пр.	Брак		
Разраб.	Корнетова		
Исполн.	Корнетова		
Провер.	Лемыш		
Н. контр.	Орлова		

1.424.1-12.2-96

Стержень арматурный Ст1, Ст2

Стадия	Лист	Листов
Р		1

ЦНИИПромзданий

Инв. № подл. | Подпись и дата | Взам. инв. №

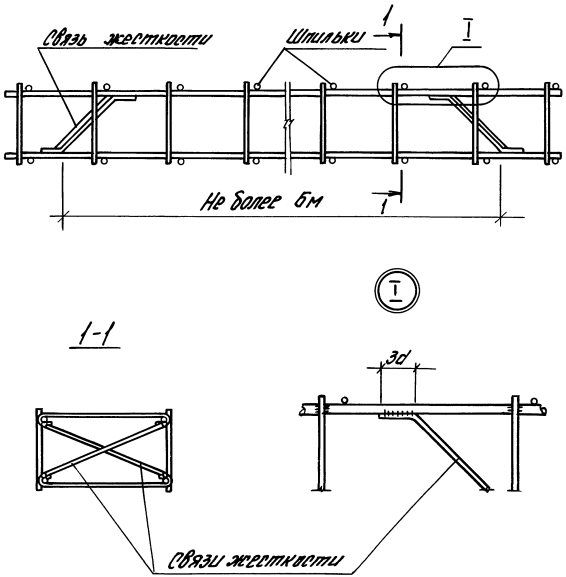

Гл. инж. пр.	Брак		
Разраб.	Корнетова		
Исполн.	Королева		
Провер.	Лемыш		
Н. контр.	Королева		

1.424.1-12.2-97

Схема установки связей жесткости в вязном пространственном каркасе

Стадия	Лист	Листов
Р		1

ЦНИИПромзданий

Инв. № подл. | Подпись и дата | Взам. инв. №

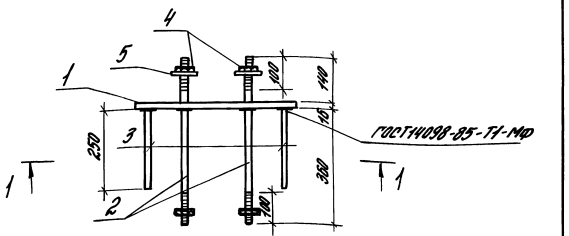

1-1

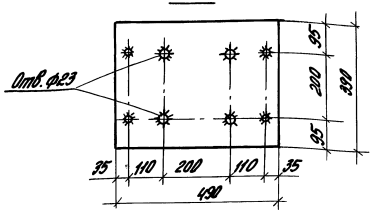

Поз.	Наименование	Кол.	Масса единицы, кг	Общая масса, кг
1	Лист 16-380×490 ГОСТ 19903-74 / С 245 ГОСТ 27772-88	1	24,0	51,36
2	Ф20 А I Р-516 (с мерными мод. 100)	4	5,08	
3	Ф12 А III, ℓ=250	4	0,89	
4	Гайка М20 ГОСТ 5915-70*	8	0,06	
5	Шайба М20 ГОСТ 11371-78	4	0,03	

Арматура класса А-III и А-I по ГОСТ 5781-82*

1.424.1-122.-98

Гл.инж.пр.	Брок		
Разраб.	Кормотова		
Испол.	Шорова		
Провер.	Кормотова		
Н.контр.	Брок		

Изделие закладное МН55

Стадия	Лист	Листов
Р		1

ЦНИИпромзданий

Инв.№ подл. | Подпись и дата | Взам.инв.№

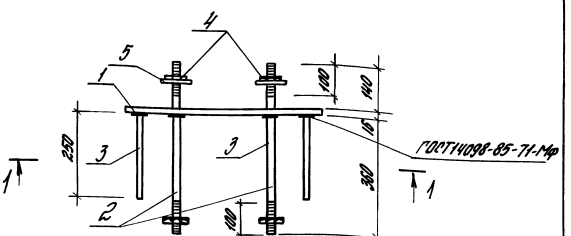

1-1

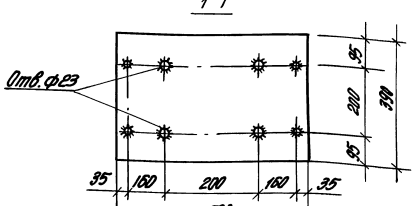

Поз.	Наименование	Кол	Масса единицы кг	Общая масса, кг
1	Лист 16-380×590 ГОСТ 19903-74 / С 245 ГОСТ 27772-88	1	28,9	56,26
2	Ф20 А I Р-516 (с мерными мод. 100)	4	5,08	
3	Ф12 А III, ℓ=250	4	0,89	
4	Гайка М20 ГОСТ 5915-70*	8	0,06	
5	Шайба М20 ГОСТ 11371-78	4	0,03	

Арматура класса А-III и А-I по ГОСТ 5781-82*

1.424.1-122.-99

Гл.инж.пр.	Брок		
Разраб.	Кормотова		
Испол.	Шорова		
Провер.	Кормотова		
Н.контр.	Брок		

Изделие закладное МН56

Стадия	Лист	Листов
Р		1

ЦНИИпромзданий

Инв.№ подл. | Подпись и дата | Взам.инв.№

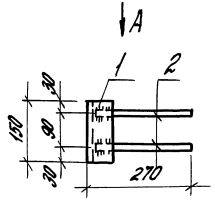

Вид А

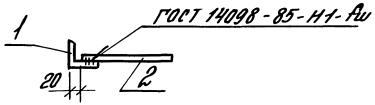

Поз.	Наименование	Кол.	Масса единицы, кг	Общая масса, кг
1	Уголок Б-63х63х5 ГОСТ 8509-86 / С245 по ГОСТ 27772-88 ℓ=150	1	0,75	1,2
2	Ф12А III, ℓ = 250	2	0,22	

Арматура класса А-III по ГОСТ 5781-82*

Инв. № подл.	Подпись и дата	Взам. инв. №			1.424.1-12.2-100		
			Т.инж.пр.	Брок	Брок	Изделие закладное МН57	Стадия: Р; Лист; Листов: 1
			Разраб.	Корнетова	Кор		
			Исполн.	Шарова	Шар		
			Провер.	Корнетова	Кор		ЦНИИПРОМЗДАНИЙ
			Н.контр.	Брок	Брок		

gost.e-ecolog.ru