ТИПОВЫЕ СТРОИТЕЛЬНЫЕ КОНСТРУКЦИИ, ИЗДЕЛИЯ И УЗЛЫ

СЕРИЯ 1.423.1-5/88

КОЛОННЫ ЖЕЛЕЗОБЕТОННЫЕ ПРЯМОУГОЛЬНОГО СЕЧЕНИЯ ДЛЯ ОДНОЭТАЖНЫХ ПРОИЗВОДСТВЕННЫХ ЗДАНИЙ ВЫСОТОЙ 10,8:12,0:13,2 И 14,4 м БЕЗ МОСТОВЫХ ОПОРНЫХ КРАНОВ

ВЫПУСК 2-1

КОЛОННЫ ДЛЯ ЗДАНИЙ С ПРОМЕЖУТОЧНЫМИ ВЫСОТАМИ.

ИЗДЕЛИЯ АРМАТУРНЫЕ И ЗАКЛАДНЫЕ.

РАБОЧИЕ ЧЕРТЕЖИ

Ц00227-03

gost.e-ecolog.ru

ТИПОВЫЕ СТРОИТЕЛЬНЫЕ КОНСТРУКЦИИ, ИЗДЕЛИЯ И УЗЛЫ

СЕРИЯ 1.423.1-5/88

КОЛОННЫ ЖЕЛЕЗОБЕТОННЫЕ ПРЯМОУГОЛЬНОГО СЕЧЕНИЯ ДЛЯ ОДНОЭТАЖНЫХ ПРОИЗВОДСТВЕННЫХ ЗДАНИЙ ВЫСОТОЙ 10.8; 12.0; 13.2 И 14.4 м БЕЗ МОСТОВЫХ ОПОРНЫХ КРАНОВ

ВЫПУСК 2-1

КОЛОННЫ ДЛЯ ЗДАНИЙ С ПРОМЕЖУТОЧНЫМИ ВЫСОТАМИ.

ИЗДЕЛИЯ АРМАТУРНЫЕ И ЗАКЛАДНЫЕ.

РАБОЧИЕ ЧЕРТЕЖИ

Разработаны ЦНИИПромзданий

Зам. директора В. В. Гранев

Начальник отдела А. Я. Розенблюм

Гл. инженер проекта Т. М. Кутырина

УТВЕРЖДЕНЫ
Главпроектом Госстроя России,
письмо от 18.03.94 N9-3-2/53
Введены в действие с 01.08.94
ЦНИИПромзданий,
приказ от 08.04.94 N 21

Обозначение документа	Наименование	Стр.
I.423.I-5/88.2-I-ТТ	Технические требования	3
- I	Каркас пространственный КПI-I...КПI-6	6
- 2	Каркас пространственный КП2-I...КП2-8	7
- 3	Каркас пространственный КП3-I...КП3-6	9
- 4	Каркас пространственный КП4-I...КП4-8	I0
- 5	Каркас пространственный КП5-I...КП5-8	II
- 6	Каркас пространственный КП6-I...КП6-7	I3
- 7	Каркас пространственный КП7-I...КП7-6	I5
- 8	Каркас пространственный КП8-I...КП8-8	I6
- 9	Каркас пространственный КП9-I...КП9-4	I8
-I0	Каркас пространственный КПI0-I...КПI0-6	I9
-II	Каркас пространственный КПII-I...КПII-8	20
-I2	Каркас пространственный КПI2-I...КПI2-4	22
-I3	Каркас плоский КРI-I...КРI-6	23
-I4	Каркас плоский КР2-I...КР2-9	24
-I5	Каркас плоский КР3-I...КР3-7	25
-I6	Каркас плоский КР4-I...КР4-8	26
-I7	Каркас плоский КР5-I...КР5-9	27
-I8	Каркас плоский КР6-I...КР6-8	28
-I9	Каркас плоский КР7-I...КР7-6	29
-20	Каркас плоский КР8-I...КР8-9	30
-2I	Каркас плоский КР9-I...КР9-5	3I
-22	Каркас плоский КРI0-I...КРI0-6	32
-23	Каркас плоский КРII-I...КРII-9	33
-24	Каркас плоский КРI2-I...КРI2-5	34
-25	Сетка CI, C2	35
-26	Сетка C3, C4	35
-27	Сетка C5, C6	36
-28	Изделие закладное МУI-4I, МУI-58	36
-29	Изделие закладное МУI-I50	37
-30	Изделие закладное МУI-I77	37
-3I	Изделие закладное МУ2-35	38
-32	Изделие закладное МУ2-38	38
-33	Изделие закладное МУ2-4I	39
-34	Изделие закладное МУ2-48	39
-35	Изделие закладное МУ3-2	40
-36	Изделие закладное МУ5-2	40
-37	Изделие закладное УП2-6, УП2-8	4I
-38	Изделие закладное МНI...МН3	4I
-39	Стержень арматурный СТI...СТII	42

Инв. N подл. | Подпись и дата | Взам. инв. N

I.423.I-5/88.2-I

Исполн.	Рутковс		11.93
Н.контр	Кутырина		

СОДЕРЖАНИЕ

Стад.	Лист	Листов
Р	I	2

ЦНИИПРОМЗДАНИЙ

Инв. N подл. | Подпись и дата | Взам. инв. N

I.423.I-5/88.2-I

Лист 2

I. ОБЩИЕ СВЕДЕНИЯ

Выпуск 2-I серии I.423-I-5/88 содержит рабочие чертежи арматурных и закладных изделий для железобетонных колонн, разработанных в выпуске I-I настоящей серии.

2. ТЕХНИЧЕСКИЕ ТРЕБОВАНИЯ К ИЗГОТОВЛЕНИЮ АРМАТУРНЫХ И ЗАКЛАДНЫХ ИЗДЕЛИЙ

2.I. Марки пространственных и плоских арматурных каркасов имеют следующую структуру:

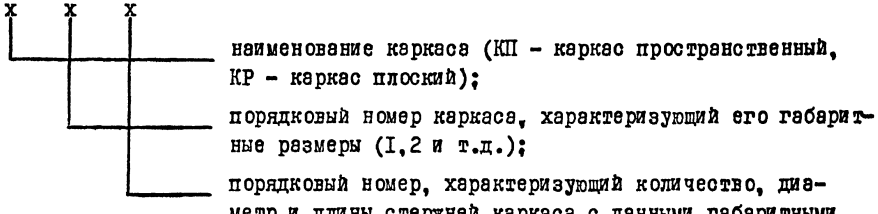

Марки каркасов пространственных и плоских, разработанных в настоящем выпуске повторяют марки каркасов, разработанных в выпуске 2 настоящей серии, несмотря на различия в конструкции каркасов, поэтому при одновременном изготовлении каркасов по выпуску 2 и настоящему выпуску в марки каркасов настоящего выпуска должны быть включены дополнительные индексы.

2.2. Изготовление пространственных и плоских каркасов и закладных изделий должно производиться в соответствии с требованиями ГОСТ I0922-90 "Арматурные и закладные изделия сварные, соединения сварные арматуры и закладных изделий железобетонных конструкций. Общие технические условия", ГОСТ I4098-9I "Соединения сварные арматуры и закладных изделий железобетонных конструкций. Типы, конструкции и размеры", а также технических требований, приведенных в выпуске I-I настоящей серии.

2.3. Объединение плоских каркасов в пространственный арматурный каркас производится при помощи сварочных клещей контактной точечной сваркой путем приварки поперечных соединительных стержней к продольным стержням плоских каркасов (рис. I), либо путем приварки соединительных стержней к поперечным стержням плоских каркасов (рис. 2).

При отсутствии сварочных клещей объединение плоских каркасов в пространственный допускается производить с помощью шпилек, располагая их с тем же шагом, что и поперечные стержни плоских каркасов и привязывая их к продольным стержням каркаса вязальной проволокой (рис. 3). В этом случае для придания каркасу необходимой жесткости при транспортировании могут предусматриваться связи в виде диагональных стержней, устанавливаемых через 3 м и не менее двух на каркас.

Возможно изготовление пространственного каркаса из отдельных продольных стержней и замкнутых сварных хомутов или спиралей, которые крепятся к продольным стержням контактной точечной сваркой.

2.4. Отклонения линейных размеров каркасов не должны превышать предельных, установленных ГОСТ I0922-90 для сборных конструкций 7 класса точности.

2.5. Сетки оголовка должны быть привязаны к продольным стержням каркаса.

2.6. Плоские арматурные каркасы и сетки следует изготавливать с помощью контактной точечной сварки типа КI-Кт по ГОСТ I4098-9I. Сварку каркасов производить во всех точках пересечения стержней. При изготовлении сеток сварке подлежат все узлы пересечений двух крайних стержней по пе-

				I.423.I-5/88.2-I-ТТ		
				Технические требования	Стадия	Лист	Листов
					Р	I	3
Гл.инж	Кутырина		1.12.93		ЦНИИПРОМЗДАНИЙ	
Н.контр	Рутковс					

Инв.№ подл. | Подпись и дата | Взам.инв.№

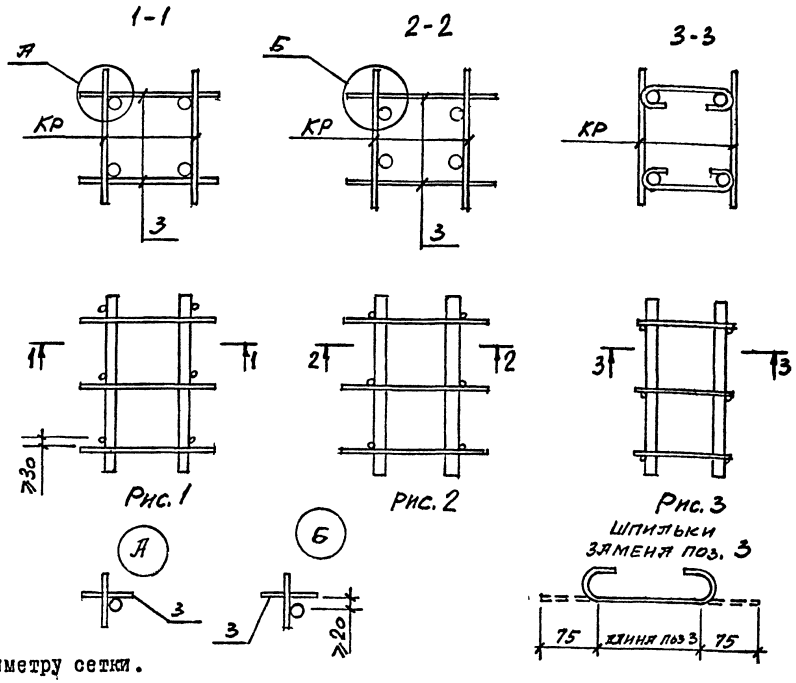

Рис. 1 Рис. 2 Рис. 3

риметру сетки.

2.7. Стыкование стержней при заготовке арматуры следует производить контактной стыковой сваркой типа СI-Ко по ГОСТ I4098-9I.

2.8. На чертежах размеры сеток и каркасов даны по осям и торцам стержней.

2.9. На нижних концах арматурных стержней в необходимых случаях (для дополнительной анкеровки) предусмотрено устройство высаженных горячим способом анкерных головок.

В спецификации даны полные длины стержней с высаженными головками, увеличенные на три диаметра стержня по сравнению с размером, указанным на чертеже.

Допускается вместо высаженных головок приварить шайбы размером 80х80 мм толщиной I4 мм.

2.I0. В закладных изделиях нахлесточное соединение анкеров с полкой уголка (МУ3-2) следует выполнять дуговой ручной сваркой (соединение типа НI-Рш по ГОСТ I4098-9I). Допускается применение контактной рельефной сварки (соединение типа Н2-Кр).

Тавровое соединение анкерных стержней с пластиной (в закладных изделиях МУI-4I, МУI-58, МУI-I50, МУI-I77) следует выполнять дуговой механизированной сваркой под флюсом (соединение типа ТI-Мф по ГОСТ I4098-9I). Допускается тавровое соединение выполнять другими видами сварки по ГОСТ I4098-9I, при этом, в случае применения дуговой ручной сварки в разенкованное отверстие (соединение типа ТI2-Рз) толщина пластины должна быть не менее 0,75 диаметра анкерных стержней.

Анкерные болты с высаженными головками (в закладных изделиях МУ2-35, МУ2-38, МУ2-4I, МУ2-48) соединяются с пластиной путем дуговой ручной сварки в разенкованное отверстие.

2.II. Изготовление закладных изделий из полос (МУ5-2) следует производить в соответствии со СНиП Ш-I8-75 "Металлические конструкции. Правила производства и приемки работ".

2.I2. Длины анкерных стержней закладных изделий на чертежах и в спецификациях даны номинальными, т.е. без учета оплавления и осадки.

Длина стержня-заготовки принимается:

при образовании высаженной головки - увеличенной на $3d$ (d - диаметр стержня) (см.рис. 4);

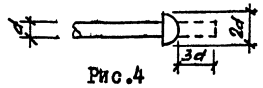

Рис.4

при тавровом соединении под флюсом - увеличенной на d;

при тавровом соединении в разенкованное отверстие - увеличенной на

толщину пластины.

Расход стали на закладные изделия определен с учетом расхода на оплавление и осадку.

2.I3. В пластинах закладных изделий допускается устройство отверстий для крепления изделий к форме фиксаторами, обеспечивающими их проектное положение. Размеры этих отверстий и их расположение принимается по согласованию с проектной организацией в зависимости от конструкции фиксаторов и от схемы приварки примыкающей конструкции.

2.I4. Антикоррозионная защита закладных изделий должна выполняться в соответствии с указаниями проекта здания.

2.I5. Отклонение линейных размеров закладных изделий не должны превышать предельных установленных ГОСТ I0922-90 для сборных конструкций 7 класса точности.

2.I6. Приемку, транспортирование и хранение закладных изделий следует производить в соответствии с ГОСТ I0922-90.

2.I7. Марки сталей для арматурных и закладных изделий должны приниматься по указаниям чертежей КЖИ проекта здания.

2.I8. Строповочные петли должны изготовляться из стали класса А-I по ГОСТ 578I-82 марки Ст3сп по ГОСТ 380-88. Допускается при подъеме колонн при температуре не ниже минус 40°С применение для петель стали класса А-I марки Ст3пс.

Инв.№ подл. | Подпись и дата | Взам.инв.№

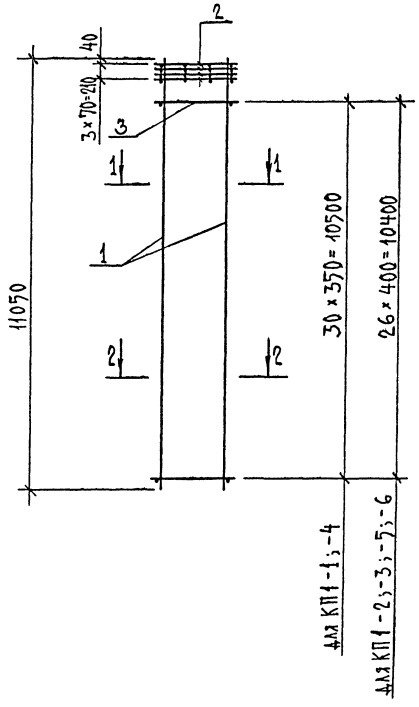

Марка каркаса	Поз.	Наименование	Кол.	Обозначение документа	Масса каркаса, кг
КП1-1	1	Каркас КР1-1	2	1.423.1-5/88.2-1-13	102,1
	2	Сетка С1	4	-25	
	3	ф5 ВрI, ℓ=480; 0,069 кг	62	Без черт.	
КП1-2	1	Каркас КР1-2	2	1.423.1-5/88.2-1-13	121,7
	2	Сетка С1	4	-25	
	3	ф5 ВрI, ℓ=480; 0,069 кг	54	Без черт.	
КП1-3	1	Каркас КР1-3	2	1.423.1-5/88.2-1-13	148,2
	2	Сетка С1	4	-25	
	3	ф6 AI, ℓ=480; 0,107 кг	54	Без черт.	
КП1-4	1	Каркас КР1-4	2	1.423.1-5/88.2-1-13	150,1
	2	Сетка С1	4	-25	
	3	ф5 ВрI, ℓ=480; 0,069 кг	62	Без черт.	
КП1-5	1	Каркас КР1-5	2	1.423.1-5/88.2-1-13	180,7
	2	Сетка С1	4	-25	
	3	ф5 ВрI, ℓ=480; 0,069 кг	54	Без черт.	
КП1-6	1	Каркас КР1-6	2	1.423.1-5/88.2-1-13	220,0
	2	Сетка С1	4	-25	
	3	ф6 AI, ℓ=480; 0,107 кг	54	Без черт.	

Арматура класса А-I по ГОСТ 5781-82,
класса Вр-I по ГОСТ 6727-80.

1-1

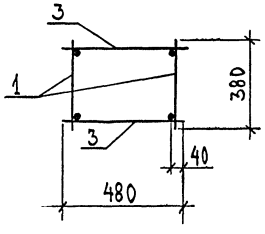

2-2
для КП1-1...КП1-3

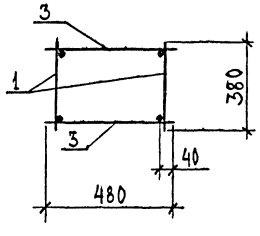

2-2
для КП1-4...КП1-6

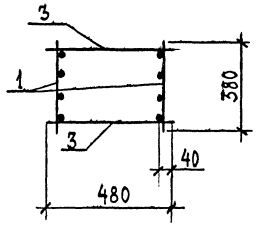

Гл.инж.пр.	Кутырина		1.12.93
Разраб.	Семенова		
Проверил	Кутырина		
Н. контр.	Кутырина		

1.423.1-5/88.2-1-1

Каркас пространственный КП1-1...КП1-6

Стадия	Лист	Листов
Р		1

УНИИПРОМЗДАНИЙ

Инв. № подл. | Подпись и дата | Взам. инв. №

Ц 00227-03

Формат А3

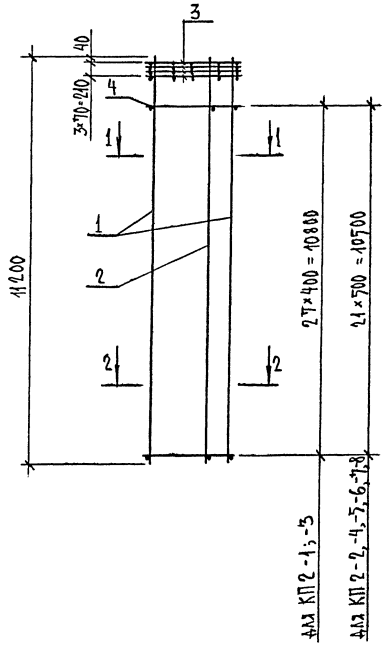

Марка каркаса	Поз.	Наименование	Кол.	Обозначение документа	Масса каркаса, кг
КП 2-1	1	Каркас КР 2-1	2	1.423.1-5/88.2-1-14	175,9
	2	Каркас КР 2-9	1	-14	
	3	Сетка С3	4	-26	
	4	ф6AI, ℓ=680; 0,15 кг	56	Без черт.	
КП 2-2	1	Каркас КР 2-2	2	1.423.1-5/88.2-1-14	219,7
	2	Каркас КР 2-9	1	-14	
	3	Сетка С3	4	-26	
	4	ф8AI; ℓ=680; 0,269 кг	44	Без черт.	
КП 2-3	1	Каркас КР 2-3	2	1.423.1-5/88.2-1-14	249,3
	2	Каркас КР 2-9	1	-14	
	3	Сетка С3	4	-26	
	4	ф6AI, ℓ=680; 0,15 кг	56	Без черт.	

1. Арматура класса А-I по ГОСТ 5781-82.
2. Продолжение спецификации см. л. 2.

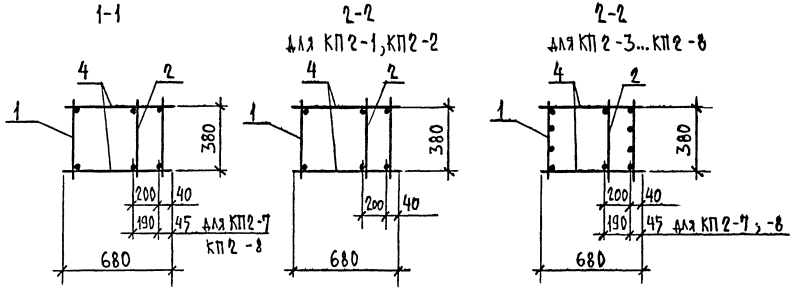

			1.12.93	1.423.1-5/88.2-1-2
Гл.инж.пр.	Кутырина			Каркас пространственный КП 2-1... КП 2-8
Разраб.	Семенова			Стадия: Р; Лист: 1; Листов: 2
Проверил	Кутырина			ЦНИИПРОМЗДАНИЙ
Н. контр	Кутырина			

Инв. № подл. | Подпись и дата | Взам. инв. №

Продолжение

Марка каркаса	Поз.	Наименование	Кол.	Обозначение документа	Масса каркаса, кг
КП 2-4	1	Каркас КР 2-4	2	1.423.1-5/88.2-1-14	314,1
	2	Каркас КР 2-9	1	-14	
	3	Сетка С3	4	-26	
	4	Ф8АI; ℓ=680; 0,269 кг	44	Без черт.	
КП 2-5	1	Каркас КР 2-5	2	1.423.1-5/88.2-1-14	382,7
	2	Каркас КР 2-9	1	-14	
	3	Сетка С3	4	-26	
	4	Ф8АI; ℓ=680; 0,269 кг	44	Без черт.	
КП 2-6	1	Каркас КР 2-6	2	1.423.1-5/88.2-1-14	485,5
	2	Каркас КР 2-9	1	-14	
	3	Сетка С3	4	-26	
	4	Ф8АI, ℓ=680; 0,269 кг	44	Без черт.	
КП 2-7	1	Каркас КР 2-7	2	1.423.1-5/88.2-1-14	619,4
	2	Каркас КР 2-9	1	-14	
	3	Сетка С3	4	-26	
	4	Ф10АI; ℓ=680, 0,42 кг	44	Без черт.	
КП 2-8	1	Каркас КР 2-8	2	1.423.1-5/88.2-1-14	752,0
	2	Каркас КР 2-9	1	-14	
	3	Сетка С3	4	-26	
	4	Ф10АI; ℓ=680; 0,42 кг	44	Без черт.	

Инв. № подл. | Подпись и дата | Взам. инв. №

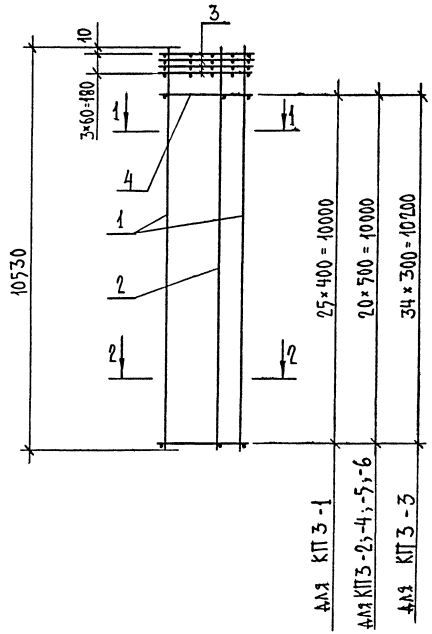

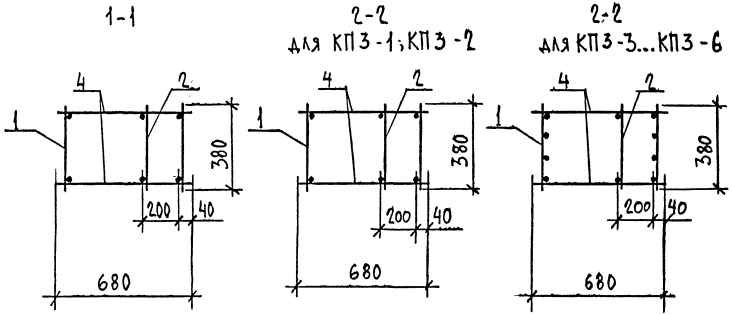

Марка каркаса	Поз.	Наименование	Кол.	Обозначение документа	Масса каркаса, кг
КП3-1	1	Каркас КР3-1	2	1.423.1-5/88.2-1-15	167,5
	2	Каркас КР3-7	1	-15	
	3	Сетка С5	4	-27	
	4	ф6AI; ℓ=680; 0,15 кг	52	Без черт.	
КП3-2	1	Каркас КР3-2	2	1.423.1-5/88.2-1-15	208,8
	2	Каркас КР3-7	1	-15	
	3	Сетка С5	4	-27	
	4	ф8AI; ℓ=680; 0,269 кг	42	Без черт.	
КП3-3	1	Каркас КР3-3	2	1.423.1-5/88.2-1-15	247,0
	2	Каркас КР3-7	1	-15	
	3	Сетка С5	4	-27	
	4	ф6AI; ℓ=680; 0,15 кг	70	Без черт.	
КП3-4	1	Каркас КР3-4	2	1.423.1-5/88.2-1-15	303,4
	2	Каркас КР3-7	1	-15	
	3	Сетка С5	4	-27	
	4	ф8AI; ℓ=680; 0,269 кг	42	Без черт.	
КП3-5	1	Каркас КР3-5	2	1.423.1-5/88.2-1-15	369,4
	2	Каркас КР3-7	1	-15	
	3	Сетка С5	4	-27	
	4	ф8AI; ℓ=680; 0,269 кг	42	Без черт.	
КП3-6	1	Каркас КР3-6	2	1.423.1-5/88.2-1-15	468,2
	2	Каркас КР3-7	1	-15	
	3	Сетка С5	4	-27	
	4	ф8AI; ℓ=680; 0,269 кг	42	Без черт.	

Арматура класса А-I по ГОСТ 5781-82

			12.93
Гл.инж.пр.	Кутырина		
Разраб.	Семенова		
Проверил	Кутырина		
Н.контр.	Кутырина		

1.423.1-5/88.2-1-3

Каркас пространственный КП3-1 ... КП3-6

Стадия	Лист	Листов
Р		1

ЦНИИПромзданий

Инв.№ подл. | Подпись и дата | Взам. инв. №

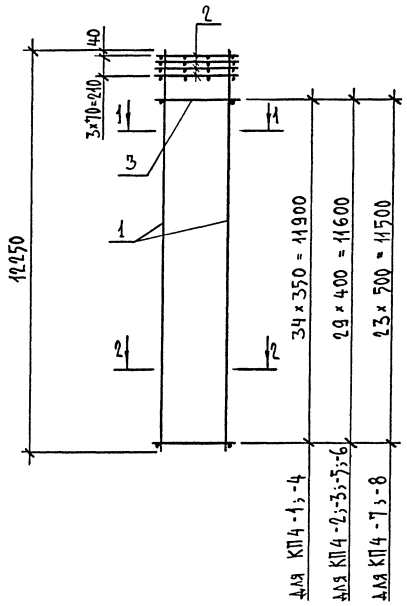

Марка каркаса	Поз.	Наименование	Кол.	Обозначение документа	Масса каркаса, кг
КП 4-1	1	Каркас КР 4-1	2	1.423.1-5/88.2-1-16	112,6
	2	Сетка С1	4	-25	
	3	ф5 ВрI; ℓ=480; 0,069 кг	70	Без черт.	
КП 4-2	1	Каркас КР 4-2	2	1.423.1-5/88.2-1-16	134,3
	2	Сетка С1	4	-25	
	3	ф5 ВрI; ℓ=480; 0,069 кг	60	Без черт.	
КП 4-3	1	Каркас КР 4-3	2	1.423.1-5/88.2-1-16	163,8
	2	Сетка С1	4	-25	
	3	ф6 АI; ℓ=480; 0,107 кг	60	Без черт.	
КП 4-4	1	Каркас КР 4-4	2	1.423.1-5/88.2-1-16	167,4
	2	Сетка С1	4	-25	
	3	ф5 ВрI; ℓ=480; 0,069 кг	70	Без черт.	
КП 4-5	1	Каркас КР 4-5	2	1.423.1-5/88.2-1-16	199,5
	2	Сетка С1	4	-25	
	3	ф5 ВрI; ℓ=480; 0,069 кг	60	Без черт.	
КП 4-6	1	Каркас КР 4-6	2	1.423.1-5/88.2-1-16	242,4
	2	Сетка С1	4	-25	
	3	ф6 АI; ℓ=480; 0,107	60	Без черт.	
КП 4-7	1	Каркас КР 4-7	2	1.423.1-5/88.2-1-16	311,9
	2	Сетка С1	4	-25	
	3	ф8 АI; ℓ=480; 0,19	48	Без черт.	
КП 4-8	1	Каркас КР 4-8	2	1.423.1-5/88.2-1-16	386,7
	2	Сетка С1	4	-25	
	3	ф8 АI; ℓ=480; 0,19	48	Без черт.	

Арматура класса А-I по ГОСТ 5781-82
класса Вр-I по ГОСТ 6727-80

1-1

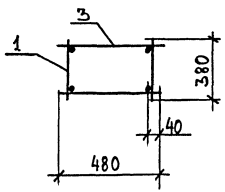

2-2
для КП 4-1...КП 4-3

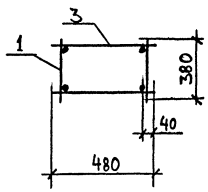

2-2
для КП 4-4...КП 4-8

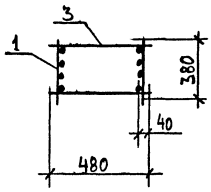

Гл. инж. пр.	Кутырина		
Разраб.	Семенова		
Проверил	Кутырина		
Н. контр.	Кутырина		

1.12.93

1.423.1-5/88.2-1-4

Каркас пространственный КП 4-1... КП 4-8

Стадия	Лист	Листов
Р		1

ЦНИИПРОМЗДАНИЙ

Инв. № подл. | Подпись и дата | Взам. инв. №

Ц00227-03 11 Формат А3

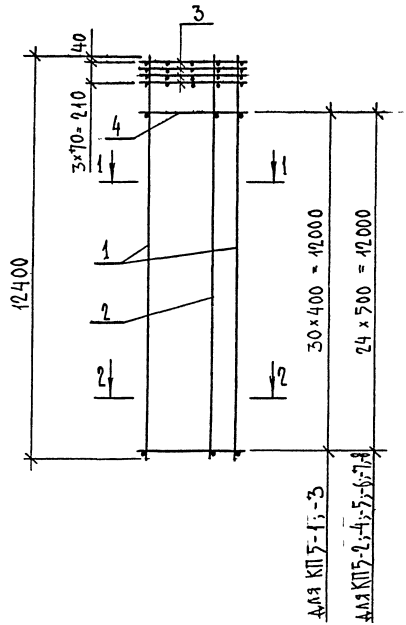

Марка каркаса	Поз.	Наименование	Кол.	Обозначение документа	Масса каркаса, кг
КП 5-1	1	Каркас КР5-1	2	1.423.1-5/88.2-1-17	193,8
	2	Каркас КР5-9	1	-17	
	3	Сетка С3	4	-26	
	4	ф6AI; ℓ=680; 0,15 кг	62	Без черт.	
КП 5-2	1	Каркас КР5-2	2	1.423.1-5/88.2-1-17	242,8
	2	Каркас КР5-9	1	-17	
	3	Сетка С3	4	-26	
	4	ф8AI; ℓ=680; 0,269 кг	50	Без черт.	
КП 5-3	1	Каркас КР5-3	2	1.423.1-5/88.2-1-17	274,4
	2	Каркас КР5-9	1	-17	
	3	Сетка С3	4	-26	
	4	ф6AI; ℓ=680; 0,15 кг	62	Без черт.	

1. Арматура класса А-I по ГОСТ 5781-82.
2. Продолжение спецификации см. л. 2.

1-1

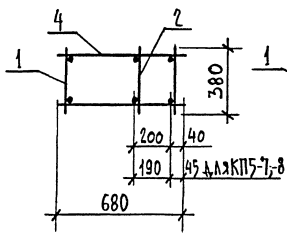

2-2 для КП5-1; КП5-2

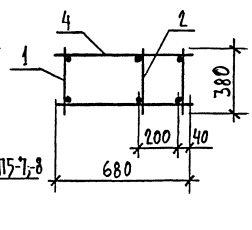

2-2 для КП5-3...КП5-8

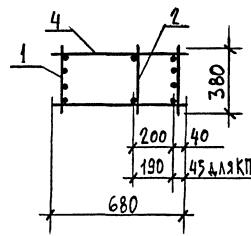

Гл.инж.пр.	Кутырина		
Разраб.	Семенова		
Проверил	Кутырина		
Н.контр.	Кутырина		

1.12.88

1.423.1-5/88.2-1-5

Каркас пространственный КП5-1...КП5-8

Стадия	Лист	Листов
Р	1	2

ЦНИИПРОМЗДАНИЙ

Инв. № подл. | Подпись и дата | Взам. инв. №

Продолжение

Марка каркаса	Поз.	Наименование	Кол.	Обозначение документа	Масса каркаса, кг
КП 5-4	1	Каркас КР5-4	2	1.423.1-5/88.2-1-17	346,4
	2	Каркас КР5-9	1	-17	
	3	Сетка С3	4	-26	
	4	ф8 AI ; ℓ=680 ; 0,269кг	50	Без черт.	
КП 5-5	1	Каркас КР5-5	2	1.423.1-5/88.2-1 -17	422,2
	2	Каркас КР5-9	1	-17	
	3	Сетка С3	4	-26	
	4	ф8 AI ; ℓ=680 ; 0,269кг	50	Без черт.	
КП 5-6	1	Каркас КР5-6	2	1.423.1-5/88.2-1-17	537,6
	2	Каркас КР5-9	1	-17	
	3	Сетка С3	4	-26	
	4	ф8 AI ; ℓ=680 ; 0,269 кг	50	Без черт.	
КП 5-7	1	Каркас КР5-7	2	1.423.1-5/88.2-1-17	683,1
	2	Каркас КР5-9	1	-17	
	3	Сетка С3	4	-26	
	4	ф10 AI ; ℓ=680 ; 0,42кг	50	Без черт.	
КП 5-8	1	Каркас КР5-8	2	1.423.1-5/88.2-1-17	829,1
	2	Каркас КР5-9	1	-17	
	3	Сетка С3	4	-26	
	4	ф10 AI ; ℓ=680 ; 0,42 кг	50	Без черт.	

Инв. № подл. | Подпись и дата | Взам. инв. №

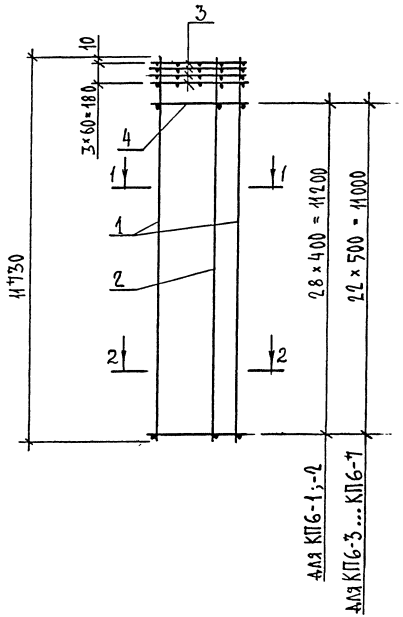

Марка каркаса	Поз.	Наименование	Кол.	Обозначение документа	Масса каркаса, кг
КП6-1	1	Каркас КР6-1	2	1.423.1-5/88.2-1-18	185,4
	2	Каркас КР6-8	1	-18	
	3	Сетка С5	4	-27	
	4	ФбАI ; ℓ=680 ; 0,15кг	58	БЕЗ ЧЕРТ.	
КП6-2	1	Каркас КР6-2	2	1.423.1-5/88.2-1-18	265,8
	2	Каркас КР6-8	1	-18	
	3	Сетка С5	4	-27	
	4	ФбАI ; ℓ=680 ; 0,15кг	58	БЕЗ ЧЕРТ.	
КП6-3	1	Каркас КР6-3	2	1.423.1-5/88.2-1-18	334,9
	2	Каркас КР6-8	1	-18	
	3	Сетка С5	4	-27	
	4	Ф8АI ; ℓ=680 ; 0,269кг	46	БЕЗ ЧЕРТ.	

1. Арматура класса А-I по ГОСТ 5781-82.
2. Продолжение спецификации см. л. 2.

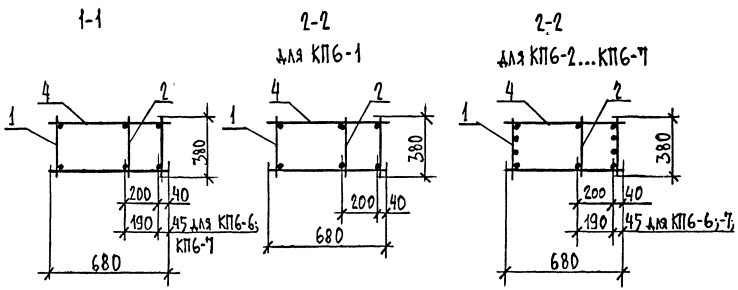

Инв. № подл. | Подпись и дата | Взам. инв. №

Гл.инж.пр.	Кутырина		1.12.93
Разраб.	Семенова		
Проверил	Кутырина		
Н. контр	Кутырина		

1.423.1-5/88.2-1-6

Каркас пространственный КП6-1... КП6-7

Стадия	Лист	Листов
Р	1	2

ЦНИИПромзданий

Ц00227-03 14 Формат А3

Продолжение

Марка каркаса	Поз.	Наименование	Кол.	Обозначение документа	Масса каркаса, кг
КП 6-4	1	Каркас КР6-4	2	1.423.1-5/88.2-1-18	408,1
	2	Каркас КР6-8	1	-18	
	3	Сетка С5	4	-27	
	4	ф8АI ; ℓ=680 ; 0,269 кг	46	Без черт.	
КП 6-5	1	Каркас КР6-4	2	1.423.1-5/88.2-1-18	517,5
	2	Каркас КР6-8	1	-18	
	3	Сетка С5	4	-27	
	4	ф8АI ; ℓ=680 ; 0,269кг	46	Без черт.	
КП 6-6	1	Каркас КР6-6	2	1.423.1-5/88.2-1-18	679,4
	2	Каркас КР6-8	1	-18	
	3	Сетка С5	4	-27	
	4	ф10АI ; ℓ=680 ; 0,42 кг	46	Без черт.	
КП 6-7	1	Каркас КР6-7	2	1.423.1-5/88.2-1-18	800,4
	2	Каркас КР6-8	1	-18	
	3	Сетка С5	4	-27	
	4	ф10АI ; ℓ=680 , 0,42 кг	46	Без черт.	

Инв. № подл. | Подпись и дата | Взам. инв. №

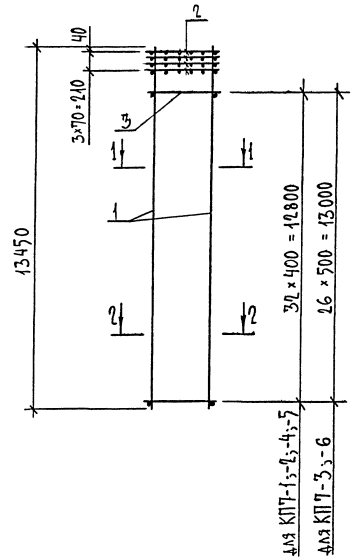

Марка каркаса	Поз.	Наименование	Кол.	Обозначение документа	Масса каркаса, кг
КП7-1	1	Каркас КР7-1	2	1.423.1-5/88.2-1-19	149,1
	2	Сетка С2	4	- 25	
	3	ф5ВрI ; ℓ=580 ; 0,084 кг	66	без черт	
КП7-2	1	Каркас КР7-2	2	1.423.1-5/88.2-1-19	181,9
	2	Сетка С2	4	- 25	
	3	ф6АI ; ℓ=580 ; 0,129 кг	66	без черт.	
КП7-3	1	Каркас КР7-3	2	1.423.1-5/88.2-1-19	234,4
	2	Сетка С2	4	- 25	
	3	ф8АI ; ℓ=580 ; 0,229 кг	54	без черт.	
КП7-4	1	Каркас КР7-4	2	1.423.1-5/88.2-1-19	220,1
	2	Сетка С2	4	- 25	
	3	ф5ВрI ; ℓ=580 ; 0,084 кг	66	без черт.	
КП7-5	1	Каркас КР7-5	2	1.423.1-5/88.2-1-19	267,7
	2	Сетка С2	4	- 25	
	3	ф6АI ; ℓ=580 ; 0,129 кг	66	без черт.	
КП7-6	1	Каркас КР7-6	2	1.423.1-5/88.2-1-19	347,0
	2	Сетка С2	4	- 25	
	3	ф8АI ; ℓ=580 ; 0,229	54	без черт.	

Арматура класса А-I по ГОСТ 5781-82,
Вр-I по ГОСТ 6727-80.

1-1

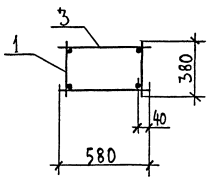

2-2
для КП7-1... КП7-3

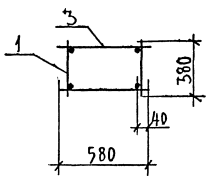

2-2
для КП7-4... КП7-6

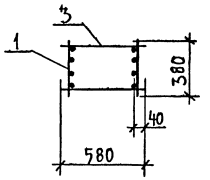

			1.1293
Гл.инж.пр	Кутырина		
Разраб.	Семенова		
Проверил	Кутырина		
Н. контр	Кутырина		

1.423.1-5/88.2-1-7

Каркас пространственный КП7-1... КП7-6

Стадия	Лист	Листов
Р		1

ЦНИИПРОМЗДАНИЙ

Инв. № подл. | Подпись и дата | Взам. инв. №

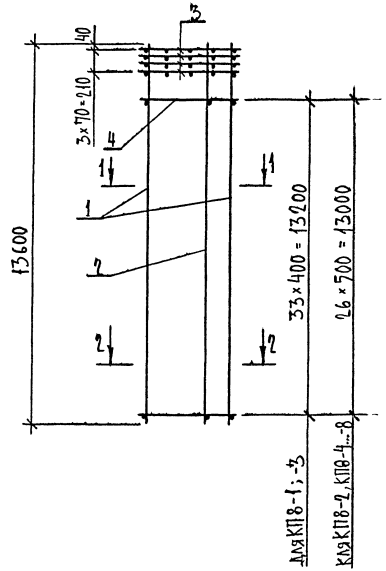

Марка каркаса	Поз.	Наименование	Кол.	Обозначение документа	Масса каркаса, кг
КП8-1	1	Каркас КР8-1	2	1.423.1-5/88.2-1-20	214,8
	2	Каркас КР8-9	1	-20	
	3	Сетка С4	4	-26	
	4	ф6АI ; ℓ=780 ; 0,173 кг	68	Без черт.	
КП8-2	1	Каркас КР8-2	2	1.423.1-5/88.2-1-20	268,4
	2	Каркас КР8-9	1	-20	
	3	Сетка С4	4	-26	
	4	ф8АI ; ℓ=780 ; 0,308 кг	54	Без черт.	
КП8-3	1	Каркас КР8-3	2	1.423.1-5/88.2-1-20	302,4
	2	Каркас КР8-9	1	-20	
	3	Сетка С4	4	-26	
	4	ф6АI ; ℓ=780 ; 0,173 кг	68	Без черт.	

1. Арматура класса А-I по ГОСТ 5781-82.
2. Продолжение спецификации см. л. 2.

1-1

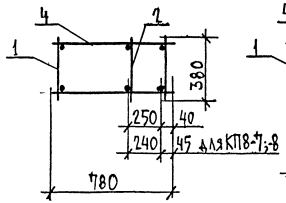

2-2
для КП8-1; КП8-2

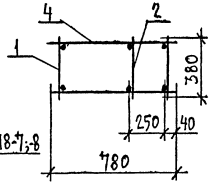

2-2
для КП8-3...КП8-8

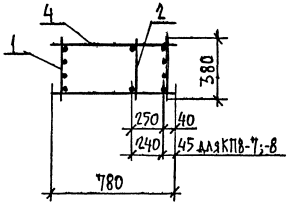

		1.12.93	1.423.1-5/88.2-1-8
Гл.инж.пр.	Кутырина		Каркас пространственный КП8-1... КП8-8
Разраб.	Семенова		
Проверил	Кутырина		
Н.контр.	Кутырина		

Стадия	Лист	Листов
Р	1	2

ЦНИИПромзданий

Ц00227-03 17 Формат А3

Инв. № подл. | Подпись и дата | Взам. инв. №

Продолжение

Марка каркаса	Поз.	Наименование	Кол.	Обозначение документа	Масса каркаса, кг
КП8-4	1	Каркас КР8-4	2	1.423.1-5/88.2-1-20	381,2
	2	Каркас КР8-9	1	-20	
	3	Сетка С4	4	-26	
	4	ф8АI ; ℓ=780 ; 0,308 кг	54	Без черт.	
КП8-5	1	Каркас КР8-5	2	1.423.1-5/88.2-1-20	464,2
	2	Каркас КР8-9	1	-20	
	3	Сетка С4	4	-26	
	4	ф8АI ; ℓ=780 ; 0,308 кг	54	Без черт.	
КП8-6	1	Каркас КР8-6	2	1.423.1-5/88.2-1-20	588,4
	2	Каркас КР8-9	1	-20	
	3	Сетка С4	4	-26	
	4	ф8АI ; ℓ=780 ; 0,308 кг	54	Без черт.	
КП8-7	1	Каркас КР8-7	2	1.423.1-5/88.2-1-20	749,9
	2	Каркас КР8-9	1	-20	
	3	Сетка С4	4	-26	
	4	ф10АI ; ℓ=780 ; 0,48 кг	54	Без черт.	
КП8-8	1	Каркас КР8-8	2	1.423.1-5/88.2-1-20	909,5
	2	Каркас КР8-9	1	-20	
	3	Сетка С4	4	-26	
	4	ф10АI ; ℓ=780 ; 0,48 кг	54	Без черт.	

Инв.№ подл. | Подпись и дата | Взам.инв.№

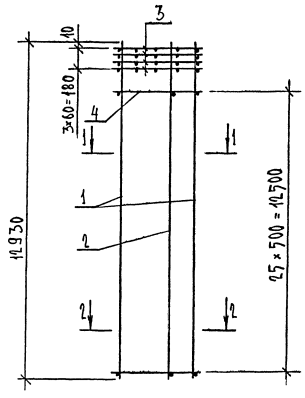

Марка каркаса	Поз.	Наименование	Кол.	Обозначение документа	Масса каркаса, кг
КП 9-1	1	Каркас КР 9-1	2	1.423.1-5/88.2-1-21	370,7
	2	Каркас КР 9-5	1	-21	
	3	Сетка С6	4	-27	
	4	Ф8АI ; ℓ=780 ; 0,308 кг	52	БЕЗ ЧЕРТ.	
КП 9-2	1	Каркас КР9-2	2	1.423.1-5/88.2-1-21	451,1
	2	Каркас КР 9-5	1	-21	
	3	Сетка С6	4	-27	
	4	Ф8АI ; ℓ=780 ; 0,308 кг	52	БЕЗ ЧЕРТ.	
КП 9-3	1	Каркас КР9-3	2	1.423.1-5/88.2-1-21	571,1
	2	Каркас КР 9-5	1	-21	
	3	Сетка С6	4	-27	
	4	Ф8АI ; ℓ=780 ; 0,308 кг	52	БЕЗ ЧЕРТ.	
КП 9-4	1	Каркас КР9-4	2	1.423.1-5/88.2-1-21	727,9
	2	Каркас КР 9-5	1	-21	
	3	Сетка С6	4	-27	
	4	Ф10АI ; ℓ=780 ; 0,48 кг	52	БЕЗ ЧЕРТ.	

Арматура класса А-I по ГОСТ 5781-82

1-1

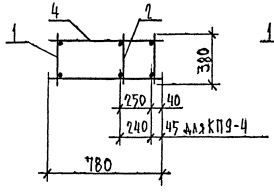

2-2

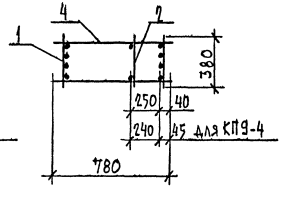

Гл.инж.пр.	Кутырина		1.423.1-5/88.2-1-9
Разраб.	Семенова		Каркас пространственный КП 9-1 ... КП 9-4
Проверил	Кутырина		Стадия: Р; Лист; Листов: 1
Н.контр.	Кутырина		ЦНИИПРОМЗДАНИЙ

Инв. № подл. | Подпись и дата | Взам.инв. №

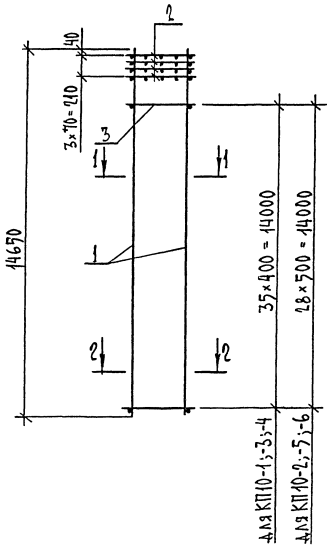

Марка каркаса	Поз.	Наименование	Кол.	Обозначение документа	Масса каркаса, кг
КП10-1	1	Каркас КР10-1	2	1.423.1-5/88.2-1-22	197,5
	2	Сетка С2	4	-25	
	3	ф6АI; ℓ=580; 0,129кг	72	БЕЗ ЧЕРТ.	
КП10-2	1	Каркас КР10-2	2	1.423.1-5/88.2-1-22	254,3
	2	Сетка С2	4	-25	
	3	ф8АI; ℓ=580; 0,229кг	58	БЕЗ ЧЕРТ.	
КП10-3	1	Каркас КР10-3	2	1.423.1-5/88.2-1-22	238,6
	2	Сетка С2	4	-25	
	3	ф5ВрI; ℓ=580; 0,084кг	72	БЕЗ ЧЕРТ.	
КП10-4	1	Каркас КР10-4	2	1.423.1-5/88.2-1-22	290,5
	2	Сетка С2	4	-25	
	3	ф6АI; ℓ=580; 0,129кг	72	БЕЗ ЧЕРТ.	
КП10-5	1	Каркас КР10-5	2	1.423.1-5/88.2-1-22	374,1
	2	Сетка С2	4	-25	
	3	ф8АI; ℓ=580; 0,229кг	58	БЕЗ ЧЕРТ.	
КП10-6	1	Каркас КР10-6	2	1.423.1-5/88.2-1-22	462,9
	2	Сетка С2	4	-25	
	3	ф8АI; ℓ=580; 0,229кг	58	БЕЗ ЧЕРТ.	

Арматура класса А-I по ГОСТ 5781-82;
Вр-I по ГОСТ 6727-80.

1-1

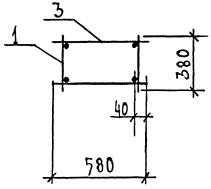

2-2
для КП10-1; КП10-2

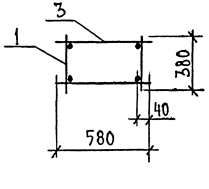

2-2
для КП10-3...КП10-6

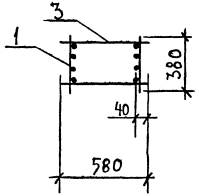

			4.12.93	1.423.1-5/88.2-1-10
Гл.инж.пр.	Кутырина			Каркас пространственный КП10-1...КП10-6
Разраб.	Семенова			Стадия: Р; Лист: ; Листов: 1
Проверил	Кутырина			ЦНИИПРОМЗДАНИЙ
Н.контр.	Кутырина			

Ц.008.27-03 20 Формат А3

Инв.№ подл. | Подпись и дата | Взам.инв.№

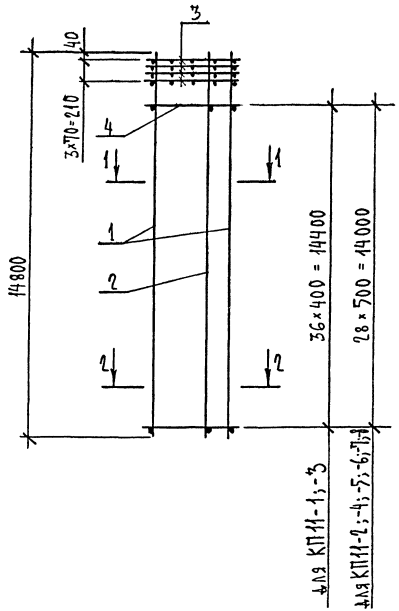

Марка каркаса	Поз.	Наименование	Кол.	Обозначение документа	Масса каркаса, кг
КП 11-1	1	Каркас КР 11-1	2	1.423.1-5/88.2-1-23	232,6
	2	Каркас КР 11-9	1	-23	
	3	Сетка С4	4	-26	
	4	ф6AI; ℓ=780; 0,173кг	74	БЕЗ ЧЕРТ.	
КП 11-2	1	Каркас КР 11-2	2	1.423.1-5/88.2-1-23	290,9
	2	Каркас КР 11-9	1	-23	
	3	Сетка С4	4	-26	
	4	ф8AI; ℓ=780; 0,308	58	БЕЗ ЧЕРТ.	
КП 11-3	1	Каркас КР 11-3	2	1.423.1-5/88.2-1-23	327,6
	2	Каркас КР 11-9	1	-23	
	3	Сетка С4	4	-26	
	4	ф6AI; ℓ=780; 0,173кг	74	БЕЗ ЧЕРТ.	

1. Арматура класса А-I по ГОСТ 5781-82.
2. Продолжение спецификации см. л. 2.

1-1

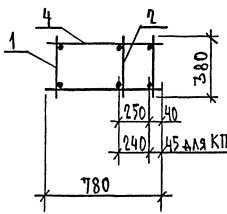

2-2 для КП11-1; КП11-2

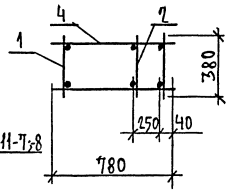

2-2 для КП11-3...КП11-8

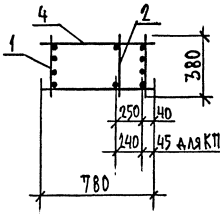

Гл.инж.пр.	Кутырина		1.423
Разраб.	Семенова		
Проверил	Кутырина		
Н. контр.	Кутырина		

1.423.1-5/88.2-1-11

КАРКАС ПРОСТРАНСТВЕННЫЙ КП 11-1... КП11-8

Стадия	Лист	Листов
Р	1	2

ЦНИИПРОМЗДАНИЙ

Инв. № подл. | Подпись и дата | Взам. инв. №

Марка каркаса	Поз.	Наименование	Кол.	Обозначение документа	Масса каркаса, кг
КП 11-4	1	Каркас КР 11-4	2	1.423.1-5/88.2-1-23	413,1
	2	Каркас КР 11-9	1	-23	
	3	Сетка С4	4	-26	
	4	ф8АI ; ℓ=780 ; 0,308 кг	58	БЕЗ ЧЕРТ.	
КП 11-5	1	Каркас КР11-5	2	1.423.1-5/88.2-1-23	503,1
	2	Каркас КР 11-9	1	-23	
	3	Сетка С4	4	-26	
	4	ф8АI ; ℓ=780 ; 0,308 кг	58	БЕЗ ЧЕРТ.	
КП 11-6	1	Каркас КР 11-6	2	1.423.1-5/88.2-1-23	637,9
	2	Каркас КР 11-9	1	-23	
	3	Сетка С4	4	-26	
	4	ф8АI ; ℓ=780 ; 0,308 кг	58	БЕЗ ЧЕРТ.	
КП 11-7	1	Каркас КР 11-7	2	1.423.1-5/88.2-1-23	812,4
	2	Каркас КР 11-9	1	-23	
	3	Сетка С4	4	-26	
	4	ф10АI ; ℓ=780 ; 0,48	58	БЕЗ ЧЕРТ.	
КП 11-8	1	Каркас КР 11-8	2	1.423.1-5/88.2-1-23	985,6
	2	Каркас КР 11-9	1	-23	
	3	Сетка С4	4	-26	
	4	ф10АI ; ℓ=780 ; 0,48 кг	58	БЕЗ ЧЕРТ.	

Инв. № подл. | Подпись и дата | Взам. инв. №

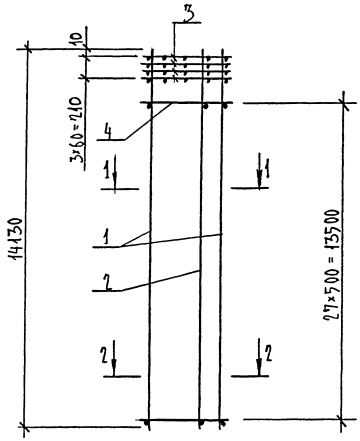

Марка каркаса	Поз.	Наименование	Кол.	Обозначение документа	Масса каркаса, кг
КП 12-1	1	Каркас КР 12-1	2	1.423.1-5/88.2-1-24	490,0
	2	Каркас КР 12-5	1	-24	
	3	Сетка С6	4	-27	
	4	Ф 8АI ; ℓ=780 ; 0,308 кг	56	без черт.	
КП 12-2	1	Каркас КР12-2	2	1.423.1-5/88.2-1-24	620,7
	2	Каркас КР12-5	1	-24	
	3	Сетка С6	4	-27	
	4	Ф 8АI ; ℓ=780 ; 0,308 кг	56	без черт.	
КП 12-3	1	Каркас КР 12-3	2	1.423.1-5/88.2-1-24	790,4
	2	Каркас КР 12-5	1	-24	
	3	Сетка С6	4	-27	
	4	Ф 10АI ; ℓ=780 ; 0,48 кг	56	без черт.	
КП12-4	1	Каркас КР 12-4	2	1.423.1-5/88.2-1-24	958,4
	2	Каркас КР 12-5	1	-24	
	3	Сетка С6	4	-27	
	4	Ф 10АI ; ℓ=780 ; 0,48 кг	56	без черт.	

Арматура класса А-I по ГОСТ 5781-82

1-1

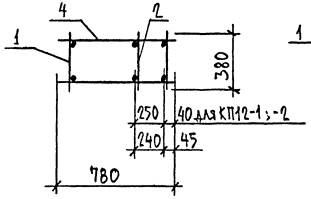

2-2

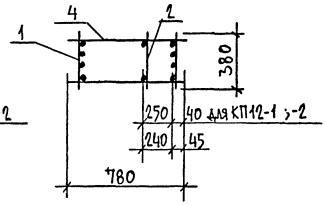

			1.12.93	1.423.1-5/88.2-1-12
Гл.инж.пр.	Кутырина			Каркас пространственный КП12-1... КП12-4
Разраб.	Семенова			Стадия: Р; Лист; Листов: 1
Проверил	Кутырина			ЦНИИПРОМЗДАНИЙ
Н.контр.	Кутырина			

Инв. № подл. | Подпись и дата | Взам. инв. №

Ц00227-03 23 Формат А3

КР1-1 ... КР1-3

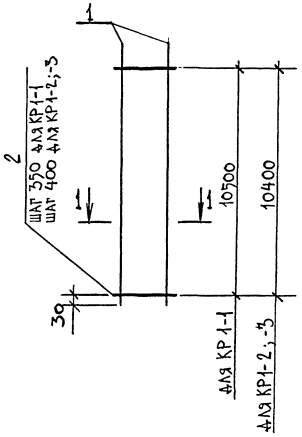

КР1-4 ... КР1-6

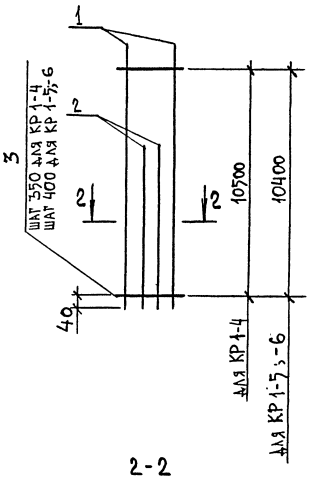

1-1

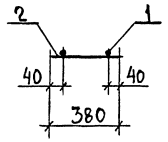

2-2

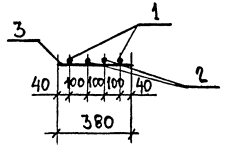

Марка каркаса	Поз.	Наименование	Кол.	Масса, ед., кг	Масса каркаса, кг
КР1-1	1	ф 18 А III, ℓ = 11050	2	22,1	45,9
	2	ф 5 Вр I, ℓ = 380	31	0,06	
КР1-2	1	ф 20 А III, ℓ = 11050	2	27,2	56,0
	2	ф 5 Вр I, ℓ = 380	27	0,06	
КР1-3	1	ф 22 А III, ℓ = 11050	2	33,0	68,2
	2	ф 6 А I, ℓ = 380	27	0,08	
КР1-4	1	ф 18 А III, ℓ = 11050	2	22,1	69,9
	2	ф 18 А III, ℓ = 6000	2	12,0	
	3	ф 5 Вр I, ℓ = 380	31	0,06	
КР1-5	1	ф 20 А III, ℓ = 11050	2	27,2	85,5
	2	ф 20 А III, ℓ = 6000	2	14,8	
	3	ф 5 Вр I, ℓ = 380	27	0,06	
КР1-6	1	ф 22 А III, ℓ = 11050	2	33,0	104,1
	2	ф 22 А III, ℓ = 6000	2	17,9	
	3	ф 6 А I, ℓ = 380	27	0,08	

Арматура класса А-I, А-III по ГОСТ 5781-82,
класса Вр-I по ГОСТ 6727-80.

Инв. № подл. | Подпись и дата | Взам. инв. №

			1.12.93
Гл. инж. пр.	Кутырина		
Исполнил	Семенова		
Проверил	Кутырина		
Н. контр	Кутырина		

1.423.1-5/88.2-1-13

Каркас плоский КР1-1 ... КР1-6

Стадия	Лист	Листов
Р		1

ЦНИИПРОМЗДАНИЙ

КР2-1, КР2-2, КР2-9

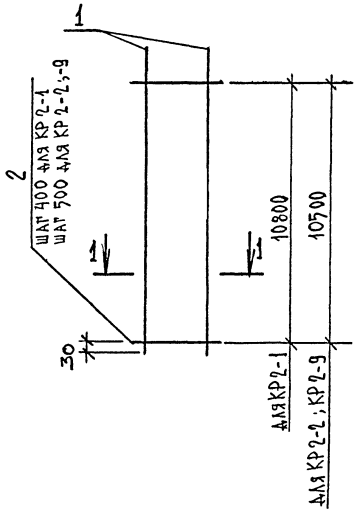

КР2-3... КР2-8

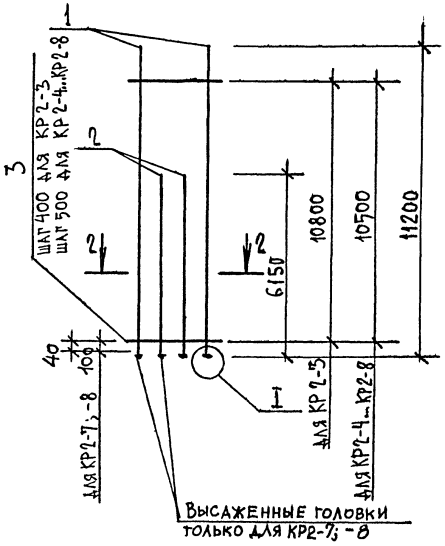

1-1

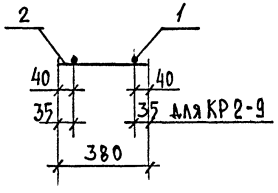

2-2

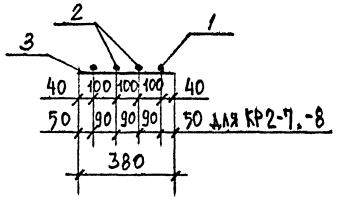

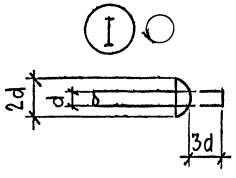

Марка каркаса	Поз.	Наименование	Кол.	Масса ед., кг	Масса каркаса, кг
КР2-1	1	ф 22 А III, ℓ = 11200	2	33,4	69,2
	2	ф 6 А I, ℓ = 380	28	0,08	
КР2-2	1	ф 25 А III, ℓ = 11200	2	43,0	89,3
	2	ф 8 А I, ℓ = 380	22	0,15	
КР2-3	1	ф 22 А III, ℓ = 11200	2	33,4	105,9
	2	ф 22 А III, ℓ = 6150	2	18,4	
	3	ф 6 А I, ℓ = 380	28	0,08	
КР2-4	1	ф 25 А III, ℓ = 11200	2	43,0	136,6
	2	ф 25 А III, ℓ = 6150	2	23,6	
	3	ф 8 А I, ℓ = 380	22	0,15	
КР2-5	1	ф 28 А III, ℓ = 11200	2	54,1	170,9
	2	ф 28 А III, ℓ = 6150	2	29,7	
	3	ф 8 А I, ℓ = 380	22	0,15	
КР2-6	1	ф 32 А III, ℓ = 11200	2	70,7	222,3
	2	ф 32 А III, ℓ = 6150	2	38,8	
	3	ф 8 А I, ℓ = 380	22	0,15	
КР2-7	1	ф 36 А III, ℓ = 11310	2	90,4	285,9
	2	ф 36 А III, ℓ = 6260	2	50,0	
	3	ф 10 А I, ℓ = 380	22	0,23	
КР2-8	1	ф 40 А III, ℓ = 11320	2	111,7	352,2
	2	ф 40 А III, ℓ = 6270	2	61,9	
	3	ф 10 А I ℓ = 380	22	0,23	
КР2-9	1	ф 12 А III, ℓ = 11200	2	9,95	20,7
	2	ф 4 Вр I, ℓ = 380	22	0,04	

Арматура классов А-I, А-III по ГОСТ 5781-82,
класса Вр-I по ГОСТ 6727-80.

			1.12.93
Гл.инж.пр.	Кутырина		
Исполнил	Семенова		
Проверил	Кутырина		
Н.контр.	Кутырина		

1.423.1-5/88.2-1-14

Каркас плоский
КР2-1... КР2-9

Стадия	Лист	Листов
Р		1

ЦНИИПромзданий

Инв. № подл. | Подпись и дата | Взам. инв. №

Ц00227-03 25 Формат А3

КР3-1, КР3-2, КР3-7

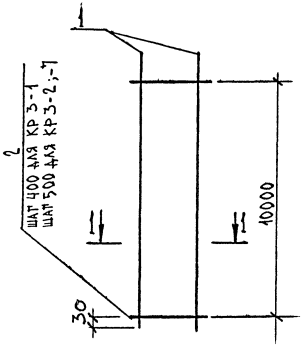

КР3-3... КР3-6

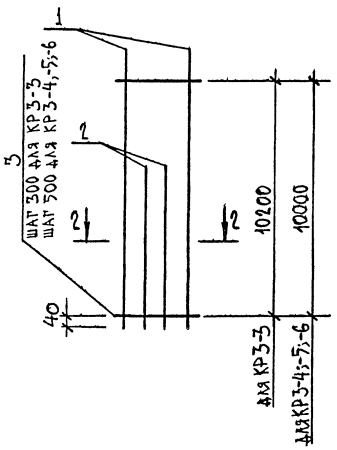

1-1

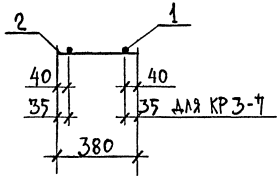

2-2

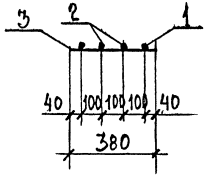

Марка каркаса	Поз.	Наименование	Кол.	Масса, ед., кг	Масса каркаса, кг
КР3-1	1	ф22 AIII, ℓ = 10530	2	31,4	65,1
	2	ф6 AI, ℓ = 380	26	0,08	
КР3-2	1	ф25 AIII, ℓ = 10530	2	40,44	84,0
	2	ф8 AI, ℓ = 380	21	0,15	
КР3-3	1	ф22 AIII, ℓ = 10530	2	31,4	102,5
	2	ф22 AIII, ℓ = 6150	2	18,35	
	3	ф6 AI, ℓ = 380	35	0,08	
КР3-4	1	ф25 AIII, ℓ = 10530	2	40,44	131,3
	2	ф25 AIII, ℓ = 6150	2	23,62	
	3	ф8 AI, ℓ = 380	21	0,15	
КР3-5	1	ф28 AIII, ℓ = 10530	2	50,86	164,3
	2	ф28 AIII, ℓ = 6150	2	29,7	
	3	ф8 AI, ℓ = 380	21	0,15	
КР3-6	1	ф32 AIII, ℓ = 10530	2	66,44	213,7
	2	ф32 AIII, ℓ = 6150	2	38,81	
	3	ф8 AI, ℓ = 380	21	0,15	
КР3-7	1	ф12 AIII, ℓ = 10530	2	9,35	19,5
	2	ф4 BpI, ℓ = 380	21	0,04	

Арматура классов A-I, A-III по ГОСТ 5781-82, класса Bp-I по ГОСТ 6727-80.

Инв. № подл. | Подпись и дата | Взам. инв. №

			1.12.89
Гл. инж. пр.	Кутырина		
Исполнил	Семенова		
Проверил	Кутырина		
Н. контр	Кутырина		

1.423.1-5/88.2-1-15

Каркас плоский КР3-1... КР3-7

Стадия	Лист	Листов
Р		1

ЦНИИПРОМЗДАНИЙ

КР4-1 ... КР4-3

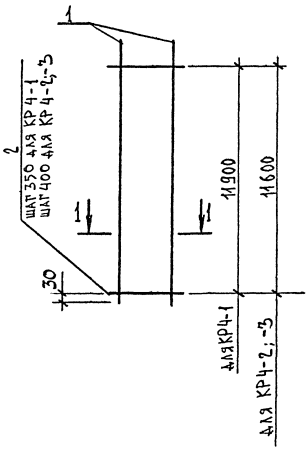

КР4-4 ... КР4-8

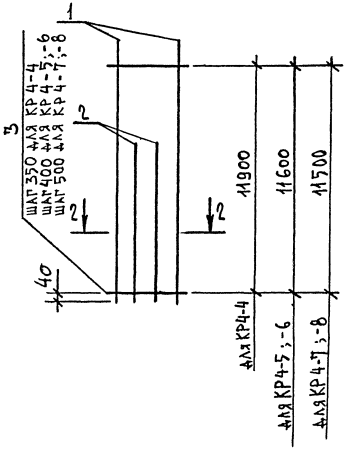

1-1

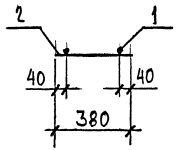

2-2

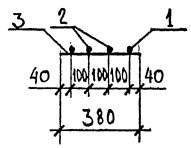

Марка каркаса	Поз.	Наименование	Кол.	Масса ед., кг	Масса каркаса, кг
КР4-1	1	Ф18 AIII, ℓ = 12250	2	24,5	50,9
	2	Ф 5 BpI, ℓ = 380	35	0,06	
КР4-2	1	Ф 20 AIII, ℓ = 12250	2	30,2	62,1
	2	Ф 5 BpI, ℓ = 380	30	0,06	
КР4-3	1	Ф 22 AIII, ℓ = 12250	2	36,55	73,7
	2	Ф 6 AI, ℓ = 380	30	0,08	
КР4-4	1	Ф 18 AIII, ℓ = 12250	2	24,5	77,3
	2	Ф 18 AIII, ℓ = 6600	2	13,2	
	3	Ф 5 BpI, ℓ = 380	35	0,06	
КР4-5	1	Ф 20 AIII, ℓ = 12250	2	30,2	94,7
	2	Ф 20 AIII, ℓ = 6600	2	16,3	
	3	Ф 5 BpI, ℓ = 380	30	0,06	
КР4-6	1	Ф 22 AIII, ℓ = 12250	2	36,55	115,0
	2	Ф 22 AIII, ℓ = 6600	2	19,7	
	3	Ф 6 AI, ℓ = 380	30	0,08	
КР4-7	1	Ф 25 AIII, ℓ = 12250	2	47,0	148,4
	2	Ф 25 AIII, ℓ = 6600	2	25,34	
	3	Ф 8 AI, ℓ = 380	24	0,15	
КР4-8	1	Ф 28 AIII, ℓ = 12250	2	59,2	185,7
	2	Ф 28 AIII, ℓ = 6600	2	31,9	
	3	Ф 8 AI, ℓ = 380	24	0,15	

Арматура классов А-I, А-III по ГОСТ 5781-82, класса Вр-I по ГОСТ 6727-80.

ГА.ИНЖ.ПР.	Кутырина		
Исполнил	Семенова		
Проверил	Кутырина		
Н. контр.	Кутырина		

1.423.1-5/88.2-1-16

Каркас плоский КР4-1 ... КР4-8

Стадия	Лист	Листов
Р		1

ЦНИИПРОМЗДАНИЙ

Ц.00227-03 27

Формат А3

Инв. № подл. | Подпись и дата | Взам. инв. №

КР5-1, КР5-2, КР5-9

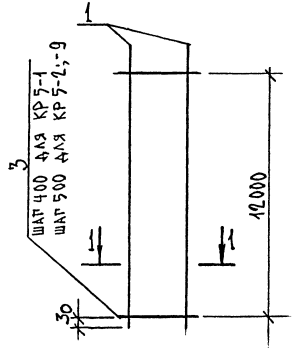

КР5-3... КР5-8

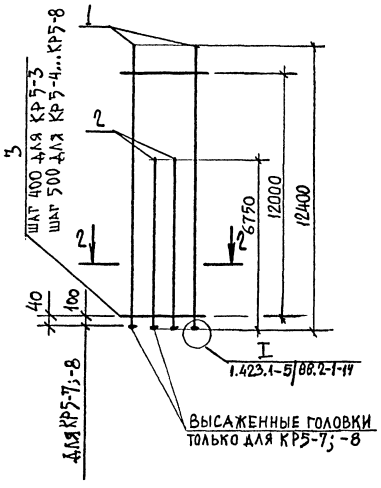

1-1

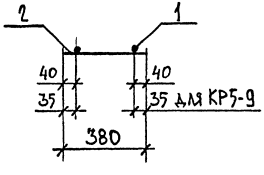

2-2

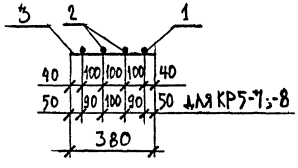

Марка каркаса	Поз.	Наименование	Кол.	Масса ед., кг	Масса каркаса, кг
КР5-1	1	ф22 AIII, ℓ = 12400	2	37,0	76,6
	2	ф6 AI, ℓ = 380	31	0,08	
КР5-2	1	ф25 AIII, ℓ = 12400	2	47,62	99,0
	2	ф8 AI, ℓ = 380	25	0,15	
КР5-3	1	ф22 AIII, ℓ = 12400	2	37,0	116,9
	2	ф22 AIII, ℓ = 6750	2	20,14	
	3	ф6 AI, ℓ = 380	31	0,08	
КР5-4	1	ф25 AIII, ℓ = 12400	2	47,62	150,8
	2	ф25 AIII, ℓ = 6750	2	25,92	
	3	ф8 AI, ℓ = 380	25	0,15	
КР5-5	1	ф28 AIII, ℓ = 12400	2	59,9	188,7
	2	ф28 AIII, ℓ = 6750	2	32,6	
	3	ф8 AI, ℓ = 380	25	0,15	
КР5-6	1	ф32 AIII, ℓ = 12400	2	78,24	245,4
	2	ф32 AIII, ℓ = 6750	2	42,6	
	3	ф8 AI, ℓ = 380	25	0,15	
КР5-7	1	ф36 AIII, ℓ = 12510	2	100,0	315,4
	2	ф36 AIII, ℓ = 6860	2	54,81	
	3	ф10 AI, ℓ = 380	25	0,23	
КР5-8	1	ф40 AIII, ℓ = 12520	2	123,51	388,4
	2	ф40 AIII, ℓ = 6870	2	67,77	
	3	ф10 AI, ℓ = 380	25	0,23	
КР5-9	1	ф12 AIII, ℓ = 12400	2	11,0	22,9
	2	ф4 BpI, ℓ = 380	25	0,04	

Арматура классов A-I, A-III по ГОСТ 5781-82, класса Bp-I по ГОСТ 6727-80.

Гл.инж.пр.	Кутырина		
Исполнил	Семенова		
Проверил	Кутырина		
Н. контр.	Кутырина		

1.12.93

1.423.1-5/88.2-1-17

Каркас плоский

КР5-1 ... КР5-9

Стадия	Лист	Листов
Р		1

ЦНИИПРОМЗДАНИЙ

Инв. № подл. | Подпись и дата | Взам. инв. №

Формат А3

КР6-1; КР6-8

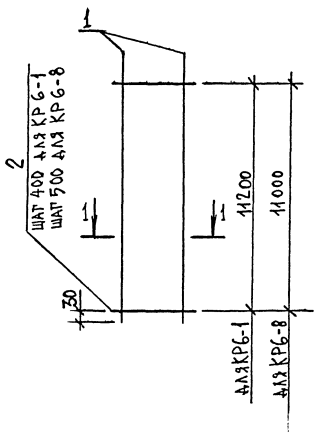

КР6-2 ... КР6-7

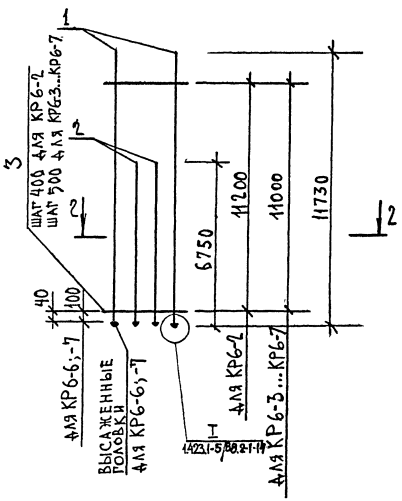

1-1

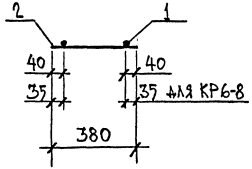

2-2

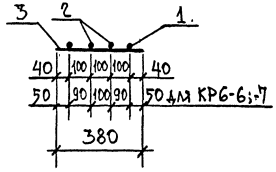

Марка каркаса	Поз.	Наименование	Кол.	Масса ед., кг	Масса каркаса, кг
КР6-1	1	ф22 AIII; ℓ=11730	2	35,0	72,5
	2	ф6 AI; ℓ=380	29	0,08	
КР6-2	1	ф22 AIII; ℓ=11730	2	35,0	112,7
	2	ф22 AIII; ℓ=6750	2	20,14	
	3	ф6 AI; ℓ=380	29	0,08	
КР6-3	1	ф25 AIII; ℓ=11730	2	45,04	145,4
	2	ф25 AIII; ℓ=6750	2	25,92	
	3	ф8 AI; ℓ=380	23	0,17	
КР6-4	1	ф28 AIII; ℓ=11730	2	56,66	182,0
	2	ф28 AIII; ℓ=6750	2	32,6	
	3	ф8 AI; ℓ=380	23	0,17	
КР6-5	1	ф32 AIII; ℓ=11730	2	74,0	236,7
	2	ф32 AIII; ℓ=6750	2	42,6	
	3	ф8 AI; ℓ=380	23	0,17	
КР6-6	1	ф36 AIII; ℓ=11840	2	94,6	304,2
	2	ф36 AIII; ℓ=6860	2	54,81	
	3	ф10 AI; ℓ=380	23	0,23	
КР6-7	1	ф40 AIII; ℓ=11850	2	116,9	374,7
	2	ф40 AIII; ℓ=6870	2	67,77	
	3	ф10 AI; ℓ=380	23	0,23	
КР6-8	1	ф12 AIII; ℓ=11730	2	10,42	21,7
	2	ф4 BpI; ℓ=380	23	0,04	

Арматура классов A-I, A-III по ГОСТ 5781-82,
класса Bp-I по ГОСТ 6727-80.

Гл.инж.пр.	Кутырина		1.12.93
Исполнил	Семенова		
Проверил	Кутырина		
Н. контр.	Кутырина		

1.423.1-5/88-2-1-18

Каркас плоский КР6-1...КР6-8

Стадия	Лист	Листов
Р		1

ЦНИИПРОМЗДАНИЙ

Инв. № подл. | Подпись и дата | Взам. инв. №

КР7-1... КР7-3

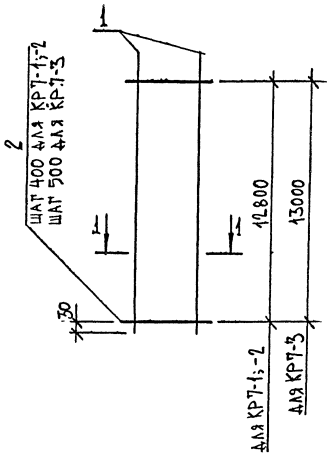

КР7-4... КР7-6

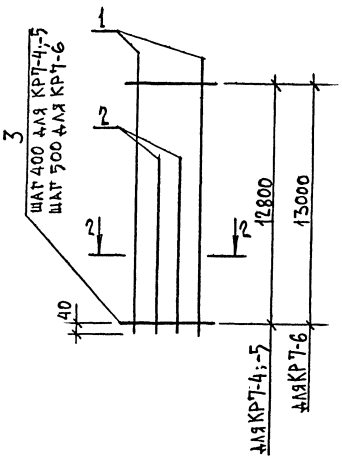

1-1

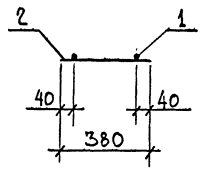

2-2

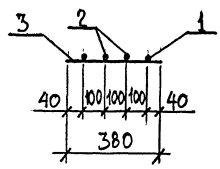

Марка каркаса	Поз.	Наименование	Кол.	Масса ед., кг	Масса каркаса, кг
КР7-1	1	Ф 20 AIII; ℓ = 13450	2	33,17	68,2
	2	Ф 5 BpI; ℓ = 380	33	0,06	
КР7-2	1	Ф 22 AIII; ℓ = 13450	2	40,13	83,1
	2	Ф 6 AI, ℓ = 380	33	0,08	
КР7-3	1	Ф 25 AIII, ℓ = 13450	2	51,65	107,4
	2	Ф 8 AI; ℓ = 380	27	0,15	
КР7-4	1	Ф 20 AIII; ℓ = 13450	2	33,17	103,7
	2	Ф 20 AIII; ℓ = 7200	2	17,76	
	3	Ф 5 BpI; ℓ = 380	33	0,06	
КР7-5	1	Ф 22 AIII; ℓ = 13450	2	40,13	126,0
	2	Ф 22 AIII; ℓ = 7200	2	21,5	
	3	Ф 6 AI; ℓ = 380	33	0,08	
КР7-6	1	Ф 25 AIII; ℓ = 13450	2	51,65	162,7
	2	Ф 25 AIII; ℓ = 7200	2	27,65	
	3	Ф 8 AI; ℓ = 380	27	0,15	

Арматура классов A-I; A-III по ГОСТ 5781-82,
класса Bp-I по ГОСТ 6727-80.

Гл. инж. пр.	Кутырина		
Исполнил	Семенова		
Проверил	Кутырина		
Н. контр.	Кутырина		

1.12.92

1.423.1-5/88.2-1-19

Каркас плоский КР7-1... КР7-6

Стадия	Лист	Листов
Р		1

ЦНИИПромзданий

Инв. № подл. | Подпись и дата | Взам. инв. №

КР8-1; КР 8-2; КР8-9

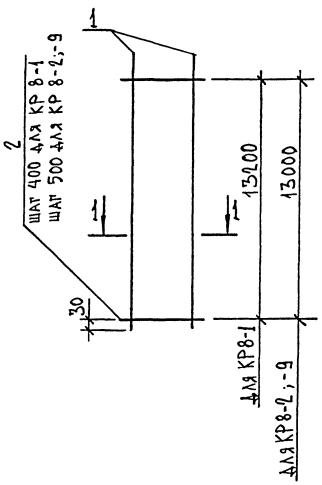

КР8-3... КР8-8

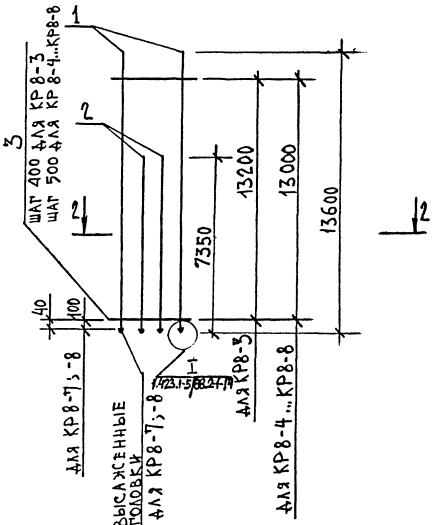

1-1

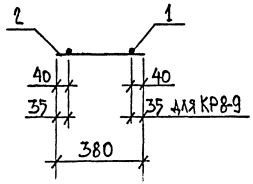

2-2

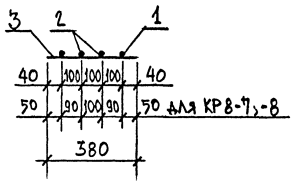

Марка каркаса	Поз.	Наименование	Кол.	Масса ед., кг	Масса каркаса, кг
КР8-1	1	ф22 А-III, ℓ = 13600	2	40,58	84,1
	2	ф6 А-I ℓ = 380	34	0,08	
КР8-2	1	ф25 А-III ℓ = 13600	2	52,22	108,5
	2	ф8 А-I ℓ = 380	27	0,15	
КР8-3	1	ф22 А-III ℓ = 13600	2	40,58	127,9
	2	ф22 А-III ℓ = 7350	2	21,93	
	3	ф6 А-I ℓ = 380	34	0,08	
КР8-4	1	ф25 А-III ℓ = 13600	2	52,22	164,9
	2	ф25 А-III ℓ = 7350	2	28,22	
	3	ф8 А-I ℓ = 380	27	0,15	
КР8-5	1	ф28 А-III ℓ = 13600	2	65,7	206,4
	2	ф28 А-III ℓ = 7350	2	35,5	
	3	ф8 А-I ℓ = 380	27	0,15	
КР8-6	1	ф32 А-III ℓ = 13600	2	85,82	268,5
	2	ф32 А-III ℓ = 7350	2	46,4	
	3	ф8 А-I ℓ = 380	27	0,15	
КР8-7	1	ф36 А-III ℓ = 13710	2	109,54	344,6
	2	ф36 А-III ℓ = 7460	2	59,61	
	3	ф10 А-I ℓ = 380	27	0,23	
КР8-8	1	ф40 А-III ℓ = 13720	2	135,35	424,4
	2	ф40 А-III ℓ = 7470	2	73,7	
	3	ф10 А-I ℓ = 380	27	0,23	
КР8-9	1	ф12 А-III ℓ = 13600	2	12,1	25,2
	2	ф4 Вр-I ℓ = 380	27	0,04	

Арматура классов А-I; А-III по ГОСТ 5781-82;
класса Вр-I по ГОСТ 6727-80.

Гл.инж.пр	Кутырина		
Исполнил	Семенова		
Проверил	Кутырина		
Н. контр	Кутырина		

1.12.93

1.423.1-5/88.2-1-20

Каркас плоский
КР 8-1... КР8-9

Стадия	Лист	Листов
Р		1

ЦНИИПРОМЗДАНИЙ

Инв. № подл. | Подпись и дата | Взам. инв. №

КР9-5

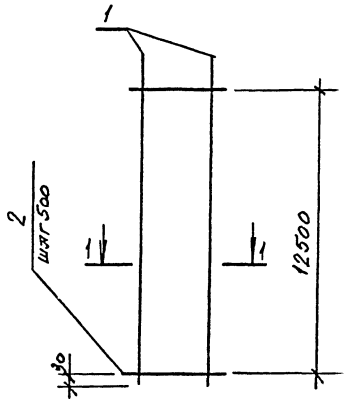

КР9-1... КР9-4

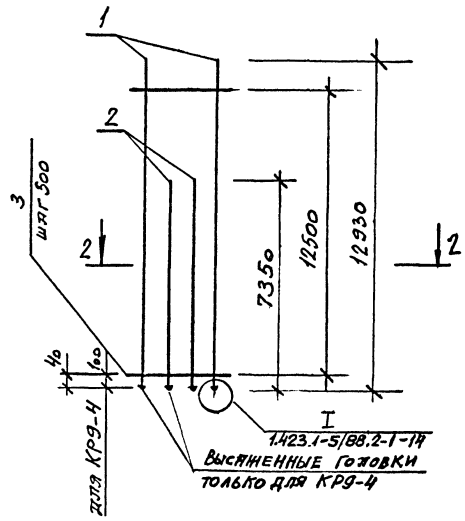

1-1

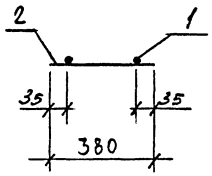

2-2

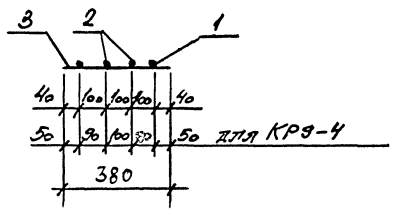

Марка каркаса	Поз.	Наименование	Кол.	Масса ед., кг	Масса каркаса
КР9-1	1	ф25 А-III, ℓ = 12930	2	49,65	159,6
	2	ф25 А-III, ℓ = 7350	2	28,22	
	3	ф8 А-I, ℓ = 380	26	0,15	
КР9-2	1	ф28 А-III, ℓ = 12930	2	62,45	199,8
	2	ф28 А-III, ℓ = 7350	2	35,5	
	3	ф8 А-I, ℓ = 380	26	0,15	
КР9-3	1	ф32 А-III, ℓ = 12930	2	81,6	259,8
	2	ф32 А-III, ℓ = 7350	2	46,38	
	3	ф8 А-I, ℓ = 380	26	0,15	
КР9-4	1	ф36 А-III, ℓ = 13040	2	104,2	333,7
	2	ф36 А-III, ℓ = 7460	2	59,6	
	3	ф10 А-III, ℓ = 380	26	0,23	
КР9-5	1	ф12 А-III, ℓ = 12930	2	11,48	23,9
	2	ф4 Вр-I, ℓ = 380	26	0,04	

Арматура классов А-I, А-III по ГОСТ 5781-82, класса Вр-I по ГОСТ 6727-80

Инв. № подл. | Подпись и дата | Взам. инв. №

			1.12.93
Гл. инж. пр.	Купырина		
Исполнил	Рутковская		
Проверил	Купырина		
Н. контр.	Купырина		

1.423.1-5/88.2-1-21

Каркас плоский КР9-1... КР9-5

Стадия	Лист	Листов
Р		1

ЦНИИПРОМЗДАНИЙ

КР10-1, КР10-2

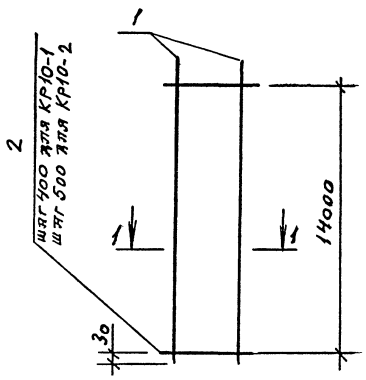

КР10-3 ... КР10-6

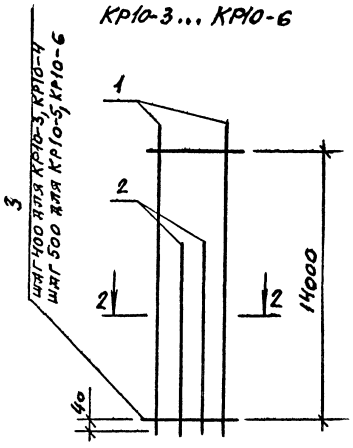

Марка каркаса	Поз.	Наименование	Кол.	Масса ед., кг	Масса каркаса
КР10-1	1	ф22 AIII, ℓ=14650	2	43,72	90,5
	2	ф6 AI, ℓ=380	36	0,08	
КР10-2	1	ф25 AIII, ℓ=14650	2	56,26	116,9
	2	ф8 AI, ℓ=380	29	0,15	
КР10-3	1	ф20 AIII, ℓ=14650	2	36,13	112,7
	2	ф20 AIII, ℓ=7800	2	19,23	
	3	ф5 Bp I, ℓ=380	36	0,06	
КР10-4	1	ф22 AIII, ℓ=14650	2	43,72	137,0
	2	ф22 AIII, ℓ=7800	2	23,3	
	3	ф6 AI, ℓ=380	36	0,08	
КР10-5	1	ф25 AIII, ℓ=14650	2	56,26	176,8
	2	ф25 AIII, ℓ=7800	2	30,0	
	3	ф8 AI, ℓ=380	29	0,15	
КР10-6	1	ф28 AIII, ℓ=14650	2	70,76	221,2
	2	ф28 AIII, ℓ=7800	2	37,7	
	3	ф8 AI, ℓ=380	29	0,15	

Арматура классов AIII, AI по ГОСТ 5781-82

1-1

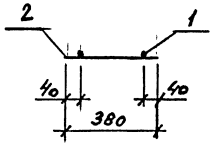

2-2

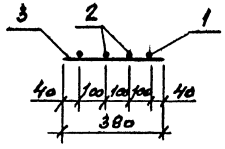

Инв. № подл. | Подпись и дата | Взам. инв. №

			1.12.93
Гл. инж. пр.	Купырина		
Исполнил	Рупковская		
Проверил	Купырина		
Н. контр.	Купырина		

1.423.1-5/88.2-1-22

Каркас плоский КР10-1..., КР10-6

Стадия	Лист	Листов
Р		1

ЦНИИПромзданий

КР11-1, КР11-2, КР11-9

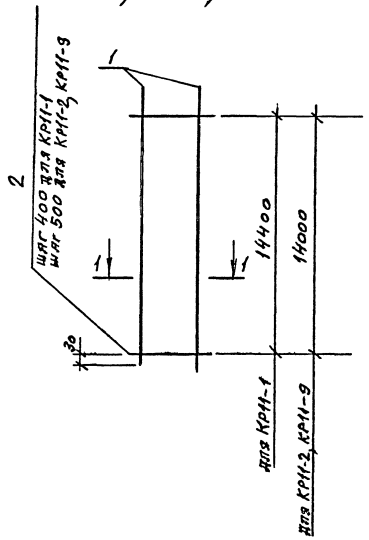

КР11-3...КР11-8

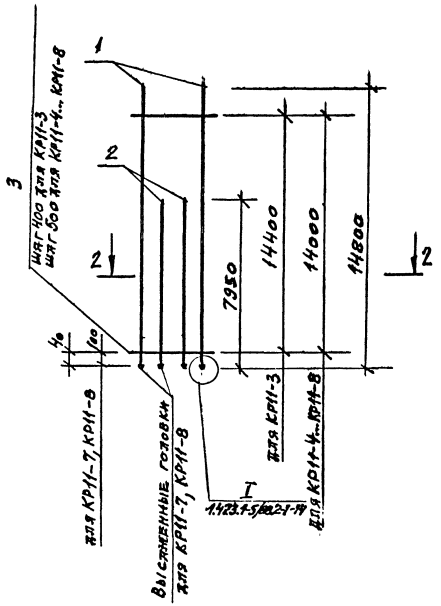

1-1

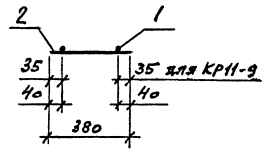

2-2

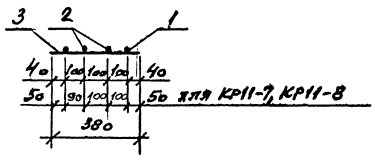

Марка каркаса	Поз.	Наименование	Кол.	Масса ед., кг	Масса каркаса
КР11-1	1	ф22 AIII, ℓ=14800	2	44,16	91,4
	2	ф6 AI, ℓ=380	37	0,08	
КР11-2	1	ф25 AIII, ℓ=14800	2	56,83	118,0
	2	ф8 AI, ℓ=380	29	0,15	
КР11-3	1	ф22 AIII, ℓ=14800	2	44,16	138,9
	2	ф22 AIII, ℓ=7950	2	23,72	
	3	ф6 AI, ℓ=380	37	0,08	
КР11-4	1	ф25 AIII, ℓ=14800	2	56,83	179,1
	2	ф25 AIII, ℓ=7950	2	30,53	
	3	ф8 AI, ℓ=380	29	0,15	
КР11-5	1	ф28 AIII, ℓ=14800	2	71,5	224,1
	2	ф28 AIII, ℓ=7950	2	38,4	
	3	ф8 AIII, ℓ=380	29	0,15	
КР11-6	1	ф32 AIII, ℓ=14800	2	93,4	291,5
	2	ф32 AIII, ℓ=7950	2	50,16	
	3	ф8 AIII, ℓ=380	29	0,15	
КР11-7	1	ф36 AIII, ℓ=14910	2	119,13	373,8
	2	ф36 AIII, ℓ=8060	2	64,4	
	3	ф10 AI, ℓ=380	29	0,23	
КР11-8	1	ф40 AIII, ℓ=14920	2	147,19	460,4
	2	ф40 AIII, ℓ=8070	2	79,61	
	3	ф10 AI, ℓ=380	29	0,23	
КР11-9	1	ф12 AIII, ℓ=14800	2	13,14	27,4
	2	ф4 Bp I, ℓ=380	29	0,04	

Арматура класса AIII, AI по ГОСТ 5781-82,
класса Bp-I по ГОСТ 6727-80

Гл.инж.пр.	Кутырина		1.12.93
Исполнил	Рутковская		
Проверил	Кутырина		
Н.контр.	Кутырина		

1.423.1-5/88.2-1-23

Каркас плоский КР11-1... КР11-9

Стадия	Лист	Листов
Р		1

ЦНИИПРОМЗДАНИЙ

Инв.№ подл. | Подпись и дата | Взам. инв.№

КР12-5.

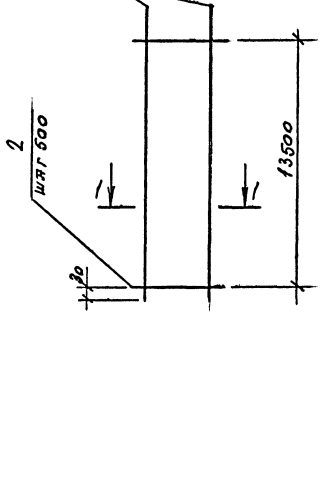

КР12-1...КР12-4

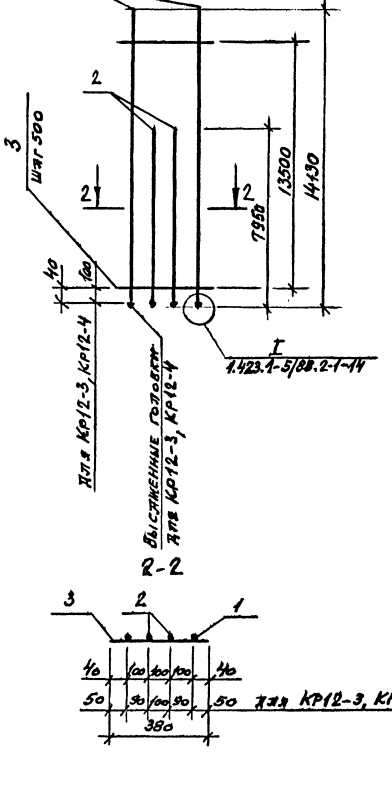

1-1

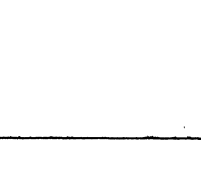

2-2

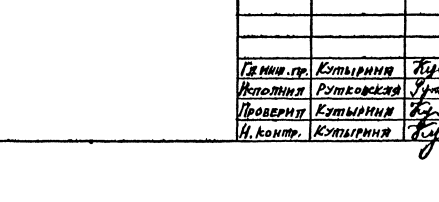

Марка каркаса	Поз.	Наименование	Кол.	Масса ед., кг	Масса каркаса
КР12-1	1	ф28 А-III, ℓ=14130	2	68,25	217,5
	2	ф28 А-III, ℓ=7950	2	38,4	
	3	ф8 А-I, ℓ=380	28	0,15	
КР12-2	1	ф32 А-III, ℓ=14130	2	89,16	282,9
	2	ф32 А-III, ℓ=7950	2	50,16	
	3	ф8 А-I, ℓ=380	28	0,15	
КР12-3	1	ф36 А-III, ℓ=14240	2	113,8	362,9
	2	ф36 А-III, ℓ=8060	2	64,4	
	3	ф10 А-III, ℓ=380	28	0,23	
КР12-4	1	ф40 А-III, ℓ=14250	2	140,58	446,9
	2	ф40 А-III, ℓ=8070	2	79,61	
	3	ф10 А-I, ℓ=380	28	0,23	
КР12-5	1	ф12 А-III, ℓ=14130	2	12,55	26,1
	2	ф4 Вр-I, ℓ=380	28	0,04	

Арматура класса А-III, А-I по ГОСТ 5781-82, класса Вр-I по ГОСТ 6727-80

Гл. инж. пр.	Купырина		1.12.93
Исполнил	Рутковская		
Проверил	Купырина		
Н. контр.	Купырина		

1.423.1-5/88.2-1-24

Каркас плоский КР12-1...КР12-5

Стадия	Лист	Листов
Р		1

ЦНИИпромзданий

Инв. № подл. | Подпись и дата | Взам. инв. №

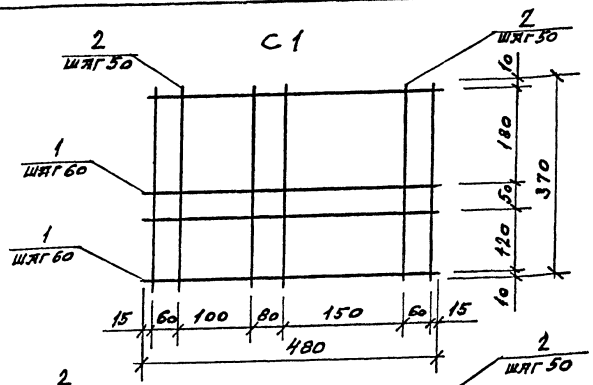

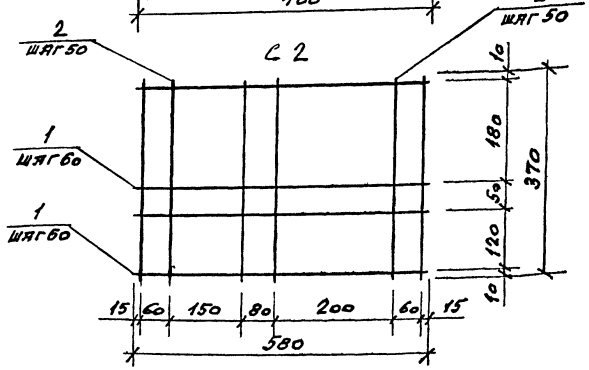

Марка сетки	Поз.	Наименование	Кол.	Масса ед., кг	Масса сетки
С1	1	ф 6 AI, ℓ=480	7	0,11	1,5
	2	ф 6 AI, ℓ=370	9	0,08	
С2	1	ф 6 AI, ℓ=580	7	0,13	1,8
	2	ф 6 AI, ℓ=370	11	0,08	

Арматура класса А-I по ГОСТ 5781-82

Гл. инж. пр.	Купырина		1.12.93
Исполнил	Рутковская		
Проверил	Купырина		
Н. контр.	Купырина		

1.423.1-5/88.2-1-25

Сетка С1, С2

Стадия	Лист	Листов
Р		1

ЦНИИПромзданий

Инв. № подл. | Подпись и дата | Взам. инв. №

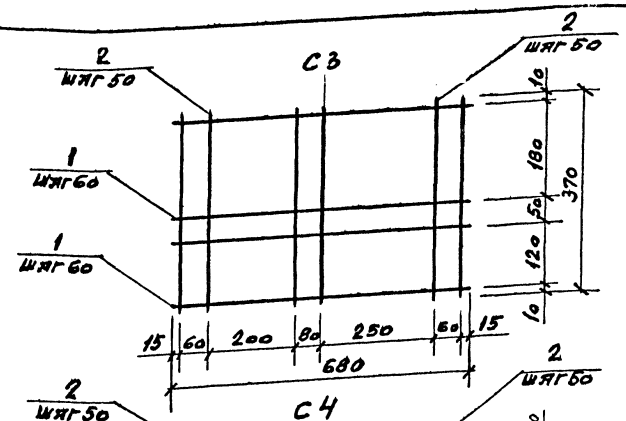

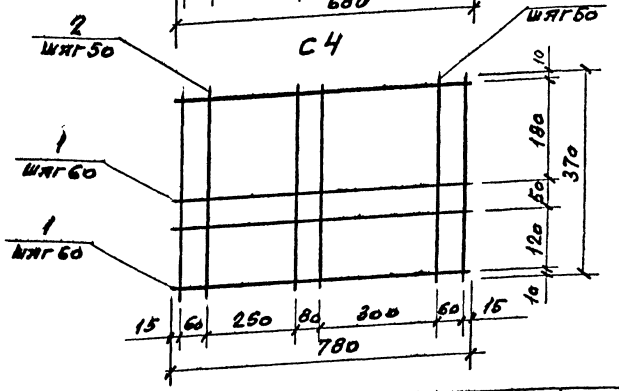

Марка сетки	Поз.	Наименование	Кол.	Масса ед., кг	Масса сетки
С3	1	ф 6 AI, ℓ=680	7	0,15	2,1
	2	ф 6 AI, ℓ=370	13	0,08	
С4	1	ф 6 AI, ℓ=780	7	0,17	2,4
	2	ф 6 AI, ℓ=370	15	0,08	

Арматура класса А-I по ГОСТ 5781-82

Гл. инж. пр.	Купырина		1.12.93
Исполнил	Рутковская		
Проверил	Купырина		
Н. контр.	Купырина		

1.423.1-5/88.2-1-26

Сетка С3, С4

Стадия	Лист	Листов
Р		1

ЦНИИПромзданий

Инв. № подл. | Подпись и дата | Взам. инв. №

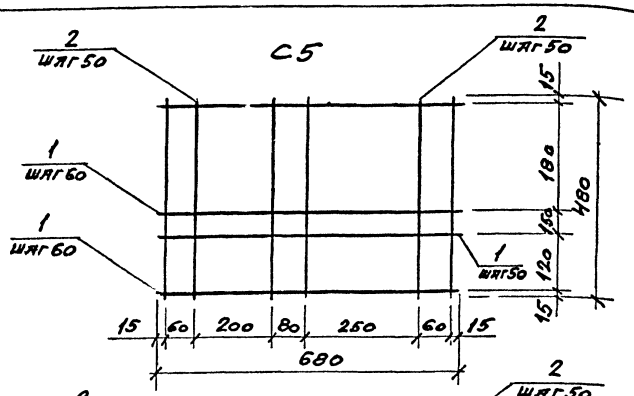

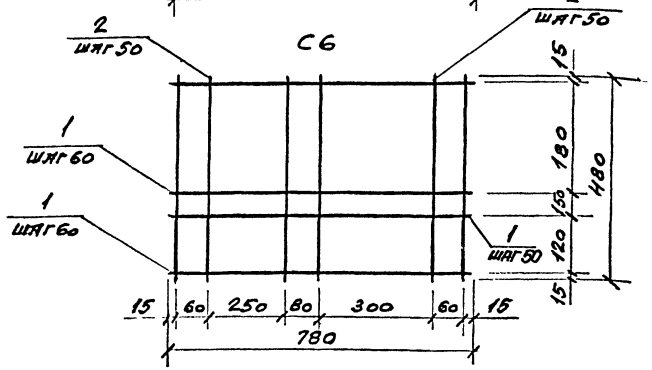

Марка сетки	Поз.	Наименование	Кол.	Масса ед., кг	Масса сетки
С5	1	ф6 AI, ℓ=680	9	0,15	2,5
	2	ф6 AI, ℓ=480	13	0,11	
С6	1	ф6 AI, ℓ=780	9	0,17	2,9
	2	ф6 AI, ℓ=480	15	0,11	

Арматура класса A-I по ГОСТ 5781-82

			1.12.93
Гл. инж. пр.	Купырина		
Исполнил	Рутковская		
Проверил	Купырина		
Н. контр.	Купырина		

1.423.1-5/88.2-1-27

Сетка С5, С6

Стадия	Лист	Листов
Р		1

ЦНИИПромзданий

Инв. № подл. | Подпись и дата | Взам. инв. №

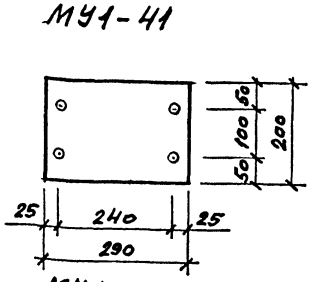

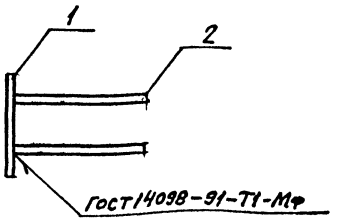

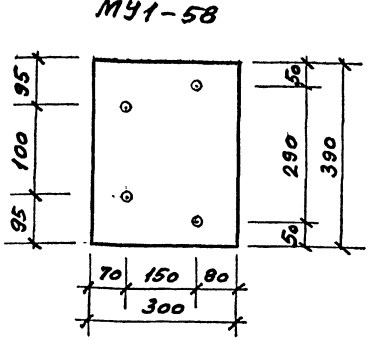

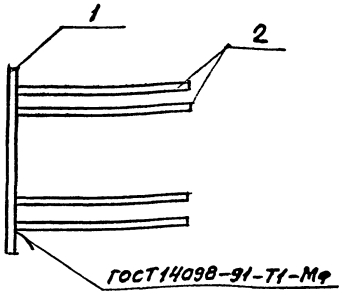

Марка изделия	Поз.	Наименование	Кол.	Масса ед., кг	Общая масса, кг
МУ1-41	1	Лист 8х200х290 ГОСТ 19903-74 / С235 ГОСТ 27772-88	1	3,64	4,6
	2	ф12 AIII, ℓ=270	4	0,25	
МУ1-58	1	Лист 8х300х390 ГОСТ 19903-74 / С235 ГОСТ 27772-88	1	7,35	8,7
	2	ф12 AIII, ℓ=360	4	0,33	

1. Арматура класса A-III по ГОСТ 5781-82.
2. Взамен стали марки С235 по ГОСТ 27772-88 может быть применена сталь марки Ст3кп2 по ГОСТ 535-88.
3. В спецификации приведены длины анкеров в изделии. Длина заготовок определяется по п. 2.12 технических требований.

			1.12.93
Гл. инж. пр.	Купырина		
Исполнил	Рутковская		
Проверил	Купырина		
Н. контр.	Купырина		

1.423.1-5/88.2-1-28

Изделие закладное МУ1-41, МУ1-58

Стадия	Лист	Листов
Р		1

ЦНИИПромзданий

Инв. № подл. | Подпись и дата | Взам. инв. №

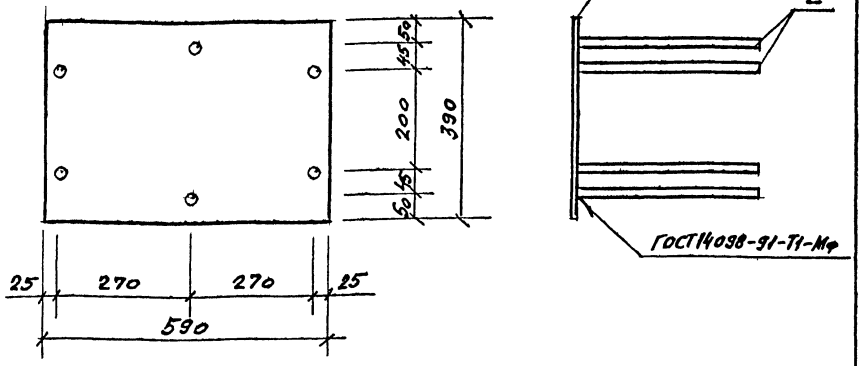

Поз.	Наименование	Кол.	Масса ед., кг	Общая масса, кг
1	Лист $\frac{8\times390\times590\ ГОСТ19903-74}{С235\ ГОСТ27772-88}$	1	14,45	16,5
2	ф12АIII, ℓ=360	6	0,33	

1. Арматура класса А-III по ГОСТ 5781-82.
2. Взамен стали марки С235 по ГОСТ 27772-88 может быть применена сталь марки Ст3кп2 по ГОСТ 535-88.
3. В спецификации приведена длина анкеров в изделии. Длина заготовки определяется по п. 2.12 технических требований.

			1.12.93	1.423.1-5/88.2-1-29			
Гл. инж. пр.	Купырина			Изделие закладное МУ1-150	Стадия	Лист	Листов
Исполнил	Рутковская				Р		1
Проверил	Купырина				ЦНИИПРОМЗДАНИЙ		
Н. контр.	Купырина						

Инв. № подл. | Подпись и дата | Взам. инв. №

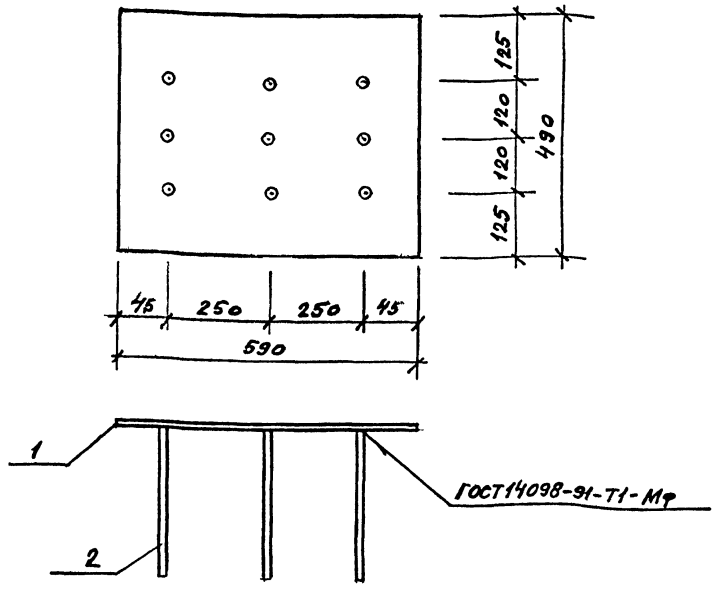

Поз.	Наименование	Кол.	Масса ед., кг	Общая масса, кг
1	Лист $\frac{8\times490\times590\ ГОСТ19903-74}{С235\ ГОСТ27772-88}$	1	18,16	20,7
2	ф12АIII, ℓ=300	9	0,28	

1. Арматура класса А-III по ГОСТ 5781-82.
2. Взамен марки стали С235 по ГОСТ 27772-88 может быть применена сталь марки Ст3кп2 по ГОСТ 535-88.
3. В спецификации приведена длина анкеров. Длина заготовки определяется по п. 2.12 технических требований.

			1.12.93	1.423.1-5/88.2-1-30			
Гл. инж. пр.	Купырина			Изделие закладное МУ1-177	Стадия	Лист	Листов
Исполнил	Рутковская				Р		1
Проверил	Купырина				ЦНИИПРОМЗДАНИЙ		
Н. контр.	Купырина						

Инв. № подл. | Подпись и дата | Взам. инв. №

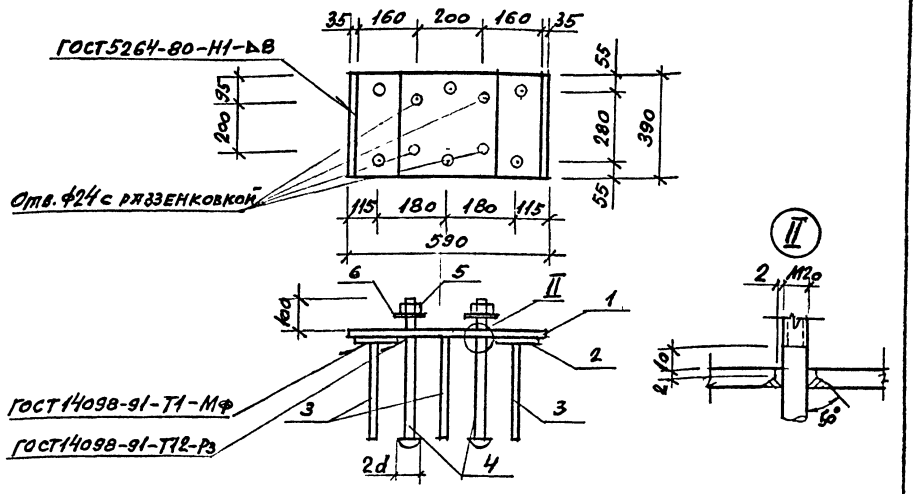

Поз.	Наименование	Кол.	Масса ед., кг	Общая масса, кг
1	Лист $\frac{10\times380\times590\ ГОСТ19903-74}{С245\ ГОСТ27772-88}$	1	18,06	39,7
2	Лист $\frac{20\times110\times390\ ГОСТ19903-74}{С245\ ГОСТ27772-88}$	2	6,74	
3	ф14 AIII, ℓ=300	6	0,38	
4	ф20 AI, ℓ=500	4	1,38	
5	Гайка М20	4	0,06	
6	Шайба М20	4	0,02	

1. Арматура классов А-III и А-I по ГОСТ5781-82.
2. Взамен стали марки С245 по ГОСТ27772-88 может быть применена сталь марки Ст3пс5 по ГОСТ535-88.
3. В спецификации приведена длина анкеров в изделии. Длина заготовки определяется по п.2.12 технических требований.

			12.93	1.423.1-5/88.2-1-31			
Гл. инж. пр.	Кутырина			Изделие закладное МУ2-35	Стадия	Лист	Листов
Исполнил	Рутковская				Р		1
Проверил	Кутырина				ЦНИИПРОМЗДАНИЙ		
Н. контр.	Кутырина						

Инв. № подл. | Подпись и дата | Взам. инв. №

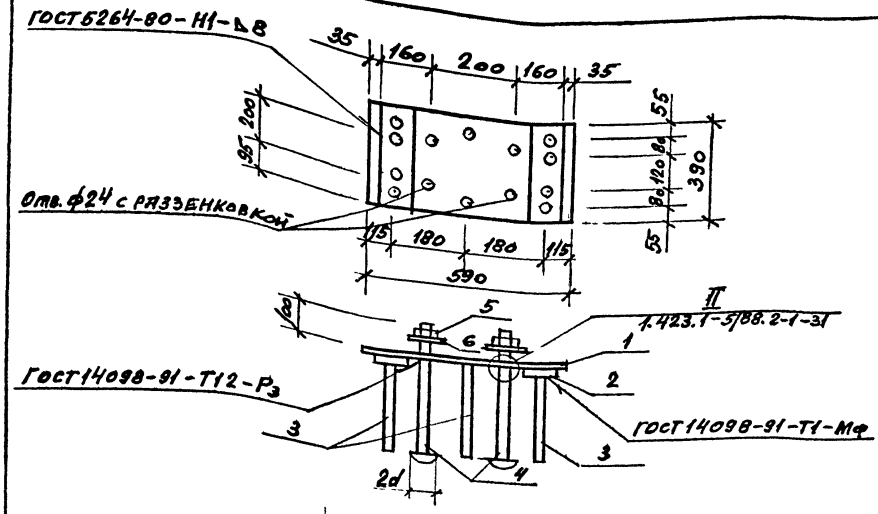

Поз.	Наименование	Кол.	Масса ед., кг	Общая масса, кг
1	Лист $\frac{10\times380\times590\ ГОСТ19903-74}{С245\ ГОСТ27772-88}$	1	18,06	44,5
2	Лист $\frac{25\times110\times390\ ГОСТ19903-74}{С245\ ГОСТ27772-88}$	2	8,42	
3	ф14 AIII, ℓ=300	10	0,38	
4	ф20 AI, ℓ=500	4	1,38	
5	Гайка М20	4	0,06	
6	Шайба М20	4	0,02	

1. Арматура классов А-III и А-I по ГОСТ5781-82.
2. Взамен стали марки С245 по ГОСТ27772-88 может быть применена сталь марки Ст3пс5 по ГОСТ535-88.
3. В спецификации приведена длина анкеров в изделии. Длина заготовки определяется по п.2.12 технических требований.

			12.93	1.423.1-5/88.2-1-32			
Гл. инж. пр.	Кутырина			Изделие закладное МУ2-38	Стадия	Лист	Листов
Исполнил	Рутковская				Р		1
Проверил	Кутырина				ЦНИИПРОМЗДАНИЙ		
Н. контр.	Кутырина						

Инв. № подл. | Подпись и дата | Взам. инв. №

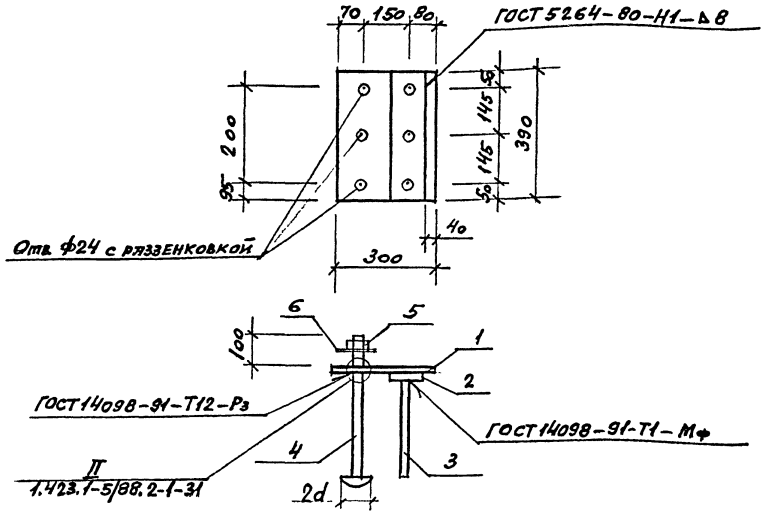

Поз.	Наименование	Кол.	Масса ед., кг	Общая масса, кг
1	Лист $\frac{10\times300\times390\ ГОСТ19903-74}{С245\ ГОСТ27772-88}$	1	9,18	21,7
2	Лист $\frac{20\times110\times390\ ГОСТ19903-74}{С245\ ГОСТ27772-88}$	1	6,74	
3	ф14 AIII, ℓ=300	4	0,38	
4	ф20 AI, ℓ=500	2	1,38	
5	Гайка М20	2	0,06	
6	Шайба М20	2	0,02	

1. Арматура классов А-III и А-I по ГОСТ 5781-82.
2. Взамен стали марки С245 по ГОСТ 27772-88 может быть применена сталь марки Ст3пс5 по ГОСТ 535-88.
3. В спецификации приведена длина анкеров в изделии. Длина заготовки определяется по п. 2.12 технических требований.

			1.1293	1.423.1-5/88.2-1-33
Гл. инж. пр.	Купырина			Изделие закладное МУ2-41
Исполнил	Рутковская			Стадия: Р; Лист: ; Листов: 1
Проверил	Купырина			ЦНИИПРОМЗДАНИЙ
Н. контр.	Купырина			

Инв. № подл. | Подпись и дата | Взам. инв. №

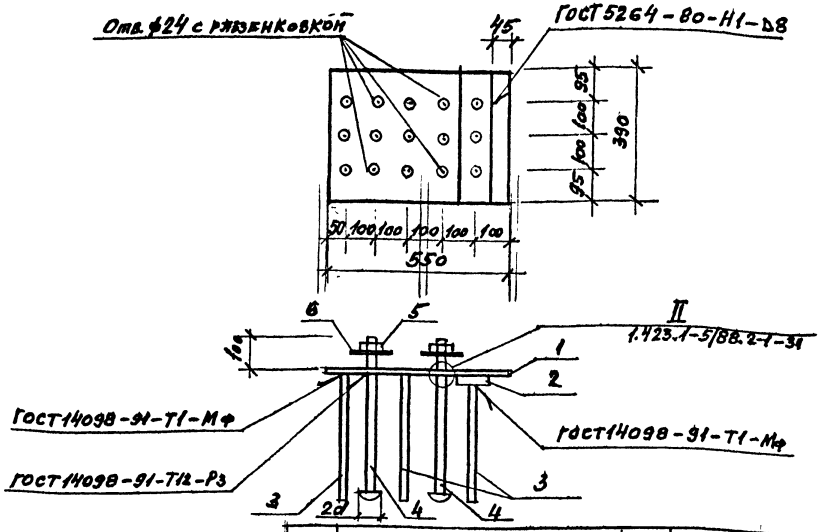

Поз.	Наименование	Кол.	Масса ед., кг	Общая масса, кг
1	Лист $\frac{12\times390\times550\ ГОСТ19903-74}{С245\ ГОСТ27772-88}$	1	20,21	41,4
2	Лист $\frac{22\times110\times390\ ГОСТ19903-74}{С245\ ГОСТ27772-88}$	1	7,41	
3	ф16 AIII, ℓ=400	11	0,66	
4	ф20 AI, ℓ=500	4	1,38	
5	Гайка М20	4	0,06	
6	Шайба М20	4	0,02	

1. Арматура классов А-III и А-I по ГОСТ 5781-82.
2. Взамен стали марки С245 по ГОСТ 27772-88 может быть применена сталь марки Ст3пс5 по ГОСТ 535-88.
3. В спецификации приведена длина анкеров в изделии. Длина заготовки определяется по п. 2.12 технических требований.

			1.1293	1.423.1-5/88.2-1-34
Гл. инж. пр.	Купырина			Изделие закладное МУ2-48
Исполнил	Рутковская			Стадия: Р; Лист: ; Листов: 1
Проверил	Купырина			ЦНИИПРОМЗДАНИЙ
Н. контр.	Купырина			

Инв. № подл. | Подпись и дата | Взам. инв. №

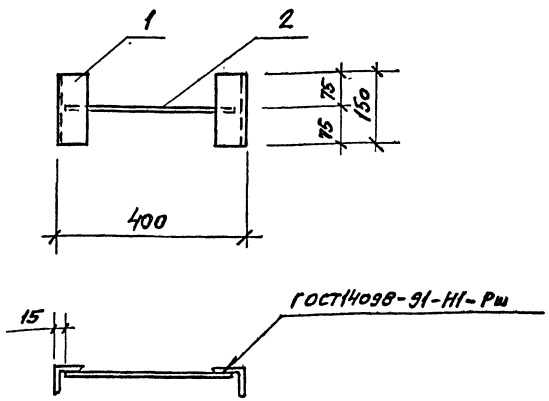

Поз.	Наименование	Кол.	Масса ед., кг	Общая масса, кг
1	Уголок 63×63×5 ГОСТ 8509-86 / С235 ГОСТ 27772-88, ℓ=150	2	0,72	1,7
2	ф12АIII, ℓ=370	1	0,33	

1. Арматура класса А-III по ГОСТ 5781-82.
2. Взамен стали марки С235 по ГОСТ 27772-88 может быть применена сталь марки Ст3кп2-I по ГОСТ 535-88.

Гл.инж.пр	Купырина		12.93
Исполнил	Рутковская		
Проверил	Купырина		
Н.контр.	Купырина		

1.423.1-5/88.2-1-35

Изделие закладное МУ3-2

Стадия	Лист	Листов
Р		1

ЦНИИПРОМЗДАНИЙ

Инв.№ подл. | Подпись и дата | Взам.инв.№

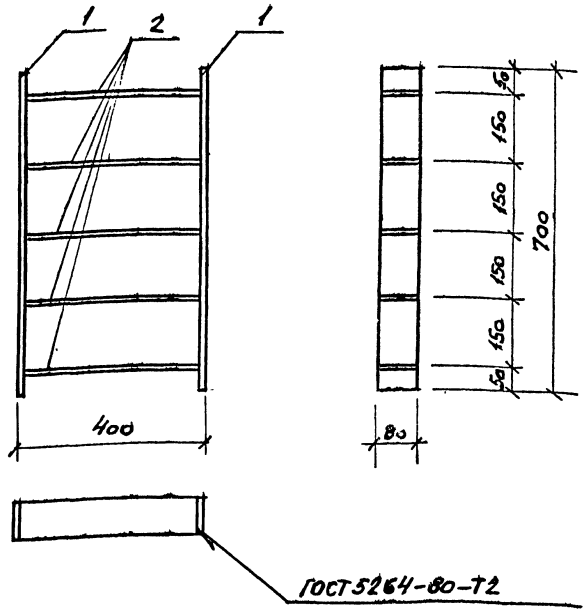

Поз.	Наименование	Кол.	Масса ед., кг	Общая масса, кг
1	Лист 14×80×700 ГОСТ 19903-74 / С245 ГОСТ 27772-88	2	6,15	28,7
2	Лист 14×80×372 ГОСТ 19903-74 / С245 ГОСТ 27772-88	5	3,27	

Взамен стали марки С245 по ГОСТ 27772-88 может быть применена сталь марки Ст3пс5 по ГОСТ 535-88.

Гл.инж.пр	Купырина		12.93
Исполнил	Рутковская		
Проверил	Купырина		
Н.контр.	Купырина		

1.423.1-5/88.2-1-36

Изделие закладное МУ5-2

Стадия	Лист	Листов
Р		1

ЦНИИПРОМЗДАНИЙ

Инв.№ подл. | Подпись и дата | Взам.инв.№

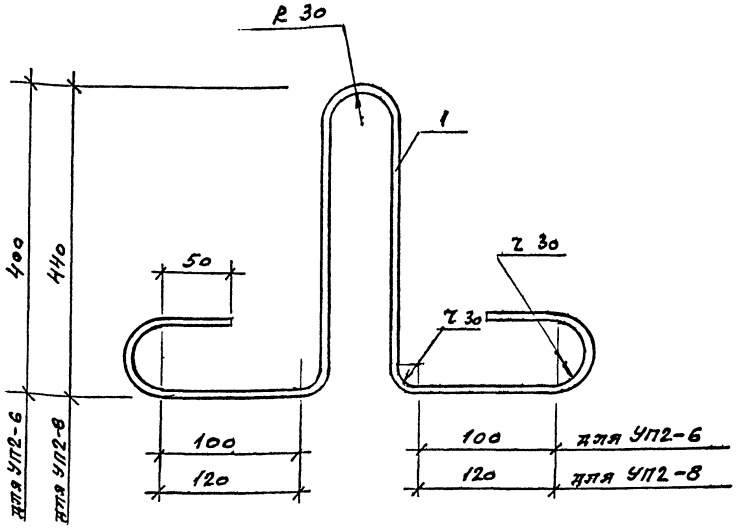

Марка изделия	Поз.	Наименование	Кол.	Масса ед., кг	Общая масса, кг
УП2-6	1	ф16 AI, ℓ=1395	1	2,2	2,2
УП2-8	1	ф18 AI, ℓ=1520	1	3,0	3,0

Арматура класса А-I по ГОСТ 5781-82

			12.93	1.423.1-5/88.2-1-37			
Гл. инж. пр.	Купырина			Изделие закладное УП2-6, УП2-8	Стадия	Лист	Листов
Исполнил	Рутковская				Р		1
Проверил	Купырина				ЦНИИПромзданий		
Н. контр.	Купырина						

Инв. № подл. | Подпись и дата | Взам. инв. №

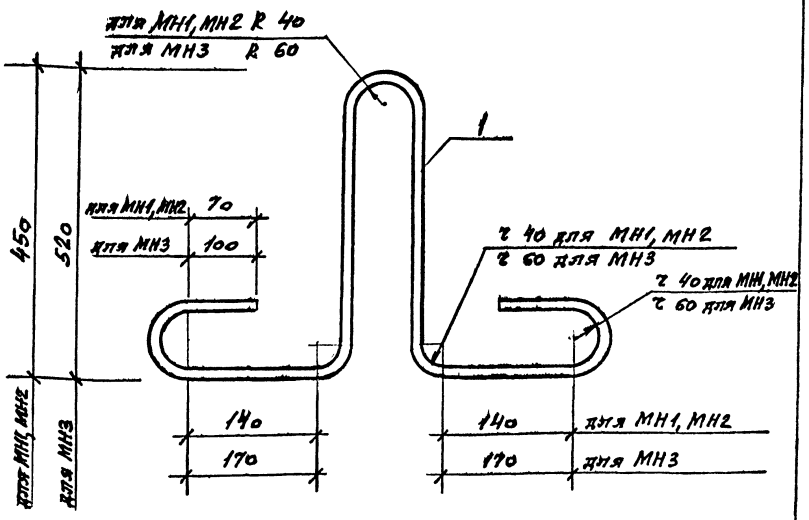

Марка изделия	Поз.	Наименование	Кол.	Масса ед., кг	Общая масса, кг
МН1	1	ф20 AI, ℓ=1710	1	4,2	4,2
МН2	1	ф22 AI, ℓ=1715	1	5,1	5,1
МН3	1	ф25 AI, ℓ=2150	1	8,3	8,3

Арматура класса А-I по ГОСТ 5781-82,

			12.93	1.423.1-5/88.2-1-38			
Гл. инж. пр.	Купырина			Изделие закладное МН1 ... МН3	Стадия	Лист	Листов
Нач. отд.	Рутковская				Р		1
Проверил	Купырина				ЦНИИПромзданий		
Н. контр.	Купырина						

Инв. № подл. | Подпись и дата | Взам. инв. №

СТ1...СТ4

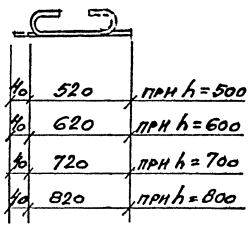

40	520	при h=500
40	620	при h=600
40	720	при h=700
40	820	при h=800

СТ5...СТ8

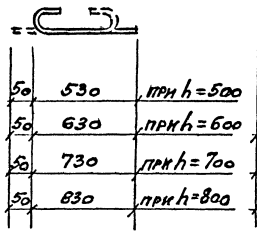

50	530	при h=500
50	630	при h=600
50	730	при h=700
50	830	при h=800

СТ9...СТ11

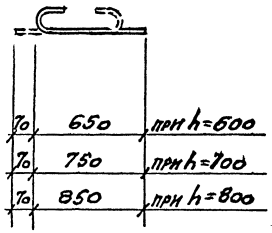

70	650	при h=600
70	750	при h=700
70	850	при h=800

Марка стержня	Наименование	Масса ед., кг
СТ1	ф6 AI, ℓ=560	0,12
СТ2	ф6 AI, ℓ=660	0,15
СТ3	ф6 AI, ℓ=760	0,17
СТ4	ф6 AI, ℓ=860	0,19
СТ5	ф8 AI, ℓ=580	0,23
СТ6	ф8 AI, ℓ=680	0,27
СТ7	ф8 AI, ℓ=780	0,31
СТ8	ф8 AI, ℓ=880	0,35
СТ9	ф10 AI, ℓ=720	0,44
СТ10	ф10 AI, ℓ=820	0,51
СТ11	ф10 AI, ℓ=920	0,57

1. Арматура класса A-I по ГОСТ 5781-82
2. h – высота сечения колонны в мм.

			1.12.93	1.423.1-5/88.2-1-39
гл.инж.пр	Кутырина			
Исполнил	Рутковская			Стержень арматурный СТ1... СТ11
Проверил	Кутырина			Стадия: Р; Лист: ; Листов: 1
Н.контр	Кутырина			ЦНИИПромзданий

Инв.№ подл. | Подпись и дата | Взам.инв.№

gost.e-ecolog.ru