Марка связи	Поз.	Наименование	Кол.	Масса ед., кг	Масса всех, кг	Примечание
		Детали				
		Швеллеры ГОСТ 8240-72 09Г2С-6 ГОСТ 535-79				
	1	20 ℓ = 10800	4	198,7	794,8	
		Швеллеры ГОСТ 8240-72 Ст3пс6-1 ГОСТ 535-79				
	2	16 ℓ = 5500	4	78,1	312,4	
	3	10 ℓ = 5490	4	47,2	189,0	
		Лист ГОСТ 19903-74 Ст3пс6-1 ГОСТ 14637-79				
	4	10 × 370 ℓ = 680	4	19,8	79,2	
	5	10 × 370 ℓ = 1040	4	30,2	120,8	
	6	10 × 410 ℓ = 540	4	16,1	64,4	
ВС45	7	10 × 200 ℓ = 420	4	6,6	26,4	
	8	6 × 80 ℓ = 220	40	0,8	32,0	
	9	10 × 100 ℓ = 220	78	1,7	132,6	
	10	10 × 160 ℓ = 220	16	2,8	44,8	
		Стандартные изделия				
	11	Болт М16-8g × 50.5.8	24		2,72	
		ГОСТ 7798-70				
	12	Гайка М16-7Н.5	24		0,81	
		ГОСТ 5915-70				
	13	Шайба 16.65.Г	24		0,27	
		ГОСТ 6402-70				

Инв.№ подл. | Подпись и дата | Взам.инв.№

Нач. отд.	Шейнич		1.423.1—5/88.3—47
Н. контр.	Шапран		
Гл. констр	Шапран		
Гл. инж. пр	Санковский		Связь ВС45
Исполнил	Беляева		

Стадия	Лист	Листов
Р		1

Укрниипроектстальконструкция

gost.e-ecolog.ru

Марка связи	Поз.	Наименование	Кол.	Масса ед., кг	Масса всех, кг	Примечание
		Детали				
		Швеллеры ГОСТ 8240-72 09Г2С-6 ГОСТ 535-79				
	1	20 ℓ = 11790	4	216,7	867,0	
		Швеллеры ГОСТ 8240-72 ВСт3пс6-1 ГОСТ 535-79				
	2	16 ℓ = 5500	4	78,1	312,4	
	3	10 ℓ = 5970	4	51,2	204,8	
		Лист ГОСТ 19903-74 ВСт3пс6-1 ГОСТ 14637-79				
	4	10 × 380 ℓ = 710	4	21,2	84,7	
	5	10 × 370 ℓ = 1100	4	31,9	127,8	
ВС46	6	10 × 420 ℓ = 540	4	17,8	71,2	
	7	10 × 180 ℓ = 430	4	6,1	24,3	
	8	6 × 80 ℓ = 220	44	0,8	36,5	
	9	10 × 100 ℓ = 220	80	1,7	138,2	
	10	10 × 160 ℓ = 220	16	2,7	44,2	
		Стандартные изделия				
	11	Болт М16-8g × 50.5.8	24		2,72	
		ГОСТ 7798-70				
	12	Гайка М16-8g × 50.5.8	24		0,81	
		ГОСТ 5915-70				
	13	Шайба 16.65Г	24		0,27	
		ГОСТ 6402-70				

Инв. № подл. | Подпись и дата | Взам. инв. №

Нач. отд	Шрайнич	
Н. контр	Шапран	
Гл. констр	Шапран	
Гл. инж. пр	Санковский	
Разраб.	Немчинова	
Проверил	Немчинова	
Исполнил	Беляева	

1.423.1-5/88.3-48

Связь ВС 46

Стадия	Лист	Листов
Р		1

Укрниипроектстальконструкция

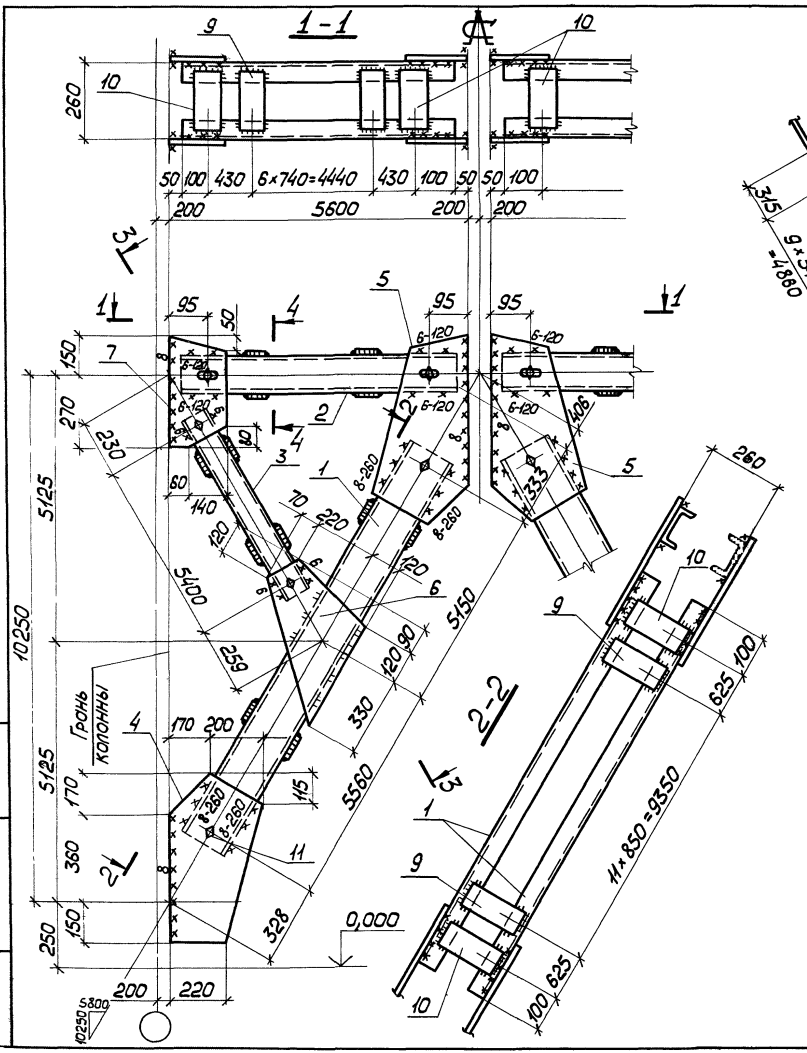

Расчетная схема связи дана на документе 1.423.1-5/88.3-ООТБ3

Сварные швы

Таблица

Марка	Кол.	Тип и толщ. шва	Длина, м на марку	Длина, м всех	Тип электрода	Примечание
ВС45	—	◺ 5	34,8	—	Э42А	Заводской
		◺ 6	3,2	—	Э42А	Монтажные
		◺ 8	18,5	—	Э42А	Монтажные

Нач.отд.	Шейнич	
Н.контр.	Шапран	
Гл.констр.	Шапран	
Гл.инж.пр	Санковский	
Рук.гр.п.	Немчинова	
Инженер	Беляева	
Инженер	Сокопенко	

1.423.1-5/88.3-47 СБ

Связь ВС45
Сварочный чертеж

Стадия	Масса	Масштаб
Р	1814,4	1:75 1:15
Лист		Листов 1

Укрниипроектстальконструкция

Инв.№ подл. | Подпись и дата | Взам.инв.№

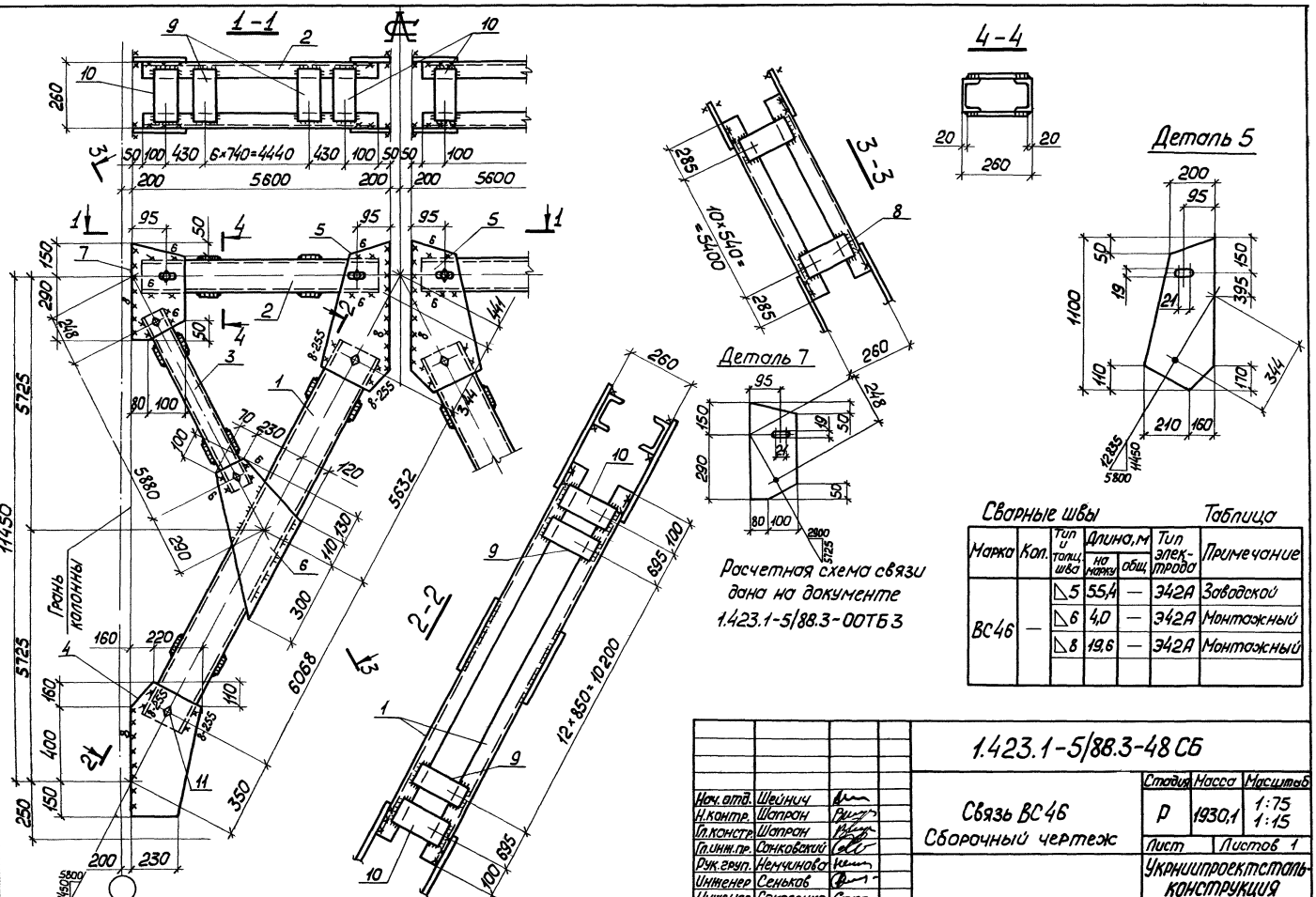

Сварные швы

Таблица

Марка	Кол.	Тип и толщ. шва	Длина, м: на марку	Длина, м: общ.	Тип электрода	Примечание
ВС46	—	△5	55,4	—	Э42А	Заводской
		△6	4,0	—	Э42А	Монтажный
		△8	19,6	—	Э42А	Монтажный

Нач. отд.	Шейнич	
Н. контр.	Шатрон	
Гл. констр.	Шатрон	
Гл. инж. пр.	Санковский	
Рук. груп.	Немчинова	
Инженер	Сеньков	
Инженер	Соколенко	

1.423.1-5/88.3-48 СБ

Связь ВС46
Сборочный чертеж

Стадия	Масса	Масштаб
Р	1930,1	1:75 1:15
Лист	Листов 1	

Укрниипроектсталь-конструкция

Инв. № подл. | Подпись и дата | Взам. инв. №

Марка связи	Поз	Наименование	Кол	Масса ед., кг	Масса всех, кг	Примечание
		Детали				
		Швеллеры ГОСТ 8240-72 09Г2С-6 ГОСТ 535-79				
	1	20 Р = 12780	4	234,9	939,9	
		Швеллеры ГОСТ 8240-72 Вст3пс6-1 ГОСТ 535-79				
	2	14 Р = 5500	4	67,6	270,6	
	3	10 Р = 6490	4	55,6	222,7	
		Лист ГОСТ 19903-74 Вст3пс6-1 ГОСТ 14637-79				
	4	10 × 350 Р = 740	4	20,3	81,3	
	5	10 × 350 Р = 1170	4	32,1	128,6	
	6	10 × 410 Р = 630	4	20,2	81,1	
ВС 47	7	10 × 180 Р = 460	4	6,5	26,0	
	8	10 × 160 Р = 220	72	2,7	199,0	
	9	10 × 100 Р = 220	32	1,7	55,3	
	10	6 × 80 Р = 220	48	0,8	39,8	
		Стандартные изделия				
	11	Болт М16-8g × 50.5.8	24		2,72	
		ГОСТ 7798-70				
	12	Гайка М16-7Н.5	24		0,81	
		ГОСТ 5915-70				
	13	Шайба 16.65Г	24		0,27	
		ГОСТ 6402-70				

Инв. № подл. | Подпись и дата | Взам. инв. №

Нач. отд.	Шейнич		1.423.1—5/88.3—49
Н. контр.	Шапран		
Гл. констр.	Шапран		
Гл. инж. пр.	Санковский		Связь ВС 47
Разраб.	Немчинова		Стадия: Р; Лист: ; Листов: 1
Проверил	Немчинова		Укрниипроектстальконструкция
Исполнил	Беляева		

Марка связи	Поз.	Наименование	Кол.	Масса ед., кг	Масса всех, кг	Примечание
		Детали				
		Швеллеры ГОСТ 8240-72 09Г2С-6 ГОСТ 535-79				
	1	16 Р=11080	4	157,3	629,3	
		Швеллеры ГОСТ 8240-72 Вст3пс6-1 ГОСТ 535-79				
	2	12 Р=11500	2	119,6	239,2	
	3	8 Р=5430	4	38,3	153,4	
		Лист ГОСТ 19903-74 Вст3пс6-1 ГОСТ 14637-79				
	4	8 × 420 Р=500	2	13,2	26,4	
	5	8 × 280 Р=540	4	9,5	38,0	
	6	8 × 350 Р=430	4	9,5	37,8	
ВС49	7	8 × 180 Р=370	4	4,1	16,7	
	8	6 × 120 Р=220	116	1,2	139,0	
	9	6 × 100 Р=220	44	1,1	45,6	
		Стандартные изделия				
	10	Болт М16-8g × 50.5.8	20		2,27	
		ГОСТ 7798-70				
	11	Гайка М16-7Н.5	20		0,67	
		ГОСТ 5915-70				
	12	Шайба 16.65Г	20		0,23	
		ГОСТ 6402-70				

Нач.отд.	Шейнич		1.423.1—5/88.3—51
Н.контр.	Шапран		
Гл.констр.	Шапран		
Гл.инж.пр.	Сонковский		Связь ВС49
Разраб.	Немчинова		
Проверил	Немчинова		
Исполнил	Беляева		

Стадия	Лист	Листов
Р		1

Укрниипроектстальконструкция

Марка связи	Поз.	Наименование	Кол.	Масса ед., кг	Масса всех, кг.	Прим.
		Детали				
		Швеллеры ГОСТ 8240-72 09Г2С-6 ГОСТ 535-79				
	1	14 ℓ=10500	4	129,1	516,6	
		Швеллеры ГОСТ 8240-72 Ст3пс6-1 ГОСТ 535-79				
	2	12 ℓ=11500	2	119,6	239,2	
	3	8 ℓ=5030	4	35,4	141,8	
		Лист ГОСТ 19903-74 Ст3пс6-1 ГОСТ 14637-79				
	4	8×430 ℓ=540	2	14,6	29,2	
	5	8×260 ℓ=500	4	8,1	32,6	
ВС48	6	8×320 ℓ=400	4	8,1	32,2	
	7	8×240 ℓ=340	4	5,1	20,5	
	8	6×120 ℓ=220	112	1,2	136,8	
	9	6×100 ℓ=220	40	1,1.	41,4	
		Стандартные изделия				
	10	Болт М16-8g×50.5.8	20		2,27	
		ГОСТ 7798-70				
	11	Гайка М16-7Н.5	20		0,67	
		ГОСТ 5915-70				
	12	Шайба 16.65Г	20		0,23	
		ГОСТ 6402-70				

Инв.№подл. | Подпись и дата | Взам.инв.№

Нач.отд.	Шейнич	
Н.контр.	Шапран	
Гл.констр.	Шапран	
Гл.инж.пр.	Санковский	
Разраб.	Немчинова	
Проверил	Немчинова	
Исполнил	Беляева	

1.423.1—5/88.3—50

Связь ВС48

Стадия	Лист	Листов
Р		1

Укрниипроектсталь-конструкция

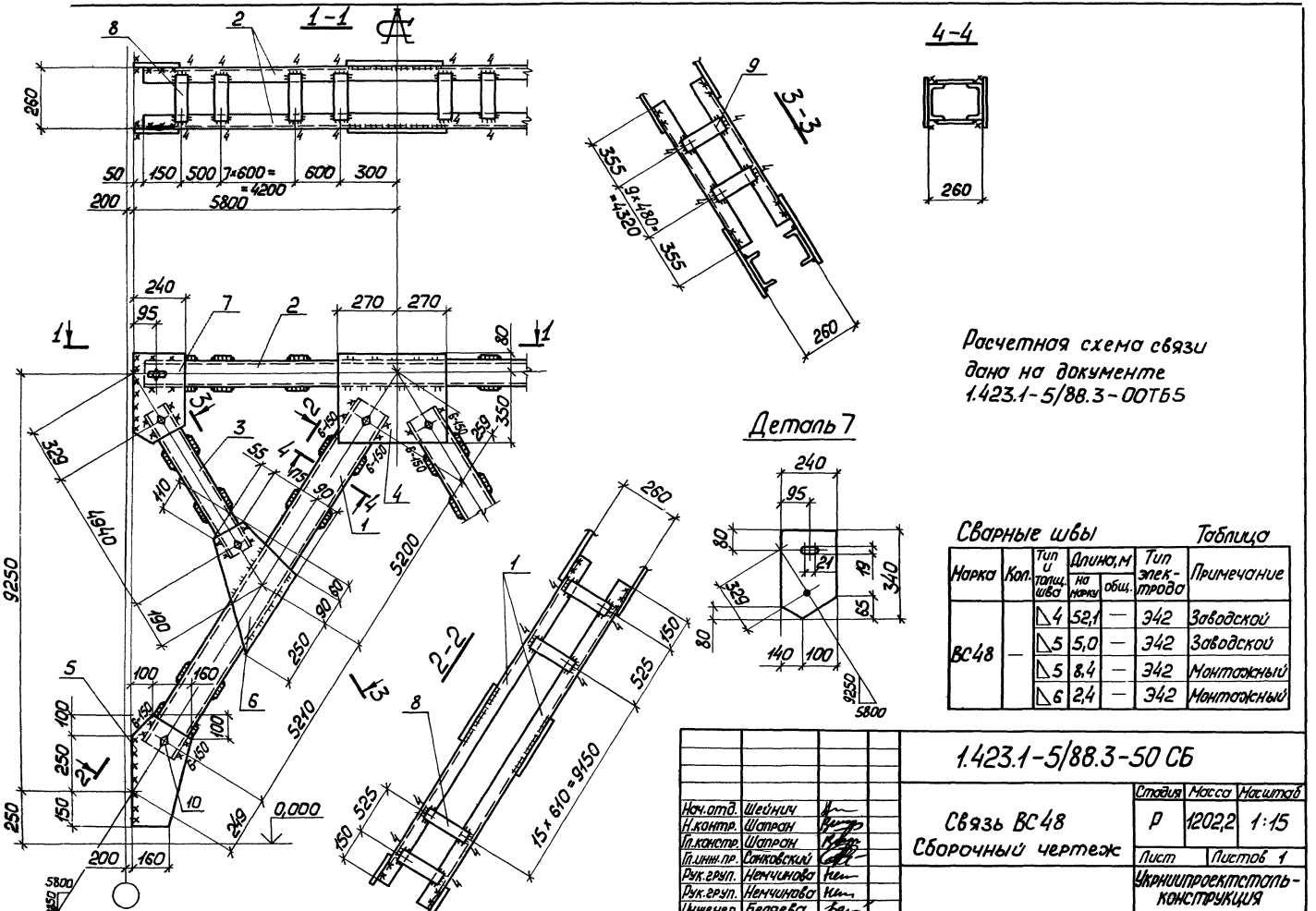

Сварные швы

Таблица

Марка	Кол.	Тип и толщ. шва	Длина, м на марку	Длина, м общ.	Тип электрода	Примечание
ВС48	—	◺4	52,1	—	Э42	Заводской
		◺5	5,0	—	Э42	Заводской
		◺5	8,4	—	Э42	Монтажный
		◺6	2,4	—	Э42	Монтажный

Нач.отд.	Шейнич		
Н.контр.	Шапран		
Гл.констр.	Шапран		
Гл.инж.пр.	Сапковский		
Рук.group.	Немчинова		
Рук.group.	Немчинова		
Инженер	Беляева		

1.423.1-5/88.3-50 СБ

Связь ВС48
Сборочный чертеж

Стадия	Масса	Масштаб
Р	1202,2	1:15
Лист	Листов 1	

Укрниипроектстальконструкция

Инв.№ подл. | Подпись и дата | Взам.инв.№

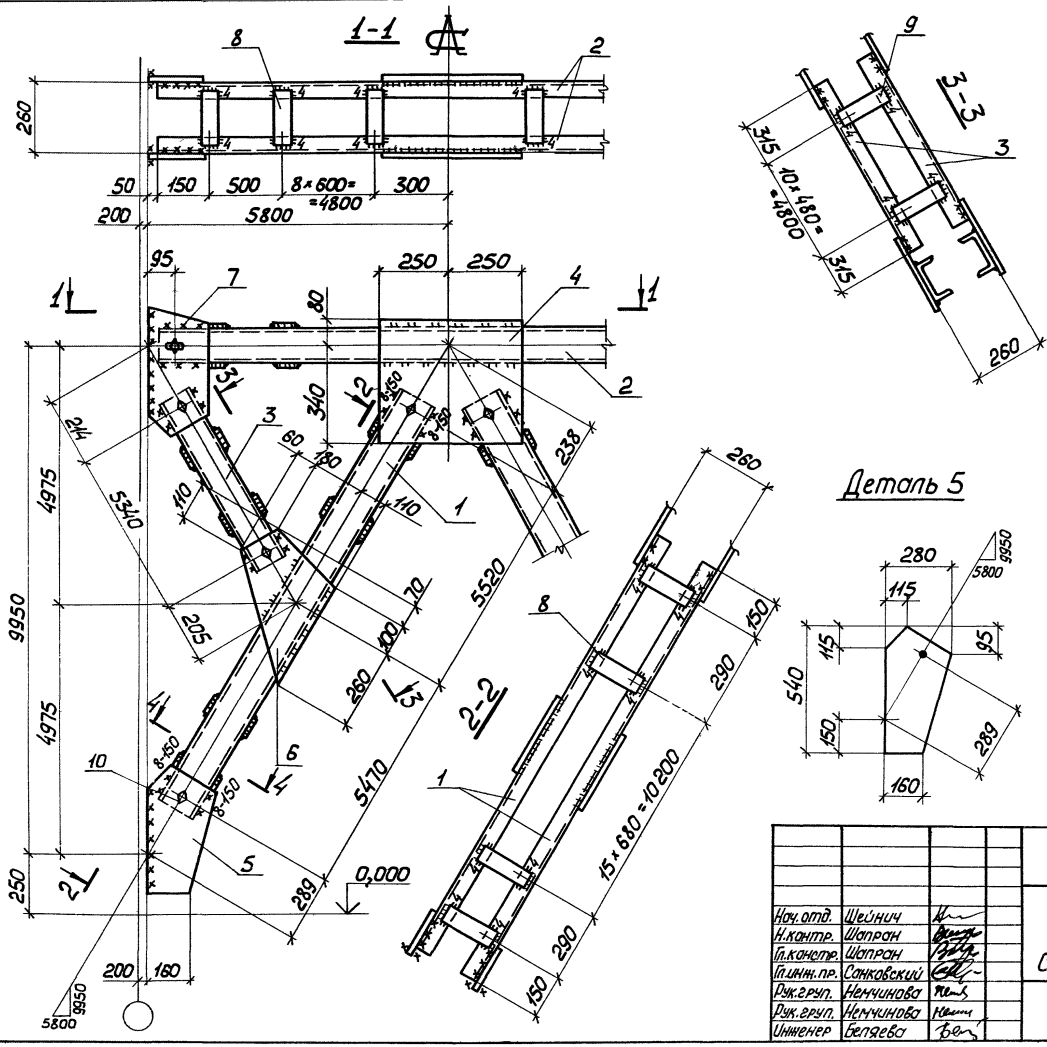

Сварные швы Таблица

Марка	Кол.	Тип и толщ. шва	Длина, м на марку	Длина, м общ.	Тип электрода	Примечание
ВС49	—	◺4	53,2	—	Э42	Заводской
		◺5	5,2	—	Э42	Заводской
		◺5	8,7	—	Э42	Монтажный
		◺8	2,4	—	Э42	Монтажный

Нач. отд.	Шейнич		
Н. контр.	Шапран		
Гл. констр.	Шапран		
Гл. инж. пр.	Санковский		
Рук. груп.	Немчинова		
Рук. груп.	Немчинова		
Инженер	Беляева		

1.423.1-5/88.3-51 СБ

Связь ВС49
Сборочный чертеж

Стадия	Масса	Масштаб
Р	1336,4	1:15
Лист	Листов 1	

Укрниипроектсталь-конструкция

Инв. № подл. | Подпись и дата | Взам. инв. №

Марка связи	Поз.	Наименование	Кол.	Масса ед, кг	Масса всех, кг	Примеч.
		Детали				
		Швеллер гост 8240-72 09Г2С-6 гост 535-79				
	1	16 ℓ= 11470	4	162,9	651,9	
		Швеллеры гост 8240-72 Вст3пс6-1 гост 535-79				
	2	12 ℓ= 11500	2	119,6	239,2	
	3	8 ℓ= 5630	4	39,7	158,8	
		Лист гост 19903-74 Вст3пс6-1 гост 14637-79				
	4	8 х 460 ℓ= 520	2	15,0	30,0	
	5	8 х 280 ℓ= 550	4	9,7	38,7	
	6	8 х 320 ℓ= 450	4	9,1	36,2	
	7	8 х 170 ℓ= 380	4	4,1	16,2	
ВС50	8	6 х 120 ℓ= 220	68	1,2	84,6	
	9	6 х 100 ℓ= 220	84	1,04	87,0	
		Стандартные изделия				
	10	Болт М16-8g х 50.5.8	20		2,26	
		гост 7798-70				
	11	Гайка М16-7Н.5	20		0,66	
		гост 5915-70				
	12	Шайба 16.65Г	20		0,22	
		гост 6402-70				

Нач.отд.	Шейнич		1.423.1 - 5/88.3-52
Н.контр.	Шалран		
Гл.констр.	Шалран		
Гл.инж.пр.	Санковский		Связь ВС50
Разраб.	Немчинова		Стадия: Р; Лист: ; Листов: 1
Проверил	Немчинова		Укрниипроектстальконструкция
Исполнил	Лукиша		

Инв.№ подл. | Подпись и дата | Взам.инв.№

Марка связи	Поз.	Наименование	Кол.	Масса ед, кг	Масса всех, кг	Примеч.
		Детали				
		Швеллер ГОСТ 8240-72 09Г2С-6 ГОСТ 535-79				
	1	16 ℓ=12070	4	171,4	685,6	
		Швеллеры ГОСТ 8240-72 Ст3пс6-1 ГОСТ 535-79				
	2	12 ℓ=11500	2	119,6	239,2	
	3	8 ℓ=5930	4	41,8	167,2	
		Лист ГОСТ 19903-74 Ст3пс6-1 ГОСТ 14637-79				
	4	8 × 470 ℓ=540	2	16,0	31,9	
	5	8 × 280 ℓ=560	4	9,9	39,4	
	6	8 × 340 ℓ=460	4	9,8	39,3	
	7	8 × 180 ℓ=400	4	4,5	18,1	
	8	6 × 120 ℓ=300	68	1,7	115,3	
ВС51	9	6 × 100 ℓ=300	88	1,4	118,7	
		Стандартные изделия				
	10	Болт М16-8g × 50.58 ГОСТ 7798-70	20		2,26	
	11	Гайка М16-7Н.5 ГОСТ 5915-70	20		0,66	
	12	Шайба 16.65Г ГОСТ 6402-70	20		0,22	

Нач.отд	Шейнич	
Н.контр.	Шапран	
Гл.констр.	Шапран	
Гл.инжен.	Санковский	
Разраб.	Немчинова	
Провери.	Немчинова	
Исполнил	Лукиша	

1.423.1-5/88.3-53

Связь ВС51

Стадия	Лист	Листов
Р		1

Укрниипроектсталь конструкция

Инв.№ подл. | Подпись и дата | Взам.инв.№

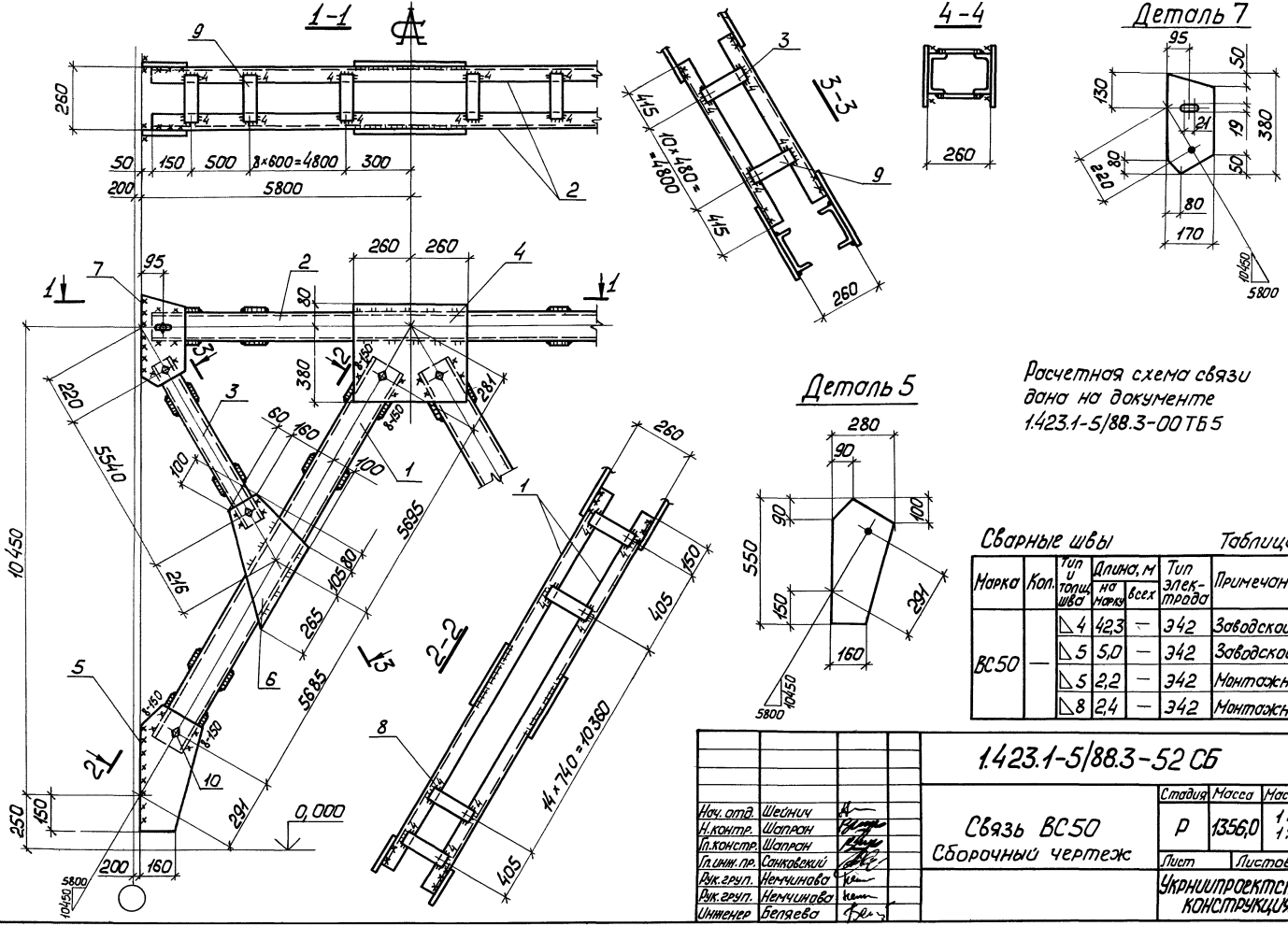

Сварные швы

Таблица

Марка	Кол.	Тип и толщ. шва	Длина, м на марку	Длина, м всех	Тип электрода	Примечание
ВС50	—	△4	42,3	—	Э42	Заводской
		△5	5,0	—	Э42	Заводской
		△5	2,2	—	Э42	Монтажный
		△8	2,4	—	Э42	Монтажный

Нач. отд.	Шейнич	
Н. контр.	Шапран	
Гл. констр.	Шапран	
Гл. инж. пр.	Сонковский	
Рук. груп.	Немчинова	
Рук. груп.	Немчинова	
Инженер	Беляева	

1.423.1-5/88.3-52 СБ

Связь ВС50
Сборочный чертеж

Стадия	Масса	Масштаб
Р	1356,0	1:75 1:15
Лист	Листов 1	

Укрниипроектсталь-конструкция

Инв.№ подл. | Подпись и дата | Взам.инв.№

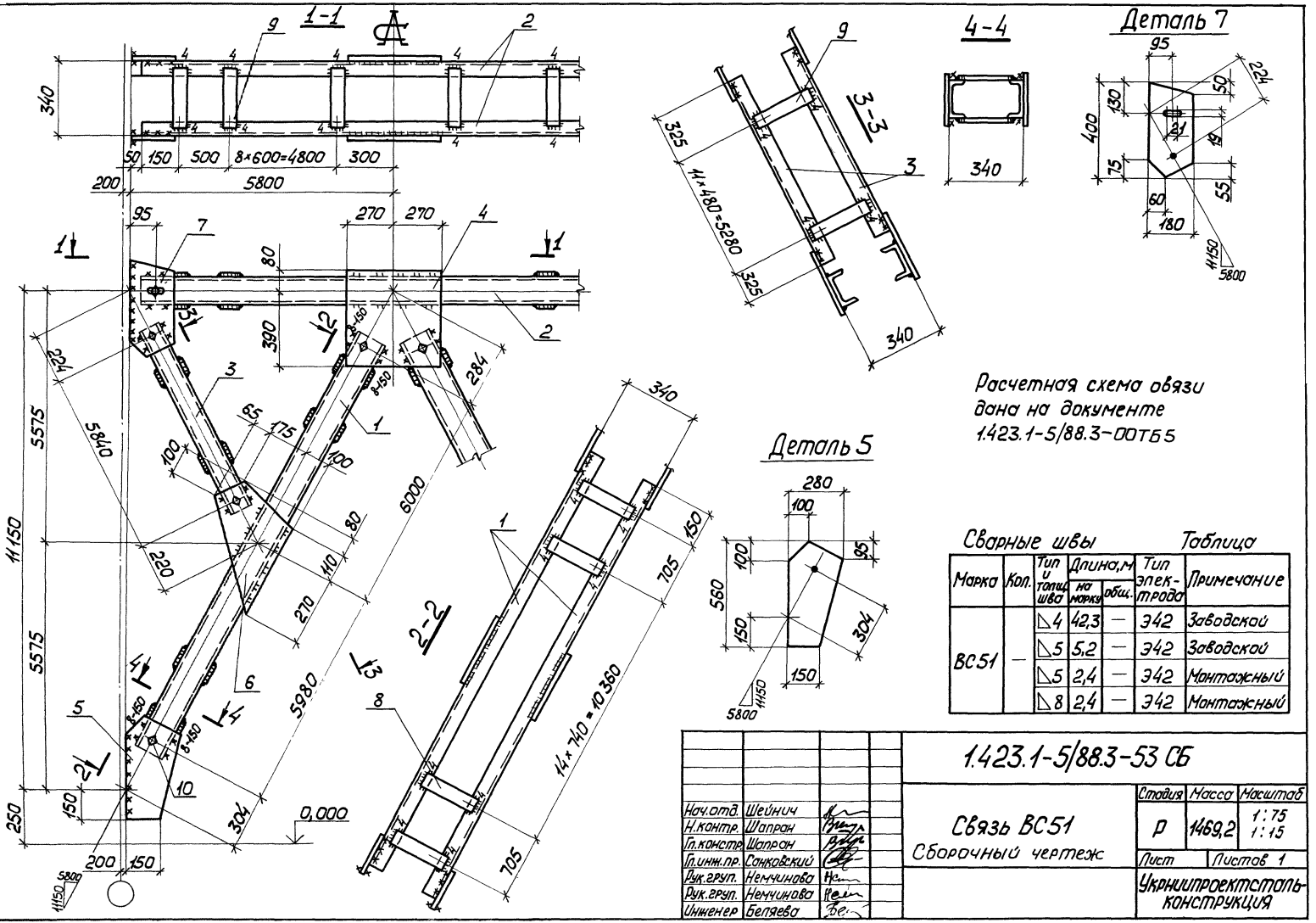

Сварные швы

Таблица

Марка	Кол.	Тип и толщ. шва	Длина, м на марку	Длина, м общ.	Тип электрода	Примечание
ВС51	—	△4	42,3	—	Э42	Заводской
		△5	5,2	—	Э42	Заводской
		△5	2,4	—	Э42	Монтажный
		△8	2,4	—	Э42	Монтажный

Нач.отд.	Шейнич		
Н.контр.	Шапран		
Гл.констр.	Шапран		
Гл.инж.пр.	Санковский		
Рук.гр.уп.	Немчинова		
Рук.гр.уп.	Немчинова		
Инженер	Беляева		

1.423.1-5/88.3-53 СБ

Связь ВС51

Сборочный чертеж

Стадия	Масса	Масштаб
Р	1469,2	1:75 1:15
Лист	Листов 1	

Укрниипроектстальконструкция

Инв.№ подл. | Подпись и дата | Взам.инв.№

Марка связи	Поз.	Наименование	Кол.	Масса ед., кг	Масса всех., кг	Примечание
		Детали				
		швеллер ГОСТ 8240-72 ВСт3сп6-2 ГОСТ 535-79				
	1	16 ℓ=12500	4	177,5	710,0	
		швеллер ГОСТ 8240-72 ВСт3 пс 6-1 ГОСТ 535-79				
	2	12 ℓ=11500	2	119,6	239,2	
	3	10 ℓ=6100	4	52,4	209,6	
		лист ГОСТ 19903-74 ВСт3 пс 6-1 ГОСТ 14637-79				
	4	10 х 490 ℓ=540	2	20,8	41,5	
	5	10 х 280 ℓ=550	4	12,1	48,4	
	6	8 х 360 ℓ=540	4	11,5	46,1	
	7	8 х 200 ℓ=430	4	5,4	21,6	
	8	6 х 120 ℓ=330	72	1,7	122,1	
	9	6 х 100 ℓ=330	84	1,6	130,6	
ВС52						
		Стандартные изделия				
	10	Болт М16-8g х 50.58 ГОСТ 7798-70	20		2,26	
	11	Гайка М16-7Н.5 ГОСТ 5915-70	20		0,66	
	12	Шайба 16.65Г ГОСТ 6402-70	20		0,22	

Нач.отд.	Шейнич	
Н.контр.	Шапран	
Гл.констр.	Шапран	
Гл.инж.пр.	Синковский	
Разраб.	Немчинова	
Провер.	Немчинова	
Исполн.	Лучшина	

1.423.1-5/88.3-54

Связь ВС52

Стадия	Лист	Листов
Р		1

Укрнилпроект-стальконструкция

Инв.№ подл. | Подпись и дата | Взам. инв.№

Марка связи	Поз.	Наименование	Кол.	Масса ед., кг	Масса всех., кг	Пр…
		Детали				
		Швеллер ГОСТ 8240-72				
		09Г2С-6 ГОСТ 535-79				
	1	18 ℓ=13080	4	213,2	852,8	
		Швеллер ГОСТ 8240-72				
		ВСт 3пс6-1 ГОСТ 535-79				
	2	12 ℓ=11500	2	119,6	239,2	
	3	10 ℓ=6380	4	54,8	219,2	
		Лист ГОСТ 19903-74				
		ВСт 3пс6-1 ГОСТ 14637-79				
	4	10×500 ℓ=520	2	20,4	40,8	
	5	10×300 ℓ=630	4	14,9	59,4	
	6	8×380 ℓ=490	4	11,7	46,8	
	7	8×190 ℓ=440	4	5,3	21,0	
	8	6×120 ℓ=330	76	1,7	128,9	
ВС53	9	6×100 ℓ=330	84	1,6	130,6	
		Стандартные изделия				
	10	Болт М6-8д×50.58	20		2,26	
		ГОСТ 7798-70				
	11	Гайка М16-7Н.5	20		0,66	
		ГОСТ 6915-70				
	12	Шайба 16.65Г	20		0,22	
		ГОСТ 6402-70				

Нач.отд.	Шейнич		
Н.контр.	Шапран		
Гл.констр.	Шапран		
Гл.инж.пр.	Санковский		
Разраб.	Немчинова		
Провер.	Немчинова		
Исполнил	Лукиша		

1.423.1-5/88.3-55

Связь ВС53

Стадия	Лист	Лист…
Р		1

Укрниипроектст… конструкция

Взам.инв.№ | Подпись и дата | Инв.№ подл.

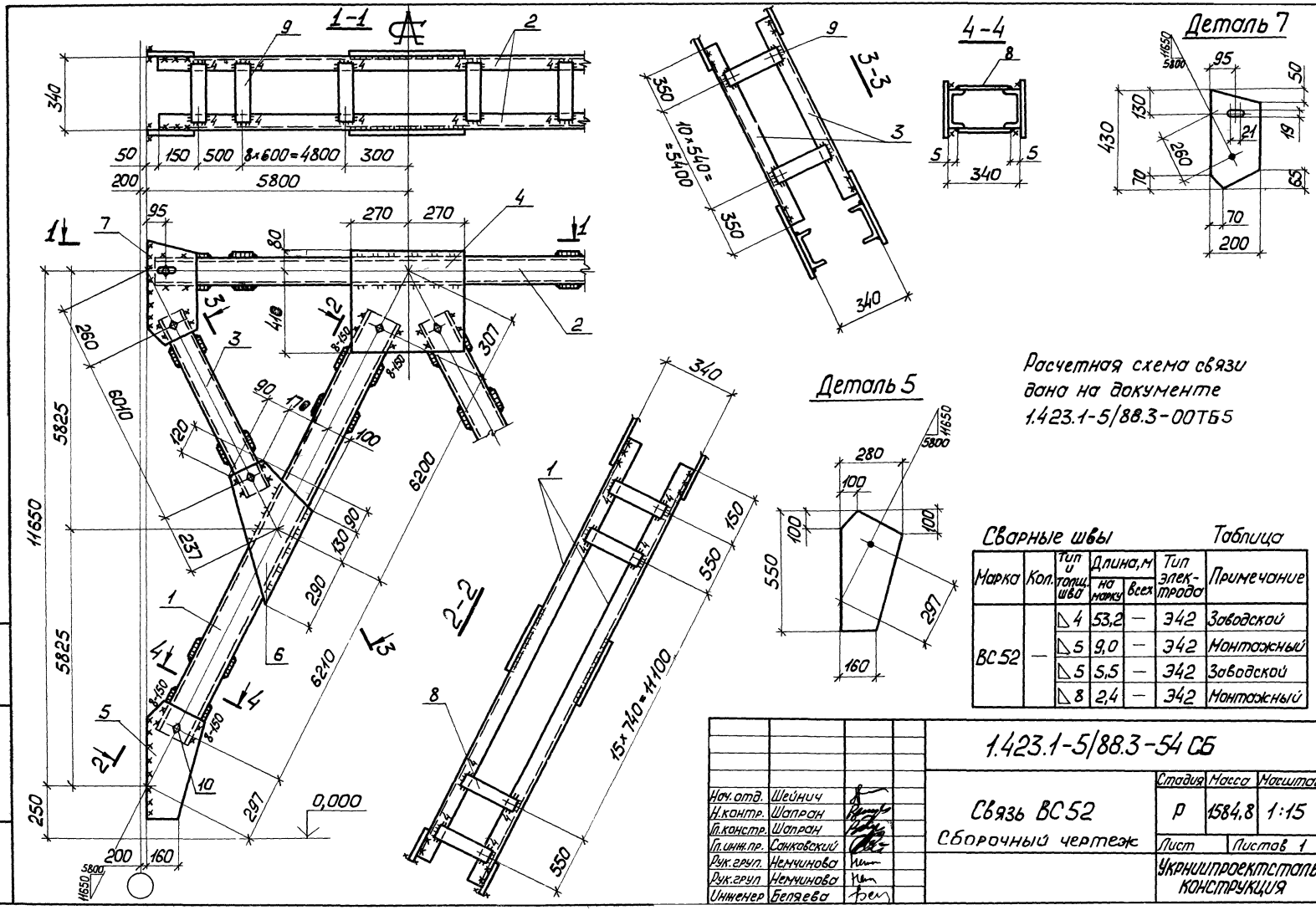

Расчетная схема связи дана на документе 1.423.1-5/88.3-00ТБ5

Сварные швы

Таблица

Марка	Кол.	Тип и толщ. шва	Длина, м на марку	Длина, м всех	Тип электрода	Примечание
ВС52	—	△4	53,2	—	Э42	Заводской
		△5	9,0	—	Э42	Монтажный
		△5	5,5	—	Э42	Заводской
		△8	2,4	—	Э42	Монтажный

Нач. отд.	Шейнич	
Н. контр.	Шапран	
Гл. констр.	Шапран	
Гл. инж. пр.	Санковский	
Рук. груп.	Немчинова	
Рук. груп	Немчинова	
Инженер	Беляева	

1.423.1-5/88.3-54 СБ

Связь ВС52

Сборочный чертеж

Стадия	Масса	Масштаб
Р	1584,8	1:15
Лист	Листов 1	

Укрниипроектстальконструкция

Инв. № подл. | Подпись и дата | Взам. инв. №

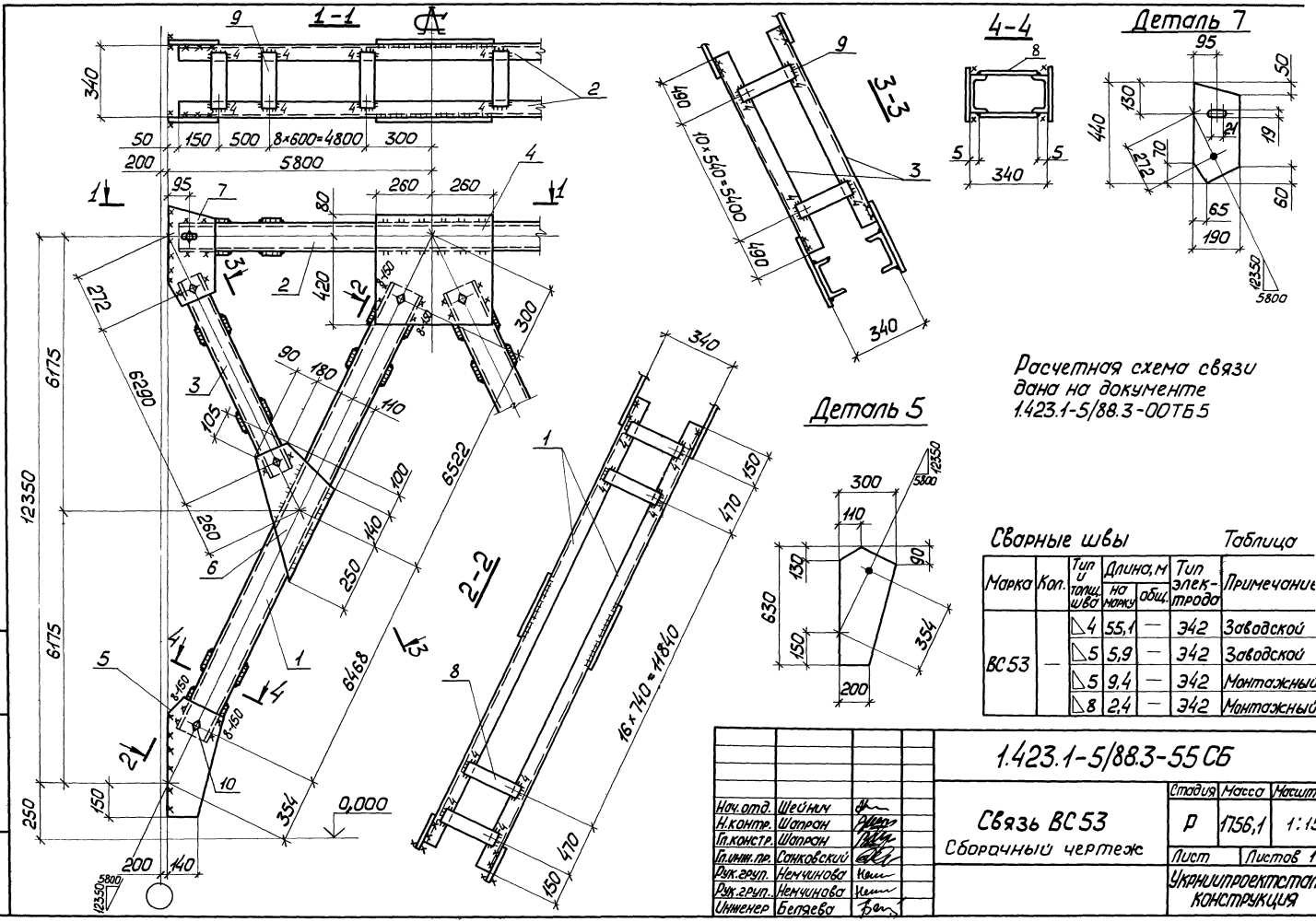

Сварные швы

Таблица

Марка	Кол.	Тип шва	Длина, м: на марку	Длина, м: общ.	Тип электрода	Примечание
ВС53	—	△4	55,1	—	Э42	Заводской
		△5	5,9	—	Э42	Заводской
		△5	9,4	—	Э42	Монтажный
		△8	2,4	—	Э42	Монтажный

Нач. отд.	Шейнин		
Н. контр.	Шапран		
Гл. констр.	Шапран		
Гл. инж. пр.	Сонковский		
Рук. грун.	Немчинова		
Рук. грун.	Немчинова		
Инженер	Беляева		

1.423.1-5/88.3-55 СБ

Связь ВС53

Сборочный чертеж

Стадия	Масса	Масштаб
Р	1756,1	1:15
Лист	Листов 1	

Укрниипроектстальконструкция

Инв.№ подл. | Подпись и дата | Взам.инв.№

Марка связи	Поз.	Наименование	Кол.	Масса ед, кг	Масса всех, кг	Примеч.
		Детали				
		Швеллер ГОСТ 8240-72 09Г2С-6 ГОСТ 535-79				
	1	18 ℓ=13480	4	219,7	878,9	
		Швеллер ГОСТ 8240-72 Ст3пс6-1 ГОСТ 535-79				
	2	12 ℓ=11500	2	119,6	239,2	
	3	10 ℓ=6600	4	56,7	226,8	
		Лист ГОСТ 19903-74 Ст3пс6-1 ГОСТ 14637-79				
	4	10 х 530 ℓ=560	2	23,3	46,6	
	5	10 х 290 ℓ=620	4	14,1	56,5	
	6	8 х 380 ℓ=600	4	14,0	55,8	
	7	8 х 190 ℓ=440	4	5,3	21,0	
	8	6 х 120 ℓ=300	72	1,7	122,1	
ВС54	9	6 х 100 ℓ=300	88	1,4	124,3	
		Стандартные изделия				
	10	Болт М16-8g х 50.58	20		2,26	
		ГОСТ 7798-70				
	11	Гайка М16-7Н.5	20		0,66	
		ГОСТ 5915-70				
	12	Шайба 16.65Г	20		0,22	
		ГОСТ 6402-70				

Инв. № подл. | Подпись и дата | Взам. инв. №

Нач. отд.	Шейнич		1.423.1-5/88.3-56
Н. контр.	Шапран		
Гл. констр.	Шапран		
Гл. инж. пр.	Сапковский		Связь ВС54
Разраб.	Немчинова		Стадия: Р; Лист: ; Листов: 1
Проверил	Немчинова		Укрниипроектсталь-конструкция
Ст. техник	Лукина		

Марка связи	Поз.	Наименование	Кол.	Масса ед, кг	Масса всех, кг	Примеч.
		Детали				
		Швеллер ГОСТ 8240-72 09Г2С-6 ГОСТ 535-79				
	1	18 ℓ=14080	4	229,5	918,0	
		Швеллеры ГОСТ 8240-72 Вст3пс6-1 ГОСТ 535-79				
	2	12 ℓ=11500	2	119,6	239,2	
	3	10 ℓ=6800	4	59,2	236,7	
		Лист ГОСТ 19903-74 Вст3пс6-1 ГОСТ 19631-79				
	4	10×560 ℓ=560	2	24,6	49,2	
	5	10×290 ℓ=640	4	14,6	58,3	
	6	8×380 ℓ=630	4	15,0	60,1	
	7	8×190 ℓ=460	4	5,5	22,0	
	8	6×120 ℓ=300	72	1,7	122,1	
ВС55	9	6×100 ℓ=300	88	1,4	124,3	
		Стандартные изделия				
	10	Болт М16-8g×50.5.8 ГОСТ 7798-70	20		2,26	
	11	Гайка М16-7Н.5 ГОСТ 5915-70	20		0,66	
	12	Шайба 16.65Г ГОСТ 6402-70	20		0,22	

Инв.№подл. | Подпись и дата | Взам.инв.№

Нач.отд.	Шейнцу	
Н.контр.	Шапран	
Гл.констр.	Шапран	
Гл.инженер	Санковский	
Разраб.	Немчинова	
Проверил	Немчинова	
Исполнил	Лукиша	

1.423.1-5/88.3-57

Связь ВС55

Стадия	Лист	Листов
Р		1

Укрниипроектстальконструкция

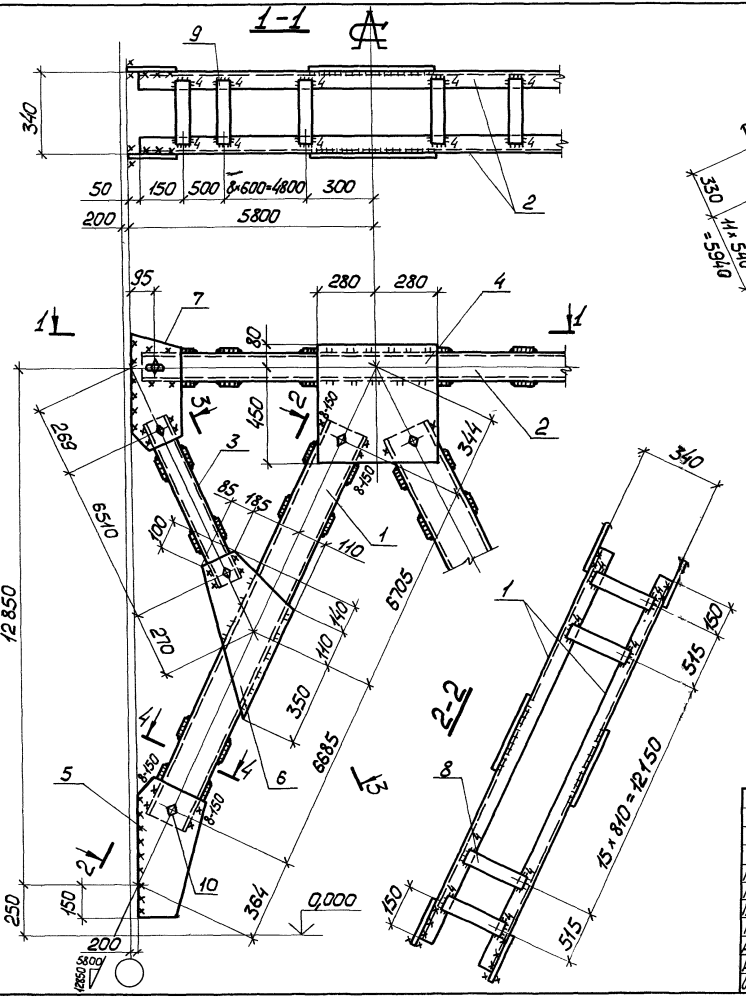

Расчетная схема связи дана на документе 1.423.1-5/88.3-ООТБ5

Сварные швы

Таблица

Марка	Кол.	Тип и толщ. шва	Длина, м на марку	Длина, м общ.	Тип электрода	Примечание
ВС54	—	◺4	42,8	—	Э42	Заводской
		◺5	4,1	—	Э42	Заводской
		◺5	8,4	—	Э42	Монтажный
		◺8	2,4	—	Э42	Монтажный

Нач.отд.	Шейнич	
Н.контр.	Шапран	
Гл.констр.	Шапран	
Гл.инж.пр.	Санковский	
Рук.груп.	Немчинова	
Рук.груп.	Немчинова	
Инженер	Беляева	

1.423.1-5/88.3-56 СБ

Связь ВС54

Сборочный чертеж

Стадия	Масса	Масштаб
Р	1788,9	1:15
Лист	Листов 1	

Укрнилпроектстальконструкция

Инв.№ подл. | Подпись и дата | Взам.инв.№

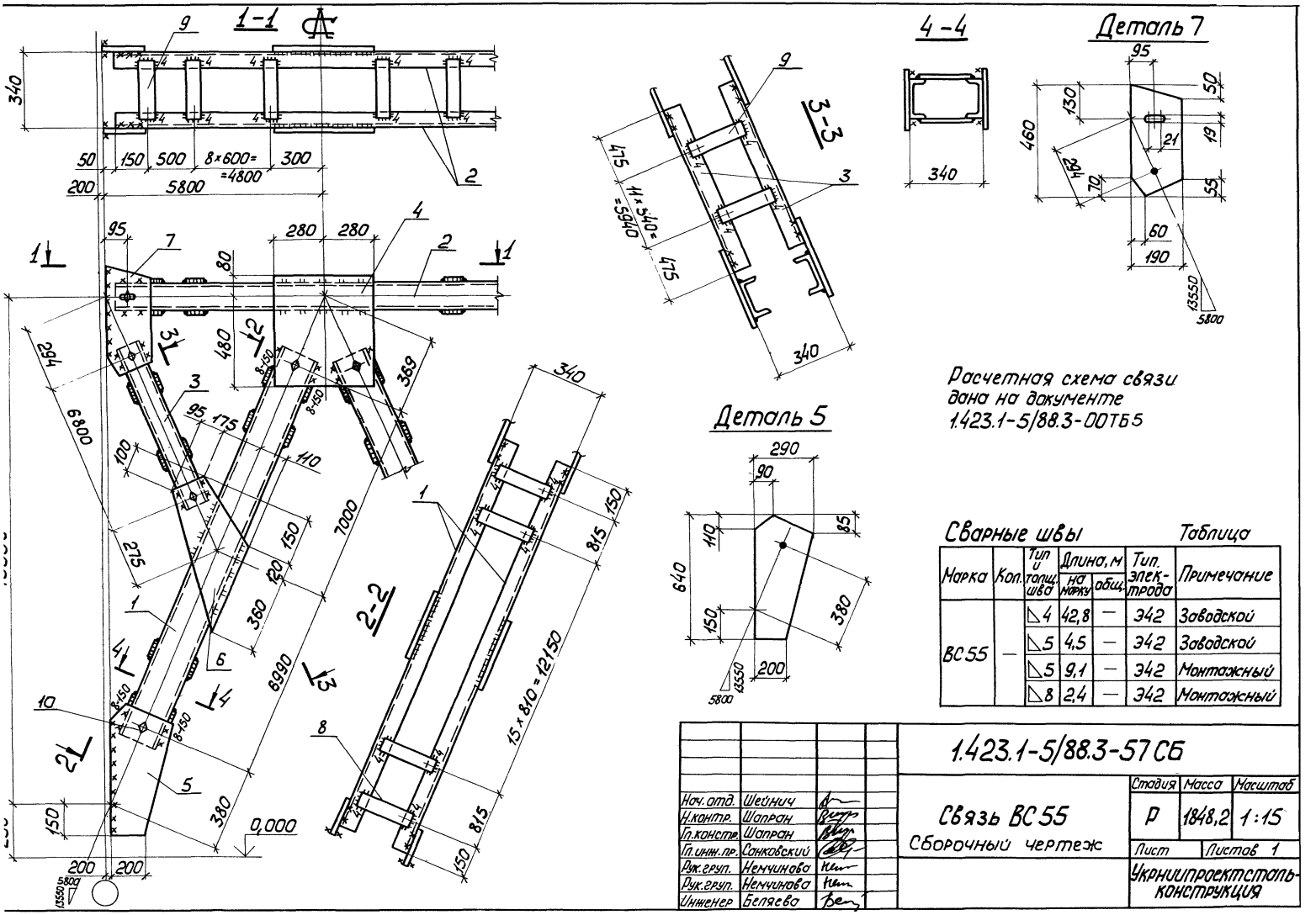

Расчетная схема связи дана на документе 1.423.1-5/88.3-00ТБ5

Сварные швы

Таблица

Марка	Кол.	Тип и толщ. шва	Длина, м на марку	Длина, м общ.	Тип электрода	Примечание
ВС55	—	◺4	42,8	—	Э42	Заводской
		◺5	4,5	—	Э42	Заводской
		◺5	9,1	—	Э42	Монтажный
		◺8	2,4	—	Э42	Монтажный

Нач. отд.	Шейнич	
Н. контр.	Шапран	
Гл. конструк.	Шапран	
Гл. инж. пр.	Сонковский	
Рук. груп.	Немчинова	
Рук. груп.	Немчинова	
Инженер	Беляева	

1.423.1-5/88.3-57 СБ

Связь ВС55

Сборочный чертеж

Стадия	Масса	Масштаб
Р	1848,2	1:15
Лист	Листов 1	

Укрниипроектстальконструкция

Марка связи	Поз.	Наименование	Кол.	Масса ед, кг	Масса всех, кг	Примеч.
		Детали				
		Швеллер ГОСТ 8240-72 09Г2С-12 ГОСТ 535-79				
	1	24 ℓ= 10330	4	247,7	990,7	
		Швеллер ГОСТ 8240-72 09Г2С-6 ГОСТ 535-79				
	2	16 ℓ= 5720	2	81,2	162,4	
	3	16 ℓ= 5720	2	81,2	162,4	
		Швеллер ГОСТ 8240-72 Вст3пс6-1 ГОСТ 535-79				
	4	10 ℓ=5410	4	46,4	185,5	
	5	8 ℓ=320	80	2,3	180,5	
		Лист ГОСТ 19903-74 Вст3пс6-1 ГОСТ 14637-79				
	6	12 х 630 ℓ=780	2	46,3	92,6	
ВС57	7	12 х 410 ℓ= 690	4	26,7	106,6	
	8	10 х 270 ℓ= 430	4	9,1	36,5	
	9	8 х 440 ℓ= 500	4	14,1	56,3	
	10	6 х 100 ℓ=320	44	1,5	66,3	
		Стандартные изделия				
	11	Болт М16-8g х 50.5.8	20		2,26	
		ГОСТ 7798-70				
	12	Гайка М16-7Н.5	20		0,66	
		ГОСТ 5915-70				
	13	Шайба 16.65Г	20		0,22	
		ГОСТ 6402-70				

Инв.№ подл. | Подпись и дата | Взам.инв.№

Нач.отд.	Шейнин		1.423.1-5/88.3-59
Н.контр.	Шапран		
Гл.констр.	Шапран		
Гл.инж.пр.	Санковский		
Разраб.	Немчинова		СВ 93б ВС 57
Проверил	Немчинова		
Исполнил	Лулина		

Стадия	Лист	Листов
Р		1

Укрниипроектстальконструкция

Марка связи	Поз.	Наименование	Кол.	Масса ед., кг	Масса всех, кг	Примеч.
		Детали				
		Швеллер ГОСТ 8240-72 09Г2С-12 ГОСТ 535-79				
	1	24 ℓ=10810	4	259,2	1036,8	
		Швеллеры ГОСТ 8240-72 09Г2С-6 ГОСТ 535-79				
	2	16 ℓ=5720	2	81,2	162,4	
	3	16 ℓ=5720	2	81,2	162,4	
		Швеллеры ГОСТ 8240-72 Ст3 пс6-1 ГОСТ 535-79				
	4	10 ℓ=5650	4	48,5	193,8	
	5	8 ℓ=320	84	2,3	189,5	
		Лист ГОСТ 19903-74 Ст3 пс6-1 ГОСТ 14637-79				
	6	12 х 650 ℓ=780	2	47,8	95,5	
	7	12 х 410 ℓ=710	4	27,4	109,7	
ВС58	8	10 х 270 ℓ=430	4	9,1	36,5	
	9	8 х 450 ℓ=540	4	15,3	61,0	
	10	6 х 100 ℓ=320	44	1,5	66,3	
		Стандартные изделия				
	11	Болт М16-8g х 50.5.8	20		2,26	
		ГОСТ 7798-70				
	12	Гайка М16-7Н.5	20		0,66	
		ГОСТ 5915-70				
	13	Шайба 16.65Г	20		0,22	
		ГОСТ 6402-70				

Нач. отд.	Шейнич		1.423.1-5/88.3-58
Н. контр.	Шапран		
Гл. констр.	Шапран		
Гл. инж. пр.	Санковский		Связь ВС58
Разраб.	Ненчинова		
Проверил	Ненчинова		
Исполнил	Лукина		

Стадия	Лист	Листов
Р		1

Укрниипроектстальконструкция

Инв. № подл. | Подпись и дата | Взам. инв. №

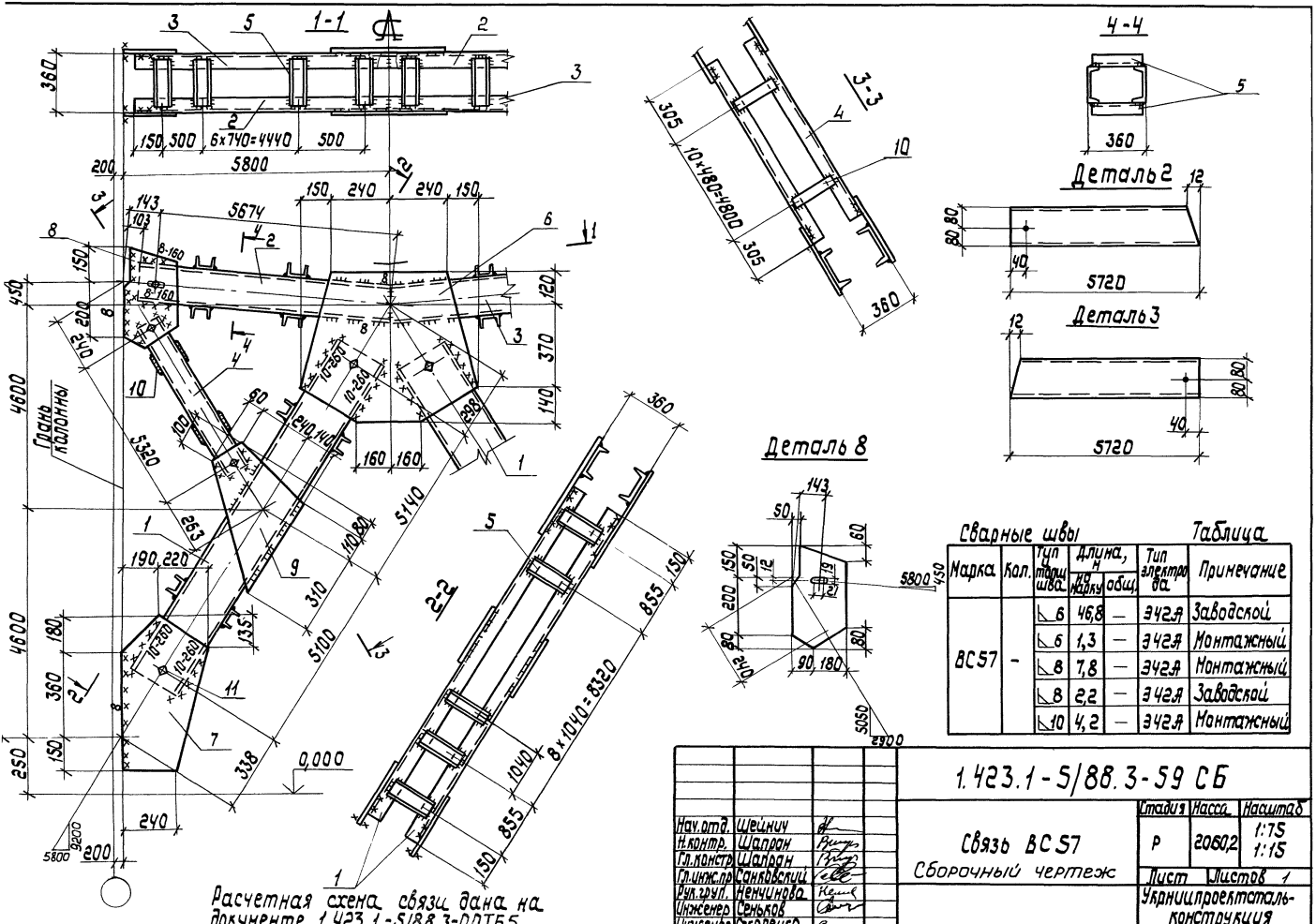

Сварные швы

Таблица

Марка	Кол.	Тип шва	Длина, м: на марку	Длина, м: общ.	Тип электрода	Примечание
ВС57	-	◺6	46,8	—	Э42А	Заводской
		◺6	1,3	—	Э42А	Монтажный
		◺8	7,8	—	Э42А	Монтажный
		◺8	2,2	—	Э42А	Заводской
		◺10	4,2	—	Э42А	Монтажный

Нач. отд.	Шейнин	
Н. контр.	Шапран	
Гл. констр.	Шапран	
Гл. инж. пр.	Санковский	
Рук. груп.	Неничнова	
Инженер	Сеньков	
Инженер	Соколенко	

1.423.1-5/88.3-59 СБ

Связь ВС57

Сборочный чертеж

Стадия	Масса	Масштаб
Р	2060,2	1:75 1:15
Лист	Листов 1	

Укрнилпроектстальконструкция

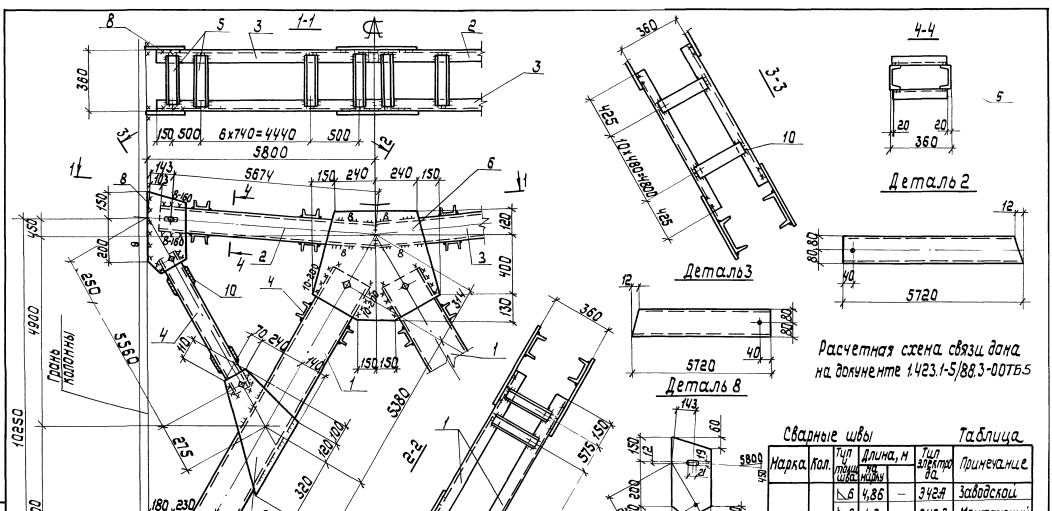

Сварные швы — Таблица

Марка	Кол.	Тип шва	Длина, м расч.	Длина, м наим.	Тип электрода по ГОСТ	Примечание
ВС 58	—	◺6	4,86	—	Э42А	Заводской
		◺6	1,3	—	Э42А	Монтажный
		◺8	8,1	—	Э42А	Монтажный
		◺8	2,2	—	Э42А	Заводской
		◺10	4,2	—	Э42А	Монтажный

Нач. отд.	Шейнич	
Н. контр.	Шалран	
Гл. констр.	Шалран	
Гл. инж. пр.	Санковский	
Рук. гр.	Немчинова	
Инженер	Сенькой	
Инженер	Соколенко	

1.423.1-5/88.3-58 СБ

Связь ВС 58
Сборочный чертеж

Стадия	Масса	Масштаб
Р	2135,0	1:15 1:75
Лист	Листов 1	

Укрниипроектстальконструкция

Инв. № подл. | Подпись и дата | Взам. инв. №

Марка связи	Поз.	Наименование	Кол.	Масса ед., кг	Масса всех, кг	Примечание
		Детали				
		Швеллеры ГОСТ 8240-72 09Г2С-12 ГОСТ 535-79				
	1	24 ℓ = 11300	4	271,2	1084,8	
		Швеллеры ГОСТ 8240-72 ВСт3пс6-1 ГОСТ 14637-79				
	2	16 ℓ = 5720	2	81,2	162,4	
	3	16 ℓ = 5720	2	81,2	162,4	
	4	10 ℓ = 5890	4	50,6	202,4	
	5	8 ℓ = 320	84	2,2	189,5	
		Лист ГОСТ 19903-74 ВСт3пс6-1 ГОСТ 14637-79				
	6	12 × 400 ℓ = 720	4	27,1	108,5	
ВС59	7	12 × 660 ℓ = 760	2	47,3	94,5	
	8	10 × 280 ℓ = 540	4	11,8	47,5	
	9	8 × 140 ℓ = 570	4	15,7	63,0	
	10	6 × 100 ℓ = 320	44	1,5	66,3	
		Стандартные изделия				
	11	Болт М16-8g × 50.5.8	20		2,27	
		ГОСТ 7798-70				
	12	Гайка М16-7Н.5	20		0,67	
		ГОСТ 5915-70				
	13	Шайба 16.65Г	20		0,23	
		ГОСТ 6402-70				

Нач. отд.	Шейнич		1.423.1—5/88.3—61
Н. контр.	Шапран		
Гл. констр.	Шапран		
Гл. инж. пр.	Санковский		
Разраб.	Ненчинова		Связь ВС59
Проверил	Ненчинова		
Н. контр.	Белова		

Стадия	Лист	Листов
Р		1

Укрниипроектстальконструкция

Марка связи	Поз.	Наименование	Кол.	Масса ед., кг	Масса всех, кг	Примечание
		Детали				
		Швеллеры ГОСТ 8240-72 09Г2С-12 ГОСТ 535-79				
	1	24 P = 4820	4	283,6	1134,7	
		Швеллеры ГОСТ 8240-72 Ст3пс6-1 ГОСТ 535-79				
	2	16 P = 5720	2	81,2	162,4	
	3	16 P = 5720	2	81,2	162,4	
	4	10 P = 6140	4	52,7	211,0	
	5	8 P = 320	88	4,5	198,5	
		Лист ГОСТ 19903-74 Ст3пс6-1 ГОСТ 19637-79				
ВС 60	6	12 × 400 P = 750	4	28,2	113,0	
	7	12 × 700 P = 760	2	50,1	100,2	
	8	10 × 280 P = 460	4	10,1	40,4	
	9	8 × 440 P = 600	4	16,5	66,3	
	10	6 × 100 P = 320	44	1,5	66,3	
		Стандартные изделия				
	11	Болт М16-8g × 50.5,8 ГОСТ 7798-70	20		2,27	
	12	Гайка М16-7Н.5 ГОСТ 5915-70	20		0,67	
	13	Шайба 16.65Г ГОСТ 6402-70	20		0,23	

Инв. № подл. | Подпись и дата | Взам. инв. №

Нач. отд.	Шейнич	
Н. контр.	Шапран	
Гл. конструктор	Шапран	
Гл. инж. пр.	Синковский	
Разраб.	Немчинова	
Проверил	Немчинова	
Копировал	Беляева	

1.423.1—5/88.3—60

Связь ВС 60

Стадия	Лист	Листов
Р		1

Укрниипроектстальконструкция

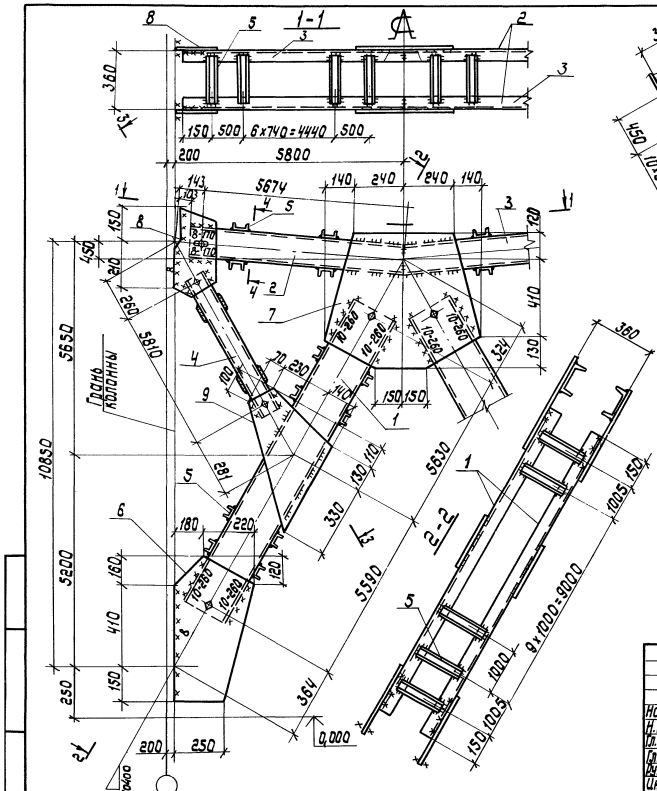

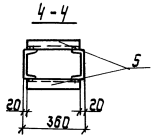

Деталь 2

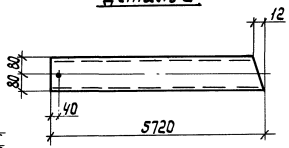

Деталь 3

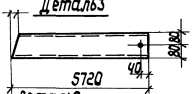

Деталь 8

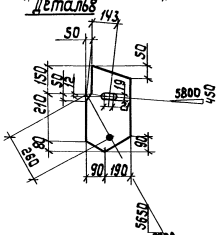

Расчетная схема связи дана на документе 1.423.1-5/88.3-00ТБ5

Сварные швы

Таблица

Марка	К-во	Тип и толщ. шва	Длина, м: на марку	Длина, м: общ.	Тип электрода	Примечание
ВС59	—	6	51,0	—	Э42А	Заводской
		6	1,3	—	Э42А	Монтажный
		8	8,4	—	Э42А	Монтажный
		10	4,2	—	Э42А	Монтажный

Нач. отд.	Шейнич		
Н. контр.	Шапран		
Гл. констр.	Шапран		
Гл. инжен.	Санковский		
Рук. груп.	Ненчинова		
Инженер	Сеньков		
Инженер	Соколенко		

1.423.1-5/88.3-61 СБ

Связь ВС59
Сборочный чертеж

Стадия	Масса	Масштаб
Р	2203,1	1:15 1:75

Лист | Листов 1

Укрниипроектстаб
конструкция

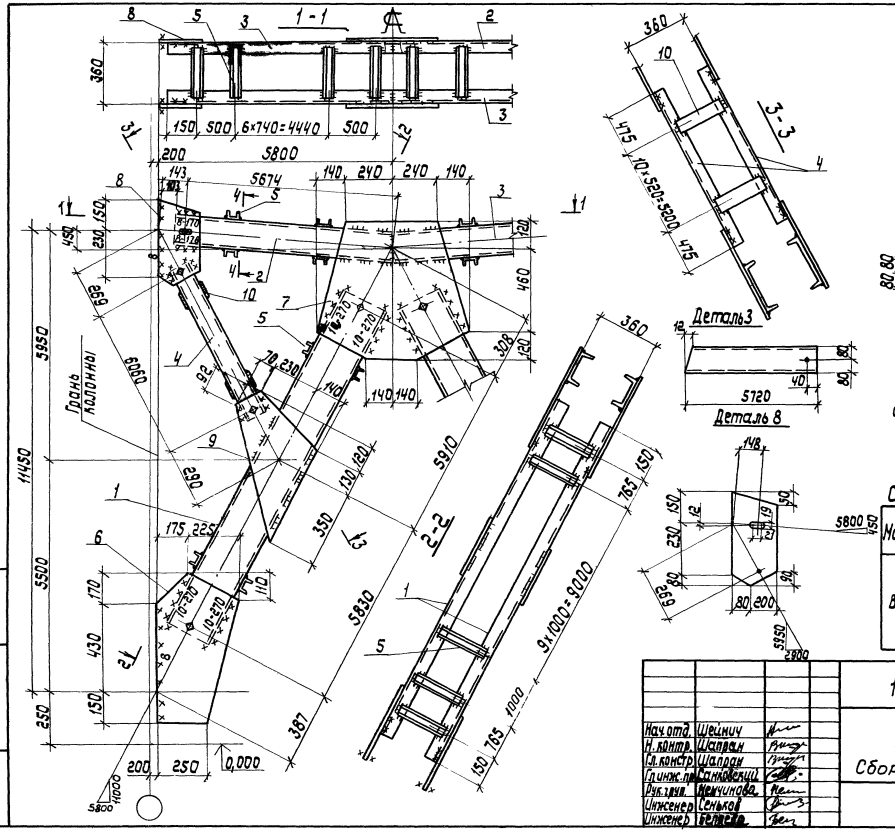

Расчетная схема связи дана на документе 1.423.1-5/88.3-00ТБ5

Сварные швы

Таблица

Марка	Кол.	Тип и толщ. шва	Длина, м на марку	Длина, м общ.	Тип электрода	Примечание
ВС60	—	◺6	53,1	—	Э42А	Заводской
		◺6	1,3	—	Э42А	Монтажный
		◺8	9,8	—	Э42А	Монтажный
		◺10	4,4	—	Э42А	Монтажный

Нач. отд.	Шейнич	
Н. контр.	Шапран	
Гл. контр.	Шапран	
Гл. инж. пр.	Санковский	
Рук. груп.	Ненчинова	
Инженер	Сеньков	
Инженер	Беляева	

1.423.1-5/88.3-60 СБ

Связь ВС60

Сборочный чертеж

Стадия	Масса	Масштаб
Р	2277,7	1:15 1:75

Лист | Листов 1

Укрниипроектсталь-конструкция

Инв. № подл. | Подпись и дата | Взам. инв. №

Марка связи	Поз.	Наименование	Кол.	Масса ед., кг	Масса всех, кг	Примечание
		Детали				
		Швеллеры ГОСТ 8240-72 Вст3сп6-2 ГОСТ 535-79				
	1	22 P = 12330	4	258,7	1034,9	
		Швеллеры ГОСТ 8240-72 Вст3пс6-1 ГОСТ 535-79				
	2	16 P = 5720	2	81,2	162,4	
	3	16 P = 5720	2	81,2	162,4	
	4	10 P = 6420	4	55,1	220,2	
	5	8 P = 380	92	2,7	246,5	
		Лист ГОСТ 19903-74 Вст3 пс6-1 ГОСТ 14637-79				
	6	12 x 370 P = 720	4	25,1	100,4	
ВС61	7	12 x 650 P = 700	2	42,8	85,7	
	8	10 x 250 P = 470	4	9,2	36,9	
	9	8 x 550 P = 600	4	40,7	82,9	
	10	6 x 100 P = 380	44	1,8	78,8	
		Стандартные изделия				
	11	Болт М16-8g x 50.5.8 ГОСТ 7798-70	20		22,7	
	12	Гайка М16-7Н.5 ГОСТ 5915-70	20		0,67	
	13	Шайба 16.65Г ГОСТ 6402-70	20		0,23	

Инв. № подл. | Подпись и дата | Взам. инв. №

Нач. отд.	Шейнич		1.423.1-5/88.3-63
Н. контр.	Шапран		
Гл. констр.	Шапран		
Гл. инж. пр.	Санковский		Связь ВС61
Разраб.	Немчинова		Стадия Р; Лист; Листов 1
Проверил	Немчинова		Укрниипроектстальконструкция
Исполнил	Беляева		

Марка связи	Поз.	Наименование	Кол.	Масса ед., кг	Масса всех., кг	Примечание
		Детали				
		Швеллеры ГОСТ 8240-72* 0972с-12 ГОСТ 535-79				
	1	22 P = 12850	4	269,6	1078,6	
		Швеллеры ГОСТ 8240-72 Ст3 пс 6-1 ГОСТ 535-79				
	2	16 P = 5720	2	81,2	162,4	
	3	16 P = 5720	2	81,2	162,4	
	4	10 P = 6660	4	57,1	228,5	
	5	8 P = 380	96	2,7	257,2	
		Лист ГОСТ 19903-74 Ст3 пс 6-1 ГОСТ 14637-79				
ВС62	6	12 × 370 P = 140	4	25,8	103,2	
	7	12 × 670 P = 700	2	44,2	88,4	
	8	10 × 250 P = 480	4	18,8	37,7	
	9	8 × 430 P = 600	4	16,2	64,8	
	10	6 × 100 P = 380	44	1,5	66,3	
		Стандартные изделия				
	11	Болт М16-8g×60.5.8 ГОСТ 7798-70	20		2,27	
	12	Гайка М16-7Н.5 ГОСТ 5915-70	20		0,67	
	13	Шайба 16.65Г ГОСТ 6402-70	20		0,23	

Инв. № подл. | Подпись и дата | Взам. инв. №

Нач. отд	Шейнич	
Н. контр	Шапран	
Гл. констр	Шапран	
Гл. инж. пр	Самковский	
Разраб	Немчинова	
Проверил	Немчинова	
Исполнил	Беляева	

1.423.1-5/88.3-62

Связь ВС 62

Стадия	Лист	Листов
Р		1

Укрниипроектстальконструкция

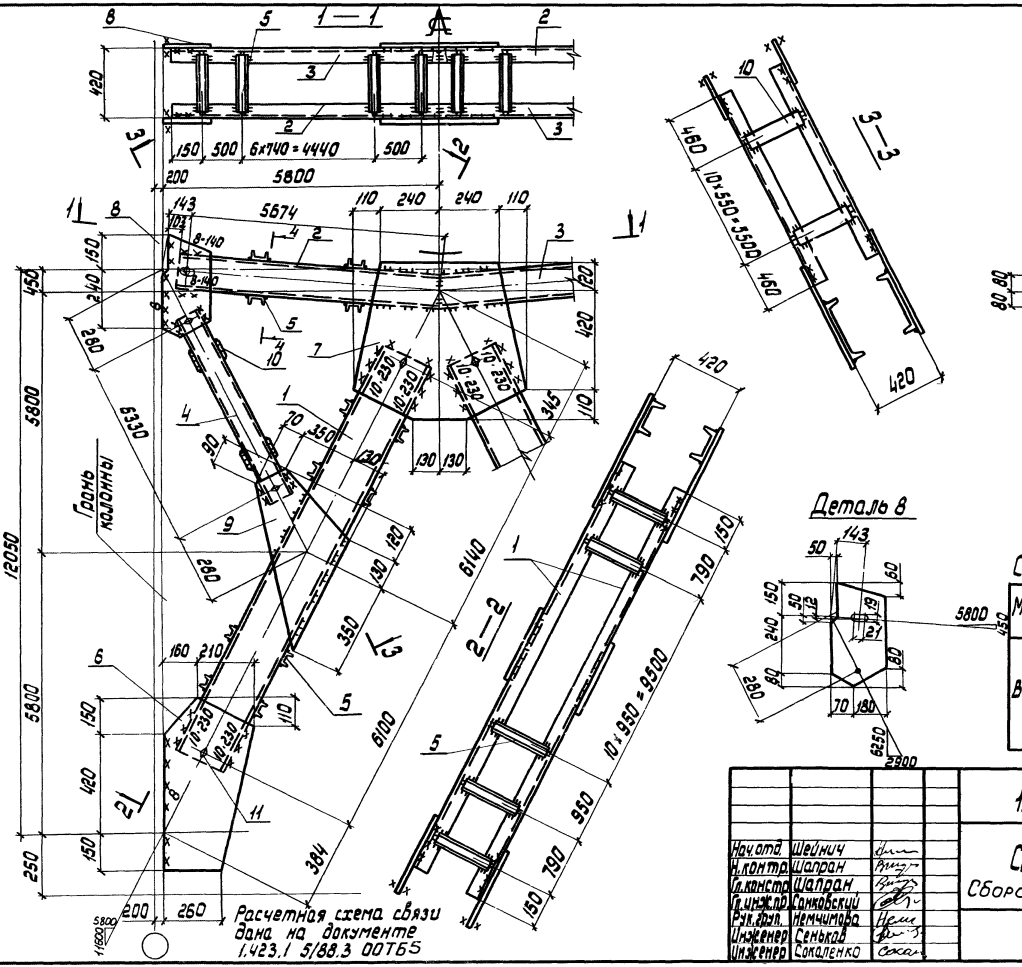

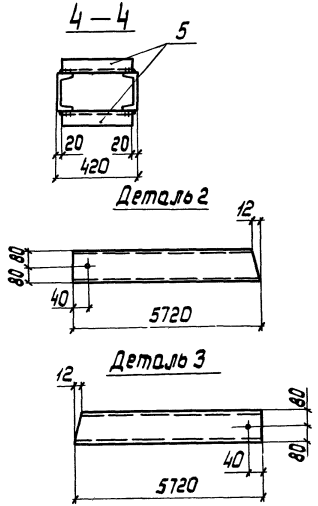

Сварные швы

Таблица

Марка	К-во	Тип и толщ. шва	Длина, м на марку	Длина, м всех	Тип электрода	Примечание
ВС61	—	⌊6	53,0	—	Э42А	Заводской
		⌊6	1,3	—	Э42А	Монтажный
		⌊8	9,2	—	Э42А	Монтажный
		⌊10	3,7	—	Э42А	Монтажный

Нач.отд.	Шейнич		
Н.контр.	Шапран		
Гл.констр.	Шапран		
Гл.инж.пр.	Санковский		
Рук.двя.	Немчинова		
Инженер	Сенькав		
Инженер	Соколенко		

1.423.1—5/88.3—63 СБ

Связь ВС61

Сборочный чертеж

Стадия	Масса	Масштаб
Р	2233,2	1:15 1:75

Лист | Листов 1

Укрниипроектсталь-конструкция

Инв. № подл. | Подпись и дата | Взам. инв. №

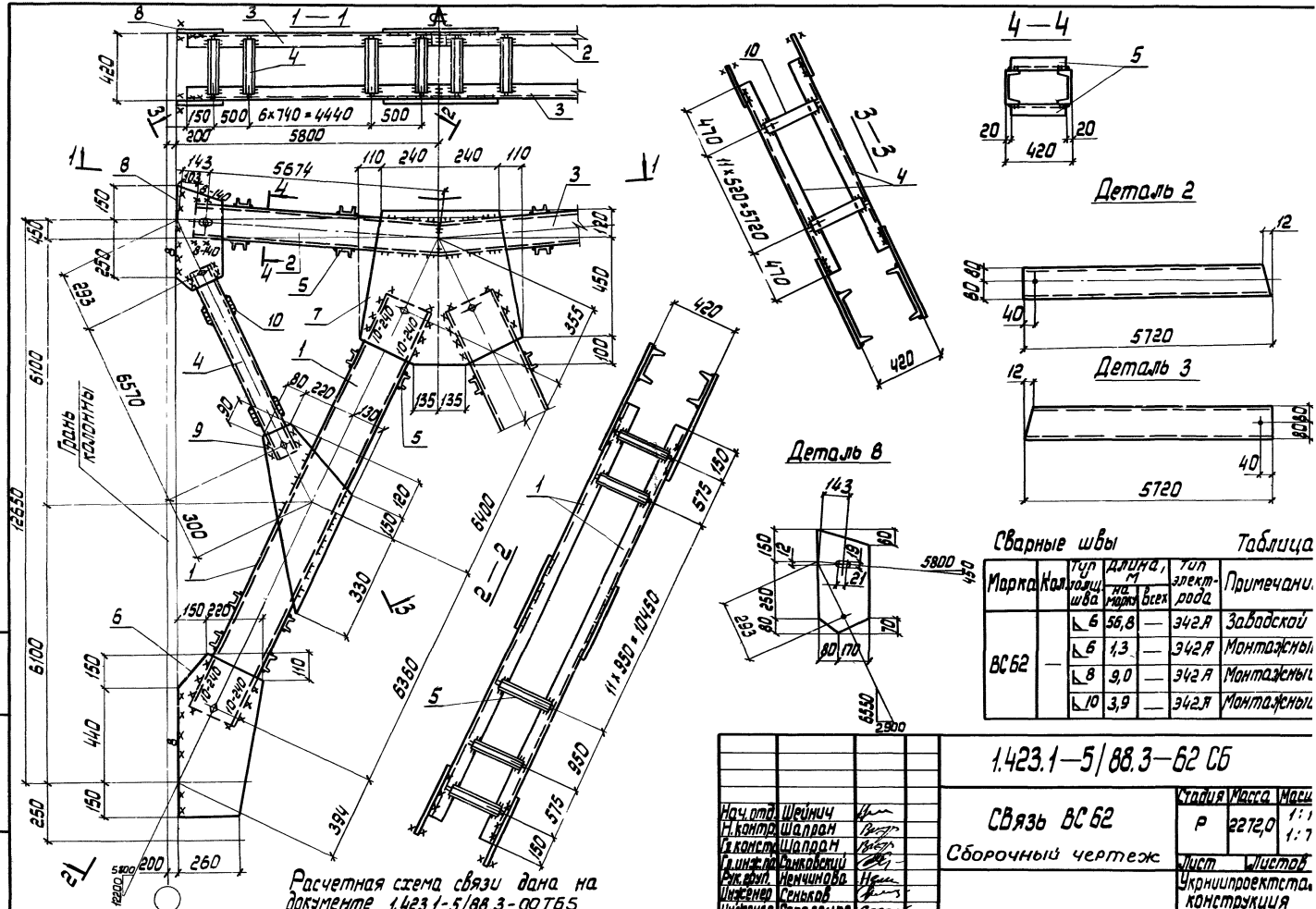

Сварные швы

Таблица

Марка	Кол.	Тип шва	Длина, м на марку	Длина, м всех	Тип электрода	Примечание
ВС62	—	⌐ 6	56,8	—	Э42А	Заводской
		⌐ 6	1,3	—	Э42А	Монтажный
		⌐ 8	9,0	—	Э42А	Монтажный
		⌐ 10	3,9	—	Э42А	Монтажный

Нач. отд.	Шейнич		
Н. контр.	Шапран		
Гл. констр.	Шапран		
Гл. инж. пр.	Саниковский		
Рук. фонд.	Немчинова		
Инженер	Серяков		
Инженер	Соколенко		

1.423.1—5/88.3—62 СБ

Связь ВС62

Сборочный чертеж

Стадия	Масса	Масш.
Р	2272,0	1:1 / 1:7

Лист | Листов

Укрниипроектстальконструкция

Марка связи	Поз.	Наименование	Кол.	Масса ед, кг	Масса всех, кг	Примеч.
		Детали				
		Швеллеры ГОСТ 8240-72 09Г2С-12 ГОСТ 535-79				
	1	24 ℓ=13330	4	319,7	1278,7	
		Швеллеры ГОСТ 8240-72 Ст3пс6-1 ГОСТ 535-79				
	2	14 ℓ=5720	2	70,3	140,7	
	3	14 ℓ=5720	2	70,3	140,7	
	4	10 ℓ=6900	4	59,2	236,7	
	5	8 ℓ=380	100	2,6	267,9	
		Лист ГОСТ 19903-74 Ст3пс6-1 ГОСТ 14637-79				
	6	12×380 ℓ=770	4	27,5	110,3	
	7	12×690 ℓ=720	2	46,8	93,6	
ВС 63	8	10×250 ℓ=500	4	9,33	39,3	
	9	8×450 ℓ=740	4	20,9	83,6	
	10	6×100 ℓ=380	48	1,78	85,9	
		Стандартные изделия				
	11	Болт М16-8g×50.58	20		2,27	
		ГОСТ 7798-70				
	12	Гайка М16-7Н.5	20		0,67	
		ГОСТ 5915-70				
	13	Шайба 16.65Г	20		0,23	
		ГОСТ 6402-70				

Инв.№подл. | Подпись и дата | Взам.инв.№

Нач.отд	Шейнич	
Н.контр	Шапран	
Гл.констр	Шапран	
Гл.инж.пр	Санковский	
Разраб.	Немчинова	
Проверил	Немчинова	
Исполнил	Беляева	

1.423.1-5/88.3-65

Связь ВС 63

Стадия	Лист	Листов
Р		1

Укрниипроектсталь конструкция

Марка связи	Поз.	Наименование	Кол.	Масса ед., кг	Масса всех, кг	Приеч.
		Детали				
		Швеллеры ГОСТ 8240-72 09Г2С-12 ГОСТ 535-79				
	1	24 ℓ=13790	4	330,7	1322,9	
		Швеллеры ГОСТ 8240-72 Ст3пс6-1 ГОСТ 535-79				
		14 ℓ=5720	2	70,3	140,7	
	3	14 ℓ=5720	2	70,3	140,7	
	4	10 ℓ=7150	4	61,3	245,3	
	5	8 ℓ=380	104	2,7	278,8	
		Лист ГОСТ 19903-74 Ст3пс6-1 ГОСТ 14637-79				
	6	12×370 ℓ=810	4	28,2	112,9	
	7	12×720 ℓ=740	2	50,2	100,4	
ВС64	8	10×250 ℓ=510	4	10,0	40,0	
	9	8×450 ℓ=850	4	24,0	96,1	
	10	6×100 ℓ=380	52	1,8	93,1	
		Стандартные изделия				
	11	Болт М16×8g×50.5.8 ГОСТ 7798-70	20		2,27	
	12	Гайка М16-7Н.5 ГОСТ 5915-70	20		0,67	
	13	Шайба 16.65Г ГОСТ 6402-70	20		0,23	

Инв.№ подл. | Подпись и дата | Взам.инв.№

Нач.отд.	Шейнич	
Н.контр.	Шапран	
Гл.конст.	Шапран	
Гл.инж.пр.	Санловский	
Разраб.	Немчинова	
Проверил	Немчинова	
Исполнил	Беляева	

1.423.1-5/88.3-64

Связь ВС64

Стадия	Лист	Листов
Р		1

Укрнипроектсталь конструкция

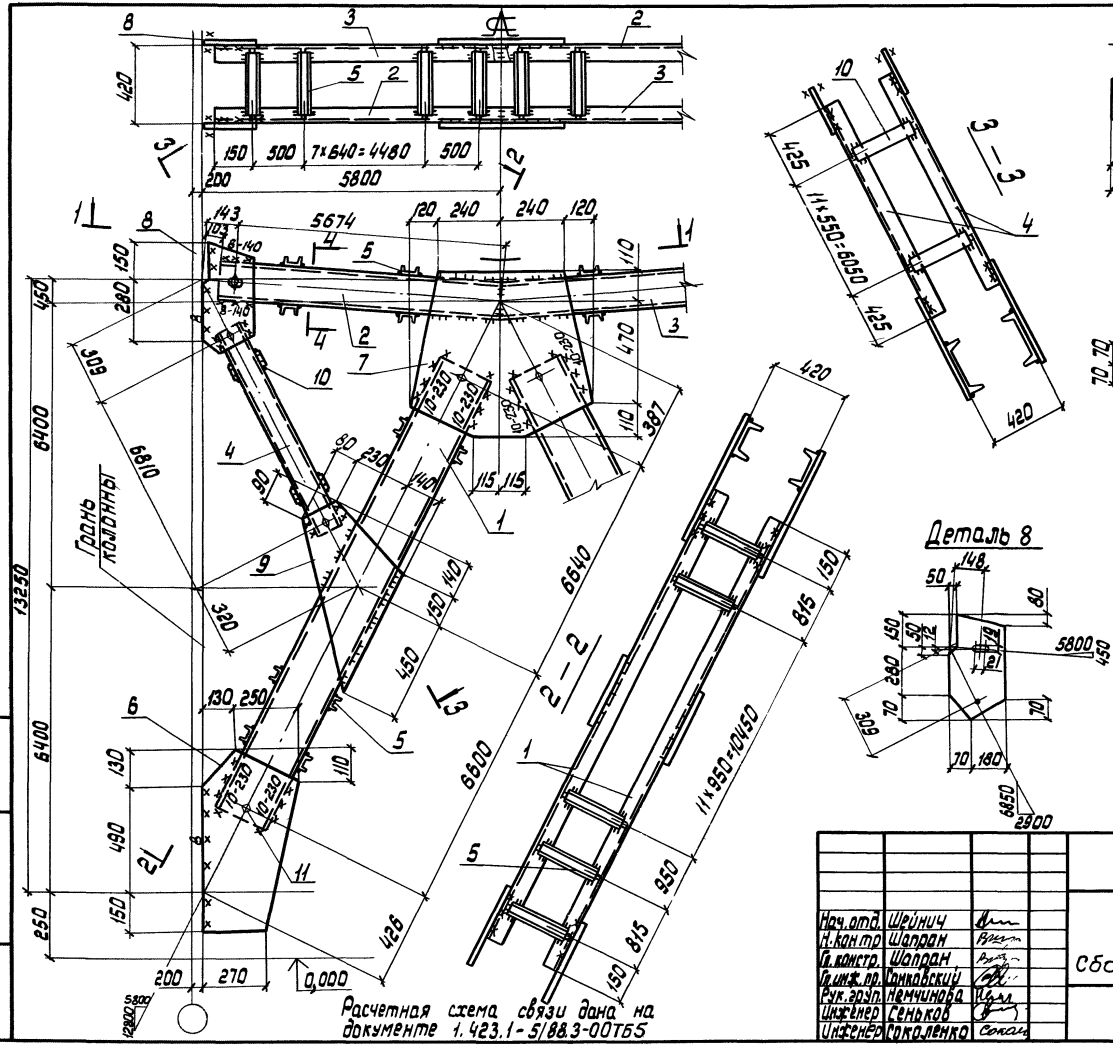

Расчетная схема связи дана на документе 1.423.1-5/88.3-00ТБ5

Сварные швы

Таблица

Марка	Кол.	Тип и толщ. шва	Длина, м на марку	Длина, м всех	Тип электрода	Примечание
ВС63	—	⊾6	50,2	—	Э42А	Заводской
		⊾6	1,3	—	Э42А	Монтажный
		⊾8	9,3	—	Э42А	Монтажный
		⊾10	3,7	—	Э42А	Монтажный

Нач. отд.	Шейнич	
Н. контр.	Шапран	
Гл. констр.	Шапран	
Гл. инж. пр.	Санковский	
Рук. груп.	Немчинова	
Инженер	Сеньков	
Инженер	Соколенко	

1.423.1-5/88.3-65 СБ

Связь ВС63

Сборочный чертеж

Стадия	Масса	Масштаб
Р	2502,2	1:15 1:75

Лист | Листов 1

Укрниипроектсталь конструкция

Инв. № подл. | Подпись и дата | Взам. инв. №

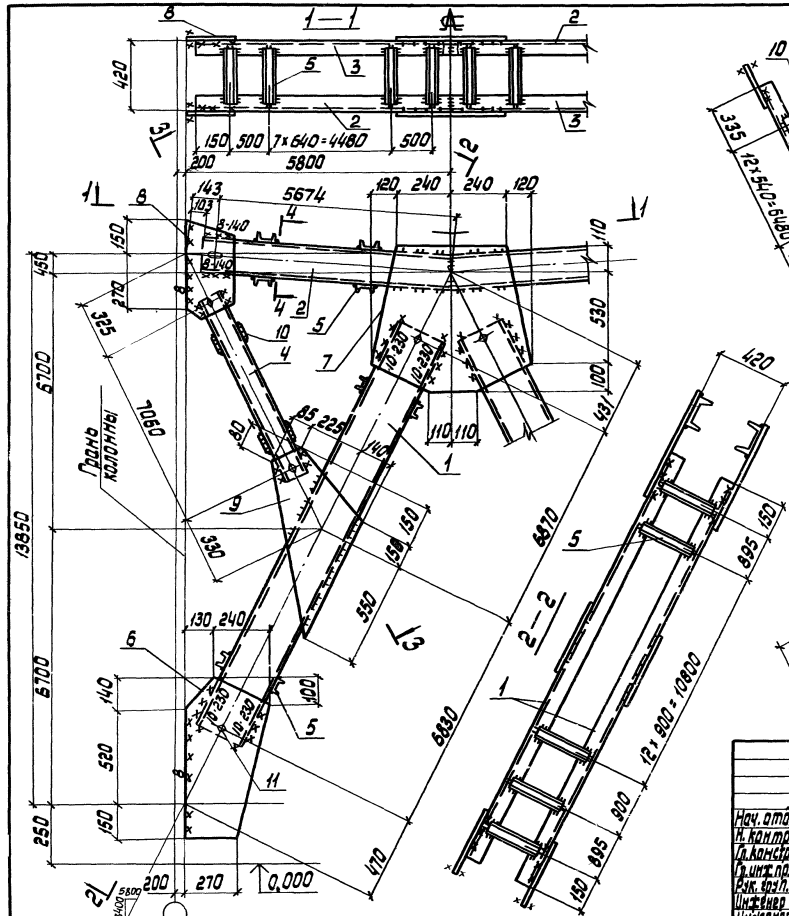

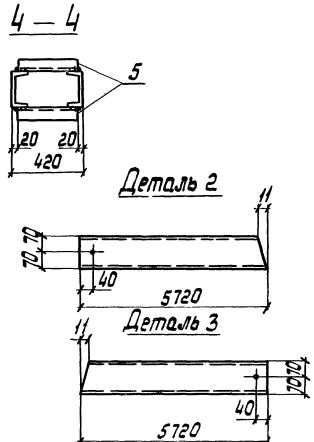

Расчетная схема связи дана на документе 1.423.1-5/88.3-00ТБ5

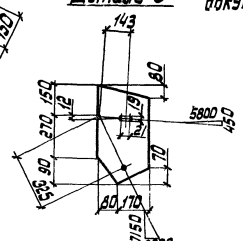

Сварные швы

Таблица

Марка	Кол.	Тип и толщ. шва	Длина, м на марку	Длина, м всех	Тип электрода	Примечание
ВС63	—	◺6	62,5	—	Э42А	Заводской
		◺6	1,3	—	Э42А	Монтажный
		◺8	9,8	—	Э42А	Монтажный
		◺10	3,7	—	Э42А	Монтажный

Нач. отд.	Шейнич		
Н. контр.	Шапран		
Гл. констр.	Шапран		
Гл. инж. пр.	Санковский		
Рук. груп.	Немчинова		
Инженер	Сеньков		
Инженер	Соколенко		

1.423.1—5/88.3—64 СБ

Связь ВС64

Сборочный чертеж

Стадия	Масса	Масштаб
Р	2596,4	1:15 1:75

Лист | Листов 1

Укрниипроектсталь-конструкция

Марка связи	Поз.	Наименование	Кол.	Масса ед., кг	Масса всех, кг	Примеч.
		Детали				
		Швеллеры ГОСТ 8240-72 09Г2С-6 ГОСТ 535-79				
	1	20 ℓ=10880	4	200,0	800,0	
		Швеллеры ГОСТ 8240-72 Ст3 пс6-1 ГОСТ 535-79				
	2	16 ℓ=5720	2	81,2	162,4	
	3	16 ℓ=5720	2	81,2	162,4	
	4	10 ℓ=5680	4	48,7	194,8	
	5	8 ℓ=320	92	2,2	207,6	
		Лист ГОСТ 19903-74 Ст3 пс6-1 ГОСТ 14637-79				
	6	12 × 370 ℓ=680	4	23,7	94,8	
ВС 65	7	12 × 600 ℓ=700	2	39,5	79,1	
	8	10 × 250 ℓ=440	4	8,6	34,5	
	9	8 × 390 ℓ=520	4	12,7	50,9	
	10	6 × 100 ℓ=320	40	1,5	60,3	
		Стандартные изделия				
	11	Болт М16-8g × 50.5.8 ГОСТ 7798-70	20		2,27	
	12	Гайка М16-7Н.5 ГОСТ 5915-70	20		0,67	
	13	Шайба 16.65Г ГОСТ 6402-70	20		0,23	

Инв.№ подл. | Подпись и дата | Взам.инв.№

Нач.отд.	Шейнич	
Н.контр.	Шапран	
Гл.констр.	Шапран	
Гл.инжен.	Санковский	
Разраб.	Ненчинова	
Проверил	Ненчинова	
Исполнил	Беляева	

1.423.1-5/88.3-66

Связь ВС 65

Стадия	Лист	Листов
Р		1

Укрниипроектсталь конструкция

Марка связи	Кол	Наименование	Кол.	Масса ед, кг	Масса всех, кг	Приме
		Детали				
		Швеллеры ГОСТ 8240-72 09Г2С-12 ГОСТ 535-79				
	1	22 ℓ=11830	4	248,2	992,9	
		Швеллеры ГОСТ 8240-72 Ст3пс6-1 ГОСТ 535-79				
	2	16 ℓ=5720	2	81,2	162,4	
	3	16 ℓ=5720	2	81,2	162,4	
	4	10 ℓ=6170	4	52,9	211,7	
	5	8 ℓ=360	96	2,5	243,6	
		Лист ГОСТ 19903-74 Ст3пс6-1 ГОСТ 14637-79				
ВС66	6	12×390 ℓ=740	4	27,1	108,7	
	7	12×650 ℓ=720	2	44,1	88,2	
	8	10×250 ℓ=450	4	8,8	35,3	
	9	8×420 ℓ=580	4	15,3	61,2	
	10	6×100 ℓ=360	44	1,7	74,6	
		Стандартные изделия				
	11	Болт М16-8g×50.5.8 ГОСТ 7798-70	20		2,27	
	12	Гайка М16-7Н.5 ГОСТ 5915-70	20		0,67	
	13	Шайба 16.65Г ГОСТ 6402-70	20		0,23	

Инв.№ подл. | Подпись и дата | Взам.инв.№

Нач.отд.	Шейнич	
Н.контр.	Шапран	
Гл.конст.	Шапран	
Гл.инж.пр.	Санковский	
Разраб.	Немчинова	
Проверил	Немчинова	
Исполнил	Беляева	

1.423.1-5/88.3-67

Связь ВС66

Стадия	Лист	Листов
Р		1

Укрнипроектстальконструкция

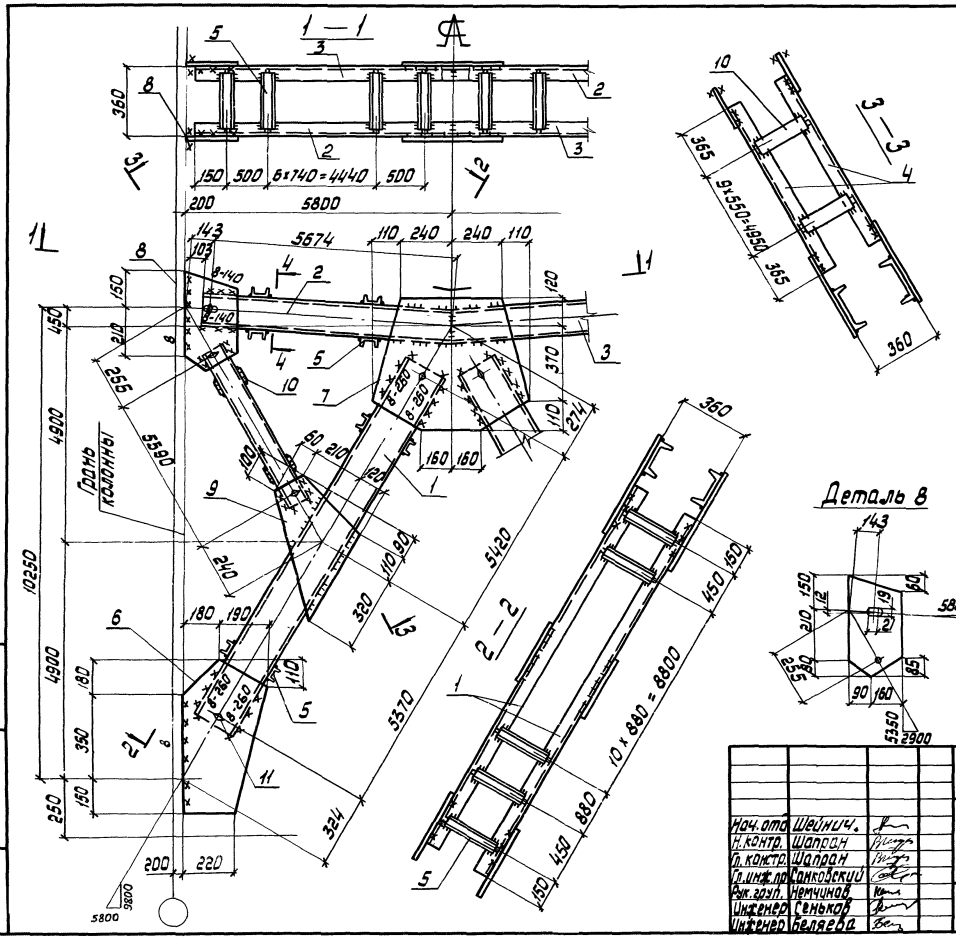

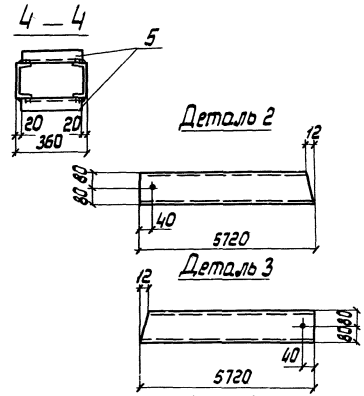

Расчетная схема связи дана на документе 1.423.1-5/88.3-00 ТБ5

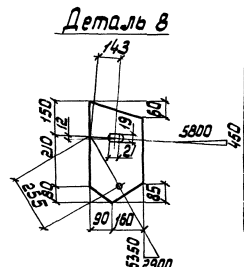

Сварные швы

Таблица

Марка	Кол. шт.	Тип и толщ. шва	Длина, м на марку	Длина, м всех	Тип электрода	Примечание
ВС65	—	⊾6	51,2	—	Э42А	Заводской
		⊾6	1,3	—	Э42А	Монтажный
		⊾8	12,2	—	Э42А	Монтажный

Нач. отд.	Шейнич.		
Н. контр.	Шапран		
Гл. контр.	Шапран		
Гл. инж. пр.	Санковский		
Рук. груп.	Немчинов		
Инженер	Сеньков		
Инженер	Беляева		

1.423.1—5/88.3—66 СБ

Связь ВС65
Сборочный чертеж

Стадия	Масса	Масштаб
Р	1865,3	1:75 1:15

Лист | Листов 1

Укрниипроектсталь-конструкция

Инв. № подл. | Подпись и дата | Взам. инв. №

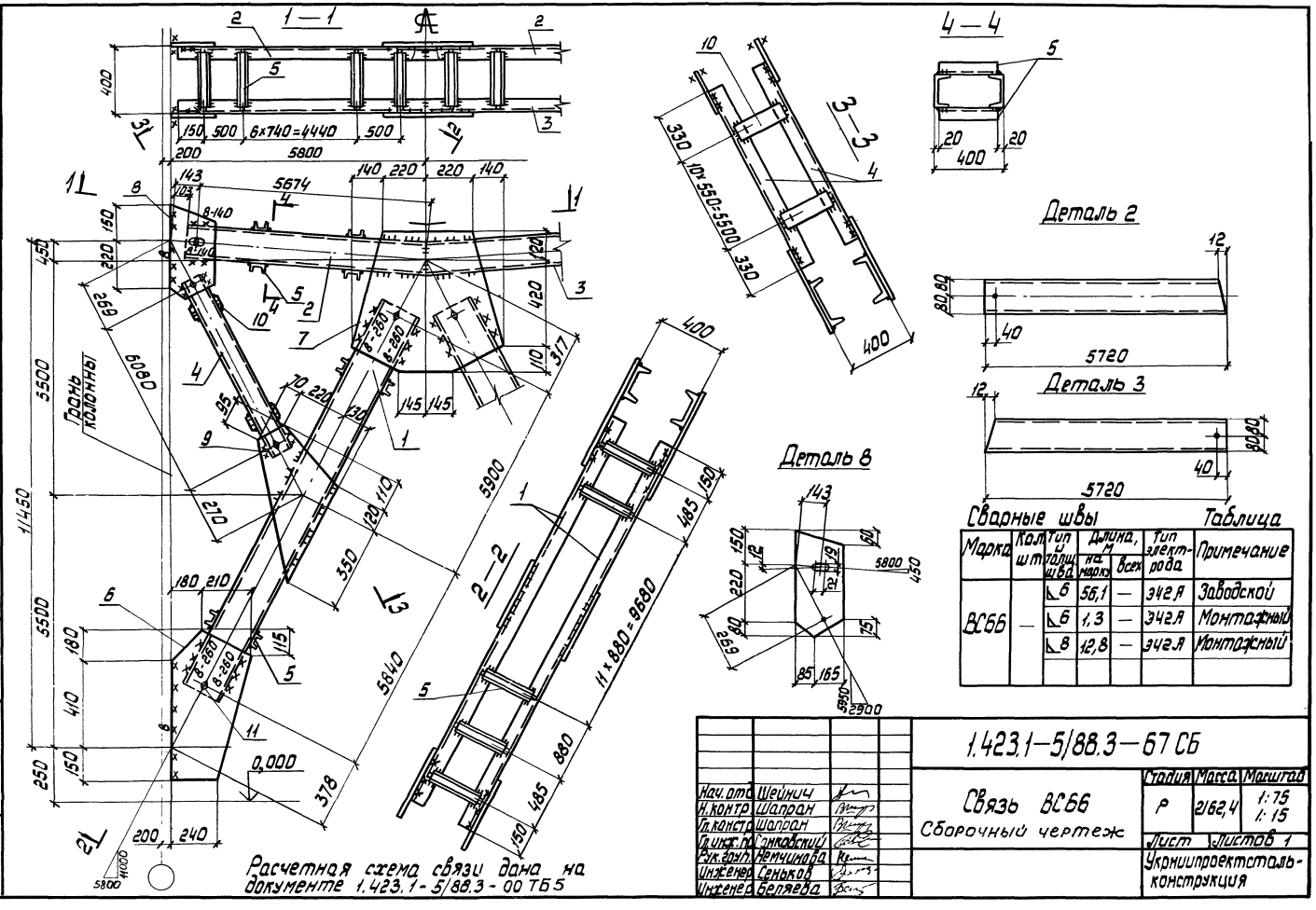

Сварные швы

Таблица

Марка	Ком шт	Тип и толщ шва	Длина, м на марку	Длина, м всех	Тип электрода	Примечание
ВС66	—	◺6	56,1	—	Э42А	Заводской
		◺6	1,3	—	Э42А	Монтажный
		◺8	12,8	—	Э42А	Монтажный

Нач. отд.	Шейнич		
Н. контр.	Шапран		
Гл. констр.	Шапран		
Гл. инж. пр.	Данкевский		
Рук. груп.	Немчинова		
Инженер	Сенькой		
Инженер	Беляева		

1.423.1-5/88.3-67 СБ

Связь ВС66

Сборочный чертеж

Стадия	Масса	Масштаб
Р	2/62,4	1:75 1:15

Лист Листов 1

Укрниипроектстальконструкция

Инв. № подл. | Подпись и дата | Взам. инв. №

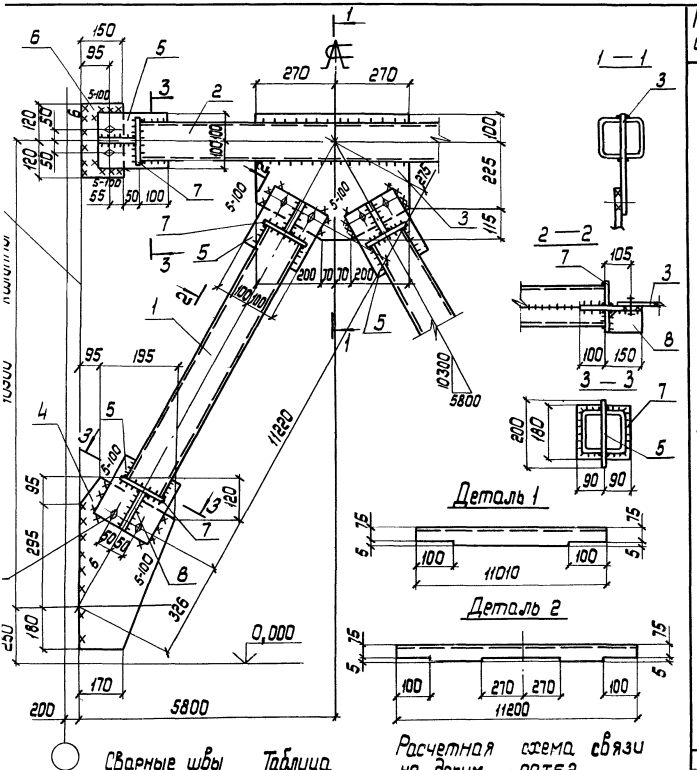

Расчетная схема связи на докум. - 007Б2.

Сварные швы Таблица

Тип и тип шва	Длина, м	Тип электрода	Примечание
⌐4	57,2	Э42	Заводской
⌐5	1,2	Э42	Монтажный
⌐6	2,9	Э42	Монтажный

Марка связи	Поз.	Наименование	Кол.	Масса ед., кг	Масса всех, кг	Примечание
		Детали				
		Швеллеры гнутые ГОСТ 8278-83 Ст3кп2 ГОСТ 14637-79				
	1	160 × 80 × 4 ℓ = 11010	4	105,5	422,0	
	2	160 × 80 × 4 ℓ = 11200	2	107,3	214,6	
		Лист ГОСТ 19903-74 Ст3кп2 ГОСТ 14637-79				
	3	8 × 440 ℓ = 540	1	14,9	14,9	
	4	8 × 290 ℓ = 570	2	10,4	20,8	
	5	8 × 200 ℓ = 250	6	3,1	18,6	
	6	8 × 150 ℓ = 240	2	2,3	4,6	
	7	6 × 85 ℓ = 180	12	0,7	8,4	
	8	8 × 85 ℓ = 140	6	0,8	4,8	
ВС 70		**Стандартные изделия**				
	9	Болт М16 × 80 - 50.58 ГОСТ 7798-70	12		1,36	
	10	Гайка М16-7Н,5 ГОСТ 5915-70	12		0,40	
	11	Шайба 16.65Г ГОСТ 6402-70	12		0,13	

Нач. отд.	Шейнич	
Н. контр.	Шалдан	
Гл. констр.	Шалдан	
Гл. инж. пр.	Сонковский	
Разраб.	Немчинова	
Проверил	Немчинова	
Исполнил	Пукиша	

1.423.1 — 5/88.3 — 68

Связь ВС 70

Стадия	Масса	Масштаб
Р	715,8	1:75 1:15

Лист Листов 1

Укрниипроектстальконструкция

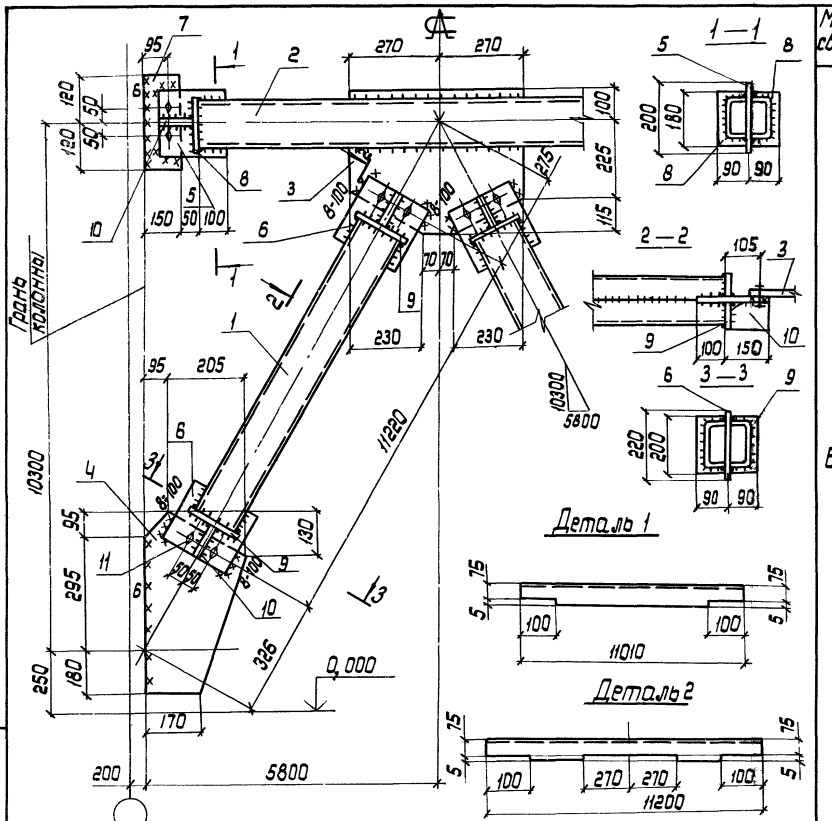

Сварные швы Таблица

Тип и толщ. шва	Длина, м	Тип электрода	Примечание
▷4	59,2	Э42	Заводской
▷6	5,1	Э42	Монтажный
▷8	0,8	Э42	Монтажный

Марка связи	Поз.	Наименование		Кол.	Масса ед, кг	Масса всех, кг	Примечание
		Детали					
		Швеллеры гнутые ГОСТ 8278-83 Ст3 кп 2 ГОСТ 14637-79					
	1	180 × 80 × 5	ℓ = 11010	4	139,6	558,4	
	2	160 × 80 × 4	ℓ = 11200	2	107,3	214,6	
		Лист ГОСТ 19903-74 Ст3 кп 2 ГОСТ 14637-79					
	3	8 × 440	ℓ = 540	1	14,9	14,9	
	4	8 × 300	ℓ = 570	2	10,7	21,4	
	5	8 × 200	ℓ = 250	2	3,1	6,2	
	6	8 × 220	ℓ = 250	4	3,5	134,0	
	7	8 × 150	ℓ = 240	2	2,3	4,6	
	8	6 × 85	ℓ = 180	4	0,7	2,8	
	9	6 × 85	ℓ = 200	8	0,8	6,4	
ВС 71	10	8 × 85	ℓ = 140	6	7,5	45,0	
		Стандартные изделия					
	11	Болт М16 × 8g - 50.58		12	1,36		
		ГОСТ 7798-70					
	12	Гайка М16-7Н.5		12	0,40		
		ГОСТ 5915-70					
	13	Шайба 16.65Г		12	0,13		
		ГОСТ 6402-70					

1.423.1—5/88.3—69

Нач.отд.	Шейнич		Связь ВС 71
Н.контр.	Шапран		
Гл.констр.	Шапран		
Гл.инж.пр.	Санковский		
Разраб.	Немчинова		
Проверил	Немчинова		
Исполнил	Лукина		

Стадия	Масса	Масштаб
Р	1018,4	1:75 1:15
Лист	Листов 1	

Укрниипроектстальконструкция

Инв.№ подл. | Подпись и дата | Взам.инв.№

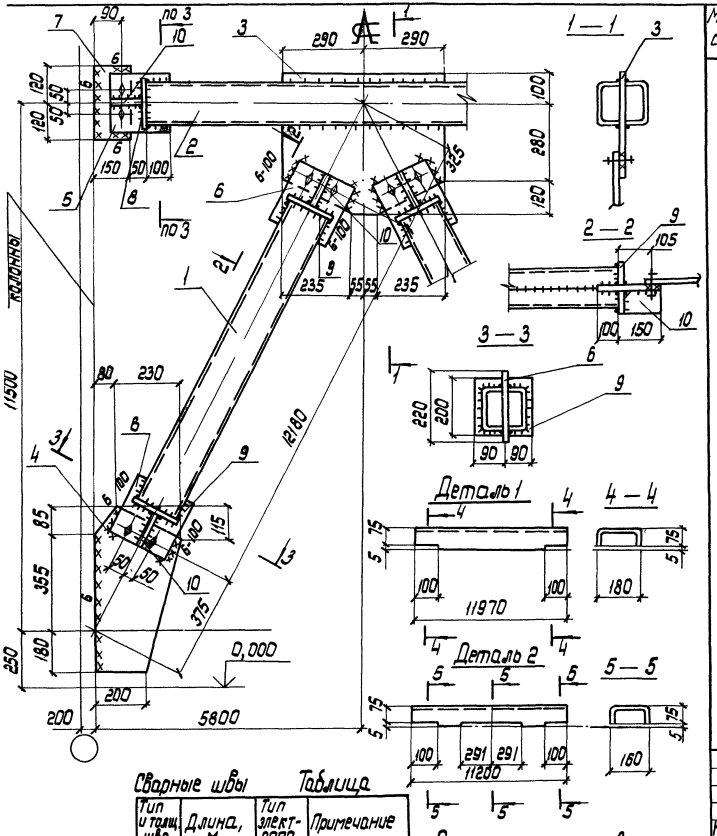

Расчетная схема связи на докум. -00Т62.

Сварные швы Таблица

Тип и толщ. шва	Длина, м	Тип электрода	Примечание
◺5	86,9	Э42	Заводской
◺6	4,4	Э42	Монтажный

Марка связи	Поз.	Наименование	Кол.	Масса ед., кг	Масса всех, кг	Примечание
ВС72		Детали				
		Швеллеры гнутые ГОСТ 8278-83 / ВСт3кп2 ГОСТ 14637-79				
	1	180 × 80 × 5 ℓ = 11970	4	151,2	604,8	
	2	160 × 80 × 4 ℓ = 11200	2	107,3	214,6	
		Лист ГОСТ 19903-74 / ВСт3кп2 ГОСТ 14637-79				
	3	8 × 500 ℓ = 580	1	18,2	18,2	
	4	8 × 310 ℓ = 620	2	12,7	25,4	
	5	8 × 200 ℓ = 250	2	3,1	6,2	
	6	8 × 220 ℓ = 250	4	3,5	14,0	
	7	8 × 150 ℓ = 240	2	2,3	4,6	
	8	6 × 85 ℓ = 180	4	0,7	2,8	
	9	6 × 85 ℓ = 200	8	0,8	6,4	
	10	8 × 85 ℓ = 140	6	0,7	4,2	
		Стандартные изделия				
	11	Болт М16-8g × 50.58 ГОСТ 7798-70	12		1,36	
	12	Гайка М16-7Н.5 ГОСТ 5915-70	12		0,4	
	13	Шайба 16.65Г ГОСТ 6402-70	12		0,13	

Нач. отд.	Шейнич	
Н. контр.	Шапран	
Гл. констр.	Шапран	
Гл. инж. пр.	Санковский	
Разраб.	Немчинова	
Проверил	Сеньков	
Исполнил	Лукиша	

1.423.1 — 5/88.3 — 70

Связь ВС72

Стадия	Масса	Масштаб
Р	910,2	1:75 / 1:15

Лист | Листов 1

Укрниипроектсталь-конструкция

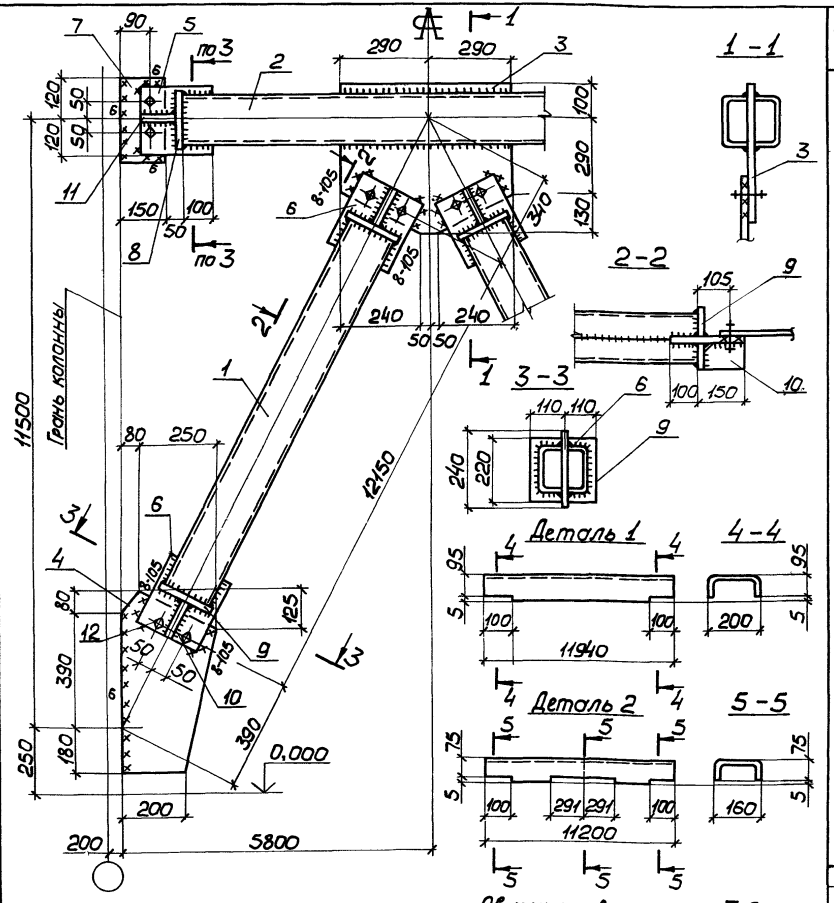

Расчетная схема связи дана на документе -ООТБ2

Сварные швы

Таблица

Тип и толщ. шва	Длина, м	Тип электр.	Примечание
◺ 5	87,0	Э42	Заводской
◺ 6	4,4	Э42	Монтажный

Марка связи	Поз.	Наименование	Кол.	Масса ед., кг	Масса всех, кг	Примеч.
		Детали				
		Швеллеры гнутые ГОСТ 8278-83 09Г2-2 ГОСТ 14637-79				
	1	200×100×6 ℓ=11940	4	212,4	849,6	
		Швеллеры гнутые ГОСТ 8278-83 Вст3кп2 ГОСТ 14637-79				
	2	160×80×4 ℓ=11200	2	107,3	214,6	
		Лист ГОСТ 19903-74 Вст3кп2 ГОСТ 14637-79				
	3	8×520 ℓ=520	1	20,2	20,2	
	4	8×330 ℓ=650	2	13,5	27,0	
	5	8×200 ℓ=250	2	3,1	6,2	
	6	8×240 ℓ=250	4	3,8	15,2	
	7	8×150 ℓ=240	2	2,3	4,6	
	8	6×85 ℓ=180	4	0,7	2,8	
	9	6×105 ℓ=220	8	1,1	8,8	
	10	8×105 ℓ=140	4	1,5	6,0	
	11	8×85 ℓ=140	2	0,7	1,4	
ВС73		**Стандартные изделия**				
	12	Болт М16-8g×50.5.8 ГОСТ 7798-70	12		1,36	
	13	Гайка М16-7Н.5 ГОСТ 5915-70	12		0,4	
	14	Шайба 16.65Г ГОСТ 6402-70	12		0,13	

Нач.отд.	Шейнич	
Н.контр.	Шапран	
Гл.констр.	Шапран	
Гл.инж.пр.	Санкавский	
Разраб.	Немчинова	
Проверил	Беляева	
Исполнил	Лукиша	

1.423.1-5/88.3-71

Связь ВС73

Стадия	Масса	Масштаб
Р	1168,0	1:75 1:15
Лист	Листов 1	

Укрнилпроектстальконструкция

Инв.№ подл. | Подп. и дата | Взам.инв.№

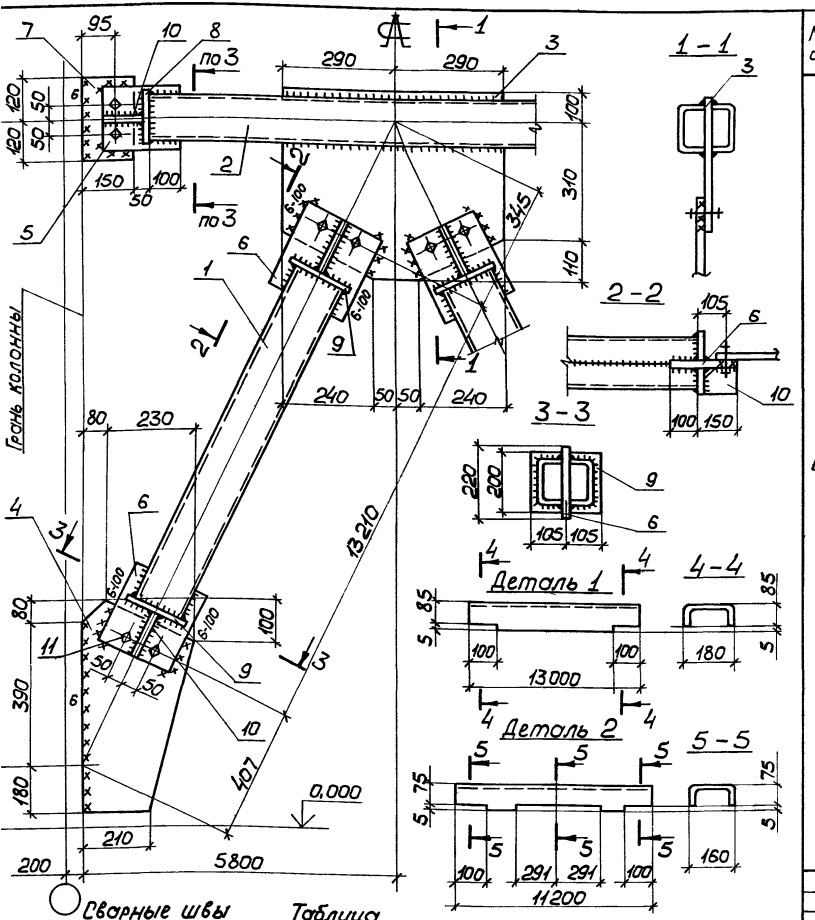

Сварные швы Таблица

Тип и толщ. шва	Длина, м	Тип электр.	Примечание
◺ 5	90,9	Э42	Заводской
◺ 6	4,6	Э42	Монтажный

Расчетная схема связи на документе 00ТБ2

Марка связи	Поз.	Наименование	Кол.	Масса ед., кг	Масса всех, кг	Примеч.
		Детали				
		Швеллеры гнутые ГОСТ 8278-83 Вст3кп2 ГОСТ 14637-79				
	1	180×80×5 ℓ=13000	4	164,2	656,8	
	2	160×80×4 ℓ=11200	2	107,3	214,6	
		Лист ГОСТ 19903-74 Вст3кп2 ГОСТ 14637-79				
	3	8×520 ℓ=580	1	18,9	18,9	
	4	8×310 ℓ=650	2	12,7	25,4	
	5	8×200 ℓ=250	2	3,7	6,2	
	6	8×220 ℓ=250	4	3,5	14,0	
	7	8×150 ℓ=240	2	2,3	4,6	
	8	6×85 ℓ=180	4	0,7	2,8	
	9	6×85 ℓ=200	8	0,8	6,4	
	10	8×85 ℓ=140	6	0,7	4,2	
ВС 74		**Стандартные изделия**				
	11	Болт М16-8g×50.5.8 ГОСТ 7798-70	12		1,36	
	12	Гайка М16-7Н.5 ГОСТ 5915-70	12		0,4	
	13	Шайба 16.65Г ГОСТ 6402-70	12		0,13	

1.423.1-5/88.3-72

Нач.отд.	Шейнич	
Н.контр.	Шапран	
Гл.констр.	Шапран	
Гл.инж.пр.	Санковский	
Разраб.	Немчинова	
Проверил	Беляева	
Исполнил	Лукиша	

Связь ВС 74

Стадия	Масса	Масштаб
Р	965,5	1:75 1:15
Лист	Листов 1	

Укрниилпроектстальконструкция

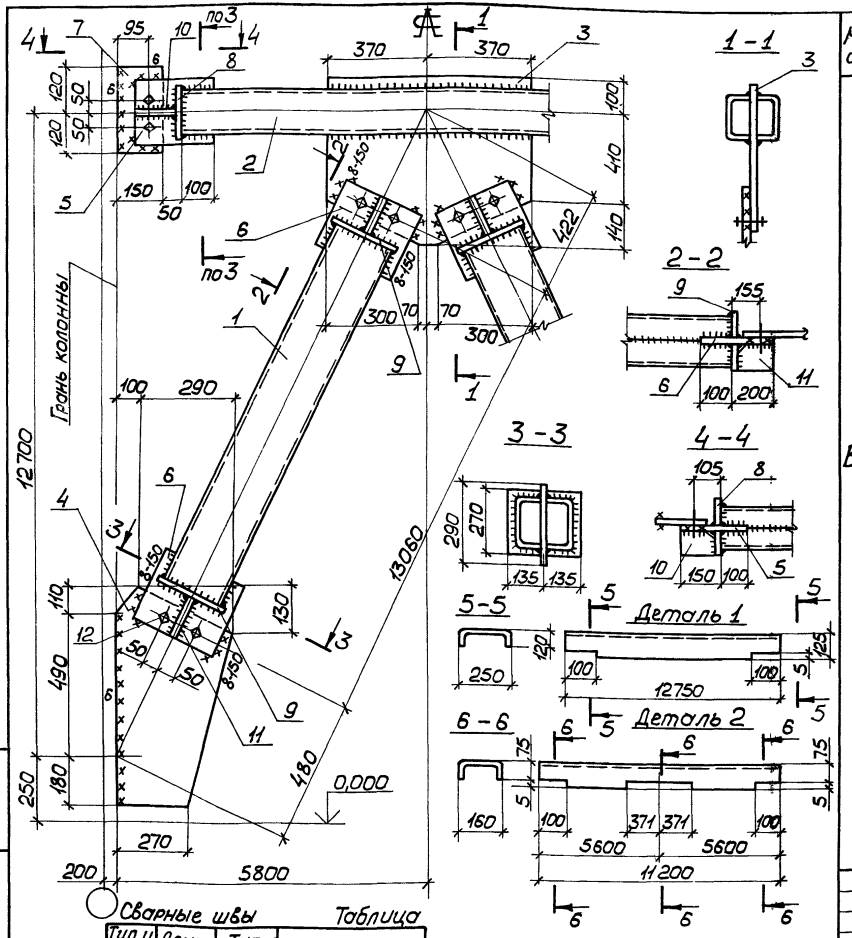

Сварные швы — Таблица

Тип и толщ. шва	Длина, м	Тип электр.	Примечание
◺ 5	119,4	Э42	Заводской
◺ 6	4,1	Э42	Монтажный
◺ 8	1,2	Э42	Монтажный

Расчетная схема связи на документе ООТБ2

Марка связи	Поз.	Наименование	Кол.	Масса ед., кг	Масса всех, кг	Примеч.
		Детали				
		Швеллеры гнутые ГОСТ 8278-83 Ст3пс4 ГОСТ 14637-79				
ВС 75	1	250×125×6 ℓ=12750	4	286,8	1147,2	
		Швеллеры гнутые ГОСТ 8278-83 Ст3кп2 ГОСТ 14637-79				
	2	160×80×4 ℓ=11200	2	107,3	214,6	
		Лист ГОСТ 19903-74 Ст3кп2 ГОСТ 14637-79				
	3	8×650 ℓ=740	1	30,2	30,2	
	4	8×390 ℓ=780	2	19,1	38,2	
	5	8×200 ℓ=250	2	3,1	6,2	
	6	8×290 ℓ=300	4	5,5	22,0	
	7	8×150 ℓ=240	2	2,3	4,6	
	8	6×90 ℓ=180	4	1,0	4,0	
	9	6×130 ℓ=270	8	1,7	13,6	
	10	8×90 ℓ=140	2	0,8	1,6	
	11	8×130 ℓ=190	4	1,6	6,4	
		Стандартные изделия				
	12	Болт М16-8g×50.5.8 ГОСТ 7798-70	12		1,36	
	13	Гайка М16-7Н.5 ГОСТ 5915-70	12		0,4	
	14	Шайба 16.65Г ГОСТ 6402-70	12		0,13	

1.423.1-5/88.3-73

Нач.отд.	Шейнич		
Н.контр.	Шапран		
Гл.констр.	Шапран		
Гл.инж.пр.	Санковский		
Разраб.	Немчинова		
Проверил	Беляева		
Исполнил	Лукиша		

Связь ВС 75

Стадия	Масса	Масштаб
Р	1503,5	1:75 1:15
Лист	Листов 1	

Укрниипроектстальконструкция

Инв.№ подл. | Подп. и дата | Взам.инв.№

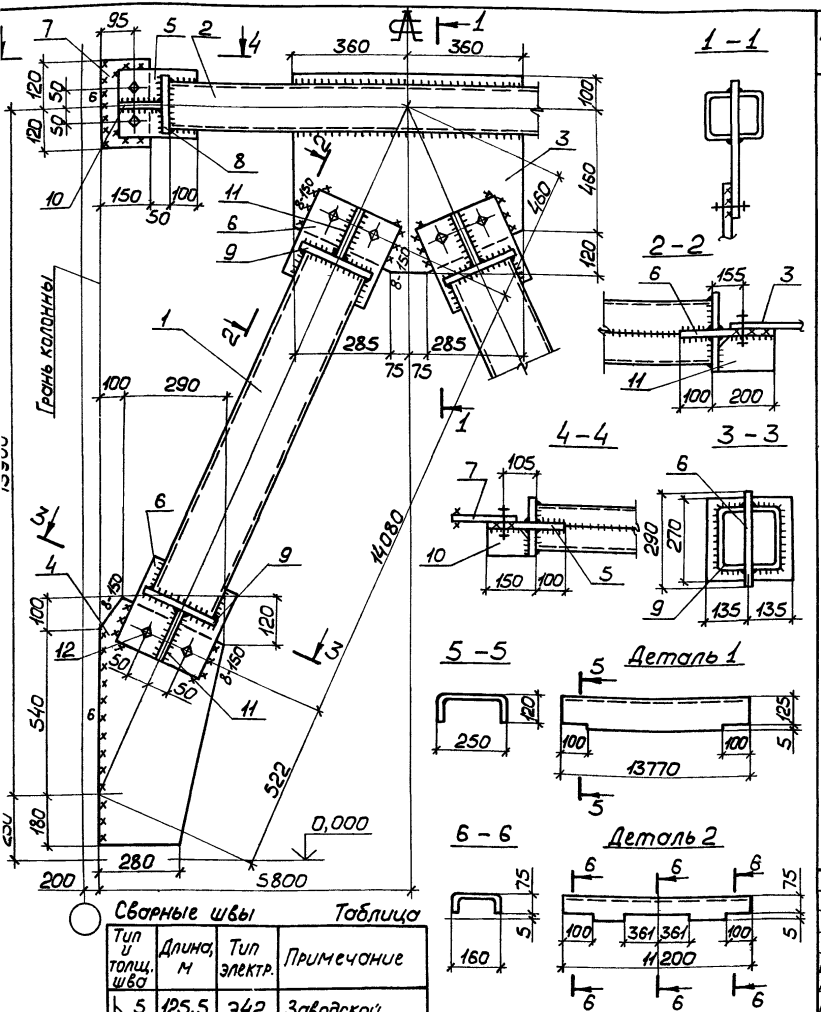

Марка связи	Поз	Наименование	Кол.	Масса ед., кг	Масса всех, кг	Примеч.
		Детали				
		Швеллеры гнутые ГОСТ 8278-83 Вст3пс4 ГОСТ 14637-79				
	1	250×125×6 ℓ=13770	4	309,8	1239,2	
		Швеллеры гнутые ГОСТ 8278-83 Вст3кп2 ГОСТ 14637-79				
	2	160×80×4 ℓ=11200	2	107,3	214,6	
		Лист ГОСТ 19903-74 Вст3кп2 ГОСТ 14637-79				
	3	8×680 ℓ=720	1	30,7	30,7	
	4	8×390 ℓ=820	2	20,1	40,2	
	5	8×200 ℓ=250	2	3,1	6,2	
	6	8×290 ℓ=300	4	5,5	22,0	
	7	8×150 ℓ=240	2	2,3	4,6	
	8	6×90 ℓ=180	4	0,8	3,2	
	9	6×130 ℓ=270	8	1,7	13,6	
	10	8×90 ℓ=140	2	0,8	1,6	
	11	8×130 ℓ=190	4	1,6	6,4	
		Стандартные изделия				
ВС76	12	Болт М16-8g×50.5.8 ГОСТ 7798-70	12		1,36	
	13	Гайка М16-7Н.5 ГОСТ 5915-70	12		0,4	
	14	Шайба 16.65Г ГОСТ 6402-70	12		0,13	

Сварные швы

Таблица

Тип и толщ. шва	Длина, м	Тип электр.	Примечание
◺5	125,5	Э42	Заводской
◺6	3,9	Э42	Монтажный
◺8	1,2	Э42	Монтажный

Расчетная схема связи на документе 00ТБ2

Нач.отд	Шейнич	
Н.контр.	Шапран	
Гл.констр.	Шапран	
Гл.инж.пр.	Сонковский	
Разраб.	Немчинова	
Проверил	Беляева	
Исполнил	Лукиша	

1.423.1-5/88.3-74

Связь ВС76

Стадия	Масса	Масштаб
Р	1598,1	1:75 1:15
Лист	Листов 1	

Укрниипроектстальконструкция

Марка связи	Поз.	Наименование	Кол.	Масса ед., кг	Масса всех, кг	Примечание
		Детали				
		Швеллеры ГОСТ 8240-72 / 09Г2С-6 ГОСТ 535-79				
	1	14 ℓ=11360	4	139,7	558,9	
		Швеллеры ГОСТ 8240-72 / ВСт3пс6-1 ГОСТ 535-79				
	2	12 ℓ=11500	2	119,7	239,4	
	3	10 ℓ=5560	4	47,7	191,0	
		Лист ГОСТ 19903-74 / ВСт3пс6-1 ГОСТ 14637-79				
	4	8×320 ℓ=450	2	9,1	18,1	
	5	8×290 ℓ=570	4	10,4	41,5	
	6	8×180 ℓ=330	4	3,7	14,9	
ВС 77	7	8×320 ℓ=440	4	8,8	35,4	
	8	8×140 ℓ=220	12	1,9	23,2	
	9	8×100 ℓ=220	100	1,4	140,0	
	10	6×80 ℓ=220	44	0,8	35,2	
		Стандартные изделия				
	11	Болт М16-8g×50 5.8	20		2,27	
		ГОСТ 7798-70				
	12	Гайка М16-7Н.5	20		0,67	
		ГОСТ 5915-70				
	13	Шайба 16.65Г	20		0,23	
		ГОСТ 6402-70				

Нач.отд.	Шейнич	
Н.контр.	Шапран	
Гл.констр.	Шапран	
Гл.инж.пр.	Санковский	
Разраб.	Немчинова	
Проверил	Немчинова	
Исполнил	Беляева	

1.423.1—5/88.3—75

Связь ВС 77

Стадия	Лист	Листов
Р		1

Укрниипроектсталь-конструкция

Марка связи	Поз.	Наименование	Кол.	Масса ед., кг	Масса всех, кг	Примечание
		Детали				
		Швеллеры ГОСТ 8240-72 09Г2С-6 ГОСТ 535-79				
	1	16 ℓ = 12370	4	175,6	702,6	
		Швеллеры ГОСТ 8240-72 Ст3пс6-1 ГОСТ 535-79				
	2	12 ℓ = 11500	2	119,7	239,4	
	3	10 ℓ = 6020	4	74,2	206,8	
		Лист ГОСТ 19903-74 Ст3пс6-1 ГОСТ 14637-79				
	4	8 × 480 ℓ = 530	2	15,9	31,9	
	5	8 × 280 ℓ = 590	4	10,3	41,5	
ВС 78	6	8 × 190 ℓ = 370	4	4,4	17,6	
	7	8 × 350 ℓ = 480	4	10,5	42,2	
	8	8 × 140 ℓ = 220	12	1,9	23,2	
	9	8 × 100 ℓ = 220	64	1,3	88,4	
	10	6 × 80 ℓ = 220	80	0,8	66,3	
		Стандартные изделия				
	11	Болт М16-8g × 50.5.8	20		2,27	
		ГОСТ 7798-70				
	12	Гайка М16-7Н.5	20		0,67	
		ГОСТ 5915-70				
	13	Шайба 16-65Г	20		0,23	
		ГОСТ 6402-70				

Инв. № подл. | Подпись и дата | Взам. инв. №

Нач. отд.	Шейнич	
Н. контр.	Шапран	
Гл. констр.	Шапран	
Гл. инж. пр.	Санковский	
Разраб.	Немчинова	
Проверил	Немчинова	
Исполнил	Беляева	

1.423.1—5/88.3—76

Связь ВС 78

Стадия	Лист	Листов
Р		1

Укрниипроектстальконструкция

Сварные швы Таблица

Тип и толщ. шва	Длина, м	Тип электр.	Примечание
◺8	9,8	Э42	Монтажный
◺6	1,3	Э42	Монтажный
◺5	66,9	Э42	Заводской

Нач.отд.	Шейнич	
Н.контр.	Шапран	
Гл.констр.	Шапран	
Гл.инж.пр.	Санковский	
Разраб	Немчинова	
Проверил	Беляева	
Исполнил	Барам	

1.423.1-5/88.3-75СБ

Связь ВС 77
Сборочный чертеж

Стадия	Масса	Масштаб
Р	1310,6	1:75 1:15
Лист	Листов 1	

Укрниипроектстальконструкция

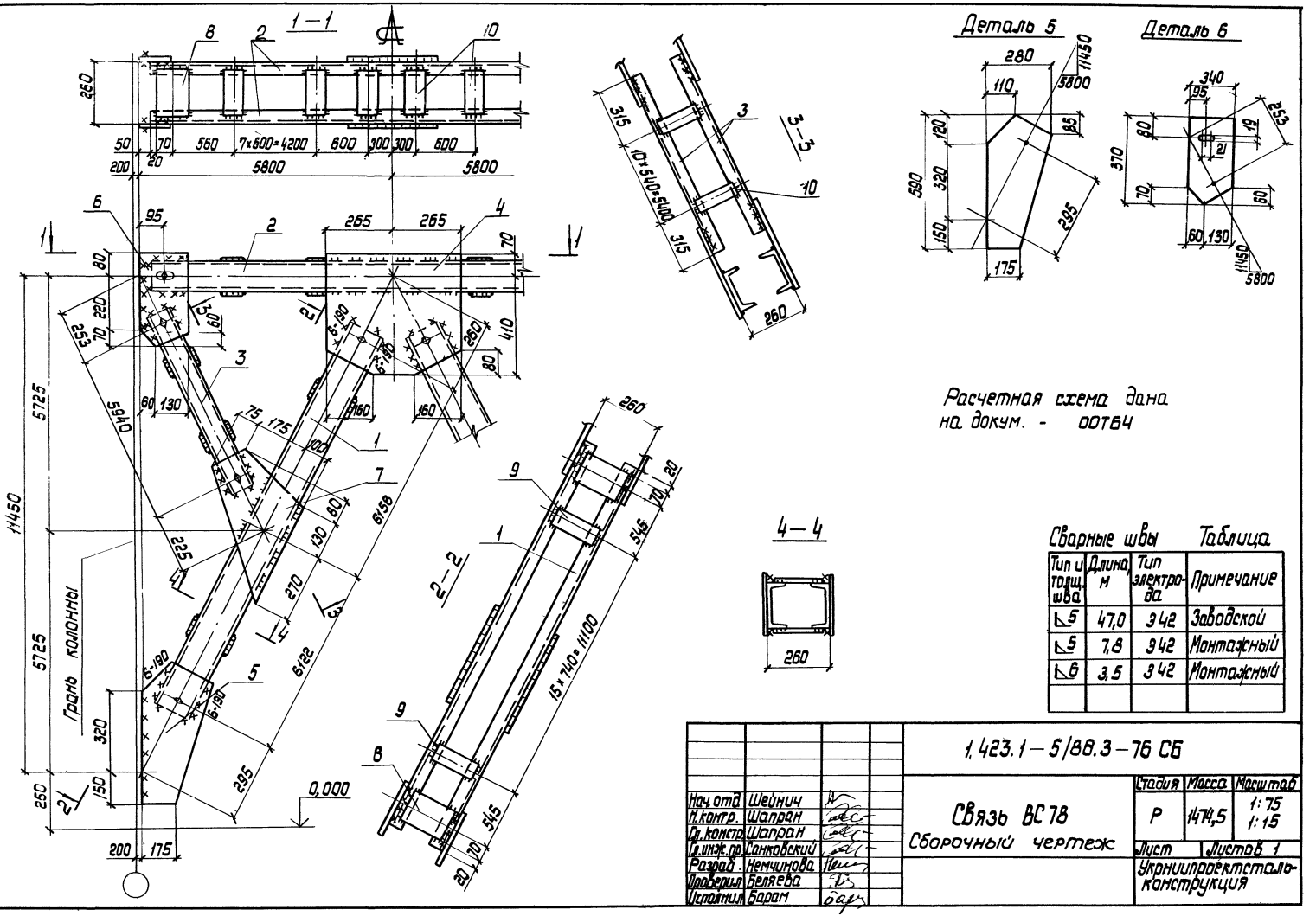

Сварные швы Таблица

Тип и толщ. шва	Длина м	Тип электрода	Примечание
◺5	47,0	Э42	Заводской
◺5	7,8	Э42	Монтажный
◺6	3,5	Э42	Монтажный

Нач. отд	Шейнич		
Н. контр.	Шапран		
Гл. констр.	Шапран		
Гл. инж. пр.	Санковский		
Разраб.	Немчинова		
Проверил	Беляева		
Исполнил	Баран		

1.423.1—5/88.3—76 СБ

Связь ВС78

Сборочный чертеж

Стадия	Масса	Масштаб
Р	1474,5	1:75 1:15
Лист	Листов 1	

Укрниипроектстальконструкция

Марка связи	Поз.	Наименование	Кол.	Масса ед., кг	Масса всех, кг	Примечание
		Детали				
		Швеллеры ГОСТ 8240-72, 09Г2С-6 ГОСТ 535-79				
	1	16 ℓ = 13390	4	190,1	760,5	
		Швеллеры ГОСТ 8240-72, Вст3пс6-1 ГОСТ 535-79				
	2	12 ℓ = 11500	2	119,6	239,2	
	3	10 ℓ = 6520	4	56,0	224,0	
		Лист ГОСТ 19903-74, Вст3пс6-1 ГОСТ 14637-79				
	4	8 × 550 ℓ = 580	2	20,4	40,8	
	5	8 × 290 ℓ = 640	4	12,5	50,2	
	6	8 × 190 ℓ = 390	4	4,7	18,8	
ВС79	7	8 × 360 ℓ = 630	4	14,3	57,2	
	8	8 × 140 ℓ = 220	12	1,9	23,2	
	9	8 × 100 ℓ = 220	68	1,4	95,2	
	10	6 × 80 ℓ = 220	84	0,8	67,2	
		Стандартные изделия				
	11	Болт М16-8g × 50.5.8 ГОСТ 7798-70	20		2,27	
	12	Гайка М16-7Н.5 ГОСТ 5915-70	20		0,67	
	13	Шайба 16.65Г ГОСТ 6402-70	20		0,23	

Нач. отд.	Шейнич		1.423.1 — 5/88.3-77
Контр.	Шапран		
Гл. констр.	Шапран		
Гл. инж. пр.	Самковский		
Разраб.	Немчинова		Связь ВС 79
Проверил	Немчинова		
Исполнил	Беляева		

Стадия	Лист	Листов
Р		

Укрниипроектстальконструкция

Марка связи	Поз	Наименование	Кол.	Масса ед., кг	Масса всех, кг	Примечание
		Детали				
		Швеллеры ГОСТ 8240-72 09Г2С-6 ГОСТ 535-79				
	1	18 ℓ=14400	4	234,9	939,9	
		Швеллеры ГОСТ 8240-72 Ст3пс6-1 ГОСТ 535-79				
	2	12 ℓ=11500	2	119,6	239,2	
	3	10 ℓ=7040	4	60,4	241,9	
		Лист ГОСТ 19903-74 Ст3пс6-1 ГОСТ 14637-79				
	4	8×540 ℓ=550	2	18,6	37,3	
	5	8×290 ℓ=640	4	11,6	46,6	
ВС 80	6	8×190 ℓ=420	4	5,0	20,0	
	7	8×360 ℓ=670	4	15,1	60,6	
	8	8×140 ℓ=220	12	1,9	23,2	
	9	8×100 ℓ=220	68	1,4	93,5	
	10	6×80 ℓ=220	84	0,8	66,3	
		Стандартные изделия				
	11	Болт М16-8g×50.5.8 ГОСТ 7798-70	20		2,27	
	12	Гайка М16-7Н.5 ГОСТ 5915-70	20		0,67	
	13	Шайба 16.65Г ГОСТ 6402-70	20		0,23	

Инв.№ подл. | Подпись и дата | Взам. инв.№

Нач.отд.	Шейнич	
Н.контр.	Шарран	
Гл.констр.	Шарран	
Гл.инж.пр.	Сантовский	
Разраб.	Ненчинова	
Проверил	Ненчинова	
Исполнил	Беляева	

1.423.1 — 5/88.3 — 78

Связь ВС 80

Стадия	Лист	Листов
Р		1

Укрниипроектстальконструкция

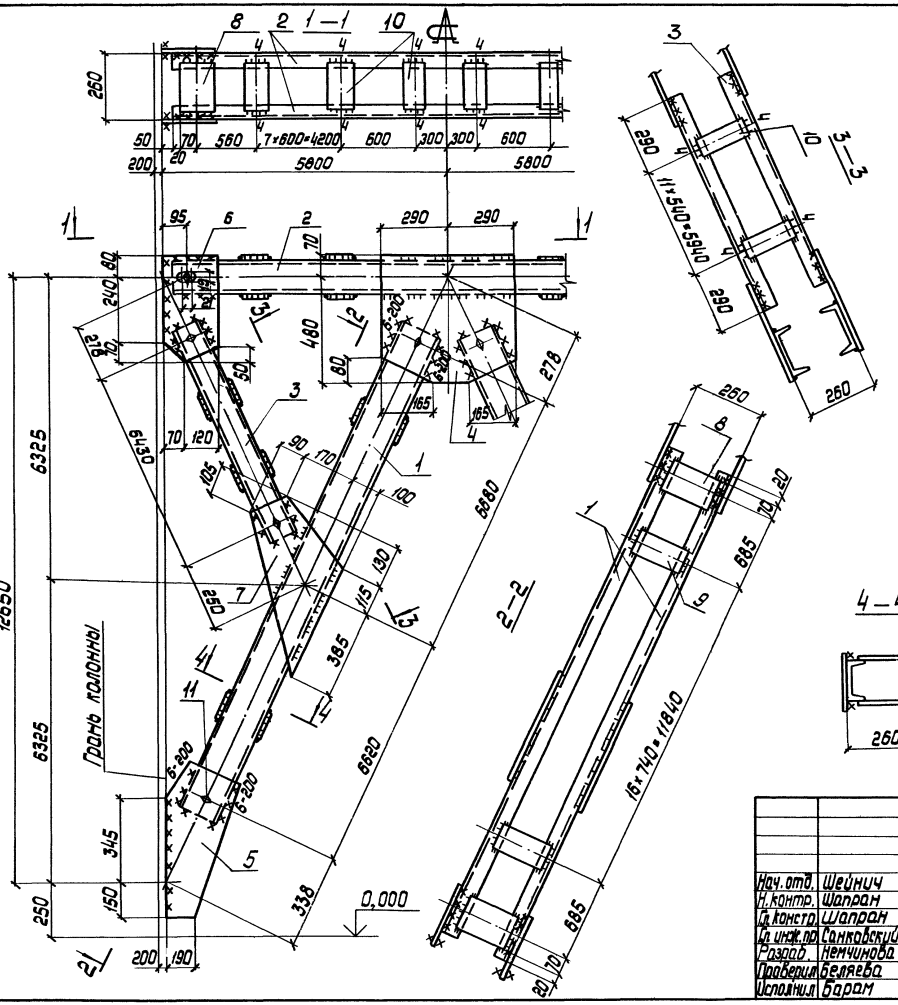

Сварные швы. Таблица

Тип и тащщ. шва	Длина м	Тип электрода	Примечание
◺4	28,8	Э42	Заводской
◺5	37,4	Э42	Заводской
◺5	5,6	Э42	Монтажный
◺6	3,2	Э42	Монтажный

Нач. отд.	Шейнич	
Н. контр.	Шапран	
Гл. констр.	Шапран	
Гл. инж. пр.	Санковский	
Разраб.	Немчинова	
Проверил	Беляева	
Исполнил	Барам	

1.423.1—5/88.3—77.СБ

Связь ВС79
Сборочный чертеж

Стадия	Масса	Масштаб
Р	1592,2	1:15 1:15
Лист	Листов 1	

Укрниипроектстальконструкция

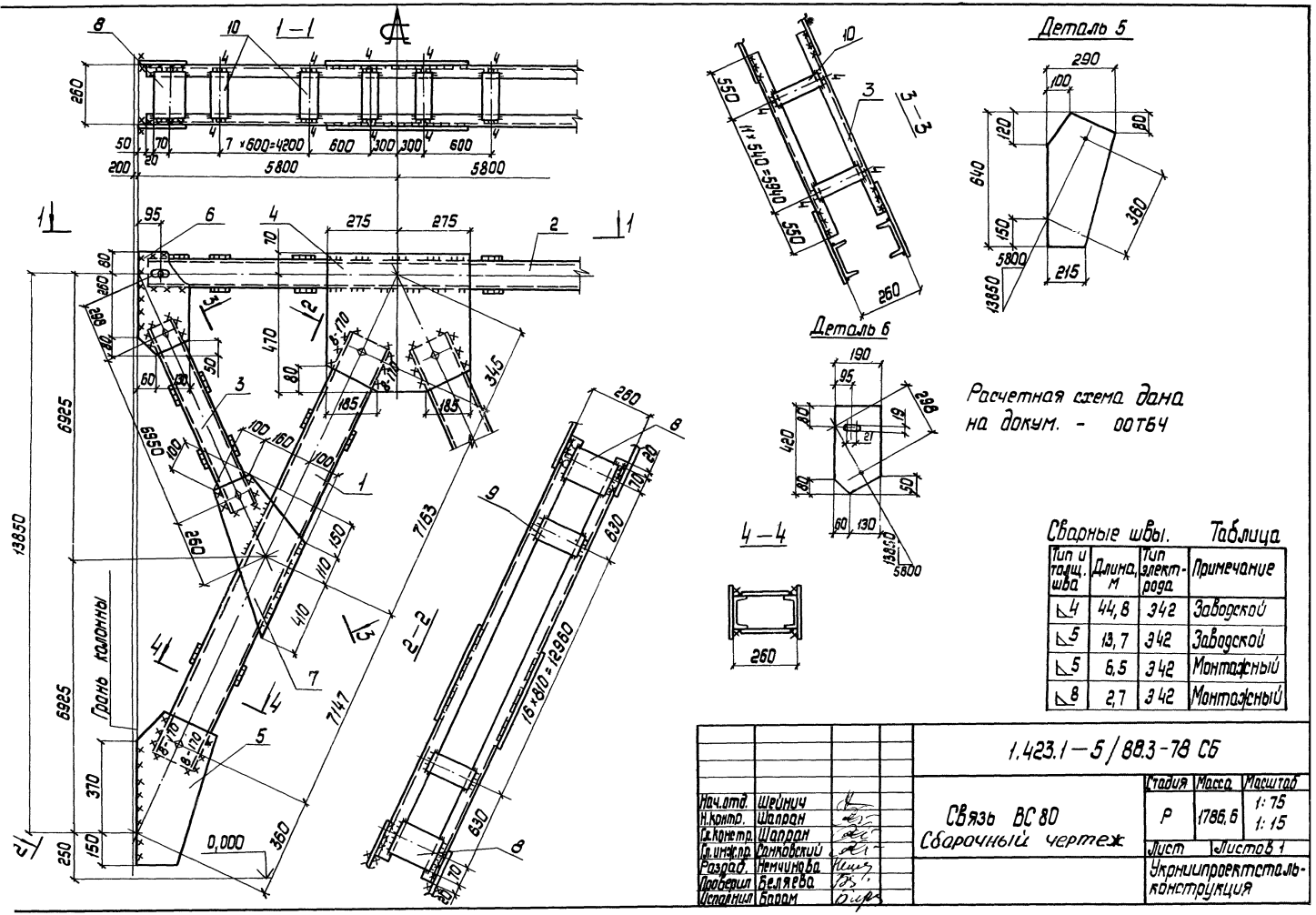

Сварные швы. Таблица

Тип и толщ. шва	Длина, м	Тип электрода	Примечание
▽4	44,8	Э42	Заводской
▽5	13,7	Э42	Заводской
▽5	6,5	Э42	Монтажный
▽8	2,7	Э42	Монтажный

Нач.отд.	Шейнич	
Н.контр.	Шапран	
Гл.констр.	Шапран	
Гл.инж.пр.	Ганковский	
Разраб.	Немчинова	
Проверил	Беляева	
Исполнил	Баран	

1.423.1—5/88.3-78 СБ

Связь ВС 80
Сварочный чертеж

Стадия	Масса	Масштаб
Р	1786,6	1:75 1:15
Лист	Листов 1	

Укрниипроектстальконструкция

Марка связи	Поз.	Наименование	Кол.	Масса ед, кг	Масса всех, кг	Примеч.
		Детали				
		Швеллеры ГОСТ 8240-72 09Г2С-12 ГОСТ 535-79				
	1	24 ℓ=11180	4	268,3	1073,3	
		Швеллеры ГОСТ 8240-72 Ст3пс6-1 ГОСТ 535-79				
	2	16 ℓ=11500	2	163,3	326,6	
	3	10 ℓ=5470	4	46,9	187,9	
		Лист ГОСТ 19903-74 Ст3пс6-1 ГОСТ 14637-79				
	4	10 х 640 ℓ=780	2	39,2	78,4	
	5	10 х 400 ℓ=720	4	22,6	90,4	
	6	10 х 400 ℓ=590	4	20,3	81,5	
ВС 81	7	10 х 200 ℓ=420	4	6,6	26,4	
	8	10 х 160 ℓ=220	12	2,7	33,1	
	9	10 х 100 ℓ=220	40	1,7	69,1	
	10	6 х 80 ℓ=220	76	0,8	63,0	
		Стандартные изделия				
	11	Болт М16-8g х 50.5.8 ГОСТ 7798-70	20		2,27	
	12	Гайка М16-7Н.5 ГОСТ 5915-70	20		0,68	
	13	Шайба 16.65Г ГОСТ 6402-70	20		0,23	

Нач.отд.	Шейнич		1.423.1-5/88.3-79
Н.контр.	Шапран		
Гл.констр.	Шапран		Связь ВС 81
Гл.инж.пр.	Санковский		
Разраб.	Ненчинова		
Проверил	Ненчинова		
Исполнил	Белуева		

Стадия	Лист	Листов
Р		1

Укрниипроектсталь конструкция

Инв.№ подл. | Подпись и дата | Взам.инв.№

Марка связи	Кол.	Наименование	Кол.	Масса ед, кг	Масса всех, кг	Примеч.
		Детали				
		Швеллеры ГОСТ 8240-72 09Г2С-12 ГОСТ 535-79				
	1	24 ℓ=12190	4	292,5	1170,2	
		Швеллеры ГОСТ 8240-72 Вст3пс6-1 ГОСТ 535-79				
	2	16 ℓ=11500	2	163,3	326,6	
	3	10 ℓ=5960	4	51,2	204,8	
		Лист ГОСТ 19903-74 Вст3пс6-1 ГОСТ 14637-79				
	4	10×660 ℓ=740	2	38,3	76,7	
	5	10×400 ℓ=760	4	23,8	95,5	
ВС82	6	10×440 ℓ=650	4	22,4	89,8	
	7	10×200 ℓ=440	4	6,9	27,6	
	8	10×140 ℓ=220	90	2,4	217,6	
	9	6×80 ℓ=220	44	0,8	36,5	
		Стандартные изделия				
	10	Болт М16-8g×50.5.8	20		2,27	
		ГОСТ 7798-70				
	11	Гайка М16-7Н.5	20		0,67	
		ГОСТ 5915-70				
	12	Шайба 16.65Г	20		0,25	
		ГОСТ 6402-70				

Инв.№подл. | Подпись и дата | Взам.инв.№

Нач.отд.	Шейнич		1.423.1-5/88.3-80
Н.контр.	Шапран		
Гл.констр.	Шапран		
Гл.инж.пр.	Санковский		Связь ВС82
Разраб.	Немчинова		Стадия: Р; Лист: ; Листов: 1
Проверил	Немчинова		Укрниипроектстальконструкция
Исполнил	Беляева		

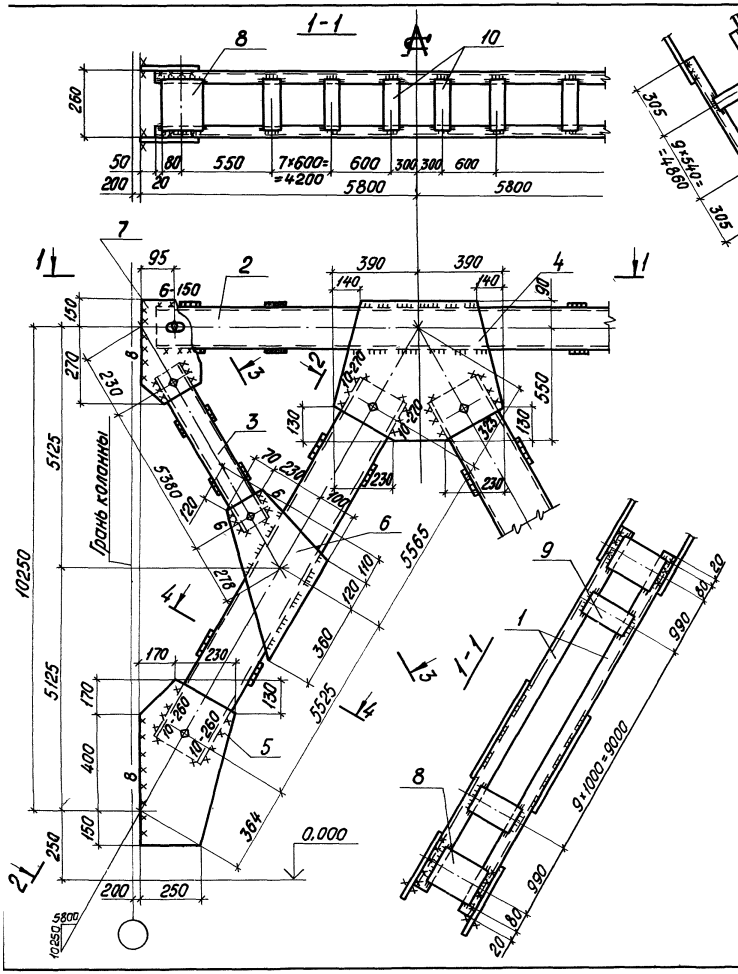

Деталь 7

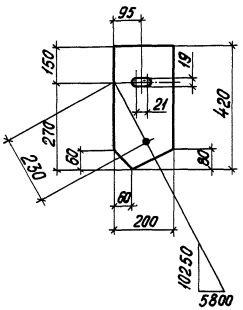

Расчетная схема связи дана на документе 1.423.1-5/88.3-00ТБ4

Сварные швы

Таблица

Марка	Кол.	Тип и толщ. шва	Длина, м на марку	Длина, м всех	Тип электрода	Примечание
ВС81	—	◺5	30,2	—	Э42	заводской
		◺6	2,2	—	Э42	монтажный
		◺8	3,7	—	Э42	монтажный
		◺10	4,2	—	Э42	монтажный

Нач.отд.	Шейнич		
Н.контр.	Шапран		
Гл.констр.	Шапран		
Гл.инж.пр.	Санковский		
Рук.груп.	Немчинова		
Инженер	Беляева		
Инженер	Барам		

1.423.1-5/88.3-79СБ

Связь ВС81
Сборочный чертеж

Стадия	Масса	Масштаб
Р	2050,0	1:75 1:15
Лист	Листов 1	

Укрниипроектсталь-конструкция

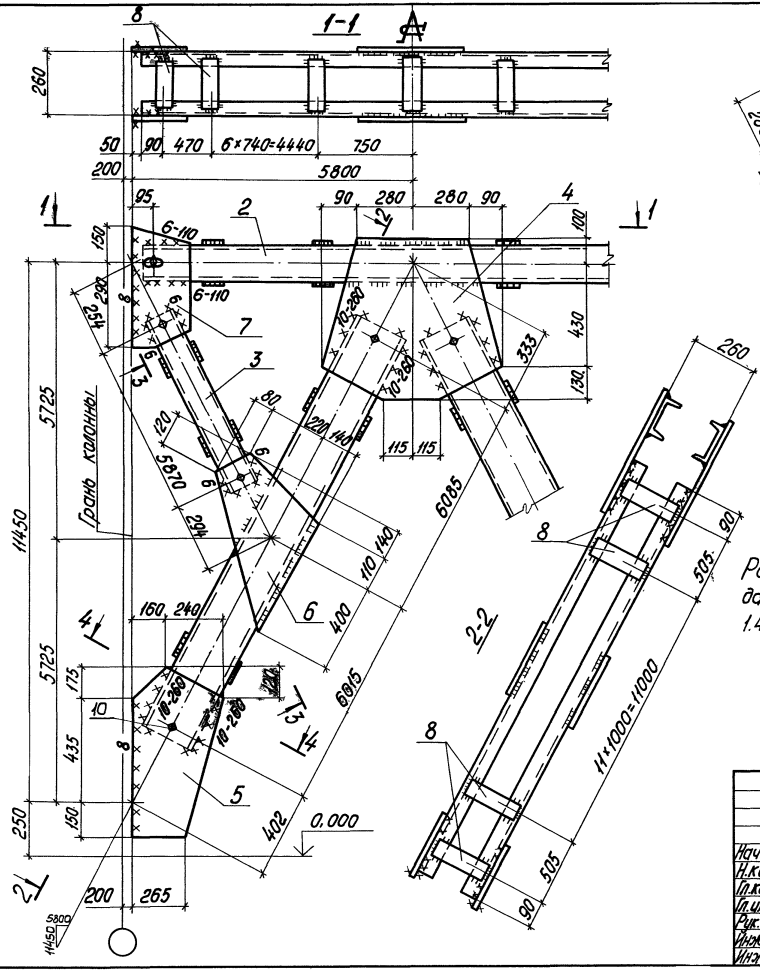

Сварные швы

Таблица

Марка	Кол.	Тип и толщ. шва	Длина, м на марку	Длина, м всех	Тип электрода	Примечание
ВС82	–	5	47,8	—	Э42	заводской
		6	2,2	—	Э42	монтажный
		8	8,2	—	Э42	монтажный
		10	4,2	—	Э42	монтажный

Нач.отд.	Шейнич		
Н.контр.	Шапран		
Гл.констр.	Шапран		
Гл.инж.пр.	Санжаевский		
Рук.груп.	Немчинова		
Инженер	Баран		
Инженер	Беляева		

1.423.1-5/88.3-80 СБ

Связь ВС82

Сборочный чертеж

Стадия	Масса	Масштаб
Р	2267,8	1:75 / 1:15
Лист	Листов 1	

Укрниипроектсталь-конструкция

ка зи	Поз.	Наименование	Кол.	Масса ед., кг	Масса всех, кг	Примеч.
		Детали				
		Швеллер ГОСТ 8240-72 09Г2С-12 ГОСТ 535-79				
	1	22 ℓ=13260	4	278,5	1114,0	
		Швеллер ГОСТ 8240-72 09Г2С-6 ГОСТ 535-79				
	2	16 ℓ=11500	2	163,3	326,6	
		Швеллер ГОСТ 8240-72 ВСт3пс6-1 ГОСТ 535-79				
	3	10 ℓ=6480	4	55,7	222,8	
		Лист ГОСТ 19903-74 ВСт3пс6-1 ГОСТ 14637-79				
	4	10 x 670 ℓ=720	2	37,9	75,8	
	5	10 x 380 ℓ=770	4	23,0	92,0	
	6	10 x 420 ℓ=710	4	23,4	93,6	
83	7	10 x 190 ℓ=460	4	6,9	27,6	
	8	10 x 120 ℓ=220	82	2,1	172,2	
	9	6 x 80 ℓ=22[illegible]	44	0,8	35,2	
	10	10 x 160 ℓ=220	12	2,8	33,6	
		Стандартные изделия				
	11	Болт М16-8g x 50.5.8 ГОСТ 7798-70	20		2,26	
	12	Гайка М16-7Н.5 ГОСТ 5915-70	20		0,66	
	13	Шайба 16.65Г ГОСТ 6402-70	20		0,22	

отд.	Шейнич		
нтр.	Шапран		
нстр.	Шапран		
нж.пр.	Санковский		
аб.	Ненчинова		
ерил	Ненчинова		
пнил	Лукиша		

1.423.1-5/88.3-81

Связь ВС 83

Стадия	Лист	Листов
Р		1

Укрниипроектсталь-конструкция

Марка связи	Поз.	Наименование	Кол.	Масса ед., кг	Масса всех, кг	Примеч.
		Детали				
		Швеллер ГОСТ 8240-72 09Г2С-12 ГОСТ 535-79				
	1	22 ℓ=14280	4	299,9	1199,5	
		Швеллер ГОСТ 8240-72 09Г2С-6 ГОСТ 535-79				
	2	16 ℓ=11500	2	141,5	282,9	
		Швеллер ГОСТ 8240-72 Ст3пс6-1 ГОСТ 535-79				
	3	10 ℓ=6990	4	60,1	240,2	
		Лист ГОСТ 8240-72 Ст3пс6-1 ГОСТ 14637-79				
	4	10×680 ℓ=760	2	40,6	81,1	
	5	10×360 ℓ=780	4	22,1	88,2	
	6	10×430 ℓ=840	4	28,4	113,4	
	7	10×190 ℓ=480	4	7,2	28,6	
ВС 84	8	10×120 ℓ=300	94	2,8	265,6	
	9	6×80 ℓ=300	52	1,1	58,8	
	10	10×160 ℓ=300	8	3,8	30,1	
		Стандартные изделия				
	11	Болт М16-8g×50.5.8 ГОСТ 7798-70	20		2,26	
	12	Гайка М16-7Н.5 ГОСТ 5915-70	20		0,66	
	13	Шайба 16.65Г ГОСТ 6402-70	20		0,22	

Инв.№ подл. | Подпись и дата | Взам.инв.№

Нач.отд.	Шейнич		1.423.1-5/88.3-82
Н.контр.	[illegible]		
Гл.констр.	[illegible]		
Гл.инж.пр.	Санковский		Связь ВС 84
Разраб.	Немчинова		Стадия: Р; Лист: ; Листов: 1
	Немчинова		Укрниипроектстальконструкция
Исполнил	[illegible]		

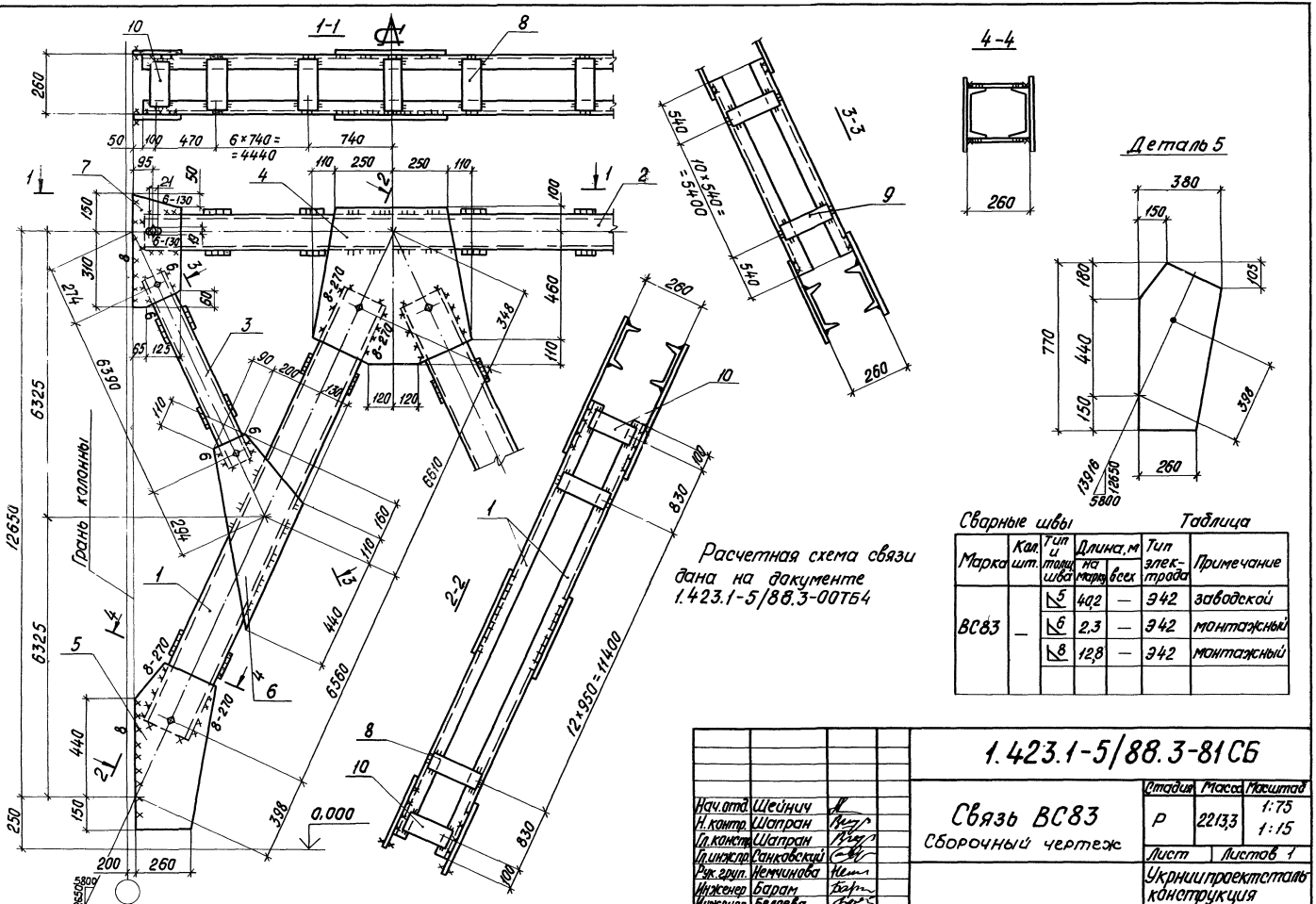

Марка	Кол. шт.	Тип и толщ. шва	Длина, м на марку	Длина, м всех	Тип электрода	Примечание
ВС83	1	5	40,2	—	Э42	заводской
		6	2,3	—	Э42	монтажный
		8	12,8	—	Э42	монтажный

Нач.отд.	Шейнич		
Н.контр.	Шапран		
Гл.констр.	Шапран		
Гл.инжр.	Санковский		
Рук.груп.	Немчинова		
Инженер	Барам		
Инженер	Беляева		

1.423.1-5/88.3-81СБ

Связь ВС83
Сборочный чертеж

Стадия	Масса	Масштаб
Р	2213,3	1:75 1:15
Лист	Листов 1	

Укрнипроектсталь конструкция

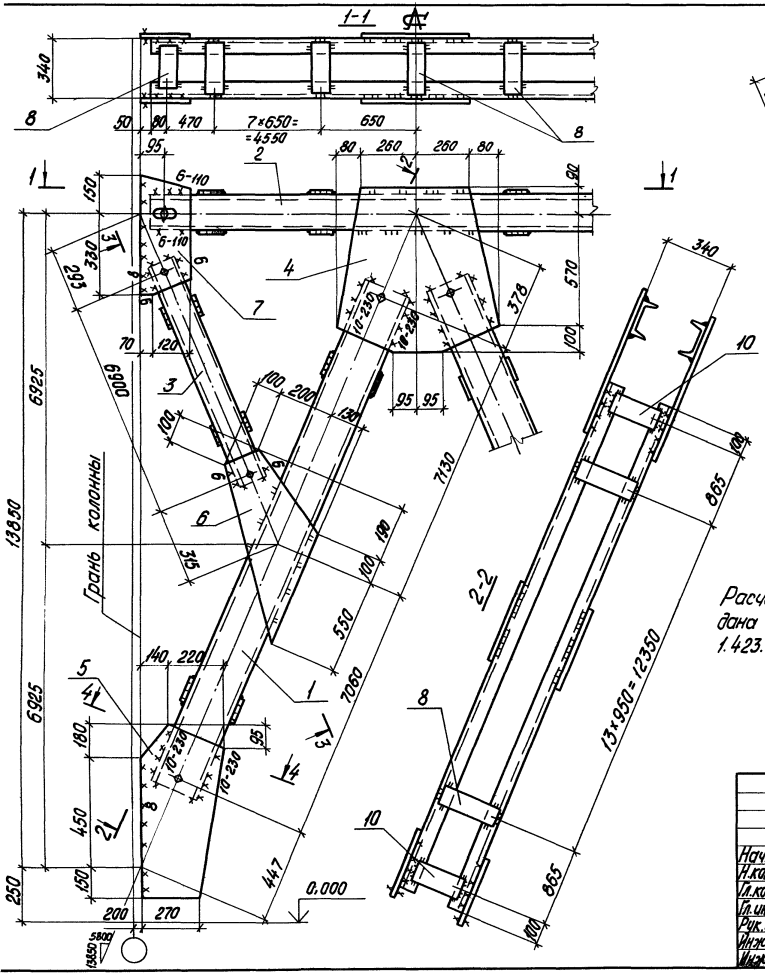

Сварные швы — Таблица

Марка	Кол. шт.	Тип и толщ. шва	Длина, м на марку	Длина, м всех	Тип электрода	Примечание
ВС84	—	5	50,0	—	Э42	заводской
		6	2,2	—	Э42	монтажный
		8	8,6	—	Э42	монтажный
		10	3,7	—	Э42	монтажный

Нач.отд.	Шейнич		
Н.контр.	Шапран		
Гл.констр.	Шапран		
Гл.инж.пр.	Санковский		
Рук.груп.	Немчинова		
Инженер	Барат		
Инженер	Беляева		

1.423.1-5/88.3-82 СБ

Связь ВС84
Сборочный чертеж

Стадия	Масса	Масштаб
Р	2412,3	1:75 / 1:15
Лист	Листов 1	

Укрнипроектстальконструкция

Марка связи	Поз.	Наименование	Кол.	Масса ед, кг	Масса всех, кг	Примеч.
		Детали				
		Швеллеры ГОСТ 8240-72 09Г2С-6 ГОСТ 535-79				
	1	20 ℓ=11270	4	207,4	829,5	
	2	16 ℓ=11500	2	163,3	326,6	
		Швеллер ГОСТ 8240-72 Вст3пс6-1 ГОСТ 535-79				
	3	10 ℓ=5490	4	47,2	188,8	
		Лист ГОСТ 19903-74 Вст3пс6-1 ГОСТ 14637-79				
	4	10×580 ℓ=700	2	31,9	63,8	
	5	10×370 ℓ=680	4	19,8	79,2	
	6	10×410 ℓ=540	4	17,4	69,6	
	7	10×200 ℓ=420	4	6,6	26,4	
	8	10×100 ℓ=220	82	1,7	139,4	
ВС85	9	6×80 ℓ=220	40	0,8	32,0	
	10	10×160 ℓ=220	12	2,8	33,6	
		Стандартные изделия				
	11	Болт М16-8g×50.5.8 ГОСТ 7798-70	20		2,26	
	12	Гайка М16-7Н.5 ГОСТ 5915-70	20		0,66	
	13	Шайба 16.65Г ГОСТ 6402-70	20		0,22	

Нач. отд.	Шейнич	1.423.1-5/88.3-83	
Н. контр.	Шапран		
Гл. инж.	Шапран		
Гл. инж. пр.	Самковский	Связь ВС 85	Стадия Р; Лист; Листов 1
Разраб.	Ненчинова		Укрниипроектстальконструкция
Проверил	Ненчинова		
Исполнил	Лукина		

Марка связи	Поз.	Наименование	Кол.	Масса ед., кг	Масса всех, кг	Примеч.
		Детали				
		Швеллер ГОСТ 8240-72 09Г2С-6 ГОСТ 535-79				
	1	20 ℓ=12310	4	227,0	908,0	
	2	16 ℓ=11500	2	163,3	326,6	
		Швеллеры ГОСТ 8240-72 ВСт3пс-6-1 ГОСТ 535-79				
	3	10 ℓ=5930	2	102,9	205,8	
		Лист ГОСТ 19903-74 ВСт3пс6-1 ГОСТ 14637-79				
	4	10 х 800 ℓ=680	2	32,1	64,1	
	5	10 х 360 ℓ=710	4	20,1	80,3	
	6	10 х 400 ℓ=600	4	18,9	75,4	
	7	10 х 200 ℓ=440	4	6,9	27,6	
	8	10 х 100 ℓ=220	86	1,7	148,5	
ВС 86	9	6 х 80 ℓ=220	44	0,8	36,5	
	10	10 х 160 ℓ=220	12	2,8	33,2	
		Стандартные изделия				
	11	Болт М16-8g х 50. 5.8	20		2,26	
		ГОСТ 7798-70				
	12	Гайка М16-7Н.5	20		0,66	
		ГОСТ 5915-70				
	13	Шайба 16.65Г	20		0,22	
		ГОСТ 6402-70				

Инв.№ подл. | Подпись и дата | Взам.инв.№

Нач.отд.	Шейнич		1.423.1-5/88.3-84
Н.контр.	Шапран		
Гл.констр.	Шапран		
Гл.инж.пр.	Санковский		Связь ВС 86
Разраб.	Ненчинова		
Провери.	Ненчинова		
Исполни.	Лукиша		

Стадия	Лист	Листов
Р		1

Укрниипроектстальконструкция

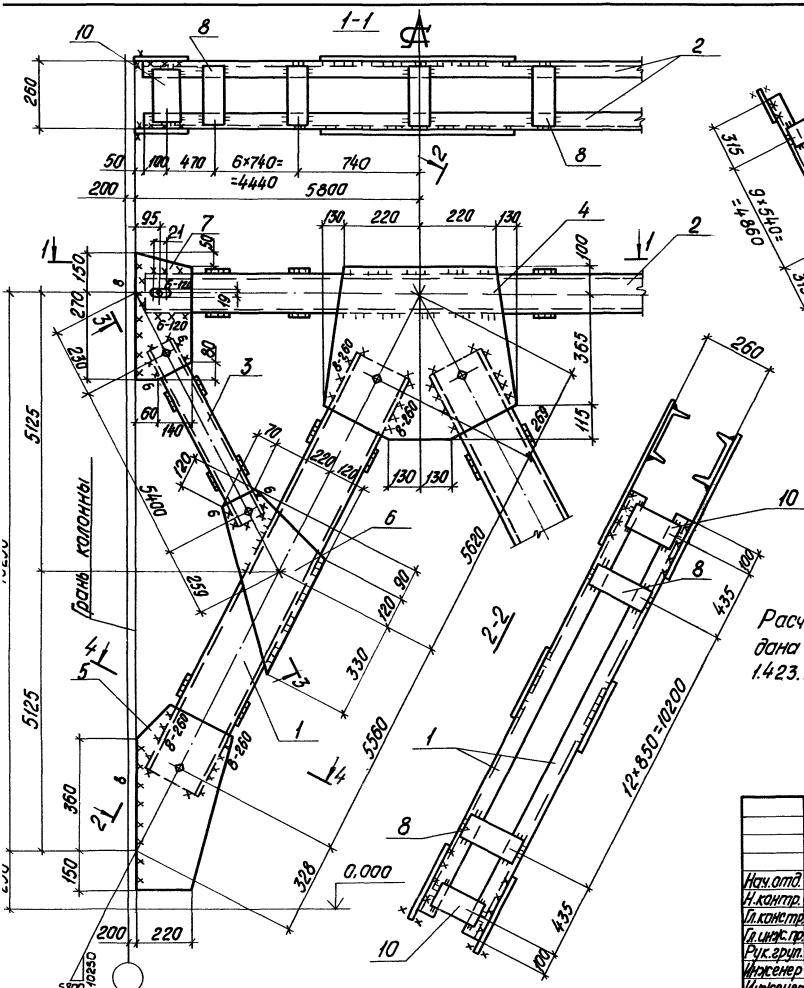

Расчетная схема связи дана на документе 1.423.1-5/88.3-00ТБ4

Сварные швы

Таблица

Марка	Кол. шт.	Тип и толщина шва	Длина, м на изд.	Длина, м всех	Тип электрода	Примечание
ВС85	—	◺5	39,2	—	Э42	заводской
		◺6	2,2	—	Э42	монтажный
		◺	11,6	—	Э42	монтажный

Нач. отд.	Шейнич	
Н. контр.	Шапран	
Гл. констр.	Шапран	
Гл. инж. пр.	Санковский	
Рук. груп.	Немчинова	
Инженер	Барам	
Инженер	Беляева	

1.423.1-5 88.3-83 СБ

Связь ВС85

Сборочный чертеж

Стадия	Масса	Масштаб
Р	1809,2	1:75 1:15
Лист	Листов 1	

Укрниипроектсталь-конструкция

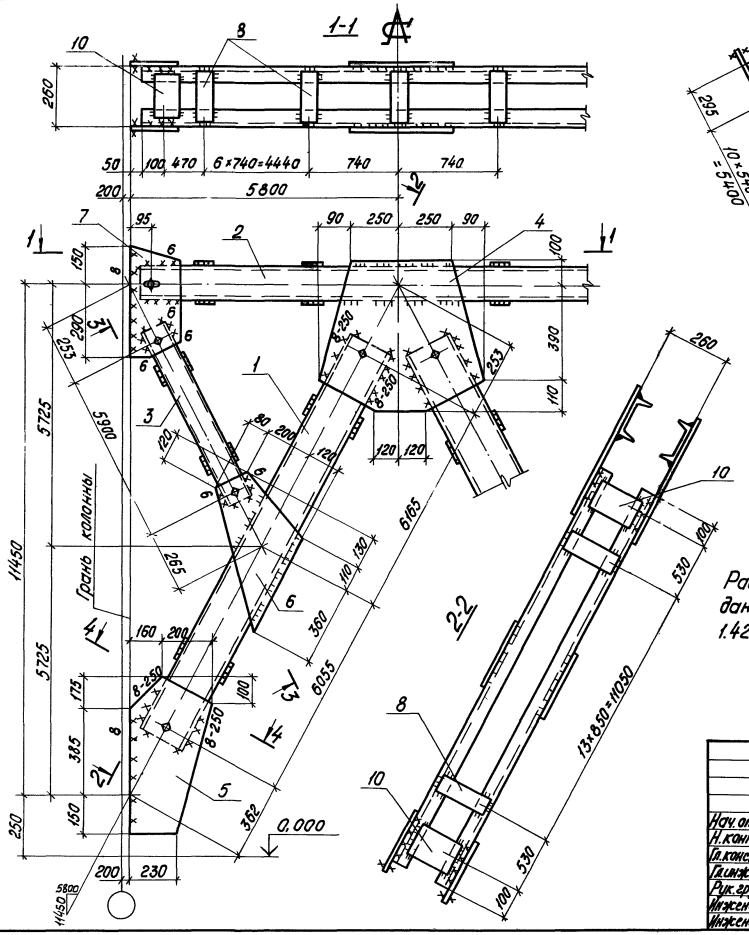

Сварные швы — Таблица

Марка	Кол. шт.	Тип и тип шва	Длина, м на марку	Длина, м всех	Тип электрода	Примечание
ВС86	—	◺5	40,3	—	Э42	заводской
		◺6	2,5	—	Э42	монтажный
		◺8	11,8	—	Э42	монтажный

Нач. отд.	Шейнич		
Н. контр.	Шапран		
Гл. констр.	Шапран		
Гл. инж. пр.	Санковский		
Рук. груп.	Немчинова		
Инженер	Барам		
Инженер	Беляева		

1.423.1-5/88.3-84 СБ

Связь ВС86
Сборочный чертеж

Стадия	Масса	Масштаб
Р	1925,1	1:75 / 1:15
Лист	Листов 1	

Укрниипроектстальконструкция

Инв. № подл. | Подпись и дата | Взам. инв. №

Марка связи	Поз.	Наименование	Кол.	Масса ед, кг	Масса всех, кг	Примеч.
		Детали				
		Швеллеры ГОСТ 8240-72 09Г2С-6 ГОСТ 535-79				
	1	20 ℓ=13210	4	243,1	972,3	
		Швеллеры ГОСТ 8240-72 ВСТ3ПС6-1 ГОСТ 535-79				
	2	14 ℓ=11500	2	141,4	282,9	
	3	10 ℓ=6490	4	55,7	223,0	
		Лист ГОСТ 19903-74 ВСТ3ПС6-1 ГОСТ 14637-79				
	4	10 x 610 ℓ=660	2	31,6	63,2	
	5	10 x 350 ℓ=740	4	20,3	81,3	
ВС 87	6	10 x 410 ℓ=690	4	22,2	88,8	
	7	10 x 190 ℓ=460	4	6,8	27,4	
	8	10 x 100 ℓ=220	90	1,7	155,4	
	9	6 x 80 ℓ=220	48	0,7	32,9	
	10	10 x 160 ℓ=220	12	2,7	33,2	
		Стандартные изделия				
	11	Болт М16-8g x 50.5.8 ГОСТ 7798-70	20		2,27	
	12	Гайка М16-7Н.5 ГОСТ 5915-70	20		0,67	
	13	Шайба 16.65Г ГОСТ 6402-70	20		0,23	

Нач.отд	Шейнич		
Н.контр.	Шапран		
Гл.констр.	Шапран		
Гл.инжен.	Санковский		
Разраб.	Немчинова		
Проверил	Немчинова		
Исполнил	Беляева		

1.423.1-5/88.3-85

СВязь ВС 87

Стадия	Лист	Листов
Р		1

Укрниипроектсталь-конструкция

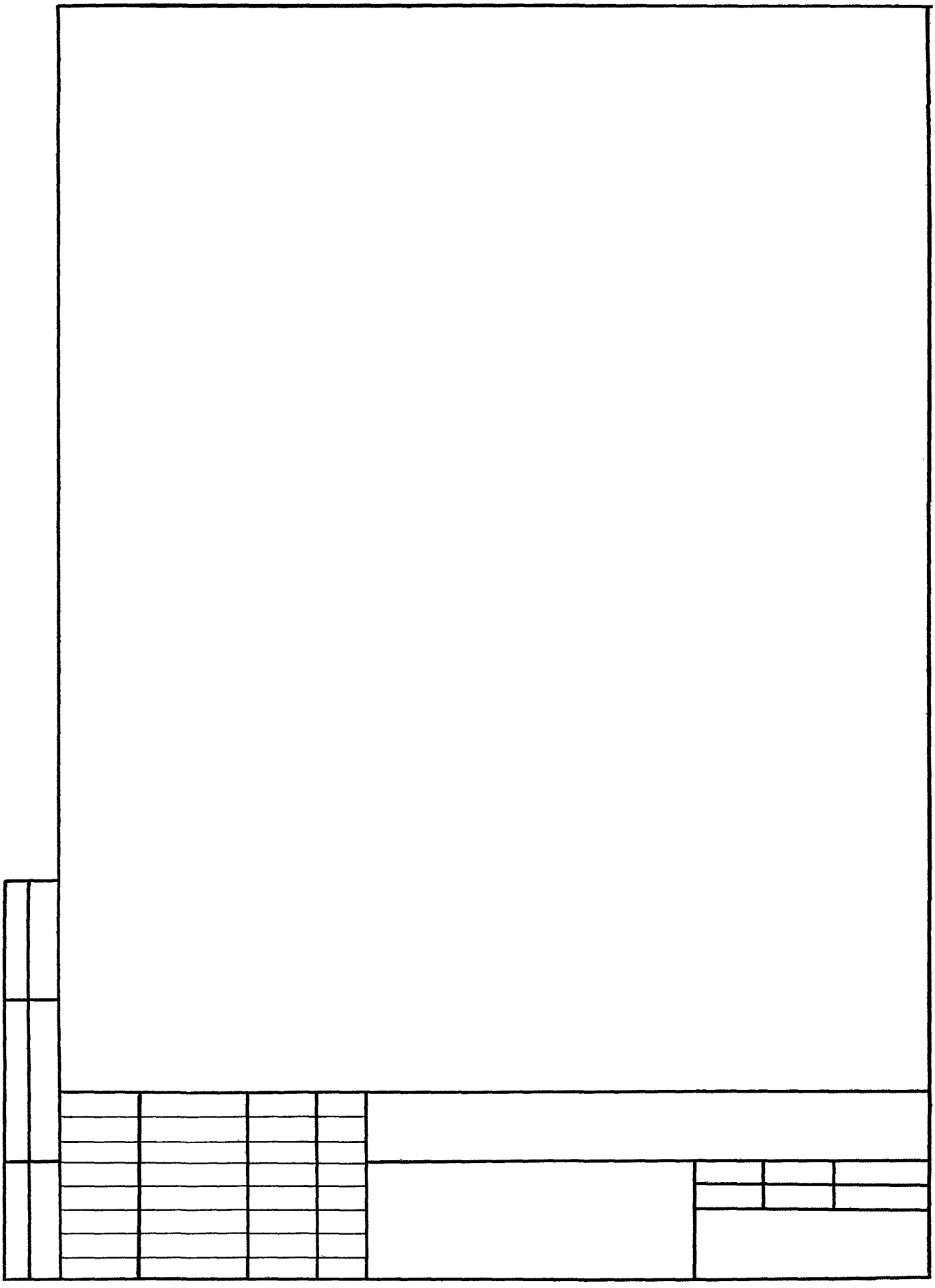

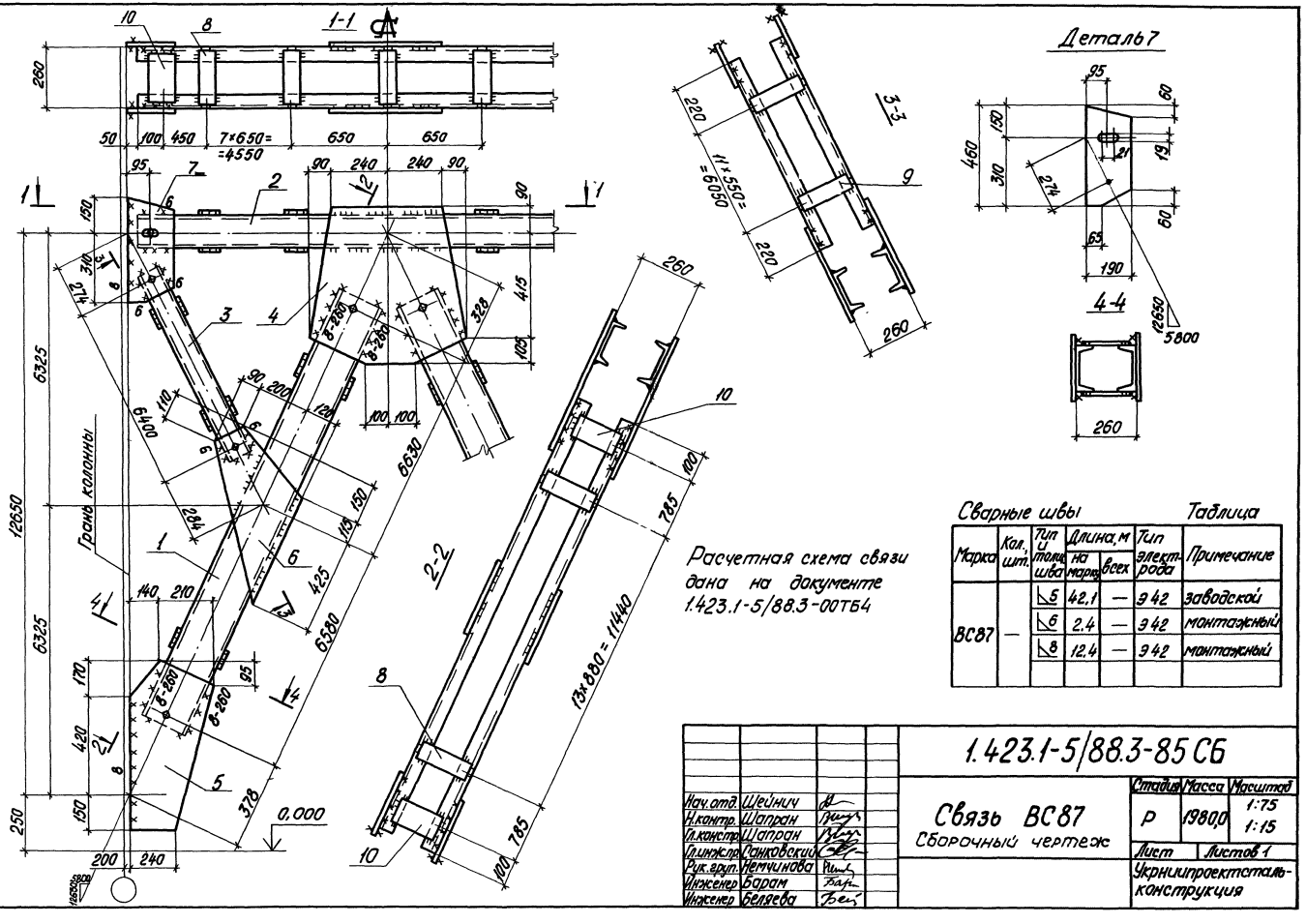

Расчетная схема связи дана на документе 1.423.1-5/88.3-00ТБ4

Сварные швы

Таблица

Марка	Кол. шт.	Тип и катет шва	Длина, м на марку	Длина, м всех	Тип электрода	Примечание
ВС87	—	◺6	42,1	—	Э42	заводской
		◺6	2,4	—	Э42	монтажный
		◺8	12,4	—	Э42	монтажный

Нач. отд.	Шейнин		
Н. контр.	Шапран		
Гл. констр.	Шапран		
Гл. инж. пр.	Ониковский		
Рук. арх. гр.	Метчинова		
Инженер	Борам		
Инженер	Беляева		

1.423.1-5/88.3-85 СБ

Связь ВС87

Сборочный чертеж

Стадия	Масса	Масштаб
Р	1980,0	1:75 1:15
Лист	Листов 1	

Укрниипроектстальконструкция

Инв. № подл. | Подпись и дата | Взам. инв. №

Сварные швы Таблица

Тип и толщ. шва	Длина, м	Тип электрода	Примечание
⌊ 4	12,4	Э42	Заводской
⌊ 6	0,7	Э42	Монтажный

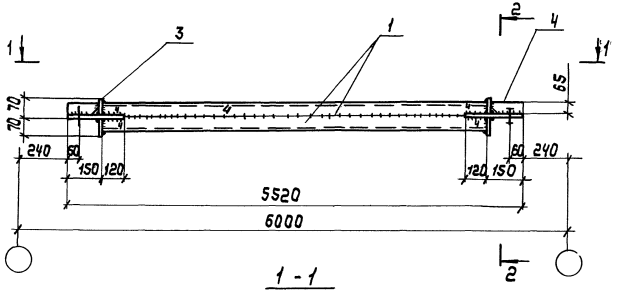

1 - 1

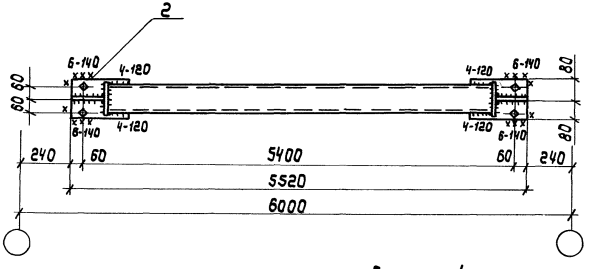

2 - 2

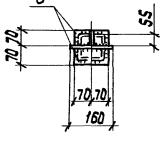

Деталь 1

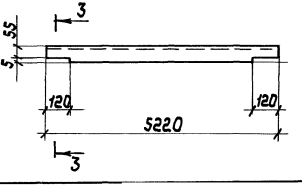

3-3



Марка связи	Поз.	Наименование	Кол.	Масса ед., кг	Масса всех, кг	Примечан.
ГС1		Детали				
		Гнутый швеллер гост 8278-83 Ст 3 кп2 гост 14637-79				
	1	120 х 60 х 4 ℓ=5220	2	36,9	73,8	
		Лист гост 19903-74 Ст 3 кп2 гост 14637-79				
	2	8 х 160 ℓ=270	2	2,7	5,4	
	3	8 х 65 ℓ=140	4	0,6	2,4	
	4	8 х 65 ℓ=140	2	0,6	1,2	
		Стандартные изделия				
	5	Болт М20-8g х 65.5.8	4		0,45	
		гост 7798-70				
	6	Гайка М20-7Н.5	4		0,13	
		гост 5915-70				
	7	Шайба 20.65Г	4		0,04	
		гост 6402-70				

Нач.отд	Шейнич	
Н.контр	Шапран	
Гл.констр	Шапран	
Гл.инж.пр	Самковский	
Разраб.	Немчинова	
Провери	Немчинова	
Исполни	Соколенко	

1.423.1-5/88.3-86

Распорка ГС1

Стадия	Масса	Масштаб
Р	83,6	1:15
Лист	Листов 1	

Укрниипроектсталь конструкция

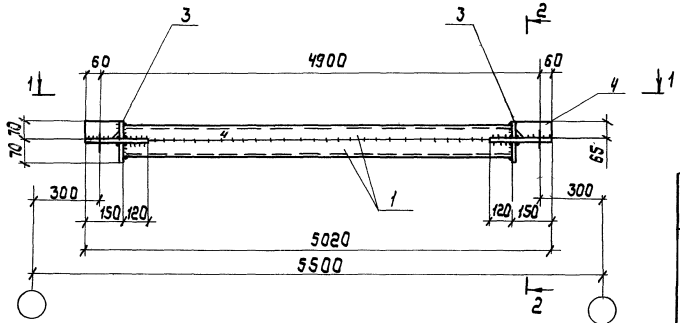

1 - 1

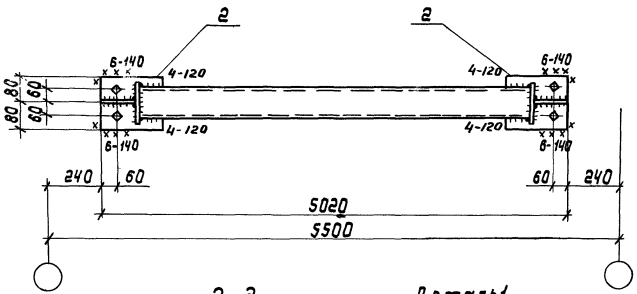

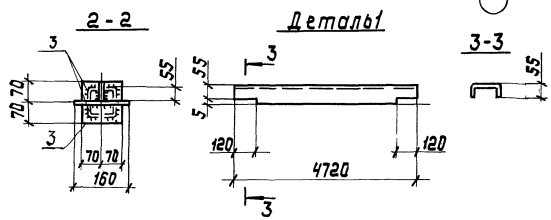

Сварные швы Таблица

Тип стали шва	Длина, м	Тип электрода	Примечание
⌊4	11,4	Э42	Заводской
⌊6	1,6	Э42	Заводской
⌊6	0,7	Э42	Монтажный

Марка связи	Поз.	Наименование	Кол.	Масса ед, кг	Масса всех, кг	Примечан.
ГС2		Детали				
		Швеллеры гнутые ГОСТ 8278-83 Ст3кп2 ГОСТ 14637-79				
	1	120 х 60 х 4 ℓ=4720	2	33,4	66,8	
		Лист ГОСТ 19903-74 Ст3кп2 ГОСТ 14637-79				
	2	8 х 160 ℓ=270	2	2,7	5,4	
	3	8 х 65 ℓ=140	4	0,6	2,4	
	4	8 х 65 ℓ=140	2	0,6	1,2	
		Стандартные изделия				
	4	Болт М20-8g х 65.5.8 ГОСТ 7798-70	4		0,83	
	5	Гайка М20-7Н.5 ГОСТ 5915-70	4		0,25	
	6	Шайба 20.65Г ГОСТ 6402-70	4		0,09	

Нач.отд.	Шейнич	
Н.контр.	Шапран	
Гл.констр.	Шапран	
Гл.инж.пр.	Самковский	
Разраб.	Немчинова	
Проверил	Немчинова	
Исполн.	Околенко	

1.423.1-5/88.3-87

Распорка ГС2

Стадия	Масса	Масштаб
Р	76,8	1:15
Лист	Листов 1	

Укрниипроектстальконструкция

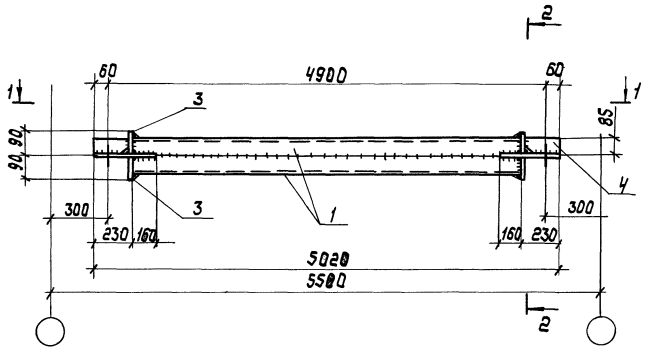

2 - 2

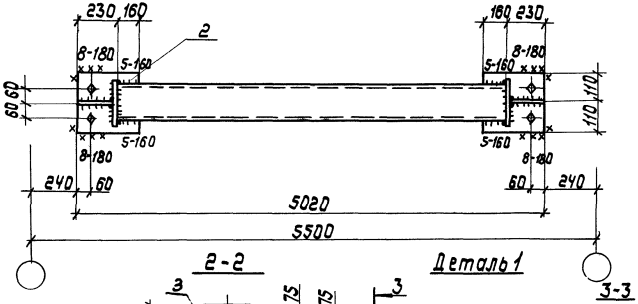

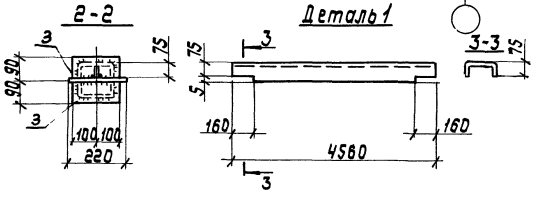

Сварные швы Таблица

Тип и тавр. шва	Длина, м	Тип электрода	Примечание
⌊5	13,4	Э42	Заводской
⌊8	1,6	Э42	Монтажный

Марка связи	Поз.	Наименование	Кол.	Масса ед, кг	Масса всех, кг	Примечание
ГС3		Детали				
		Швеллеры гнутые ГОСТ 8278-83 Ст3пс2 ГОСТ 14637-79				
	1	160 х 80 х 4 ℓ= 4560	2	43,7	87,4	
		Лист ГОСТ 19903-74 Ст3пс6-1 ГОСТ 14637-79				
	2	10 х 220 ℓ=390	2	6,7	13,4	
	3	10 х 85 ℓ=200	4	1,3	5,2	
	4	10 х 85 ℓ=220	2	1,5	3,0	
		Стандартные изделия				
	5	Болт М20-8g х 65.5.8	4		0,83	
		ГОСТ 7798-70				
	6	Гайка М20-7Н.5	4		0,25	
		ГОСТ 5915-70				
	7	Шайба 20.65Г	4		0,09	
		ГОСТ 6402-70				

Нач.отд.	Шейнич		
Н.контр.	Шапран		
Гл.конст.	Шапран		
Гл.инж.пр.	Санковский		
Разраб.	Немчинова		
Проверил	Немчинова		
Исполнил	Сокаленко		

1.423.1-5/88.3-88

Распорка ГС3

Стадия	Масса	Масштаб
Р	110,1	1:15
Лист	Листов 1	

Укрниипроектсталь конструкция

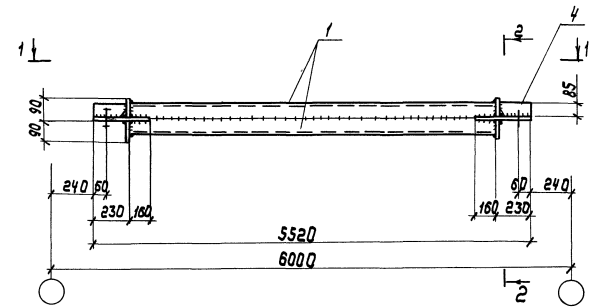

1 - 1

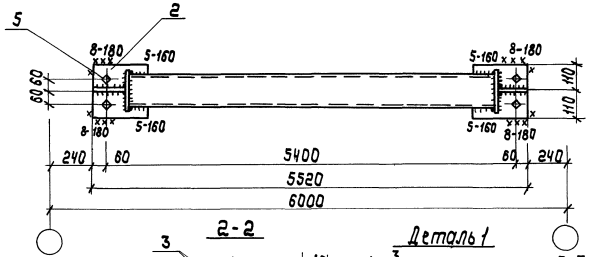

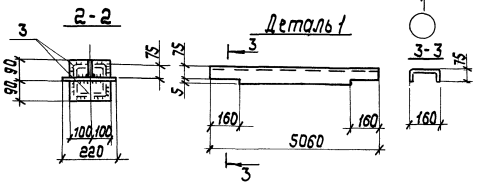

Сварные швы Таблица

Тип и тип шва	Длина, м	Тип электрода	Примечание
∟5	14,4	Э42	Заводской
∟8	1,1	Э42	Монтажный

Марка связи	Поз.	Наименование	Кол	Масса ед. кг	Масса всех, кг	Примечание
ГСЧ	1	**Детали**				
		Швеллеры гнутые ГОСТ 8278-83 Ст3 кп2 ГОСТ 14637-79				
	1	180×80×4 ℓ= 5060	2	48,5	97,0	
		Лист ГОСТ 19903-74 Ст3 пс6-1 ГОСТ 14637-79				
	2	10×220 ℓ= 390	2	6,7	13,4	
	3	10×85 ℓ= 200	4	1,3	5,2	
	4	10×85 ℓ= 220	2	1,5	3,0	
		Стандартные изделия				
	5	Болт М20-8g×65.5.8	4		0,83	
		ГОСТ 7798-70				
	6	Гайка М20-7Н.5	4		0,25	
		ГОСТ 5915-70				
	7	Шайба 20.65Г	4		0,09	
		ГОСТ 6402-70				

Нач. отд.	Шейнич		
Н. контр.	Шапран		
Гл. констр.	Шапран		
Гл. инж. пр.	Станковский		
Разраб.	Немчинова		
Проверил	Немчинова		
Исполнил	Соколенко		

1.423.1-5.88.3-89

Распорка ГСЧ

Стадия	Масса	Масштаб
Р	119,8	1:15
Лист	Листов 1	

Укрниипроектстальконструкция

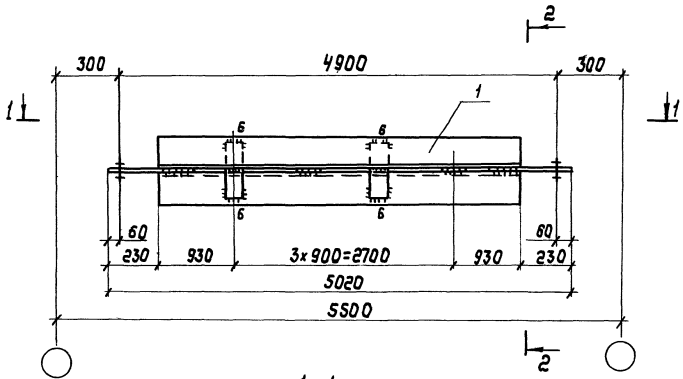

1-1

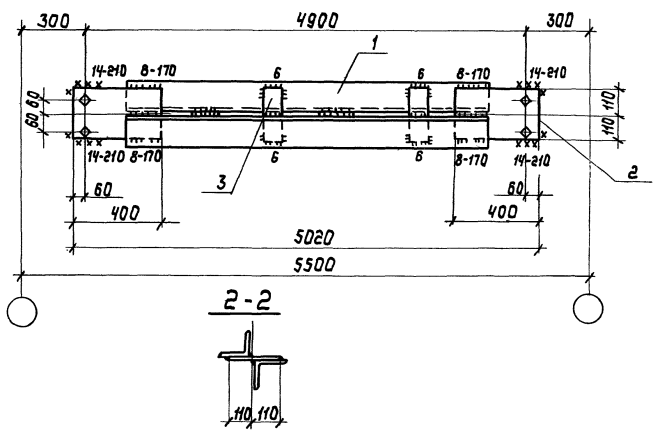

2-2

Сварные швы Таблица

Тип и толщ. шва	Длина, м	Тип электрода	Примечание
⊾6	1,2	Э42	Заводской
⊾8	1,0	Э42	Заводской
⊾14	0,9	Э42	Монтажный

Марка связи	Поз.	Наименование	Кол	Масса ед, кг	Масса всех, кг	Примечание
		Детали				
		Узлок ГОСТ 8509-86 Ст3пс6-1 ГОСТ 535-79				
	1	140 х 9 ℓ= 4560	2	88,5	177,0	
		Лист ГОСТ 19903-74 Ст.3 пс 6-1 ГОСТ 14637-79				
	2	14 х 220 ℓ= 400	2	9,7	19,4	
	3	12 х 60 ℓ= 200	5	1,1	6,6	
ГС5		Стандартные изделия				
	4	Болт М20-8g х 65.58	4		0,83	
		ГОСТ 7798-70				
	5	Гайка М20-7Н.5	4		0,25	
		ГОСТ 5915-70				
	6	Шайба 20.65Г			0,09	
		ГОСТ 6402-70				

Нач. отд.	Шейнич		1.423.1-5/88.3-90
Н. контр.	Шапран		Распорка ГС5
Гл. констр.	Шапран		
Гл. инжен.	Санковский		
Разраб.	Немчинова		
Проверил	Немчинова		
Исполнил	Семьяненко		

Стадия	Масса	Масштаб
Р	205,0	1:15
Лист	Листов 1	

Укрниилпроектстальконструкция

Сварные швы Таблица

Тип и толщ. шва	Длина, м	Тип электрода	Примечание
⊾6	1,2	Э42	Заводской
⊾8	1,0	Э42	Заводской
⊾14	0,9	Э42	Монтажный

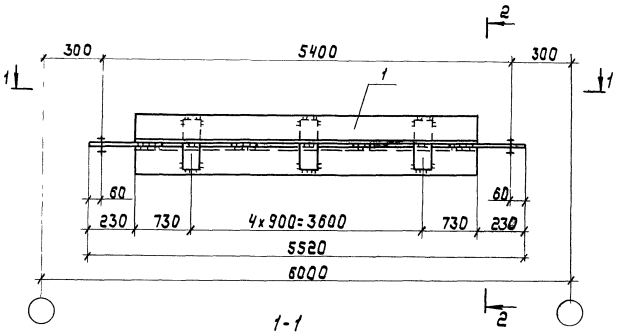

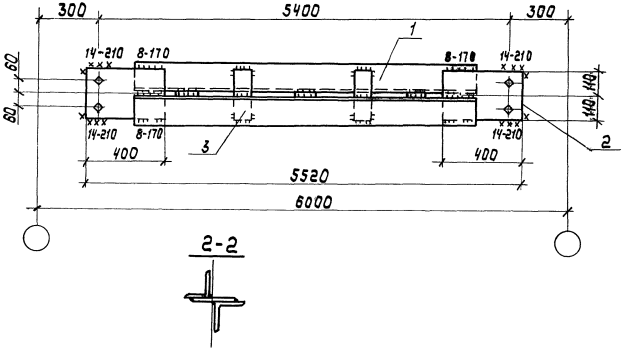

Марка связи	Поз.	Наименование	Кол.	Масса ед, кг	Масса всех, кг	Примечание
ГС6		Детали				
		Уголок ГОСТ 8509-86 Ст3 пс6-1 ГОСТ 535-79				
	1	140х9 Лист ГОСТ 19903-74 Ст3 пс6-1 ГОСТ 14637-79	2	98,2	196,4	
		ℓ= 5060				
	2	14х220 ℓ= 400	2	9,7	19,4	
	3	12х60 ℓ=200	6	1,1	6,6	
		Стандартные изделия				
	4	Болт М20-8g х 65.58 ГОСТ 7798-70	4		0,83	
	5	Гайка М20-7Н.5 ГОСТ 5915-70	4		0,25	
	6	Шайба 20.65Г ГОСТ 6402-70	4		0,09	

1.423.1-5/88.3-91

Нач.отд	Шейнич	
Н.контр.	Шапран	
Гл.констр.	Шапран	
Гл.инжен.	Санковский	
Разраб.	Немчинова	
Проверил	Немчинова	
Исполнил	Соколенко	

Распорка ГС6

Стадия	Масса	Масштаб
Р	224,8	1:15
Лист	Листов 1	

Укрниипроектсталь конструкция

Инв.№ подл. | Подпись и дата | Взам.инв.№

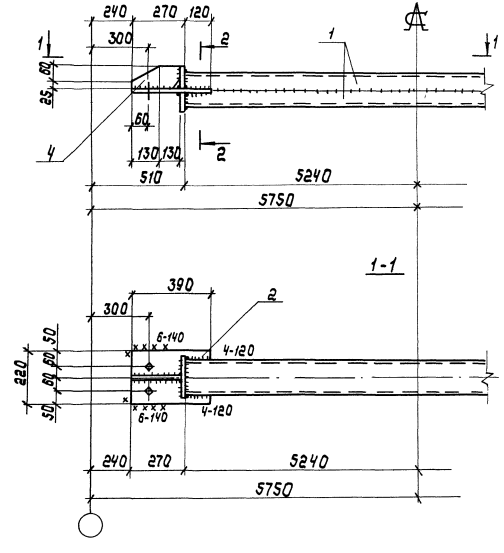

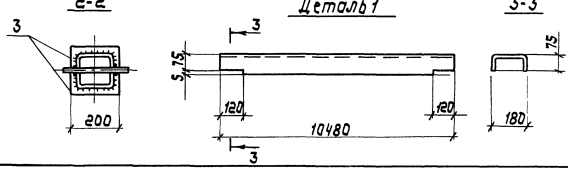

Сварные швы — Таблица

Тип шва	Длина, м	Тип электрода	Примечание
К4	13,9	Э42	Заводской
К6	0,6	Э42	Монтажный

Марка связи	Поз.	Наименование	Кол.	Масса ед. кг	Масса всех, кг	Примечание
		Детали				
		Гнутые швеллеры ГОСТ 8278-83 Ст3кп2 ГОСТ 14637-79				
	1	180×80×5 ℓ=10480	2	132,4	264,8	
		Лист ГОСТ 19903-74 Ст3кп2 ГОСТ 14637-79				
	2	8×220 ℓ=390	2	5,4	10,8	
	3	8×85 ℓ=200	4	1,1	4,4	
	4	8×85 ℓ=260	2	1,4	2,8	
ГС7						
		Стандартные изделия				
	5	Болт М20-8g×65.5.8	4		0,83	
		ГОСТ 7798-70				
	6	Гайка М20-7Н.5	4		0,25	
		ГОСТ 5915-70				
	7	Шайба 20.65Г	4		0,09	
		ГОСТ 6402-70				

1.423.1-5/88.3-92

Нач.отд.	Шейнич	
Н.контр.	Шапран	
Гл.конст.	Шапран	
Гл.инж.пр.	Санковский	
Разраб.	Немчинова	
Проверил	Немчинова	
Исполнил	Беляева	

Распорка ГС7

Стадия	Масса	Масштаб
Р	285,6	
Лист	Листов 1	

Укрниипроектстальконструкция

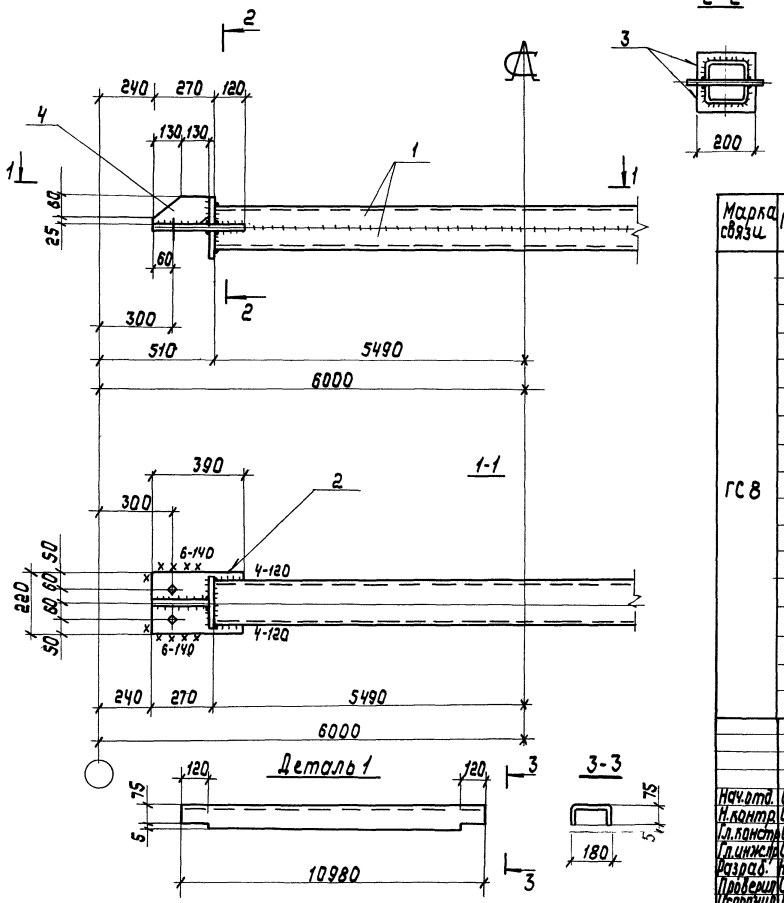

Сварные швы Таблица

Тип и толщ. шва	Длина, м	Тип электрода	Примечание
⊾4	25,5	Э42	Заводской
⊾6	0,6	Э42	Монтажный

Марка связи	Поз.	Наименование	Кол.	Масса ед, кг	Масса всех, кг	Примечание
		Детали				
		Швеллеры гнутые ГОСТ 8278-83 Ст3кп2 ГОСТ 14637-79				
	1	180×80×5 ℓ=10980	2	138,7	277,4	
		Лист ГОСТ 19903-74 Ст3кп2 ГОСТ 14637-79				
	2	8×220 ℓ=390	2	5,4	10,8	
	3	8×85 ℓ=200	4	1,1	4,4	
	4	8×85 ℓ=260	2	1,4	2,8	
ГС8		**Стандартные изделия**				
	5	Болт М20-8g×65.58 ГОСТ 7798-70	4		0,83	
	6	Гайка М20-7Н.5 ГОСТ 5915-70	4		0,25	
	7	Шайба 20.65Г ГОСТ 6402-70	4		0,09	

Нач.отд.	Шейниц		1.423.1-5/88.3-93
Н.контр.	Шапран		Распорка ГС8
Гл.констр.	Шапран		Стадия Р; Масса 298,4; Масштаб 1:15
Гл.инж.пр.	Санковский		Лист; Листов 1
Разраб.	Немчинова		Укрниипроектстальконструкция
Проверил	Семьянов		
Исполнил	Белягева		

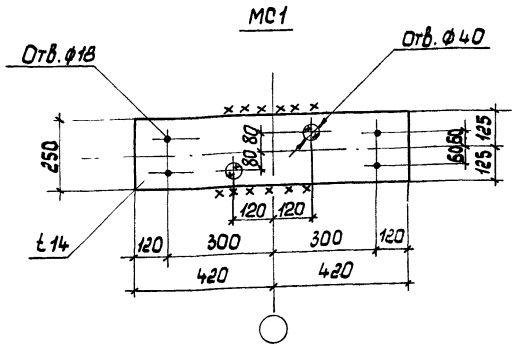

Сварные швы Таблица

Марка	К-во	Тип и толщ шва	Длина, м на марку	Длина, м общ	Тип электрода	Примечание
МС1	—	△ 6	1.8	—	Э42	монтажный

Нач.отд.	Шейнин		
Н.контр.	Шапран		
Гл.конст	Шапран		
Гл.инж.пр	Санковский		
Рук.груп.	Немчинова		
Рук.груп	Немчинова		
Ст.инж.	Беляева		

1.423.1-5/88.3-94

Соединительный элемент МС1

Стадия	Масса	Масштаб
Р	23.1	1:15
Лист	Листов 1	

Лист ГОСТ 19903-74
ВСт3кп2 ГОСТ 14637-79

Укрниипроектсталь-конструкция

Инв.№ подл. | Подпись и дата | Взам.инв.№

МС2

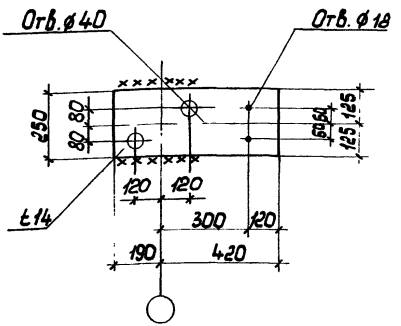

Сварные швы Таблица

Марка	К-во	Тип и толщ. шва	Длина, м на марку	Длина, м общ.	Тип электрода	Примечание
МС2	—	△6	1.3	—	Э42	монтажный

Нач.отд.	Шейнич		
Н.контр.	Шапран		
Гл.констр.	Шапран		
Гл.инжн.	Санковский		
Рук.1 груп.	Немчинова		
Рук.2 груп.	Немчинова		
Ст.инжн.	Беляева		

1.423.1-5/88.3-95

Соединительный элемент МС2

Стадия	Масса	Масштаб
Р	16.8.	1:15
Лист	Листов 1	

Лист ГОСТ 19903-74
ВСт3кп2 ГОСТ 14367-79

Укрниипроектстальконструкция

Инв.№ подл. | Подпись и дата | Взам. инв.№

МС3

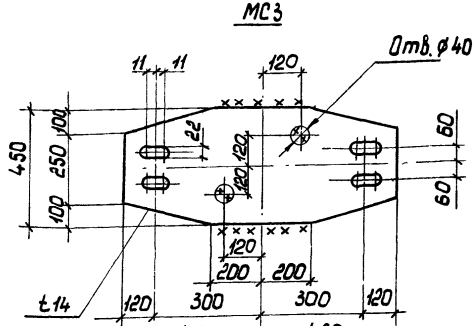

Сварные швы Таблица

Марка	К-во	Тип и тащ. шва	Длина, м на марку	Длина, м общ.	Тип электрода	Примечание
МС3	—	△ 6	1.8	—	Э42	монтажный

Гл.отд.	Шейнич		
Гл.констр.	Шапран		
Нач.констр	Шапран		
Гл.инж.пр	Санковский		
Н.к.груп	Немчинова		
Ст.к.груп	Немчинова		
Гл.инж.	Беляева		

1.423.1-5/86.3-96

Соединительный элемент МС3

Стадия	Масса	Масштаб
Р	41.5	1:15
Лист	Листов 1	

Лист ГОСТ 19903-74
Вст3кп2 ГОСТ 14637-79

Укрниипроектстальконструкция

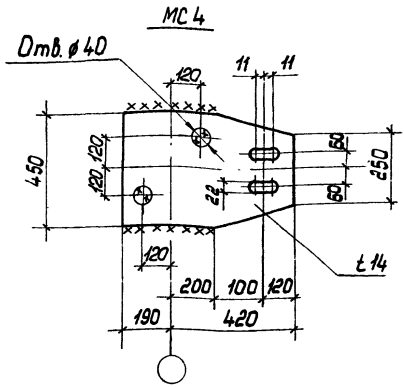

Сварные швы

Таблица

Марка	К-во	Тип и толщ. шва	Длина, м на марку	Длина, м общ.	Тип электрода	Примечание
МС4	—	△6	1.3	—	Э42	монтажный

Нач.отд.	Шейнич		
Гл.констр.	Шейнич		
Гл.инж.пр.	Санковский		
Рук.груп.	Немчинова		
Рук.груп.	Немчинова		
Ст.инж.	Беляева		

1.423.1-5/86.3-97

Соединительный элемент МС4

Стадия	Масса	Масштаб
Р	30.2	1:15
Лист	Листов 1	

Лист ГОСТ 19903-74
ВСт3кп2 ГОСТ 14637-79

Укрниипроектсталь-конструкция

Инв.№ подл. | Подпись и дата | Взам.инв.№

gost.e-ecolog.ru