ТИПОВЫЕ КОНСТРУКЦИИ, ИЗДЕЛИЯ И УЗЛЫ ЗДАНИЙ И СООРУЖЕНИЙ

СЕРИЯ 1.423.1—3 / 88

КОЛОННЫ ЖЕЛЕЗОБЕТОННЫЕ ПРЯМОУГОЛЬНОГО СЕЧЕНИЯ ДЛЯ ОДНОЭТАЖНЫХ ПРОИЗВОДСТВЕННЫХ ЗДАНИЙ ВЫСОТОЙ ДО 9,6 м БЕЗ МОСТОВЫХ ОПОРНЫХ КРАНОВ

ВЫПУСК 1

КОЛОННЫ

РАБОЧИЕ ЧЕРТЕЖИ

Книга I

стр. 2÷54

НАЧАЛО

23584-03

ЦЕНА 8-44

gost.e-ecolog.ru

ЦЕНТРАЛЬНЫЙ ИНСТИТУТ ТИПОВОГО ПРОЕКТИРОВАНИЯ
ГОССТРОЯ СССР

Москва А-445 Смольная ул 22

Сдано в печать V 1989 года

Заказ № 4588 Тираж 3000 экз

ТИПОВЫЕ КОНСТРУКЦИИ, ИЗДЕЛИЯ И УЗЛЫ ЗДАНИЙ И СООРУЖЕНИЙ

СЕРИЯ 1.423.1–3 / 88

КОЛОННЫ ЖЕЛЕЗОБЕТОННЫЕ ПРЯМОУГОЛЬНОГО СЕЧЕНИЯ ДЛЯ ОДНОЭТАЖНЫХ ПРОИЗВОДСТВЕННЫХ ЗДАНИЙ ВЫСОТОЙ ДО 9,6 м БЕЗ МОСТОВЫХ ОПОРНЫХ КРАНОВ

ВЫПУСК 1

КОЛОННЫ

РАБОЧИЕ ЧЕРТЕЖИ

РАЗРАБОТАНЫ

ГПИ ПРОМСТРОЙПРОЕКТ

ГЛ. ИНЖЕНЕР ИНСТИТУТА В.И.КОРОЛЁВ

НАЧАЛЬНИК СКО-1 В.В. МИХАЙЛОВ

ГЛ. ИНЖЕНЕР ПРОЕКТА Н.И. ГРИГОРЬЕВ

НИИЖБ

ЗАМ. ДИРЕКТОРА Р.Л. СЕРЫХ

РУК. ЛАБОРАТОРИИ В.А. КЛЕВЦОВ

РУК.СЕКТОРА Н.Н. КОРОВИН

УТВЕРЖДЕНЫ

И ВВЕДЕНЫ В ДЕЙСТВИЕ

С 1 АПРЕЛЯ 1989 г.

ПРОТОКОЛ ГОССТРОЯ СССР

ОТ 23 ДЕКАБРЯ 1988 г. № АЧ-47

© ЦИТП Госстроя СССР, 1989

Обозначение	Наименование	Стр.
1.423.1-3/88.1-ТТ	Технические требования	6
-1	Колонна* 1К30-1; 1К30-2-С ...	
	1К30-Ч-С	10
-2	Колонна 2К30-1; 2К30-2;	
	2К30-3-С ... 2К30-5-С	11
-3	Колонна 1К36-1 ... 1К36-3;	
	1К36-3-С ... 1К36-5-С	12
-4	Колонна 2К36-1; 2К36-2;	
	2К36-Ч; 2К36-3-С ... 2К36-6-С	13
-5	Колонна 1КЧ2-1 ... 1КЧ2-Ч;	
	1КЧ2-3-С ... 1КЧ2-5-С	14
-6	Колонна 2КЧ2-1 ... 2КЧ2-5;	
	2КЧ2-3-С ... 2КЧ2-7-С	15
-7	Колонна 1КЧ8-1 ... 1КЧ8-Ч;	
	1КЧ8-2-С ... 1КЧ8-6-С	16
-8	Колонна 2КЧ8-1 ... 2КЧ8-7;	
	2КЧ8-2-С ... 2КЧ8-8-С	17
-9	Колонна 3КЧ8-1 ... 3КЧ8-Ч;	
	3КЧ8-Ч-С ... 3КЧ8-8-С	18
-10	Колонна ЧКЧ8-1 ... ЧКЧ8-5;	
	ЧКЧ8-3-С ... ЧКЧ8-6-С	19
-11	Колонна 5КЧ8-1 ... 5КЧ8-5;	
	5КЧ8-Ч-С ... 5КЧ8-8-С	20
-12	Колонна 6КЧ8-1 ... 6КЧ8-Ч;	
	6КЧ8-Ч-С ... 6КЧ8-8-С	21

* В маркировке колонн марка бетона условно опущена.

Н.контр.	Михайлов	
Нач.СКО-1	Михайлов	
Гл.констр.	Матвеев	
ГИП	Григорьев	
Рук.бр.	Акишина	
Рук.бр.	Григорян	

1.423.1-3/88.1

Содержание

Стадия	Лист	Листов
Р	1	7

Промстройпроект

Обозначение	Наименование	Стр.
1.423.1-3/88.1 – 13	Колонна 7К48-1 ... 7К48-5;	
	7К48-4-С ; 7К48-6-С	22
– 14	Колонна 1К54-1 ... 1К54-5;	
	1К54-4-С ... 1К54-7-С	23
– 15	Колонна 2К54-1 ... 2К54-5;	
	2К54-4-С ... 2К54-6-С	24
– 16	Колонна 1К60-1 ... 1К60-8;	
	1К60-3-С ... 1К60-7-С	25
– 17	Колонна 2К60-1 ... 2К60-6;	
	2К60-2-С ... 2К60-8-С	26
– 18	Колонна 3К60-1 ... 3К60-6;	
	3К60-4-С ... 3К60-9-С	27
– 19	Колонна 4К60-1 ... 4К60-5;	
	4К60-2-С ; 4К60-4-С ... 4К60-6-С	28
– 20	Колонна 5К60-1 ... 5К60-7;	
	5К60-4-С ... 5К60-7-С	29
– 21	Колонна 6К60-1 ... 6К60-7;	
	6К60-4-С ... 6К60-9-С	30
– 22	Колонна 7К60-1 ... 7К60-7;	
	7К60-4-С ... 7К60-8-С	31
– 23	Колонна 1К66-1 ... 1К66-8;	
	1К66-5-С ... 1К66-7-С	32
– 24	Колонна 2К66-1 ... 2К66-7;	
	2К66-4-С ... 2К66-8-С	33
– 25	Колонна 3К66-1 ... 3К66-6;	
	3К66-4-С ... 3К66-9-С	34
– 26	Колонна 4К66-1 ... 4К66-5;	
	4К66-5-С ; 4К66-6-С	35

Инв.№ подл. | Подпись и дата | Взам. инв.№

23584-03 3

Обозначение	Наименование	Стр.
1.423.1-3|88.1-27	Колонна 5К66-1 ... 5К66-7,	
	5К66-6-С ... 5К66-8-С	36
-28	Колонна 6К66-1 ... 6К66-6	37
-29	Колонна 6К66-7 ... 6К66-9;	
	6К66-Ч-С ... 6К66-9-С	38
-30	Колонна 7К66-1 ... 7К66-7;	
	7К66-6-С; 7К66-7-С;	39
-31	Колонна 1К72-1 ... 1К72-7;	
	1К72-Ч-С ... 1К72-8-С	40
-32	Колонна 2К72-1 ... 2К72-6;	
	2К72-Ч-С ... 2К72-8-С	41
-33	Колонна 3К72-1 ... 3К72-7;	
	3К72-Ч-С ... 3К72-8-С	42
-34	Колонна 4К72-1 ... 4К72-7;	
	4К72-5-С; 4К72-7-С; 4К72-8-С	43
-35	Колонна 5К72-1 ... 5К72-5;	
	5К72-Ч-С; 5К72-5-С	44
-36	Колонна 5К72-6 ... 5К72-8;	
	5К72-6-С ... 5К72-9-С	45
-37	Колонна 6К72-1 ... 6К72-8;	
	6К72-7-С ... 6К72-9-С	46
-38	Колонна 1К78-1 ... 1К78-8;	
	1К78-Ч-С ... 1К78-8-С	47
-39	Колонна 2К78-1 ... 2К78-8;	
	2К78-6-С ... 2К78-10-С	48
-40	Колонна 3К78-1 ... 3К78-6;	
	3К78-Ч-С ... 3К78-8-С	49
-41	Колонна 4К78-1 ... 4К78-8;	
	4К78-6-С ... 4К78-8-С	50

Обозначение	Наименование	Стр.
1.423.1-3|88.1 – Ч2	Колонна 5К78-1 ... 5К78-5;	
	5К78-5-С	51
– Ч3	Колонна 5К78-6 ... 5К78-9;	
	5К78-6-С ... 5К78-9-С	52
– ЧЧ	Колонна 6К78-1 ... 6К78-9;	
	6К78-8-С; 6К78-9-С	53
– Ч5	Колонна 1К8Ч-1 ... 1К8Ч-7;	
	1К8Ч-Ч-С ... 1К8Ч-7-С	5Ч
– Ч6	Колонна 2К8Ч-1 ... 2К8Ч-Ч;	
	2К8Ч-Ч-С ... 2К8Ч-8-С	55
– Ч7	Колонна 3К8Ч-1 ... 3К8Ч-8;	
	3К8Ч-Ч-С ... 3К8Ч-9-С	56
– Ч8	Колонна ЧК8Ч-1 ... ЧК8Ч-8;	
	ЧК8Ч-Ч-С ... ЧК8Ч-9-С	57
– Ч9	Колонна 5К8Ч-1 ... 5К8Ч-8;	
	5К8Ч-6-С; 5К8Ч-8-С	58
– 50	Колонна 6К8Ч-1 ... 6К8Ч-5;	
	6К8Ч-5-С	59
– 51	Колонна 6К8Ч-6 ... 6К8Ч-9;	
	6К8Ч-6-С; 6К8Ч-7-С; 6К8Ч-9-С; 6К8Ч-10-С	60
– 52	Колонна 7К8Ч-1 ... 7К8Ч-8	61
– 53	Колонна 8К8Ч-1 ... 8К8Ч-9;	
	8К8Ч-7-С; 8К8Ч-9-С	62
– 5Ч	Колонна 9К8Ч-1 ... 9К8Ч-8;	
	9К8Ч-Ч-С ... 9К8Ч-8-С	63
– 55	Колонна 1К96-1 ... 1К96-7;	
	1К96-Ч-С; 1К96-6-С; 1К96-7-С;	6Ч
– 56	Колонна 2К96-1 ... 2К96-10;	
	2К96-5-С; 2К96-6-С; 2К96-8-С	65

Инв.№подл. | Подпись и дата | Взам.инв.№

Обозначение	Наименование	Стр.
1.423.1-3|88.1-57	Колонна 3К96-1 ... 3К96-8;	
	3К96-3-С ...3К96-9-С	66
-58	Колонна 4К96-1 ... 4К96-7;	
	4К96-6-С ...4К96-9-С	67
-59	Колонна 5К96-1 ... 5К96-10;	68
-60	Колонна 6К96-1 ... 6К96-8;	
	6К96-3-С ... 6К96-9-С	69
-61	Колонна 7К96-1 ... 7К96-8;	
	7К96-6-С ; 7К96-8-С	70
-62	Колонна 8К96-1 ... 8К96-5;	
	8К96-4-С ; 8К96-5-С	71
-63	Колонна 8К96-6 ... 8К96-9;	
	8К96-6-С; 8К96-7-С; 8К96-9-С; 8К96-10-С	72
-64	Колонна 9К96-1 ... 9К96-8;	
	9К96-7-С ... 9К96-9-С	73
-65	Пример установки закладных	
	изделий МН1; М2-14 в колоннах крайнего	
	ряда при привязке „0"	74
-66	Пример установки закладных изделий	
	МН1, М2-32; М2-14; М2-15 в колоннах	
	крайнего ряда при привязке „0"	74
-67	Пример установки закладных изделий	
	М2-10; М2-11 в колоннах крайнего	
	ряда при привязке „0"	75
-68	Пример установки закладного изделия	
	МН2 в колоннах крайнего ряда	
	при привязке „250"	75

Инв.№ подл. | Подпись и дата | Взам.инв.№

Обозначение	Наименование	Стр.
1.423.1-3/88.1 — 69	Пример установки закладного изделия	
	МН2 в колоннах крайнего ряда	
	при привязке „250" (сечение 600×500)	76
— 70	Пример установки закладных изделий	
	М2-Ч; МН3 и МНЧ в колоннах	
	среднего ряда	76
— 71	Пример установки закладных изделий	
	М2-33; МНЧ в колоннах среднего	
	ряда	77
— 72	Пример установки закладного изделия	
	М2-33 в колоннах среднего ряда	77
— 73	Пример установки закладных изделий	
	М2-12, М2-13 в колоннах среднего ряда	78
— 74	Пример установки закладных изделий	
	М2-13; М2-13-1 в колоннах среднего	
	ряда	78
— 75	Пример установки закладного изделия	
	М2-13-1 в колоннах среднего ряда	
	(Сечение 600×500)	79
— 76	Пример установки закладного изделия	
	М2-32 в колоннах крайнего ряда	
	при привязке „0"	79
— 77	Пример установки закладного изделия	
	МН5 в колоннах среднего ряда	
	(Сечение 500×500)	80
— 78	Пример установки закладного изделия	
	МН5 в колоннах среднего ряда	
	(Сечение 500×600)	80

Инв. № подл. | Подпись и дата | Взам. инв. №

Обозначение	Наименование	Стр.
1.423.1-3/88.1-79	Пример установки закладного	
	изделия М1-12	81
-80	Пример установки закладного	
	изделия МН 11	81
-81	Примеры установки закладных	
	изделий для крепления стеновых	
	панелей длиной 6м	82
-82	Примеры установки закладных	
	изделий для крепления	
	стеновых панелей длиной 12м	83
-83	Петли для строповки колонн	84
-РС	Ведомость расхода стали	85...109

1. Общие сведения

1.1 Серия 1.423.1-3/88 „Колонны железобетонные прямоугольного сечения для одноэтажных производственных зданий высотой до 9,6м без мостовых опорных кранов" состоит из следующих выпусков:

Выпуск 0-1 Материалы для проектирования зданий, возводимых в несейсмических районах.

Выпуск 0-2 Материалы для проектирования зданий, возводимых в сейсмических районах.

Выпуск 1 Колонны. Рабочие чертежи.

Выпуск 2 Арматурные и закладные изделия. Рабочие чертежи. Часть 1 и часть 2.

1.2 Настоящий выпуск содержит рабочие чертежи железобетонных колонн.

1.3 Колонны имеют постоянное по высоте прямоугольное поперечное сечение. В зависимости от высоты этажа, шага колонн, величины пролета и других условий применения, размеры поперечного сечения колонн приняты 300×300; 300×400; 400×400; 400×500; 500×500 и 500×600. В оголовках некоторых типов колонн для соблюдения условий опирания на них стропильных или подстропильных конструкций предусмотрены консоли.

1.4 Марки колонн имеют следующую структуру

				1.423.1-3/88.1-ТТ		
Н.контр.	Михайлов					
Нач.СКО-1	Михайлов			Технические требования	Стадия	Лист	Листов
Гл.констр	Матвеев				Р	1	8
ГИП	Григорьев				ПРОМСТРОЙПРОЕКТ		

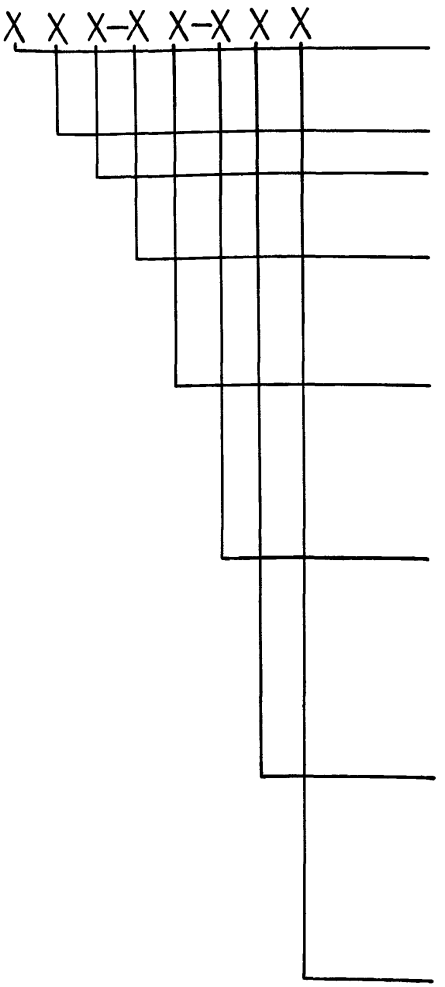

Например: 1К72-3М3-С – колонна первого типоразмера для зданий с высотой этажа 7,2 м, номера 3 по несущей способности из бетона класса В22,5 (марки 300), предназначенная для применения в зданиях с расчетной сейсмичностью 8 или 9 баллов.

Инв.№ подл. | Подпись и дата | Взам.инв.№

Колонны должны изготовляться по чертежам КЖИ проекта здания в соответствии с рабочими чертежами настоящего выпуска.

2. Технические требования

2.1 Колонны изготавливаются из тяжелого бетона класса по прочности на сжатие В15; В22,5; В30 (марок М200, М300, М400) соответствующего Гост 25192-82.

2.2 Марка бетона по морозостойкости нормируется в случаях, оговоренных в проекте здания в зависимости от условий эксплуатации.

2.3 Марка бетона по водонепроницаемости и косвенные показатели проницаемости бетона колонн с повышенной коррозионной стойкостью (с индексом Н или П см. п. 1.4 технических требований) должны быть приведены в КЖИ проекта здания и соответствовать требованиям таблицы 1 СНиП 2.03.11-85 „Защита строительных конструкций от коррозии."

2.4 В качестве арматуры применяется арматурная сталь класса А-I и А-III по Гост 5781-82* и класса Вр-I по Гост 6727-80*.

Для колонн в марках которых отсутствует индекс П, допускается взамен арматуры класса А-III применять арматуру класса Ат-IIIс по ГОСТ 10884-81.

2.5 Марки стали для закладных изделий и марки электродов, применяемых при их изготовлении должны быть приняты в соответствии с указаниями СНиП 2.03.01-84 и приведены в КЖИ проекта здания.

2.6 Колонны армируются пространственными арматурными каркасами, марки которых приведены в спецификациях настоящего выпуска в зависимости от марки колонны.

2.7 В колоннах должны быть предусмотрены закладные изделия для крепления стропильных или подстропильных конструкций; а в колоннах, к которым примыкают или на которые навешиваются стены — закладные изделия для крепления стен.

Кроме того, в необходимых случаях могут быть предусмотрены дополнительные закладные изделия для крепления коммуникаций, устройства молниезащиты и т.п.

2.8 Разбивка всех закладных изделий и их марки приниманются в соответствии с указаниями КЖИ проекта здания. В данном выпуске помещены примеры установки закладных изделий для крепления стропильных и подстропильных конструкций и для крепления стен.

2.9 Проектное положение арматурных изделий в опалубке следует обеспечивать фиксаторами из плотного цементно-песчаного раствора или пластмассы.

Применение стальных фиксаторов не допускается.

2.10 Положение закладных изделий для крепления стропильных и подстропильных конструкций, для крепления и опирания навесных стен следует фиксировать путем крепления к форме при помощи инвентарных приспособлений, для чего в закладных изделиях предусмотрены квадратные отверстия 10×10 мм.

Форма и размеры отверстий могут быть уточнены на заводе-изготовителе. Допускается не устраивать эти отверстия при применении на заводе другого надежного способа фиксации закладных к форме.

2.11 Для ориентации арматурные каркасы, плоские и пространственные, показаны на чертежах в вертикальном положении.

При образовании пространственного каркаса сетки оголовка надвигаются на выступающие верхние концы продольных стержней плоских каркасов, не имеющих на этом участке поперечных стержней и прикрепляются вязальной проволокой к продольным стержням.

При изготовлении колонн квадратного сечения пространственные каркасы следует устанавливать так, чтобы сторона пространственного каркаса с большим количеством стержней (или с большим количеством стержней, доходящих до верха колонны) оказалась у стороны колонны, где предусмотрены разбивочные риски.

Инв.№ подл. | Подпись и дата | Взам.инв.№

2.12 Колонны проверены на воздействие усилий, возникающих при их подъеме, транспортировании и монтаже, как шарнирно-опертые балки с консолями, загруженные равномерно-распределенной нагрузкой от расчетного веса колонны. Расчетный вес колонн принят с коэффициентом надежности $\gamma_\psi = 1,1$.

Расчетные схемы при расчете на усилия, возникающие при распалубке, складировании и транспортировании, приведены на рис. 1, при монтаже – на рис. 2, где ℓ – длина колонны, q – нагрузка от массы колонны.

При расчете по рис. 1 расчетный вес колонн учтен с коэффициентом динамичности $K_д = 1,6$, при расчете по рис. 2 – с $K_д = 1,4$.

С – расстояние от торца колонны до места строповки.

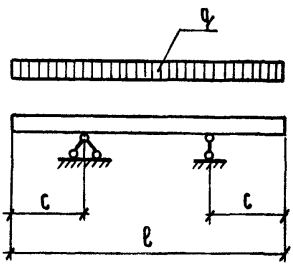

Рис. 1

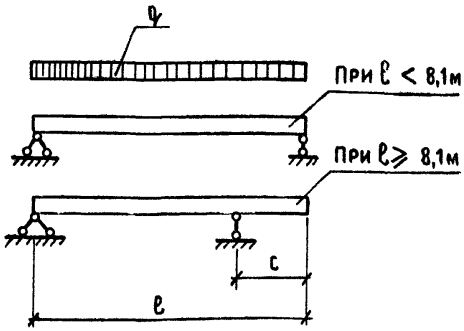

Рис. 2

2.13 Подъем колонн при извлечении из формы, складировании и транспортировании рекомендуется производить с помощью инвентарных строповочных приспособлений.

При отсутствии инвентарных приспособлений допускается использовать строповочные петли.

2.14 Строповочные петли должны изготовляться из горячекатаной гладкой арматуры класса А-I марок Вст3сп2 и Вст3пс2 по ГОСТ 5781-82*. Сталь марки Вст3пс2 не допускается применять для строповочных петель, если возможен монтаж колонн при температуре ниже минус 40°С. Допускается изготовлять строповочные петли из арматуры периодического профиля класса Ас-II марки 10ГТ по ГОСТ 5781-82*, снижая диаметр арматуры на один номер по сравнению с петлей из арматуры класса А-I.

2.15 Извлечение колонн из формы следует производить после достижения бетоном не менее 70% проектной прочности.

2.16 Закладные изделия для опирания и крепления навесных стеновых панелей, а также все закладные изделия колонн с повышенной коррозионной стойкостью (марки колонн с индексом Н или П см. п. 1.4) должны быть металлизированы в соответствии с указаниями проекта здания.

Металлизация анкерных стержней закладных изделий должна производиться на длине приварки плюс 50 мм.

Вид металлизационного покрытия назначается в КЖИ проекта здания.

В тех случаях, когда металлизация закладных не требуется, их открытые поверхности должны быть огрунтованы в один слой.

2.17 Открытые поверхности закладных изделий должны быть очищены от наплывов бетона.

2.18 Точность изготовления, внешний вид, качество поверхности колонн, величина отпускной прочности бетона, контроль, испытания, приемка, а также маркировка, хранение и транспортировка колонн должны удовлетворять требованиям ГОСТ 25628-83* „Колонны железобетонные для одноэтажных производственных зданий. Общие технические условия".

2.19 Выборка стали на колонны составлена без учета расхода стали на закладные изделия и строповочные устройства.

Этот расход должен быть учтен дополнительно в соответствии с указаниями проекта здания.

3. Монтаж

3.1 Монтаж колонн должен производиться согласно требованиям главы СНиП III-16-80 „Бетонные и железобетонные конструкции сборные. Правило производства и приемки монтажных работ" и главы СНиП III-4-80 „Техника безопасности в строительстве".

3.2 Подъем колонн при монтаже следует производить из положения „на ребро".

3.3 Для выверки колонн и примыкающих к ним конструкций на боковых поверхностях колонн предусмотрены риски разбивочных осей в уровнях верха колонн и верха фундамента.

Инв.№ подл. | Подпись и дата | Взам. инв.№

Марка колонны	Марка каркаса КП	Обозначение документа на каркас КП	Класс (марка) бетона	Объем бетона, м³	Масса колонны, т
1К30-1М2	КП1-1	1.423.1-3/88.2-1	В15 (М200)	0,34	0,86
1К30-2М3-С	КП1-2		В22,5 (М300)		
1К30-3М3-С	КП1-3				
1К30-4М3-С	КП1-4				

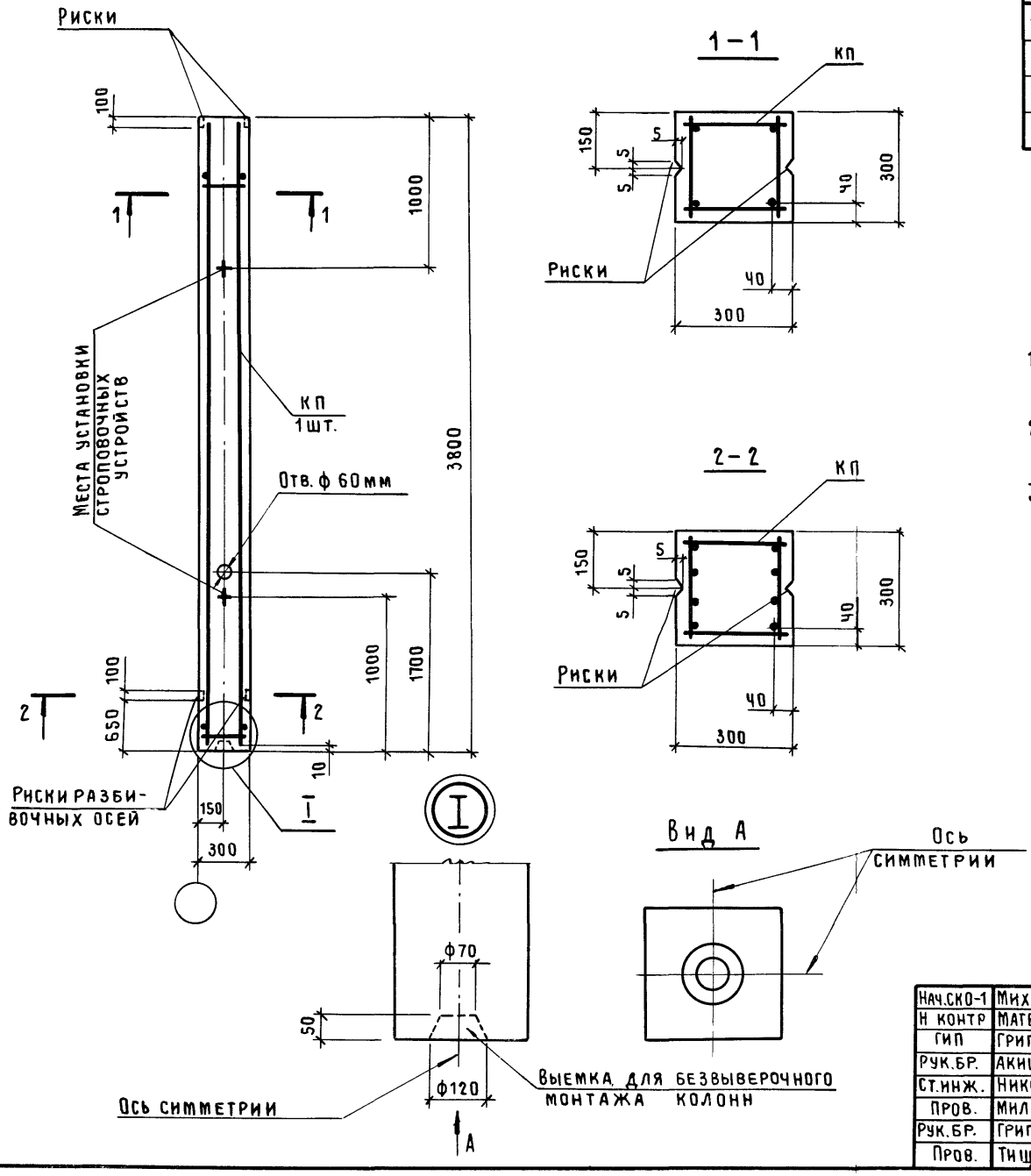

1. В сечении 2–2 количество продольных стержней условно показано для колонн марок 1К30-3; 1К30-4.
2. Марки закладных изделий и номера узлов их установки принять по чертежам КЖИ проекта здания.
3. На узле I арматура условно не показана.

Нач.СКО-1	Михайлов	
Н.контр.	Матвеев	
ГИП	Григорьев	
Рук.бр.	Акишина	
Ст.инж.	Никонова	
Пров.	Милютина	
Рук.бр.	Григорян	
Пров.	Тищенко	

1.423.1-3/88.1-1

Колонна 1К30-1; 1К30-2-С ... 1К30-4-С

Стадия	Лист	Листов
Р		1

ПРОМСТРОЙПРОЕКТ

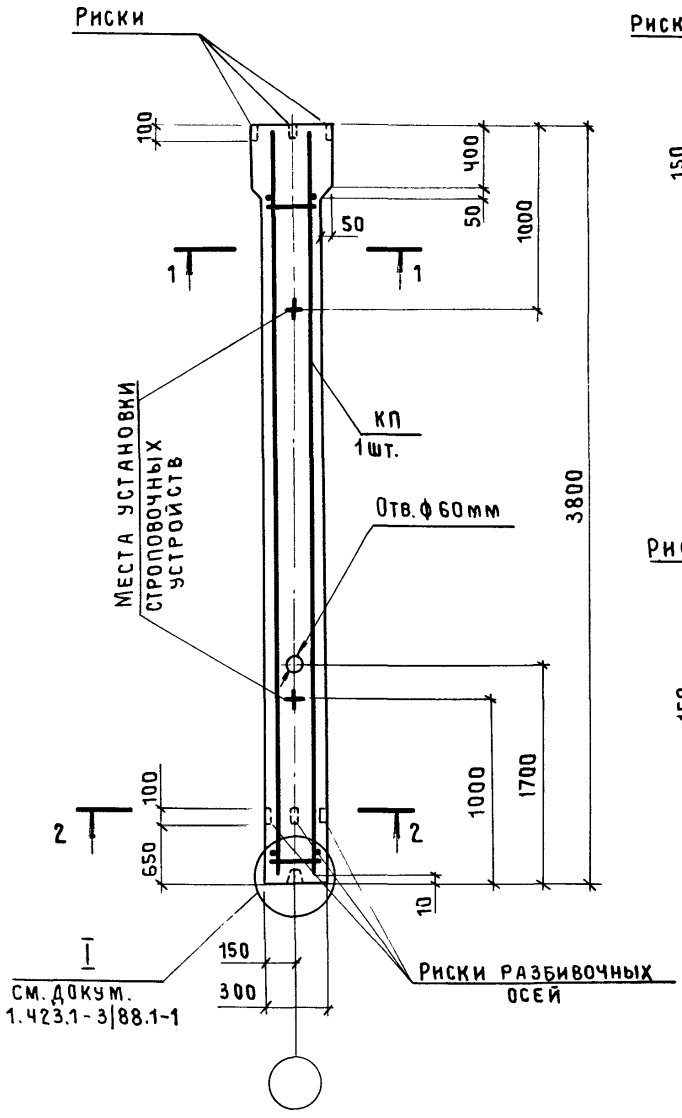

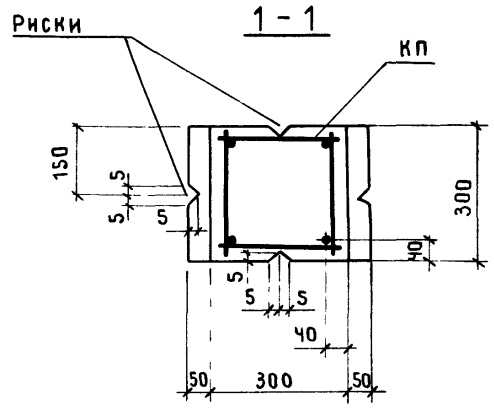

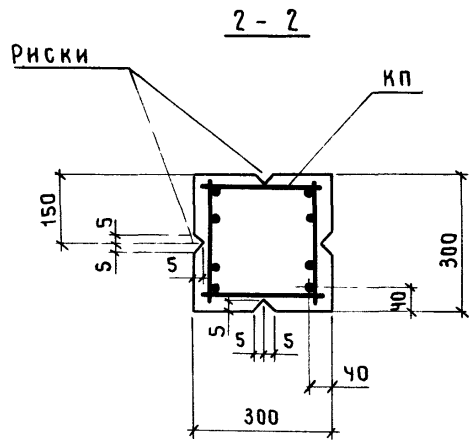

Марка колонны	Марка каркаса КП	Обозначение документа на каркас КП	Класс (марка) бетона	Объем бетона, м³	Масса колонны, т
2К30-1М2	КП 2-1	1.423.1-3|88.2-2	В15 (М200)	0,37	0,93
2К30-2М2	КП 2-2				
2К30-3М3-С	КП 2-3		В22,5 (М300)		
2К30-4М3-С	КП 2-4				
2К30-5М3-С	КП 2-5				

1. В сечении 2-2 количество продольных стержней условно показано для колонн марок 2К30-3...2К30-5.
2. Марки закладных изделий и номера узлов их установки принять по чертежам КЖИ проекта здания.

Нач.СКО-1	Михайлов	
Н. контр	Матвеев	
ГИП	Григорьев	
Рук бр.	Акишина	
Ст.инж.	Никонова	
Пров.	Милютина	
Рук.бр.	Григорян	
Пров.	Тищенко	

1.423.1-3|88.1-2

Колонна
2К30-1; 2К30-2;
2К30-3-С...2К30-5-С

Стадия	Лист	Листов
Р		1

ПРОМСТРОЙПРОЕКТ

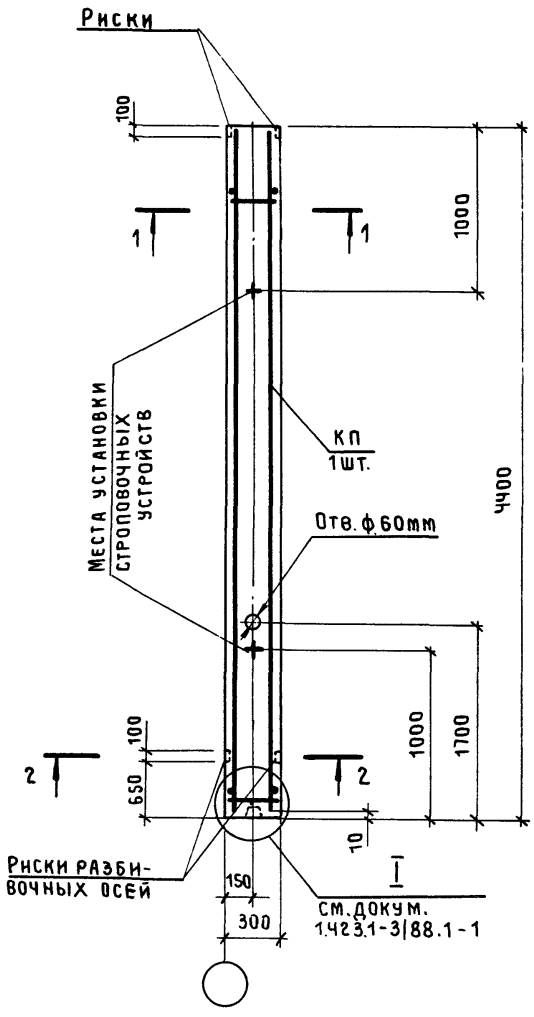

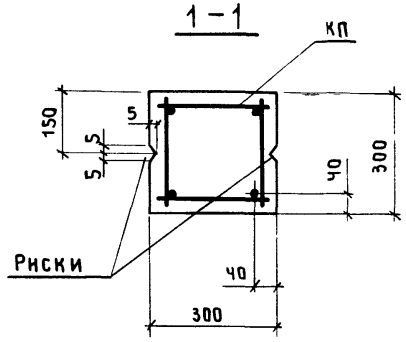

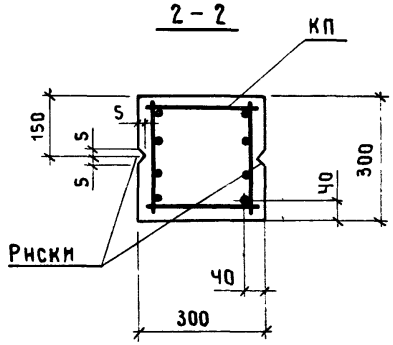

Марка колонны	Марка каркаса КП	Обозначение документа на каркас КП	Класс (марка) бетона	Объем бетона, м3	Масса колонны, т
1К36-1М2	КП3-1	1.423.1-3/88.2-3	В15 (М200)	0,4	1,0
1К36-2М2	КП3-2				
1К36-3М2	КП3-3				
1К36-3М3-С	КП3-4		В22,5 (М300)		
1К36-4М3-С	КП3-5				
1К36-5М3-С	КП3-6				

1. В сечении 2-2 количество продольных стержней условно показано для колонн марок 1К36-4; 1К36-5.
2. Марки закладных изделий и номера узлов их установки принять по чертежам КЖИ проекта здания.

Нач.СКО-1	Михайлов	
Н. контр.	Матвеев	
ГИП	Григорьев	
Рук.бр.	Акишина	
Ст. инж	Никонова	
Пров.	Милютина	
Рук.бр.	Григорян	
Пров.	Тищенко	

1.423.1-3/88.1-3

Колонна
1К36-1 ... 1К36-3;
1К36-3-С...1К36-5-С

Стадия	Лист	Листов
Р		1

ПРОМСТРОЙПРОЕКТ

Инв.№подл. | Подпись и дата | Взам.инв.№

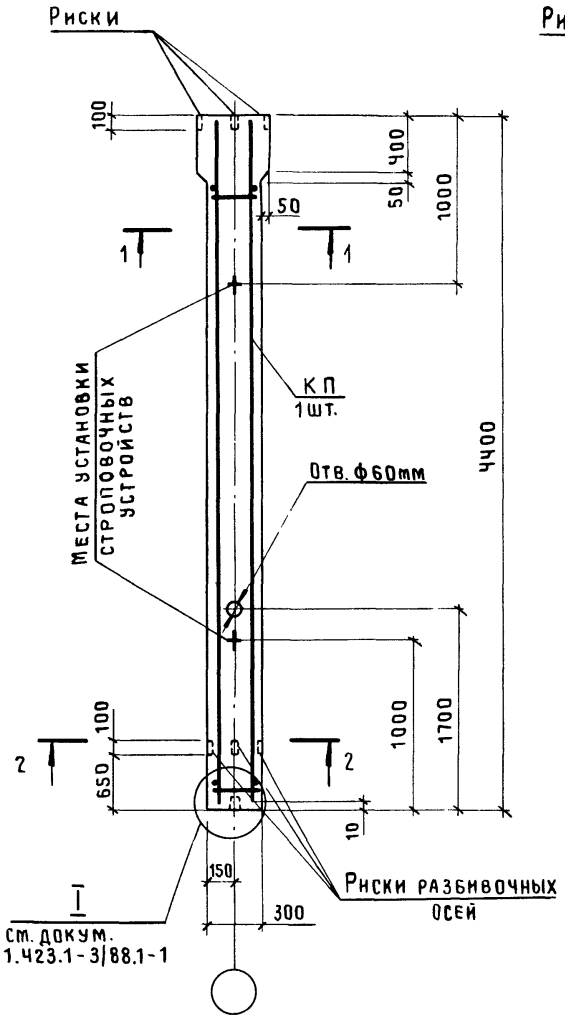

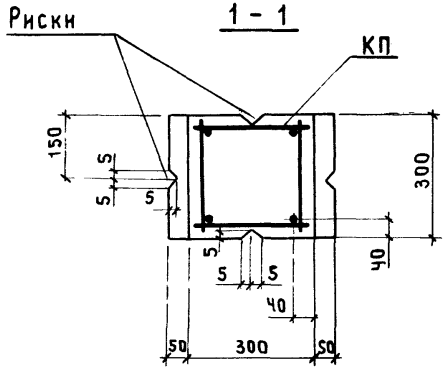

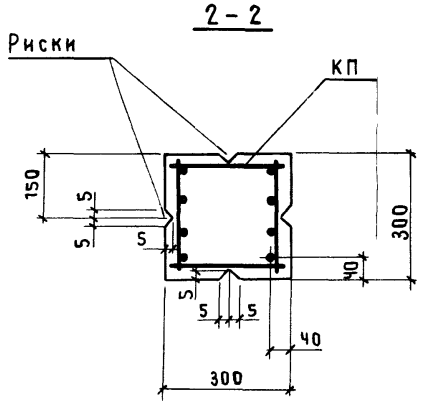

Марка колонны	Марка каркаса КП	Обозначение документа на каркас КП	Класс (марка) бетона	Объем бетона, м3	Масса колонны, т
2К36-1М2	КПЧ-1	1.423.1-3/88.2-Ч	В15 (М200)	0,43	1,1
2К36-2М2	КПЧ-2				
2К36-4М2	КПЧ-3				
2К36-3М3-С	КПЧ-4		В22,5 (М300)		
2К36-4М3-С	КПЧ-5				
2К36-5М3-С	КПЧ-6				
2К36-6М3-С	КПЧ-7				

1. В сечении 2-2 количество продольных стержней условно показано для колонн марок 2К36-4...2К36-6.
2. Марки закладных изделий и номера узлов их установки принять по чертежам КЖИ проекта здания.

Нач. СКО-1	Михайлов		
Н. контр.	Матвеев		
ГИП	Григорьев		
Рук. бр.	Акишина		
Ст. инж	Никонова		
Пров.	Милютина		
Рук. бр.	Григорян		
Пров.	Тищенко		

1.423.1-3/88.1-4

Колонна
2К36-1; 2К36-2;
2К36-4;
2К36-3-С... 2К36-6-С

Стадия	Лист	Листов
Р		1

ПРОМСТРОЙПРОЕКТ

Инв. № подл. | Подпись и дата | Взам. инв. №

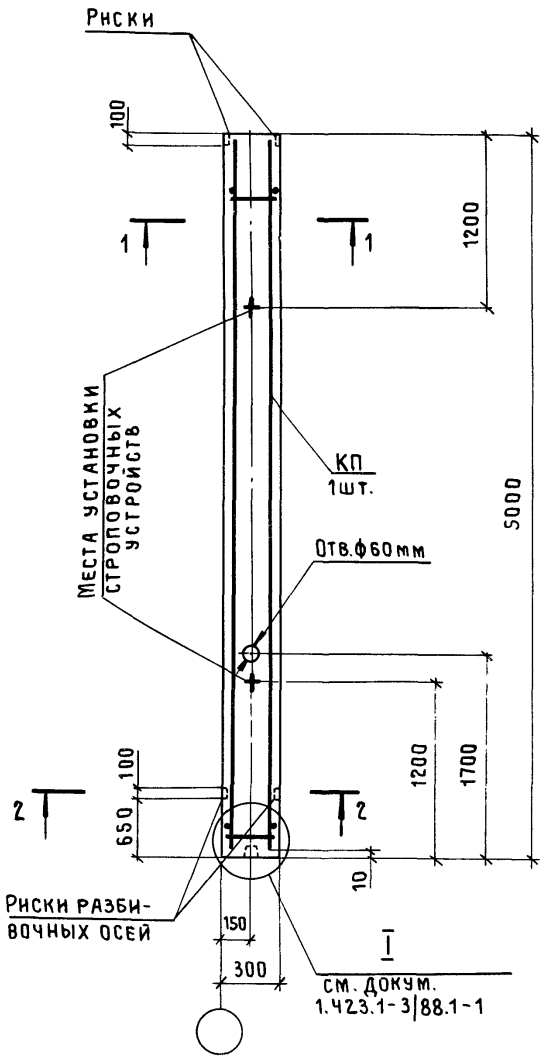

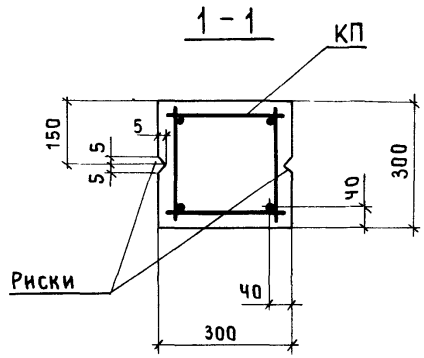

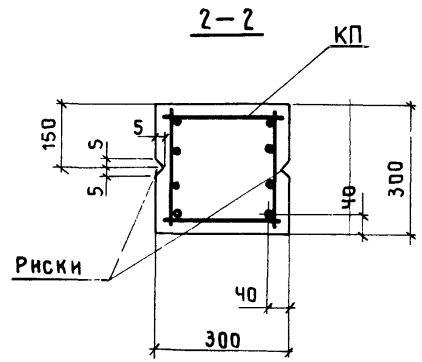

Марка колонны	Марка каркаса КП	Обозначение документа на каркас КП	Класс (марка) бетона	Объем бетона, м3	Масса колонны, т
1КЧ2-1М2	КП 5-1	1.423.1-3/88.2-5	В15 (М200)	0,45	1,1
1КЧ2-2М2	КП 5-2				
1КЧ2-3М2	КП 5-3				
1КЧ2-4М2	КП 5-4				
1КЧ2-3М3-С	КП 5-5		В22,5 (М300)		
1КЧ2-4М3-С	КП 5-6				
1КЧ2-5М3-С	КП 5-7				

1. В сечении 2-2 количество продольных стержней условно показано для колонн марок 1КЧ2-4; 1КЧ2-5.
2. Марки закладных изделий и номера узлов их установки принять по чертежам КЖИ проекта здания.

Нач.СКО-1	Михайлов		
Н. контр.	Матвеев		
ГИП	Григорьев		
Рук.бр.	Акишина		
Ст.инж.	Никонова		
Пров.	Милютина		
Рук.бр.	Григорян		
Пров.	Тищенко		

1.423.1-3/88.1-5

Колонна
1КЧ2-1 ... 1КЧ2-4;
1КЧ2-3-С ... 1КЧ2-5-С

Стадия	Лист	Листов
Р		1

ПРОМСТРОЙПРОЕКТ

Инв.№подл. | Подпись и дата | Взам.инв.№

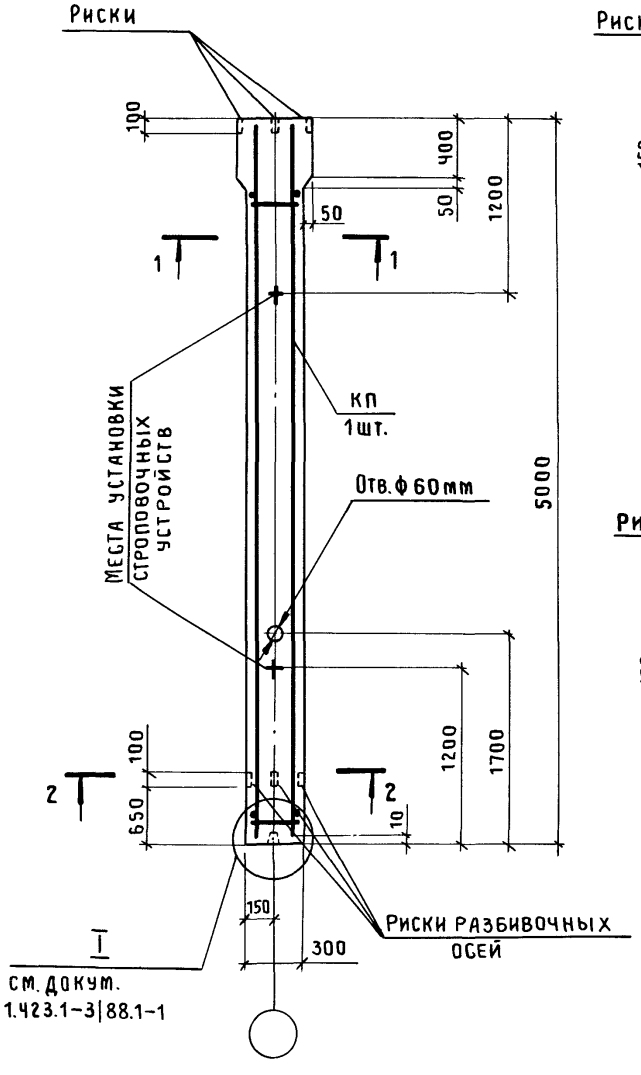

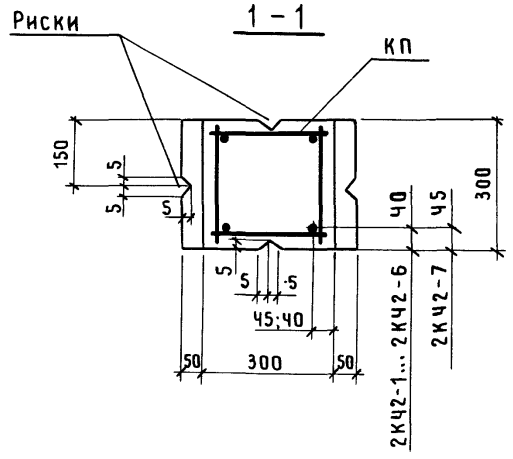

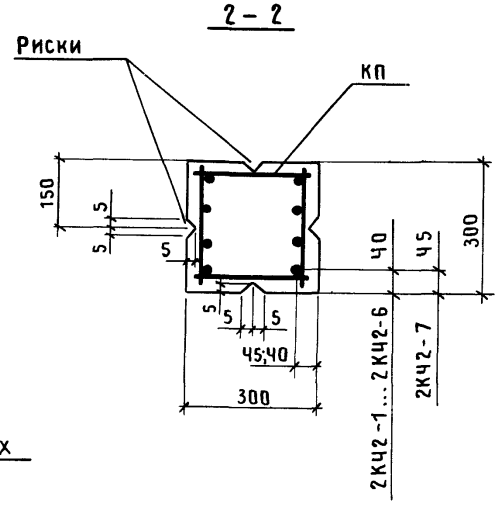

Марка колонны	Марка каркаса КП	Обозначение документа на каркас КП	Класс (марка) бетона	Объем бетона, м3	Масса колонны, т
2КЧ2-1М2	КП 6-1	1.423.1-3|88.2 – 6	В15 (М200)	0,48	1,2
2КЧ2-2М2	КП 6-2				
2КЧ2-3М2	КП 6-3				
2КЧ2-4М2	КП 6-4				
2КЧ2-5М2	КП 6-5				
2КЧ2-3М3-С	КП 6-6		В22,5 (М300)		
2КЧ2-4М3-С	КП 6-7				
2КЧ2-5М3-С	КП 6-8	–7			
2КЧ2-6М3-С	КП 6-9				
2КЧ2-7М3-С	КП 6-10	–8			1,3

1. В сечении 2-2 количество продольных стержней условно показано для колонн марок 2КЧ2-4... 2КЧ2-7.
2. Марки закладных изделий и номера узлов их установки принять по чертежам КЖИ проекта здания.

Нач.СКО-1	Михайлов	
Н. контр	Матвеев	
ГИП	Григорьев	
Рук.бр.	Акишина	
Ст.инж.	Никонова	
Пров.	Милютина	
Рук.бр.	Григорян	
Пров.	Тищенко	

1.423.1-3|88.1-6

Колонна 2КЧ2-1 ... 2КЧ2-5; 2КЧ2-3-С ... 2КЧ2-7-С

Стадия	Лист	Листов
Р		1

ПРОМСТРОЙПРОЕКТ

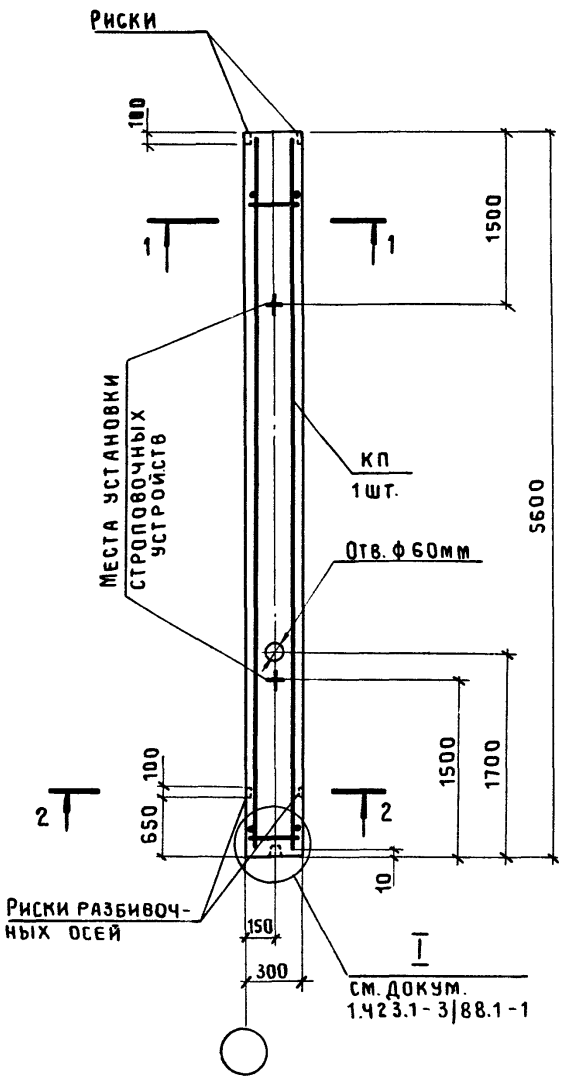

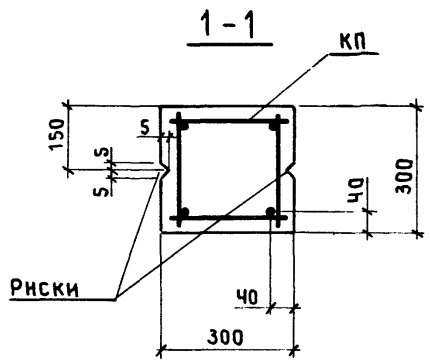

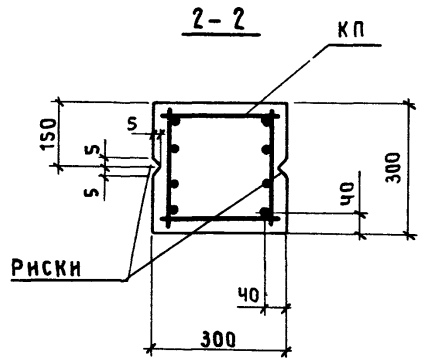

Марка колонны	Марка каркаса КП	Обозначение документа на каркас КП	Класс (марка) бетона	Объем бетона, м3	Масса колонны, т
1К48-1М2	КП7-1	1.423.1-3/88.2-9	В15 (М200)	0,5	1,3
1К48-2М2	КП7-2				
1К48-3М2	КП7-3				
1К48-4М2	КП7-4	-10			
1К48-2М3-С	КП7-5	-9	В22,5 (М300)		
1К48-3М3-С	КП7-6				
1К48-4М3-С	КП7-7	-10			
1К48-5М3-С	КП7-8	-11			1,4
1К48-6М3-С	КП7-9				

1. В сечении 2-2 количество продольных стержней условно показано для колонн марок 1К48-4...1К48-6.
2. Марки закладных изделий и номера узлов их установки принять по чертежам КЖИ проекта здания.

Нач.СКО-1	Михайлов		
Н. контр	Матвеев		
ГИП	Григорьев		
Рук.бр.	Акишина		
Рук.бр.	Кумков		
Пров.	Никонова		
Рук.бр.	Григорян		
Пров.	Тищенко		

1.423.1 - 3/88.1-7

Колонна
1К48-1 ... 1К48-4;
1К48-2-С...1К48-6-С

Стадия	Лист	Листов
Р		1

ПРОМСТРОЙПРОЕКТ

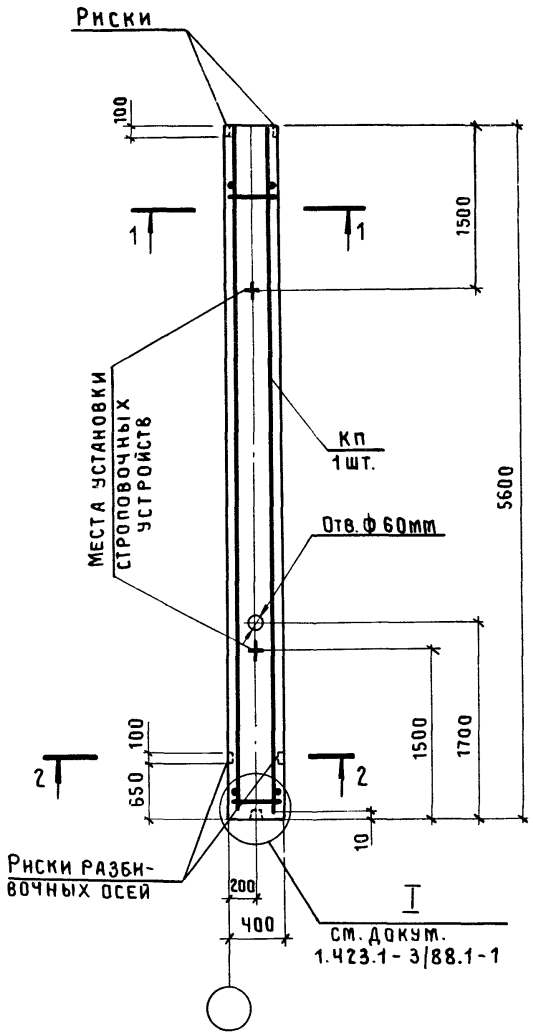

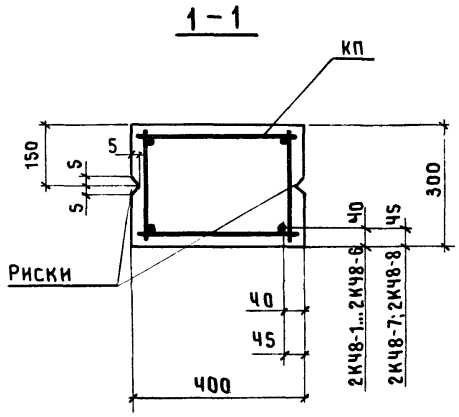

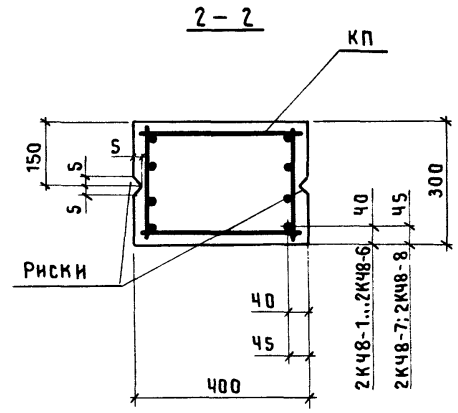

Марка колонны	Марка каркаса КП	Обозначение документа на каркас КП	Класс (марка) бетона	Объем бетона, м³	Масса колонны, т
2К48-1М2	КП8-1	1.423.1-3/88.2-12	В15 (М200)	0,67	1,7
2К48-1М3			В22,5 (М300)		
2К48-1МЧ			В30 (МЧ00)		
2К48-2М2	КП8-2		В15 (М200)		
2К48-2М3			В22,5 (М300)		
2К48-3М2	КП8-3		В15 (М200)		
2К48-3М3			В22,5 (М300)		
2К48-4М2	КП8-4		В15 (М200)		
2К48-4М3			В22,5 (М300)		
2К48-5М2	КП8-5		В15 (М200)		
2К48-6М2	КП8-6				
2К48-7М3	КП8-7	-13	В22,5 (М300)		1,8
2К48-2М3-С	КП8-8	-14			1,7
2К48-3М3-С	КП8-9				
2К48-4М3-С	КП8-10	-13			
2К48-4МЧ-С			В30 (МЧ00)		
2К48-5М3-С	КП8-11	-15	В22,5 (М300)		
2К48-5МЧ-С			В30 (МЧ00)		
2К48-6М3-С	КП8-12		В22,5 (М300)		
2К48-6МЧ-С			В30 (МЧ00)		
2К48-7М3-С	КП8-13	-16	В22,5 (М300)		1,8
2К48-8М3-С	КП8-14				

1. В сечении 2-2 количество продольных стержней условно показано для колонн марок 2К48-4..., 2К48-8.
2. Марки закладных изделий и номера узлов их установки принять по чертежам КЖИ проекта здания.

Нач.СКО-1	Михайлов	
Н. контр.	Матвеев	
ГИП	Григорьев	
Рук.бр.	Акишина	
Рук.бр.	Кумков	
Пров.	Никонова	
Рук.бр.	Григорян	
Пров.	Тищенко	

1.423.1-3/88.1-8

Колонна
2К48-1 ... 2К48-7;
2К48-2-С... 2К48-8-С

Стадия	Лист	Листов
Р		1

ПРОМСТРОЙПРОЕКТ

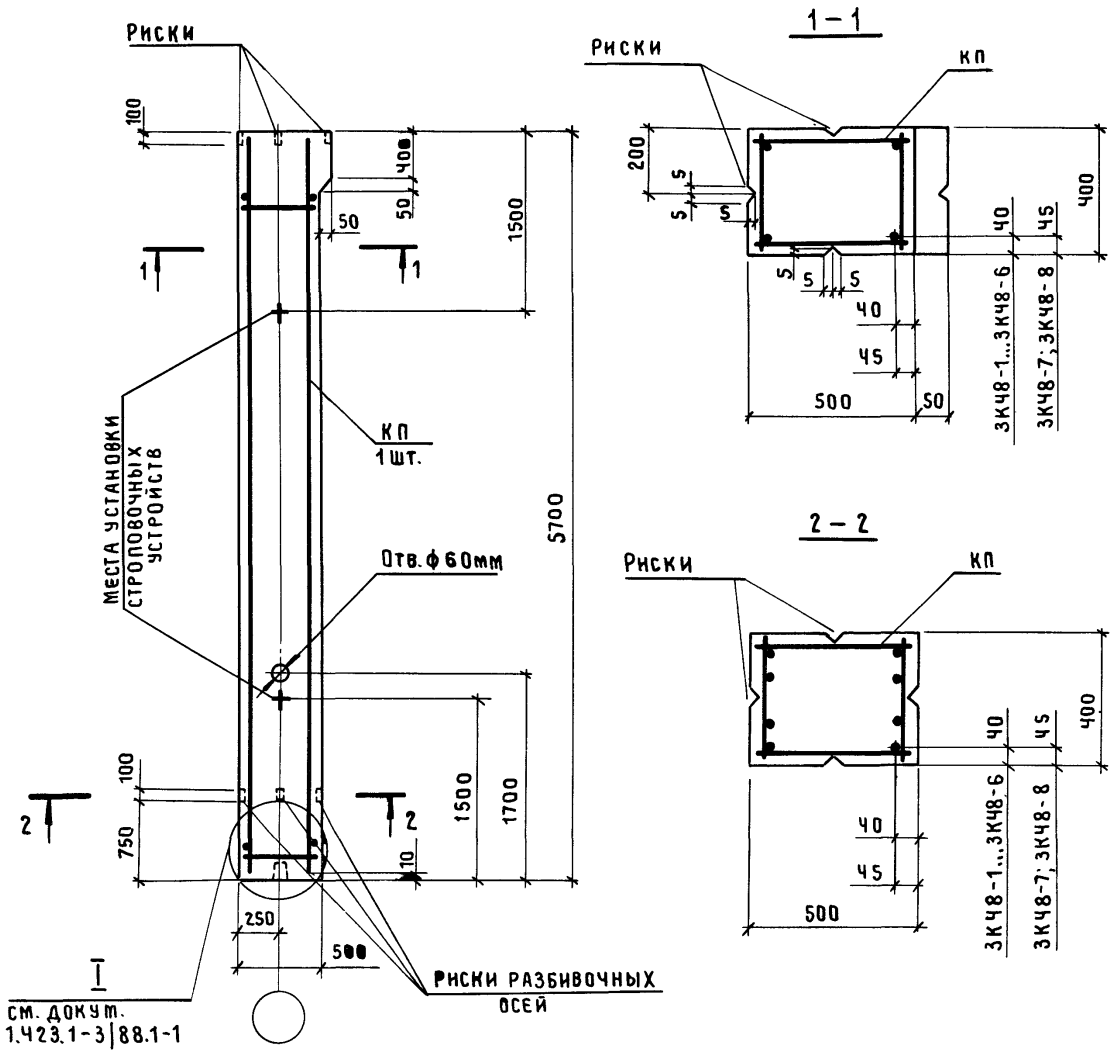

Марка колонны	Марка каркаса КП	Обозначение документа на каркас КП	Класс (марка) бетона	Объем бетона, м³	Масса колонны, т
3КЧ8-1М2	КП9-1	1.423.1-3|88.2-17	В15 (М200)	1,2	3,0
3КЧ8-1М3			В22,5 (М300)		
3КЧ8-1МЧ			В30 (М400)		
3КЧ8-2М2	КП9-2		В15 (М200)		
3КЧ8-2М3			В22,5 (М300)		
3КЧ8-2МЧ			В30 (М400)		
3КЧ8-3М3	КП9-3		В22,5 (М300)		
3КЧ8-3МЧ			В30 (М400)		
3КЧ8-ЧМ2	КП9-Ч		В15 (М200)		
3КЧ8-ЧМ3			В22,5 (М300)		
3КЧ8-ЧМ3-С	КП9-5				
3КЧ8-5М3-С	КП9-6				
3КЧ8-6М3-С	КП9-7	-18			
3КЧ8-7М3-С	КП9-8				
3КЧ8-8М3-С	КП9-9	-19			

1. В сечении 2-2 количество продольных стержней условно показано для колонн марок 3КЧ8-Ч...3КЧ8-8.
2. Марки закладных изделий и номера узлов их установки принять по чертежам КЖИ проекта здания.

Нач.СКО-1	Михайлов	
Н.контр.	Матвеев	
ГИП	Григорьев	
Рук.бр.	Акишина	
Инжен.	Тищенко	
Пров	Никонова	
Рук.бр.	Григорян	
Пров.	Тищенко	

1.423.1-3|88.1-9

Колонна
3КЧ8-1 ... 3КЧ8-Ч;
3КЧ8-Ч-С ... 3КЧ8-8-С

Стадия	Лист	Листов
Р		1

ПРОМСТРОЙПРОЕКТ

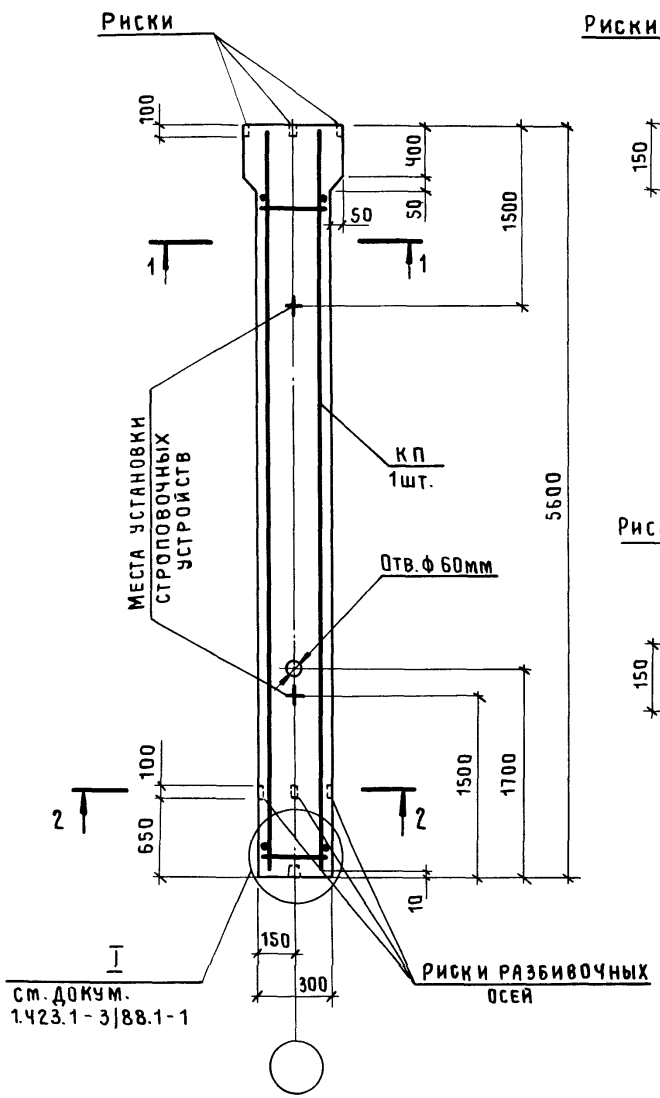

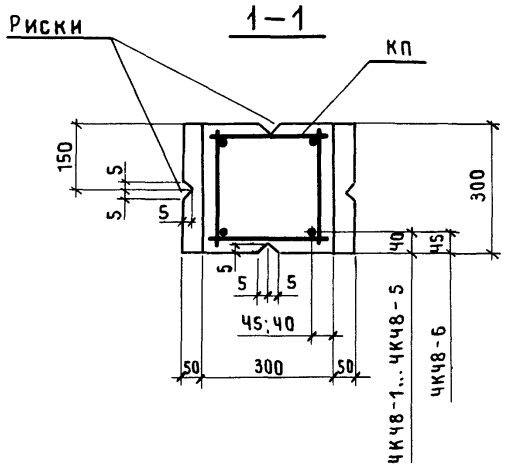

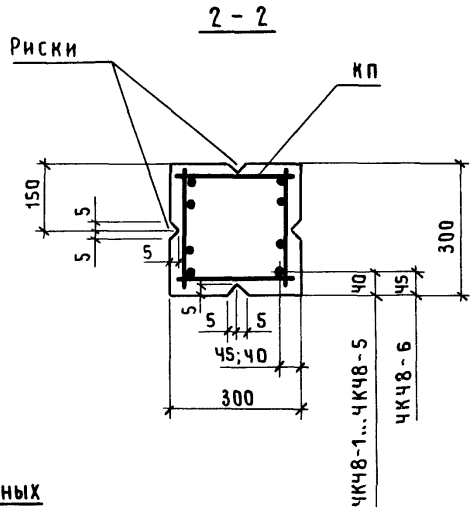

Марка колонны	Марка каркаса КП	Обозначение документа на каркас КП	Класс (марка) бетона	Объем бетона, м3	Масса колонны, т
ЧКЧ8-1М2	КП 10-1	1.423.1-3|88.2-20	В15 (М200)	0,53	1,3
ЧКЧ8-2М2	КП 10-2				
ЧКЧ8-3М2	КП 10-3				
ЧКЧ8-3М3			В22,5 (М300)		
ЧКЧ8-4М2	КП 10-4		В15 (М200)		
ЧКЧ8-5М2	КП 10-5				
ЧКЧ8-3М3-С	КП 10-6		В22,5 (М300)		1,4
ЧКЧ8-4М3-С	КП 10-7	-21			
ЧКЧ8-5М3-С	КП 10-8				
ЧКЧ8-6М3-С	КП 10-9	-22			

1. В сечении 2-2 количество продольных стержней условно показано для колонн марок ЧКЧ8-4...ЧКЧ8-6.
2. Марки закладных изделий и номера узлов их установки принять по чертежам КЖИ проекта здания.

Нач.СКО-1	Михайлов		
Н. контр.	Матвеев		
ГИП	Григорьев		
Рук.бр.	Акишина		
Инжен.	Михеева		
Пров.	Никонова		
Рук.бр.	Григорян		
Пров.	Тищенко		

1.423.1-3|88.1-10

Колонна ЧКЧ8-1 ... ЧКЧ8-5; ЧКЧ8-3-С ... ЧКЧ8-6-С

Стадия	Лист	Листов
Р		1

ПРОМСТРОЙПРОЕКТ

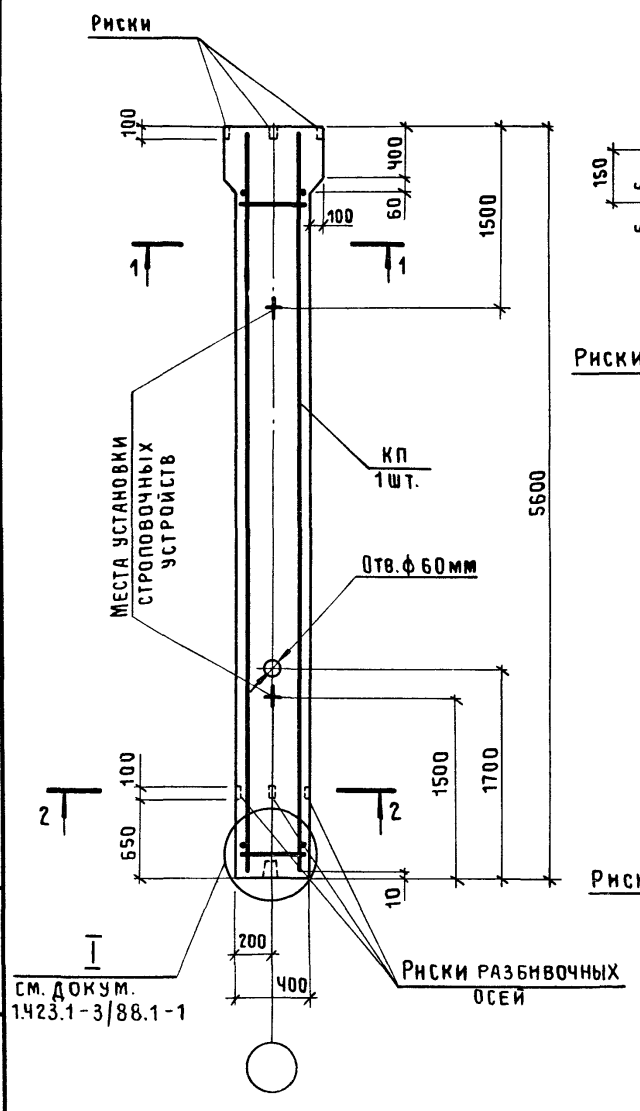

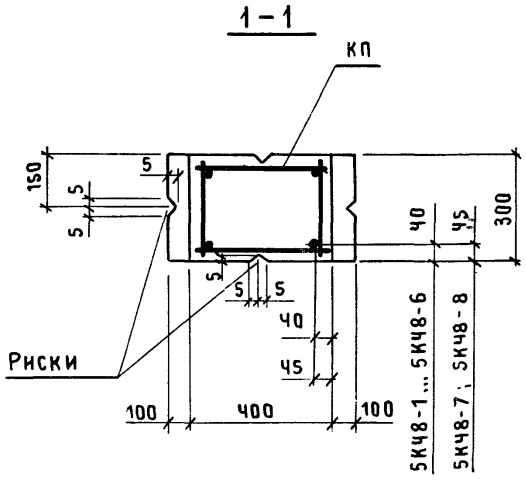

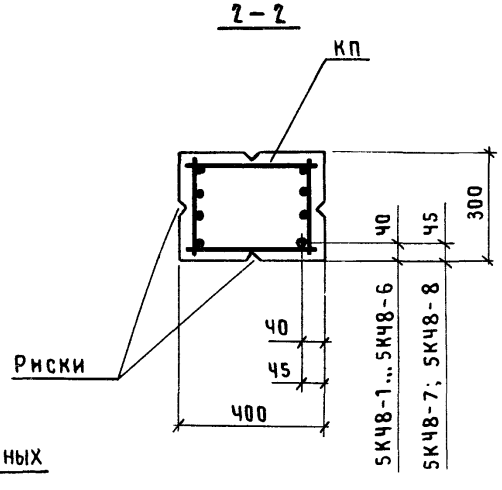

Марка колонны	Марка каркаса КП	Обозначение документа на каркас КП	Класс (марка) бетона	Объем бетона, м³	Масса колонны, т
5К48-1М2	КП11-1	1.423.1-3/88.2—23	В15 (М200)	0,72	1,8
5К48-1М3			В22,5 (М300)		
5К48-1МЧ			В30 (М400)		
5К48-2М2	КП11-2		В15 (М200)		
5К48-2М3			В22,5 (М300)		
5К48-2МЧ			В30 (М400)		
5К48-3М2	КП11-3		В15 (М200)		
5К48-3М3			В22,5 (М300)		
5К48-ЧМ2	КП11-Ч		В15 (М200)		
5К48-ЧМ3			В22,5 (М300)		
5К48-5М2	КП11-5		В15 (М200)		
5К48-5М3			В22,5 (М300)		
5К48-5МЧ			В30 (М400)		
5К48-ЧМ3-С	КП11-6		В22,5 (М300)		
5К48-5М3-С	КП11-7	—24			
5К48-6М3-С	КП11-8				
5К48-7М3-С	КП11-9	—25			1,9
5К48-8М3-С	КП11-10				
5К48-8МЧ-С			В30 (М400)		

1. В сечении 2-2 количество продольных стержней условно показано для колонн марок 5К48-Ч... 5К48-8.
2. Марки закладных изделий и номера узлов их установки принять по чертежам КЖИ проекта здания.

Нач.СКО-1	Михайлов	
Н.контр.	Матвеев	
ГИП	Григорьев	
Рук.бр.	Акишина	
Рук.бр.	Кумков	
Пров.	Никонова	
Рук.бр.	Григорян	
Пров.	Тищенко	

1.423.1-3/88.1-11

Колонна 5К48-1 ... 5К48-5; 5К48-Ч-С ... 5К48-8-С

Стадия	Лист	Листов
Р		1

ПРОМСТРОЙПРОЕКТ

Инв.№подл. | Подпись и дата | Взам.инв.№

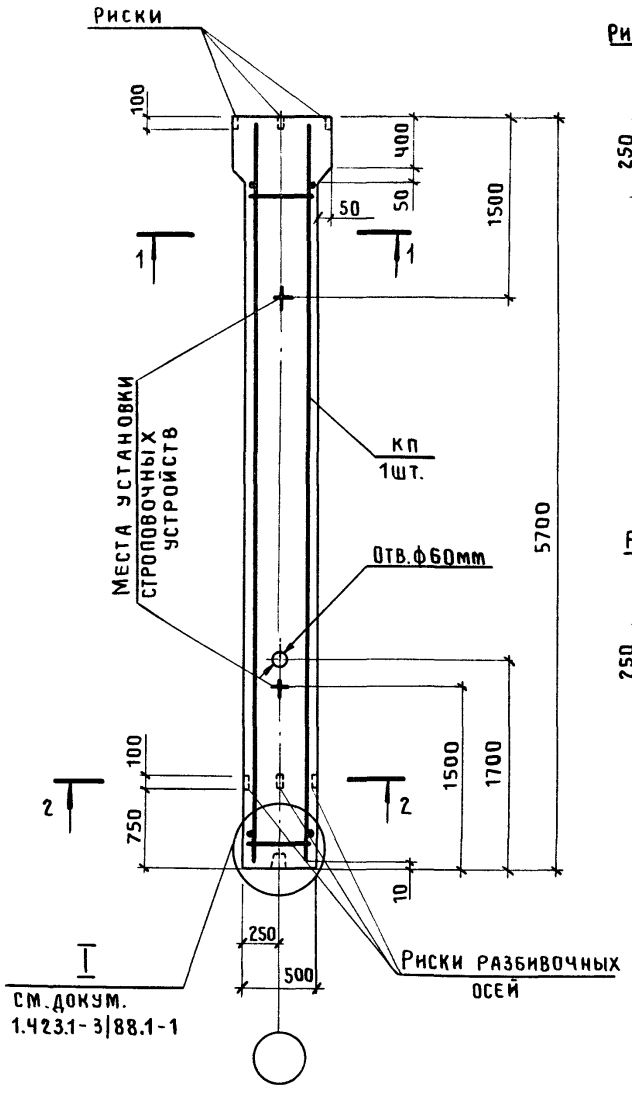

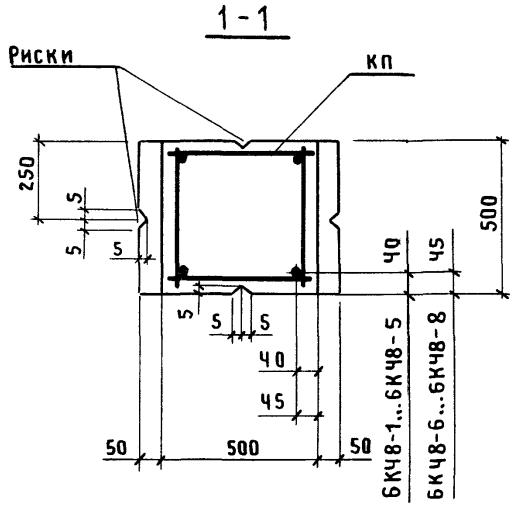

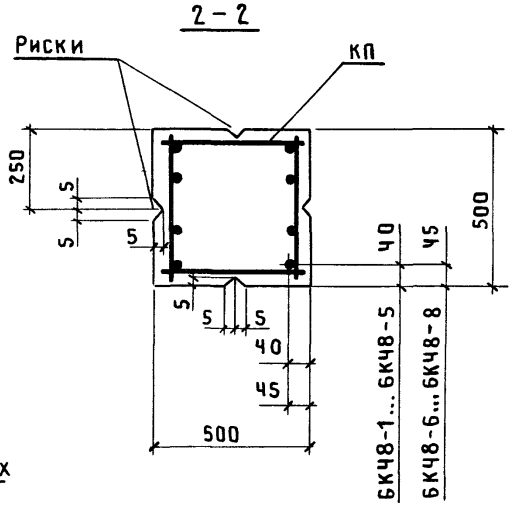

Марка колонны	Марка каркаса КП	Обозначение документа на каркас КП	Класс (марка) бетона	Объем бетона, м3	Масса колонны, т
6КЧ8-1М2	КП12-1	1.423.1-3|88.2-26	В15 (М200)	1,5	3,7
6КЧ8-1М3			В22,5 (М300)		
6КЧ8-1МЧ			В30 (МЧ00)		
6КЧ8-2М2	КП12-2		В15 (М200)		
6КЧ8-2М3			В22,5 (М300)		
6КЧ8-2МЧ			В30 (МЧ00)		
6КЧ8-3М2	КП12-3		В15 (М200)		
6КЧ8-3М3			В22,5 (М300)		
6КЧ8-ЧМ2	КП12-Ч		В15 (М200)		
6КЧ8-ЧМ3			В22,5 (М300)		
6КЧ8-ЧМЧ			В30 (МЧ00)		
6КЧ8-ЧМ3-С	КП12-5		В22,5 (М300)		
6КЧ8-5М3-С	КП12-6				
6КЧ8-5МЧ-С			В30 МЧ00		
6КЧ8-6М3-С	КП12-7	-27	В22,5 (М300)		
6КЧ8-7М3-С	КП12-8				
6КЧ8-7МЧ-С			В30 (МЧ00)		
6КЧ8-8М3-С	КП12-9	-28	В22,5 (М300)		
6КЧ8-8МЧ-С			В30 (МЧ00)		

1. В сечении 2-2 количество продольных стержней условно показано для колонн марок 6КЧ8-Ч...6КЧ8-8.
2. Марки закладных изделий и номера узлов их установки принять по чертежам КЖИ проекта здания.

Нач.СКО-1	Михайлов		
Н.контр.	Матвеев		
ГИП	Григорьев		
Рук.бр.	Акишина		
Инжен.	Михеева		
Пров.	Никонова		
Рук.бр.	Григорян		
Пров.	Тищенко		

1.423.1-3|88.1-12

Колонна
6КЧ8-1 ... 6КЧ8-Ч;
6КЧ8-Ч-С ... 6КЧ8-8-С

Стадия	Лист	Листов
Р		1

ПРОИСТРОЙПРОЕКТ

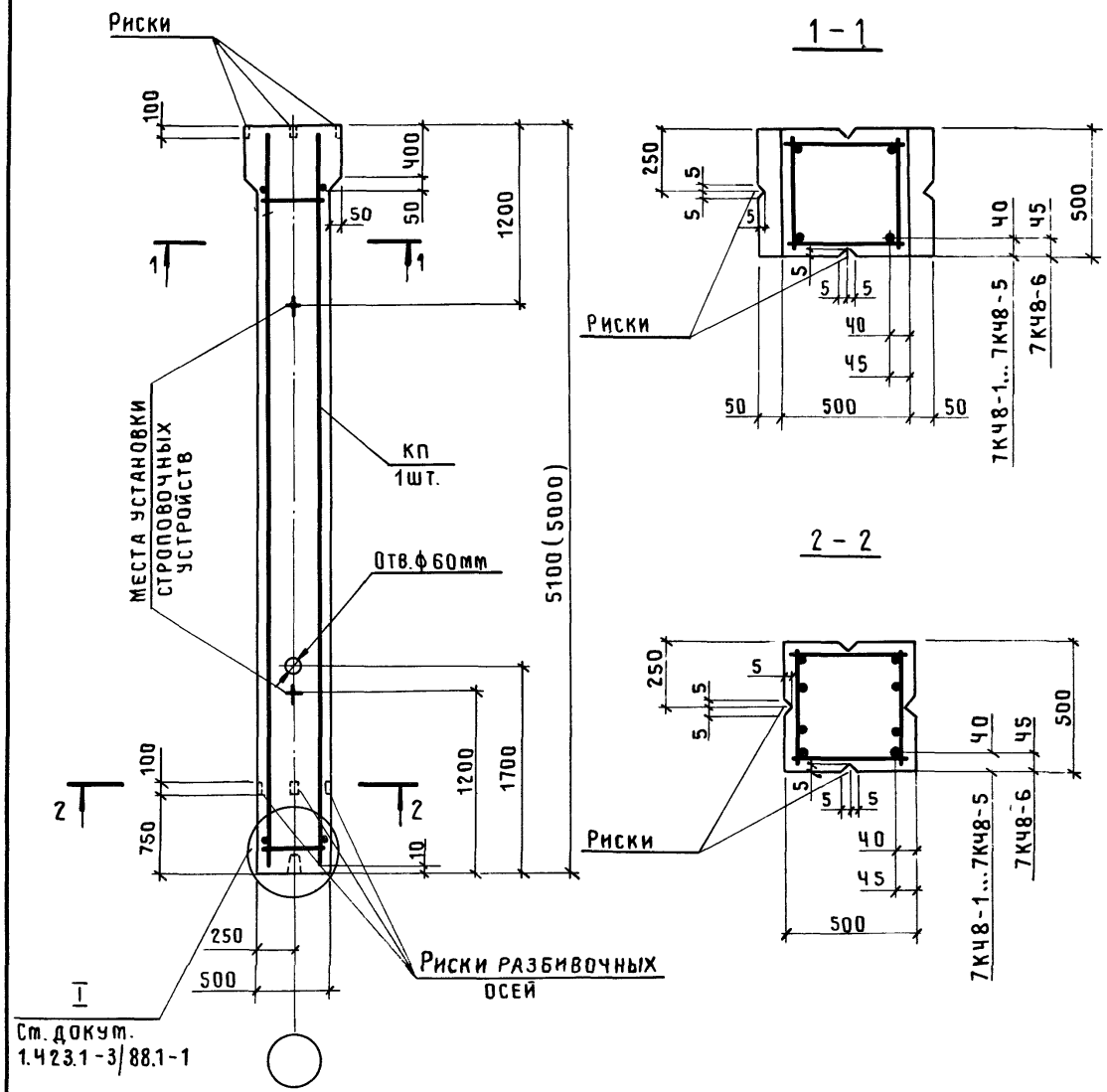

Марка колонны	Марка каркаса КП	Обозначение документа на каркас КП	Класс (марка) бетона	Объем бетона, м3	Масса колонны, т
7К48-1М3	КП13-1	1.423.1-3/88.2-29	В22,5 (М300)	1,3	3,3
7К48-2М3	КП13-2				
7К48-3М3	КП13-3				
7К48-4М3	КП13-4				
7К48-4МЧ			В30 (М400)		
7К48-5М3	КП13-5		В22,5 (М300)		
7К48-4МЧ-С	КП13-6		В30 (М400)		
7К48-6МЧ-С	КП13-7				

1. В скобках приведена длина колонны при применении железобетонных подстропильных конструкций с высотой на опоре 700мм.
2. В сечении 2-2 количество продольных стержней условно показано для колонн марок 7К48-4... 7К48-6.
3. Марки закладных изделий и номера узлов их установки принять по чертежам КЖИ проекта здания.

Нач.СКО-1	Михайлов	
Н.контр.	Матвеев	
ГИП	Григорьев	
Рук.бр.	Акишина	
Рук.бр.	Кумков	
Пров.	Никонова	
Рук.бр.	Григорян	
Пров.	Тищенко	

1.423.1-3/88.1-13

Колонна 7К48-1 ... 7К48-5; 7К48-4-С ; 7К48-6-С

Стадия	Лист	Листов
Р		1

ПРОМСТРОЙПРОЕКТ

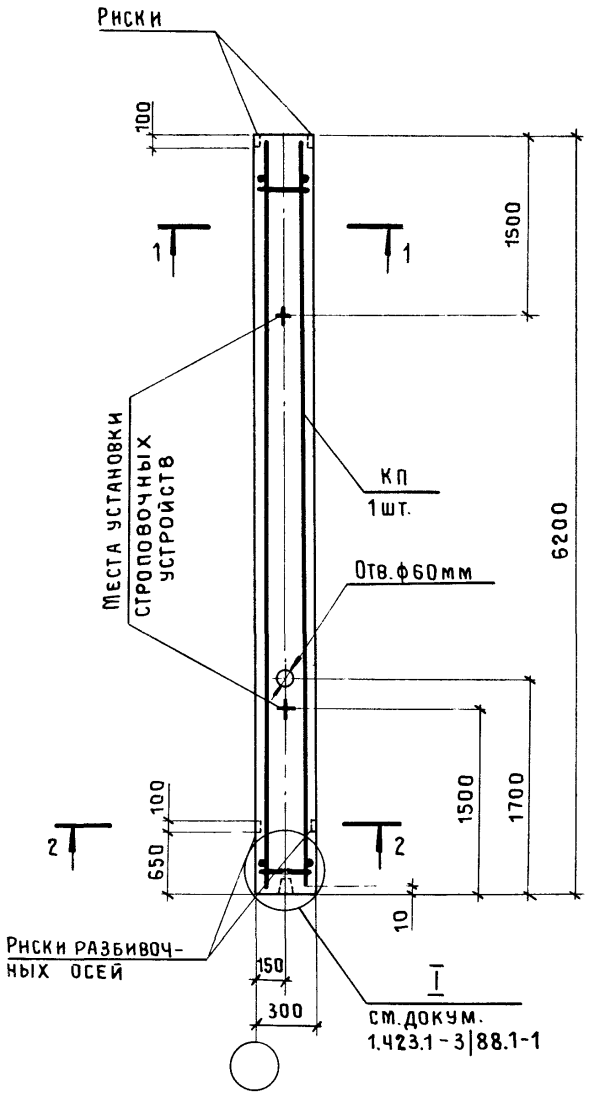

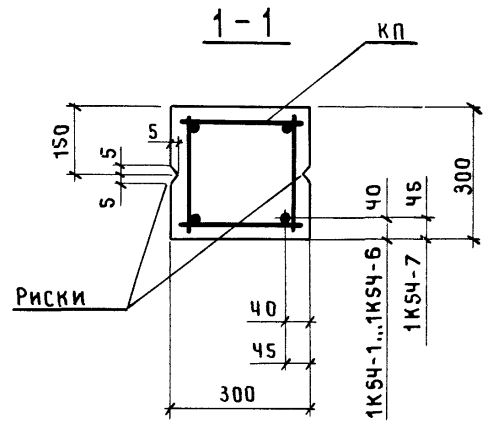

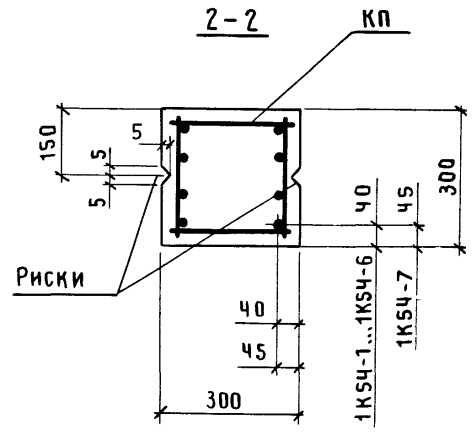

Марка колонны	Марка каркаса КП	Обозначение документа на каркас КП	Класс (марка) бетона	Объем бетона, м3	Масса колонны, т
1К5Ч-1М2	КП1Ч-1	1.423.1-3/88.2-30	В15 (М200)	0,56	1,4
1К5Ч-2М2	КП1Ч-2				
1К5Ч-3М2	КП1Ч-3				
1К5Ч-3М3			В22,5 (М300)		
1К5Ч-4М2	КП1Ч-4		В15 (М200)		
1К5Ч-4М3			В22,5 (М300)		
1К5Ч-5М2	КП1Ч-5		В15 (М200)		
1К5Ч-4М3-С	КП1Ч-6		В22,5 (М300)		
1К5Ч-5М3-С	КП1Ч-7	-31			
1К5Ч-6М3-С	КП1Ч-8				
1К5Ч-7М3-С	КП1Ч-9	-32			

1. В сечении 2-2 количество продольных стержней условно показано для колонн марок 1К5Ч-4...1К5Ч-7.
2. Марки закладных изделий и номера узлов их установки принять по чертежам КЖИ проекта здания.

Нач.СКО-1	Михайлов		
Н. контр.	Матвеев		
ГИП	Григорьев		
Рук.бр.	Акишина		
Ст.инж.	Никонова		
Пров.	Милютина		
Рук.бр.	Григорян		
Пров.	Тищенко		

1.423.1-3/88.1-14

Колонна
1К5Ч-1 ... 1К5Ч-5;
1К5Ч-4-С ... 1К5Ч-7-С

Стадия	Лист	Листов
Р		1

ПРОМСТРОЙПРОЕКТ

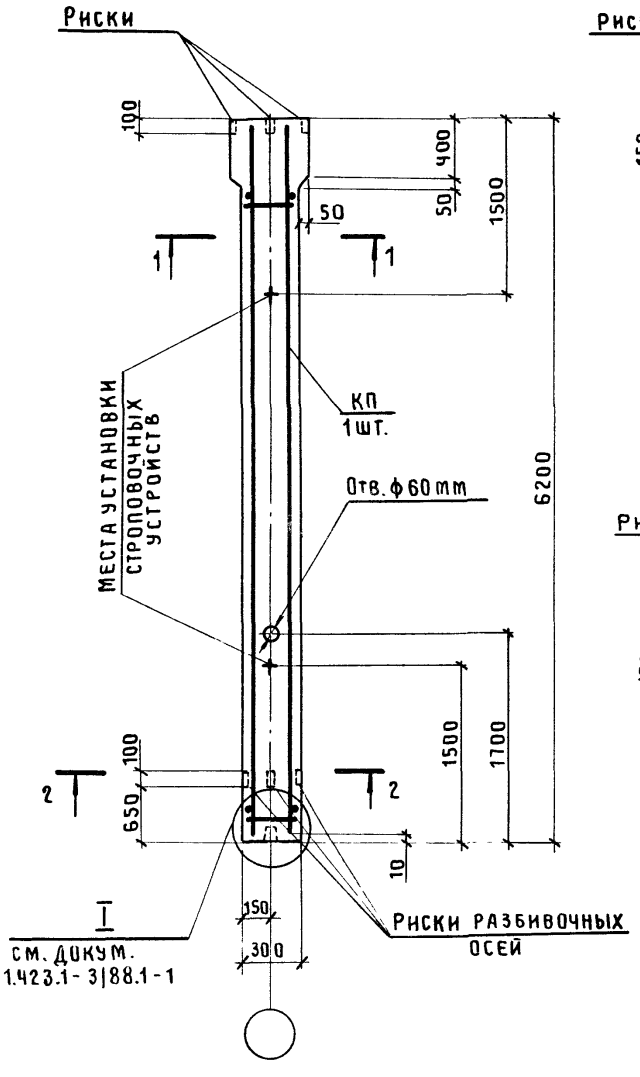

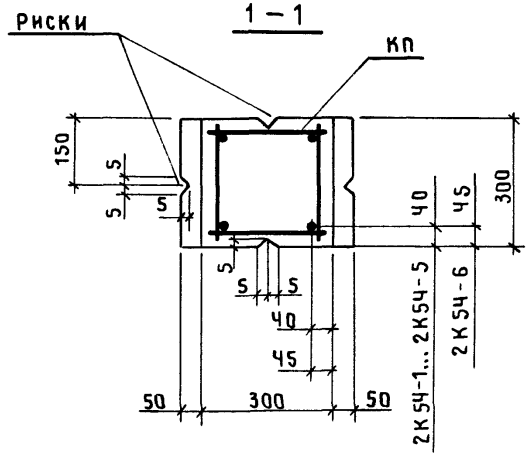

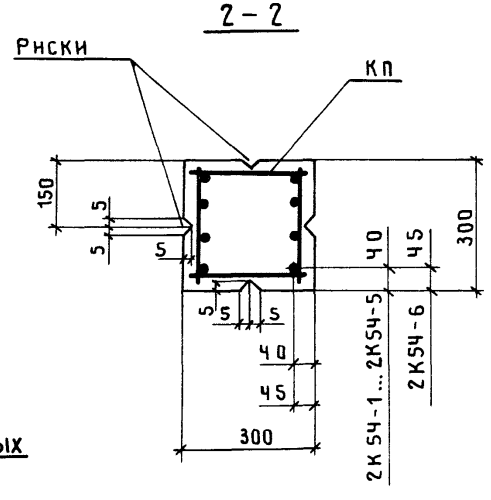

Марка колонны	Марка каркаса КП	Обозначение документа на каркас КП	Класс (марка) бетона	Объем бетона м³	Масса колонны, т
2К5Ч-1М2	КП15-1	1.423.1-3|88.2-33	В15 (М200)	0,59	1,5
2К5Ч-1М3			В22,5 (М300)		
2К5Ч-2М2	КП15-2		В15 (М200)		
2К5Ч-2М3			В22,5 (М300)		
2К5Ч-3М2	КП15-3		В15 (М200)		
2К5Ч-3М3			В22,5 (М300)		
2К5Ч-4М2	КП15-4		В15 (М200)		
2К5Ч-4М3			В22,5 (М300)		
2К5Ч-5М2	КП15-5		В15 (М200)		
2К5Ч-5М3			В22,5 (М300)		
2К5Ч-4М3-С	КП15-6				
2К5Ч-5М3-С	КП15-7	-34			
2К5Ч-5М4-С			В30 (М400)		
2К5Ч-6М3-С	КП15-8	-35	В22,5 (М300)		1,6
2К5Ч-6М4-С			В30 (М400)		

1. В сечении 2–2 количество продольных стержней условно показано для колонн марок 2К5Ч-4...2К5Ч-6.
2. Марки закладных изделий и номера узлов их установки принять по чертежам КЖИ проекта здания.

Нач.СКО-1	Михайлов	
Н. контр.	Матвеев	
ГИП	Григорьев	
Рук.бр.	Акишина	
Ст.инж.	Никонова	
Пров.	Милютина	
Рук.бр.	Григорян	
Пров.	Тищенко	

1.423.1 – 3|88.1-15

Колонна
2К5Ч-1 ... 2К5Ч-5;
2К5Ч-4-С ... 2К5Ч-6-С

Стадия	Лист	Листов
Р		1

ПРОМСТРОЙПРОЕКТ

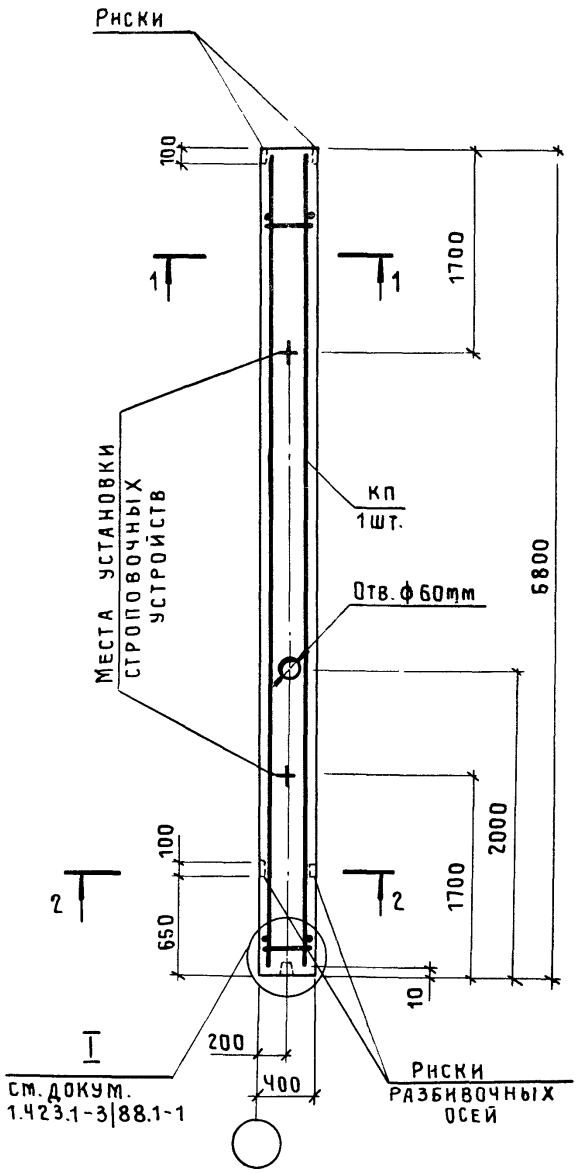

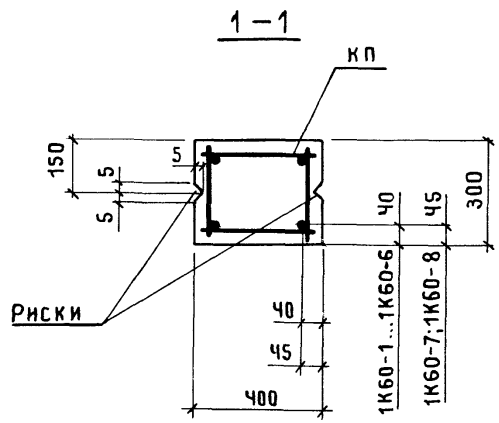

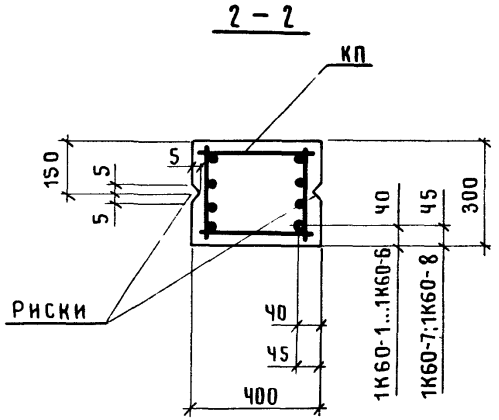

Марка колонны	Марка каркаса КП	Обозначение документа на каркас КП	Класс (марка) бетона	Объем бетона, м3	Масса колонны, т
1К60-1м2	КП16-1	1.423.1-3|88.2-36	В15 (м200)	0,8	2,0
1К60-1м3			В22,5 (м300)		
1К60-1м4			В30 (м400)		
1К60-2м2	КП16-2		В15 (м200)		
1К60-2м3			В22,5 (м300)		
1К60-3м2	КП16-3		В15 (м200)		
1К60-3м3			В22,5 (м300)		
1К60-4м2	КП16-4		В15 (м200)		
1К60-4м3			В22,5 (м300)		
1К60-5м2	КП16-5		В15 (м200)		
1К60-5м3			В22,5 (м300)		
1К60-6м2	КП16-6		В15 (м200)		
1К60-6м3			В22,5 (м300)		
1К60-7м3	КП16-7	-37			2,1
1К60-8м3	КП16-8				2,2
1К60-3м3-С	КП16-9	-38			2,0
1К60-4м3-С	КП16-10	-39			
1К60-5м3-С	КП16-11				
1К60-6м3-С	КП16-12	-40			
1К60-7м3-С	КП16-13				

1. В сечении 2-2 количество продольных стержней условно показано для колонн марок 1К60-4...1К60-8.
2. Марки закладных изделий и номера узлов их установки принять по чертежам КЖИ проекта здания.

Нач.СКО-1	Михайлов		
Н. контр.	Матвеев		
ГИП	Григорьев		
Рук.бр.	Акишина		
Ст.инж.	Котова		
Пров.	Эпова		
Рук.бр.	Григорян		
Пров.	Тищенко		

1.423.1-3|88.1-16

Колонна
1К60-1 ... 1К60-8;
1К60-3-С ... 1К60-7-С

Стадия	Лист	Листов
Р		1

Промстройпроект

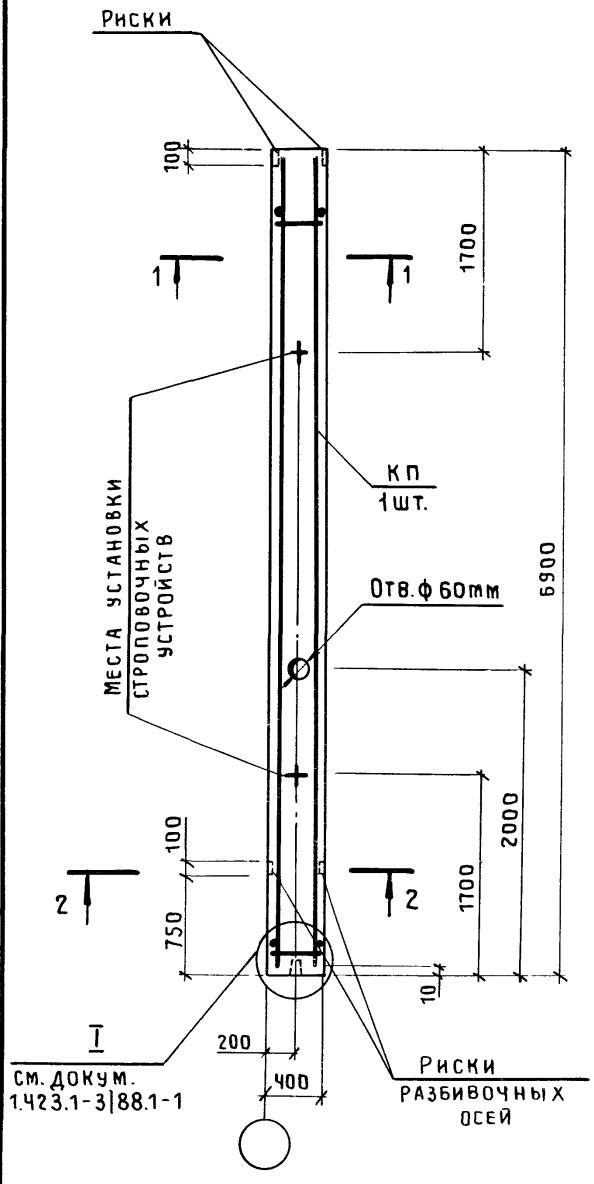

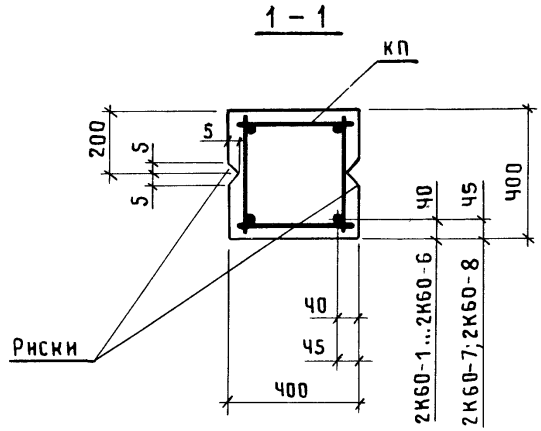

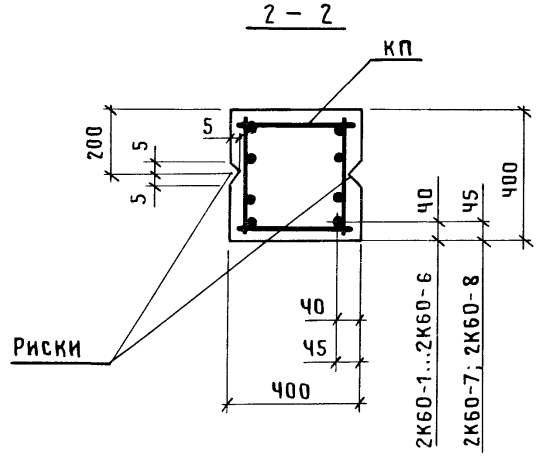

Марка колонны	Марка каркаса КП	Обозначение документа на каркас КП	Класс (марка) бетона	Объем бетона, м3	Масса колонны, т
2К60-1М2	КП17-1	1.423.1-3|88.2-41	В15 (М200)	1,1	2,8
2К60-1М3			В22,5 (М300)		
2К60-2М2	КП17-2		В15 (М200)		
2К60-2М3			В22,5 (М300)		
2К60-3М2	КП17-3		В15 (М200)		
2К60-3М3			В22,5 (М300)		
2К60-4М2	КП17-4		В15 (М200)		
2К60-4М3			В22,5 (М300)		
2К60-5М2	КП17-5		В15 (М200)		
2К60-5М3			В22,5 (М300)		
2К60-6М2	КП17-6		В15 (М200)		
2К60-2М3-С	КП17-7	-42	В22,5 (М300)		
2К60-3М3-С	КП17-8				
2К60-4М3-С	КП17-9	-43			
2К60-5М3-С	КП17-10	-44			
2К60-6М3-С	КП17-11				
2К60-7М3-С	КП17-12	-45			
2К60-8М3-С	КП17-13				

1. В сечении 2-2 количество продольных стержней условно показано для колонн марок 2К60-4..., 2К60-8.
2. Марки закладных изделий и номера узлов их установки принять по чертежам КЖИ проекта здания.

Нач.СКО-1	Михайлов	
Н. контр.	Матвеев	
ГИП	Григорьев	
Рук.БР	Акишина	
Ст.инж.	Котова	
Пров.	Эпова	
Рук.БР.	Григорян	
Пров.	Тищенко	

1.423.1-3|88.1-17

Колонна
2К60-1... 2К60-6;
2К60-2-С... 2К60-8-С

Стадия	Лист	Листов
Р		1

ПРОМСТРОЙПРОЕКТ

Инв.№ подл. | Подпись и дата | Взам.инв.№

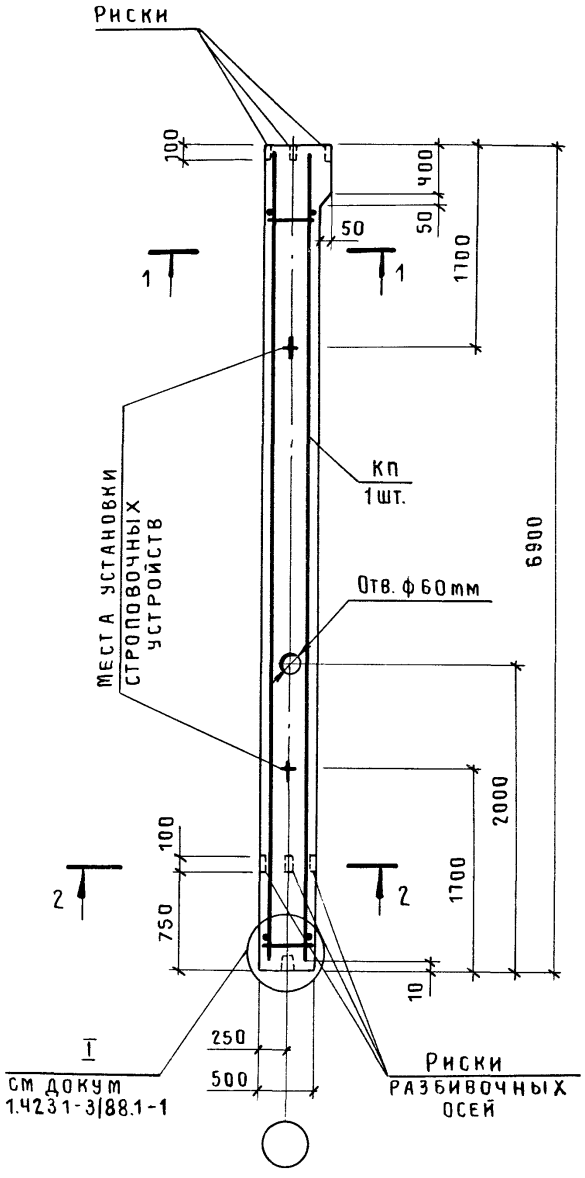

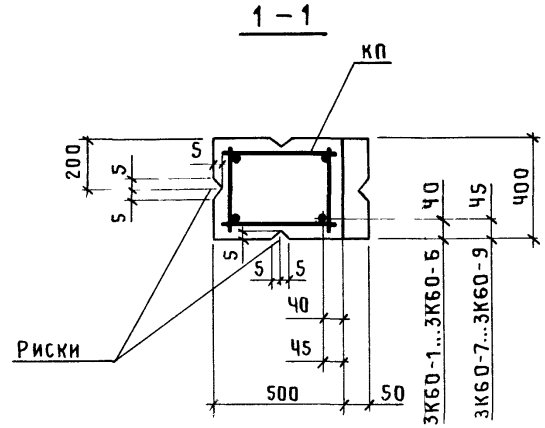

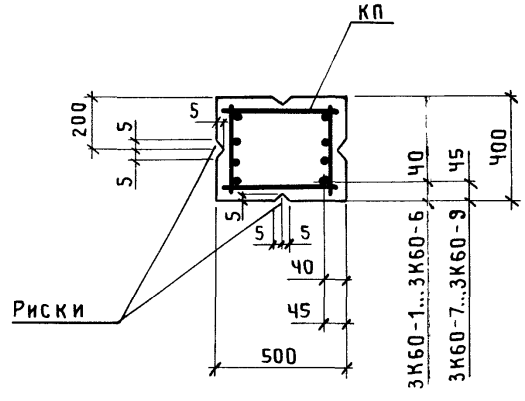

Марка колонны	Марка каркаса КП	Обозначение документа на каркас КП	Класс (марка) бетона	Объем бетона, м3	Масса колонны, т
3К60-1М2	КП18-1	1.423.1-3/88.2-46	В15 (М200)	1,4	3,5
3К60-1М3			В22,5 (М300)		
3К60-1МЧ			В30 (МЧ00)		
3К60-2М2	КП18-2		В15 (М200)		
3К60-2М3			В22,5 (М300)		
3К60-2МЧ			В30 (МЧ00)		
3К60-3М2	КП18-3		В15 (М200)		
3К60-3М3			В22,5 (М300)		
3К60-3МЧ			В30 (МЧ00)		
3К60-4М2	КП18-4		В15 (М200)		
3К60-4М3			В22,5 (М300)		
3К60-4МЧ			В30 (МЧ00)		
3К60-5М2	КП18-5		В15 (М200)		
3К60-5М3			В22,5 (М300)		
3К60-5МЧ			В30 (МЧ00)		
3К60-6М2	КП18-6		В15 (М200)		
3К60-6М3			В22,5 (М300)		3,6
3К60-4М3-С	КП18-7	– 47			
3К60-5М3-С	КП18-8				
3К60-6М3-С	КП18-9				
3К60-7М3-С	КП18-10				
3К60-8М3-С	КП18-11				
3К60-9М3-С	КП18-12				

1. В сечении 2-2 количество продольных стержней условно показано для колонн марок 3К60-4...3К60-9.
2. Марки закладных изделий и номера узлов их установки принять по чертежам КЖИ проекта здания.

Нач.СКО-1	Михайлов	
Н. контр.	Матвеев	
ГИП	Григорьев	
Рук.бр.	Акишина	
Ст.инж.	Котова	
Пров.	Эпова	
Рук.бр.	Григорян	
Пров.	Тищенко	

1.423.1-3/88.1-18

Колонна
3К60-1 ... 3К60-6;
3К60-4-С ... 3К60-9-С

Стадия	Лист	Листов
Р		1

ПРОМСТРОЙПРОЕКТ

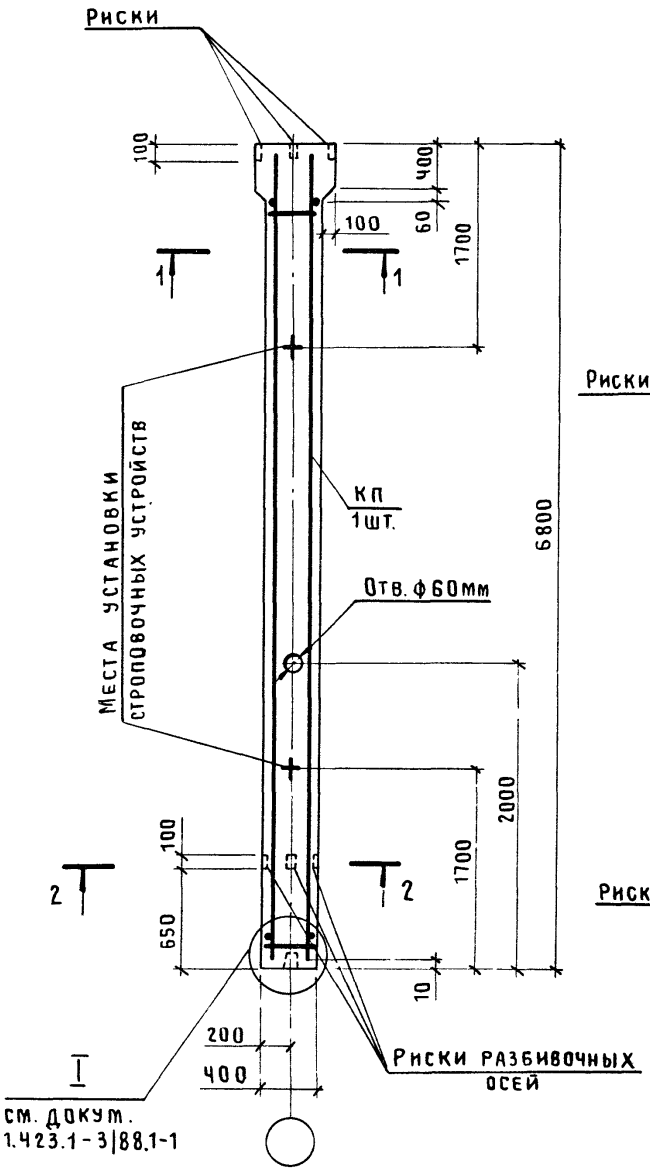

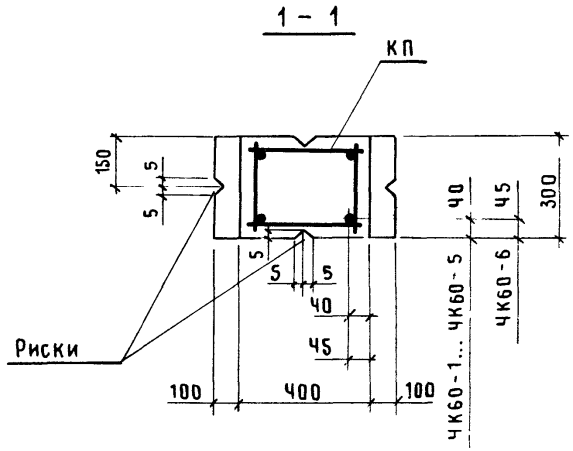

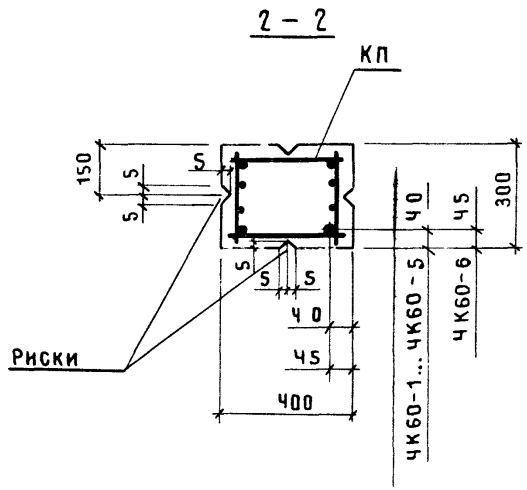

Марка колонны	Марка каркаса КП	Обозначение документа на каркас КП	Класс (марка) бетона	Объем бетона, м3	Масса колонны, т
ЧК60-1М2	КП19-1	1.423.1-3|88.2-4 8	В15 (М200)	0,84	2,1
ЧК60-1М3			В22,5 (М300)		
ЧК60-2М2	КП19-2		В15 (М200)		
ЧК60-2М3			В22,5 (М300)		
ЧК60-3М2	КП19-3		В15 (М200)		
ЧК60-3М3			В22,5 (М300)		
ЧК60-4М2	КП19-4		В15 (М200)		
ЧК60-5М2	КП19-5				
ЧК60-2М3-С	КП19-6		В22,5 (М300)		
ЧК60-4М3-С	КП19-7	–4 9			
ЧК60-5М3-С	КП19-8				
ЧК60-6М3-С	КП19-9	–5 0			

1. В сечении 2–2 количество продольных стержней условно показано для колонн марок ЧК60-4...ЧК60-6.
2. Марки закладных изделий и номера узлов их установки принять по чертежам КЖИ проекта здания

Нач СКО-1	Михайлов		
Н контр	Матвеев		
ГИП	Григорьев		
Рук.бр.	Акишина		
Стинж.	Котова		
Пров	Элова		
Рук.бр	Григорян		
Пров	Тищенко		

1.423.1–3|88.1–19

Колонна ЧК60-1 ... ЧК60-5; ЧК60-2-С ЧК60-4-С...ЧК60-6-С

Стадия	Лист	Листов
Р		1

ПРОМСТРОЙПРОЕКТ

Инв.№подл. | Подпись и дата | Взам.инв.№

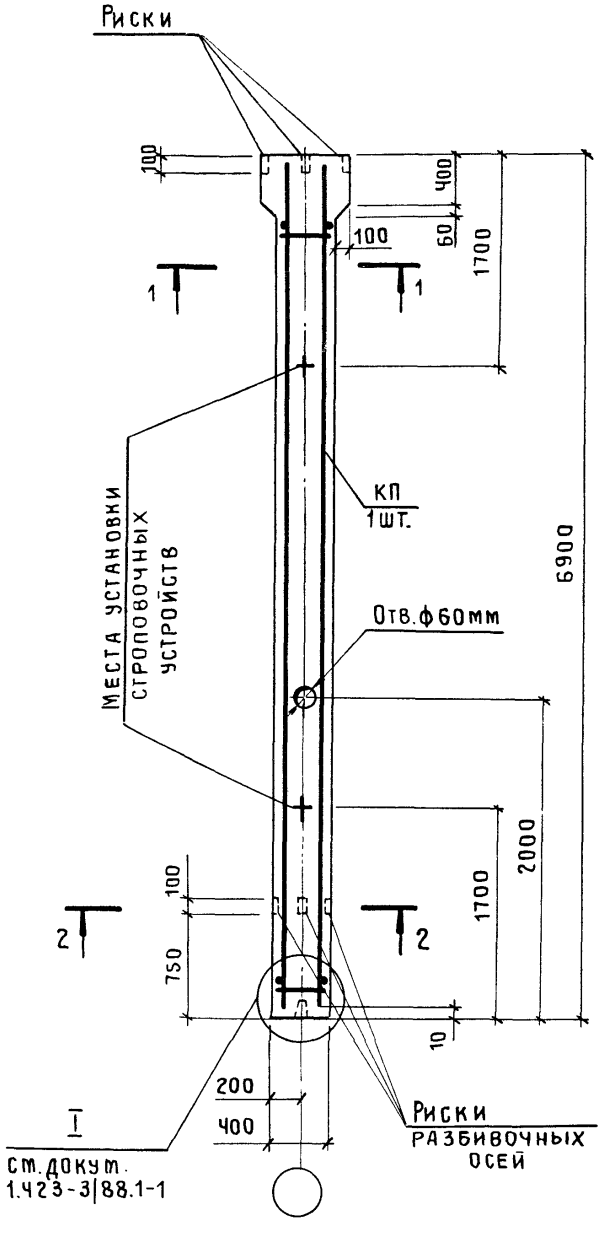

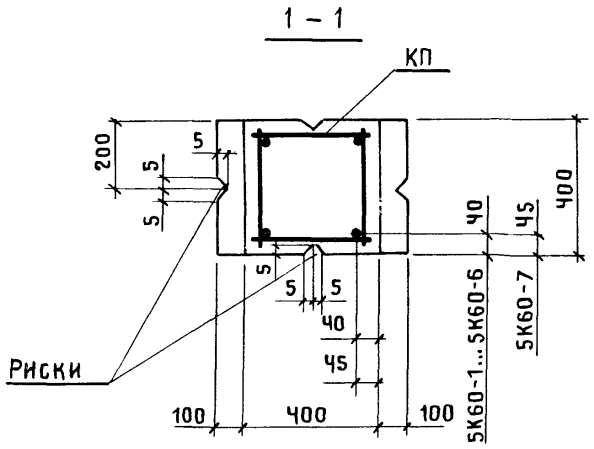

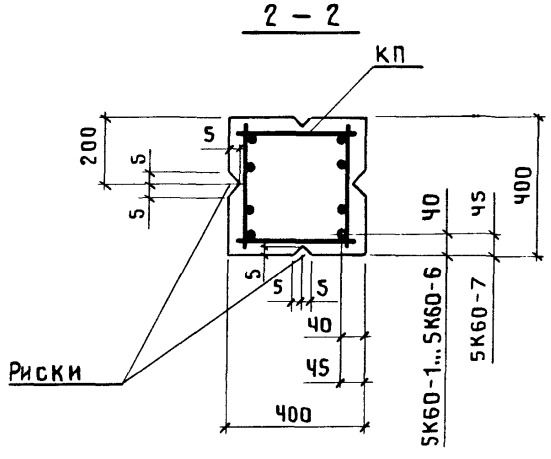

Марка колонны	Марка каркаса КП	Обозначение документа на каркас КП	Класс (марка) бетона	Объем бетона, м3	Масса колонны, т
5К60-1м2	КП20-1	1.423.1-3|88.2-51	В15 (м200)	1,1	2,8
5К60-1м3			В22,5 (м300)		
5К60-2м2	КП20-2		В15 (м200)		
5К60-2м3			В22,5 (м300)		
5К60-3м2	КП20-3		В15 (м200)		
5К60-3м3			В22,5 (м300)		
5К60-4м2	КП20-4		В15 (м200)		
5К60-4м3			В22,5 (м300)		
5К60-5м2	КП20-5		В15 (м200)		
5К60-5м3			В22,5 (м300)		
5К60-6м2	КП20-6		В15 (м200)		
5К60-6м3			В22,5 (м300)		
5К60-7м2	КП20-7	-52	В15 (м200)		
5К60-7м3			В22,5 (м300)		
5К60-4м3-С	КП20-8				
5К60-5м3-С	КП20-9				
5К60-6м3-С	КП20-10				
5К60-7м3-С	КП20-11				

1. В сечении 2-2 количество продольных стержней условно показано для колонн марок 5К60-4..,5К60-7.
2. Марки закладных изделий и номера узлов их установки принять по чертежам КЖИ проекта здания.

Нач.СКО-1	Михайлов	
Н.контр.	Матвеев	
ГИП	Григорьев	
Рук.бр.	Акишина	
Инж.	Тищенко	
Пров.	Эпова	
Рук.бр.	Григорян	
Пров.	Тищенко	

1.423.1-3|88.1-20

Колонна 5К60-1 .., 5К60-7; 5К60-4-С ...5К60-7-С

Стадия	Лист	Листов
Р		1

ПРОМСТРОЙПРОЕКТ

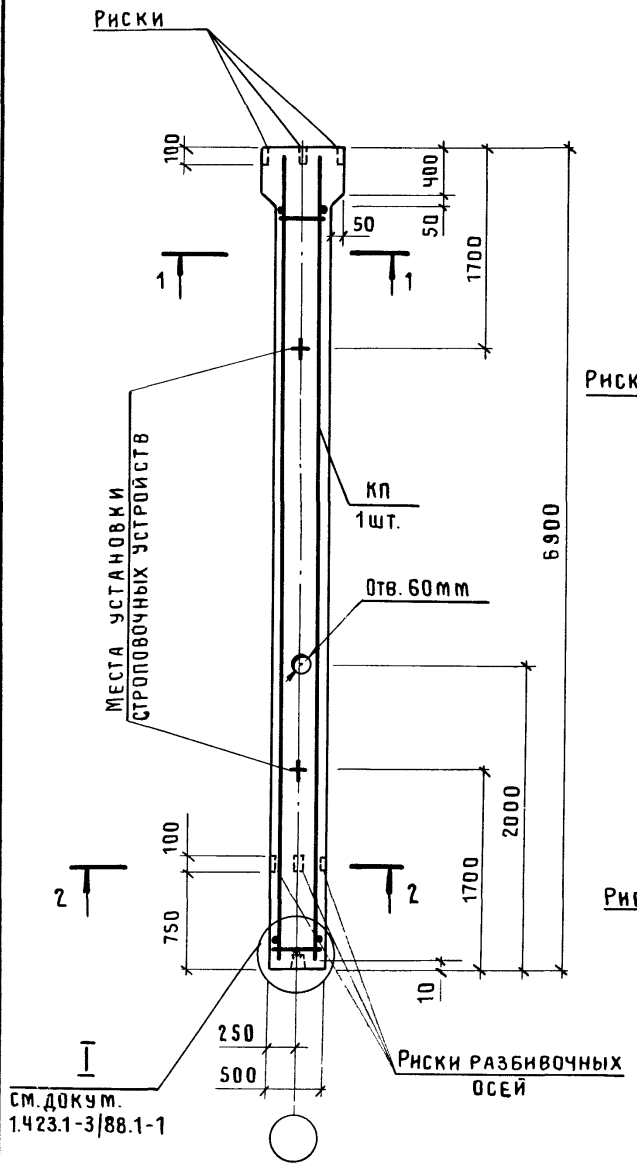

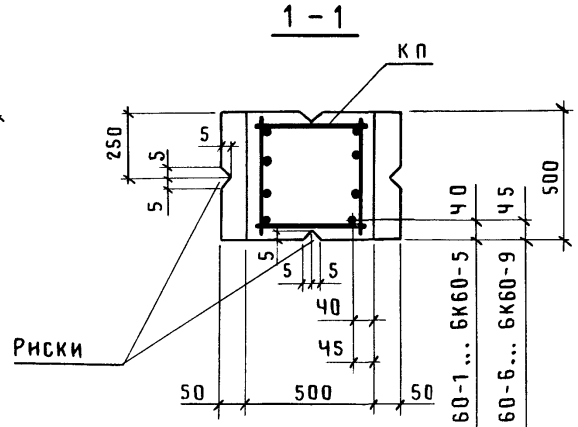

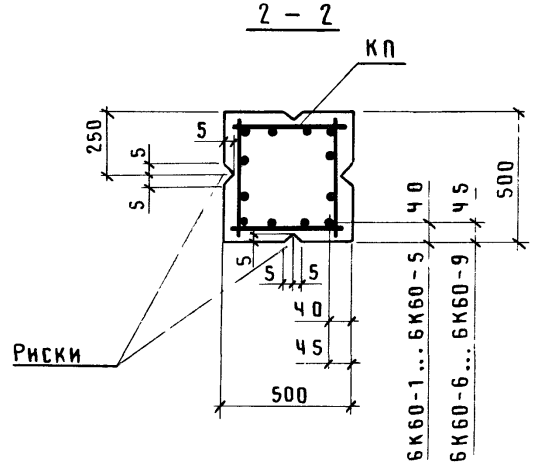

Марка колонны	Марка каркаса КП	Обозначение документа на каркас КП	Класс (марка) бетона	Объем бетона, м3	Масса колонны, т
6К60-1м2	КП 21-1	1.423.1-3/88.2 -53	В15 (м200)	1,7	4,4
6К60-1м3			В22,5 (м300)		
6К60-1мЧ			В30 (м400)		
6К60-2м2	КП 21-2		В15 (м200)		
6К60-2м3			В22,5 (м300)		
6К60-2мЧ			В30 (м400)		
6К60-3м2	КП 21-3		В15 (м200)		
6К60-3м3			В22,5 (м300)		
6К60-3мЧ			В30 (м400)		
6К60-4м2	КП 21-4		В15 (м200)		
6К60-4м3			В22,5 (м300)		
6К60-4мЧ			В30 (м400)		
6К60-5м2	КП 21-5		В15 (м200)		
6К60-5м3			В22,5 (м300)		
6К60-6м2	КП 21-6		В15 (м200)		
6К60-6м3			В22,5 (м300)		
6К60-7м3	КП 21-7	-54			
6К60-4м3-С	КП 21-8				
6К60-5м3-С	КП 21-9				
6К60-6м3-С	КП 21-10				
6К60-6мЧ-С			В30 (м400)		
6К60-7м3-С	КП 21-11		В22,5 (м300)		
6К60-7мЧ-С			В30 (м400)		
6К60-8м3-С	КП 21-12	-55	В22,5 (м300)		
6К60-9м3-С	КП 21-13	-56			
6К60-9мЧ-С			В30 (м400)		

1. В сечениях 1-1, 2-2 количество продольных стержней условно показано для колонн марок 6К60-9-С
2. Марки закладных изделий и номера узлов их установки принять по чертежам КЖИ проекта здания.

Нач.СКО-1	Михайлов	
Н.контр.	Матвеев	
ГИП	Григорьев	
Рук.бр.	Акишина	
Ст.н.ж.	Котова	
Пров.	Эпова	
Рук.бр.	Григорян	
Проверил	Тищенко	

1.423.1-3/88.1-21

Колонна 6К60-1 ... 6К60-7; 6К60-4-С... 6К60-9-С

Стадия	Лист	Листов
Р		1

ПРОМСТРОЙПРОЕКТ

Инв.№ подл. | Подпись и дата | Взам.инв.№

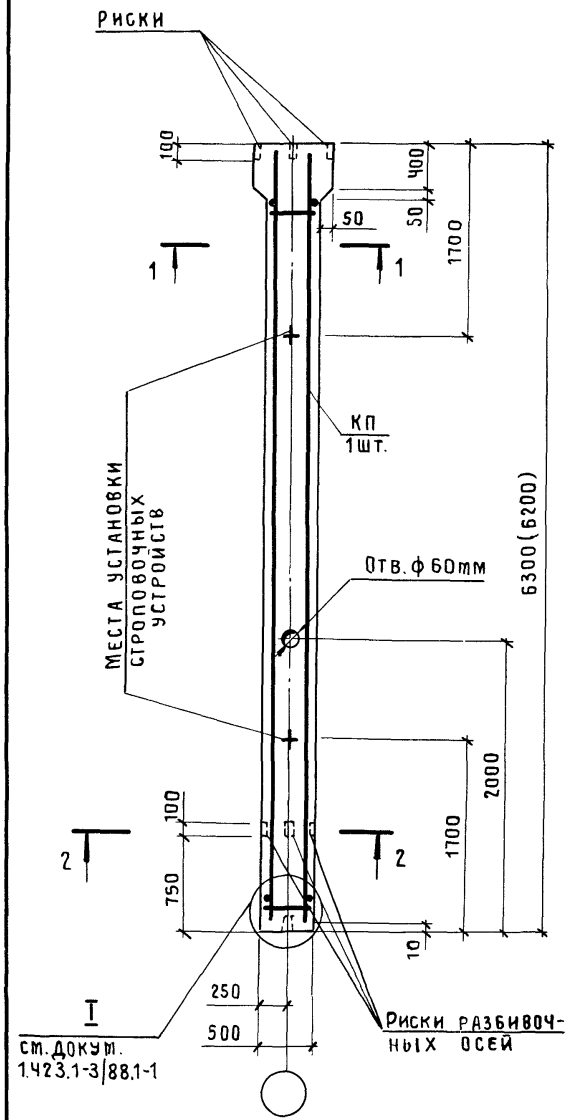

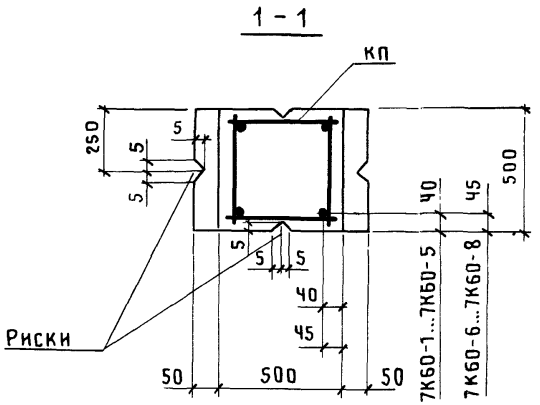

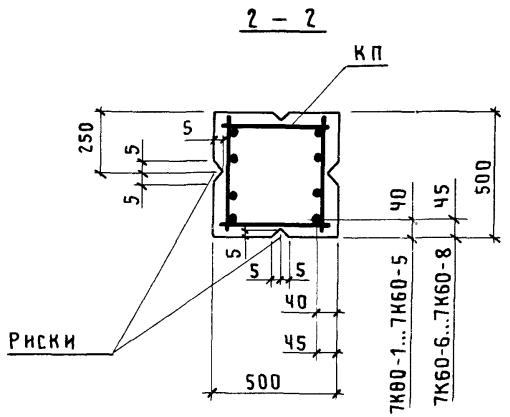

Марка колонны	Марка каркаса КП	Обозначение документа на каркас КП	Класс (марка) бетона	Объем бетона, м3	Масса колонны, т
7К60-1М2	КП22-1	1.423.1-3/88.2-57	В15 (М200)	1,6	4,0 (3,9)
7К60-1М3			В22,5 (М300)		
7К60-1МЧ			В30 (МЧ00)		
7К60-2М2	КП22-2		В15 (М200)		
7К60-2М3			В22,5 (М300)		
7К60-2МЧ			В30 (МЧ00)		
7К60-3М2	КП22-3		В15 (М200)		
7К60-3М3			В22,5 (М300)		
7К60-3МЧ			В30 (МЧ00)		
7К60-4М2	КП22-4		В15 (М200)		
7К60-4М3			В22,5 (М300)		
7К60-5М3	КП22-5				
7К60-6М2	КП22-6		В15 (М200)		
7К60-6М3					
7К60-7М3	КП22-7	-58	В22,5 (М300)		
7К60-4М3-С	КП22-8				
7К60-5М3-С	КП22-9				
7К60-6М3-С	КП22-10				
7К60-6МЧ-С			В30 (МЧ00)		
7К60-7М3-С	КП22-11		В22,5 (М300)		
7К60-7МЧ-С			В30 (МЧ00)		
7К60-8МЧ-С	КП22-12				

УСЛОВНО ПОКАЗАНО ДЛЯ КОЛОНН МАРОК 7К60-4...7К60-8.

3 МАРКИ ЗАКЛАДНЫХ ИЗДЕЛИЙ И НОМЕРА УЗЛОВ ИХ УСТАНОВКИ ПРИНЯТЬ ПО ЧЕРТЕЖАМ КЖИ ПРОЕКТА ЗДАНИЯ.

1. В СКОБКАХ ПРИВЕДЕНА ДЛИНА КОЛОННЫ ПРИ ПРИМЕНЕНИИ ЖЕЛЕЗОБЕТОННЫХ ПОДСТРОПИЛЬНЫХ КОНСТРУКЦИЙ С ВЫСОТОЙ НА ОПОРЕ 700 мм.

2. В СЕЧЕНИИ 2-2 КОЛИЧЕСТВО ПРОДОЛЬНЫХ СТЕРЖНЕЙ

Нач.СКО-1	Михайлов	
Н.контр.	Матвеев	
ГИП	Григорьев	
Рук.бр.	Акишина	
Инж.	Тищенко	
Пров.	Эпова	
Рук.бр.	Григорян	
Пров.	Тищенко	

1.423.1-3/88.1-22

Колонна 7К60-1 ... 7К60-7; 7К60-4-С... 7К60-8-С

Стадия	Лист	Листов
Р		1

ПРОМСТРОЙПРОЕКТ

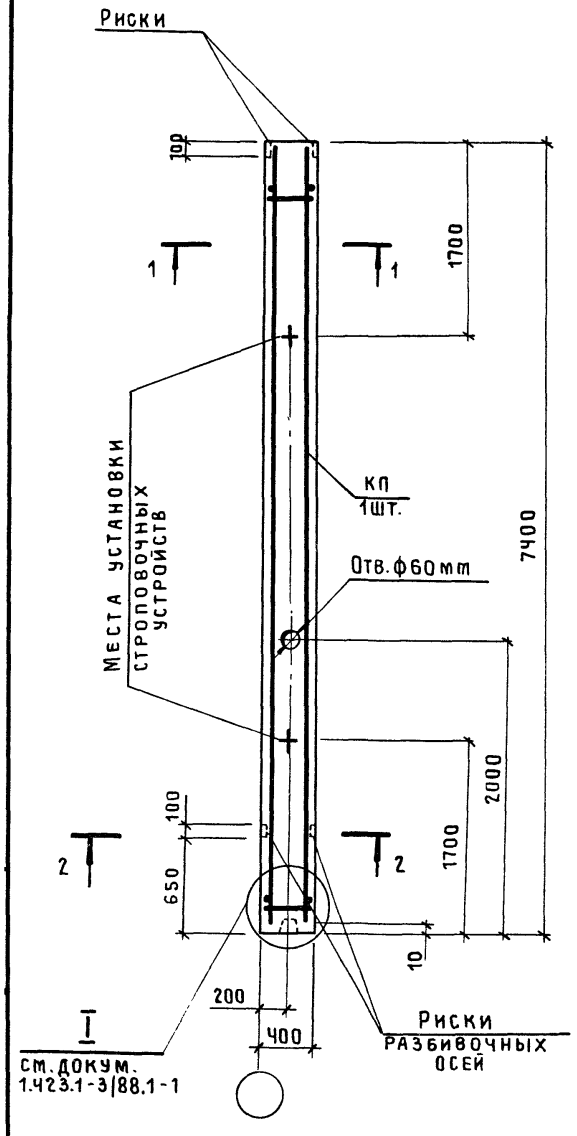

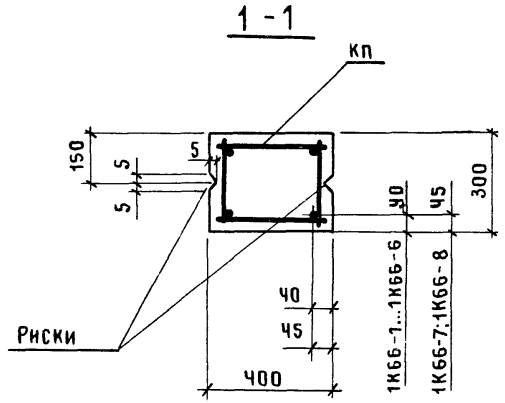

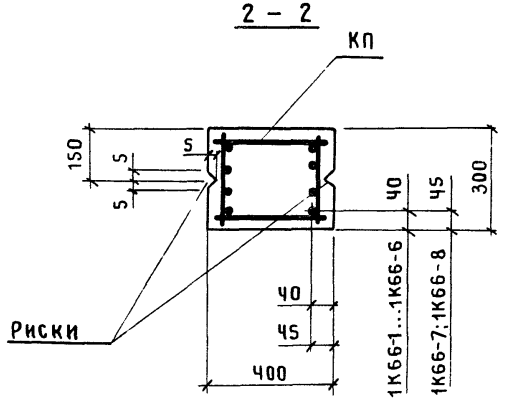

Марка колонны	Марка каркаса КП	Обозначение документа на каркас КП	Класс (марка) бетона	Объем бетона, м³	Масса колонны, т
1К66-1М2	КП23-1	1.423.1-3/88.2-59	В15 (М200)	0,88	2,2
1К66-1М3			В22,5 (М300)		
1К66-1МЧ			В30 (М400)		
1К66-2М2	КП23-2		В15 (М200)		
1К66-2М3			В22,5 (М300)		
1К66-3М2	КП23-3		В15 (М200)		
1К66-3М3			В22,5 (М300)		
1К66-ЧМ2	КП23-Ч		В15 (М200)		
1К66-ЧМ3			В22,5 (М300)		
1К66-5М2	КП23-5		В15 (М200)		
1К66-5М3			В22,5 (М300)		
1К66-6М2	КП23-6		В15 (М200)		
1К66-6М3					
1К66-7М3	КП23-7	-60	В22,5 (М300)		2,3
1К66-8М3	КП23-8				2,Ч
1К66-5М3-С	КП23-9				2,2
1К66-6М3-С	КП23-10				
1К66-7М3-С	КП23-11				2,3

1. В сечении 2-2 количество продольных стержней условно показано для колонн марок 1К66-Ч...1К66-8.
2. Марки закладных изделий и номера узлов их установки принять по чертежам КЖИ проекта здания.

Нач.СКО-1	Михайлов	
Н.контр.	Матвеев	
ГИП	Григорьев	
Рук.бр	Акишина	
Рук.бр	Григорян	
Инж.	Михеева	
Пров.	Тищенко	

1.423.1-3/88.1-23

Колонна 1К66-1 ... 1К66-8; 1К66-5-С... 1К66-7-С

Стадия	Лист	Листов
Р		1

ПРОМСТРОЙПРОЕКТ

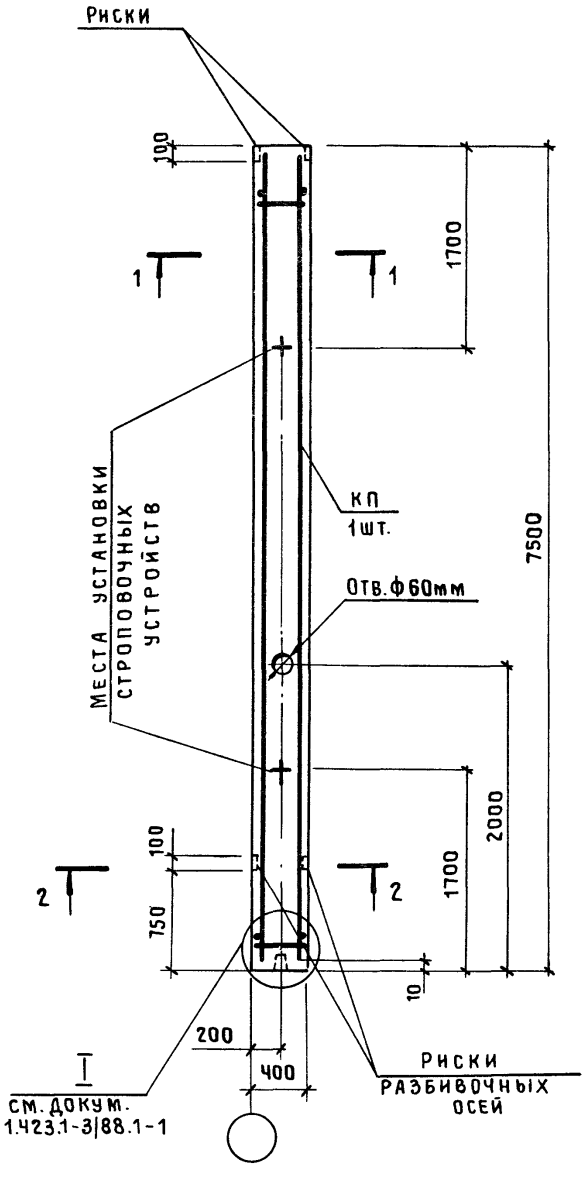

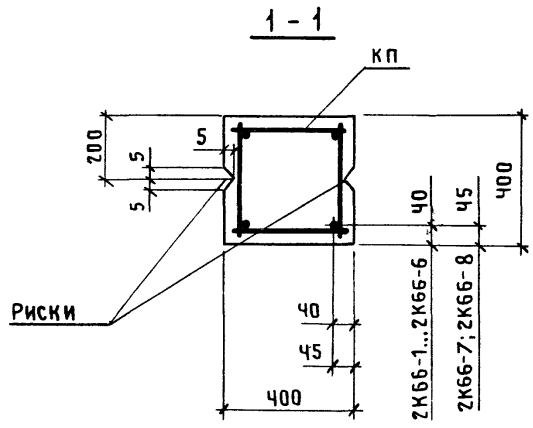

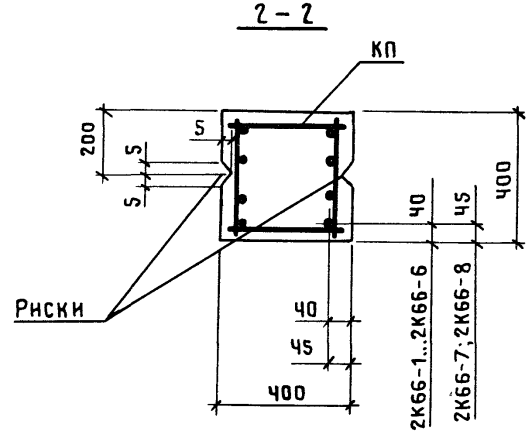

Марка колонны	Марка каркаса КП	Обозначение документа на каркас КП	Класс (марка) бетона	Объем бетона, м3	Масса колонны, т
2К66-1М2	КП2Ч-1	1.423.1-3|88.2-61	В15 (М200)	1,2	3,0
2К66-1М3			В22,5 (М300)		
2К66-2М2	КП2Ч-2		В15 (М200)		
2К66-2М3			В22,5 (М300)		
2К66-3М2	КП2Ч-3		В15 (М200)		
2К66-3М3			В22,5 (М300)		
2К66-4М2	КП2Ч-4		В15 (М200)		
2К66-4М3			В22,5 (М300)		
2К66-4М4			В30 (М400)		
2К66-5М2	КП2Ч-5		В15 (М200)		
2К66-5М3			В22,5 (М300)		
2К66-5М4			В30 (М400)		
2К66-6М2	КП2Ч-6		В15 (М200)		
2К66-7М3	КП2Ч-7	-62	В22,5 (М300)		3,1
2К66-4М3-С	КП2Ч-8				
2К66-5М3-С	КП2Ч-9				
2К66-6М3-С	КП2Ч-10				
2К66-7М3-С	КП2Ч-11				
2К66-8М3-С	КП2Ч-12				

1. В сечении 2-2 количество продольных стержней условно показано для колонн марок 2К66-4...2К66-8.
2. Марки закладных изделий и номера узлов их установки принять по чертежам КЖИ проекта здания.

Нач.СКО-1	Михайлов		
Н.контр.	Матвеев		
ГИП	Григорьев		
Рук.бр.	Акишина		
Инж.	Михеева		
Рук.бр.	Григорян		
Пров.	Тищенко		

1.423.1-3|88.1-24

Колонна
2К66-1 ... 2К66-7;
2К66-4-С...2К66-8-С

Стадия	Лист	Листов
Р		1

ПРОМСТРОЙПРОЕКТ

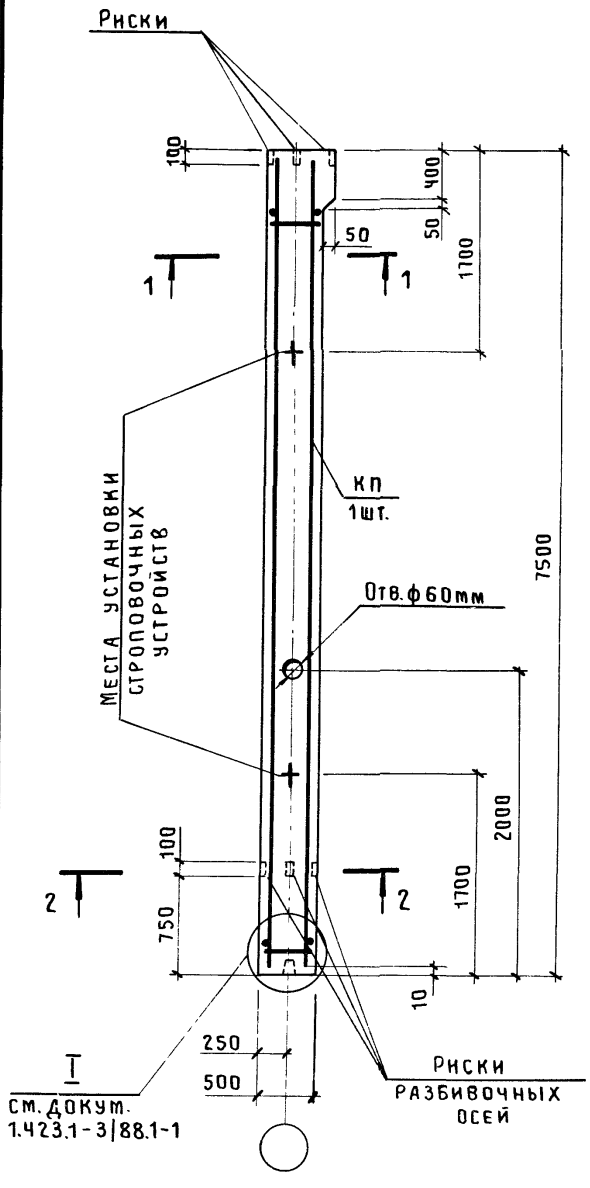

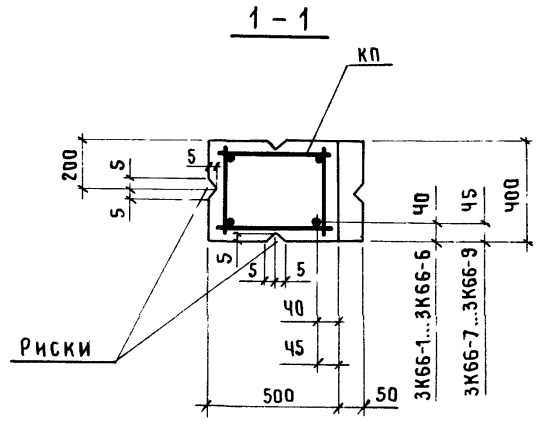

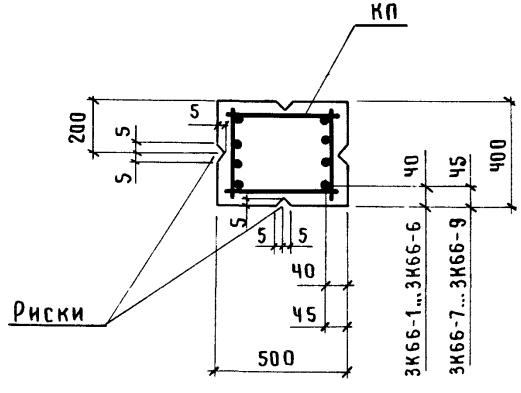

Марка колонны	Марка каркаса КП	Обозначение документа на каркас КП	Класс (марка) бетона	Объем бетона, м3	Масса колонны, т
3К66-1М2	КП25-1	1.423.1-3/88.2-63	В15 (М200)	1,5	3,8
3К66-1М3			В22,5 (М300)		
3К66-1МЧ			В30 (М400)		
3К66-2М2	КП25-2		В15 (М200)		
3К66-2М3			В22,5 (М300)		
3К66-2МЧ			В30 (М400)		
3К66-3М2	КП25-3		В15 (М200)		
3К66-3М3			В22,5 (М300)		
3К66-3МЧ			В30 (М400)		
3К66-ЧМ2	КП25-Ч		В15 (М200)		
3К66-ЧМ3			В22,5 (М300)		
3К66-ЧМЧ			В30 (М400)		
3К66-5М2	КП25-5		В15 (М200)		
3К66-5М3			В22,5 (М300)		
3К66-6М2	КП25-6		В15 (М200)		
3К66-6М3					
3К66-ЧМ3-С	КП25-7	-64	В22,5 (М300)		
3К66-5М3-С	КП25-8				
3К66-6М3-С	КП25-9				
3К66-7М3-С	КП25-10				
3К66-8М3-С	КП25-11				
3К66-9М3-С	КП25-12				3,9

1. В сечении 2-2 количество продольных стержней условно показано для колонн марок 3К66-Ч...3К66-9.
2. Марки закладных изделий и номера узлов их установки принять по чертежам КЖИ проекта здания.

Нач.СКО-1	Михайлов	
Н.контр.	Матвеев	
ГИП	Григорьев	
Рук.бр.	Акишина	
Ннж.	Михеева	
Рук.бр.	Григорян	
Пров.	Тищенко	

1.423.1-3/88.1-25

Колонна
3К66-1 ... 3К66-6;
3К66-Ч-С...3К66-9-С

Стадия	Лист	Листов
Р		1

ПРОМСТРОЙПРОЕКТ

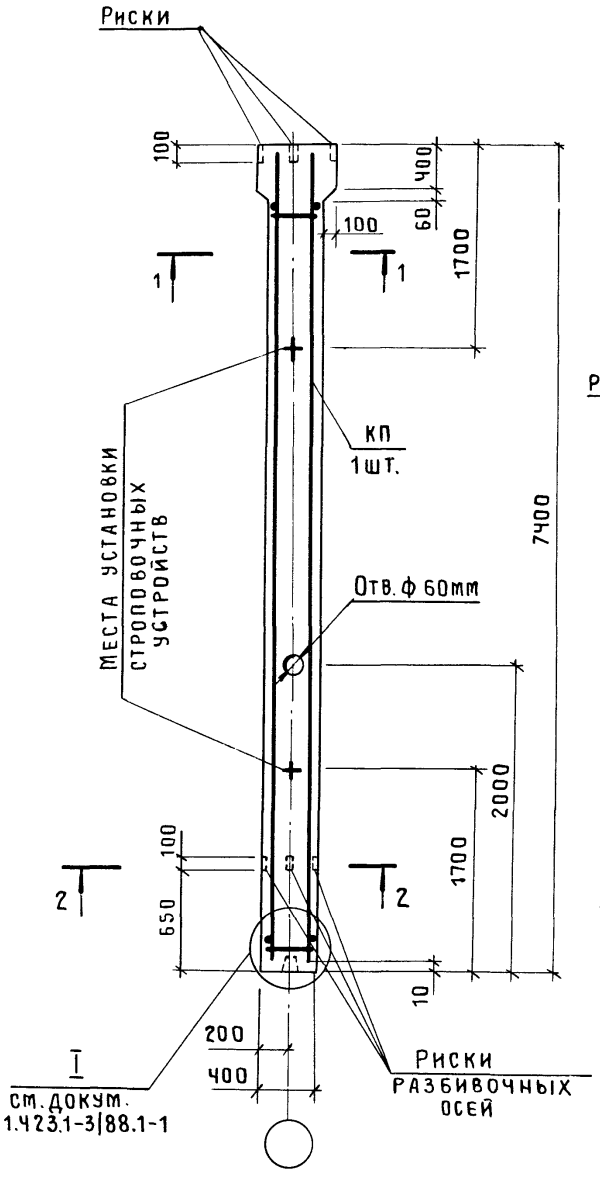

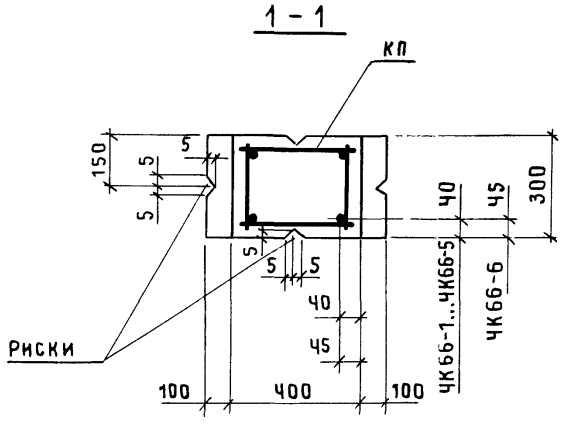

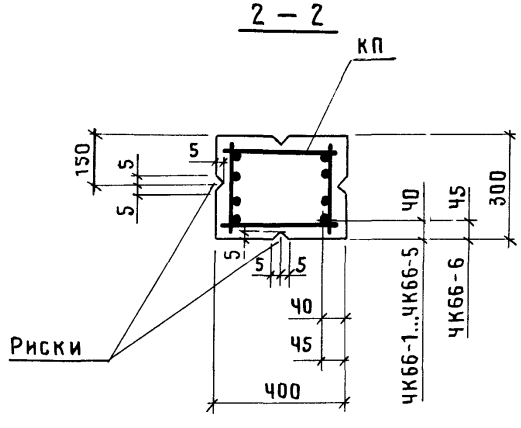

Марка колонны	Марка каркаса КП	Обозначение документа на каркас КП	Класс (марка) бетона	Объем бетона, м3	Масса колонны, т
ЧК66-1М2	КП26-1	1.423.1-3/88.2-65	В15 (М200)	0,88	2,2
ЧК66-1М3			В22,5 (М300)		
ЧК66-2М2	КП26-2		В15 (М200)		
ЧК66-2М3			В22,5 (М300)		
ЧК66-3М2	КП26-3		В15 (М200)		
ЧК66-3М3			В22,5 (М300)		
ЧК66-4М2	КП26-4		В15 (М200)		
ЧК66-5М2	КП26-5				
ЧК66-5М3			В22,5 (М300)		
ЧК66-5М4-С	КП26-6	-66	В30 (М400)		2,3
ЧК66-6М4-С	КП26-7	-67			

1. В сечении 2-2 количество продольных стержней условно показано для колонн марок ЧК66-3...ЧК66-6.
2. Марки закладных изделий и номера узлов их установки принять по чертежам КЖИ проекта здания.

Нач.СКО-1	Михайлов		
Н. контр.	Матвеев		
ГИП	Григорьев		
Рук.бр.	Акишина		
Инж.	Михеева		
Рук.бр.	Григорян		
Пров.	Тищенко		

1.423.1-3/88.1-26

Колонна ЧК66-1 ... ЧК66-5; ЧК66-5-С ... ЧК66-6-С

Стадия	Лист	Листов
Р		1

ПРОМСТРОЙПРОЕКТ

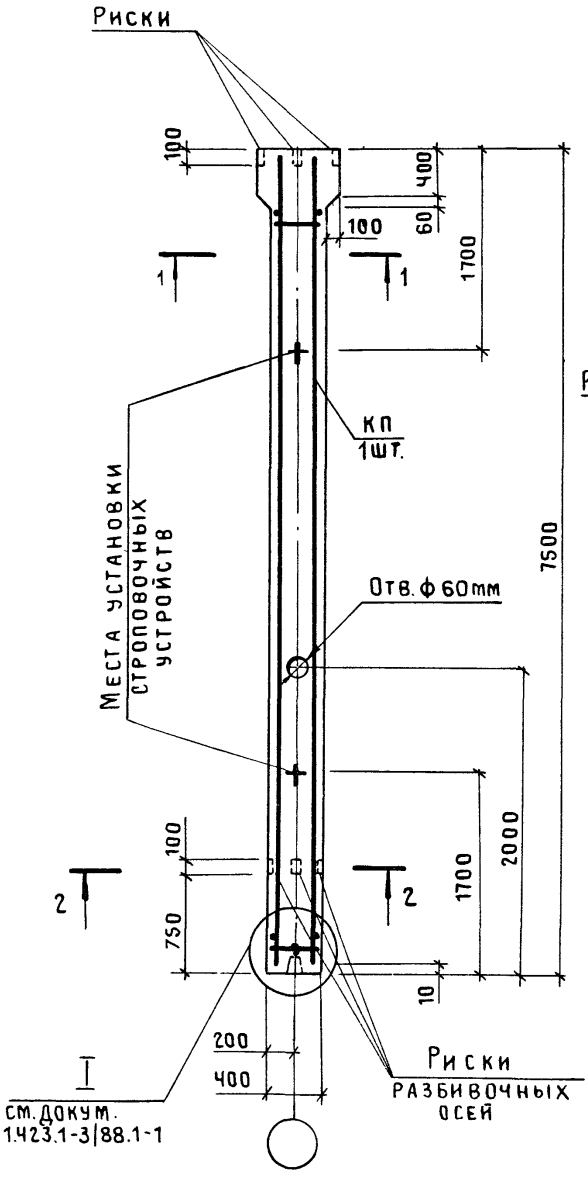

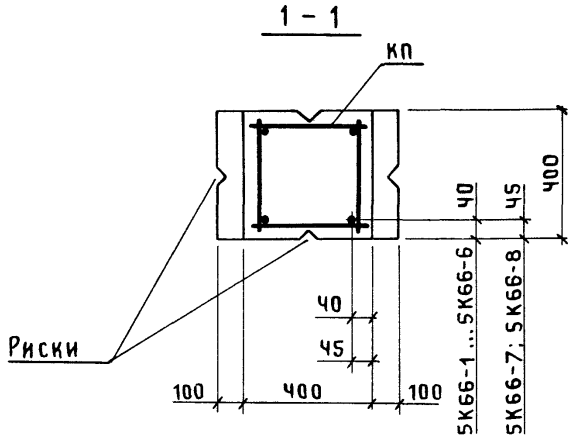

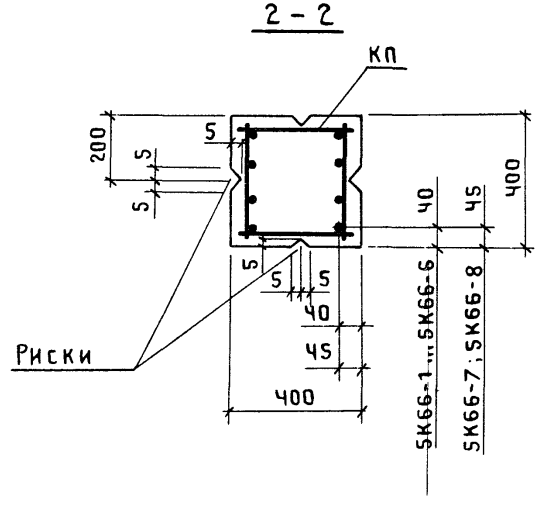

Марка колонны	Марка каркаса КП	Обозначение документа на каркас КП	Класс (марка) бетона	Объем бетона, м³	Масса колонны, т
5К66-1М2	КП27-1	1.423.1-3/88.2-68	В15 (М200)	1,2	3,0
5К66-1М3			В22,5 (М300)		
5К66-2М2	КП27-2		В15 (М200)		
5К66-2М3			В22,5 (М300)		
5К66-3М2	КП27-3		В15 (М200)		
5К66-3М3			В22,5 (М300)		
5К66-4М2	КП27-4		В15 (М200)		
5К66-4М3			В22,5 (М300)		
5К66-5М2	КП27-5		В15 (М200)		
5К66-5М3			В22,5 (М300)		
5К66-6М2	КП27-6		В15 (М200)		
5К66-6М3			В22,5 (М300)		
5К66-7М2	КП27-7	-69	В15 (М200)		3,1
5К66-7М3					
5К66-6М3-С	КП27-8		В22,5 (М300)		
5К66-7М3-С	КП27-9				
5К66-7М4-С		-70	В30 (М400)		
5К66-8М4-С	КП27-10				

1. В сечении 2-2 количество продольных стержней условно показано для колонн марок 5К66-4...5К66-8.
2. Марки закладных изделий и номера узлов их установки принять по чертежам КЖИ проекта здания.

Нач.СКО-1	Михайлов		
Н.контр.	Матвеев		
ГИП	Григорьев		
Рук.бр.	Акишина		
Инж.	Михеева		
Рук.бр.	Григорян		
Пров.	Тищенко		

1.423.1-3/88.1-27

Колонна 5К66-1 ... 5К66-7; 5К66-6-С ... 5К66-8-С

Стадия	Лист	Листов
Р		1

ПРОМСТРОЙПРОЕКТ

Инв.№ подл. | Подпись и дата | Взам.инв.№

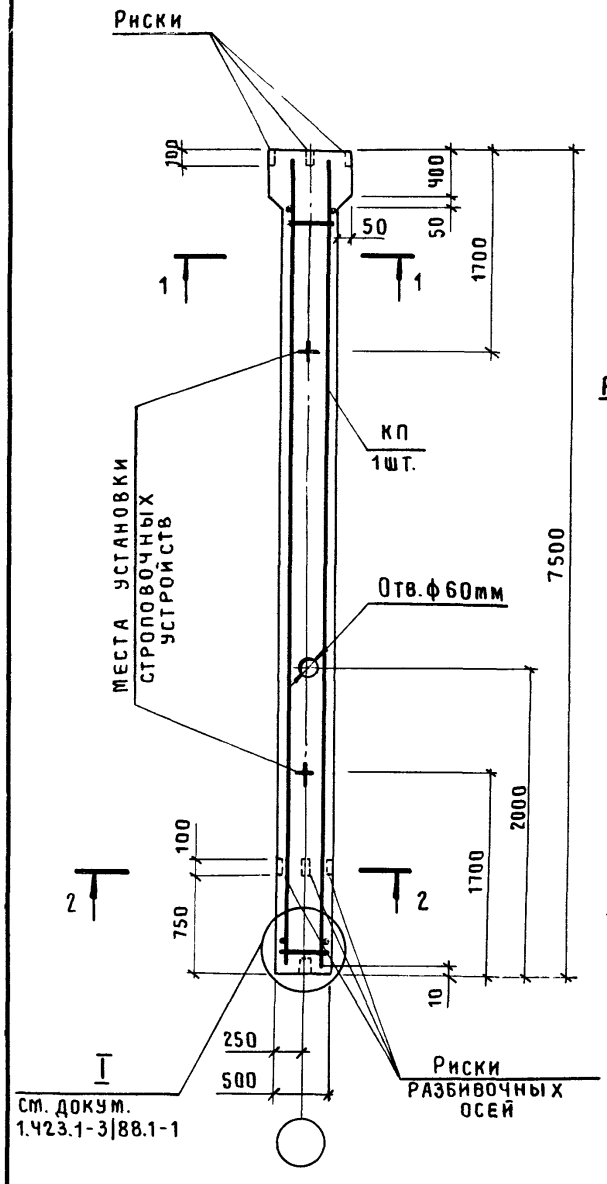

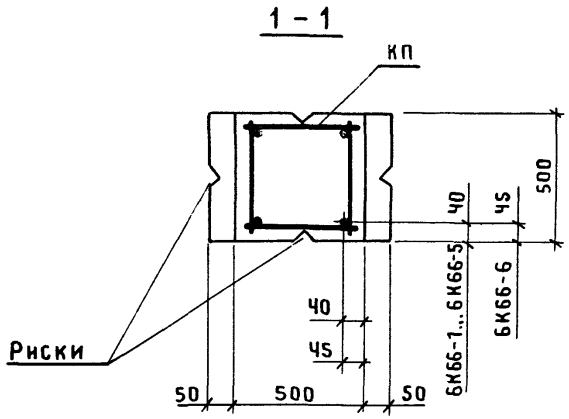

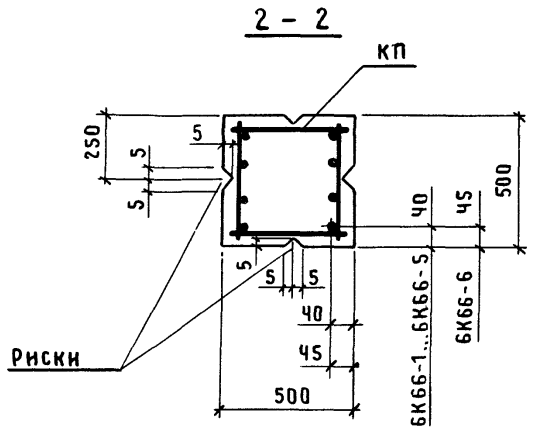

Марка колонны	Марка каркаса КП	Обозначение документа на каркас КП	Класс (марка) бетона	Объем бетона, м³	Масса колонны, т
6К66-1м2	КП28-1	1.423.1-3|88.2-71	В15 (м200)	1,9	4,7
6К66-1м3			В22,5 (м300)		
6К66-1мЧ			В30 (м400)		
6К66-2м2	КП28-2		В15 (м200)		
6К66-2м3			В22,5 (м300)		
6К66-2мЧ			В30 (м400)		
6К66-3м2	КП28-3		В15 (м200)		
6К66-3м3			В22,5 (м300)		
6К66-3мЧ			В30 (м400)		
6К66-4м2	КП28-4		В15 (м200)		
6К66-4м3			В22,5 (м300)		
6К66-4мЧ			В30 (м400)		
6К66-5м2	КП28-5		В15 (м200)		
6К66-5м3			В22,5 (м300)		
6К66-5мЧ			В30 (м400)		
6К66-6м2	КП28-6		В15 (м200)		
6К66-6м3			В22,5 (м300)		
6К66-6мЧ			В30 (м400)		

1. В сечении 2-2 количество продольных стержней условно показано для колонн марок 6К66-4...6К66-6.
2. Марки закладных изделий и номера узлов их установки принять по чертежам КЖИ проекта здания.

Нач.СКО-1	Михайлов	
Н. контр.	Матвеев	
ГИП	Григорьев	
Рук.бр.	Акишина	
Инж.	Михеева	
Рук.бр.	Григорян	
Пров.	Тищенко	

1.423.1-3|88.1-28

Колонна 6К66-1 ... 6К66-6

Стадия	Лист	Листов
Р		1

ПРОМСТРОЙПРОЕКТ

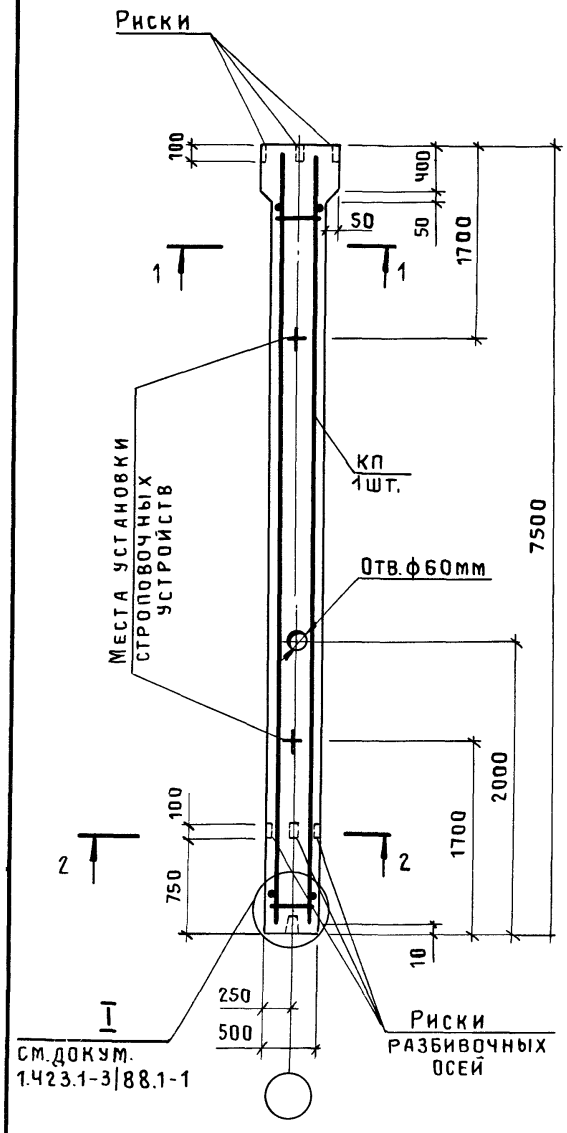

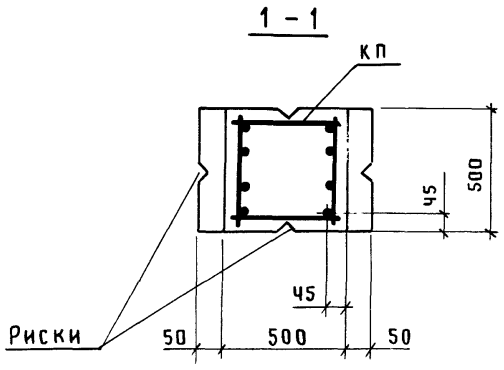

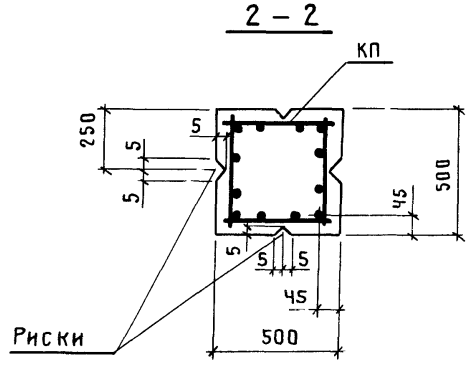

Марка колонны	Марка каркаса КП	Обозначение документа на каркас КП	Класс (марка) бетона	Объем бетона, м3	Масса колонны, т
6К66-7М3	КП 28-7	1.423-3/88.2-72	В22,5 (М300)	1,9	4,7
6К66-7МЧ			В30 (МЧ00)		
6К66-8М3	КП 28-8		В22,5 (М300)		
6К66-8МЧ			В30 (МЧ00)		
6К66-9М3	КП 28-9	-73	В22,5 (М300)		5,1
6К66-9МЧ			В30 (МЧ00)		
6К66-4М3-С	КП 28-10	-74	В22,5 (М300)		4,7
6К66-5М3-С	КП 28-11				
6К66-5МЧ-С			В30 (МЧ00)		
6К66-6М3-С	КП 28-12	-75	В22,5 (М300)		
6К66-7М3-С	КП 28-13				
6К66-8М3-С	КП 28-14	-76			
6К66-8МЧ-С			В30 (МЧ00)		
6К66-9М3-С	КП 28-15	-77	В22,5 (М300)		5,1
6К66-9МЧ-С			В30 (МЧ00)		

1. В сечениях 1-1, 2-2 количество продольных стержней условно показано для колонн марок 6К66-9.
2. Марки закладных изделий и номера узлов их установки принять по чертежам КЖИ проекта здания.

Нач.СКО-1	Михайлов		
Н.контр.	Матвеев		
ГИП	Григорьев		
Рук.бр.	Акишина		
Инж.	Михеева		
Рук.бр.	Григорян		
Пров.	Тищенко		

1.423.1-3/88.1-29

Колонна 6К66-7 ... 6К66-9; 6К66-4-С ... 6К66-9-С

Стадия	Лист	Листов
Р		1

ПРОМСТРОЙПРОЕКТ

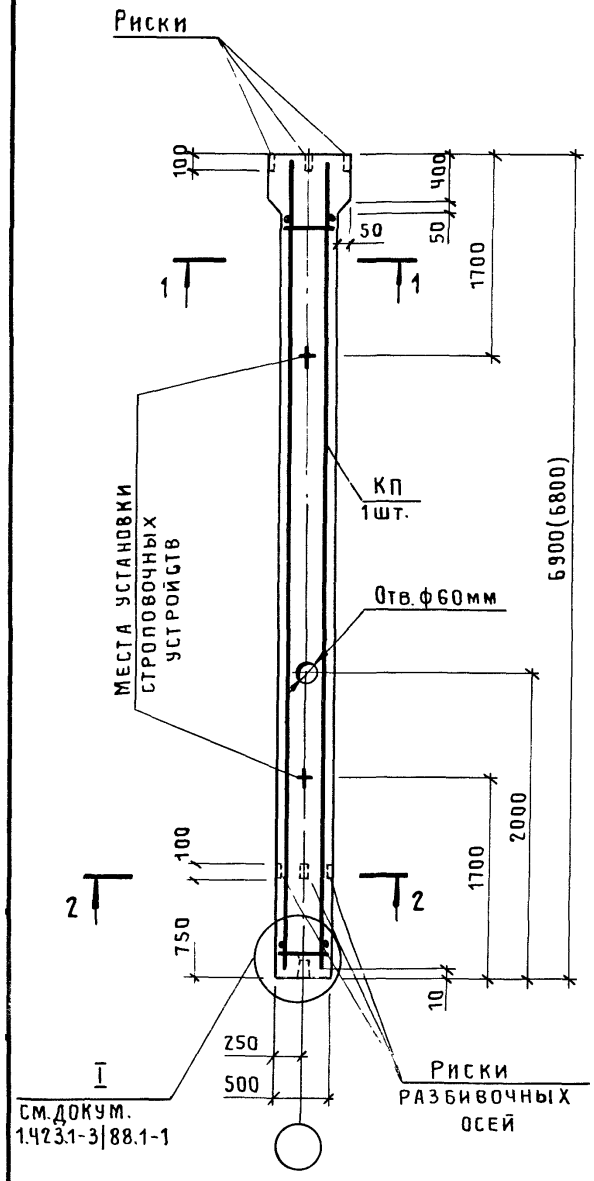

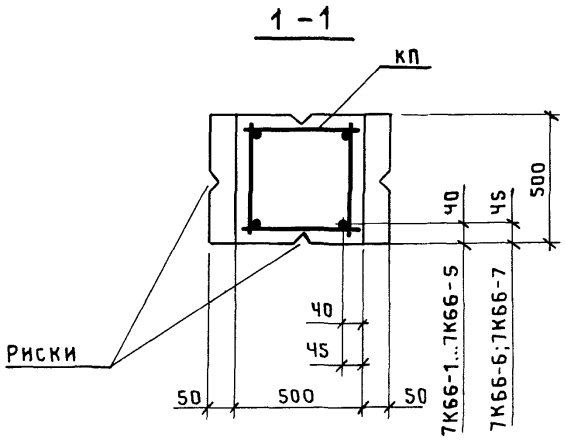

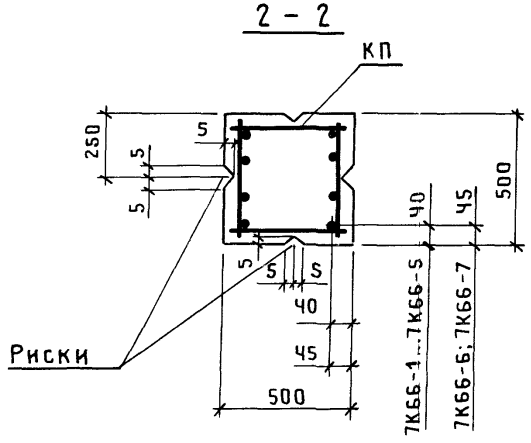

Марка колонны	Марка каркаса КП	Обозначение документа на каркас КП	Класс (марка) бетона	Объем бетона, м³	Масса колонны, т
7К66-1М2	КП29-1	1.423.1-3|88.2-78	В15 (М200)	1,7	4,3
7К66-1М3			В22,5 (М300)		
7К66-2М2	КП29-2		В15 (М200)		
7К66-2М3			В22,5 (М300)		
7К66-3М2	КП29-3		В15 (М200)		
7К66-3М3			В22,5 (М300)		
7К66-4М2	КП29-4		В15 (М200)		
7К66-4М3			В22,5 (М300)		
7К66-5М3	КП29-5				
7К66-6М2	КП29-6		В15 (М200)		
7К66-6М3			В22,5 (М300)		
7К66-7М3	КП29-7	-79			
7К66-6М3-С	КП29-8				
7К66-7М4-С	КП29-9	-80	В30 (М400)		

1. В скобках приведена длина колонны при применении железобетонных подстропильных конструкций с высотой на опоре 700мм.
2. В сечении 2-2 количество продольных стержней условно показано для колонн марок 7К66-4...7К66-7.
3. Марки закладных изделий и номера узлов их установки принять по чертежам КЖИ проекта здания.

Нач.СКО-1	Михайлов	
Н.контр.	Матвеев	
ГИП	Григорьев	
Рук.бр.	Акишина	
Инж.	Михеева	
Рук.бр.	Григорян	
Пров.	Тищенко	

1.423.1-3|88.1-30

Колонна 7К66-1...7К66-7; 7К66-6-С; 7К66-7-С

Стадия	Лист	Листов
Р		1

ПРОМСТРОЙПРОЕКТ

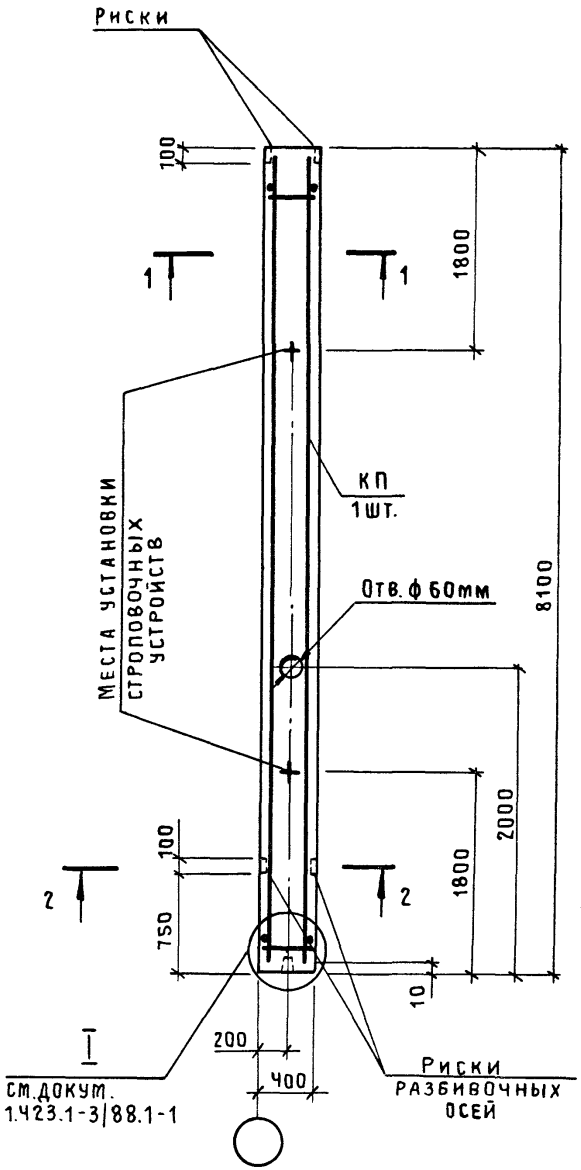

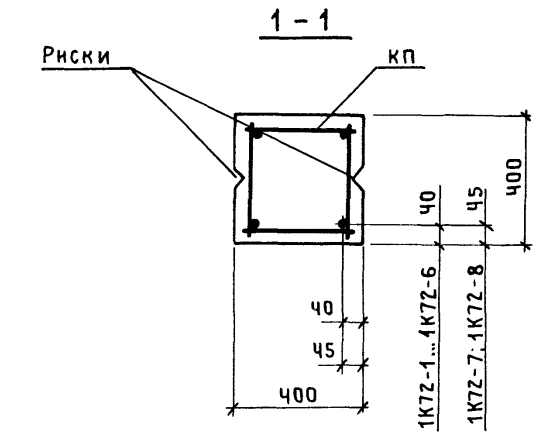

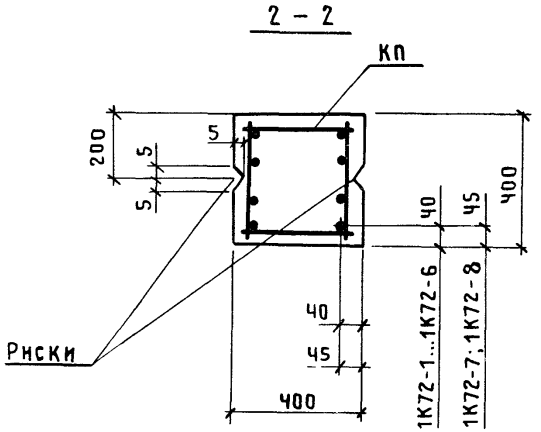

Марка колонны	Марка каркаса КП	Обозначение документа на каркас КП	Класс (марка) бетона	Объем бетона, м³	Масса колонны, т
1К72-1М2	КП30-1	1.423.1-3|88.2-81	В15 (М200)	1,3	3,2
1К72-1М3			В22,5 (М300)		
1К72-1МЧ			В30 (МЧ00)		
1К72-2М2	КП30-2		В15 (М200)		
1К72-2М3			В22,5 (М300)		
1К72-3М2	КП30-3		В15 (М200)		
1К72-3М3			В22,5 (М300)		
1К72-3МЧ			В30 (МЧ00)		
1К72-4М2	КП30-4		В15 (М200)		
1К72-4М3			В22,5 (М300)		
1К72-4МЧ			В30 (МЧ00)		
1К72-5М2	КП30-5		В15 (М200)		
1К72-5М3			В22,5 (М300)		
1К72-5МЧ			В30 (МЧ00)		
1К72-6М2	КП30-6		В15 (М200)		
1К72-6М3			В22,5 (М300)		
1К72-6МЧ			В30 (МЧ00)		
1К72-7М2	КП30-7	1.423.1-3|88.2-82	В15 (М200)		
1К72-7М3			В22,5 (М300)		
1К72-7МЧ			В30 (МЧ00)		
1К72-4М3-С	КП30-8		В22,5 (М300)		
1К72-5М3-С	КП30-9				
1К72-6М3-С	КП30-10				
1К72-7М3-С	КП30-11				
1К72-8М3-С	КП30-12				

1. В сечении 2-2 количество продольных стержней условно показано для колонн марок 1К72-4...1К72-8.
2. Марки закладных изделий и номера узлов их установки принять по чертежам КЖИ проекта здания.

Нач.СКО-1	Михайлов		
Н. контр.	Матвеев		
ГИП	Григорьев		
Рук.бр.	Акишина		
Ст.инж.	Милютина		
Пров.	Михеева		
Рук.бр.	Григорян		
Пров.	Тищенко		

1.423.1-3|88.1-31

Колонна 1К72-1 ... 1К72-7; 1К72-4-С ... 1К72-8-С

Стадия	Лист	Листов
Р		1

ПРОМСТРОЙПРОЕКТ

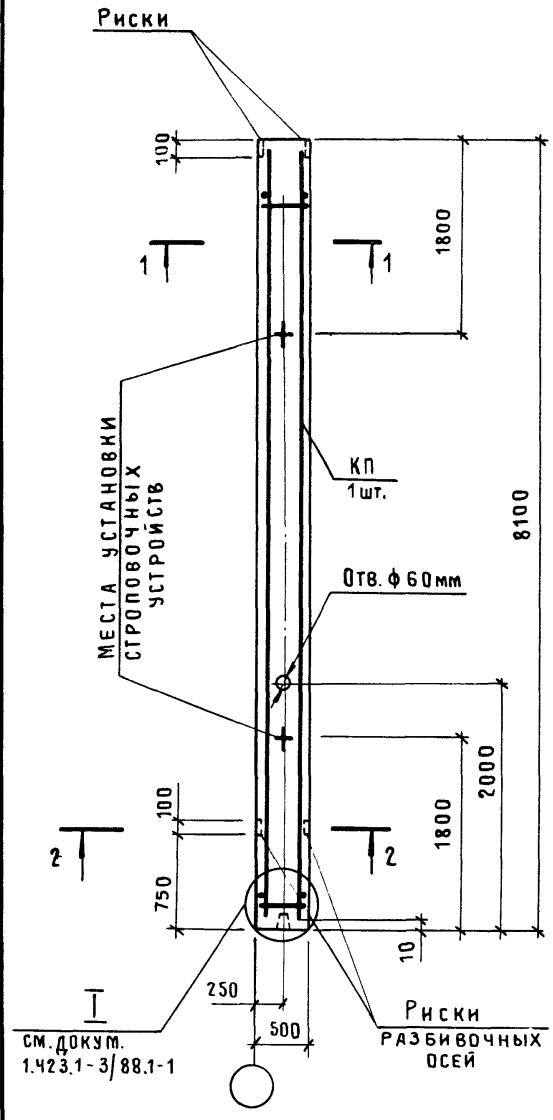

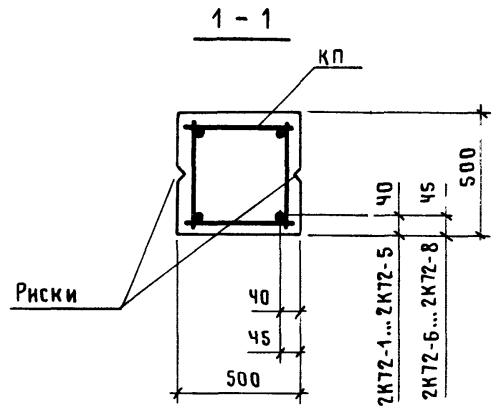

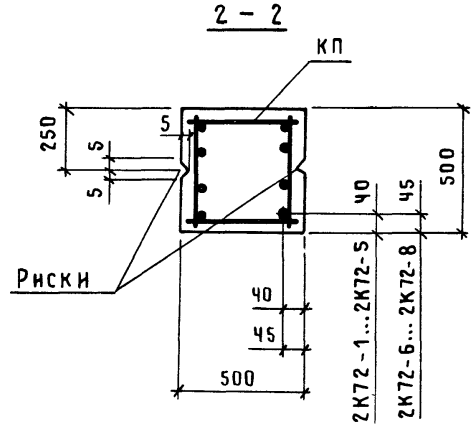

Марка колонны	Марка каркаса КП	Обозначение документа на каркас КП	Класс (марка) бетона	Объем бетона, м³	Масса колонны, т
2К72-1М2	КП31-1	1.423.1-3/88.2-83	В15 (М200)	2,0	5,1
2К72-2М2	КП31-2				
2К72-3М2	КП31-3				
2К72-3М3			В22,5 (М300)		
2К72-4М2	КП31-4		В15 (М200)		
2К72-4М3			В22,5 (М300)		
2К72-5М2	КП31-5		В15 (М200)		
2К72-5М3			В22,5 (М300)		
2К72-6М2	КП31-6		В15 (М200)		
2К72-4М3-С	КП31-7	-84	В22,5 (М300)		
2К72-5М3-С	КП31-8				
2К72-6М3-С	КП31-9				
2К72-7М3-С	КП31-10				
2К72-8М3-С	КП31-11				

1. В сечении 2-2 количество продольных стержней условно показано для колонн марок 2К72-4... 2К72-8.
2. Марки закладных изделий и номера узлов их установки принять по чертежам КЖИ проекта здания.

Нач.СКО-1	Михайлов	
Н. контр.	Матвеев	
ГИП	Григорьев	
Рук.бр.	Акишина	
Ст.инж.	Милютина	
Пров.	Михеева	
Рук.бр.	Григорян	
Пров.	Тищенко	

1.423.1-3/88.1-32

Колонна 2К72-1 ... 2К72-6; 2К72-4-С ... 2К72-8-С

Стадия	Лист	Листов
Р		1

ПРОМСТРОЙПРОЕКТ

Инв.№ подл. | Подпись и дата | Взам. инв.№

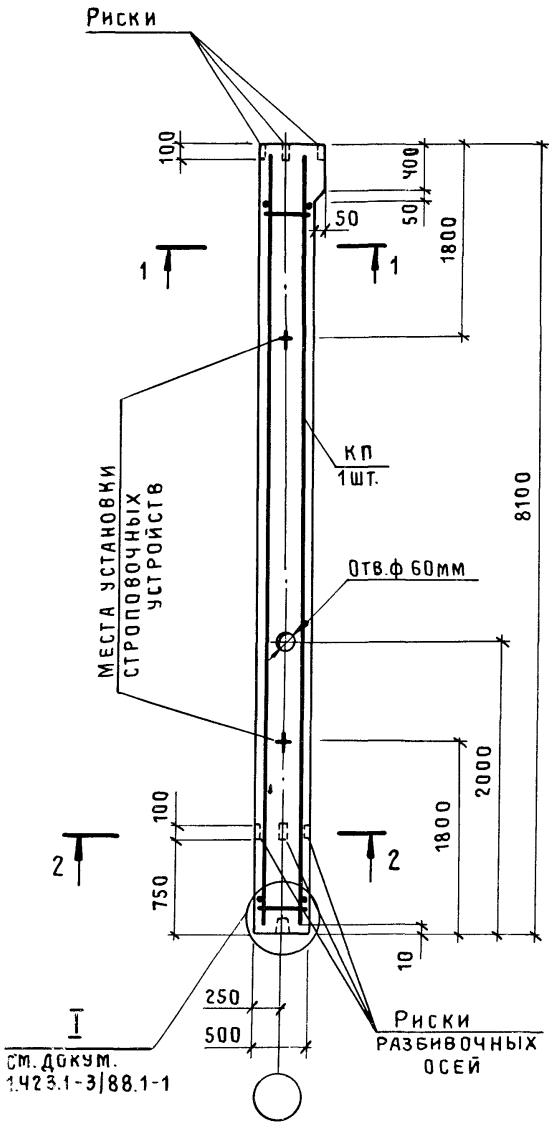

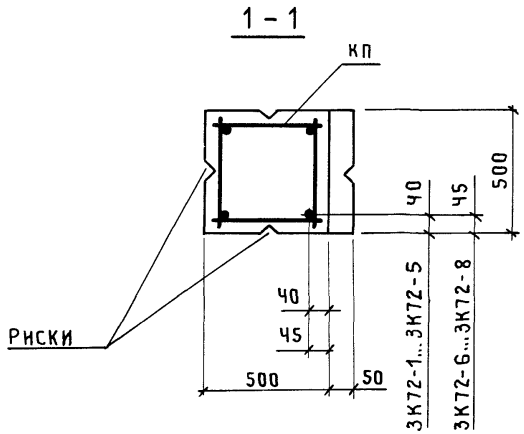

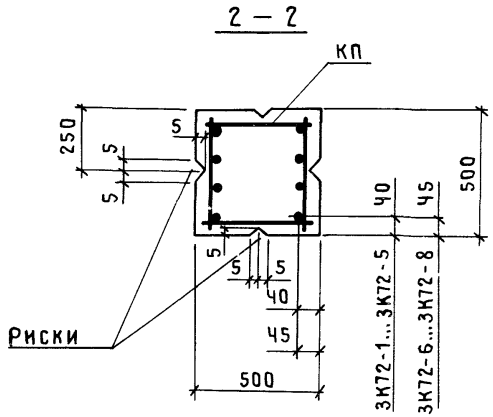

Марка колонны	Марка каркаса КП	Обозначение документа на каркас КП	Класс (марка) бетона	Объем бетона, м3	Масса колонны, т
3К72-1М2	КП32-1	1.423.1-3/88.2-85	В15 (М200)	2,0	5,1
3К72-1М3			В22,5 (М300)		
3К72-1МЧ			В30 (МЧ00)		
3К72-2М2	КП32-2		В15 (М200)		
3К72-2М3			В22,5 (М300)		
3К72-2МЧ			В30 (МЧ00)		
3К72-3М2	КП32-3		В15 (М200)		
3К72-3М3			В22,5 (М300)		
3К72-3МЧ			В30 (МЧ00)		
3К72-4М2	КП32-4		В15 (М200)		
3К72-4М3			В22,5 (М300)		
3К72-4МЧ			В30 (МЧ00)		
3К72-5М2	КП32-5		В15 (М200)		
3К72-5М3			В22,5 (М300)		
3К72-5МЧ			В30 (МЧ00)		
3К72-6М2	КП32-6		В15 (М200)		
3К72-6М3			В22,5 (М300)		
3К72-6МЧ			В30 (МЧ00)		
3К72-7М3	КП32-7	– 86	В22,5 (М300)		
3К72-4М3-С	КП32-8				
3К72-5М3-С	КП32-9				
3К72-6М3-С	КП32-10				
3К72-7М3-С	КП32-11				
3К72-8М3-С	КП32-12				

1. В сечении 2-2 количество продольных стержней условно показано для колонн марок 3К72-4 ... 3К72-8.
2. Марки закладных изделий и номера узлов их установки приняты по чертежам КЖИ проекта здания.

Нач.СКО-1	Михайлов	
Н.контр.	Матвеев	
ГИП	Григорьев	
Рук.бр.	Акишина	
Ст.инж.	Милютина	
Пров.	Михеева	
Рук.бр.	Григорян	
Пров.	Тищенко	

1.423.1-3/88.1-33

Колонна 3К72-1 ... 3К72-7; 3К72-4-С ... 3К72-8-С

Стадия	Лист	Листов
Р		1

ПРОМСТРОЙПРОЕКТ

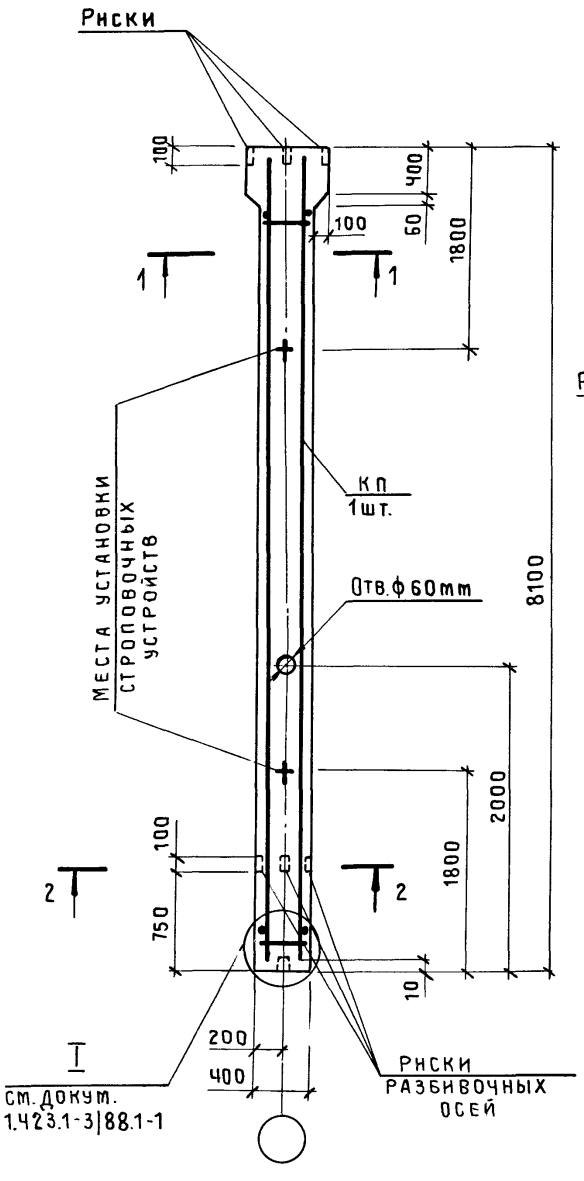

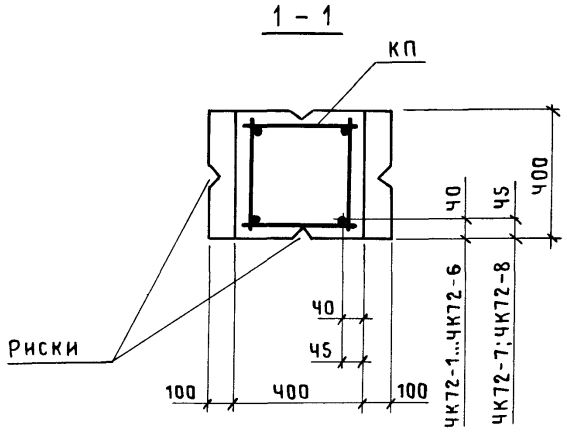

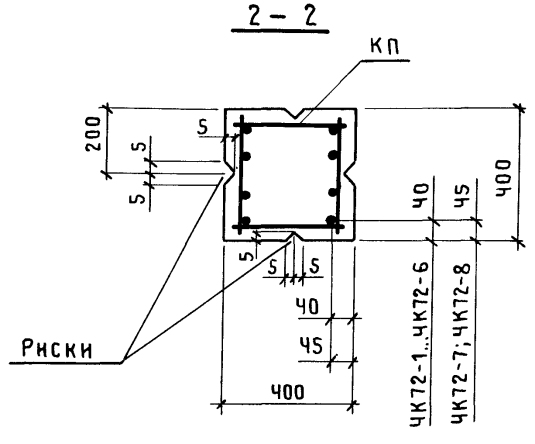

Марка колонны	Марка каркаса КП	Обозначение документа на каркас КП	Класс (марка) бетона	Объем бетона, м3	Масса колонны, т
ЧК72-1М2	КП33-1	1.423.1-3|88.2-87	В15 (М200)	1,3	3,3
ЧК72-1М3			В22,5 (М300)		
ЧК72-1МЧ			В30 (МЧ00)		
ЧК72-2М2	КП33-2		В15 (М200)		
ЧК72-2М3			В22,5 (М300)		
ЧК72-3М2	КП33-3		В15 (М200)		
ЧК72-3М3			В22,5 (М300)		
ЧК72-3МЧ			В30 (МЧ00)		
ЧК72-ЧМ2	КП33-Ч		В15 (М200)		
ЧК72-ЧМ3			В22,5 (М300)		
ЧК72-ЧМЧ			В30 (МЧ00)		
ЧК72-5М2	КП33-5		В15 (М200)		
ЧК72-5М3			В22,5 (М300)		
ЧК72-5МЧ			В30 (МЧ00)		
ЧК72-6М2	КП33-6		В15 (М200)		
ЧК72-6М3			В22,5 (М300)		
ЧК72-6МЧ			В30 (МЧ00)		
ЧК72-7М2	КП33-7	-88	В15 (М200)		
ЧК72-7М3			В22,5 (М300)		
ЧК72-7МЧ			В30 (МЧ00)		
ЧК72-5М3-С	КП33-8		В22,5 (М300)		
ЧК72-7М3-С	КП33-9	-89			
ЧК72-8М3-С	КП33-10				
ЧК72-8МЧ-С			В30 (МЧ00)		

1. В сечении 2-2 количество продольных стержней условно показано для колонн марок ЧК72-Ч...ЧК72-8.
2. Марки закладных изделий и номера узлов их установки принять по чертежам КЖИ проекта здания.

Нач.СКО-1	Михайлов	
Н. контр.	Матвеев	
ГИП	Григорьев	
Рук.бр.	Акишина	
Инж.	Тищенко	
Пров.	Михеева	
Рук.бр.	Григорян	
Пров.	Тищенко	

1.423.1-3|88.1-3Ч

Колонна ЧК72-1 ... ЧК72-7; ЧК72-5-С; ЧК72-7-С; ЧК72-8-С

Стадия	Лист	Листов
Р		1

ПРОМСТРОЙПРОЕКТ

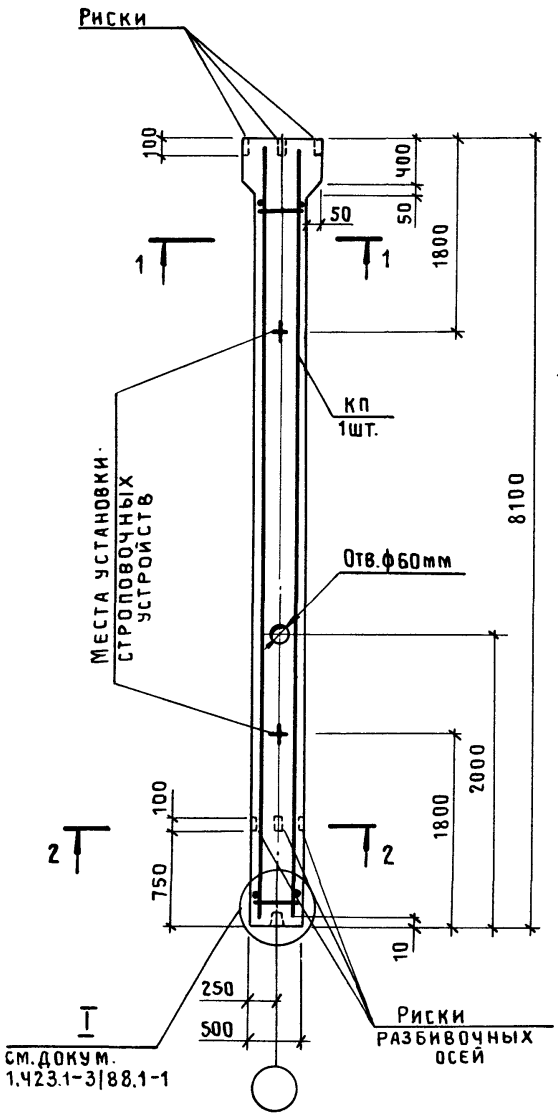

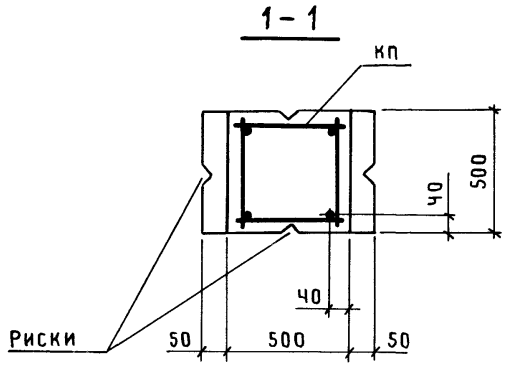

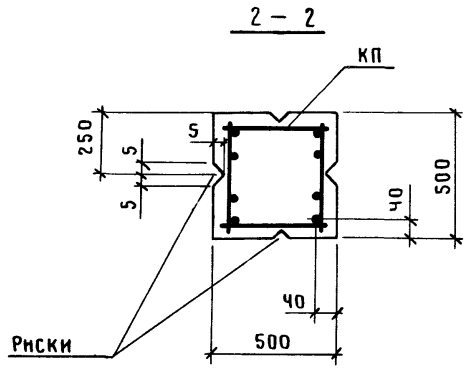

Марка колонны	Марка каркаса КП	Обозначение документа на каркас КП	Класс (марка) бетона	Объем бетона, м³	Масса колонны, т
5К72-1М2	КП3Ч-1	1.423.1-3|88.2-90	В15 (М200)	2,0	5,1
5К72-1М3			В22,5 (М300)		
5К72-1МЧ			В30 (МЧ00)		
5К72-2М2	КП3Ч-2		В15 (М200)		
5К72-2М3			В22,5 (М300)		
5К72-2МЧ			В30 (МЧ00)		
5К72-3М2	КП3Ч-3		В15 (М200)		
5К72-3М3			В22,5 (М300)		
5К72-3МЧ			В30 (МЧ00)		
5К72-ЧМ2	КП3Ч-Ч		В15 (М200)		
5К72-ЧМ3			В22,5 (М300)		
5К72-ЧМЧ			В30 (МЧ00)		
5К72-5М2	КП3Ч-5		В15 (М200)		
5К72-5М3			В22,5 (М300)		
5К72-5МЧ			В30 (МЧ00)		
5К72-ЧМ3-С	КП3Ч-9	-91	В22,5 (М300)		
5К72-5М3-С	КП3Ч-10				

1. В сечении 2-2 количество продольных стержней условно показано для колонн марок 5К72-Ч; 5К72-5.
2. Марки закладных изделий и номера узлов их установки принять по чертежам КЖИ проекта здания.

Нач.СКО-1	Михайлов	
Н.контр.	Матвеев	
ГИП	Григорьев	
Рук.бр.	Акишина	
Ст.инж.	Милютина	
Пров.	Михеева	
Рук.бр.	Григорян	
Пров.	Тищенко	

1.423.1-3|88.1-35

Колонна
5К72-1 ... 5К72-5;
5К72-Ч-С; 5К72-5-С

Стадия	Лист	Листов
Р		1

ПРОМСТРОЙПРОЕКТ

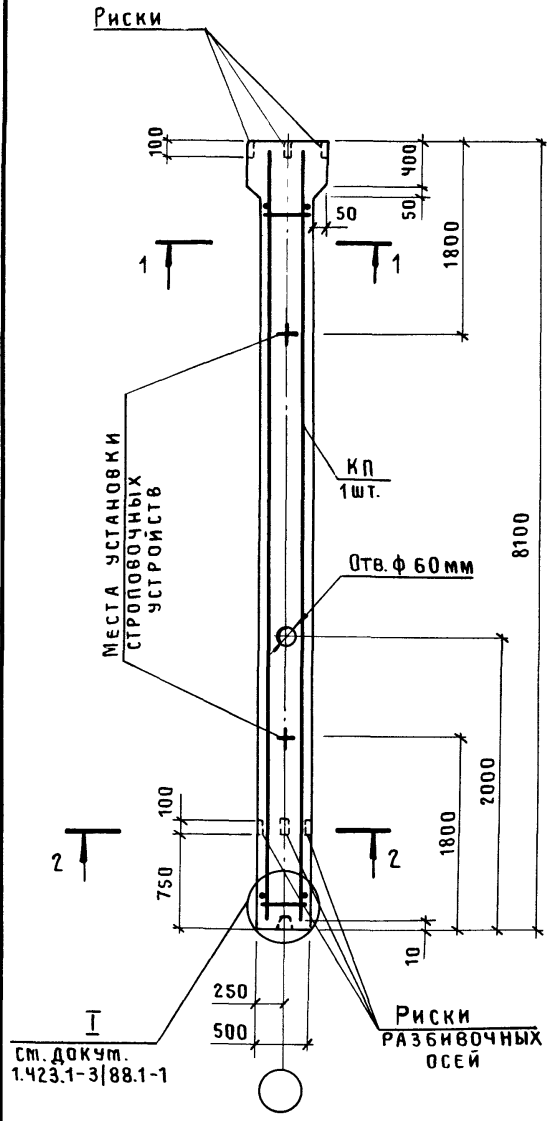

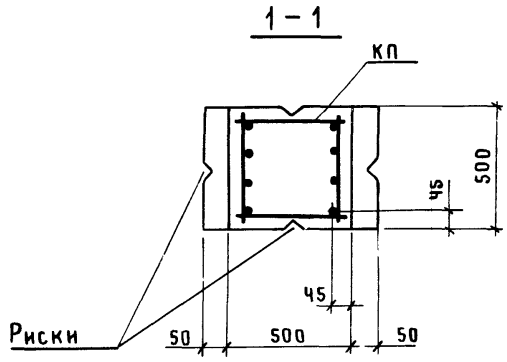

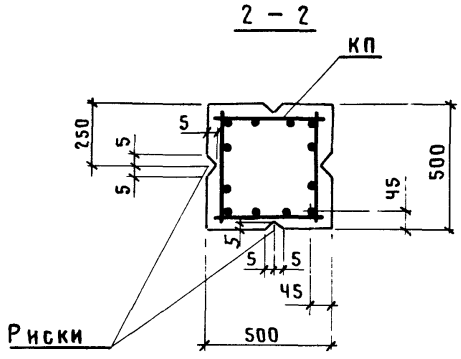

Марка колонны	Марка каркаса КП	Обозначение документа на каркас КП	Класс (марка) бетона	Объем бетона, м3	Масса колонны, т
5К72-6М2	КП3Ч-6	1.423.1-3|88.2-90	В15 (М200)	2,0	5,1
5К72-6М3			В22,5 (М300)		
5К72-6МЧ			В30 (МЧ00)		
5К72-7М3	КП3Ч-7	-91	В22,5 (М300)		
5К72-7МЧ			В30 (МЧ00)		
5К72-8М3	КП3Ч-8		В22,5 (М300)		
5К72-8МЧ			В30 (МЧ00)		
5К72-6М3-С	КП3Ч-11		В22,5 (М300)		
5К72-7М3-С	КП3Ч-12				
5К72-7МЧ-С			В30 (МЧ00)		
5К72-8М3-С	КП3Ч-13	-92	В22,5 (М300)		
5К72-8МЧ-С			В30 (МЧ00)		
5К72-9М3-С	КП3Ч-14	-93	В22,5 (М300)		5,4
5К72-9МЧ-С			В30 (МЧ00)		

1. В сечениях 1-1, 2-2 количество продольных стержней условно показано для колонн марок 5К72-9.
2. Марки закладных изделий и номера узлов их установки принять по чертежам КЖИ проекта здания.

Нач.СКО-1	Михайлов	
Н. контр.	Матвеев	
ГИП	Григорьев	
Рук.бр.	Акишина	
Ст.инж.	Милютина	
Пров.	Михеева	
Рук.бр.	Григорян	
Пров.	Тищенко	

1.423.1-3|88.1-36

Колонна 5К72-6 ... 5К72-8; 5К72-6-С ... 5К72-9-С

Стадия	Лист	Листов
Р		1

ПРОМСТРОЙПРОЕКТ

Инв.№ подл. | Подпись и дата | Взам.инв.№

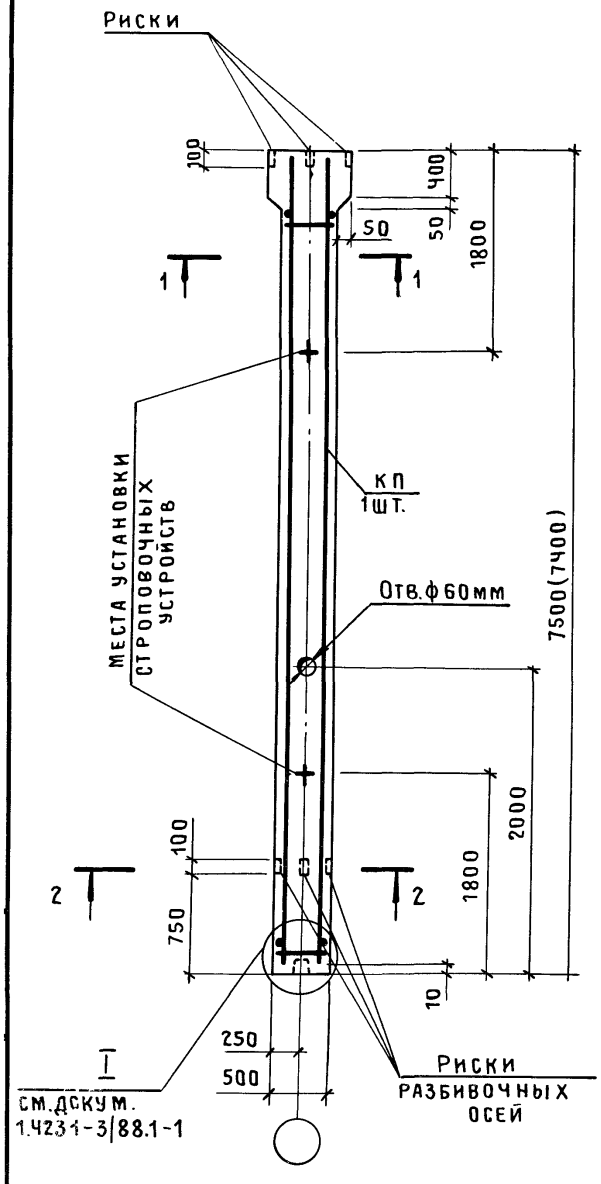

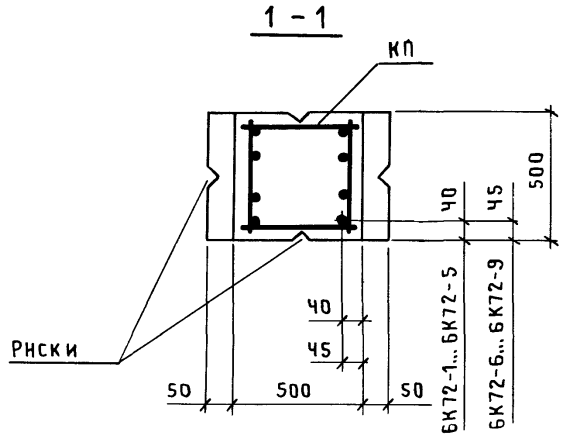

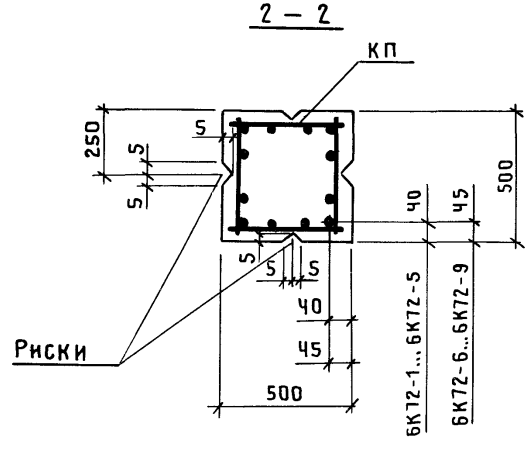

Марка колонны	Марка каркаса КП	Обозначение документа на каркас КП	Класс (марка) бетона	Объем бетона, м3	Масса колонны, т
6К72-1М2	КП35-1	1.423.1-3/88.2-94	В15 (М200)	1,9	4,7
6К72-1М3			В22,5 (М300)		
6К72-2М2	КП35-2		В15 (М200)		
6К72-2М3			В22,5 (М300)		
6К72-3М2	КП35-3		В15 (М200)		
6К72-3М3			В22,5 (М300)		
6К72-4М2	КП35-4		В15 (М200)		
6К72-4М3			В22,5 (М300)		
6К72-5М2	КП35-5		В15 (М200)		
6К72-5М3			В22,5 (М300)		
6К72-6М2	КП35-6		В15 (М200)		
6К72-6М3			В22,5 (М300)		
6К72-7М3	КП35-7	-95			
6К72-8М3	КП35-8				
6К72-7М3-С	КП35-9	-96			
6К72-8М3-С	КП35-10	-97			
6К72-8М4-С			В30 (М400)		5,1
6К72-9М4-С	КП35-11	-98			

1. В скобках приведена длина колонны при применении железобетонных подстропильных конструкций с высотой на опоре 700 мм.
2. В сечениях 1-1, 2-2 количество продольных стержней условно показано для колонн марки 6К72-9-С
3. Марки закладных изделий и номера узлов их установки принять по чертежам КЖИ проекта здания.

Нач.СКО-1	Михайлов	
Н. контр.	Матвеев	
ГИП	Григорьев	
Рук.бр.	Акишина	
Инж.	Тищенко	
Пров.	Михеева	
Рук.бр.	Григорян	
Пров.	Тищенко	

1.423.1-3/88.1-37

Колонна 6К72-1...6К72-8; 6К72-7-С...6К72-9-С

Стадия	Лист	Листов
Р		1

ПРОМСТРОЙПРОЕКТ

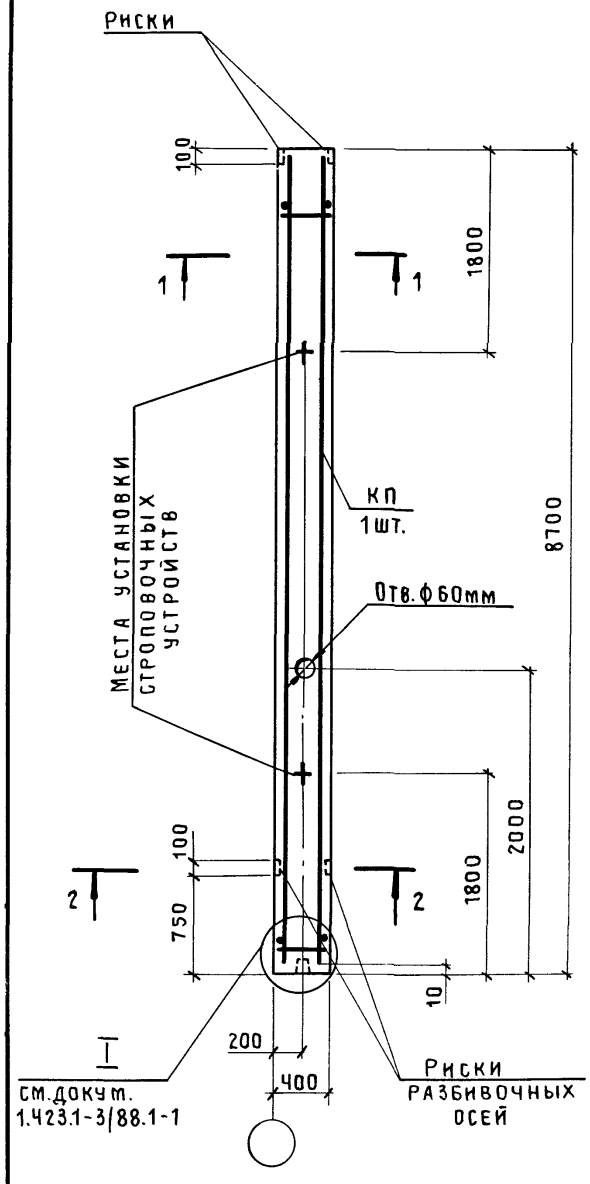

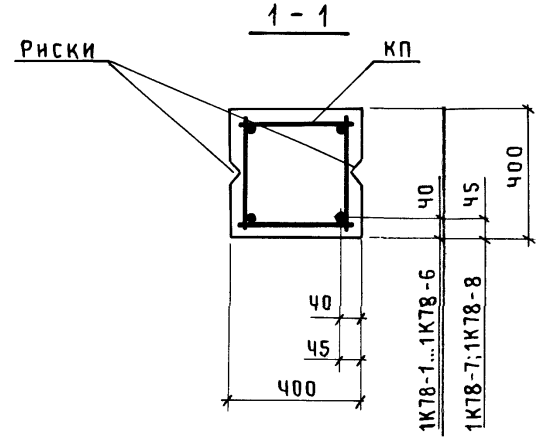

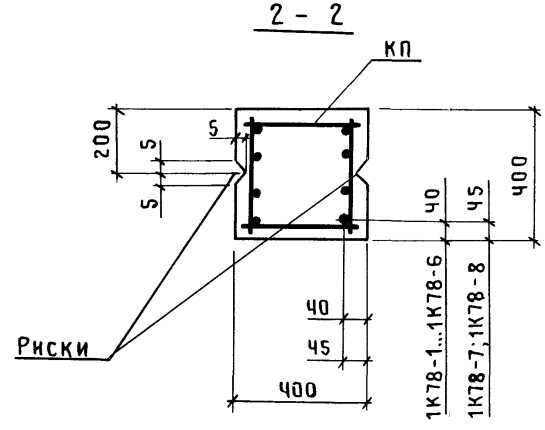

Марка колонны	Марка каркаса КП	Обозначение документа на каркас КП	Класс (марка) бетона	Объем бетона, м³	Масса колонны, т
1К78-1М2	КП36-1	1.423.1-3/88.2-99	В15 (М200)	1,39	3,5
1К78-1М3			В22,5 (М300)		
1К78-2М2	КП36-2		В15 (М200)		
1К78-2М3			В22,5 (М300)		
1К78-3М2	КП36-3		В15 (М200)		
1К78-3М3			В22,5 (М300)		
1К78-3М4			В30 (М400)		
1К78-4М2	КП36-4		В15 (М200)		
1К78-4М3			В22,5 (М300)		
1К78-5М2	КП36-5		В15 (М200)		
1К78-5М3			В22,5 (М300)		
1К78-5М4			В30 (М400)		
1К78-6М2	КП36-6		В15 (М200)		
1К78-6М3			В22,5 (М300)		
1К78-6М4			В30 (М400)		
1К78-7М2	КП36-7		В15 (М200)		
1К78-7М3			В22,5 (М300)		
1К78-7М4			В30 (М400)		
1К78-8М3	КП36-8	-100	В22,5 (М300)		3,6
1К78-4М3-С	КП36-9				3,5
1К78-5М3-С	КП36-10				
1К78-6М3-С	КП36-11				
1К78-7М3-С	КП36-12	-101	В30 (М400)		
1К78-7М4-С					
1К78-8М3-С	КП36-13	-102	В22,5 (М300)		3,6
1К78-8М4-С			В30 (М400)		

1. В сечении 2-2 количество продольных стержней условно показано для колонн марок 1К78-4...1К78-8.
2. Марки закладных изделий и номера узлов их установки принять по чертежам КЖИ проекта здания.

Нач.СКО-1	Михайлов	
Н.контр.	Матвеев	
ГИП	Григорьев	
Рук.бр.	Акишина	
Инж.	Тищенко	
Пров.	Котова	
Рук.бр.	Григорян	
Пров.	Тищенко	

1.423.1-3/88.1-38

Колонна
1К78-1 ... 1К78-8;
1К78-4-С...1К78-8-С

Стадия	Лист	Листов
Р		1

ПРОМСТРОЙПРОЕКТ

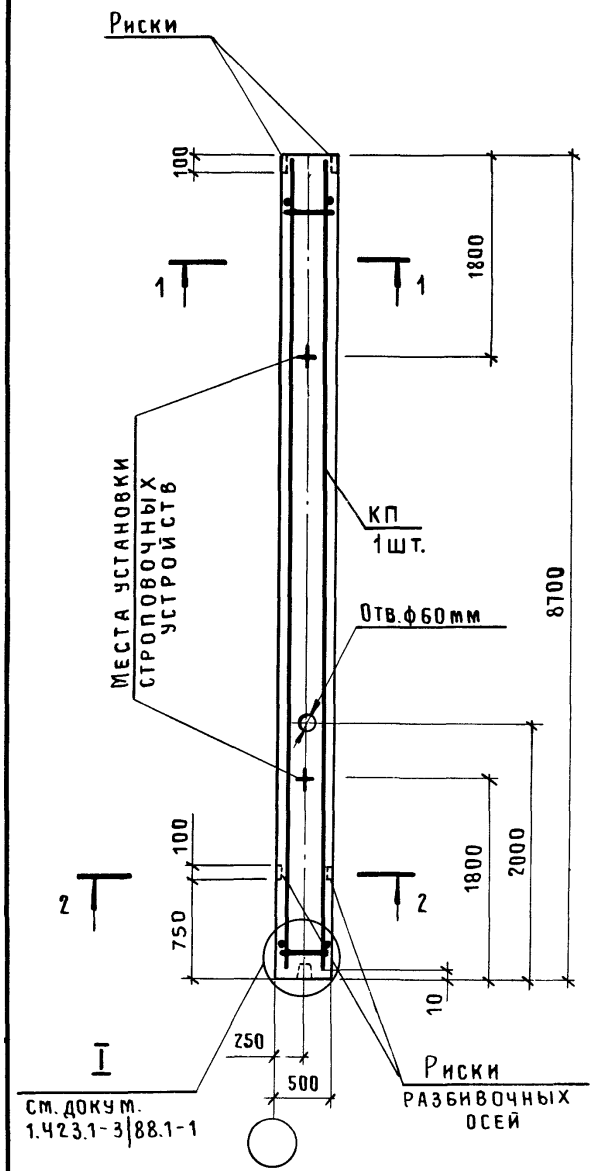

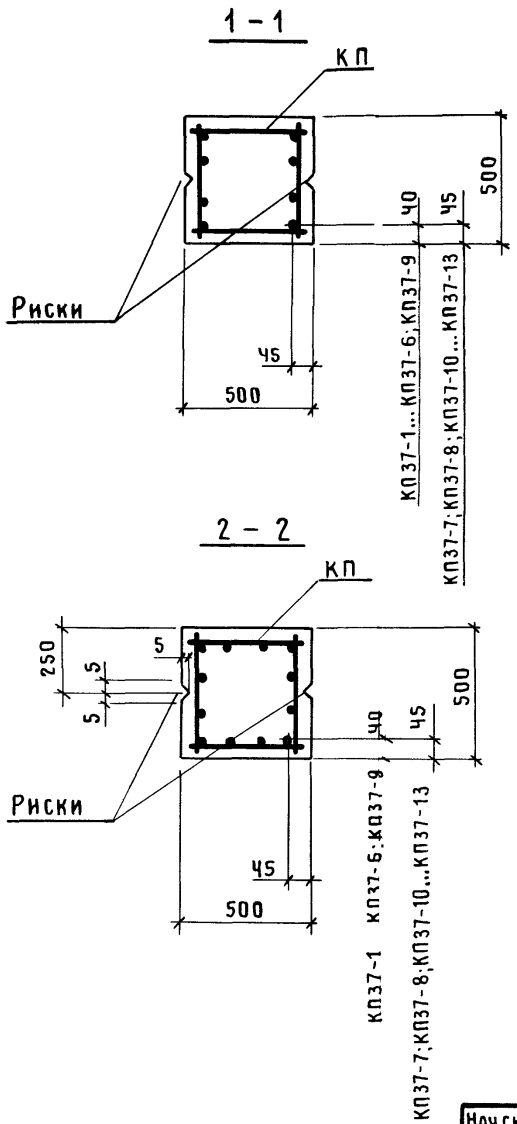

Марка колонны	Марка каркаса КП	Обозначение документа на каркас КП	Класс (марка) бетона	Объем бетона, м3	Масса колонны, т
2К78-1М2	КП37-1	1.423.1-3|88.2-103	В15 (М200)	2,18	5,4
2К78-1М3			В22,5 (М300)		
2К78-2М3	КП37-2				
2К78-3М3	КП37-3				
2К78-4М3	КП37-4				
2К78-5М2	КП37-5		В15 (М200)		
2К78-5М3			В22,5 (М300)		
2К78-6М2	КП37-6		В15 (М200)		
2К78-6М3			В22,5 (М300)		
2К78-7М3	КП37-7	-104			
2К78-7М4			В30 (М400)		
2К78-8М3	КП37-8		В22,5 (М300)		
2К78-8М4			В30 (М400)		
2К78-6М3-С	КП37-9		В22,5 (М300)		
2К78-7М3-С	КП37-10				
2К78-8М3-С	КП37-11				
2К78-9М3-С	КП37-12	-105			
2К78-10М3-С	КП37-13	-106			5,8

1. В сечениях 1-1, 2-2 количество продольных стержней условно показано для колонн марок 2К78-10.
2. Марки закладных изделий и номера узлов их установки принять по чертежам КЖИ проекта здания.

Нач.СКО-1	Михайлов	
Н.контр.	Матвеев	
ГИП	Григорьев	
Рук.бр.	Акишина	
Инж.	Тищенко	
Пров.	Котова	
Рук.бр.	Григорян	
Пров.	Тищенко	

1.423.1-3|88.1-39

Колонна 2К78-1... 2К78-8; 2К78-6-С... 2К78-10-С

Стадия	Лист	Листов
Р		1

ПРОМСТРОЙПРОЕКТ

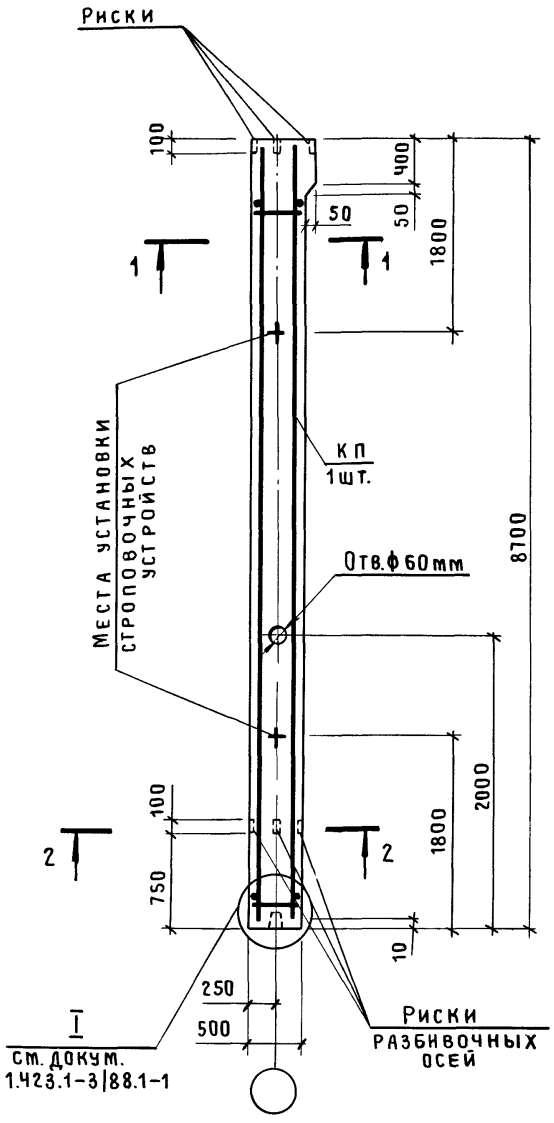

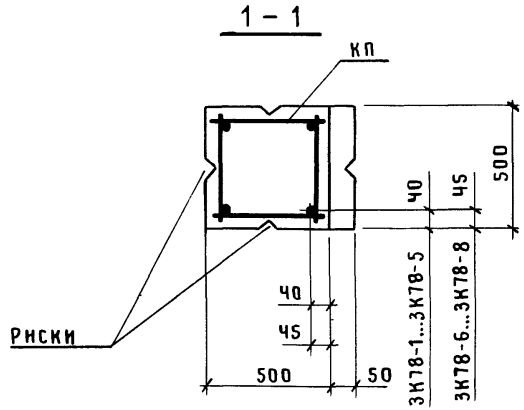

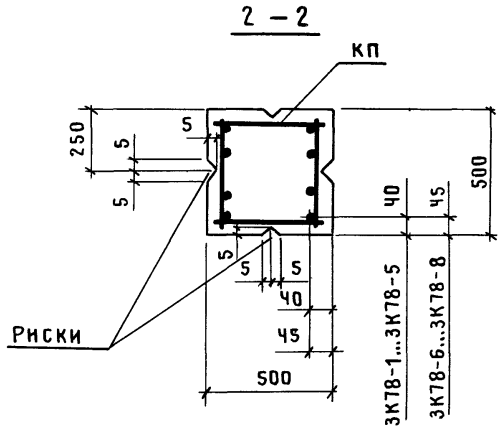

Марка колонны	Марка каркаса КП	Обозначение документа на каркас КП	Класс (марка) бетона	Объем бетона, м³	Масса колонны, т
3К78-1М2	КП38-1	1.423.1-3|88.2-107	В15 (М200)	2,20	5,5
3К78-1М3			В22,5 (М300)		
3К78-1МЧ			В30 (М400)		
3К78-2М2	КП38-2		В15 (М200)		
3К78-2М3			В22,5 (М300)		
3К78-2МЧ			В30 (М400)		
3К78-3М2	КП38-3		В15 (М200)		
3К78-3М3			В22,5 (М300)		
3К78-ЧМ2	КП38-Ч		В15 (М200)		
3К78-ЧМ3			В22,5 (М300)		
3К78-ЧМЧ			В30 (М400)		
3К78-5М2	КП38-5		В15 (М200)		
3К78-5М3			В22,5 (М300)		
3К78-6М3	КП38-6				
3К78-6МЧ			В30 (М400)		
3К78-ЧМ3-С	КП38-7	-108	В22,5 (М300)		
3К78-5М3-С	КП38-8				
3К78-6М3-С	КП38-9				
3К78-7М3-С	КП38-10				
3К78-8М3-С	КП38-11				

1. В сечении 2-2 количество продольных стержней условно показано для колонн марок 3К78-Ч...3К78-8.
2. Марки закладных изделий и номера узлов их установки принять по чертежам КЖИ проекта здания.

Начско-1	Михайлов	
Н. контр.	Матвеев	
ГИП	Григорьев	
Рук.бр.	Акишина	
Инж.	Тищенко	
Пров.	Котова	
Рук.бр.	Григорян	
Пров.	Тищенко	

1.423.1-3|88.1-40

Колонна
3К78-1 ... 3К78-6;
3К78-Ч-С ... 3К78-8-С

Стадия	Лист	Листов
Р		1

ПРОМСТРОЙПРОЕКТ

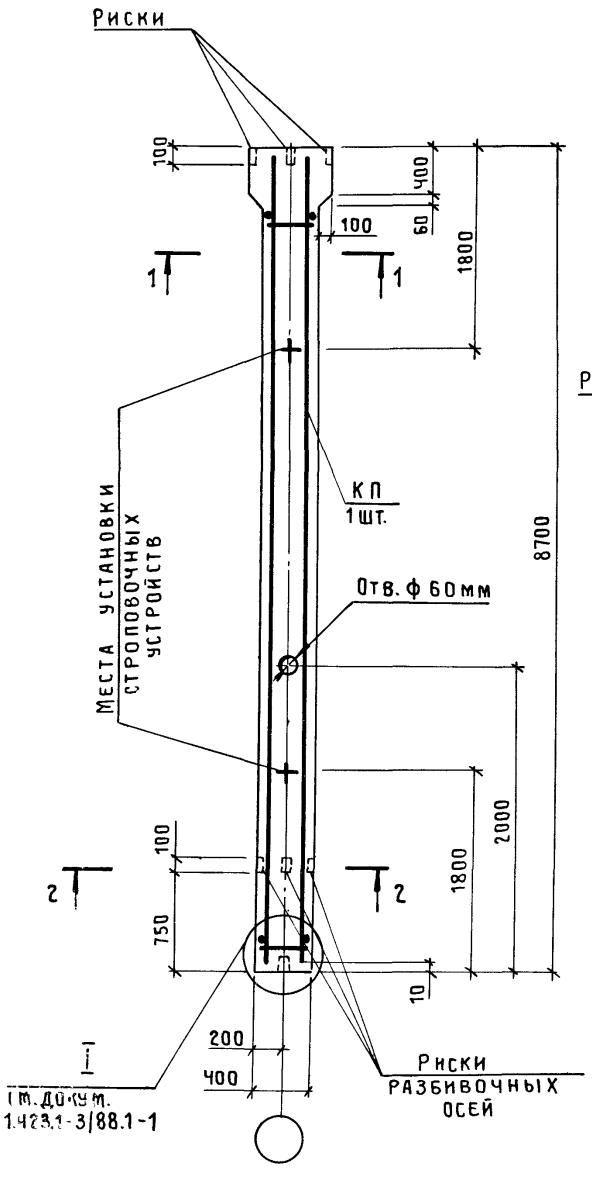

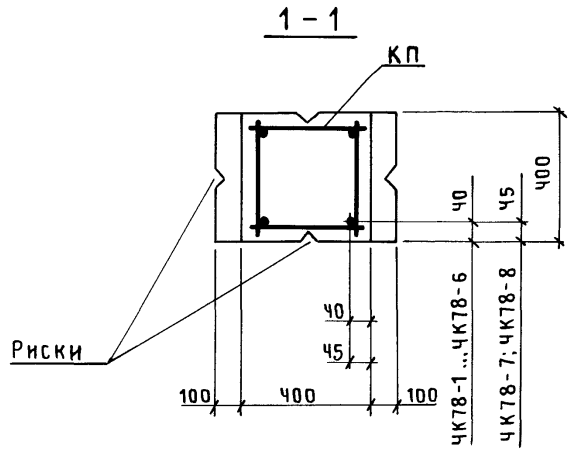

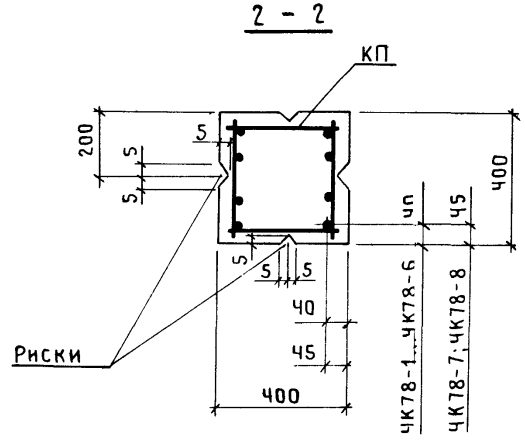

Марка колонны	Марка каркаса КП	Обозначение документа на каркас КП	Класс (марка) бетона	Объем бетона, м³	Масса колонны, т
ЧК78-1М2	КП39-1	1.423.1-3/88.2-109	В15 (М200)	1,43	3,6
ЧК78-1М3			В22,5 (М300)		
ЧК78-1МЧ			В30 (МЧ00)		
ЧК78-2М2	КП39-2		В15 (М200)		
ЧК78-2М3			В22,5 (М300)		
ЧК78-3М2	КП39-3		В15 (М200)		
ЧК78-3М3			В22,5 (М300)		
ЧК78-3МЧ			В30 (МЧ00)		
ЧК78-4М2	КП39-4		В15 (М200)		
ЧК78-4М3			В22,5 (М300)		
ЧК78-4МЧ			В30 (МЧ00)		
ЧК78-5М2	КП39-5		В15 (М200)		
ЧК78-5М3			В22,5 (М300)		
ЧК78-5МЧ			В30 (МЧ00)		
ЧК78-6М2	КП39-6		В15 (М200)		
ЧК78-6М3			В22,5 (М300)		
ЧК78-6МЧ			В30 (МЧ00)		
ЧК78-7М2	КП39-7	-110	В15 (М200)		
ЧК78-7М3			В22,5 (М300)		
ЧК78-7МЧ			В30 (МЧ00)		
ЧК78-8М3	КП39-8		В22,5 (М300)		3,7
ЧК78-8МЧ			В30 (МЧ00)		
ЧК78-6М3-С	КП39-9	-111	В22,5 (М300)		3,6
ЧК78-8М3-С	КП39-10				
ЧК78-8МЧ-С			В30 (МЧ00)		3,7

1. В сечении 2-2 количество продольных стержней условно показано для колонн марок ЧК78-Ч... ЧК78-8.
2. Марки закладных изделий и номера узлов их установки принять по чертежам КЖИ проекта здания.

Нач.СКО-1	Михайлов	
Н. контр.	Матвеев	
ГИП	Григорьев	
Рук.бр.	Акишина	
Инж.	Тищенко	
Пров.	Котова	
Рук.бр.	Григорян	
Пров.	Тищенко	

1.423.1-3/88.1-41

Колонна ЧК78-1 ... ЧК78-8; ЧК78-6-С; ЧК78-8-С.

Стадия	Лист	Листов
Р		1

ПРОМСТРОЙПРОЕКТ

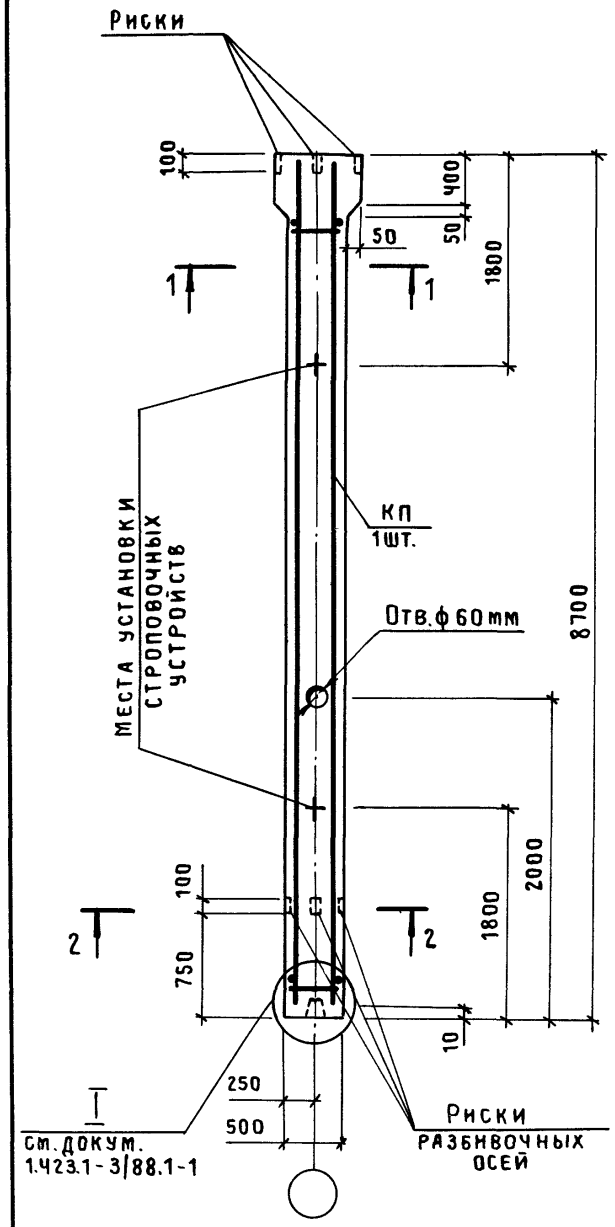

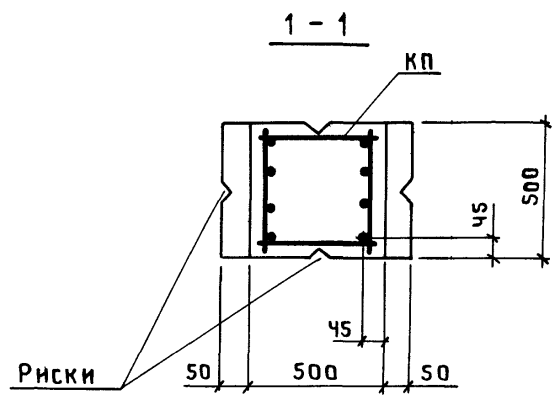

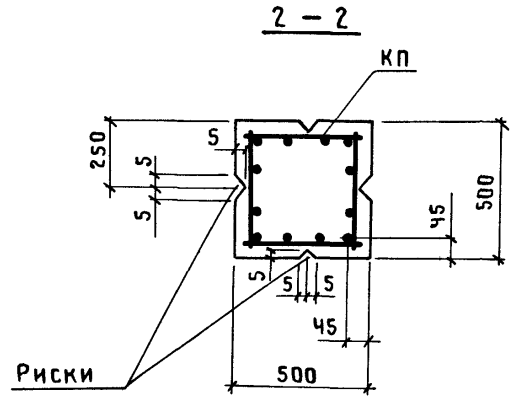

Марка колонны	Марка каркаса КП	Обозначение документа на каркас КП	Класс (марка) бетона	Объем бетона, м3	Масса колонны, т
5К78-6М2	КПЧО-6	1.423.1-3/88.2-112	В15 (М200)	2,20	5,5
5К78-6М3			В22,5 (М300)		
5К78-6МЧ			В30 (МЧ00)		
5К78-7М3	КПЧО-7	-113	В22,5 (М300)		
5К78-7МЧ			В30 (МЧ00)		
5К78-8М3	КПЧО-8		В22,5 (М300)		
5К78-8МЧ			В30 (МЧ00)		
5К78-9М3	КПЧО-9	-114	В22,5 (М300)		5,9
5К78-9МЧ			В30 (МЧ00)		
5К78-6М3-С	КПЧО-11	-115	В22,5 (М300)		5,5
5К78-7М3-С	КПЧО-12	-116			
5К78-8М3-С	КПЧО-13	-117			
5К78-9М3-С	КПЧО-14	-118			
5К78-9МЧ-С			В30 (МЧ00)		5,9

1. В сечениях 1–1, 2–2 количество продольных стержней условно показано для колонн марок 5К78-9.
2. Марки закладных изделий и номера узлов их установки принять по чертежам КЖИ проекта здания.

Нач.СКО-1	Михайлов	
Н. контр.	Матвеев	
ГИП	Григорьев	
Рук.бр.	Акишина	
Инж.	Тищенко	
Пров.	Котова	
Рук.бр.	Григорян	
Пров.	Тищенко	

1.423.1-3/88.1-43

Колонна
5К78-6 ... 5К78-9;
5К78-6-С ... 5К78-9-С

Стадия	Лист	Листов
Р		1

ПРОМСТРОЙПРОЕКТ

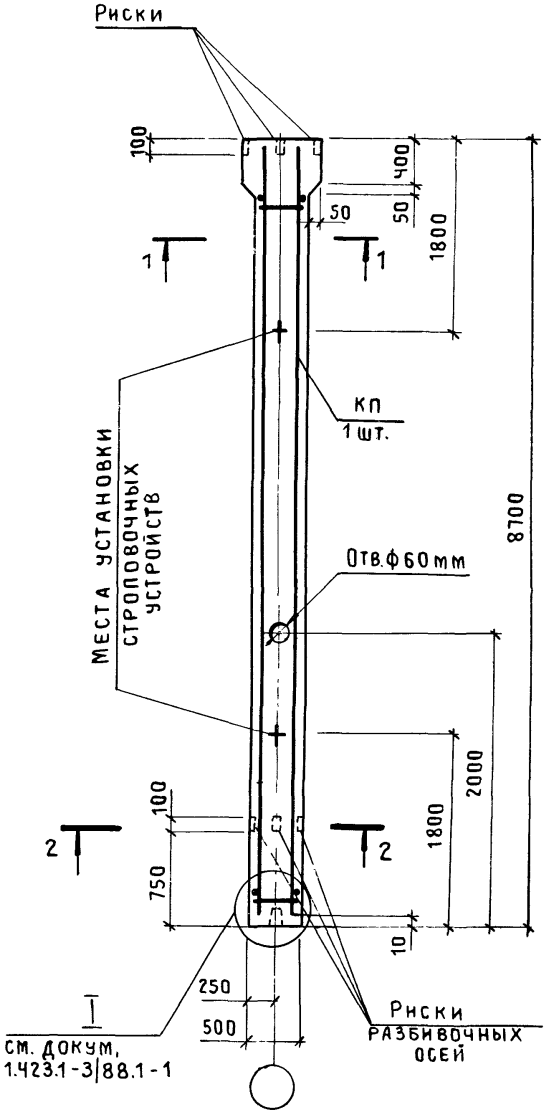

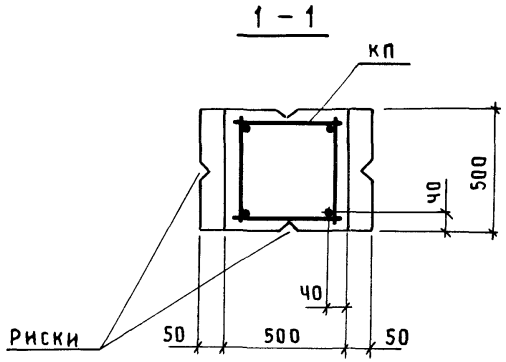

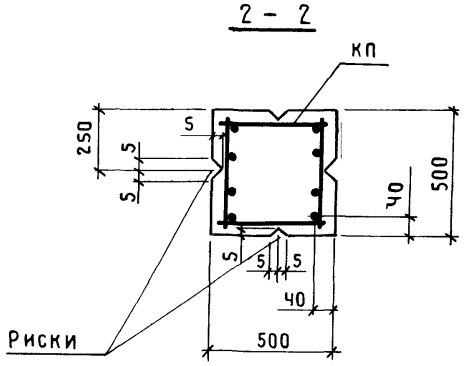

Марка колонны	Марка каркаса КП	Обозначение документа на каркас КП	Класс (марка) бетона	Объем бетона, м3	Масса колонны, т
5К78-1М2	КПЧО-1	1.423.1-3/88.2-112	В15 (М200)	2,20	5,5
5К78-1М3			В22,5 (М300)		
5К78-1МЧ			В30 (МЧ00)		
5К78-2М2	КПЧО-2		В15 (М200)		
5К78-2М3			В22,5 (М300)		
5К78-2МЧ			В30 (МЧ00)		
5К78-3М2	КПЧО-3		В15 (М200)		
5К78-3М3			В22,5 (М300)		
5К78-3МЧ			В30 (МЧ00)		
5К78-ЧМ2	КПЧО-Ч		В15 (М200)		
5К78-ЧМ3			В22,5 (М300)		
5К78-ЧМЧ			В30 (МЧ00)		
5К78-5М2	КПЧО-5		В15 (М200)		
5К78-5М3			В22,5 (М300)		
5К78-5МЧ			В30 (МЧ00)		
5К78-5М3-С	КПЧО-10	-115	В22,5 (М300)		

1. В сечении 2-2 количество продольных стержней условно показано для колонн марок 5К78-Ч; 5К78-5.
2. Марки закладных изделий и номера узлов их установки принять по чертежам КЖИ проекта здания.

Нач.СКО-1	Михайлов	
Н. контр.	Матвеев	
ГИП	Григорьев	
Рук.бр.	Акишина	
Инж.	Тищенко	
Пров.	Котова	
Рук.бр.	Григорян	
Пров.	Тищенко	

1.423.1-3/88.1-Ч2

Колонна 5К78-1...5К78-5; 5К78-5-С

Стадия	Лист	Листов
Р		1

ПРОМСТРОЙПРОЕКТ

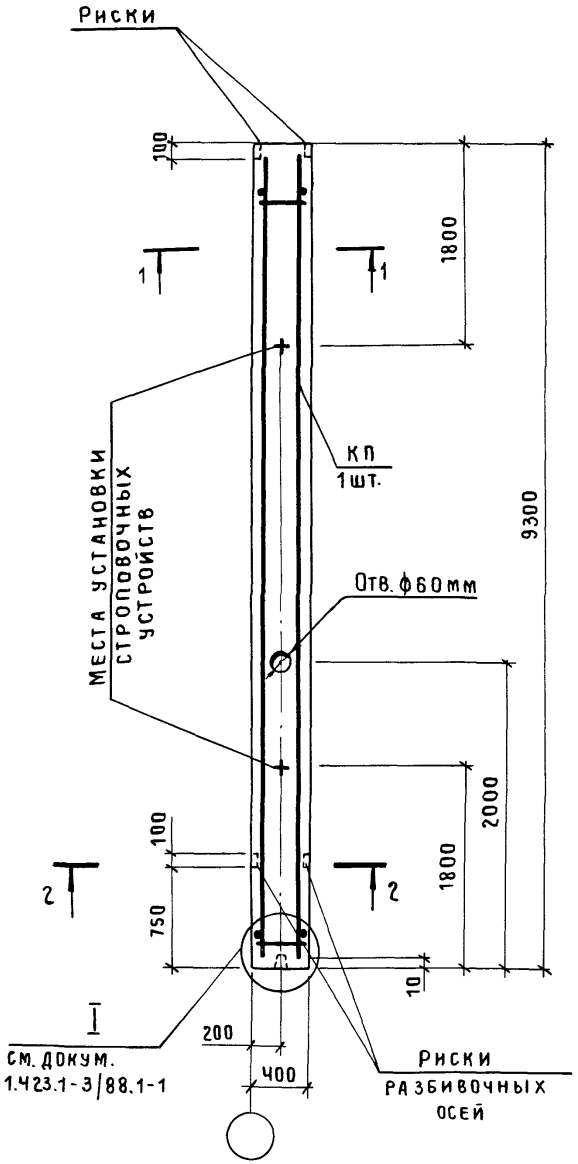

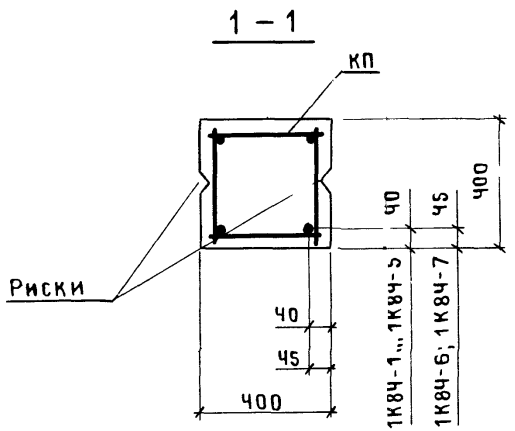

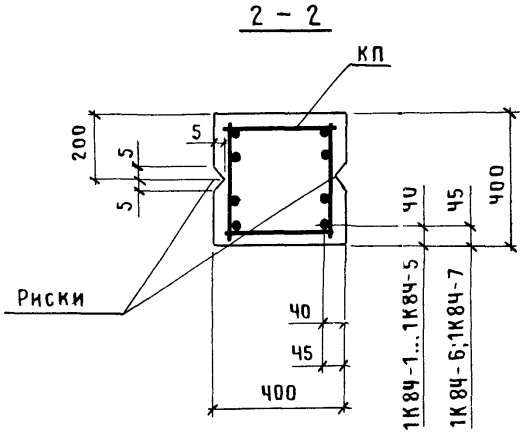

Марка колонны	Марка каркаса КП	Обозначение документа на каркас КП	Класс (марка) бетона	Объем бетона, м3	Масса колонны, т
1К8Ч-1М2	КПЧ2-1	1.423.1-3/88.2-124	В15 (М200)	1,5	3,7
1К8Ч-1М3			В22,5 (М300)		
1К8Ч-1МЧ			В30 (МЧ00)		
1К8Ч-2М2	КПЧ2-2		В15 (М200)		
1К8Ч-2М3			В22,5 (М300)		
1К8Ч-2МЧ			В30 (МЧ00)		
1К8Ч-3М2	КПЧ2-3		В15 (М200)		
1К8Ч-3М3			В22,5 (М300)		
1К8Ч-3МЧ			В30 (МЧ00)		
1К8Ч-4М2	КПЧ2-4		В15 (М200)		
1К8Ч-4М3			В22,5 (М300)		
1К8Ч-4МЧ			В30 (МЧ00)		
1К8Ч-5М2	КПЧ2-5		В15 (М200)		
1К8Ч-5М3			В22,5 (М300)		
1К8Ч-5МЧ			В30 (МЧ00)		
1К8Ч-6М2	КПЧ2-6		В15 (М200)		
1К8Ч-6М3			В22,5 (М300)		
1К8Ч-6МЧ			В30 (МЧ00)		
1К8Ч-7М2	КПЧ2-7		В15 (М200)		3,9
1К8Ч-7М3			В22,5 (М300)		
1К8Ч-7МЧ			В30 (МЧ00)		
1К8Ч-4М3-С	КПЧ2-8	-125	В22,5 (М300)		3,7
1К8Ч-5М3-С	КПЧ2-9				
1К8Ч-6М3-С	КПЧ2-10				
1К8Ч-7М3-С	КПЧ2-11				3,9

1. В сечении 2–2 количество продольных стержней условно показано для колонн марок 1К8Ч-Ч ... 1К8Ч-7.
2. Марки закладных изделий и номера узлов их установки принять по чертежам КЖИ проекта здания

Нач.СКО-1	Михайлов	
Н.контр.	Матвеев	
ГИП	Григорьев	
Рук.БР	Акишина	
Инж.	Фомичева	
Пров	Григорян	
Рук.БР.	Григорян	

1.423.1-3/88.1-45

Колонна 1К8Ч-1 ... 1К8Ч-7;

Стадия	Лист	Листов
Р		1

ПРОМСТРОЙПРОЕКТ

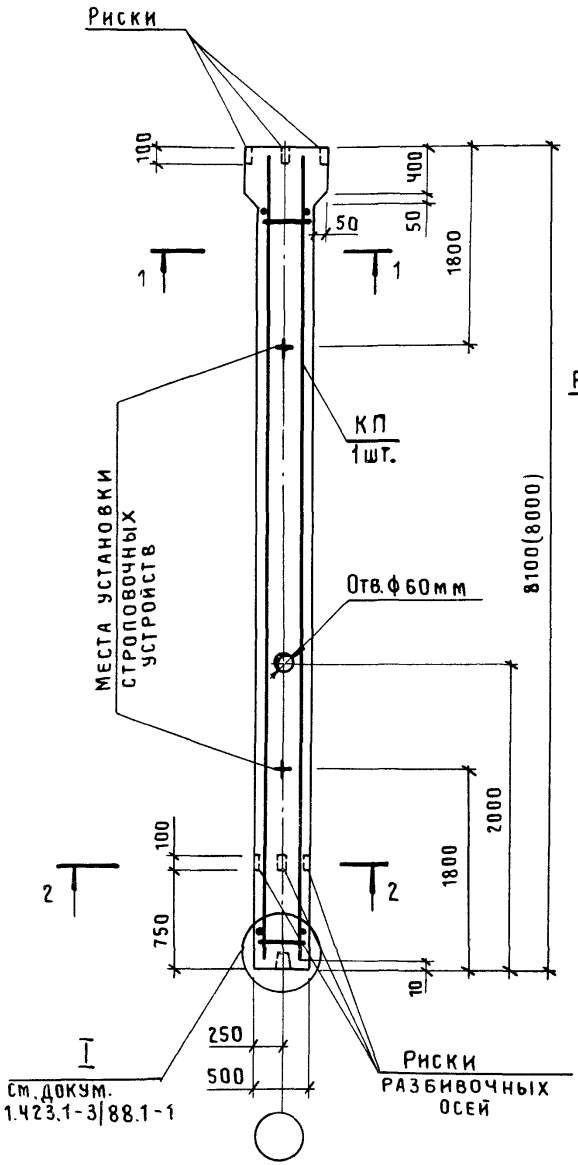

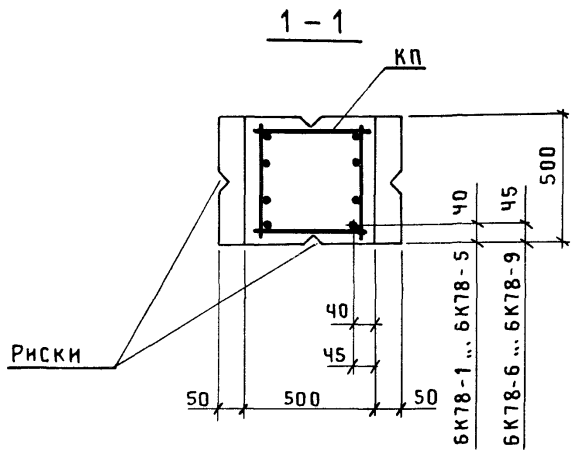

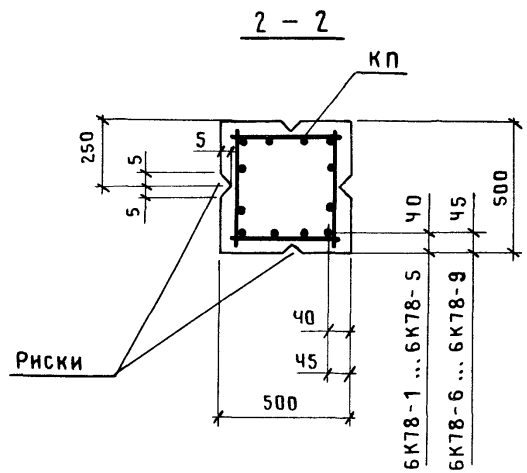

Марка колонны	Марка каркаса КП	Обозначение документа на каркас КП	Класс (марка) бетона	Объем бетона, м3	Масса колонны, т
6К78-1М2	КПЧ1-1	1.423.1-3/88.2-119	В15 (М200)	2,05	5,1 (5,0)
6К78-1М3			В22,5 (М300)		
6К78-2М2	КПЧ1-2		В15 (М200)		
6К78-2М3			В22,5 (М300)		
6К78-2МЧ			В30 (М400)		
6К78-3М2	КПЧ1-3		В15 (М200)		
6К78-3М3			В22,5 (М300)		
6К78-3МЧ			В30 (М400)		
6К78-4М2	КПЧ1-4		В15 (М200)		
6К78-4М3			В22,5 (М300)		
6К78-4МЧ			В30 (М400)		
6К78-5М2	КПЧ1-5		В15 (М200)		
6К78-5М3			В22,5 (М300)		
6К78-5МЧ			В30 (М400)		
6К78-6М2	КПЧ1-6		В15 (М200)		
6К78-6М3			В22,5 (М300)		
6К78-6МЧ			В30 (М400)		
6К78-7М3	КПЧ1-7	–120	В22,5 (М300)		
6К78-7МЧ			В30 (М400)		
6К78-8М3	КПЧ1-8		В22,5 (М300)		
6К78-8МЧ			В30 (М400)		
6К78-9М3	КПЧ1-9	–121	В22,5 (М300)		5,5
6К78-9МЧ			В30 (М400)		
6К78-8МЧ-С	КПЧ1-10	–122			5,1 (5,0)
6К78-9МЧ-С	КПЧ1-11	–123			5,5

1. В скобках приведена длина колонны при применении железобетонных подстропильных конструкций с высотой на опоре 700 мм.
2. В сечениях 1–1, 2–2 количество продольных стержней условно показано для колонн марок 6К78-9
3. Марки закладных изделий и номера узлов их установки принять по чертежам КЖИ проекта здания.

Нач.СКО-1	Михайлов	
Н.контр.	Матвеев	
ГИП	Григорьев	
Рук.бр.	Акишина	
Инж.	Тищенко	
Пров.	Котова	
Рук.бр.	Григорян	
Пров.	Тищенко	

1.423.1-3/88.1-ЧЧ

Колонна
6К78-1 ... 6К78-9;
6К78-8-С; 6К78-9-С

Стадия	Лист	Листов
Р		1

ПРОМСТРОЙПРОЕКТ

gost.e-ecolog.ru