ТИПОВЫЕ СТРОИТЕЛЬНЫЕ КОНСТРУКЦИИ, ИЗДЕЛИЯ И УЗЛЫ

СЕРИЯ 1.488.9-2

КАБИНЫ ДУШЕВЫХ ПОМЕЩЕНИЙ ВСПОМОГАТЕЛЬНЫХ ЗДАНИЙ ПРОМЫШЛЕННЫХ ПРЕДПРИЯТИЙ

ВЫПУСК 2/92

ИЗДЕЛИЯ
РАБОЧИЕ ЧЕРТЕЖИ

1066-02

gost.e-ecolog.ru

ТИПОВЫЕ СТРОИТЕЛЬНЫЕ КОНСТРУКЦИИ, ИЗДЕЛИЯ И УЗЛЫ

СЕРИЯ 1.488.9-2

КАБИНЫ ДУШЕВЫХ ПОМЕЩЕНИЙ ВСПОМОГАТЕЛЬНЫХ ЗДАНИЙ ПРОМЫШЛЕННЫХ ПРЕДПРИЯТИЙ.

ВЫПУСК 2/92

ИЗДЕЛИЯ
РАБОЧИЕ ЧЕРТЕЖИ

РАЗРАБОТАНЫ
ПИ ПРОМСТРОЙПРОЕКТ

ГЛАВНЫЙ ИНЖЕНЕР ИНСТИТУТА И.Б. ЛЬВОВСКИЙ
ГЛАВНЫЙ СПЕЦИАЛИСТ Ю.Н. ВИКУЛОВ

УТВЕРЖДЕНЫ
ГЛАВНЫМ УПРАВЛЕНИЕМ
ПРОЕКТИРОВАНИЯ ГОССТРОЯ СССР
ПИСЬМО ОТ 29.11.91г. № 5/4-58
И ВВЕДЕНЫ В ДЕЙСТВИЕ С 1.07.92г.
ПИ ПРОМСТРОЙПРОЕКТ
ПРИКАЗ ОТ 8.3.92г. № 17

Обозначение	Наименование	Стр.
1.488.9-2.2/92 – ТУ	Технические условия	3
1.488.9-2.2/92 – 100 СБ	Ножка Н-1 Сборочный чертеж	4
1.488.9-2.2/92 – 200 СБ	Ножка Н-2 Сборочный чертеж	
1.488.9-2.2/92 – 300 СБ	Стяжка Ст-1 Сборочный чертеж	5
1.488.9-2.2/92 – 400 СБ	Стяжка Ст-2 Сборочный чертеж	
1.488.9-2.2/92 – 401	Планка	6
1.488.9-2.2/92 – 500 СБ	Стяжка Ст-3 Сборочный чертеж	
1.488.9-2.2/92 – 501	Упор	7
1.488.9-2.2/92 – 502 СБ	Кронштейн К-1 Сборочный чертеж	
1.488.9-2.2/92 – 601	Упор	8
1.488.9-2.2/92 – 602	Клипса К-1	
1.488.9-2.2/92 – 700 СБ	Кронштейн К-2 Сборочный чертеж	9
1.488.9-2.2/92 – 701	Упор	
1.488.9-2.2/92 – 001	Кронштейн К-3	10
1.488.9-2.2/92 – 002	Кронштейн К-4	
1.488.9-2.2/92 – 801	Плита	11
1.488.9-2.2/92 – 800	Сидение Сд-1	
1.488.9-2.2/92 – 800 СБ	Сидение Сд-1 Сборочный чертеж	12
1.488.9-2.2/92 – 802	Планка	13
1.488.9-2.2/92 – 900	Решетка Р-1	
1.488.9-2.2/92 – 900 СБ	Решетка Р-1 Сборочный чертеж	14
1.488.9-2.2/92 – 901	Гребенка	15
1.488.9-2.2/92 – 902	Планка	
1.488.9-2.2/92 – 003	Крючок Кр-1	16
1.488.9-2.2/92 – 004	Клипса Кл-2	
1.488.9-2.2/92 – 005 1.488.9-2.2/92 – 006	Втулка Вт-1, Вт-2	17
1.488.9-2.2/92 – 007	Винт В-1	
1.488.9-2.2/92 – 008 1.488.9-2.2/92 – 019	Лист Л-1, Л-11	18

Обозначение	Наименование	Стр.
1.488.9-2.2/92 – 009	Лист Л-2	18
1.488.9-2.2/92 – 012	Лист Л-4	19
1.488.9-2.2/92 – 011	Лист Л-3	
1.488.9-2.2/92 – 013	Лист Л-5	20
1.488.9-2.2/92 – 014	Лист Л-6	
1.488.9-2.2/92 – 015	Лист Л-7	21
1.488.9-2.2/92 – 016	Лист Л-8	
1.488.9-2.2/92 – 017	Лист Л-9	22
1.488.9-2.2/92 – 018	Лист Л-10	
1.488.9-2.2/92 – 021	Прокладка П-1	23
1.488.9-2.2/92 – 022	Прокладка П-2	
1.488.9-2.2/92 – 023	Прокладка П-3	24
1.488.9-2.2/92 – 024	Прокладка П-4	
1.488.9-2.2/92 – 025	Прокладка П-5	25
1.488.9-2.2/92 – 026	Прокладка П-6	
1.488.9-2.2/92 – 027	Прокладка П-7	26
1.488.9-2.2/92 – 028	Прокладка П-8	
1.488.9-2.2/92 – 029	Прокладка П-9	27
1.488.9-2.2/92 – 031	Прокладка П-10	
1.488.9-2.2/92 – ВИ	Ведомость изделий на одну	28
	кабину каждого типа	29
1.488.9-2.2/92 – ВИ	то же	

1. Настоящая серия состоит из 2х выпусков

Выпуск 1. Материалы для проектирования и узлы

Выпуск 2 Изделия. Рабочие чертежи

2. Выпуск 2 предназначен для изготовления изделий

3. Все изделия должны быть выполнены в строгом соответствии с требованиями рабочих чертежей и настоящих технических условий.

4. Чистота обработки деталей без чертежей должна быть не ниже $R_z 40$, а предельные отклонения размеров охватывающих по Н14, охватывающих по h14 и остальных - I T 14/2.

5. Соответствие качества материалов требованиям ГОСТов должно быть подтверждено сертификатом завода-изготовителя.

6. Типы и конструктивные элементы сварных швов выполняются по ГОСТ 5264-80 электродами типа Э-42А по ГОСТ 9467-75. Сварные швы должны быть зачищены заподлицо с основным металлом.

7. Все изделия должны маркироваться. Маркировка должна наносится несмываемой краской на бирку и должна содержать марку изделия и штамп ОТК

				1.488.9-2.2/92-ТУ			
				Технические условия	Стадия	Лист	Листов
					Р	1	2
Ч. стд.	Очерашний				ПРОМСТРОЙПРОЕКТ		
Контр.	Викулов						
Спец.	Викулов						

8. Поставка изделий на строительно-монтажную площадку осуществляется комплектно по каждому типу душевых кабин (тип 1 — тип 12) в таре, обеспечивающей сохранность их от механических повреждений и атмосферных воздействий на покрытие

9. Защитно-декоративную окраску асбестоцементных листов производить двумя слоями эмали ЭП-140 по ГОСТ 24709-81 (цвет эмали определяется в конкретном проекте) по двум слоям шпатлевки марки ПФ-002 по ГОСТ 10277-90

При окраске особое внимание обратить на качественную обработку торцов асбестоцементных листов.

Инв. № подл.	Подпись и дата	Взам. инв. №

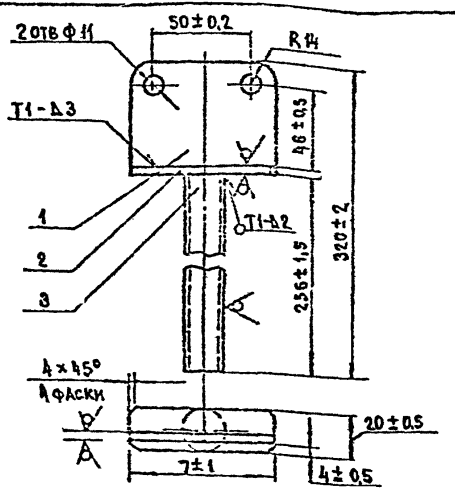

Покрытие Ц25 окс.ч.

Формат	Зона	Поз.	Обозначение	Наименование	Кол.	Примеч.
				Детали		
БЧ		1	1.488.9-2.2/92-101	Ребро		
				Лист 4-Б ГОСТ 19903-74 / С235 ГОСТ 27772-88	1	0,14 кг
БЧ		2	1.488.9-2.2/92-102	Накладка		
				Лист 4-Б ГОСТ 19903-74 / С235 ГОСТ 27772-88	1	0,05 кг
БЧ		3	1.488.9-2.2/92-103	Стержень		
				Труба 20×2-БСТ3кп2 ГОСТ 10704-76	1	0,23 кг

1.488.9-2.2/92-100 СБ

Ножка Н-1
Сборочный чертеж

Стадия	Масса	Масштаб
Р	0,42	1:2
Лист	Листов 1	

ПРОЕКТРОЙПРОЕКТ

Нач. отд.	Вчерашний	
Н. контр.	Викулов	
Гл. спец.	Викулов	

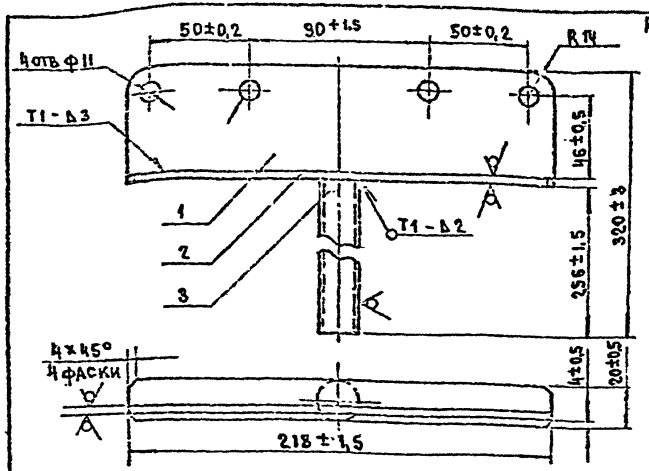

Покрытие Ц25 окс.ч.

Формат	Зона	Поз.	Обозначение	Наименование	Кол.	Примеч.
				Детали		
БЧ		1	1.488.9-2.2/92-201	Ребро		
				Лист 4-Б ГОСТ 19903-74 / С235 ГОСТ 27772-88	1	0,4 кг
БЧ		2	1.488.9-2.2/92-202	Накладка		
				Лист 4-Б ГОСТ 19903-74 / С235 ГОСТ 27772-88	1	0,14 кг
БЧ		3	1.488.9-2.2/92-103	Стержень		
				Труба 20×2-БСТ3кп2 ГОСТ 10704-76	1	0,23 кг

Инв. № подл. | Подпись и дата | Взам. инв. №

1.488.9-2.2/92-200 СБ

Ножка Н-2
Сборочный чертеж

Стадия	Масса	Масштаб
Р	0,77	1:2
Лист	Листов 1	

ПРОЕКТРОЙПРОЕКТ

Работа	Вчерашний	
Н. контр.	Викулов	
Гл. спец.	Викулов	

Rz 40

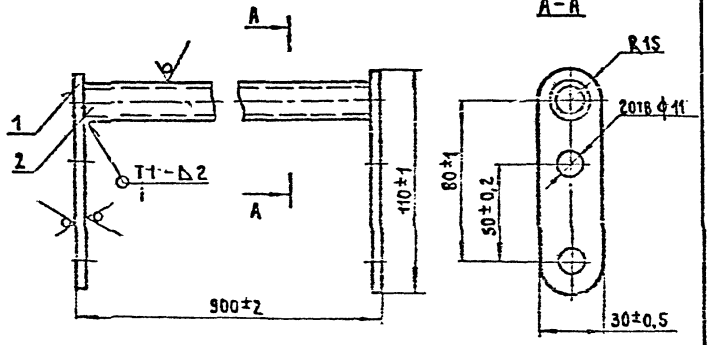

Покрытие Ц25.окс.ч

Формат	Зона	Поз.	Обозначение	Наименование	Кол.	Примеч.
				Детали		
БЧ		1	1.488.9-2.2/92-301	Планка		
				Лист Ч-Б ГОСТ 19903-74 С235 ГОСТ 27772-88	2	0,1 кг
БЧ		2	1.488.9-2.2/92-302	Стержень		
				Труба 20х2 ВСт3кп2 ГОСТ 10704-76		
				L = 892-2	1	0,76 кг

1.488.9-2.2/92-300 СБ

Стяжка Ст-1

Сборочный чертеж

Стадия	Масса	Масштаб
Р	0,96	1:2
Лист	Листов 1	

ПРОМСТРОЙПРОЕКТ

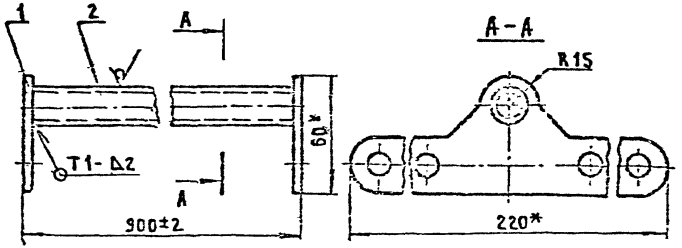

Покрытие Ц25.окс.ч
* Размеры для справок

Формат	Зона	Поз.	Обозначение	Наименование	Кол.	Примеч.
				Детали		
АЧ		1	1.488.9-2.2/92-401	Планка	2	
БЧ		2	1.488.9-2.2/92-302	Стержень	1	0,76 кг

1.488.9-2.2/92-400 СБ

Стяжка Ст-2

Сборочный чертеж

Стадия	Масса	Масштаб
Р	1,22	1:2
Лист	Листов 1	

ПРОМСТРОЙПРОЕКТ

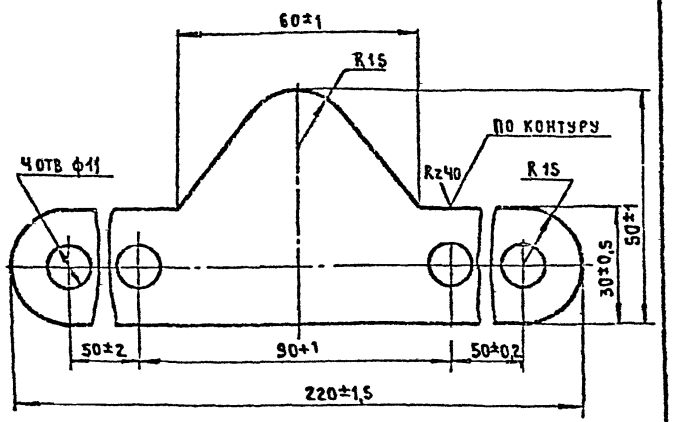

1.488.9-2.2/92-401			
Планка	Стадия: Р	Масса: 0,23	Масштаб: 1:1
	Лист	Листов 1	
Лист 4-Б Гост19903-74 С235 Гост 27772-88	ПРОМСТРОЙПРОЕКТ		

Нач.отд. Черашний
Н.контр. Никулов
Гл.спец. Никулов

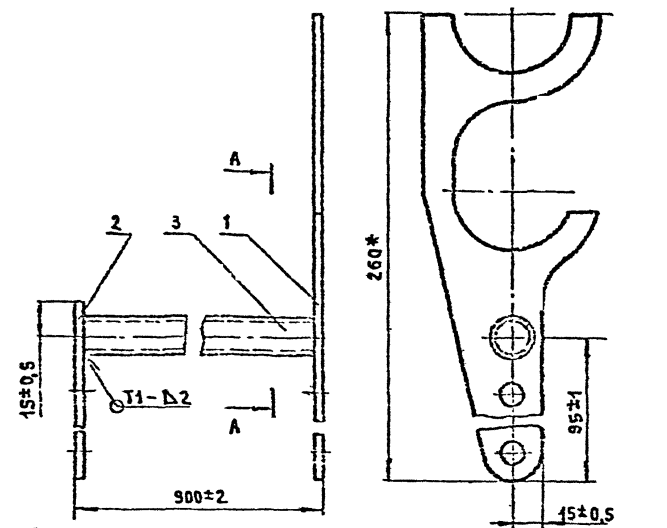

Покрытие Ц25.окс.ч
*Размеры для справок

Формат	Зона	Поз.	Обозначение	Наименование	Кол	Примеч.
				Детали		
А4		1	1.488.9-2.2/92-501	Упор	1	
Б4		2	1.488.9-2.2/92-301	Планка	1	0,1кг
Б4		3	2-302	Стержень	1	0,76кг

1.488.9-2.2/92-500Сб			
Стяжка Ст-3 Сборочный чертеж	Стадия: Р	Масса: 1,12	Масштаб: 1:2
	Лист	Листов 1	
	ПРОМСТРОЙПРОЕКТ		

Нач.отд. Черашний
Н.контр. Никулов
Гл.спец. Никулов

Инв.№ подл. | Подпись и дата | Взам.инв.№

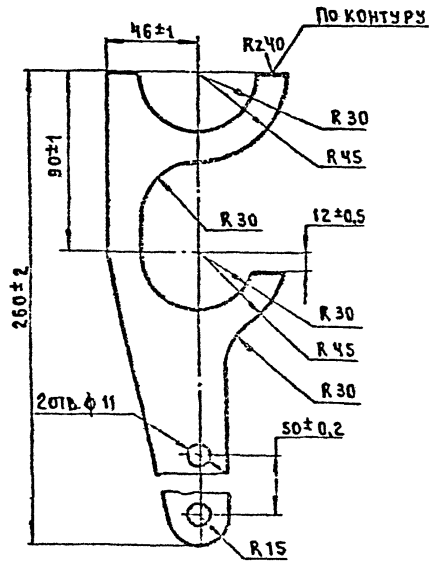

	1.488.9-2.2/92-501	
Упор	Стадия: Р	Масса: 0,26 — Масштаб: 1:2
	Лист	Листов 1
Лист Ч-6 Гост 19903-74 С235 Гост 27772-88	ПРОМСТРОЙПРОЕКТ	

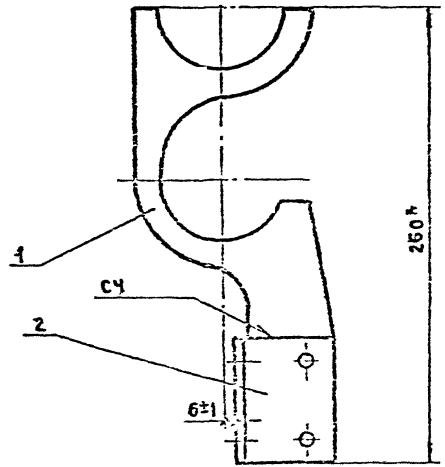

Покрытие Ц25.окс.ч

* Размеры для справок

Формат	Зона	Поз.	Обозначение	Наименование	Кол.	Примеч.
				ДЕТАЛИ		
А4		1	1.488.9-2.2/92-601	Упор	1	
А4		2	1.488.9-2.2/92-602	Клипса Кл-1	1	

	1.488.9-2.2/92-600СБ	
Кронштейн К-1 Сборочный чертеж	Стадия: Р	Масса: 0,53 — Масштаб: 1:2
	Лист	Листов 1
	ПРОМСТРОЙПРОЕКТ	

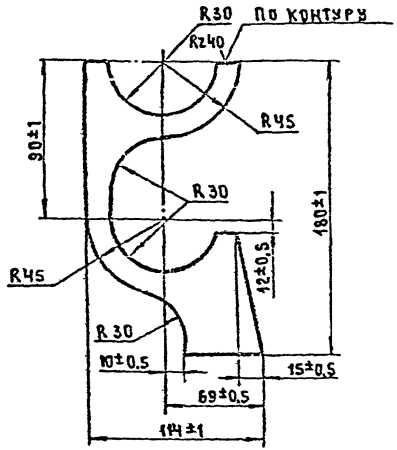

	1.488.9-2.2/92-601			
Упор	Стадия: Р	Масса: 0,38	Масштаб: 1:2	
	Лист	Листов 1		
Лист Ч-Б Гост 19903-74 С235 Гост 27772-88	ПРОМСТРОЙПРОЕКТ			

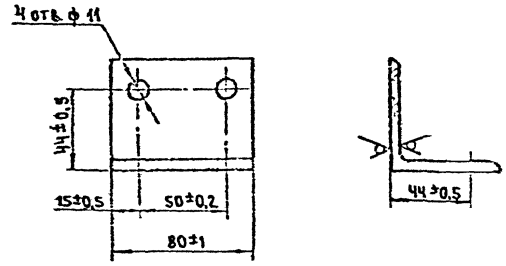

Покрытие Ц25.окс.4

	1.488.9-2.2/92-602			
Клипса Кл-1	Стадия: Р	Масса: 0,3	Масштаб: 1:2	
	Лист	Листов 1		
Уголок 63х63х4-Б Гост 8509-86 С235 Гост 27772-88	ПРОМСТРОЙПРОЕКТ			

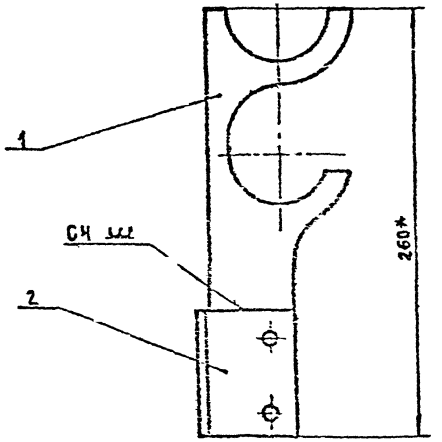

Покрытие Ц25.окс.ч
*Размеры для справок

Формат	Зона	Поз.	Обозначение	Наименование	Кол.	Примеч.
				Детали		
А4		1	1.488.9-2.2/92-701	Упор	1	
А4		2	1.423.9-2.2/92-602	Клипса Кл-1	1	

	1.438.9-2.2/92-700 СБ		
Кронштейн К-2		Стадия: Р	Масса: 0,9	Масштаб: 1:2,5
Сборочный чертеж		Лист	Листов 1
	ПРОМСТРОЙПРОЕКТ		

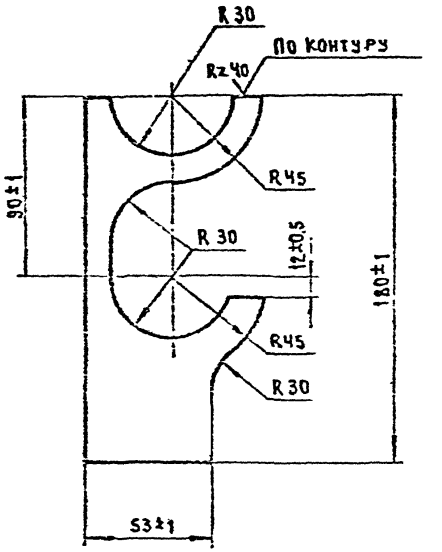

	1.488.9-2.2/92-701		
Упор		Стадия: Р	Масса: 0,5	Масштаб: 1:2
		Лист	Листов 1
Лист 4-Б ГОСТ 19903-74 С235 ГОСТ 27772-88	ПРОМСТРОЙПРОЕКТ		

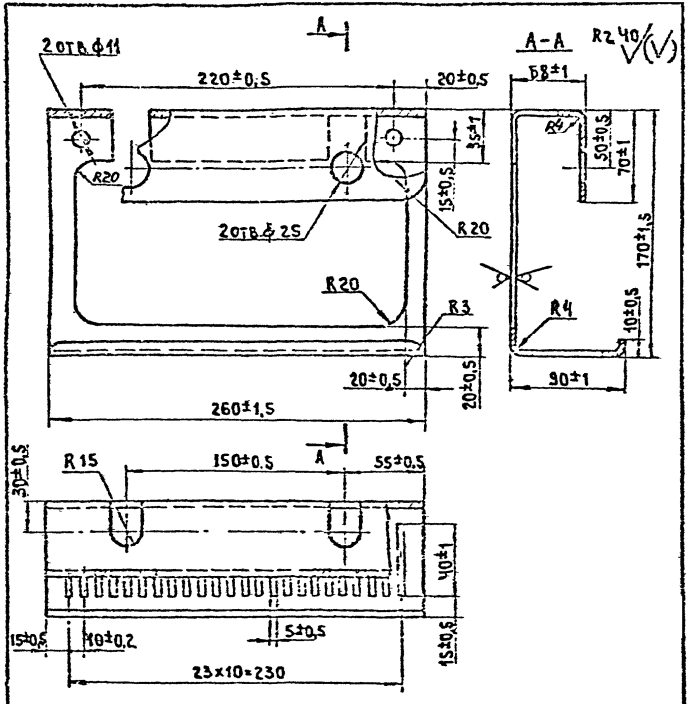

Покрытие Ц25.окс.4

				1.488.9-2.2/92-001			
				Кронштейн К-3	Стадия	Масса	Масштаб
					Р	2,0	1:2,5
					Лист	Листов 1	
Нач.отд.	Вчерашний			Лист 4-Б ГОСТ 19903-74 С235 ГОСТ 27772-88	ПРОМСТРОЙПРОЕКТ		
Н.контр.	Викулов						
Гл.спец.	Викулов						

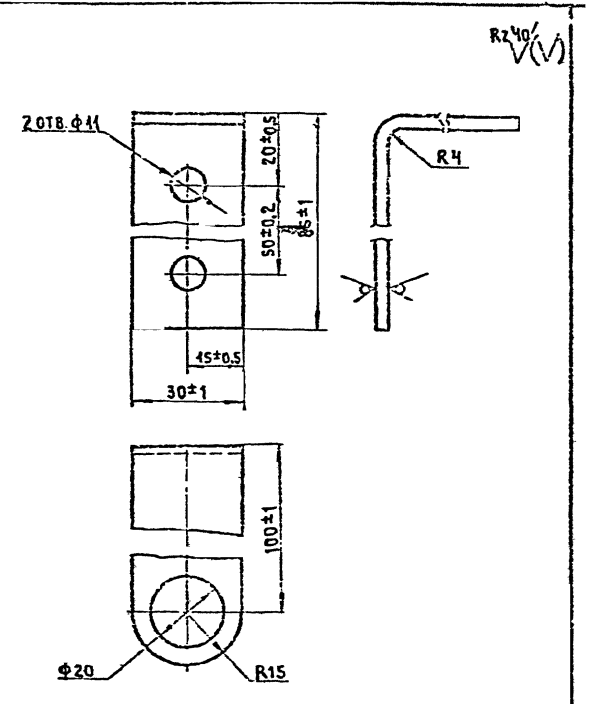

Покрытие Ц25.окс.4

				1.488.9-2.2/92-002			
				Кронштейн К-4	Стадия	Масса	Масштаб
					Р	0,17	1:1
					Лист	Листов 1	
Нач.отд.	Вчерашний			Лист 4-Б ГОСТ 19903-74 С235 ГОСТ 27772-88	ПРОМСТРОЙПРОЕКТ		
Н.контр.	Викулов						
Гл.спец.	Викулов						

Инв.№ подл. | Подпись и дата | Взам.инв.№

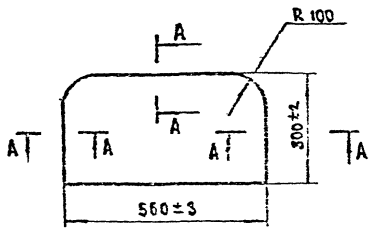

А – А повернуто
М1:1

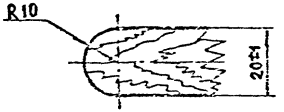

				1.488.9-2.2/92-801			
Изм.	Кол.уч.	Лист	№док.	Подп.	Дата		
Разраб.				Плита	Р	2,0	1:10
Пров.					Лист	Листов 1	
Н.контр.				Пиломатериалы хвойных пород ГОСТ 24454-80Е	ПРОМСТРОЙПРОЕКТ		

Формат	Зона	Поз.	Обозначение	Наименование	Кол.	Примеч.
				Документация		
А3			1.488.9-2.2/92-800 СБ	Сборочный чертеж		
А4			1.488.9-2.2/92-000 ТУ	Технические условия		
				Детали		
А4		1	1.488.9-2.2/92-801	Плита	1	
А4		2	1.488.9-2.2/92-802	Планка	2	
Б4		3	1.488.9-2.2/92-803	Стержень	2	0,2 кг
Б4		4	1.488.9-2.2/92-804	Стержень	2	0,37 кг
Б4		5	1.488.9-2.2/92-805	Стержень	2	0,16 кг
				Труба 20×2-ВСт3кп2		
Б4		5		ГОСТ 10704-76		
Т2		6	1.488.9-2.2/92-806	Заглушка ф15±0,5		
				Лист 4-Б ГОСТ 19903-74 С235 ГОСТ 27772-88	1	0,004 кг
				Стандартные изделия		
				Шуруп А4×35.09.2		
		7		ГОСТ 1144-80		

Инв.№ подл. | Подпись и дата | Взам.инв.№

				1.488.9-2.2/92-800			
Изм.	Кол.уч.	Лист	№док.	Подп.	Дата		
Разраб.				Сидение СД-1	Стадия	Масса	Масштаб
Пров.					Р	5	1:4
Н.контр.					Лист	Листов 1	
ГИП					ПРОМСТРОЙПРОЕКТ		

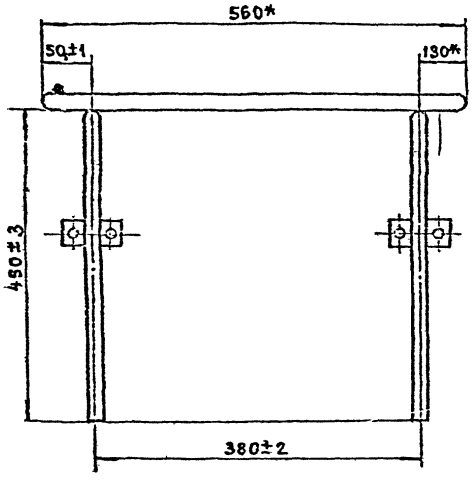

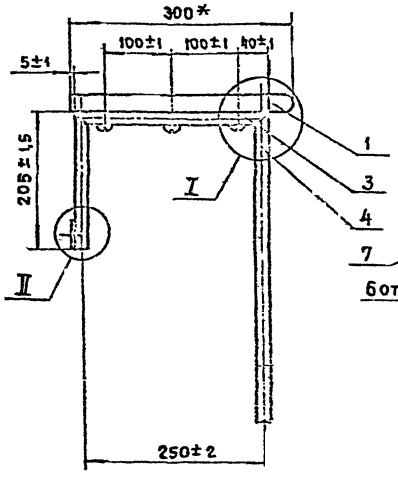

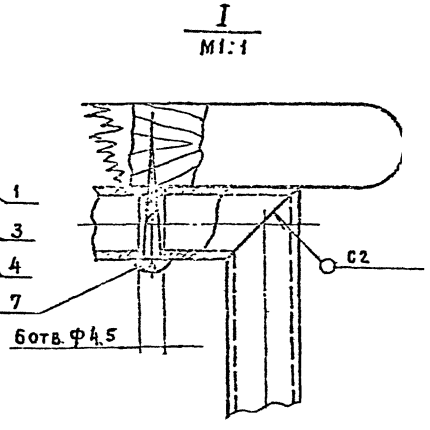

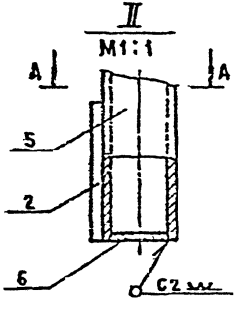

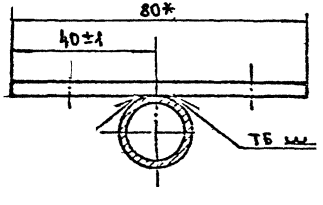

Покрытие Ц25 окс.ч
* Размеры для справок

			1.488.9-2.2/92-800 СБ		
			Сидение Сд-1 Сборочный чертеж	Стадия	Масса	Масштаб
				Р	3,56	1:5
				Лист	Листов 1	
Нач.отд	Внешний			ПРОМСТРОЙПРОЕКТ		
Н.контр	Зикулов					
Гл.спец	Зикулов					

А(1)

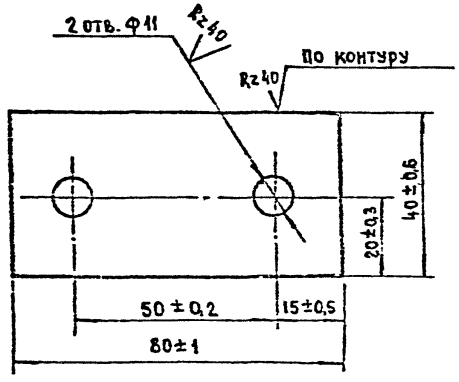

Формат	Зона	Поз.	Обозначение	Наименование		Примеч.
				Документация		
А3			1.488.9-2.2/92-900 СБ	Сборочный чертеж		
А4			1.488.9-2.2/92-000 ТУ	Технические условия		
				Детали		
А4		1	1.488.9-2.2/92-901	Гребенка	2	
А4		2	1.488.9-2.2/92-902	Планка	22	
				Пиломатериалы хвойных		
				пород ГОСТ 24454-80 Е		
Б4		3	1.488.9-2.2/92-903	Рейка 80±1×14-0,5×25±0,5	4	0,02 кг
Б4		4	1.488.9-2.2/92-904	Нагель ф7 ; ℓ=25±1	44	0,001 кг
Б4		5	1.488.9-2.2/92-905	Нагель ф7 ; ℓ=66±1,5	8	0,002 кг

Инв. № подл. | Подпись и дата | Взам. инв. №

Нач. отд.	Зверинский		1.488.9-2.2/92-802		
Н. контр.	Жукова		Планка	Стадия: Р	Масса: 0,1	Масштаб: 1:1
Гл. спец.	Никифоров			Лист	Листов 1
			Лист 4-Б ГОСТ 19903-74 / С 235 ГОСТ 27772-88	ПРОМСТРОЙПРОЕКТ	

Нач. отд.	Зверинский		1.488.9-2.2/92-900		
Н. контр.	Жукова		Решетка Р-1	Стадия: Р	Лист	Листов
Гл. спец.	Никифоров				1	
				ПРОМСТРОЙПРОЕКТ	

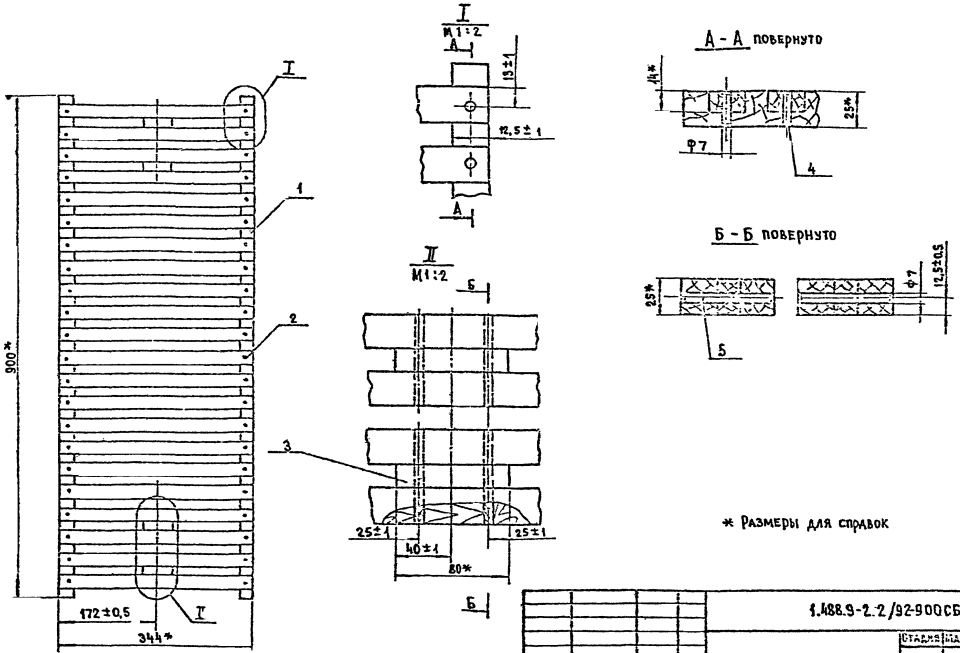

* Размеры для справок

				1.488.9-2.2/92-900СБ			
				Решетка Р-1 Сборочный чертеж	Стадия	Масса	Масштаб
					Р	3,18	1:5
					Лист	Листов 1	
Нач.отд.	Вчерашний				ПРОМСТРОЙПРОЕКТ		
Н.контр.	Зинулов						
Гл.спец.	Зинулов						

Инв. № подл. | Подпись и дата | Взам.инв. №

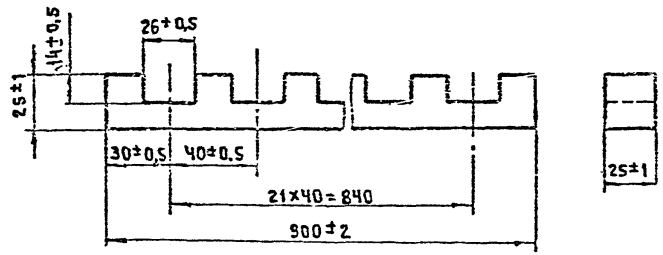

	1.488.9-2.2/92-901			
	Гребенка	Р	0,2	1:2
		Лист	Листов 1	
	Пиломатериалы хвойных пород Гост 24454-80*Е	ПРОМСТРОЙПРОЕКТ		

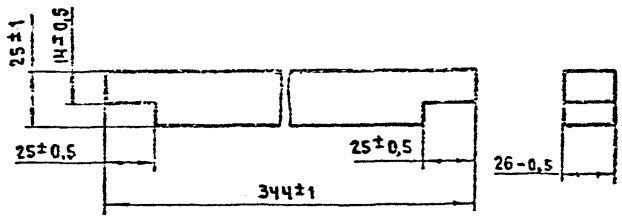

	1.488.9-2.2/92-902			
	Планка	Р	0,12	1:2
		Лист	Листов 1	
	Пиломатериалы хвойных пород Гост 24454-80*Е	ПРОМСТРОЙПРОЕКТ		

Инв.№ подл. | Подпись и дата | Взам.инв.№

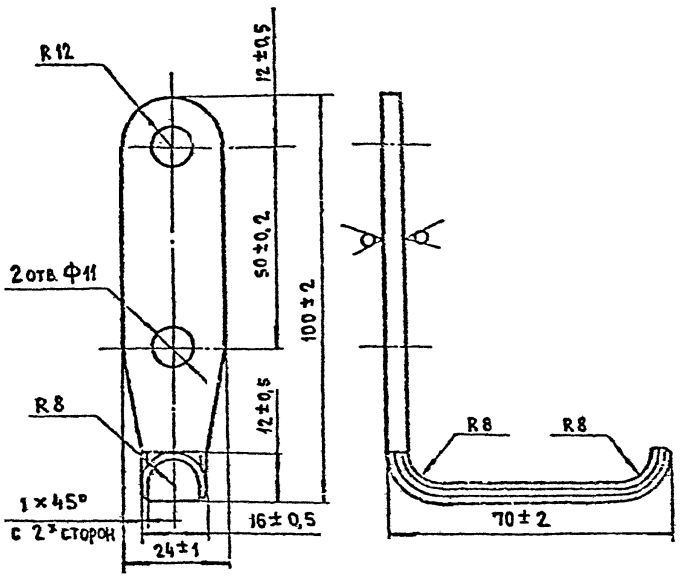

Покрытие Ц.25. окс.ч.

		1.488.9-2.2/92-003			
Крючок Кр-1		Стадия: Р	Масса: 0,07	Масштаб: 2:1	
		Лист	Листов 1		
Нач.отд. Черашний; Н.контр. Викулов; Гл.спец. Викулов	Круг 20-В ГОСТ 2590-88 / ВСт3кп2 ГОСТ535-88	ПРОМСТРОЙПРОЕКТ			

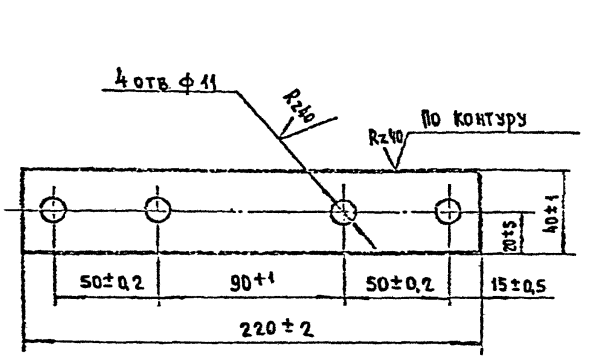

Покрытие Ц.25. окс.ч.

		1.488.9-2.2/92-004			
Клипса Кл-2		Стадия: Р	Масса: 0,28	Масштаб: 1:2	
		Лист	Листов 1		
Нач.отд. Черашний; А.контр. Викулов; Гл.спец. Викулов	Лист 4-Б ГОСТ 19903-74 / С 236 ГОСТ 27772-88	ПРОМСТРОЙПРОЕКТ			

Rz40 V(V)

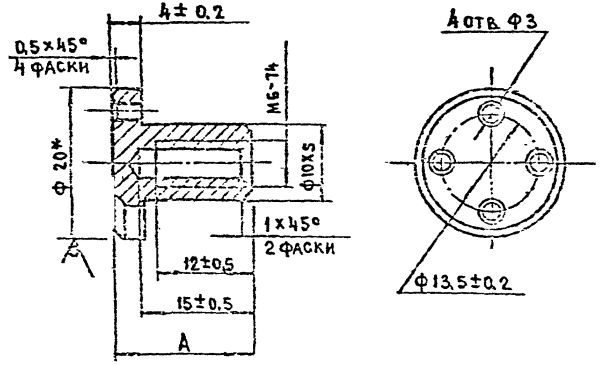

Обозначение	Марка	А±0,5	Масса кг
1.488.9-2.2/92-005	Вт-1	18	0,013
1.488.9-2.2/92-006	Вт-2	22	0,023

Покрытие Ц25 окс.ч.
*Размеры для справок

См. таблицу.			
Втулка Вт-1; Вт-2	Стадия: Р	Масса: см.табл.	Масштаб: 2:1
	Лист	Листов 1	
Круг 20-В ГОСТ 2590-88 / ВСТ 3кп2 ГОСТ 535-88	Промстройпроект		

Rz40 V(V)

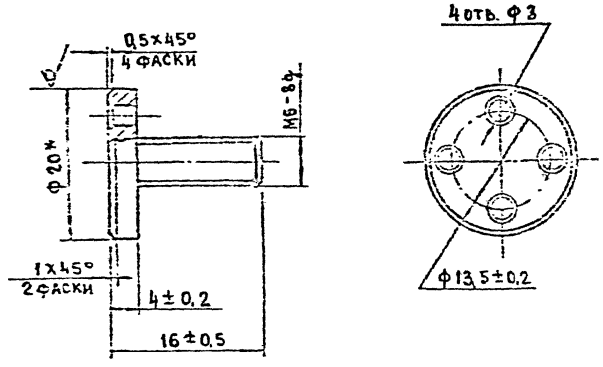

Покрытие Ц25 окс.ч.
*Размеры для справок

1.488.9-2.2/92-007			
Винт В-1	Стадия: Р	Масса: 0,01	Масштаб: 2:1
	Лист	Листов 1	
Круг 20-В ГОСТ 2590-88 / ВСТ 3кп2 ГОСТ 535-88	Промстройпроект		

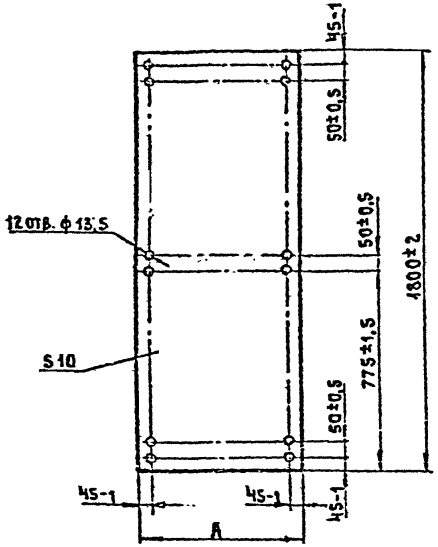

Обозначение	Марка	А-2	Масса
1.488.9-2.2/92-008	Л-1	300	29,0
1.488.9-2.2/92-019	Л-11	600	19,0

См. таблицу			
Лист Л-1; Л-11	Стадия: Р	Масса: См. таблицу	Масштаб: 1:15
	Лист	Листов 1	
Нач.отд. Очеретный; Н.контр. Зикулов; Гл.спец. Зикулов	Лист асбестоцементный плоский (прессованный) Гост 18124-75*	ПРОМСТРОЙПРОЕКТ	

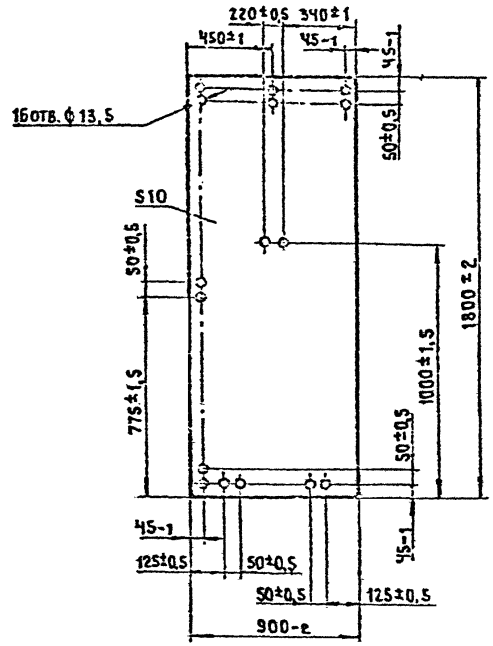

1.488.9-2.2/92-009			
Лист Л-2	Стадия: Р	Масса: 29,0	Масштаб: 1:15
	Лист	Листов 1	
Нач.отд. Очеретный; Н.контр. Зикулов; Гл.спец. Зикулов	Лист асбестоцементный плоский (прессованный) Гост 18124-75*	ПРОМСТРОЙПРОЕКТ	

Инв.№ подл. | Подпись и дата | Взам.инв.№

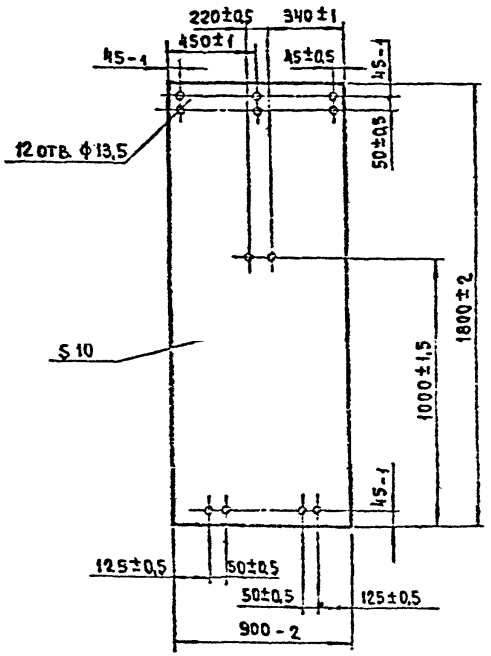

1.488.9-2.2/92-012

Лист Л-4

Стадия	Масса	Масштаб
Р	29,0	1:15
Лист	Листов 1	

Лист асбестоцементный плоский (прессованный) ГОСТ 18124-75*

ПРОМСТРОЙПРОЕКТ

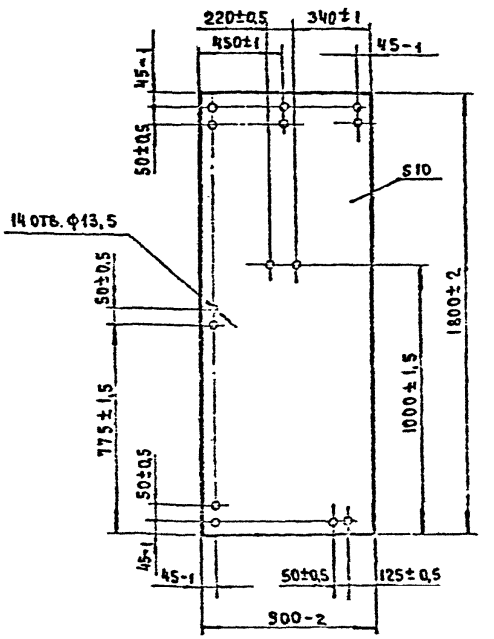

1.488.9-2.2/92-011

Лист Л-3

Стадия	Масса	Масштаб
Р	29,0	1:15
Лист	Листов 1	

Лист асбестоцементный плоский (прессованный) ГОСТ 18124-75*

ПРОМСТРОЙПРОЕКТ

Инв. № подл. | Подпись и дата | Взам. инв. №

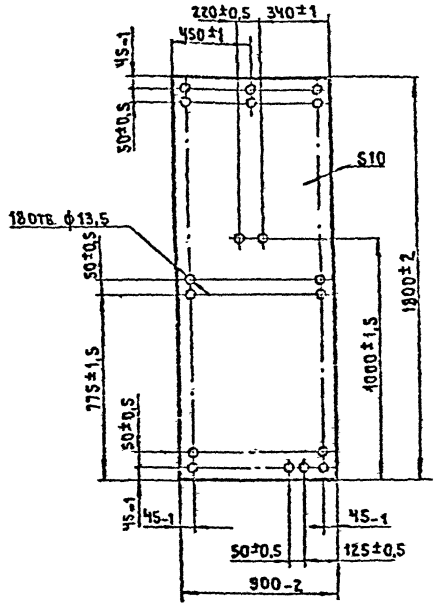

		1.488.9-2.2/92-013		
		Лист Л-5	Стадия: Р; Масса: 29,0; Масштаб: 1:15	
			Лист	Листов 1
Нач.отд. Вчерашний Н.контр. Никулов Гл.спец. Никулов		Лист асбестоцементный плоский (прессованный) Гост 18124-75*	ПРОМСТРОЙПРОЕКТ	

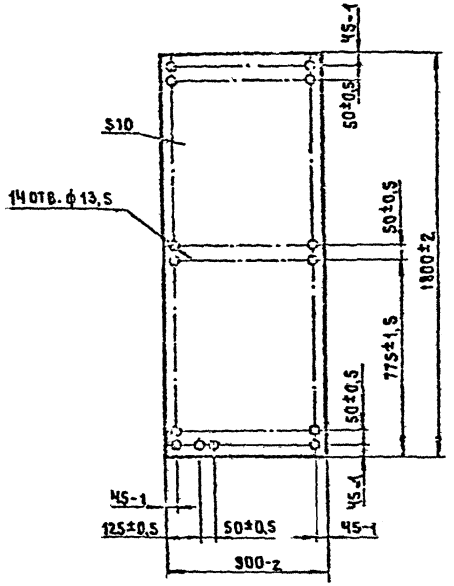

		1.488.9-2.2/92-014		
		Лист Л-6	Стадия: Р; Масса: 29,0; Масштаб: 1:15	
			Лист	Листов 1
Нач.отд. Н.контр. Никулов Гл.спец. Никулов		Лист асбестоцементный плоский (прессованный) Гост 18124-75*	ПРОМСТРОЙПРОЕКТ	

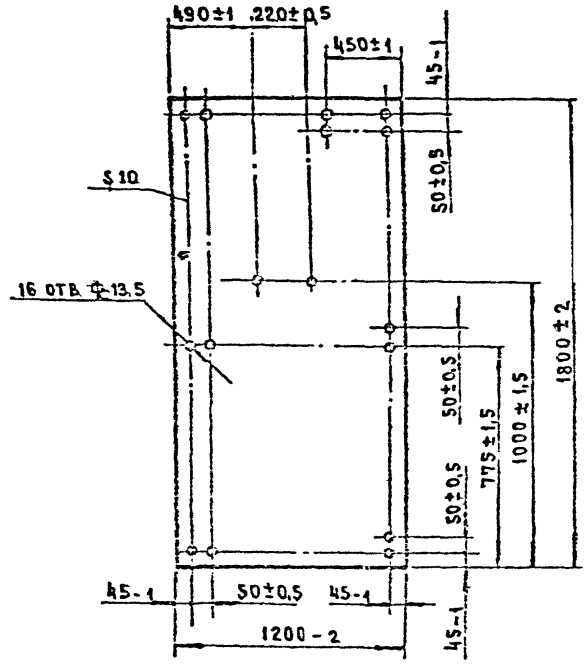

			1.488.9-2.2/92-015		
			Лист Л-7	Р / 38,5 / 1:15	
				Лист / Листов 1	
			Лист асбестоцементный плоский (прессованный) ГОСТ 18124-75**	ПРОМСТРОЙПРОЕКТ	

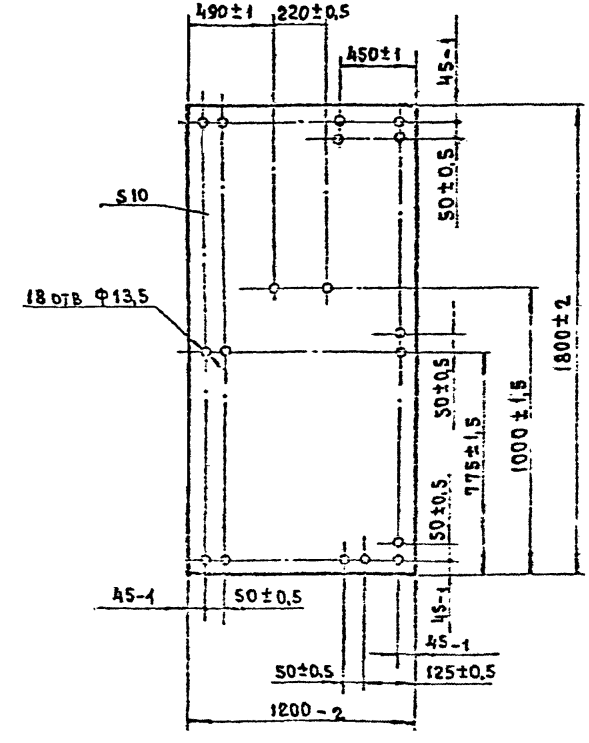

			1.488.9-2.2/92-016		
			Лист Л-8	Р / 38,5 / 1:15	
				Лист / Листов 1	
			Лист асбестоцементный плоский (прессованный) ГОСТ 18124-75**	ПРОМСТРОЙПРОЕКТ	

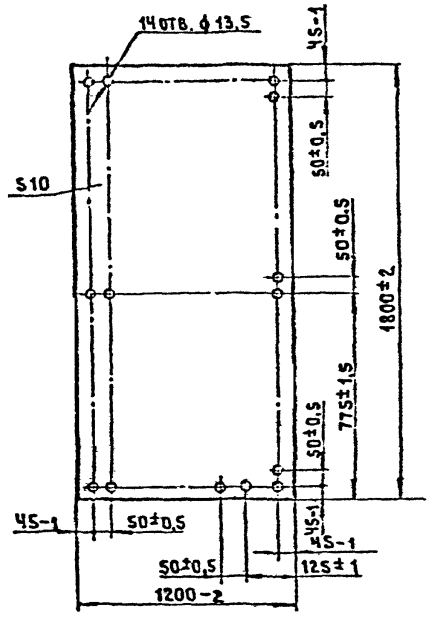

		1.488.9-2.2/92-017			
		Лист Л-9	Стадия: Р	Масса: 38,5	Масштаб: 1:15
			Лист	Листов 1	
Нач.отд. Черашний		Лист асбестоцементный плоский (прессованный). ГОСТ 18124-75*	ПРОМСТРОЙПРОЕКТ		
Н.контр. Викулов					
Гл.спец. Викулов					

Инв.№ подл. | Подпись и дата | Взам.инв.№

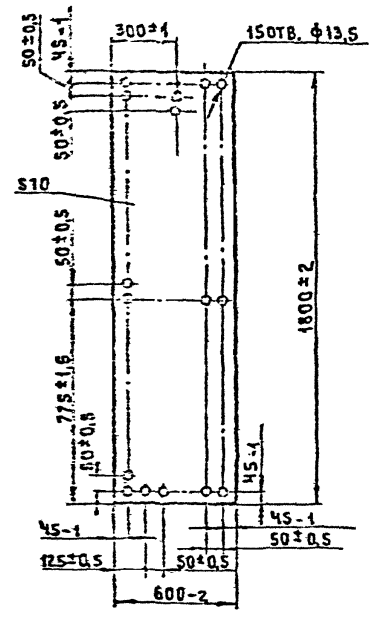

		1.488.9-2.2/92-018			
		Лист Л-10	Стадия: Р	Масса: 19,0	Масштаб: 1:15
			Лист	Листов 1	
Нач.отд. Черашний		Лист асбестоцементный плоский (прессованный) ГОСТ 18124-75*	ПРОМСТРОЙПРОЕКТ		
Н.контр. Викулов					
Гл.спец. Викулов					

Инв.№ подл. | Подпись и дата | Взам.инв.№

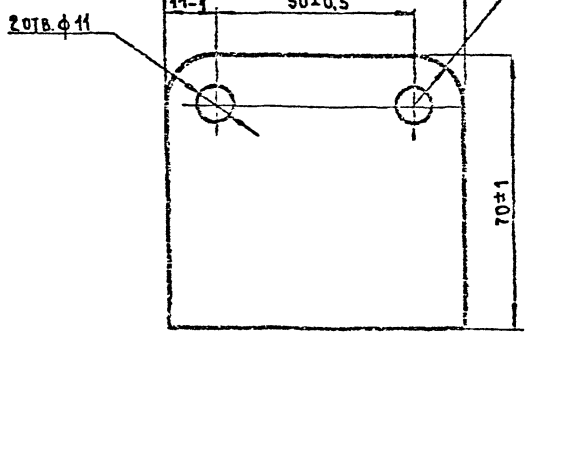

	1.488.9-2.2/92-021			
	Прокладка П-1	Стадия: Р	Масса: 0,008	Масштаб: 1:1
		Лист	Листов: 1	
	Пластина I лист ТМКЩ-С-1,5 Гост 7338-90	ПРОМСТРОЙПРОЕКТ		

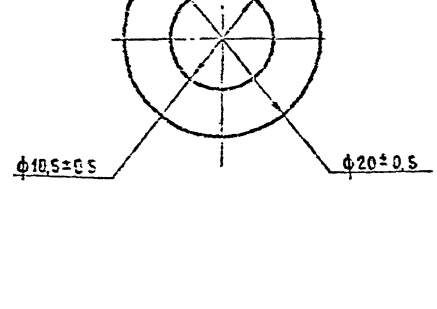

	1.488.9-2.2/92-022			
	Прокладка П-2	Стадия: Р	Масса: 0,001	Масштаб: 2,5:1
		Лист	Листов: 1	
	Пластина I лист ТМКЩ-С-1,5 Гост 7338-90	ПРОМСТРОЙПРОЕКТ		

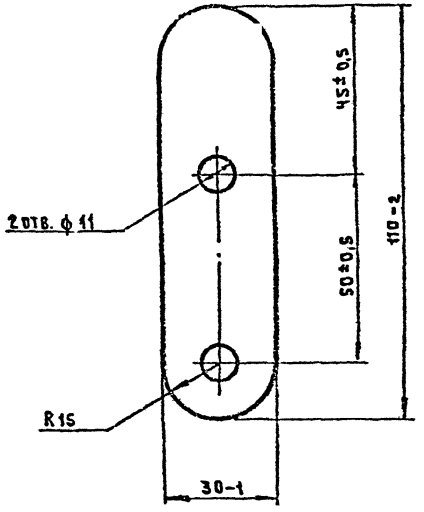

				1.488.9-2.2/92-023			
				Прокладка П-3	Стадия	Масса	Масштаб
					Р	0,006	1:1
					Лист	Листов 1	
Нач.отд.	Очеркашин			Пластина I лист ТМКЩ-С-1,5 Гост 7338-90	ПРОМСТРОЙПРОЕКТ		
Н.контр.	Бикулов						
Гл.спец.	Бикулов						

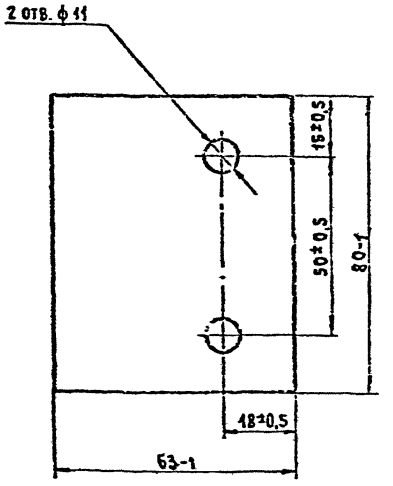

				1.488.9-2.2/92-024			
				Прокладка П-4	Стадия	Масса	Масштаб
					Р	0,008	1:1
					Лист	Листов 1	
Нач.отд.	Очеркашин			Пластина I лист, ТМКЩ-С-1,5 Гост 7338-90	ПРОМСТРОЙПРОЕКТ		
Н.контр.	Бикулов						
Гл.спец.	Бикулов						

Инв.№ подл. | Подпись и дата | Взам.инв.№

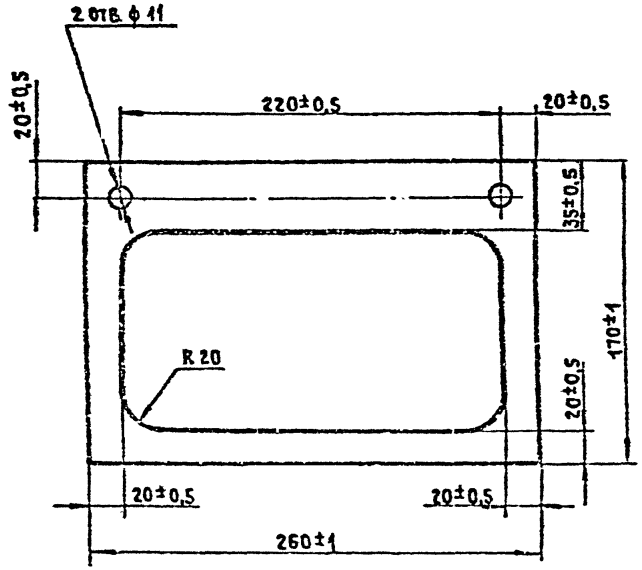

	1.488.9-2.2/92-025			
Прокладка П-5	Стадия: Р	Масса: 0,03	Масштаб: 1:2,5	
	Лист	Листов 1		
Пластина I лист, ТМКЩ-С-1,5 Гост 7338-77*	ПРОМСТРОЙПРОЕКТ			

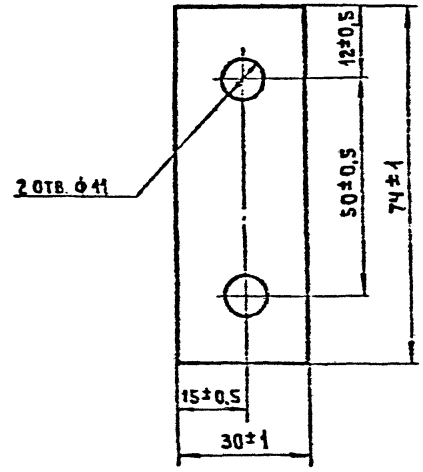

	1.488.9-2.2/92-026			
Прокладка П-6	Стадия: Р	Масса: 0,003	Масштаб: 1:1	
	Лист	Листов 1		
Пластина I лист, ТМКЩ-С-1,5 Гост 7338-77*	ПРОМСТРОЙПРОЕКТ			

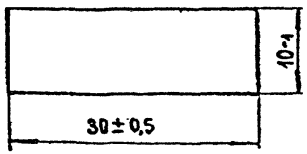

				1.488.9-2.2/92-027			
				Прокладка П-7	Стадия	Масса	Масштаб
					Р	0,001	2:1
					Лист	Листов 1	
Нач.отд.	Вчерашний			Пластина I лист ТМКЩ-С-1,5 ГОСТ 7338-90	ПРОМСТРОЙПРОЕКТ		
Н.контр.	Викулов						
Гл.спец.	Викулов						

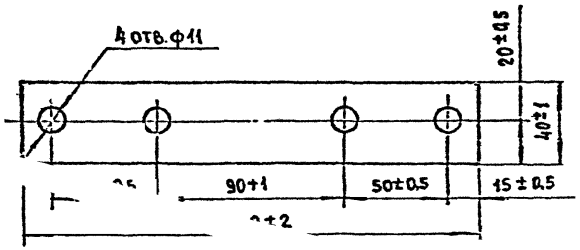

				1.488.9-2.2/92-028			
				Прокладка П-8	Стадия	Масса	Масштаб
					Р	0,01	4:1
					Лист	Листов 1	
Нач.отд.	Вчерашний			Пластина I лист ТМКЩ-С-1,5 ГОСТ 7338-90	ПРОМСТРОЙПРОЕКТ		
Н.контр.	Викулов						
Гл.спец.	Викулов						

Взам. инв. №

Подпись и дата

Инв. № подл.

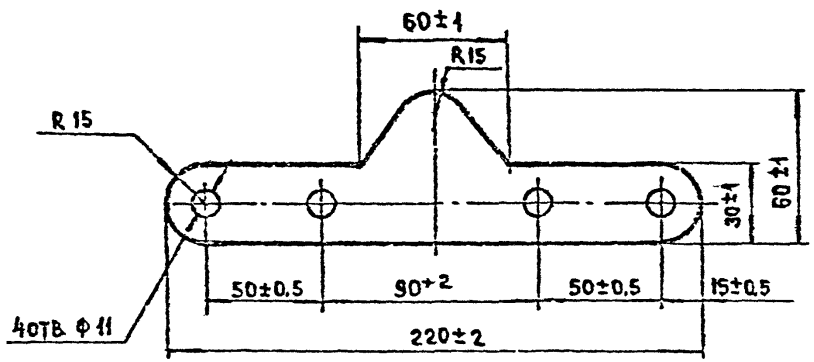

				1.488.9-2.2/92-029			
				Прокладка П-9	Стадия	Масса	Масштаб
					Р	0,015	1:2
					Лист	Листов 1	
Ач. отд.	Чесашкин			Пластина I лист ТМКЩ-С-1,5 ГОСТ 7338-90	ПРОМСТРОЙПРОЕКТ		
Н. контр.	Никулов						
Гл. спец.	Никулов						

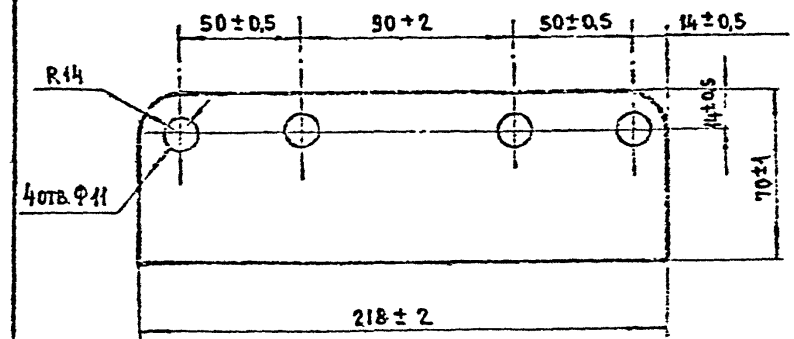

				1.488.9-2.2/92-031			
				Прокладка П-10	Стадия	Масса	Масштаб
					Р	0,02	1:2
					Лист	Листов 1	
				Пластина I лист, ТМКЩ-С-1,5 ГОСТ 7338-90	ПРОМСТРОЙПРОЕКТ		

Взам. инв. №

Подпись и дата

Инв. № подл.

Марка	Обозначение	Наименование	Кол. изделий на одну кабину												Масса ед., кг	Примеч.
			Тип 1	Тип 2	Тип 3	Тип 4	Тип 5	Тип 6	Тип 7	Тип 8	Тип 9	Тип 10	Тип 11	Тип 12		
Н-1	1.488.9-2.2/92-100СБ	Ножка	4	—	1	—	2	—	6	—	2	—	2	—	0,42	
Н-2	1.488.9-2.2/92-200СБ	То же	—	—	—	—	—	—	3	—	1	—	1	—	0,77	
Ст-1	1.488.9-2.2/92-300СБ	Стяжка	2	2	1	1	1	1	—	2	—	1	—	—	0,96	
Ст-2	1.488.9-2.2/92-400СБ	То же	—	—	—	—	—	—	2	—	1	—	1	1	1,22	
Ст-3	1.488.9-2.2/92-500СБ	"	—	—	—	—	1	1	—	—	—	—	—	—	1,12	
К-1	1.488.9-2.2/92-600СБ	Кронштейн	1	—	—	—	—	—	1	—	—	—	—	—	0,68	
К-2	1.488.9-2.2/92-700СБ	То же	—	—	1	—	—	—	—	—	1	—	1	—	0,90	
К-3	1.488.9-2.2/92-001	"	2	2	1	1	1	1	2	2	1	1	1	1	2,0	
К-4	1.488.9-2.2/92-002	"	2	2	1	1	1	1	2	2	1	1	1	1	0,17	
Сд-1	1.488.9-2.2/92-800СБ	Сидение	—	—	—	—	—	—	2	—	1	—	1	1	3,66	
Р-1	1.488.9-2.2/92-900СБ	Решетка	—	—	1	1	1	1	—	—	1	1	1	1	3,18	
Кр-1	1.488.9-2.2/92-003	Крючок	—	—	—	—	—	—	2	—	1	—	1	1	0,07	
Кл-1	1.488.9-2.2/92-602	Клипса	11	12	2	—	—	—	20	12	8	—	8	6	0,30	
Кл-2	1.488.9-2.2/92-004	То же	—	—	—	—	—	—	3	—	1	—	1	—	0,28	
Вт-1	1.488.9-2.2/92-005	Втулка	14	8	12	4	8	4	82	8	38	4	28	16	0,013	
Вт-2	1.488.9-2.2/92-006	То же	30	12	2	—	4	—	38	12	6	—	16	—	0,023	
В-1	1.488.9-2.2/92-007	Винт	44	20	14	4	12	4	122	20	45	4	45	16	0,01	
Л-1	1.488.9-2.2/92-008	Лист	1	1	—	—	—	—	—	1	1	—	1	1	29,0	
Л-2	1.488.9-2.2/92-009	То же	2	—	—	—	—	—	—	—	—	—	—	—	29,0	
Л-3	1.488.9-2.2/92-011	"	—	—	1	—	—	—	—	—	—	—	—	—	29,0	
Л-4	1.488.9-2.2/92-012	"	—	—	—	—	1	—	—	—	—	—	—	—	29,0	
Л-5	1.488.9-2.2/92-013	"	—	—	—	—	—	—	1	—	—	—	—	—	29,0	
Л-6	1.488.9-2.2/92-014	"	—	—	—	—	—	—	1	—	—	—	—	—	29,0	

Нач.отд.	Вчерашний		
Н.контр.	Бихулов		
Гл.спец.	Бихулов		

1.488.9-2.2/92-ВИ

Ведомость изделий на одну кабину каждого типа

Стадия	Лист	Листов
Р	1	2

ПРОМСТРОЙПРОЕКТ

Марка	Обозначение	Наименование	Кол. изделий на одну кабину												Масса ед., кг	Примеч.
			Тип 1	Тип 2	Тип 3	Тип 4	Тип 5	Тип 6	Тип 7	Тип 8	Тип 9	Тип 10	Тип 11	Тип 12		
Л-7	1.488.9-2.2/92 - 015	Лист	—	—	—	—	—	—	1	—	—	—	—	—	38,5	
Л-8	1.488.9-2.2/92 - 016	То же	—	—	—	—	—	—	1	—	1	—	1	—	38,5	
Л-9	1.488.9-2.2/92 - 017	"	—	—	—	—	—	—	1	—	—	—	—	—	38,5	
Л-10	1.488.9-2.2/92 - 018	"	—	—	—	—	—	—	2	—	1	—	1	—	19,0	
Л-11	1.488.9-2.2/92 - 019	"	—	—	—	—	—	—	1	—	—	—	—	—	19,0	
П-1	1.488.9-2.2/92 - 021	Прокладка	4		1		2		5		2		2		0,008	
П-2	1.488.9-2.2/92 - 022	То же	16	8	8	4	12	4	62	8	30	4	31	17	0,001	
П-3	1.488.9-2.2/92 - 023	"	4	4	2	2	2	2	—	4	—	2	—	—	0,006	
П-4	1.488.9-2.2/92 - 024	"	24	24	6	—	—	—	42	24	18	—	13	12	0,008	
П-5	1.488.9-2.2/92 - 025	"	2	2	1	1	1	1	2	2	1	1	1	1	0,03	
П-6	1.488.9-2.2/92 - 026	"	2	2	1	1	1	1	2	2	1	1	1	1	0,003	
П-7	1.488.9-2.2/92 - 027	"	44	20	14	4	16	4	122	36	49	4	44	30	0,001	
П-8	1.488.9-2.2/92 - 028	"	—	—	—	—	—	—	4	—	2	—	2	2	0,01	
П-9	1.488.9-2.2/92 - 029	"	—	—	—	—	—	—	3	—	1	—	1	—	0,015	
П-10	1.488.9-2.2/92 - 031	"	—	—	—	—	—	—	3	—	1	—	1	—	0,02	
К		Коврик	2	2	—	—	—	—	2	2	—	—	—	—	1,8	
Шт-1		Штора полиэтиленовая														
		0,2×1200×1800														
		ГОСТ 10354-82	—	—	—	—	—	—	2	—	1	—	1	1		
		Шторный зажим														
		с кольцом	—	—	—	—	—	—	20	—	10	—	10	10		
		ТУ14-4-650-75														
		Шуруп А4×35.01.2														
		ГОСТ 1144-70	—	—	—	—	—	—	12	—	6	—	6	6		

gost.e-ecolog.ru