ТИПОВЫЕ СТРОИТЕЛЬНЫЕ КОНСТРУКЦИИ, ИЗДЕЛИЯ И УЗЛЫ

СЕРИЯ 1.488.9-2

КАБИНЫ ДУШЕВЫХ ПОМЕЩЕНИЙ ВСПОМОГАТЕЛЬНЫХ ЗДАНИЙ ПРОМЫШЛЕННЫХ ПРЕДПРИЯТИЙ

ВЫПУСК 1/92

МАТЕРИАЛЫ ДЛЯ ПРОЕКТИРОВАНИЯ И УЗЛЫ

1066-01

gost.e-ecolog.ru

ТИПОВЫЕ СТРОИТЕЛЬНЫЕ КОНСТРУКЦИИ, ИЗДЕЛИЯ И УЗЛЫ

СЕРИЯ 1.488.9-2

КАБИНЫ ДУШЕВЫХ ПОМЕЩЕНИЙ ВСПОМОГАТЕЛЬНЫХ ЗДАНИЙ ПРОМЫШЛЕННЫХ ПРЕДПРИЯТИЙ

ВЫПУСК 1/92

МАТЕРИАЛЫ ДЛЯ ПРОЕКТИРОВАНИЯ И УЗЛЫ

РАЗРАБОТАНЫ
ПИ ПРОМСТРОЙПРОЕКТОМ
ГОССТРОЯ СССР

ГЛАВНЫЙ ИНЖЕНЕР ИНСТИТУТА И.Б. ЛЬВОВСКИЙ
ГЛАВНЫЙ СПЕЦИАЛИСТ Ю.Н. ВИКУЛОВ

УТВЕРЖДЕНЫ
ГЛАВНЫМ УПРАВЛЕНИЕМ
ПРОЕКТИРОВАНИЯ ГОССТРОЯ СССР
ПИСЬМО ОТ 25.11.91г. № 5/4-58
И ВВЕДЕНЫ В ДЕЙСТВИЕ С 1.07.92г.
ПИ ПРОМСТРОЙПРОЕКТ
ПРИКАЗ ОТ 08.05.92г. № 11

Обозначение	Наименование	Стр.
1.488.9-2.1/92-ПЗ	Пояснительная записка	2
1.488.9-2.1/92-ПЗ	то же	3
1.488.9-2.1/92-01	Пример расположения кабин душевых открытых двухрядных. Схема 1	4
488.9-2.1/92-02	Пример расположения кабин душевых открытых однорядных. Схема 2	5
1.488.9-2.1/92-03	Пример расположения кабин душевых открытых со сквозным проходом. Схема 3	6
1.488.9-2.1/92-04	Пример расположения кабин душевых открытых и закрытых двухрядных. Схема 4	7
1.488.9-2.1/92-04	то же	
1.488.9-2.1/92-05	Пример расположения кабин душевых открытых и закрытых однорядных. Схема 5	9
1.488.9-2.1/92-06	Пример расположения кабин душевых закрытых однорядных. Схема 6	10
1.488.9-2.1/92-07	Узлы 1, 2	11
1.488.9-2.1/92-08	Узлы 3, 4	12
1.488.9-2.1/92-09	Узлы 5...7	13
1.488.9-2.1/92-10	Узлы 8...10	14
1.488.9-2.1/92-11	Узлы 11...15	15
1.488.9-2.1/92-ВИ	Ведомость изделий на одну кабину каждого типа	16
1.488.9-2.1/92-ВИ	то же	17
1.488.9-2.1/92-ВМ	Ведомость потребности материалов на одну кабину каждого типа	18
1.488.9-2.1/92-12	Трубопроводы водопроводов	19
1.488.9-2.1/92-12	то же	20

1. Серия „Кабины душевых помещений вспомогательных зданий промышленных предприятий" состоит из 2-х выпусков:

Выпуск 1. Материалы для проектирования и узлы.

Выпуск 2. Изделия. Рабочие чертежи

Выпуск 1 предназначен для выбора схемы расположения душевых кабин и их монтажа

Выпуск 2 предназначен для изготовления изделий

2. Схема расположения душевых кабин выбирается архитектором и в чертежах конкретного проекта маркируется только тип кабин

3. Конструкция душевых кабин бескаркасная самонесущая. Перегородки выполняются из плоских прессованных асбестоцементных листов, а так же могут быть выполнены из любого другого листового материала, отвечающего требованиям прочности, влагостойкости и санигиены

4. Защитно-декоративная окраска асбестоцементных листов выполняется эмалями по грунту. Рекомендации по окраске даны в выпуске 2. Все металлические изделия имеют цинковое покрытие с оксидированием в черный цвет.

5. Монтажные узлы крепления к ограждающим конструкциям душевых помещений разрабатываются в конкретном проекте.

Взам. инв. № | Подпись и дата | Инв. № подл.

		1.488.9-2.1/92-ПЗ	
Нач. отд.	Ефашин	Пояснительная записка	Стадия: Р; Лист: 1; Листов: 3
Н. контр.	Бикулов		Промстройпроект
Гл. спец.	Бикулов		

1066-01

6. Закрытые душевые кабины оборудуются скамьей для сидения и вешалкой. Место для переодевания отделено от места для мытья водонепроницаемой шторой.

7. Запираемые двери для закрытых кабин должны предусматриваться в ограждающих конструкциях душевых помещении в конкретном проекте

8. В душевых кабинах принята стационарная душевая трубка с пластиковой сеткой и индивидуальным смесителем. Подача воды к душевой сетке осуществляется от магистральных сетей водопровода. Отвод сточных вод к трапам предусматривается по лоткам в полу, которые выполняются в душевом помещении по чертежам конкретного проекта

9. Во всех душевых кабинах, кроме двухрядных, лотки перекрываются деревянными решетками. В двухрядных душевых кабинах на полу укладываются резиновые коврики

10. Установку душевых кабин производить после устройства чистых полов и окончания всех видов отделочных работ в душевых помещениях

11. Сборку и установку душевых кабин производить по чертежам узлов в следующей последовательности:

— на готовом полу помещения душевых произвести точную разбивку осей кабин согласно выбранной схемы;

— закрепить ножки к асбестоцементным листам;

— просверлить по ножкам отверстия в полу;

— установить и закрепить асбестоцементные листы при помощи клипс и кронштейнов;

— установить и закрепить стяжки;

— заделать цементно-песчаным раствором ножки в полу;

— в закрытых кабинах закрепить крючки, сидения и повесить шторы;

— разводку трубопроводов холодной и горячей воды выполнить на фитингах;

— смеситель и соединительные трубы закрепить на кронштейне К-3. Закрепить кронштейн на асбестоцементном листе;

— состыковать с помощью муфты и гайки соединительные трубы смесителя и подводящие трубы;

— закрепить трубку душевой сетки в кронштейне К-4;

— подводящие трубы окрасить тремя слоями эмали ХВ-124 серого цвета ГОСТ 10144-89 по двум слоям грунта ФЛ-03К ГОСТ 9109-81;

— для уплотнения резьбовых соединений трубопроводов применять трепаный лен по ГОСТ 10330-76**, пропитанный свинцовым суриком по ГОСТ 19151-73* или белилами по ГОСТ 482-77, разведенными на натуральной олифе по ГОСТ 7931-76.

Инв. № подл. | Подпись и дата | Взам. инв. №

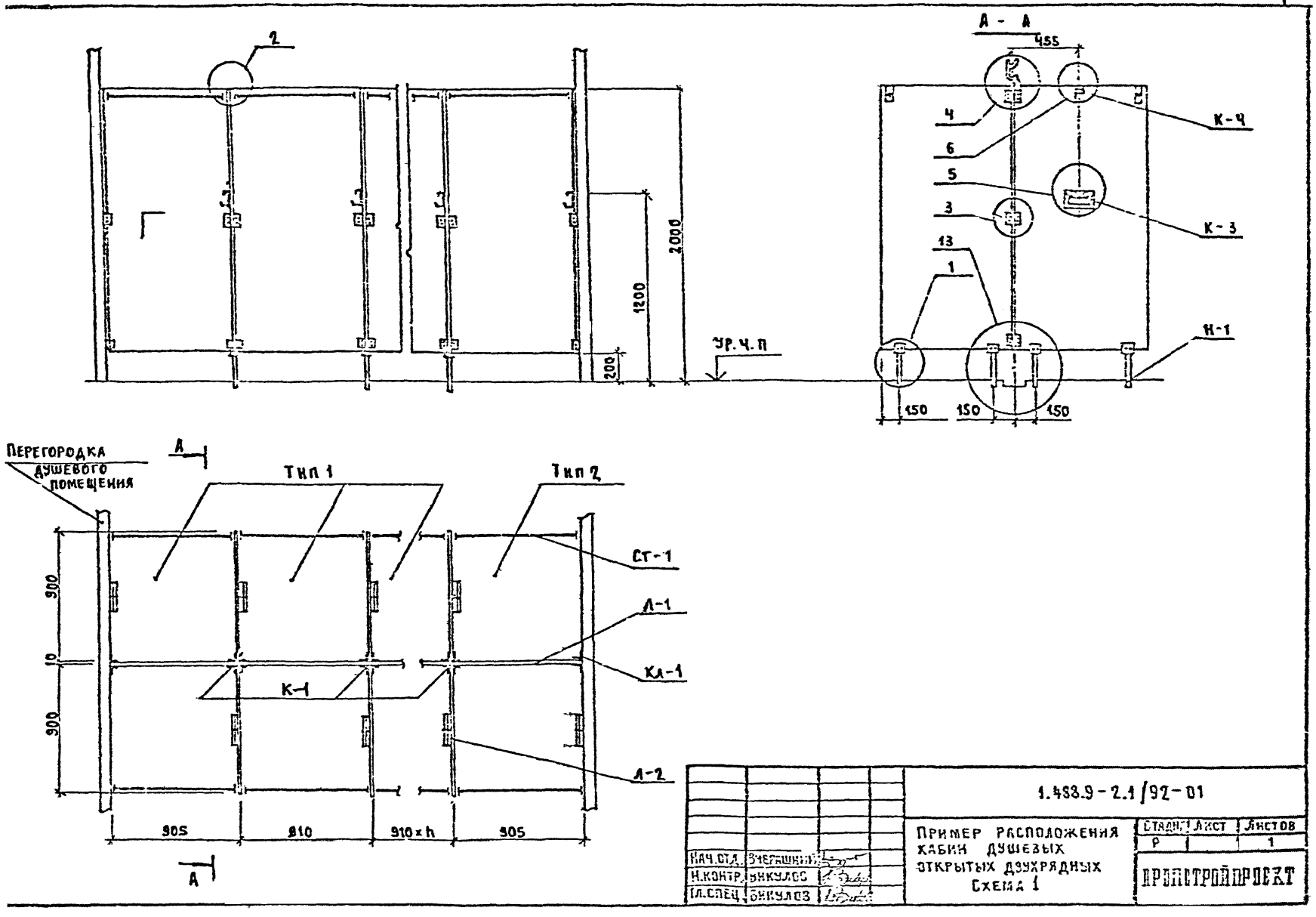
2
2000
1200
200
УР.Ч.П
А - А
455
4
6
5
3
13
1
К-4
К-3
Н-1
150
150
150
ПЕРЕГОРОДКА ДУШЕВОГО ПОМЕЩЕНИЯ
А
Тип 1
Тип 2
Ст-1
Л-1
Кл-1
К-1
Л-2
900
10
900
905
910
910×h
905
А
1.488.9-2.1/92-01
ПРИМЕР РАСПОЛОЖЕНИЯ КАБИН ДУШЕВЫХ ОТКРЫТЫХ ДВУХРЯДНЫХ
СХЕМА 1
СТАДИЯ
Р
ЛИСТ
ЛИСТОВ
1
НАЧ.ОТД.
Н.КОНТР.
ГЛ.СПЕЦ.
ВЧЕРАШНИЙ
БИКУЛОВ
БИКУЛОВ
ПРОМСТРОЙПРОЕКТ

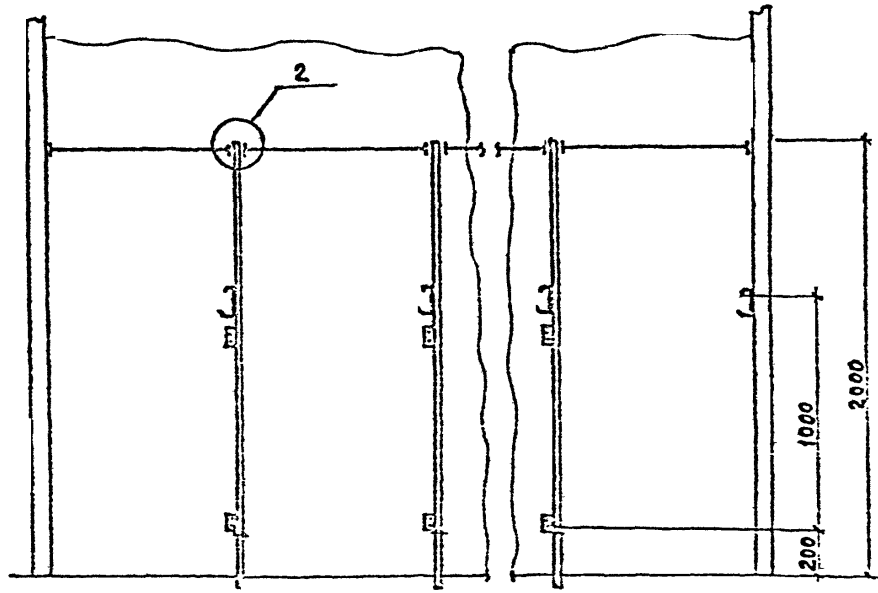

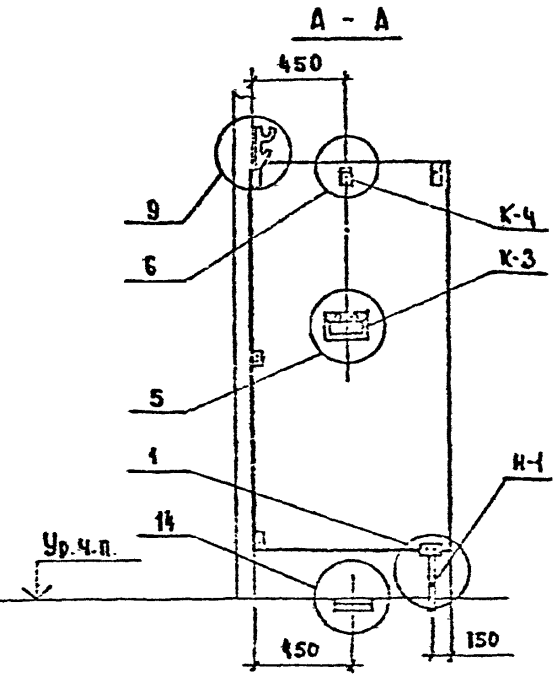

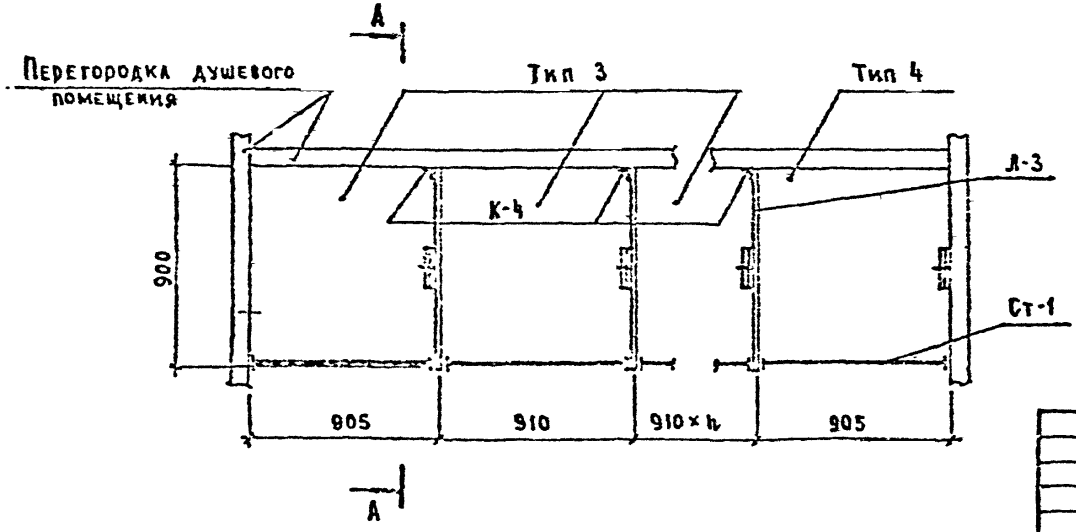

			1.488.9-2.1/92-02
Нач.отд.	Вчерашний		Пример расположения кабин душевых открытых однорядных Схема 2
Н.контр.	Зикулов		Стадия: Р; Лист: ; Листов: 1
Гл.спец.	Зикулов		Проектпромстройпроект

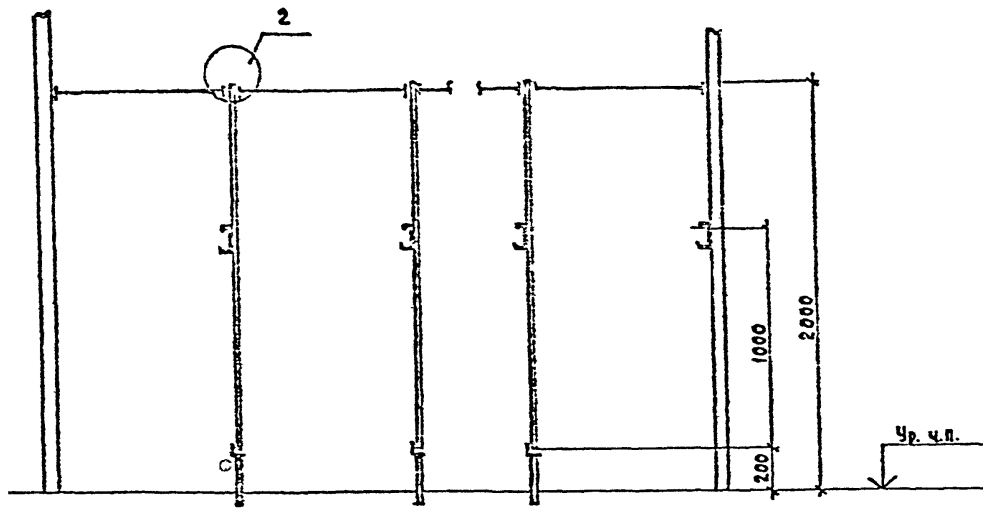

А - А

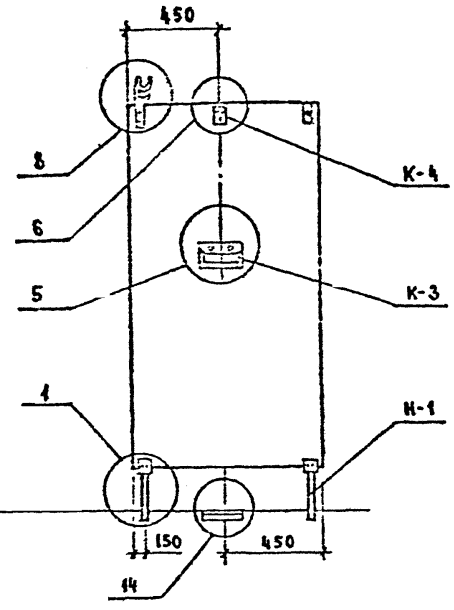

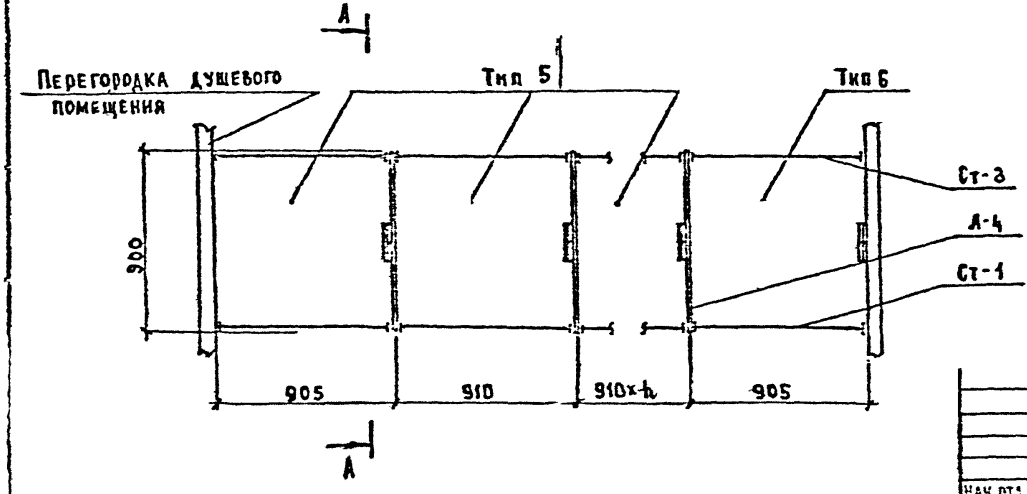

Нач. отд.	Черашний		
Н. контр.	Зикулов		
Гл. спец.	Зикулов		

1.488.9-2.1/92-03

Пример расположения кабин душевых открытых со сквозным проходом
Схема 3.

Стадия	Лист	Листов
Р		1

ПРОМСТРОЙПРОЕКТ

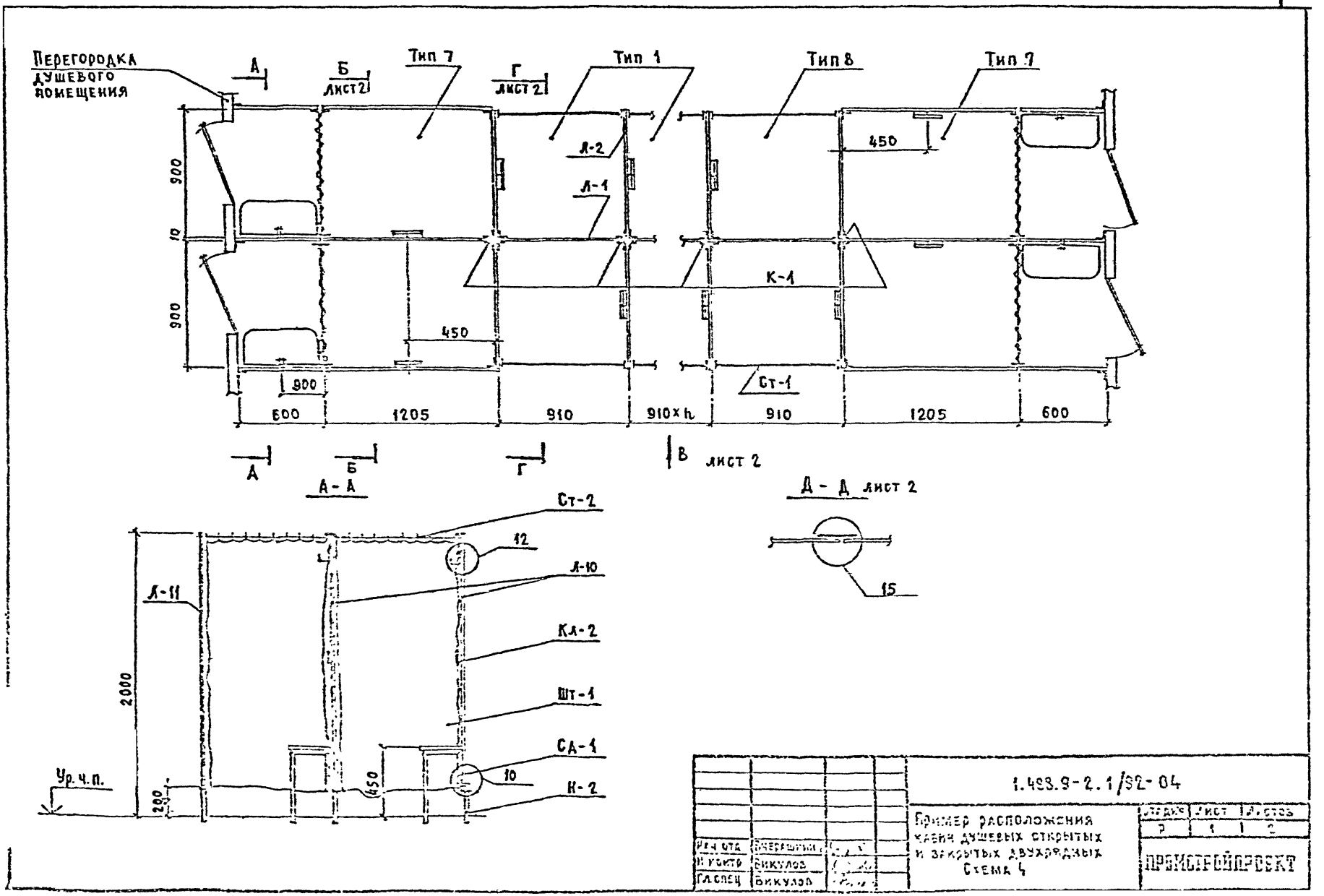
Перегородка душевого помещения
А
Б лист 2
Тип 7
Г лист 2
Тип 1
Тип 8
Тип 7
Л-2
Л-1
К-1
Ст-1
450
900
10
900
450
900
600
1205
910
910×h
910
1205
600
А
Б
Г
В лист 2
А - А
Д - Д лист 2
Ст-2
12
Л-10
Л-11
Кл-2
Шт-1
СА-1
10
Н-2
2000
450
200
Ур. ч.п.
15
1.498.9-2.1/92-04
Пример расположения кабин душевых открытых и закрытых двухрядных
Схема 4
Стадия
Лист
Листов
Р
1
2
ПРОМСТРОЙПРОЕКТ
Нач. отд.
Н. контр.
Гл. спец.
Викулов
Викулов

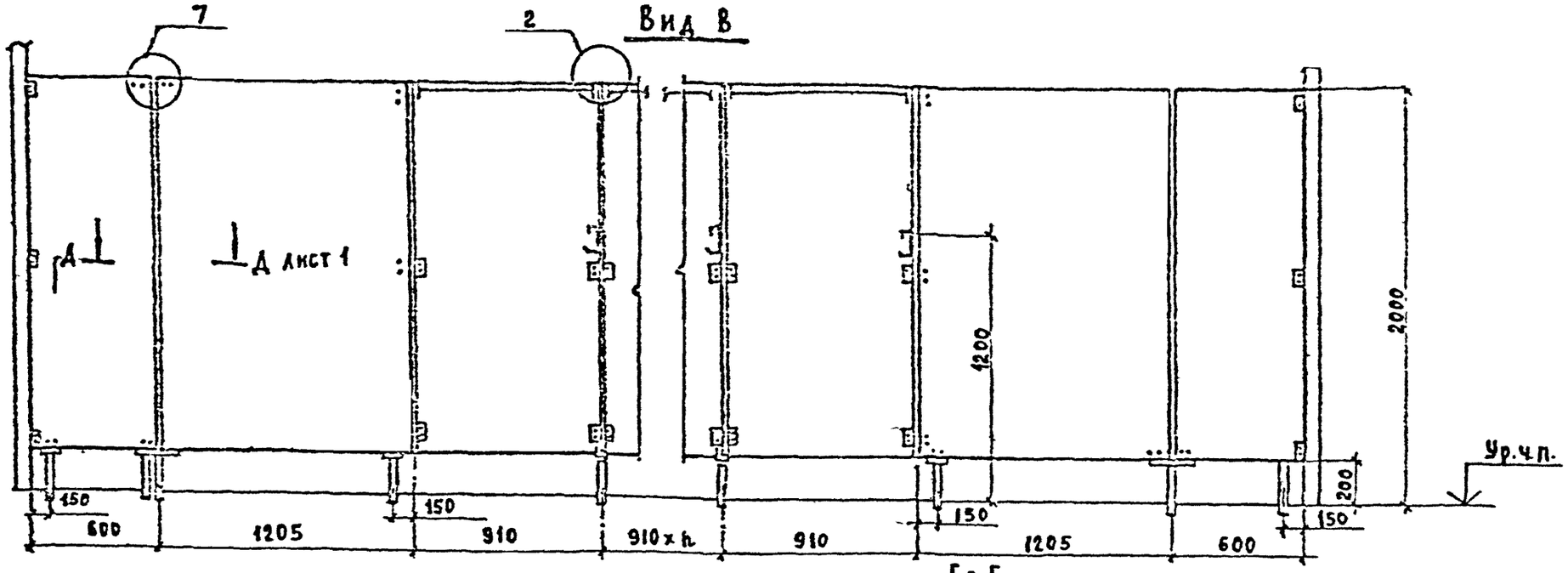

Б - Б
лист 1

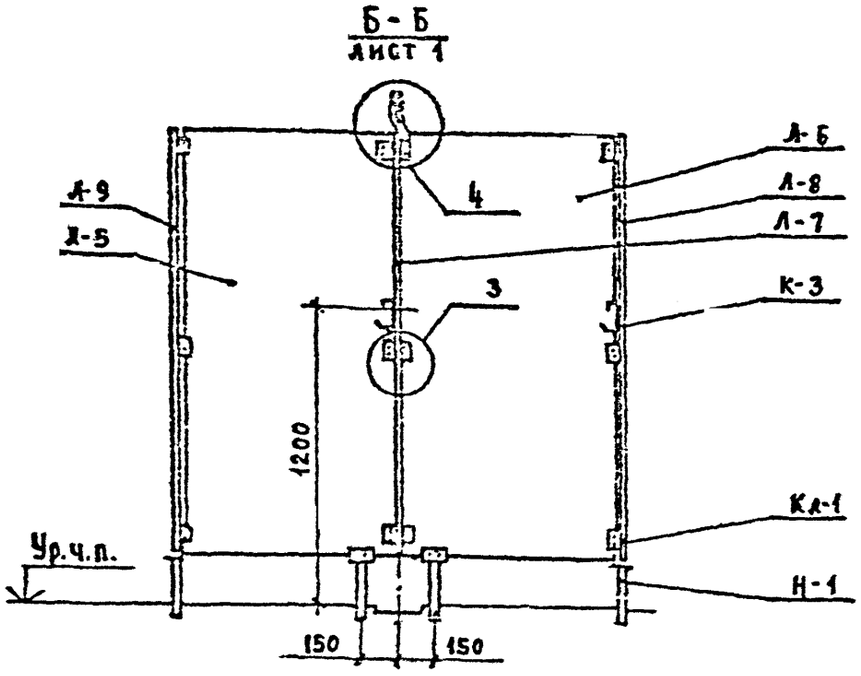

Г - Г
лист 1

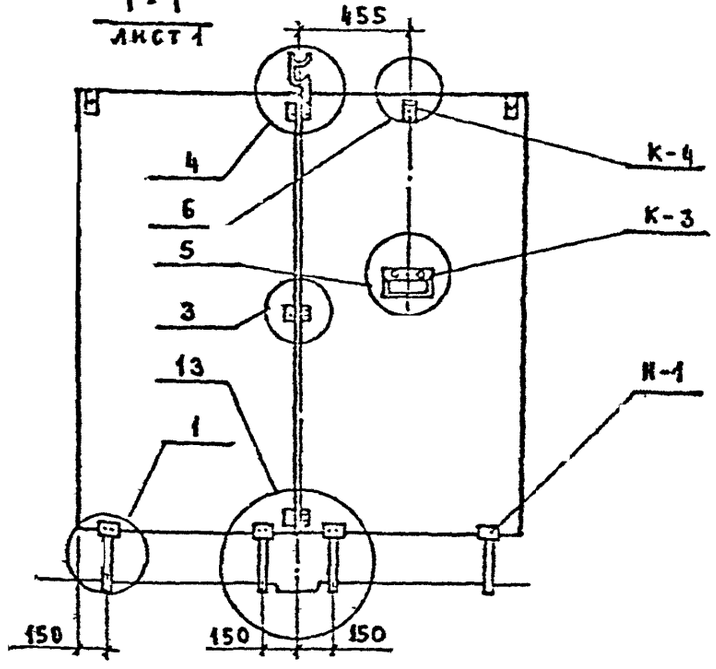

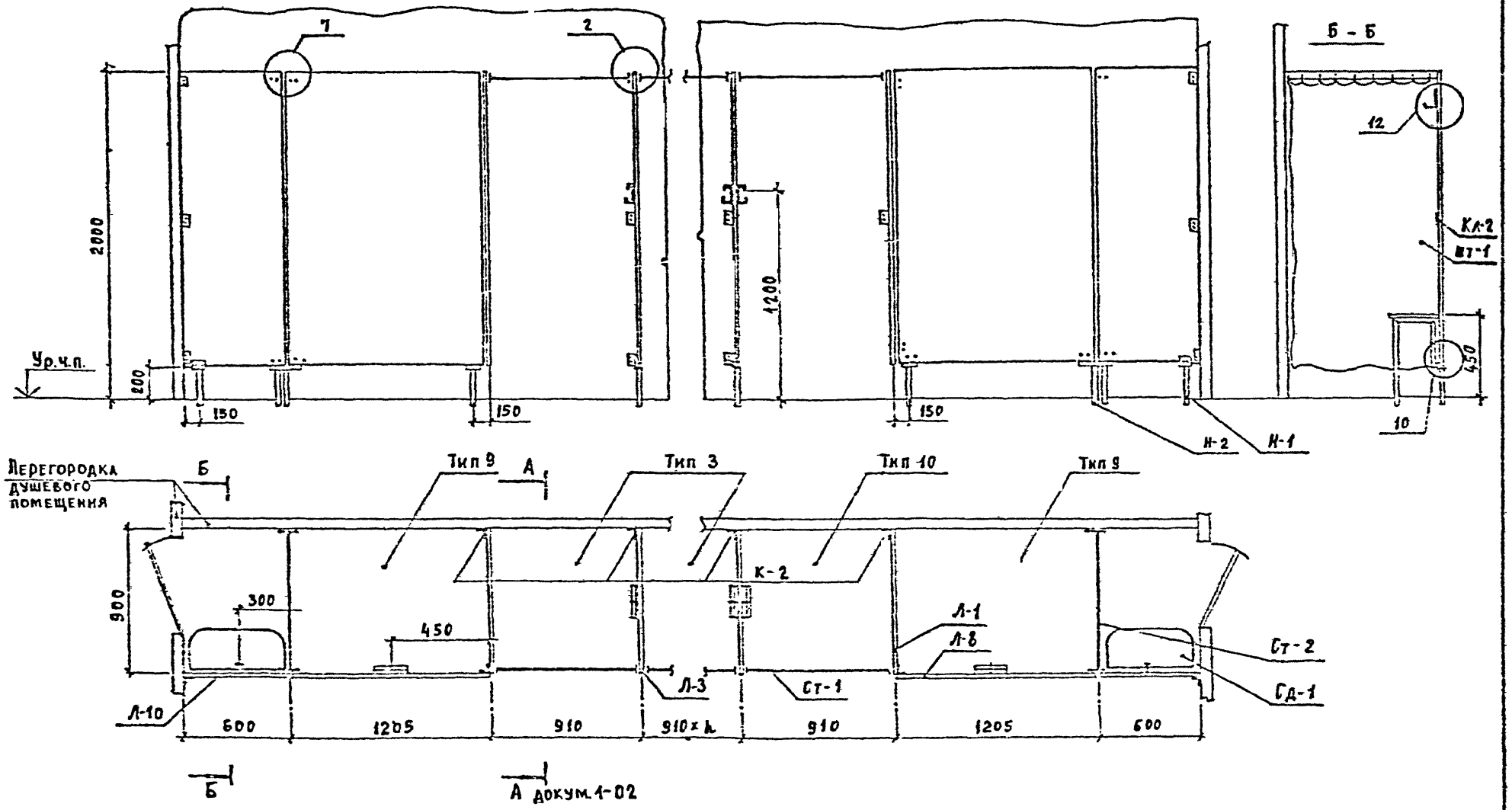

				1.468.9-2.1/92-05	
				Пример расположения кабин душевых открытых и закрытых однорядных Схема 5	Стадия: Р; Лист: 1; Листов: 1
Нач.отд.	Вчерашний				ПРОМСТРОЙПРОЕКТ
Н.контр.	Никулов				
Гл.спец.	Никулов				

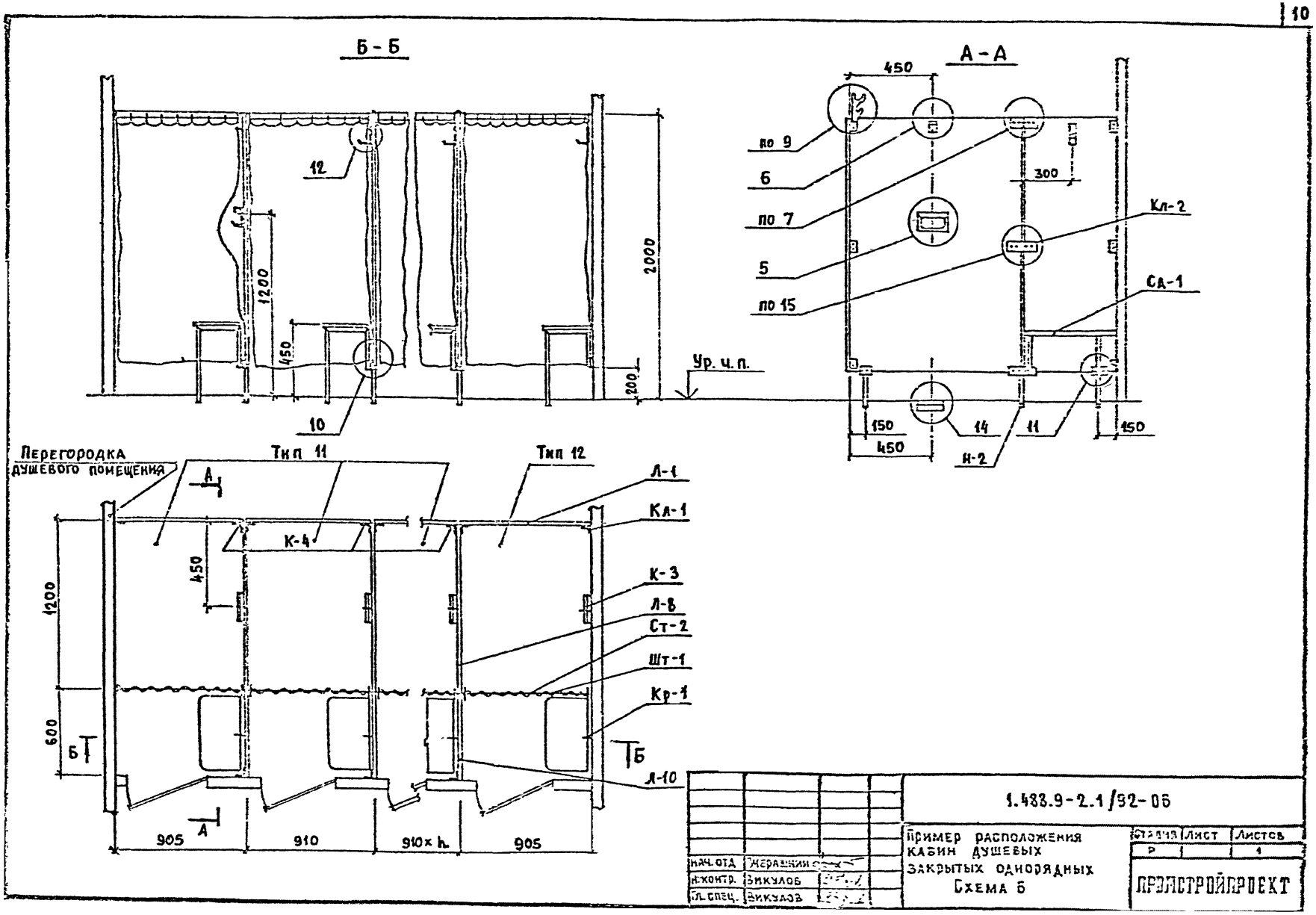
Б - Б
А - А
12
1200
450
2000
200
10
Ур. ч. п.
450
по 9
6
по 7
5
по 15
300
Кл-2
Сд-1
150
450
14
11
150
Н-2
Перегородка душевого помещения
Тип 11
Тип 12
А
К-4
Л-1
Кл-1
К-3
Л-8
Ст-2
Шт-1
Кр-1
Л-10
1200
450
600
Б
905
910
910×h
905
1.483.9-2.1/92-06
Пример расположения кабин душевых закрытых однорядных
Схема 6
Стадия
Лист
Листов
Р
1
ПРОМСТРОЙПРОЕКТ
Нач. отд.
Н. контр.
Гл. спец.
Викулов

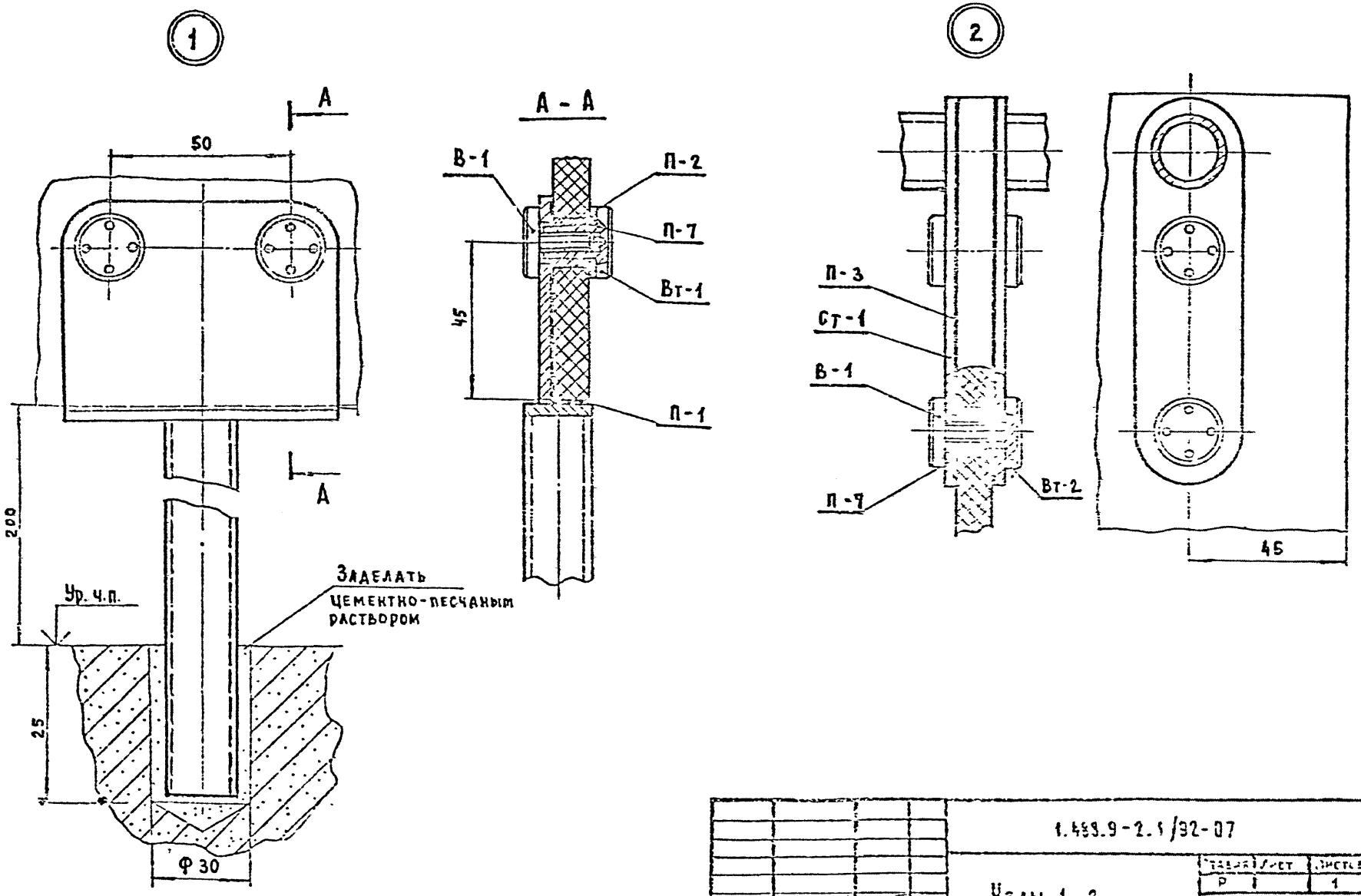

				1.483.9-2.1/92-07
				Узлы 1, 2
Нач.отд.	Очередной			
Н.контр.	Сикулов			
Гл.спец.	Сикулов			

Стадия	Лист	Листов
Р	1	1

ПРОМСТРОЙПРОЕКТ

3

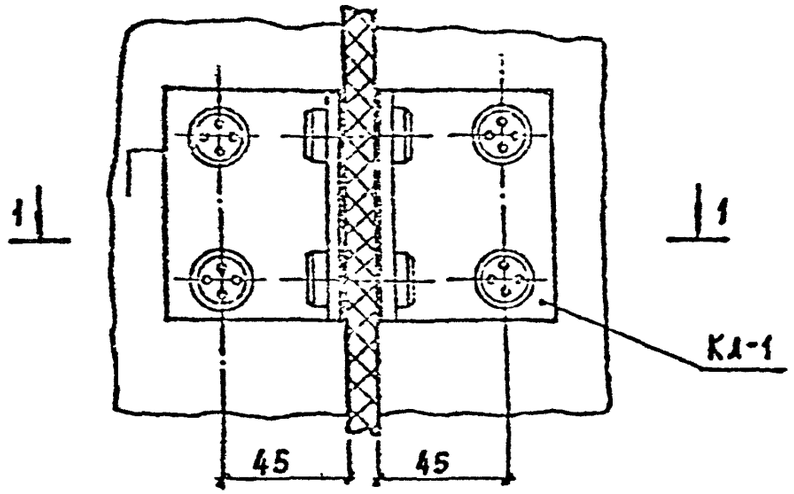

1-1

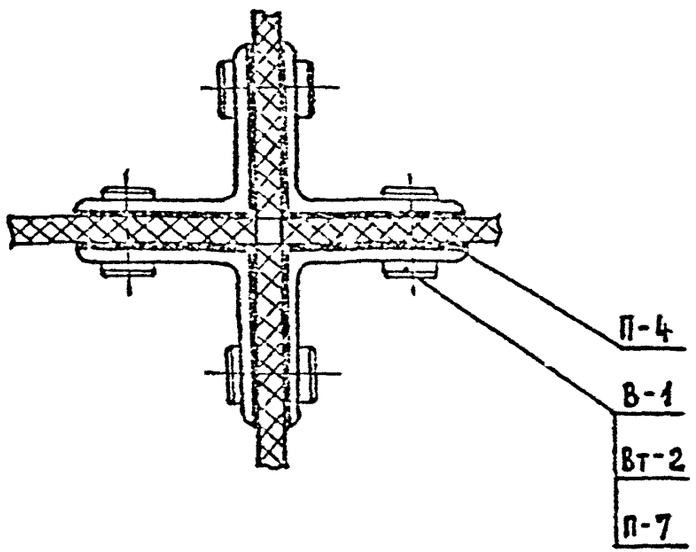

4

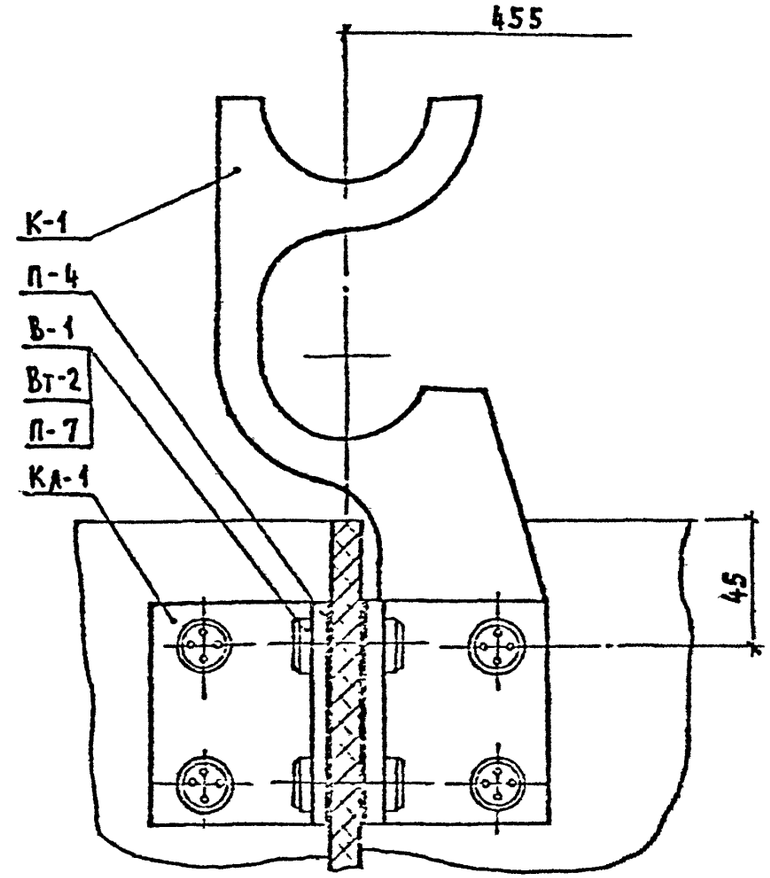

				1.488.9-2.1/92-05	
				Узлы 3,4	Стадия: Р; Лист: ; Листов: 1
Нач.отд	Бчеразший				ПРОМСТРОЙПРОЕКТ
Н.контр	Викулов				
Гл.спец	Викулов				

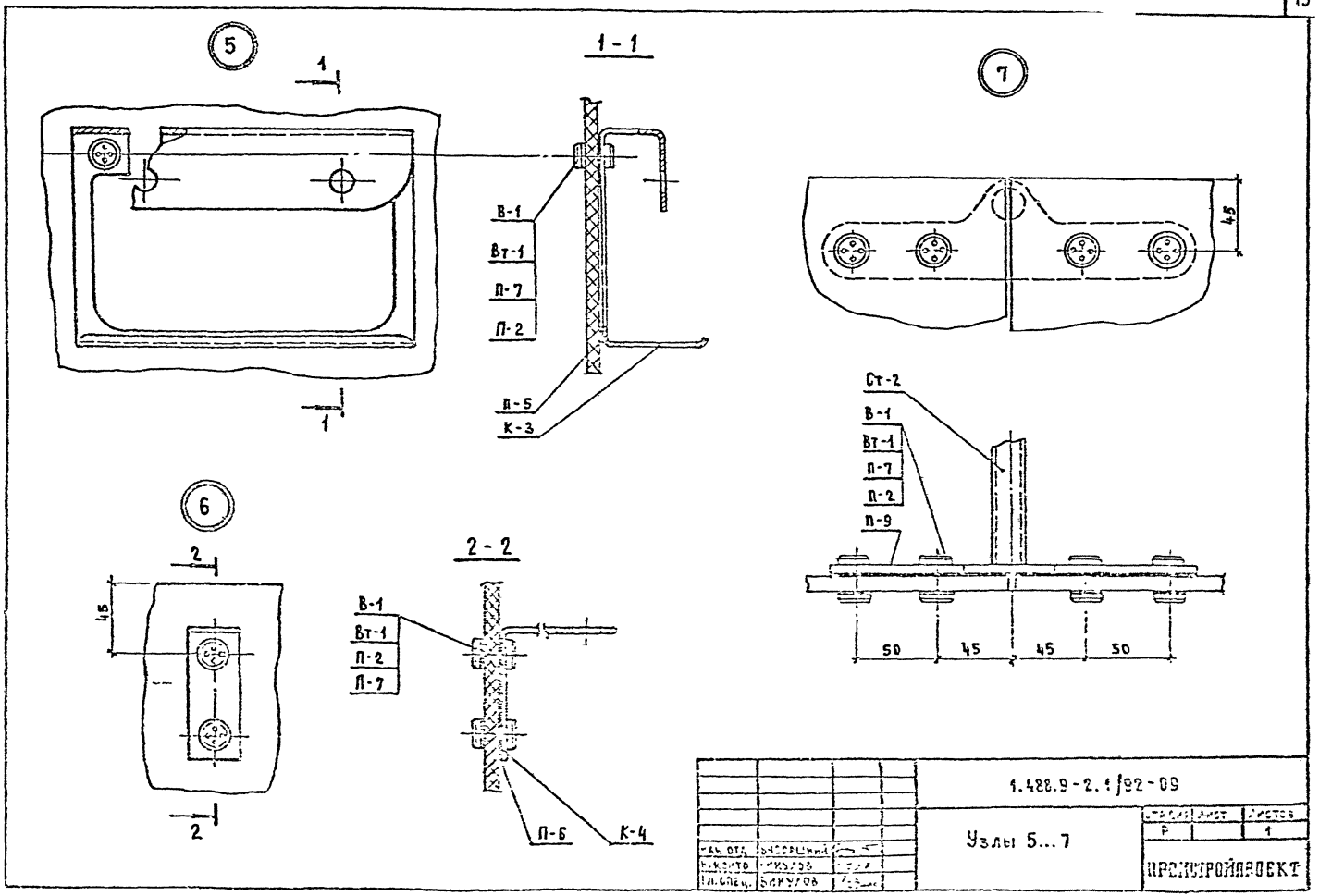
5
1
1
1 - 1
В-1
Вт-1
П-7
П-2
П-5
К-3
7
45
Ст-2
В-1
Вт-1
П-7
П-2
П-9
50
45
45
50
6
2
2
45
2 - 2
В-1
Вт-1
П-2
П-7
П-6
К-4
1.488.9-2.1/92-09
Узлы 5...7
Р
1
ПРОМСТРОЙПРОЕКТ

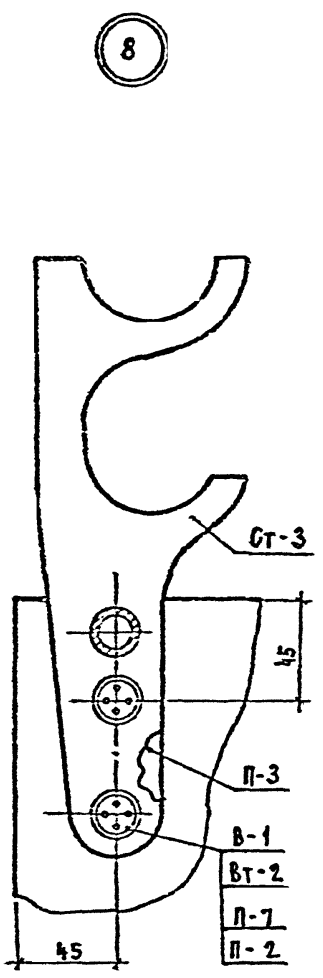

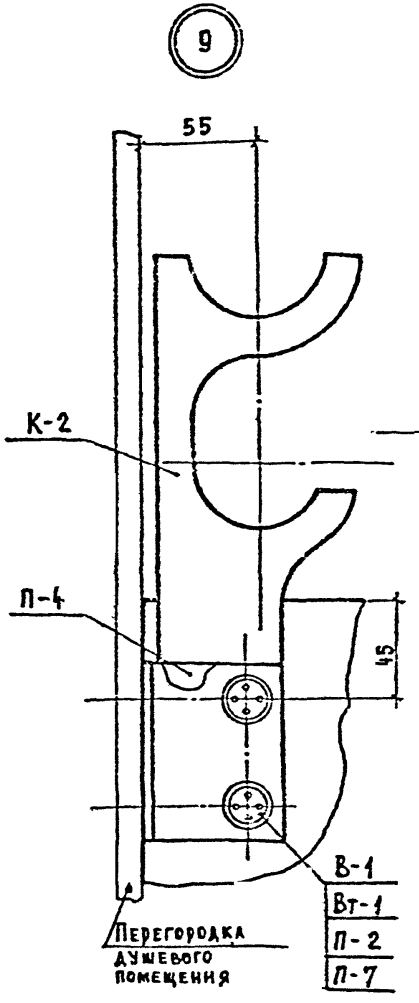

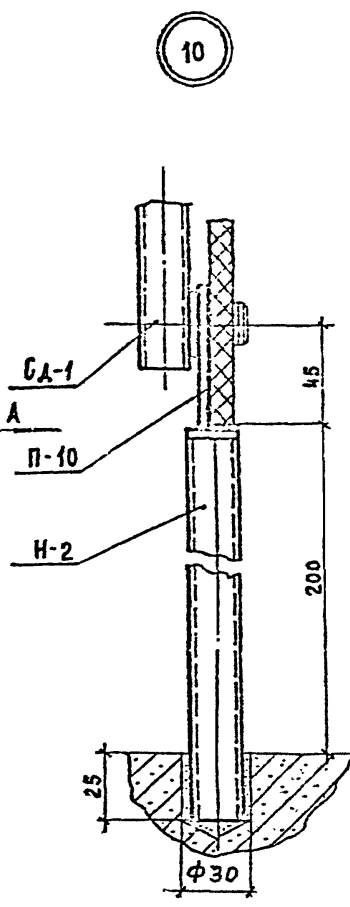

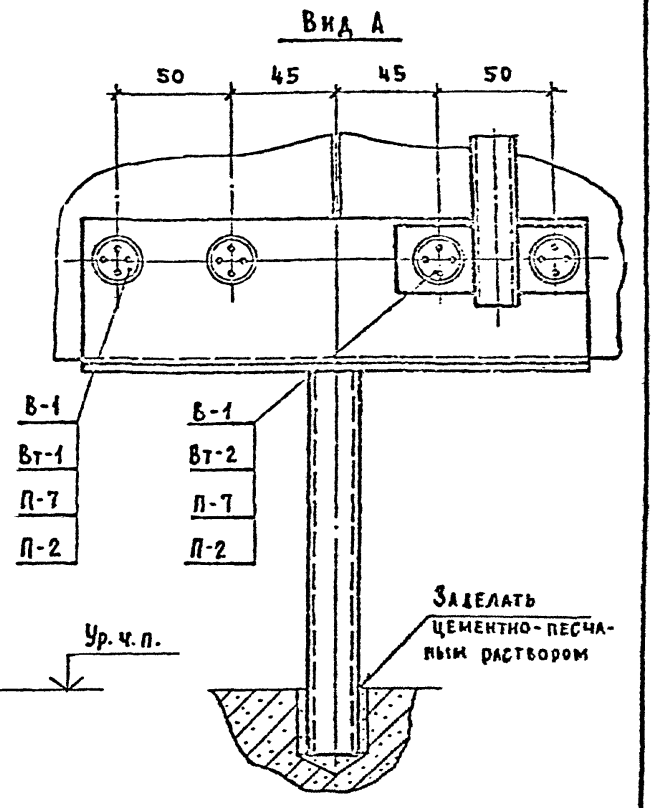

				1.488.9-2.1/92-10	
				Узлы 8...10	Стадия: Р; Лист: ; Листов: 1
Нач. отд.	Вчерашний				ПРОМСТРОЙПРОЕКТ
Н. контр.	Викулов				
Гл. спец.	Викулов				

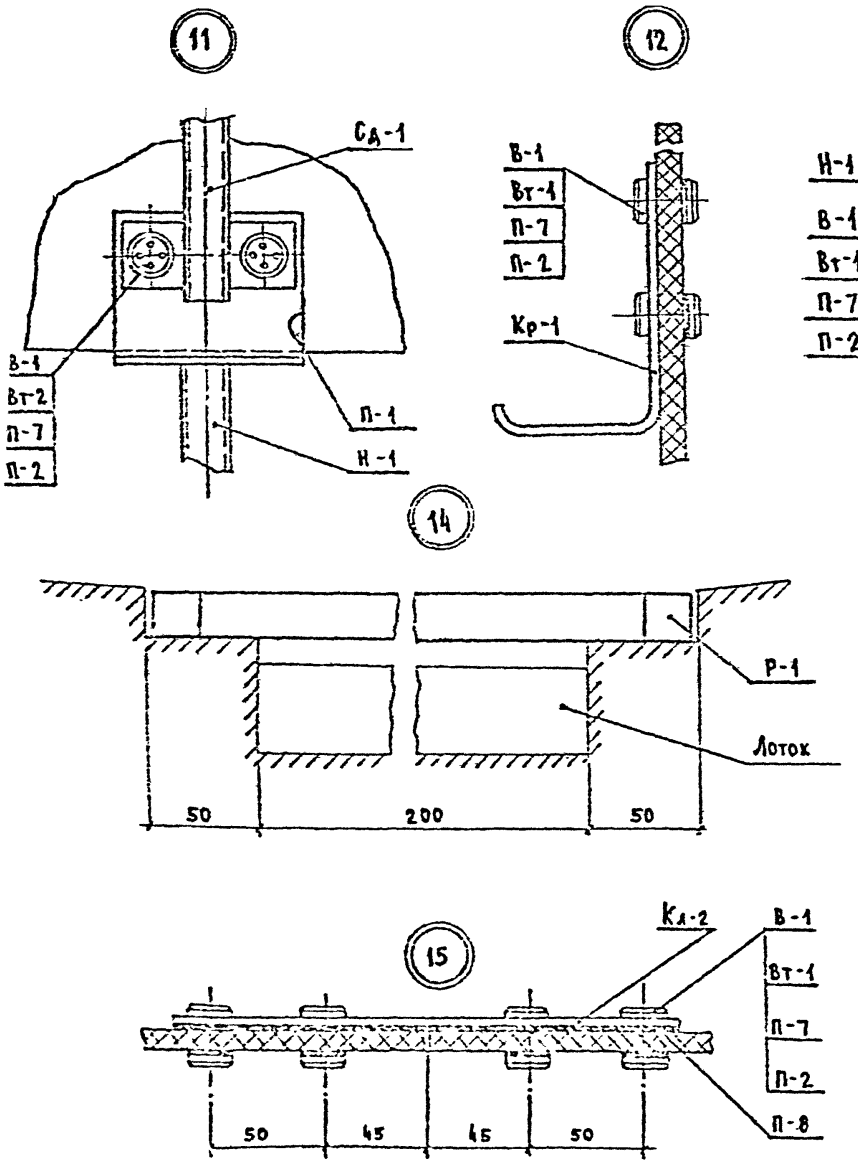

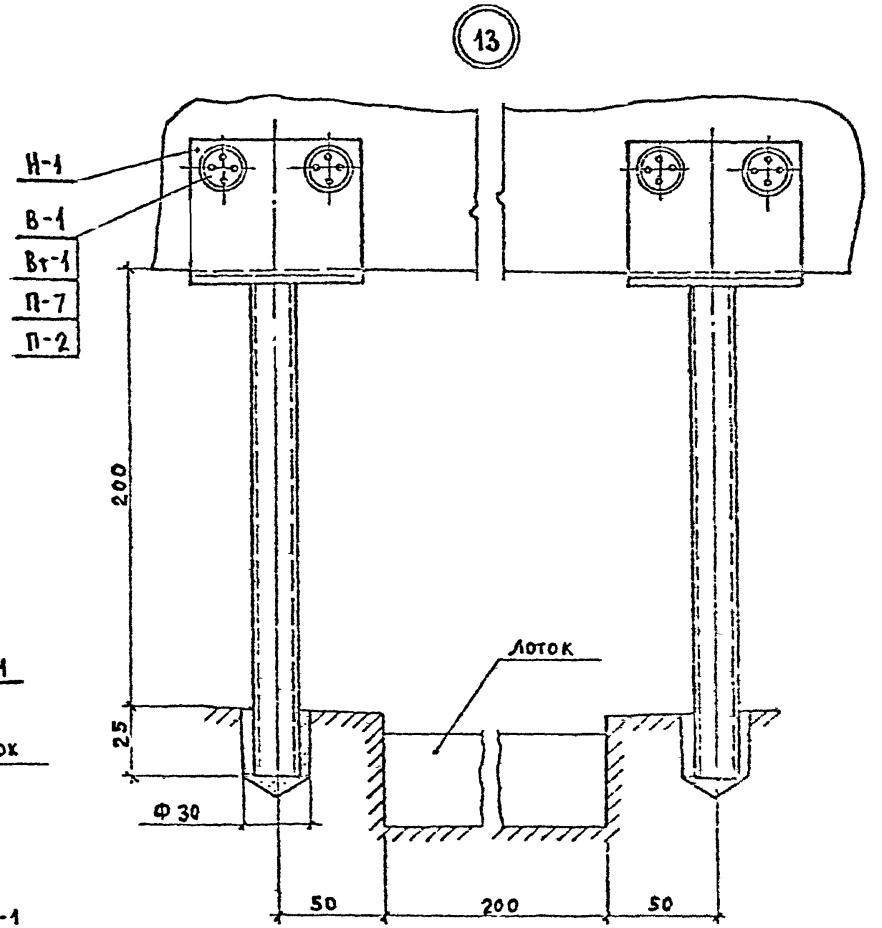

				1.483.9-2.1/S2-11
Нач отд	Очередничий			Узлы 11...15
Н. контр	Зикулов			
Гл. спец.	Зикулов			

Стадия	Лист	Листов
Р		1

ПРОМСТРОЙПРОЕКТ

Марка	Обозначение	Наименование	Кол. изделий на одну кабину												Масса ед., кг	Примеч.
			Тип 1	Тип 2	Тип 3	Тип 4	Тип 5	Тип 6	Тип 7	Тип 8	Тип 9	Тип 10	Тип 11	Тип 12		
Н-1	1.488.9-2.2/92-100СБ	Ножка	4	—	1	—	2	—	6	—	2	—	2	—	0,42	
Н-2	1.488.9-2.2/92-200СБ	То же	—	—	—	—	—	—	3	—	1	—	1	—	0,77	
Ст-1	1.488.9-2.2/92-300СБ	Стяжка	2	2	1		1	1	—	2	—	1	—	—	0,96	
Ст-2	1.488.9-2.2/92-400СБ	То же	—	—	—	—	—	—	2	—	1	—	1	1	1,22	
Ст-3	1.488.9-2.2/92-500СБ	"	—	—	—	—	1	1	—	—	—	—	—	—	1,12	
К-1	1.488.9-2.2/92-600СБ	Кронштейн	1	—	—	—	—	—	1	—	—	—	—	—	0,66	
К-2	1.488.9-2.2/92-700СБ	То же	—	—	1	—	—	—	—	—	1	—	1	—	0,90	
К-3	1.488.9-2.2/92-001	"	2	2	1	1	1	1	2	2	1	1	1	1	2,0	
К-4	1.488.9-2.2/92-002	"	2	2	1	1	1	1	2	2	1	1	1	1	0,17	
Сд-1	1.488.9-2.2/92-800СБ	Сидение	—	—	—	—	—	—	2	—	1	—	1	1	3,66	
Р-1	1.488.9-2.2/92-900СБ	Решетка	—	—	1	1	1	1	—	—	1	1	1	1	3,18	
Кр-1	1.488.9-2.2/92-003	Крючок	—	—	—	—	—	—	2	—	1	—	1	1	0,07	
Кл-1	1.488.9-2.2/92-002	Клипса	11	12	2	—	—	—	20	12	8	—	8	6	0,30	
Кл-2	1.488.9-2.2/92-004	То же	—	—	—	—	—	—	3	—	1	—	1	—	0,28	
Вт-1	1.488.9-2.2/92-005	Втулка	14	8	12	4	8	4	82	8	38	4	28	16	0,013	
Вт-2	1.488.9-2.2/92-006	То же	30	12	2	—	4	—	38	12	6	—	16	—	0,023	
В-1	1.488.9-2.2/92-007	Винт	44	28	14	4	12	4	122	20	45	4	45	16	0,01	
Л-1	1.488.9-2.2/92-008	Лист	1	1	—	—	—	—	—	1	1	—	1	1	29,0	
Л-2	1.488.9-2.2/92-009	То же	2	—	—	—	—	—	—	—	—	—	—	—	29,0	
Л-3	1.488.9-2.2/92-011	"	—	—	1	—	—	—	—	—	—	—	—	—	29,0	
Л-4	1.488.9-2.2/92-012	"	—	—	—	—	1	—	—	—	—	—	—	—	29,0	
Л-5	1.488.9-2.2/92-013	"	—	—	—	—	—	—	1	—	—	—	—	—	29,0	
Л-6	1.488.9-2.2/92-014	"	—	—	—	—	—	—	1	—	—	—	—	—	29,0	

Нач.отд.	Скеришин		1.488.9-2.1/92-ВИ
Н.контр.	Бакулов		Ведомость изделий на одну кабину каждого типа
Гл.спец.	Зиколов		Стадия: Р; Лист: 1; Листов: 2
			Промстройпроект

Марка	Обозначение	Наименование	Код. изделий на одну кабину												Масса ед., кг	Примеч.
			Тип1	Тип2	Тип3	Тип4	Тип5	Тип6	Тип7	Тип8	Тип9	Тип10	Тип11	Тип12		
Л-7	1.498.9-2.2/92-015	Лист	—	—	—	—	—	—	1	—	—	—	—	—	38,5	
Л-8	1.498.9-2.2/92-016	То же	—	—	—	—	—	—	1	—	1	—	1	—	38,5	
Л-9	1.498.9-2.2/92-017	"	—	—	—	—	—	—	1	—	—	—	—	—	38,5	
Л-10	1.498.9-2.2/92-018	"	—	—	—	—	—	—	2	—	1	—	1	—	19,0	
Л-11	1.498.9-2.2/92-019	"	—	—	—	—	—	—	1	—	—	—	—	—	19,0	
П-1	1.498.9-2.2/92-021	Прокладка	Ч		1		2		6		2		2		0,008	
П-2	1.498.9-2.2/92-022	То же	16	8	8	Ч	12	Ч	62	8	30	Ч	31	17	0,001	
П-3	1.498.9-2.2/92-023	"	Ч	Ч	2	2	2	2	—	Ч	—	2	—	—	0,008	
П-4	1.498.9-2.2/92-024	"	24	24	6	—	—	—	42	24	18	—	18	12	0,008	
П-5	1.498.9-2.2/92-025	"	2	2	1	1	1	1	2	2	1	1	1	1	0,03	
П-6	1.498.9-2.2/92-026	"	2	2	1	1	1	1	2	2	1	1	1	1	0,003	
П-7	1.498.9-2.2/92-027	"	ЧЧ	20	14	Ч	16	Ч	122	36	49	Ч	ЧЧ	30	0,001	
П-8	1.498.9-2.2/92-028	"	—	—	—	—	—	—	Ч	—	2	—	2	2	0,01	
П-9	1.498.9-2.2/92-029	"	—	—	—	—	—	—	3	—	1	—	1	—	0,015	
П-10	1.498.9-2.2/92-031	"	—	—	—	—	—	—	3	—	1	—	1	—	0,02	
К		Коврик	2	2	—	—	—	—	2	2	—	—	—	—	1,8	
Шт-1		Штора полиэтиленовая														
		0,2×1200×1800														
		ГОСТ 10354-82	—	—	—	—	—	—	2	—	1	—	1	1		
		Шторный зажим														
		с кольцом	—	—	—	—	—	—	20	—	10	—	10	10		
		ТУ 14-4-650-75														
		Шуруп А4×35.05.4.2														
		ГОСТ 1144-70	—	—	—	—	—	—	12	—	6	—	6	6		

Наименование		Масса материала на одну кабину в кг											
		Тип 1	Тип 2	Тип 3	Тип 4	Тип 5	Тип 6	Тип 7	Тип 8	Тип 9	Тип 10	Тип 11	Тип 12
Уголок 63×63×4-В ГОСТ 8509-86 / С 235 ГОСТ 27772-88		4,2	4,8	0,9	—	—	—	7,2	3,6	3,0	—	3,0	1,8
Круг 20-В ГОСТ 2590-88 / ВСт 3кп 2 ГОСТ 535-88		4,0	1,8	1,3	0,36	1,15	0,36	11,4	1,9	4,0	0,36	4,2	1,5
Лист 4-Б ГОСТ 19903-74 / С 235 ГОСТ 27772-88		11,2	9,0	5,75	4,2	5,7	5,2	15,0	9,0	7,5	4,5	7,5	5,2
Труба 20×2-ВСт 3кп 2 ГОСТ 10704-76		2,6	1,6	5,65		2,2	1,6	7,0	1,8	3,2	0,8	3,15	0,8
Пиломатериалы хвойных пород ГОСТ 24454-80Е	600×310×25	—	—	—	—	—	—	2,8	—	2,8	5,6	2,8	2,8
	1000×310×25	—	—	—	4,6	4,6	4,6	—	—	4,6	—	4,6	4,6
Лист асбестоцементный плоский (прессованный) S10 ГОСТ 18124-75		87,0	38,5	29,0	—	29,0	—	230,0	29,0	83,5	—	86,5	29,0
Пластина I, лист, ТМКЩ-С-5×600×600 ГОСТ 7338-90		3,6	3,6	—	—	—	—	3,6	3,6	—	—	—	—
Пластина I, лист, ТМКЩ-С-1,5 ГОСТ 7338-90		0,4	0,32	0,13	0,06	0,1	0,06	0,8	0,35	0,35	0,05	0,33	0,12

Масса материала на одну кабину каждого типа дана с учетом изделий в виде заготовок

				1.468.9-2.1/92-ВМ
Нач отд.	Очеретин			Ведомость потребности материалов на одну кабину каждого типа
Н. контр.	Викулов			
Гл. спец.	Викулов			

Стадия	Лист	Листов
Р		1

ПРОНСТРОЙПРОЕКТ

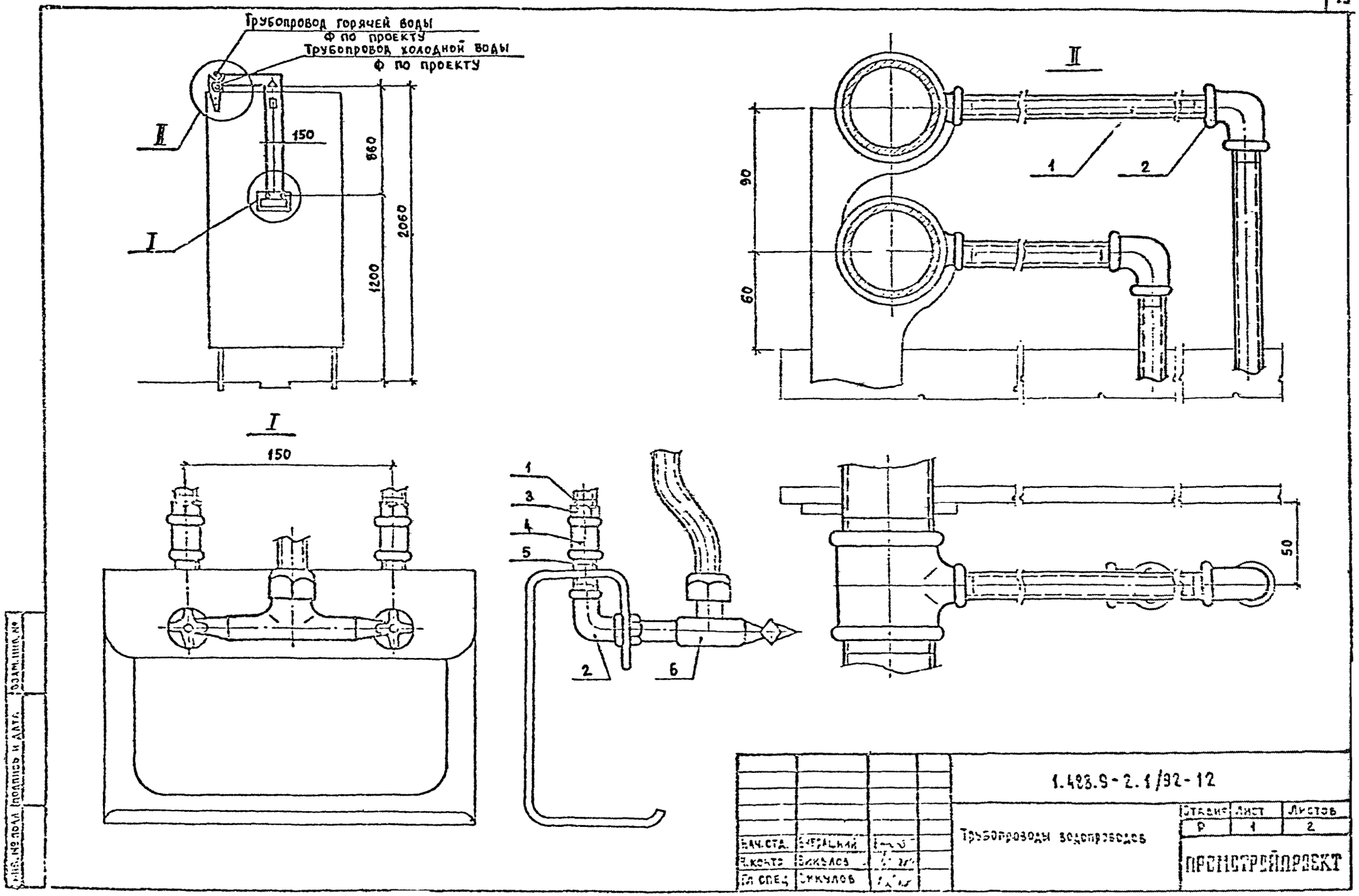
Трубопровод горячей воды
Ф по проекту
Трубопровод холодной воды
Ф по проекту
II
I
150
860
2060
1200
II
90
60
1
2
I
150
1
3
4
5
2
6
50
Инв. № подл. | Подпись и дата | Взам. инв. №
1.483.9-2.1/92-12
Трубопроводы водопроводов
Стадия | Лист | Листов
Р | 1 | 2
ПРОМСТРОЙПРОЕКТ
Нач. отд. | Вчерашний
Н. контр. | Викулов
Гл. спец. | Викулов

Трубопроводы горячей и холодной воды
Ф по проекту

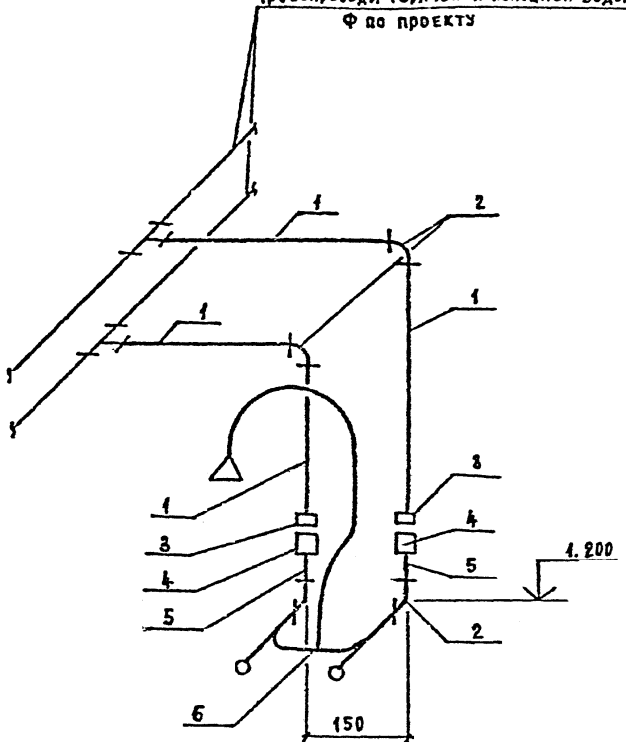

Марка поз.	Обозначение	Наименование	Кол шт.	Масса ед., кг	Примеч.
1	ГОСТ 3262-75	Труба Ц15×2,5	2	2,35*	
2	ГОСТ 8946-75	Угольник Ц-15	4	0,1	
3	ГОСТ 8961-75	Контргайка Ц-15	2	0,034	
4	ГОСТ 8954-75	Муфта-короткая Ц-15	2	0,065	
5	ГОСТ 3262-75	Труба Ц15×2,5 L=70мм	2	0,082	
6	ГОСТ 25809-83	См-Д-Ст	1		

* Масса указана общая

gost.e-ecolog.ru