ТИПОВЫЕ СТРОИТЕЛЬНЫЕ КОНСТРУКЦИИ, ИЗДЕЛИЯ И УЗЛЫ

СЕРИЯ 1.288.9-2

САНИТАРНО-ТЕХНИЧЕСКИЕ КАБИНЫ ЛЕЧЕБНО-ПРОФИЛАКТИЧЕСКИХ УЧРЕЖДЕНИЙ

Выпуск 5

КАБИНЫ СО СТЕНАМИ ИЗ АСБЕСТОЦЕМЕНТНЫХ ЛИСТОВ, ТИП 2

САНИТАРНО-ТЕХНИЧЕСКАЯ ЧАСТЬ

РАБОЧИЕ ЧЕРТЕЖИ

gost.e-ecolog.ru

ЦЕНТРАЛЬНЫЙ ИНСТИТУТ ТИПОВОГО ПРОЕКТИРОВАНИЯ
ГОССТРОЯ СССР

Москва. А-445. Смольная ул.. 22

Сдано в печать XI 1990 года

Заказ № 9819 Тираж 560 экз.

ТИПОВЫЕ КОНСТРУКЦИИ, ИЗДЕЛИЯ И УЗЛЫ

СЕРИЯ 1.288.9-2

САНИТАРНО-ТЕХНИЧЕСКИЕ КАБИНЫ ЛЕЧЕБНО-ПРОФИЛАКТИЧЕСКИХ УЧРЕЖДЕНИЙ

ВЫПУСК 5

КАБИНЫ СО СТЕНАМИ ИЗ АСБЕСТОЦЕМЕНТНЫХ ЛИСТОВ. ТИП 2.

САНИТАРНО-ТЕХНИЧЕСКАЯ ЧАСТЬ

РАБОЧИЕ ЧЕРТЕЖИ.

Разработаны ГИПРОНИИЗДРАВ
Минздрава СССР

Гл. инженер института Ф.Д. Ким
Гл. инженер проекта Е.В. Соколова

Утверждены ГОССТРОЕМ
письмо от 07.02.86 №4-86

Введены в действие с 1.01.91 г.
ГИПРОНИИЗДРАВ Минздрава СССР
Приказ от 25.06.90г. №38
Срок действия 1996 г.
© ЦИТП Госстроя СССР, 1990

Обозначение	Наименование	Стр.
1.288.9-2.5-00 ТТ	Технические требования	6
1.288.9-2.5-01	Санитарно-техническая кабина	8
	СКБА1Т-С. Водопровод. Специ-	
	фикация оборудования	
1.288.9-2.5-01 СБ	Санитарно-техническая кабина	9
	СКБА1Т-С. Водопровод. Сборочный чертеж.	
1.288.9-2.5-02	Санитарно-техническая кабина	13
	СКБА1Т-В. Водопровод. Специ-	
	фикация оборудования.	
1.288.9-2.5-02 СБ	Санитарно-техническая кабина	14
	СКБА1Т-В. Водопровод. Сборочный чертеж.	
1.288.9-2.5-03	Санитарно-техническая кабина	18
	СКБА1Т-С. Канализация. Специфи-	
	кация оборудования.	
1.288.9-2.5-03 СБ	Санитарно-техническая кабина	19
	СКБА1Т-С. Канализация. Сборочный чертеж.	
1.288.9-2.5-04	Санитарно-техническая кабина	21
	СКБА1Т-СР. Канализация. Специ-	
	фикация оборудования.	
1.288.9-2.5-04 СБ	Санитарно-техническая кабина	22
	СКБА1Т-СР. Канализация. Сборочный чертеж.	
1.288.9-2.5-05	Санитарно-техническая кабина	24
	СКБА1Н-С. Водопровод. Специфи-	
	кация оборудования.	
1.288.9-2.5-05 СБ	Санитарно-техническая кабина	25
	СКБА1Н-С. Водопровод. Сборочный чертеж.	
1.288.9-2.5-06	Санитарно-техническая кабина	29
	СКБА1Н-В. Водопровод. Спецификация оборудования.	
1.288.9-2.5-06 СБ	Санитарно-техническая кабина	30
	СКБА1Н-В. Водопровод. Сборочный чертеж.	
1.288.9-2.5-07	Санитарно-техническая кабина	
	СКБА1Н-С. Канализация. Специ-	34
	фикация оборудования.	
1.288.9-2.5-07 СБ	Санитарно-техническая кабина	35
	СКБА1Н-С. Канализация. Сборочный чертеж.	
1.288.9-2.5-08	Санитарно-техническая кабина	37
	СКБА1Н-СР. Канализация. Специ-	
	фикация оборудования	
1.288.9-2.5-08 СБ	Санитарно-техническая кабина	38
	СКБА1Н-СР. Канализация. Сборочный чертеж.	
1.288.9-2.5-09	Санитарно-техническая кабина	40
	СКБА2Т-С. Водопровод. Специфи-	
	кация оборудования.	
1.288.9-2.5-09 СБ	Санитарно-техническая кабина	41
	СКБА2Т-С. Водопровод. Сборочный чертеж.	

Инв. № подл. | Подпись и дата | Взам. инв. №

Нач. отд.	Белов		
ГИП	Соколова		
Вед. инж.	Голова		

1.288.9-2.5-00

Содержание

Стадия	Лист	Листов
Р	1	8

ГИПРОНИИЗДРАВ

Формат А4

1.288.9-2.5-00

Лист 2

Формат А4

Обозначение	Наименование	Стр.
1.288.9 - 2.5 - 10	Санитарно-техническая кабина	48
	СКБА 2Т-В. Водопровод. Специ-	
	фикация оборудования.	
1.288.9 - 2.5 - 10 СБ	Санитарно-техническая кабина	49
	СКБА 2Т-В. Водопровод. Сборочный чертеж.	
1.288.9 - 2.5 - 11	Санитарно-техническая кабина	56
	СКБА2Т-С. Канализация. Специ-	
	фикация оборудования.	
1.288.9 - 2.5 - 11 СБ	Санитарно-техническая кабина	57
	СКБА 2Т-С. Канализация. Сборочный чертеж.	
1.288.9 - 2.5 - 12	Санитарно-техническая кабина	60
	СКБА 2Т-СР. Канализация. Специ-	
	фикация оборудования.	
1.288.9 - 2.5 - 12 СБ	Санитарно- техническая кабина	61
	СКБА 2Т-СР. Канализация. Сборочный чертеж.	
1.288.9 - 2.5 - 13	Санитарно-техническая кабина	64
	СКБА2Т-В. Канализация. Специ-	
	фикация оборудования.	
1.288.9 - 2.5 - 13 СБ	Санитарно-техническая кабина	65
	СКБА2Т-В. Канализация. Сборочный чертеж.	
1.288.9 - 2.5 - 14	Санитарно-техническая кабина	68
	СКБА2Т-Н. Канализация. Специ-	
	фикация оборудования	
1.288.9 - 2.5 - 14 СБ	Санитарно- техническая кабина	69
	СКБА2Т-Н. Канализация. Сборочный чертеж.	
1.288.9 - 2.5 - 15	Санитарно-техническая кабина	72
	СКБА2Н-С. Водопровод. Специ-	
	фикация оборудования.	
1.288.9 - 2.5 - 15 СБ	Санитарно-техническая кабина	73
	СКБА 2Н-С. Водопровод. Сборочный чертеж.	
1.288.9 - 2.5 - 16	Санитарно-техническая кабина	80
	СКБА2Н-В. Водопровод. Специ-	
	фикация оборудования.	
1.288.9 - 2.5 - 16 СБ	Санитарно-техническая кабина	81
	СКБА2Н-В. Водопровод. Сборочный чертеж.	
1.288.9 - 2.5 - 17	Санитарно-техническая кабина	88
	СКБА 2Н-С. Канализация. Специ-	
	фикация оборудования.	
1.288.9 - 2.5 - 17 СБ	Санитарно-техническая кабина	89
	СКБА 2Н-С. Канализация. Сборочный чертеж.	
1.288.9 - 2.5 - 18	Санитарно-техническая кабина	92
	СКБА2Н-СР. Канализация. Специ-	
	фикация оборудования.	
1.288.9 - 2.5 - 18 СБ	Санитарно-техническая кабина	93
	СКБА2Н-СР. Канализация. Сборочный чертеж.	

Инв.№ подл. | Подпись и дата | Взам. инв.№

Обозначение	Наименование	Стр.
1.288.9 - 2.5 - 19	Санитарно-техническая кабина	96
	СКБА2Н-В. Канализация. Специ-	
	фикация оборудования.	
1.288.9 - 2.5 - 19 СБ	Санитарно-техническая кабина	97
	СКБА2Н-В. Канализация. Сборочный чертеж.	
1.288.9 - 2.5 - 20	Санитарно-техническая кабина	100
	СКБА2Н-Н. Канализация. Специфи-	
	кация оборудования.	
1.288.9 - 2.5 - 20 СБ	Санитарно-техническая кабина	101
	СКБА2Н-Н. Канализация. Сборочный чертеж.	
1.288.9 - 2.5 - 21	Санитарно-техническая кабина	104
	СКБА3Т-С. Водопровод. Специ-	
	фикация оборудования.	
1.288.9 - 2.5 - 21 СБ	Санитарно-техническая кабина	105
	СКБА3Т-С. Водопровод. Сборочный чертеж.	
1.288 9 - 2.5 - 22	Санитарно-техническая кабина	110
	СКБА3Т-В. Водопровод. Специфи-	
	кация оборудования.	
1.288.9 - 2.5 - 22 СБ	Санитарно-техническая кабина	111
	СКБА3Т-В. Водопровод. Сборочный чертеж.	
1.288.9 - 2.5 - 23	Санитарно-техническая кабина	116
	СКБА3Т-С. Канализация. Спе-	
	цификация оборудования.	
1.288.9 - 2.5 - 23 СБ	Санитарно-техническая кабина	117
	СКБА3Т-С. Канализация. Сборочный чертеж.	
1.288.9 - 2.5 - 24	Санитарно-техническая кабина	119
	СКБА3Т-СР. Канализация. Специ-	
	фикация оборудования.	
1.288.9 - 2.5 - 24 СБ	Санитарно-техническая кабина	120
	СКБА3Т-СР. Канализация. Сборочный чертеж.	
1.288.9 - 2.5 - 25	Санитарно-техническая кабина	122
	СКБА3Т-В. Канализация. Специ-	
	фикация оборудования.	
1.288-9 - 2.5 - 2.5 СБ	Санитарно-техническая кабина	123
	СКБА3Т-В. Канализация. Сборочный чертеж.	
1.288.9 - 2.5 - 26	Санитарно-техническая кабина	125
	СКБА3Т-Н. Канализация. Специ-	
	фикация оборудования	
1.288.9 - 2.5 5 - 26 СБ	Санитарно-техническая кабина	126
	СКБА3Т-Н. Канализация. Сборочный чертеж.	
1.288.9 - 2.5 - 27	Санитарно-техническая кабина	128
	СКБА3Н-С. Водопровод. Специ-	
	фикация оборудования	
1.288.9 - 2.5 - 27 СБ	Санитарно-техническая кабина	129
	СКБА3Н-С. Водопровод. Сборочный чертеж.	

Обозначение	Наименование	Стр.
1.288.9 - 2.5 - 28	Санитарно - техническая кабина	134
	СКБАЗН-В. Водопровод. Специ-	
	фикация оборудования.	
1.288.9 - 2.5 - 28 СБ	Санитарно-техническая кабина	135
	СКБАЗН-В. Водопровод. Сборочный чертеж.	
1.288.9 - 2.5 - 29	Санитарно-техническая кабина	140
	СКБАЗН-С. Канализация. Спе-	
	цификация оборудования.	
1.288.9 - 2.5 - 29 СБ	Санитарно-техническая кабина	141
	СКБАЗН-С. Канализация. Сборочный чертеж.	
1.288.9 - 2.5 - 30	Санитарно-техническая кабина	143
	СКБАЗН-СР. Канализация. Специ-	
	фикация оборудования.	
1.288.9 - 2.5 - 30 СБ	Санитарно-техническая кабина	144
	СКБАЗН-СР. Канализация. Сборочный чертеж.	
1.288.9 - 2.5 - 31	Санитарно техническая кабина	146
	СКБАЗН-В. Канализация. Специфи-	
	кация оборудования.	
1.288.9 - 2.5 - 31 СБ	Санитарно-техническая кабина	147
	СКБАЗН-В. Канализация. Сборочный чертеж.	
1.288.9 - 2.5 - 32	Санитарно-техническая кабина	149
	СКБАЗН-Н. Канализация. Специ-	
	фикация оборудования.	

Обозначение	Наименование	Стр.
1.288.9 - 2.5 - 32 СБ	Санитарно-техническая кабина	150
	СКБАЗН-Н. Канализация. Сборочный чертеж.	
1.288.9 - 2.5 - 33	Санитарно-техническая кабина	152
	СКБА1Т, СКБА1Н, СКБА2Т.	
	СКБА2Н, СКБА3Т, СКБА3Н.	
	Вентиляция.	

Инв. № подл. | Подпись и дата | Взам. инв. №

Технические требования

Настоящие технические требования распространяются на санитарно-техническую часть санитарно-технических кабин СКБ А1, СКБ А2, СКБ А3 и их исполнений лечебно-профилактических учреждений.

Схема маркировки санитарно-технических кабин:

XXXX-X

- Тип конструкции: СКБ - санитарно-техническая кабина лечебно-профилактических учреждений.
- Материал стен кабины: А - листы асбестоцементные.
- Тип кабины по оборудованию:
  1 - унитаз + умывальник
  2 - унитаз + умывальник + душевой поддон
  3 - душевой поддон
- Исполнение: Т - так, Н - наоборот
- Тип по исполнению санитарно-технической части:
  С - средняя
  СР - средняя с ревизией
  Н - нижняя
  В - верхняя

Кабины оборудуются улучшенными сантехприборами, разработанными НИИ стройкерамики, и комплектуются новой водоразборной арматурой.

Все стояки и разводки холодного и горячего водоснабжения монтируются из оцинкованных труб на резьбе и сварке. Сварка должна производиться в среде углекислого газа.

Стояки водопровода изолируются пухшнуром с предварительной обверткой изолом. Изоляция выполняется по всей длине стояка за исключением мест креплений и соединений.

Подводка к смывным бачкам выполняется из пластмассовых труб.

Канализационные стояки, а также отводящие трубопроводы канализации монтируются из пластмассовых труб.

Для выполнения неразъемных соединений необходимо применять трубы и соединительные детали из однородного полимерного материала.

В данном выпуске приведен вариант соединения изделий из ПНД с помощью резинового уплотнительного кольца.

Крепление водопроводных и канализационных трубопроводов к каркасу кабины и стояков к монтажной раме - смотри строительную часть проекта.

Смонтированные трубопроводы холодного и горячего водоснабжения с установленной на них запорной арматурой, а также канализационные трубопроводы без установленных приборов должны быть подвергнуты гидравлическому испытанию до выполнения отделочных работ.

Гидравлическое испытание трубопроводов холодного и горячего водоснабжения следует проводить путем выдерживания трубопроводов под давлением 1МПа (10 кгс/см²) в течение 2 мин. Трубопроводы считаются выдержавшими испытание, если к моменту его окончания не будет обнаружено падение давления.

				1.288.9 - 2.5 - 00 ТТ		
					Стадия	Лист	Листов
					Р	1	2
Нач.маст.	Белов			Технические требования	ГИПРОНИИЗДРАВ	
ГИП	Соколова					
Вед.инж.	Голова					

После гидравлических испытаний открытые концы стояков водопровода, канализации и подводок к мойке должны быть закрыты заглушками.

В зависимости от назначения в кабине должны быть установлены присоединенные к трубопроводам душевой поддон, умывальник, унитаз и смывной бачок, приемник сточных вод, запорная арматура.

Гидравлическое испытание трубопроводов канализации следует проводить путем выдерживания их под давлением воды налитой до верха стояка при закрытых пробками выпускных отверстиях. Трубопроводы считаются выдержавшими испытание, если в течение 10 мин не будет обнаружено просачивание воды. После испытания вода из трубопроводов должна быть удалена.

После гидравлических испытаний открытые концы стояков водопровода, канализации и подводок к мойке должны быть закрыты заглушками.

В кабинах (см. док. 1.288.9-2.5-0.2; 1.288.9-2.5-0.6; 1.288.9-2.5-10; 1.288.9-2.5-16; 1.288.9-2.5-22; 1.288.9-2.5-28) стояки горячего водоснабжения должны присоединяться к кольцующим перемычкам, прокладываемым по теплому чердаку или под потолком верхнего этажа.

Приемник сточных вод разработан Московским научно-исследовательским и проектным институтом типового и экспериментального проектирования специально для санитарно-технических кабин, т.к. толщина перекрытия кабины не позволяет установить обычный трап.

При невозможности получения с завода-изготовителя готовых изделий или документации на их изготовление, допускается разработка документации по эскизному чертежу (см. серия 1.288.9-2, выпуск 2, часть I).

Все изменения, внесенные в конструкцию приемника сточных вод должны быть согласованы с институтом-разработчиком.

Детали междустанных соединений трубопроводов должны поставляться в виде комплектующих деталей.

Комплектующие детали должны быть тщательно подогнаны для установки их в кабины на стройплощадке, упакованы и отгружены вместе с кабиной по приложенной спецификации.

В сантехкабине предусматривается вытяжная вентиляция, для чего в покрытии кабины имеется отверстие. С внутренней стороны отверстия к покрытию крепится шурупами щелевая решетка Р200, А С наружной стороны покрытия кабины по периметру вентиляционного отверстия устанавливается рама из деревянного бруска, к которой по проекту вентиляции будет крепиться фланец воздуховода из оцинкованной стали.

Перед установкой щелевую решетку окрасить масляной краской за 2 раза.

Марка поз.	Обозначение	Наименование	Кол.	Масса ед. кг.	Приме-чание
		Документация			
		Санитарно-техническая			
		кабина СКБАП-С			
	1.288.9-2.5-01 СБ	Сборочный чертеж			
		Водопровод			
		Стандартные изделия			
1	Каталог ЦКБА	Вентиль запорный			
		муфтовый 15б 1бр			
		Ф15	2	0.39	
2		Муфта прямая короткая			
		гост 8966-75 Ф15	2	0.055	
3		Контргайка гост 8968-75			
		Ф15	2	0.036	
4		Сгон гост 8969-75 Ф15	2	0.075	
5		Тройник гост 8948-75* Ф15	1	0.135	
6		Угольник гост 8946-75*			
		Ф15	1	0.025	
7		Ниппель двойной			
		гост 8958-75* Ф15	1	0.074	
8		Трубопровод из пласт			
		массовых труб ПНД 12СЛ			
		гост 18599-83 ℓ=800мм.			
		Ф12	1		
		Трубопровод из сталь			
		ных водогазопроводных			

		1.288.9-2.5-01	
Нач.маст.	Белов	Санитарно-техническая кабина СКБАП-С	Стадия: Р; Лист: 1; Листов: 5
ГИП	Соколова	Водопровод	
Вед.инж	Голова	Спецификация оборудования	Гипронииздрав

Формат А4

Марка поз.	Обозначение	Наименование	Кол.	Масса ед.кг	Приме-чание
		оцинкованных труб			
		гост 3262-75* Ф40х3.0	0.2	3.84	М
		То же Ф25х2.8	3.5	2.39	М
		То же Ф15х2.5	3.2	1.28	М
		Горячее водоснабжение			
		Стандартные изделия			
1	Каталог ЦКБА	Вентиль запорный			
		муфтовый 15б 1бр			
		Ф15	1	0.39	
2		Муфта прямая короткая			
		гост 8966-75 Ф15	2	0.055	
3		Контргайка			
		гост 8968-75 Ф15	2	0.036	
4		Сгон гост 8969-75			
		Ф15	1	0.075	
5		Угольник гост 8946-75*			
		Ф25	6	0.231	
6		То же Ф15	1	0.095	
		Трубопровод из сталь-			
		ных водогазопроводных			
		оцинкованных труб			
		гост 3262-75* Ф40х3.0	0.2	3.84	М
		То же Ф25х2.8	5.8	2.39	М
		То же Ф15х2.5	3.05	1.28	М
		Смеситель латунный			
		См-Ум-НКСР-2б			
		гост 25809-83	1	1.3	

Инв.№ подл. | Подпись и дата | Взам.инв.№

1.288.9-2.5-01	Лист 2

Формат А4

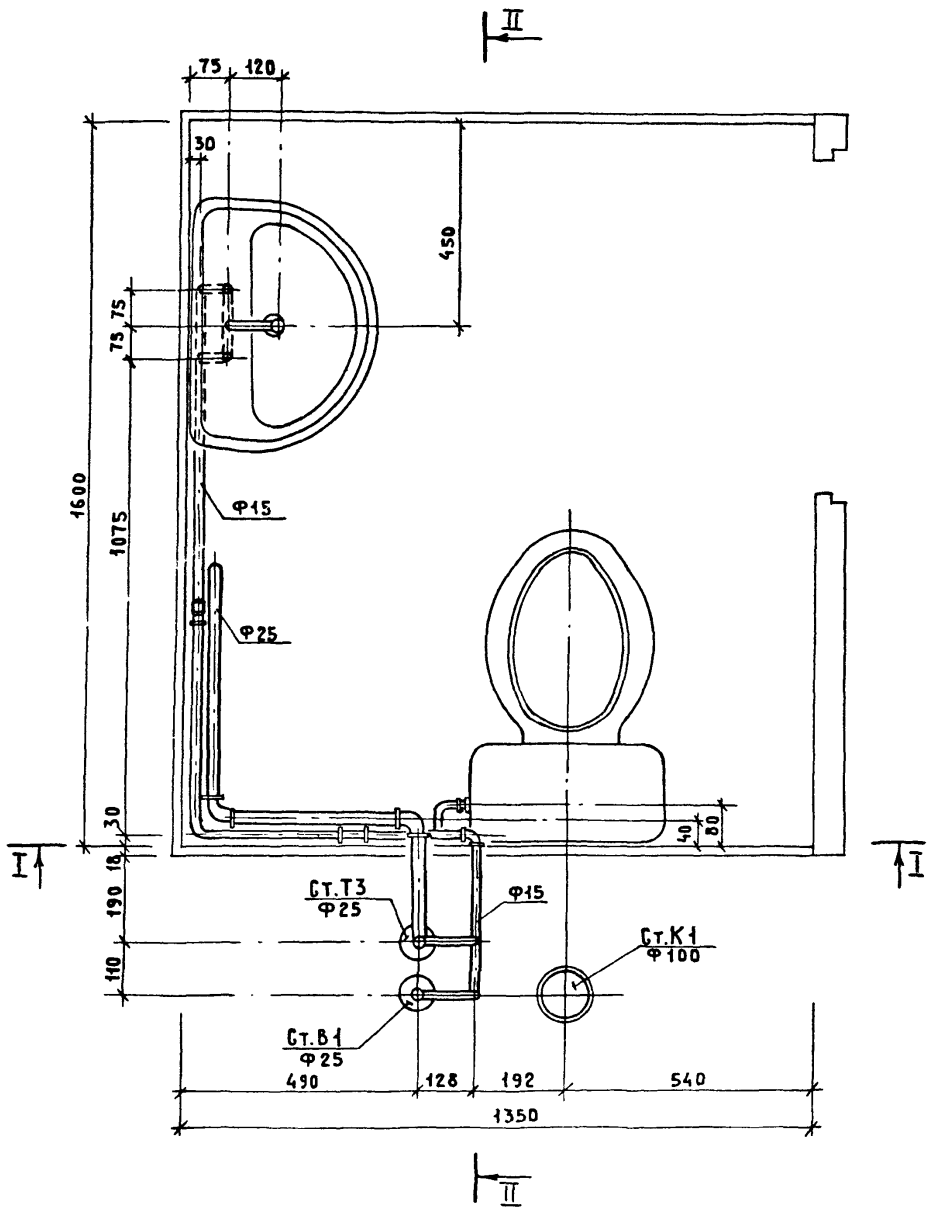

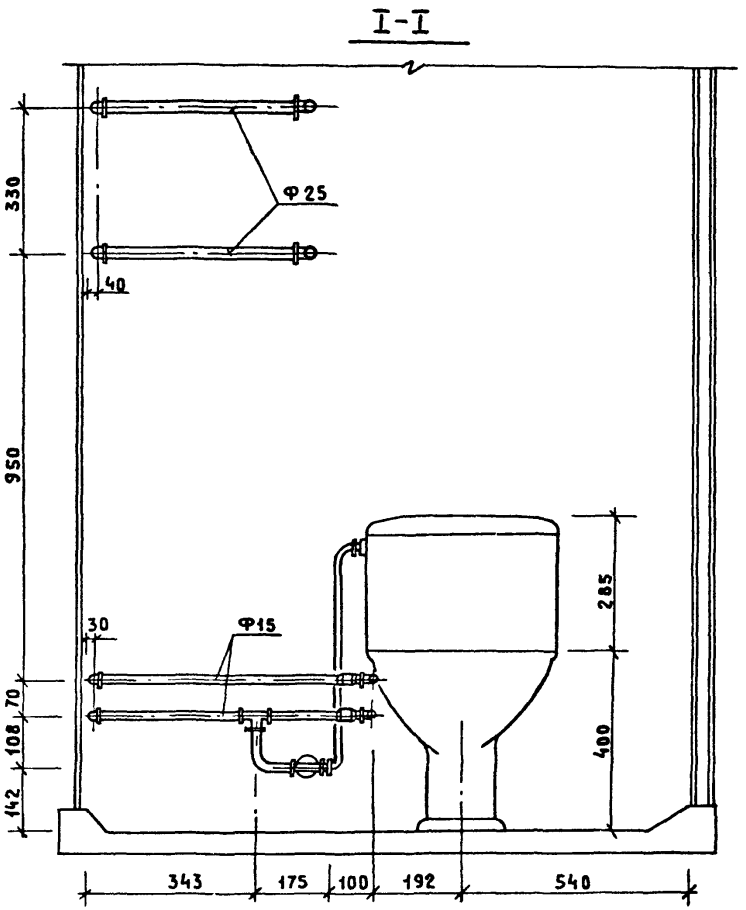

Нач. маст.	Белов		
ГИП	Соколова		
Вед. инж.	Голова		

1.288.9-2.5-01 СБ

Санитарно-техническая кабина СКБА1Т-С
Водопровод
Сборочный чертеж

Стадия	Лист	Листов
Р	1	4

ГИПРОНИИЗДРАВ

24462-02 10

Формат А3

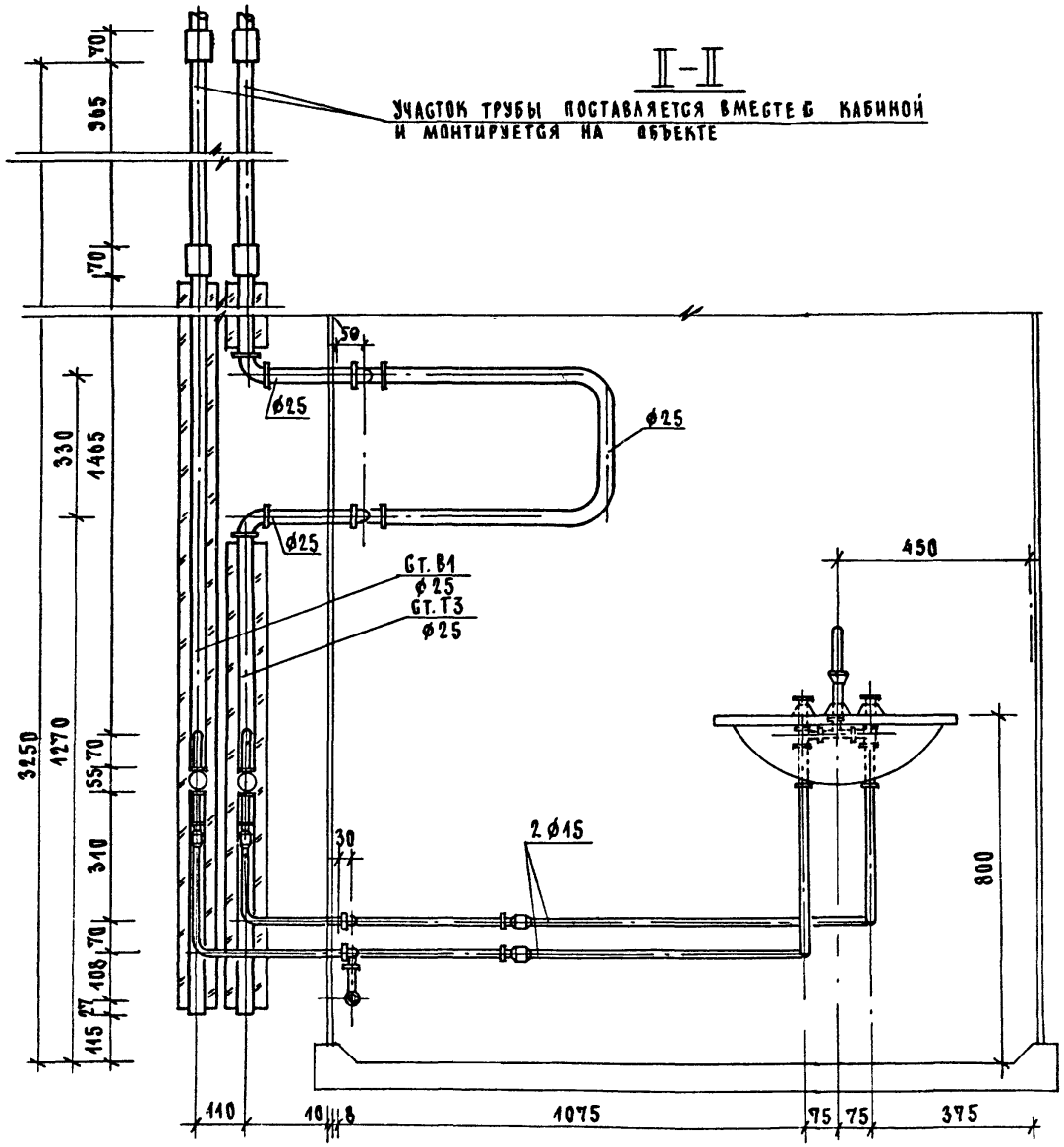

1.288.9 - 2.5 - 01 СБ	Лист 2

24462-02 11 Формат А3

Схема водопровода

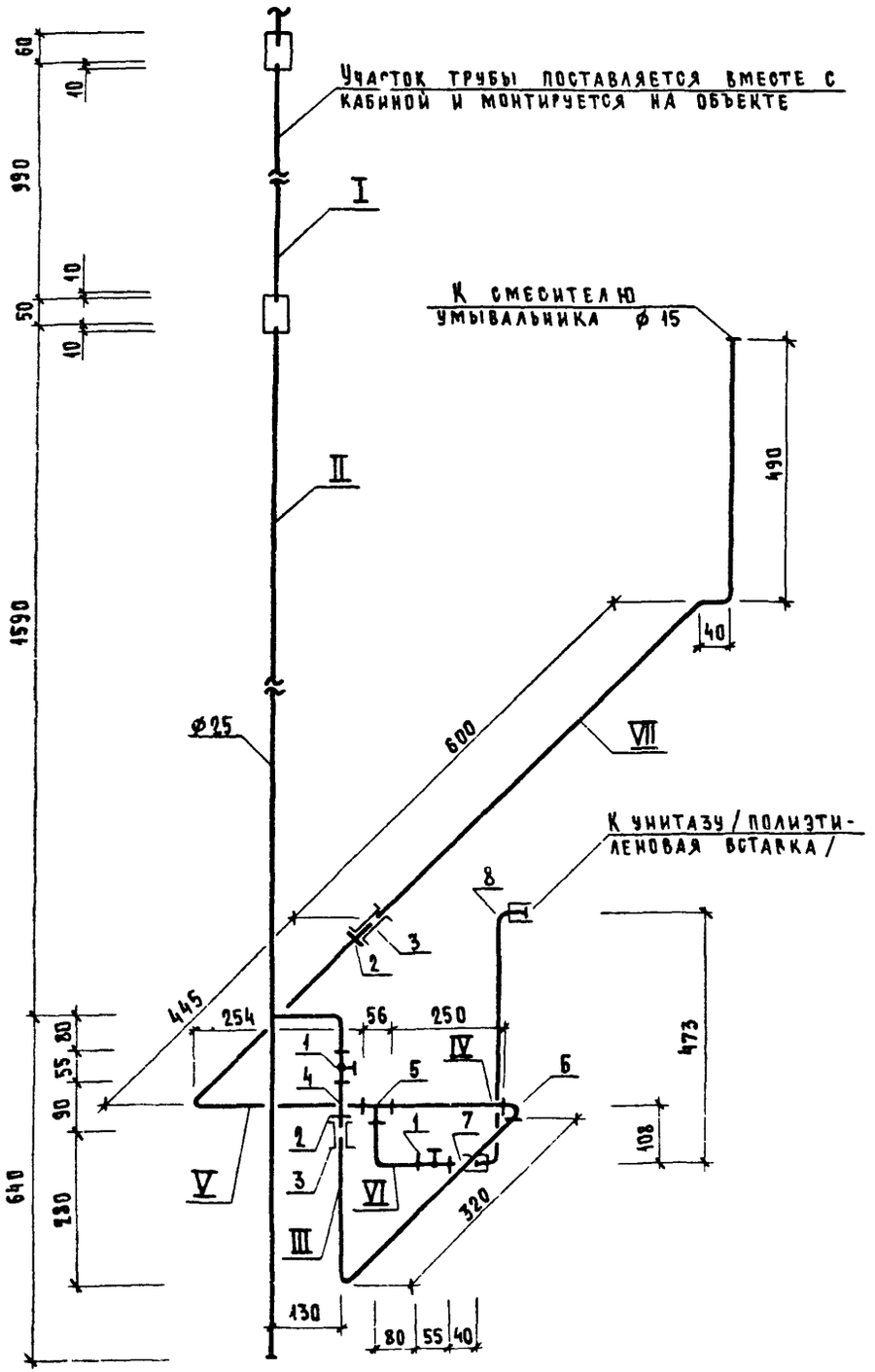

Трубные заготовки

Марка поз.	Эскиз детали	L мм	ф мм	Ед. изм.	Кол.	Масса ед. кг	ГОСТ
I	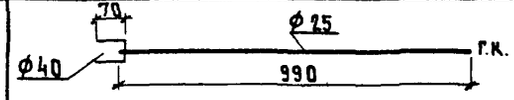	70	40	шт.	1	0.28	3262-75*
		990	25	шт.	1	2.35	3262-75*
II	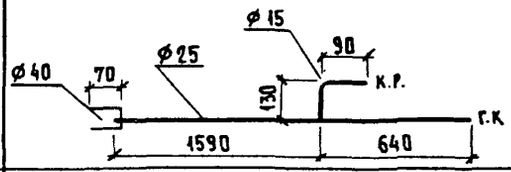	70	40	шт.	1	0.28	3262-75*
		2230	25	шт.	1	5.35	3262-75*
		220	15	шт	1	0.28	3262-75*
III	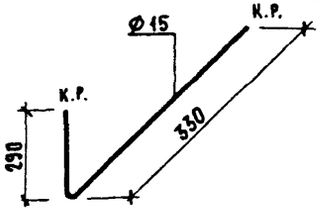	620	15	шт.	1	0.79	3262-75*
IV	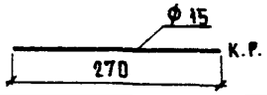	270	15	шт.	1	0.34	3262-75*
V	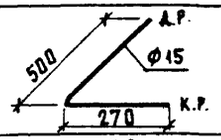	770	15	шт.	1	0.97	3262-75*
VI	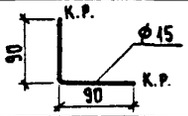	180	15	шт.	1	0.23	3262-75*
VII	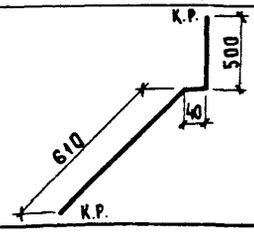	1110	15	шт.	1	1.42	3262-75*

Схема горячего водоснабжения

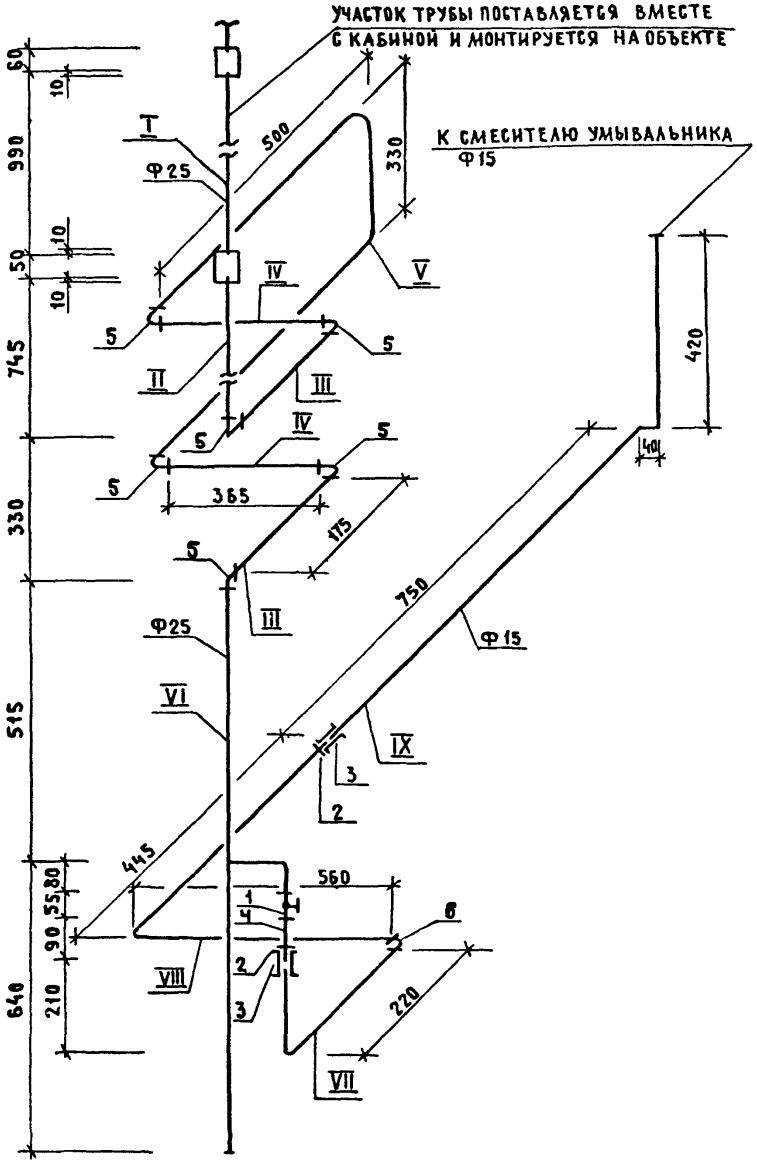

Трубные заготовки

Марка	Эскиз детали	L мм	Ф мм	Ед. изм.	Кол.	Масса ед., кг.	ГОСТ
I	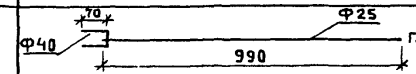	70	40	шт.	1	0.28	3262-75*
		990	25	шт.	1	2.35	3262-75*
II	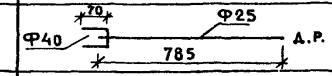	70	40	шт.	1	0.28	3262-75*
		785	25	шт.	1	1.87	3262-75*
III	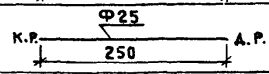	250	25	шт.	2	0.59	3262-75*
IV	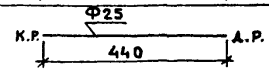	440	25	шт.	2	1.05	3262-75*
V	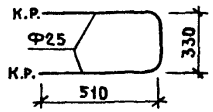	1350	25	шт.	1	3.22	3262-75*
VI	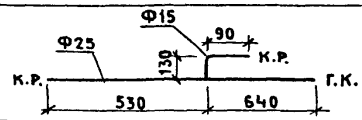	220	15	шт.	1	0.29	3262-75*
		1170	25	шт.	1	2.79	3262-75*
VII	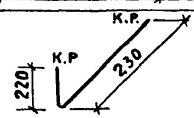	450	15	шт.	1	0.58	3262-75*
	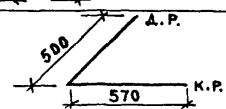	1070	15	шт.	1	1.36	3262-75*
IX	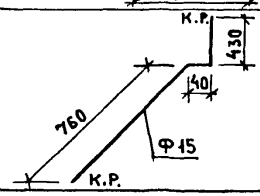	1230	15	шт.	1	1.57	3262-75*

Марка поз.	Обозначение	Наименование	Кол.	Масса ед.кг.	Примечание
		Документация			
		Санитарно-техническая			
		кабина СКБА1Т-В			
	1.288.9-2.5-01 СБ	Сборочный чертеж			
		Водопровод			
		Стандартные изделия			
1	Каталог ЦКБА	Вентиль запорный			
		муфтовый 15б1бр			
		ф15	2	0,39	
2		Муфта прямая короткая			
		ГОСТ 8966-75 ф15	2	0,055	
3		Контргайка ГОСТ 8968-75			
		ф15	2	0,036	
4		Сгон ГОСТ 8969-75			
		ф15	2	0,075	
5		Угольник ГОСТ 8946-75*			
		ф15	1	0,095	
6		Тройник ГОСТ 8948-75*			
		ф15	1	0,135	
7		Заглушка стальная			
		ГОСТ 17379-83 ф25	1	0,1	
		Ниппель двойной			
		ГОСТ 8958-75* ф15	1	0,074	
		Трубопровод из пластмас			
		совых труб ПНД 12СА			
		ГОСТ 18599-83 Р=800 ф12	1		

				1.288.9-2.5-02	
				Санитарно-техническая кабина СКБА1Т-В Водопровод Спецификация оборудования	Стадия: Р; Лист: 1; Листов: 2; ГИПРОНИИЗДРАВ
Нач.маст.	Белов				
ГИП	Соколова				
Вед.инж.	Голова				

Формат А4

Марка поз.	Обозначение	Наименование	Кол.	Масса ед.кг.	Примечание
		Трубопровод из сталь-			
		ных водогазопроводных			
		оцинкованных труб			
		То же ф25х2.8	3.5	2.39	м
		То же ф15х2.5	3.2	1,28	м
		Горячее водоснабжение			
		Стандартные изделия			
1	Каталог ЦКБА	Вентиль запорный			
		муфтовый 15б1бр			
		ф15	1	0,39	
2		Муфта прямая короткая			
		ГОСТ 8966-75 ф15	2	0,055	
3		Контргайка			
		ГОСТ 8968-75 ф15	2	0,036	
4		Сгон ГОСТ 8969-75			
		ф15	1	0,075	
5		Угольник ГОСТ 8946-75*			
		ф25		0,231	
6		То же ф15	1	0,095	
		Трубопровод из сталь-			
		ных водогазопроводных			
		оцинкованных труб			
		ГОСТ 3262-75* ф40х3.0	0.2	3.84	
		То же ф25х2.8	5,8	2.39	
		То же ф15х2,5		1.28	
		Смеситель латунный			
		СМ-УМ-НКСР-28			
		ГОСТ 25809-83	1	1.3	

Инв.№подл. | Подпись и дата | Взам.инв.№

1.288.9-2.5-02	Лист 2

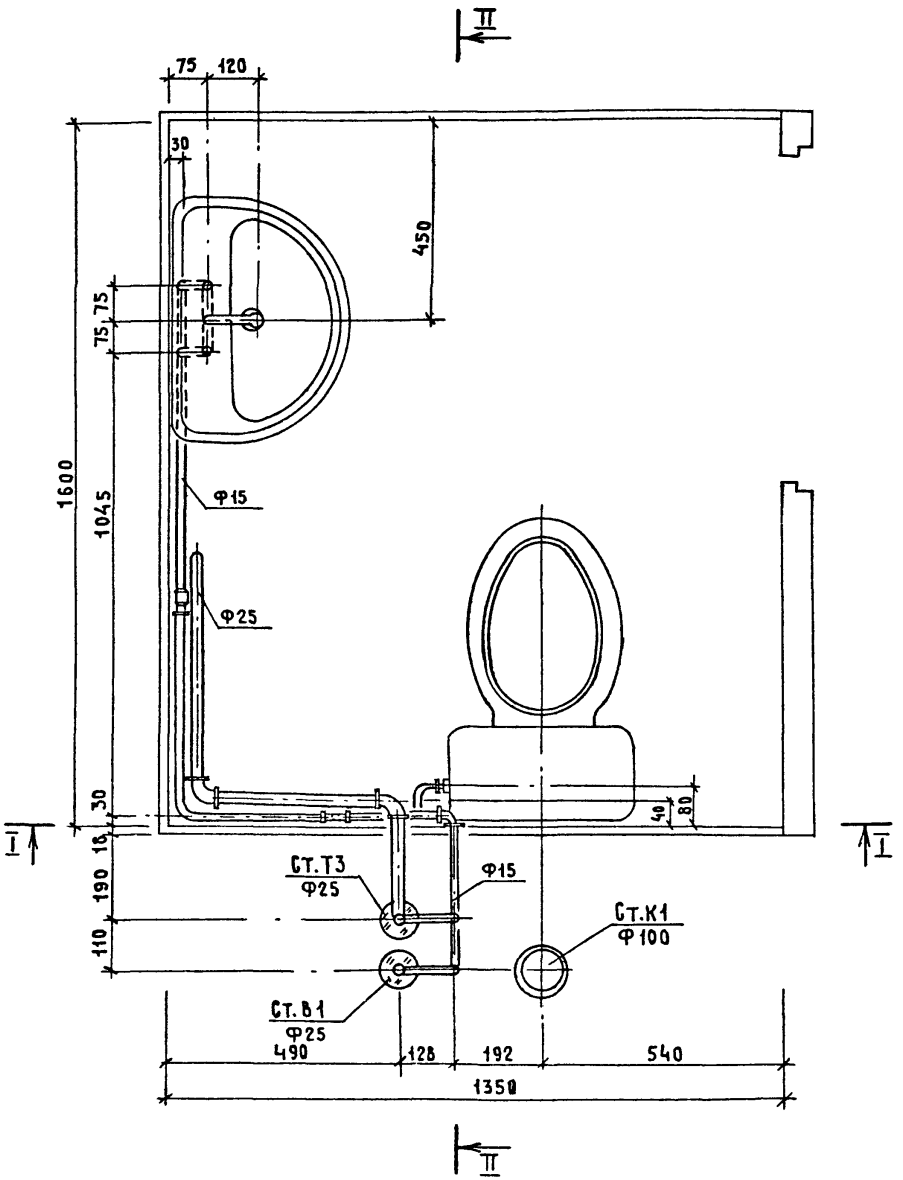

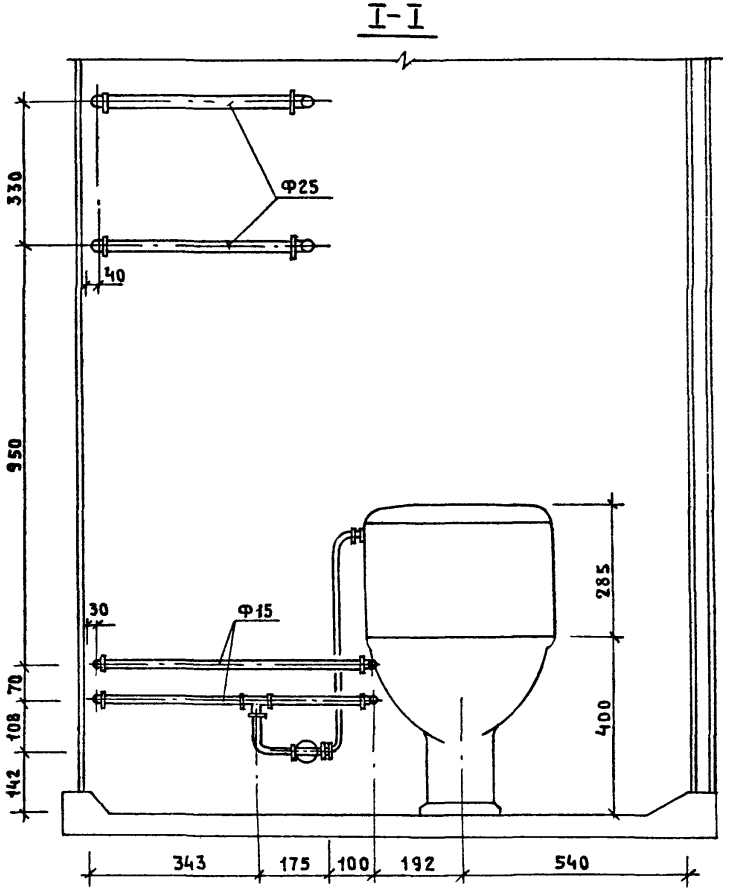

Нач.маст.	Белов		
ГИП	Соколова		
Вед.инж.	Голова		

1.288.9 -2.5 - 02 СБ

Санитарно-техническая кабина СКБА1Т-В
Водопровода
Сборочный чертеж

Стадия	Лист	Листов
Р	1	4

ГИПРОНИИЗДРАВ

24462-02 15 Формат А4

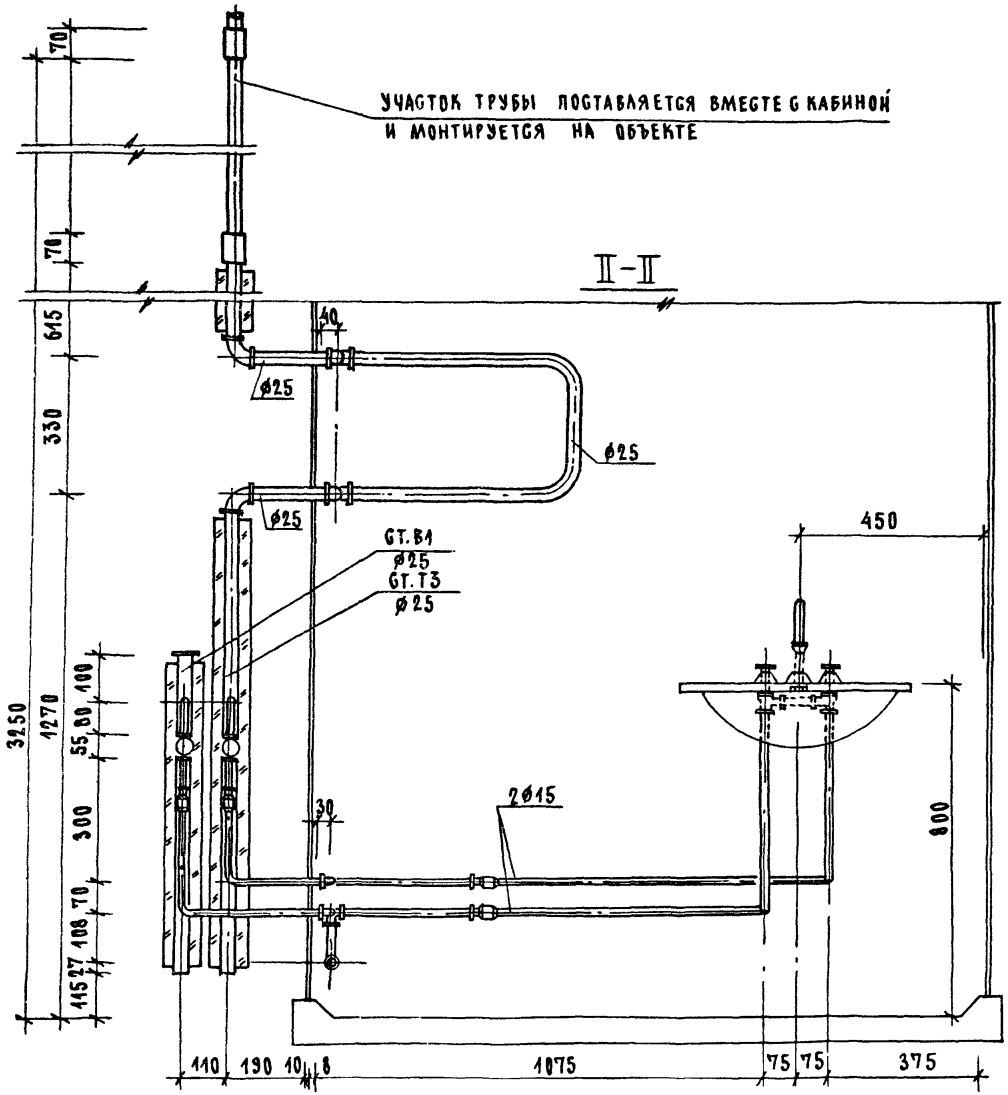

1.288.9-2.5-02 СБ	ЛИСТ 2

Схема водопровода

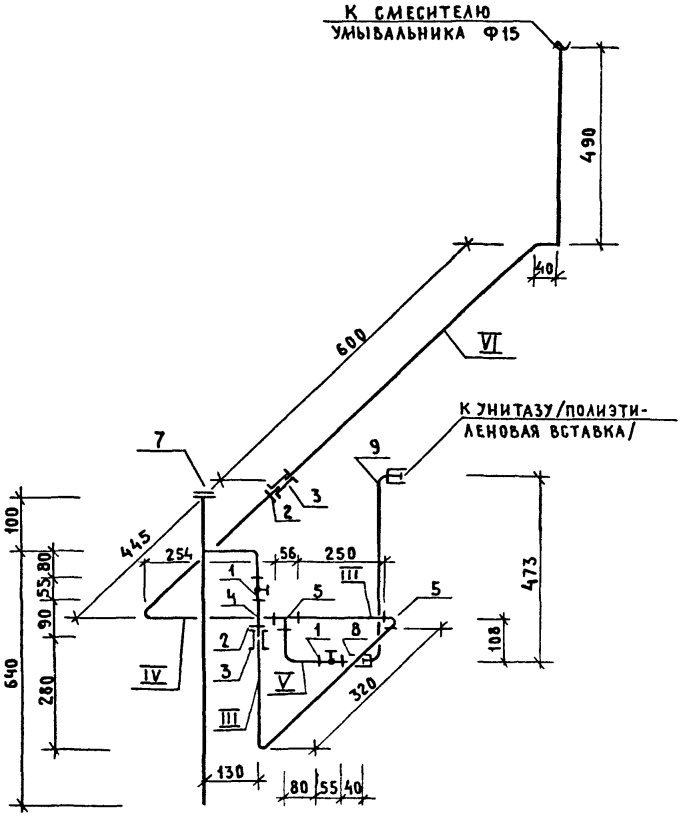

Трубные заготовки

Марка поз.	Эскиз детали	L мм	Ф мм	Ед. изм.	Кол.	Масса ед., кг	ГОСТ
I	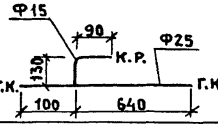	740	25	шт.	1	1.76	3262-75*
		220	15	шт.	1	0.28	3262-75*
II	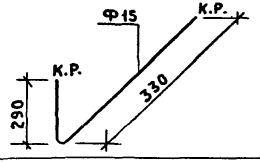	620	15	шт.	1	0.79	3262-75*
III	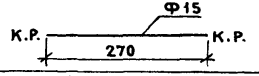	270	15	шт.	1	0.34	3262-75*
IV	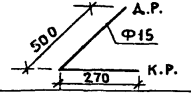	770	15	шт.	1	0.97	3262-75*
V	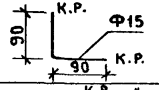	180	15	шт.	1	0.23	3262-75*
VI	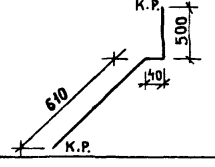	1110	15	шт.	1	1.42	3262-75*

Схема горячего водоснабжения

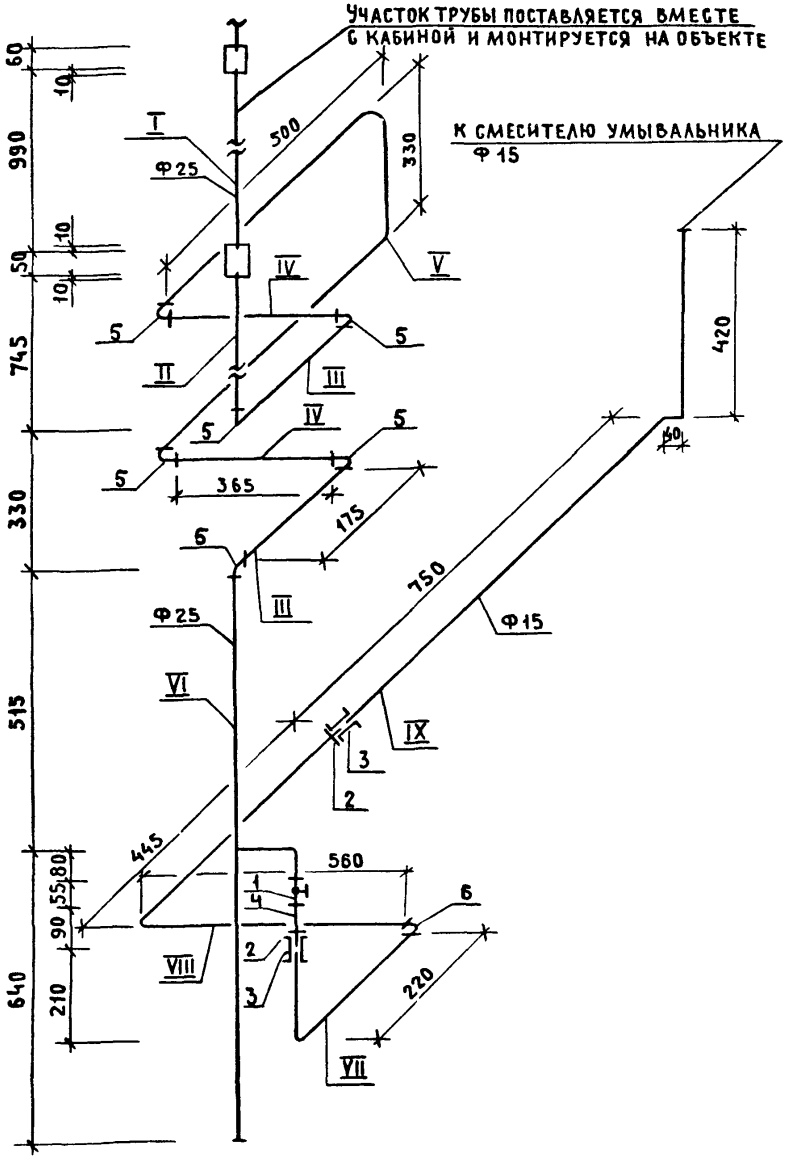

Трубные заготовки

Марка	Эскиз детали	L мм	Ф мм	Ед. изм.	Кол.	Масса ед., кг	ГОСТ
I	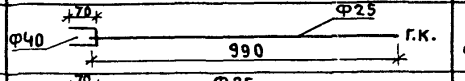	70	40	шт.	1	0.28	3262-75*
		990	25	шт.	1	2.35	3262-75*
II	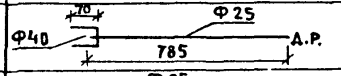	70	40	шт.	1	0.28	3262-75*
		785	25	шт.	1	1.87	3262-75*
III	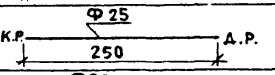	250	25	шт.	2	0.59	3262-75*
IV	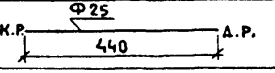	440	25	шт.	2	1.05	3262-75*
V	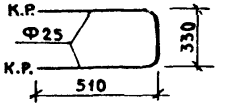	1350	25	шт	1	3.22	3262-75*
VI	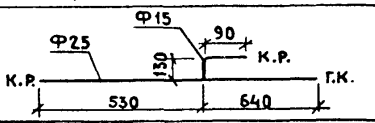	220	15	шт.	1	0.29	3262-75*
		1170	25	шт.	1	2.79	3262-75*
VII	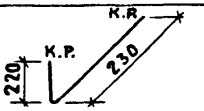	450	15	шт.	1	0.58	3262-75*
VIII	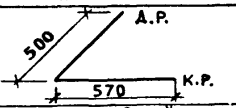	1070	15	шт.	1	1.36	3262-75*
IX	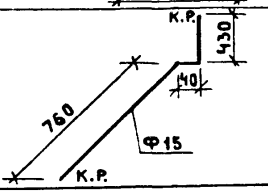	1230	15	шт.	1	1.57	3262-75*

Марка поз.	Обозначение	Наименование	Кол	Масса ед. кг	Приме-чание
		Документация			
		Санитарно-техническая			
		кабина СКБА1Т-С			
	1.288.9-2.5-03 СБ	Сборочный чертеж			
		Канализация			
		Стандартные изделия			
1		Умывальник Пк 5с-2			
		керамический			
		ГОСТ 23759-85 С	1		
		сифоном СФБВ и вы-			
		пуском ВСУ ГОСТ 23412-79*	1		
		смесителем ГОСТ 25809-83,	1		
		кронштейнами ГОСТ 1153-76*	2		
		болтами ГОСТ 7798-70*	2		
2		Унитаз „Компакт" керами-			
		ческий УнКЦ1			
		ГОСТ 22847-85,	1		
		бачок с арматурой			
		ГОСТ 21485.5-76	1		
		арматура крепления			
		бачка,			
		сиденье ГОСТ 15062-83	1		
3		Трубопровод из			
		пластмассовых кана-			
		лизационных труб			

Нач.маст.	Белов		
ГИП	Соколова		
Вед.инж.	Голова		

1.288.9-2.5-03

Санитарно-техническая кабина СКБА1Т-С Канализация
Спецификация оборудования

Стадия	Лист	Листов
Р	1	2

Гипрониздрав

Формат А4

Марка поз.	Обозначение	Наименование	Кол.	Масса ед.,кг	Приме-чание
		ГОСТ 22689.2-89			
		l=1000мм Ф100	1	0.95	
4		То же l=1900мм Ф100	1	1.80	
5		То же l=170мм Ф100	1	0.16	
6		То же l=735мм Ф50	1	0.23	
7		То же l=520 Ф50		0.16	
8		Патрубок компенсационный			
		ГОСТ 22689.2-89 Ф100	1		
9		Отвод 150° ГОСТ 22689.2-89			
		Ф100	1	0.22	
10		То же 90° Ф50	1	0.060	
11		135° Ф50	2	0.050	
12		То же 150° Ф50	1	0.045	
13		Тройник 90°	1		
		ГОСТ 22689.2-89 Ф100×100	1	0.46	
14		То же 60° Ф100×50	1		

Инв.№ подл. | Подпись и дата | Взам.инв.№

1.288.9-2.5-03

Лист 2

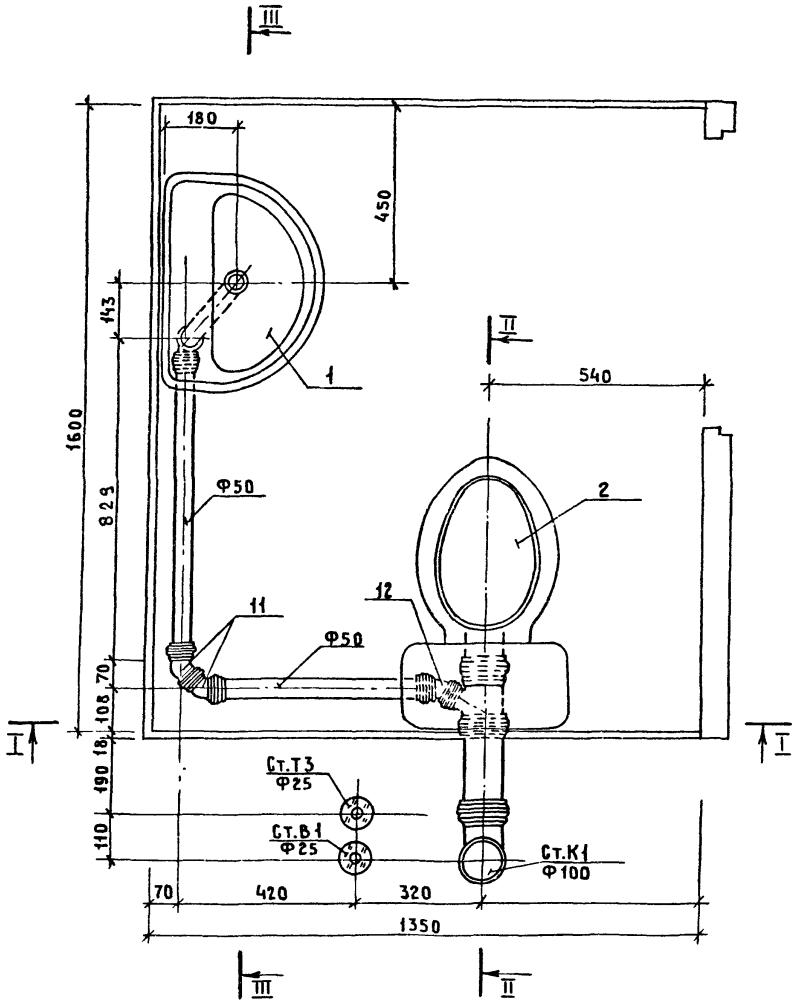

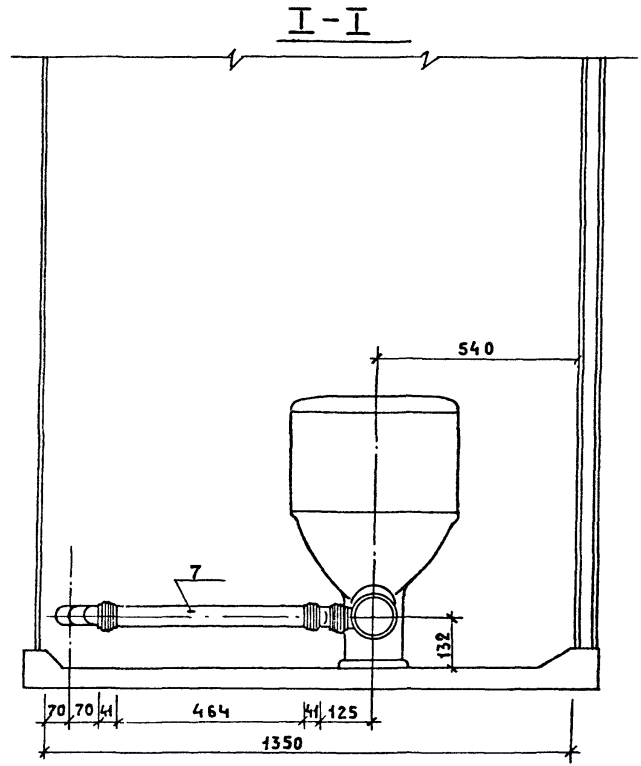

			1.288.9-2.5-03 СБ
Нач.маст	Белов		Санитарно-техническая кабина СКБ 1Т-С Канализация
ГИП	Соколова		
Вед.инж	Голова		

Стадия	Лист	Листов
Р	1	2

ГИПРОНИИЗДРАВ

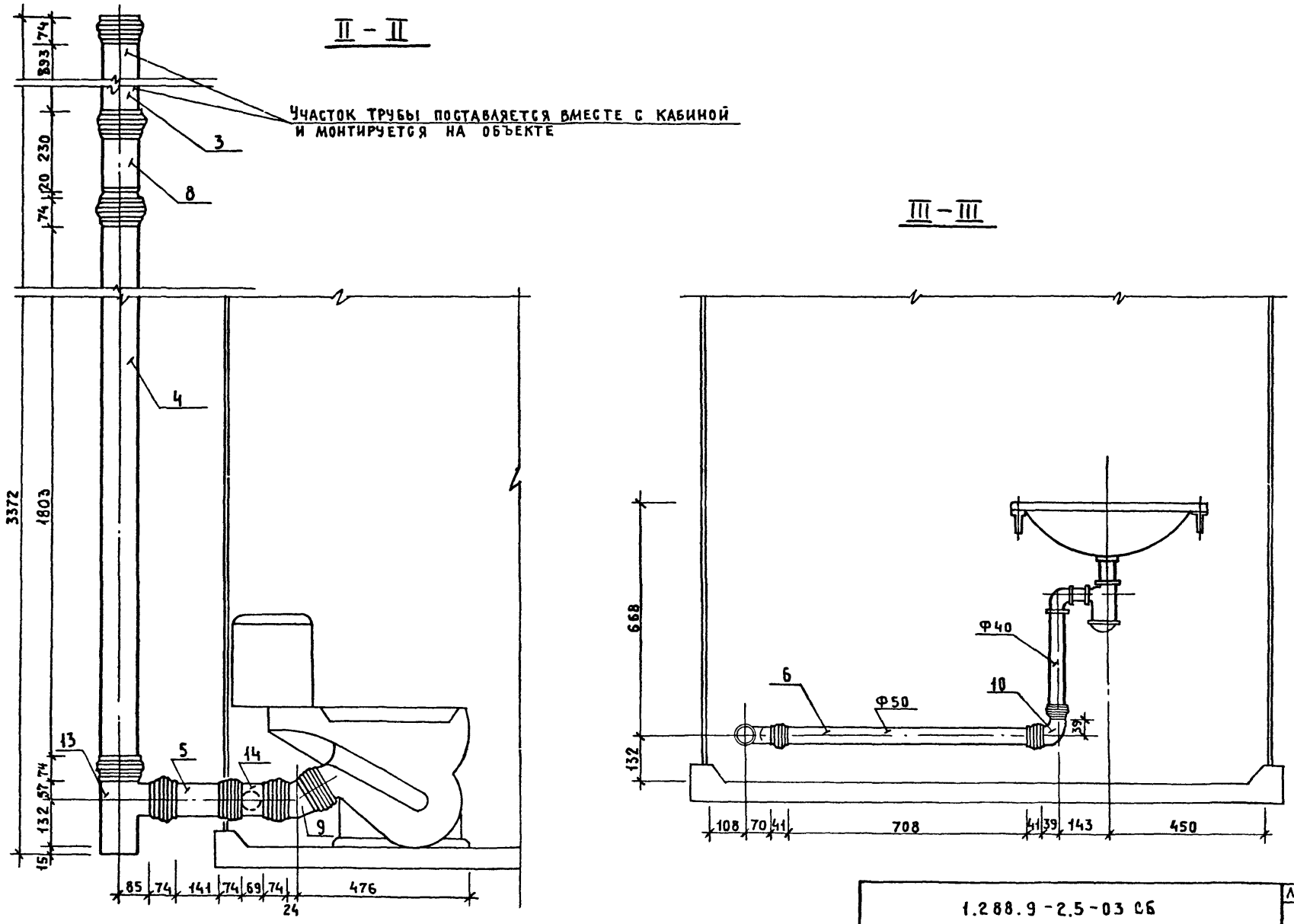

1.288.9-2.5-03 СБ

Лист 2

24462-02 21 Формат А3

Марка поз.	Обозначение	Наименование	Кол.	Масса ед.,кг	Приме-чание
		Документация			
		Санитарно-техническая			
		кабина СКБА1Т-СР			
	1.288.9-2.5-04 СБ	Сборочный чертеж			
		Канализация			
		Стандартные изделия			
1		Умывальник Пк бс-2			
		керамический			
		ГОСТ 23759-85, С	1		
		сифоном СФБВ и выпус-			
		ком ВСУ ГОСТ 23412-79*,	1		
		смесителем ГОСТ 25809-83,	1		
		кронштейнами ГОСТ 1153-76*,	2		
		болтами ГОСТ 7798-70*	2		
2		Унитаз „Компакт" кера-			
		мический УИКЦ1			
		ГОСТ 22847-85,	1		
		бачок с арматурой			
		ГОСТ 21485.5-76,	1		
		арматура крепления бачка,			
		сиденье ГОСТ 15062-83	1		
3		Трубопровод из пласт-			
		массовых канализацион-			
		ных труб ГОСТ 22689.2-89			
		ℓ=1000 мм. Ф100	1	0.95	
4		То же ℓ=1010мм. Ф100	1	0.96	
5		То же ℓ=630 мм. Ф100	1	0.63	
6		То же ℓ=170 мм. Ф100	1	0.16	
7		То же ℓ=520мм. Ф50	1	0.16	
8		То же ℓ=735 Ф50	1	0.23	
9		Патрубок компенсационный			
		ГОСТ 22689.2-89 Ф100	1		
10		Ревизия ГОСТ 22689.15-77			
		Ф100	1		
11		Отвод 150 ГОСТ 22689.2-89			
		Ф100	1	0.22	
12		То же 90° Ф50	1	0.060	
13		То же 135° Ф50	2	0.050	
14		То же 150° Ф50	1	0.045	
15		Тройник 90°			
		ГОСТ 22689.2-89 Ф100×100	1	0.46	
16		То же 60° Ф100×50	1		

Нач.маст.	Белов		
ГИП	Соколова		
Вед.инж.	Голова		

1.288.9-2.5-04

Санитарно-техническая кабина СКБА1Т-СР
Канализация
Спецификация оборудования

Стадия	Лист	Листов
Р	1	2

ГИПРОНИИЗДРАВ

Формат А4

Инв.№ подл. | Подпись и дата | Взам.инв.№

1.288.9-2.5-04 Лист 2

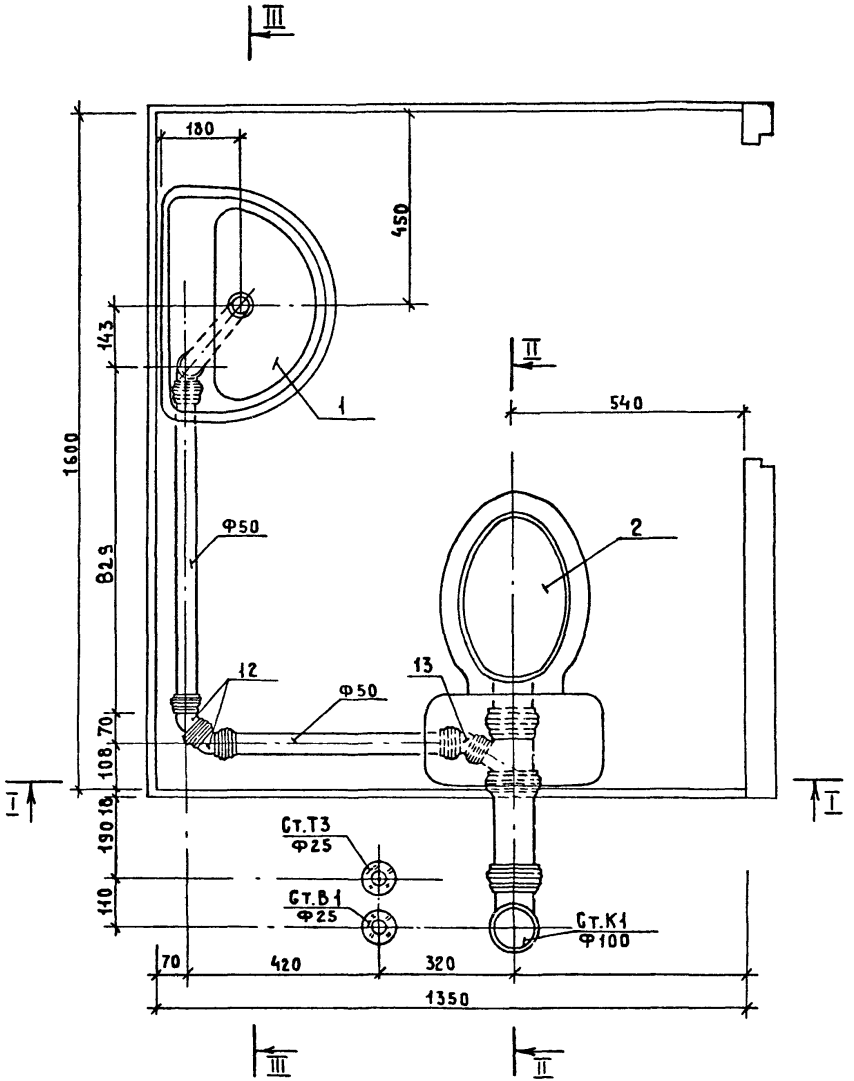

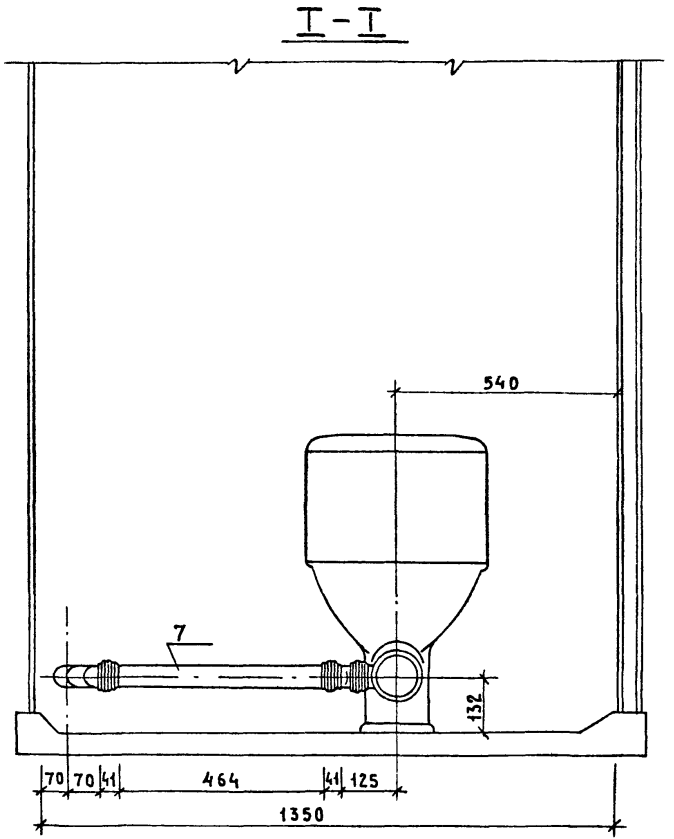

Нач.маст.	Белов		
ГИП	Соколова		
Вед.инж.	Голова		

1.288.9-2.5-04 СБ

Санитарно-техническая кабина СКБА1Т-СР
Канализация
Сборочный чертеж

Стадия	Лист	Листов
Р	1	2

ГИПРОНИИЗДРАВ

24462-02 23 Формат А3

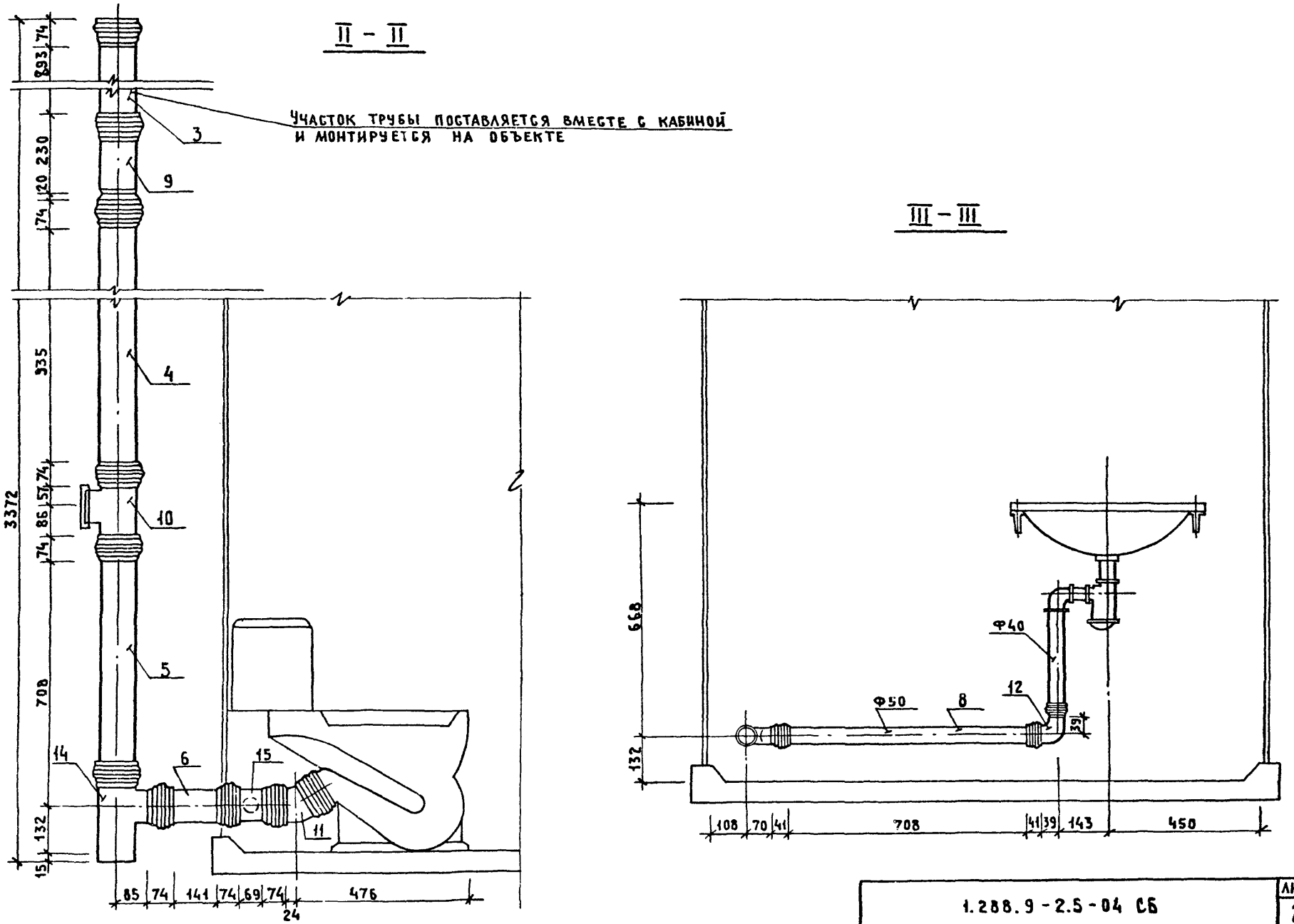

1.288.9-2.5-04 СБ

ЛИСТ 2

24462-02 24 ФОРМАТ А3

Марка поз.	Обозначение	Наименование	Кол.	Масса ед. кг	Приме чание
		Документация			
		Санитарно-техническая			
		кабина СКБА1Н-С			
	1.288.9-2.5-05 СБ	Сборочный чертеж			
		Водопровод			
		Стандартные изделия			
1	Каталог ЦКБА	Вентиль запорный			
		муфтовый 15б 1бр			
		Ф15	2	0.39	
2		Муфта прямая короткая			
		гост 8966-75 Ф15	2	0.055	
3		контргайка гост 8968-75			
		Ф15	2	0.036	
4		Сгон гост 8969-75Ф15	2	0.075	
5		Тройник гост 8948-75*Ф15	1	0.135	
6		Угольник гост 8946-75*			
		Ф15	1	0.095	
7		Ниппель двойной			
		гост 8958-75* Ф15	1	0.074	
8		Трубопровод из пласт-			
		массовых труб ПНД 12СЛ			
		гост 18599-83 ℓ=800мм			
		Ф12	1		
		Трубопровод из сталь-			
		ных водогазопроводных			

		1.288.9-2.5-05	
Нач.маст	Белов	Санитарно-техническая кабина СКБА1Н-С Водопровод Спецификация оборудования	Стадия Р; Лист 1; Листов 2
ГИП	Соколова		
Вед.инж	Голова		Гипронииздрав

Формат А4

Марка поз.	Обозначение	Наименование	Кол.	Масса ед.кг	Приме-чание
		оцинкованных труб			
		гост 3262-75* Ф40×3.0	0.2	3.84	М
		То же Ф25×2.8	3.5	2.39	М
		То же Ф15×2.5	3.2	1.28	М
		Горячее водоснабжение			
		Стандартные изделия			
1	Каталог ЦКБА	Вентиль запорный			
		муфтовый 15б 1бр			
		Ф15	1	0.39	
2		Муфта прямая короткая			
		гост 8966-75 Ф15	2	0.055	
3		Контргайка			
		гост 8968-75 Ф15	2	0.036	
4		Сгон гост 8969-75			
		Ф15	1	0.075	
5		Угольник гост 8946-75*			
		Ф25		0.231	
6		То же Ф15	1	0.095	
		Трубопровод из сталь-			
		ных водогазопроводных			
		оцинкованных труб			
		гост 3262-75* Ф40×3.0	0.2	3.84	М
		То же Ф25×2.8	5.8	2.39	М
		То же Ф15×2.5	3.03	1.28	М
		Смеситель латунный			
		См-Ум-НКСР-2			
		гост 25809-83	1	1.3	

Инв.№ подл. | Подпись и дата | Взам.инв.№

	1.288.9-2.5-05	Лист 2

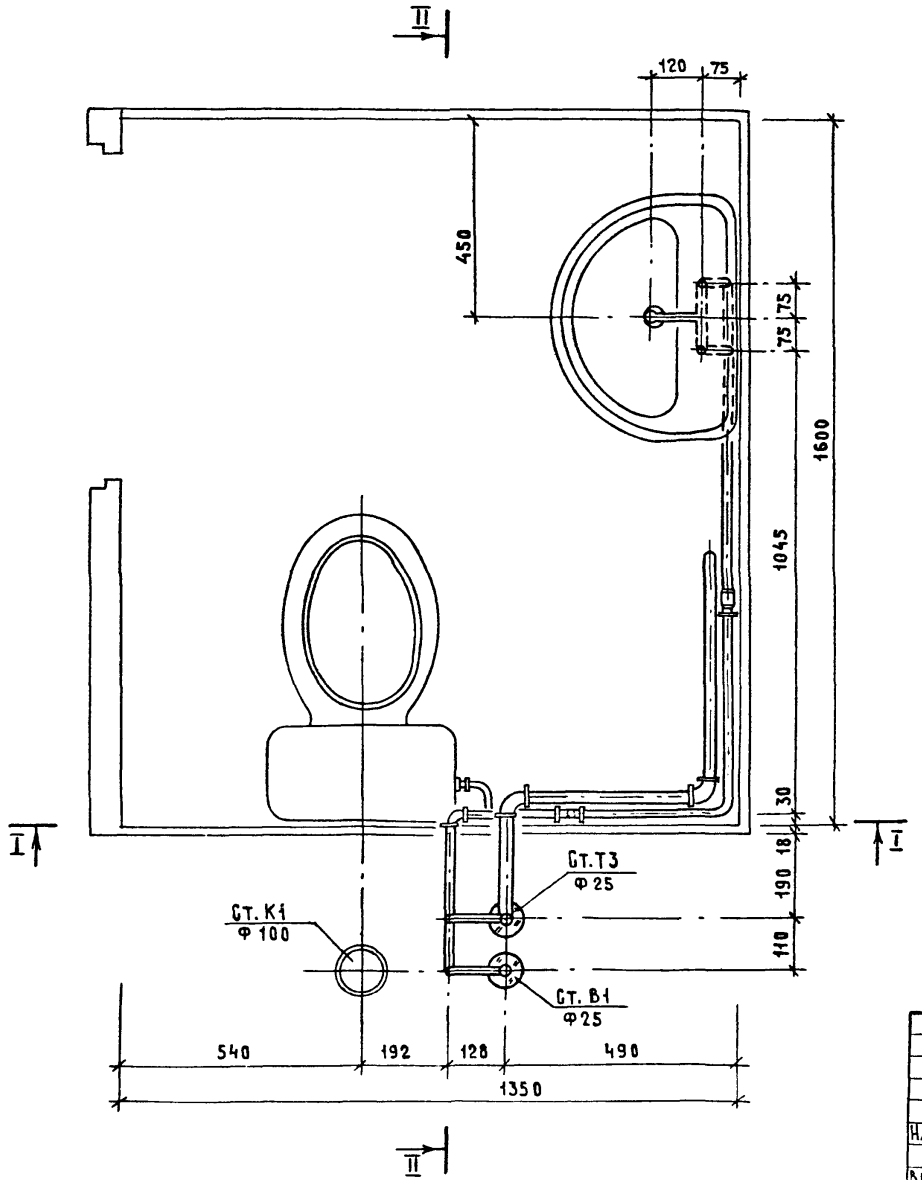

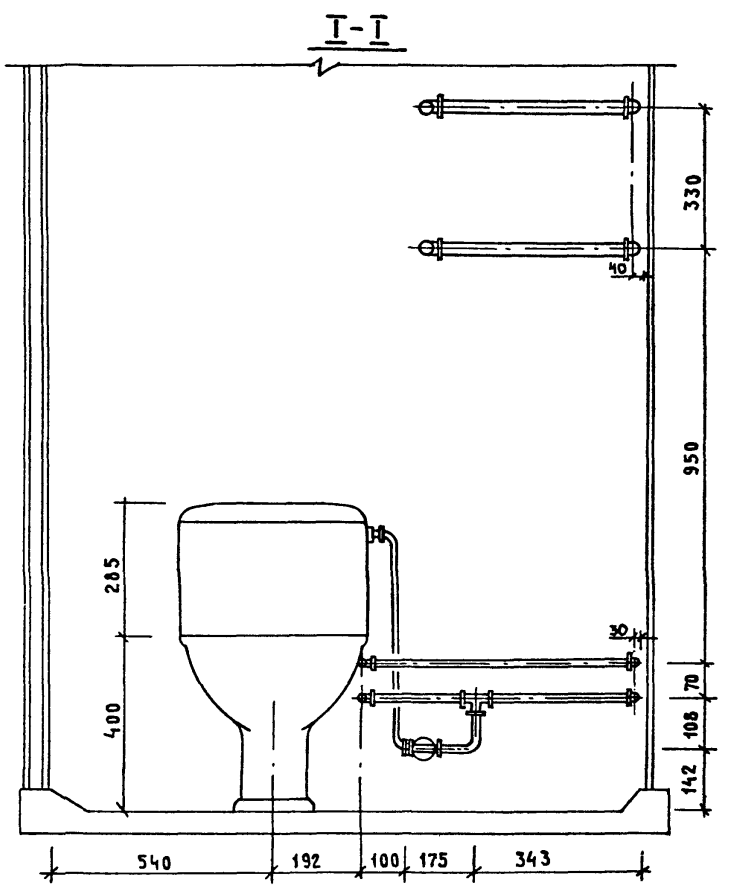

Нач. маст.	Белов		
ГИП	Соколова		
Вед. инж.	Голова		

1.288.9-2.5-05 СБ

Санитарно-техническая кабина СКБА1Н-С. Водопровода. Сборочный чертеж

Стадия	Лист	Листов
Р	1	4

ГИПРОНИИЗДРАВ

24462-02 26 Формат А3

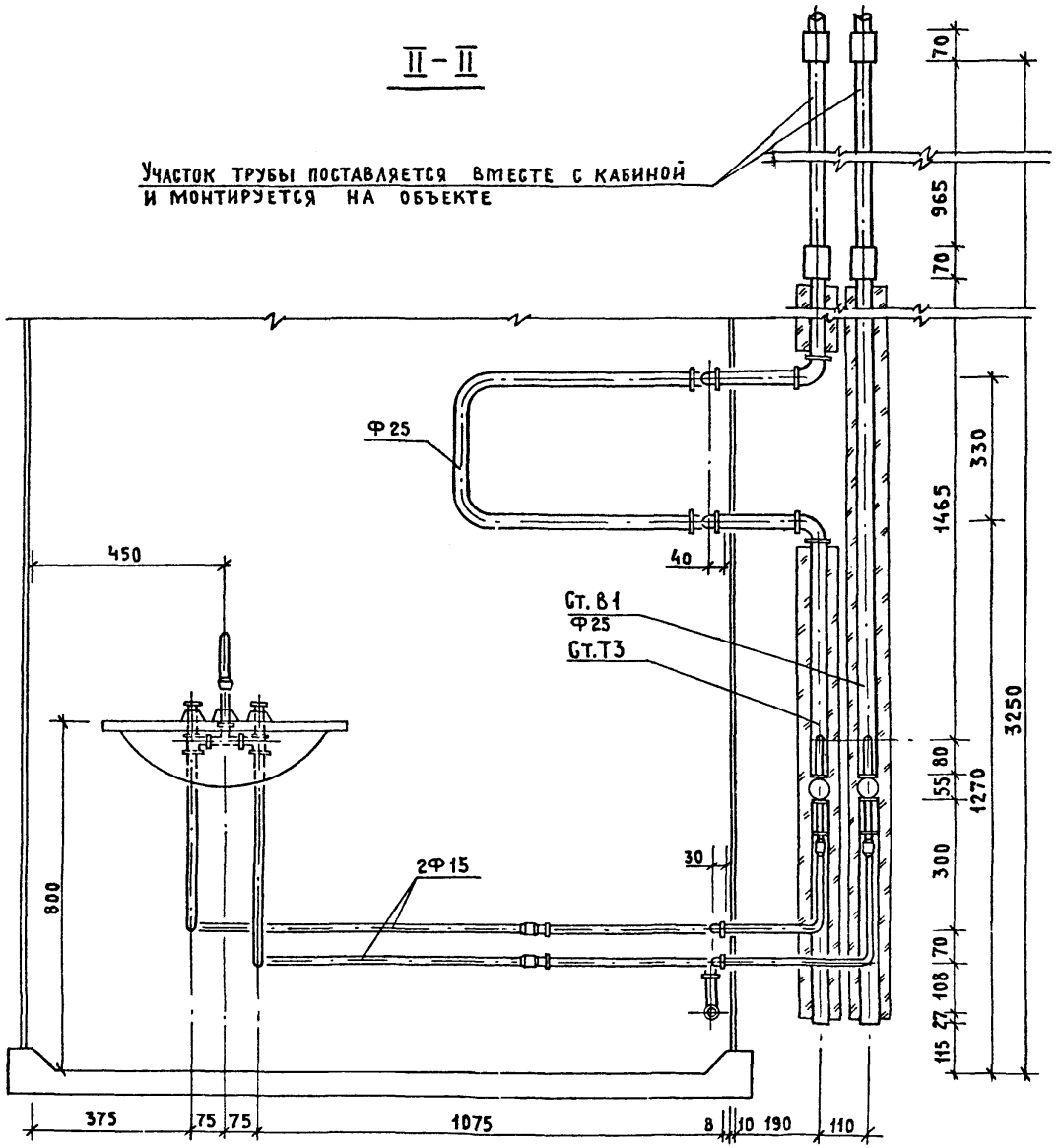

1.288.9-2.5-05 СБ

Лист 2

Схема водопровода

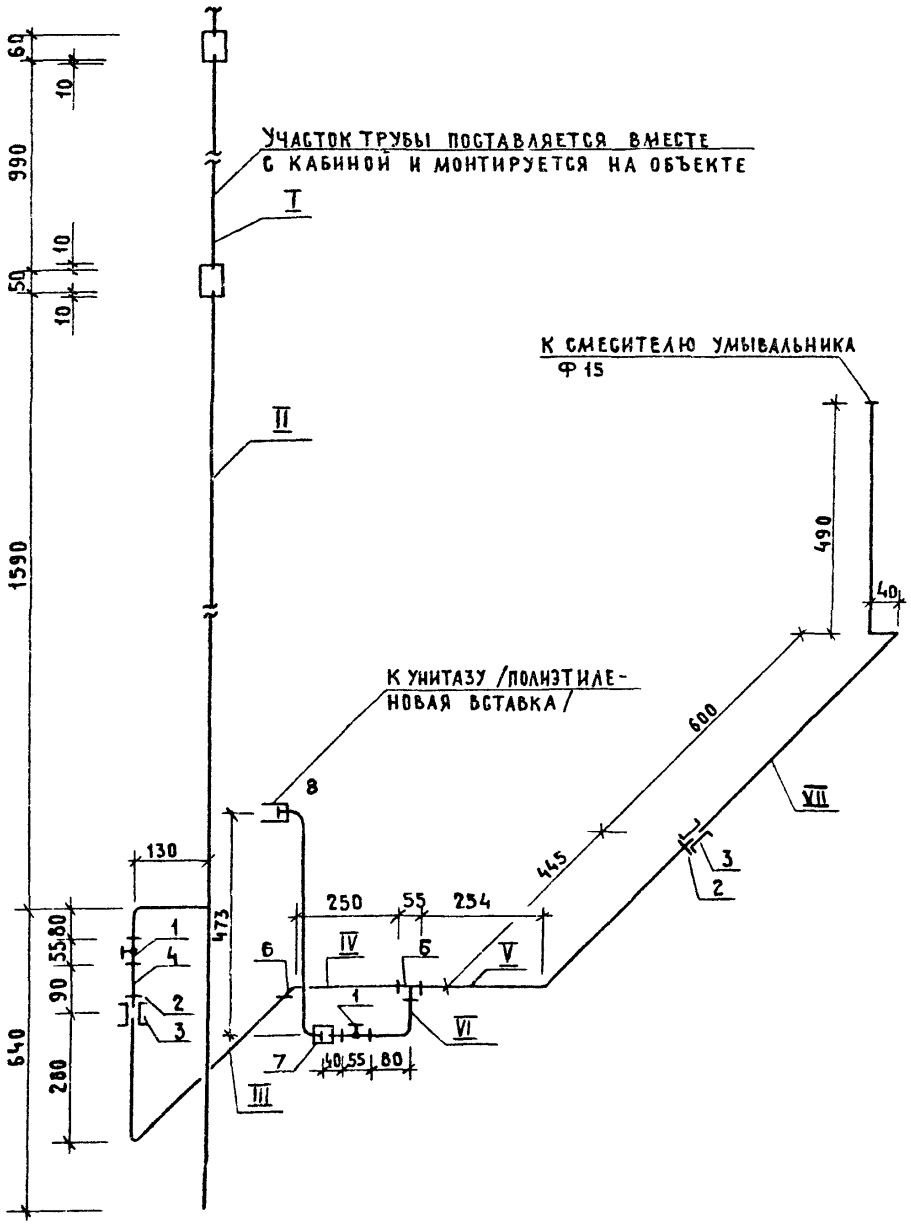

Трубные заготовки

Марка поз.	Эскиз детали	L мм	Ф мм	Ед. изм.	Кол.	Масса ед., кг	ГОСТ
I	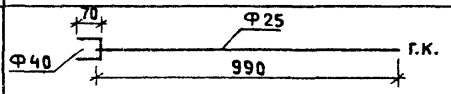	70	40	шт.	1	0.28	3262-75
		990	25	шт.	1	2.35	3262-75
II	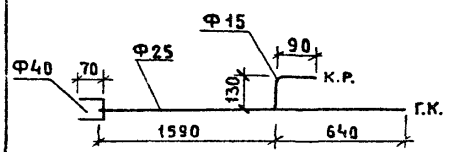	70	40	шт.	1	0.28	3262-75
		2230	25	шт.	1	5.35	3262-75
		220	15	шт.	1	0.28	3262-75
III	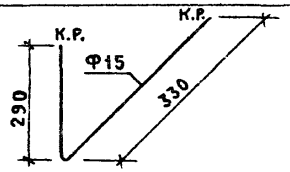	620	15	шт.	1	0.79	3262-75
IV	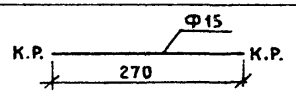	270	15	шт.	1	0.34	3262-75
V	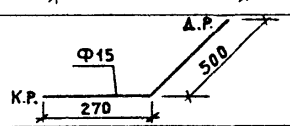	770	15	шт.	1	0.97	3262-75
VI	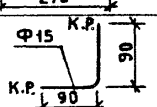	180	15	шт.	1	0.23	3262-75
VII	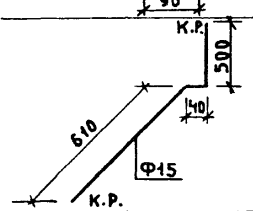	1110	15	шт.	1	1.42	3262-75

Схема горячего водоснабжения

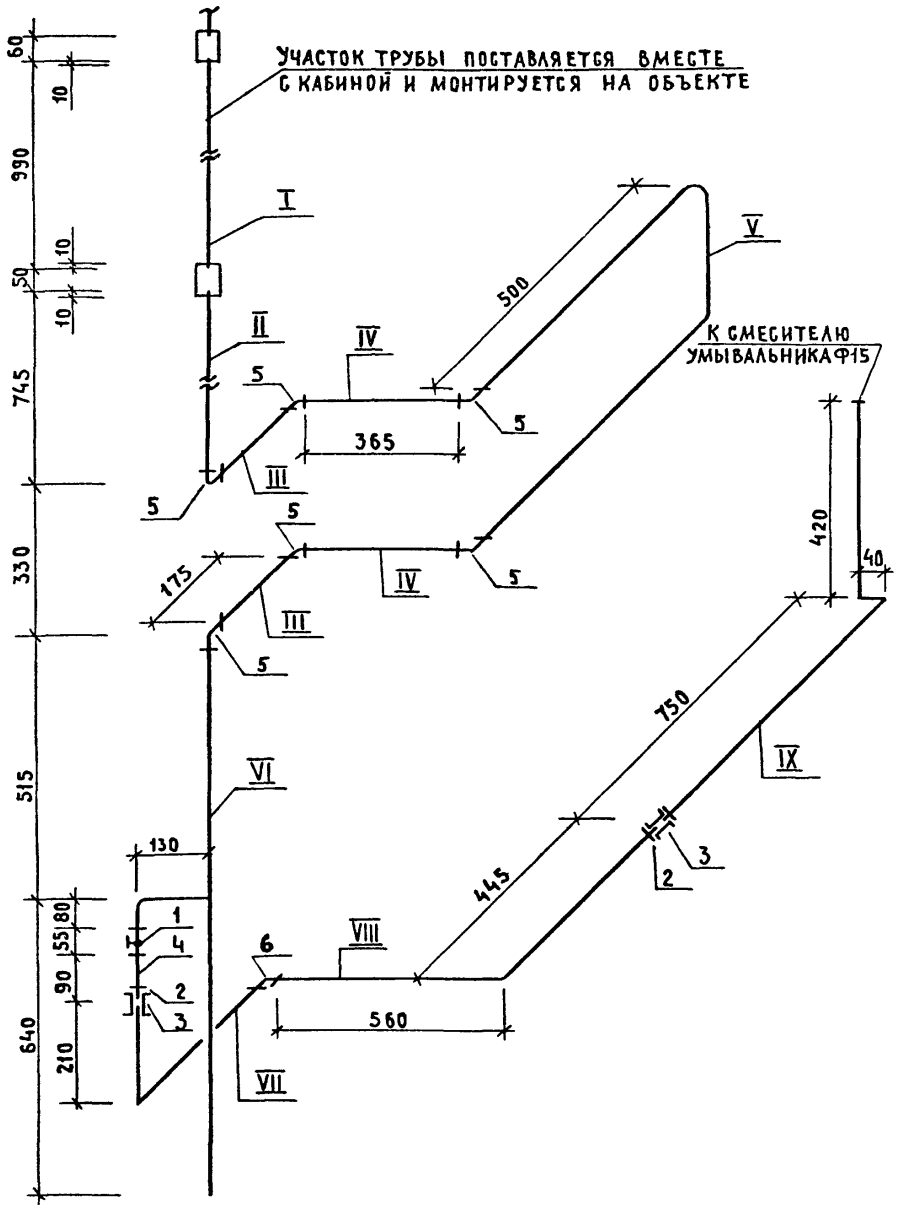

Марка	Эскиз детали	L мм	Ф мм	Ед. изм.	Кол.	Масса ед., кг	ГОСТ
I	70, Ф25, Ф40, г.к., 990	70	40	шт.	1	0.28	3262-75*
		990	25	шт.	1	2.35	3262-75*
II	70, Ф25, Ф40, д.р., 810	70	40	шт.	1	0.28	3262-75*
		810	25	шт.	1	1.93	3262-75*
III	Ф25, к.р., д.р., 250	250	25	шт.	2	0.59	3262-75*
IV	Ф25, к.р., д.р., 440	440	25	шт.	2	1.05	3262-75*
V	к.р., Ф25, к.р., 330, 510	1350	25	шт.	1	3.22	3262-75*
VI	Ф15, 90, Ф25, 130, к.р., к.р., г.к., 530, 640	220	15	шт.	1	0.29	3262-75*
		1170	25	шт.	1	2.79	3262-75*
VII	к.р., к.р., 220, 230	450	15	шт.	1	0.58	3262-75*
VIII	д.р., 500, к.р., 570	1070	15	шт.	1	1.36	3262-75*
IX	к.р., 430, 40, 760, Ф15, к.р.	1230	15	шт.	1	1.57	3262-75*

Марка поз.	Обозначение	Наименование	Кол.	Масса ед. кг.	Примечание
		Документация			
		Санитарно-техническая			
		кабина СКБА1-В			
	1.288.9-2.5-01 СБ	сборочный чертеж			
		Водопровод			
		стандартные изделия			
1	Каталог ЦКБА	Вентиль запорный			
		муфтовый 15б1бр			
		ф15	2	0,33	
2		муфта прямая короткая			
		ГОСТ 8966-75 ф15	2	0,055	
3		контргайка ГОСТ8968-75			
		ф15	2	0,036	
4		сгон ГОСТ 8969-75			
		ф15	2	0,075	
5		угольник ГОСТ 8946-75*			
		ф15	1	0,095	
6		тройник ГОСТ 8948-75*			
		ф15	1	0,135	
7		заглушка стальная			
		ГОСТ 17379-83 ф25	1	0,1	
		ниппель двойной			
		ГОСТ 8958-75* ф15	1	0,074	
		трубопровод из пластмас			
		совых труб ПНД 12 ГА			
		ГОСТ 18599-83 р=800 ф12	1		

		1.288.9-2.5-06	
		Санитарно-техническая кабина СКБА1Н-В Водопровод Спецификация оборудования	Стадия: Р; Лист: 1; Листов: 2
Нач.маст	Белов		Гипрониздрав
ГИП	Соколова		
Вед.инж.	Голова		

Формат А4

Марка поз.	Обозначение	Наименование	Кол.	Масса ед. кг.	Примечание
		трубопровод из сталь-			
		ных водогазопроводных			
		оцинкованных труб			
		то же ф25х2,8	3.5	2.39	м
		то же ф15х2.5	3.2	1.28	м
		горячее водоснабжение			
		стандартные изделия			
1	Каталог ЦКБА	Вентиль запорный			
		муфтовый 15б1бр			
		ф15	1	0,33	
2		муфта прямая короткая			
		ГОСТ 8966-75 ф15	2	0,055	
3		контргайка			
		ГОСТ 8968-75 ф15	2	0,036	
4		сгон ГОСТ 8969-75			
		ф15	1	0,075	
5		угольник ГОСТ 8946-75*			
		ф25		0,231	
6		то же ф15	1	0,095	
		трубопровод из сталь-			
		ных водогазопроводных			
		оцинкованных труб			
		ГОСТ 3262-75* ф40х3.0	0,2	3.84	
		то же ф25х2.8	5.8	2.39	
		то же ф15х2.5		1.28	
		смеситель латунный			
		СМ-УМ-НКСР-2В			
		ГОСТ 28809-85	1	1.3	

Инв.№подл. | Подпись и дата | Взам.инв.№

	Лист
1.288.9-2.5-06	2

24462-02 30

Формат А4

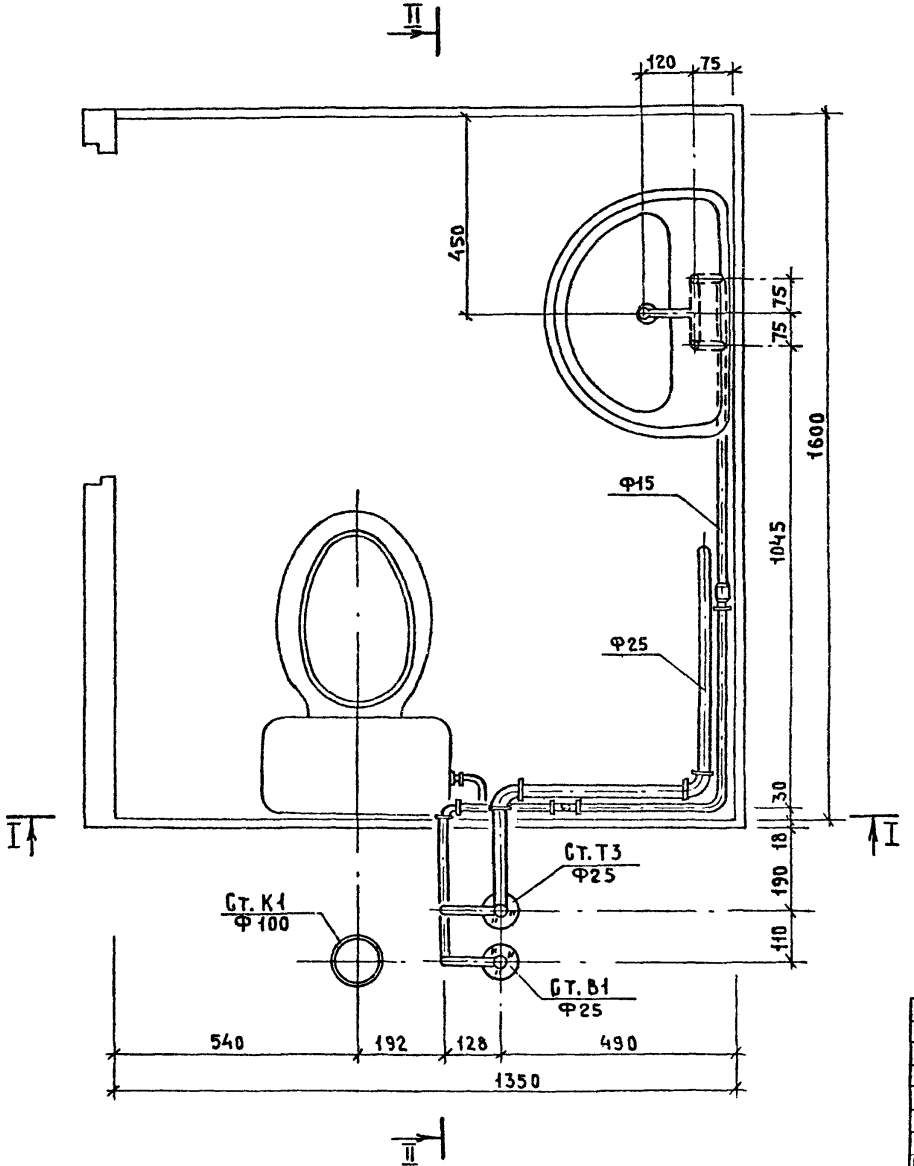

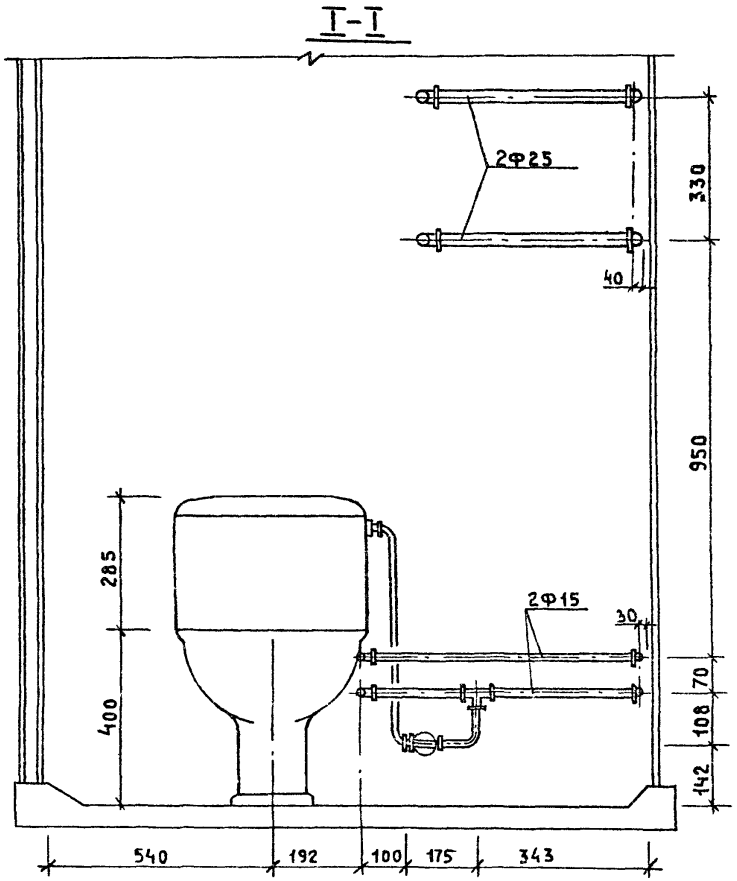

Нач.маст.	Белов		
ГИП	Соколова		
Вед.инж.	Голова		

1.288.9-2.5-06 СБ

Санитарно-техническая кабина СКБА1Н-В
Водопровод
Сборочный чертеж

Стадия	Лист	Листов
Р	1	4

Гипронииздрав

24462-02 31 Формат А3

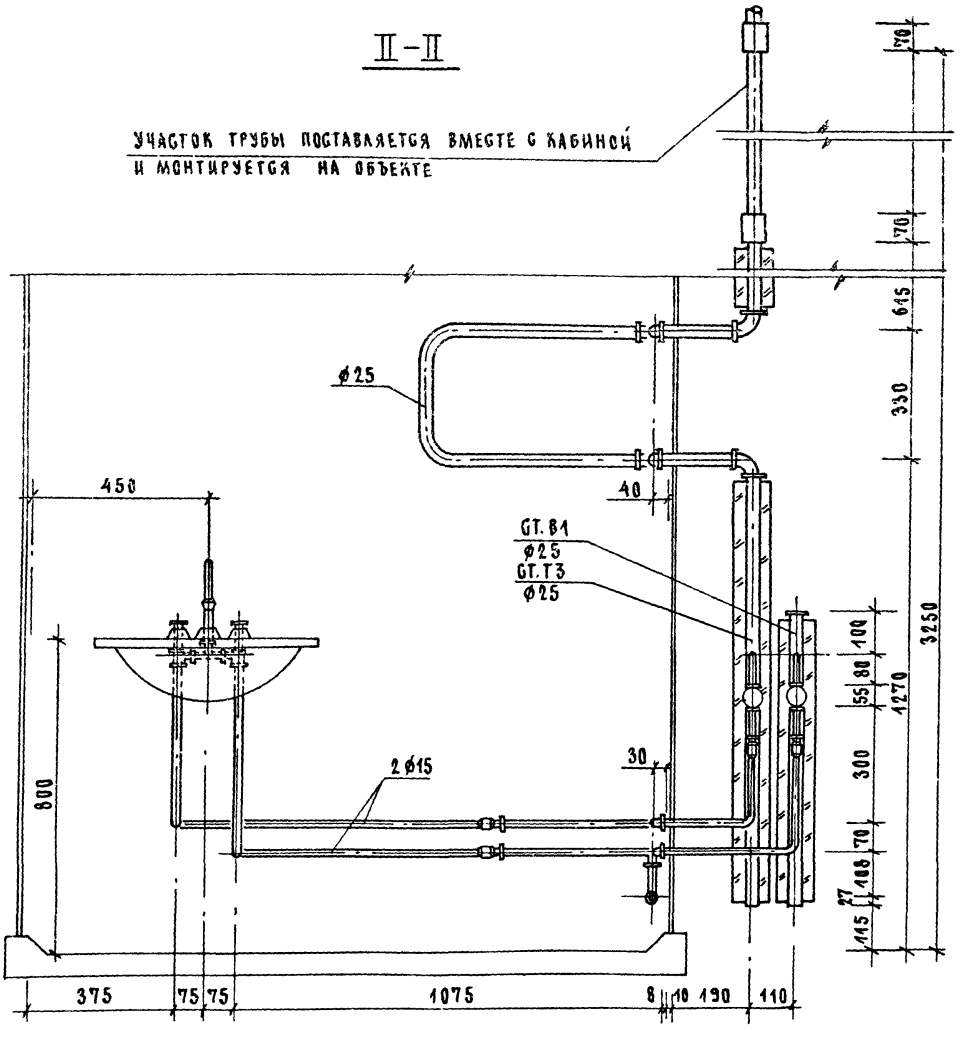

1.288.9-2.5-06 СБ

ЛИСТ 2

24462-02 32 ФОРМАТ А3

Трубные заготовки

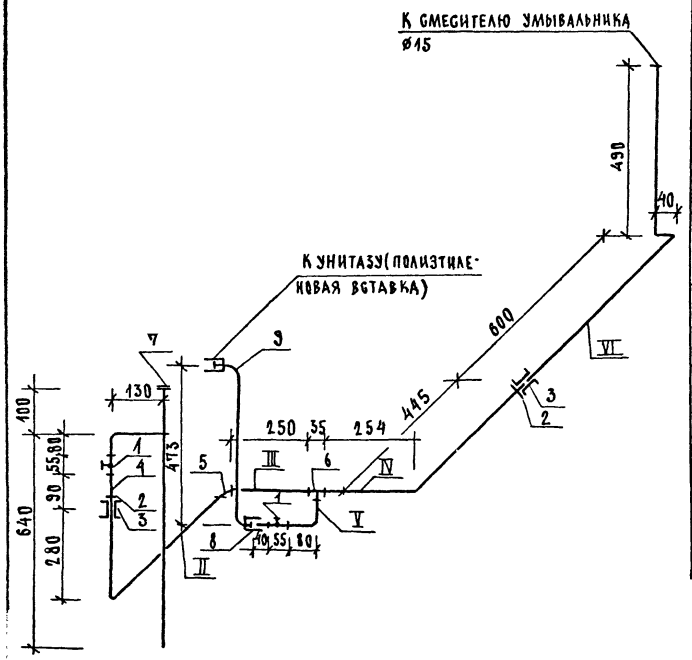

Марка поз.	Эскиз детали	L мм.	ø мм.	Ед. изм.	Кол.	Масса ед.кг	ГОСТ
I	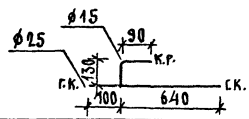	740	25	шт.	1	1.76	3262-75*
		220	15	шт.	1	0.28	3262-75*
II	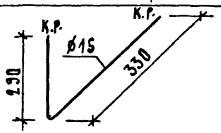	620	15	шт.	1	0,79	3262-75*
III	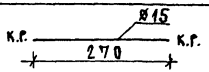	270	15	шт.	1	0,34	3262-75*
IV	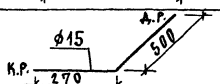	770	15	шт.	1	0,97	3262-75*
V	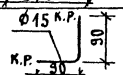	180	15	шт.	1	0,23	3262-75*
VI	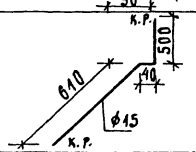	1110	15	шт.	1	1,42	3262-75*

1.288.9-2.5-06 ГБ

Лист 3

Схема горячего водоснабжения

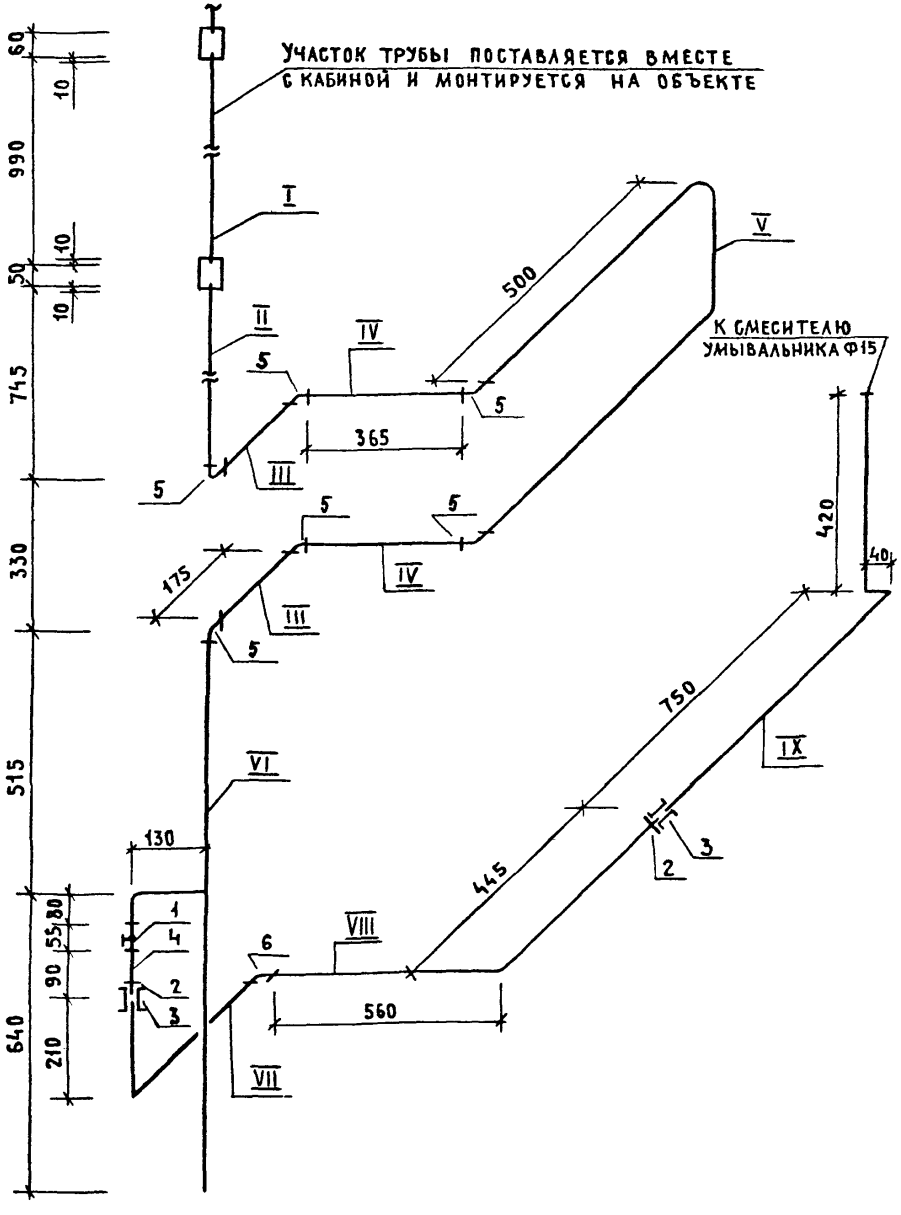

Марка	Эскиз детали	L мм	Ф мм	Ед. изм.	Кол.	Масса ед., кг	ГОСТ
I	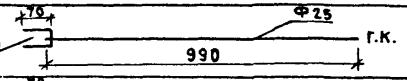	70	40	шт.	1	0.28	3262-75*
		990	25	шт.	1	2.35	3262-75*
II	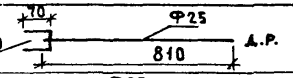	70	40	шт.	1	0.28	3262-75*
		810	25	шт.	1	1.93	3262-75*
III	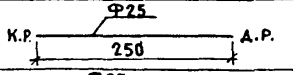	250	25	шт.	2	0.59	3262-75*
IV	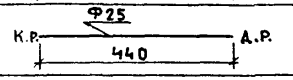	440	25	шт.	2	1.05	3262-75*
V	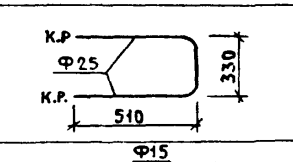	1350	25	шт.	1	3.22	3262-75*
VI	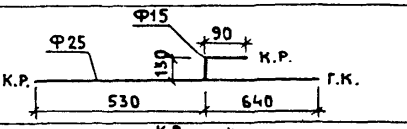	220	15	шт.	1	0.29	3262-75*
		1170	25	шт.	1	2.79	3262-75*
VII	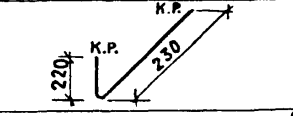	450	15	шт.	1	0.58	3262-75*
	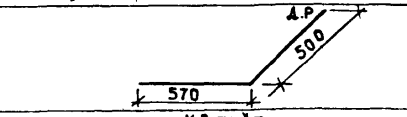	1070	15	шт.	1	1.36	3262-75*
IX	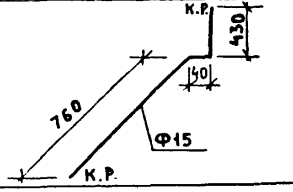	1230	15	шт.	1	1.57	3262-75*

Марка поз.	Обозначение	Наименование	Кол.	Масса ед. кг	Приме-чание
		Документация			
		Санитарно-техническая			
		кабина СКБА1Н-С			
	1.288.9.-2.5-07 СБ	Сборочный чертеж			
		Канализация			
		стандартные изделия			
1		Умывальник ПК бс-2			
		керамический			
		ГОСТ 23759-85 С	1		
		сифоном СФБВ и вы-			
		пуском ВСУ ГОСТ 23412-79*	1		
		смесителем ГОСТ 25809-83	1		
		кронштейнами ГОСТ 1153-76*	2		
		болтами ГОСТ 7798-70*	2		
2		Унитаз „Компакт" керА-			
		мический УнкЦ1			
		ГОСТ 22847-85,	1		
		бачок с арматурой			
		ГОСТ 21485.5-76	1		
		арматура крепления			
		бачка,			
		сиденье ГОСТ 15062-83	1		
3		Трубопровод из			
		пластмассовых кана-			
		лизационных труб			

		1.288.9-2.5-07	
Нач.маст.	Белов	Санитарно-техническая кабина СКБА1Н-С Канализация Спецификация оборудования	Стадия: Р; Лист: 1; Листов: 2
ГИП	Соколова		
Вед.инж.	Голова		ГИПРОНИИЗДРАВ

Формат А4

Марка поз.	Обозначение	Наименование	Кол.	Масса ед. кг	Приме-чание
		ГОСТ 22689.2-89			
		ℓ=1000мм Ф100	1	0.95	
4		То же ℓ=1900мм Ф100	1	1.80	
5		То же ℓ=170мм Ф100	1	0.16	
6		То же ℓ=735мм Ф50	1	0.23	
7		То же ℓ=520 Ф50	1	0.16	
8		Патрубок компенсационный			
		ГОСТ 22689.2-89 Ф100	1		
9		Отвод 150° ГОСТ 22689.2-89			
		Ф100	1	0.22	
10		То же 90° Ф50	1	0.060	
11		То же 135° Ф50	2	0.050	
12		То же 150° Ф50	1	0.045	
13		Тройник 90°			
		ГОСТ 22689.2-89 Ф100×100	1	0.46	
14		То же 60° Ф100×50	1		

Инв.№ подл. | Подпись и дата | Взам. инв.№

1.288.9-2.5-07	Лист 2

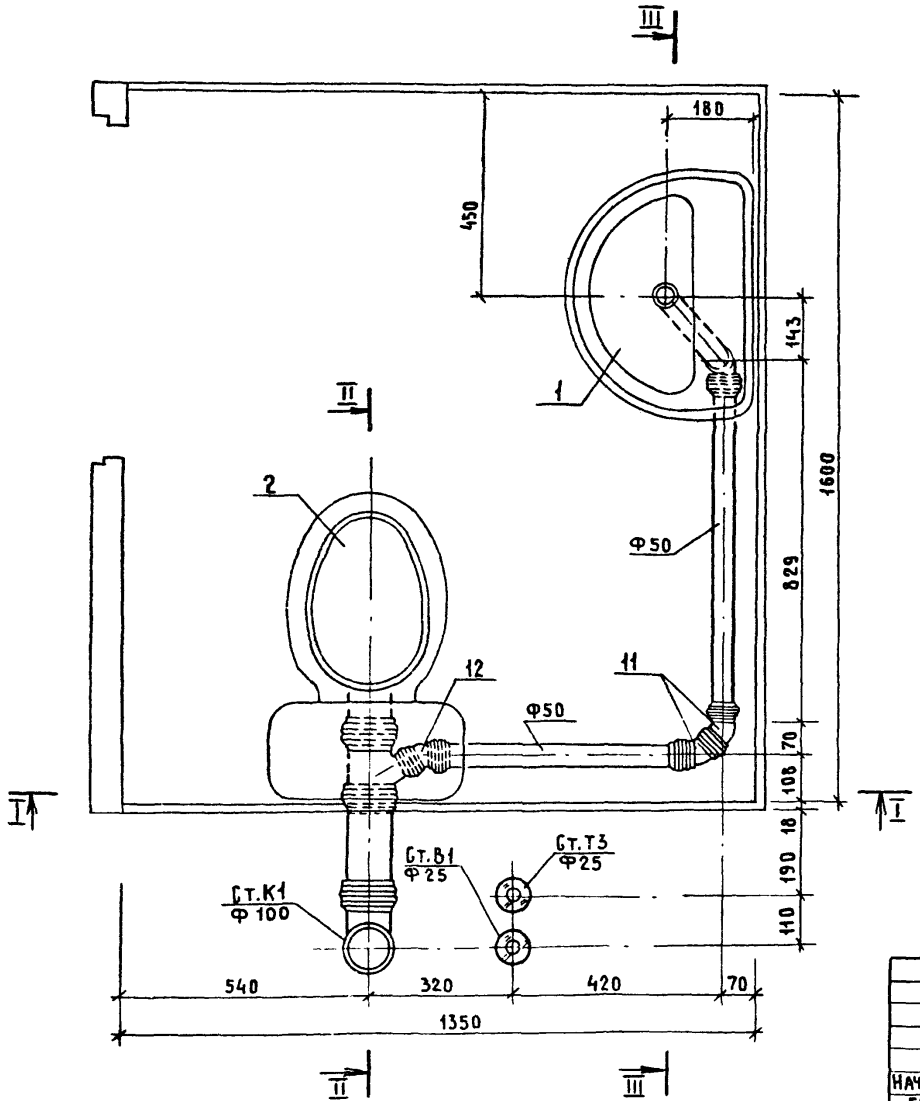

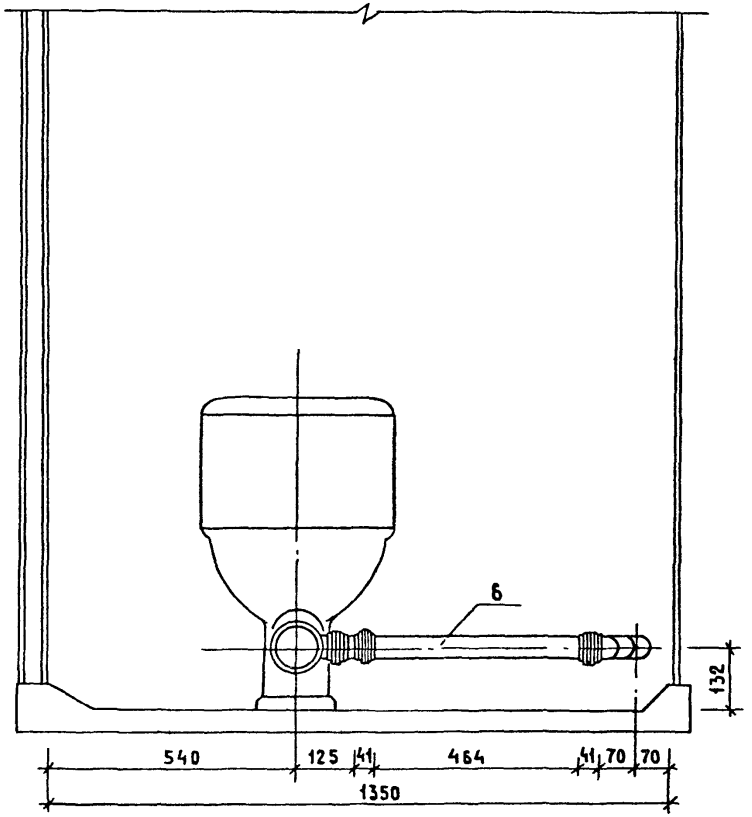

Нач. маст.	Белов		
ГИП	Соколова		
Вед. инж.	Голова		

1.288.9-2.5-07 СБ

Санитарно-техническая кабина СКБА1Н-С
Канализация
Сборочный чертеж

Стадия	Лист	Листов
Р	1	2

ГИПРОНИИЗДРАВ

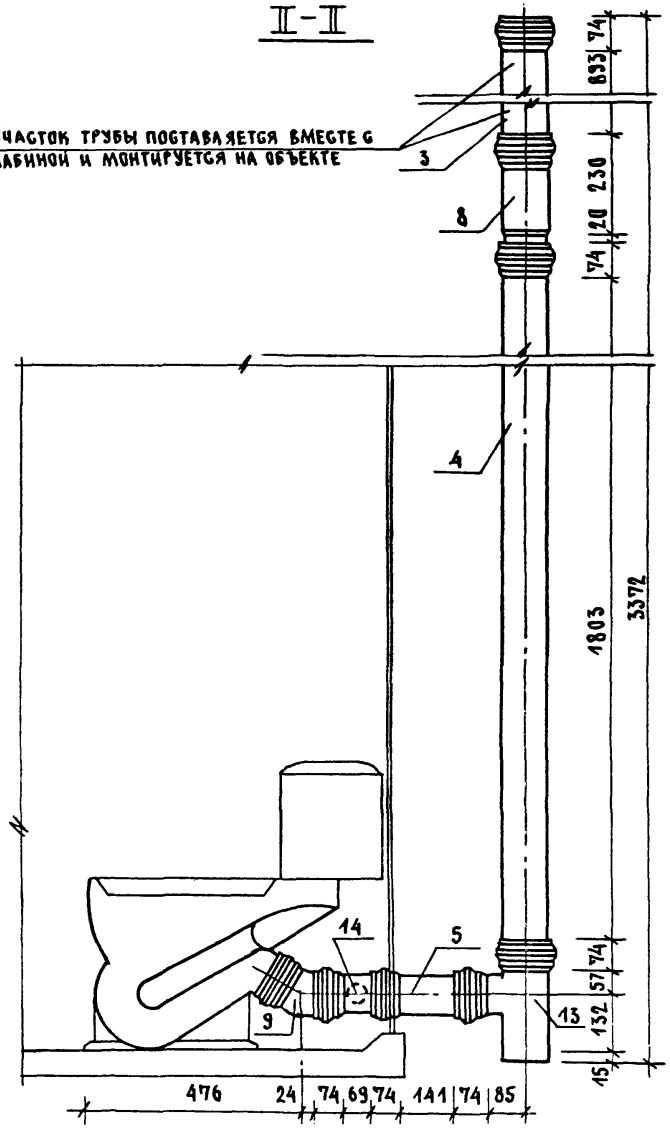

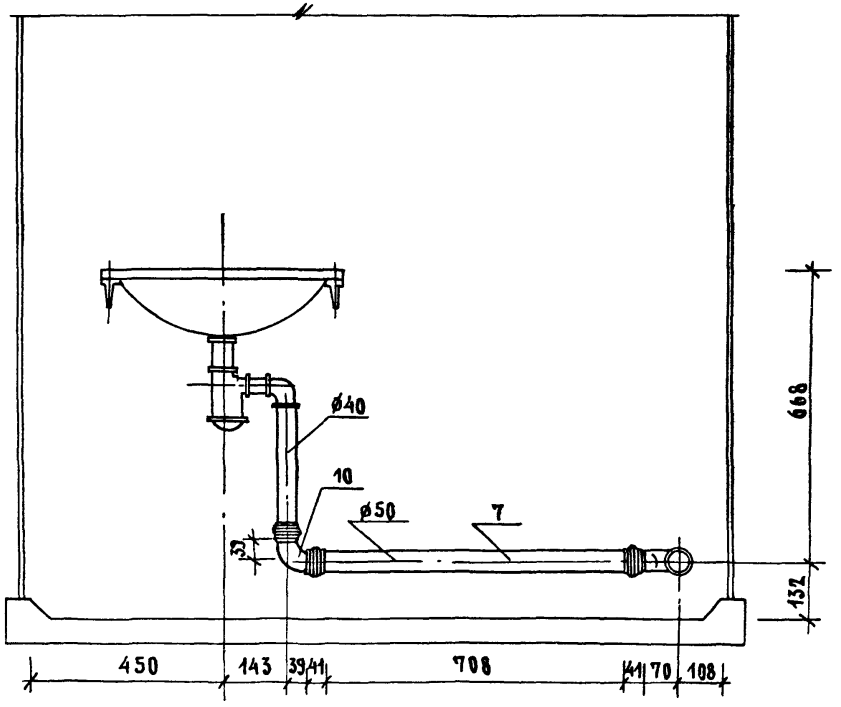

1.288.9-2.5-07 СБ		Лист 2

Марка поз.	Обозначение	Наименование	Кол.	Масса ед. кг	Приме-чание
		Документация			
		Санитарно-техническая			
		кабина СКБА1Н-СР			
	1.288.9-2.5-08 СБ	Сборочный чертеж			
		Канализация			
		Стандартные изделия			
1		Умывальник ПК бс-2			
		керамический			
		ГОСТ 23759-85, с	1		
		сифоном СФБВ и выпус-			
		ком ВСУ ГОСТ 23412-79*,	1		
		смесителем ГОСТ 25809-83,	1		
		кронштейнами ГОСТ 1153-76*	2		
		болтами ГОСТ 7798-70*	2		
2		Унитаз „Компакт" керА-			
		мический УНКЦ1			
		ГОСТ 22847-85,	1		
		бачок с арматурой			
		ГОСТ 21485.5-76,	1		
		арматура крепления бачка,			
		сиденье ГОСТ 15062-83	1		
3		Трубопровод из пласт-			
		массовых канализацион-			
		ных труб ГОСТ 22689.2-89			
		ℓ = 1000 мм. Ф100	1	0.95	

		1.288.9-2.5-08	
Нач.маст	Белов	Санитарно-техническая кабина СКБА1Н-СР Канализация Спецификация оборудования	Стадия: Р; Лист: 1; Листов: 2
ГИП	Соколова		ГИПРОНИИЗДРАВ
Вед.инж	Голова		

Формат А4

Марка поз.	Обозначение	Наименование	Кол.	Масса ед. кг	Приме-чание
4		То же ℓ=1010мм. Ф100	1	0.96	
5		То же ℓ=630мм. Ф100	1	0.63	
6		То же ℓ=170мм. Ф100	1	0.16	
7		То же ℓ=520мм. Ф50	1	0.16	
8		То же ℓ=735 Ф50	1	0.23	
9		Патрубок компенсационный			
		ГОСТ 22689.2-89 Ф100	1		
10		Ревизия ГОСТ 22689.2-89			
		Ф100	1		
11		Отвод 150° ГОСТ 22689.2-89			
		Ф100	1	0.22	
12		То же 90° Ф50	1	0.060	
13		То же 135° Ф50	2	0.050	
14		То же 150° Ф50	1	0.045	
15		Тройник 90°			
		ГОСТ 22689.2-89 Ф100×100	1	0.46	
16		То же 60° Ф100×50	1		

Инв.№ подл. | Подпись и дата | Взам.инв.№

1.288.9-2.5-08	Лист 2

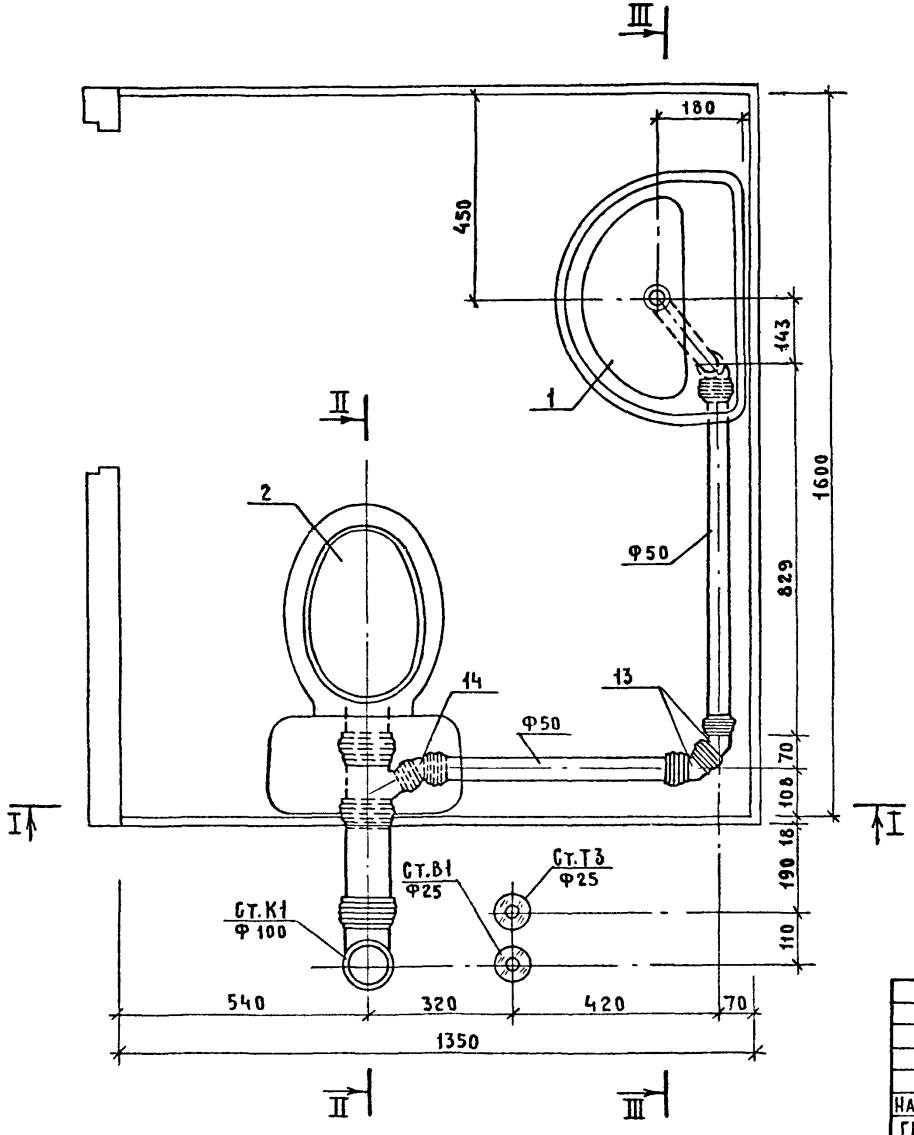

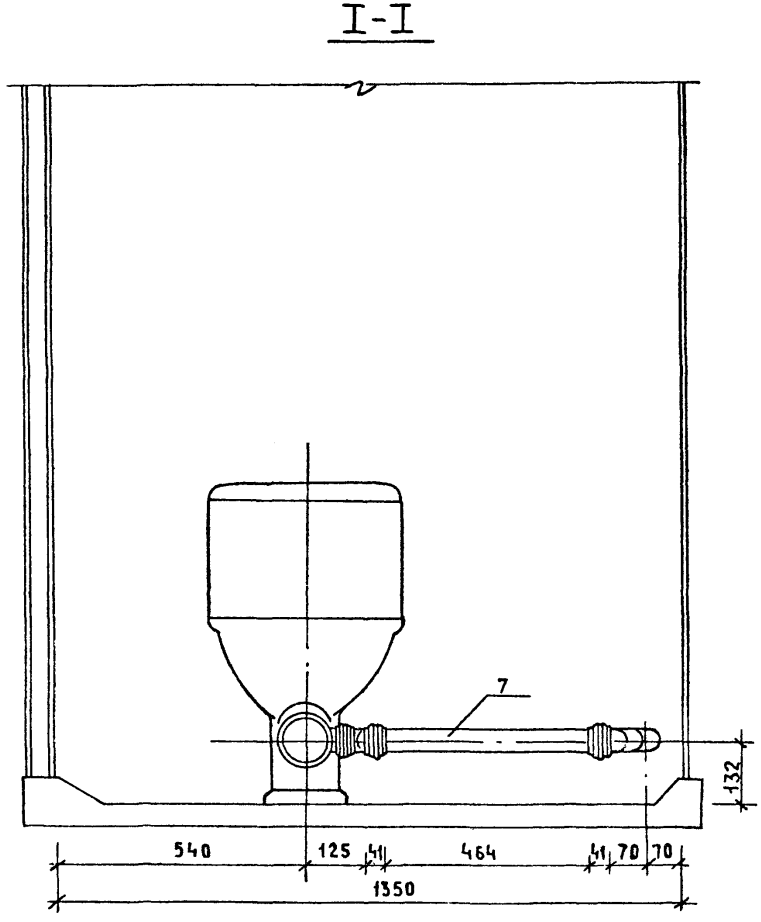

Нач.маст.	Белов		
ГИП	Соколова		
Вед.инж.	Голова		

1.288.9-2.5-08 СБ

Санитарно-техническая кабина СКБА1Н-СР
Канализация
Сборочный чертеж

Стадия	Лист	Листов
Р	1	2

ГИПРОНИИЗДРАВ

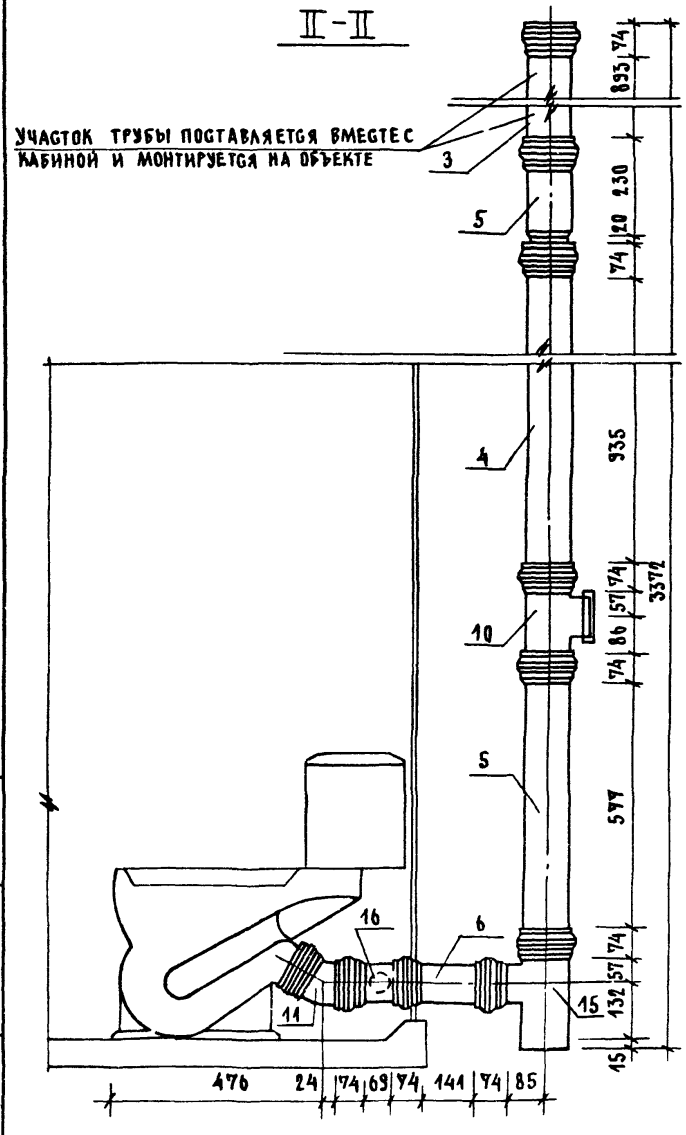

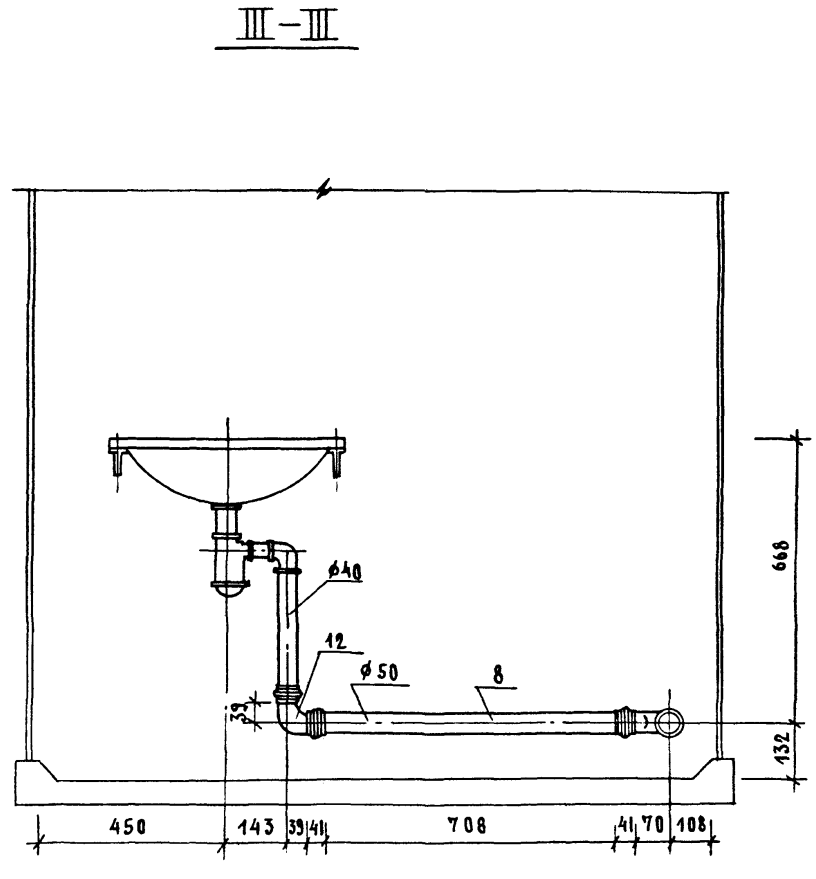

1.288.9 - 2.5 - 08 ГБ	Лист 2

24462-02 40 Формат А3

Марка поз.	Обозначение	Наименование	Кол.	Масса ед. кг.	Приме-чание
		Документация			
		Санитарно-техническая			
		кабина СКБА2Т-С			
	1.288.9-2.5-09 СБ	Сборочный чертеж			
		Водопровод			
		Стандартные изделия			
1	Каталог ЦКБА	Вентиль запорный			
		муфтовый 15Б1бр			
		Ф15	2	0.39	
2		Муфта прямая короткая			
		гост 8966-75 Ф15	2	0.055	
3		Контргайка гост 8968-75			
		Ф15	2	0.036	
4		Сгон гост 8969-75 Ф15	1	0.075	
5		Угольник гост 8946-75*			
		Ф15	3	0.095	
6		Тройник гост 8948-75*			
		Ф15	1	0.135	
7		Ниппель двойной			
		гост 8958-75* Ф15	1	0.074	
8		Трубопровод, из пластмас			
		совых труб ПНД 12 СЛ			
		гост 18599-83 l=800			
		Ф12	1		
		Трубопровод, из сталь-			
		ных водогазопроводных			

Нач. маст.	Белов		
ГИП	Соколова		
Вед. инж.	Голова		

1.288.9-2.5-09

Санитарно-техническая кабина СКБА2Т-С
Водопровод
Спецификация оборудования

Стадия	Лист	Листов
Р	1	2

ГИПРОНИИЗДРАВ

Формат А4

Марка поз.	Обозначение	Наименование	Кол.	Масса ед. кг	Приме-чание
		оцинкованных труб			
		гост 3262-75* Ф40×3.0	0.2	3.84	м
		То же Ф25×2.8	3.6	2.39	м
		То же Ф15×2.5	4.0	1.28	м
		Горячее водоснабжение			
		Стандартные изделия			
1	Каталог ЦКБА	Вентиль запорный			
		муфтовый 15Б1бр			
		Ф15	1	0.39	
2		Муфта прямая короткая			
		гост 8966-75 Ф15	2	0.055	
3		Контргайка гост 8968-75*			
		Ф15	2	0.036	
4		Сгон гост 8969-75			
		Ф15	1	0.075	
5		Угольник гост 8946-75*			
		Ф15	3	0.095	
6		То же Ф25	6	0.231	
		Трубопровод, из стальных			
		водогазопроводных			
		оцинкованных труб			
		гост 3262-75* Ф40×3.0	0.2	3.84	м
		То же Ф25×2.8	5.8	2.39	м
		То же Ф15×2.5	3.8	1.28	м
		Смеситель латунный			
		См-8У-Ш гост 25809-89	1	2.20	

Взам. инв. №

Подпись и дата

Инв. № подл.

1.288.9-2.5-09 Лист 2

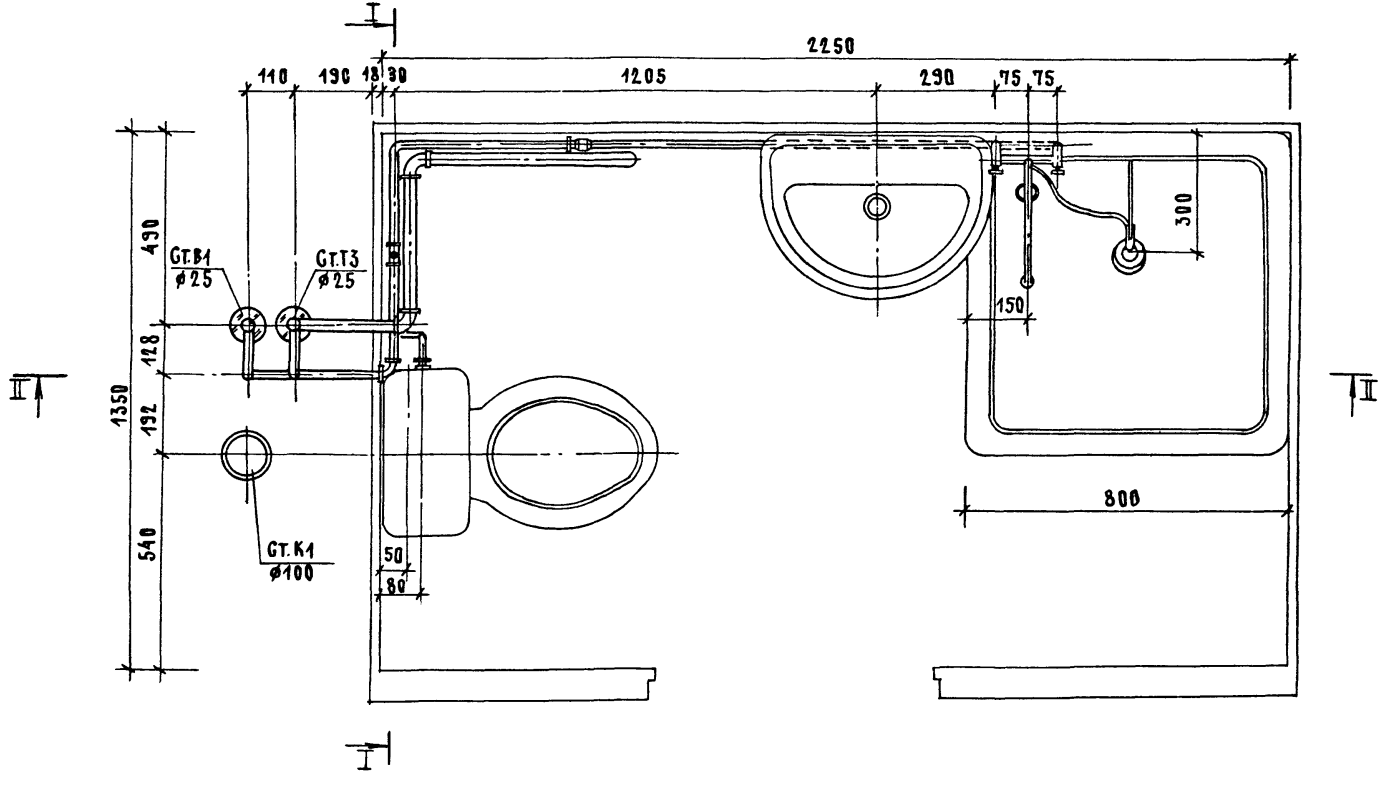

Нач.маст.	Белов		
ГИП	Соколова		
Вед.инж.	Голова		

1.288.9-2.5-09 СБ

Санитарно-техническая кабина СКБА2Т-С
Водопровод
Сборочный чертеж

Стадия	Лист	Листов
Р	1	7

ГИПРОНИИЗДРАВ

24462-02 42 ФОРМАТ А3

I - I

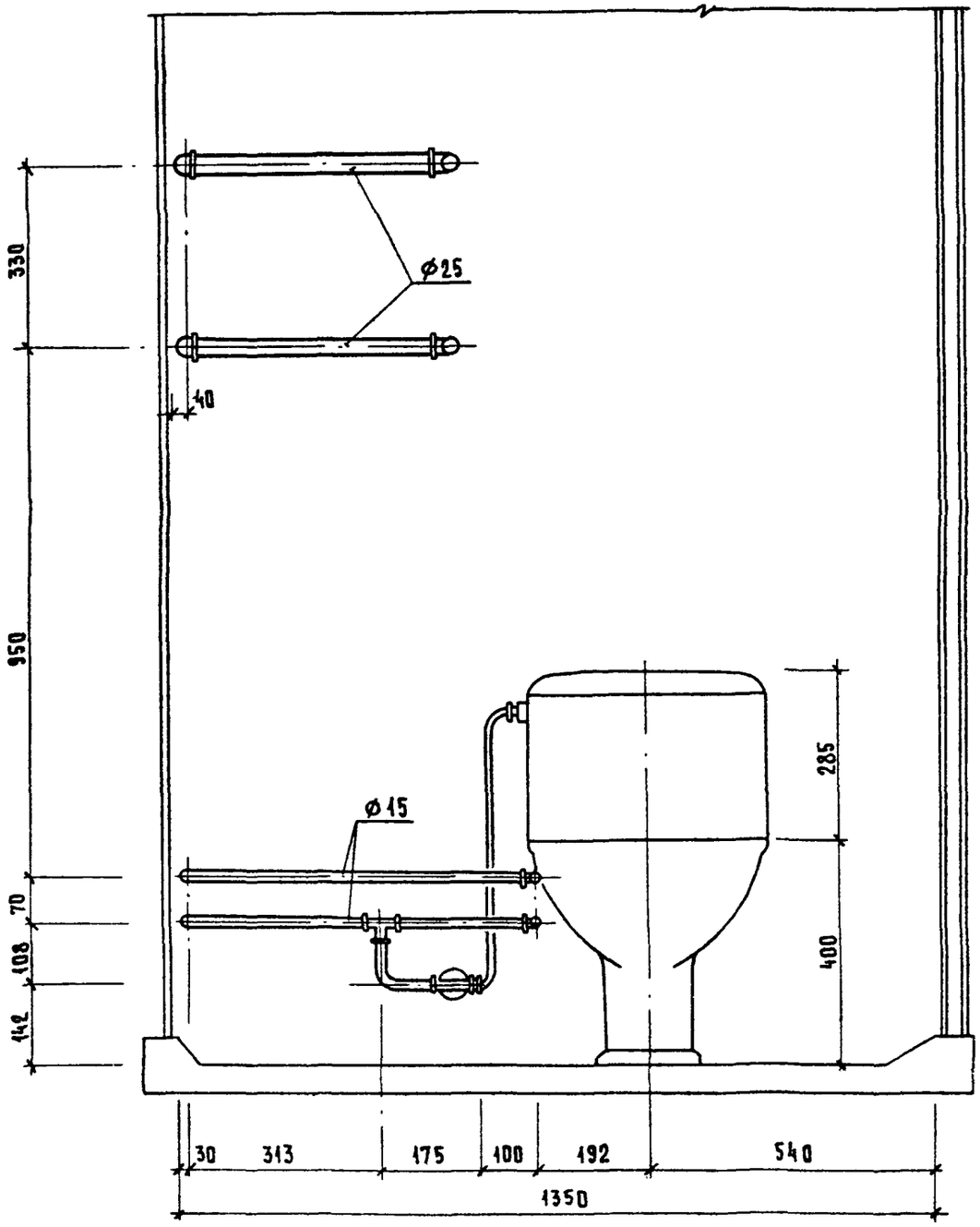

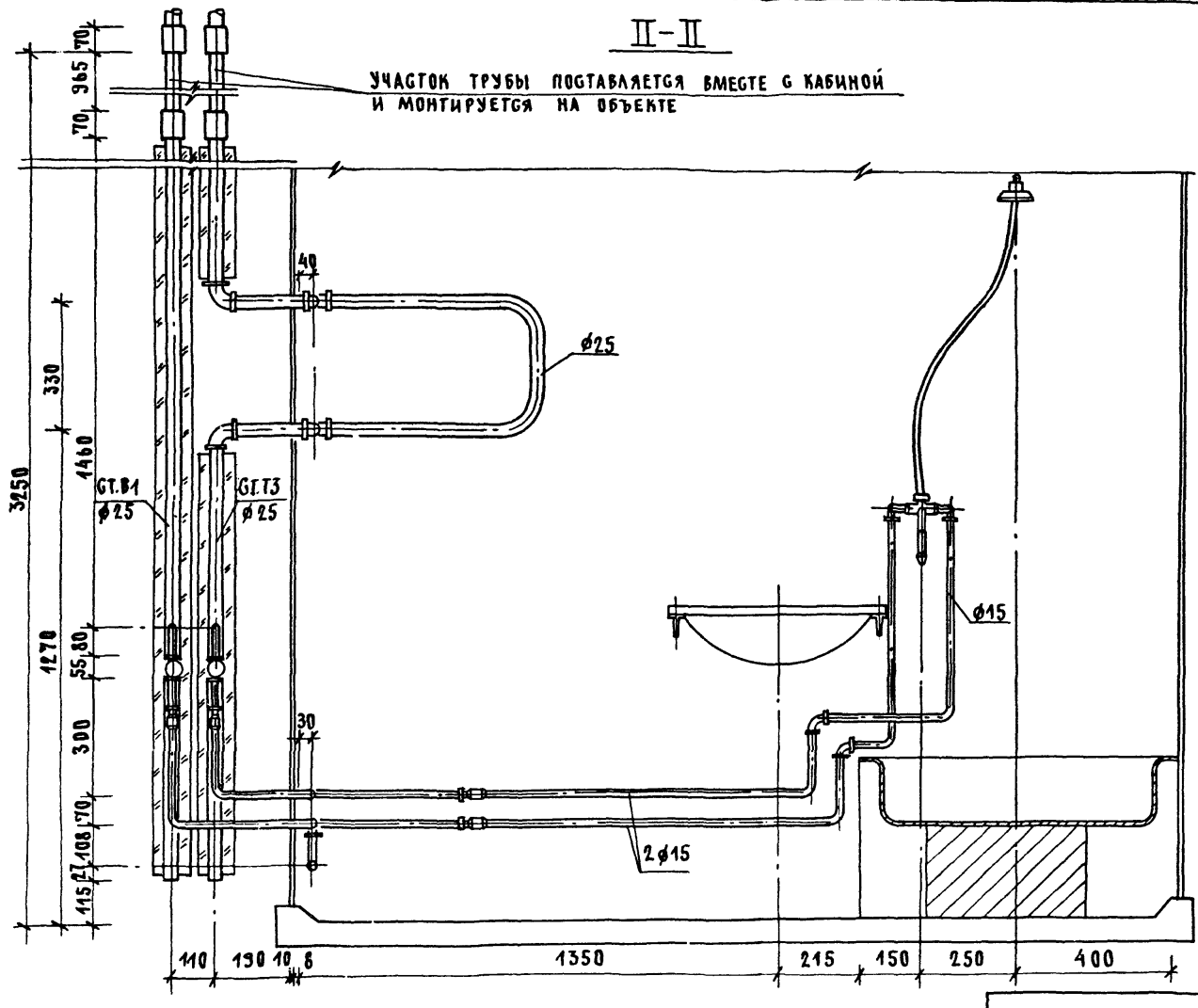
II-II
УЧАСТОК ТРУБЫ ПОСТАВЛЯЕТСЯ ВМЕСТЕ С КАБИНОЙ
И МОНТИРУЕТСЯ НА ОБЪЕКТЕ
70
365
70
40
ф25
330
1460
3250
GT.B1
ф25
GT.T3
ф25
1270
55
80
300
30
70
108
27
115
ф15
2ф15
110
130
10
6
1350
215
150
250
400

Схема водопровода

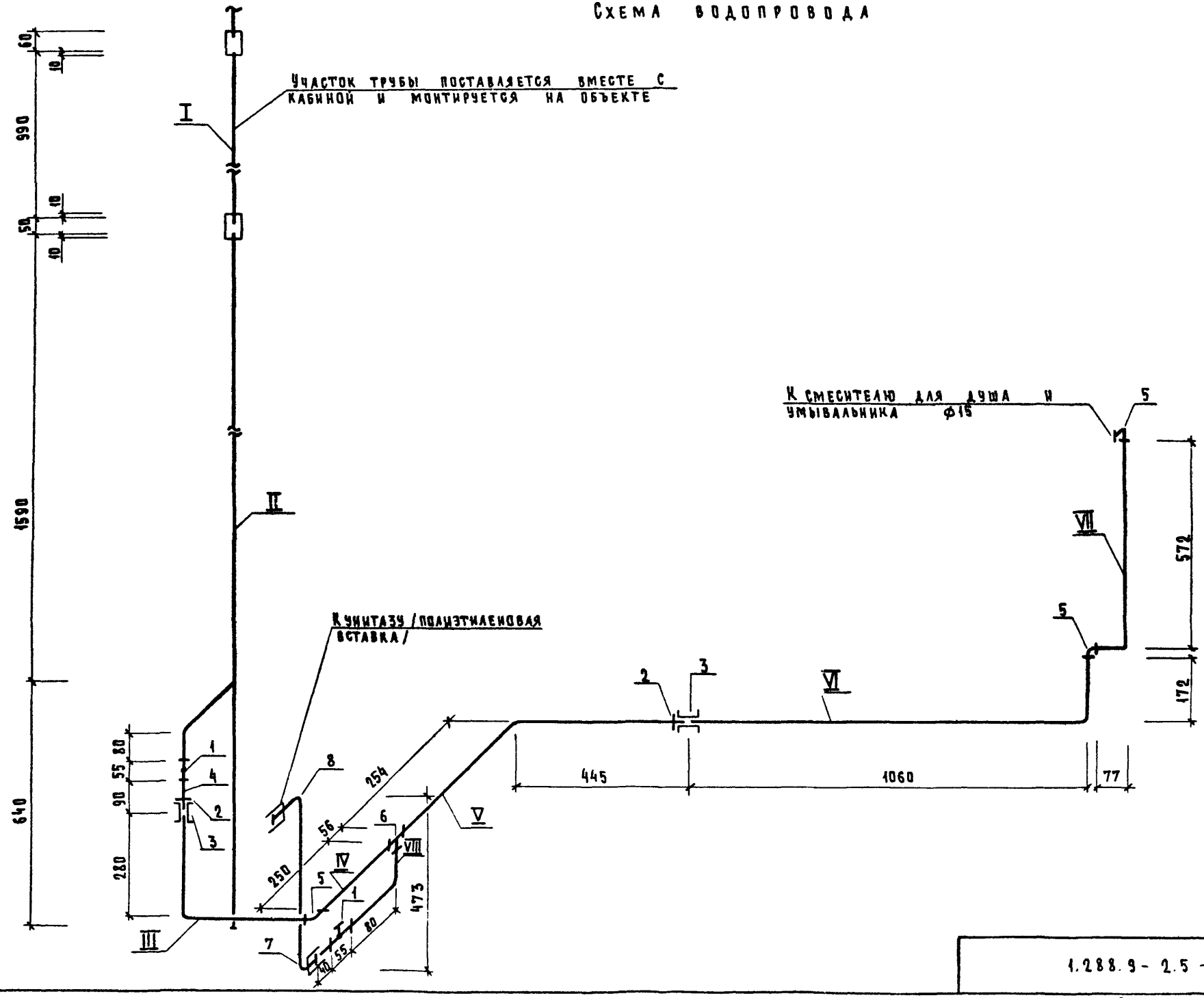

1.288.9-2.5-09 СБ	Лист 4

Трубные заготовки

Марка поз.	Эскиз детали	L мм	ф мм	Ед. изм.	Кол.	Масса ед. кг	ГОСТ
I	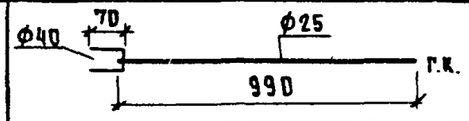	70 990	40 25	шт. шт.	1 1	0.28 2.35	3262-75* 3262-75*
II	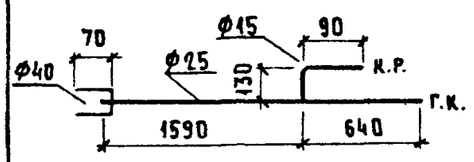	70 2230 220	40 25 15	шт. шт. шт.	1 1 1	0.28 5.35 0.28	3262-75* 3262-75* 3262-75*
III	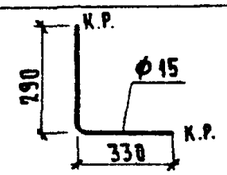	620	15	шт.	1	0.79	3262-75*
IV	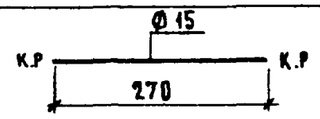	270	15	шт.	1	0.34	3262-75*
V	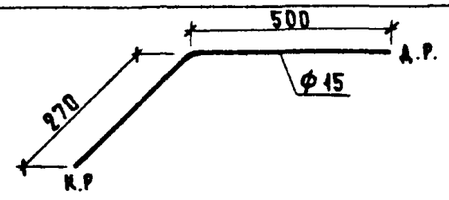	770	15	шт	1	0.97	3262-75*
VI	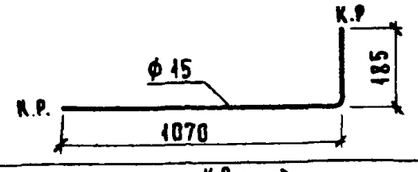	1255	15	шт.	1	1.58	3262-75*
VII	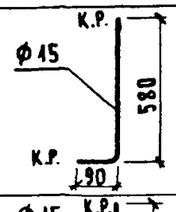	670	15	шт.	1	0.85	3262-75*
VIII	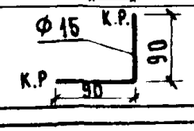	180	15	шт.	1	0.22	3262-75*

Схема горячего водоснабжения

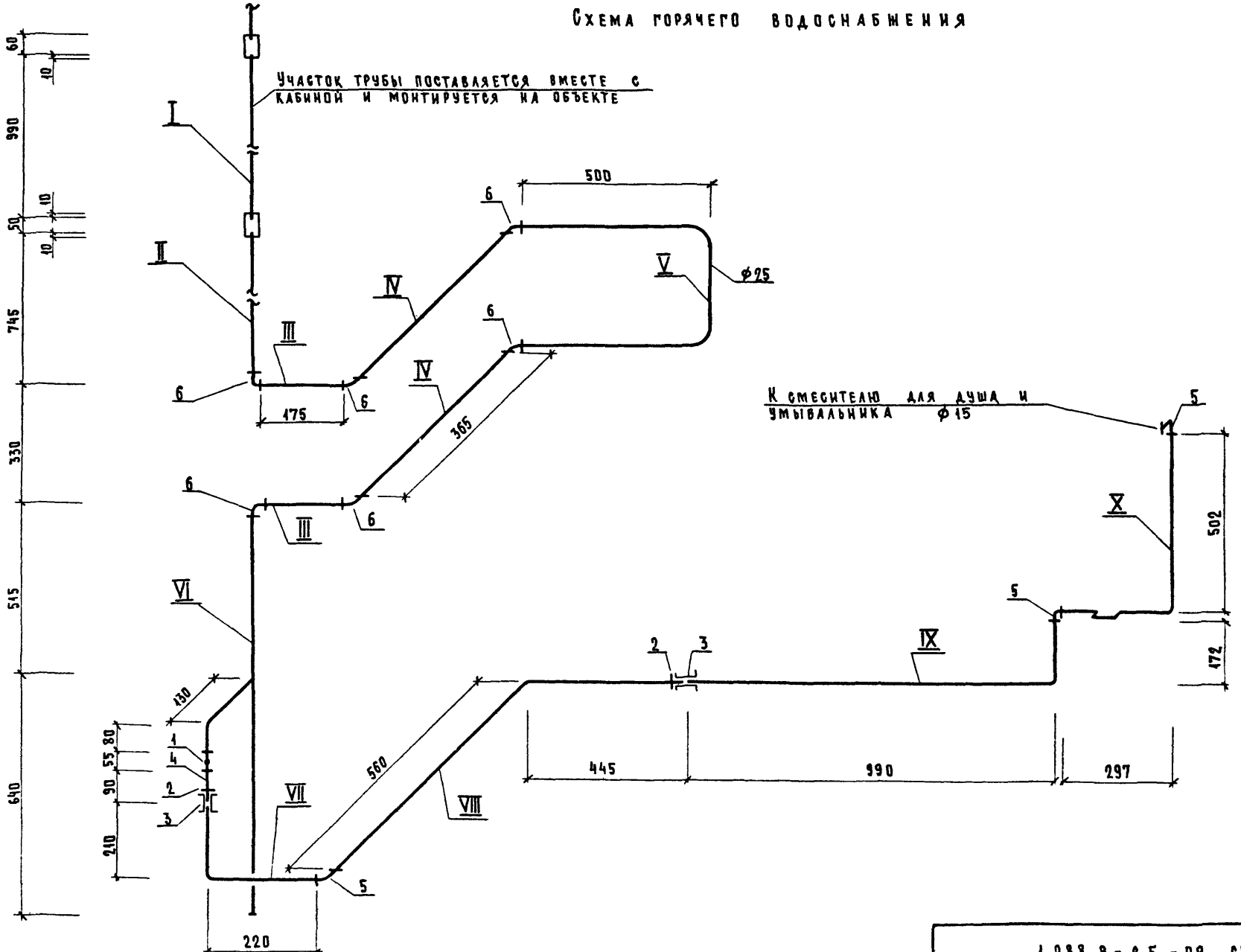

1.288.9-2.5-09 СБ	Лист 6

Трубные заготовки

Марка поз.	Эскиз детали	L мм	⌀ мм	Ед. изм.	Кол.	Масса ед., кг	ГОСТ
I	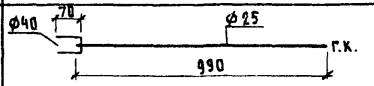	70 990	40 25	шт. шт.	1 1	0.28 2.35	3262-75* 3262-75*
II	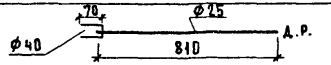	70 810	40 25	шт. шт.	1 1	0.28 1.93	3262-75* 3262-75*
III	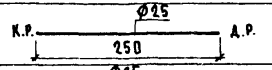	250	25	шт.	2	0.59	3262-75*
IV	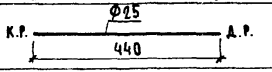	440	25	шт.	2	1.05	3262-75*
V	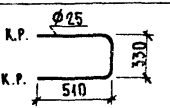	1350	25	шт.	1	3.22	3262-75*
VI	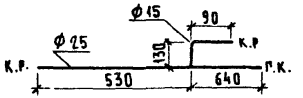	1170 220	25 15	шт. шт.	1 1	2.79 0.29	3262-75* 3262-75*
VII	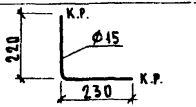	450	15	шт.	1	0.58	3262-75*
VIII	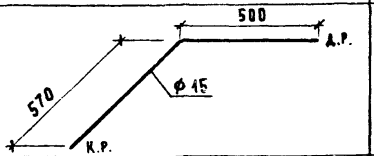	1070	15	шт.	1	1.36	3262-75*
IX	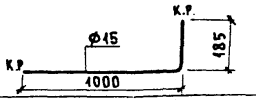	1185	15	шт.	1	1.51	3262-75*
X	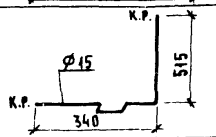	855	15	шт.	1	1.08	3262-75*

Марка поз.	Обозначение	Наименование	Кол.	Масса ед., кг	Приме-чание
		Документация			
		Санитарно-техническая			
		кабина СКБА2Т-В			
	1.288.9-2.5-10 СБ	Сборочный чертеж			
		Водопровод			
		Стандартные изделия			
1	Каталог ЦКБА	Вентиль запорный			
		муфтовый 15б1бр			
		Ф15	2	0.39	
2		Муфта прямая короткая			
		ГОСТ 8966-75 Ф15	2	0.055	
3		Контргайка ГОСТ 8968-75			
		Ф15	2	0.036	
4		Сгон ГОСТ 8969-75			
		Ф15	1	0.075	
5		Угольник ГОСТ 8946-75*			
		Ф15	3	0.095	
6		Тройник ГОСТ 8948-75*Ф15	1	0.135	
7		Заглушка стальная			
		ГОСТ 17379-83 Ф25	1	0.1	
8		Ниппель двойной			
		ГОСТ 8958-75* Ф15	1	0.074	
9		Трубопровод из пластмас			
		совых труб ПНД 12СА			
		ГОСТ 18599-83 ℓ=800 Ф12	1		
		Трубопровод из стальных			

		1.288.9-2.5-10	
Нач.маст.	Белов		
ГИП	Соколова	Санитарно-техническая кабина СКБА2Т-В. Водопровода. Спецификация оборудования	Стадия: Р; Лист: 1; Листов: 2
Вед.инж.	Голова		Гипрониздрав

Формат А4

Марка поз.	Обозначение	Наименование	Кол.	Масса ед., кг	Приме-чание
		водогазопроводных			
		оцинкованных труб			
		ГОСТ 3262-75*Ф25×2.5	1.0	2.39	м
		То же Ф15×2.5	4.0	1.28	м
		Горячее водоснабжение			
		Стандартные изделия			
1	Каталог ЦКБА	Вентиль запорный			
		муфтовый 15б1бр			
		Ф15	1	0.39	
2		Муфта прямая короткая			
		ГОСТ 8966-75 Ф15	2	0.055	
3		Контргайка ГОСТ 8968-75*			
		Ф15	2	0.036	
4		Сгон ГОСТ 8969-75			
		Ф15	1	0.075	
		Угольник ГОСТ 8946-75*			
		Ф25	6	0.231	
		То же Ф15	3	0.095	
		Трубопровод из стальных			
		водогазопроводных			
		оцинкованных труб			
		ГОСТ 3262-75*Ф40×3.0	0.2	3.84	
		То же Ф25×2.8	5.8	2.39	
		То же Ф15×2.5	3.8	1.28	
		Смеситель латунный			
		См-бу-ш ГОСТ 25809-83	1	2.20	

Инв.№ подл. | Подпись и дата | Взам.инв.№

	Лист
1.288.9-2.5-10	2

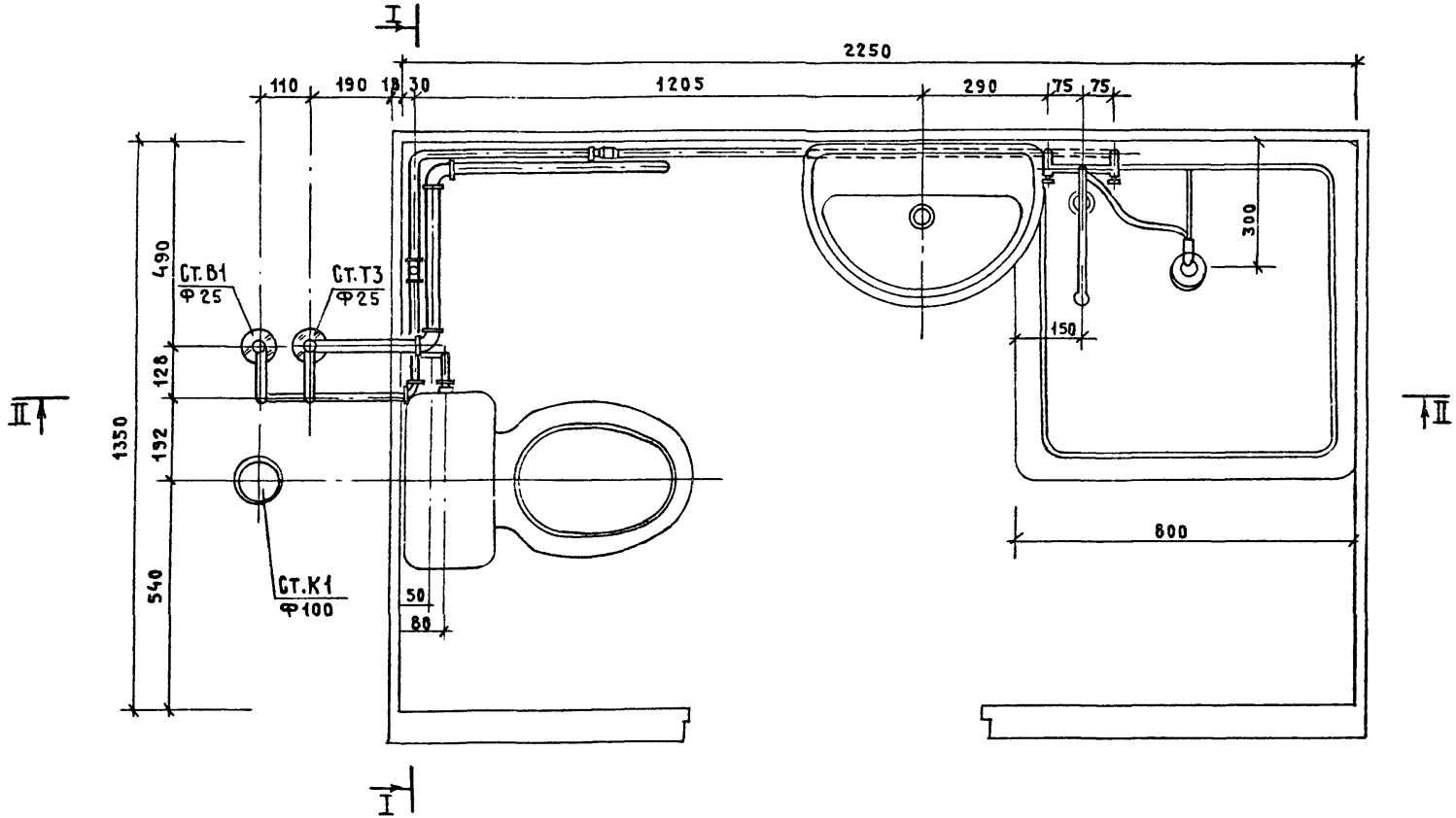

Нач.маст	Белов		
ГИП	Соколова		
Вед.инж.	Голова		

1.288.9-2.5-10 СБ

Санитарно-техническая кабина СКБА2Т-В

Водопровод

Сборочный чертеж

Стадия	Лист	Листов
Р	1	7

ГИПРОНИИЗДРАВ

Формат А3

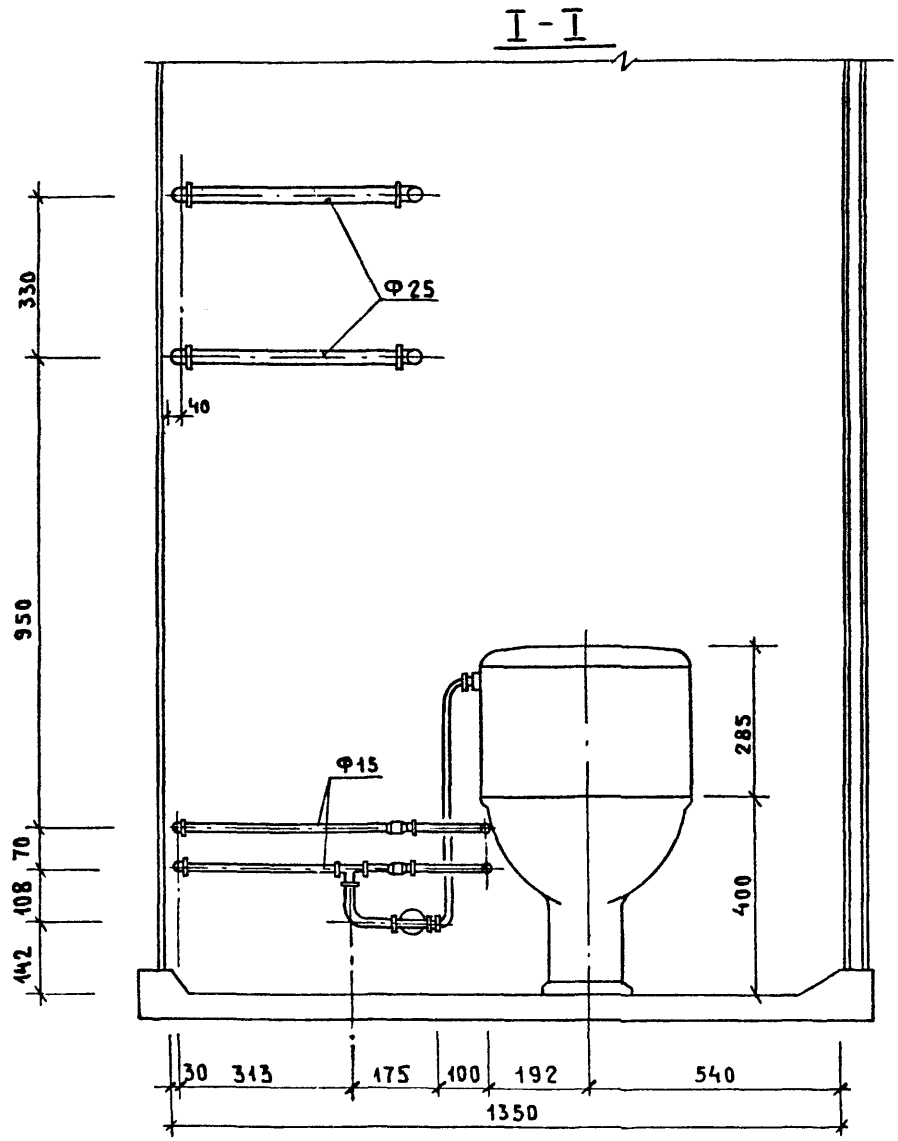
I - I
330
Ф25
40
950
Ф15
285
70
108
400
142
30
313
175
100
192
540
1350

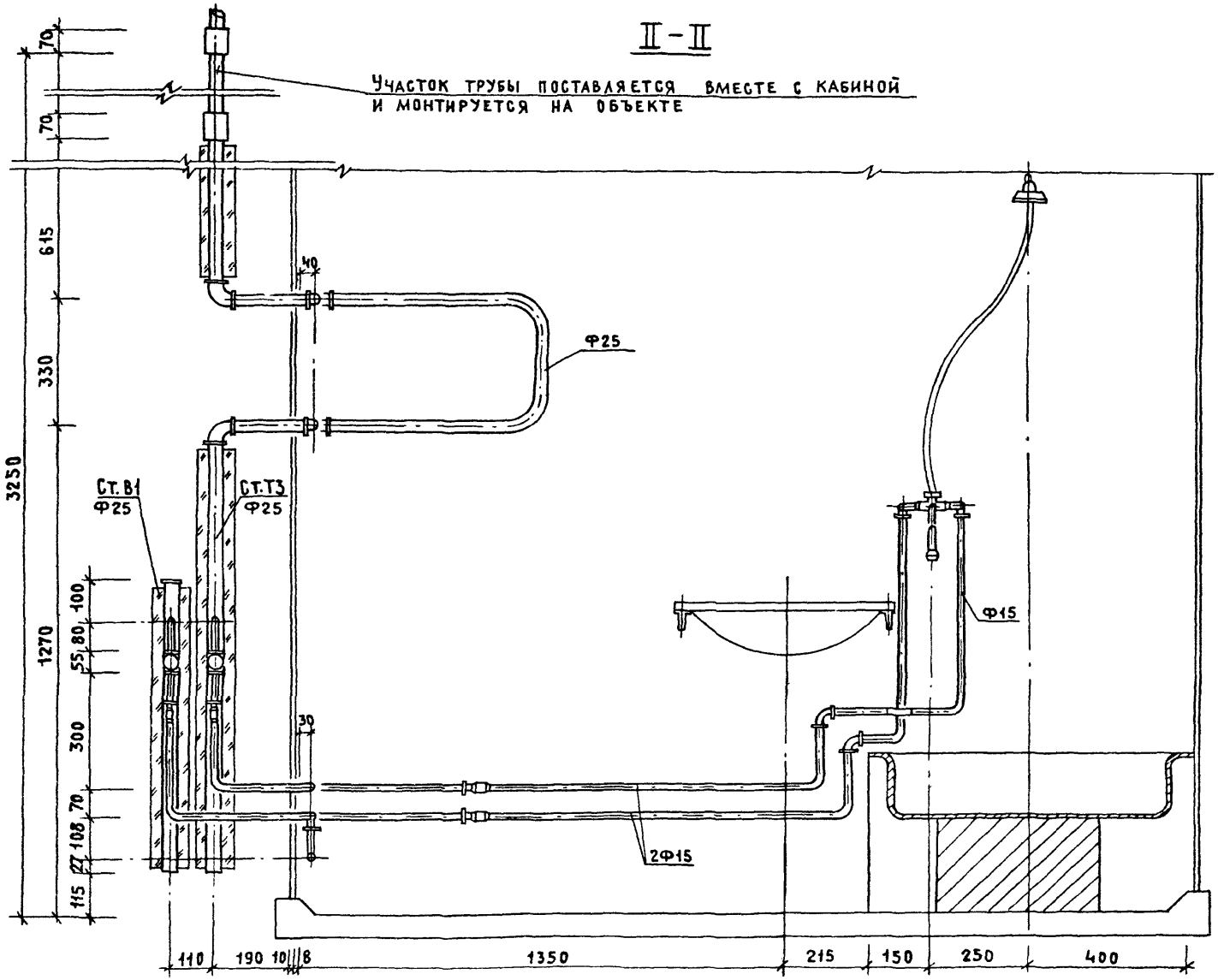

1.288.9 -2.5 - 10 СБ	Лист 3

СХЕМА ВОДОПРОВОДА

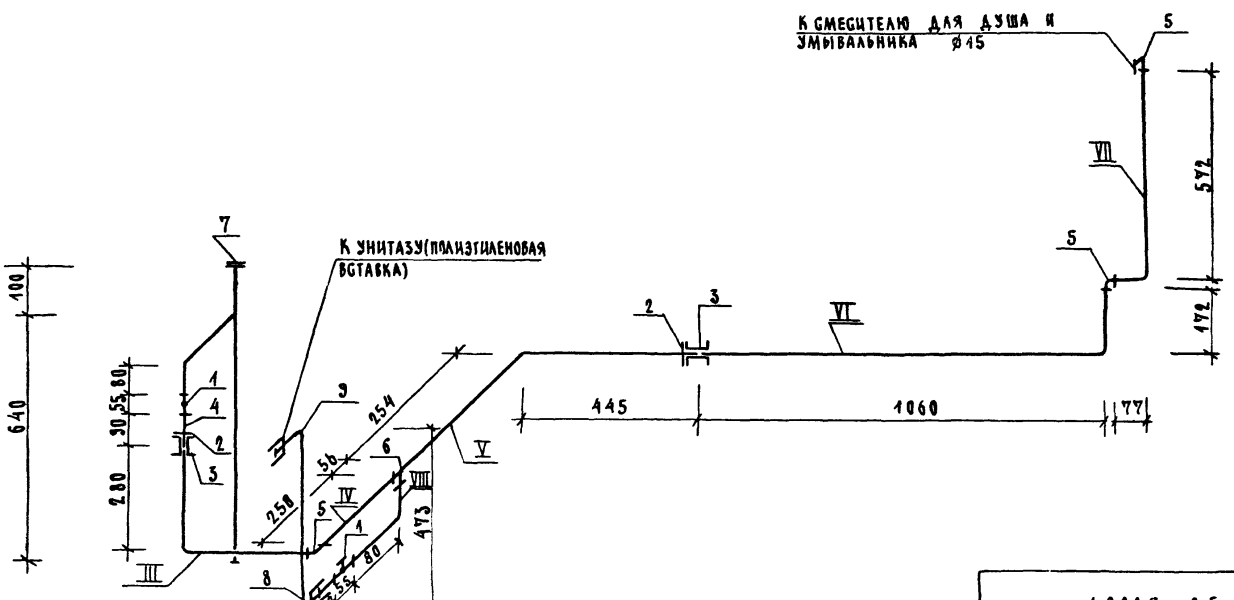

1.288.9 - 2.5 - 10 ГО	АИОТ 4
24462-02 53	ФОРМАТ А3

Трубные заготовки

Марка поз	Эскиз детали	L мм	⌀ мм	Ед изм	Кол.	Масса ед кг	ГОСТ
I	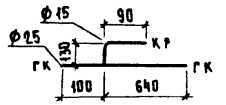	740 220	25 15	шт шт	1 1	1.76 0.28	3262-75* 3262-75*
II	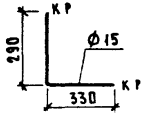	620	15	шт	1	0.79	3262-75*
III	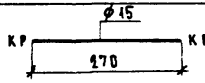	270	15	шт	1	0.34	3262-75*
IV	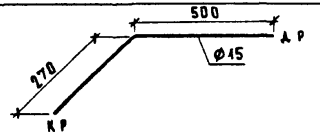	770	15	шт	1	0.97	3262-75*
V	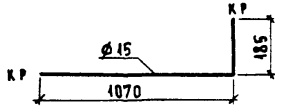	1255	15	шт	1	1.58	3262-75*
VI	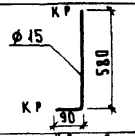	670	15	шт	1	0.85	3262-75*
VII	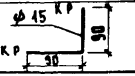	180	15	шт	1	0.22	3262-75*

Схема горячего водоснабжения

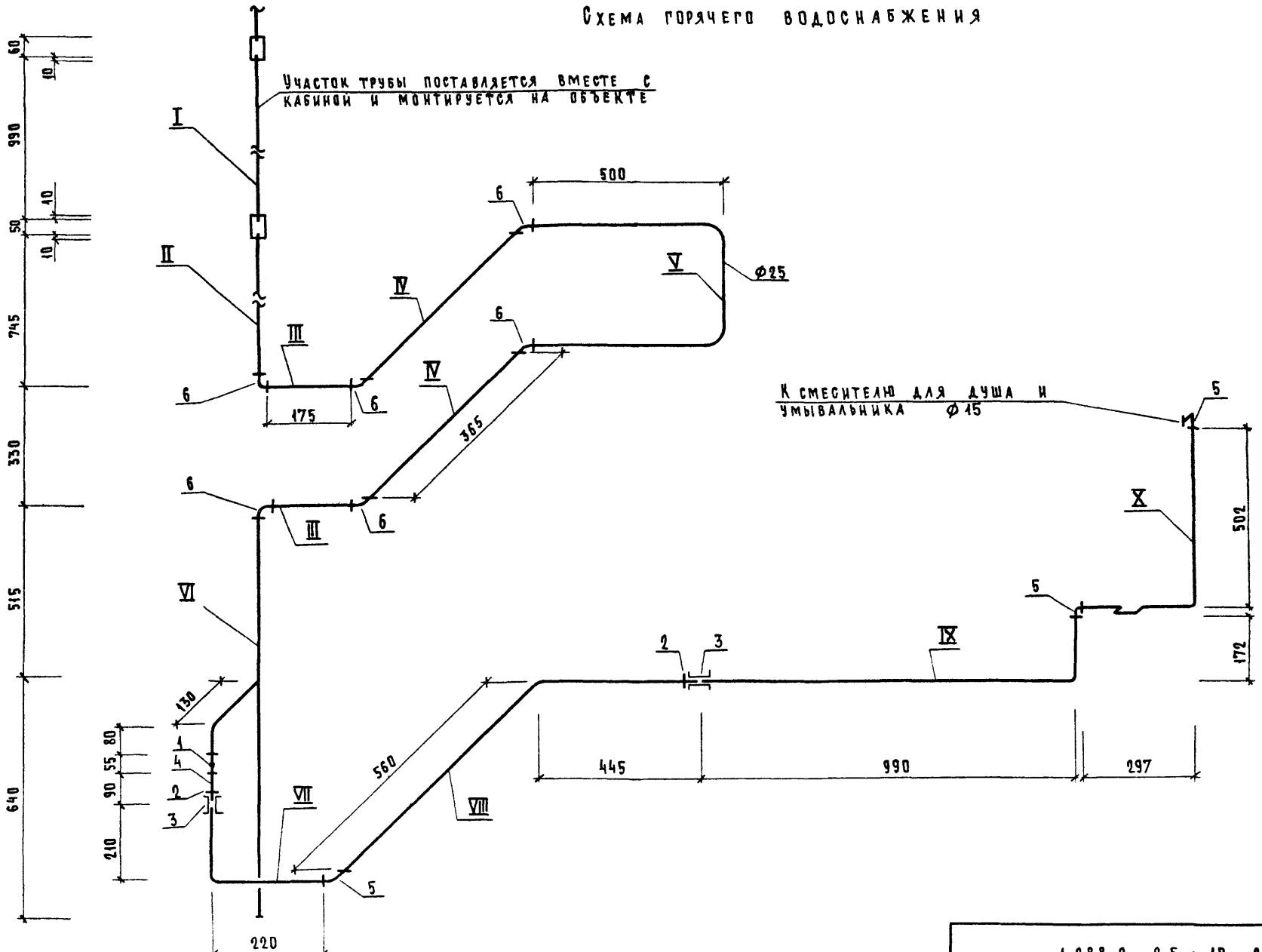

1.288.9 - 25 - 10 СБ	Лист 6

ТРУБНЫЕ ЗАГОТОВКИ

МАРКА ПОЗ.	ЭСКИЗ ДЕТАЛИ	L мм	ϕ мм.	ЕД ИЗМ.	КОЛ.	МАССА ЕД. КГ.	ГОСТ
I	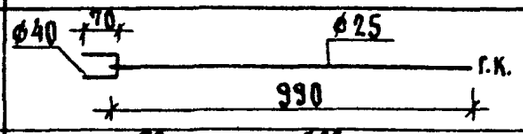	70 990	40 25	шт. шт.	1 1	0.28 2.35	3262-75* 3262-75*
II	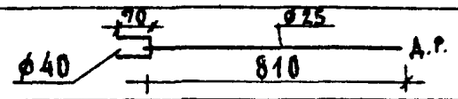	70 810	40 25	шт. шт.	1 1	0.28 1.93	3262-75* 3262-75*
III	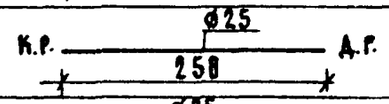	250	25	шт.	2	0.59	3262-75*
IV	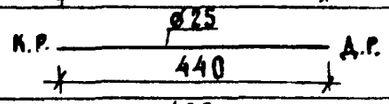	440	25	шт.	2	1.05	3262-75*
V	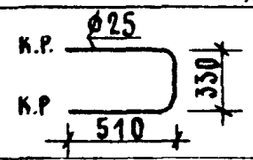	1350	25	шт.	1	3.22	3262-75*
VI	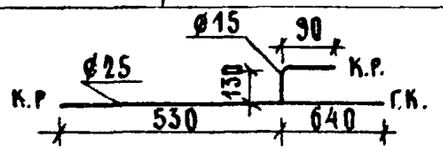	1170 220	25 15	шт. шт.	1 1	2.79 0.29	3262-75* 3262-75*
VII	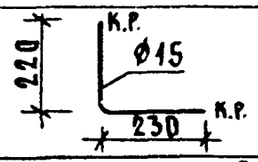	450	15	шт.	1	0.58	3262-75*
VIII	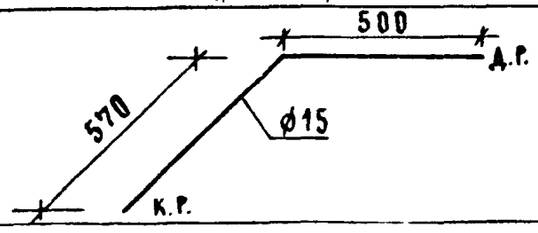	1070	15	шт.	1	1.36	3262-75*
IX	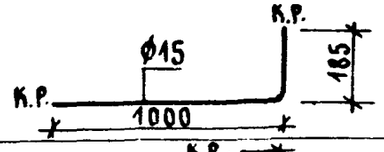	1185	15	шт.	1	1.54	3262-75*
X	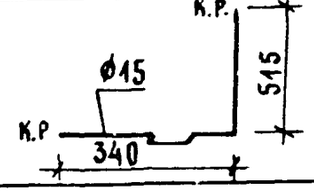	855	15	шт.	1	1.08	3262-75*

Марка поз.	Обозначение	Наименование	Кол.	Масса ед., кг	Примечание
		Документация			
		Санитарно-техническая			
		кабина СКБА2Т-С			
	1.288.9-2.5-11 СБ	Сборочный чертеж			
		Канализация			
		Стандартные изделия			
1		Умывальник ПКБС-2 керами-			
		ческий ГОСТ 2375 9-85, С	1		
		сифоном СФБВ и выпуском			
		ВСУ ГОСТ 23412-79*	1		
		кронштейнами ГОСТ 1153-76*,	2		
		болтами ГОСТ 7798-70*	2		
2		Унитаз „Компакт" керамичес-			
		кий УНКЦ1 ГОСТ 22847-85,	1		
		арматура крепления бачка,			
		бачок с арматурой			
		ГОСТ 21485.5-76	1		
		сиденье ГОСТ 15062-83	1		
3		Поддон душевой чугунный			
		эмалированный ПДЧМ 800			
		ГОСТ 10161-83, с выпуском	1		
		и сифоном ГОСТ 23412-79*	1		
4	Московский завод	Напольный приемник сточ-			
	нестандартного	ных вод для сантехкабин			
	оборудования	заводского изготовления	1		
5		Трубопровод из пластмассовых			

Марка поз.	Обозначение	Наименование	Кол.	Масса ед., кг	Примечание
		канализационных труб			
		ГОСТ 22689.2-89 ℓ=1370мм Ф100	1	1.30	
6		То же ℓ=1400мм. Ф100	1	1.31	
7		То же ℓ=150мм. Ф100	1	0.14	
8		То же ℓ=550мм. Ф100	1	0.17	
9		То же ℓ=900мм. Ф50	1	0.28	
10		То же ℓ=265мм. Ф50	1	0.08	
11		Патрубок компенсационный			
		ГОСТ 22689.2-89 Ф100	1		
12		Отвод 90° ГОСТ 22689.2-89 Ф50	1	0.06	
13		То же 135° Ф50	2	0.05	
14		То же 150° Ф50	2	0.045	
15		То же 150° Ф100	1	0.22	
16		Тройник 90° ГОСТ 22689.2-89			
		Ф100×50	1	0.27	
17		То же Ф100×100	1	0.46	
18		То же Ф50×50	1	0.085	
19		То же 60° Ф100×50	1		
20		Трубопровод из стальных			
		водогазопроводных оцинко-			
		ванных труб ГОСТ 3262-75*			
		Ф32×2.8	1.26	3.09	М
21		Тройник ГОСТ 8949-75*Ф32×25	1	0.43	
22		Пробка ГОСТ 8963-75*Ф32	1	0.17	
23		Сифон-ревизия чугунный			
		СФ150Д ГОСТ 6942-75 Ф50	1	3.3	

Нач.маст.	Белов		
ГИП	Соколова		
Вед.инж	Голова		

1.288.9-2.5-11

Санитарно-техническая кабина СКБА2Т-С
Канализация
Спецификация оборудования

Стадия	Лист	Листов
Р	1	2

ГИПРОНИИЗДРАВ

Инв.№ подл. | Подпись и дата | Взам.инв.№

1.288.9-2.5-11 Лист 2

Формат А4

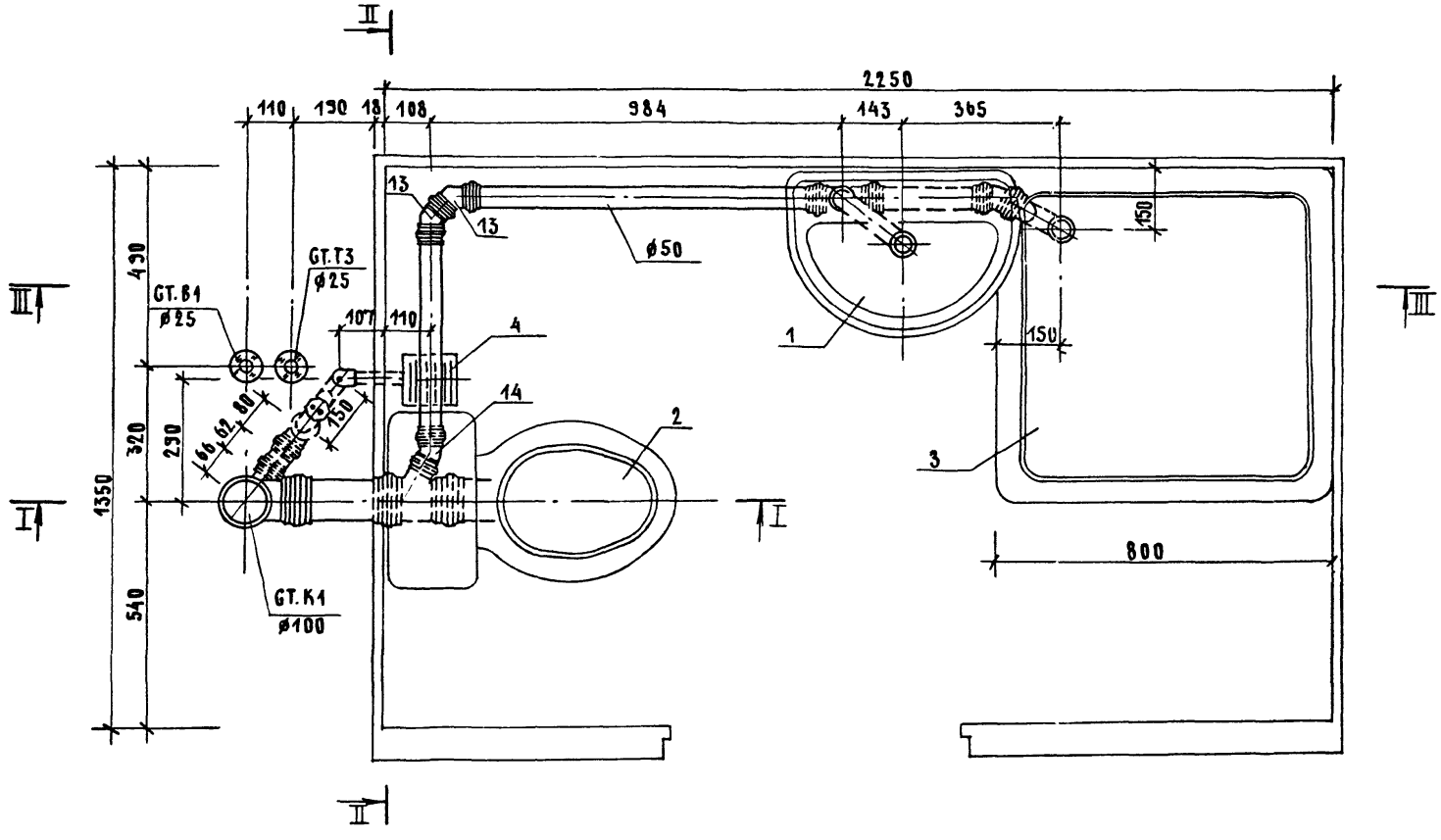

			1.288.9-2.5-11 СБ
НАЧ.МАСТ.	БЕЛОВ		САНИТАРНО-ТЕХНИЧЕСКАЯ КАБИНА СКБА2Т-С КАНАЛИЗАЦИЯ. СБОРОЧНЫЙ ЧЕРТЕЖ
ГИП	СОКОЛОВА		
ВЕД.ИНЖ.	ГОЛОВА		

СТАДИЯ	ЛИСТ	ЛИСТОВ
Р	1	3

ГИПРОНИИЗДРАВ

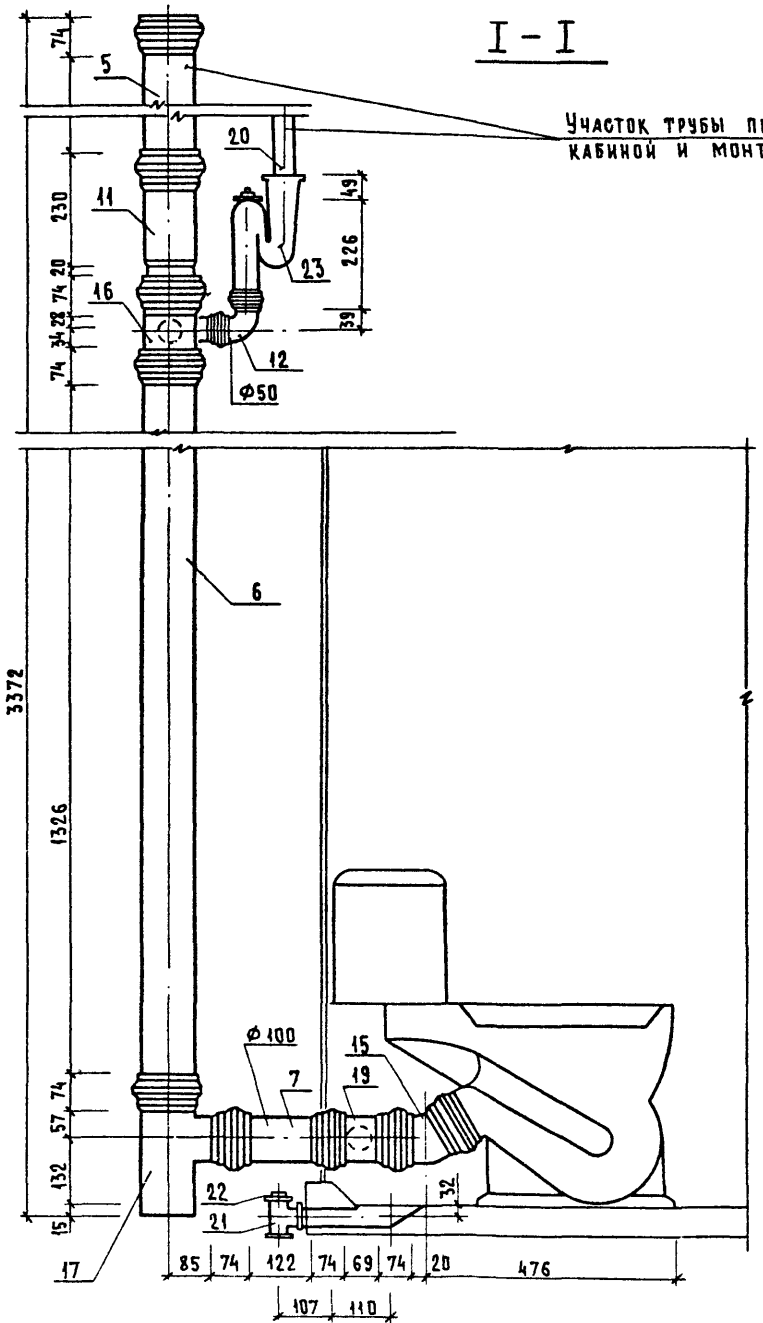

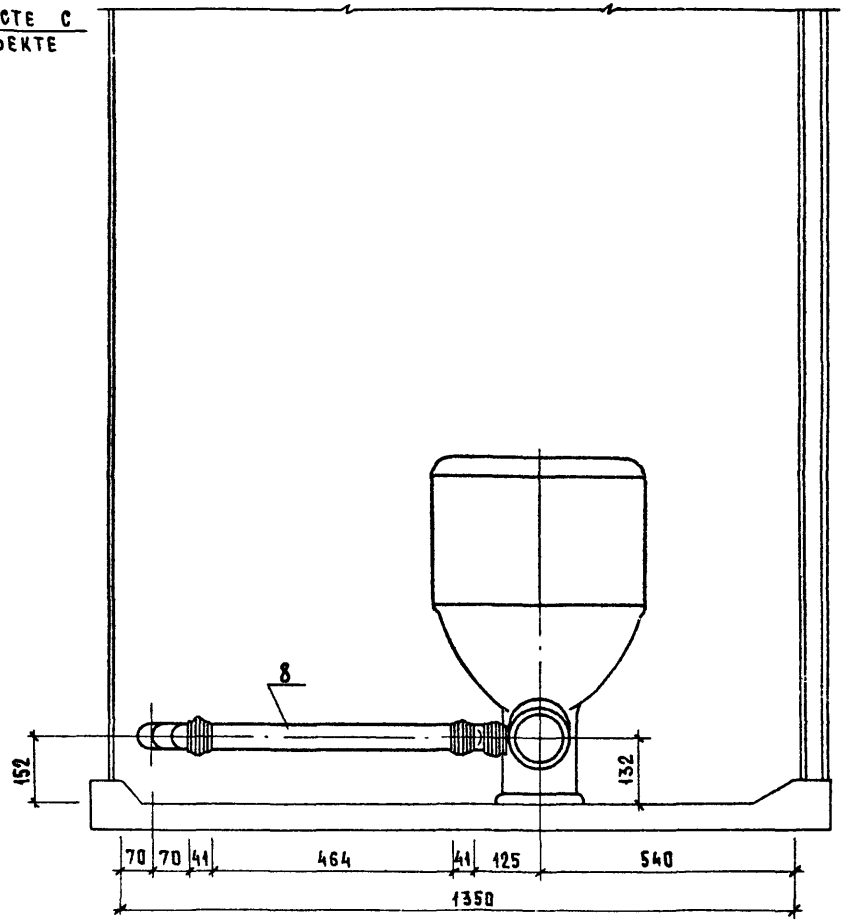

1.288.9 - 2.5 - 11 СБ

Лист 2

24462-02 59 ФОРМАТ А3

III – III

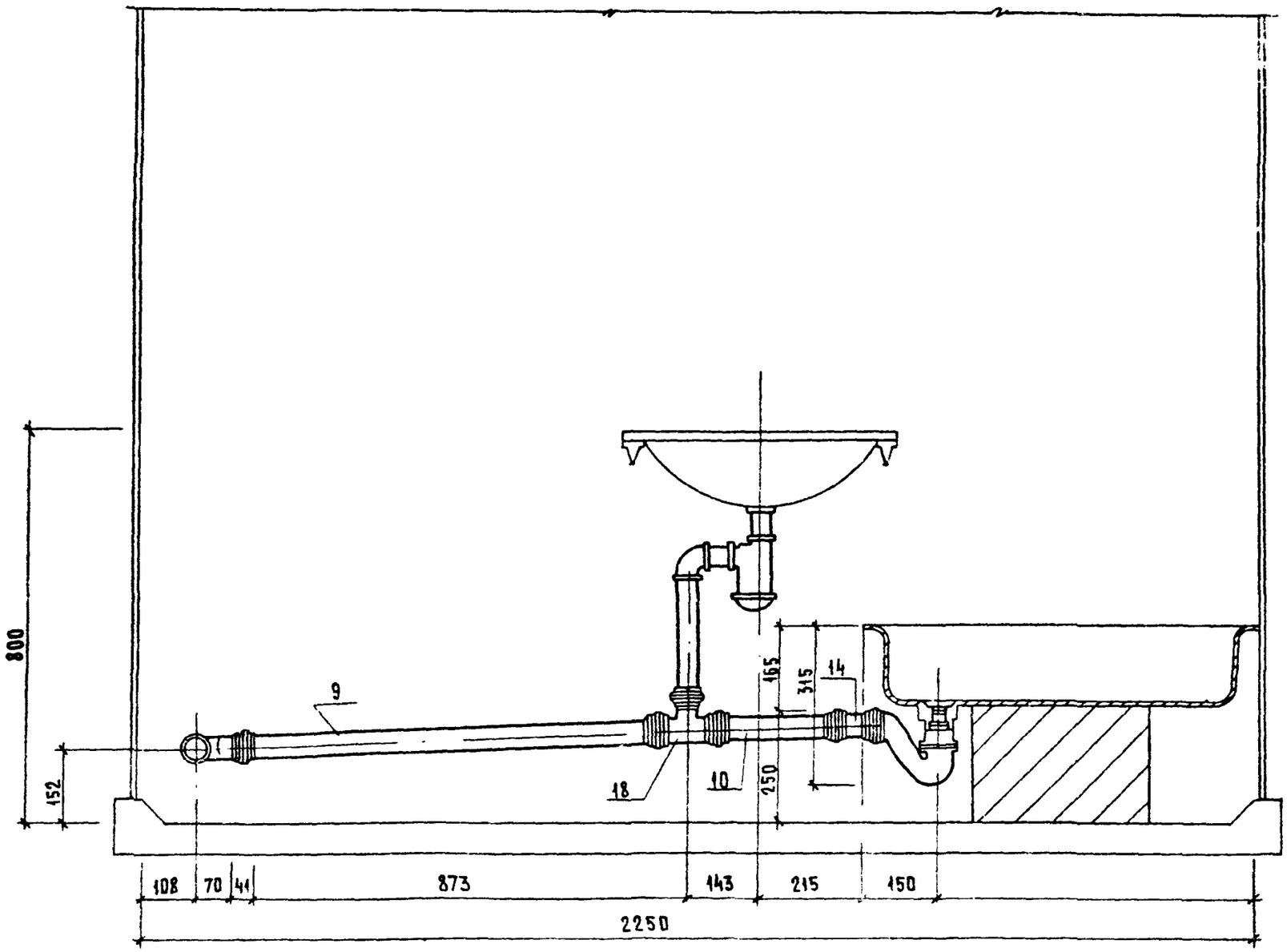

Марка поз.	Обозначение	Наименование	Кол.	Масса ед., кг	Приме-чание
		Документация			
		Санитарно-техническая			
		кабина СКБА2Т-СР			
	1.288.9-2.5-12 СБ	Сборочный чертеж			
		Канализация			
		Стандартные изделия			
1		Умывальник ПКБС-2 керами-			
		ческий ГОСТ 23759-85, с	1		
		сифоном СФБ6 и выпуском			
		ВСУ ГОСТ 23412-79*	1		
		кронштейнами ГОСТ 1153-76*,	2		
		болтами ГОСТ 7798-70*	2		
2		Унитаз „Компакт" керамичес-			
		кий УНКЦ1 ГОСТ 22847-85,	1		
		арматура крепления бачка,			
		бачок с арматурой			
		ГОСТ 21485.5-76	1		
		сиденье ГОСТ 15062-83	1		
3		Поддон душевой чугунный			
		эмалированный ПДЧ м 800			
		ГОСТ 10161-83, с выпуском	1		
		и сифоном ГОСТ 23412-79*	1		
4	Московский завод	Напольный приемник сточ-			
	нестандартного	ных вод для сантехкабин			
	оборудования	заводского изготовления	1		
5		Трубопровод из пластмассовых			

Марка поз.	Обозначение	Наименование	Кол.	Масса ед., кг	Приме-чание
		канализационных труб			
		ГОСТ 22689.2-89 ℓ=1370мм Ф100	1	1.30	
6		То же ℓ=540мм Ф100	1	0.51	
7		То же ℓ=630мм Ф100	1	0.63	
8		То же ℓ=150мм Ф100	1	0.14	
9		То же ℓ=550мм Ф50	1	0.17	
10		То же ℓ=900мм Ф50	1	0.28	
11		То же ℓ=265 Ф50	1	0.08	
12		Патрубок компенсацион-			
		ный ГОСТ 22689.2-89 Ф100	1		
13		Ревизия ГОСТ 22689.2-89 Ф100	1		
14		Отвод 90° ГОСТ 22689.2-89 Ф50	1	0.06	
15		То же 135° Ф50	2	0.05	
16		То же 150° Ф50	2	0.045	
17		То же 150° Ф100	1	0.22	
18		Тройник 90° ГОСТ 22689.2-89			
		Ф100×50	1	0.27	
19		То же Ф100×100	1	0.46	
20		То же Ф50×50	1	0.085	
21		То же 60° Ф100×50	1		
22		Трубопровод из стальных			
		водогазопроводных оцинко-			
		ванных труб ГОСТ 3262-75*			
		Ф32×2.8	1.30	3.10	м
23		Тройник ГОСТ 8949-75* Ф32×25	1	0.43	
24		Пробка ГОСТ 8963-75* Ф32	1	0.17	
25		Сифон-ревизия чугунный			
		СФ 150А ГОСТ 6924-75 Ф50	1	3.3	

Инв.№ подл. | Подпись и дата | Взам.инв.№

Нач.маст.	Белов	
ГИП	Соколова	
Вед.инж.	Голева	

1.288.9-2.5-12

Санитарно-техническая кабина СКБА2Т-СР
Канализация
Спецификация оборудования

Стадия	Лист	Листов
Р	1	2

ГИПРОНИИЗДРАВ

Формат А4

1.288.9-2.5-12 Лист 2

24462-02 61 Формат А4

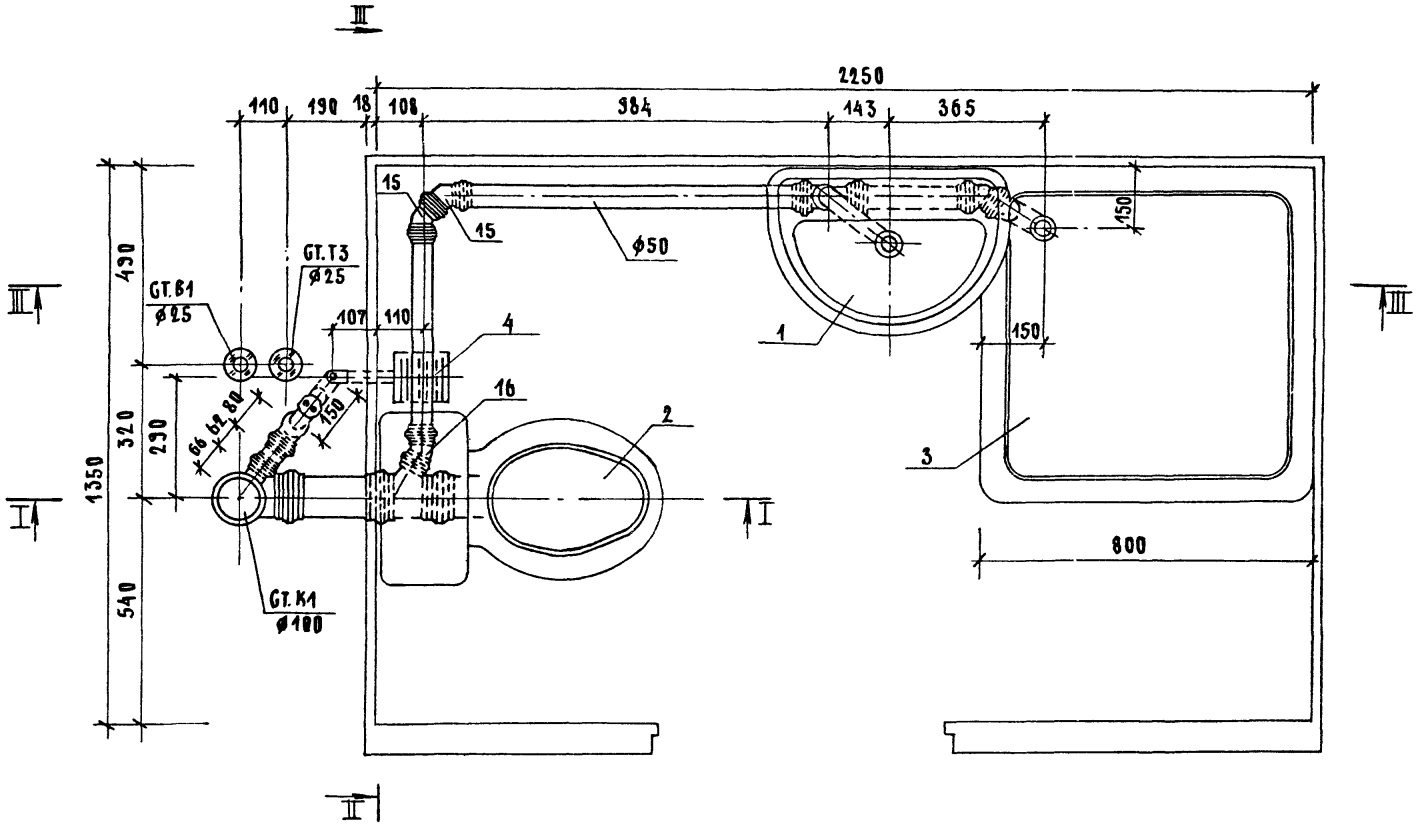

НАЧ.МАСТ	БЕЛОВ		
ГИП	СОКОЛОВА		
ВЕД.ИНЖ.	ГОЛОВА		

1.288.9-2.5-12.ОБ

САНИТАРНО-ТЕХНИЧЕСКАЯ КАБИНА СКБАДТ-ОР

КАНАЛИЗАЦИЯ

СБОРОЧНЫЙ ЧЕРТЕЖ

СТАДИЯ	ЛИСТ	ЛИСТОВ
Р	1	3

ГИПРОНИИЗДРАВ

24462-02 62

ФОРМАТ А3

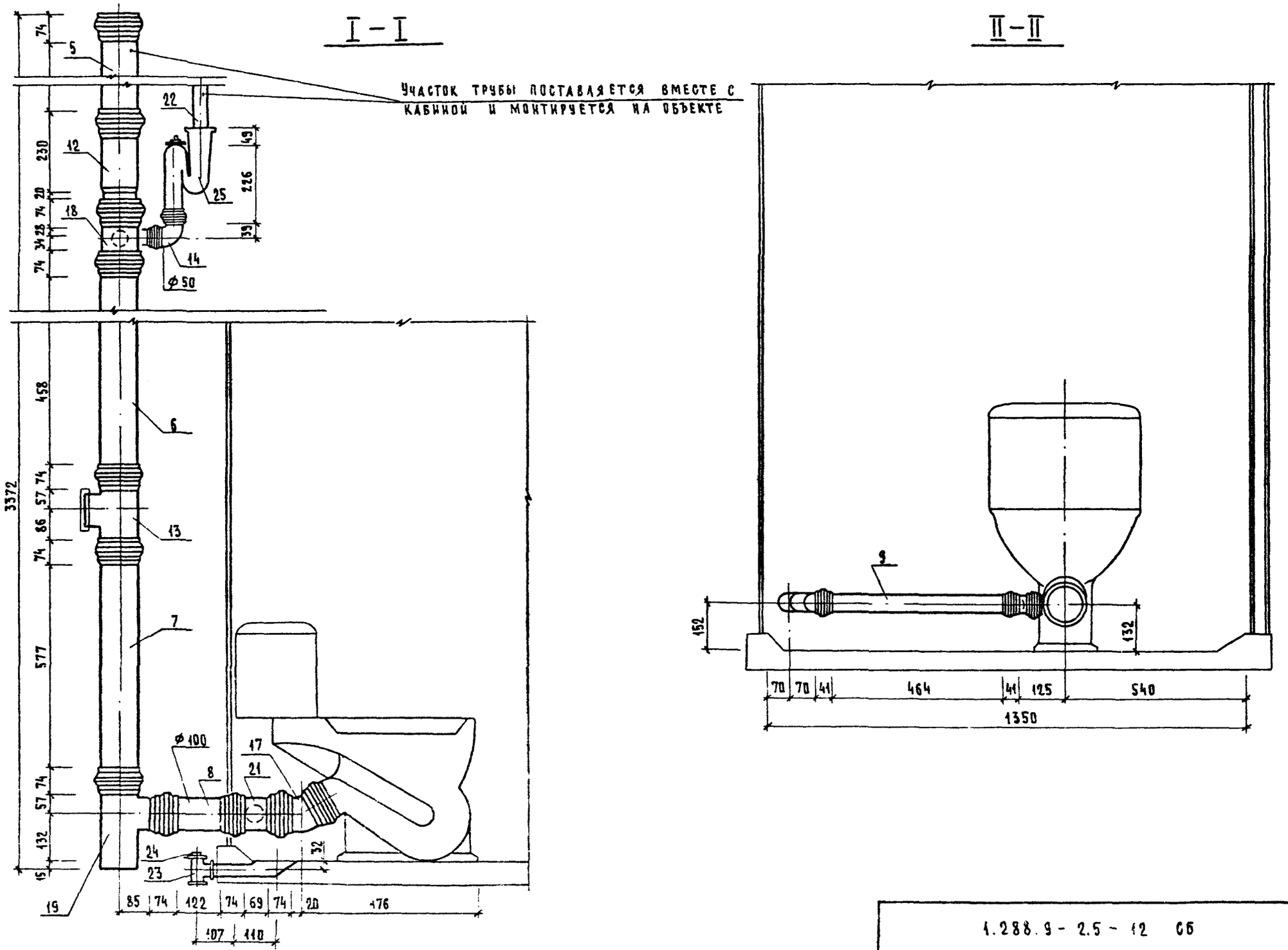

1.288.9 - 2.5 - 12 СБ

Лист 2

24462-02 63

Формат А3

III – III

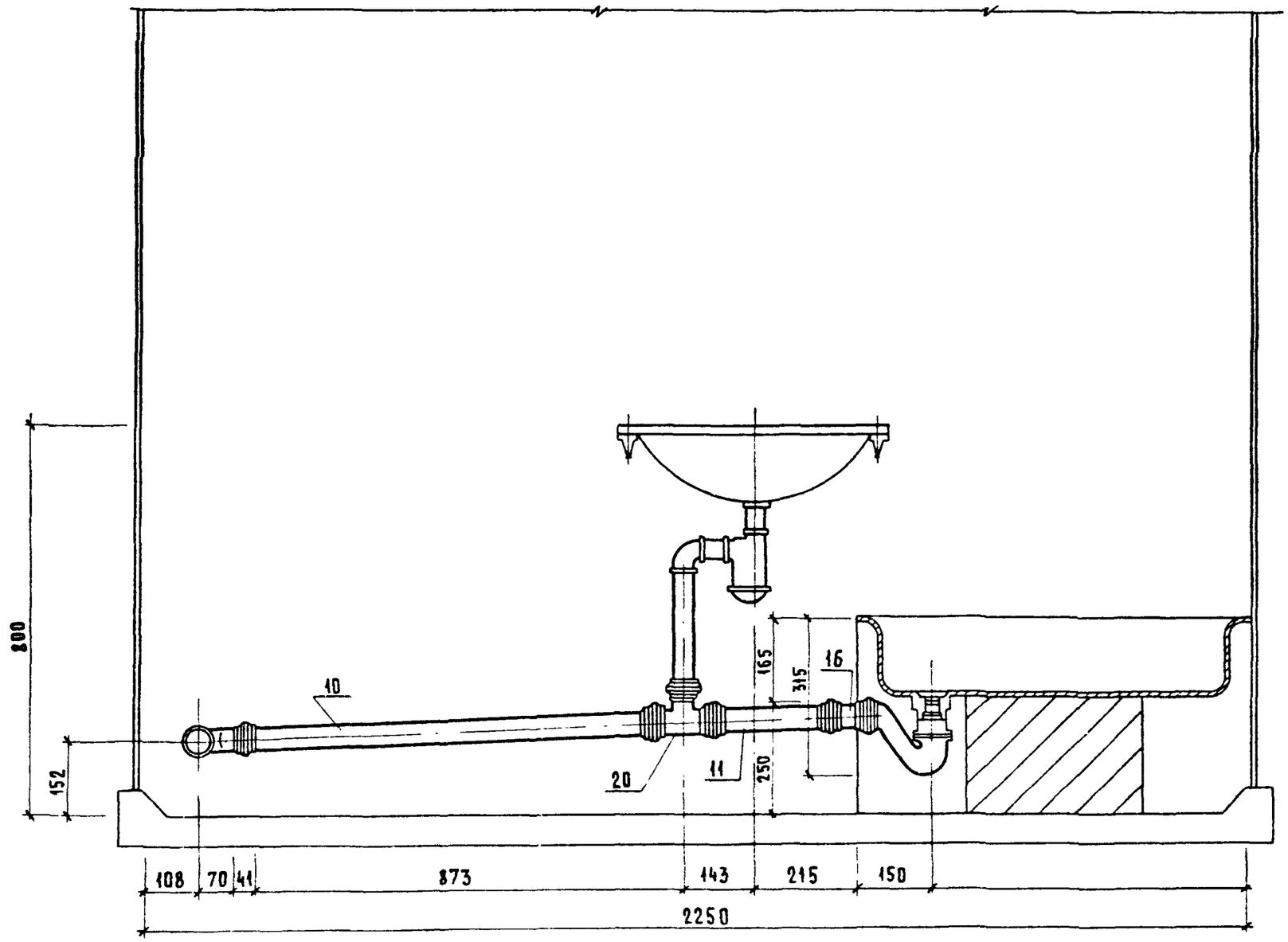

Марка поз.	Обозначение	Наименование	Кол.	Масса ед., кг	Приме-чание
		Документация			
		Санитарно-техническая			
		кабина СКБА2Т-В			
	1.288.9-2.5-13 СБ	Сборочный чертеж			
		Канализация			
		Стандартные изделия			
1		Умывальник Пкбс-2 керами-			
		ческий ГОСТ 23759-85, с	1		
		сифоном СФБВ и выпуском			
		ВСУ ГОСТ 23412-79*,	1		
		кронштейнами ГОСТ 1153-76*,	2		
		болтами ГОСТ 7798-70*	2		
2		Унитаз „Компакт" керамичес-			
		кий УнКЦ1 ГОСТ 22847-85,	1		
		арматура крепления бачка,			
		бачок с арматурой			
		ГОСТ 21485.5-76	1		
		сиденье ГОСТ 15062-83	1		
3		Поддон душевой чугун-			
		ный эмалированный ПДЧМ800			
		ГОСТ 10161-83, с сифоном	1		
		и выпуском ГОСТ 23412-76*	1		
4	Московский завод	Напольный приемник			
	нестандартного оборудования	сточных вод для сантех-			
		кабин заводского изго-			
		товления	1		

Нач. маст	Белов		
ГИП	Соколова		
Вед. инж	Голова		

1.288.9-2.5-13

Санитарно-техническая кабина СКБА2Т-В
Канализация
Спецификация оборудования

Стадия	Лист	Листов
Р	1	2

Гипрониздрав

Формат А4

Марка поз.	Обозначение	Наименование	Кол.	Масса ед., кг	Приме-чание
5		Трубопровод из пластмассо-			
		вых канализационных труб			
		ГОСТ 22689.2-89 ℓ=1370мм Ф100	1	1.30	
6		То же ℓ=690мм Ф100	1	0.65	
7		То же ℓ=630мм Ф100	1	0.63	
8		То же ℓ=150мм Ф100	1	0.14	
9		То же ℓ=550мм Ф50	1	0.17	
10		То же ℓ=900мм Ф50	1	0.28	
11		То же ℓ=265 Ф50	1	0.08	
12		Патрубок компенсационный			
		ГОСТ 22689.2-89 Ф100	1		
13		Ревизия ГОСТ 22689.2-89 Ф100	1		
14		Отвод 150° ГОСТ 22689.2-89 Ф50	2	0.045	
15		То же 135° Ф60	2	0.05	
16		То же 150° Ф100	1	0.22	
17		Тройник 30° ГОСТ 2289.2-89			
		Ф100×100	1	0.46	
18		То же Ф50×50	1	0.085	
19		То же 60° Ф100×50	1		
20		Тройник ГОСТ 8949-75 Ф32×25	1	0.43	
21		Пробка ГОСТ 8963-75* Ф32	1	0.17	

Инв.№ подл. | Подпись и дата | Взам. инв.№

1.288.9-2.5-13

Лист 2

24462-02 65

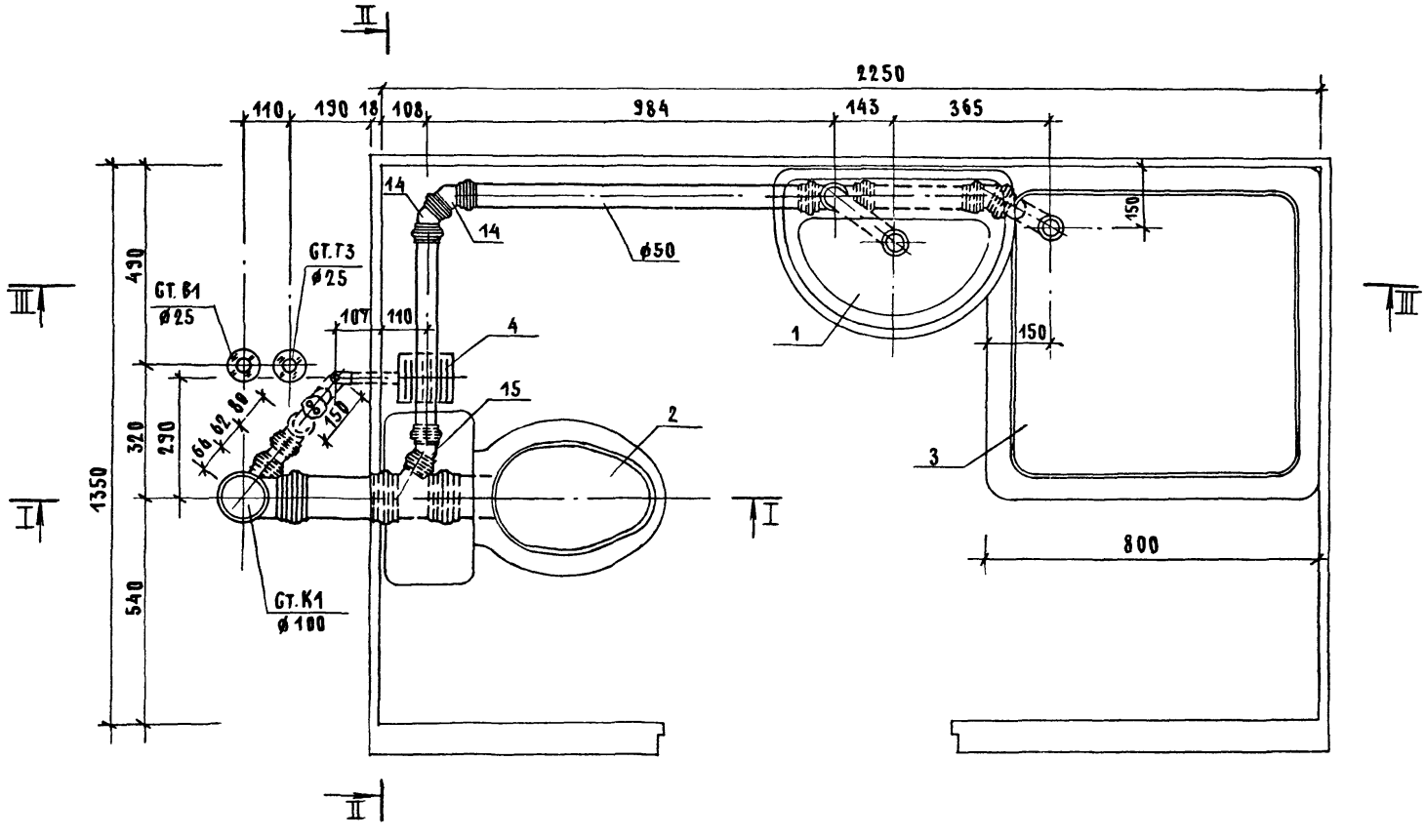

			1.288.9 - 2.5 - 13 СБ.
НАЧ.МАСТ	БЕЛОВ		Санитарно-техническая кабина СКБ42Т-Б Канализация Сборочный чертеж
ГИП	СОКОЛОВА		
ВЕД.ИНЖ.	ГОЛОВА		

СТАДИЯ	ЛИСТ	ЛИСТОВ
Р	1	3

ГИПРОНИИЗДРАВ

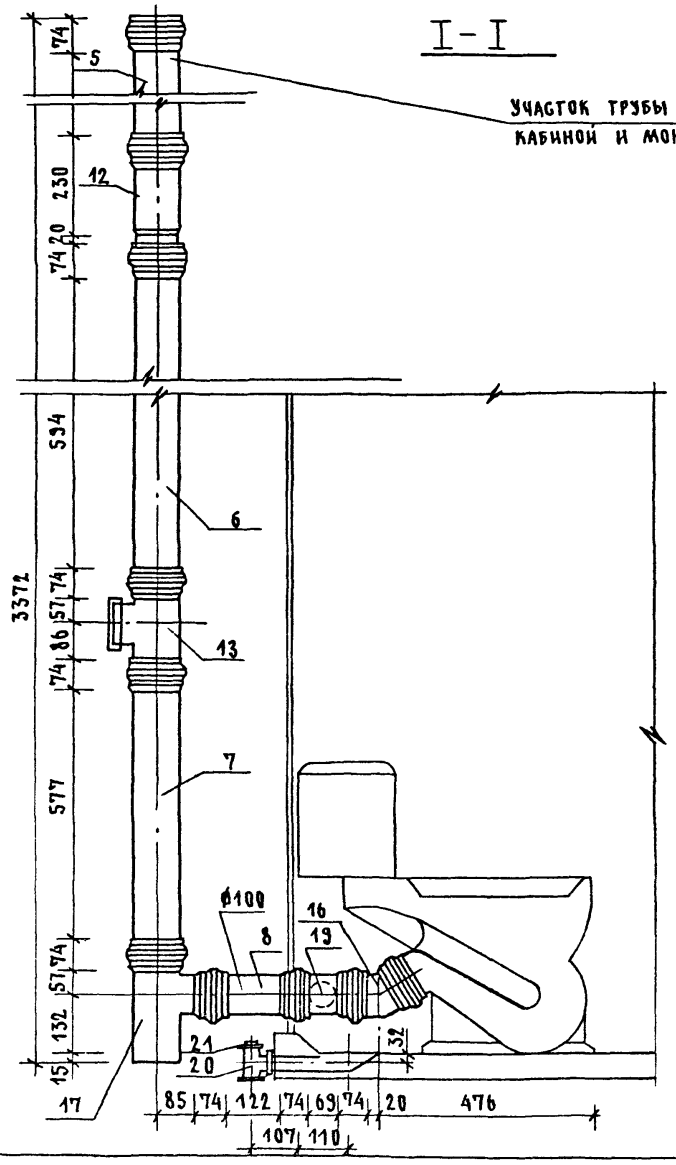

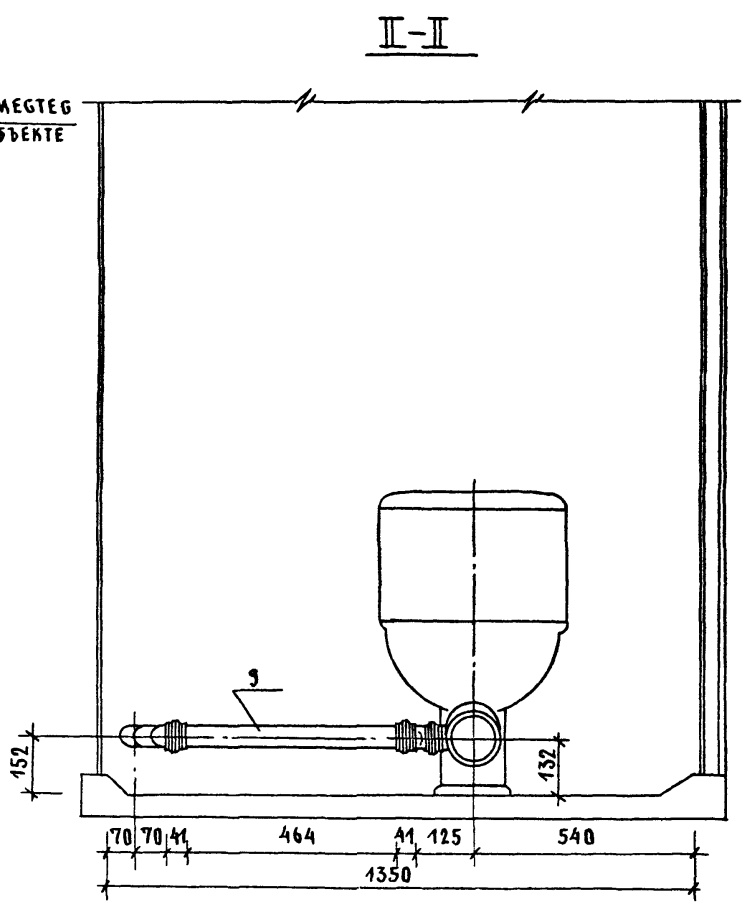

1.288.9-2.5-13 ГБ	Лист 2

24462-02 67 Формат А3

III – III

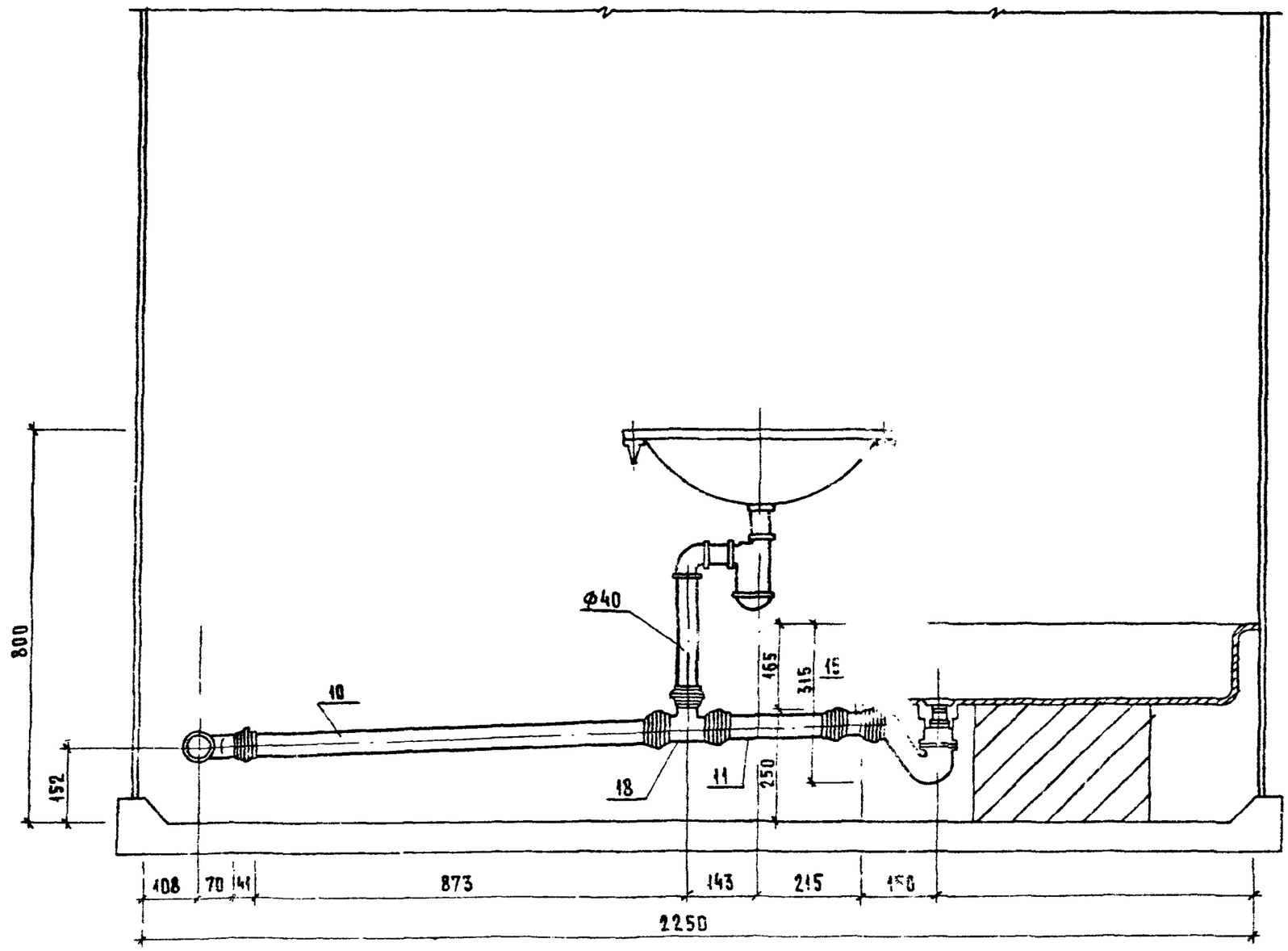
800
152
Ф40
10
18
11
165
315
15
250
408
70
141
873
143
215
150
2250

Марка поз.	Обозначение	Наименование	Кол.	Масса ед., кг	Примечание
		Документация			
		Санитарно-техническая			
		кабина СКБА2Т-Н			
	1.288.9-2.5-14 СБ	Сборочный чертеж			
		Канализация			
		Стандартные изделия			
1		Умывальник ПКбС-2 керами-			
		ческий ГОСТ 23759-85, с	1		
		сифоном СФБ6 и выпуском			
		ВСЧ ГОСТ 23412-79*	1		
		кронштейнами ГОСТ 1153-76*	2		
		болтами ГОСТ 7798-70*	2		
2		Унитаз „Компакт" керамичес-			
		кий УНКЦ1 ГОСТ 22847-85,	1		
		арматура крепления бачка,			
		бачок с арматурой			
		ГОСТ 21485.5-76	1		
		сиденье ГОСТ 15062-83	1		
3		Поддон душевой чугунный			
		эмалированный ПДЧМ 800			
		ГОСТ 10161-83, с выпуском	1		
		и сифоном ГОСТ 23412-79*	1		
4	Московский завод	Напольный приемник сточ-			
	нестандартного	ных вод для сантехкабин			
	оборудования	заводского изготовления	1		
5		Трубопровод из пластмассовых			

Нач.маст.	Белов		
ГИП	Соколова		
Вед.инж.	Голова		

1.288.9-2.5-14

Санитарно-техническая кабина СКБА2Т-Н
Канализация
Спецификация оборудования

Стадия	Лист	Листов
Р	1	2

ГИПРОНИИЗДРАВ

Формат А4

Марка поз.	Обозначение	Наименование	Кол.	Масса ед., кг	Примечание
		канализационных труб			
		ГОСТ 22689.2-89 ℓ=1370мм Ф100	1	1.30	
6		То же ℓ=540 мм Ф100	1	0.51	
7		То же ℓ=630мм. Ф100	1	0.63	
8		То же ℓ=150мм Ф100	1	0.14	
9		То же ℓ=550мм Ф50	1	0.17	
10		То же ℓ=900мм Ф50	1	0.28	
11		То же ℓ=265 Ф50	1	0.08	
12		Патрубок компенсационный			
		ГОСТ 22689.2-89 Ф100	1		
13		Ревизия ГОСТ 22689.2-89 Ф100	1		
14		Отвод 90° ГОСТ 22689.2-89 Ф50	1	0.06	
15		То же 135° Ф50	2	0.05	
16		То же 150° Ф50	2	0.045	
17		То же 150° Ф100	1	0.22	
18		Тройник 90° ГОСТ 22689.2-89			
		Ф100×50	1	0.27	
19		То же Ф100×100	1	0.46	
20		То же Ф50×50	1	0.085	
21		То же 60° Ф100×50	1		
22		Трубопровод из стальных			
		водогазопроводных оцинко-			
		ванных труб ГОСТ 3262-75*			
		Ф32×2.8	1.26	3.09	М
23		Тройник ГОСТ 8949-75* Ф32×25	1	0.43	
24		Пробка ГОСТ 8963-75* Ф32	1	0.17	
25		Сифон-ревизия чугунный			
		СФ 150 Д ГОСТ 6942-75 Ф50	1	3.3	

Инв.№ подл. | Подпись и дата | Взам. инв.№

1.288.9-2.5-14

Лист 2

Формат А4

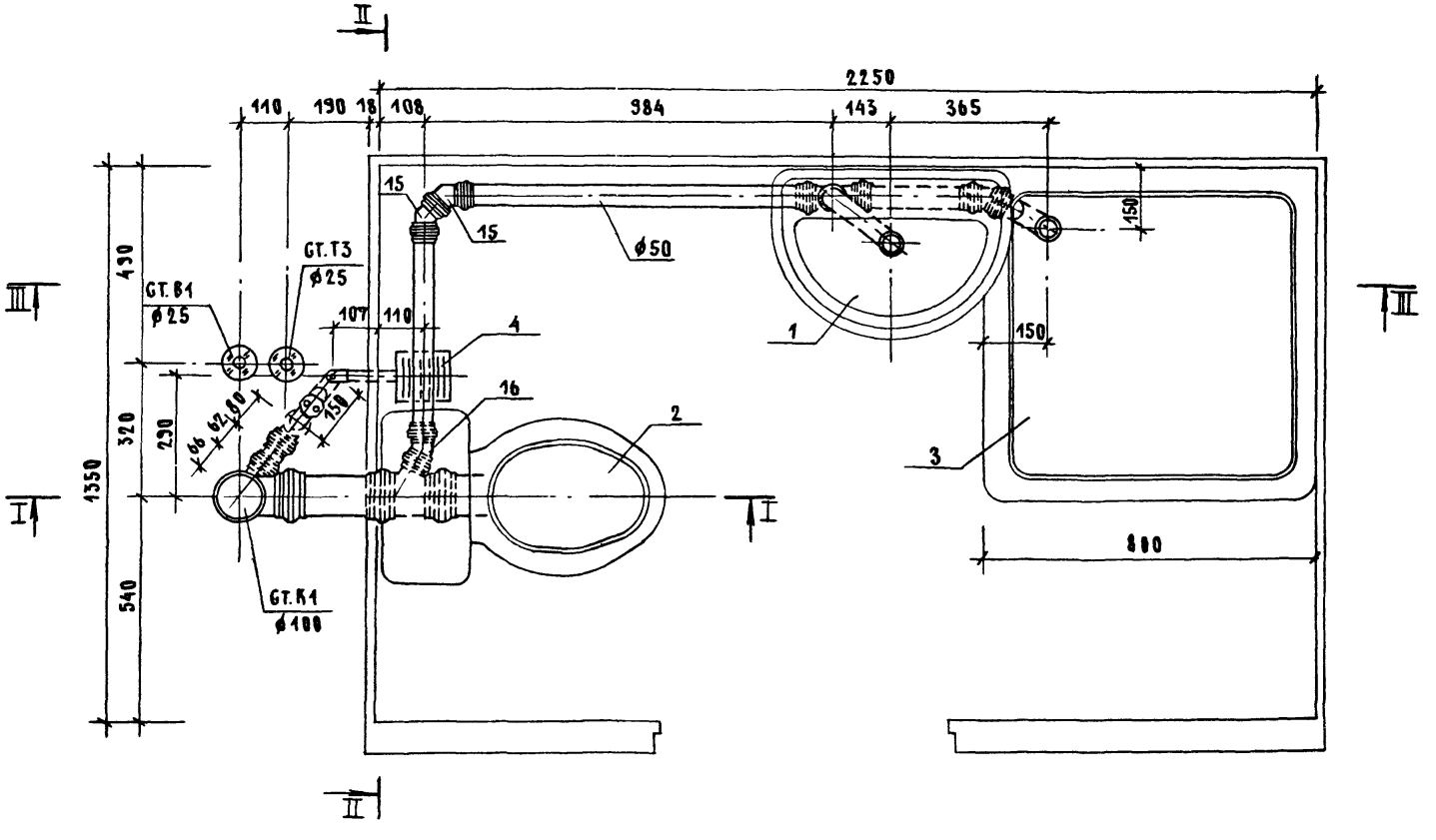

Нач.маст.	Белов		
ГИП	Соколова		
Вед.инж.	Голова		

1.288.9-2.5-14 ГБ

Санитарно-техническая кабина ГКБА2Т-Н. Канализация. Сборочный чертеж

Стадия	Лист	Листов
Р	1	3

ГИПРОНИИЗДРАВ

24462-02 70

Формат А3

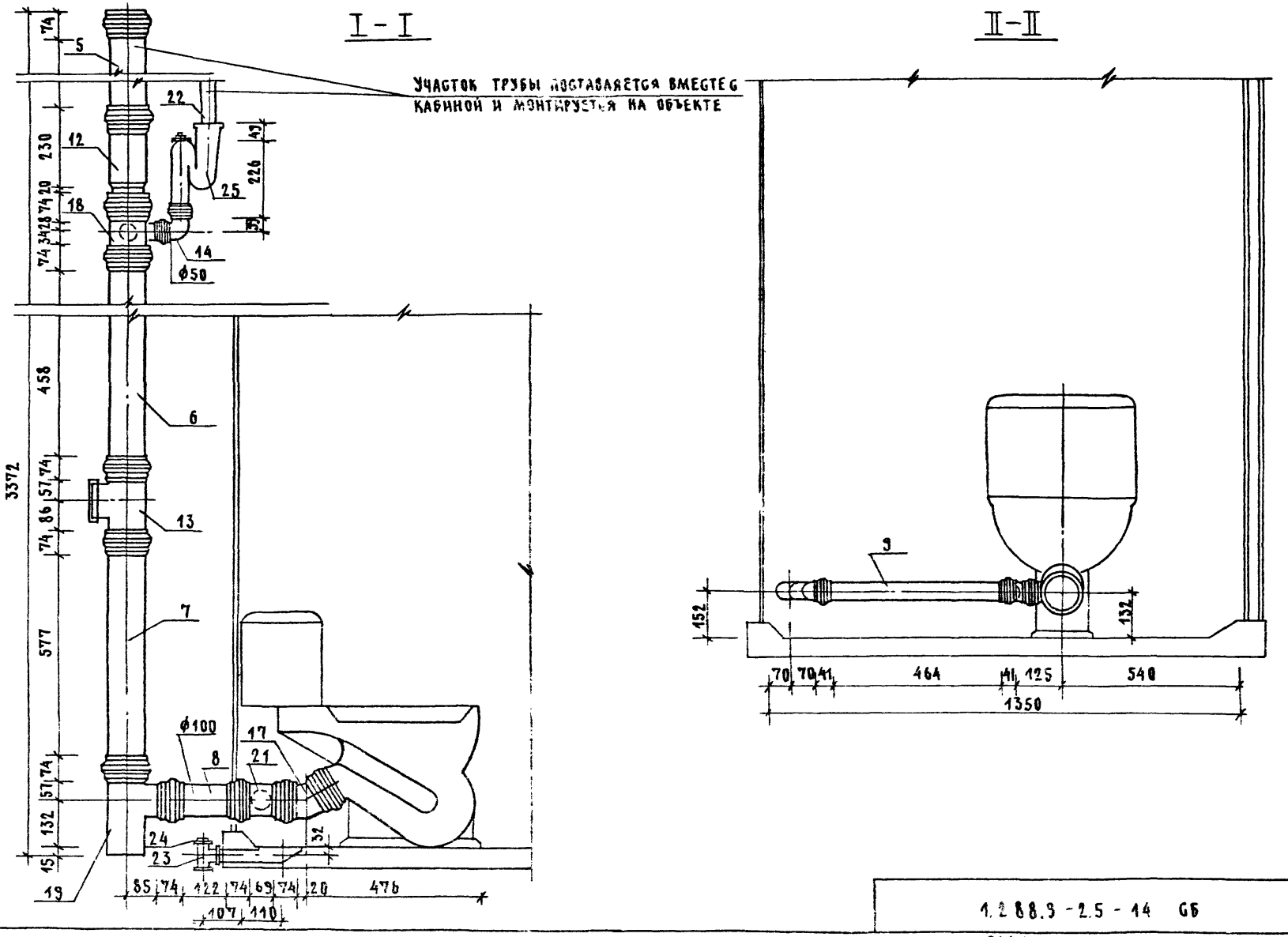

1.288.3-2.5-14 ГБ		Лист 2
24462-02 71	Формат А3	

III – III

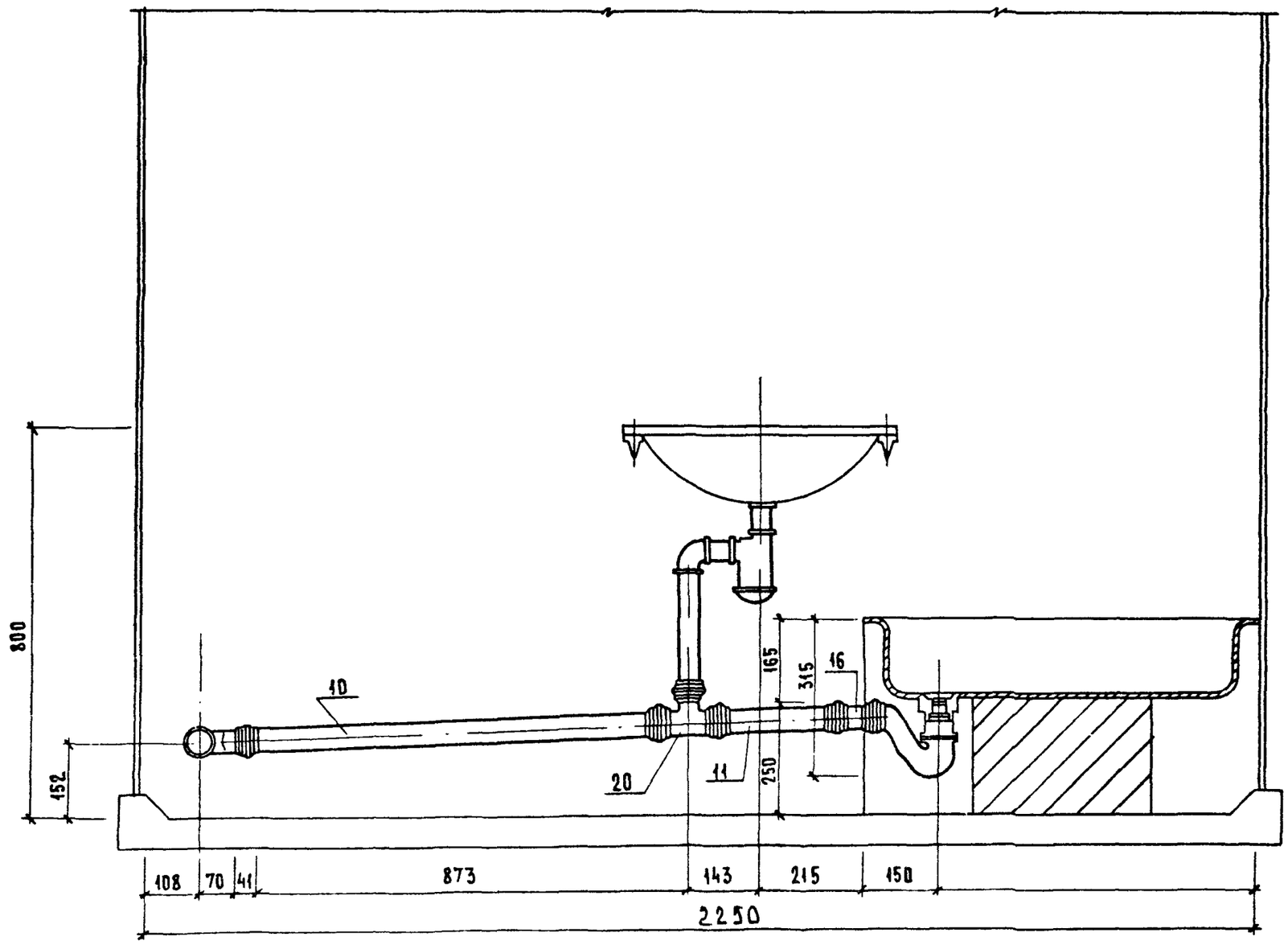

Марка поз.	Обозначение	Наименование	Кол.	Масса ед., кг	Примечание
		Документация			
		Санитарно-техническая			
		кабина СКБА2Н-С			
	1.288.9-2.5-15 СБ	сборочный чертеж			
		Водопровод			
		Стандартные изделия			
1	Каталог ЦКБА	Вентиль запорный			
		муфтовый 15б 1бр			
		Ф15	2	0.39	
2		Муфта прямая короткая			
		ГОСТ 8966-75 Ф15	2	0.055	
3		Контргайка ГОСТ 8968-75			
		Ф15	2	0.036	
4		Сгон ГОСТ 8969-75			
		Ф15	1	0.075	
5		Угольник ГОСТ 8946-75*			
		Ф15	3	0.095	
6		Тройник ГОСТ 8948-75*			
		Ф15	1	0.135	
7		Ниппель двойной			
		ГОСТ 8958-75 Ф15	1	0.074	
8		Трубопровод из пластмас-			
		совых труб ПНД 12СА			
		ГОСТ 18599-83	1		
		Трубопровод из стальных			
		водогазопроводных			

Нач.маст	Белов		
ГИП	Соколова		
Вед.инж	Голова		

1.288.9-2.5-15

Санитарно-техническая кабина СКБА2Н-С. Водопровод. Спецификация оборудования

Стадия	Лист	Листов
Р	1	2

ГИПРОНИИЗДРАВ

Формат А4

Марка поз.	Обозначение	Наименование	Кол.	Масса ед.кг	Примечание
		оцинкованных труб			
		ГОСТ 3262-75* Ф40×3.0	0.2	3.84	М
		То же Ф25×2.8	3.6	2.39	М
		То же Ф15×2.5	4.0	1.28	М
		Горячее водоснабжение			
		Стандартные изделия			
1	Каталог ЦКБА	Вентиль запорный			
		муфтовый 15б 1бр			
		Ф15	1	0.39	
2		Муфта прямая короткая			
		ГОСТ 8966-75 Ф15	2	0.055	
3		Контргайка ГОСТ 8968-75*			
		Ф15	2	0.036	
4		Сгон ГОСТ 8969-75			
		Ф15	1	0.075	
5		Угольник ГОСТ 8946-75*			
		Ф25	6	0.231	
6		То же Ф15	3	0.095	
		Трубопровод из стальных			
		водогазопроводных			
		оцинкованых труб			
		ГОСТ 3262-75* Ф40×3.0	0.2	3.84	
		То же Ф25×2.8	5.8	2.39	
		То же Ф15×2.5	3.8	1.28	
		Смеситель латунный			
		См-8У-ШЛ ГОСТ 26 809-83	1	2.20	

Инв.№ подл. | Подпись и дата | Взам. инв.№

1.288.9-2.5-15 Лист 2

24462-02 73

Формат А4

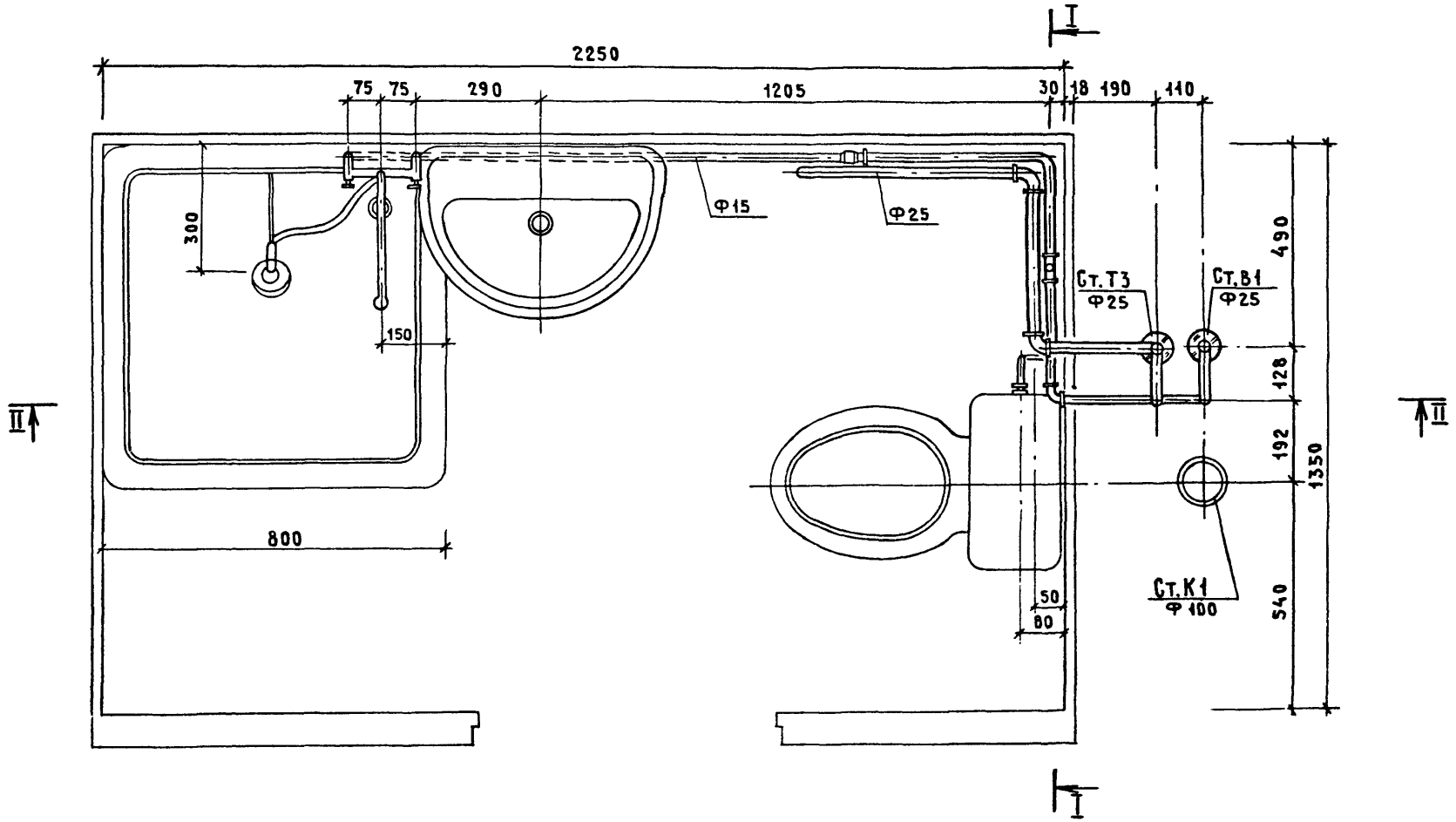

Нач.маст.	Белов		
ГИП	Соколова		
Вед.инж.	Голова		

1.288.9 - 2.5 - 15 СБ

Санитарно-техническая кабина СКБА2Н-С.

Водопровод.

Сборочный чертеж

Стадия	Лист	Листов
Р	1	7

ГИПРОНИИЗДРАВ

24462-02 74 Формат А3

I - I

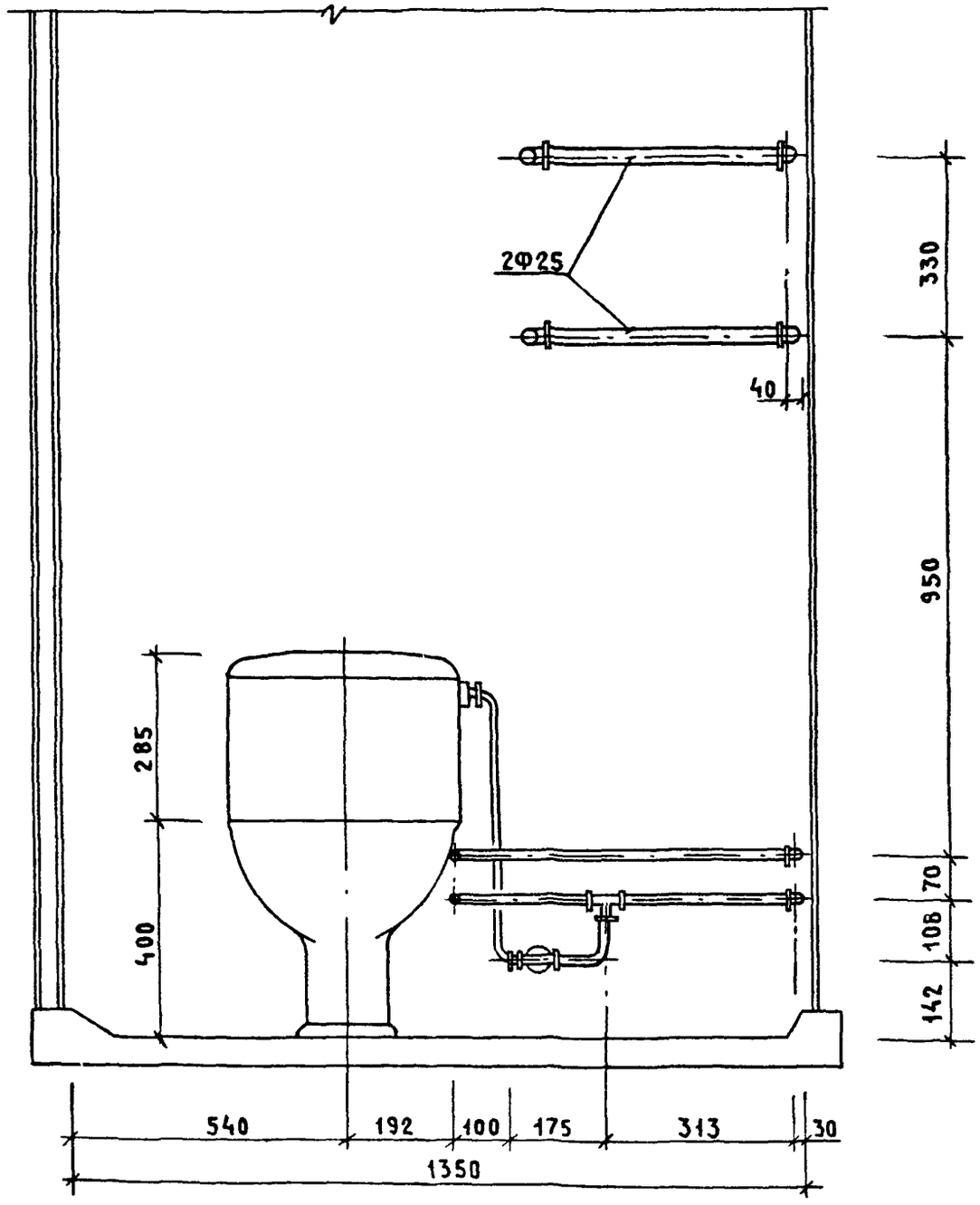

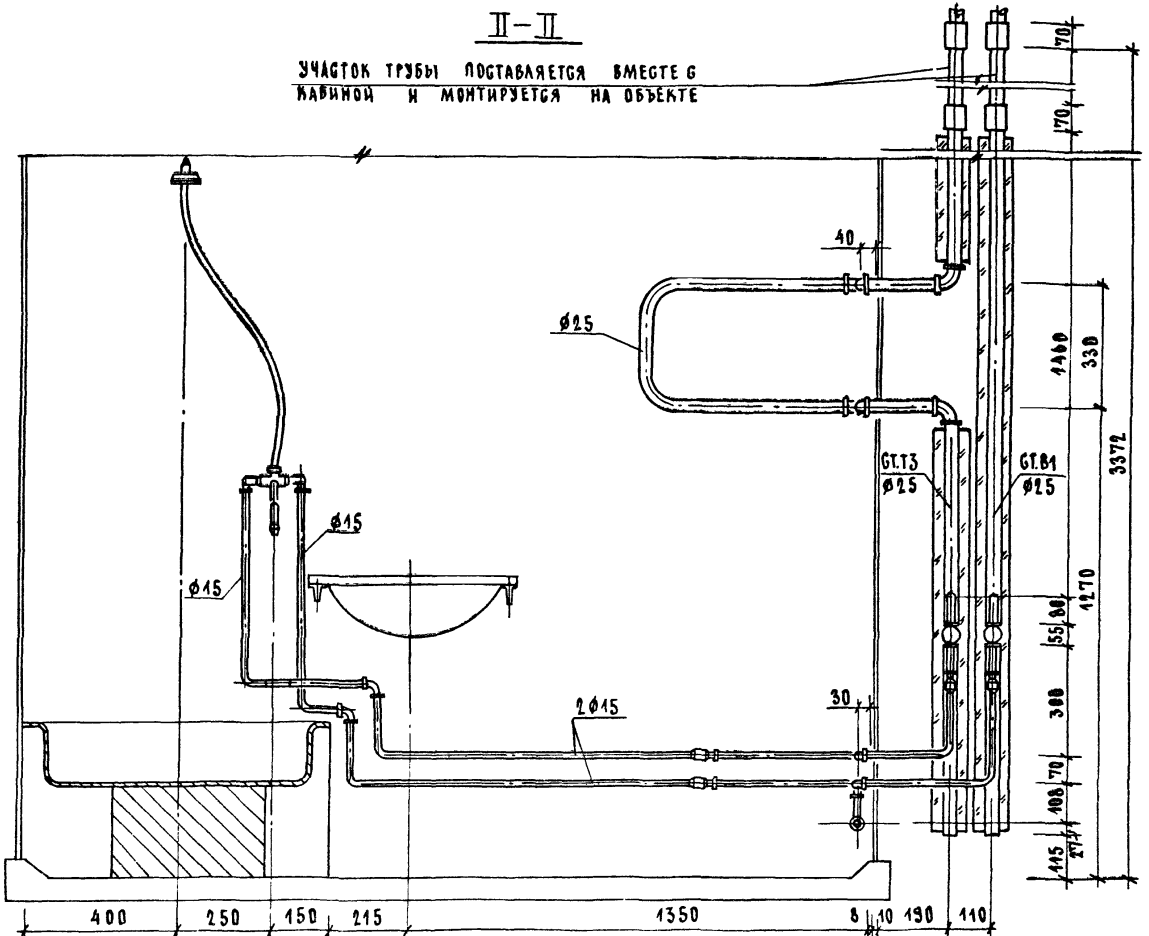

1.288.9-2.5-15 СБ

ЛИСТ 3

24462-02 76 ФОРМАТ А3

Схема водопровода

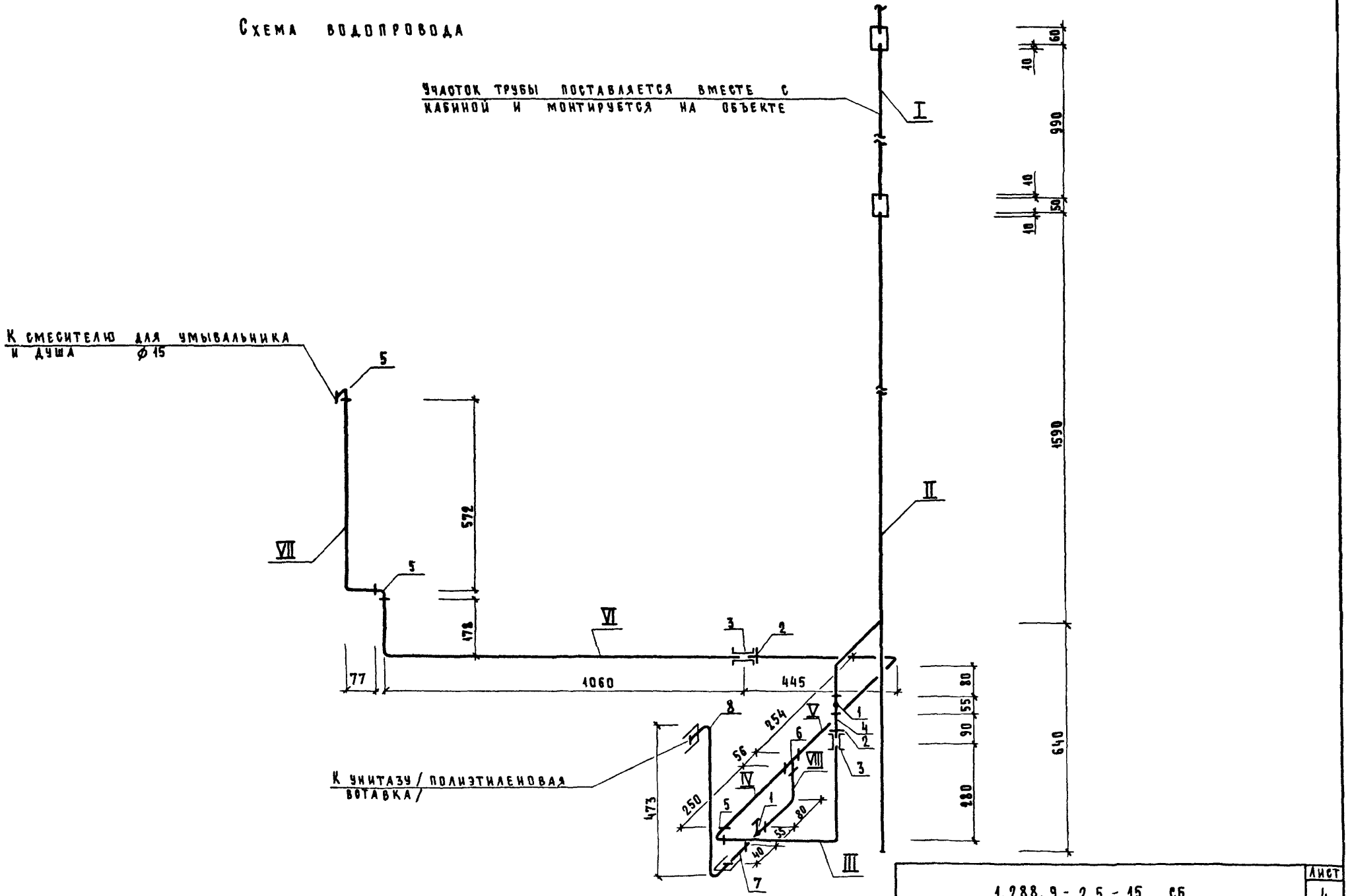

1.288.9 - 2.5 - 15 СБ	Лист 4

Трубные заготовки

Марка поз.	Эскиз детали	L мм	ф мм	Ед. изм.	Кол.	Масса ед., кг	ГОСТ
I	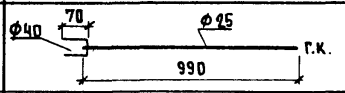	70 990	40 25	шт. шт.	1 1	0.28 2.35	3262-75* 3262-75*
II	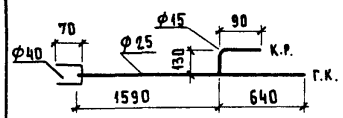	70 2230 120	40 25 15	шт. шт. шт.	1 1 1	0.28 5.35 0.28	3262-75* 3262-75* 3262-75*
III	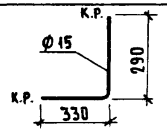	620	15	шт.	1	0.79	3262-75*
IV	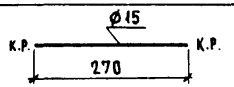	270	15	шт.	1	0.34	3262-75*
V	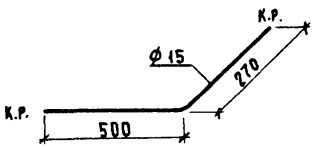	770	15	шт.	1	0.97	3262-75*
VI	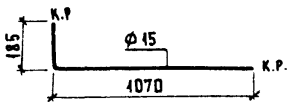	1255	15	шт.	1	1.58	3262-75*
VII	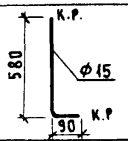	670	15	шт.	1	0.85	3262-75*
VIII	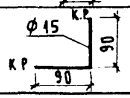	180	15	шт	1	0.22	3262-75*

Схема горячего водоснабжения

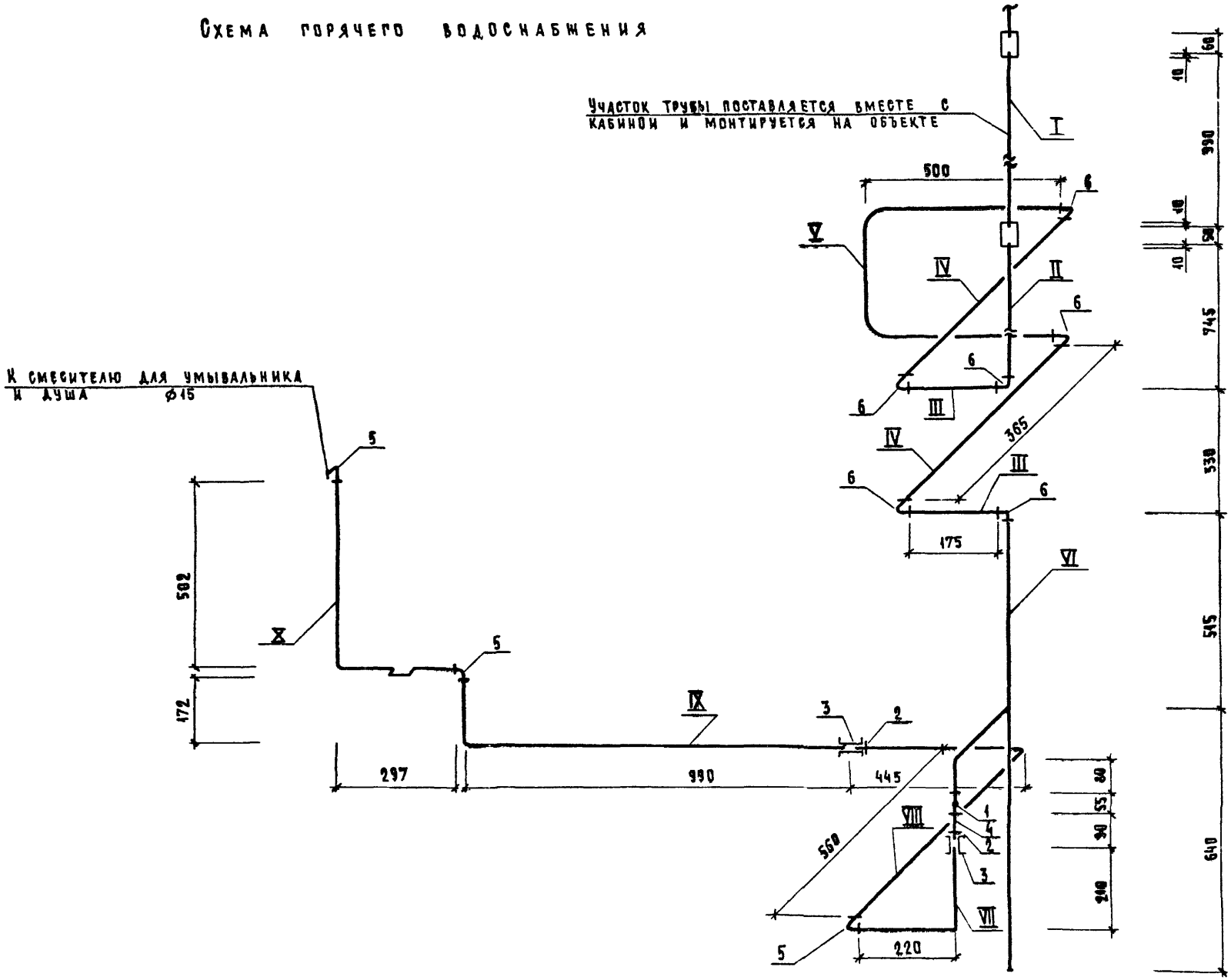

1288 9-25-15 СБ	Лист 6

ТРУБНЫЕ ЗАГОТОВКИ

МАРКА ПОЗ.	ЭСКИЗ ДЕТАЛИ	L мм.	ф мм.	ЕД. ИЗМ.	КОЛ.	МАССА ЕД. КГ.	ГОСТ
I	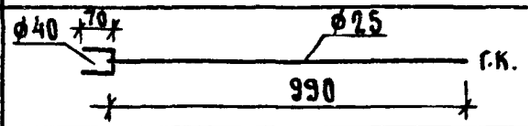	70 990	40 25	шт. шт.	1 1	0.28 2.35	3262-75* 3262-75*
II	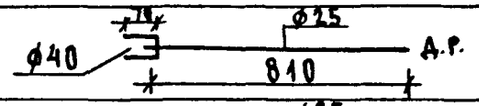	70 810	40 25	шт. шт.	1 1	0.28 1.93	3262-75* 3262-75*
III	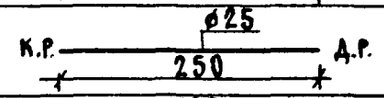	250	25	шт.	2	0,59	3262-75*
IV	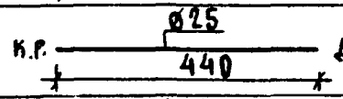	440	25	шт.	2	1.05	3262-75*
V	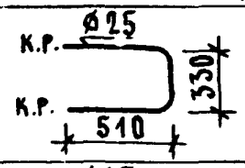	1350	25	шт.	1	3.22	3262-75*
VI	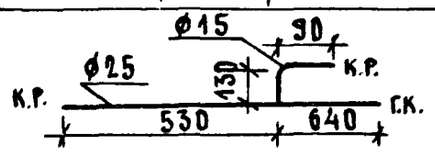	1170 220	25 15	шт. шт.	1 1	2.79 0.29	3262-75* 3262-75*
VII	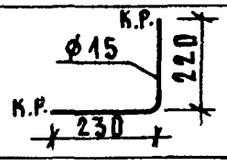	450	15	шт.	1	0,58	3262-75*
VIII	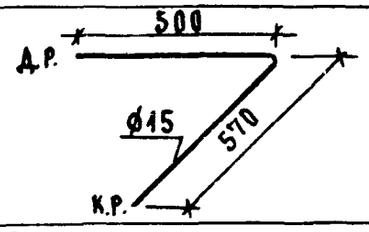	1070	15	шт.	1	1.36	3262-75*
IX	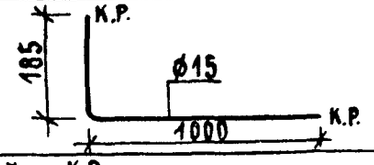	1185	15	шт.	1	1.51	3262-75*
X	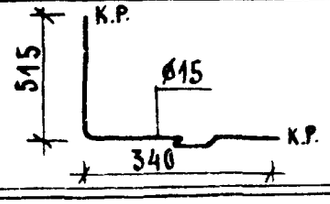	855	15	шт.	1	1.08	3262-75*

Марка поз.	Обозначение	Наименование	Кол.	Масса ед., кг	Примечание
		Документация			
		Санитарно-техническая			
		кабина СКБА2Н-В			
	1.288.9-2.5 16 СБ	Сборочный чертеж			
		Водопровод			
		Стандартные изделия			
1	Каталог ЦКБА	Вентиль запорный			
		муфтовый 15б 1бр			
		Ф15	2	0.39	
2		Муфта прямая короткая			
		гост 8966-75 Ф15	2	0.055	
3		Контргайка гост 8968-75			
		Ф15	2	0.036	
4		Сгон гост 8969-75			
		Ф15	1	0.075	
5		Угольник гост 8946-75*			
		Ф15	3	0.095	
6		Тройник гост 8948-75* Ф15	1	0.135	
7		Заглушка стальная			
		гост 17379-83 Ф25	1	0.1	
8		Ниппель двойной			
		гост 8958-75* Ф15	1	0.074	
9		Трубопровод из пластмас-			
		совых труб ПНД 12 СЛ			
		гост 18599-83 Р=800 Ф12	1		
		Трубопровод из стальных			

		1.288.9-2.5-16	
		Санитарно-техническая кабина СКБА2Н-В Водопровод Спецификация оборудования	Стадия: Р; Лист: 1; Листов: 2
Нач. маст.	Белов		ГИПРОНИИЗДРАВ
ГИП	Соколова		
Вед. инж	Голова		

Формат А4

Марка поз.	Обозначение	Наименование	Кол.	Масса ед., кг	Примечание
		водогазопроводных			
		оцинкованных труб			
		гост 3262-75* Ф25×2.8	1.0	2.39	м
		То же Ф15×2.5	4.0	1.28	м
		Горячее водоснабжение			
		Стандартные изделия			
1	Каталог ЦКБА	Вентиль запорный			
		муфтовый 15б 1бр			
		Ф15	1	0.39	
2		Муфта прямая короткая			
		гост 8966-75 Ф15	2	0.055	
3		Контргайка гост 8962-75*			
4		Ф15	2	0.036	
		Сгон гост 8969-75			
5		Ф15	1	0.075	
6		Угольник гост 8946-75*			
		Ф25	6	0.231	
7		То же Ф15	3	0.095	
		Трубопровод из стальных			
8		водогазопроводных			
		оцинкованных труб			
		гост 3262-75* Ф40×3.0	0.2	3.84	
		То же Ф25×2.8	5.8	2.39	
		То же Ф15×2.5	3.8	1.28	
		Смеситель латунный			
		См-8У-Ш гост 25809-83	1	2.20	

Инв. № подл. | Подпись и дата | Взам. инв. №

1.288.9-2.5-16	Лист 2

24462-02 81

Формат А4

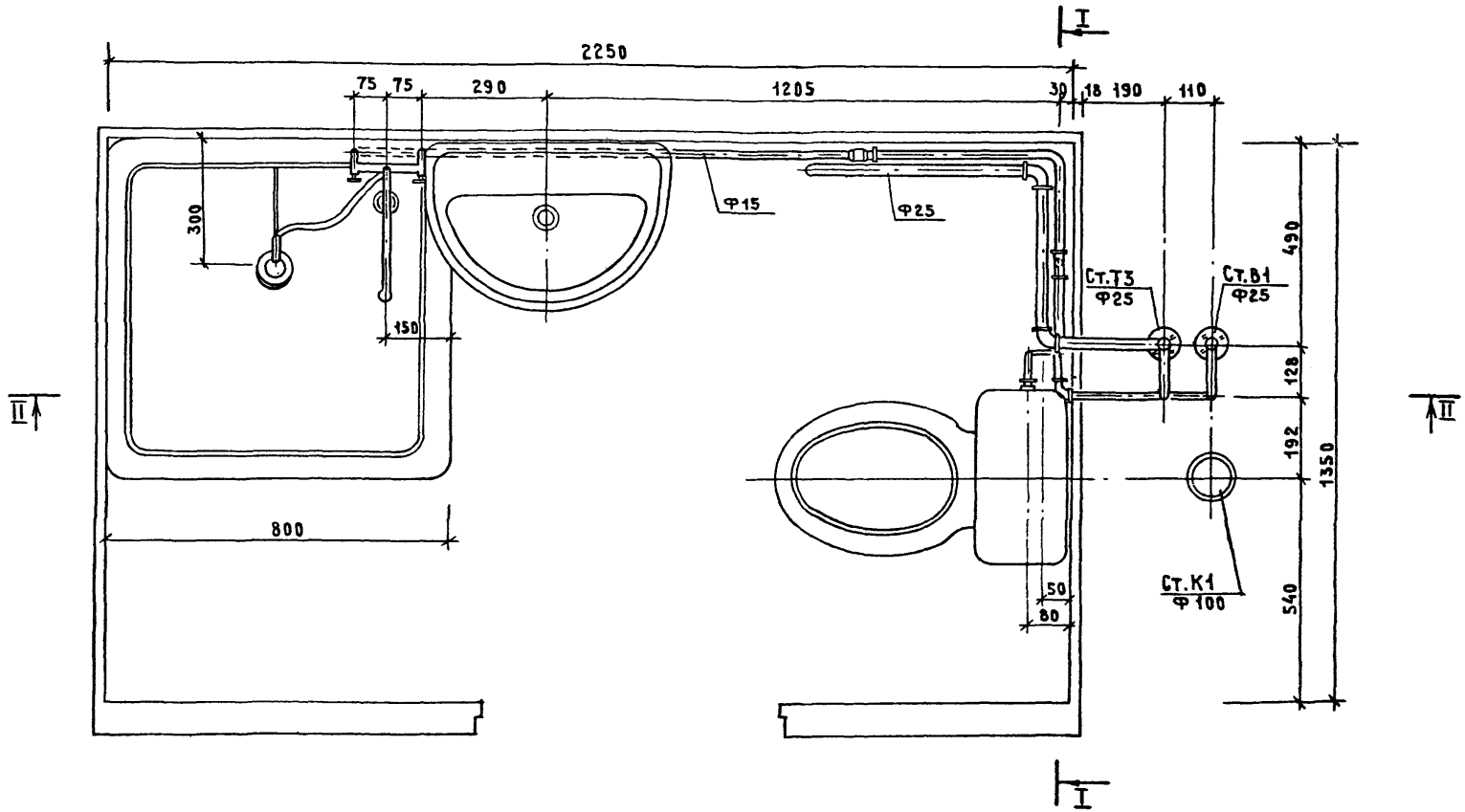

			1.288.9 -2.5 - 16 СБ
Нач.маст	Белов		Санитарно-техническая кабина СКБ2Н-В. Водопровода. Сборочный чертеж
ГИП	Соколова		
Вед. инж.	Голова		

Стадия	Лист	Листов
Р	1	7

ГИПРОНИИЗДРАВ

24462-02 82 Формат А3

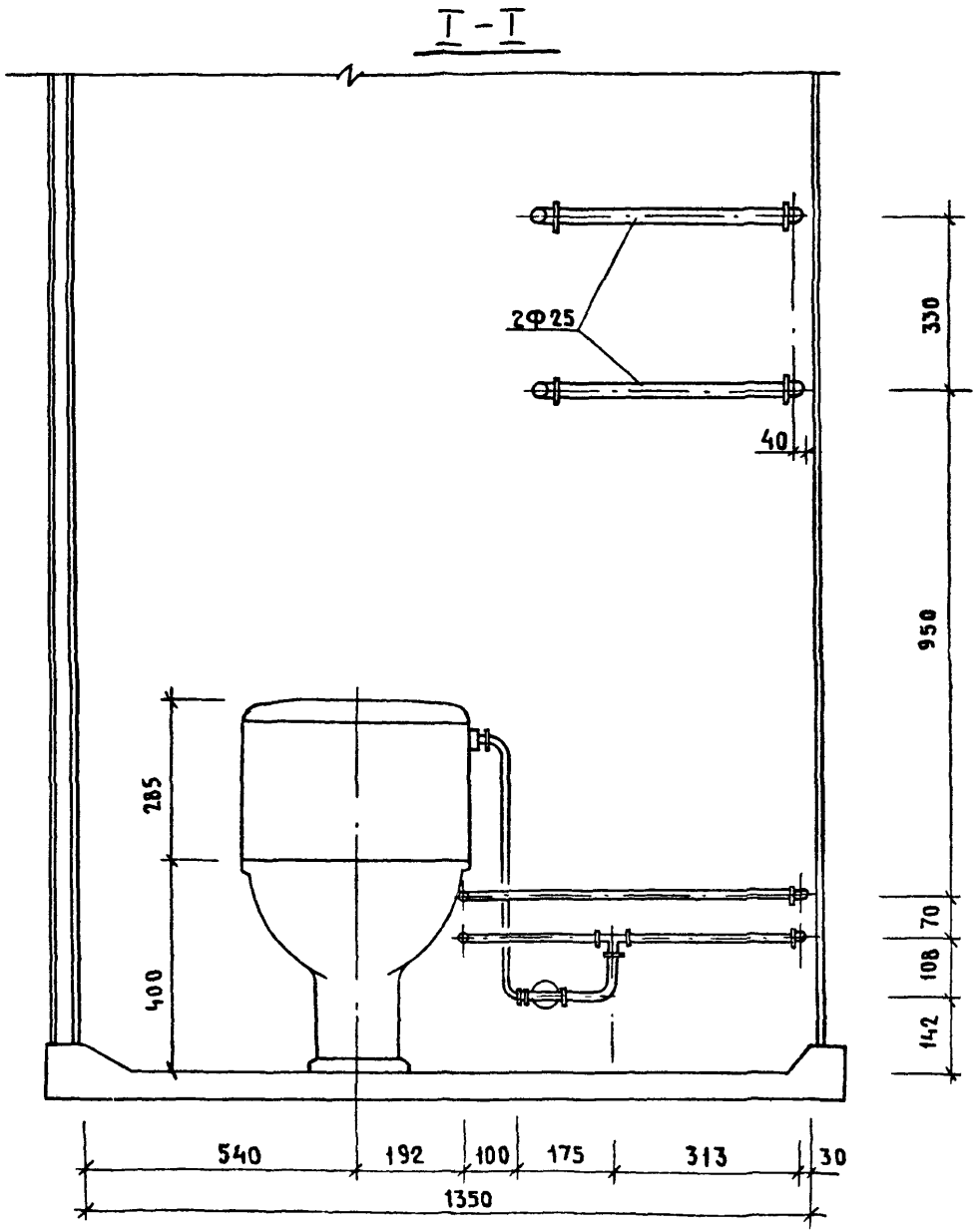
I - I
2Ф25
330
40
950
285
400
70
108
142
540
192
100
175
313
30
1350

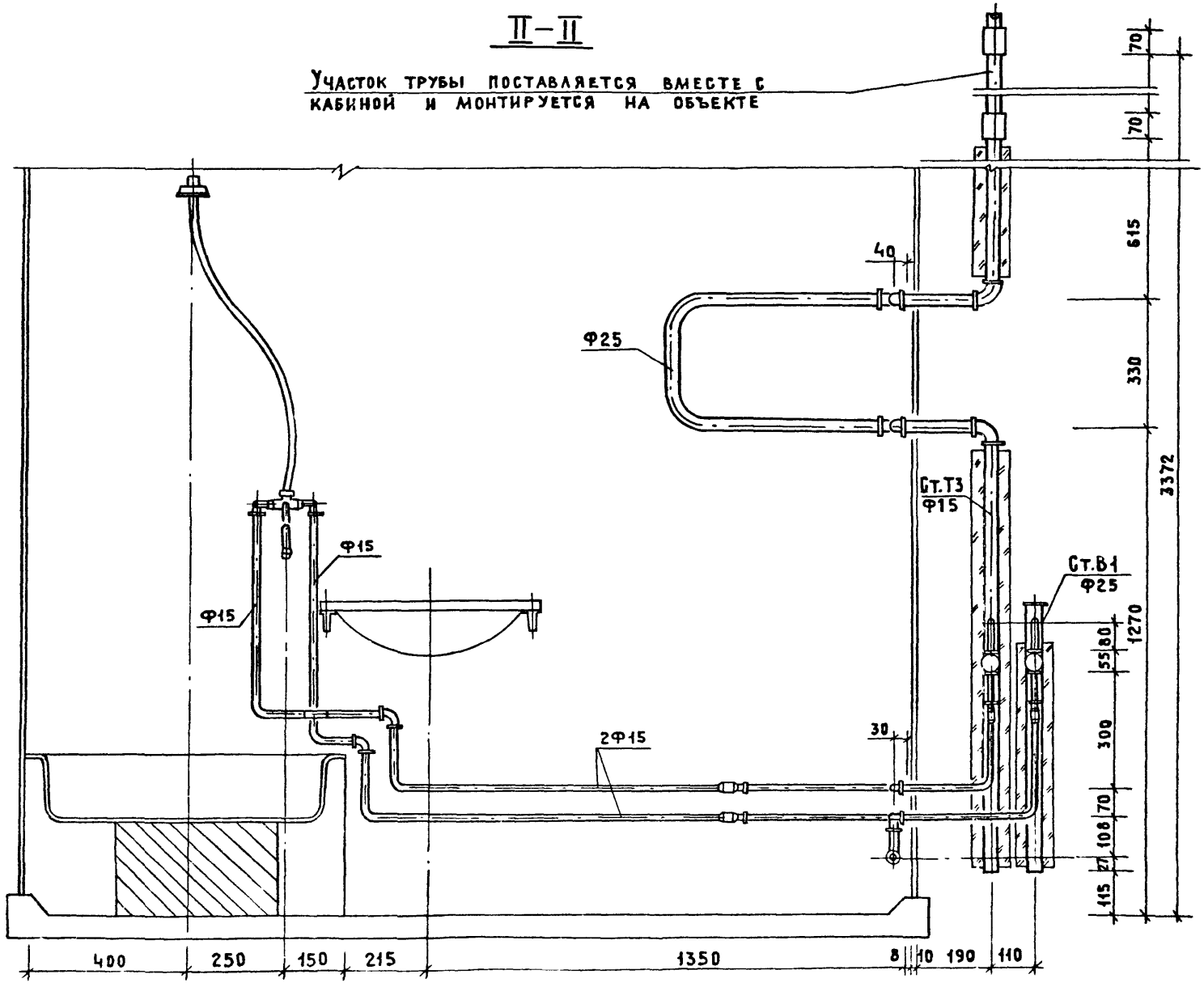

1.288.9-2.5-16 СБ

Лист 3

24462-02 84 Формат А3

Схема водопровода

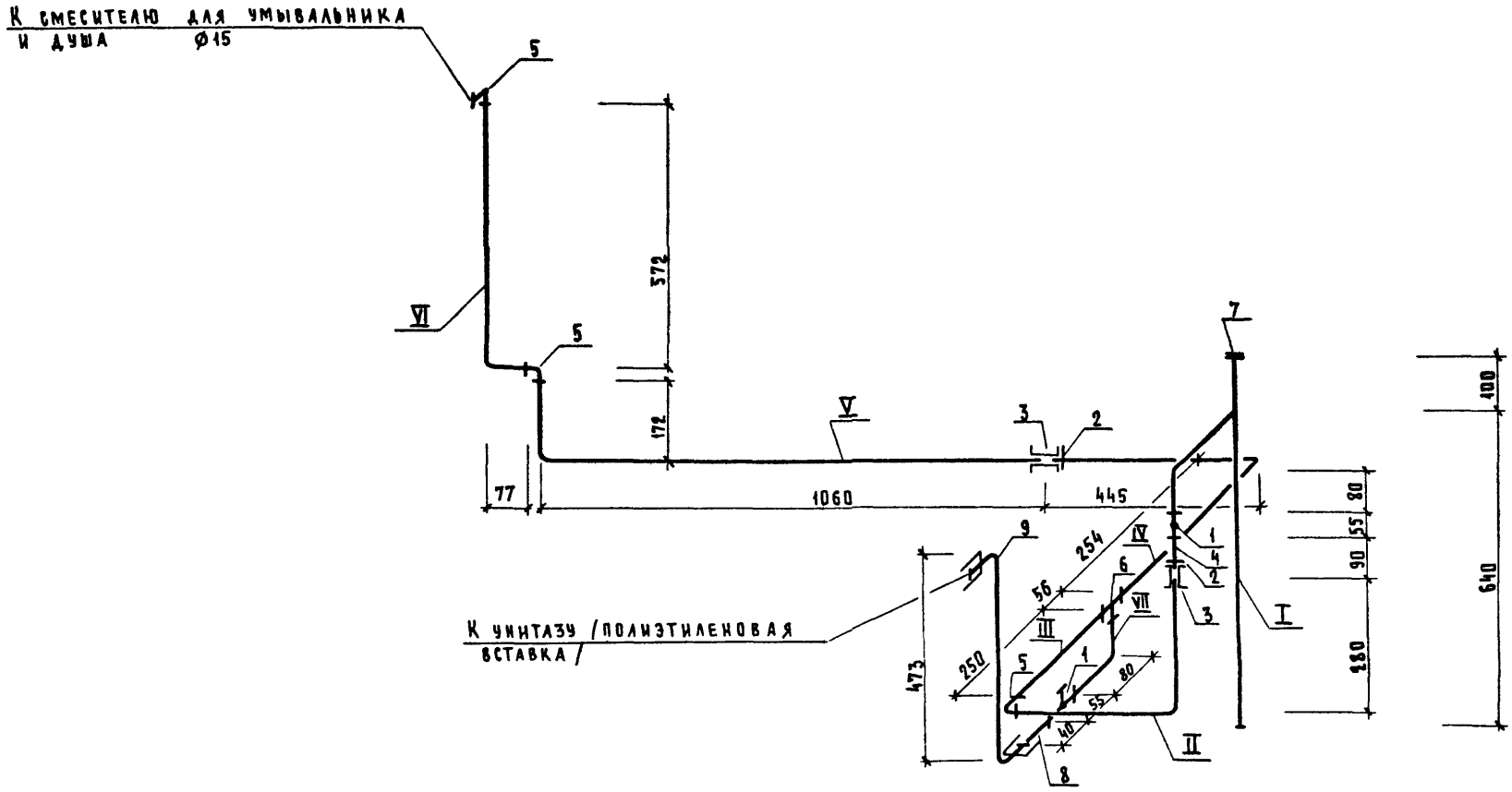

1.288.9 - 2.5 - 16 СБ	Лист 4

24462-02 85 Формат А3

Трубные заготовки

Марка. поз.	Эскиз детали	L мм	ø мм.	Ед. изм.	Кол.	Масса ед. кг.	ГОСТ
I	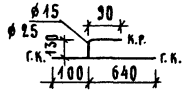	740 220	25 15	шт. шт.	1 1	1.76 0.26	3262-75* 3262-75*
II	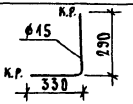	620	15	шт.	1	0.73	3262-75*
III	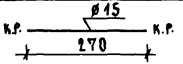	270	15	шт.	1	0.34	3262-75*
IV	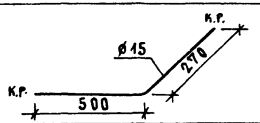	770	15	шт.	1	0.97	3262-75*
V	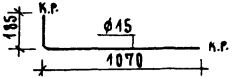	1255	15	шт.	1	1.58	3262-75*
VI	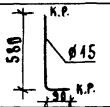	670	15	шт.	1	0.85	3262-75*
VII	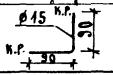	180	15	шт.	1	0.22	3262-75*

Схема горячего водоснабжения

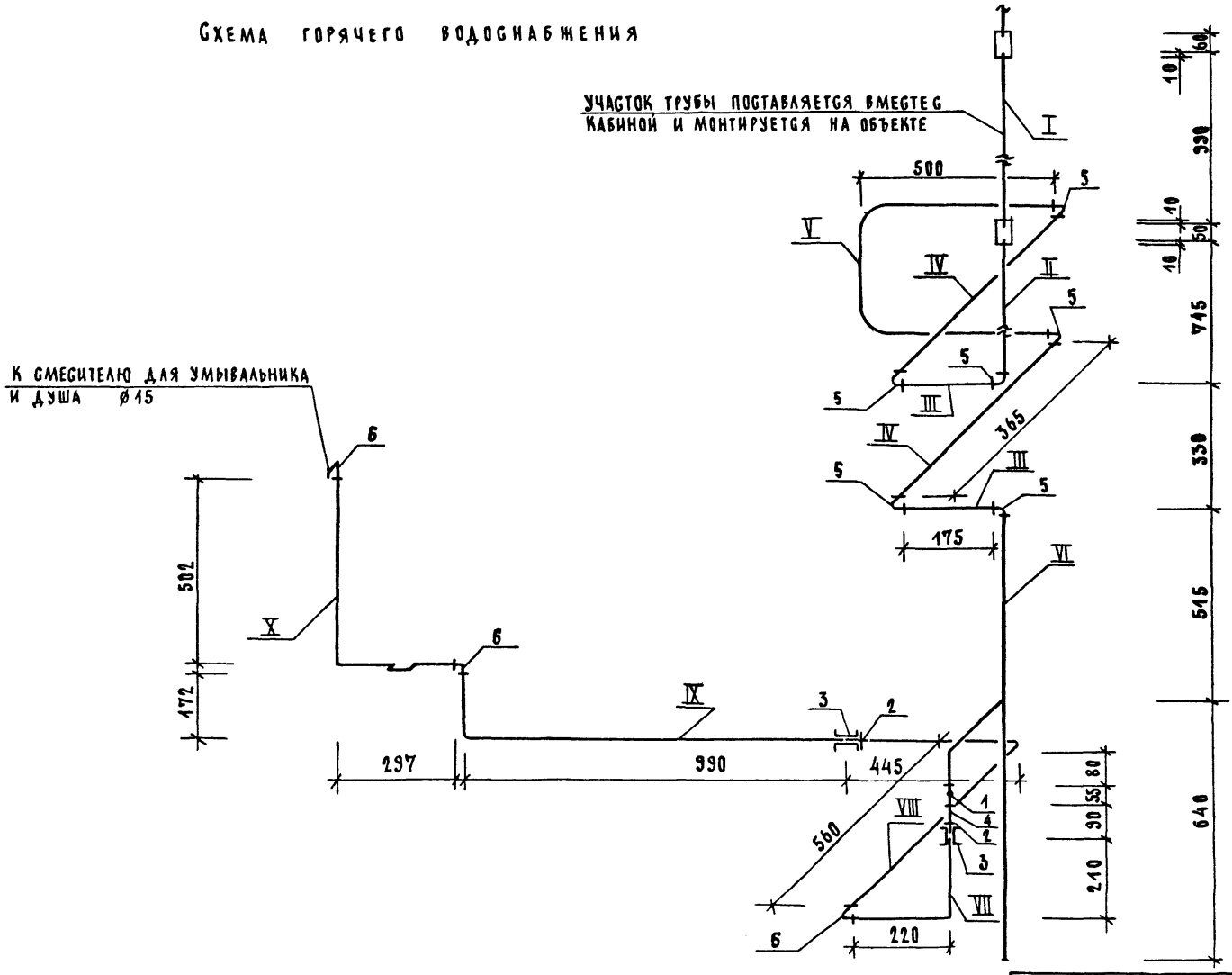

1.288.9 - 2.5 - 16 СБ	Лист 6

24462-02 87 Формат А3

Трубные заготовки

Марка поз.	Эскиз детали	L мм.	⌀ мм.	Ед. изм	Кол.	Масса ед. кг.	ГОСТ
I	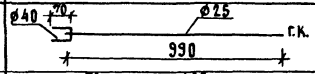	70 990	40 25	шт. шт.	1 1	0.28 2.35	3262-75* 3262-75*
II	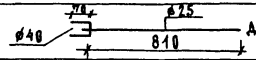	70 810	40 25	шт. шт.	1 1	0.28 1.93	3262-75* 3262-75*
III	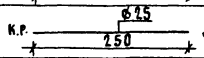	250	25	шт.	2	0.59	3262-75*
IV	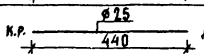	440	25	шт.	2	1.05	3262-75*
V	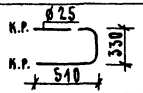	1350	25	шт.	1	3.22	3262-75*
VI	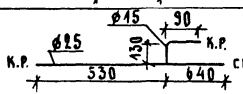	1170 220	25 15	шт. шт.	1 1	2.79 0.29	3262-75* 3262-75*
VII	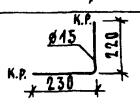	450	15	шт.	1	0.58	3262-75*
VIII	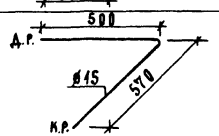	1070	15	шт.	1	1.36	3262-75*
IX	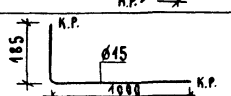	1185	15	шт.	1	1.51	3262-75*
X	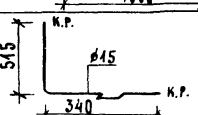	855	15	шт.	1.	1.08	3262-75*

Марка поз.	Обозначение	Наименование	Кол.	Масса ед. кг	Примечание
		Документация			
		Санитарно-техническая			
		кабина СКБА2Н-С			
	1.288.9-2.5-17-СБ	Сборочный чертеж			
		Канализация			
		Стандартные изделия			
1		Умывальник ПКБС-2 керами-			
		ческий ГОСТ 23759-85, с	1		
		сифоном СФБВ и выпуском			
		ВСУ ГОСТ 23412-79*	1		
		кронштейнами ГОСТ 1153-76*	2		
		болтами ГОСТ 7798-70*	2		
2		Унитаз „Компакт" керамичес-			
		кий УНКЦ1 ГОСТ 22847-85,	1		
		арматура крепления бачка,			
		бачок с арматурой			
		ГОСТ 21485.5-76	1		
		сиденье ГОСТ 15062-83	1		
3		Поддон душевой чугунный			
		эмалированный ПДчМ 800			
		ГОСТ 10161-83, с выпуском	1		
		и сифоном ГОСТ 23412-79*	1		
4	Московский завод	Напольный приемник сточ-			
	нестандартного	ных вод для сантехкабин			
	оборудования	заводского изготовления	1		
5		Трубопровод из пластмассовых			

		1.288.9-2.5-17	
Нач.маст.	Белов	Санитарно-техническая кабина СКБА2Н-С Канализация Спецификация оборудования	Стадия: Р; Лист: 1; Листов: 2
ГИП	Соколова		
Вед.инж.	Голова		Гипрониздрав

Формат А4

Марка поз.	Обозначение	Наименование	Кол.	Масса ед. кг	Примечание
		канализационных труб			
		ГОСТ 22689.2-89 ℓ=1370мм Ф100	1	1.30	
6		То же ℓ=1400мм Ф100	1	1.31	
7		То же ℓ=150мм. Ф100	1	0.14	
8		То же ℓ=550мм Ф100	1	0.17	
9		То же ℓ=900мм Ф50	1	0.28	
10		То же ℓ=265мм Ф50	1	0.08	
11		Патрубок компенсационный	1		
		ГОСТ 22689.2-89 Ф100	1		
12		Отвод 90° ГОСТ 22689.2-89 Ф50	1	0.06	
13		То же 135° Ф50		0.05	
14		То же 150° Ф50		0.045	
15		То же 150° Ф100	1	0.220	
16		Тройник 90° ГОСТ 22689.2-89			
		Ф100×50	1	0.27	
17		То же Ф100×100	1	0.46	
18		То же Ф50×50	1	0.085	
19		То же 60° Ф100×50	1		
20		Трубопровод из стальных			
		водогазопроводных оцинко-			
		ванных труб ГОСТ 3262-75*			
		Ф32×2.8	1.26	3.09	м
21		Тройник ГОСТ 8949-75* Ф32×2.5	1	0.43	
22		Пробка ГОСТ 8963-75* Ф32	1	0.17	
23		Сифон-ревизия чугунный			
		СФ150 ГОСТ 6924-75 Ф50	1	3.3	

Инв.№ подл. | Подпись и дата | Взам.инв.№

1.288.9-2.5-17	Лист 2

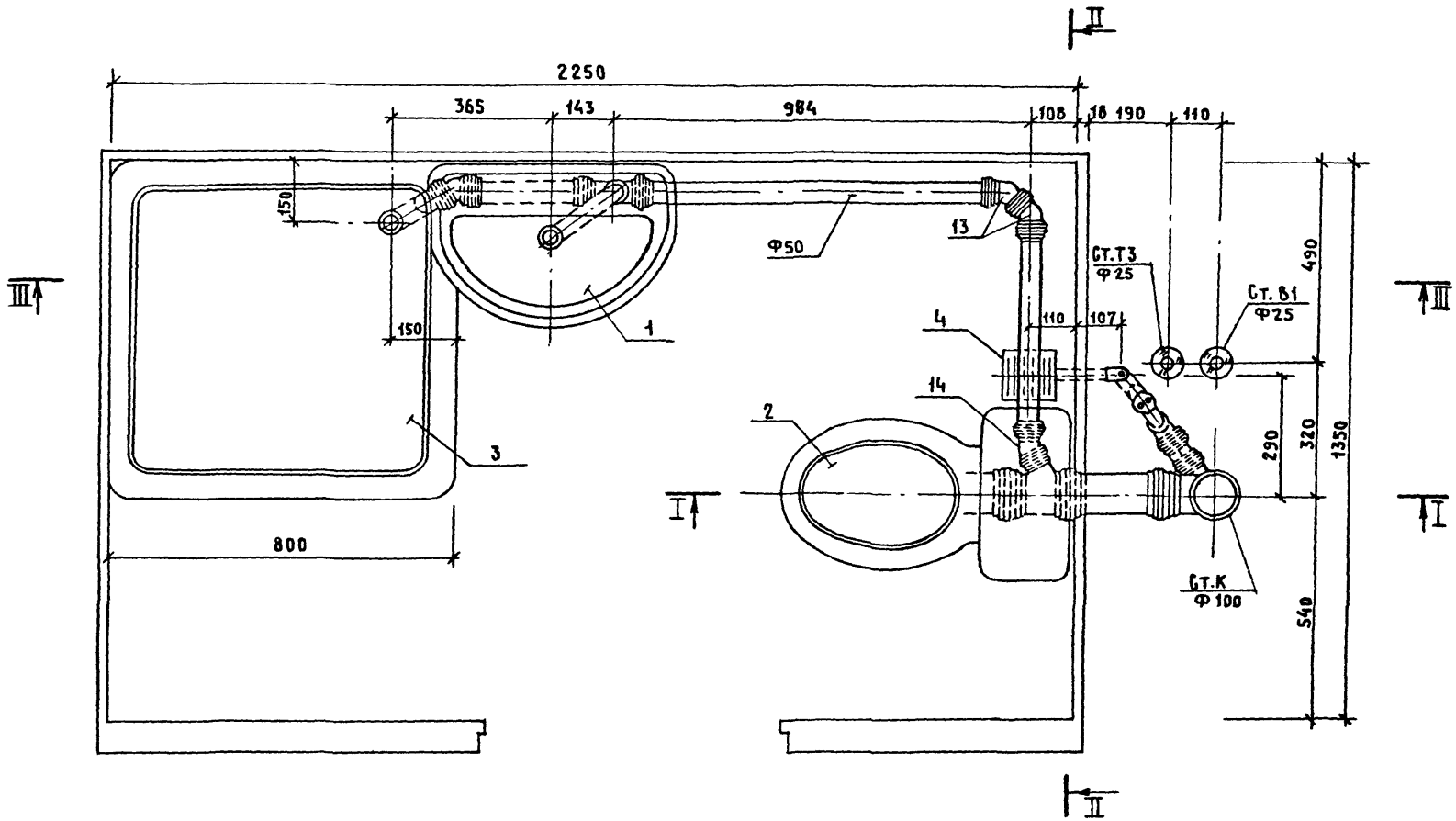

Нач.маст.	Белов		
ГИП	Соколова		
Вед. инж	Голова		

1.288.9 - 2.5 - 17 СБ

Санитарно-техническая кабина СКБ42А-С

Канализация

Сборочный чертеж

Стадия	Лист	Листов
Р	1	3

ГИПРОНИИЗДРАВ

24462-02 90

Формат А2

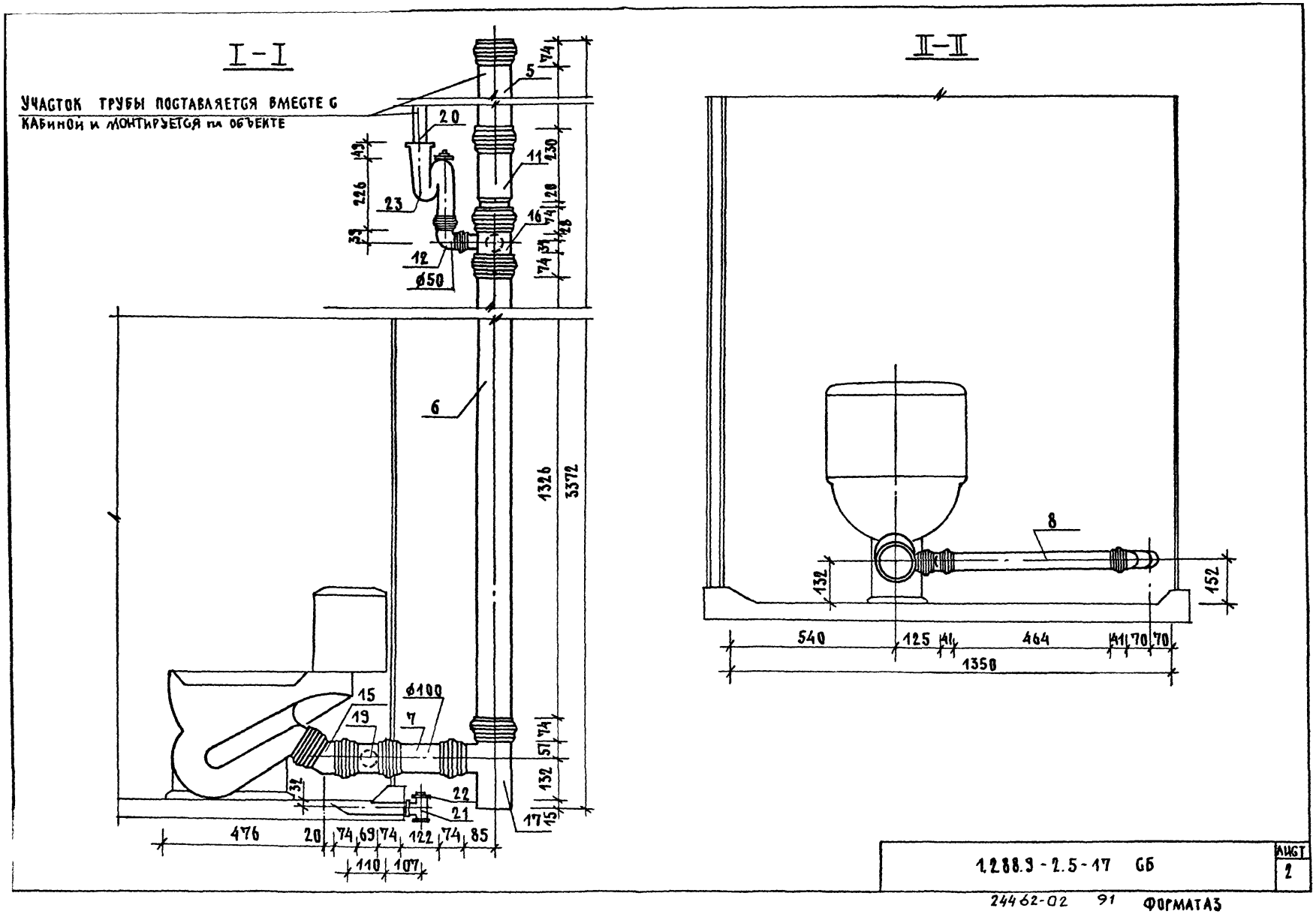
I-I
УЧАСТОК ТРУБЫ ПОСТАВЛЯЕТСЯ ВМЕСТЕ С КАБИНОЙ И МОНТИРУЕТСЯ НА ОБЪЕКТЕ
II-II
5
20
11
23
16
12
ø50
6
1326
3372
15
19
ø100
7
22
21
17
476
20
74
69
74
122
74
85
110
107
8
132
152
540
125
41
464
41
70
70
1350
1.288.9-2.5-17 СБ
ЛИСТ
2
24462-02 91 ФОРМАТАЗ

III – III

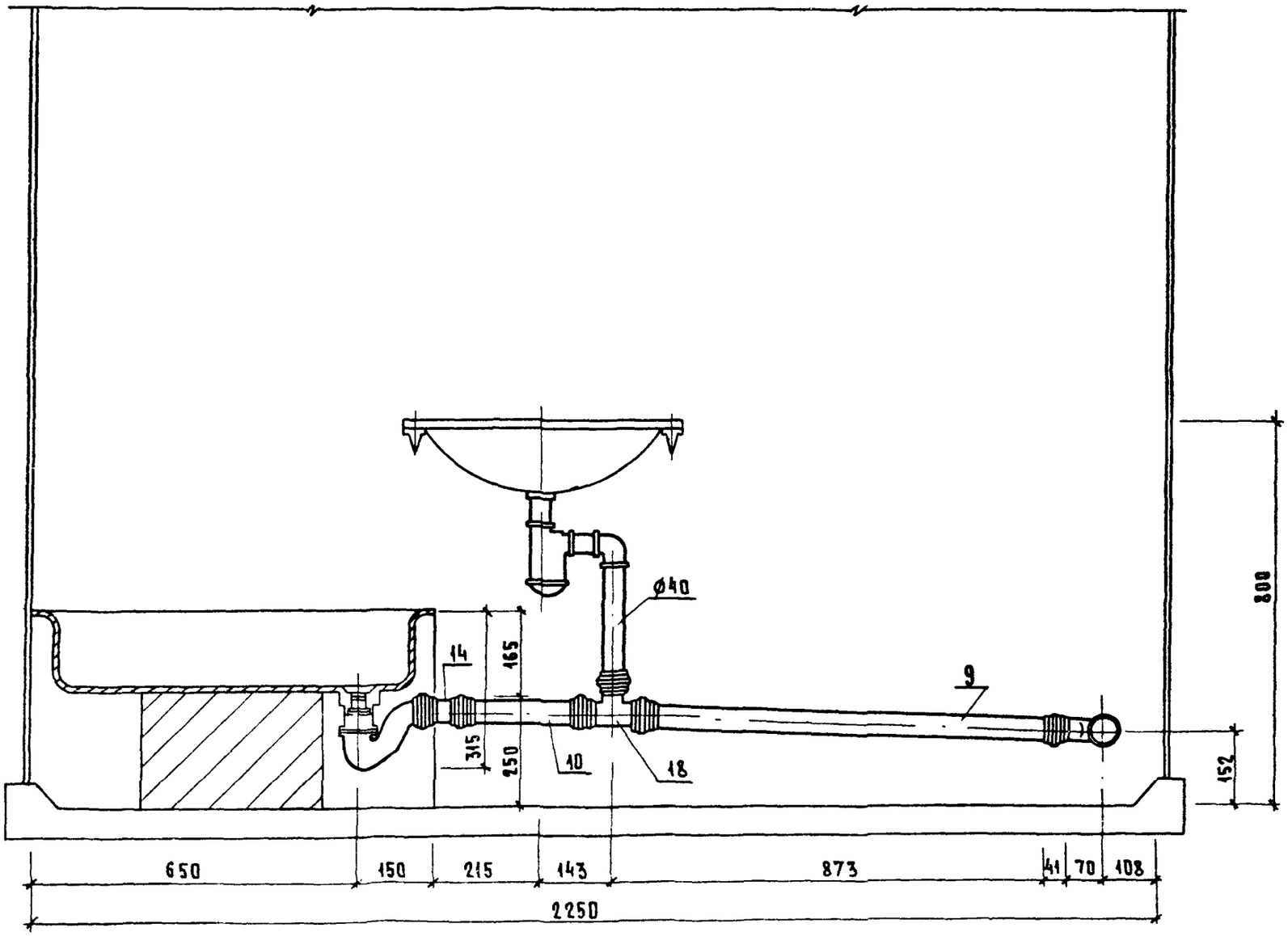
Ø40
14
165
315
250
10
18
9
800
152
650
150
215
143
873
41
70
108
2250

Марка поз.	Обозначение	Наименование	Кол.	Масса ед. кг	Приме-чание
		Документация			
		Санитарно-техническая			
		кабина СКБА2Н-СР			
	1.288.9-2.5-18 СБ	Сборочный чертеж			
		Канализация			
		Стандартные изделия			
1		Умывальник ПКБС-2 керами-			
		ческий ГОСТ 23759-85 с	1		
		сифоном СФБВ и выпуском			
		ВСУ ГОСТ 23412-79*	1		
		кронштейнами ГОСТ 1153-76*,	2		
		болтами ГОСТ 7798-70*	2		
2		Унитаз „Компакт" керамичес-			
		кий УНКЦ1 ГОСТ 22847-85,	1		
		арматура крепления бачка,			
		бачок с арматурой			
		ГОСТ 21485.5-76	1		
		сиденье ГОСТ 15062-83	1		
3		Поддон душевой чугунный			
		эмалированный ПД4М 800			
		ГОСТ 10161-83, с выпуском	1		
		и сифоном ГОСТ 23412-79*	1		
4	Московский завод	Напольный приемник сточ-			
	нестандартного	ных вод для сантехкабин			
	оборудования	заводского изготовления	1		
5		Трубопровод из пластмассовых			

Марка поз.	Обозначение	Наименование	Кол.	Масса ед. кг	Приме-чание
		канализационных труб			
		ГОСТ 22689.2-89 ℓ=1370мм Ф100	1	1.30	
6		То же ℓ=540 мм Ф100	1	0.51	
7		То же ℓ=630 мм Ф100	1	0.63	
8		То же ℓ=150 мм Ф100	1	0.14	
9		То же ℓ=550 мм Ф50	1	0.17	
10		То же ℓ=900 мм Ф50	1	0.28	
11		То же ℓ=265 Ф50	1	0.08	
12		Патрубок компенсацион-			
		ный ГОСТ 22689.2-89 Ф100	1		
13		Ревизия ГОСТ 22689.2-89 Ф100	1		
14		Отвод 90° ГОСТ 22689.2-89 Ф50	1	0.06	
15		То же 135° Ф50	2	0.05	
16		То же 150° Ф50	2	0.045	
17		То же 150° Ф100	1	0.220	
18		Тройник 90° ГОСТ 22689.2-89			
		Ф100×50	1	0.27	
19		То же Ф100×100	1	0.46	
20		То же Ф50×50	1	0.085	
21		То же 60° Ф100×50	1		
22		Трубопровод из стальных			
		водогазопроводных оцинко-			
		ванных труб ГОСТ 3262-75*			
		Ф32×2.8	1.30	3.10	м
23		Тройник ГОСТ 8949-75* Ф32×25	1	0.43	
24		Пробка ГОСТ 8963-75* Ф32	1	0.17	
25		Сифон-ревизия чугунный			
		СФ 150А ГОСТ 6924-75 Ф50	1	3.3	

Инв.№ подл. | Подпись и дата | Взам. инв.№

Нач.маст.	Белов		
ГИП	Соколова		
Вед.инж.	Голова		

1.288.9 - 2.5 - 18

Санитарно-техническая кабина СКБА2Н -СР. Канализация
Спецификация оборудования

Стадия	Лист	Листов
Р	1	2

ГИПРОНИИЗДРАВ

Формат А4

1.288.9 - 2.5 - 18 Лист 2

24462-02 93 Формат А4

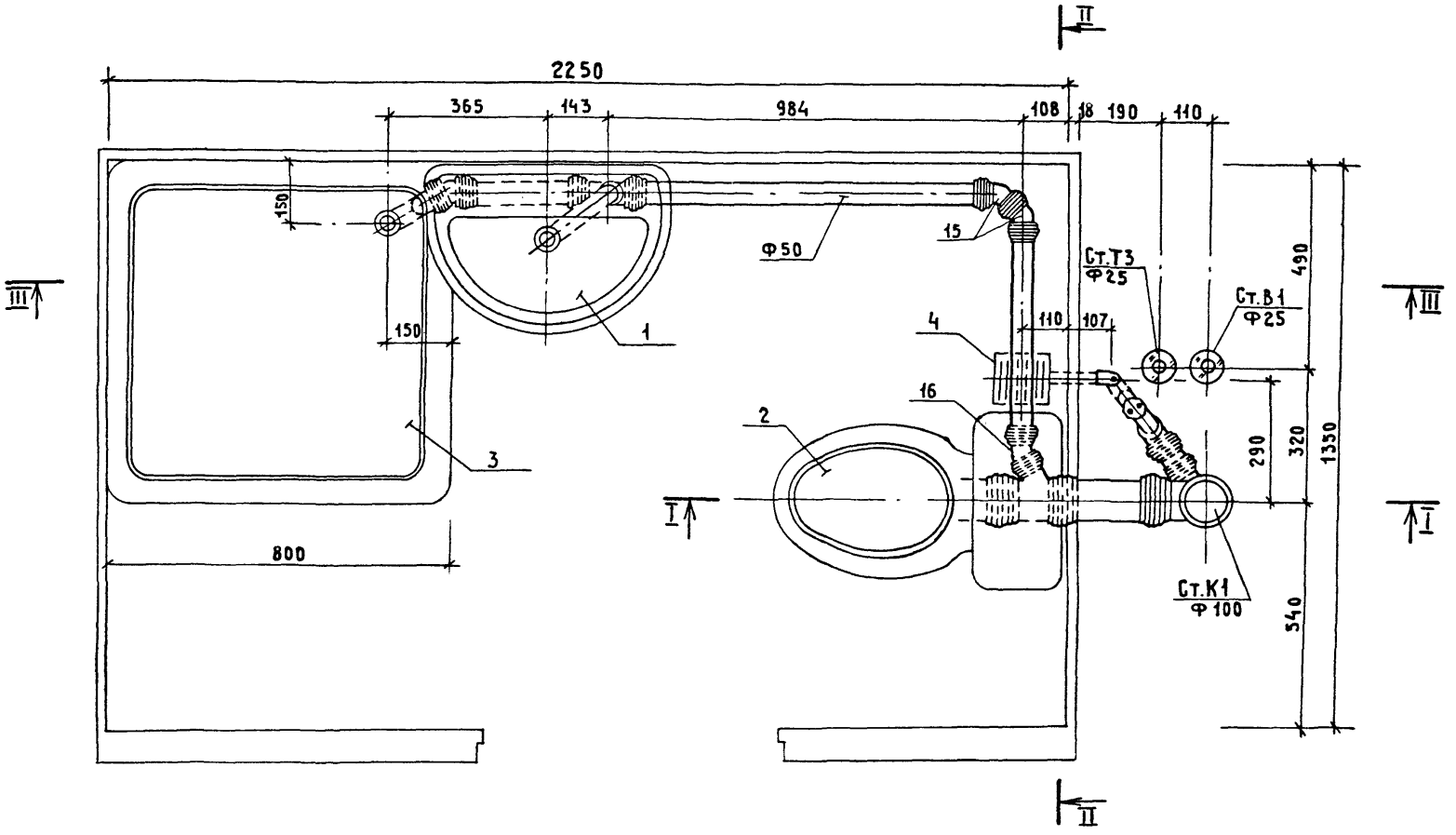

Нач.маст.	Белов		
ГИП	Соколова		
Вед.инж.	Голова		

1.288.9 -2.5 -18 СБ

Санитарно-техническая кабина СКБа2Н-СР

Канализация

Сборочный чертеж

Стадия	Лист	Листов
Р	1	3

ГИПРОНИИЗДРАВ

24462-02 94 Формат А3

I-I

УЧАСТОК ТРУБЫ ПОСТАВЛЯЕТСЯ ВМЕСТЕ С КАБИНОЙ И МОНТИРУЕТСЯ НА ОБЪЕКТЕ

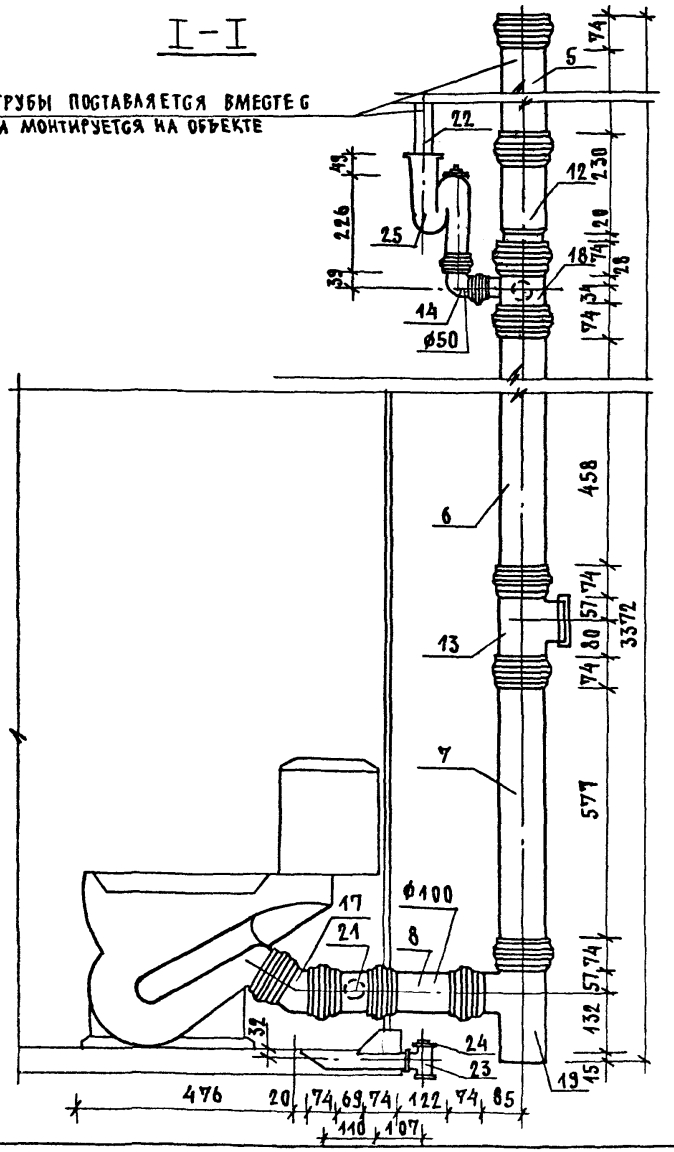

II-II

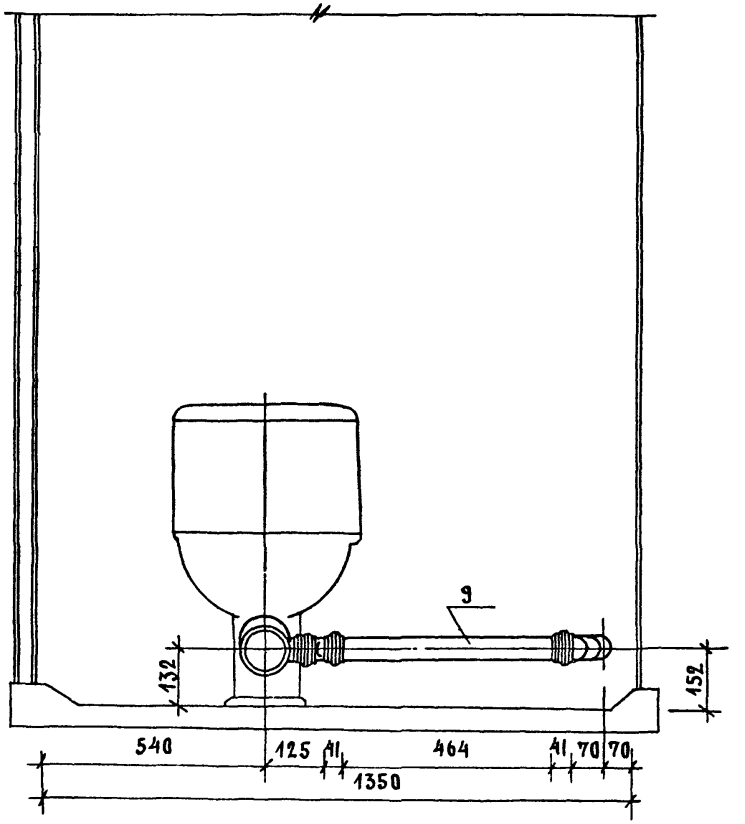

1.288.9-2.5-18 СБ	ЛИСТ 2

24462-02 95 ФОРМАТ А3

III - III

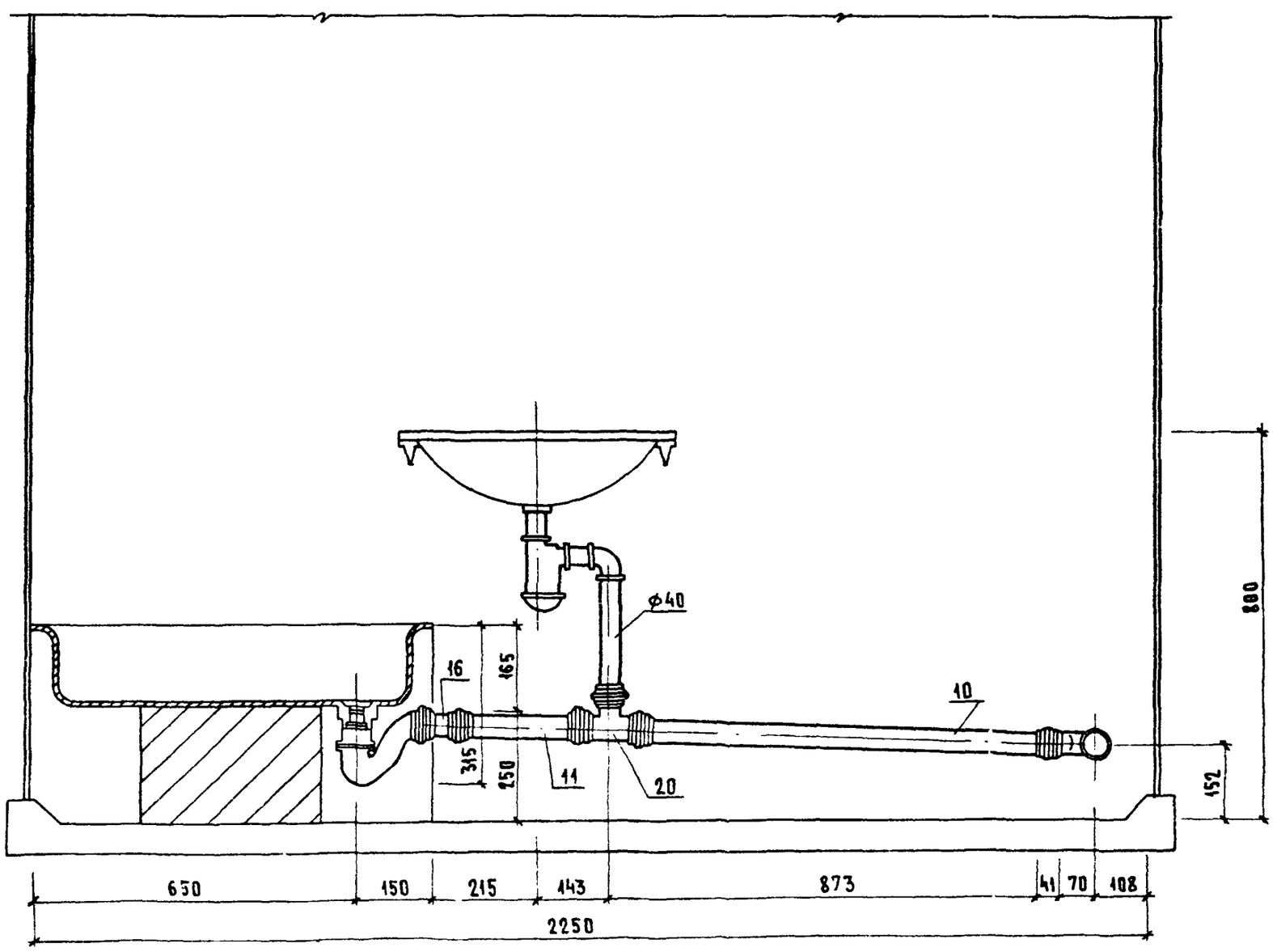
ф40
16
165
315
150
11
20
10
880
152
650
150
215
143
873
41
70
108
2250

Марка поз.	Обозначение	Наименование	Кол.	Масса ед. кг	Примечание
		Документация			
		Санитарно-техническая			
		кабина СКБА2Н-В			
	1.288.9-2.5-19 СБ	Сборочный чертеж			
		Канализация			
		Стандартные изделия			
1		Умывальник Пкбс-2 керами-			
		ческий ГОСТ 23759-85,с	1		
		сифоном СФБВ и выпуском			
		ВСУ ГОСТ 23412-79*,	1		
		кронштейнами ГОСТ 1153-76;*	2		
		болтами ГОСТ 7798-70*	2		
2		Унитаз „Компакт" керамичес-			
		кий УнКЦ1 ГОСТ 22847-85,	1		
		арматура крепления бачка,			
		бачок с арматурой			
		ГОСТ 21485.5-76,	1		
		сиденье ГОСТ 15062-83	1		
3		Поддон душевой чугун-			
		ный эмалированный ПДЧМ800			
		ГОСТ 10161-83,с сифоном	1		
		и выпуском ГОСТ 23412-79*	1		
4	Московский завод	Напольный приемник			
	нестандартного оборудования	сточных вод для сантех-			
		кабин заводского изго-			
		товления	1		

Нач.маст.	Белов		
ГИП	Соколова		
Вед.инж.	Голова		

1.288.9-2.5-19

Санитарно-техническая кабина СКБА2Н-В
Канализация
Спецификация оборудования

Стадия	Лист	Листов
Р	1	2

Гипрониисздрав

Формат А4

Марка поз.	Обозначение	Наименование	Кол.	Масса ед. кг	Примечание
5		Трубопровод из пластмассо-			
		вых канализационных труб			
		ГОСТ 22689.2-89 ℓ=1370мм.Ф100	1	1.30	
6		То же ℓ=690мм Ф100	1	0.65	
7		То же ℓ=630мм Ф100	1	0.63	
8		То же ℓ=150мм Ф100	1	0.14	
9		То же ℓ=550мм Ф50	1	0.17	
10		То же ℓ=900мм Ф50	1	0.28	
11		То же ℓ=265 Ф50	1	0.08	
12		Патрубок компенсационный			
		ГОСТ 22689.2-89 Ф100	1		
13		Ревизия ГОСТ 22689.2-89 Ф100	1		
14		Отвод 150° ГОСТ 22689.2-89 Ф50	2		
15		То же 135° Ф50	2		
16		То же 150° Ф100	1		
17		Тройник 90° ГОСТ 2289. 2-89			
		Ф100×100	1		
18		То же Ф50×50	1		
19		То же 60° Ф100×50	1		
20		Тройник ГОСТ 8949-75* Ф32×25	1	0.43	
21		Пробка ГОСТ 8963-75* Ф32	1	0.17	

Инв.№ подл. | Подпись и дата | Взам.инв.№

1.288.9-2.5-19

Лист 2

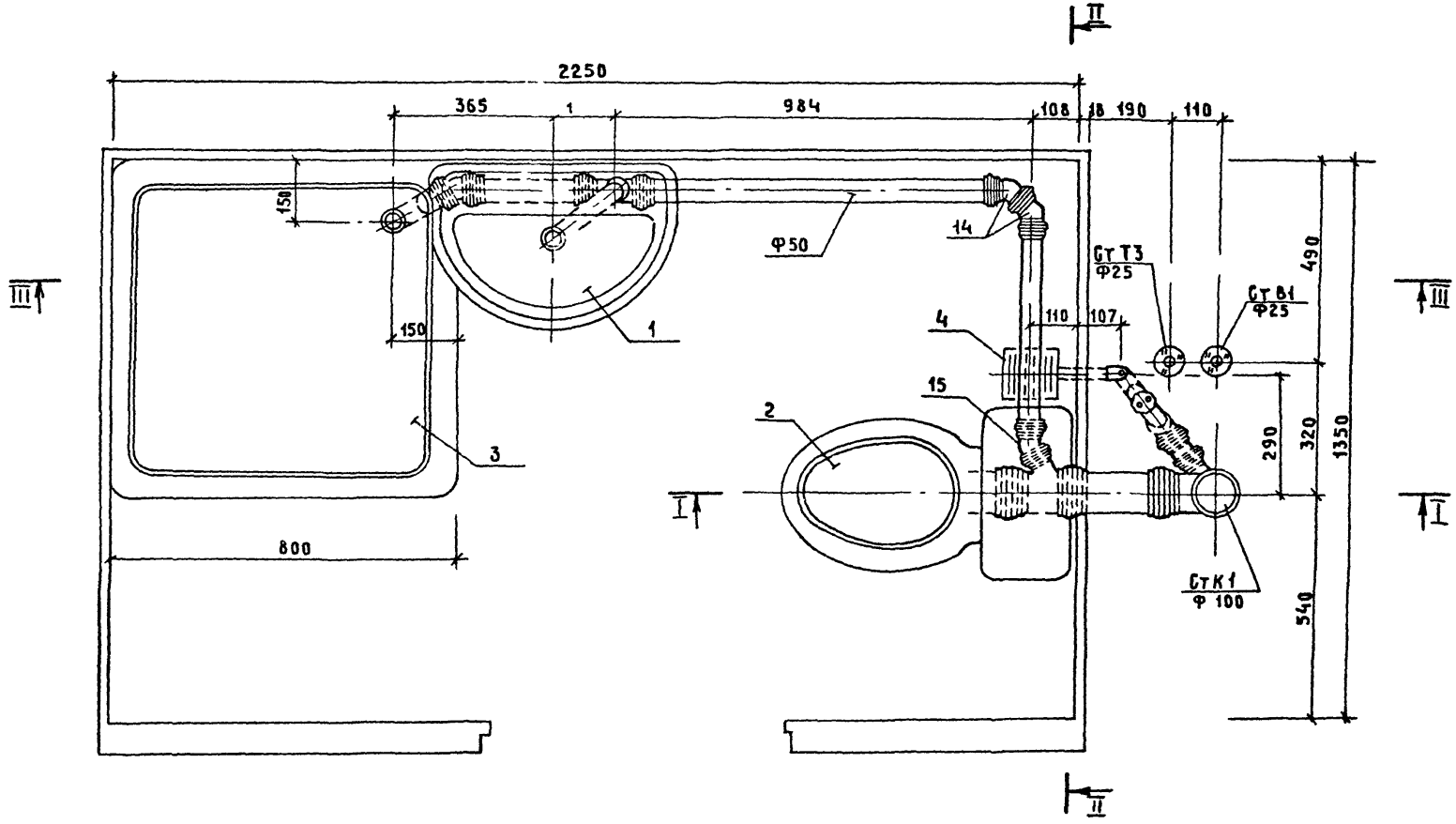

Нач.маст.	Белов		
ГИП	Соколова		
Вед инж	Голова		

12889-2.5-19 СБ

Санитарно-техническая кабина СКБА2Н-Б
Канализация
Сборочный чертеж

Стадия	Лист	Листов
Р	1	3

ГИПРОНИИЗДРАВ

24462-02 98

Формат А3

I-I

УЧАСТОК ТРУБЫ ПОСТАВЛЯЕТСЯ ВМЕСТЕ С КАБИНОЙ И МОНТИРУЕТСЯ НА ОБЪЕКТЕ

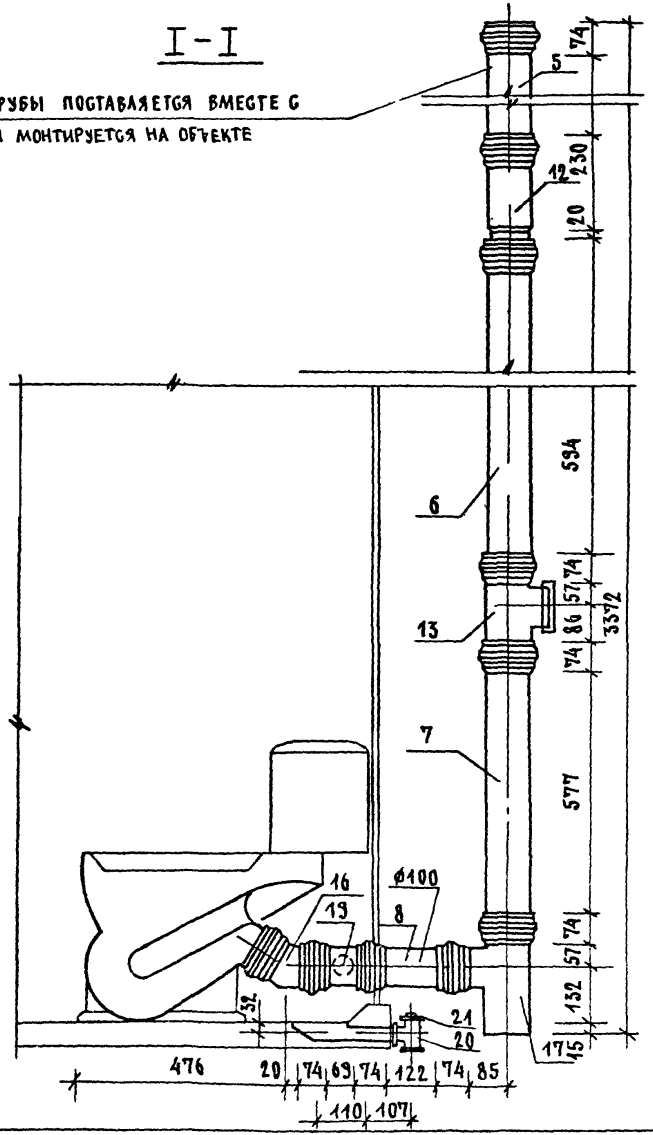

II-II

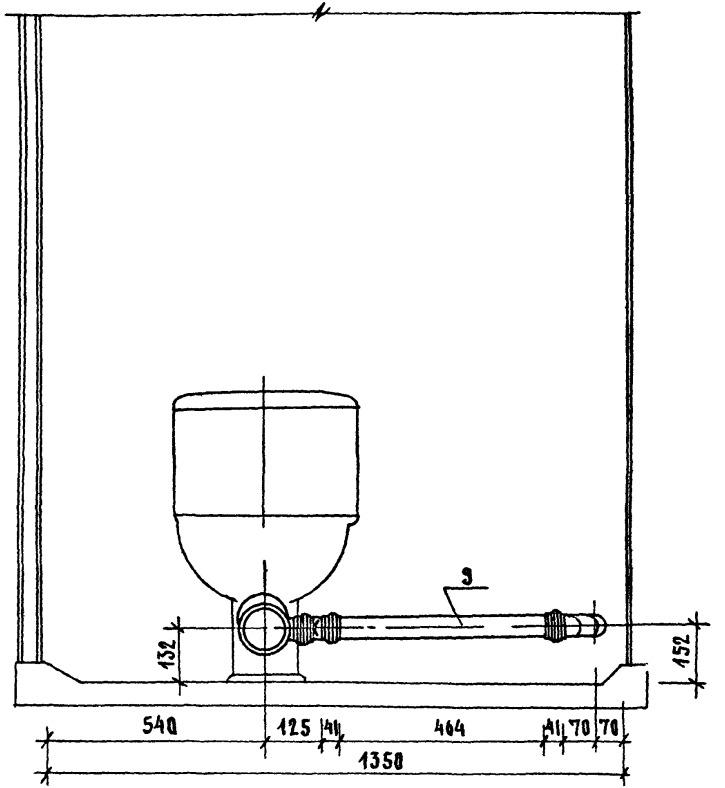

III – III

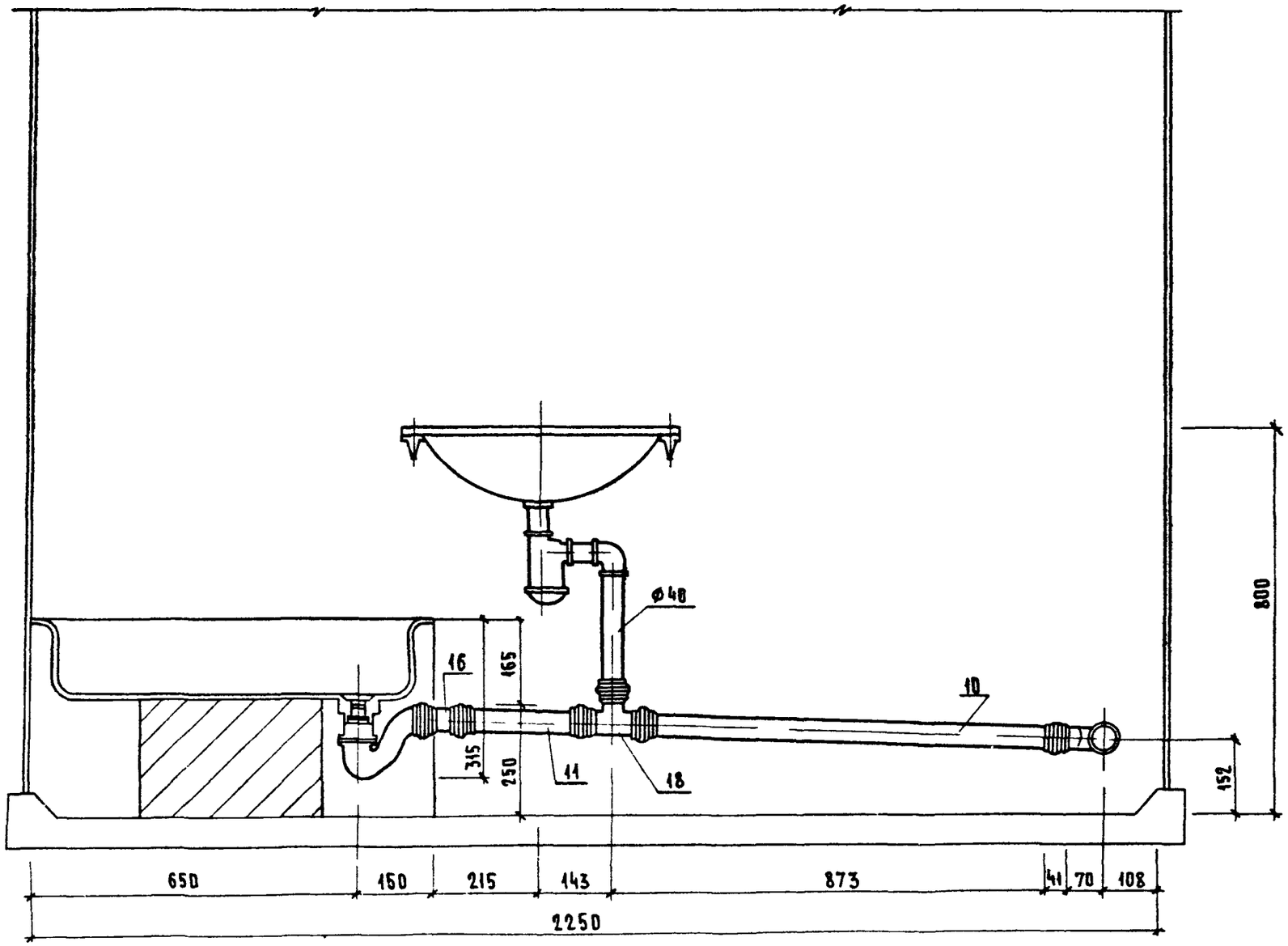
ф48
16
165
315
250
11
18
10
800
152
650
150
215
143
873
41
70
108
2250

Марка поз.	Обозначение	Наименование	Кол.	Масса ед., кг	Примечание
		Документация			
		Санитарно-техническая			
		кабина СКБА2Н-Н			
	1.288.9-2.5-20 СБ	Сборочный чертеж			
		Канализация			
		Стандартные изделия			
1		Умывальник Пкбс-2 керами-			
		ческий ГОСТ 23759-85, с	1		
		сифоном СФБВ и выпуском			
		ВСУ ГОСТ 23412-79*	1		
		кронштейнами ГОСТ 1153-76*,	2		
		болтами ГОСТ 7798-70*	2		
2		Унитаз „Компакт" керамичес-			
		кий УНКЦ1 ГОСТ 22847-85,	1		
		арматура крепления бачка,			
		бачок с арматурой			
		ГОСТ 21485.5-76	1		
		сиденье ГОСТ 15062-83	1		
3		Поддон душевой чугунный			
		эмалированный ПДчМ 800			
		ГОСТ 10161-83, с выпуском	1		
		с сифоном ГОСТ 23412-79*	1		
4	Московский завод	Напольный приемник сточ-			
	нестандартного	ных вод для сантехка-			
	оборудования	бин заводского изготовления	1		
5		Трубопровод из пластмассовых			

Нач. маст.	Белов		
ГИП	Соколова		
Вед. инж.	Голова		

1.288.9 - 2.5 -20

Санитарно-техническая кабина СКБА2Н-Н. Канализация
Спецификация оборудования

Стадия	Лист	Листов
Р	1	2

ГИПРОНИИЗДРАВ

Формат А4

Марка поз.	Обозначение	Наименование	Кол.	Масса ед. кг.	Примечание
		канализационных труб			
		ГОСТ 22689.2-89 ℓ=1370мм Ф100	1	1.30	
6		То же ℓ=540мм Ф100	1	0.51	
7		То же ℓ=630мм Ф100	1	0.63	
8		То же ℓ=150мм Ф100	1	0.14	
9		То же ℓ=550мм Ф50	1	0.17	
10		То же ℓ=900мм Ф50	1	0.28	
11		То же ℓ=265 Ф50	1	0.08	
12		Патрубок компенсационный			
		ГОСТ 22689.2-89 Ф100	1		
13		Ревизия ГОСТ 22689.2-89 Ф100	1		
14		Отвод 90° ГОСТ 22689.2-89 Ф50	1	0.06	
15		То же 135° Ф50	2	0.05	
16		То же 150° Ф50	2	0.045	
17		То же 150° Ф100	1	0.220	
18		Тройник 90° ГОСТ 22689.2-89			
		Ф100×50	1	0.27	
19		То же Ф100×100	1	0.46	
20		То же Ф50×50	1	0.085	
21		То же Ф100×50	1		
22		Трубопровод из стальных			
		водогазопроводных оцинко-			
		ванных труб ГОСТ 3262-75*			
		Ф32×2.8	1.26	3.09	м
23		Тройник ГОСТ 8949-75* Ф32×25	1	0.43	
24		Пробка ГОСТ 8963-75* Ф32	1	0.17	
25		Сифон-ревизия чугунный			
		СФ 150 Д ГОСТ 6924-75 Ф50	1	3.3	

Инв.№ подл. | Подпись и дата | Взам. инв.№

1.288.9 - 2.5 - 20

Лист 2

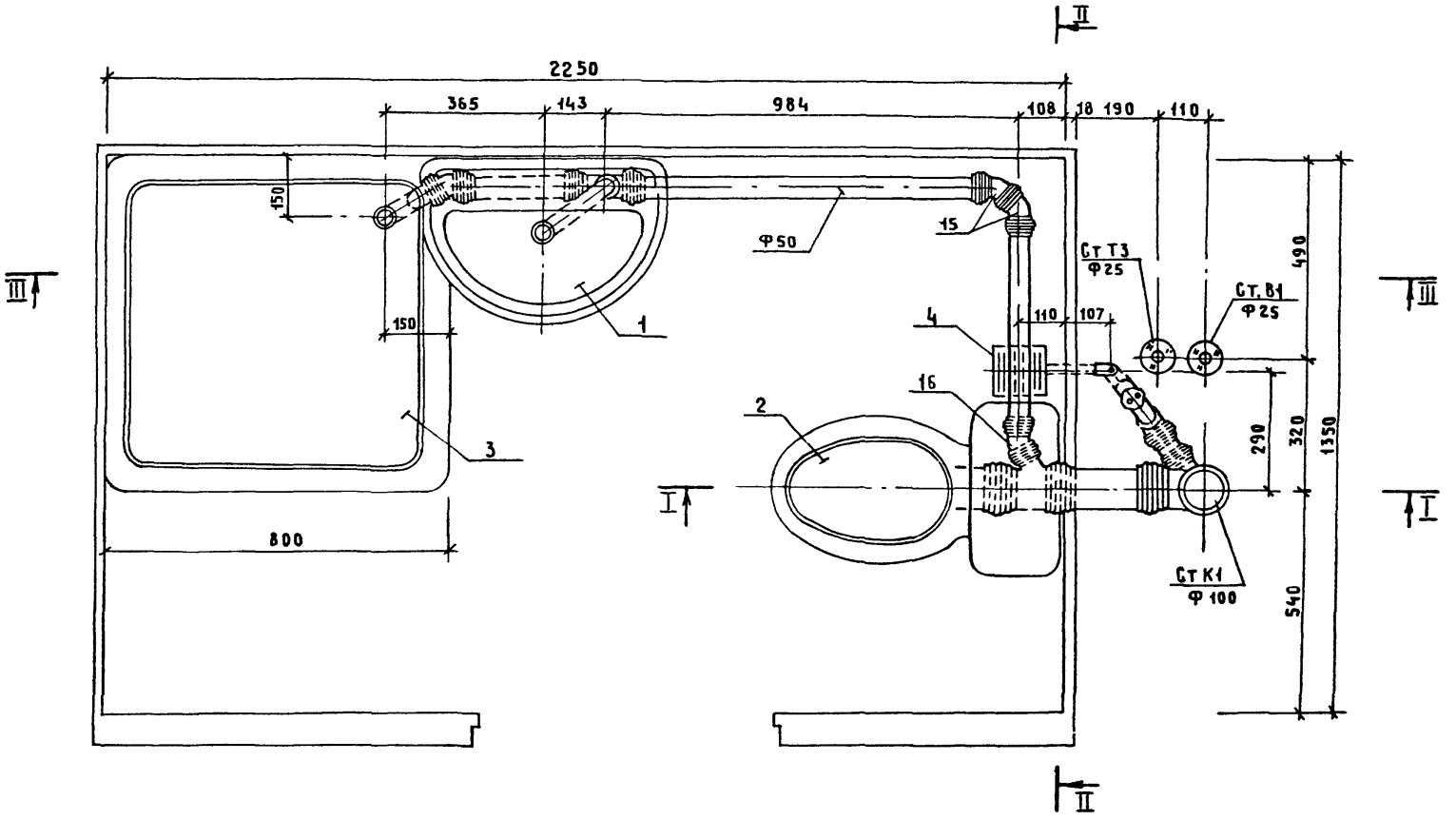

Нач маст	Белов		
ГИП	Соколова		
Вед инж	Голова		

1.288.9 - 2.5 - 20 СБ

Санитарно - техническая кабина СКБ2Гн - Н
Канализация
Сборочный чертеж

Стадия	Лист	Листов
Р	1	3

ГИПРОНИИЗДРАВ

24462-02 102 Формат А3

I-I

УЧАСТОК ТРУБЫ ПОСТАВЛЯЕТСЯ ВМЕСТЕ С КАБИНОЙ И МОНТИРУЕТСЯ НА ОБЪЕКТЕ

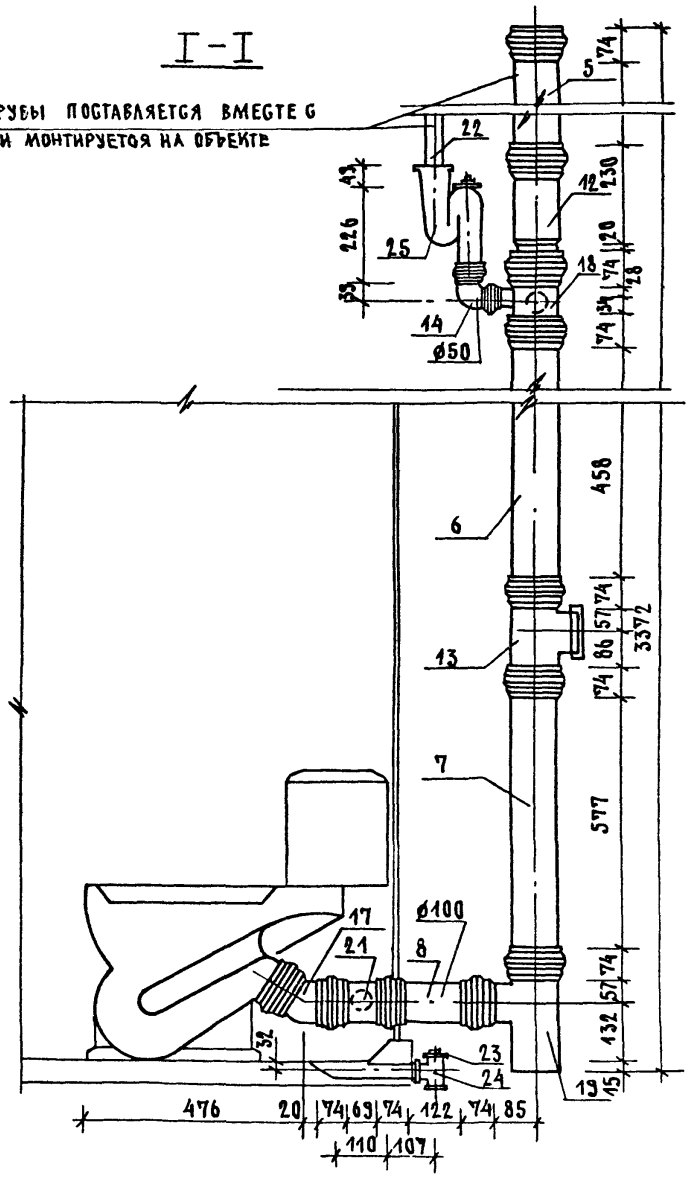

II-II

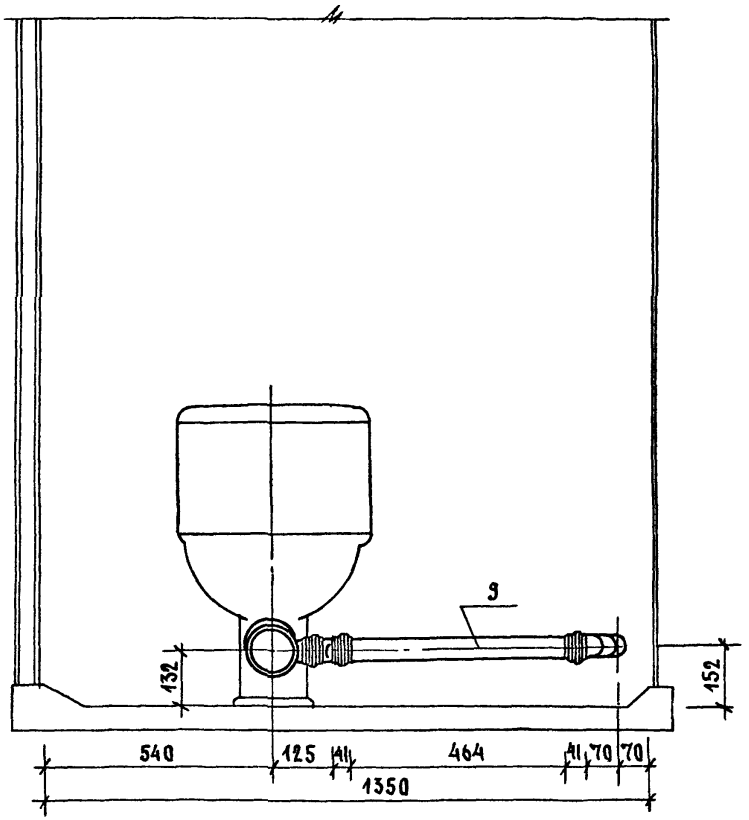

1.288.9-25-20 СБ	Лист 2

III - III

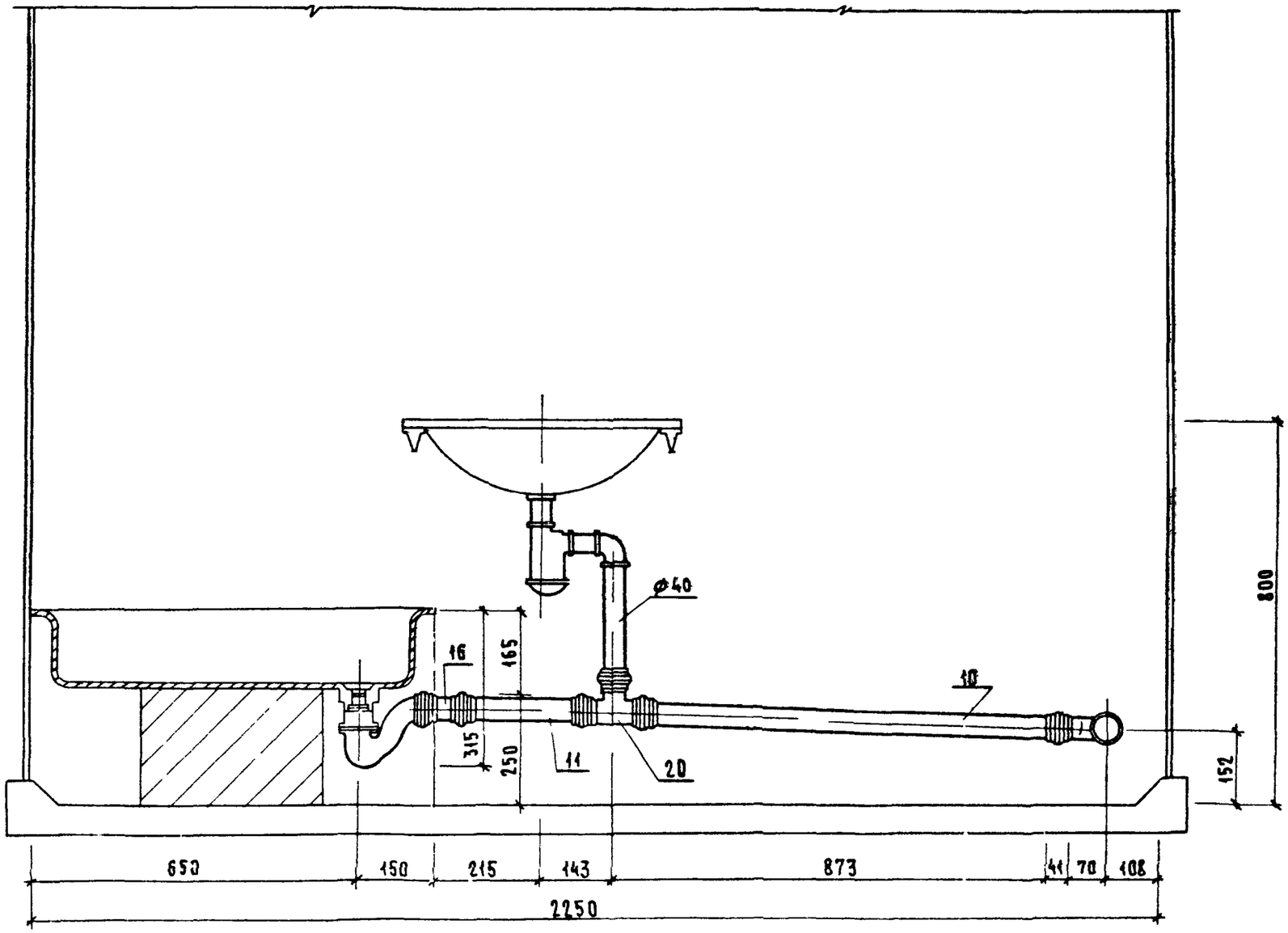
ø40
16
165
315
250
11
20
10
800
152
650
150
215
143
873
41
70
108
2250

Марка поз.	Обозначение	Наименование	Кол.	Масса ед., кг	Примечание
		Документация			
		Санитарно-техническая			
		кабина СКБАЗТ-С			
	1.288.9-2.5-21 СБ	Сборочный чертеж			
		Водопровод			
		Стандартные изделия			
1	Каталог ЦКБА	Вентиль запорный			
		муфтовый 15б1бр			
		Ф15	1	0.39	
2		Муфта прямая короткая			
		гост 8966-75 Ф15	1	0.055	
3		Контргайка гост 8968-75			
		Ф15	1	0.036	
4		Сгон гост 8969-75			
		Ф15	1	0.075	
5		Угольник гост 8946-75*			
		Ф15	2	0.095	
		Трубопровод из стальных			
		водогазопроводных			
		оцинкованных труб			
		гост 3262-75* Ф40×3.0	0.2	3.84	
		То же Ф25×2.8	3.6	2.39	
		То же Ф15×2.5	1.8	1.28	

Нач. маст.	Белов		
ГИП	Соколова		
Вед. инж.	Голова		

1.288.9-2.5-21

Санитарно-техническая кабина СКБАЗТ-С
Водопровод
Спецификация оборудования

Стадия	Лист	Листов
Р	1	2

ГИПРОНИИЗДРАВ

Формат А4

Марка поз.	Обозначение	Наименование	Кол.	Масса ед., кг	Примечание
		Горячее водоснабжение			
		Стандартные изделия			
1	Каталог ЦКБА	Вентиль запорный			
		муфтовый 15б1бр			
		Ф15	1	0.39	
2		Муфта прямая короткая			
		гост 8966-75 Ф15	2	0.055	
3		Контргайка гост 8968-75			
		Ф15	2		
4		Сгон гост 8969-75			
		Ф15	1	0.075	
5		Угольник гост 8946-75*			
		Ф25	6	0.231	
6		То же Ф15	1	0.095	
		Трубопровод из сталь-			
		ных водогазопроводных			
		оцинкованных труб			
		гост 3262-75* Ф40×3.0	0.2	3.84	м
		То же Ф25×2.8	5.5	2.39	
		То же Ф15×2.5	20	1.28	
		Смеситель латунный			
		См-ВУ-Ш гост 25809-83	1	2.20	

Инв. № подл. | Подпись и дата | Взам. инв. №

1.288.9-2.5-21 Лист 2

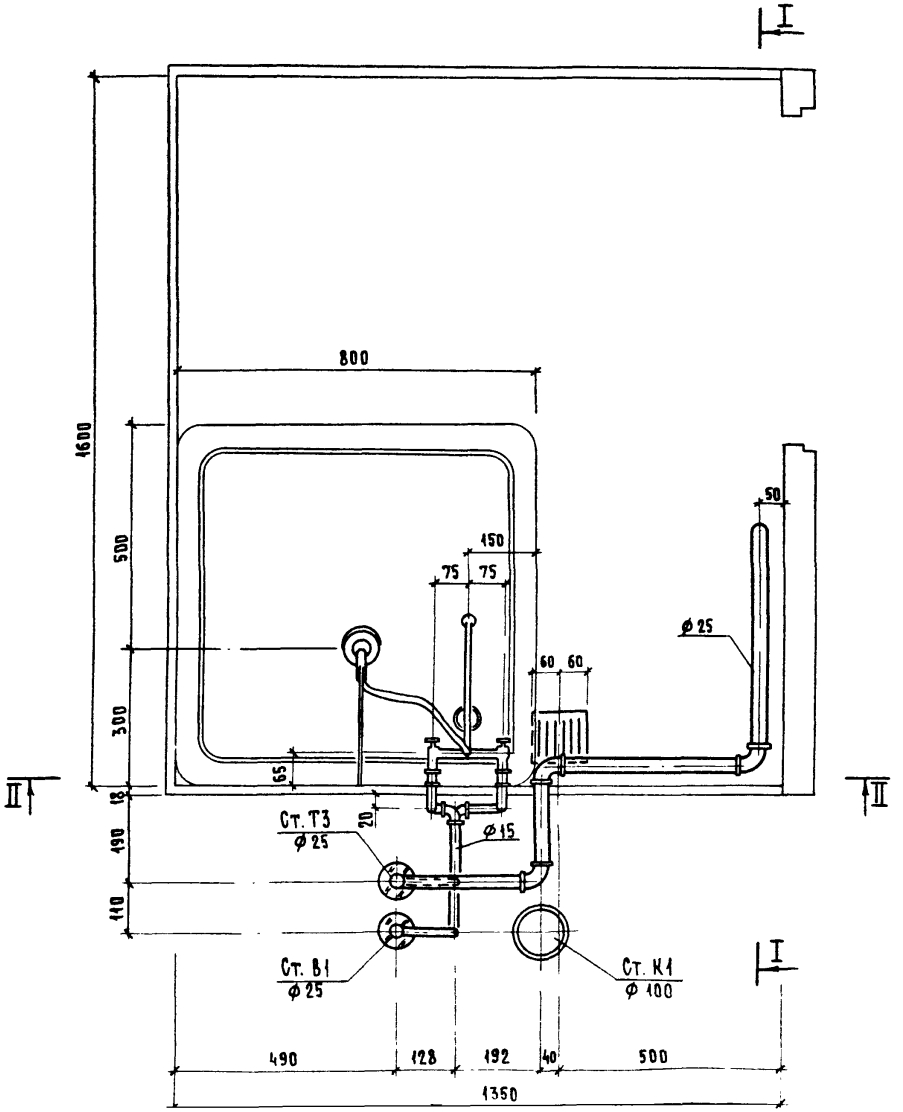

Нач маст	Белов		
ГИП	Соколова		
Вед инж	Голова		

1.288.9-2.5-21 СБ

Санитарно-техническая кабина СКБАЗТ-С
Водопровод
Сборочный чертеж

Стадия	Лист	Листов
Р	1	5

ГИПРОНИИЗДРАВ

24462-02 106 Формат А3

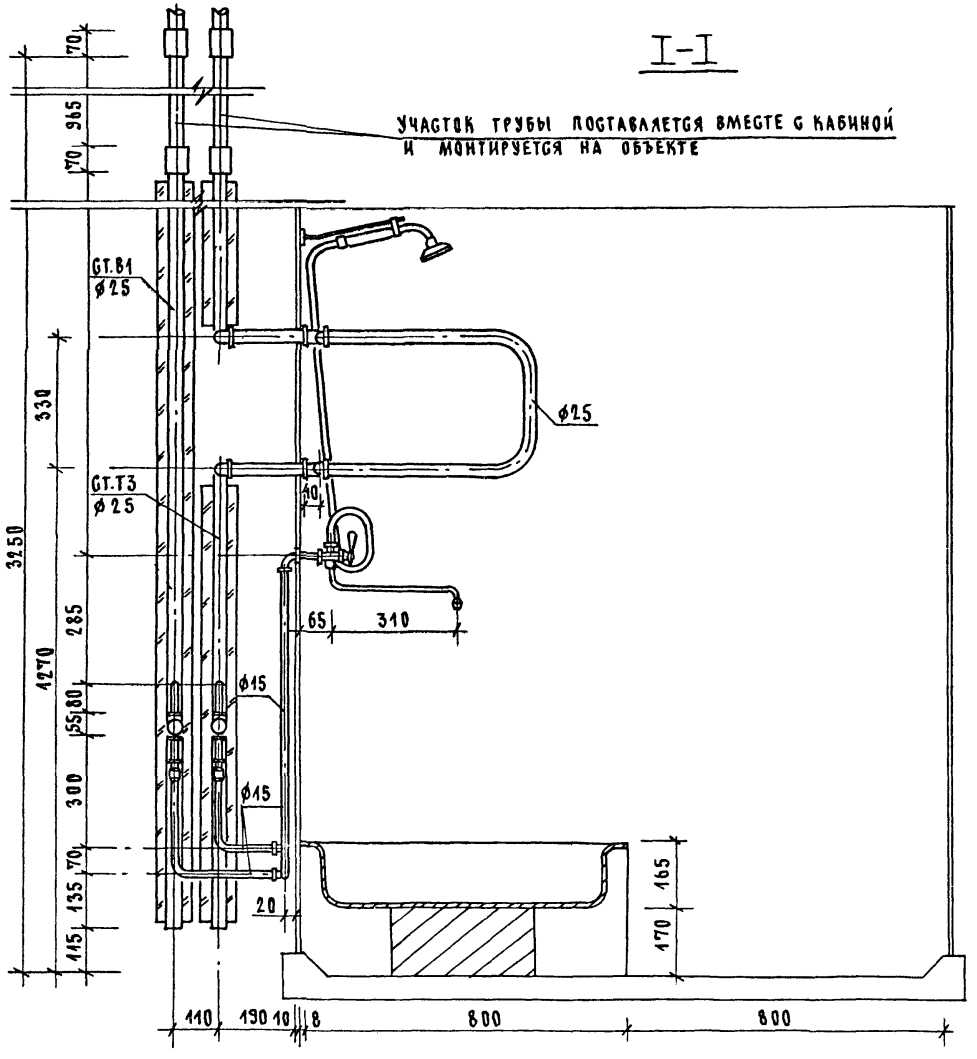

1.288.9-2.5-21 СБ

Лист 2

II-II

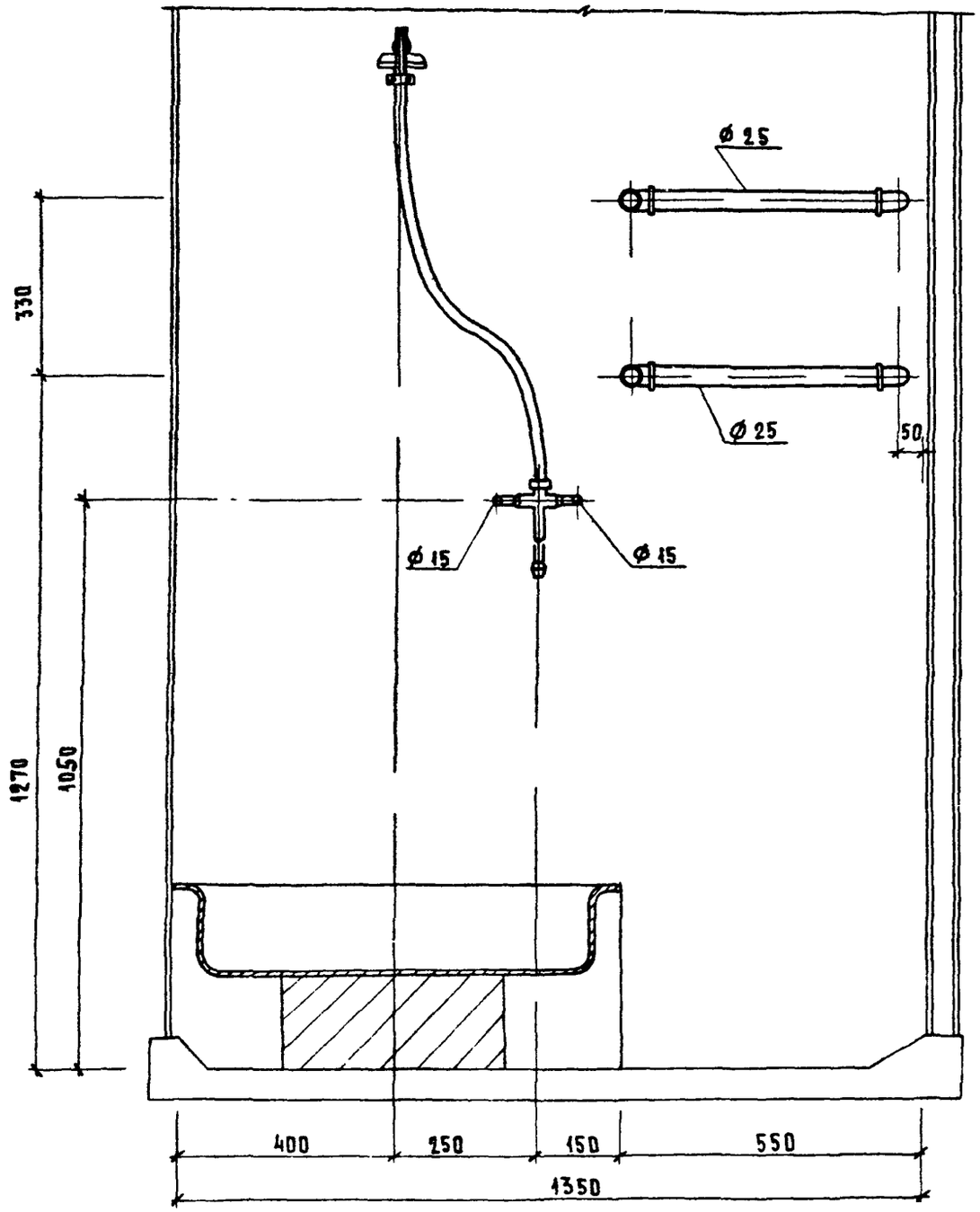

Схема водопровода

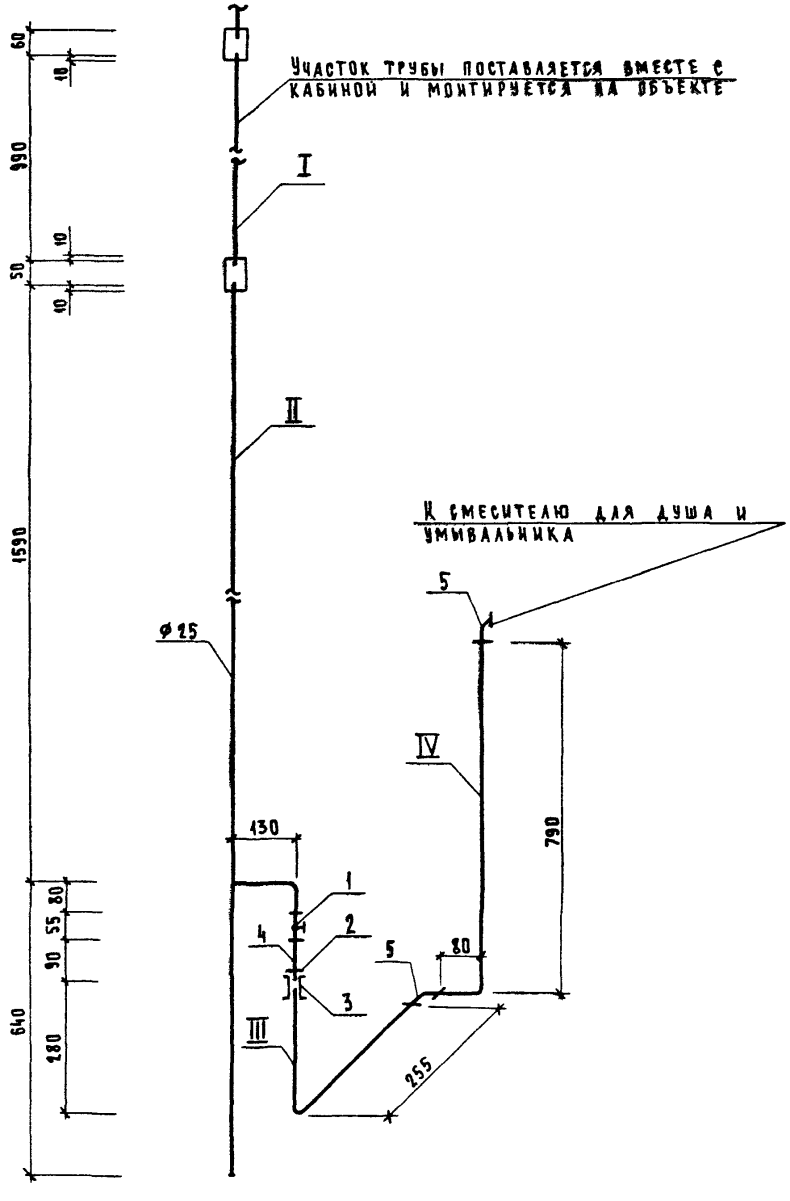

Трубные заготовки

Марка поз	Эскиз детали	L мм	Ф мм	Ед изм.	Кол	Масса ед. кг	ГОСТ
I	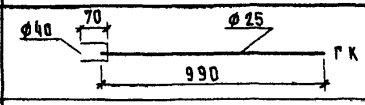	70	40	шт	1	0.28	3262-75
		990	25	шт	1	2.35	3262-75
II	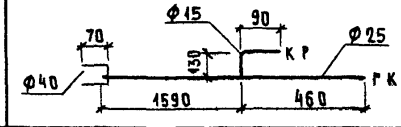	70	40	шт	1	0.28	3262-75
		2230	25	шт	1	5.35	3262-75
		220	15	шт	1	0.28	3262-75
III	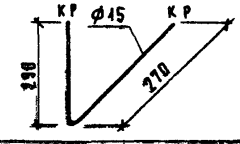	560	15	шт	1	0.72	3262-75
IV	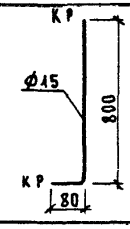	880	15	шт.	1	1.12	3262-75

Схема горячего водоснабжения

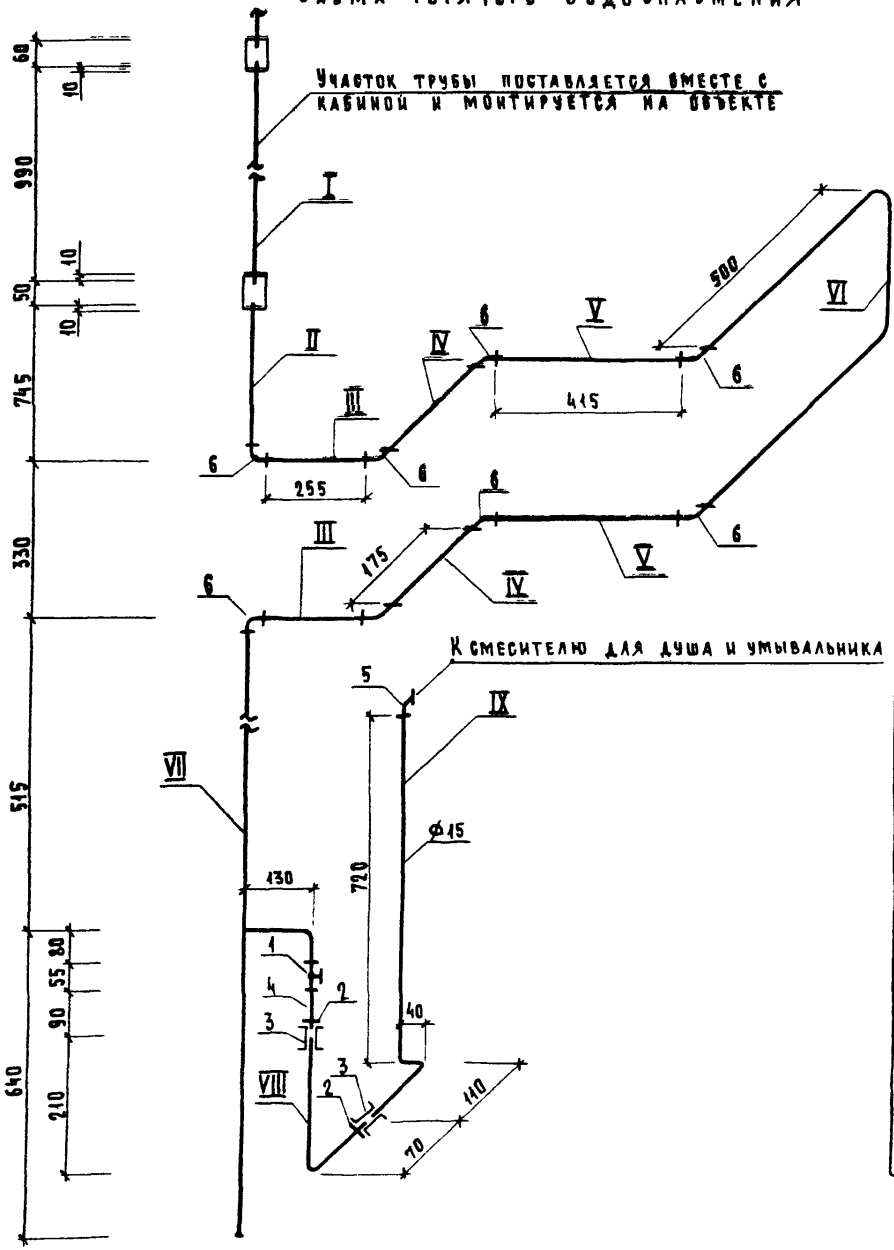

Трубные заготовки

Марка поз	Эскиз детали	L мм	Ø мм	Ед изм	Кол	Масса ед, кг	ГОСТ
I	Ф40, 70, Ф25, ГК, 990	70	40	шт	1	0 28	3262-75*
		990	25	шт	1	2 35	3262-75*
II	Ф40, 70, Ф25, Д Р, 785	70	40	шт	1	0 28	3262-75*
		785	25	шт	1	1.87	3262-75*
III	К Р, Ф25, Д Р, 330	330	25	шт	2	0 79	3262-75*
IV	К Р, Ф25, Д Р, 245	245	25	шт	2	0.58	3262-75*
V	К Р, Ф25, Д Р, 490	790	25	шт	2	1,16	3262-75*
VI	К Р, К Р, 330, 510	1350	25	шт	1	3 22	3262-75*
VII	Ф15, 90, Ф25, К Р, К Р, ГК, 130, 530, 640	220	15	шт	1	0 28	3262-75*
		1170	25	шт	1	2 79	3262-75*
VIII	К Р, Ф15, Д Р, 220, 120	340	15	шт	1	0 43	3262 75*
IX	К Р, Ф15, 730, 40, 120, К Р	890	15	шт	1	1 14	3262-75*

Марка поз.	Обозначение	Наименование	Кол.	Масса ед. кг	Приме-чание
		Документация			
		Санитарно-техническая			
		кабина СКБАЗТ-В			
	1.288.9-2.5-22 СБ	Сборочный чертеж			
		Водопровод			
		Стандартные изделия			
1	Каталог ЦКБА	Вентиль запорный			
		муфтовый 15б 1бр			
		Ф15	1	0.39	
2		Муфта прямая короткая			
		гост 8966-75 Ф15	2	0.055	
3		Контргайка гост 8968-75			
		Ф15	2	0.036	
4		Сгон гост 8969-75			
		Ф15	1	0.075	
5		Угольник гост 8946-75*			
		Ф15	1	0.095	
6		Заглушка стальная			
		гост 17379-83 Ф25	1	0.1	
7		Ниппель двойной			
		гост 8958-75* Ф15	1	0.074	
		Трубопровод из стальных			
		водогазопроводных			
		оцинкованных труб			
		гост 3262-75* Ф25×2.8	1.0	2.39	
		То же Ф15×2.5	1.8	1.28	

Нач.маст	Белов		
ГИП	Соколова		
Вед.инж	Голова		

1.288.9-2.5-22

Санитарно-техническая кабина СКБАЗТ-В
Водопровод
Спецификация оборудования

Стадия	Лист	Листов
Р	1	2

ГИПРОНИИЗДРАВ

Формат А4

Марка поз.	Обозначение	Наименование	Кол.	Масса ед., кг	Приме-чание
		Горячее водоснабжение			
		Стандартные изделия			
1	Каталог ЦКБА	Вентиль запорный			
		муфтовый 15б 1бр			
		Ф15	1	0.39	
2		Муфта прямая короткая			
		гост 8966-75 Ф25	2	0.133	
3		То же Ф15	2	0.055	
4		Контргайка гост 8968-75			
		Ф25	2	0.082	
5		То же Ф15	2	0.036	
6		Сгон гост 8969-75			
		Ф15	1	0.075	
7		Угольник гост 8946-75*			
		Ф25	4	0.231	
8		То же Ф15	1	0.095	
		Трубопровод из сталь-			
		ных водогазопроводных			
		оцинкованных труб			
		гост 3262-75* Ф40×3.0	0.2	3.84	
		То же Ф25×2.8	5.5	2.39	
		То же Ф15×2.5	2.0	1.28	
		Смеситель латунный			
		См-ву-шл гост 25809-83	1	2.20	

Инв.№ подл. | Подпись и дата | Взам.инв.№

1.288.9-2.5-22 Лист 2

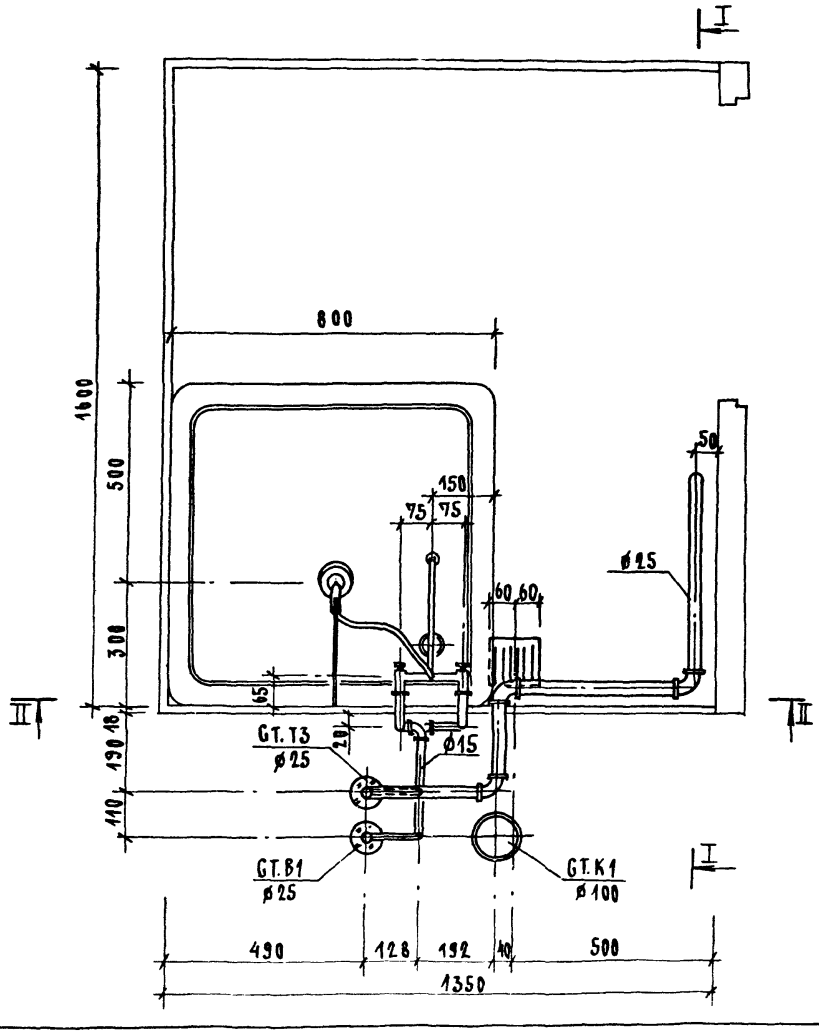

НАЧ.МАСТ.	БЕЛОВ			1.288.9-25-22 СБ
ГИП	СОКОЛОВА			САНИТАРНО-ТЕХНИЧЕСКАЯ КАБИНА СКБАЗТ-В ВОДОПРОВОД СБОРОЧНЫЙ ЧЕРТЕЖ
ВЕД. ИНЖ.	ГОЛОВА			

СТАДИЯ	ЛИСТ	ЛИСТОВ
Р	1	5

ГИПРОНИИЗДРАВ

24462-02 112 ФОРМАТ А3

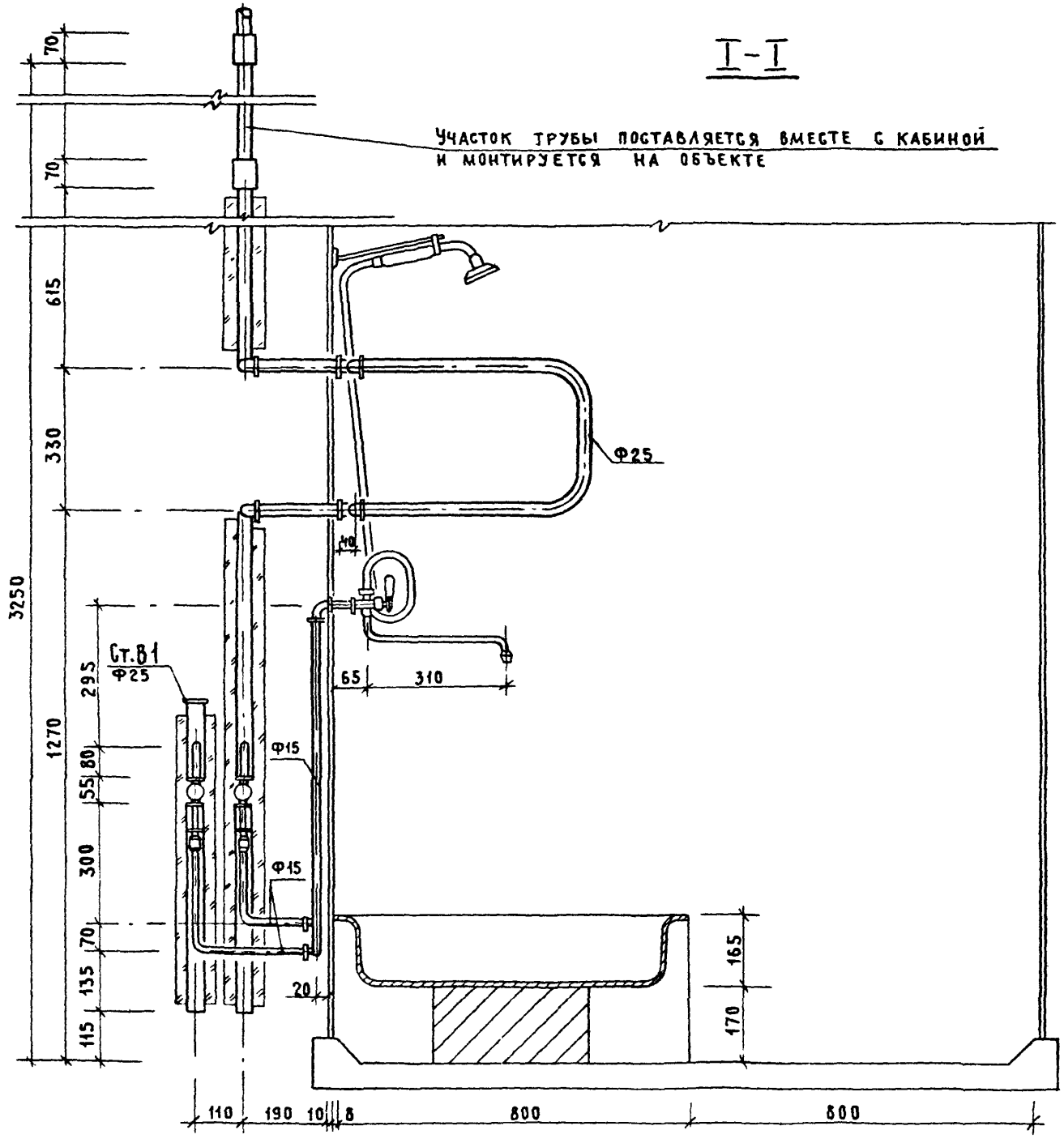

1.288 9-25-22 СБ

Лист 2

24462-02 113 Формат А3

II–II

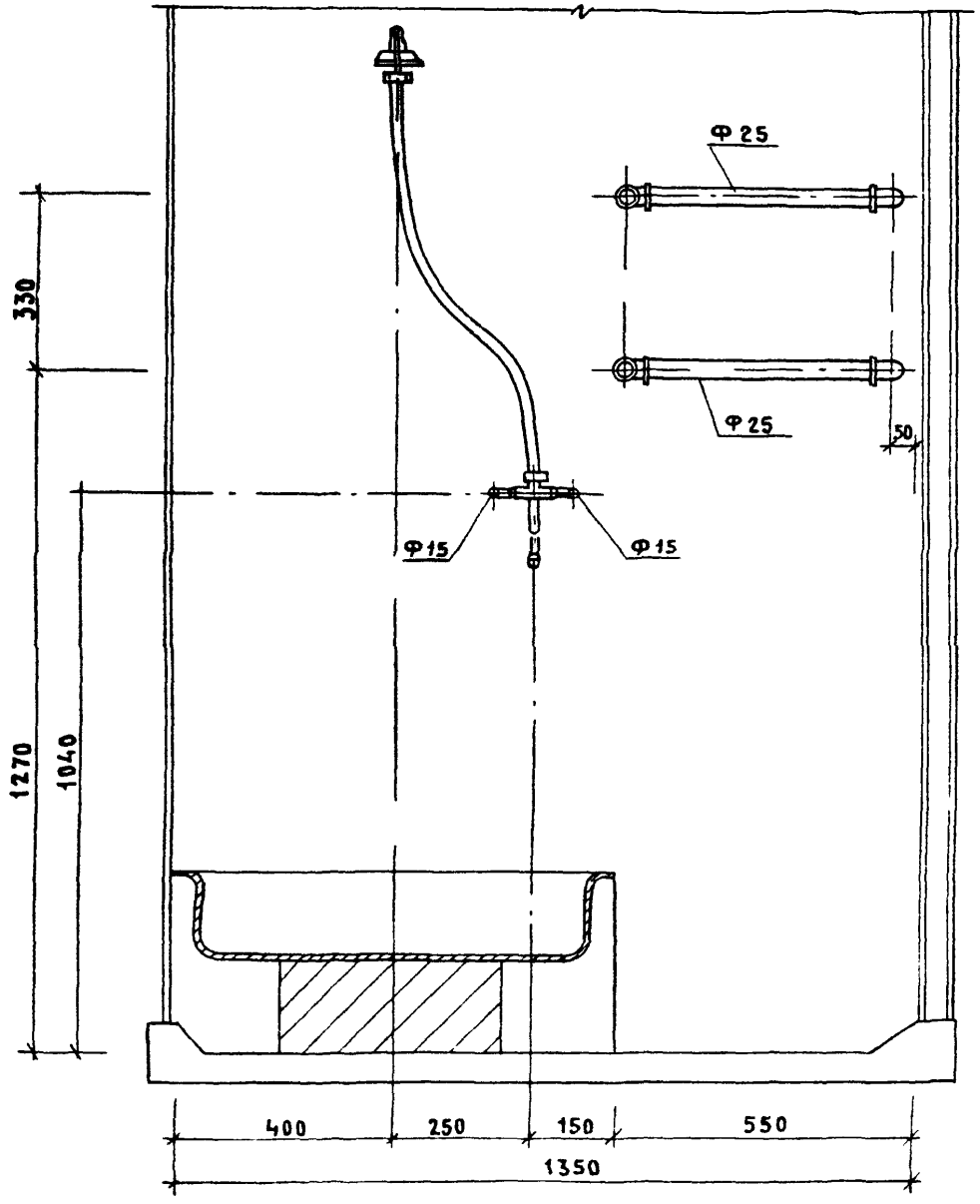

Схема водопровода

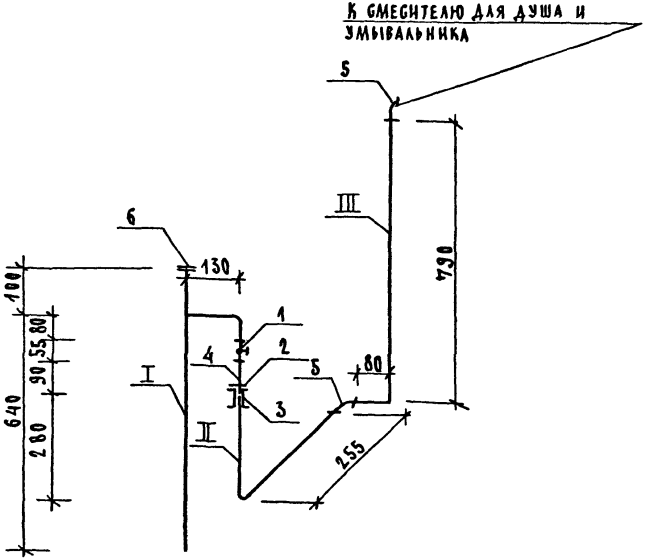

Трубные заготовки

Марка поз.	Эскиз детали	L мм	⌀ мм.	Ед изм.	Кол	Масса ед кг	ГОСТ
I	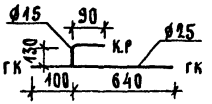	740	25	шт	1	1.76	3262-75*
		220	15	шт	1	0.28	3262-75*
II	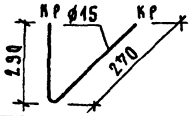	560	15	шт	1	0.72	3262-75*
III	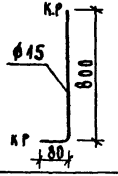	880	15	шт	1	1.12	3262-75*

Схема горячего водоснабжения

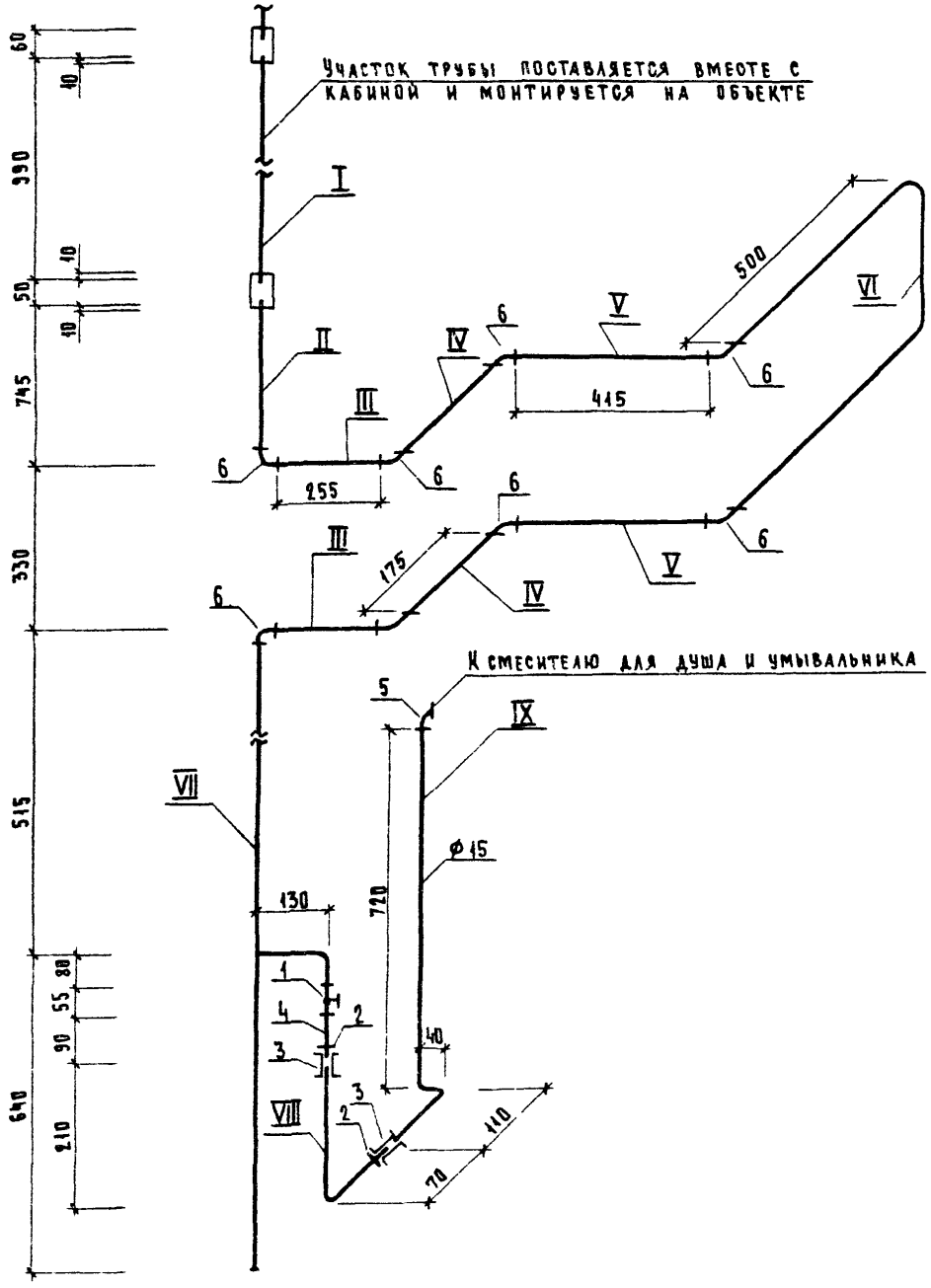

Трубные заготовки

Марка поз	Эскиз детали	L мм	ф мм	Ед изм	Кол	Масса ед, кг	ГОСТ
I	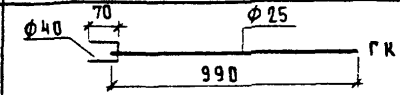	70	40	шт	1	0 28	3262-75*
		990	25	шт	1	2 35	3262-75*
II	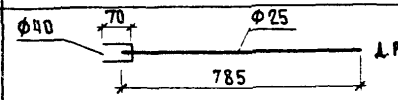	70	40	шт	1	0.28	3262-75*
		785	25	шт	1	1 87	3262-75*
III	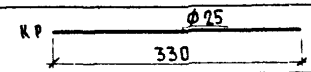	330	25	шт	2	0 79	3262-75*
IV	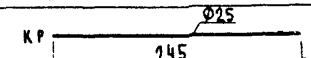	245	25	шт	2	0 58	3262-75*
V	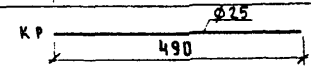	490	25	шт	2	1 16	3262-75*
VI	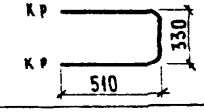	1350	25	шт	1	3 22	3262-75*
VII	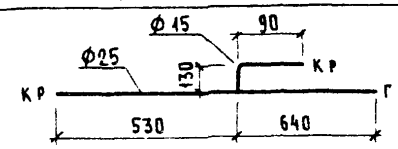	220	15	шт	1	0 28	3262-75*
		1170	25	шт	1	2 79	3262-75*
VIII	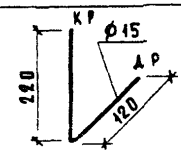	340	15	шт	1	0 43	3262-75*
IX	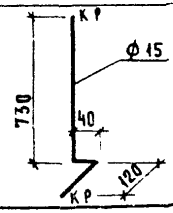	890	15	шт	1	1 14	3262-75*

Марка поз.	Обозначение	Наименование	Кол.	Масса ед. кг	Приме чание
		Документация			
		Санитарно-техническая			
		кабина СКБАЗТ-С			
	1.288.9-2.5-23 СБ	Сборочный чертеж			
		Канализация			
		стандартные изделия			
1		Поддон душевой			
		чугунный эмалирован-			
		ный ПДЧМ 800			
		ГОСТ 10161-83, С	1		
		сифоном и выпуском			
		ГОСТ 23412-76*	1		
2	Московский завод	Напольный приемник			
	нестандартного	сточных вод для			
	оборудования	сантехкабин заводс-			
		кого изготовления	1		
3		Трубопровод из пласт-			
		массовых канализацион-			
		ных труб ГОСТ 22689.2-89			
		ℓ = 1400 мм Ф 100	1	1.31	
4		То же ℓ=1485 Ф 100	1	1.32	
5		То же ℓ=265 Ф 50	1	0.08	
6		Патрубок компенсационный			
		ГОСТ 22689.2-89 Ф100	1		

Нач.маст.	Белов		
ГИП	Соколова		
Вед.инж.	Голова		

1.288.9-2.5-23

Санитарно-техническая кабина СКБАЗТ-С
Канализация
Спецификация оборудования

Стадия	Лист	Листов
Р	1	2

Гипрониздрав

Формат А4

Марка поз.	Обозначение	Наименование	Кол.	Масса ед. кг	Приме- чание
		Отвод 90° ГОСТ 22689.2-89			
		Ф50	1	0.06	
		Тройник 90° ГОСТ 22689.2-89			
		Ф100×50	2	0.27	
		Трубопровод из стальных			
		водогазопроводных оцинко-			
		ванных труб ГОСТ 3262-75*			
		Ф32×2.8	1.26	3.09	м
		Тройник ГОСТ 8949-75*			
		Ф32×25	1	0.43	
		Пробка ГОСТ 8963-75* Ф32	1	0.17	
		Сифон-ревизия чугунный			
		СФ 150А ГОСТ 6924-75			
		Ф50	1	3.30	

Инв.№ подл. | Подпись и дата | Взам.инв.№

1.288.9-2.5-23

Лист 2

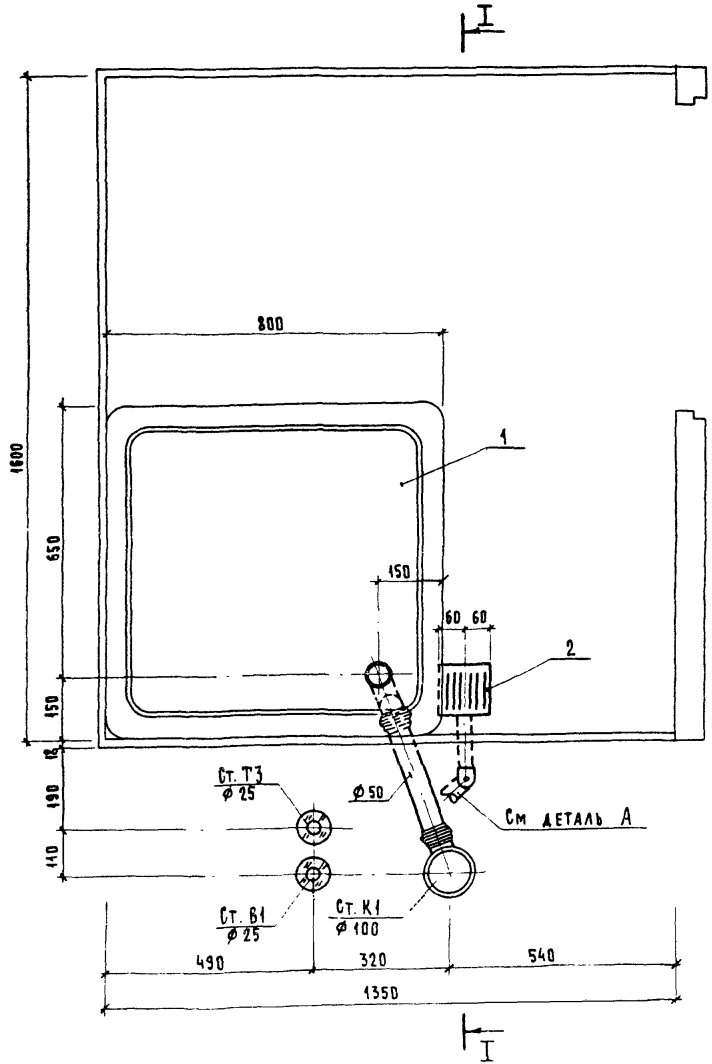

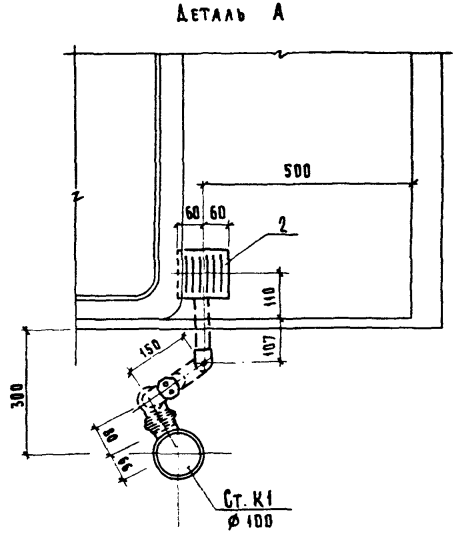

Рук. маст	Белов		
ГИП	Соколова		
Вед. инж.	Голова		

1.288.9 - 2.5 - 23 СБ

Санитарно-техническая кабина СКБАЗТ-С
Канализация
Сборочный чертеж

Стадия	Лист	Листов
Р	1	2

ГИПРОНИИЗДРАВ

24462-02 118

Формат А3

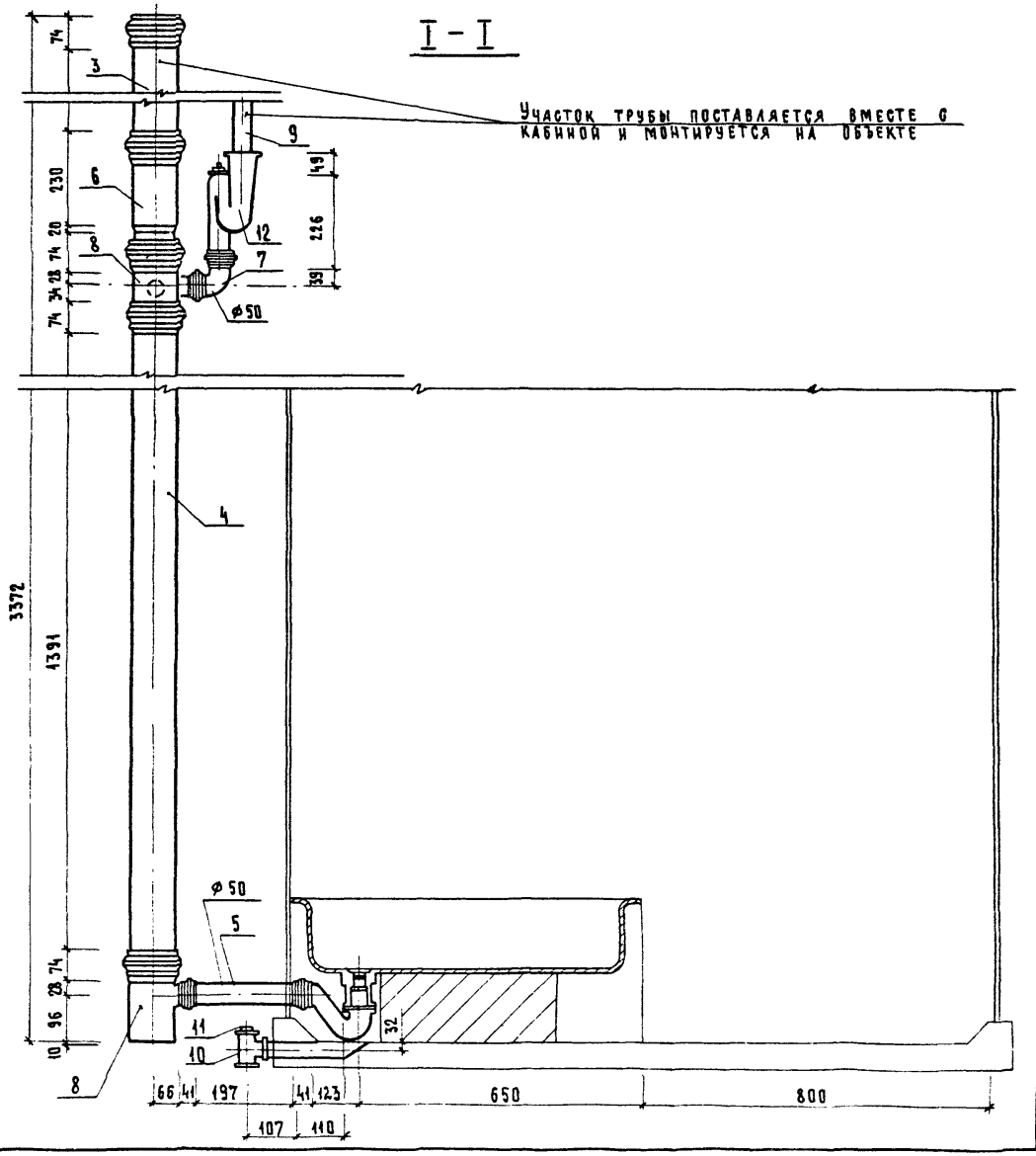

1.288.9 - 2.5 - 23 СБ

Лист 2

24462-02 119 Формат А3

Марка поз.	Обозначение	Наименование	Кол.	Масса ед.кг.	Примечание
		Документация			
		Санитарно-техническая			
		кабина СКБАЗТ-СР			
	1.288.9-2.5-24 СБ	Сборочный чертеж			
		Канализация			
		Стандартные изделия			
1		Поддон душевой			
		чугунный эмалированный			
		ный ПДЧМ 600			
		ГОСТ 10161-83, С	1		
		сифоном и выпуском			
		ГОСТ 23412-76*	1		
2	Московский завод	Напольный приемник			
	нестандартного	сточных вод для			
	оборудования	сантехкабин заводс-			
		кого изготовления	1		
3		Трубопровод из пласт-			
		массовых канализацион-			
		ных труб ГОСТ 22689.2-89			
		ℓ=1400 мм Ф100	1	1.31	
4		То же ℓ=540 Ф100	1	0.50	
5		То же ℓ=735 Ф100	1	0.68	
6		То же ℓ=265 Ф50	1	0.08	
7		Патрубок компенсацион-			
		ный ГОСТ 22689.2-89 Ф100	1		

		1.288.9-2.5-24	
Нач.маст.	Белов	Санитарно-техническая кабина СКБАЗТ-СР Канализация Спецификация оборудования	Стадия: Р; Лист: 1; Листов: 2
ГИП	Соколова		
Вед.инж.	Голова		ГИПРОНИИЗДРАВ

Формат А4

Марка поз	Обозначение	Наименование	Кол.	Масса ед.кг	Примечание
8		Ревизия ГОСТ 22689.2-89 Ф100	1		
9		Отвод 90° ГОСТ 22689.2-89			
		Ф50	1	0.06	
10		Тройник 90° ГОСТ 22689 2-89			
		Ф100×50	2	0.27	
11		Трубопровод из стальных			
		водогазопроводных оцинко-			
		ванных труб ГОСТ 3262-75*			
		Ф32×2.8	1.26	3.09	м
12		Тройник ГОСТ 8949-75*			
		Ф32×25	1	0.43	
13		Пробка ГОСТ 8963-75* Ф32	1	0.17	
14		Сифон-ревизия чугунный			
		СФ 150Д ГОСТ 6924-75			
		Ф50	1	3.30	

Инв.№ подл. | Подпись и дата | Взам.инв.№

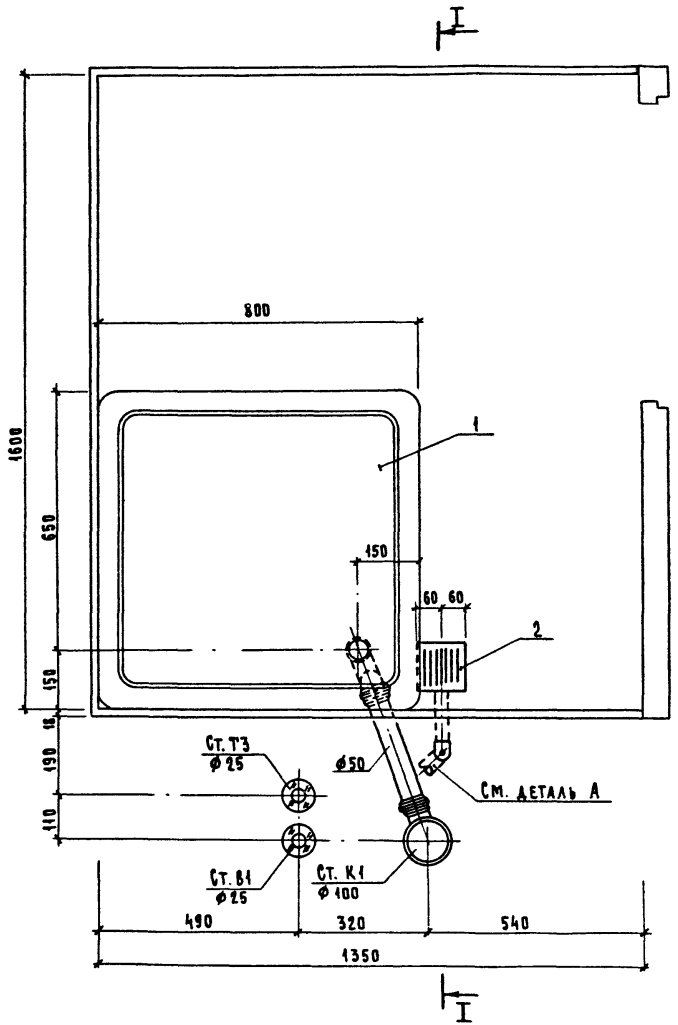

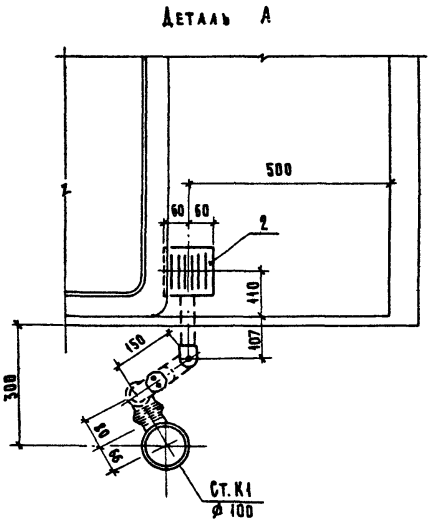

Рук. маст.	Беляв		
ГИП	Соколова		
Вед. инж.	Голова		

1.288.9 - 2.5 - 24 СБ

Санитарно-техническая кабина СКБАЗТ-СР
Канализация
Сборочный чертеж

Стадия	Лист	Листов
Р	1	2

ГИПРОНИИЗДРАВ

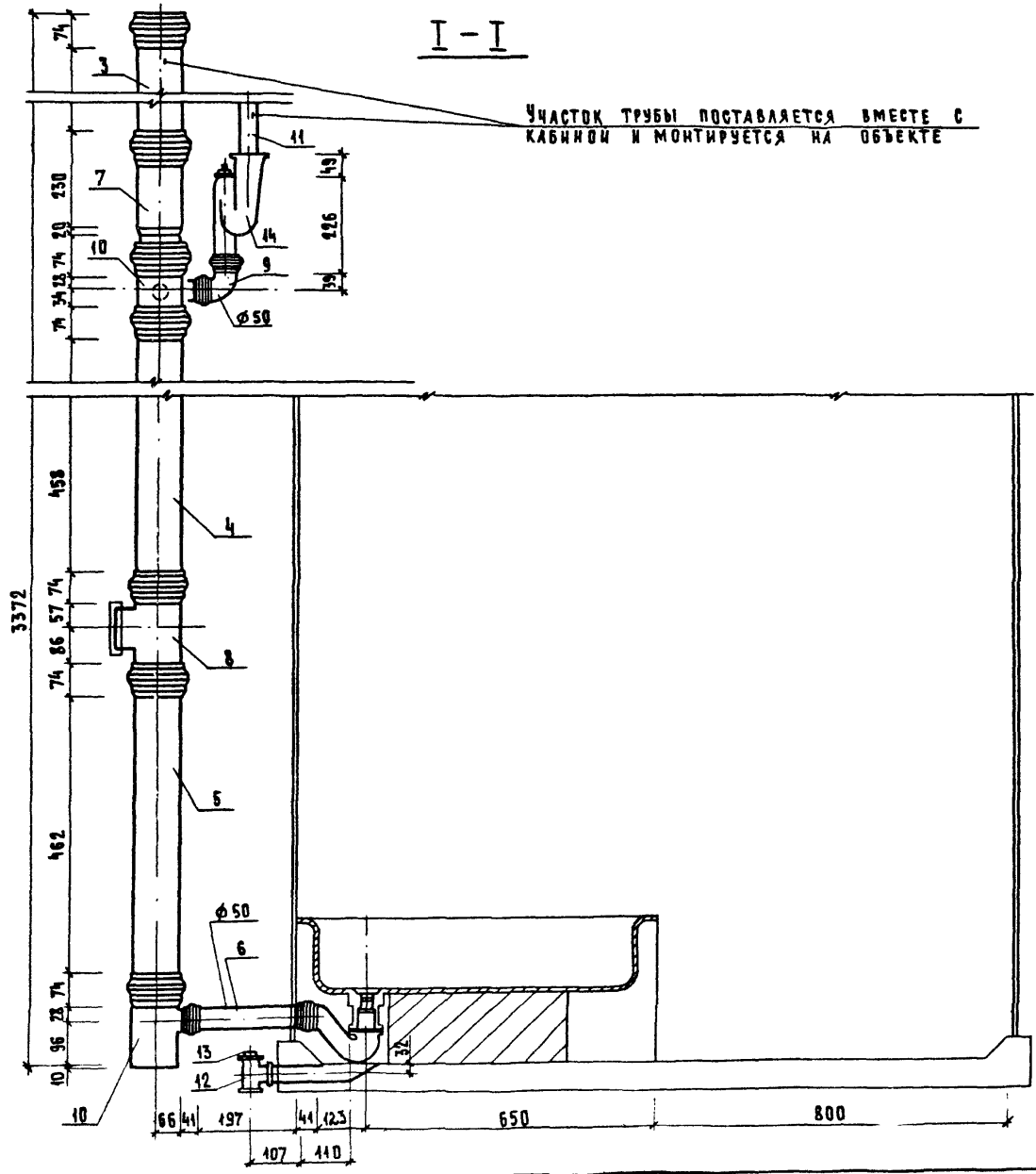

1.288.9 - 2.5 - 24 СБ	Лист 2

24462-02 122 Формат А3

Марка поз.	Обозначение	Наименование	Кол.	Масса ед.кг.	Примечание
		Документация			
		Санитарно-техническая			
		кабина СКБАЗТ- В			
	1.288.9-2.5-25 СБ	сборочный чертеж			
		Канализация			
		стандартные изделия			
1		Поддон душевой			
		чугунный эмалирован-			
		ный ПДЧМ 800			
		ГОСТ 10161-83, С	1		
		сифоном и выпуском			
		ГОСТ 23412-79*	1		
2	Московский завод	Напольный приемник			
	нестандартного	сточных вод для			
	оборудования	сантехкабин завод-			
		ского изготовления	1		
3		Трубопровод из пласт-			
		массовых канализацион			
		ных труб ГОСТ 22689.2-89			
		ℓ=1400мм ϕ100	1	1,34	
4		То же ℓ=690 ϕ100	1	0,65	
5		То же ℓ=735 ϕ100	1	0,68	
6		То же ℓ=265 ϕ50	1	0,08	
7		Патрубок компенсаци-			
		онный ГОСТ 22689.2-89 ϕ100	1		

	1.288.9-2.5-25	
Санитарно-техническая кабина СКБАЗТ-В Канализация Спецификация оборудования	Стадия Р	Лист 1 / Листов 2
	ГИПРОНИИЗДРАВ	
Нач.маст. Белов		
ГИП Соколова		
Вед.инж. Голова		

Формат А4

Марка поз.	Обозначение	Наименование	Кол.	Масса ед.кг.	Примечание
8		Ревизия ГОСТ 22689.2-89 ϕ100	1		
9		Тройник 90° ГОСТ 22689.2-89			
		ϕ100х50	1	0,27	
10		Тройник ГОСТ 8949-75*			
11		ϕ32х25	1	0,43	
		Пробка ГОСТ 8963-75* ϕ32	1	0,17	

1.288.9-2.5-25	Лист 2

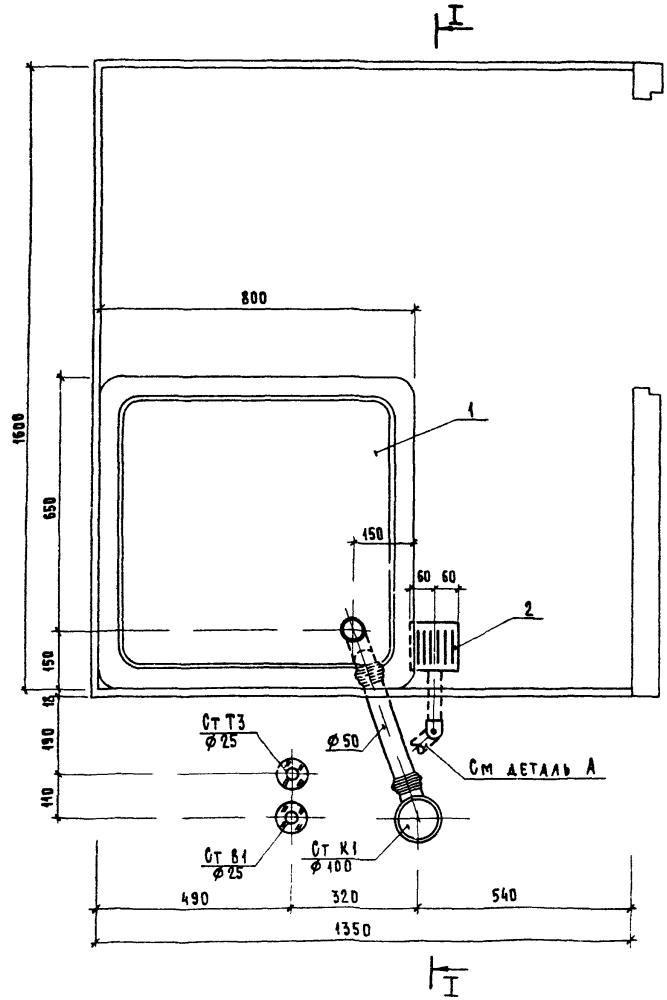

Деталь А

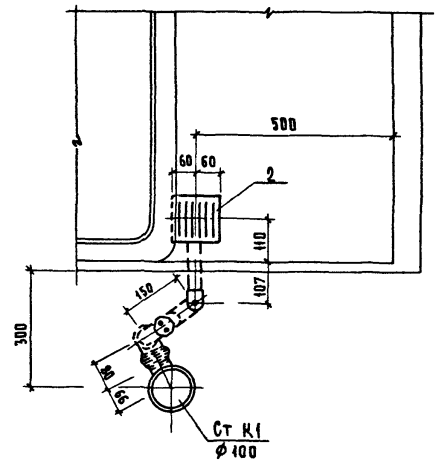

			1288 9 - 25 - 25 СБ
Рук маст	Белов		Санитарно-техническая кабина СКБАЗТ - В Канализация Сборочный чертеж
ГИП	Соколова		
Вед инж	Голова		

Стадия	Лист	Листов
Р	1	2

ГИПРОНИИЗДРАВ

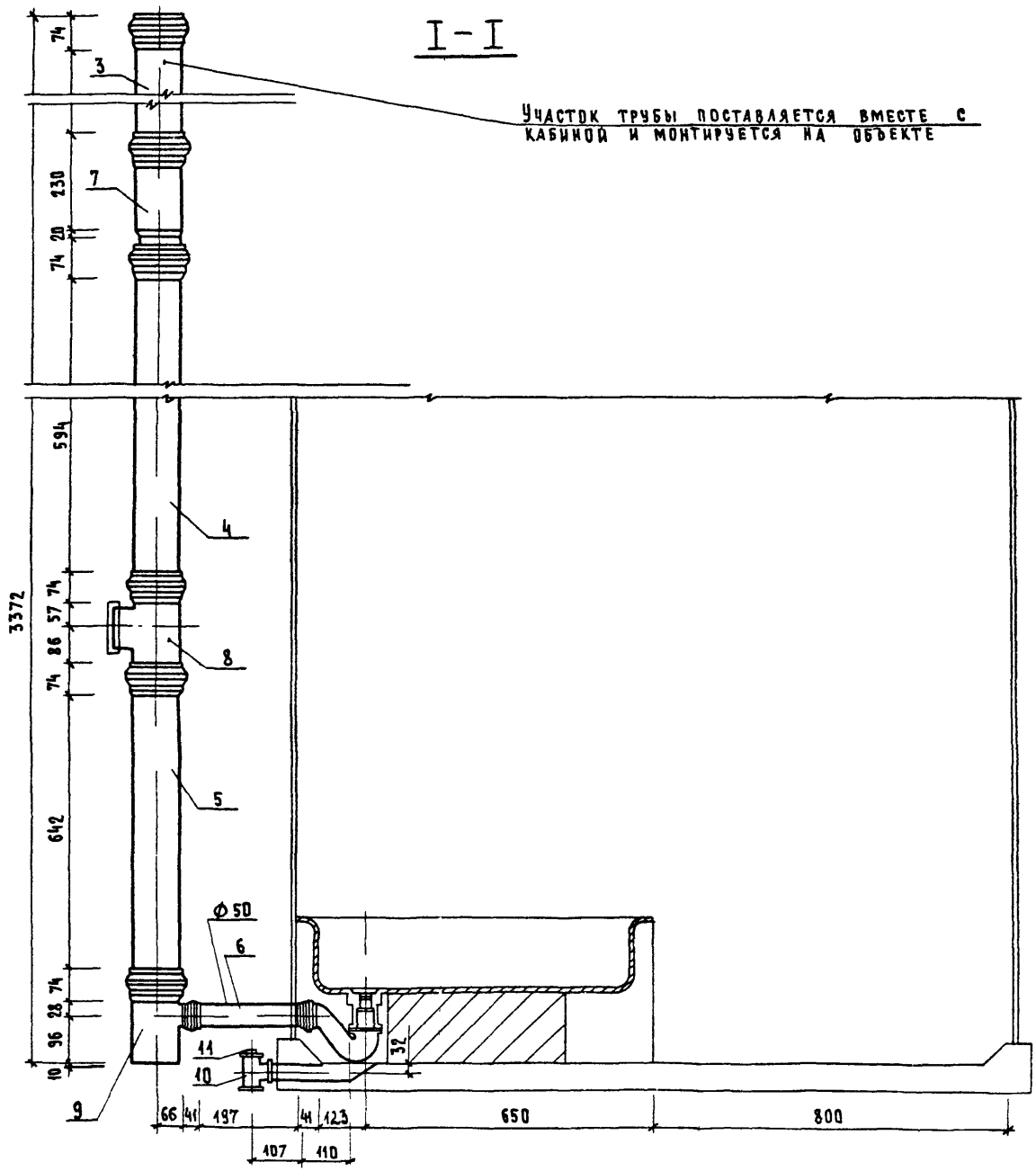
I-I
Участок трубы поставляется вместе с кабиной и монтируется на объекте
3372
74
130
20
74
594
74
57
86
74
642
74
28
96
10
3
7
4
8
5
6
9
10
11
Ø50
32
66
41
197
41
123
650
800
107
110

Марка поз.	Обозначение	Наименование	Кол.	Масса ед. кг.	Примечание
		Документация			
		Санитарно-техническая			
		кабина СКБАЗТ-Н			
	1.288.9-2.5-26 СБ	Сборочный чертеж			
		Канализация			
		Стандартные изделия			
1		Поддон душевой			
		чугунный эмалированный			
		ный ПДЧМ 800			
		ГОСТ 10164-83. С	1		
		сифоном и выпуском			
		ГОСТ 23412-79*	1		
2	Московский завод	Напольный приемник			
	нестандартного	сточных вод для			
	оборудования	сантехкабин заводско-			
		го изготовления	1		
3		Трубопровод из пласт-			
		массовых канализацион			
		ных труб ГОСТ 22689.2-89			
		ℓ = 1400 мм. ϕ100	1	1.34	
4		То же ℓ=540 ϕ100	1	0.50	
5		То же ℓ=735 ϕ100	1	0.68	
6		То же ℓ=265 ϕ50	1	0.08	
7		Патрубок компенсацион-			
		ный ГОСТ 22689.2-89 ϕ100	1		

			1.288.9-2.5-26		
			Санитарно-техническая кабина СКБАЗТ-Н канализация спецификация оборудования	Стадия Р	Лист 1	Листов 2
Нач.маст.	Белов					
ГИП	Соколова			Гипрониздрав		
Вед.инж.	Голова					

Формат А4

Марка поз.	Обозначение	Наименование	Кол.	Масса ед. кг.	Примечание
8		Ревизия ГОСТ 22689.2-89 ϕ100	1		
9		Отвод 90° ГОСТ 22689.2-89			
		ϕ50	1	0.06	
10		Тройник 90° ГОСТ 22689.2-89			
		ϕ100×50	2	0.27	
11		Трубопровод из стальных			
		водогазопроводных оцинко-			
		ванных труб ГОСТ 3262-75*			
		ϕ32×2.8	1.26	3.09	м
12		Тройник ГОСТ 8949-75*			
		ϕ32×25	1	0,43	
13		Пробка ГОСТ 8963-75*ϕ32	1	0,17	
14		Сифон-ревизия чугунный			
		СФ 15ОД ГОСТ 6924-75			
		ϕ50	1	3.30	

1.288.9-2.5-26		Лист 2

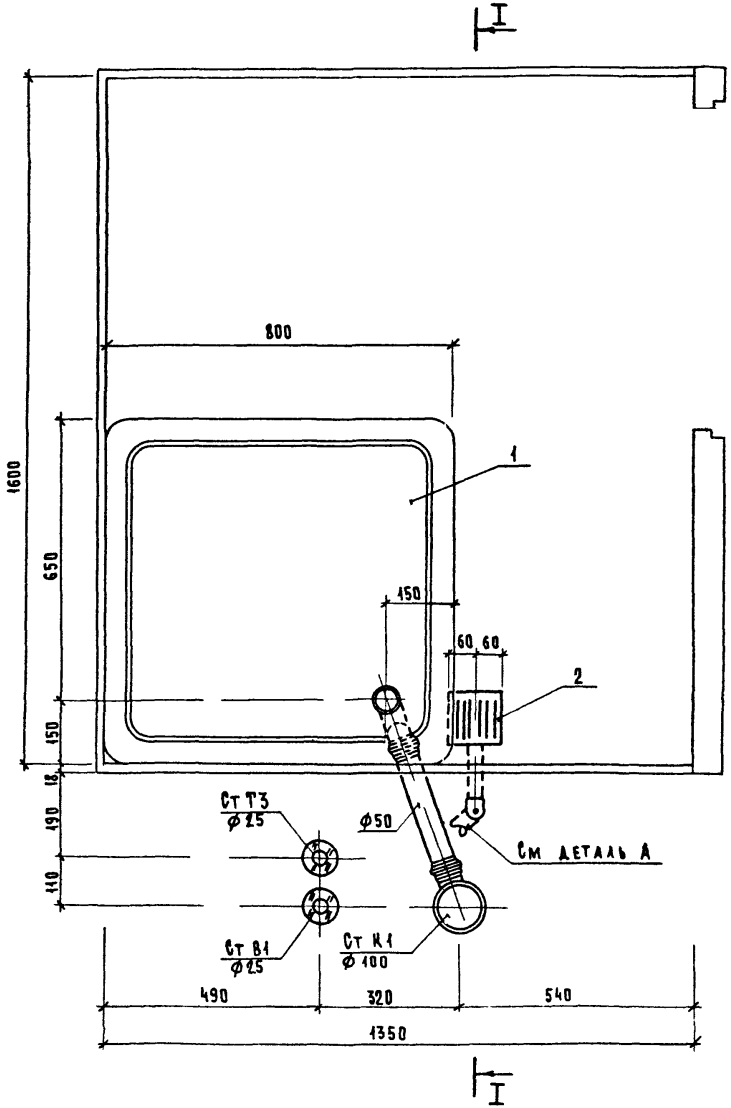

Деталь А

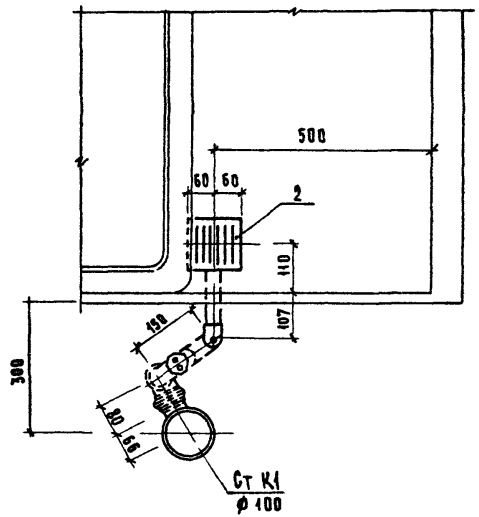

Рук маст	Белов		
ГИП	Соколова		
Вед инж	Голова		

1288 9 - 25 - 26 СБ

Санитарно-техническая кабина СКБАЗТ-Н
Канализация
Сборочный чертеж

Стадия	Лист	Листов
Р	1	2

ГИПРОНИИЗДРАВ

Формат А3

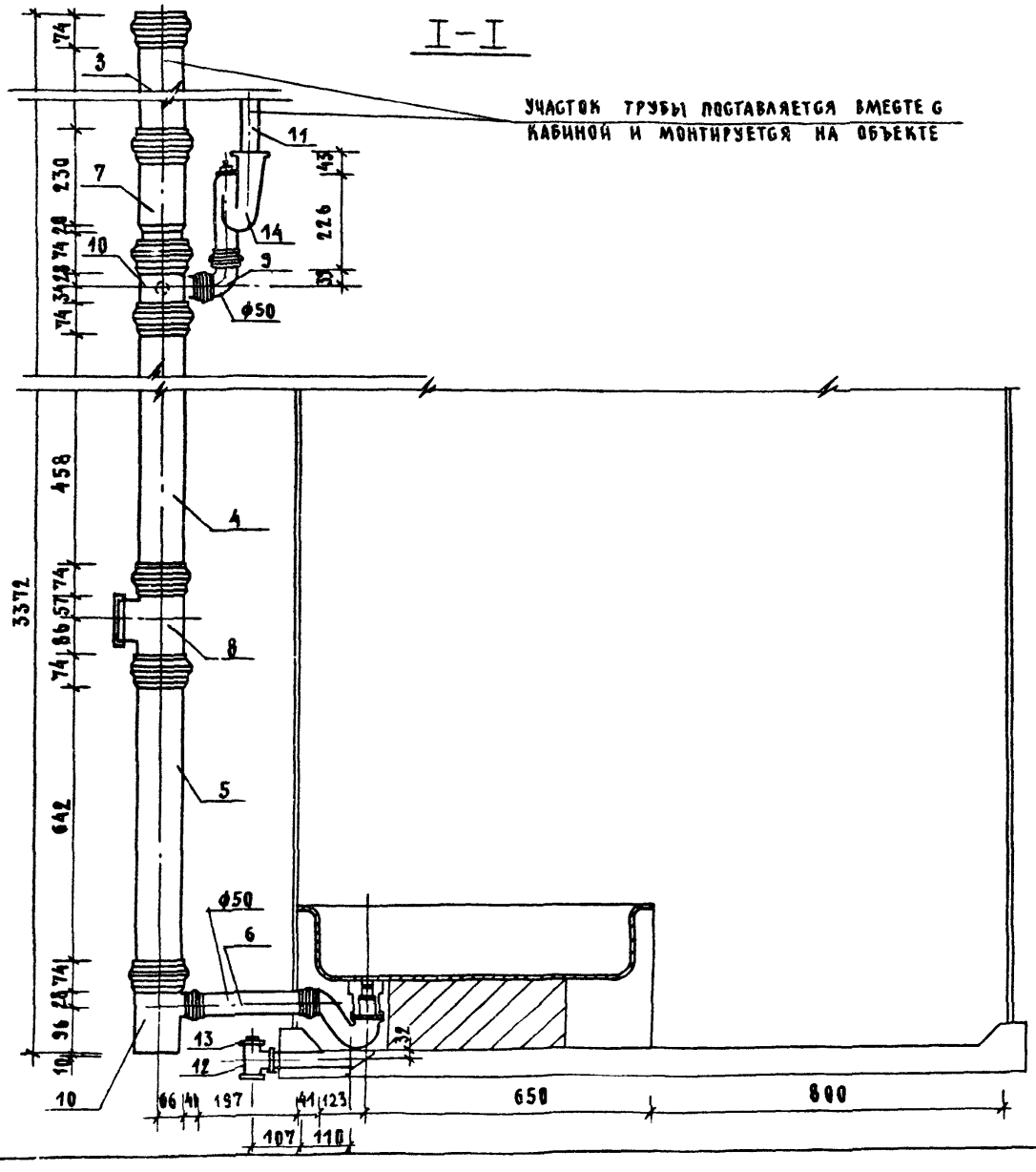

1.288.9 - 2.5 - 26 ОБ

Лист 2

24462-02 128 Формат А3

Марка поз.	Обозначение	Наименование	Кол.	Масса ед. кг	Примечание
		Документация			
		Санитарно-техническая			
		кабина СКБАЗН-С			
	1.288.9-2.5-27. СБ	Сборочный чертеж			
		Водопровод			
		Стандартные изделия			
1	Каталог ЦКБА	Вентиль запорный			
		муфтовый 15б16р			
		Ф15	1	0.39	
2		Муфта прямая короткая			
		ГОСТ 8966-75 Ф15	1	0.055	
3		Контргайка ГОСТ 8968-75			
		Ф15	1	0.036	
4		Сгон ГОСТ 8969-75			
		Ф15	1	0.075	
5		Угольник ГОСТ 8946-75*			
		Ф15	2	0.095	
		Трубопровод из стальных			
		водогазопроводных			
		оцинкованных труб			
		ГОСТ 3262-75* Ф40×3.0	0.2	3.84	
		То же Ф25×2.8	3.	2.39	
		То же Ф15×2.5	1.8	1.28	

Нач.маст.	Белов		
ГИП	Соколова		
Вед.инж.	Голова		

1.288.9-2.5-27

Санитарно-техническая кабина СКБАЗН-С
Водопровод
Спецификация оборудования

Стадия	Лист	Листов
Р	1	2

ГИПРОНИИЗДРАВ

Формат А4

Марка поз.	Обозначение	Наименование	Кол.	Масса ед. кг	Примечание
		Горячее водоснабжение			
		Стандартные изделия			
1	Каталог ЦКБА	Вентиль запорный			
		муфтовый 15б16р			
		Ф15	1	0.39	
2		Муфта прямая короткая			
		ГОСТ 8966-75 Ф15	2	0.055	
3		Контргайка ГОСТ 8968-75			
		Ф15	2	0.036	
4		Сгон ГОСТ 8969-75			
		Ф15	1	0.075	
5		Угольник ГОСТ 8946-75*			
		Ф25	8	0.234	
6		То же Ф15	1	0.095	
		Трубопровод из сталь-			
		ных водогазопроводных			
		оцинкованных труб			
		ГОСТ 3262-75* Ф40×3.0	0.2	3.84	
		То же Ф25×2.8	5.5	2.39	
		То же Ф15×2.5	2.0	1.28	
		Смеситель латунный			
		См-бу-шл ГОСТ 25809-83	1	2.20	

Инв.№ подл. | Подпись и дата | Взам.инв.№

1.288.9-2.5-27

Лист 2

Формат А4

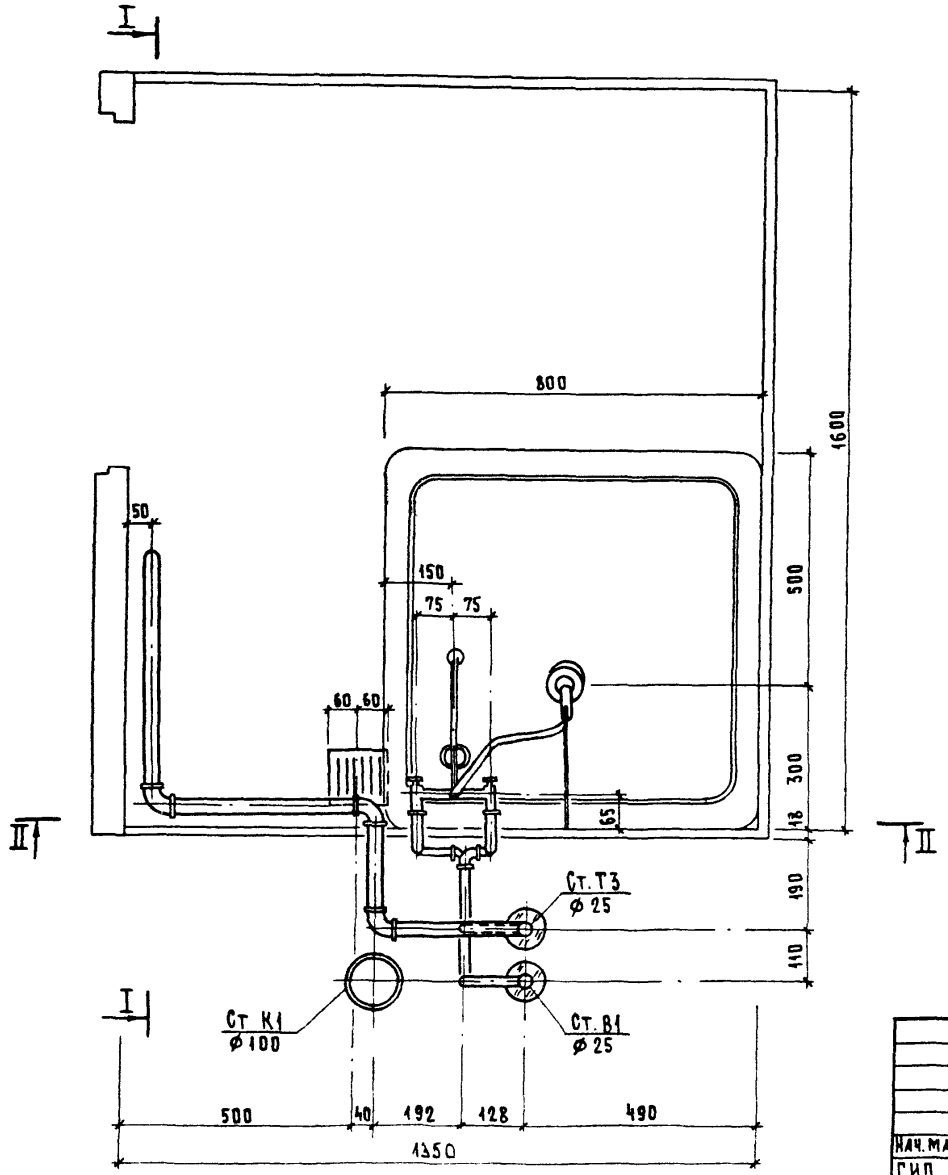

Нач. маст.	Белов		
ГИП	Соколова		
Вед. инж.	Голова		

1.288.9-2.5-27 ОБ

Санитарно-техническая кабина СКБАЗН-С
Водопровод
Сборочный чертеж

Стадия	Лист	Листов
Р	1	5

ГИПРОНИИЗДРАВ

24462-02130 Формат А3

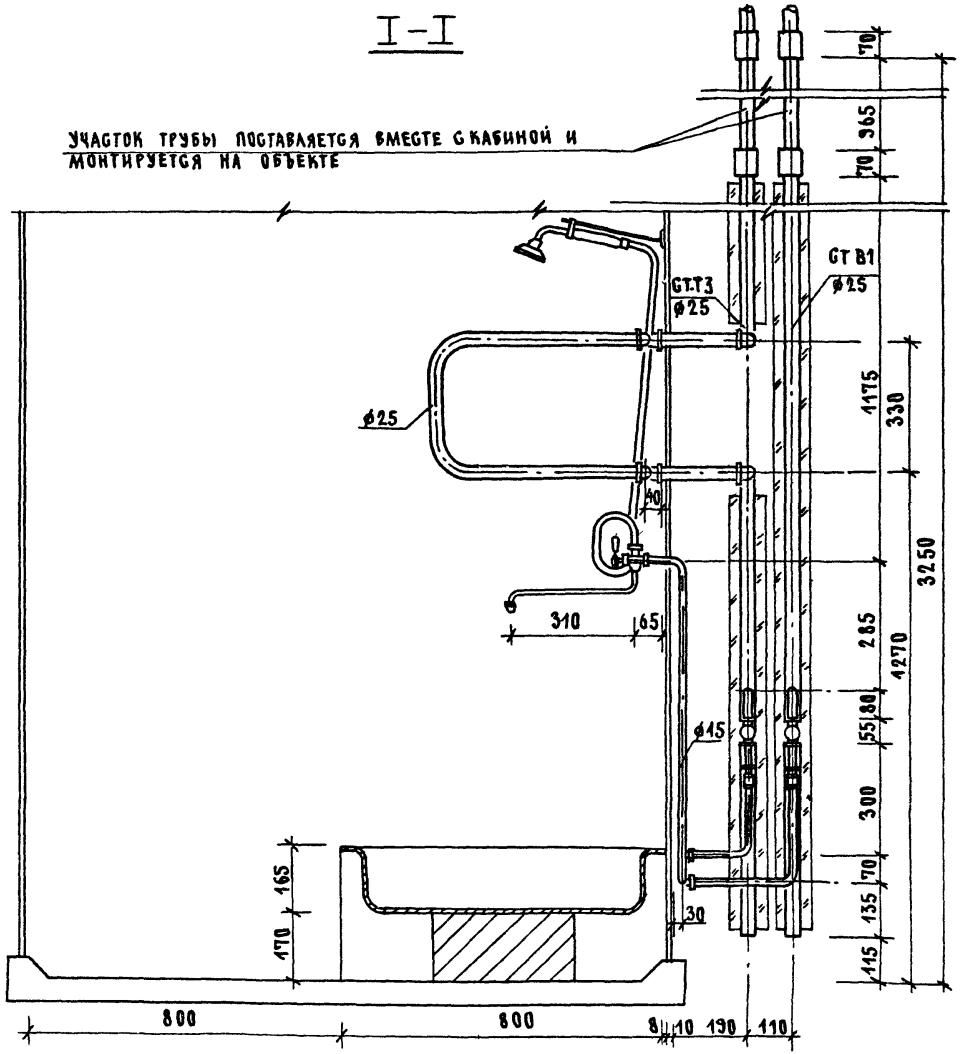

1.288 9 - 2 5 - 27 ГБ

ЛИСТ 2

24462-02 131

ФОРМАТ А3

II - II

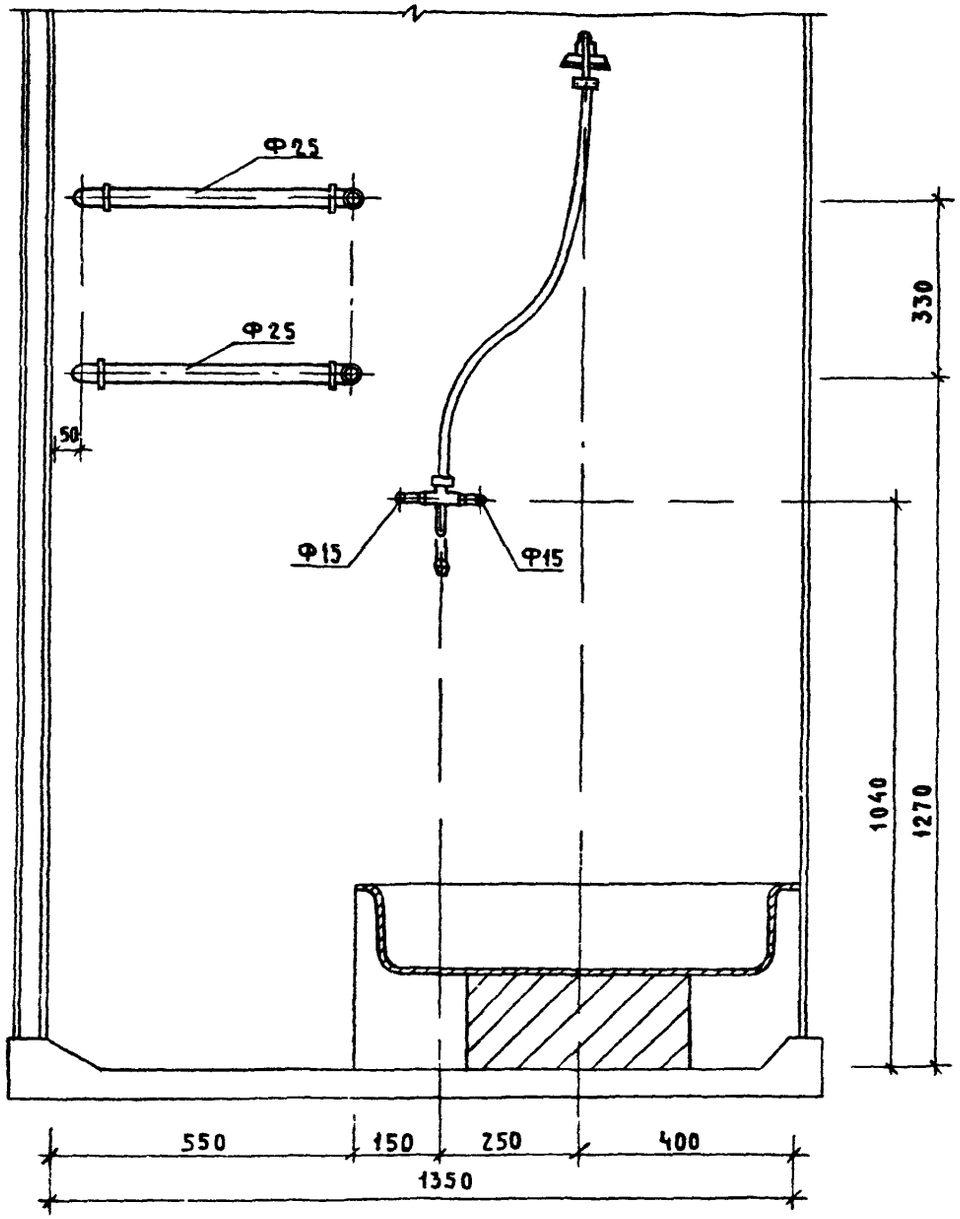

1288 9 - 25 - 27 СБ	Лист 3

24462-02 132 ФОРМАТ А3

Схема водопровода

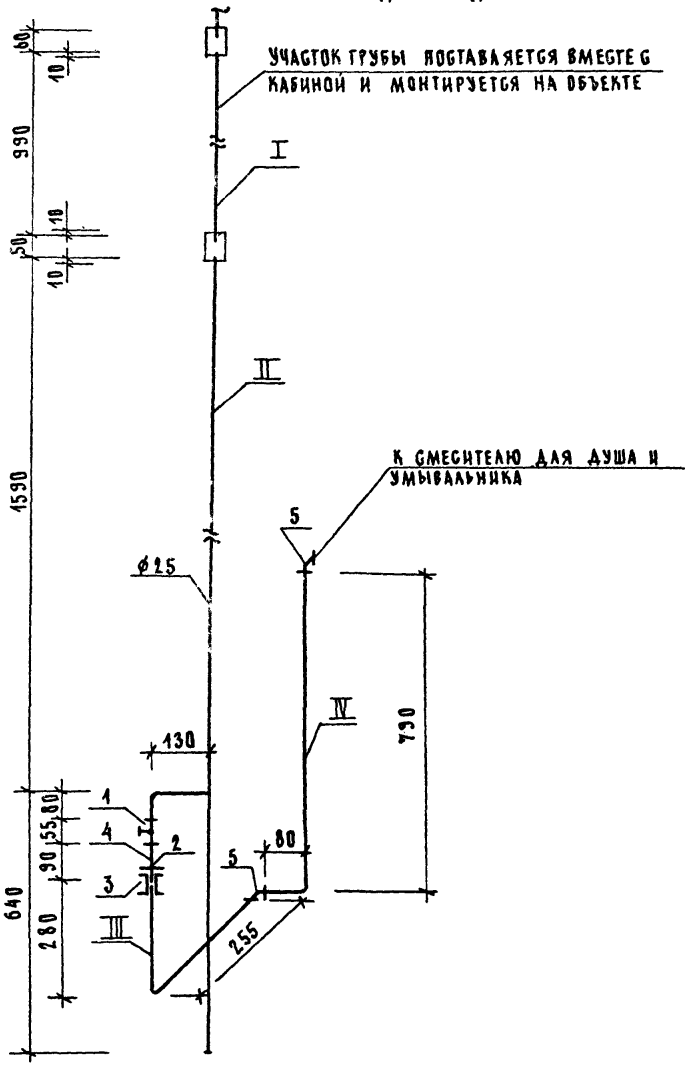

Трубные заготовки

Марка поз.	Эскиз детали	L мм	ф мм.	Ед. изм.	Кол.	Масса ед. кг.	ГОСТ
I	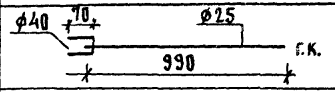	70	40	шт.	1	0.28	3262-75*
		990	25	шт.	1	2.35	3262-75*
II	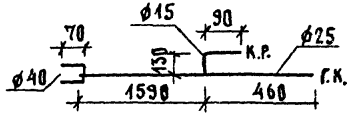	70	40	шт.	1	0.28	3262-75*
		2230	25	шт.	1	5.35	3262-75*
		220	15	шт.	1	0.28	3262-75*
III	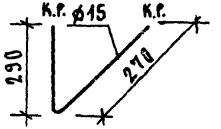	560	15	шт.	1	0,72	3262-75*
IV	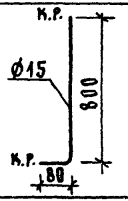	880	15	шт.	1	1.12	3262-75*

Схема горячего водоснабжения

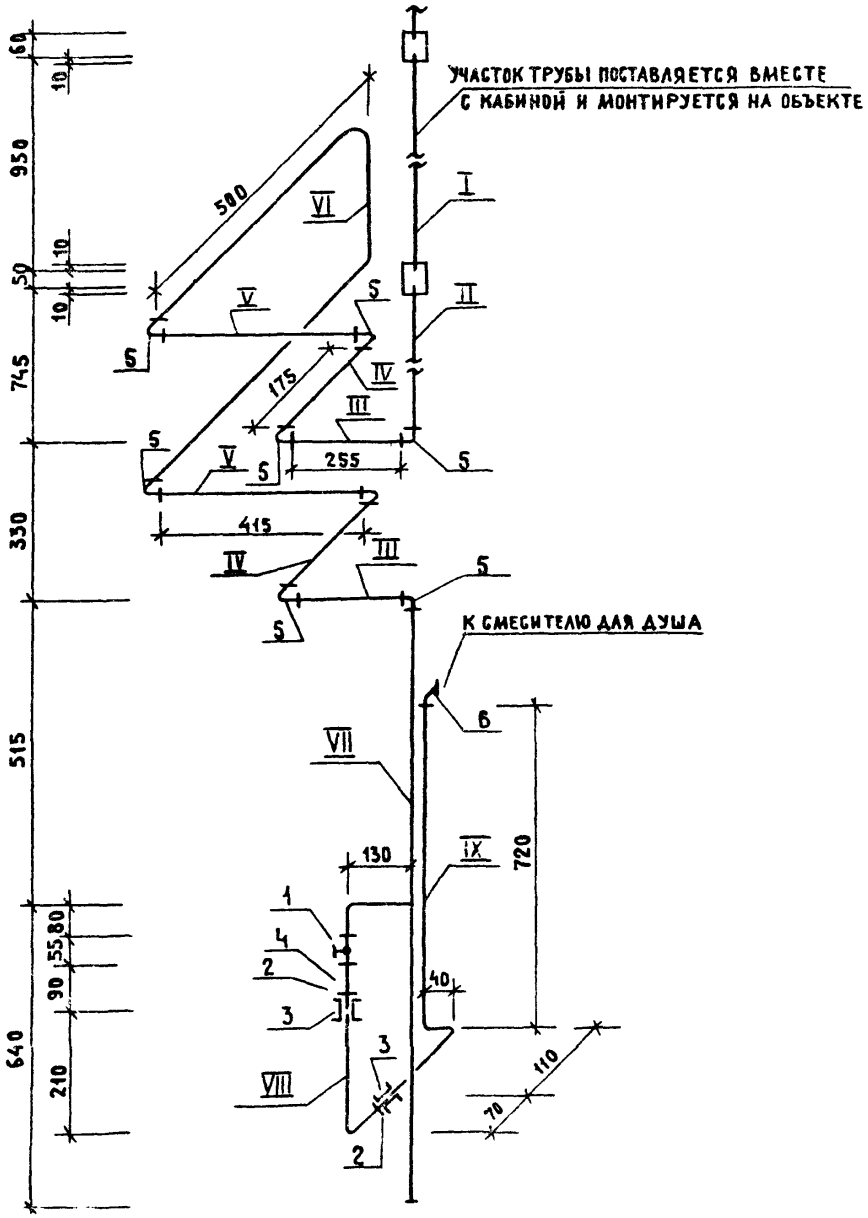

Трубные заготовки

Марка поз.	Эскиз детали	L мм	Ф мм	Ед. изм	Кол.	Масса ед., кг	ГОСТ
I	Ф40, 70, Ф25, г.к., 990	70	40	шт.	1	0.28	3262-75*
		990	25	шт.	1	2.35	3262-75*
II	Ф40, 70, Ф25, а.р., 795	70	40	шт.	1	0.28	3262-75*
		785	25	шт.	1	1.87	3262-75*
III	к.р., Ф25, а.р., 330	330	25	шт.	2	0.79	3262-75*
IV	к.р., Ф25, а.р., 245	245	25	шт.	2	0.58	3262-75*
V	к.р., Ф25, а.р., 490	490	25	шт.	2	1.16	3262-75*
VI	к.р., к.р., 330, 510	1350	25	шт.	1	3.22	3262-75*
VII	Ф15, 90, Ф25, 130, к.р., к.р., г.к., 530, 640	220	15	шт.	1	0.28	3262-75*
		1170	25	шт.	1	2.79	3262-75*
VIII	к.р., Ф15, а.р., 220, 120	340	15	шт.	1	0.43	3262-75*
IX	к.р., Ф15, 730, 40, к.р., 120	890	15	шт.	1	1.14	3262-75*

Марка поз.	Обозначение	Наименование	Кол.	Масса ед. кг.	Приме-чание
		Документация			
		Санитарно-техническая кабина СКБАЗН-В			
	1.288.9-2.5-28 СБ	Сборочный чертеж			
		Водопровод			
		Стандартные изделия			
1	Каталог ЦКБА	Вентиль запорный муфтовый 15Б1бр			
		ф15	1	0,39	
2		Муфта прямая короткая			
		ГОСТ 8966-75 ф15	2	0,055	
3		Контргайка ГОСТ 8968-75			
		ф15	2	0,036	
4		Сгон ГОСТ 8969-75			
		ф15	1	0,075	
5		Угольник ГОСТ 8946-75*			
		ф15	1	0,095	
6		Заглушка стальная			
		ГОСТ 17379-83 ф25	1	0,1	
7		Ниппель двойной			
		ГОСТ 8958-75* ф15	1	0,074	
		Трубопровод из стальных			
		водогазопроводных			
		оцинкованных труб			
		ГОСТ 3262-75* ф25х2.8	1.0	2.39	
		То же ф15х2.5	1.8	1.28	

Нач.маст	Белов	
ГИП	Соколова	
Вед.инж.	Голова	

1.288.9-2.5-28

Санитарно-техническая кабина СКБАЗН-В
Водопровод
Спецификация оборудования

Стадия	Лист	Листов
Р	1	2

ГИПРОНИИЗДРАВ

Формат А4

Марка поз.	Обозначение	Наименование	Кол.	Масса ед. кг.	Приме-чание
		Горячее водоснабжение			
		Стандартные изделия			
1	Каталог ЦКБА	Вентиль запорный муфтовый 15Б1бр			
		ф15	1	0,39	
2		Муфта прямая короткая			
		ГОСТ 8966-75 ф15	2	0,055	
3		Контргайка ГОСТ 8968-75			
		ф15	2	0,036	
4		Сгон ГОСТ 8969-75			
		ф15	1	0,075	
5		Угольник ГОСТ 8946-75*			
		ф25	8	0,231	
6		То же ф15	1	0,095	
		Трубопровод из стальных			
		водогазопроводных			
		оцинкованных труб			
		ГОСТ 3262-75* ф40х3.0	0,2	3,84	
		То же ф25х2.8	6,5	2.39	
		То же ф15х2.5	2.0	1.28	
		Смеситель латунный			
		См-ву-ша ГОСТ 25809-83	1	2.20	

Инв.№ подл. | Подпись и дата | Взам.инв.№

1.288.9-2.5-28

Лист 2

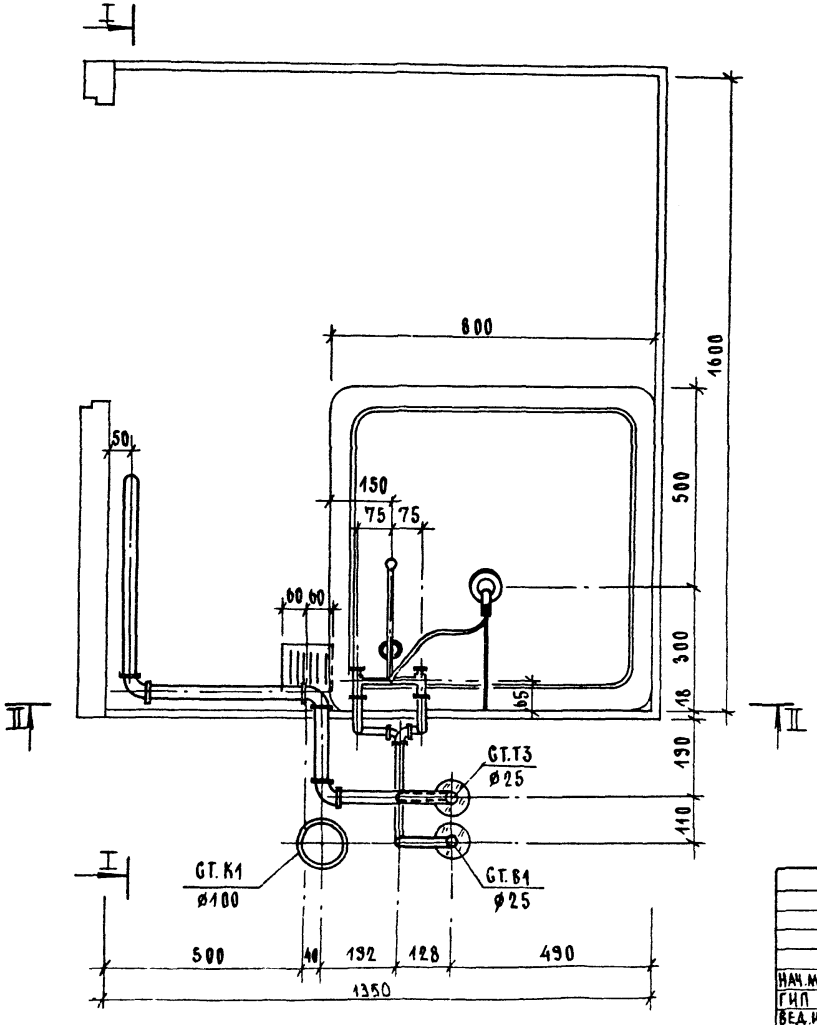

НАЧ.МАСТ	БЕЛОВ		
ГИП	СОКОЛОВА		
ВЕД.ИНЖ	ГОЛОВА		

1.288.9-2.5-28 СБ

САНИТАРНО-ТЕХНИЧЕСКАЯ КАБИНА СКБАЗН-В
ВОДОПРОВОД
Сборочный чертеж

СТАДИЯ	ЛИСТ	ЛИСТОВ
Р	1	5

ГИПРОНИИЗДРАВ

I-I

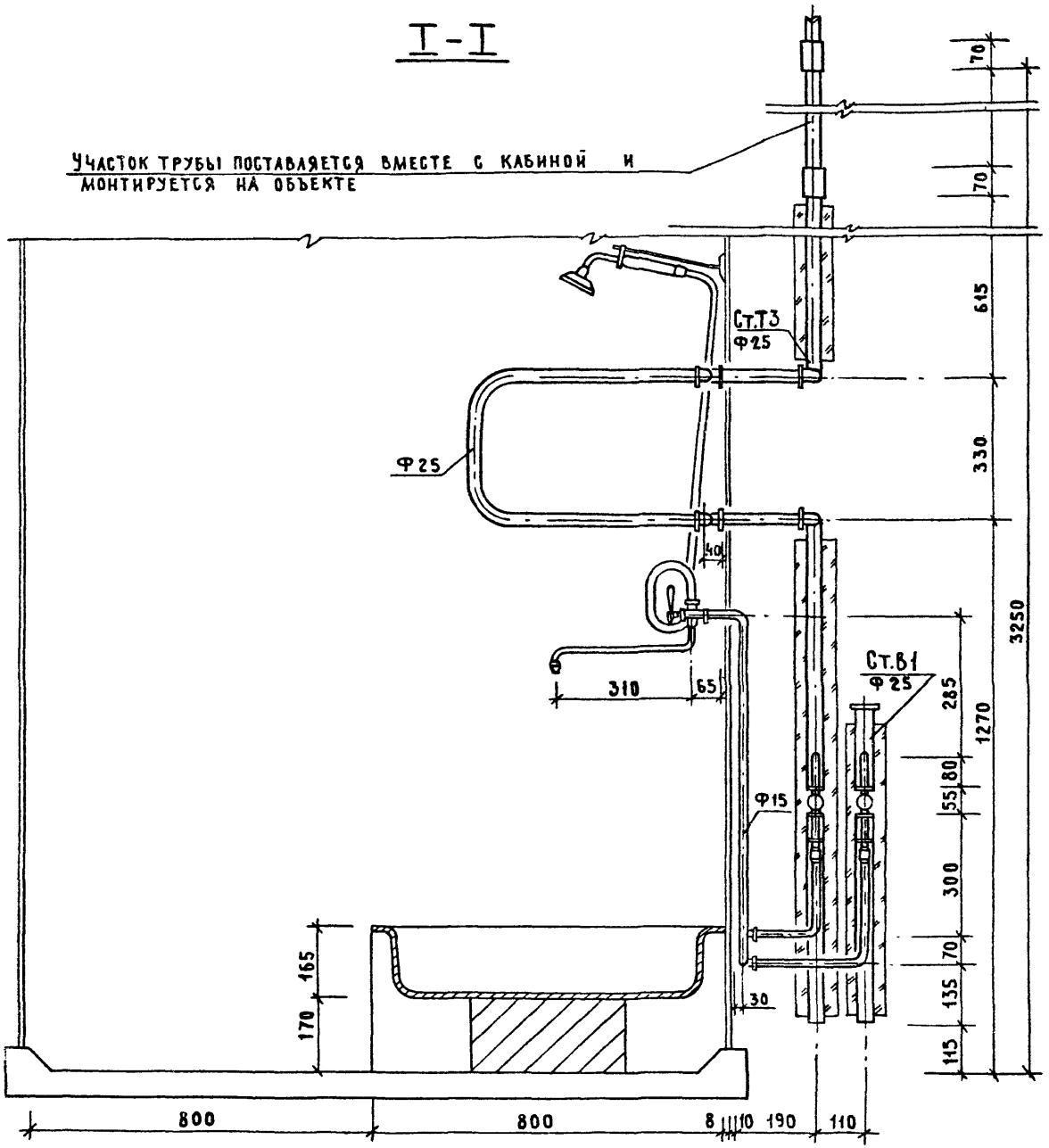

1.288.9-2.5-28 СБ

Лист 2

24462-02 137 Формат А3

II - II

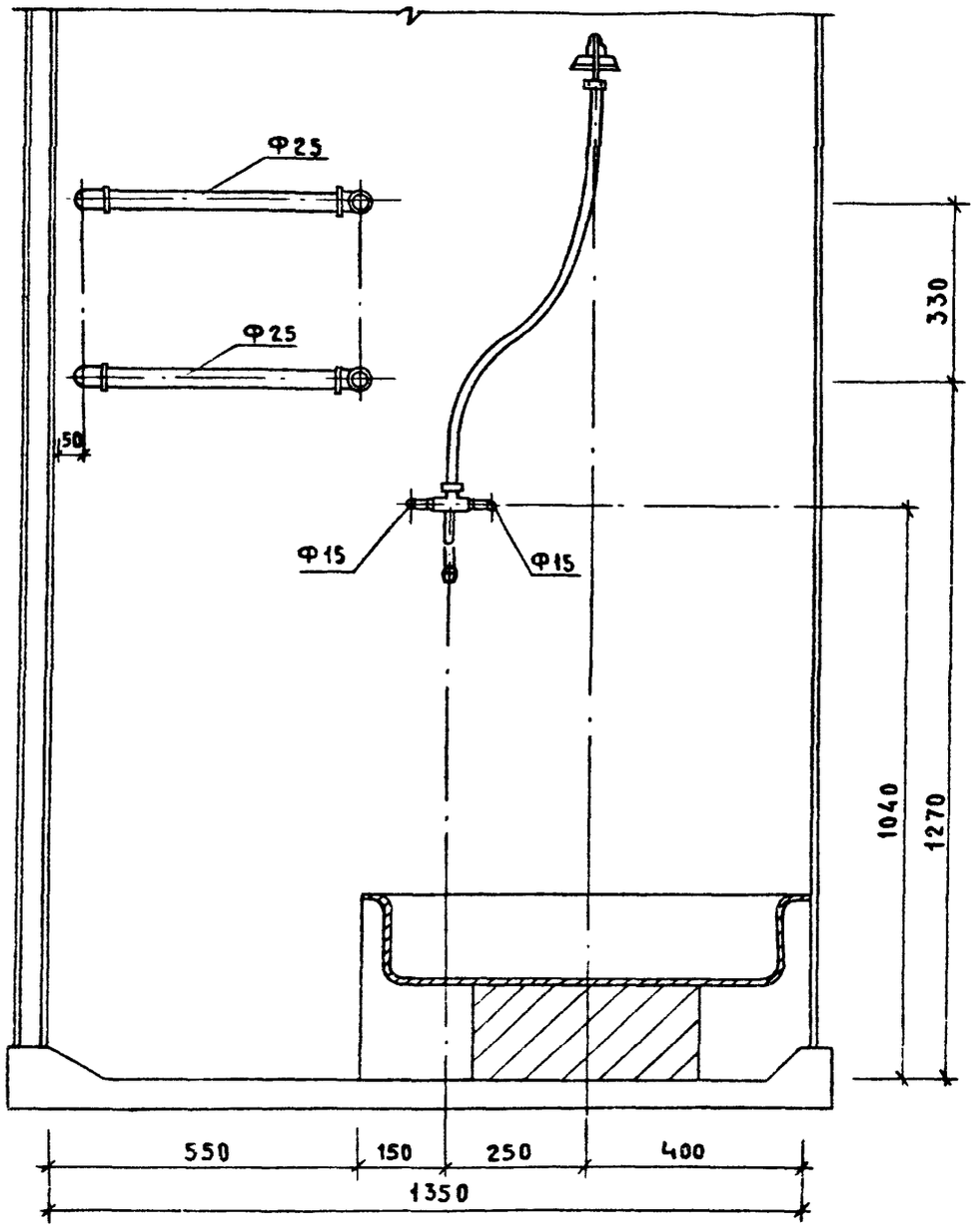

Схема водопровода

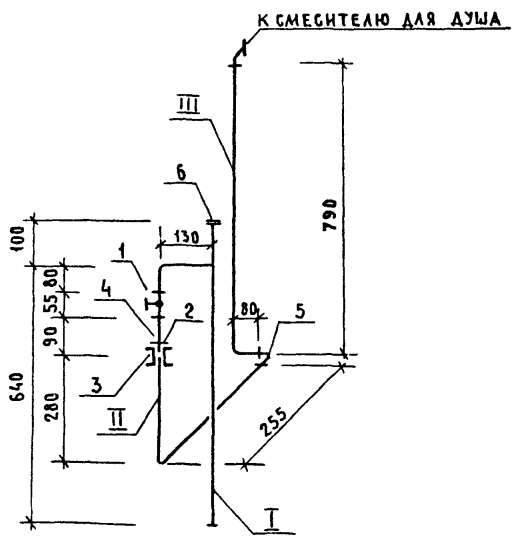

Трубные заготовки

Марка поз.	Эскиз детали	L мм	Ф мм	Ед. изм.	Кол.	Масса ед., кг	ГОСТ
I	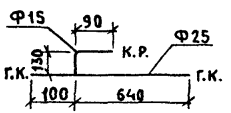	740	25	шт.	1	1.76	3262-75*
		220	15	шт.	1	0.28	3262-75*
II	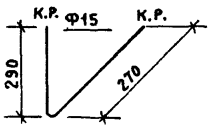	560	15	шт.	1	0.72	3262-75*
III	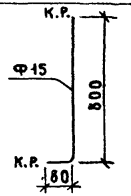	880	15	шт.	1	1.12	3262-75*

Схема горячего водоснабжения

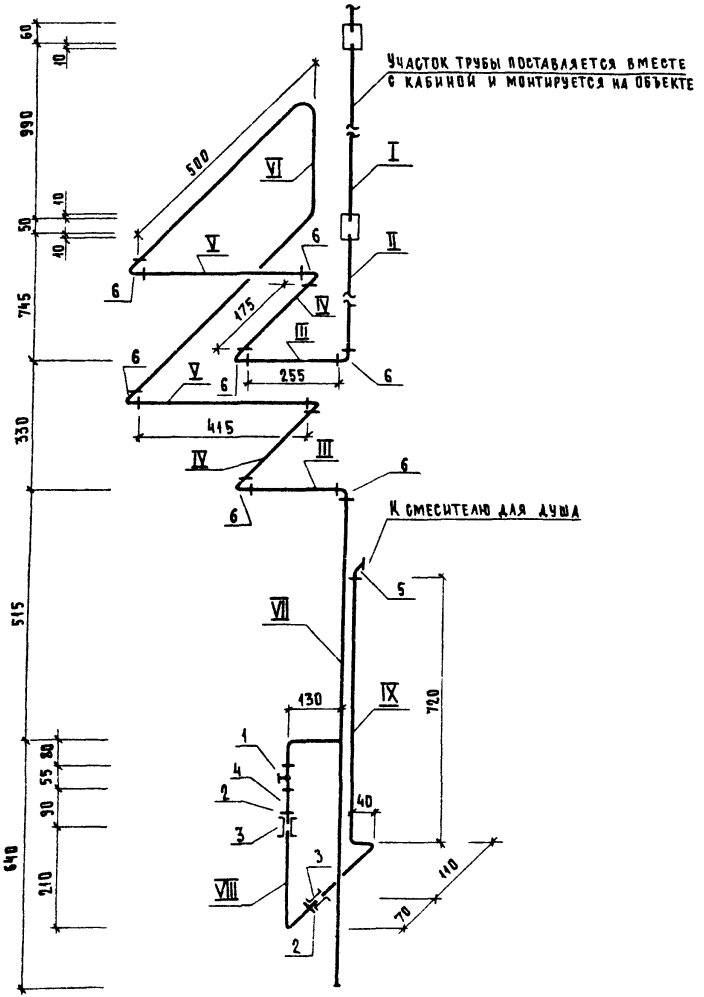

Трубные заготовки

Марка поз.	Эскиз детали	L мм	⌀ мм	Ед. изм.	Кол.	Масса ед., кг	ГОСТ
I	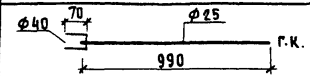	70	40	шт.	1	0.28	3262-75*
		990	25	шт.	1	2.35	3262-75*
II	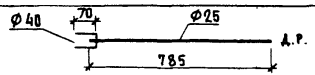	70	40	шт.	1	0.28	3262-75*
		785	25	шт.	1	1.87	3262-75*
III	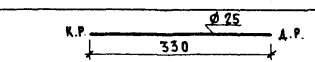	330	25	шт.	2	0.79	3262-75*
IV	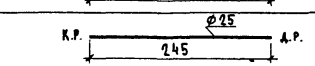	245	25	шт.	2	0.58	3262-75*
V	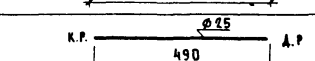	490	25	шт.	2	1.16	3262-75*
VI	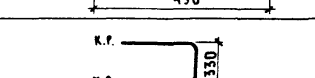	1350	25	шт.	1	3.22	3262-75*
VII	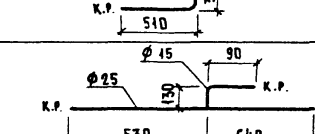	220	15	шт.	1	0.28	3262-75*
		1170	25	шт.	1	2.79	3262-75*
VIII	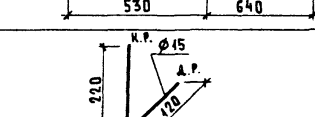	340	15	шт.	1	0.43	3262-75*
IX	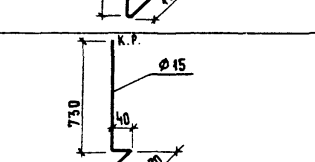	890	15	шт.	1	1.14	3262-75*

Марка поз.	Обозначение	Наименование	Кол.	Масса ед.кг	Примечание
		Документация			
		Санитарно-техническая			
		кабина СКБАЗН-С			
	1.288.9-2.5-29 СБ	Сборочный чертеж			
		Канализация			
		Стандартные изделия			
1		Поддон душевой			
		чугунный эмалированный			
		ный ПДЧМ 800			
		ГОСТ 10161-83, С	1		
		сифоном и выпуском			
		ГОСТ 23412-79*	1		
2	Московский завод	Напольный приемник			
	нестандартного	сточных вод для			
	оборудования	сантехкабин заводс-			
		кого изготовления	1		
3		Трубопровод из пласт-			
		массовых канализацион-			
		ных труб ГОСТ 22689.2-89			
		ℓ = 1400 мм Ф100	1	1.31	
4		То же ℓ=1485 Ф100	1	1.32	
5		То же ℓ=265 Ф100	1	0.06	
6		Патрубок компенсацион-			
		ный ГОСТ 22689.2-89 Ф100	1		
7		Отвод 90° ГОСТ 22689.2-89			
		Ф50	1	0.06	
8		Тройник 90° ГОСТ 22689.2-89			
		Ф100×50	2	0.27	
9		Трубопровод из стальных			
		водогазопроводных оцинко-			
		ванных труб ГОСТ 3262-75*			
		Ф32×2.8	1.26	3.09	м
10		Тройник ГОСТ 8949-75*			
		Ф32×2	1	0.43	
11		Пробка ГОСТ 8963-75* Ф32	1	0.17	
12		Сифон-ревизия чугунный			
		СФ 150Д ГОСТ 6924-75			
		Ф50	1	3.30	

Нач.маст.	Белов		
ГИП	Соколова		
Вед.инж.	Голова		

1.288.9-2.5-29

Санитарно-техническая кабина СКБАЗН-С. Канализация. Спецификация оборудования

Стадия	Лист	Листов
Р	1	2

ГИПРОНИИЗДРАВ

Формат А4

Инв.№ подл. | Подпись и дата | Взам.инв.№

1.288.9-2.5-29

Лист 2

24462-02 141 Формат А4

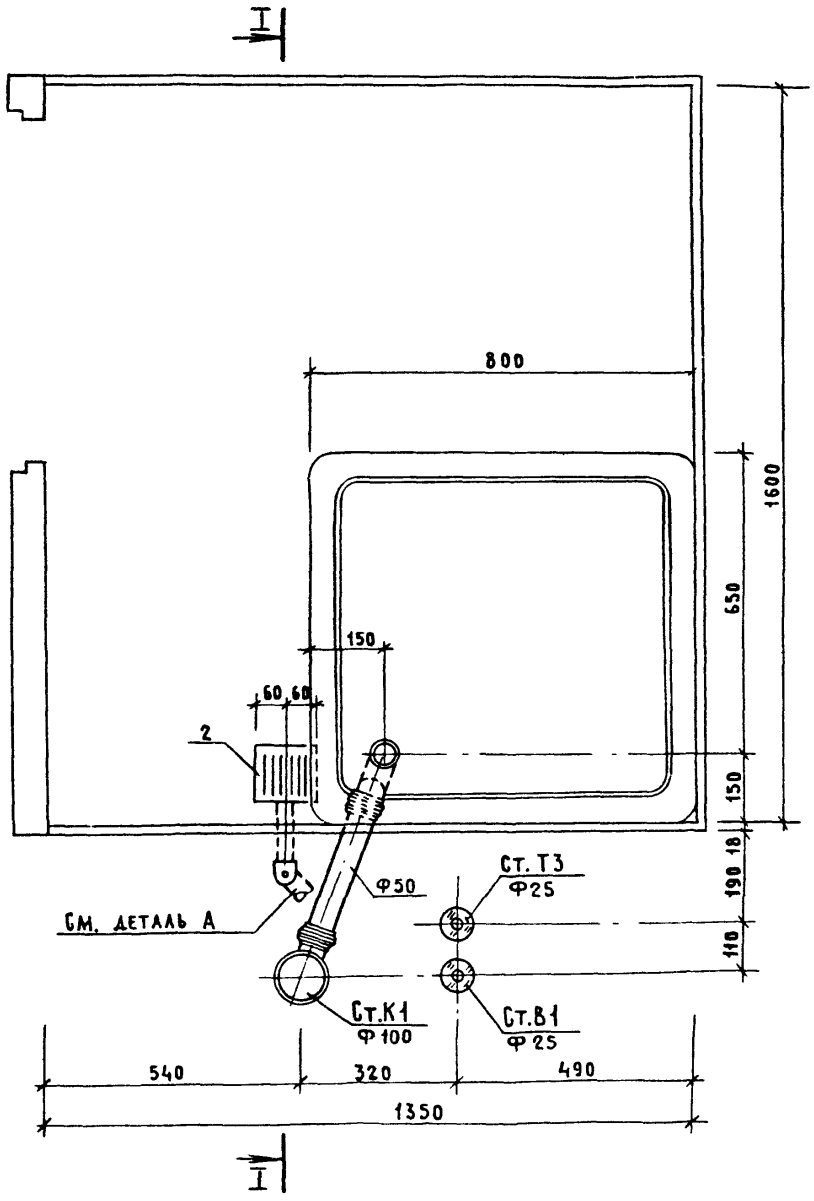

Деталь А

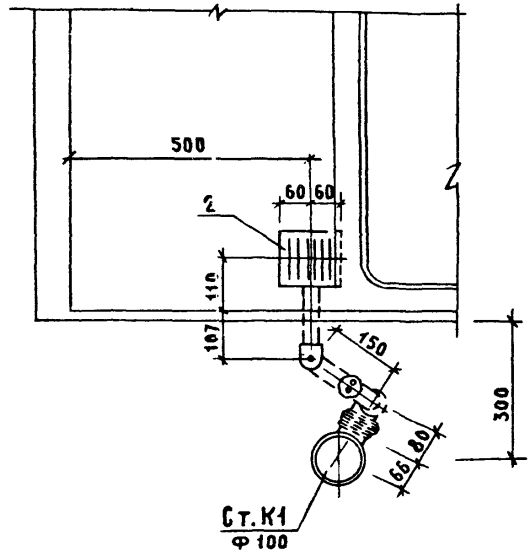

Нач.маст.	Белов		
ГИП	Соколова		
Вед.инж.	Голова		

1.288.9 -2.5 - 29 СБ

Санитарно-техническая кабина СКБАЗН-С

Канализация

Сборочный чертеж

Стадия	Лист	Листов
Р	1	2

ГИПРОНИИЗДРАВ

24462-02 142 Формат А3

I-I

УЧАСТОК ТРУБЫ ПОСТАВЛЯЕТСЯ ВМЕСТЕ С КАБИНОЙ И МОНТИРУЕТСЯ НА ОБЪЕКТЕ

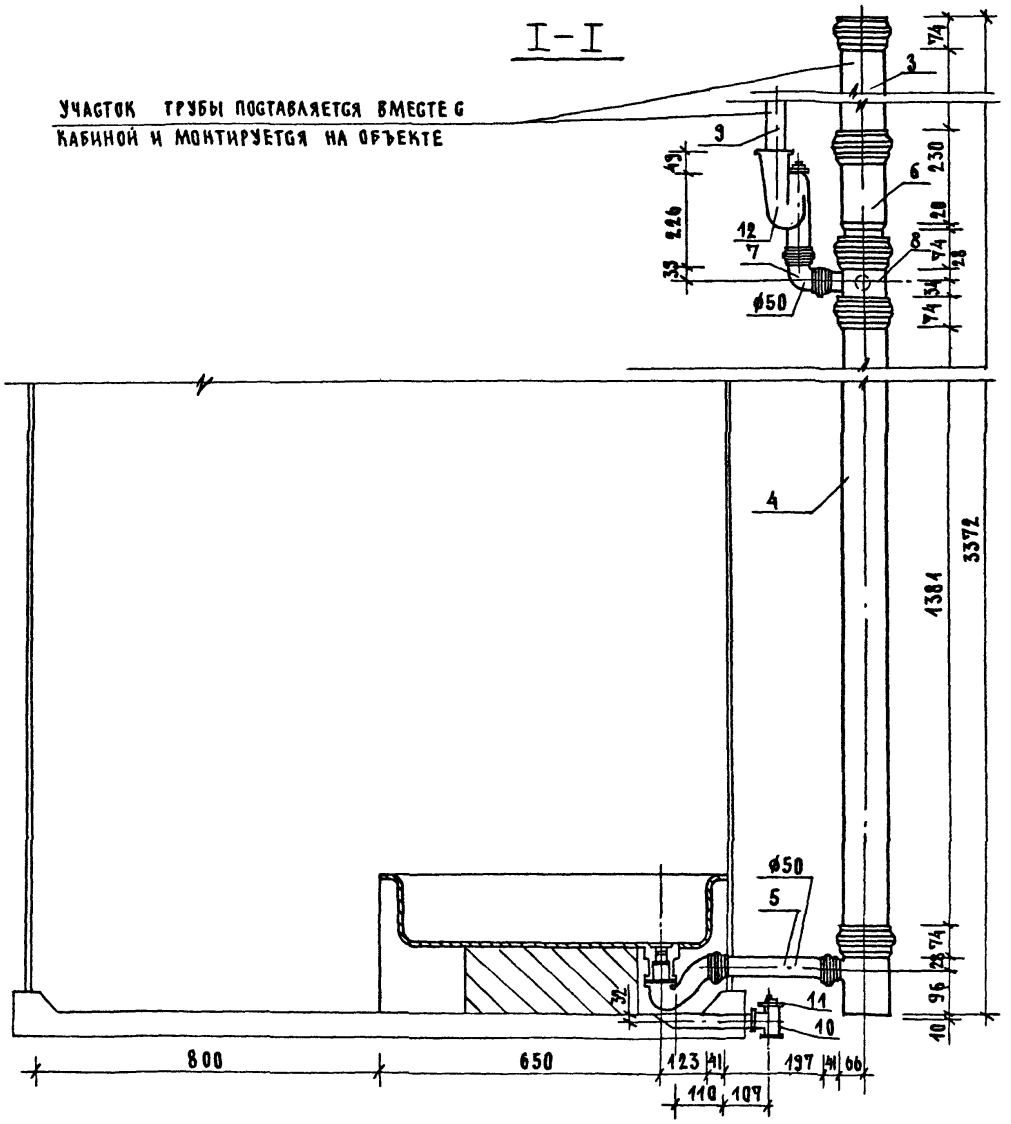

Марка поз.	Обозначение	Наименование	Кол.	Масса ед.кг	Примечание
		Документация			
		Санитарно-техническая			
		кабина СКБАЗН-СР			
	1.288.9-2.5-30 СБ	Сборочный чертеж			
		Канализация			
		Стандартные изделия			
1		Поддон душевой			
		чугунный эмалированный			
		ный ПДЧМ 800			
		гост 10161-83, с	1		
		сифоном и выпуском			
		гост 23412-79*	1		
2	Московский завод	Напольный приемник			
	нестандартного	сточных вод для			
	оборудования	сантехкабин заводс-			
		кого изготовления	1		
3		Трубопровод из пласт-			
		массовых канализацион-			
		ных труб гост 22689.2-89			
		ℓ=1400 мм Ф100	1	1.31	
4		То же ℓ=540 Ф100	1	0.50	
5		То же ℓ=735 Ф100	1	0.68	
6		То же ℓ=265 Ф50	1	0.08	
7		Патрубок компенсацион-			
		ный гост 22689.2-89 Ф100	1		

		1.288.9-2.3-30	
Нач.маст.	Белов	Санитарно-техническая кабина СКБАЗН-СР. Канализация. Спецификация оборудования.	Стадия: Р; Лист: 1; Листов: 2
ГИП	Соколова		
Вед.инж.	Голова		Гипронииздрав

Формат А4

Марка поз.	Обозначение	Наименование	Кол.	Масса ед.,кг	Примечание
8		Ревизия гост 22689.2-89			
9		Ф100	1		
		Отвод 90° гост 22689.2-89			
		Ф50	1	0.06	
10		Тройник 90° гост 22689.2-89			
		Ф100×50	2	0.27	
11		Трубопровод из стальных			
		водогазопроводных оцинко-			
		ванных труб гост 3262-75*			
		Ф32×2.8	1.26	3.09	м
12		Тройник гост 8949-75*			
		Ф32×25	1	0.43	
13		Пробка гост 8963-75* Ф32	1	0.17	
14		Сифон-ревизия чугунный			
		СФ150д гост 6924-75			
		Ф50	1	3.30	

Инв.№ подл. | Подпись и дата | Взам.инв.№

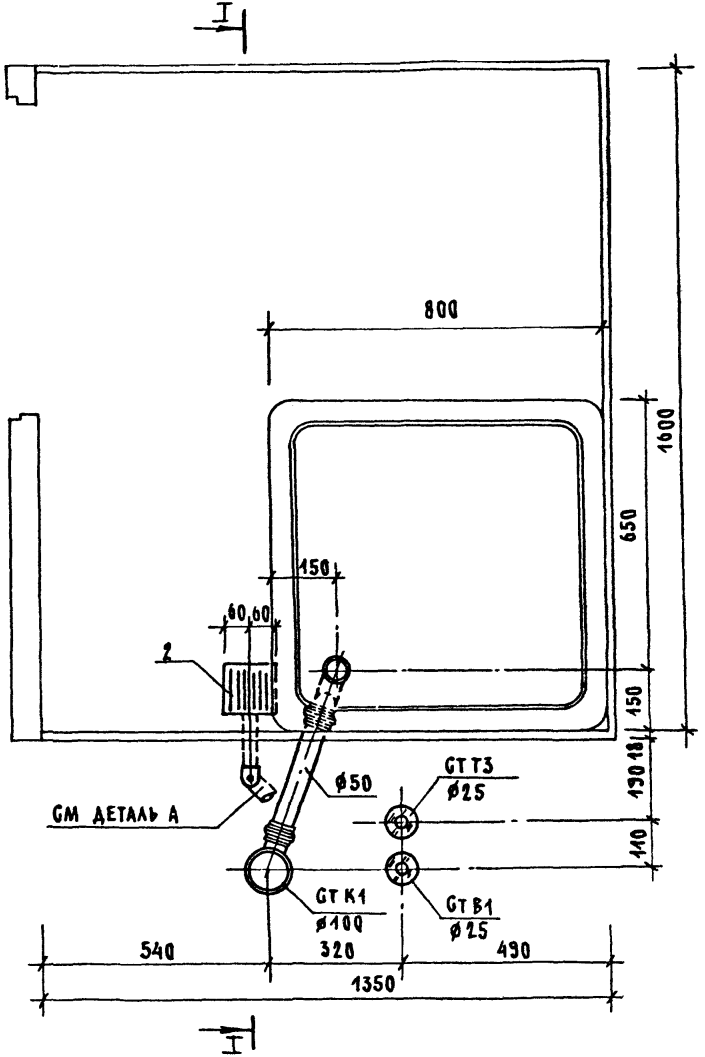

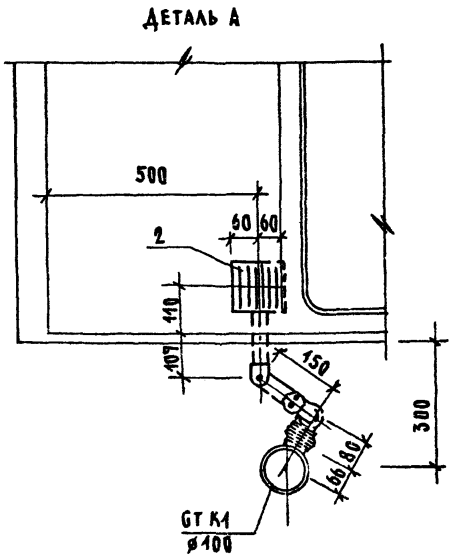

НАЧ.МАСТ	БЕЛОВ		
ГИП	СОКОЛОВА		
ВЕД.ИНЖ.	ГОЛОВА		

1.2889-25-30 ОВ

САНИТАРНО-ТЕХНИЧЕСКАЯ КАБИНА СКБАЗН-GP

КАНАЛИЗАЦИЯ СБОРОЧНЫЙ ЧЕРТЕЖ

СТАДИЯ	ЛИСТ	ЛИСТОВ
Р	1	2

ГИПРОНИИЗДРАВ

I–I

УЧАСТОК ТРУБЫ ПОСТАВЛЯЕТСЯ ВМЕСТЕ С КАБИНОЙ И МОНТИРУЕТСЯ НА ОБЪЕКТЕ

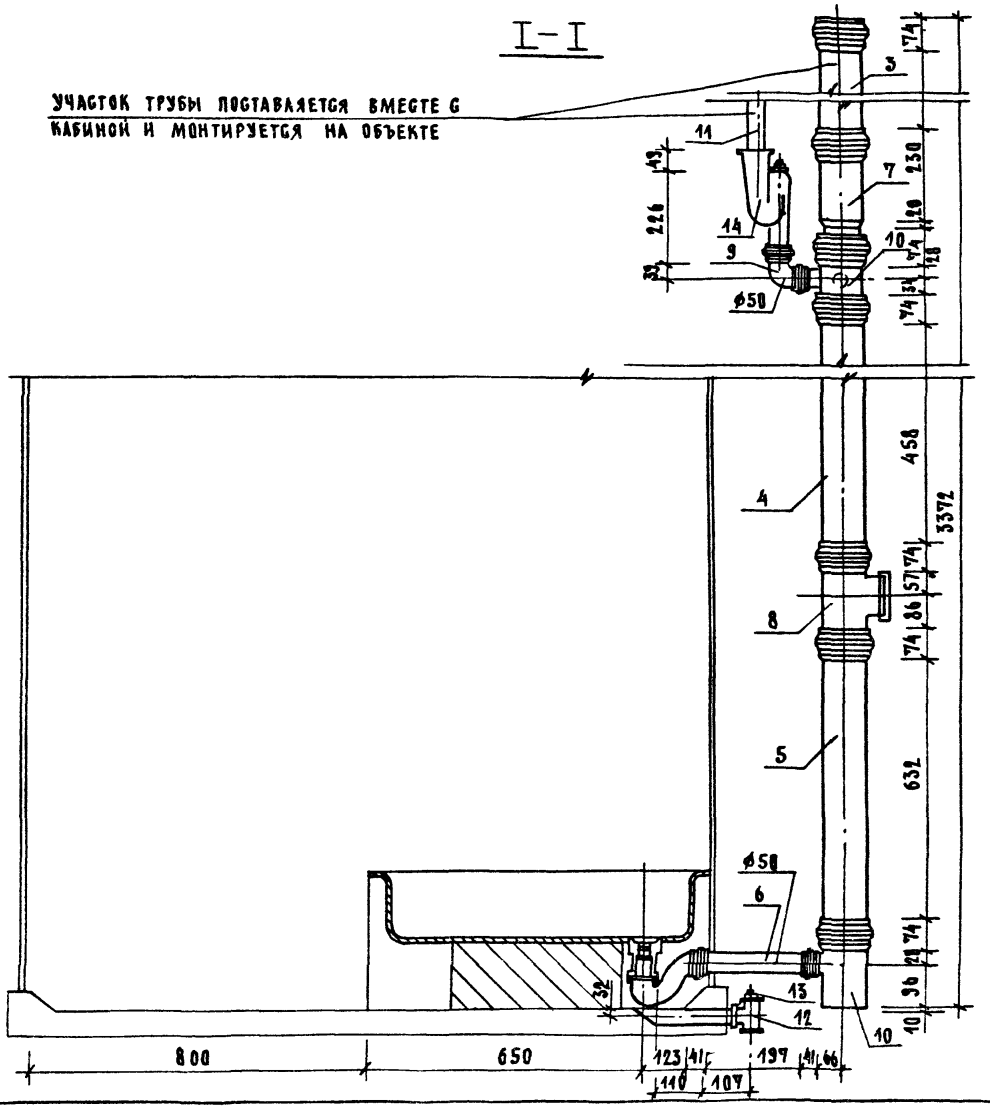

Марка поз.	Обозначение	Наименование	Кол.	Масса ед., кг	Примечание
		Документация			
		Санитарно-техническая			
		кабина СКБАЗН-В			
	1.288.9-2.5-31 СБ	Сборочный чертеж			
		Канализация			
		Стандартные изделия			
1		Поддон душевой			
		чугунный эмалированный			
		ный ПДЧМ 800			
		ГОСТ 10161-83, с	1		
		сифоном и выпуском			
		ГОСТ 23412-79*	1		
2	Московский завод	Напольный приемник			
	нестандартного	сточных вод для			
	оборудования	сантехкабин заводс-			
		кого изготовления	1		
3		Трубопровод из пласт-			
		массовых канализацион-			
		ных труб ГОСТ 22689.2-89			
		ℓ=1400мм Ф100	1	1.31	
4		То же ℓ=690 Ф100	1	0.65	
5		То же ℓ=735 Ф100	1	0.68	
6		То же ℓ=265 Ф50	1	0.08	
7		Патрубок компенсацион-			
		ный ГОСТ 22689.2-89 Ф100	1		

Нач.маст.	Белов		
ГИП	Соколова		
Вед.инж.	Голова		

1.288.9-2.5-31

Санитарно-техническая кабина СКБАЗН-В. Канализация. Спецификация оборудования

Стадия	Лист	Листов
Р	1	2

ГИПРОНИИЗДРАВ

Формат А4

Марка поз.	Обозначение	Наименование	Кол.	Масса ед.кг	Примечание
8		Ревизия ГОСТ 22689.2-89Ф100	1		
9		Тройник 90° ГОСТ 22689.2-89			
		Ф100×50	1	0.27	
10		Тройник ГОСТ 8949-75*			
11		Ф32×25	1	0.43	
		Пробка ГОСТ 8963-75*Ф32	1	0.17	

Инв.№ подл. | Подпись и дата | Взам.инв.№

1.288.9-2.5-31 Лист 2

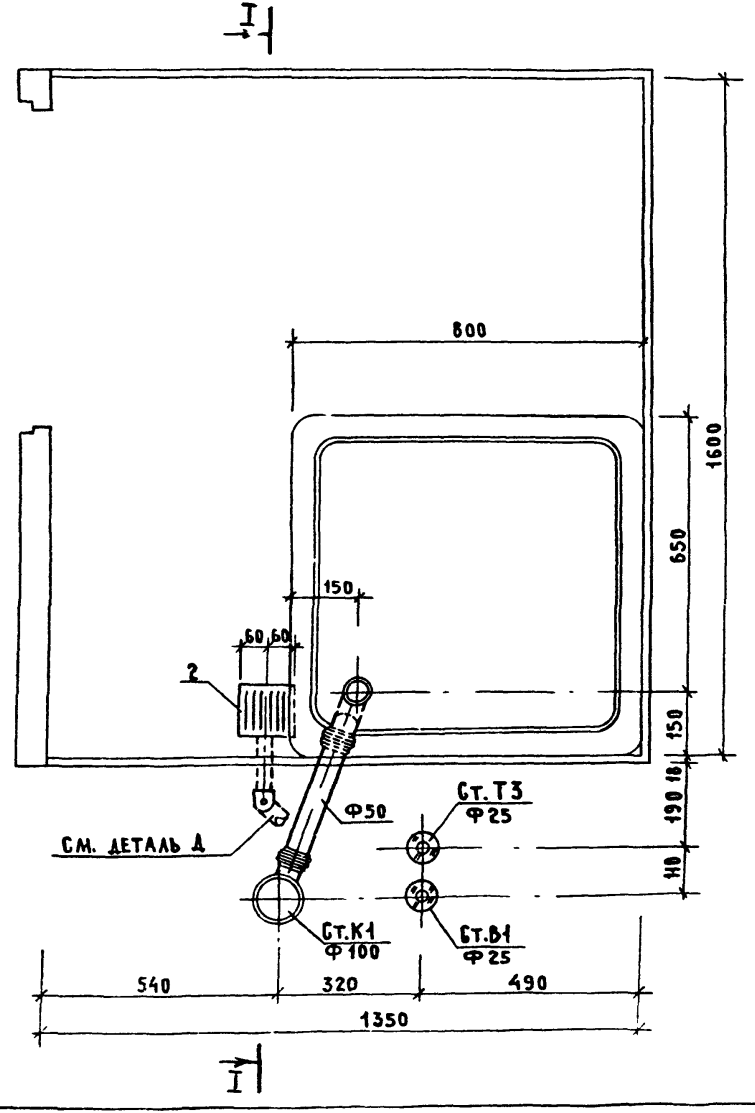

Деталь А

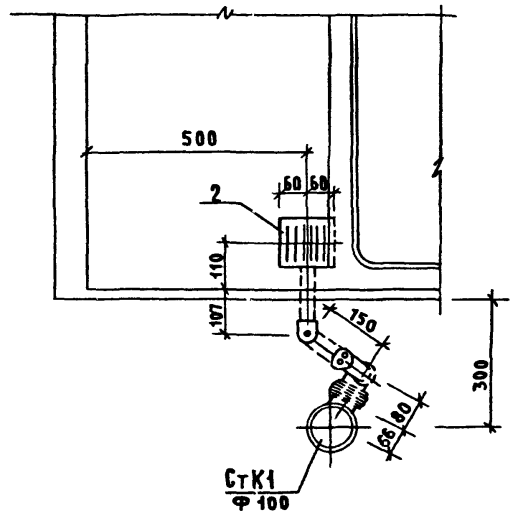

Нач. маст.	Белов		
ГИП	Соколова		
Вед. инж.	Голова		

1.288.9 - 2.5 - 31 СБ

Санитарно-техническая кабина СКБАЗН-В
Канализация
Сборочный чертеж

Стадия	Лист	Листов
Р	1	2

ГИПРОНИИЗДРАВ

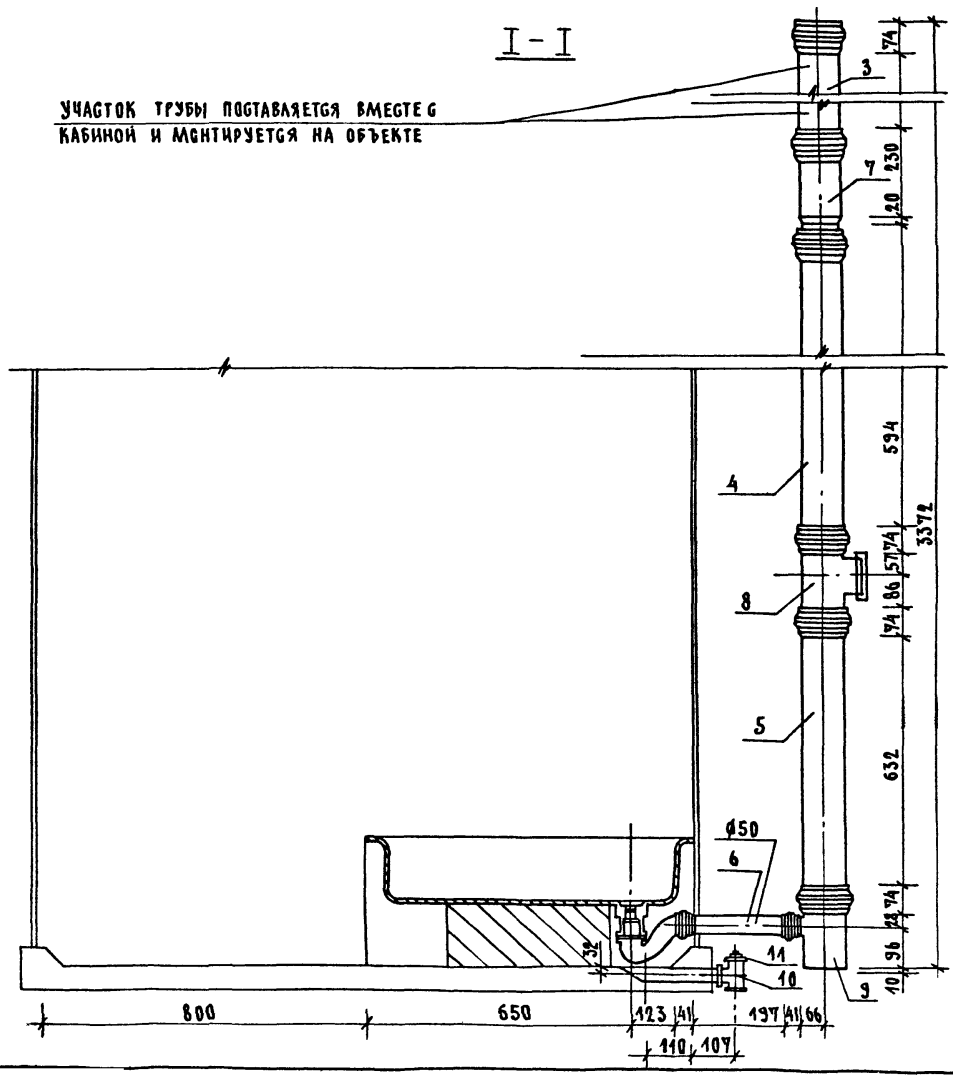

1.288.9-25-31 СБ	ЛИСТ 2

Марка поз.	Обозначение	Наименование	Кол.	Масса ед. кг	Приме-чание
		Документация			
		Санитарно-техническая			
		кабина СКБАЗН-Н			
	1.288.9-2.5-32 СБ	Сборочный чертеж			
		Канализация			
		Стандартные изделия			
1		Поддон душевой			
		чугунный эмалирован-			
		ный ПДЧ М 800			
		гост 10161-83, с	1		
		сифоном и выпуском			
		гост 23412-79*	1		
2	Московский завод	Напольный приемник			
	нестандартного	сточных вод для			
	оборудования	сантехкабин заводс-			
		кого изготовления	1		
3		Трубопровод из пласт-			
		массовых канализацион-			
		ных труб гост 22689.2-89			
		ℓ = 1400 мм Ф100	1	1.31	
4		То же ℓ = 540 Ф100	1	0.50	
5		То же ℓ = 735 Ф100	1	0.68	
6		То же ℓ = 265 Ф50	1	0.08	
7		Патрубок компенсацион-			
		ный гост 22689.2-89 Ф100	1		

Нач.маст.	Белов	1.288.9-2.5-32	
ГИП	Соколова	Санитарно-техническая кабина СКБАЗН-Н. Канализация. Спецификация оборудования.	Стадия: Р; Лист: 1; Листов: 2
Вед.инж.	Голова	ГИПРОНИИЗДРАВ	

Формат А4

Марка поз.	Обозначение	Наименование	Кол.	Масса ед., кг	Приме-чание
8		Ревизия гост 22689.2-89			
		Ф100	1		
9		Отвод 90° гост 22689.2-89			
		Ф50	1	0.06	
10		Тройник 90° гост 22689.2-89			
		Ф100×50	2	0.27	
11		Трубопровод из стальных			
		водогазопроводных оцинко-			
		ванных труб гост 3262-75*			
		Ф32×2.8	1.26	3.09	м
12		Тройник гост 8949-75*			
		Ф32×25	1	0.43	
13		Пробка гост 8963-75* Ф32	1	0.17	
		Сифон-ревизия чугунный			
		СФ 150А гост 6924-75			
		Ф50	1	3.30	

Инв.№ подл. | Подпись и дата | Взам.инв.№

1.288.9-2.5-32 Лист 2

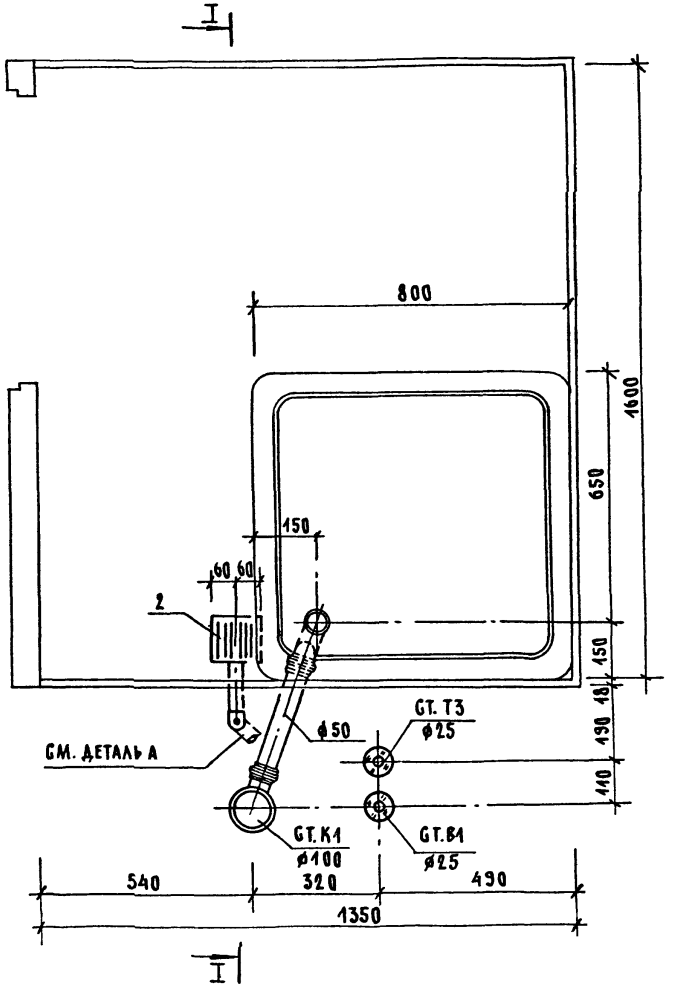

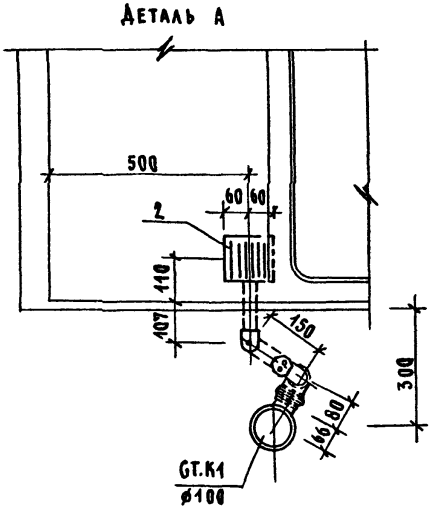

НАЧ.МАСТ.	БЕЛОВ		
ГИП	СОКОЛОВА		
ВЕД.ИНЖ.	ГОЛОВА		

1.288.9-2.5-31 СБ

САНИТАРНО-ТЕХНИЧЕСКАЯ КАБИНА СКБАЗН-R

КАНАЛИЗАЦИЯ

СБОРОЧНЫЙ ЧЕРТЕЖ

СТАДИЯ	ЛИСТ	ЛИСТОВ
Р	1	2

ГИПРОНИИЗДРАВ

29462-02 151

ФОРМАТ А3

I-I

УЧАСТОК ТРУБЫ ПОСТАВЛЯЕТСЯ ВМЕСТЕ С КАБИНОЙ МОНТИРУЕТСЯ НА ОБЪЕКТЕ

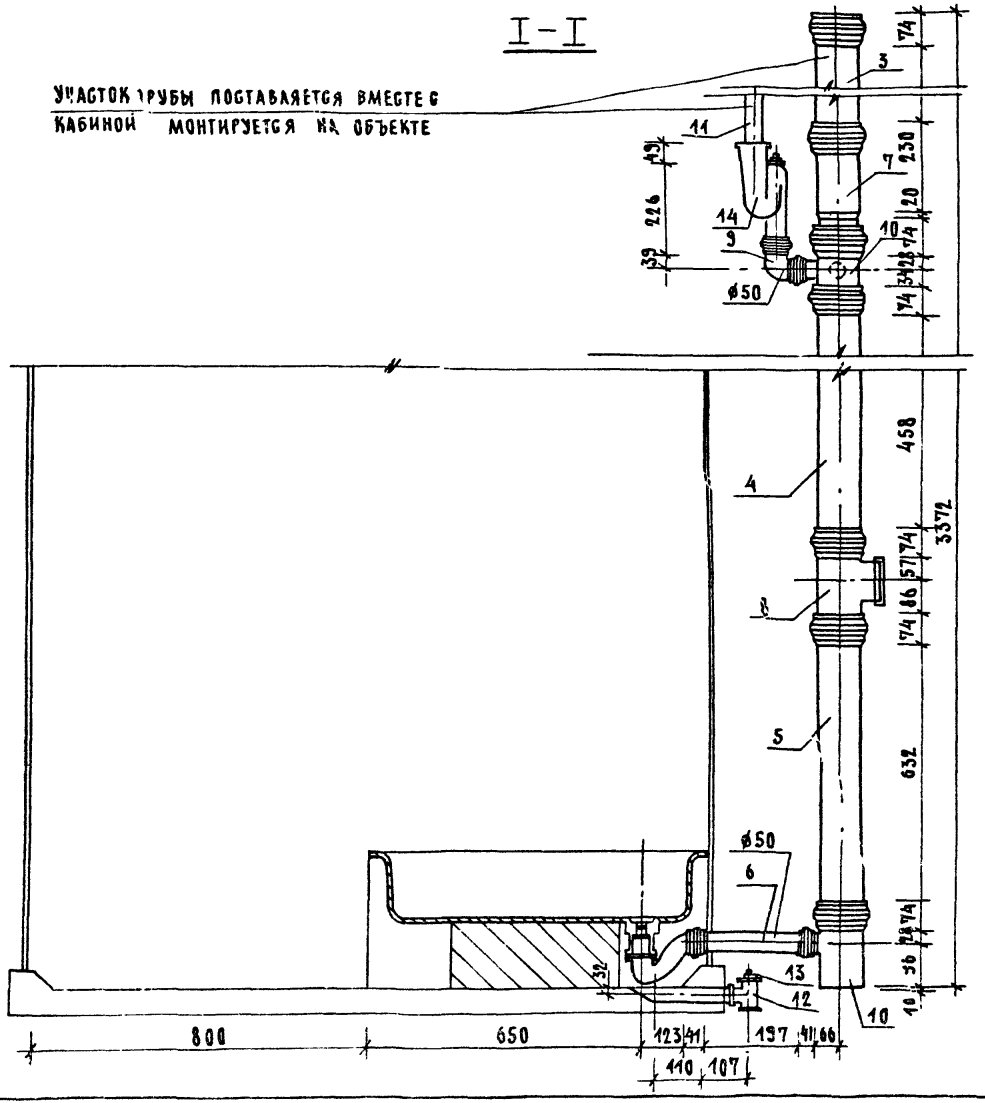

1.288.9-2.5-32 ОБ

АНОТ 2

24462-02 152 ФОРМАТ А3

1-1

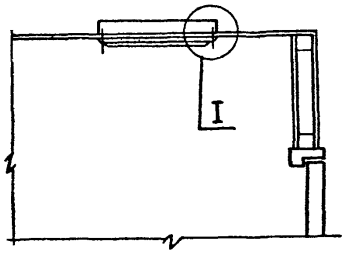

План

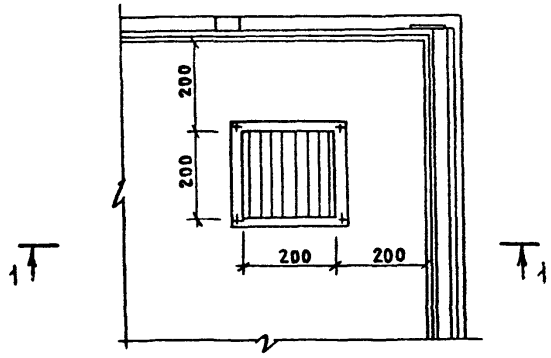

I

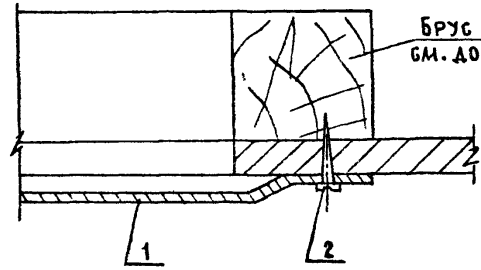

Марка, поз.	Обозначение	Наименование	Кол.	Масса ед., кг	Примечание
1	1.494-10	Решетка щелевая регулиру-			
		ющая типа Р.200	1	0.64	
2	ГОСТ 1144-80	Шуруп 1-5×13	4		

Нач. маст.	Белов		
ГИП	Кольцова		
Нач. гр.	Февралева		

1.286.9-2.5-33

Санитарно-техническая кабина СКБА1Т, СКБА1Н, СКБА2Т, СКБА2Н, СКБА3Т, СКБА3Н. Вентиляция.

Стадия	Лист	Листов
Р		1

ГИПРОНИИЗДРАВ

gost.e-ecolog.ru