ТИПОВЫЕ КОНСТРУКЦИИ, ИЗДЕЛИЯ И УЗЛЫ

СЕРИЯ 1.288.9-2

САНИТАРНО-ТЕХНИЧЕСКИЕ КАБИНЫ ЛЕЧЕБНО-ПРОФИЛАКТИЧЕСКИХ УЧРЕЖДЕНИЙ

Выпуск 4

КАБИНЫ СО СТЕНАМИ ИЗ АСБЕСТОЦЕМЕНТНЫХ ЛИСТОВ. ТИП 2.
СТРОИТЕЛЬНАЯ ЧАСТЬ. ЭЛЕКТРООБОРУДОВАНИЕ.
РАБОЧИЕ ЧЕРТЕЖИ.

gost.e-ecolog.ru

ЦЕНТРАЛЬНЫЙ ИНСТИТУТ ТИПОВОГО ПРОЕКТИРОВАНИЯ
ГОССТРОЯ СССР

Москва. А-445. Смольная ул. 22

Сдано в печать XI 1990 года

Заказ № 9818 Тираж 560 экз

ТИПОВЫЕ КОНСТРУКЦИИ, ИЗДЕЛИЯ И УЗЛЫ

СЕРИЯ 1.288.9-2

САНИТАРНО-ТЕХНИЧЕСКИЕ КАБИНЫ ЛЕЧЕБНО-ПРОФИЛАКТИЧЕСКИХ УЧРЕЖДЕНИЙ

ВЫПУСК 4

КАБИНЫ СО СТЕНАМИ ИЗ АСБЕСТОЦЕМЕНТНЫХ ЛИСТОВ. ТИП 2. СТРОИТЕЛЬНАЯ ЧАСТЬ. ЭЛЕКТРООБОРУДОВАНИЕ. РАБОЧИЕ ЧЕРТЕЖИ.

Разработаны ГИПРОНИИЗДРАВ Минздрава СССР

Гл. инженер института Ф.Д. Ким

Гл. инженер проекта Ю.С. Некритин

Утверждены ГОСГРАЖДАНСТРОЕМ письмо от 07.02.86 г. № 4-86

Введены в действие с 01.01.91 г. ГИПРОНИИЗДРАВ Минздрава СССР Приказ от 25.06.90 г. № 38

Срок действия 1996 г.

© ЦИТП Госстроя СССР 1990

Обозначение документа	Наименование	Стр.
1.288.9-2.4-ПЗ	Пояснительная записка	4
1.288.9-2.4-01	Примеры расположения санитарно-	
	технических кабин 1СКБА	5
1.288.9-2.4-Д1	Узлы 1... 5	6
1.288.9-2.4-НИ	Номенклатура изделий	7
1.288.9-2.4-ТТ	Технические требования.	9
1.288.9-2.4-01-ВС	Санитарно-техническая кабина 1СКБА1Т-С;	
	1СКБА1Т-СР; 1СКБА1Т-В. Ведомость спецификаций	10
1.288.9-2.4-02-ВС	Санитарно-техническая кабина 1СКБА1Н-С;	
	1СКБА1Н-СР; 1СКБА1Н-В. Ведомость спецификаций	11
1.288.9-2.4-03-ВС	Санитарно-техническая кабина 1СКБА2Т-С;	
	1СКБА2Т-СР; 1СКБА2Т-В; 1СКБА2Т-Н.	
	Ведомость спецификаций	12
1.288.9-2.4-04-ВС	Санитарно-техническая кабина 1СКБА2Н-С;	
	1СКБА2Н-СР; 1СКБА2Н-В; 1СКБА2Н-Н.	
	Ведомость спецификаций	13
1.288.9-2.4-05-ВС	Санитарно-техническая кабина 1СКБА3Т-С;	
	1СКБА3Т-СР; 1СКБА3Т-В; 1СКБА3Т-Н.	
	Ведомость спецификаций	14

		1.288.9-2.4	
Нач.отд.	Новичков		
Н.контр.	Некритин	Содержание	Стадия: Р; Лист: 1; Листов: 4
ГИП	Некритин		ГИПРОНИИЗДРАВ
Инж.	Сотникова		

Обозначение документа	Наименование	Стр.
1.288.9-2.4-06-ВС	Санитарно-техническая кабина 1СКБА3Н-С;	
	1СКБА3Н-СР; 1СКБА3Н-В; 1СКБА3Н-Н.	
	Ведомость спецификаций	15
1.288.9-2.4-02	Санитарно-техническая кабина 1СКБА1.	
	Отделка и оборудование	16
1.288.9-2.4-03	Санитарно-техническая кабина 1СКБА2.	
	Отделка и оборудование	17
1.288.9-2.4-04	Санитарно-техническая кабина 1СКБА3.	
	Отделка и оборудование	18
1.288.9-2.4-Д2	Узлы I..IV	19
1.288.9-2.4-Д3	Обшивка поддона	19
1.288.9-2.4-05	Санитарно-техническая кабина 1СКБА1Т.	
	Конструкция	20
1.288.9-2.4-06	Санитарно-техническая кабина 1СКБА1Н.	
	Конструкция	21
1.288.9-2.4-07	Санитарно-техническая кабина 1СКБА2Т.	
	Конструкция	22
1.288.9-2.4-08	Санитарно-техническая кабина 1СКБА2Н.	
	Конструкция	23
1.288.9-2.4-09	Санитарно-техническая кабина 1СКБА2Т;	
	1СКБА2Н. Разрез 1-1, 2-2	24
1.288.9-2.4-10	Санитарно-техническая кабина 1СКБА3Т.	
	Конструкция	25

Инв.№ подл. | Подпись и дата | Взам.инв.№

1.288.9-2.4	Лист 2

Обозначение документа	Наименование	Стр.
1.288.9-2.4-11	Санитарно-техническая кабина 1СКБА3Н.	
	Конструкция	26
1.288.9-2.4-12	Санитарно-техническая кабина 1СКБА1Т;	
	1СКБА1Н; 1СКБА3Т; 1СКБА3Н. Разрез 1-1, 2-2	27
1.288.9-2.4-Д4	Узлы I...X	28
1.288.9-2.4-13	Панель стеновая ПС35, ПС36	30
1.288.9-2.4-14	Панель стеновая ПС37	31
1.288.9-2.4-15	Панель стеновая ПС38	32
1.288.9-2.4-16	Панель стеновая ПС39	33
1.288.9-2.4-17	Панель стеновая ПС40	34
1.288.9-2.4-18	Панель стеновая ПС41	35
1.288.9-2.4-19	Панель стеновая ПС42	
1.288.9-2.4-20	Панель стеновая ПС43	36
1.288.9-2.4-21	Панель стеновая ПС44	37
1.288.9-2.4-22	Панель стеновая ПС45	37
1.288.9-2.4-23	Панель стеновая ПС46	38
1.288.9-2.4-24	Панель стеновая ПС47	38
1.288.9-2.4-25	Поддон Пд7	39
1.288.9-2.4-26	Поддон Пд8	40
1.288.9-2.4-27	Поддон Пд9	41
1.288.9-2.4-28	Поддон Пд10	42

Обозначение документа	Наименование	Стр.
1.288.9-2.4-29	Поддон Пд11	43
1.288.9-2.4-30	Поддон Пд12	44
1.288.9-2.4-Д5	Узлы I...VIII	45
1.288.9-2.4-31	Монтажная рама Рм7	46
1.288.9-2.4-32	Монтажная рама Рм8	47
1.288.9-2.4-33	Монтажная рама Рм9	48
1.288.9-2.4-34	Монтажная рама Рм10	49
1.288.9-2.4-35	Монтажная рама Рм11	50
1.288.9-2.4-36	Монтажная рама Рм12	51
1.288.9-2.4-37	Сетка С12; С13	
1.288.9-2.4-38	Балка Бм5...Бм8	52
1.288.9-2.4-39	Сетка С14...С16	53
1.288.9-2.4-40	Хомут МС1	53
1.288.9-2.4-41	Санитарно-техническая кабина 1СКБА1Т;	
	1СКБА1Н. Электрооборудование	54
1.288.9-2.4-42	Санитарно-техническая кабина 1СКБА2Т;	
	1СКБА2Н. Электрооборудование	56
1.288.9-2.4-43	Санитарно-техническая кабина 1СКБА1Т;	
	1СКБА1Н; 1СКБА2Т; 1СКБА2Н.	
	Электрооборудование. Сечение 1-1	58
1.288.9-2.4-44	Санитарно-техническая кабина 1СКБА3Т;	
	1СКБА3Н. Электрооборудование	59
1.288.9-2.4-45	Рама поддона Рп2	61

Инв.№ подл. | Подпись и дата | Взам.инв.№

1. Состав серии

Настоящие рабочие чертежи разработаны в составе серии 1.288.9-2 "Санитарно-технические кабины лечебно-профилактических учреждений" и включает в себя два выпуска:

Выпуск 4 — Кабины со стенами из асбестоцементных листов. Тип 2. Строительная часть. Электрооборудование. Рабочие чертежи.

Выпуск 5 — Кабины со стенами из асбестоцементных листов. Тип 2. Санитарно-техническая часть. Рабочие чертежи.

2. Общие указания.

Область применения, указания по применению, указания по монтажу, смотри выпуск 0 настоящей серии.

Примеры расположения кабин 1СКБА... Т и 1СКБА... Н смотри документ 1.288.9-2.4-01.

3. Маркировка.

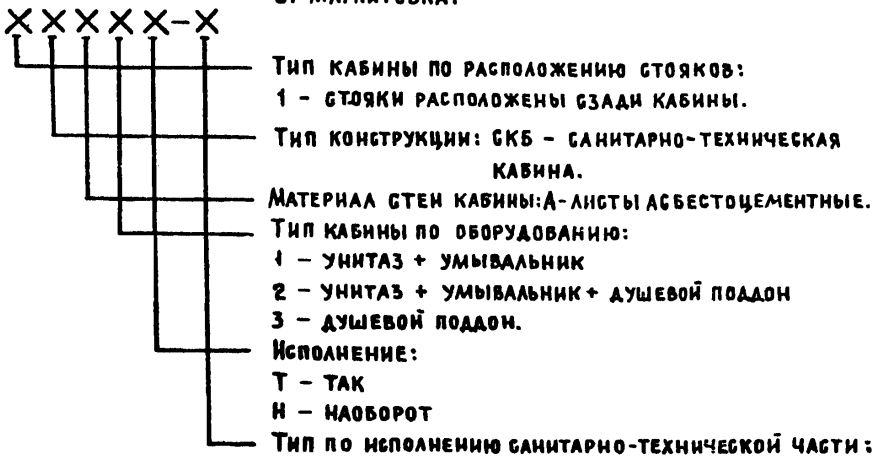

Пример: 1СКБА1Т-СР - кабина санитарно-техническая для лечебно-профилактических учреждений, стояки расположены сзади кабины, стены - асбестоцементные, с умывальником и унитазом, средняя с ревизией.

4. Описание изделия

4.1. Архитектурно-строительная часть.

Кабина представляет собой объемный элемент полной заводской готовности.

Кабина состоит из железобетонного поддона, панелей стен и панели покрытия.

Доступ к трубам осуществляется из коридора.

Кабина полностью укомплектована санитарно-техническим оборудованием, электротехническими приборами, выполнена полностью отделка внутреннего объема: пол-плитка, стены-плитка и окраска, потолок-окраска и подготовлена под окраску фасадная панель с внешней стороны. Таблицу отделочных работ смотри документ 1.288.9-2.1 00.1.0.00Д.

4.2. Электрическое освещение.

В санитарно-технической кабине установлены: светильник - внутри кабины; выключатель, разделительный трансформатор, двухполюсная штепсельная розетка - со стороны тамбура.

4.3. Водопровод и канализация.

Кабины оборудованы улучшенными санитарными приборами и комплектуются новой водоразборной арматурой.

В серии разработаны варианты кабин для одиночной установки, верхние, средние и нижние; с ревизией и без ревизии.

				1.288.9-2.4-ПЗ		
Нач. отд.	Новичков			Пояснительная записка	Стадия: Р	Лист:	Листов: 1
Н. контр.	Некритин						
ГИП	Некритин				Гипрониздрав		
Инж.	Сотникова						

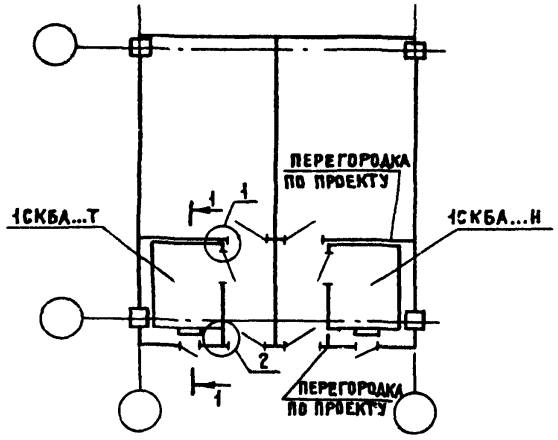

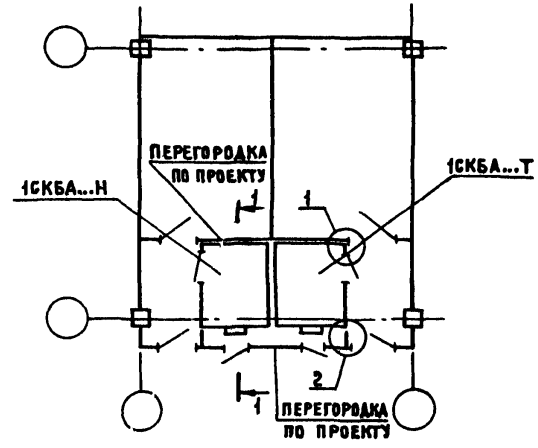

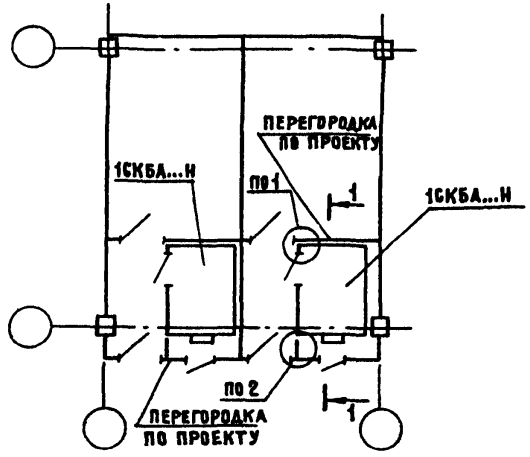

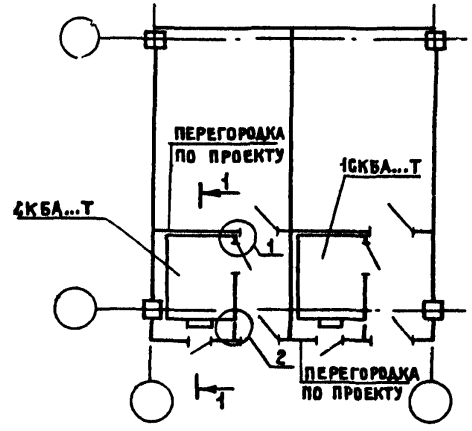

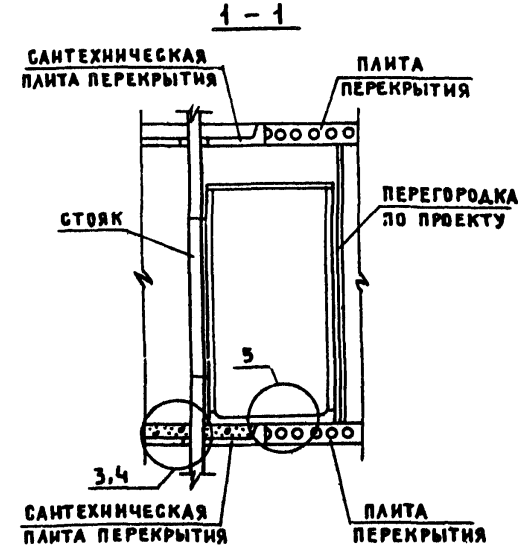

Узлы 1... 5 см. док. 1.288.9-2.4-Д1

			1.288.9 - 2.4 - 01
Нач. отд.	Новичков		Примеры расположения санитарно-технических кабин 1СКБА
Н. контр.	Некритин		
ГИП	Некритин		
Вед. инж.	Данская		

Стадия	Лист	Листов
Р		1

ГИПРОНИИЗДРАВ

1

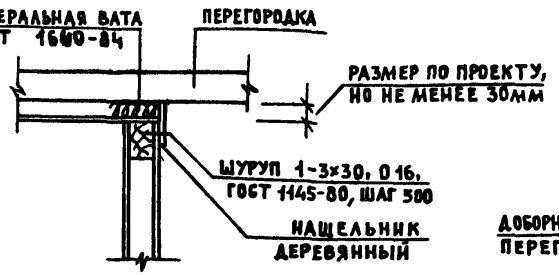

2

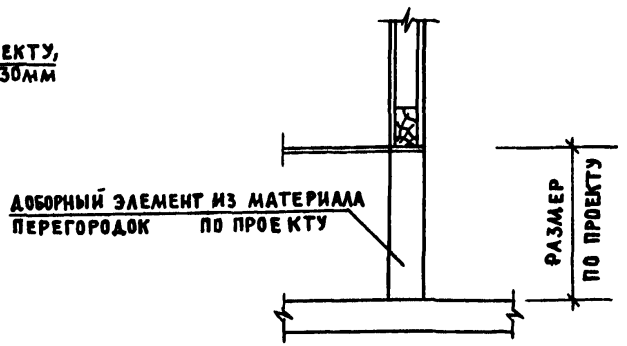

3

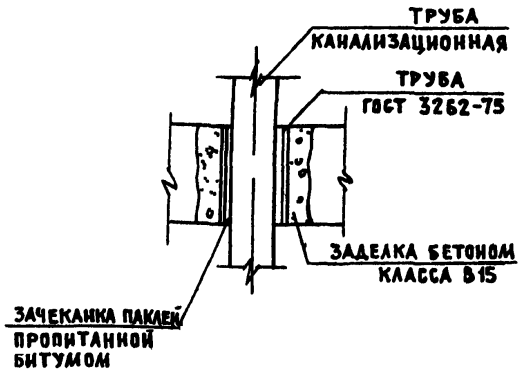

4

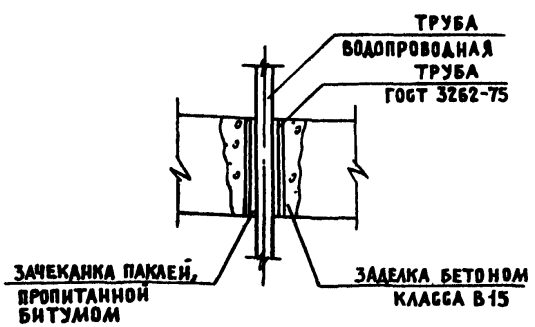

5

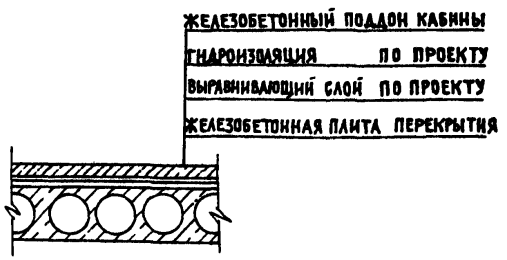

НАЧ ОТД	НОВИЧКОВ		
Н КОНТР	НЕКРИТИН		
ГИП	НЕКРИТИН		
ВЕД ИНЖ	ДАНСКАЯ		

1288 9-24-А1

Узлы 1 5

СТАДИЯ	ЛИСТ	ЛИСТОВ
Р		1

ГИПРОНИИЗДРАВ

Эскиз	Марка	Обозначение	Расход материалов				Масса, кг
			Бетон, $м^3$	Сталь, кг	Древ., $м^3$	Асбесто-цем., $м^2$	
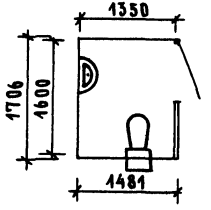	1СКБА1Т-С 1СКБА1Т-СР 1СКБА1Т-В	1.288.9-2.4-81-86	0,175	38,17	0,018	14,61	798
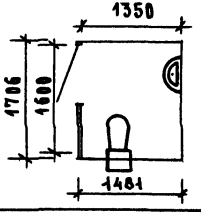	1СКБА1Н-С 1СКБА1Н-СР 1СКБА1Н-В	1.288.9-2.4-82-86	0,175	38,17	0,018	14,61	798
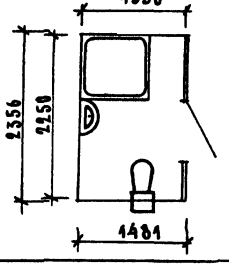	1СКБА2Т-С 1СКБА2Т-СР 1СКБА2Т-В 1СКБА2Т-Н	1.288.9-2.4-83-86	0,239	44,42	0,031	22,37	1073

1.288.9-2.4-НИ

Нач.отд.	Новичков		
Н.контр.	Некритин		
ГИП	Некритин		
Инж.	Сотникова		

Номенклатура изделий

Стадия	Лист	Листов
Р	1	2

ГИПРОНИИЗДРАВ

24462-01 8

Формат А3

ЭСКИЗ	МАРКА	ОБОЗНАЧЕНИЕ	РАСХОД МАТЕРИАЛОВ				МАССА, кг
			БЕТОН, м³	СТАЛЬ, кг	ДРЕВ., м³	АСБЕСТОЦЕМ., м²	
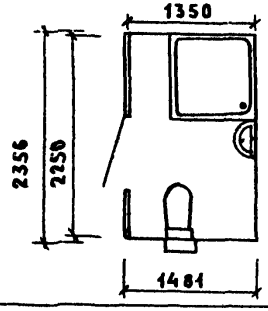	1СКБА2Н-С 1СКБА2Н-СР 1СКБА2Н-В 1СКБА2Н-Н	1.288.9-2.4-84-ВС	0,239	41,42	0,031	22,37	1073
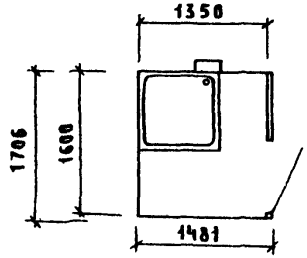	1СКБА3Т-С 1СКБА3Т-СР 1СКБА3Т-В 1СКБА3Т-Н	1.288.9-2.4-85-ВС	0,175	38,03	0,019	14,61	798
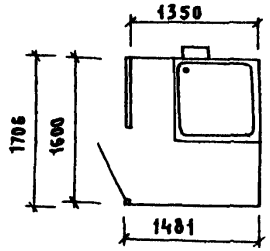	1СКБА3Н-С 1СКБА3Н-СР 1СКБА3Н-В 1СКБА3Н-Н	1.288.9-2.4-86-ВС	0,175	38,03	0,019	14,61	798

1. Технические требования.

1.1. Общие требования по изготовлению кабин, требования к бетону, точность изготовления кабин смотри серию 1.288.9-2 выпуск 1.

1.2. Арматурные изделия и закладные детали

Требования к арматурным изделиям и закладным деталям смотри выпуск 1 настоящей серии.

Углеродистая сталь для закладных деталей должна удовлетворять требованиям ГОСТ 380-71

2. Указания по изготовлению

2.1. Указания по изготовлению кабин, деревянных элементов, асбестоцементных панелей смотри выпуск 1 настоящей серии.

2.2. Указания по изготовлению поддона смотри выпуск 1 настоящей серии.

Извлечение поддона из опалубки производится за петли, которые потом срезаются, смотри рис. 1.

Подъем поддона и кантование за монтажные петли не допускается.

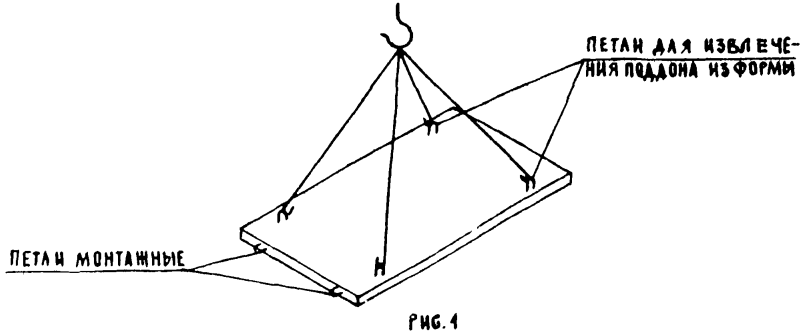

Рис. 1

3 Приемка и испытание железобетонного поддона

Требования к приемке и испытанию железобетонного поддона смотри выпуск 1 серии 1.288.9-2.

Контрольная нагрузка и схема испытаний приведена на рис. 2

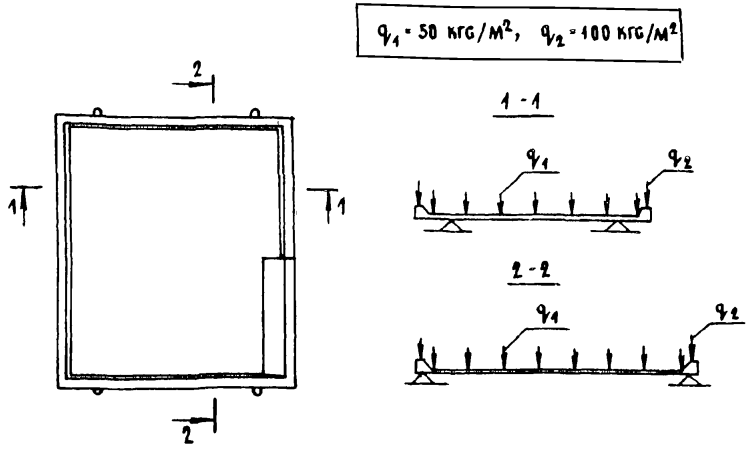

Рис. 2

4. Методы контроля и испытаний кабины.

Методы контроля и испытания кабины приведены в выпуске 1 серии 1.288.9-2.

Морозостойкость бетона следует определять по ГОСТ 10060-87.

5. Правила приемки кабин, комплектность, маркировка, транспортировка и складирование.

Указания по приемке кабин, комплектности, маркировке, транспортировке и складированию приведены в выпуске 1 настоящей серии.

				1.288.9-2.4-ТТ	
Нач. отд.	Новичков			Технические требования	Стадия: Р; Лист: ; Листов: 1
Н. контр.	Некритин				Гипронииздрав
ГИП	Некритин				
Инж.	Сотникова				

24462-01 10 Формат А3

№ строки	Обозначение	Наименование	Марка					Примечания
			1СКБА1Т-С	1СКБА1Т-СР	1СКБА1Т-В			
			Количество на марку					
1	1.288.9-2.4-02	Санитарно-техническая кабина 1СКБА1.						
2		Отделка и оборудование	1	1				
3	1.288.9-2.4-05	Санитарно-техническая кабина 1СКБА1Т. Конструкция	1	1				
4	1.288.9-2.4-41	Санитарно-техническая кабина 1СКБА1Т.						
5		Электрооборудование	1	1				
6	1.288.9-2.5-33	Санитарно-техническая кабина 1СКБА1Т, вентиляция	1	1				
7		Переменные данные для исполнения						
8	1.288.9-2.5-01	Санитарно-техническая кабина 1СКБА1Т-С, водопровод	1	1				
9	1.288.9-2.5-03	Санитарно-техническая кабина 1СКБА1Т-С, канализация	1					
10	1.288.9-2.5-04	Санитарно-техническая кабина 1СКБА1Т-СР, канализация		1				
11	1.288.9-2.5-02	Санитарно-техническая кабина 1СКБА1Т-В, водопровод			1			

Нач.отд.	Новичков	
Н.контр.	Некритин	
ГИП	Некритин	
Инж.	Сотникова	

1.288.9-2.4-01-ВС

Санитарно-техническая кабина 1СКБА1Т-С; 1СКБА1Т-СР; 1СКБА1Т-В. Ведомость спецификаций

Стадия	Лист	Листов
Р		1

ГИПРОНИИЗДРАВ

№ строки	Обозначение	Наименование	Марка					Примечания
			1СКБА1Н-С	1СКБА1Н-СР	1СКБА1Н-В			
			Количество на марку					
1	1.288.9-2.4-02	Санитарно-техническая кабина 1СКБА1						
2		Отделка и оборудование	1	1				
3	1.288.9-2.4-06	Санитарно-техническая кабина 1СКБА1Н. Конструкция	1	1				
4	1.288.9-2.4-41	Санитарно-техническая кабина 1СКБА1Н.						
5		Электрооборудование	1	1				
6	1.288.9-2.5-33	Санитарно-техническая кабина 1СКБА1Н, вентиляция	1	1				
7		Переменные данные для исполнения		1				
8	1.288.9-2.5-05	Санитарно-техническая кабина 1СКБА1Н-С, водопровод	1	1				
9	1.288.9-2.5-07	Санитарно-техническая кабина 1СКБА1Н-С, канализация	1					
10	1.288.9-2.5-08	Санитарно-техническая кабина 1СКБА1Н-СР, канализация		1				
11	1.288.9-2.5-06	Санитарно-техническая кабина 1СКБА1Н-В, водопровод			1			

Нач.отд.	Новичков	
Н.контр.	Некритин	
ГИП	Некритин	
Инж.	Сотникова	

1.288.9-2.4-02-ВС

Санитарно-техническая кабина 1СКБА1Н-С; 1СКБА1Н-СР; 1СКБА1Н-В. Ведомость спецификаций

Стадия	Лист	Листов
Р		1

ГИПРОНИИЗДРАВ

24462-01 12

№ строки	Обозначение	Наименование	Марка					Примечания
			1СКБА2Т-С	1СКБА2Т-СР	1СКБА2Т-В	1СКБА2Т-Н		
			Количество на марку					
1	1.288.9-2.4-03	Санитарно-техническая кабина 1СКБА2.						
2		Отделка и оборудование	1	1	1	1		
3	1.288.9-2.4-07	Санитарно-техническая кабина 1СКБА2Т. Конструкция	1	1	1	1		
4	1.288.9-2.4-42	Санитарно-техническая кабина 1СКБА2Т.						
5		Электрооборудование	1	1	1	1		
6	1.288.9-2.5-33	Санитарно-техническая кабина 1СКБА2Т, вентиляция	1	1	1	1		
7		Переменные данные для исполнения						
8	1.288.9-2.5-09	Санитарно-техническая кабина 1СКБА2Т-С, водопровод	1	1		1		
9	1.288.9-2.5-11	Санитарно-техническая кабина 1СКБА2Т-С, канализация	1					
10	1.288.9-2.5-12	Санитарно-техническая кабина 1СКБА2Т-СР, канализация		1				
11	1.288.9-2.5-13	Санитарно-техническая кабина 1СКБА2Т-В, канализация			1			
12	1.288.9-2.5-14	Санитарно-техническая кабина 1СКБА2Т-Н, канализация				1		
13	1.288.9-2.5-10	Санитарно-техническая кабина 1СКБА2Т-В, водопровод			1			

Нач.отд.	Новичков	
Н.контр.	Некритин	
ГИП	Некритин	
Инж.	Сотникова	

1.288.9-2.4-03-ВС

Санитарно-техническая кабина 1СКБА2Т-С; 1СКБА2Т-СР; 1СКБА2Т-В; 1СКБА2Т-Н. Ведомость спецификаций

Стадия	Лист	Листов
Р		1

ГИПРОНИИЗДРАВ

№ строки	Обозначение	Наименование	Марка					Примечания
			1СКБА2Н-С	1СКБА2Н-СР	1СКБА2Н-В	1СКБА2Н-Н		
			Количество на марку					
1	1.288.9-2.4-03	Санитарно-техническая кабина 1СКБА2.						
2		Отделка и оборудование	1	1	1	1		
3	1.288.9-2.4-08	Санитарно-техническая кабина 1СКБА2Н. Конструкция	1	1	1	1		
4	1.288.9-2.4-42	Санитарно-техническая кабина 1СКБА2Н.						
5		Электрооборудование	1	1	1	1		
6	1.288.9-2.5-33	Санитарно-техническая кабина 1СКБА2Н, вентиляция	1	1	1	1		
7		Переменные данные для исполнения						
8	1.288.9-2.5-15	Санитарно-техническая кабина 1СКБА2Н-С, водопровод	1	1		1		
9	1.288.9-2.5-17	Санитарно-техническая кабина 1СКБА2Н-С, канализация	1					
10	1.288.9-2.5-18	Санитарно-техническая кабина 1СКБА2Н-СР, канализация		1				
11	1.288.9-2.5-19	Санитарно-техническая кабина 1СКБА2Н-В, канализация			1			
12	1.288.9-2.5-20	Санитарно-техническая кабина 1СКБА2Н-Н, канализация				1		
13	1.288.9-2.5-16	Санитарно-техническая кабина 1СКБА2Н-В, водопровод			1			

Нач. отд.	Новичков	
Н. контр.	Некритин	
ГИП	Некритин	
Инж.	Сотникова	

1.288.9-2.4-04-ВС

Санитарно-техническая кабина 1СКБА2Н-С; 1СКБА2Н-СР; 1СКБА2Н-В; 1СКБА2Н-Н. Ведомость спецификаций

Стадия	Лист	Листов
Р		1

ГИПРОНИИЗДРАВ

24462-01 14

№ строки	Обозначение	Наименование	Марка					Примечания
			1СКБАЗТ-С	1СКБАЗТ-СР	1СКБАЗТ-В	1СКБАЗТ-Н		
			Количество на марку					
1	1.288.9-2.4-04	Санитарно-техническая кабина 1СКБАЗ.						
2		Отделка и оборудование	1	1	1	1		
3	1.288.9-2.4-10	Санитарно-техническая кабина 1СКБАЗТ. Конструкция	1	1	1	1		
4	1.288.9-2.4-44	Санитарно-техническая кабина 1СКБАЗТ.						
5		Электрооборудование	1	1	1	1		
6	1.288.9-2.5-33	Санитарно-техническая кабина 1СКБАЗТ, вентиляция	1	1	1	1		
7		Переменные данные для исполнений						
8	1.288.9-2.5-21	Санитарно-техническая кабина 1СКБАЗТ-С, водопровод	1	1		1		
9	1.288.9-2.5-23	Санитарно-техническая кабина 1СКБАЗТ-С, канализация	1					
10	1.288.9-2.5-24	Санитарно-техническая кабина 1СКБАЗТ-СР, канализация		1				
11	1.288.9-2.5-25	Санитарно-техническая кабина 1СКБАЗТ-В, канализация			1			
12	1.288.9-2.5-26	Санитарно-техническая кабина 1СКБАЗТ-Н, канализация				1		
13	1.288.9-2.5-22	Санитарно-техническая кабина 1СКБАЗТ-В, водопровод			1			

Нач. отд.	Новичков	
Н. контр.	Некритин	
ГИП	Некритин	
Инж.	Сотникова	

1.288.9-2.4-05-ВС

Санитарно-техническая кабина 1СКБАЗТ-С; 1СКБАЗТ-СР; 1СКБАЗТ-В; 1СКБАЗТ-Н. Ведомость спецификаций

Стадия	Лист	Листов
Р		1

ГИПРОНИИЗДРАВ

№ строки	Обозначение	Наименование	Марка					Примечания
			1СКБАЗН-С	1СКБАЗН-СР	1СКБАЗН-В	1СКБАЗН-Н		
			Количество на марку					
1	1.288.9-2.4-04	Санитарно-техническая кабина 1СКБАЗ.						
2		Отделка и оборудование	1	1	1	1		
3	1.288.9-2.4-11	Санитарно-техническая кабина 1СКБАЗН. Конструкция	1	1	1	1		
4	1.288.9-2.4-44	Санитарно-техническая кабина 1СКБАЗН.						
5		Электрооборудование	1	1	1	1		
6	1.288.9-2.5-33	Санитарно-техническая кабина 1СКБАЗН, вентиляция	1	1	1	1		
7		Переменные данные для исполнения						
8	1.288.9-2.5-27	Санитарно-техническая кабина 1СКБАЗН-С, водопровод	1	1		1		
9	1.288.9-2.5-29	Санитарно-техническая кабина 1СКБАЗН-С, канализация	1					
10	1.288.9-2.5-30	Санитарно-техническая кабина 1СКБАЗН-СР, канализация		1				
11	1.288.9-2.5-31	Санитарно-техническая кабина 1СКБАЗН-В, канализация			1			
12	1.288.9-2.5-32	Санитарно-техническая кабина 1СКБАЗН-Н, канализация				1		
13	1.288.9-2.5-28	Санитарно-техническая кабина 1СКБАЗН-В, водопровод			1			

Нач.отд.	Новичков	
Н.контр.	Некритин	
ГИП	Некритин	
Инж.	Сотникова	

1.288.9-2.4-06-ВС

Санитарно-техническая кабина 1СКБАЗН-С; 1СКБАЗН-СР; 1СКБАЗН-В; 1СКБАЗН-Н. Ведомость спецификаций

Стадия	Лист	Листов
Р		1

ГИПРОНИИЗДРАВ

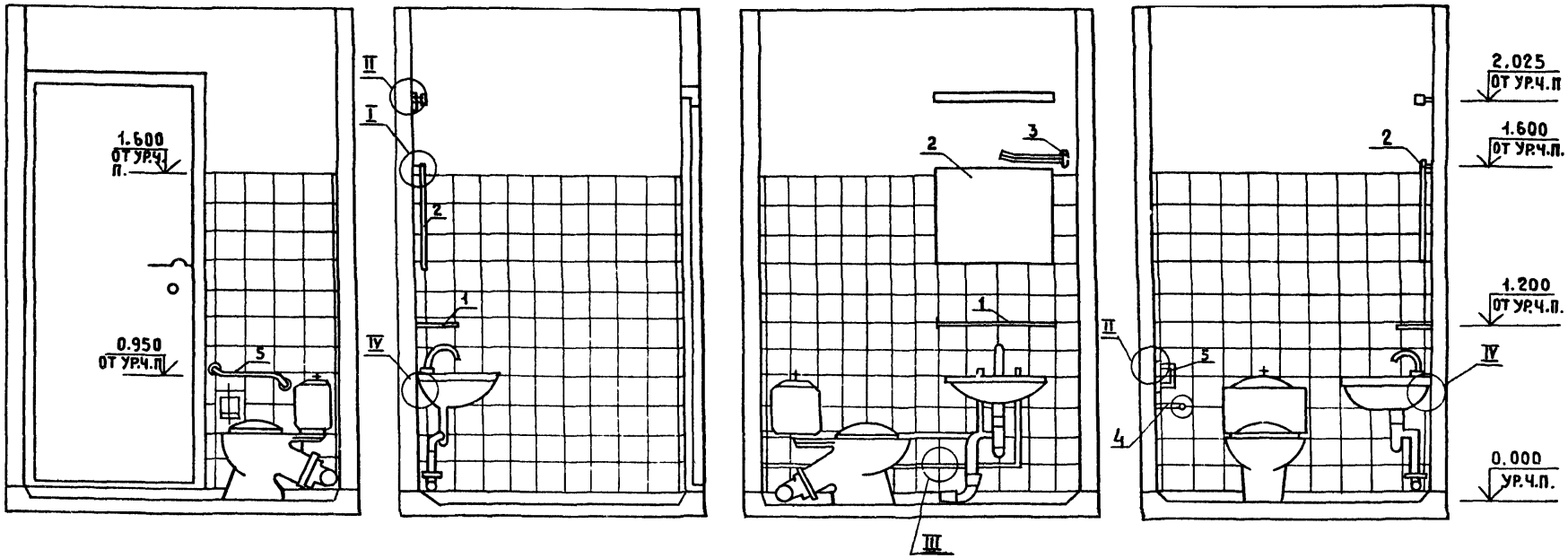

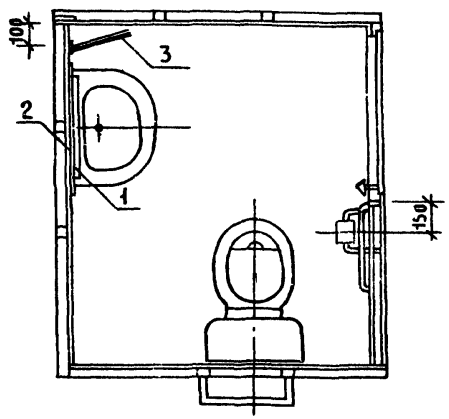

Узлы I, II, III, IV см. док. 1.288.9-24-А2

Поз.	Наименование	Кол.	Обозначение документа
1	Полочка без зеркала	1	Арт. 2532
2	Зеркало на деревянной		
	основе 600×300	1	Арт. 257-У
3	Вешалка для полотенец 270×80	1	Арт. МГ-107-827
4	Кронштейн универсальный		
	для туалетной бумаги		
	142 × 94 × 84	1	КУТБ ТУ 23.41123-79
5	Поручень 400 × 70	1	

Нач.отд	Новичков	
Н.контр.	Некритин	
ГИП	Некритин	
Инж.	Сотникова	

1.288.9-2.4-02

Санитарно-техническая кабина 1СКБА1. Отделка и оборудование

Стадия	Лист	Листов
Р		1

ГИПРОНИИЗДРАВ

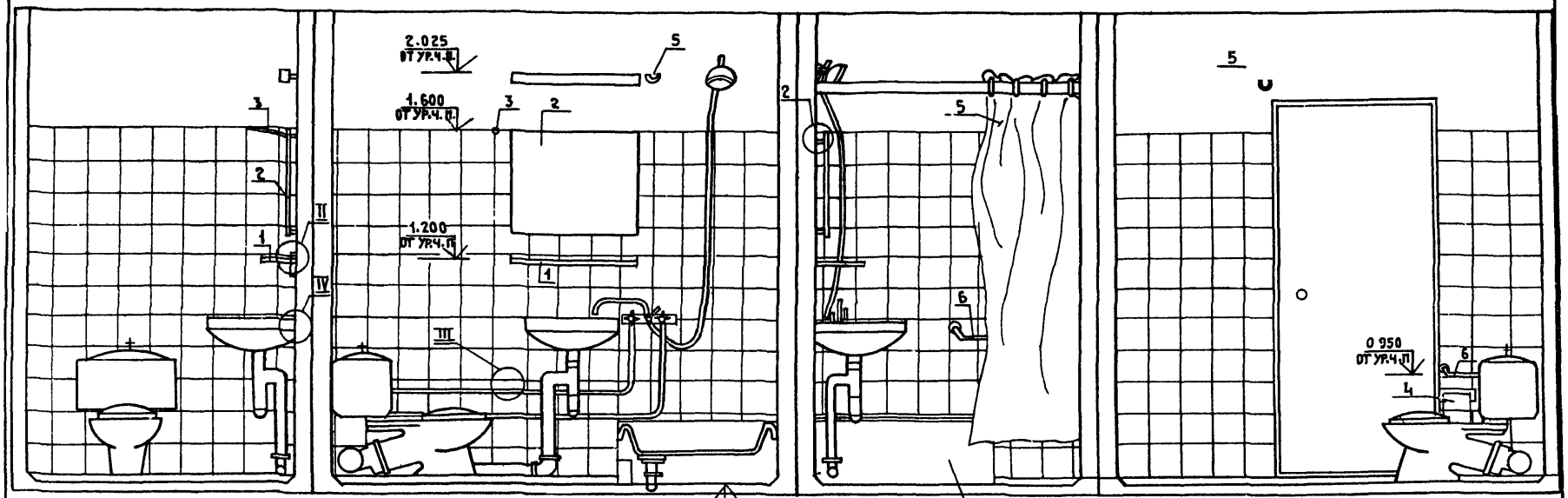

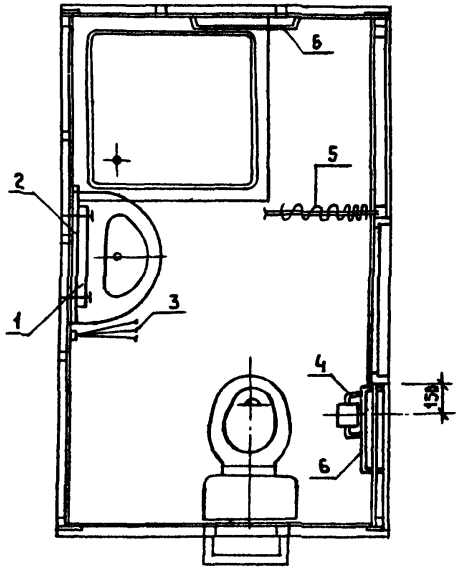

Обшивка поддона см. док. 1.288.9-2.4-Д3

Узлы I, II, IV см. док. 1.288.9-2.4-Д2

Поз	Наименование	Кол.	Обозначение документа
1	Полочка без зеркала	1	Арт. 2532
2	Зеркало на деревянной основе 600 х 300	1	Арт. 257-У
3	Вешалка для полотенец 270×80	1	Арт. МГ-107-827
4	Кронштейн универсальный для туалетной бумаги 142×94×84	1	КУТБ ТУ23.4.1123-79
5	Штора универсальная с раздвижной штангой	1	ШУ-10 ТОБ-19 Арт. МГ-101-01-646
6	Поручень 400 × 70	1	

Нач. отд.	Новичков	
Н.контр.	Некритин	
ГИП	Некритин	
Инж.	Сотникова	

1.288.9 - 2.4 - 03

Санитарно-техническая кабина 1СКБА2. Отделка и оборудование

Стадия	Лист	Листов
Р		1

ГИПРОНИИЗДРАВ

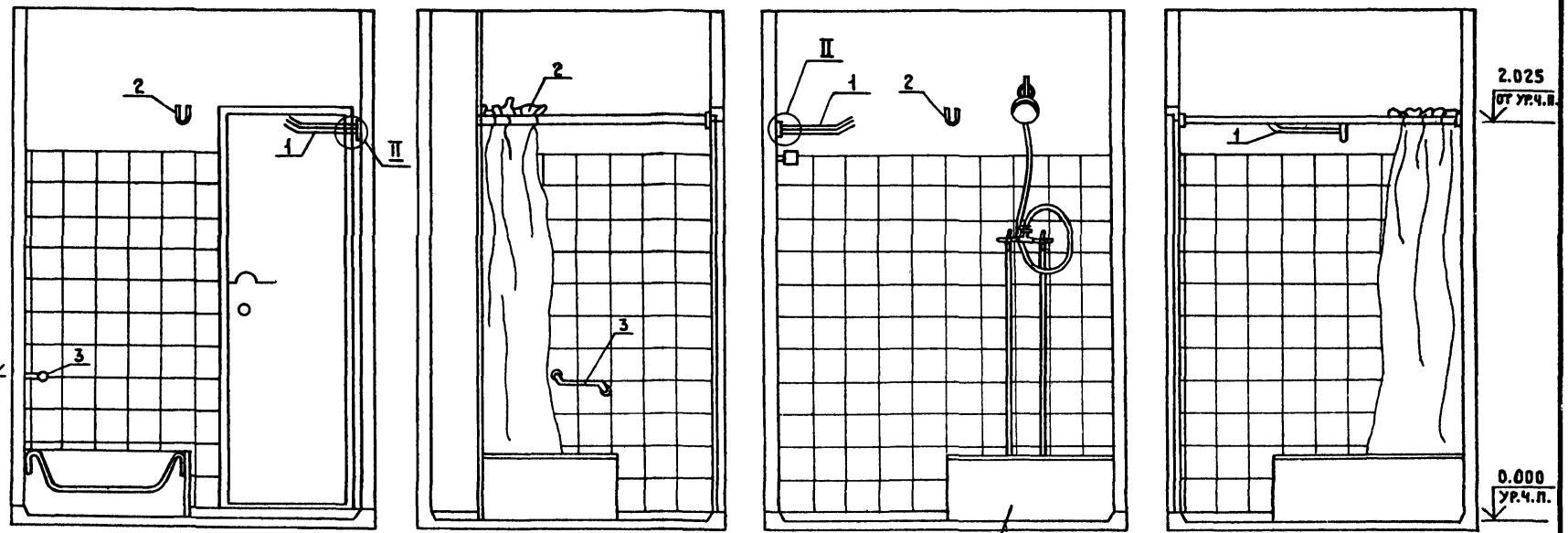

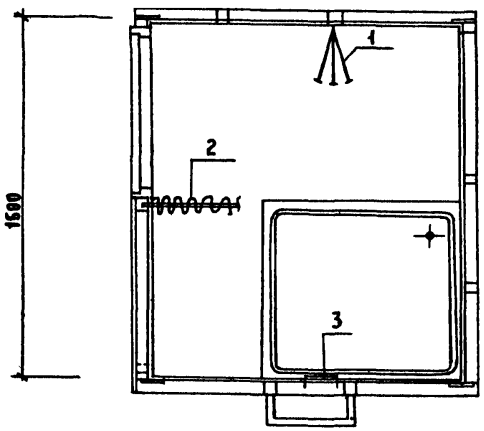

Поз.	Наименование	Кол.	Обозначение документа
1	Вешалка для полотенец		
	270 × 80	1	Арт. МГ-107-827
2	Штора универсальная с		ШУ-10 Т06-19
	раздвижной штангой	1	Арт. МГ-101-01-646
3	Поручень 400 × 70	1	

Узел II см. док. 1.288.9-2.4-Д2

Нач.отд.	Новичков		
Н.контр.	Некритин		
ГИП	Некритин		
Инж.	Сотникова		

1.288.9-2.4-04

Санитарно-техническая кабина 1СКБАЗ. Отделка и оборудование

Стадия	Лист	Листов
Р		1

ГИПРОНИИЗДРАВ

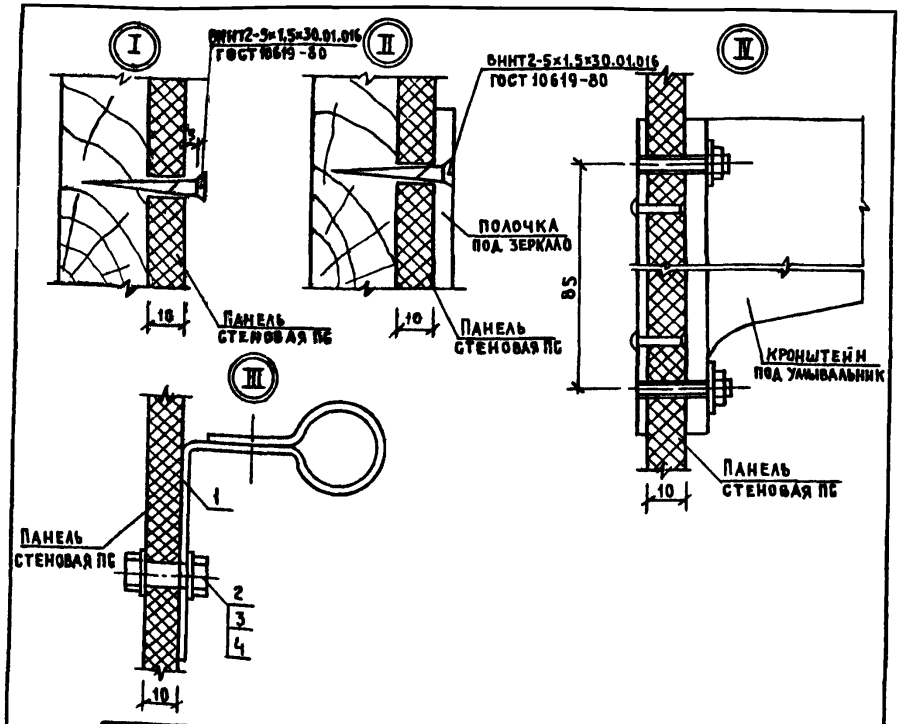

Узел	Поз.	Наименование	Кол.	Обозначение документа
Узел III	1	Изделие соединительное МН15	1	1.288.9-2.1 01.2.6.04
	2	Болт М8-6g.60.58-016 ГОСТ 7798-70	1	
	3	Гайка М8-7Н.5.016 ГОСТ 5915-70	1	
	4	Шайба В.01.08 КП016 ГОСТ 11371-78	2	

		1.288.9 - 2.4 - А2	
Нач.отд.	Новичков	Узлы I... IV	Стадия: Р; Лист: ; Листов: 1
Н.контр.	Некритин		ГИПРОНИИЗДРАВ
ГИП	Некритин		
Инж.	Сотникова		

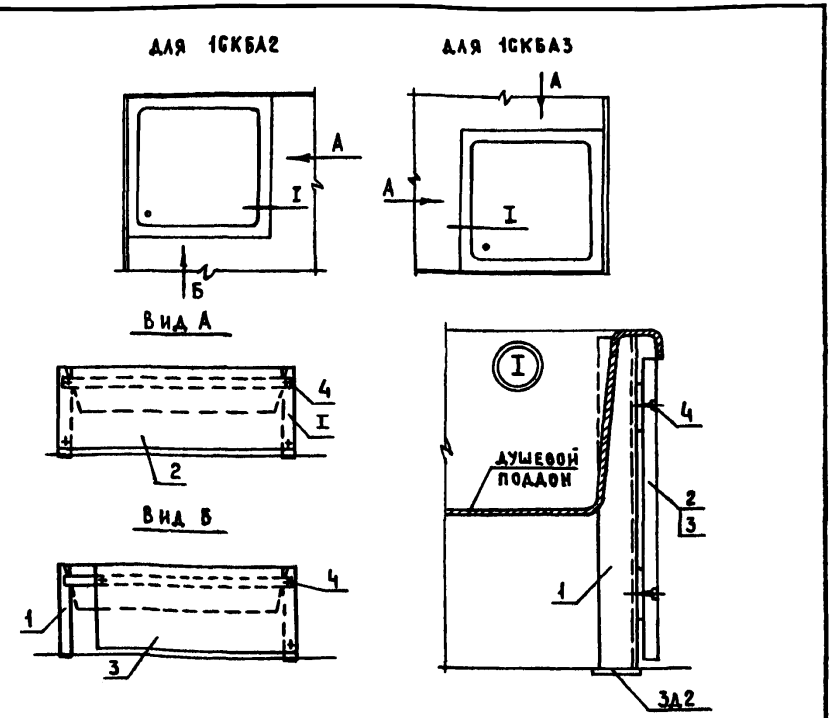

Тип кабины	Поз.	Наименование	Кол.	Обозначение документа
1СКБА2	1	Рама поддона	1	1.288.9-2.1 08.29.00
	2	ДСП марки ПТП-3 ГОСТ 10632-[illegible]; 800×300	1	
	3	ДСП марки ПТП-3 ГОСТ 10632-[illegible]; 500×300	1	
	4	Винт1-5×1,5×20.01.016 ГОСТ 10619-80	7	
1СКБА3	1	Рама поддона РП2	1	1.288.9-2.4-45
	2	ДСП марки ПТП-3 ГОСТ 10632-[illegible]; 800×300	2	
	4	Винт1-5×1,5×20.01.016 ГОСТ 10619-80	8	

		1.288.9 - 2.4 - А3	
Нач.отд.	Новичков	Обшивка поддона	Стадия: Р; Лист: ; Листов: 1
Н.контр.	Некритин		ГИПРОНИИЗДРАВ
ГИП	Некритин		
Вед.инж.	Данская		

Инв.№ подл. | Подпись и дата | Взам.инв.№

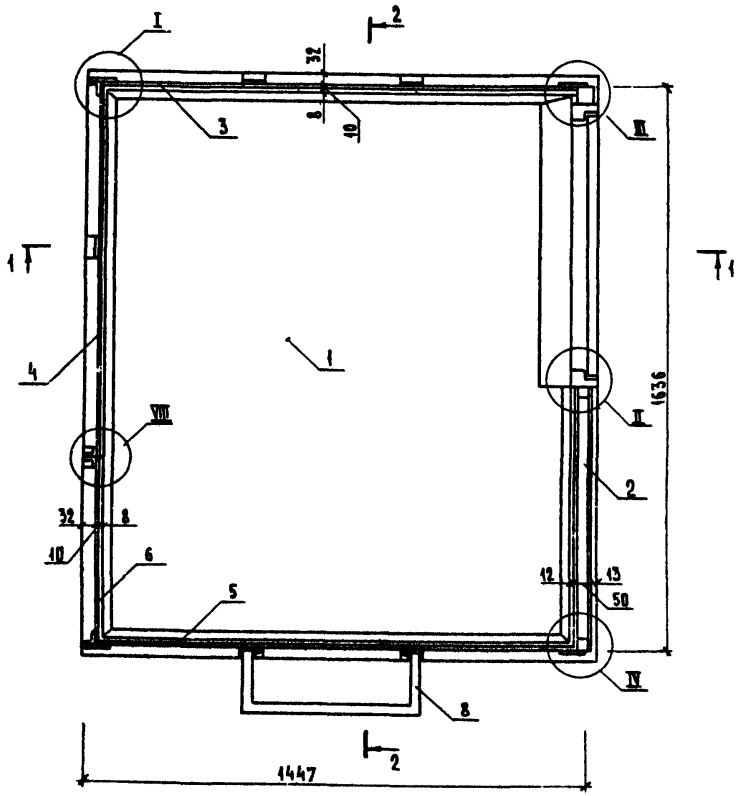

Поз.	Наименование	Кол.	Обозначение документа
1	Поддон Пд7	1	1.288.9-2.4-25
2	Панель стеновая ПС1	1	1.288.9-2.1 01.2.2.00
3	ПС6	1	01.2.7.00
4	ПС5	1	01.2.6.00
5	ПС37	1	1.288.9-2.4-14
6	ПС35	1	-13
7	ПС42	1	-19
8	Монтажная рама Рм7	1	-31
9	Изделие соединительное МИ10	3	1.288.9-2.1 01.2.3.04-01
	Болт М6-6g.20.58.016 ГОСТ7798-70	28	
	Гайка М6-7Н.5.016 ГОСТ5915-70	28	
	Шайба 6.01.08кп 016 ГОСТ11371-78	28	
	Шуруп 1-3×25.016 ГОСТ 1144-80	27	
	Шуруп 1-3×25.016 ГОСТ 1145-80	6	

1. Дверной блок ДГ21-8 учтен в спецификации на стеновую панель ПС1 см. док 1.288.9-2.1 01.2.2.00.
2. Разрез 1-1, 2-2 см. док. 1.288.9-2.4-12.
3. Узлы I...X см. док 1.288.9-2.4-Д4.
4. Поз.7 см док 1.288.9-2.4-12.
5. Поз.9 см.док 1.288.9-2.4-Д4

Нач.отд.	Новичков		
Н.контр	Некритин		
ГИП	Некритин		
Вед.инж.	Данская		

1.288.9-2.4-05

Санитарно-техническая кабина (СКБА1т. Конструкция

Стадия	Лист	Листов
Р		1

ГИПРОНИИЗДРАВ

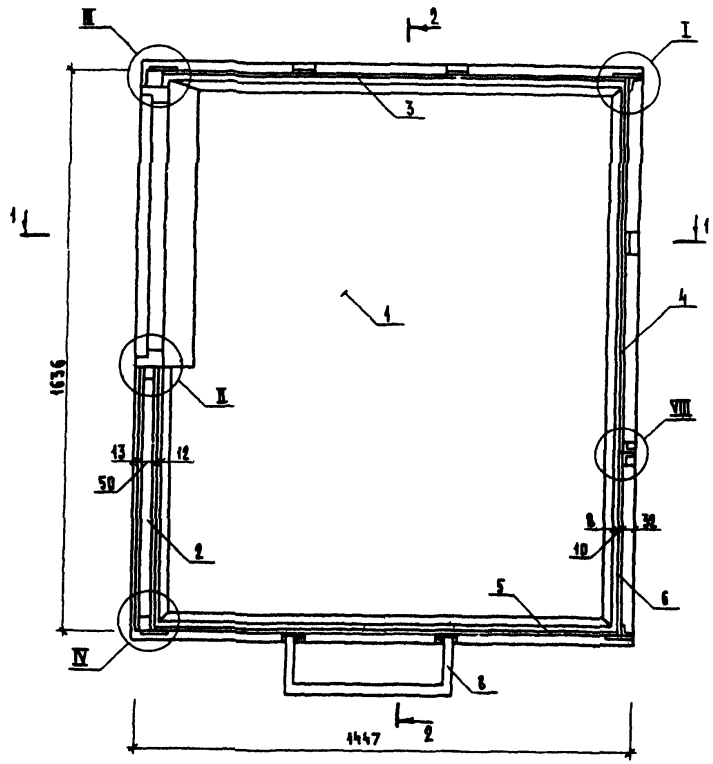

Поз.	Наименование	Кол.	Обозначение документа
1	Поддон ПД8	1	1.288.9-2.4-26
2	Панель стеновая ПС8	1	1.288.9-2.1 05.2.2.00
3	ПС38	1	1.288.9-2.4-45
4	ПС42	1	1.288.9-2.1-05.2.6.00
5	ПС39	1	1.288.9-2.4-46
6	ПС35	1	-13
7	ПС43	1	-20
8	Монтажная рама Рм8	1	-32
9	Изделие соединительное МН10	3	1.288.9-2.1 01.2.3.04-01
	Болт М6-6g.20.58.016 ГОСТ 7798-70	28	
	Гайка М6-7Н.5.016 ГОСТ 5915-70	28	
	Шайба 6.01.08кп 016 ГОСТ 11371-78	28	
	Шуруп 1-3×25.016 ГОСТ 1144-80	27	
	Шуруп 1-3×25.016 ГОСТ 1145-80	6	

1. Дверной блок ДГ21-8 учтен в спецификации на стеновую панель ПС8 см. док. 1.288.9-2.1 05.2.2.00.
2. Разрез 1-1, 2-2 см. док. 1.288.9-2.4-12.
3. Узлы I...X см. док. 1.288.9-2.4-Д4.
4. Поз. 7 см. док. 1.288.9-2.4-12.
5. Поз. 9 см. док. 1.288.9-2.4-Д4.

Нач. отд.	Новичков		
Н. контр.	Некритин		
ГИП	Некритин		
Вед. инж.	Дайская		

1.288.9-2.4-06

Санитарно-техническая кабина ICKBAIN. Конструкция

Стадия	Лист	Листов
Р		1

ГИПРОНИИЗДРАВ

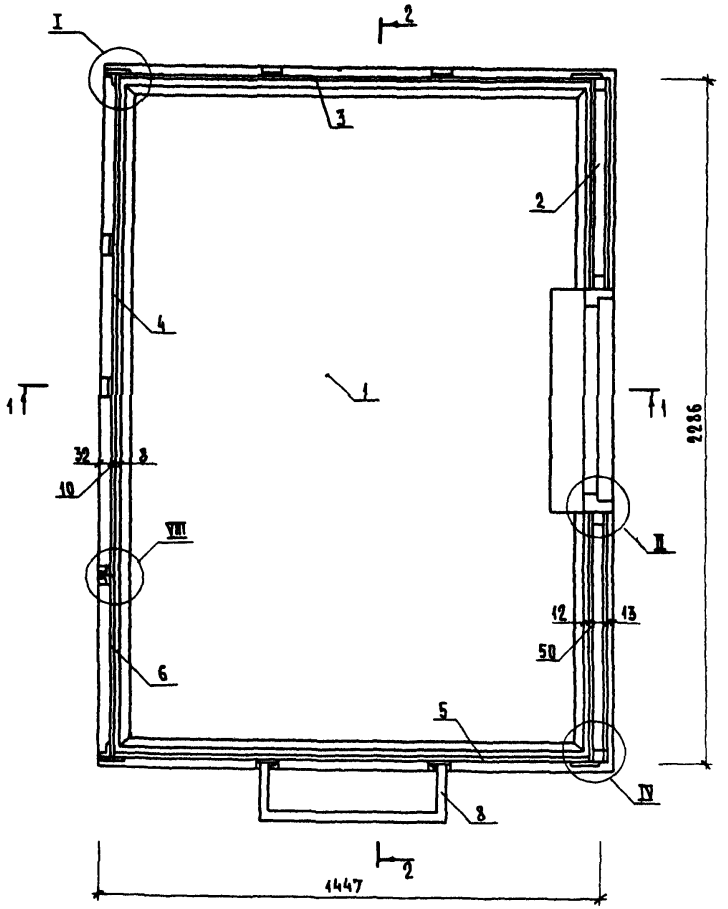

Поз.	Наименование	Кол.	Обозначение документа
1	Поддон ПД9	1	1.288.9-2.4 -27
2	Панель стеновая ПС15	1	1.288.9-2.1 08.2.2.00
3	ПС19	1	08.2.6.00
4	ПС18	1	08.2.5.00
5	ПС37	1	1.288.9-2.4 -14
6	ПС36	1	-13
7	ПС44	1	-21
8	Монтажная рама Рм9	1	-33
9	Изделие соединительное МИ10	4	1.288.9-2.1 01.2.3.04-01
	Болт М6-6g.20.58.046 ГОСТ 7798-70	29	
	Гайка М6-7Н.5 046 ГОСТ 5915-70	29	
	Шайба 6 01.08кп 046 ГОСТ 11371-78	29	
	Шуруп 1-3×25.046 ГОСТ 1144-80	30	
	Шуруп 1-3×25.046 ГОСТ 1145-80	8	

1. Дверной блок ДГ21-8В учтен в спецификации на стеновую панель ПС15 см. док. 1.288.9-2.1 08.2.2.00.
2. Разрез 1-1, 2-2 см. док. 1.288.9-2.4-09.
3. Узлы I...IV см. док. 1.288.9-2.4-Д4.
4. Поз 7 см. док. 1.288.9-2.4-09.
5. Поз. 9 см. док. 1.288.9-2.4-Д4.

Нач. отд.	Новичков		
Н. контр.	Некритин		
ГИП	Некритин		
Вед. инж.	Данская		

1.288 9-2.4-87

Санитарно-техническая кабина 1СКБА2Т. Конструкция

Стадия	Лист	Листов
Р		1

ГИПРОНИИЗДРАВ

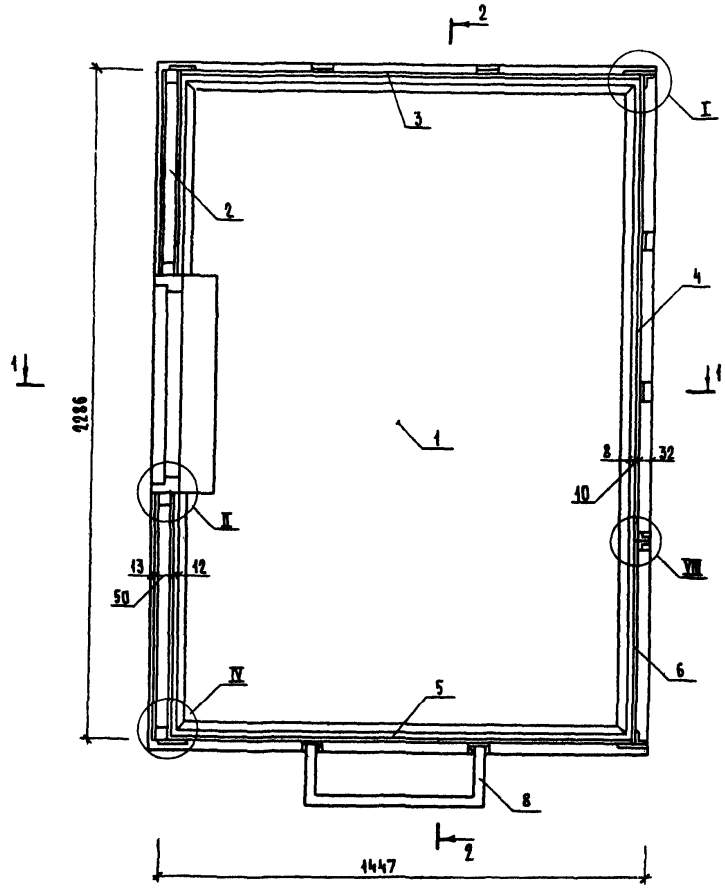

Поз.	Наименование	Кол.	Обозначение документа
1	Поддон ПД 10	1	1.288.9-2.4-28
2	Панель стеновая ПС 21	1	1.288.9-2.1 16.2.2.00
3	ПС 25	1	16.2.6.00
4	ПС 24	1	16.2.5.00
5	ПС 39	1	1.288.9-2.4-16
6	ПС 36	1	-13
7	ПС 45	1	-22
8	Монтажная рама Рм 10	1	-34
9	Изделие соединительное МИ 10	4	1.288.9-2.1 01.2.3 04-01
	Болт М6-6g.28.58 016 ГОСТ 7798-70	29	
	Гайка М6-7Н.5 016 ГОСТ 5915-70	29	
	Шайба 6.01.08 кп 016 ГОСТ 11371-78	29	
	Шуруп 1×3×25.016 ГОСТ 1144-80	30	
	Шуруп 1×3×25.016 ГОСТ 1145-80	8	

1. Дверной блок ДГ21-8в учтен в спецификации на стеновую панель ПС21 см. док. 1.288.9-2.1 16.2.2.00.
2. Разрез 1-1, 2-2 см. док. 1.288.9-2.4-09.
3. Узлы I...X см. док. 1.288.9-2.4-Д4.
4. Поз.7 см. док. 1.288.9-2.4-09.
5. Поз.9 см. док. 1.288.9-2.4-Д4

Нач.отд.	Новичков		
Н.контр	Некритин		
ГИП	Некритин		
Вед.инж.	Данская		

1.288.9-2.4-08

Санитарно-техническая кабина 1СКБА2Н. Конструкция

Стадия	Лист	Листов
Р		1

ГИПРОНИИЗДРАВ

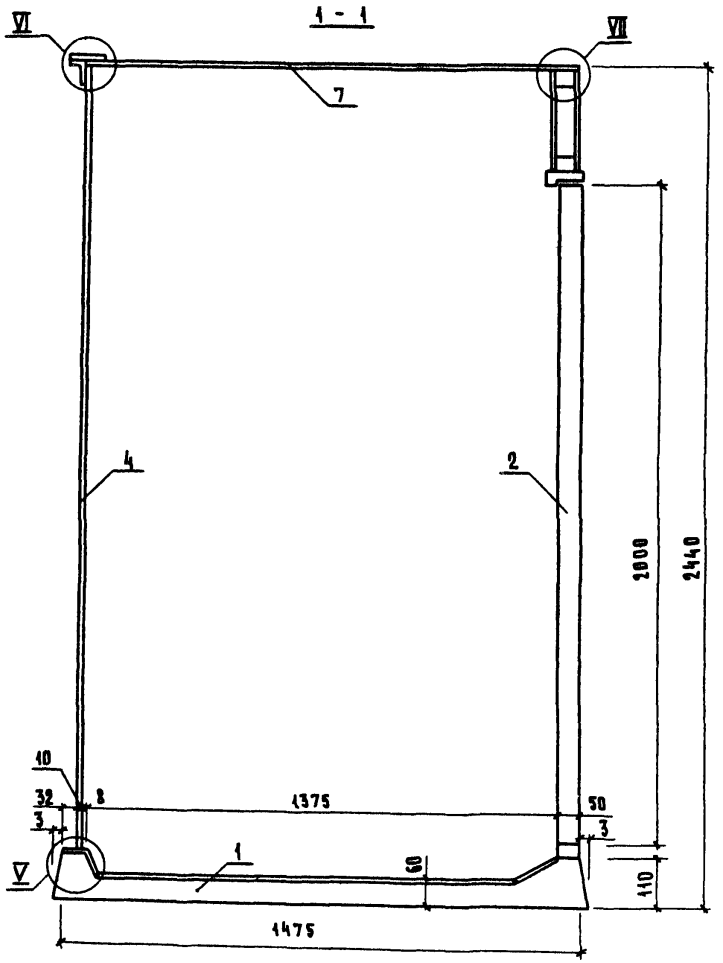

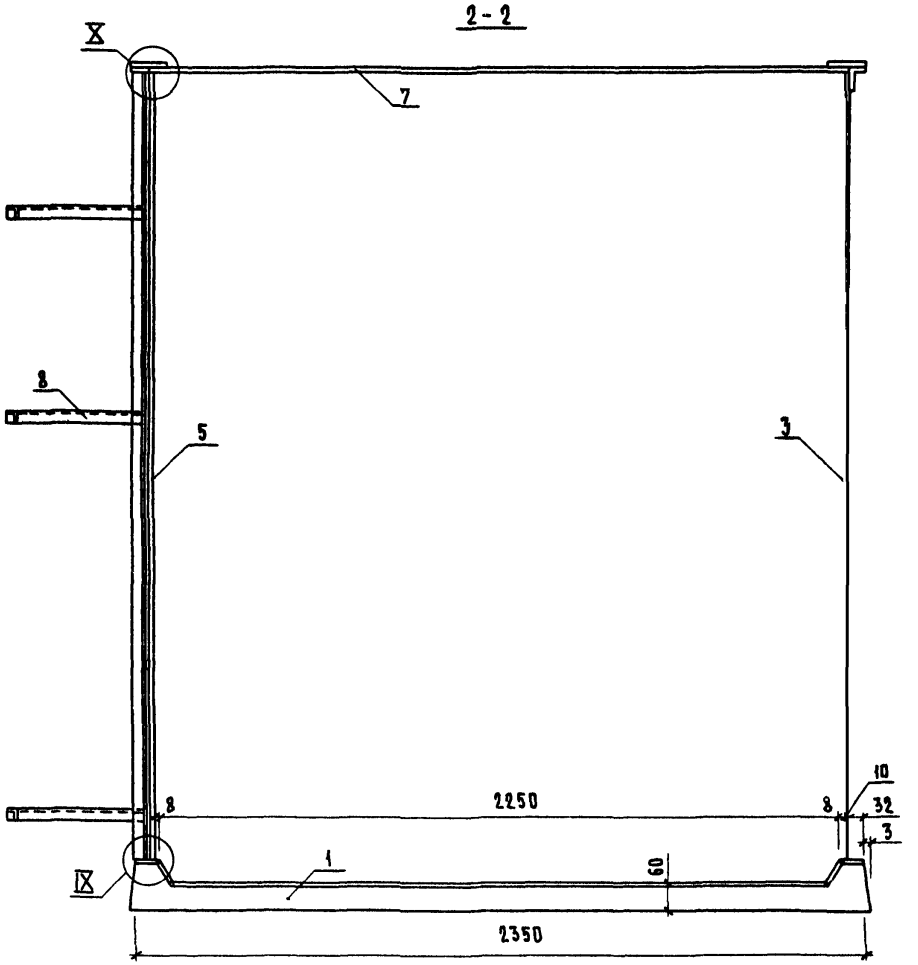

Спецификацию см док. 1.288.9 - 2.4 - 07 для 1СКБА2Т;
-08 для 1СКБА2Н.
Узлы V, VI, VII см. док 1.288.9 - 2.4 - Д4

Нач отд.	Новичков		
Н контр.	Некритин		
ГИП	Некритин		
Инж	Сотникова		

1.288.9 - 2.4 - 09

Санитарно-техническая кабина 1СКБА2Т; 1СКБА2Н.
Разрез 1-1; 2-2

Стадия	Лист	Листов
Р		1

ГИПРОНИИЗДРАВ

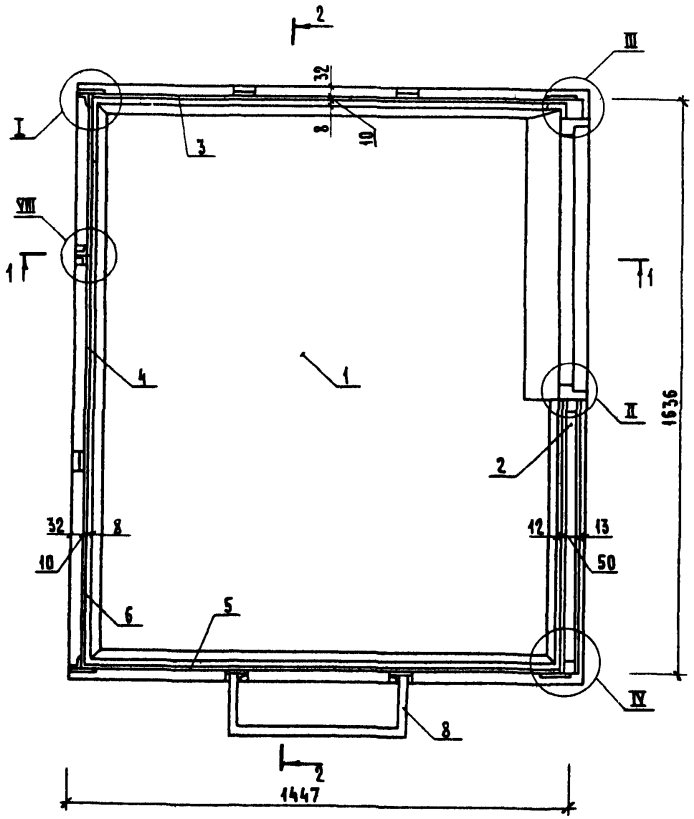

Поз.	Наименование	Кол.	Обозначение документа
1	Поддон Пд 11	1	1.288.9 - 2.4 - 29
2	Панель стеновая Пс 27	1	1.288.9 - 2.1 21.2.2.00
3	Пс 19	1	08.2.6.88
4	Пс 33	1	29.2.4.00
5	Пс 40	1	1.288.9 - 2.4 - 17
6	Пс 35	1	- 13
7	Пс 46	1	- 23
8	Монтажная рама Рм 11	1	- 35
9	Изделие соединительное Мн 10	3	1.288.9 - 2.1 01.2.3 04-01
	Болт М6-6g.20.58.016 ГОСТ 7798-70	28	
	Гайка М6-7Н.5 016 ГОСТ 5915-70	28	
	Шайба 6.01.08кп 016 ГОСТ 11371-78	28	
	Шуруп 1-3×25.016 ГОСТ 1144-80	27	
	Шуруп 1-3×25.016 ГОСТ 1145-80	6	

1. Дверной блок ДГ21-8 учтен в спецификации на стеновую панель ПС27 см.док. 1.288.9-2.1 21.2.2.00.
2. Разрез 1-1, 2-2 см. док. 1.288.9-2.4-12.
3. Узлы I...X см.док.1.288.9-2.4-Д4.
4. Поз.7см.док.1.288.9-2.4-12.
5. Поз.9см.док.1.288.9-2.4-Д4

			1.288.9 - 2.4 - 10
Нач.отд.	Новичков		Санитарно-техническая кабина 1СКБА3Т. Конструкция
Н.контр.	Некритин		
ГИП	Некритин		
Вед.инж.	Данская		

Стадия	Лист	Листов
Р		1

ГИПРОНИИЗДРАВ

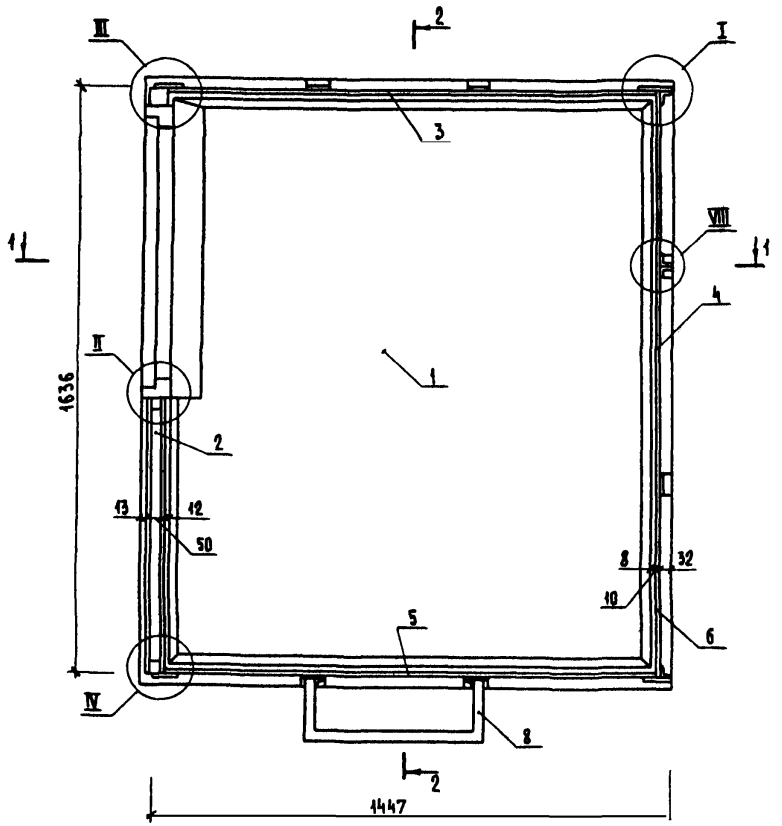

Поз.	Наименование	Кол.	Обозначение документа
1	Поддон Пд 12	1	1.288.9 - 2.4 - 30
2	Панель стеновая Пс 31	1	1.288.9 - 2.1 29.2.2.00
3	Пс 25	1	16.2.6.00
4	Пс 29	1	21.2.4.00
5	Пс 41	1	1.288.9 - 2.4 - 18
6	Пс 35	1	- 13
7	Пс 47	1	- 24
8	Монтажная рама Рм 12	1	- 36
9	Изделие соединительное Мн 10	3	1.288.9 - 2.1 01.2.3.04-01
	Болт М6-6g.20.58.016 ГОСТ 7798-70	28	
	Гайка М6-7Н.5.016 ГОСТ 5915-70	28	
	Шайба 6.01.08 кп 016 ГОСТ 11371-78	28	
	Шуруп 1-3×25.016 ГОСТ 1144-80	27	
	Шуруп 1-3×25.016 ГОСТ 1145-80	6	

1. Дверной блок ДГ21-88 учтен в спецификации на стеновую панель ПС31 см. док. 1.288.9-2.1 29.2.2.00.
2. Разрез 1-1, 2-2 см. док. 1.288.9-2.4-12.
3. Узлы I...X см. док. 1.288.9-2.4-Д4.
4. Поз. 7 см. док. 1.288.9-2.4-12.
5. Поз. 9 см. док. 1.288.9-2.4-Д4

Нач. отд.	Новичков		
Н. контр.	Некритин		
ГИП	Некритин		
Вед. инж.	Данская		

1.288.9 - 2.4 - 11

Санитарно-техническая кабина (СКБАЗН). Конструкция

Стадия	Лист	Листов
Р		1

ГИПРОНИИЗДРАВ

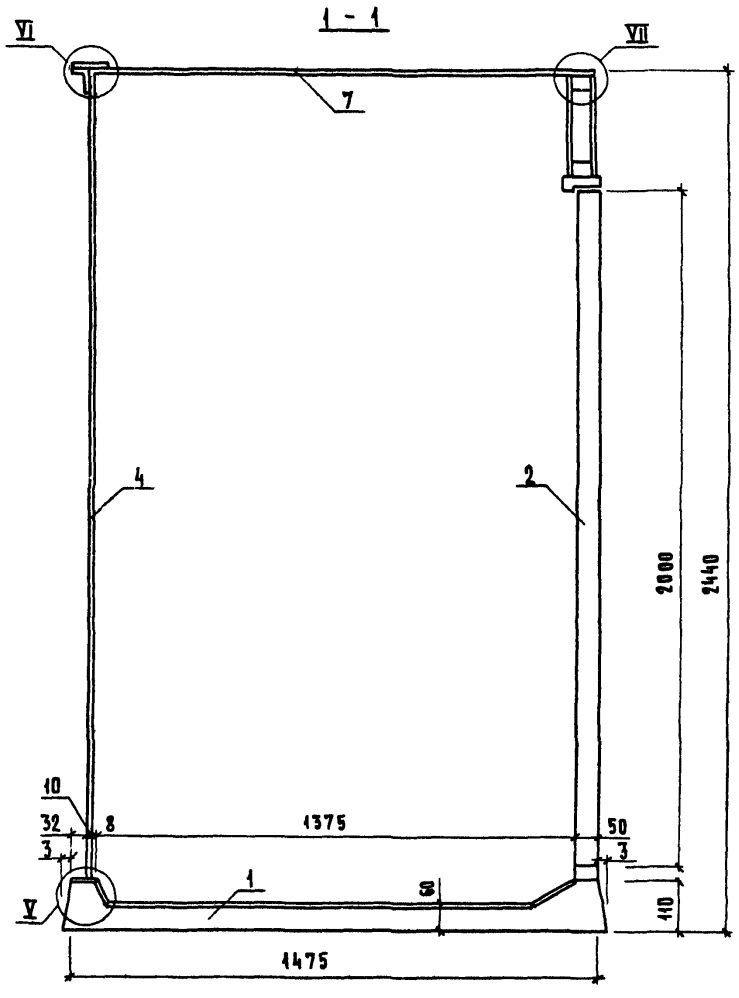

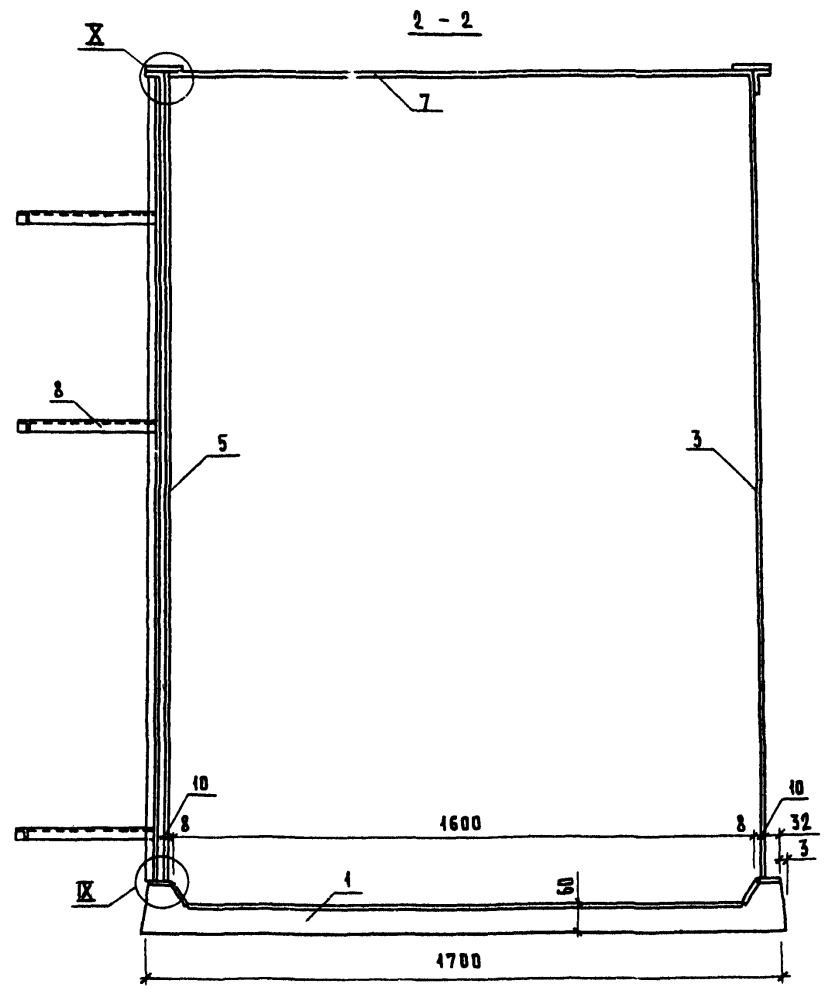

Спецификацию см. док. 1.288.9-2.4-05 для 1СКБА1Т
-06 для 1СКБА1Н
-10 для 1СКБАЗТ
-11 для 1СКБАЗН

Узлы V, VI, VII см. док. 1.288.9-2.4-Д4

			1.288.9-2.4-12
Нач. отд.	Новичков		Санитарно-техническая кабина 1СКБА1Т; 1СКБА1Н; 1СКБАЗТ; 1СКБАЗН. Разрез 1-1, 2-2
Н. контр.	Некритин		
ГИП	Некритин		
Инж.	Сотникова		

Стадия	Лист	Листов
Р		1

ГИПРОНИИЗДРАВ

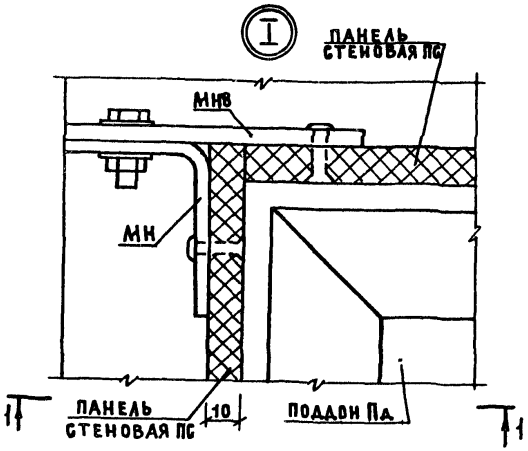

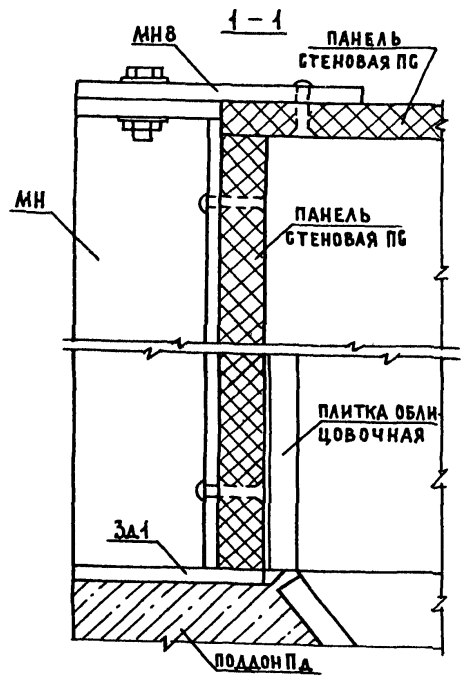

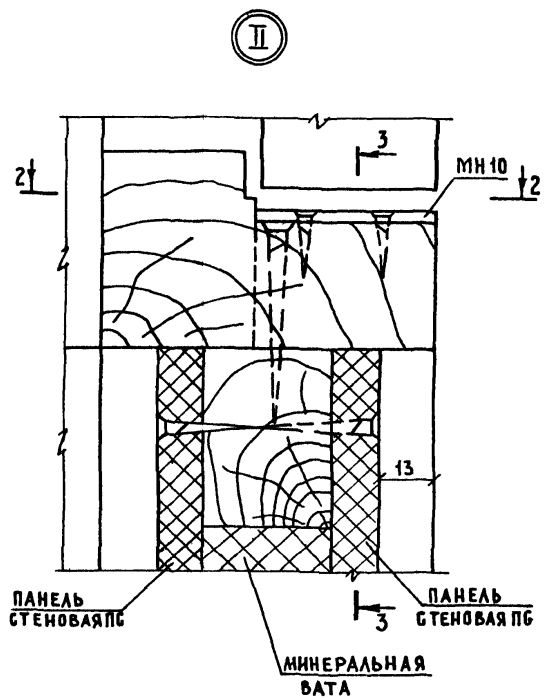

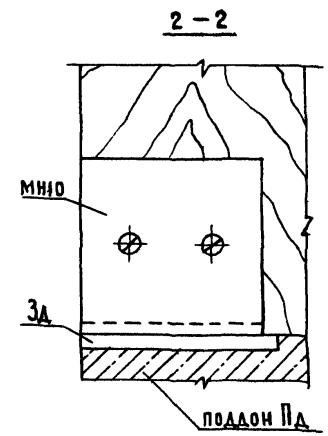

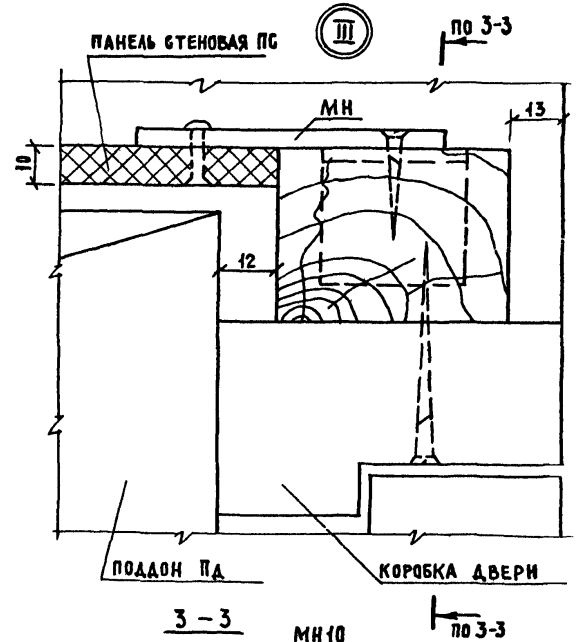

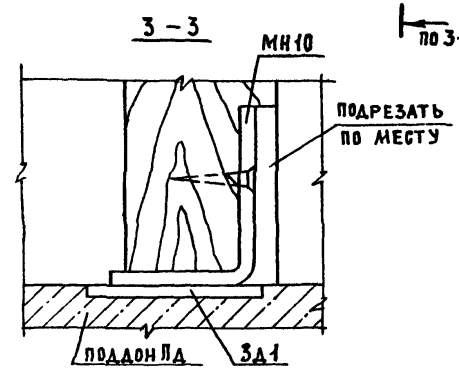

				1.288.9-2.4 - Д4	
НАЧ. ОТД.	НОВИЧКОВ				СТАДИЯ / ЛИСТ / ЛИСТОВ
Н. КОНТР	НЕКРИТИН				Р / 1 / 2
ГИП	НЕКРИТИН			Узлы I...X	ГИПРОНИИЗДРАВ
ИНЖ.	БОТНИКОВА				

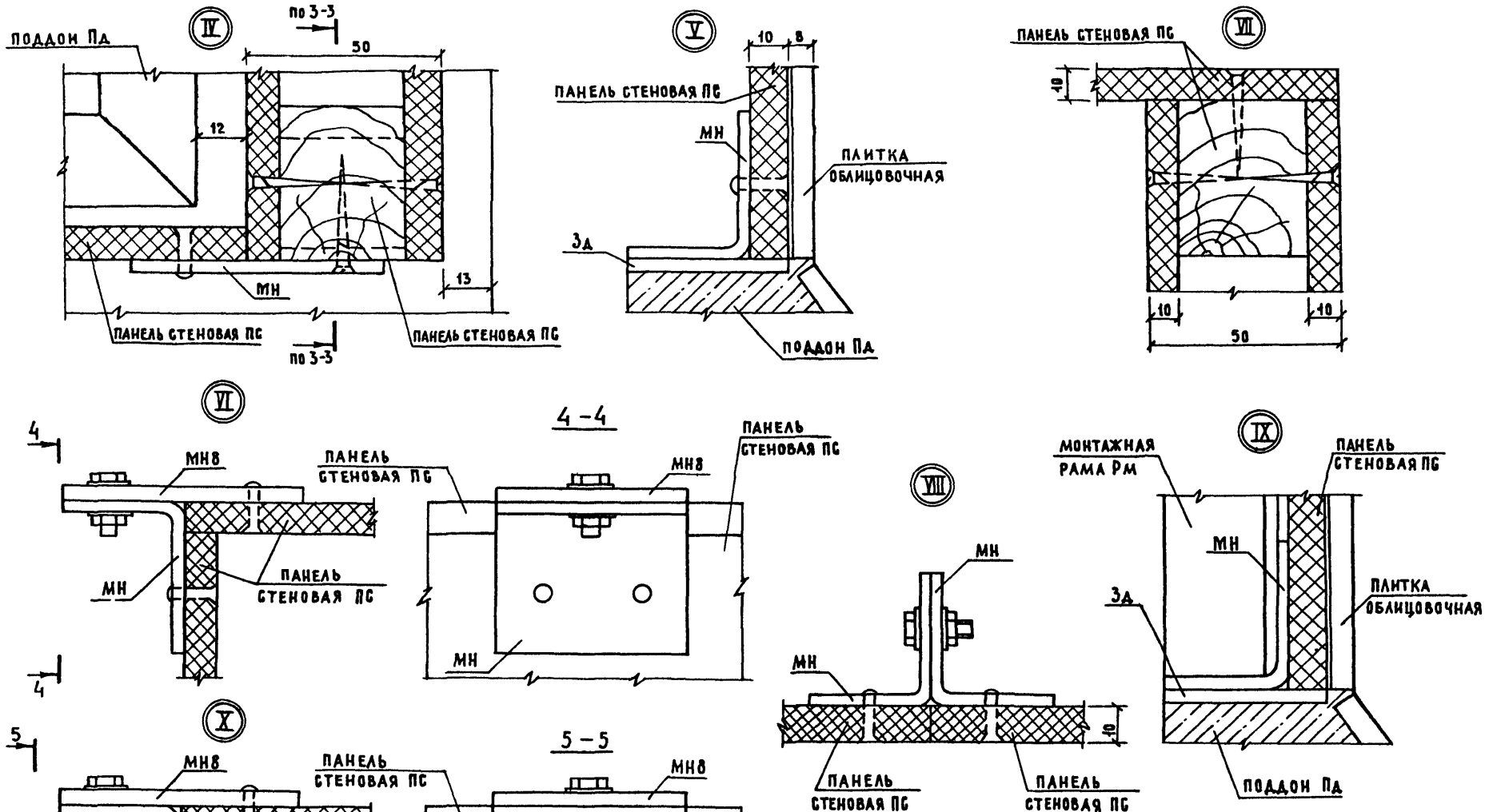
IV
по 3-3
ПОДДОН ПД
50
12
13
МН
ПАНЕЛЬ СТЕНОВАЯ ПС
ПАНЕЛЬ СТЕНОВАЯ ПС
по 3-3
V
10
8
ПАНЕЛЬ СТЕНОВАЯ ПС
МН
ПЛИТКА ОБЛИЦОВОЧНАЯ
ЗД
ПОДДОН ПД
VII
ПАНЕЛЬ СТЕНОВАЯ ПС
10
10
10
50
VI
4
4-4
МН8
ПАНЕЛЬ СТЕНОВАЯ ПС
МН
ПАНЕЛЬ СТЕНОВАЯ ПС
МН8
ПАНЕЛЬ СТЕНОВАЯ ПС
МН
4
VIII
МН
МН
40
ПАНЕЛЬ СТЕНОВАЯ ПС
ПАНЕЛЬ СТЕНОВАЯ ПС
IX
МОНТАЖНАЯ РАМА Рм
ПАНЕЛЬ СТЕНОВАЯ ПС
МН
ЗД
ПЛИТКА ОБЛИЦОВОЧНАЯ
ПОДДОН ПД
X
5
5-5
МН8
ПАНЕЛЬ СТЕНОВАЯ ПС
Рм
МН
ПАНЕЛЬ СТЕНОВАЯ ПС
МН8
МОНТАЖНАЯ РАМА Рм
МН
ПАНЕЛЬ СТЕНОВАЯ ПС
5

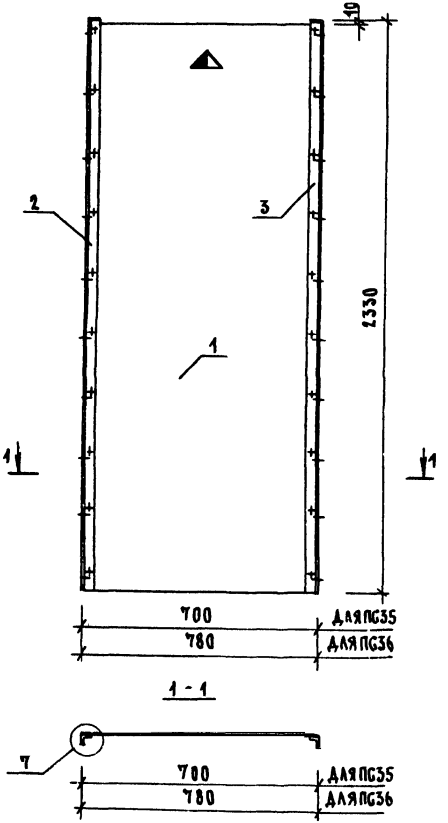

МАРКА ПАНЕЛИ	ПОЗ.	НАИМЕНОВАНИЕ	КОЛ.	ОБОЗНАЧЕНИЕ ДОКУМЕНТА	МАССА ПАНЕЛИ, кг
ПГ35	1	ЛИСТ АСБЕСТОЦЕМЕНТНЫЙ			36,61
		АП-П-0,700×2,320-10			
		ГОСТ 18124-75	1		
	2	ИЗДЕЛИЕ ЗАКЛАДНОЕ МН1	1	1.288.9-2.1 01.2.6.01	
	3	МН2	1	01.2.6.02	
		ЗАКЛЕПКА 3×20 АМг5П			
		ГОСТ 10300-80	20		
ПГ36	1	ЛИСТ АСБЕСТОЦЕМЕТНЫЙ			39,96
		АП-П-0,780×2,320-10			
		ГОСТ 18124-75	1		
	2	ИЗДЕЛИЕ ЗАКЛАДНОЕ МН1	1	1.288.9-2.1 01.2.6.01	
	3	МН2	1	01.2.6.02	
		ЗАКЛЕПКА 3×20 АМг5П			
		ГОСТ 10300-80	20		

Узел 7 см. док. 1.288.9-2.1 01.2.3.00Д

			1.288.9-2.4-13
НАЧ.ОТД.	НОВИЧКОВ		ПАНЕЛЬ СТЕНОВАЯ ПГ35, ПГ36
Н.КОНТР.	НЕКРИТИН		
ГИП	НЕКРИТИН		
ВЕД.ИНЖ.	ДАНСКАЯ		

СТАДИЯ	ЛИСТ	ЛИСТОВ
Р		1

ГИПРОНИИЗДРАВ

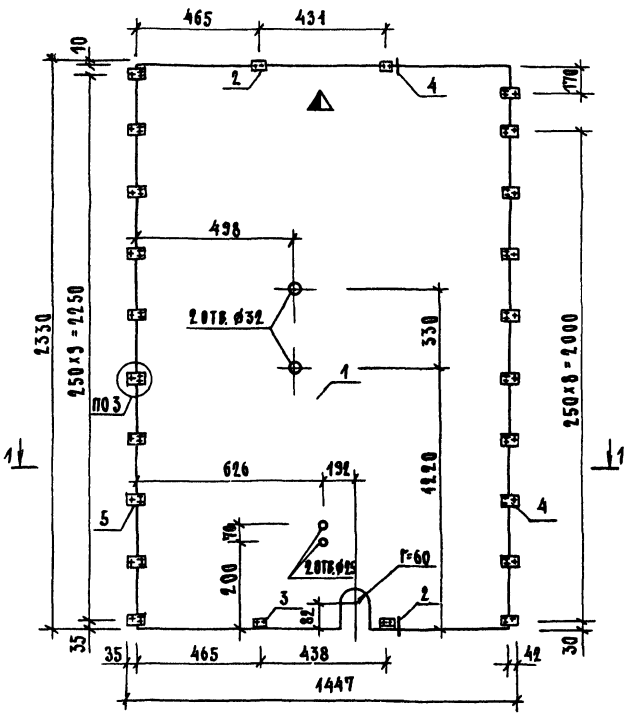

1 - 1

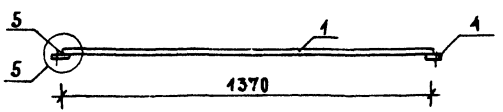

ПОЗ.	НАИМЕНОВАНИЕ	КОЛ.	ОБОЗНАЧЕНИЕ ДОКУМЕНТА
1	ЛИСТ АСБЕСТОЦЕМЕНТНЫЙ		
	АП-П-1,370×2,320-10		
	ГОСТ 18124-75	1	
2	ИЗДЕЛИЕ ЗАКЛАДНОЕ МН-5	2	1.288.9-2.1 01.2.3.03
3	МН-6	2	01.2.3.04
4	МН-7	10	01.2.3.05
5	МН-9	10	01.2.5.02
	ЗАКЛЕПКА 3×10 АМГ5П		
	ГОСТ 10300-80	48	

Узел 2,3,4 см. док. 1.288.9-2.1 01.2.3.00Д.
Масса панели 60,02 кг

			1.288.9-2.4-14
Нач.отд.	Новичков		Панель стеновая ПС37
Н.контр.	Некритин		
ГИП	Некритин		
Вед.инж.	Данская		
Инж.	Сотникова		

Стадия	Лист	Листов
Р		1

ГИПРОНИИЗДРАВ

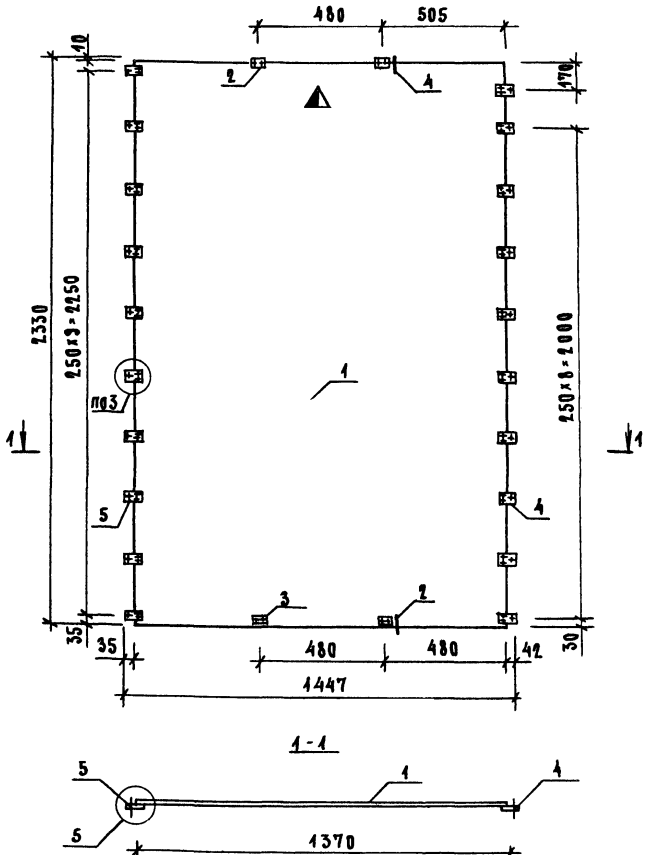

Поз.	Наименование	Кол.	Обозначение документа
1	Лист асбестоцементный		
	АП-П -1,370×2,320-10		
	ГОСТ 18124-75	1	
2	Изделие закладное МН-5	2	1.288.9-2.1 01.2.3.03
3	МН-6	2	01.2.3.04
4	МН-7	10	01.2.3.05
5	МН-9	10	01.2.5.02
	Заклепка 3×20 АМг5П		
	ГОСТ 10300-80	48	

Узел 2,3,4 см. док. 1.288.9-2.1 01.2.3.00Д.
Масса панели 60,02 кг

Нач.отд.	Новичков		
Н.контр.	Некритин		
ГИП	Некритин		
Инж.	Сотникова		

1.288.9-2.4-15

Панель стеновая ПС38

Стадия	Лист	Листов
Р		1

ГИПРОНИИЗДРАВ

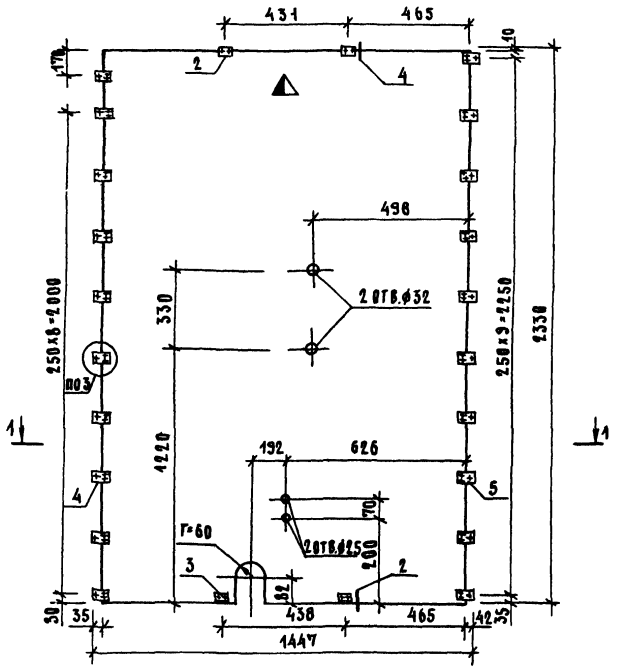

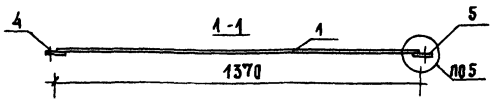

Поз.	Наименование	Кол.	Обозначение документа
1	Лист асбестоцементный		
	АП-П-2, 370×2,320-10		
	ГОСТ 18124-75	1	
2	Изделие закладное МН-5	2	1.288.9-2.1 01.2.3.03
3	МН-6	2	01.2.3.04
4	МН-7	10	01.2.3.05
5	МН-9	10	01.2.5.02
	Заклепка 3х20 АМг5п		
	ГОСТ 10300-80	48	

Узел 2,3,4 см. док. 1.288.9-2.1 01.2.3.00Д.
Масса панели 60,02 кг

Нач.отд.	Новичков		
Н.контр.	Некритин		
ГИП	Некритин		
Вед.инж.	Данская		
Инж.	Сотникова		

1.288.9-2.4-16

Панель стеновая ПС39

Стадия	Лист	Листов
Р		1

Гипрониздрав

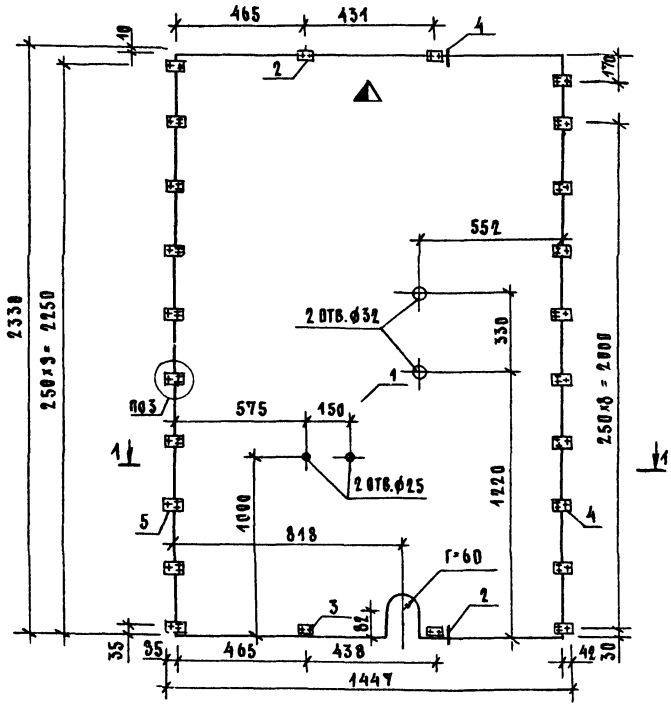

Поз.	Наименование	Кол.	Обозначение документа
1	Лист асбестоцементный		
	АП-П-1,370х2,320-10		
	ГОСТ 18124-75	1	
2	Изделие закладное МН-5	2	1.288.9-2.1 01.2.3.03
3	МН-6	2	01.2.3.04
4	МН-7	10	01.2.3.05
5	МН-9	16	01.2.5.02
	Заклепка 3х20 АМг5П		
	ГОСТ 10300-80	48	

1. Узел 2,3,4 см. док. 1.288.9-2.1 01.2.3.00Д.
2. Масса панели 60,02 кг.

			1.288.9-2.4-17
Нач.отд	Новичков		Панель стеновая ПГ48
Н.контр	Некритин		
ГИП	Некритин		
Инж.	Сотникова		

Стадия	Лист	Листов
Р		1

Гипронииздрав

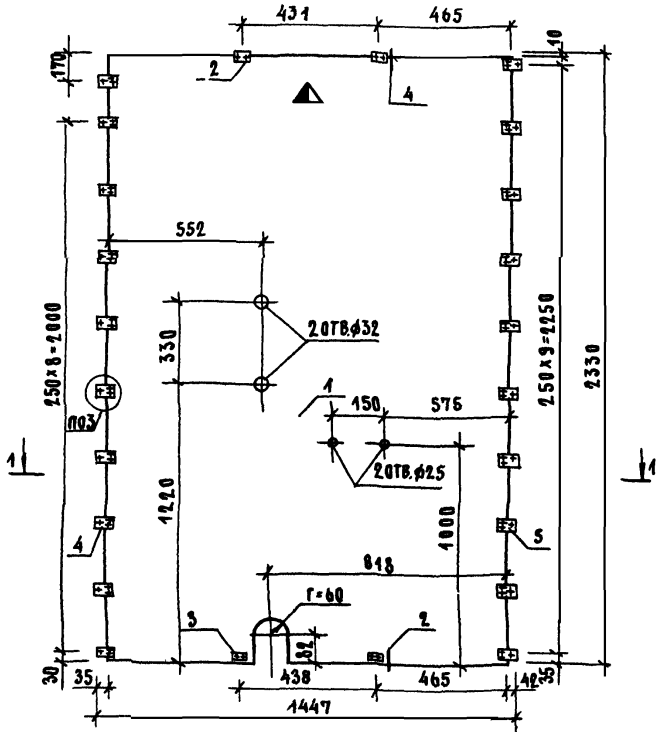

поз.	наименование	кол.	обозначение документа
1	Лист асбестоцементный		
	ЛП-П-1, 0,36х2,320-10		
	ГОСТ 18124-75	1	
2	Изделие закладное МН-5	2	1.288.9-2.1 01.2.3.03
3	МН-6	2	01.2.3.04
4	МН-7	10	01.2.3.05
5	МН-9	10	01.2.5.02
	Заклепка 3х20АМГ5П		
	ГОСТ 10300-80	48	

1. Узел 2,3,4 см. док. 1.288.9-2.1.01.2.3.00Д.
2. Масса панели 60,02 кг.

Нач.отд.	Новичков		1.288.9-2.4-18
Н.контр.	Некритин		Панель стеновая ПГ41
ГИП	Некритин		Стадия: Р; Лист: ; Листов: 1
Инженер	Сотникова		Гипрониизdрав

Формат А3

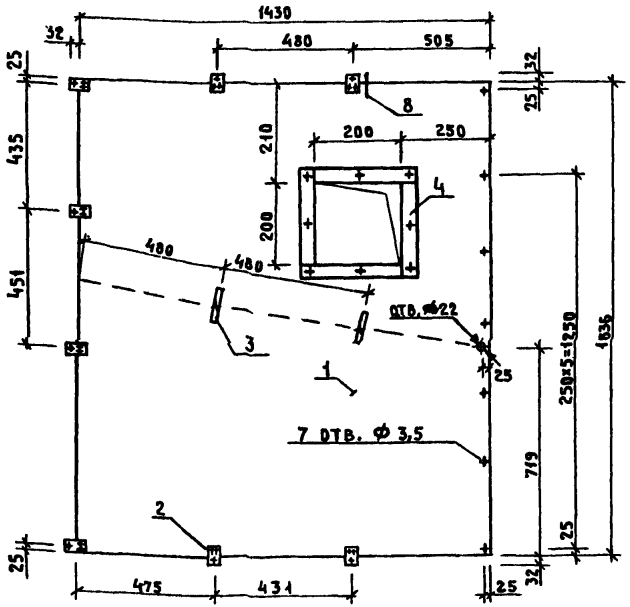

Поз.	Наименование	Кол.	Обозначение документа
1	Лист асбестоцементный		
	ап-п-1,43×1,636-10; ГОСТ 18124-75	1	
2	Изделие соединительное МН-8	8	1.288.9-2.1 01.2.8.01
3	Мн-11	2	01.2.8.02
4	Брусок 30×30×230; 0,0002 м³	4	без черт.
	Заклепка 3×20Мг50; ГОСТ 10300-80	18	
	Шуруп 1-3×30.016; ГОСТ 1145-80	9	

Узел 8 см. док. 1.288.9-2.1 01.2.3.00Д. Масса панели 41,40 кг.

1.288.9 - 2.4 - 19

Нач. отд.	Новичков	
Н. контр.	Некритин	
ГИП	Некритин	
Инж.	Сотникова	

Панель стеновая ПС 42

Стадия	Лист	Листов
Р		1

ГИПРОНИИЗДРАВ

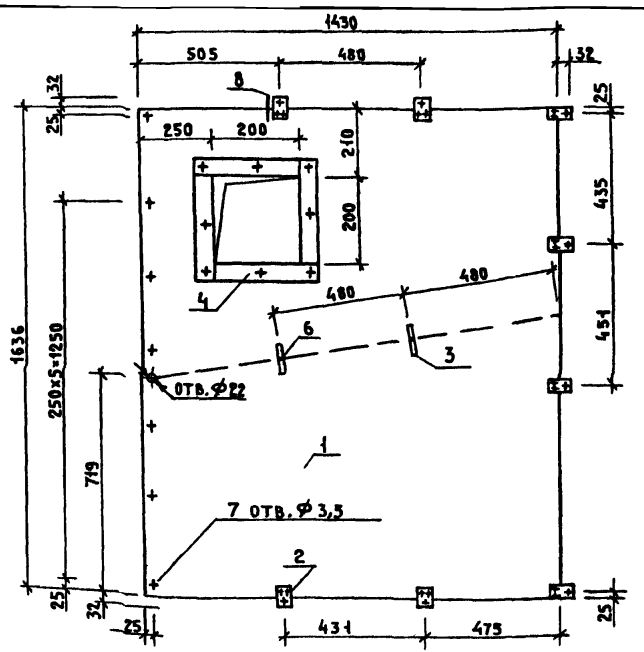

Поз.	Наименование	Кол.	Обозначение документа
1	Лист асбестоцементный		
	ап-п-1,43×1,636-10; ГОСТ 18124-75	1	
2	Изделие соединительное МН-8	8	1.288.9-2.1 01.2.8.01
3	Мн-11	2	01.2.8.02
4	Брусок 30×30×230; 0,0002 м³	4	без черт.
	Заклепка 3×20Мг50; ГОСТ 10300-80	18	
	Шуруп 1-3×30.016; ГОСТ 1145-80	9	

Узел 8 см. док. 1.288.9-2.1 01.2.3.00Д. Масса панели 41,40 кг.

1.288.9 - 2.4 - 20

Нач. отд.	Новичков	
Н. контр.	Некритин	
ГИП	Некритин	
Инж.	Сотникова	

Панель стеновая ПС 43

Стадия	Лист	Листов
Р		1

ГИПРОНИИЗДРАВ

Инв. № подл. | Подпись и дата | Взам. инв. №

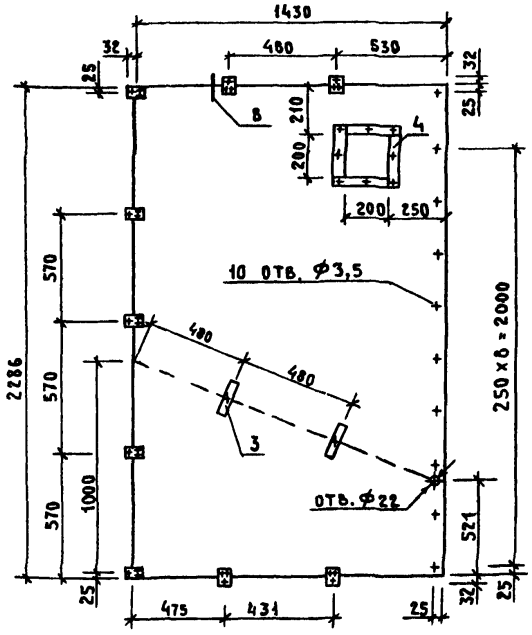

Поз.	Наименование	Кол.	Обозначение документа
1	Лист асбестоцементный		
	ЛП-П-1,43×2,286-10; ГОСТ 18124-75	1	
2	Изделие соединительное Мн-8	9	1.288.9-2.1 01.2.8.01
3	Мн-11	2	01.2.8.02
4	Брусок 30×30×230; 0,0002 м³	4	Без черт.
	Заклепка 3×20 АМг 50; ГОСТ 10300-80	18	
	Шуруп 1-3×30.016; ГОСТ 1145-80	9	

Узел 6 см. док. 1.288.9-2.1 01.2.3.00д. Масса панели 58,93 кг.

			1.288.9 - 2.4 - 21
Нач. отд.	Новичков		Панель стеновая ПС44
Н. контр.	Некритин		Стадия: Р; Лист: ; Листов: 1
ГИП	Некритин		ГИПРОНИИЗДРАВ
Инж.	Сотникова		

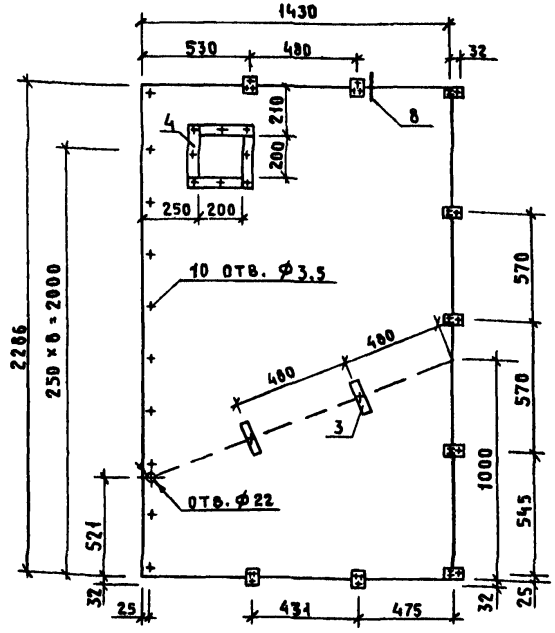

Поз.	Наименование	Кол.	Обозначение документа
1	Лист асбестоцементный		
	ЛП-П-1,43×2,286-10; ГОСТ 18124-75	1	
2	Изделие соединительное Мн-8	9	1.288.9-2.1 01.2.8.01
3	Мн-11	2	01.2.8.02
4	Брусок 30×30×230; 0,0002 м³	4	Без черт.
	Заклепка 3×20 АМг 50; ГОСТ 10300-80	18	
	Шуруп 1-3×30.016; ГОСТ 1145-80	9	

Узел 8 см. док. 1.288.9-2.1 01.2.3.00д. Масса панели 58,93 кг.

			1.288.9 - 2.4 - 22
Нач. отд.	Новичков		Панель стеновая ПС45
Н. контр.	Некритин		Стадия: Р; Лист: ; Листов: 1
ГИП	Некритин		ГИПРОНИИЗДРАВ
Инж.	Сотникова		

Инв. № подл. | Подпись и дата | Взам. инв. №

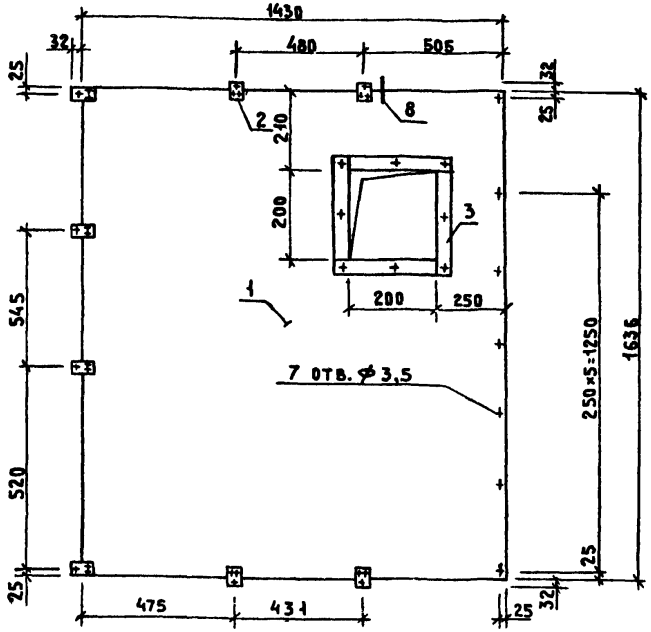

Поз.	Наименование	Кол.	Обозначение документа
1	Лист асбестоцементный		
	АП-П-1,43×1,636-10; ГОСТ 18124-75	1	
2	Изделие соединительное Мн-8	8	1.288.9-2.1 01.2.8.01
3	Брусок 30×30×230; 0,0002 м³	4	БЕЗ ЧЕРТ.
	Заклепка 3×20 АМг 50, ГОСТ 10300-80	16	
	Шуруп 1-3×30.016; ГОСТ 1145-80	8	

Узел 8 см. док. 1.288.9-2.1 01.2.3.00Д.
Масса панели 41,40 кг.

Нач. отд.	Новичков		
Н. контр.	Некритин		
ГИП	Некритин		
Инж.	Сотникова		

1.288.9 - 2.4 - 23

Панель стеновая
ПС 46

Стадия	Лист	Листов
Р		1

ГИПРОНИИЗДРАВ

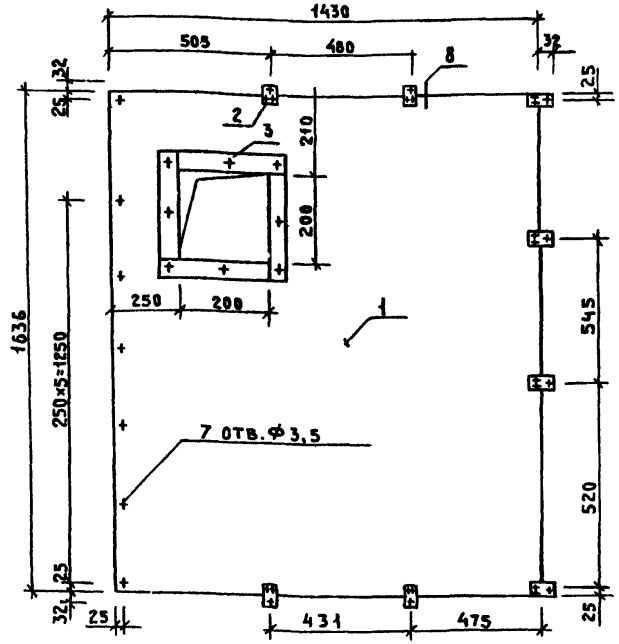

Поз.	Наименование	Кол.	Обозначение документа
1	Лист асбестоцементный		
	АП-П-1,43×1,636-10; ГОСТ 18124-75	1	
2	Изделие соединительное Мн-8	8	1.288.9-2.1 01.2.8.01
3	Брусок 30×30×230; 0,0002 м³	4	БЕЗ ЧЕРТ.
	Заклепка 3×20 АМг 50, ГОСТ 10300-80	16	
	Шуруп 1-3×30.016; ГОСТ 1145-80	8	

Узел 8 см. док. 1.288.9-2.1 01.2.3.00Д.
Масса панели 41,40 кг.

Инв. № подл. | Подпись и дата | Взам. инв. №

Нач. отд.	Новичков		
Н. контр.	Некритин		
ГИП	Некритин		
Инж.	Сотникова		

1.288.9 - 2.4 - 24

Панель стеновая
ПС 47

Стадия	Лист	Листов
Р		1

ГИПРОНИИЗДРАВ

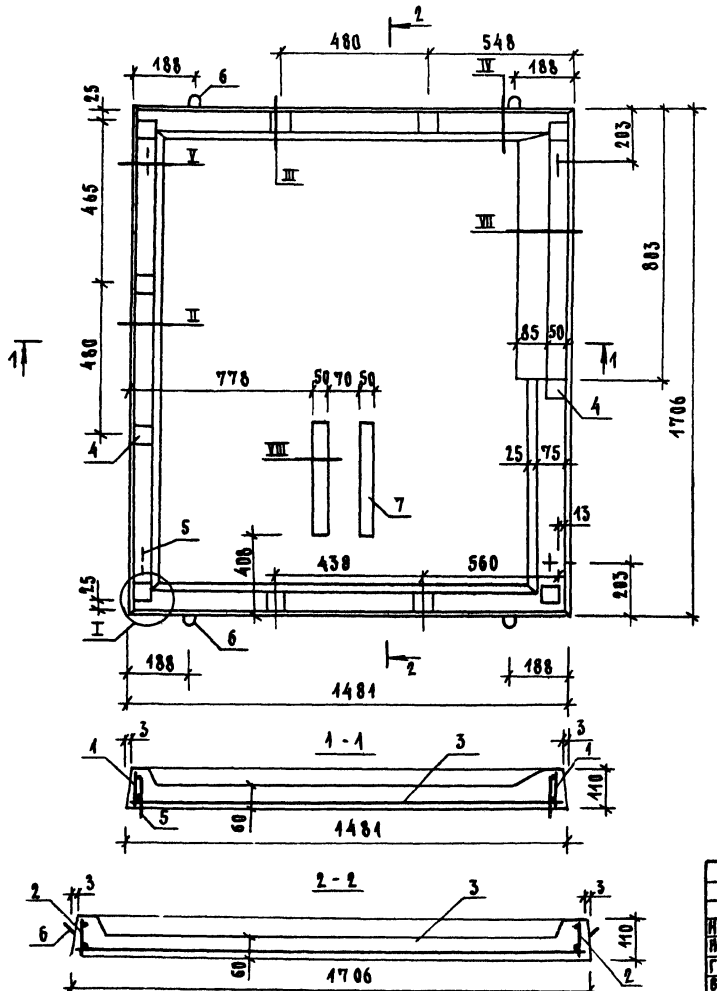

Поз.	Наименование	Кол.	Обозначение документа
1	Сетка С16	2	1.288.9-2.4-33
2	С14	2	
3	С12	1	1.288.9-2.4-34
4	Изделие закладное ЗД1	11	1.288.9-2.101.2.1.08
5	Петля П1	4	01.2.1.09
6	П2	4	01.2.1.10
7	Брусок 70×30×300; 0,006м³	2	Без черт.
	Бетон класса В15 F100 W2, м³	0,18	
	Плитка керамическая 48×48 ГОСТ 6787-80, м²	2,16	

Узлы I ... VIII см. док. 1.288.9-2.4-25

			1.288.9-2.4-25
Нач.отд.	Новичков		
Н.контр.	Некритин		Поддон ПД7
ГИП	Некритин		
Ведущ.	Данская		
Инж.	Сотникова		

Стадия	Лист	Листов
Р		1

Гипрониисдрав

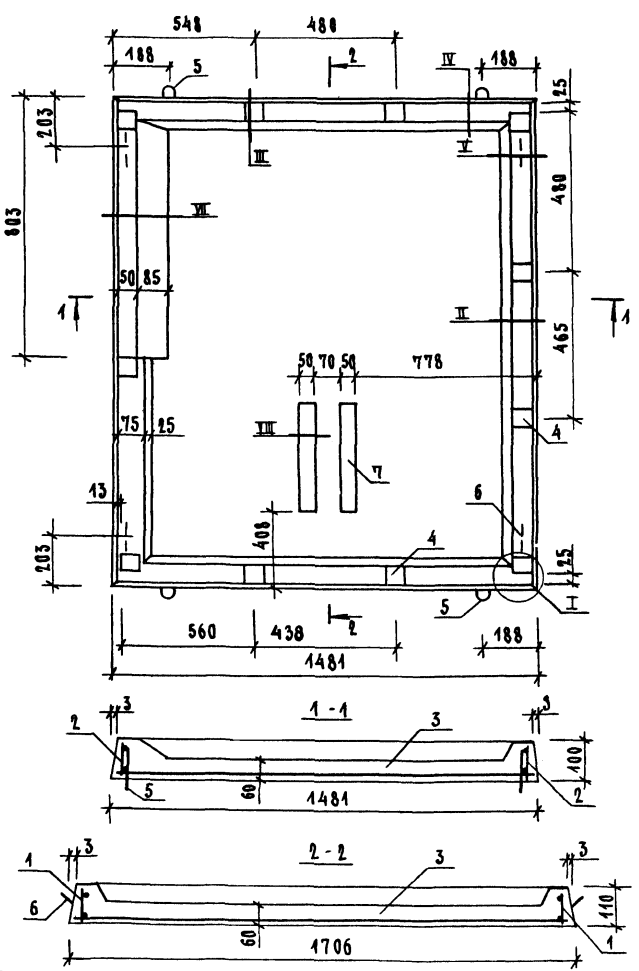

Поз.	Наименование	Кол.	Обозначение документа
1	Сетка С16	2	1.288.9-2.4-39
2	С14	2	
3	С12	1	1.288.9-2.4-34
4	Изделие закладное 3д1	11	1.288.9-2.1 01.2.1.08
5	Петля П1	4	01.2.1.09
6	П2	4	01.2.1.10
7	Брусок 70×30×300; 0,006 м³	2	Без черт.
	Бетон класса В15 F100 W2, м³	0,18	
	Плитка керамическая		
	48×48 ГОСТ 6787-80, м²	2,16	

Узлы I ... VIII см. док. 1.288.9-2.4-Д5

Нач.отд.	Новичков		
Н.контр.	Некритин		
ГИП	Некритин		
Вед.инж.	Данская		
Инж.	Сотникова		

1.288.9-2.4-26

Поддон Пд8

Стадия	Лист	Листов
Р		1

ГИПРОНИИЗДРАВ

24462-01 41 Формат А3

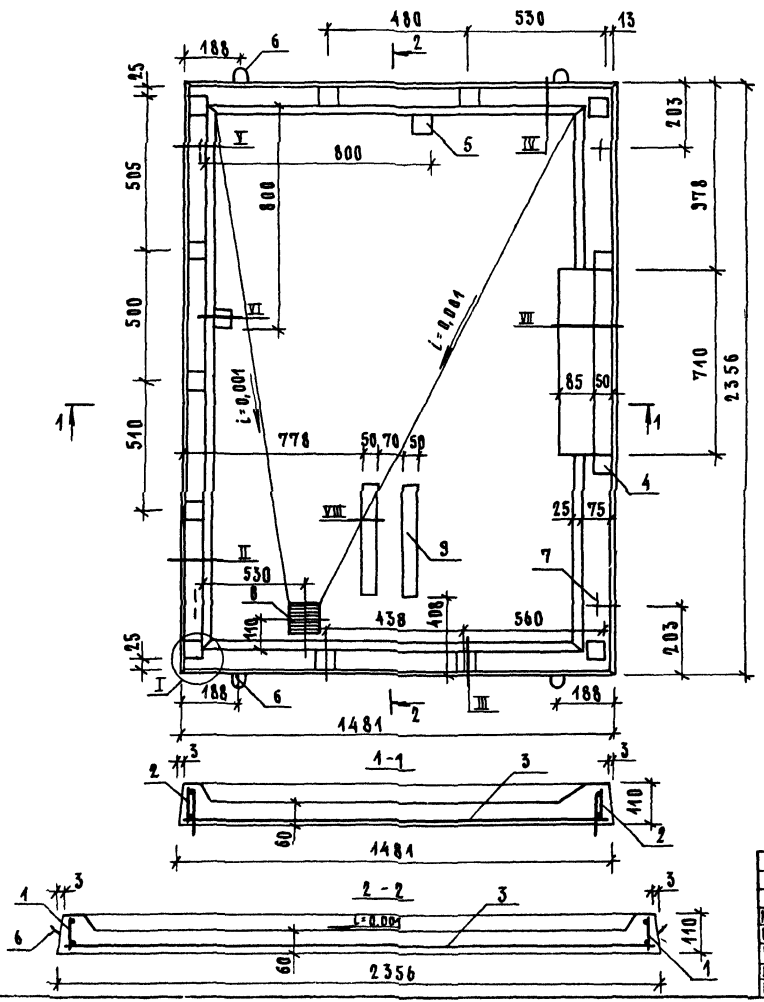

ПОЗ.	НАИМЕНОВАНИЕ	КОЛ.	ОБОЗНАЧЕНИЕ ДОКУМЕНТА
1	СЕТКА С16	2	1.288.9-2.4-33
2	С15	2	
3	С13	1	1.288.9-2.4-34
4	ИЗДЕЛИЕ ЗАКЛАДНОЕ ЗД1	13	1.288.9-2.4 01.2.1.08
5	ЗД2	2	08.2.1.05
6	ПЕТЛЯ П1	4	01.2.1.03
7	П2	4	01.2.1.10
8	НАПОЛЬНЫЙ ПРИЕМНИК СТОЧНЫХ ВОД	1	1.288.9-2.2 08 3 1 0
9	БРУСОК 70×30×300; 0,006 м³	2	БЕЗ ЧЕРТ.
	БЕТОН КЛАССА В15 F100 W2, м³	0,24	
	ПЛИТКА КЕРАМИЧЕСКАЯ		
	48×48 ГОСТ 6787-80, м²	3,04	

Узлы I... VIII см. док. 1.288.9-2.4-Д5

НАЧ. ОТД.	НОВИЧКОВ		1.288.9-2.4-27
Н. КОНТР.	НЕКРИТИН		
ГИП	НЕКРИТИН		ПОДДОН ПД3
ВЕД. ИНЖ.	ДАНСКАЯ		Стадия: Р; Лист: —; Листов: 1
ИНЖ.	СОТНИКОВА		ГИПРОНИИЗДРАВ

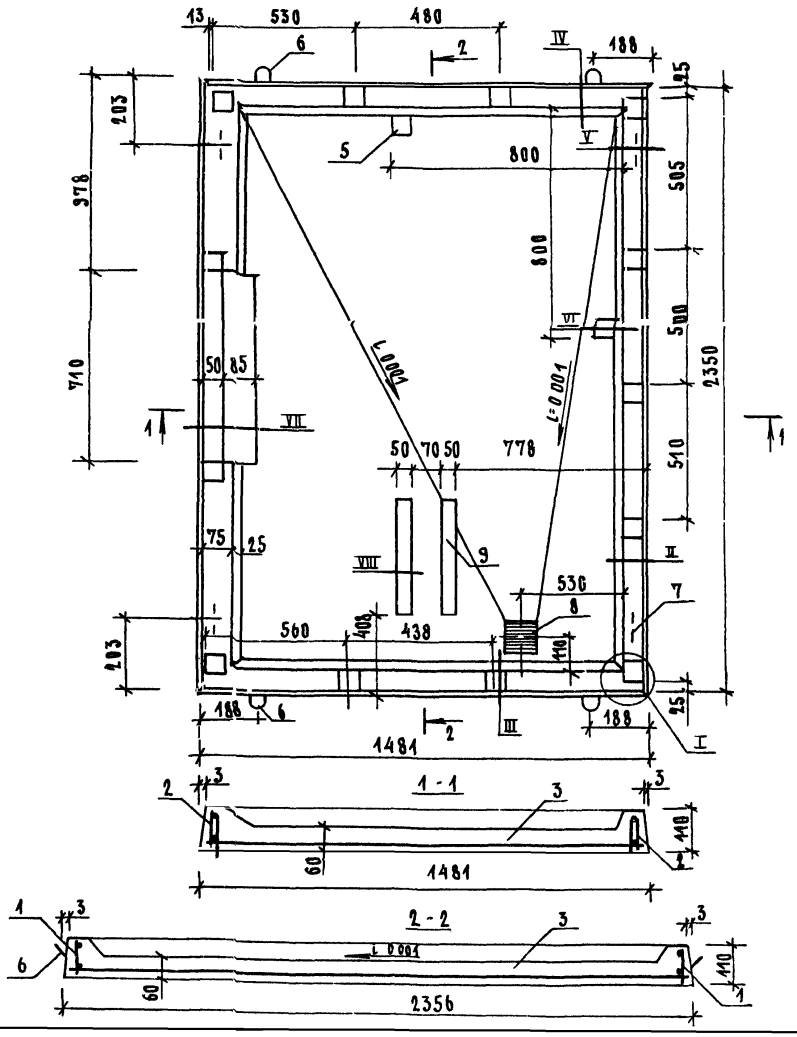

Поз	Наименование	Кол.	Обозначение документа
1	Сетка С16	2	1 288 9-24-33
2	С15	2	
3	С13	1	1 288 9-24-34
4	Изделие закладное 3д1	13	1 288 9 2101 2108
5	3д2	2	08 21 05
6	Петля П1	4	01 21 03
7	П2	4	01 21 10
8	Напольный приемник сточных вод	1	1 288 9-22 0831 0
9	Брусок 70×30×300, 0,006 м³	2	Без черт
	Бетон класса В15 F100 W2 м³	0,24	
	Плитка керамическая		
	48×48 ГОСТ 6787-80, м²	3,04	

Узлы I УИ см док 1 288 9-24-Д5

Нач отд	Новичков	
Н контр	Некритин	
ГИП	Некритин	
Вед инж	Данская	
Инж	Ботникова	

1 288 9-24-28

Поддон Пд10

Стадия	Лист	Листов
Р		1

ГИПРОНИИЗДРАВ

24462-01 43 Формат А3

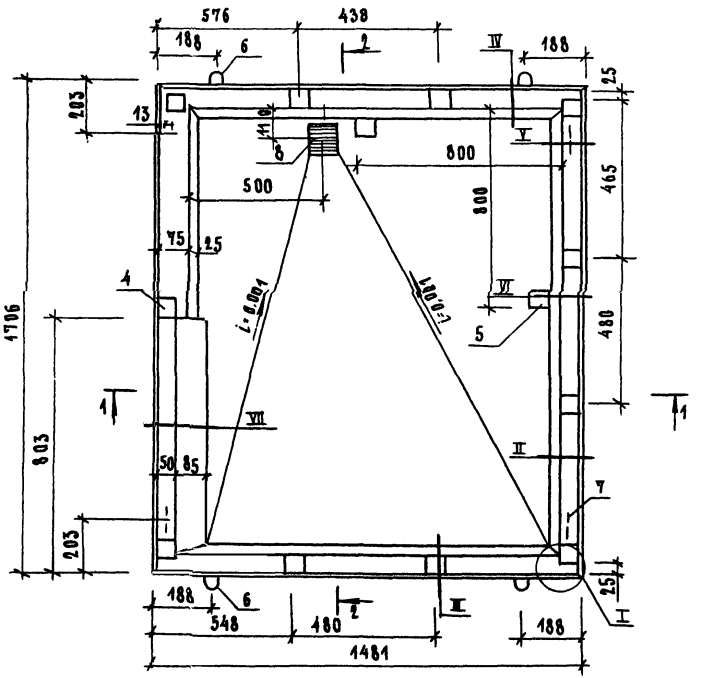

Поз.	Наименование	Кол.	Обозначение документа
1	Сетка С16	2	1.288.9-2.4-39
2	С14	2	
3	С12	1	1.288.9-2.4-34
4	Изделие закладное ЗД1	11	1.288.9-2.1 01.2.1.08
5	ЗД2	2	08.2.1.05
6	Петля П1	4	01.2.1.09
7	П2	4	01.2.1.10
8	Напольный приемник сточных вод	1	1.288.9-2.2.08.3.1.0
	Бетон класса В15 F100 W2, $м^3$	0,18	
	Плитка керамическая		
	48×48 ГОСТ 6787-80, $м^2$	2,16	

Узлы I...VII см. док. 1.288.9-2.4-Д5

Нач. отд.	Новичков	
Н. контр.	Некритин	
ГИП	Некритин	
Вед. инж.	Данская	
Инж.	Сотникова	

1.288.9-2.4-29

Поддон ПД11

Стадия	Лист	Листов
Р		1

ГИПРОНИИЗДРАВ

24462-01 44 формата3

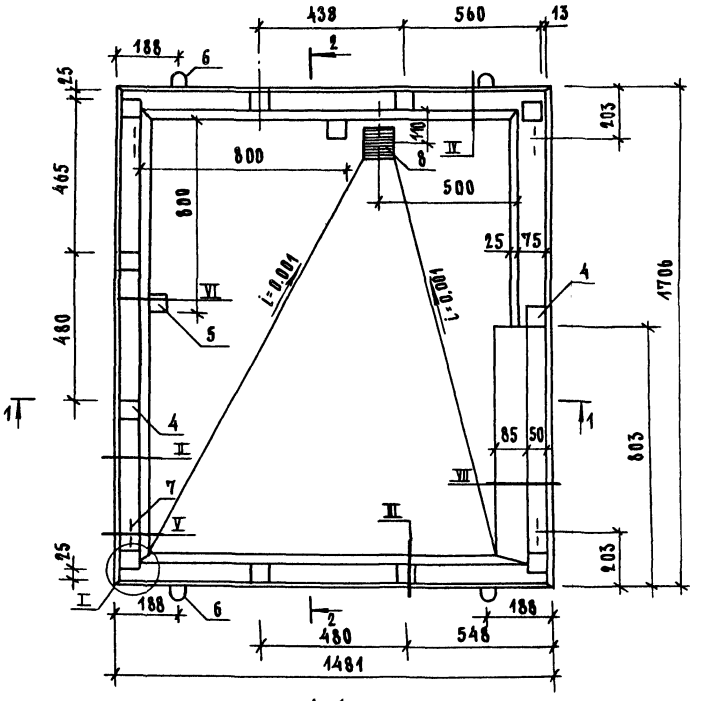

Поз.	Наименование	Кол.	Обозначение документа
1	Сетка С16	2	1.288.9-2.4-39
2	С14	2	
3	С12	1	1.288.9-2.4-34
4	Изделие закладное Зд1	11	1.288.9-2.1 01.21.08
5	Зд2	2	08.2.1.05
6	Петля П1	4	01.2.1.09
7	П2	4	01.2.1.10
8	Напольный приемник сточных вод	1	1.288.9-2.2 08.3.1.0
	Бетон класса В15 F100 W2, м³	0,18	
	Плитка керамическая		
	48×48 ГОСТ 6787-80, м²	2,16	

Узлы I...VII см. док. 1.288.9-2.4-Д5

			1.288.9-2.4-30
Нач.отд.	Новичков		Поддон ПД12
Н.контр.	Некритин		Стадия: Р; Лист: ; Листов: 1
ГИП	Некритин		Гипронииздрав
Инж.	Сотникова		

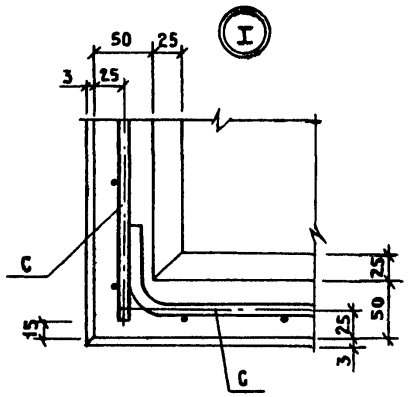

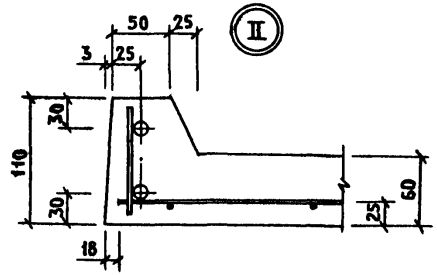

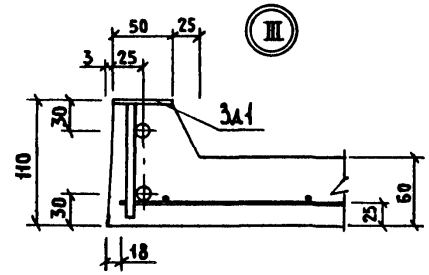

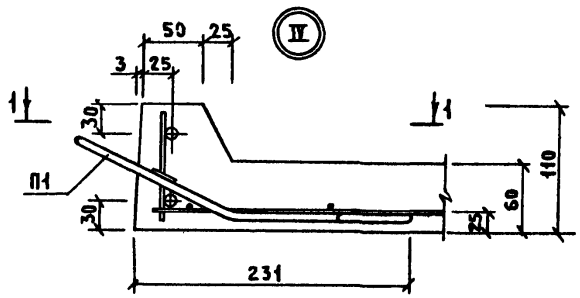

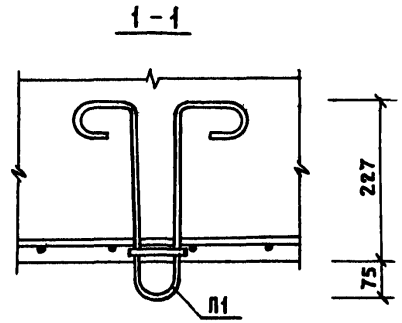

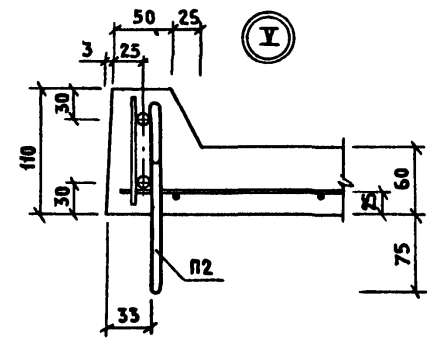

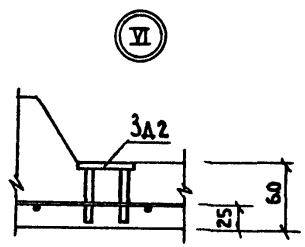

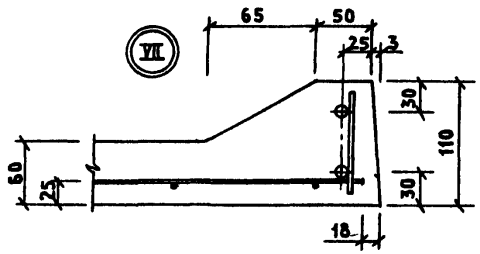

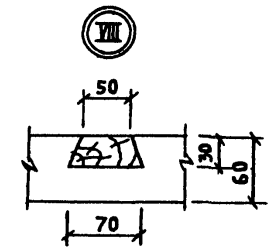

			1.288.9 - 2.4 - А5
Нач.отд.	Новичков		Узлы I...VIII
Н.контр.	Некритин		
ГИП	Некритин		
Вед.инж.	Данская		

Стадия	Лист	Листов
Р		1

ГИПРОНИИЗДРАВ

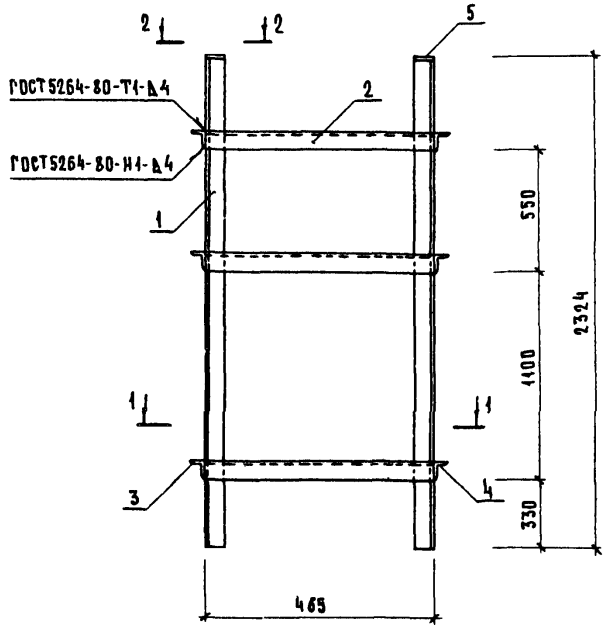

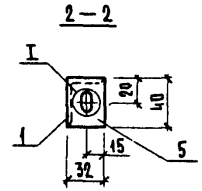



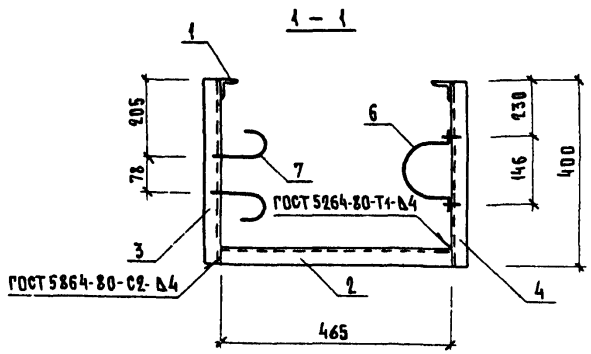

Поз.	Наименование	Кол	Обозначение документа
1	Уголок $\frac{Б\text{-}40\times32\times3\ ГОСТ\ 19772\text{-}74}{Вст3кп2\ ГОСТ\ 11474\text{-}76}$		
	ℓ = 2320 ; 3,65 кг	2	БЕЗ ЧЕРТ
2	ℓ = 465 ; 0,72 кг	3	БЕЗ ЧЕРТ.
3	БАЛКА БМ5	3	1.288.9-2.4-38
4	БМ6	3	
5	Полоса $\frac{40\times4\ ГОСТ\ 103\text{-}76}{Вст3кп2\ ГОСТ\ 380\text{-}71}$ ℓ=32; 0,04 кг	2	БЕЗ ЧЕРТ.
6	Скоба СО-110 ОСТ 36-17-77	3	
7	Хомут 32-Вст3сп-Ц9.хр ГОСТ 24139-80	6	
	Болт М8-6g.28.58.016 ГОСТ 7798-70	6	
	Гайка М8-7.Н.5 016 ГОСТ 5915-70	12	
	Шайба 8.01.08 кп 016 ГОСТ 11371-78	18	

Нач отд	Новичков		1.288.9 - 2.4 - 31
Н контр	Некритин		Монтажная рама РМ7
ГИП	Некритин		Стадия Р; Лист; Листов 1
Вед инж.	Данская		ГИПРОНИИЗДРАВ

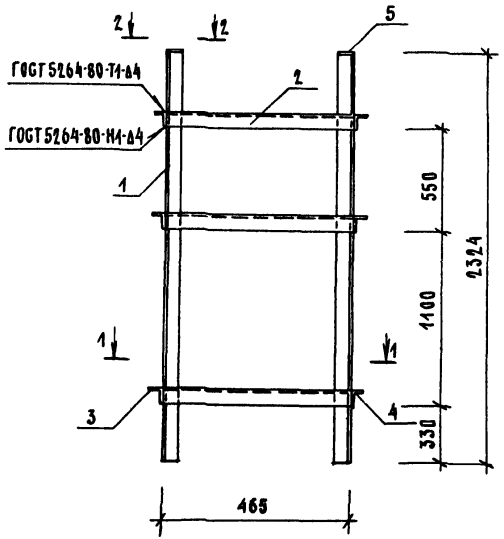

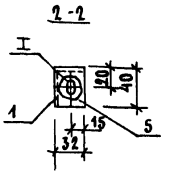



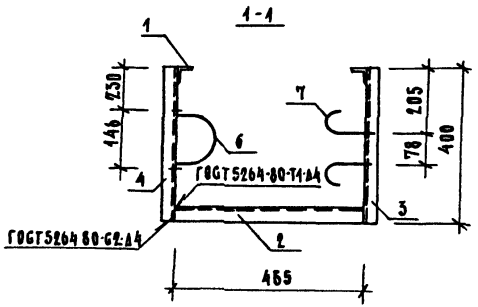

ПОЗ.	НАИМЕНОВАНИЕ	КОЛ.	ОБОЗНАЧЕНИЕ ДОКУМЕНТА
1	УГОЛОК $\frac{Б-40\times32\times3\ ГОСТ\ 19772-74}{ВСТ3КП2\ ГОСТ\ 14474-76}$		
	$\ell = 2320$; 3,65 КГ	2	БЕЗ ЧЕРТ.
2	$\ell = 465$; 0,92 КГ	3	БЕЗ ЧЕРТ.
3	БАЛКА БМ7	3	1.288.9-2.4-38
4	БМ8	3	
5	ПОЛОСА $\frac{40\times4\ ГОСТ\ 103-76}{ВСТ3КП2\ ГОСТ\ 380-71}$ $\ell=32$; 0,04КГ	2	БЕЗ ЧЕРТ.
6	СКОБА СО-110 ОСТ 36-17-77	3	
7	ХОМУТ 32-Б ОТ3СП-Ц9ХРГОСТ 24139-80	6	
	БОЛТ М8-6g.20.58.016 ГОСТ 7798-70	6	
	ГАЙКА М8-7.Н.5.016 ГОСТ 5915-70	12	
	ШАЙБА 8.01.08 Кп 016 ГОСТ 11371-78	18	

			1.288.9-2.4-32
НАЧ. ОТД.	НОВИЧКОВ		МОНТАЖНАЯ РАМА РМ8
Н. КОНТР.	НЕКРИТИН		
ГИП	НЕКРИТИН		
ВЕД. ИНЖ.	ДАНСКАЯ		

СТАДИЯ	ЛИСТ	ЛИСТОВ
Р		1

ГИПРОНИИЗДРАВ

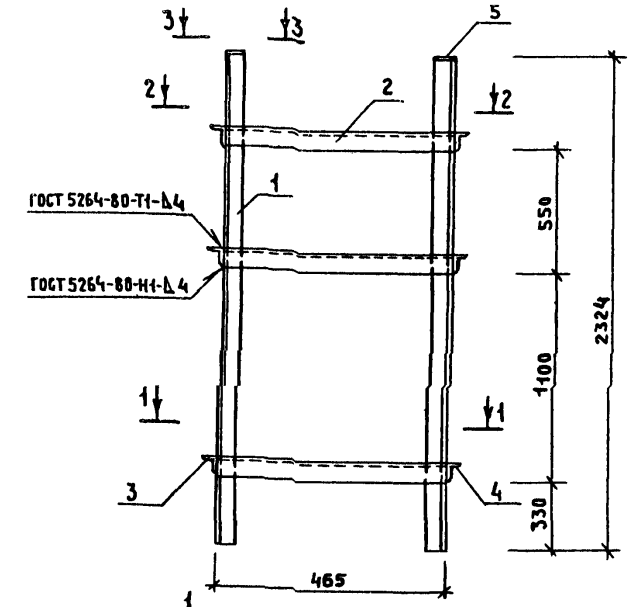

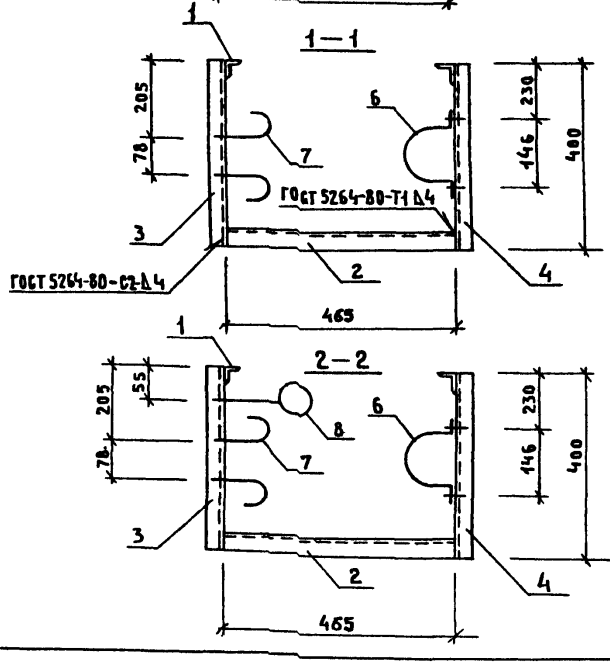

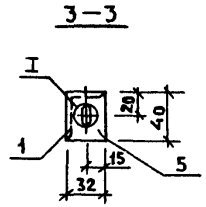



Поз.	Наименование	Кол.	Обозначение документа
1	Уголок $\frac{Б-40\times32\times3\ ГОСТ\ 19772-74}{Вст3кп2\ ГОСТ\ 11474-76}$		
	ℓ=2320; 3,65кг	2	БЕЗ ЧЕРТ.
2	ℓ=465; 0,72кг	3	БЕЗ ЧЕРТ.
3	Балка БМ5	3	1.288.9-2.4-38
4	БМ6	3	
5	Полоса $\frac{40\times4\ ГОСТ\ 103-76}{Вст3кп2\ ГОСТ\ 380-71}$ ℓ=32; 0,04кг	2	БЕЗ ЧЕРТ.
6	Скоба СО-110 ОСТ 36-17-77	3	
7	Хомут 32-Вст3сп-Ц9.Хр ГОСТ 24139-80	6	
8	Хомут МС1	1	1.288.9-2.4-38
	Болт М8-6g.20.58.016 ГОСТ 7798-70	6	
	Гайка М8-7.Н.5.016 ГОСТ 5915-70	13	
	Шайба 8.01.08 КП 016 ГОСТ 11371-78	19	

Нач.отд.	Новичков		1.288.9-2.4-33
Н.контр.	Некритин		Монтажная рама Рм 9
ГИП	Некритин		Стадия: Р; Лист: ; Листов: 1
Вед.инж	Данская		ГИПРОНИИЗДРАВ

24462-01 49

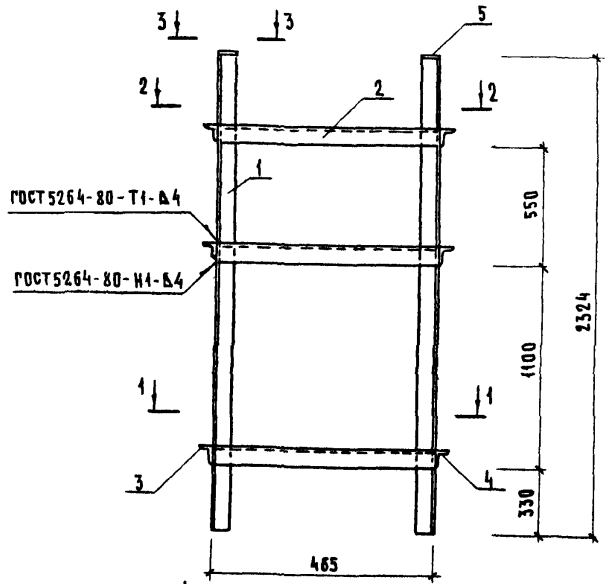

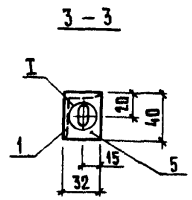



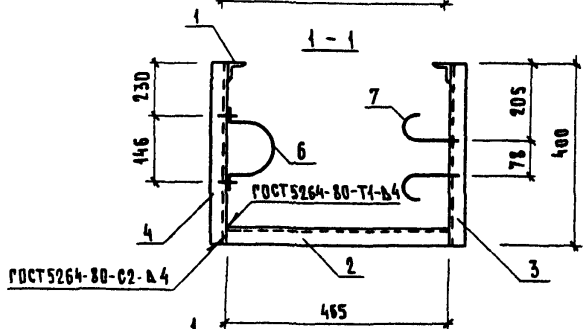

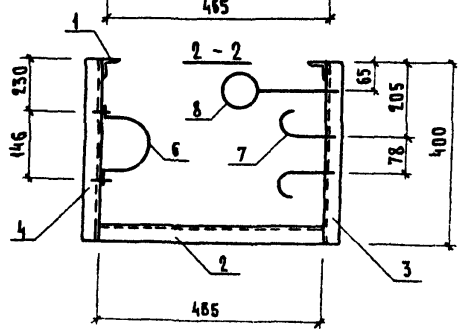

Поз	Наименование	Кол.	Обозначение документа
1	Уголок $\frac{Б\text{-}40\times32\times3\ ГОСТ\ 19772\text{-}74}{Вст\,3кп2\ ГОСТ\ 11474\text{-}76}$		
	ℓ=2320; 3,65 кг	2	БЕЗ ЧЕРТ
2	ℓ= 465; 0,72 кг	3	БЕЗ ЧЕРТ
3	Балка Бм7	3	1.288 9-2.4-38
4	Бм8	3	
5	Полоса $\frac{40\times4\ ГОСТ\ 103\text{-}76}{Вст\,3кп2\ ГОСТ\ 380\text{-}71}$ ℓ=32, 0,04 кг	2	БЕЗ ЧЕРТ
6	Скоба СО-110 ОСТ 36-17-77	3	
7	Хомут 32-Вст3сп-Ц9.Хр ГОСТ 24139-80	6	
8	Хомут МС1	1	1.288.9-2.4-38
	Болт М8-6g.20.58.016 ГОСТ 7798-70	6	
	Гайка М8-7.Н.5.016 ГОСТ 5915-70	13	
	Шайба 8.01.08 кп.016 ГОСТ 11371-78	19	

Нач.отд	Новичков		1.288 9 - 2.4 - 34
Н.контр.	Некритин		
ГИП	Некритин		Монтажная рама Рм 10
Вед.инж	Данская		Стадия: Р; Лист: ; Листов: 1
			ГИПРОНИИЗДРАВ

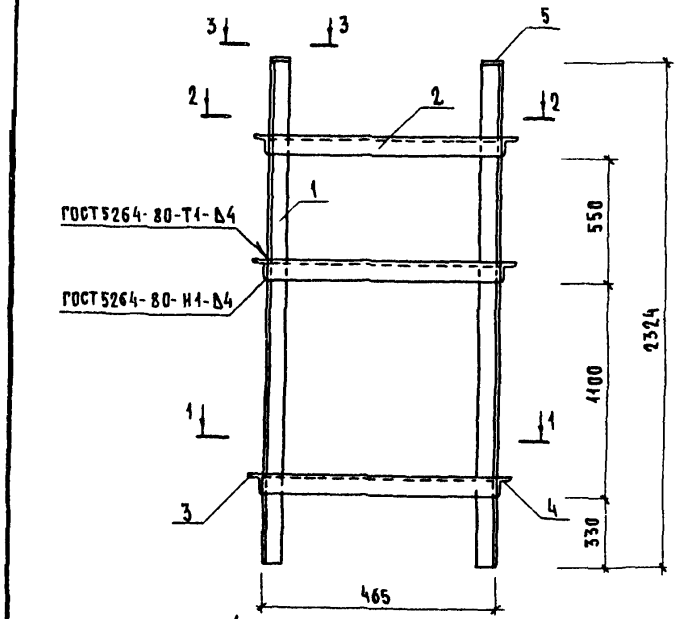

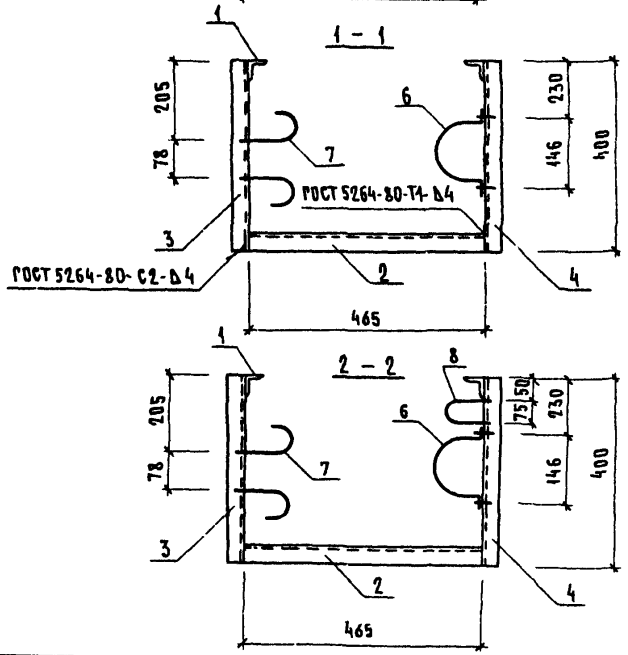

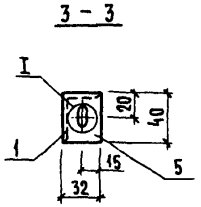



Поз.	Наименование	Кол.	Обозначение документа
1	Уголок $\frac{\text{Б-40×32×3 ГОСТ 19772-74}}{\text{Вст3кп2 ГОСТ 14474-76}}$		
	ℓ=2320, 3,65 кг	2	БЕЗ ЧЕРТ.
2	ℓ=465; 0,72 кг	3	БЕЗ ЧЕРТ
3	Балка БМ5	3	1.288.9-2.4-38
4	БМ6	3	
5	Полоса $\frac{\text{40×4 ГОСТ 103-76}}{\text{Вст3кп2 ГОСТ 380-71}}$ ℓ=32, 0,04 кг	2	БЕЗ ЧЕРТ.
6	Скоба СО-110 ОСТ 36-17-77	3	
7	Хомут 32-Вст3сп-Ц9.хр ГОСТ 24139-80	6	
8	Хомут 65-Вст3сп-Ц9.хр ГОСТ 24137-80	1	
	Болт М8-6g.2Д.58.016 ГОСТ 7798-70	6	
	Гайка М8-7.Н.5.016 ГОСТ 5915-70	13	
	Шайба 8.01.08 кп.016 ГОСТ 11371-78	19	

Нач. отд	Новичков		
Н. контр	Некритин		
ГИП	Некритин		
Вед. инж	Данская		

1.288.9-2.4-35

Монтажная рама Рм11

Стадия	Лист	Листов
Р		1

ГИПРОНИИЗДРАВ

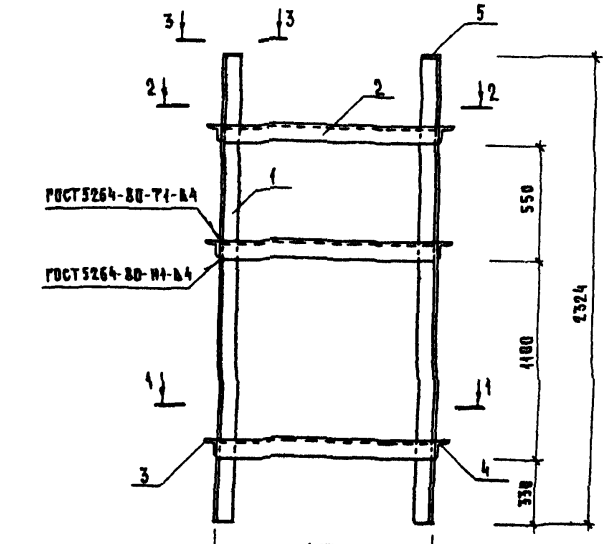

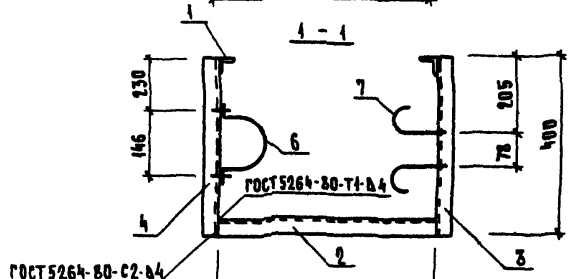

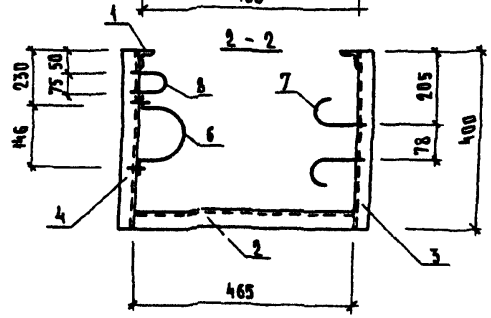

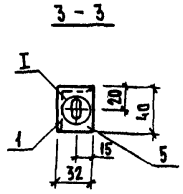



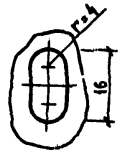

Поз.	Наименование	Кол.	Обозначение документа
1	Уголок $\frac{\text{Б-40×32×3 ГОСТ 19772-74}}{\text{Вст3кп2 ГОСТ 11474-76}}$		
	ℓ=1320; 3,65 кг	2	БЕЗ ЧЕРТ
2	ℓ= 465; 0,72 кг	3	БЕЗ ЧЕРТ.
3	Балка БМ7	3	1.288.9-2.4-38
4	БМ8	3	
5	Полоса $\frac{\text{40×4 ГОСТ 103-76}}{\text{Вст3кп2 ГОСТ 380-71}}$ ℓ=32; 0,04 кг	2	БЕЗ ЧЕРТ.
6	Скоба СО-110 ОСТ 36-17-77	3	
7	Хомут 32-Вст3сп-Ц9 хр ГОСТ 24139-80	6	
8	Хомут 65-Вст3сп-Ц9.хр ГОСТ 24137-80	1	
	Болт М8-6g.20.58.016 ГОСТ 7798-70	6	
	Гайка М8-7.Н.5.016 ГОСТ 5915-70	13	
	Шайба 8.01.08кп.016 ГОСТ 11371-78	19	

Нач. отд.	Новичков		1.288.9-2.4-36
Н. контр.	Некритин		Монтажная рама Рм12
ГИП	Некритин		Стадия: Р; Лист: ; Листов: 1
Вед. инж.	Данская		Гипроинздрав

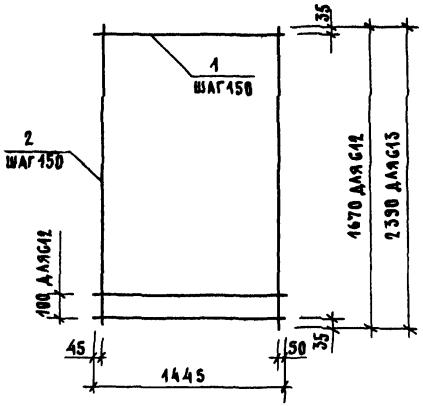

Марка сетки	поз.	Наименование	Кол.	Масса ед., кг	Масса сетки, кг
С12	1	ф4Вр1, ℓ=1445	12	0,142	3,34
	2	4Вр1, ℓ=1670	10	0,164	
С13	1	ф4Вр1, ℓ=1445	16	0,142	4,55
	2	4Вр1, ℓ=2320	10	0,227	

Арматура: класса Вр-1 по ГОСТ 6727-80

				1.288.9-2.4-37		
Нач.отд.	Новичков			Сетка С12; С13	Стадия	Лист	Листов
Н.контр.	Некритин				Р		1
ГИП	Некритин				Гипрониздрав		
Инж.	Сотникова						

Формат А4

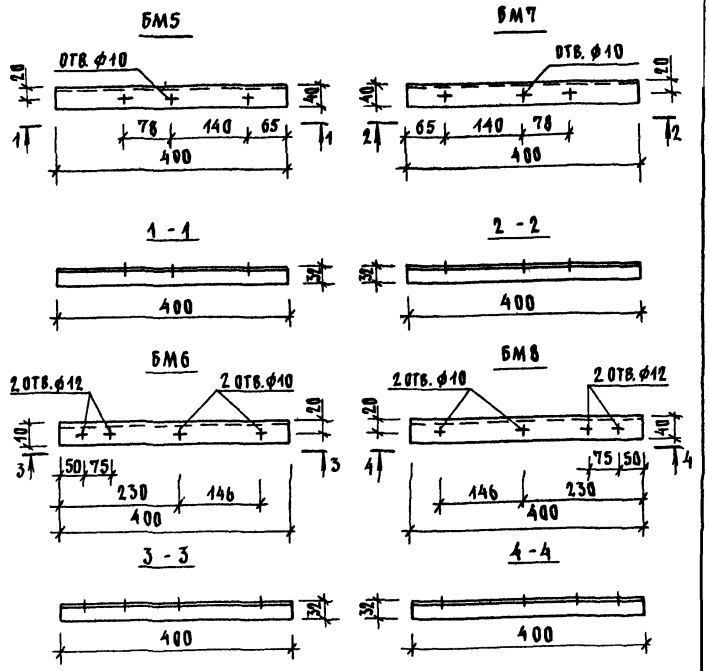

Материал: Уголок $\frac{\text{Б-40х32х3 ГОСТ 19772-74}}{\text{Вст3кп2 ГОСТ 11474-76}}$

Инв.№подл. | Подпись и дата | Взам.инв.№

				1.288.9-2.4-38		
Нач.отд.	Новичков			Балка БМ5...БМ8	Стадия	Лист	Листов
Н.контр.	Некритин				Р		1
ГИП	Некритин				Гипрониздрав		
Инж.	Сотникова						

Формат А4

G14, G15

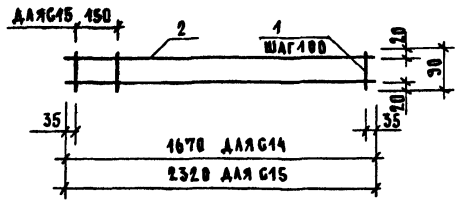

G16

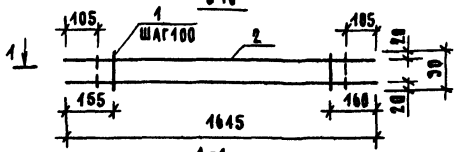

1-1

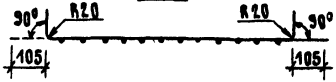

МАРКА СЕТКИ	ПОЗ.	НАИМЕНОВАНИЕ	КОЛ.	МАССА ЕД., КГ	МАССА СЕТКИ, КГ
G14	1	⌀ 4 Вр1, ℓ=90	17	0,009	2,21
	2	10 А III, ℓ=1670	2	1,030	
G15	1	⌀ 4 Вр1, ℓ=90	23	0,009	3,07
	2	10 А III, ℓ=2320	2	1,431	
G16	1	⌀ 4 Вр1, ℓ=90	14	0,009	2,12
	2	10 А III, ℓ=1615	2	0,996	

АРМАТУРА: КЛАССА ВР-1 ПО ГОСТ 6727-80, КЛАССА А-III ПО ГОСТ 5781-82

				1.288.9-2.4-39
НАЧ.ОТД.	НОВИЧКОВ			СЕТКА G14...G16
Н.КОНТР.	НЕКРИТИН			
ГИП	НЕКРИТИН			
ВЕД.ИНЖ.	ДАНСКАЯ			

СТАДИЯ	ЛИСТ	ЛИСТОВ
Р		1

ГИПРОНИИЗДРАВ

ФОРМАТ А4

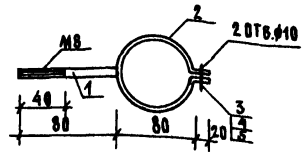

ПОЗ.	НАИМЕНОВАНИЕ	КОЛ.	ОБОЗНАЧЕНИЕ ДОКУМЕНТА
1	⌀ 8 А I ℓ=80; 0,03 КГ.	1	БЕЗ ЧЕРТ.
2	ЛИСТ Б-ПН2 ГОСТ 19903-74 / ВСТ3КП2 ГОСТ 14637-79 40×290; 0,63 КГ	1	БЕЗ ЧЕРТ.
3	БОЛТ М8-6g.20.58.016 ГОСТ 7798-70	1	
4	ГАЙКА М8-7.Н.5 016 ГОСТ 5915-70	2	
5	ШАЙБА 8.01.08 КП 016 ГОСТ 11371-78	2	

АРМАТУРА: КЛАССА: А-I ПО ГОСТ 5781-82

				1.288.9-2.4-40
НАЧ.ОТД.	НОВИЧКОВ			ХОМУТ МС1
Н.КОНТР.	НЕКРИТИН			
ГИП	НЕКРИТИН			
ВЕД.ИНЖ.	ДАНСКАЯ			

СТАДИЯ	ЛИСТ	ЛИСТОВ
Р		1

ГИПРОНИИЗДРАВ

ИНВ.N ПОДЛ. | ПОДПИСЬ И ДАТА | ВЗАМ.ИНВ.N

24462-01 54

ФОРМАТ А4

ПЛАН
1СКБА1Т

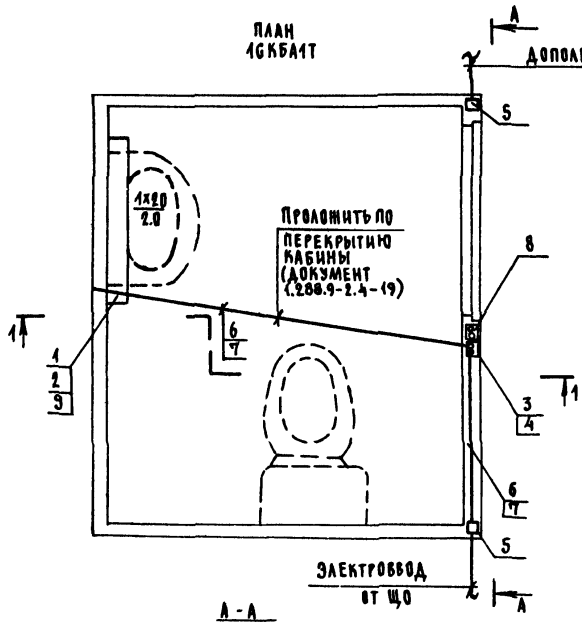

ПЛАН
1СКБА1Н

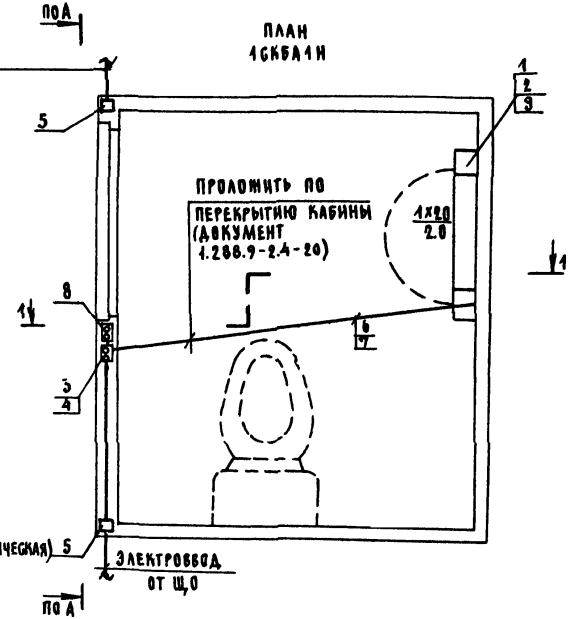

Схема подключения (электрическая)

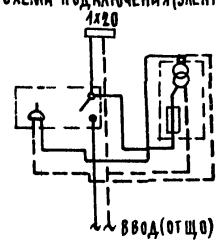

А-А

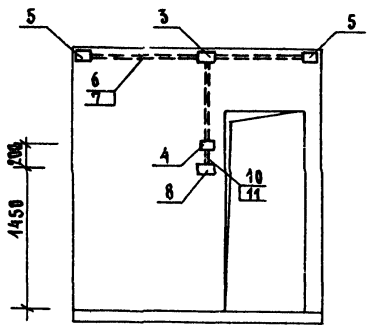

Спецификацию см. лист 2.
Сечение 1-1 см. док. 1.288.9-2.4-43

Нач.отд.	Новичков		
Н.контр.	Некритин		
Гл.инж.	Торгашов		
ГИП	Малашина		
Вед.	Иванова		

1.288.9-2.4-41

Санитарно-техническая кабина 1СКБА1Т, 1СКБА1Н
Электрооборудование

Стадия	Лист	Листов
Р	1	2

ГИПРОСПИЗДРАВ

Поз	Наименование	Кол	Обозначение	Масса ед., кг
1	Настенный брызгозащищенный	1	Т. ВА-1	2,3
	люминесцентный светильник		1×20	
	типа ВА-1 1×20 рассеянного		ТУ 165 535-046-75	
	светораспределения пред-			
	назначенный для освещения			
	зоны у зеркала в ванных			
	комнатах			
2	Лампа люминесцентная	1	Т. ЛБ-20	
	белого света мощностью		ГОСТ 6825-74	
	20Вт типа ЛБ-20			
3	Коробка стальная ответви-	1	Т КП-04	0,15
	тельная подштукатурная		ГОСТ ТУ 16 536-162-75	
	с глухой монтажной пла-			
	тиной (типа ПН-02У4)			
4	Выключатель и розетка	1	ВРК	
	с комбинированными		ТУ 16 535-162-75	0,016
	контактами			
5	Коробка типа У75	2	ГОСТ 142 54-80	
	Степень защиты IP3X		ТУ 36-1689-73	
6	Труба стальная электро-	5	Т. 20	
	сварная с характеристи-		ГОСТ 10704-76	
	ками группы „Б" с плюсо-		ГОСТ 10705-80	
	вым допуском с полностью			
	сплющенным гратом с на-			
	ружным диаметром и			

Поз	Наименование	Кол	Обозначение	Масса ед., кг
	толщиной стенки 20×1,6мм	1	АПВ-380	0,016
	(условный проход 15мм)		ГОСТ 6323-79 Е	
7	Провод одножильный с			
	алюминиевой жилой с			
	поливинилхлоридной			
	изоляцией на напряжение			
	до 380В сечением 2,0 кв мм.			
	марки АПВ-380			
8	Разделительный трансфор-	1	ОСР-0.02/0,22	
	матор типа ОСР-0 02/0 22		ТУ 16.517-700-73	
9	Стартер для люминесцент-	1	Т. 20С-127	0,5
	ной лампы мощностью		ГОСТ 8799-75	
	20 вт			
10	Провод с алюминиевыми	0,5	Т. АППВ-380	0,035
	жилами с поливинилхло-		ГОСТ 6323-79 Е	
	ридной изоляцией плоский			
	двужильный на напряже-			
	ние 380 в сечением 2,5кв.мм.			
11	Трубка электромонтажная	0,5	ХВТ	0,016
	из поливинилхлоридного		ТУ36 2501-80	
	пластика D=16мм			

ПЛАН
1СКБА2Т

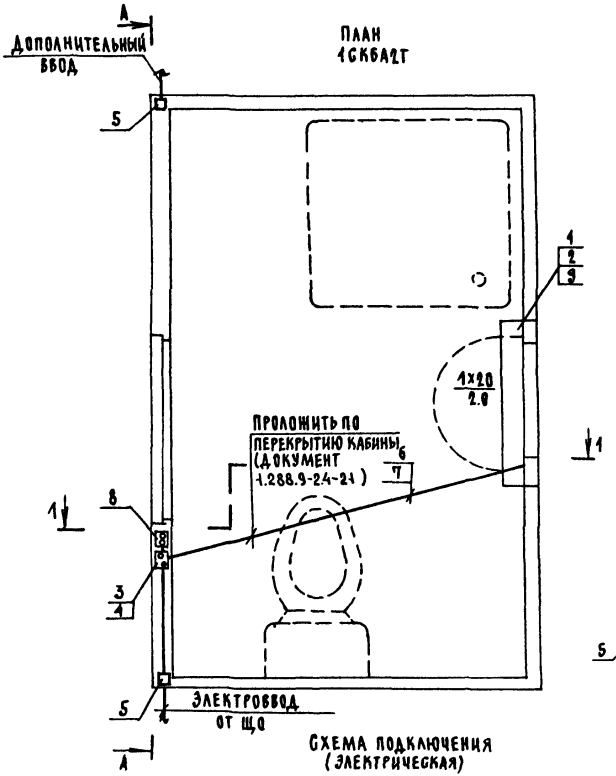

СХЕМА ПОДКЛЮЧЕНИЯ (ЭЛЕКТРИЧЕСКАЯ)

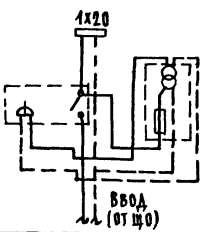

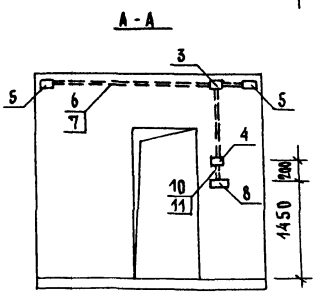

ПЛАН
1СКБА2Н

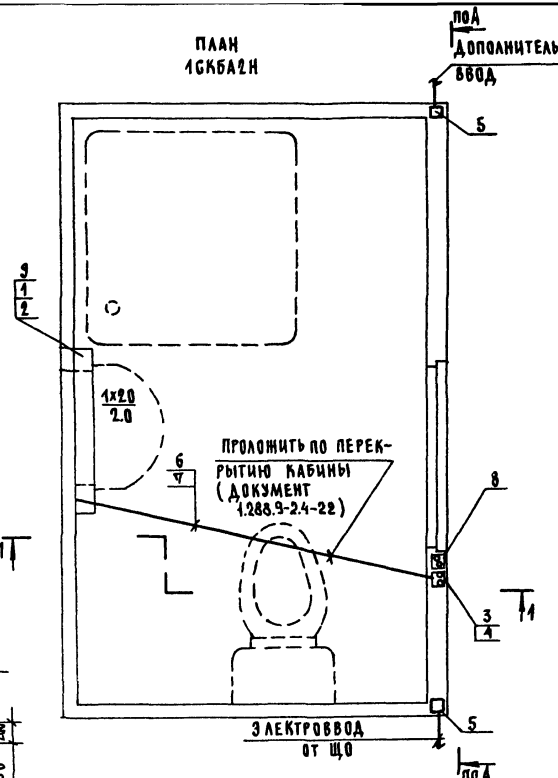

Спецификацию см. лист 2.
Сечение 1-1 см. док. 1.288.9-2.4-43

Нач.отд.	Новичков		
Н.контр.	Некритин		
Гл.инж.	Торгашов		
ГИП	Малашина		
Вед.инж.	Иванов		

1.288.9-2.4-42

Санитарно-техническая кабина 1СКБА2Т; 1СКБА2Н. Электрооборудование

Стадия	Лист	Листов
Р	1	2

ГИПРОНИИЗДРАВ

Поз.	Наименование	Кол.	Обозначение	Масса ед., кг
1	Настенный брызгозащищенный	1	Т. ВЛ-1	2,3
	люминесцентный светильник		1×20	
	типа ВЛ-1 1×20 рассеянного		ТУ 165.535-046-75	
	светораспределения пред-			
	назначенный для освещения			
	зоны у зеркала в ванных			
	комнатах			
2	Лампа люминесцентная	1	Т ЛБ-20	
	белого света мощностью		ГОСТ 6825-74	
	20 Вт типа ЛБ-20			
3	Коробка стальная ответви-	1	Т. КП-04	0,15
	тельная подштукатурная		ГОСТ ТУ 16.536-162-75	
	с глухой монтажной пласт-			
	тиной (типа Пн-0274)			
4	Выключатель и розетка	1	ВРК	
	с комбинированными		ТУ 16.535-162-75	0,016
	контактами			
5	Коробка типа У75	2	ГОСТ 14254-80	
	степень защиты IP3X		ТУ36-1689-73	
6	Труба стальная электро-	5	Т.20	
	сварная с характеристи-		ГОСТ 10704-76	
	ками группы „Б" с плюсо-		ГОСТ 10705-80	
	вым допуском с полностью			
	сплющенным гратом с на-			
	ружным диаметром и			

Поз.	Наименование	Кол.	Обозначение	Масса ед., кг
	толщиной стенки Т. 20×1,6 мм	10	АПВ-380	0.016
	(условный прохода 15 мм)		ГОСТ 6323-79 Е	
7	Провод одножильный с			
	алюминиевой жилой с			
	поливинилхлоридной			
	изоляцией на напряжение			
	до 380 В сечением 2,0 кв.мм			
	марки АПВ-380			
8	Разделительный транс-	1	ОСР-0.02/0,22	
	форматор типа ОСР-0.02/0,22		ТУ 16.517-700-73	
9	Стартер для люминесцент-	1	Т.20С-127	0.5
	ной лампы мощностью		ГОСТ 8799-75	
	20 Вт			
10	Провод с алюминиевыми	0,5	Т.АППВ-380	0,035
	жилами с поливинилхло-		ГОСТ 6323-79 Е	
	ридной изоляцией, плоский			
	двужильный на напряже-			
	ние 380 В сечением 2,5 кв.мм			
11	Трубка электромонтажная	0.5	ХВТ	0,016
	из поливинилхлоридного		ТУ 36.2501-80	
	пластика γ = 16 мм			

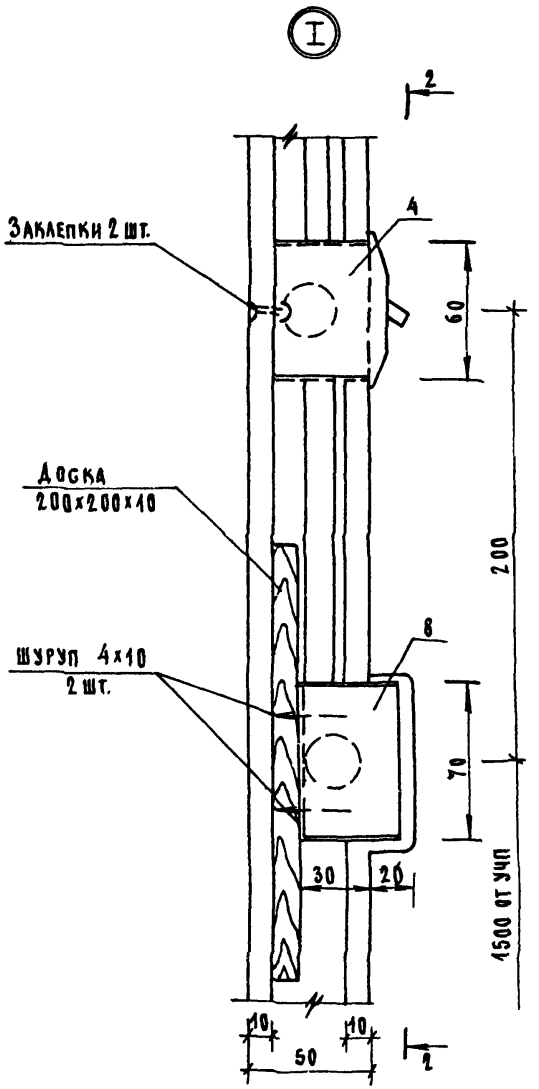

2-2

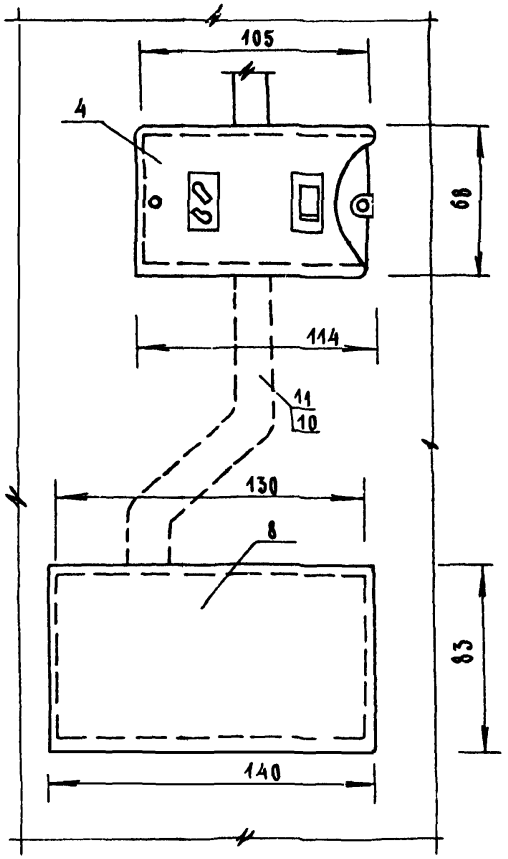

1-1

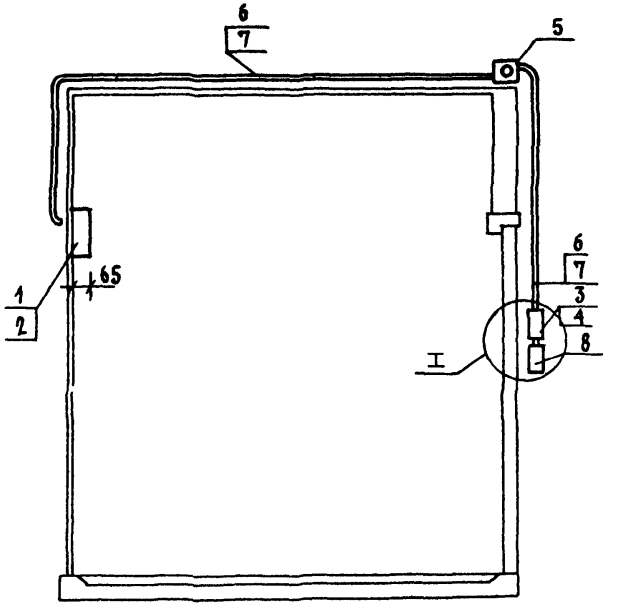

Нач отд.	Новичков		
Н.контр.	Некритин		
Гл. инж.	Торгашов		
ГИП	Малашина		
Вед инж	Иванова		

1.288.9-2.4-43

Санитарно-техническая кабина 1СКБа1Т; 1СКБа1И; 1СКБа2Т; 1СКБа2И. Электрооборудование. Сечение I-I

Стадия	Лист	Листов
Р		1

ГИПРОНИИЗДРАВ

ПЛАН
1СКБАЗТ

ПОА

А

ДОПОЛНИТЕЛЬНЫЙ ВВОД

ПЛАН
1СКБАЗН

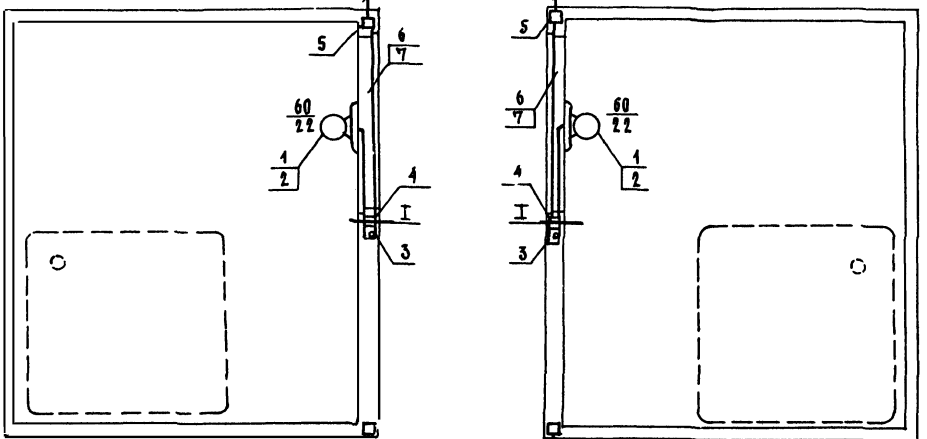

I

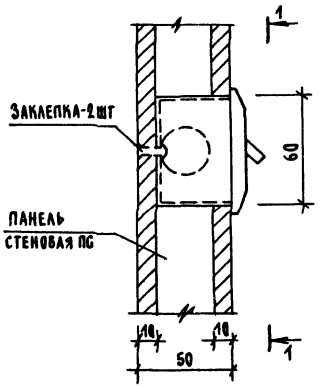

1 - 1

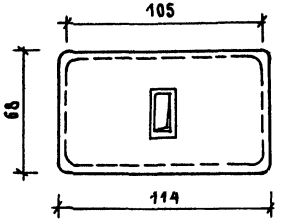

А - А

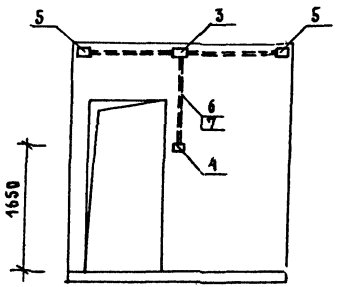

Схема подключения
(электрическая)

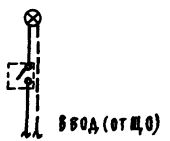

Спецификацию см. лист 2

Нач. отд.	Новичков		
Н. контр.	Некритин		
Гл. инж.	Торгашов		
ГИП	Малашина		
Вед. инж.	Иванова		

1.288.9-2.4-44

Санитарно-техническая кабина 1СКБАЗТ, 1СКБАЗН. Электрооборудование

Стадия	Лист	Листов
Р	1	2

ГИПРОНИИЗДРАВ

Поз.	Наименование	Кол	Обозначение	Масса ед., кг
1	Светильник промышленный	1	Т. НБ 007-100	1,6
	уплотненный настенный		Р20-02 УХЛ4	
	с патроном Е-27 для лампы		ТУ 16. 535-285-74	
	накаливания мощностью			
	до 100Вт		Т. БК 215-225	
2	Лампа накаливания обще-	1	60-1	0,08
	го назначения Т. БК215-		ГОСТ 2239-79	
	-225260-1 с цоколем			
	Е-27/27 на напряжение			
	220В, мощностью до 60Вт			
	с упаковкой гофроманжету			
	серого цвета			
3	Коробка ответвительная	1	Т. КП-04	0,15
	стальная под штукатуркой		ТУ 536.162-75	
	с глухой монтажной плас-			
	тиной (типа Пн 02У4)			
4	Коробка для установки	1	Т.У-196	0,50
	выключателей и штепсель-		ГОСТ 8594-70	
	ных розеток при скрытой			
	электропроводке			

Поз.	Наименование	Кол	Обозначение	Масса ед., кг
5	Коробка типа У75 степень	2	ГОСТ 14254-80	
	защиты IP3X		ТУ 36.1689-73	
6	Труба стальная электросвар-	2	Т. 20	
	ная с характеристиками		ГОСТ 10704-76	
	группы „Б" с плюсовым допус-		ГОСТ 10705-80	
	ком с полностью сплющен-			
	ным гратом с наружным			
	диаметром и толщиной			
	стенки Т. 20×1.6мм (услов-			
	ный проход 15мм)			
7	Провод одножильный с	5	АПВ-380	0,046
	алюминиевой жилой с		ГОСТ 6323-79 Е	
	поливинилхлоридной изо-			
	ляцией на напряжение			
	до 380В. сечением 2,0 кв.мм			
	марки АПВ-380			

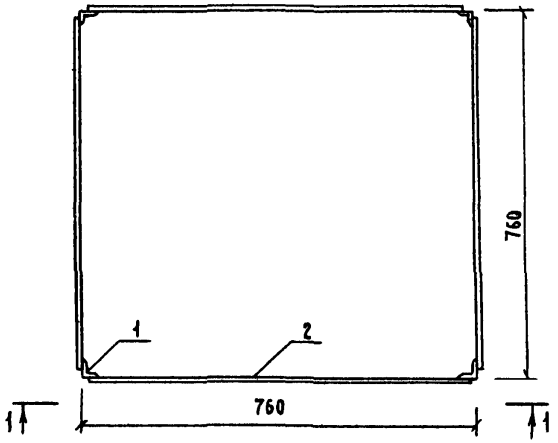

1 – 1

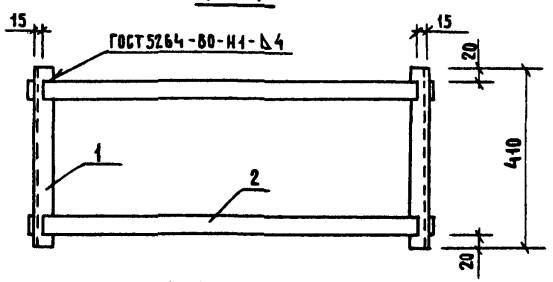

Поз.	Наименование	Кол.	Масса ед., кг	Масса рамы кг
1	Уголок $\frac{Б-40\times40\times4\ ГОСТ\ 8509-86}{Вст3кп2\ ГОСТ\ 535-79}$ $\ell=410$	4	0,99	10,61
2	Лист $\frac{Б-ПН4\ ГОСТ\ 19903-74}{Вст\ 3кп2\ ГОСТ\ 14637-79}$ 40×760	7	0,95	

Нач. отд.	Новичков		
Н. контр.	Некритин		
Гип	Некритин		
Вед. инж	Данская		

1.288.9 - 2.4 - 45

Рама поддона Рп 2

Стадия	Лист	Листов
Р		1

ГИПРОНИИЗДРАВ

Инв. № подл. | Подпись и дата | Взам. инв. №

Стадия	Лист	Листов

ГИПРОНИИЗДРАВ

24462-01 62

gost.e-ecolog.ru