ТИПОВЫЕ СТРОИТЕЛЬНЫЕ КОНСТРУКЦИИ, ИЗДЕЛИЯ И УЗЛЫ

СЕРИЯ 1.288.9-2

САНИТАРНО-ТЕХНИЧЕСКИЕ КАБИНЫ ЛЕЧЕБНО-ПРОФИЛАКТИЧЕСКИХ УЧРЕЖДЕНИЙ

ВЫПУСК 3

КАБИНЫ СО СТЕНАМИ ИЗ ГИПСОБЕТОНА.
СТРОИТЕЛЬНАЯ ЧАСТЬ.
ЭЛЕКТРООБОРУДОВАНИЕ.
РАБОЧИЕ ЧЕРТЕЖИ.

gost.e-ecolog.ru

ЦЕНТРАЛЬНЫЙ ИНСТИТУТ ТИПОВОГО ПРОЕКТИРОВАНИЯ
ГОССТРОЯ СССР

Москва А 445 Смольная ул 22

Сдано в печать X 1989 года

Заказ № 10059 Тираж 4970 экз

ТИПОВЫЕ СТРОИТЕЛЬНЫЕ КОНСТРУКЦИИ, ИЗДЕЛИЯ И УЗЛЫ

СЕРИЯ 1.288.9-2
САНИТАРНО-ТЕХНИЧЕСКИЕ КАБИНЫ ЛЕЧЕБНО-ПРОФИЛАКТИЧЕСКИХ УЧРЕЖДЕНИЙ

ВЫПУСК 3

КАБИНЫ СО СТЕНАМИ ИЗ ГИПСОБЕТОНА. СТРОИТЕЛЬНАЯ ЧАСТЬ. ЭЛЕКТРООБОРУДОВАНИЕ. РАБОЧИЕ ЧЕРТЕЖИ.

Разработаны ГИПРОНИИЗДРАВ МИНЗДРАВА СССР

Гл. инженер института Ф.Д.Ким

Гл. инженер проекта Ю.С.Некритин

Утверждены Госкомархитектуры
Письмо от 19.05.89 № ЮШ-2-796

Введены в действие с 01.01.90
Гипронииздрав Минздрава СССР

Приказ от 26.05.89 № 72

© ЦИТП Госстроя СССР, 1989

Обозначение документа	Наименование	Стр.
1.288.9-2.3-ПЗ	Пояснительная записка	5
1.288.9-2.3-РО	Ведомость отделки кабин	6
1.288.9-2.3-А1	Пример расположения санитарно-	
	-технической кабины в здании	
	Узлы 1...5	7
1.288.9-2.3-НИ	Номенклатура изделий	8
1.288.9-2.3-ТТ	Технические требования	11
1.288.9-2.3-01ВС	Санитарно-техническая кабина	
	СКБГ1Т-С, СКБГ1Т-СР, СКБГ1Т-ПС,	
	СКБГ1Т-ПСР	
	Ведомость спецификаций	14
1.288.9-2.3-02ВС	Санитарно-техническая кабина	
	СКБГ1Н-С, СКБГ1Н-СР, СКБГ1Н-П	
	Ведомость спецификаций	15
1.288.9-2.3-03ВС	Санитарно-техническая кабина	
	СКБГ2Т-С, СКБГ2Т-СР, СКБГ2Т-В,	
	СКБГ2Т-Н, СКБГ2Т-ПС, СКБГ2Т-ПСР,	
	СКБГ2Т-ПВ, СКБГ2Т-ПН	
	Ведомость спецификаций	16
1.288.9-2.3-04ВС	Санитарно-техническая кабина	
	СКБГ2Н-С, СКБГ2Н-СР, СКБГ2Н-В,	
	СКБГ2Н-Н, СКБГ2Н-П	
	Ведомость спецификаций	17
1.288.9-2.3-05ВС	Санитарно-техническая кабина	
	СКБГ3Т-С, СКБГ3Т-СР, СКБГ3Т-В,	
	СКБГ3Т-Н, СКБГ3Т-ПС, СКБГ3Т-ПСР,	
	СКБГ3Т-ПВ, СКБГ3Т-ПН	
	Ведомость спецификаций	18
1.288.9-2.3-06ВС	Санитарно-техническая кабина	
	СКБГ3Н-С, СКБГ3Н-СР, СКБГ3Н-В,	
	СКБГ3Н-Н, СКБГ3Н-П	
	Ведомость спецификаций	19
1.288.9-2.3-01	Санитарно-техническая кабина СКБГ1	
	Отделка и оборудование	20
1.288.9-2.3-02	Санитарно-техническая кабина СКБГ2	
	Отделка и оборудование	21
1.288.9-2.3-03	Санитарно-техническая кабина СКБГ3	
	Отделка и оборудование	22
1.288.9-2.3-А2	Узлы I...III	23
1.288.9-2.3-04	Санитарно-техническая кабина СКБГ1Т	
	Конструкция	24
1.288.9-2.3-05	Санитарно-техническая кабина СКБГ1Н	
	Конструкция	25
1.288.9-2.3-06	Санитарно-техническая кабина СКБГ1Т, СКБГ1Н	
	Разрез 1-1, 2-2	26
1.288.9-2.3-07	Санитарно-техническая кабина СКБГ2Т	
	Конструкция	27
1.288.9-2.3-08	Санитарно-техническая кабина СКБГ2Н	
	Конструкция	28

Инв.№ подл. | Подпись и дата | Взам.инв.№

Нач.отд.	Новичков		
Н.контр.	Некритин		
ГИП	Некритин		
Ст.инж.	Данская		

1.288.9-2.3-00

Содержание

Стадия	Лист	Листов
Р	1	6

ГИПРОНИИЗДРАВ

Инв.№ подл. | Подпись и дата | Взам.инв.№

23912 3 Формат А3

Обозначение документа	Наименование	Стр.
1.288.9-2.3-09	Санитарно-техническая кабина СКБГ2Т, СКБГ2Н	
	Разрез 1-1, 2-2	29
1.288.9-2.3-10	Санитарно-техническая кабина СКБГ3Т	
	Конструкция	30
1.288.9-2.3-11	Санитарно-техническая кабина СКБГ3Н	
	Конструкция	31
1.288.9-2.3-12	Санитарно-техническая кабина СКБГ3Т, СКБГ3Н	
	Разрез 1-1, 2-2	32
1.288.9-2.3-Д3	Монтажные узлы I...IV	33
1.288.9-2.3-13	Поддон Пд1	35
1.288.9-2.3-14	Поддон Пд2	36
1.288.9-2.3-15	Поддон Пд3	37
1.288.9-2.3-16	Поддон Пд4	38
1.288.9-2.3-17	Поддон Пд5	39
1.288.9-2.3-18	Поддон Пд6	40
1.288.9-2.3-Д4	Узлы I...IX	41
1.288.9-2.3-19	Колпак Кл1	
	Схема армирования	42
1.288.9-2.3-20	Колпак Кл1, Кл2, Кл5, Кл6	
	Разрез 1-1, 2-2, 5-5	43
1.288.9-2.3-21	Колпак Кл1	
	Вид 3-3, 4-4	44
1.288.9-2.3-22	Колпак Кл2	
	Схема армирования	45
1.288.9-2.3-23	Колпак Кл2	
	Вид 3-3, 4-4	46

Обозначение документа	Наименование	Стр.
1.288.9-2.3-24	Колпак Кл3	
	Схема армирования	47
1.288.9-2.3-25	Колпак Кл3, Кл4	
	Разрез 1-1, 2-2, 5-5	48
1.288.9-2.3-26	Колпак Кл3	
	Вид 3-3, 4-4	49
1.288.9-2.3-27	Колпак Кл4	
	Схема армирования	50
1.288.9-2.3-28	Колпак Кл4	
	Вид 3-3, 4-4	51
1.288.9-2.3-29	Колпак Кл5	
	Схема армирования	52
1.288.9-2.3-30	Колпак Кл5	
	Вид 3-3, 4-4	53
1.288.9-2.3-31	Колпак Кл6	
	Схема армирования	54
1.288.9-2.3-32	Колпак Кл6	
	Вид 3-3, 4-4	55
1.288.9-2.3-33	Панель стеновая ПС1, ПС2	56
1.288.9-2.3-34	Панель стеновая ПС3, ПС4	57
1.288.9-2.3-35	Панель стеновая ПС5, ПС6	58
1.288.9-2.3-Д5	Узлы I... VIII	59
1.288.9-2.3-36	Панель стеновая ПС7	
1.288.9-2.3-37	Панель стеновая ПС8	61
1.288.9-2.3-38	Сетка С1, С2	
1.288.9-2.3-39	Сетка С3...С6	62

Инв. № подл. | Подпись и дата | Взам. инв. №

Обозначение документа	Наименование	Стр.
1.288.9-2.3-40	Сетка С7	
1.288.9-2.3-41	Сетка С8	63
1.288.9-2.3-42	Сетка С9	
1.288.9-2.3-43	Сетка С10	64
1.288.9-2.3-44	Сетка С11	
1.288.9-2.3-45	Сетка С12	65
1.288.9-2.3-46	Сетка С13	
1.288.9-2.3-47	Сетка С14	66
1.288.9-2.3-48	Сетка С15	
1.288.9-2.3-49	Сетка С16	67
1.288.9-2.3-50	Сетка С17	
1.288.9-2.3-51	Сетка С18	68
1.288.9-2.3-52	Сетка С19	
1.288.9-2.3-53	Сетка С20	69
1.288.9-2.3-54	Изделие закладное Зд1	
1.288.9-2.3-55	Изделие закладное Зд2	70
1.288.9-2.3-56	Изделие закладное Зд3	
1.288.9-2.3-57	Изделие соединительное МН1	71
1.288.9-2.3-58	Петля П1	
1.288.9-2.3-59	Петля П2	72
1.288.9-2.3-60	Скоба МН2	
1.288.9-2.3-61	Хомут МН3	73
1.288.9-2.3-62	Рама поддона	
1.288.9-2.3-63	Изделие соединительное МН4	74
1.288.9-2.3-РС	Ведомость расхода стали	75
1.288.9-2.3-64	Санитарно-техническая кабина	76
	СКБГ1Т, СКБГ1Н	
	Электрооборудование	
1.288.9-2.3-65	Санитарно-техническая кабина	78
	СКБГ2Т, СКБГ2Н	
	Электрооборудование	
1.288.9-2.3-Д6	Санитарно-техническая кабина	80
	СКБГ1Т, СКБГ1Н, СКБГ2Т, СКБГ2Н	
	Электрооборудование	
	Сечение 1-1	
1.288.9-23-66	Санитарно-техническая кабина	81
	СКБГ3Т, СКБГ3Н	
	Электрооборудование	

Инв.№ дубл. | Подпись и дата | Взам. инв.№

23912 5

1 Состав серии

Настоящий выпуск 3 разработан в составе серии 1.288.9-2 "Санитарно-технические кабины лечебно-профилактических учреждений".

В нем приведены рабочие чертежи санитарно-технических кабин со стенами из гипсобетона, рабочие чертежи электрооборудования.

Санитарно-технические чертежи разработаны в выпуске 2 настоящей серии.

2. Общие указания

Область применения, указания по применению, маркировку, примеры расположения санитарно-технических кабин СКБ...Т и СКБ...Н смотри выпуск 0 настоящей серии.

3. Описание изделия

3.1. Архитектурно-строительная часть.

Кабина представляет собой объемный элемент полной заводской готовности.

Кабина состоит из гипсобетонного колпака и железобетонного поддона. Гипсобетонный колпак представляет собой монолитную тонкостенную конструкцию, объединяющую в себе наружные стены и потолок.

В боковой наружной стене кабины, примыкающей к монтажной шахте, предусмотрен вырез (люк), через который на постройке производится вертикальный монтаж стояков водоснабжения и канализации. Это отверстие после монтажа закрывается специальной крышкой, изготовленной из асбоцементного листа толщиной 10 мм, устанавливаемой после монтажа сантехразводок в построечных условиях.

Кабина полностью укомплектована санитарно-техническим оборудованием, электротехническими приборами, выполнена полностью отделка внутреннего объема: пол - плитка; стены - плитка и окраска, потолок - окраска, и подготовлены под окраску наружные поверхности стен кабины. Ведомость отделки кабины см. 1.288.9-2.3-РО.

4. Указания по монтажу

4.1. Строительная часть.

Монтаж кабины производится краном со специальной траверсой без рывков, ударов и сдвигов за монтажные петли гипсобетонного колпака (рис. 1).

Подъем кабины за меньшее количество петель категорически запрещается. Должны быть исключены случайные ударные воздействия на кабину при ее подъеме и монтаже.

Отверстия в плитах перекрытия должны быть подготовлены до установки кабины на перекрытие. В плите, перекрывающей кабину, отверстие для пропуска стояков водопровода и канализации должно быть выполнено до установки плиты в проектное положение.

			1.288.9-2.3-ПЗ
Нач.отд.	Новичков		Пояснительная записка
Н.контр.	Некритин		
ГИП	Некритин		
Ст.инж.	Данская		

Стадия	Лист	Листов
Р	1	2

ГИПРОНИИ ЗДРАВ

Инв.№ подл. | Подпись и дата | Взам. инв.№

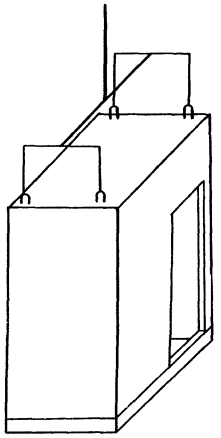

Рис. 1

4.2. Электрооборудование.

Монтаж электрооборудования выполнять согласно ПУЭ-1985г. изд. 6 и СНиП 3.05.06-85.

Наименование	Потолок		Стены		Низ стен			Примечание
	Площ. м²	Вид отделки	Площ. м²	Вид отделки	Площ. м²	Вид отделки	Высота, мм	
СКБГ-1	2.2	Окраска	3.0	Окраска	6.6	Глазурованная плитка	1600	Вар. I
	2.2	То же	9.6	Глазурованная плитка	—	———	—	Вар. II отделка на всю высоту
СКБГ-2	3.1	То же	3.9	Окраска	8.6	Глазурованная плитка	1600	Вар. I
	3.1	То же	12.5	Глазурованная плитка	—	———	—	Вар. II отделка на всю высоту
СКБГ-3	2.2	То же	3.0	Окраска	6.6	Глазурованная плитка	1600	Вар. I
	2.2	То же	9.6	Глазурованная плитка	—	———	—	Вар. II отделка на всю высоту

Взам. инв. № | Подпись и дата | Инв. № подл.

Нач. отд.	Новичков	
Н. контр.	Некритин	
ГИП	Некритин	
Ст. инж.	Данская	

1.288.9-2.3-РО

Ведомость отделки кабин

Стадия	Лист	Листов
Р		1

Гипрониизdrав

Схема расположения сантехнической кабины

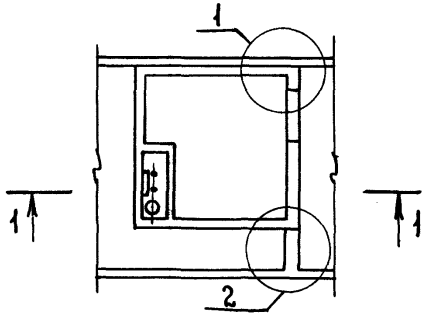

1 — 1

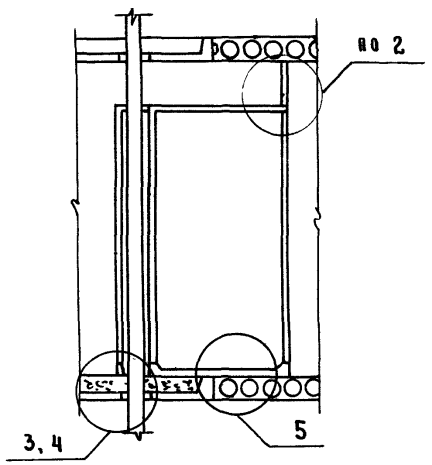

5 Железобетонный поддон кабины

Гидроизоляция	по проекту
Выравнивающий слой	по проекту
Железобетонная плита перекрытия	

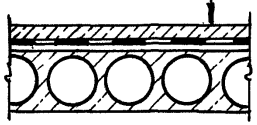

1

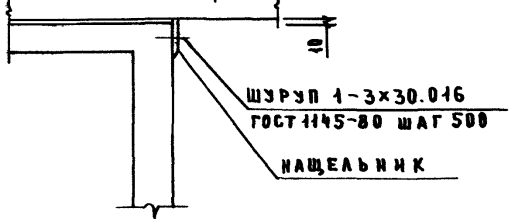

2

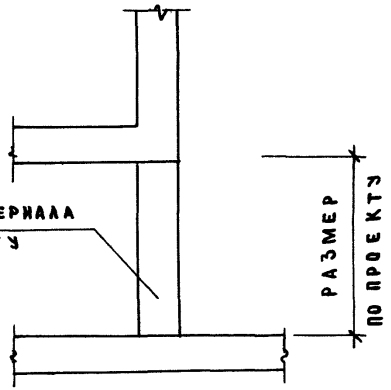

3

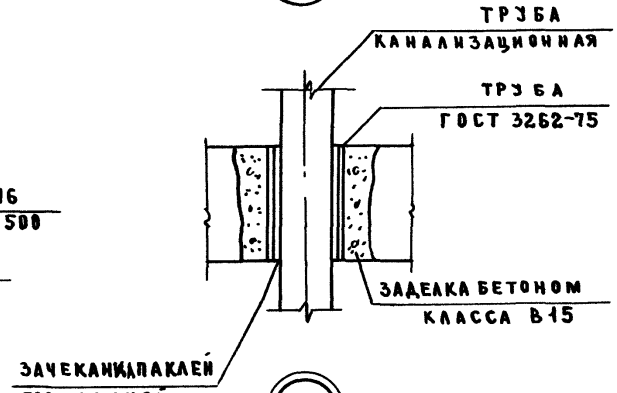

4

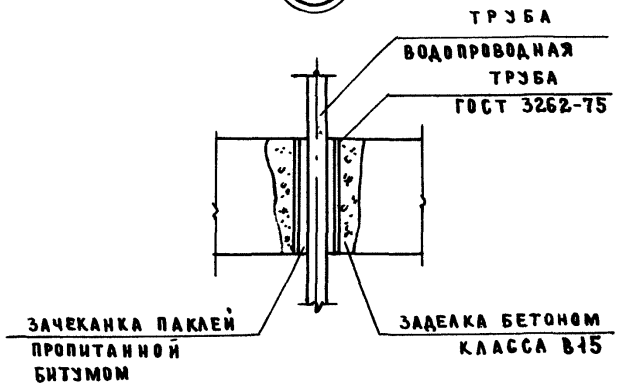

Нач.отд.	Новичков	
Н.контр.	Некритин	
ГИП	Некритин	
Ст. инж.	Данская	

1.288.9-2.3 – Д 1

Пример расположения санитарно-технической кабины в здании
Узлы 1...5

Стадия	Лист	Листов
Р		1

ГИПРОНИИ ЗДРАВ

Инв. № подл. | Подпись и дата | Взам. инв. №

23912 8

Таблица 1

Эскиз	Марка	Обозначение	Расход материалов				Масса, кг
			Бетон м³	Гипсобет м³	Сталь кг	Древес. м³	
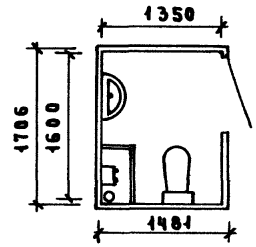	СКБГ1Т-С СКБГ1Т-СР СКБГ1Т-ПС СКБГ1Т-ПСР	1.288.9-2.3-01ВС	0,151	0,685	66,91	0,027	1610
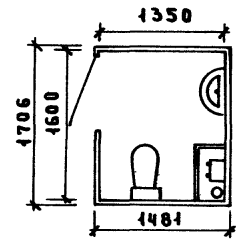	СКБГ1Н-С СКБГ1Н-СР СКБГ1Н-Н	1.288.9-2.3-02ВС	0,151	0,685	66,91	0,027	1610

Инв.№подл. | Подпись и дата | Взам.инв.№

				1.288.9-2.3-НИ	
Нач.отд	Новичков			Номенклатура изделий	Стадия: Р; Лист: 1; Листов: 3
Н.контр	Некритин				ГИПРОНИИ ЗДРАВ
ГИП	Некритин				
Ст.инж.	Данская				

Продолжение табл. 1

Эскиз	Марка	Обозначение	Расход материалов				Масса, кг
			Бетон м³	Гипсобет. м³	Сталь кг	Древес. м³	
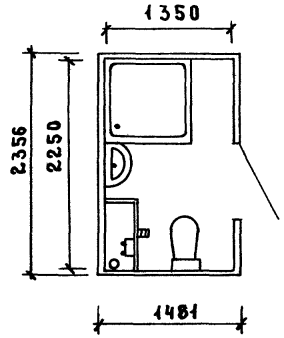	СКБГ2Т-С СКБГ2Т-СР СКБГ2Т-В СКБГ2Т-Н СКБГ2Т-ПС СКБГ2Т-ПСР СКБГ2Т-ПВ СКБГ2Т-ПН	1.288.9-2.3-03ВС	0.208	0,890	78,45	0,028	2125
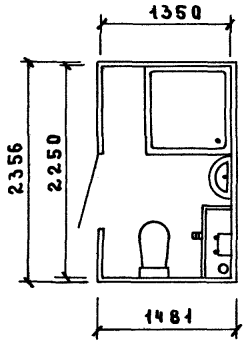	СКБГ2И-С СКБГ2И-СР СКБГ2И-В СКБГ2И-И СКБГ2И-П	1.288.9-2.3-04ВС	0.208	0,890	78,45	0,028	2125

Продолжение табл 1

Эскиз	Марка	Обозначение	Расход материалов				Масса, кг
			Бетон м³	Гипсобет м³	Сталь кг	Древес. м³	
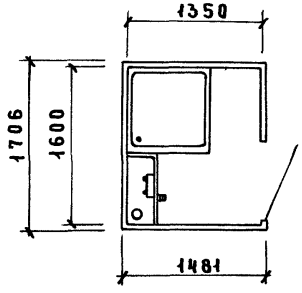	СКБГЗТ-С СКБГЗТ-СР СКБГЗТ-В СКБГЗТ-Н СКБГЗТ-ПС СКБГЗТ-ПСР СКБГЗТ-ПВ СКБГЗТ-ПН	1 288 9-2 3-05ВС	0 151	0,685	67,73	0,026	1610
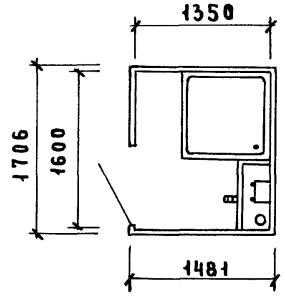	СКБГЗН-С СКБГЗН-СР СКБГЗН-В СКБГЗН-Н СКБГЗН-П	1 288 9-2 3-06ВС	0,151	0,685	67 73	0,026	1610

Инв.№подл | Подпись и дата | Взам инв.№

1. Технические требования

1.1. Общие требования по изготовлению кабин смотри серию 1.288.9-2 выпуск 1.

1.2.1. Бетон должен соответствовать требованиям ГОСТ 25192-82.

Прочность бетона поддона должна соответствовать проектному классу бетона по прочности на сжатие, указанному в рабочих чертежах типовых конструкций.

Морозостойкость бетона должна соответствовать по марке морозостойкости, установленной в проекте здания в зависимости от климатических условий района строительства, но не ниже указанной в рабочих чертежах.

Материалы, применяемые для приготовления бетона, должны обеспечивать выполнение технических требований и удовлетворять государственным стандартам на эти материалы.

1.2.2. Прочность гипсобетона колпака должна соответствовать проектной марке бетона по прочности на сжатие, указанной в рабочих чертежах.

Для изготовления гипсобетона используется гипсоцементно-пуццолановое вяжущее (ГПЦВ) при добавлении в раствор керамзитового песка или мелкого кварцевого песка с $M_{кр} \leq 2$.

Материалы, применяемые для приготовления ГПЦВ, должны обеспечивать выполнение технических требований и удовлетворять государственным стандартам.

Мелкий заполнитель (песок) должен удовлетворять требованиям ГОСТ 8736-85 и ГОСТ 10268-80.

Гипсобетон изготовлять с учетом "Рекомендаций по проектированию, изготовлению и применению конструкций из бетонов на гипсоцементнопуццолановых вяжущих", разработанных МИСИ им. В.В. Куйбышева и утвержденных ЦНИИСК им. В.А. Кучеренко.

1.3. Точность изготовления кабин.

Отклонения фактических размеров кабин от номинальных, указанных в рабочих чертежах, не должны превышать, мм:

по длине, ширине и высоте кабины	±5
по толщине днища	±3
по размерам и расположению проемов	±5
по расположению концов установленных трубопроводов:	
диаметром по 20 мм	±5
диаметром более 20 мм	±3
по расположению осей подводок	±2
общие или местные искривления наружных и внутренних поверхностей стен и пола не более	3.

Неплоскость опорной поверхности кабины не должна превышать 5 мм.

Отклонение положения закладных деталей от номинального, указанного в рабочих чертежах, не должно превышать:

в плоскости поддона	10 мм
из плоскости поддона	3 мм

Отклонение от номинальной толщины защитного слоя бетона не должно превышать 3 мм.

1.4. Требования к арматурным изделиям и закладным деталям, требования по изготовлению деревянных элементов смотри серию 1.288.9-2 выпуск 1.

		1.288.9-2.3-ТТ	
Нач.отд.	Новичков	Технические требования	Стадия: Р; Лист: 1; Листов: 3
Н.контр.	Некритин		
ГИП	Некритин		ГИПРОНИИ ЗДРАВ
Ст.инж.	Данская		

Инв.№ подл. | Подпись и дата | Взам. инв.№

2. Указания по изготовлению кабин

Кабина собирается в рабочем положении из железобетонного поддона и гипсобетонного колпака.

В процессе сборки кабин монолитный колпак устанавливается на ребра железобетонного поддона и соединяется с ним с помощью закладных деталей на сварке.

Отделка кабины производится после монтажа санитарно-технического и электротехнического оборудования.

Ведомость отделки кабин см. 1.288.9-2.3-90.

Порядок монтажа и отделки принимается заводом-изготовителем в зависимости от имеющейся технологии.

3. Указания по изготовлению гипсобетонного колпака.

Гипсобетонный колпак изготавливается в рабочем положении в формах с жестким сердечником и съемными наружными бортами.

Для обеспечения выемки колпаков из опалубки внутренние поверхности наружных стен имеют распалубочный уклон. Передняя стена кабины имеет одинаковую толщину по всей длине, а распалубочный уклон образуется за счет ее наклона внутрь кабины.

Армирование стен и потолка производится металлическими сварными сетками, которые перед установкой в форму соединяются между собой в пространственный каркас с помощью точечной контактной сварки или вязкой мягкой проволокой ф1-1.2 мм.

К арматурным сеткам колпака привариваются и привязываются монтажные петли и закладные детали, которыми колпак соединяется с поддоном.

Обе ветви монтажных петель должны привариваться ко всем горизонтальным стержням арматурных сеток, кроме трех верхних горизонтальных стержней, к которым петли привариваются.

При формовании колпака в него замоноличиваются коробки дверных блоков. Перед заливкой форм раствором производится установка пространственного арматурного каркаса, прокладка проводов в стальных трубах, установка замоноличиваемых деталей.

4. Методы контроля и испытаний гипсобетонного колпака.

Прочность бетона на сжатие следует определять по ГОСТ 17624-87.

При испытании колпаков неразрушающими методами фактическую прочность бетона на сжатие следует определять ультразвуковым методом по ГОСТ 17624-87.

Среднюю плотность бетона следует определять по ГОСТ 12730.0-78 и ГОСТ 12730.1-78 на образцах, изготовленных из бетонной смеси рабочего состава.

Среднюю плотность бетона радиоизотопным методом следует определять по ГОСТ 17623-87.

Влажность бетона проверяется в соответствии с ГОСТ 12730.2-78. Влажность на глубине 2см должна быть не более 10%.

Водонепроницаемость бетона проверяется в соответствии с ГОСТ 12730.5-84.

Отклонение размеров от номинальных не должно превышать величин, указанных в п. 1.3.

Допускается отпуск колпаков с волосяными усадочными трещинами и воздушными пузырьками на наружной поверхности стен, если суммарная длина таких трещин в пределах одной стены не превышает 1м,

а площадь, покрытая воздушными пузырьками диаметром и глубиной не более 2 мм не превышает 0.5м².

Надежность принятой анкеровки петель должна быть проверена испытаниями.

5. Железобетонный поддон

Указания по изготовлению, приемку и испытания, методы контроля и испытаний, складирование смотри выпуск I серии 1.288.9-2.

Изготовление поддонов может производиться в оснастке, предназначенной для изготовления поддонов по выпуску I настоящей серии.

Извлечение поддона из опалубки производится за петли, которые затем срезаются (рис. 2)

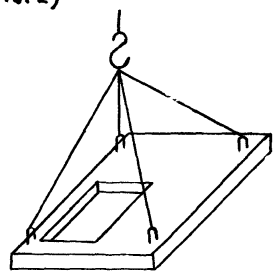

Рис. 2

6. Правила приемки кабин, комплектность и маркировка

Указания по приемке кабин, комплектности и маркировке смотри серию 1.288.9-2 выпуск I.

7. Транспортировка и складирование

Кабины транспортируются на платформе.

Погрузочно-разгрузочные работы осуществляются краном со специальной траверсой за 4 петли колпака.

Не допускается: удары кабин, перекосы, установка на невыравненное основание, подъем за меньшее количество петель.

Необходимо обеспечить установку кабин при их транспортировании и хранении на прокладки, предохраняющие от примерзания поддонов кабин к основанию, на которое они ставятся.

При транспортировании должны быть приняты меры по фиксации кабин с целью исключения их смещения при торможении и тому подобных воздействиях.

Кабины складируются в один ярус на выравненной площадке.

Кабины должны быть защищены от воздействия атмосферных осадков.

Не допускается складирование на крыше кабин каких-либо предметов и хождение людей.

№ строки	Обозначение	Наименование	Марка: СКБГ1Т-С	СКБГ1Т-СР	СКБГ1Т-ПС	СКБГ1Т-ПСР					Примечания
			Количество на марку								
1	1.288.9-2.3-01	Санитарно-техническая кабина СКБГ1,									
2		отделка и оборудование	1	1	1	1					
3	1.288.9-2.3-04	Санитарно-техническая кабина СКБГ1Т, конструкция	1	1	1	1					
4	1.288.9-2.3-64	Санитарно-техническая кабина СКБГ1Т,									
5		электрооборудование	1	1	1	1					
6	1.288.9-2.2 01.1.0.0	Санитарно-техническая кабина СКБГ1Т, вентиляция	1	1	1	1					
7		Переменные данные для исполнения									
8	1.288.9-2.2 01.2.0.0	Санитарно-техническая кабина СКБГ1Т-С, водопровод	1	1							
9	1.288.9-2.2 03.2.0.0	Санитарно-техническая кабина СКБГ1Т-ПС, водопровод			1	1					
10	1.288.9-2.2 01.3.0.0	Санитарно-техническая кабина СКБГ1Т-С, канализация	1								
11	1.288.9-2.2 02.3.0.0	Санитарно-техническая кабина СКБГ1Т-СР, канализация		1							
12	1.288.9-2.2 03.3.0.0	Санитарно-техническая кабина СКБГ1Т-ПС, канализация			1						
13	1.288.9-2.2 04.3.0.0	Санитарно-техническая кабина СКБГ1Т-ПСР, канализация				1					

Инв. № подл. | Подпись и дата | Взам. инв. №

Нач. отд.	Новичков	
Н. контр.	Некритин	
ГИП	Некритин	
Ст. инж.	Данская	

1.288.9-2.3-01ВС

Санитарно-техническая кабина СКБГ1Т-С, СКБГ1Т-СР, СКБГ1Т-ПС, СКБГ1Т-ПСР
Ведомость спецификаций

Стадия	Лист	Листов
Р		1

ГИПРОНИИЗДРАВ

№ строки	Обозначение	Наименование	Марка СКБГ1Н-С	Марка СКБГ1Н-СР	Марка СКБГ1Н-П						Примечание
			Количество на марку								
1	1.288.9-2.3-01	Санитарно-техническая кабина СКБГ1,									
2		отделка и оборудование	1	1	1						
3	1.288.9-2.3-05	Санитарно-техническая кабина СКБГ1Н. конструкция	1	1	1						
4	1.288.9-2.3-64	Санитарно-техническая кабина СКБГ1Н,									
5		электрооборудование	1	1	1						
6	1.288.9-2.2 01.1.0.0	Санитарно-техническая кабина СКБГ1Н, вентиляция	1	1	1						
7		Переменные данные для исполнения									
8	1.288.9-2.2 05.2.0.0	Санитарно-техническая кабина СКБГ1Н-С, водопровод	1	1							
9	1.288.9-2.2 07.2.0.0	Санитарно-техническая кабина СКБГ1Н-П, водопровод			1						
10	1.288.9-2.2 05.3.0.0	Санитарно-техническая кабина СКБГ1Н-С, канализация	1								
11	1.288.9-2.2 06.3.0.0	Санитарно-техническая кабина СКБГ1Н-СР, канализация		1							
12	1.288.9-2.2 07.3.0.0	Санитарно-техническая кабина СКБГ1Н-П. канализация			1						

Нач. отд.	Новичков	
Н. контр.	Некритин	
ГИП	Некритин	
Ст. инж.	Данская	

1.288.9-2.3-02бс

Санитарно-техническая кабина СКБГ1Н-С, СКБГ1Н-СР, СКБГ1Н-П

Ведомость спецификаций

Стадия	Лист	Листов
Р		1

ГИПРОНИИ ЗДРАВ

№ строки	Обозначение	Наименование	Марка								Примечания
			СКБГ2Т-С	СКБГ2Т-СР	СКБГ2Т-В	СКБГ2Т-Н	СКБГ2Т-ПС	СКБГ2Т-ПСР	СКБГ2Т-ПВ	СКБГ2Т-ПН	
			Количество на марку								
1	1.288.9-2.3-02	Санитарно-техническая кабина СКБГ2,									
2		отделка и оборудование	1	1	1	1	1	1	1	1	
3	1.288.9-2.3-07	Санитарно-техническая кабина СКБГ2Т, конструкция	1	1	1	1	1	1	1	1	
4	1.288.9-2.3-65	Санитарно-техническая кабина СКБГ2Т.									
5		электрооборудование	1	1	1	1	1	1	1	1	
6	1.288.9-2.2 01.1.0.0	Санитарно-техническая кабина СКБГ2Т, вентиляция	1	1	1	1	1	1	1	1	
7		Переменные данные для исполнения									
8	1.288.9-2.2 08.2.0.0	Санитарно-техническая кабина СКБГ2Т-С, водопровод	1	1	1	1					
10	1.288.9-2.2 12.2.0.0	Санитарно-техническая кабина СКБГ2Т-ПС, водопровод					1	1	1	1	
11	1.288.9-2.2 08.3.0.0	Санитарно-техническая кабина СКБГ2Т-С, канализация	1								
12	1.288.9-2.2 09.3.0.0	Санитарно-техническая кабина СКБГ2Т-СР, канализация		1							
13	1.288.9-2.2 10.3.0.0	Санитарно-техническая кабина СКБГ2Т-В, канализация			1						
14	1.288.9-2.2 11.3.0.0	Санитарно-техническая кабина СКБГ2Т-Н, канализация				1					
15	1.288.9-2.2 12.3.0.0	Санитарно-техническая кабина СКБГ2Т-ПС, канализация					1				
16	1.288.9-2.2 13.3.0.0	Санитарно-техническая кабина СКБГ2Т-ПСР, канализация						1			
17	1.288.9-2.2 14.3.0.0	Санитарно-техническая кабина СКБГ2Т-ПВ, канализация							1		
18	1.288.9-2.2 15.3.0.0	Санитарно-техническая кабина СКБГ2Т-ПН, канализация								1	

Нач. отд.	Новичков	
Н. контр.	Некритин	
ГИП	Некритин	
Ст. инж.	Данская	

1.288.9-2.3-03 ВС

Санитарно-техническая кабина СКБГ2Т-С, СКБГ2Т-СР, СКБГ2Т-В, СКБГ2Т-Н, СКБГ2Т-ПС, СКБГ2Т-ПСР, СКБГ2Т-ПВ, СКБГ2Т-ПН
Ведомость спецификаций

Стадия	Лист	Листов
Р		1

ГИПРОНИИ ЗДРАВ

№ строки	Обозначение	Наименование	Марка: СКБГ2Н-С	СКБГ2Н-СР	СКБГ2Н-В	СКБГ2Н-Н	СКБГ2Н-П				Примечания
			Количество на марку								
1	1.288.9-2.3-02	Санитарно-техническая кабина СКБГ2.									
2		отделка и оборудование	1	1	1	1	1				
3	1.288.9-2.3-08	Санитарно-техническая кабина СКБГ2Н, конструкция	1	1	1	1	1				
4	1.288.9-2.3-65	Санитарно-техническая кабина СКБГ2Н,									
5		электрооборудование	1	1	1	1	1				
6	1.288.9-2.2 01.1.0.0	Санитарно-техническая кабина СКБГ2Н, вентиляция	1	1	1	1	1				
7		Переменные данные для исполнения									
8	1.288.9-2.2 16.2.0.0	Санитарно-техническая кабина СКБГ2Н-С, водопровод	1	1	1	1					
9	1.288.9-2.2 20.2.0.0	Санитарно-техническая кабина СКБГ2Н-П, водопровод					1				
10	1.288.9-2.2 16.3.0.0	Санитарно-техническая кабина СКБГ2Н-С, канализация	1								
11	1.288.9-2.2 17.3.0.0	Санитарно-техническая кабина СКБГ2Н-СР, канализация		1							
12	1.288.9-2.2 18.3.0.0	Санитарно-техническая кабина СКБГ2Н-В, канализация			1						
13	1.288.9-2.2 19.3.0.0	Санитарно-техническая кабина СКБГ2Н-Н, канализация				1					
14	1.288.9-2.2 20.3.0.0	Санитарно-техническая кабина СКБГ2Н-П, канализация					1				

Инв. № подл. | Подпись и дата | Взам. инв. №

Нач. отд	Новичков	
Н. контр.	Некритин	
ГИП	Некритин	
Ст. инж.	Данская	

1.288.9-2.3-04 ВС

Санитарно-техническая кабина СКБГ2Н-С, СКБГ2Н-СР, СКБГ2Н-В, СКБГ2Н-Н, СКБГ2Н-П
Ведомость спецификаций

Стадия	Лист	Листов
Р		1

ГИПРОНИИ ЗДРАВ

№ строки	Обозначение	Наименование	Марка								Примечание
			СКБГЗТ-С	СКБГЗТ-СР	СКБГЗТ-В	СКБГЗТ-Н	СКБГЗТ-ПС	СКБГЗТ-ПСР	СКБГЗТ-ПВ	СКБГЗТ-ПН	
			Количество на марку								
1	1.288.9-2.3-03	Санитарно-техническая кабина СКБГЗ,									
2		отделка и оборудование	1	1	1	1	1	1	1	1	
3	1.288.9-2.3-10	Санитарно-техническая кабина СКБГЗТ, конструкция	1	1	1	1	1	1	1	1	
4	1.288.9-2.3-66	Санитарно-техническая кабина СКБГЗТ,									
5		электрооборудование.	1	1	1	1	1	1	1	1	
6	1.288.9-2.2 01.1.0.0	Санитарно-техническая кабина СКБГЗТ, вентиляция	1	1	1	1	1	1	1	1	
7		Переменные данные для исполнения									
8	1.288.9-2.2 21.2.0.0	Санитарно-техническая кабина СКБГЗТ-С, водопровод	1	1	1	1					
9	1.288.9-2.2 25.2.0.0	Санитарно-техническая кабина СКБГЗТ-ПС, водопровод					1	1	1	1	
10	1.288.9-2.2 21.3.0.0	Санитарно-техническая кабина СКБГЗТ-С, канализация	1								
11	1.288.9-2.2 22.3.0.0	Санитарно-техническая кабина СКБГЗТ-СР, канализация		1							
12	1.288.9-2.2 23.3.0.0	Санитарно-техническая кабина СКБГЗТ-В, канализация			1						
13	1.288.9-2.2 24.3.0.0	Санитарно-техническая кабина СКБГЗТ-Н, канализация				1					
14	1.288.9-2.2 25.3.0.0	Санитарно-техническая кабина СКБГЗТ-ПС, канализация					1				
15	1.288.9-2.2 26.3.0.0	Санитарно-техническая кабина СКБГЗТ-ПСР, канализация						1			
16	1.288.9-2.2 27.3.0.0	Санитарно-техническая кабина СКБГЗТ-ПВ, канализация							1		
17	1.288.9-2.2 28.3.0.0	Санитарно-техническая кабина СКБГЗТ-ПН, канализация								1	

Инв.№подл. | Подпись и дата | Взам.инв.№

Нач.отд	Новичков	
Н.контр	Некритин	
ГИП	Некритин	
Ст.инж.	Данская	

1.288.9-2.3-05 ВС

Санитарно-техническая кабина СКБГЗТ-С, СКБГЗТ-СР, СКБГЗТ-В, СКБГЗТ-Н, СКБГЗТ-ПС, СКБГЗТ-ПСР, СКБГЗТ-ПВ, СКБГЗТ-ПН

Ведомость спецификаций

Стадия	Лист	Листов
Р		1

ГИПРОНИИЗДРАВ

№ строки	Обозначение	Наименование	Марка: СКБГЗН-С	СКБГЗН-СР	СКБГЗН-В	СКБГЗН-Н	СКБГЗН-П				Примечания
			Количество на марку								
1	1.288.9-2.3-03	Санитарно-техническая кабина СКБГЗ,									
2		отделка и оборудование	1	1	1	1	1				
3	1.288.9-2.3-11	Санитарно-техническая кабина СКБГЗН, конструкция	1	1	1	1	1				
4	1.288.9-2.3-	Санитарно-техническая кабина СКБГЗН,									
5		электрооборудование.	1	1	1	1	1				
6	1.288.9-2.2 01.1.0.0	Санитарно-техническая кабина СКБГЗН, вентиляция	1	1	1	1	1				
7		Переменные данные для исполнения									
8	1.288.9-2.2 29.2.0.0	Санитарно-техническая кабина СКБГЗН-С, водопровод	1	1	1	1					
9	1.288.9-2.2 33.2.0.0	Санитарно-техническая кабина СКБГЗН-П, водопровод					1				
10	1.288.9-2.2 29.3.0.0	Санитарно-техническая кабина СКБГЗН-С, канализация	1								
11	1.288.9-2.2 30.3.0.0	Санитарно-техническая кабина СКБГЗН-СР, канализация		1							
12	1.288.9-2.2 31.3.0.0	Санитарно-техническая кабина СКБГЗН-В, канализация			1						
13	1.288.9-2.2 32.3.0.0	Санитарно-техническая кабина СКБГЗН-Н, канализация				1					
14	1.288.9-2.2 33.3.0.0	Санитарно-техническая кабина СКБГЗН-П, канализация					1				

Инв.№ подл. | Подпись и дата | Взам. инв.№

1.288.9-2.3-06ВС

Нач.отд.	Новичков	
Н.контр.	Некритин	
ГИП	Некритин	
Ст.инж.	Данская	

Санитарно-техническая кабина СКБГЗН-С, СКБГЗН-СР, СКБГЗН-В, СКБГЗН-Н, СКБГЗН-П
Ведомость спецификаций

Стадия	Лист	Листов
Р		1

ГИПРОНИИ ЗДРАВ

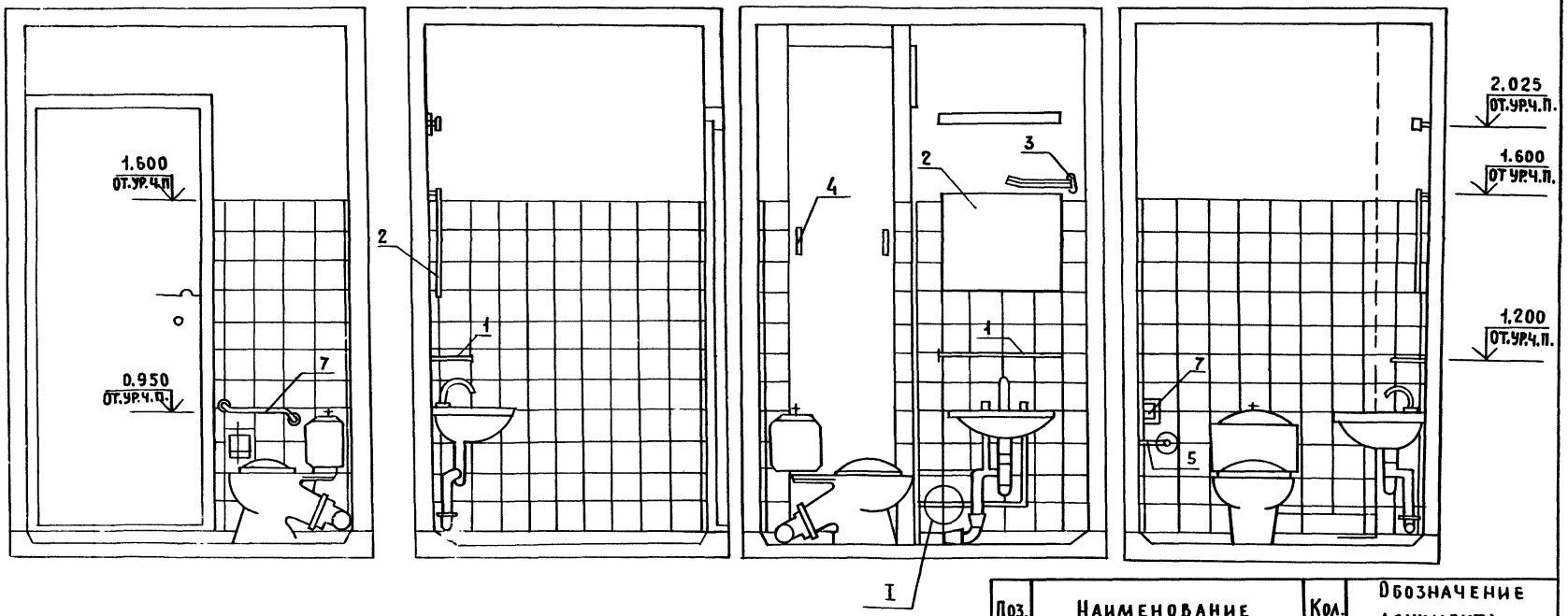

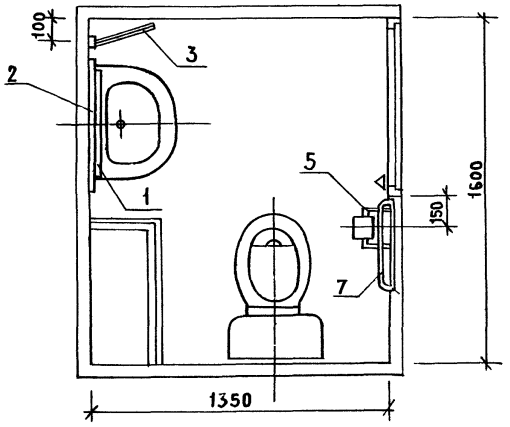

Узел I см. 1.288.9-2.3-Д2

Поз.	Наименование	Кол.	Обозначение документа
1	Полочка без зеркала 600×150	1	Арт. 2532
2	Зеркало на деревянной		
	основе 600×300	1	Арт. 257-У
3	Вешалка для полотенец 270×80	1	Арт. МГ-107-827
4	Ручка-скоба литая 100×48	2	РС 100
5	Кронштейн универсальный для		
	туалетной бумаги 142×94×84	1	КУТБ ТУ 23.41123-79
7	Поручень 400×70	1	

Нач.отд.	Новичков	
Н.контр.	Некритин	
ГИП	Некритин	
Ст.инж.	Данская	

1.288.9-2.3-01

Санитарно техническая кабина БКБГ1
Отделка и оборудование

Стадия	Лист	Листов
Р		1

ГИПРОНИИЗДРАВ

23912 21

Формат А3

Инв.№ подл. | Подпись и дата | Взам. инв.№

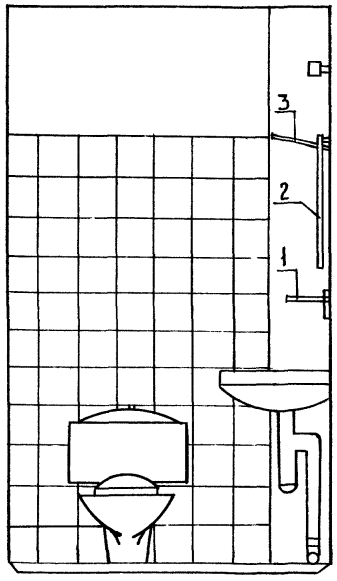

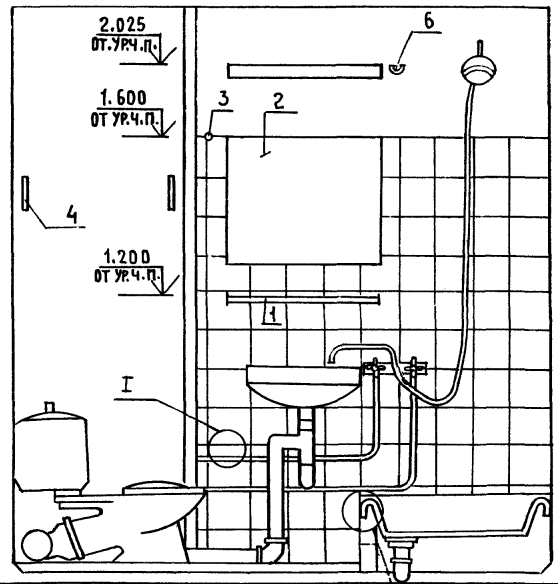

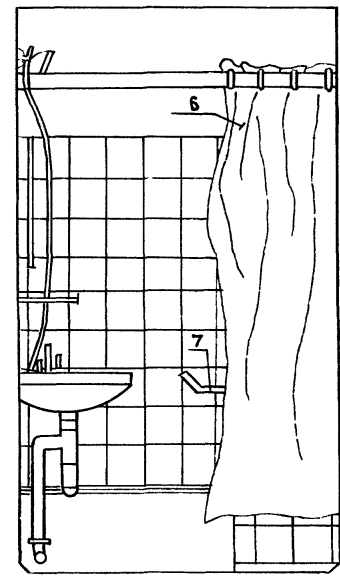

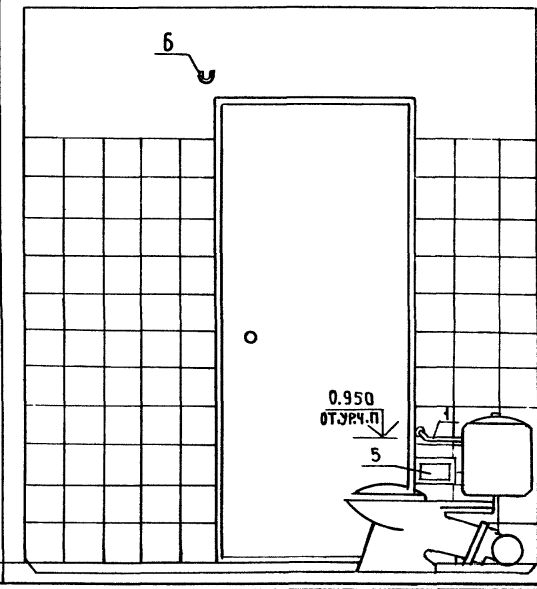

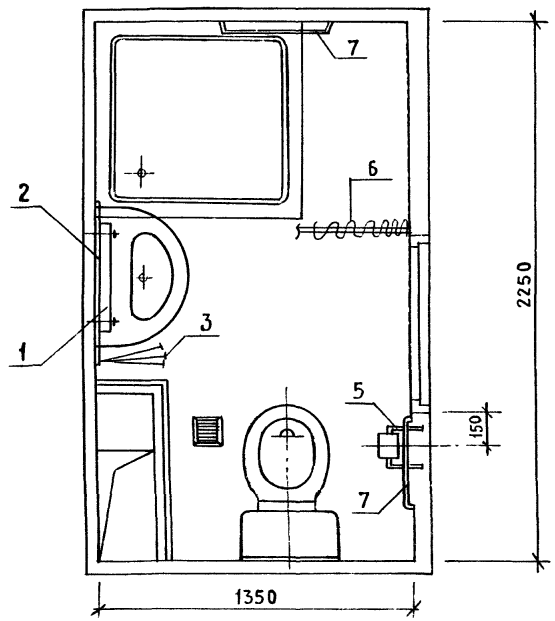

Узлы I и II см. 1.288.9-2.3-Д2

Поз.	Наименование	Кол.	Обозначение документа
1	Полочка без зеркала 600×150	1	Арт. 2532
2	Зеркало на деревянной		
	основе 600×300	1	Арт. 257-4
3	Вешалка для полотенец 270×80	1	Арт. МГ-107-827
4	Ручка-скоба литая 100×48	2	РС-100
5	Кронштейн универсальный для		
	туалетной бумаги 142×94×84	1	КУТБ ТУ 23.4.1123-79
6	Штора универсальная с		ШУ-10 ТОБ-19-9751-85
	раздвижной штангой	1	Арт. МГ-101-01-646
7	Поручень 400×70	1	

Нач. отд.	Новичков	
Н. контр.	Некритин	
ГИП	Некритин	
Ст. инж.	Данская	

1.288.9-2.3-02

Санитарно-техническая кабина СКБГ2
Отделка и оборудование

Стадия	Лист	Листов
Р		1

ГИПРОНИИЗДРАВ

Инв. № подл. | Подпись и дата | Взам. инв. №

Формат А3

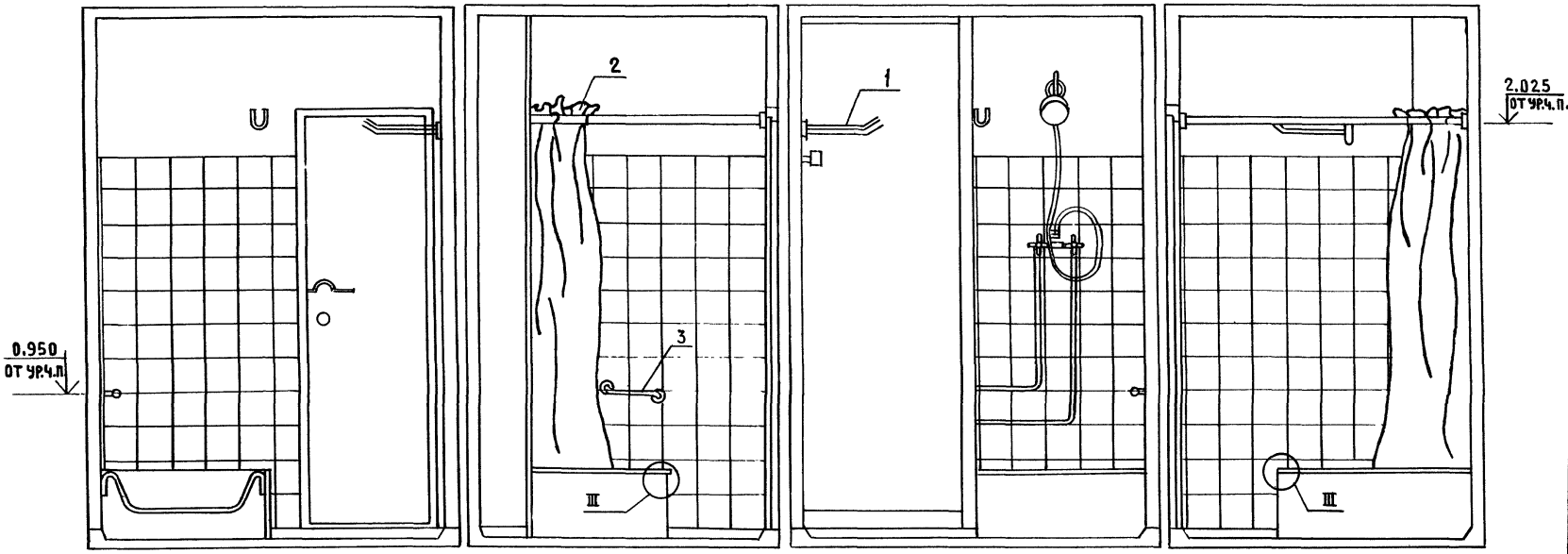

Поз.	Наименование	Кол.	Обозначение документа
1	Вешалка для полотенец 270×80	1	Арт. МГ-107-827
2	Штора универсальная с		ШУ-10 ТУ6-19-9751-85
	раздвижной штангой	1	Арт. МГ-101-01-646
3	Поручень 400×70	1	

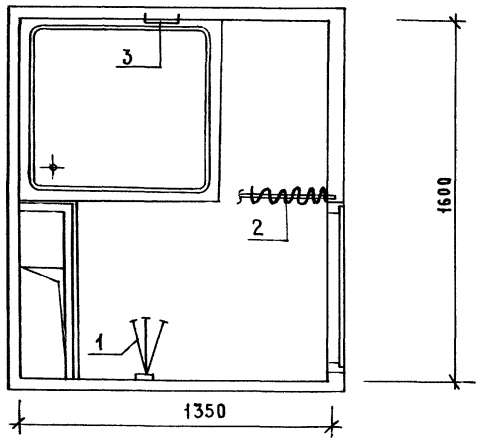

Узел III см. 1.288.9 - 2.3 - Д2

Нач.отд	Новичков		
Н.контр	Некритин		
ГИП	Некритин		
Ст.инж.	Данская		

1.288.9 - 2.3 - 03

Санитарно-техническая кабина СКБГ 3
Отделка и оборудование

Стадия	Лист	Листов
Р		1

ГИПРОНИИЗДРАВ

Инв.№ подл. | Подпись и дата | Взам. инв.№

Формат А3

Узел	Поз.	Наименование	Кол.	Обозначение
Узел I	1	Изделие соединительное Мн 4	1	1.288.9-2.3-63
	2	Болт М8-6g.60.58-016 ГОСТ 7798-70	1	
	3	Гайка М8-7н.5.016 ГОСТ 5915-70	1	
	4	Шайба 8.01.08 кп 016 ГОСТ 11371-78	2	
Узел II	1	Рама поддона	1	1.288.9-2.3-62
	2	ДСП марки ПТП-3 ГОСТ 10633-78 800×300	2	
	4	Винт 1-5×1,5×20.01.016 ГОСТ 10619-80	8	
Узел III	1	Рама поддона	1	1.288.9-2.3-62
	2	ДСП марки ПТП-3 ГОСТ 10633-78 800×300	1	
	3	ДСП марки ПТП-3 ГОСТ 10633-78 500×300	1	
	4	Винт 1-5×1,5×20.01.016 ГОСТ 10619-80	7	

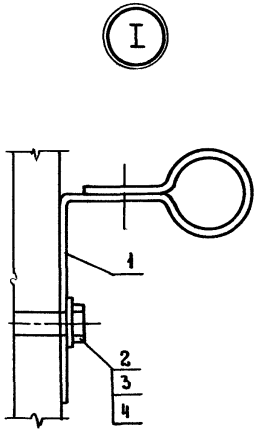

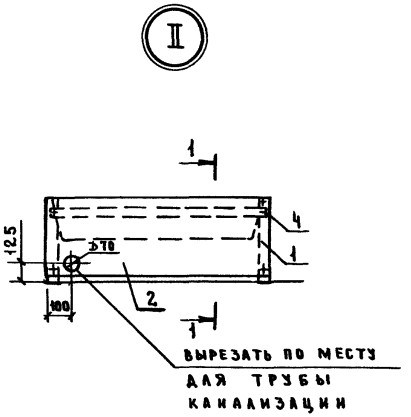

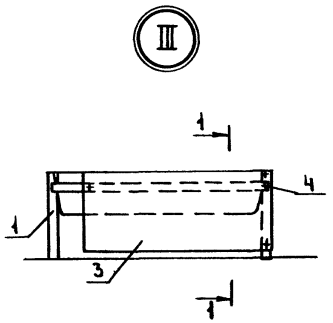

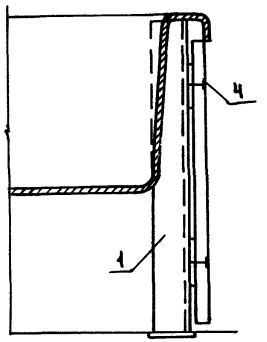

Нач. отд.	Новичков		
Н. контр.	Некритин		
ГИП	Некритин		
Ст. инж.	Данская		

1.288.9-2.3-Д2

Узлы I...III

Стадия	Лист	Листов
Р		1

ГИПРОНИИ ЗДРАВ

Инв. № подл. | Подпись и дата | Взам. инв. №

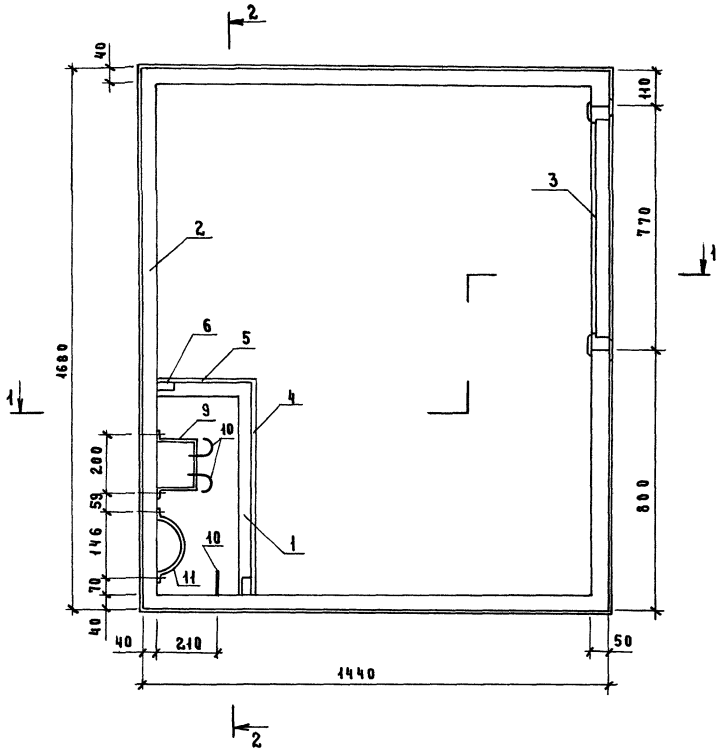

Поз.	Наименование	Кол.	Обозначение
1	Поддон Пд1	1	1.288.9-2.3-13
2	Коврик Ко1	1	-19
3	Дверь ДГ 21-8В	1	1.136-10
4	Стеновая панель Пс1	1	1.288.9-2.3-33
5	Пс7	1	-36
6	Брус 30×30; 5,0 п.м.		БЕЗ ЧЕРТ.
7	Изделие соединительное Мн1	2	1.288.9-2.3-57
8	полоса $\frac{20\times4\ \text{ГОСТ}\ 103\text{-}76}{\text{Ст3кп2ГОСТ}\ 380\text{-}71}$ 2-80; 0,05кг	9	БЕЗ ЧЕРТ.
9	Скоба Мн2	2	1.288.9-2.3-60
10	Хомут 32-Ст3пс-Ц9.хр ГОСТ24139-80	6	
11	Скоба С0-118 ОСТ36-17-77	2	
	Болт М8-6_g.60.58.016 ГОСТ 7798-70	8	
	Гайка М8-7Н.5.016 ГОСТ 5915-70	14	
	Шайба 8.01.08 кп016 ГОСТ 11371-78	22	

Разрез 1-1, 2-2 см. 1.288.9-2.3-06

			1.288.9-2.3-04
Нач. отд.	Новичков		Санитарно-техническая кабина СКБГ1Т Конструкция
Н. контр.	Некритин		
Гип	Некритин		
Ст. инж.	Данская		

Стадия	Лист	Листов
Р		1

ГИПРОНИИ ЗДРАВ

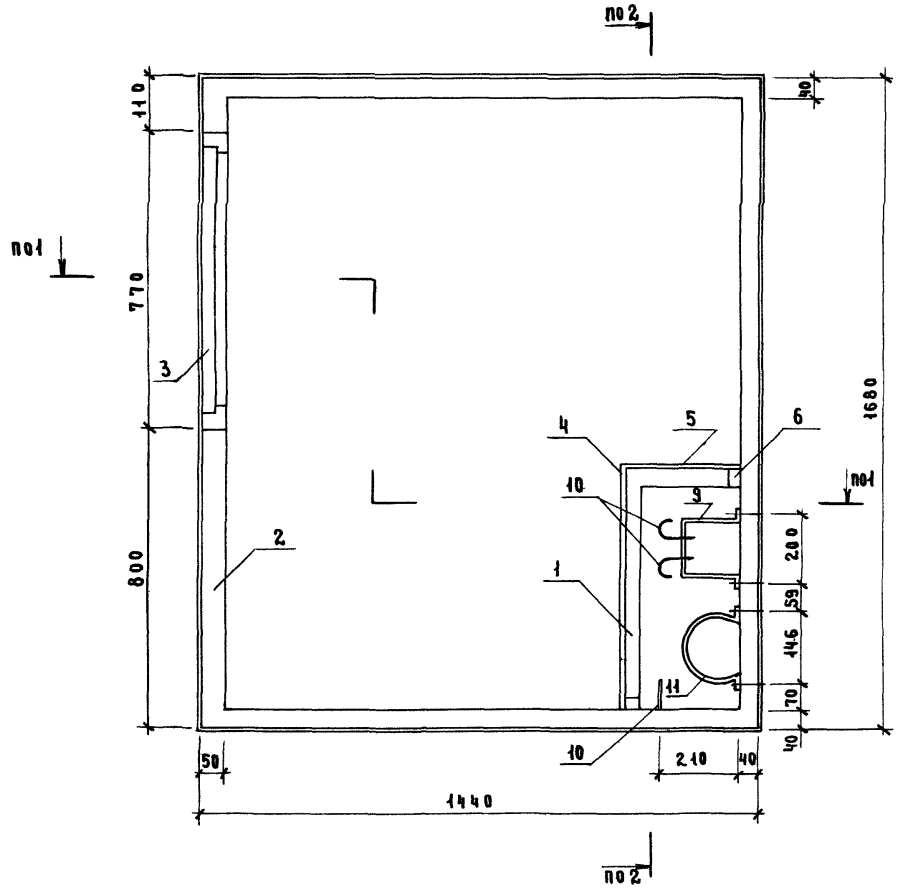

Поз.	Наименование	Кол.	Обозначение
1	Поддон Пд2	1	1.288.9-2.3-14
2	Колпак Кл2	1	-22
3	Дверь ДГ21-8В	1	1.136-10
4	Стеновая панель Пс2	1	1.288.9-2.3-33
5	Пс7	1	-36
6	Брус 30×30; 5,0 п.м.		БЕЗ ЧЕРТ.
7	Изделие соединительное Мн1	2	1.288.9-2.3-57
8	Полоса $\frac{20\times4\ \text{ГОСТ}\ 103\text{-}76}{\text{Ст}3\text{кп}2\ \text{ГОСТ}\ 380\text{-}71}$ ℓ=80; 0,05кг	9	БЕЗ ЧЕРТ.
9	Скоба Мн2	2	1.288.9-2.3-60
10	Хомут 32-Ст3сп-Ц9.хр ГОСТ 24139-80	6	
11	Скоба С0-110 ОСТ 36-17-77	2	
	Болт М8-6g.60.58.046 ГОСТ 7798-70	8	
	Гайка М8-7Н.5.046 ГОСТ 5915-70	14	
	Шайба 8.01.08 кп 046 ГОСТ 11371-78	22	

Разрез 1-1, 2-2 см. 1.288.9-2.3-06

Нач. отд.	Новичков		
Н. контр.	Некритин		
ГИП	Некритин		
Ст. инж.	Данская		

1.288.9-2.3-05

Санитарно-техническая кабина СКБГ1Н

Конструкция

Стадия	Лист	Листов
Р		1

ГИПРОНИИ ЗДРАВ

Инв. № подл. | Подпись и дата | Взам. инв. №

1—1

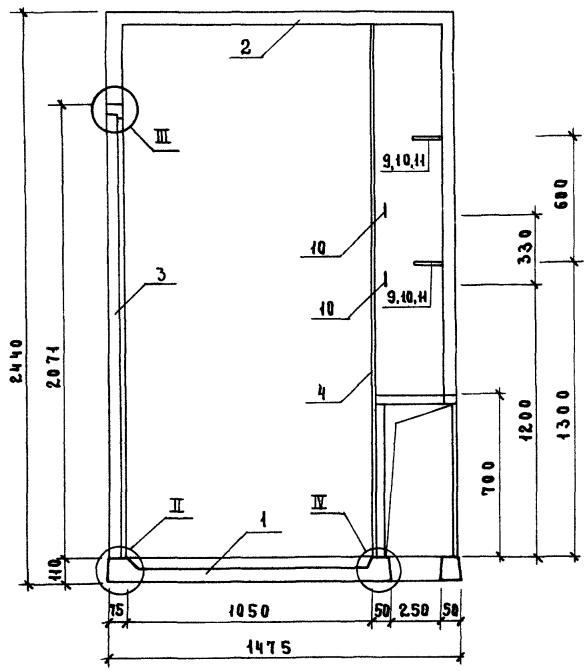

2—2

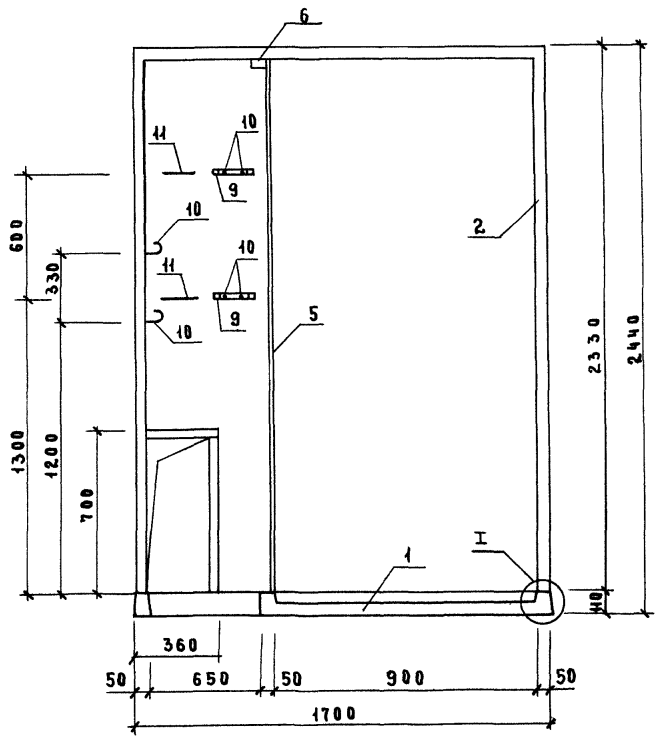

1. Узлы I...IV см. 1.288.9-2.3-ДЗ.
2. Спецификацию см. 1.288.9-2.3-04 для СКБГ1Т
-05 для СКБГ1Н

				1.288.9-2.3-06			
					Стадия	Лист	Листов
Нач.отд.	Новичков			Санитарно-техническая кабина СКБГ1Т, СКБГ1Н Разрез 1-1, 2-2	Р		1
Н.контр.	Некритин				ГИПРОНИИ ЗДРАВ		
ГИП	Некритин						
Ст.инж.	Данская						

Инв.№подл. | Подпись и дата | Взам.инв.№

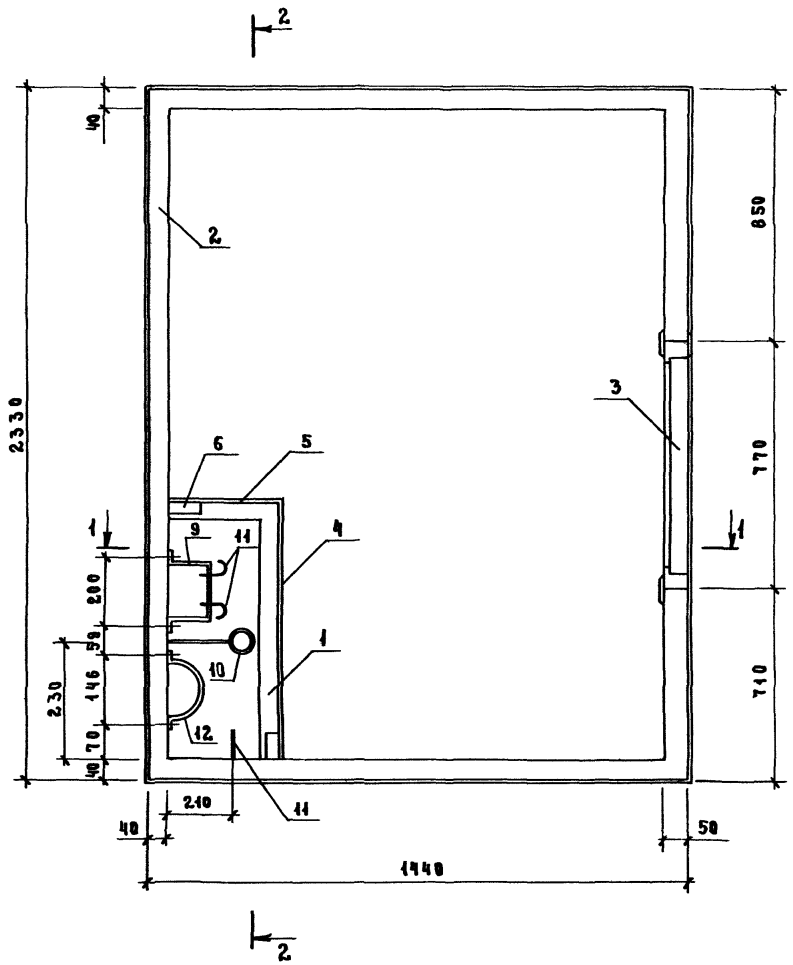

Поз.	Наименование	Кол.	Обозначение
1	Поддон ПА 3	1	1.288.9-2.3-15
2	Колпак Ка 3	1	-24
3	Дверь ДГ 21-8в	1	1.136-10
4	Стеновая панель Пс 3	1	1.288.9-2.3-34
5	Пс 8	1	-37
6	Брус 30×30; 5,0 п.м		Без черт.
7	Изделие соединительное Мн 1	2	1.288.9-2.3-57
8	Полоса $\frac{20\times4\ ГОСТ\ 103-76}{Вст3кп2\ ГОСТ\ 380-71}$ L=80; 0,05 кг	10	Без черт.
9	Скоба Мн 2	2	1.288.9-2.3-60
10	Хомут Мн 3	1	-61
11	Хомут 32-Вст3сп-Ц.9.хр ГОСТ 24139-80	6	
12	Скоба С0-110 ОСТ 36-17-77	2	
	Болт М8-6g.60.58.016 ГОСТ 7798-70	8	
	Гайка М8-7Н.5.016 ГОСТ 5915-70	15	
	Шайба 8.01.08 кп 016 ГОСТ 11371-78	23	

Разрез 1-1, 2-2 см. 1.288.9-2.3-09

Нач.отд.	Новичков		1.288.9-2.3-07
Н.контр.	Некритин		Санитарно-техническая кабина СКБГ2Т Конструкция
ГИП	Некритин		Стадия: Р; Лист: ; Листов: 1
Ст.инж.	Данская		ГИПРОНИИ ЗДРАВ

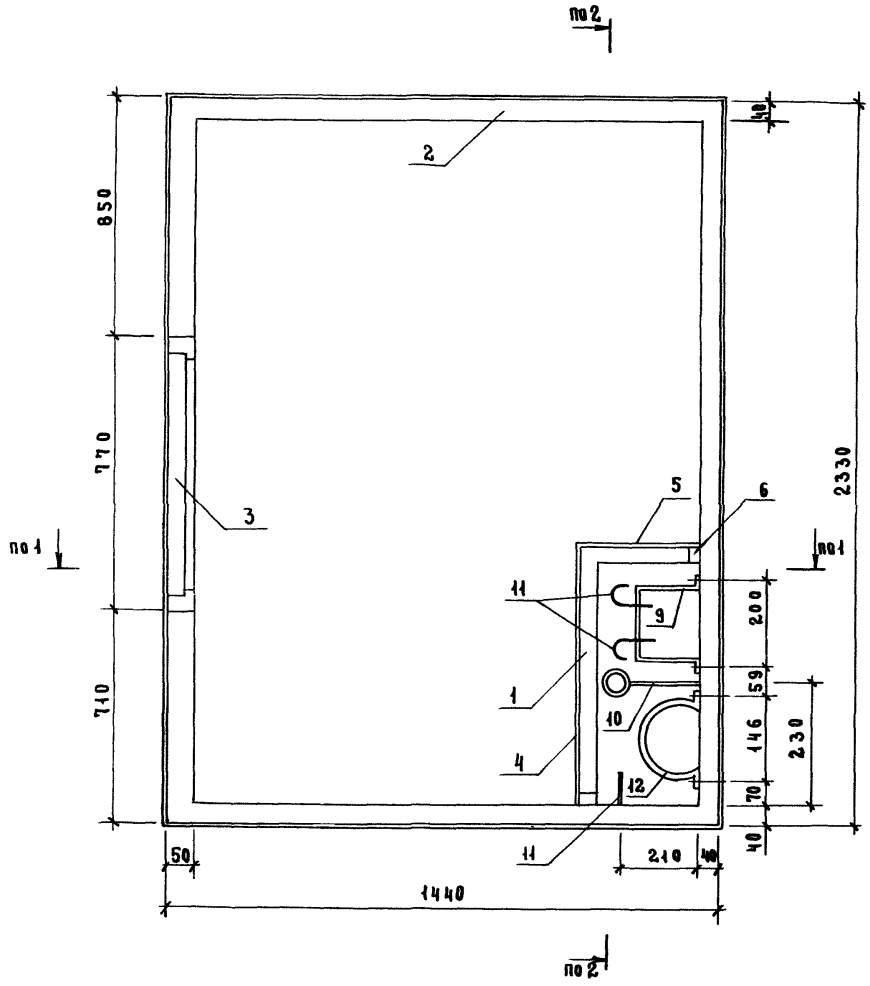

Поз.	Наименование	Кол.	Обозначение
1	Поддон Пд4	1	1.288.9-2.3-16
2	Колпак Кл4	1	-27
3	Дверь ДГ21-8в	1	1.136-10
4	Стеновая панель Пс4	1	1.288.9-2.3-34
5	Пс8	1	-37
6	Брус 30×30; 5,0 п.м.		Без черт.
7	Изделие соединительное Мн1	2	1.288.9-2.3-57
8	полоса $\frac{20\times4\ ГОСТ\ 103-76}{В\ ст3\ кп2\ ГОСТ\ 380-71}$ ℓ=80; 0,05кг	10	Без черт.
9	Скоба Мн2	2	1.288.9-2.3-60
10	Хомут Мн3	1	-61
10	Хомут 32-в ст3 сп-ц9.хр ГОСТ 24139-80	6	
12	Скоба СО-110 ОСТ 36-17-77	2	
	Болт М8-6д.60.58.016 ГОСТ 7798-70	8	
	Гайка М8-7Н.5.016 ГОСТ 5915-70	15	
	Шайба 8.01.08 кп016 ГОСТ 11371-78	23	

Разрез 1-1, 2-2 см. 1.288.9-2.3-09.

				1.288.9-2.3-08
Нач.отд.	Новичков			Санитарно-техническая кабина СКБГ2Н Конструкция
Н.контр.	Некритин			
ГИП	Некритин			
Ст.инж.	Данская			

Стадия	Лист	Листов
Р		1

ГИПРОНИИ ЗДРАВ

Инв.№ подл. | Подпись и дата | Взам. инв.№

1 — 1

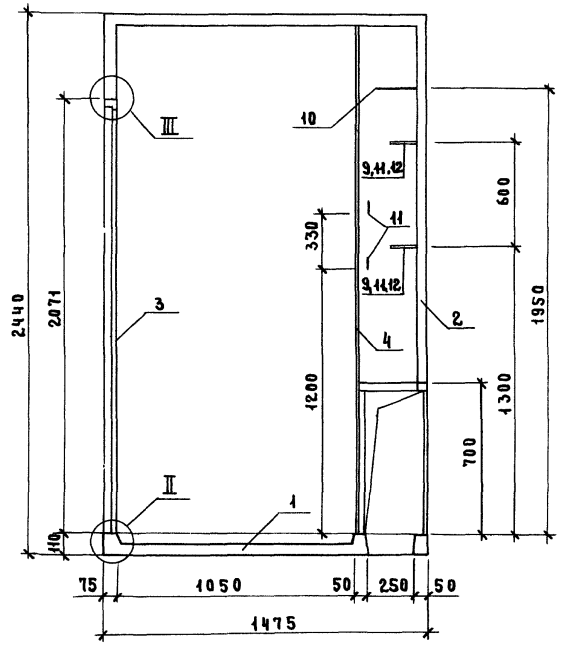

2 — 2

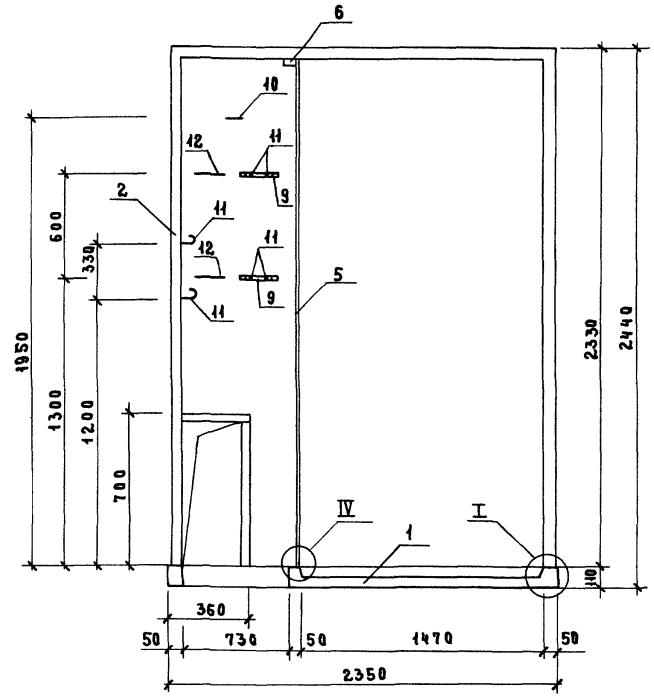

1. Узлы I...IV см. 1.288.9-2.3-Д3
2. Спецификацию см. 1.288.9-2.3-07 для СКБГ2Т
   -08 для СКБГ2Н

			1.288.9-2.3-09
Нач.отд.	Новичков		Санитарно-техническая кабина СКБГ2Т, СКБГ2Н. Разрез 1-1, 2-2
Н.контр.	Некритин		
ГИП	Некритин		
Ст.инж.	Данская		

Стадия	Лист	Листов
Р		1

ГИПРОНИИ ЗДРАВ

Инв.№ подл. | Подпись и дата | Взам. инв.№

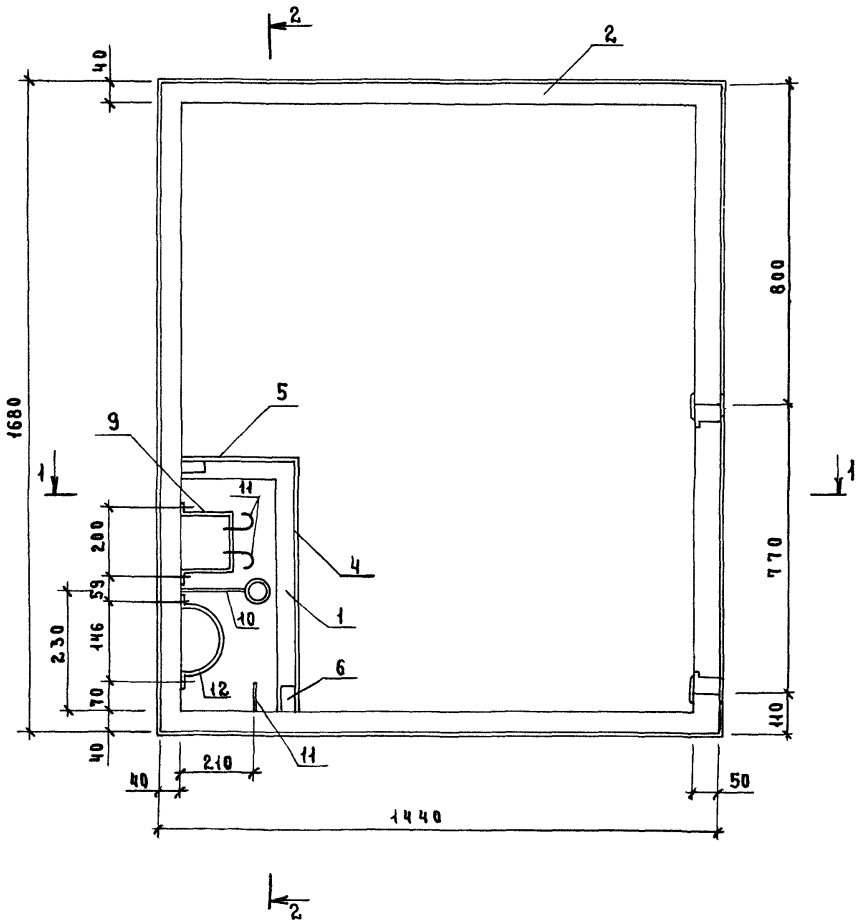

Поз.	Наименование	Кол.	Обозначение
1	Поддон ПД5	1	1.288.9-2.3-17
2	Колпак Кл5	1	-29
3	Дверь ДГ21-8В	1	1.136-10
4	Стеновая панель ПС5	1	1.288.9-2.3-35
5	ПС8	1	-37
6	Брус 30×30; 5,0 п м		Без черт.
7	Изделие соединительное Мн1	2	1.288.9-2.3-57
8	Полоса $\frac{20\times4\ ГОСТ\ 103-76}{Вст3кп2\ ГОСТ\ 380-71}$ ℓ=80; 0,05кг	9	Без черт.
9	Скоба Мн2	2	1.288.9-2.3-60
10	Хомут Мн3	1	-61
11	Хомут 32-Вст3пс-Ц9хр ГОСТ 24139-80	6	
12	Скоба С0-110 ОСТ 36-17-77	2	
	Болт М8-6g.60.58.046 ГОСТ 7798-70	8	
	Гайка М8-7Н.5.046 ГОСТ 5915-70	15	
	Шайба 8.01.08 кп 046 ГОСТ 11371-78	23	

Разрез 1-1, 2-2 см. 1.288.9-2.3-12

Нач.отд.	Новичков		
Н.контр.	Некритин		
ГИП	Некритин		
Ст.инж.	Данская		

1.288.9-2.3-10

Санитарно-техническая кабина СКБГЗТ
Конструкция

Стадия	Лист	Листов
Р		1

ГИПРОНИИЗДРАВ

Инв.№ подл. | Подпись и дата | Взам. инв.№

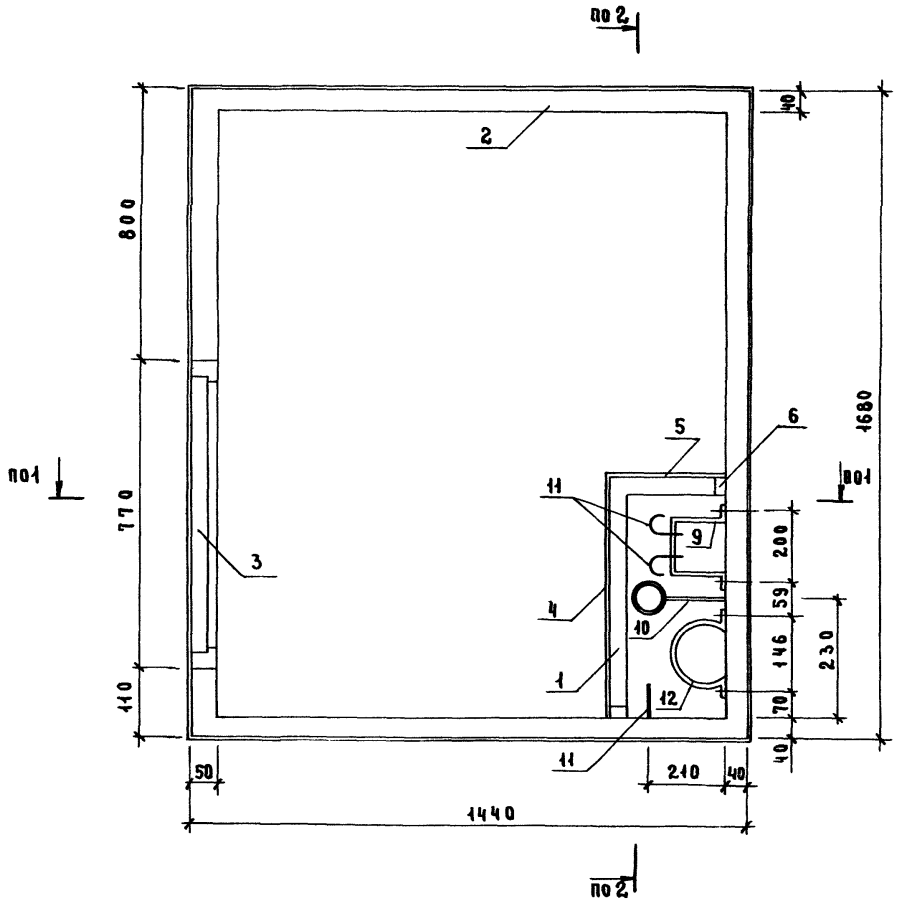

Поз.	Наименование	Кол.	Обозначение
1	Поддон ПД 6	1	1.288.9-2.3-18
2	Колпак КЛ 6	1	-31
3	Дверь ДГ21-8В	1	1.136-10
4	Стеновая панель Пс 6	1	1.288.9-2.3-35
5	Пс 8	1	-37
6	Брус 30×30; 5,0 п.м.		БЕЗ ЧЕРТ.
7	Изделие соединительное МН1	2	1.288.9-2.3-57
8	Полоса $\frac{20\times4\ \text{ГОСТ}\ 103-76}{\text{Вст3кп2 ГОСТ 380-71}}$ ℓ=80; 0,05кг	9	БЕЗ ЧЕРТ.
9	Скоба МН2	2	1.288.9-2.3-60
10	Хомут МН3	1	-61
11	Хомут 32-Вст3пс-Ц9.хр ГОСТ 24139-80	6	
12	Скоба С0-110 ОСТ 36-17-77	2	
	Болт М8-6g.60.58.016 ГОСТ 7798-70	8	
	Гайка М8-7Н.5.016 ГОСТ 5915-70	15	
	Шайба 8.01.08 кп 016 ГОСТ 11371-78	23	

Разрез 1-1, 2-2 см. 1.288.9-2.3-12

Нач.отд.	Новичков	
Н. контр.	Некритин	
ГИП	Некритин	
Ст. инж.	Данская	

1.288.9-2.3-11

Санитарно-техническая кабина СКБГЗН Конструкция

Стадия	Лист	Листов
Р		1

ГИПРОНИИ ЗДРАВ

Инв.№ подл. | Подпись и дата | Взам. инв.№

1 — 1

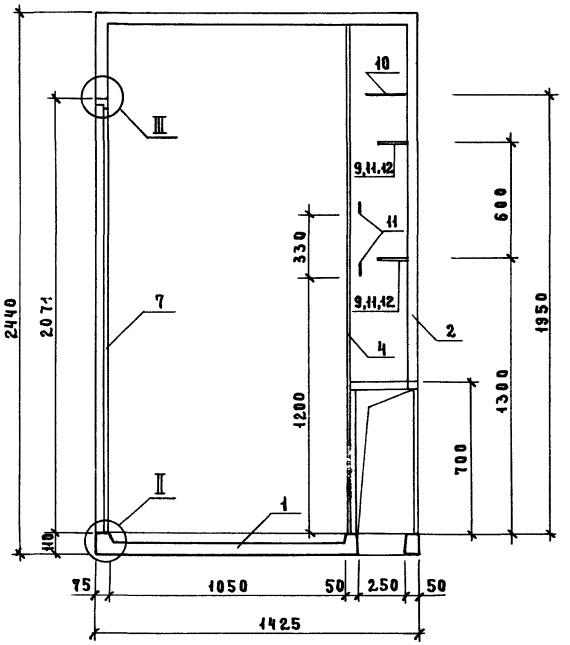

2 — 2

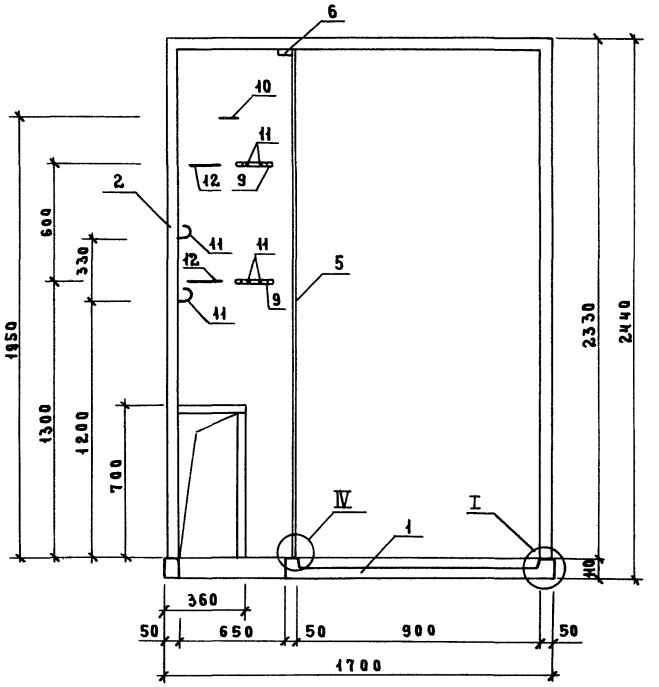

1. Узлы I...IV см. 1.288.9-2.3-Д3.
2. Спецификацию см. 1.288.9-2.3-10 для СКБГЗТ
-11 для СКБГЗН

			1.288.9-2.3-12
Нач.отд.	Новичков		Санитарно-техническая кабина СКБГЗТ, СКБГЗН. Разрез 1-1, 2-2
Н.контр.	Некритин		
ГИП	Некритин		
Ст.инж.	Данская		

Стадия	Лист	Листов
Р		1

ГИПРОНИИЗДРАВ

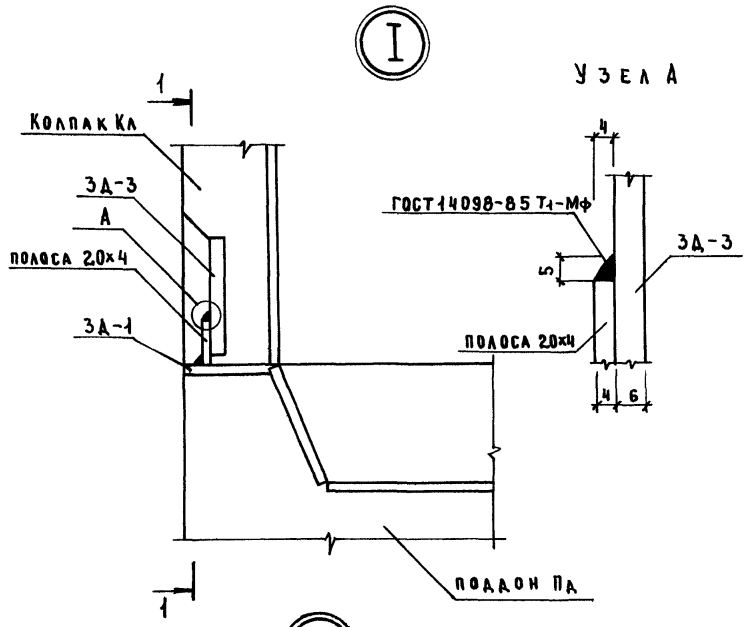

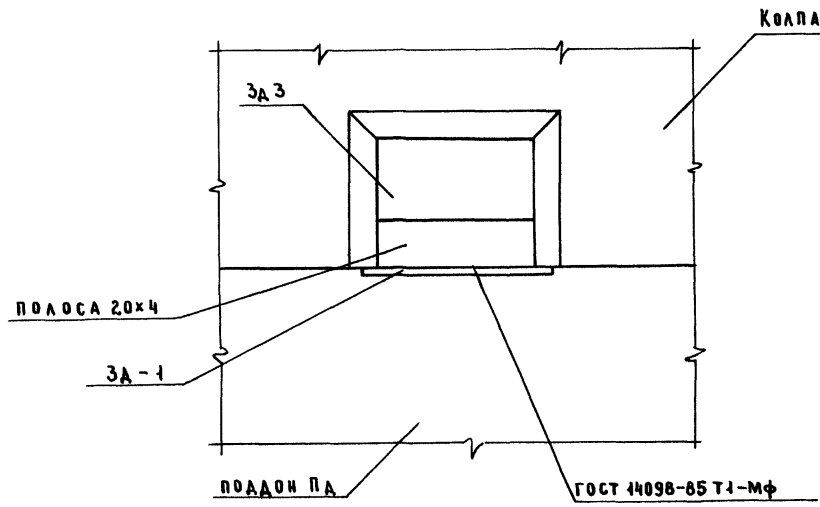

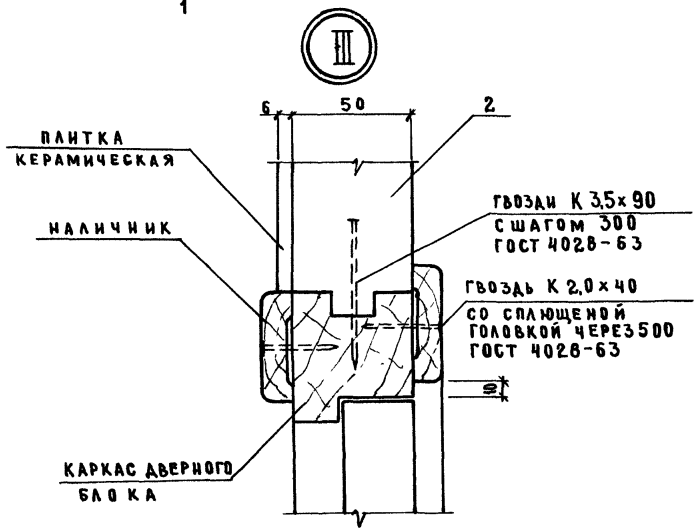

Узлы II, IV см. лист 2.

			1.288.9 – 2.3 – Д3
Нач.отд.	Новичков		Монтажные узлы I...IV
Н.контр.	Некритин		Стадия: Р; Лист: 1; Листов: 2
ГИП	Некритин		ГИПРОНИИ ЗДРАВ
Ст.инж.	Назарова		

Инв. № подл. | Подпись и дата | Взам. инв. №

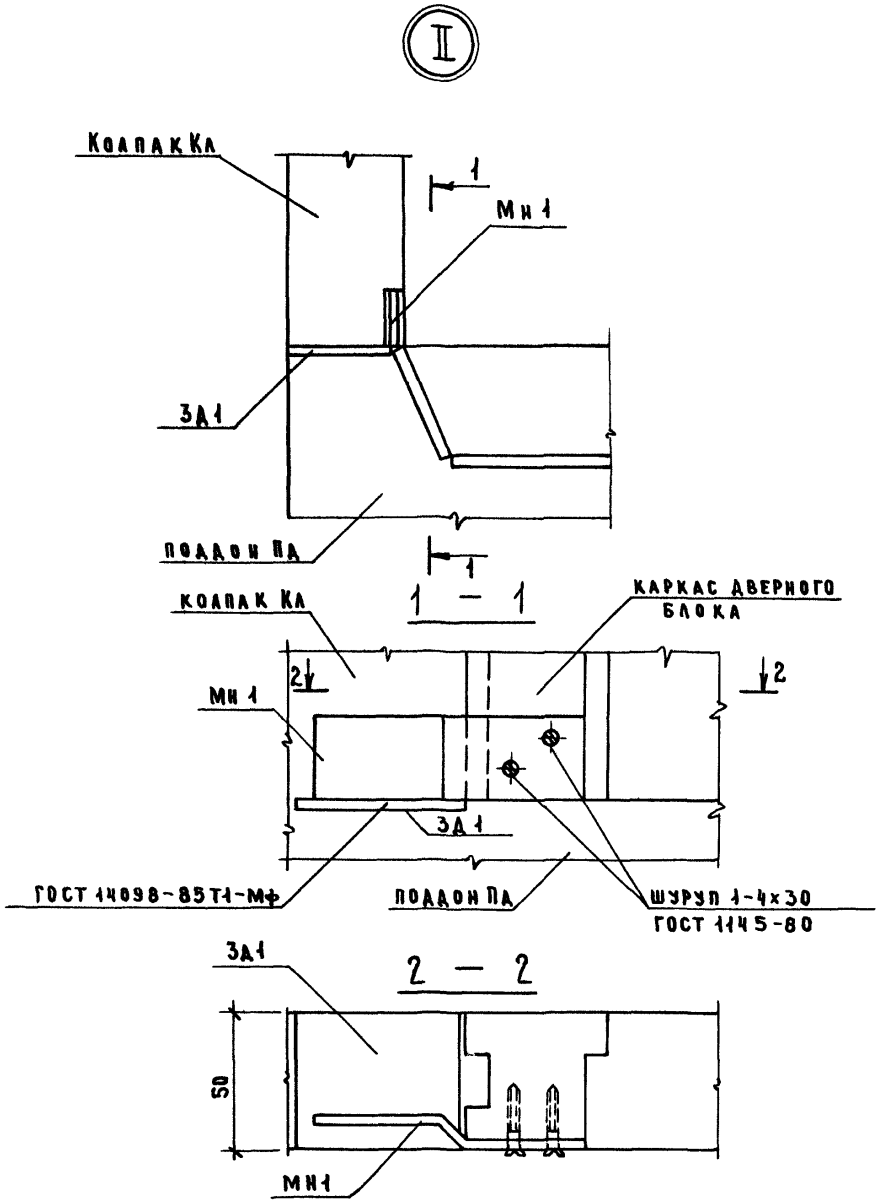

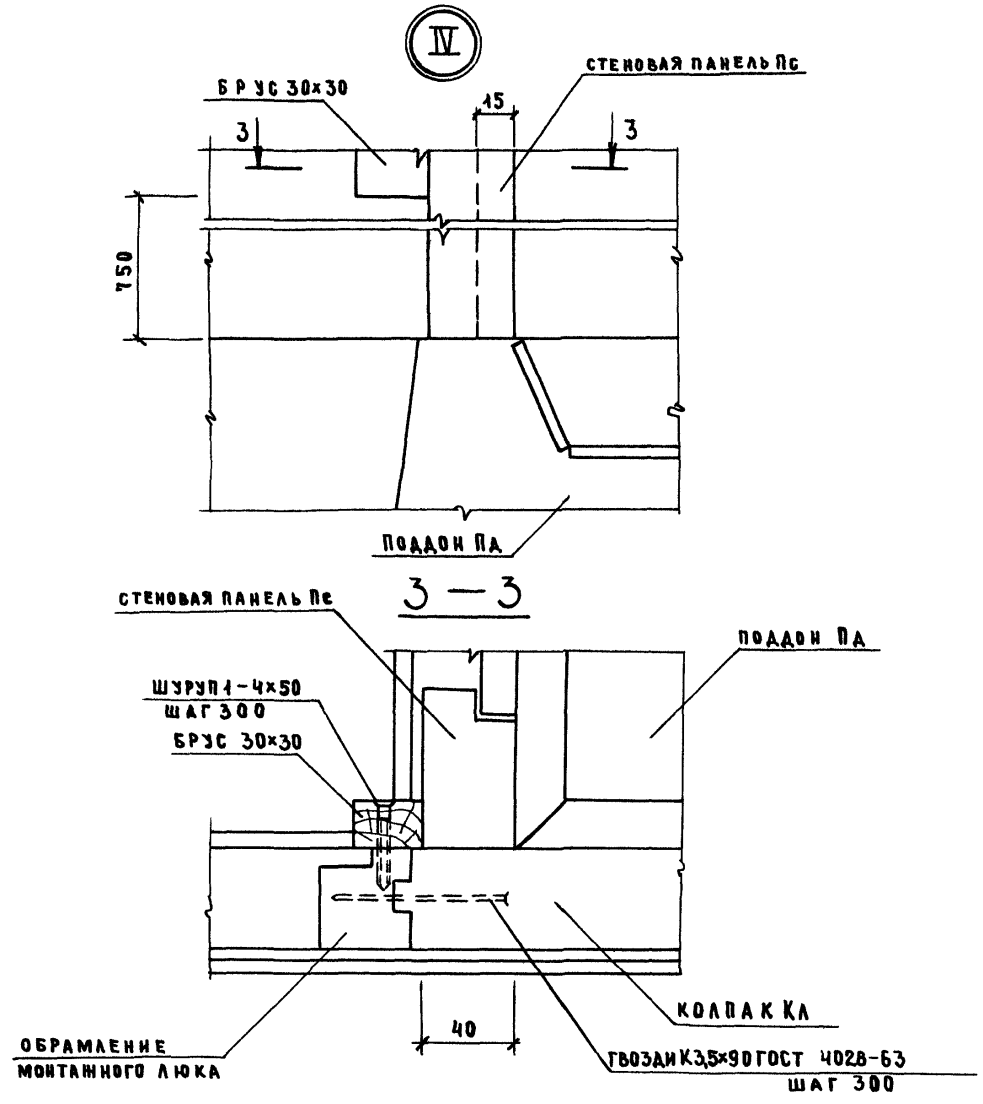

Инв.№ подл. | Подпись и дата | Взам. инв.№

1.288.9 - 2.3 - Д3

Лист 2

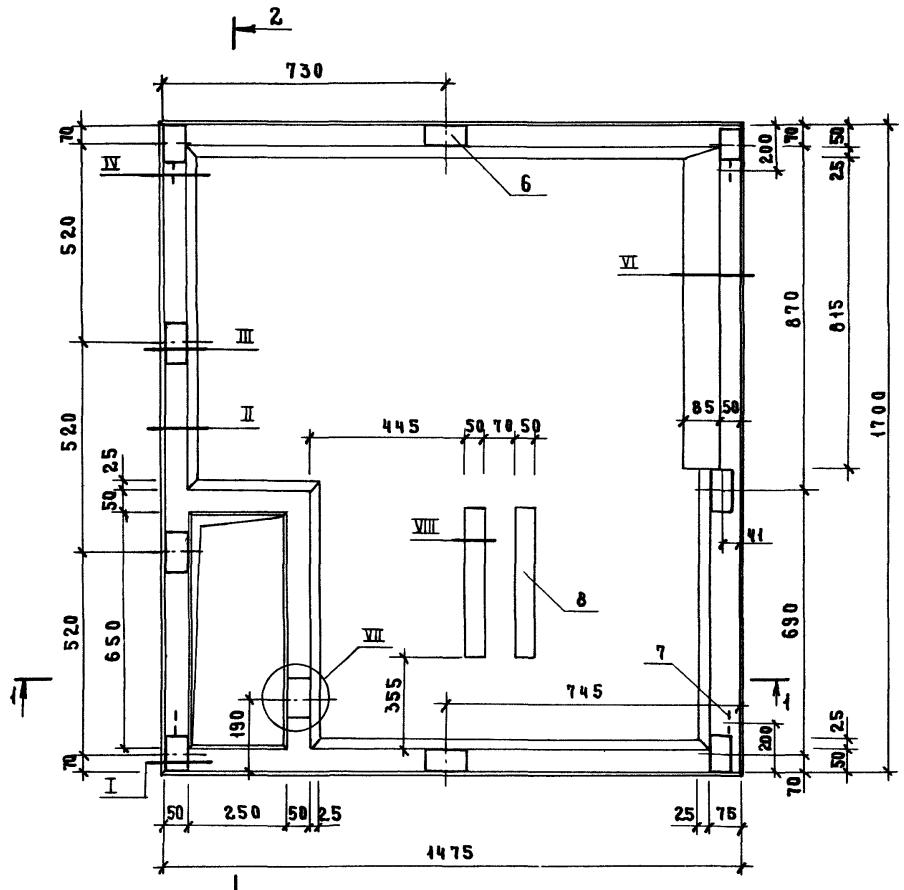

Поз.	Наименование	Кол.	Обозначение
1	Сетка С1	2	1.288.9-2.3-38
2	С2	2	
3	С4	1	-39
4	С5	1	
5	С7	1	-40
6	Изделие закладное ЗД1	9	-54
7	Петля П1	4	-58
8	Брусок 70×30×300; 0,006 м³	2	Без черт.
	Бетон класса В15 F100 W2, м³	0,151	
	Плитка керамическая		
	48×48 ГОСТ 6787-80, м²	1,855	

Узлы I...VIII см. 1.288.9-2.3-Д4

Нач. отд.	Новичков	
Н. контр.	Некритин	
ГИП	Некритин	
Ст. инж.	Данская	

1.288.9-2.3-13

Поддон Пд1

Стадия	Лист	Листов
Р		1

ГИПРОНИИ ЗДРАВ

Инв.№ подл. | Подпись и дата | Взам. инв.№

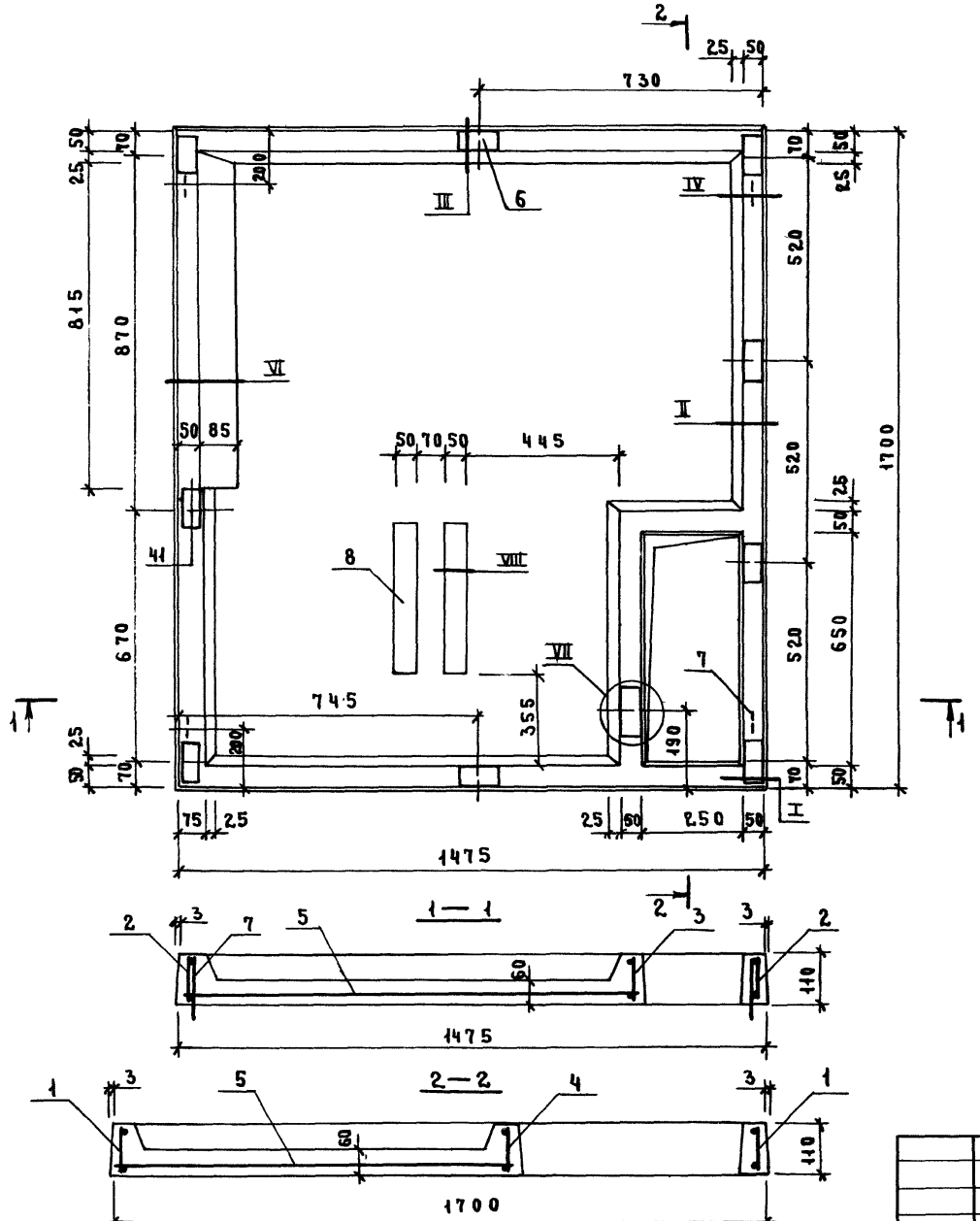

Поз.	Наименование	Кол.	Обозначение
1	Сетка С1	2	1.288.9-2.3-38
2	С2	2	
3	С4	1	-39
4	С5	1	
5	С7	1	-40
6	Изделие закладное ЗД1	9	-54
7	Петля П1	4	-58
8	Брусок 70×30×300; 0,006 м³	2	Без черт.
	Бетон класса В15 F100 W2, м³	0,151	
	Плитка керамическая		
	48×48 ГОСТ 6787-80, м²	1,855	

Узлы I... VIII см. 1.288.9-2.3-Д4

Нач.отд.	Новичков		1.288.9-2.3-14
Н. контр.	Некритин		
ГИП	Некритин		Поддон ПД2
Ст. инж.	Данская		Стадия: Р; Лист: ; Листов: 1
			ГИПРОНИИ ЗДРАВ

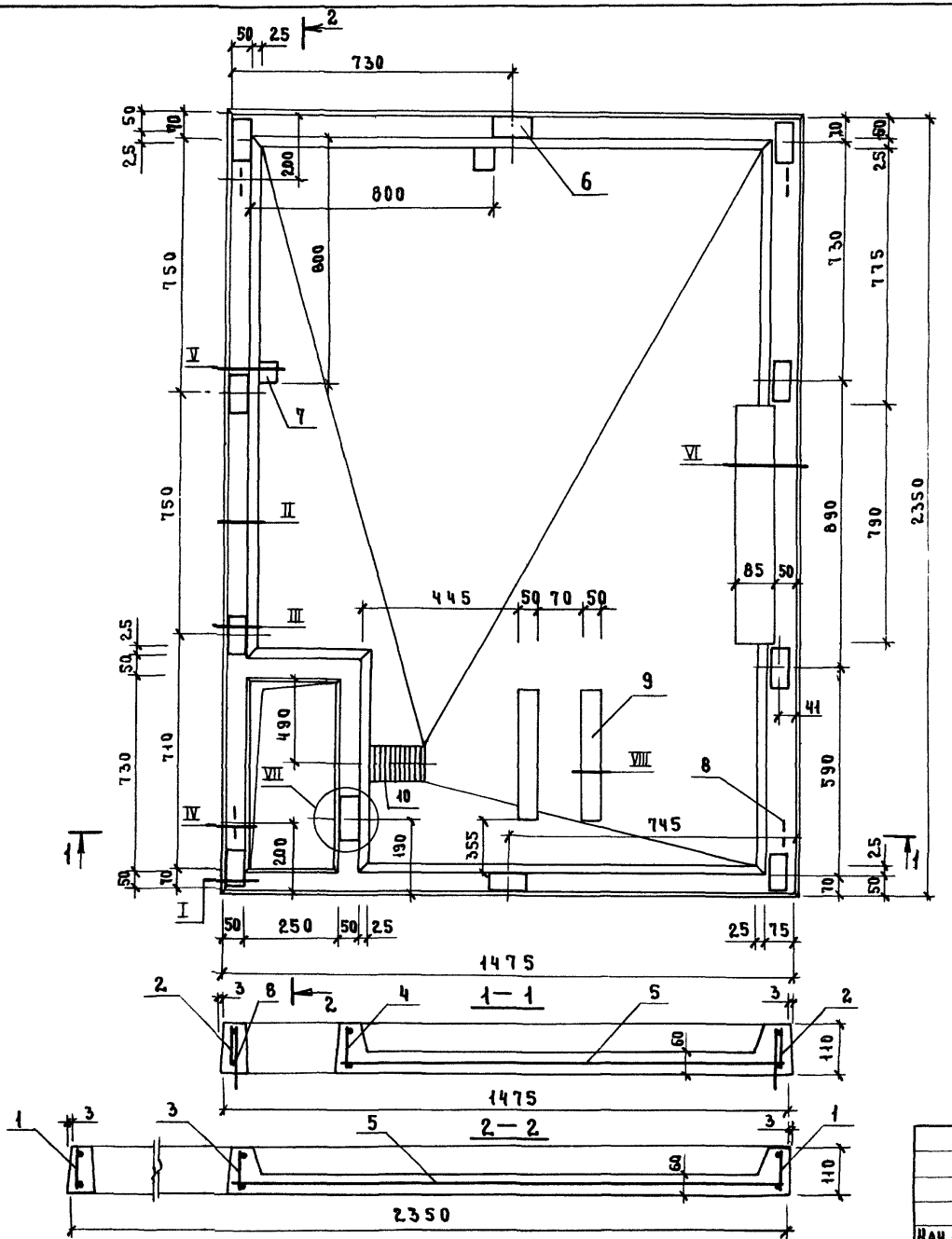

Поз.	Наименование	Кол.	Обозначение
1	Сетка С1	2	1.288.9-2.3-38
2	С3	2	-39
3	С5	1	
4	С6	1	
5	С8	1	-41
6	Изделие закладное 3д1	10	-54
7	3д2	2	-55
8	Петля П1	4	-58
9	Брусок 70×30×300; 0,006 м³	2	без черт.
10	Напольный приемник сточных вод	1	
	Бетон класса В15 F100 W2, м³	0,208	
	Плитка керамическая		
	48×48 ГОСТ 6787-80, м²	2,567	

Узлы I...VIII см. 1.288.9-2.3-д4

			1.288.9-2.3-15
Нач.отд.	Новичков		Поддон Пд3
Н.контр.	Некритин		
ГИП	Некритин		
Ст.инж.	Данская		

Стадия	Лист	Листов
Р		1

ГИПРОНИИ ЗДРАВ

Инв. № подл. | Подпись и дата | Взам. инв. №

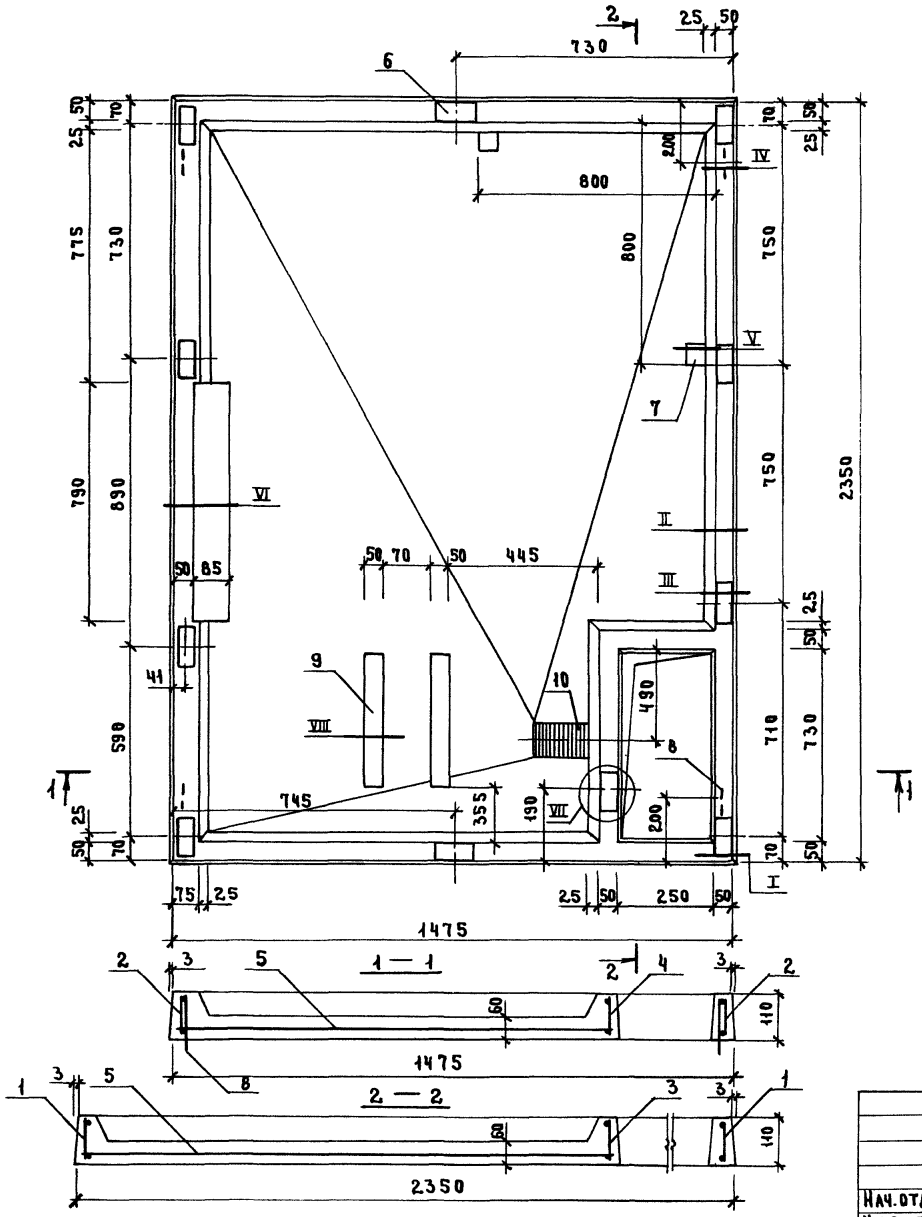

Поз.	Наименование	Кол.	Обозначение
1	Сетка С1	2	1.288.9-2.3-38
2	С3	2	-39
3	С5	1	
4	С6	1	
5	С8	1	-41
6	Изделие закладное 3Д1	10	-54
7	3Д2	2	-55
8	Петля П1	4	-58
9	Брусок 70×30×300; 0,006м³	2	Без черт.
10	Напольный приемник сточных вод	1	
	Бетон класса В15 F100 W2; м³	0,202	
	Плитка керамическая		
	48×48 ГОСТ 6787-80; м²	2,567	

Узлы I...VIII см. 1.288.9-2.3-Д4

Нач.отд.	Новичков		1.288.9-2.3-16
Н.контр.	Некритин		
ГИП	Некритин		Поддон ПД4
Ст.инж.	Данская		Стадия Р; Лист; Листов 1
			ГИПРОНИИ ЗДРАВ

Инв.№ подл. | Подпись и дата | Взам.инв.№

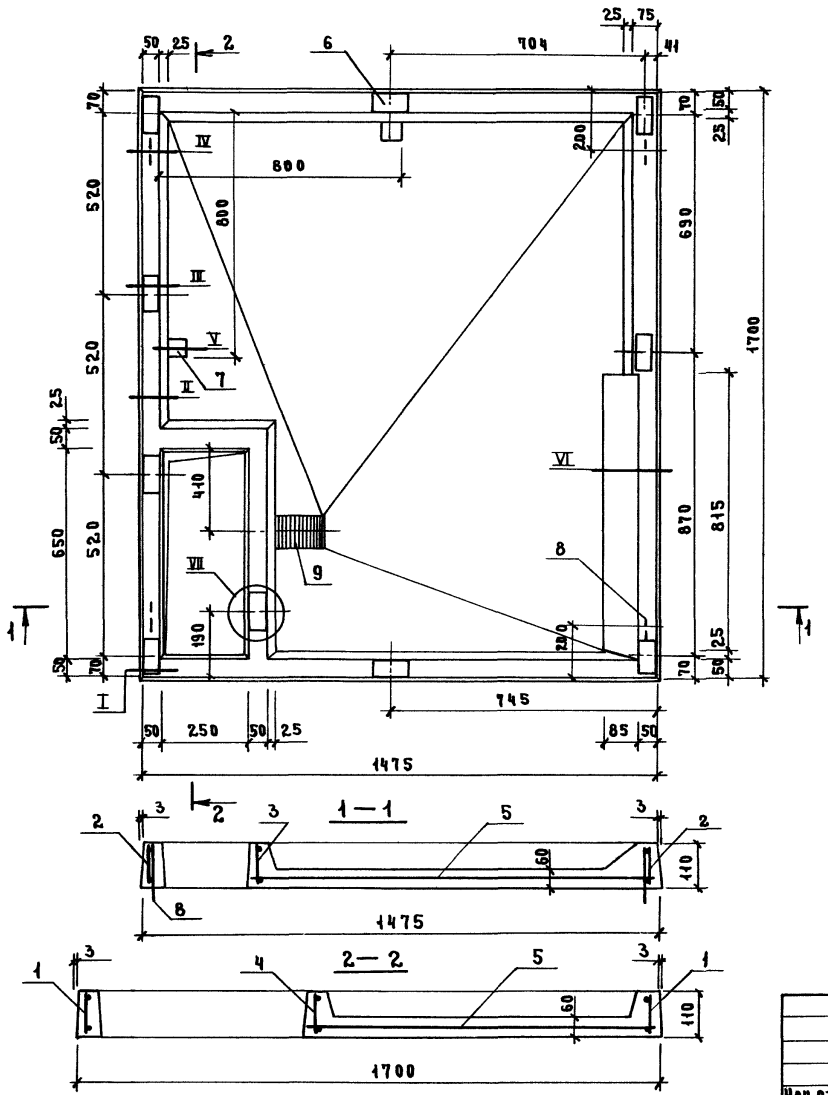

Поз	Наименование	Кол	Обозначение
1	Сетка С1	2	1.288.9-2.3-38
2	С2	2	
3	С4	1	-39
4	С5	1	
5	С7	1	-40
6	Изделие закладное ЗД1	9	-54
7	ЗД2	2	-55
8	Петля П1	4	-58
9	Напольный приемник сточных вод	1	
	Бетон класса В15 F100 W2, м³	0,151	
	Плитка керамическая		
	48×48 ГОСТ 6787-80 м²	1,855	

Узлы I... VII см 1.288.9-23-Д4

Нач.отд.	Новичков		1.288.9-23-17
Н.контр.	Некритин		Поддон Пд5
ГИП	Некритин		Стадия: Р; Лист; Листов: 1
Ст.инж.	Данская		ГИПРОНИИЗДРАВ

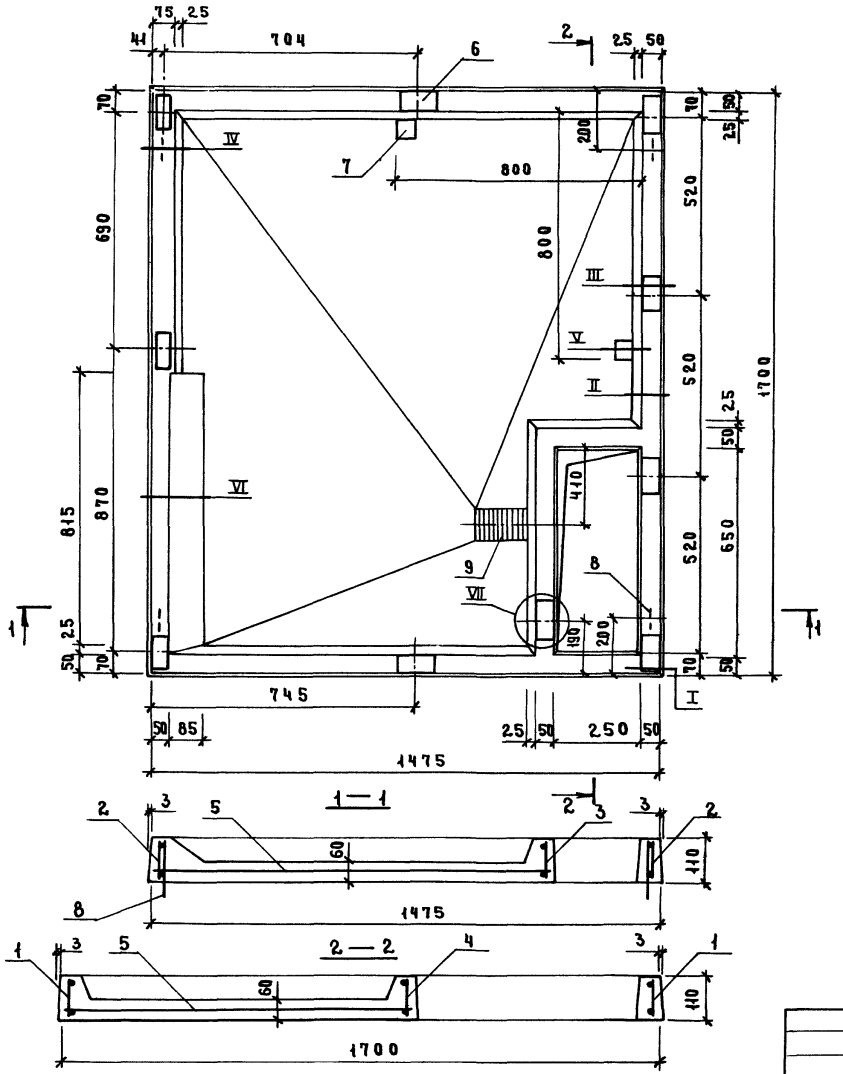

Поз.	Наименование	Кол.	Обозначение
1	Сетка С1	2	1.288.9-2.3-38
2	С2	2	
3	С4	1	-39
4	С6	1	
5	С7	1	-40
6	Изделие закладное З Д1	9	-54
7	З Д2	2	-55
8	Петля П1	4	-58
9	Напольный приемник сточных вод	1	
	Бетон класса В15 F100 W2; м³	0,154	
	Плитка керамическая		
	48×48 ГОСТ 6787-80; м²	1,855	

Узлы I...VII см. 1.288.9-2.3-Д4

Нач.отд.	Новичков	
Н.контр.	Некритин	
ГИП	Некритин	
Ст.инж.	Данская	

1.288.9-2.3-18

Подон ПД6

Стадия	Лист	Листов
Р		1

ГИПРОНИИ ЗДРАВ

I

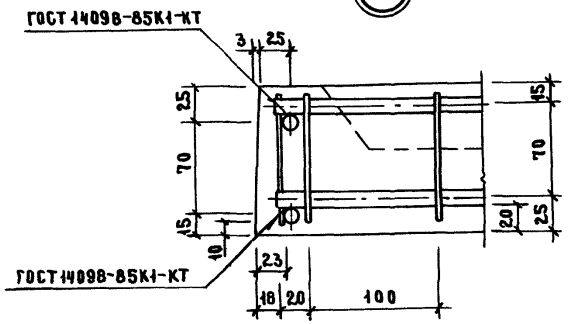

II

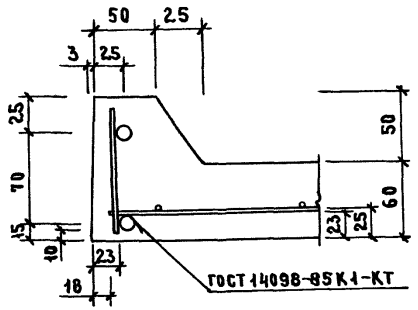

III

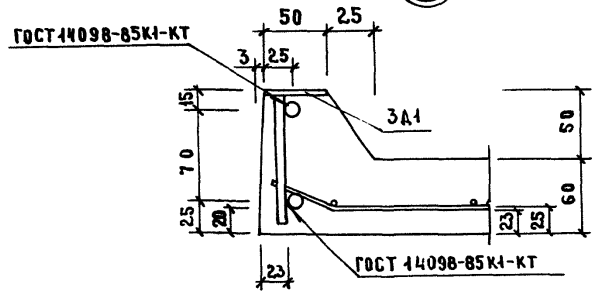

IV

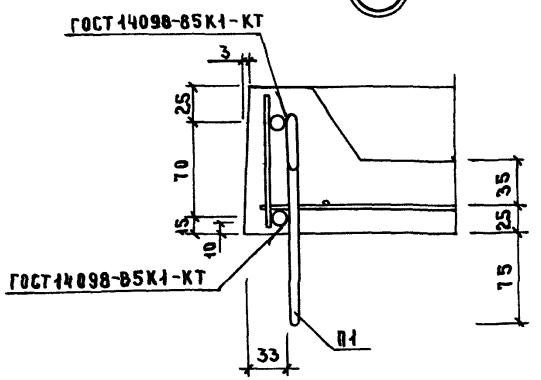

V

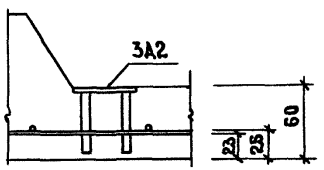

VI

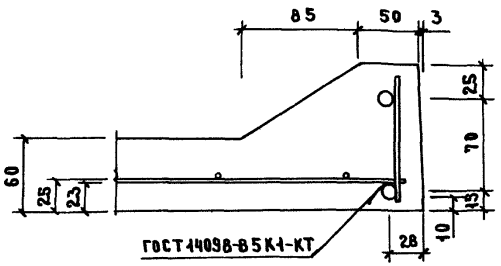

VII

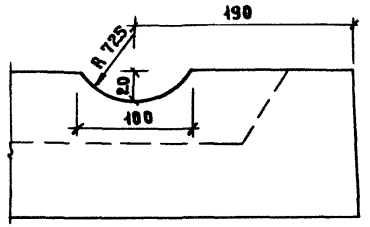

VIII

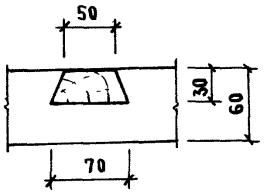

IX

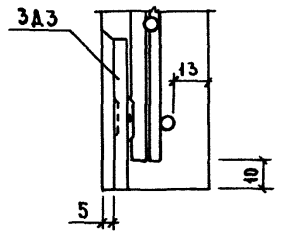

Нач. отд.	Новичков		
Н. контр.	Некритин		
ГИП	Некритин		
Ст. инж.	Данская		

1.288.9-2.3-Д4

Узлы I...IX

Стадия	Лист	Листов
Р		1

ГИПРОНИИ ЗДРАВ

Инв.№ подл. | Подпись и дата | Взам. инв.№

Поз.	Наименование	Кол.	Обозначение
1	Сетка С 9	3	1.288.9-2.3-42
2	С 10	1	-43
3	С 11	1	-44
4	С 12	1	-45
5	С 13	1	-46
6	С 14	1	-47
7	С 15	1	-48
13	Петля П 2	4	-59
14	Изделие закладное ЗД 3	9	-56
15	ф 8 AI, ℓ=2300; 0,91 кг	2	БЕЗ ЧЕРТ.
16	8 AI, ℓ=1370; 0,54 кг	1	БЕЗ ЧЕРТ.
	Гипсобетон М50; 0,685 м³		

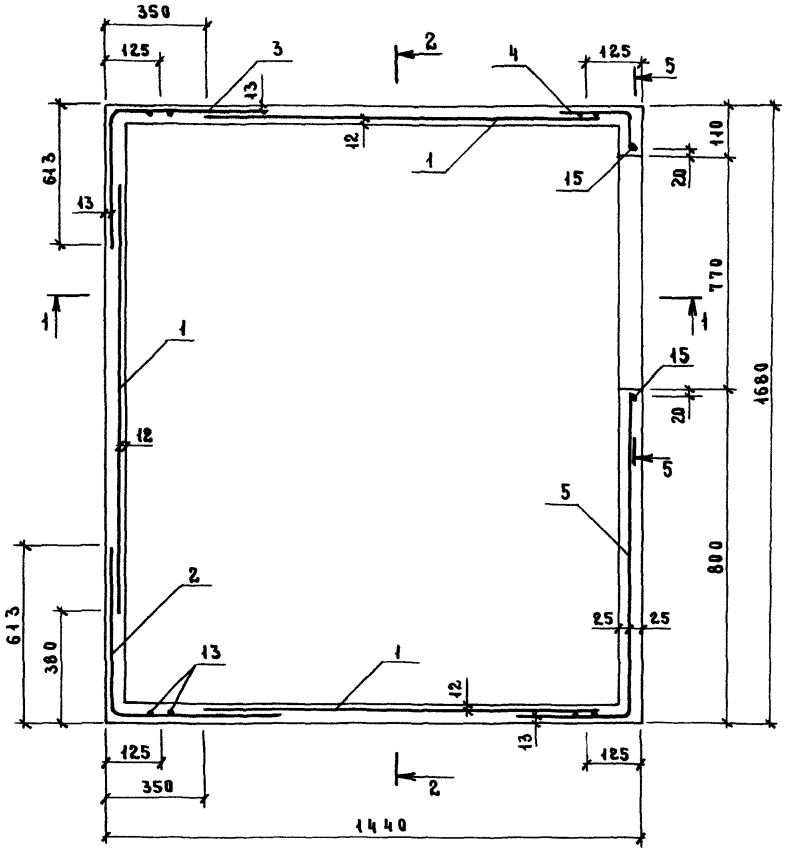

Поз. 16

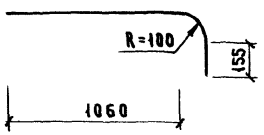

1. Арматура класса А-I по ГОСТ 5781-82.
2. Разрез 1-1, 2-2, 5-5 см. 1.288.9-2.3-20.
3. Схему размещения закладных деталей ЗД3 (поз. 14) см. вид 4-4 1.288.9-2.3-21.

Нач.отд.	Новичков		
Н. контр.	Некритин		
ГИП	Некритин		
Ст. инж.	Данская		

1.288.9-2.3-19

Колпак Кл 1
Схема армирования

Стадия	Лист	Листов
Р		1

ГИПРОНИИ ЗДРАВ

Инв.№ подл. | Подпись и дата | Взам. инв.№

1 — 1

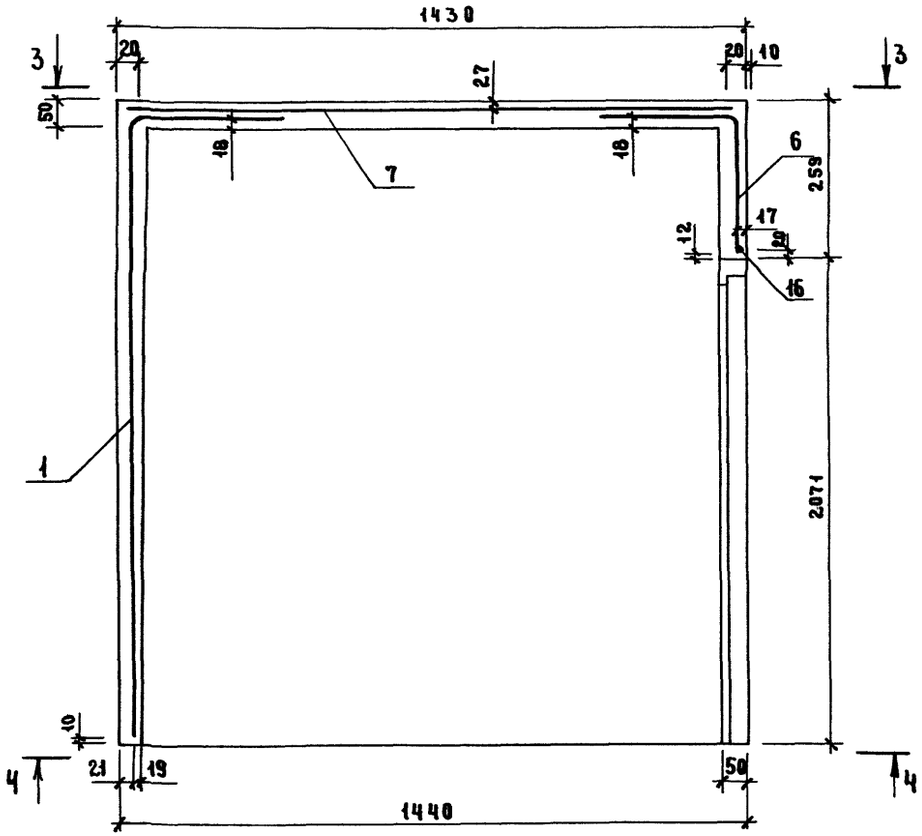

2 — 2

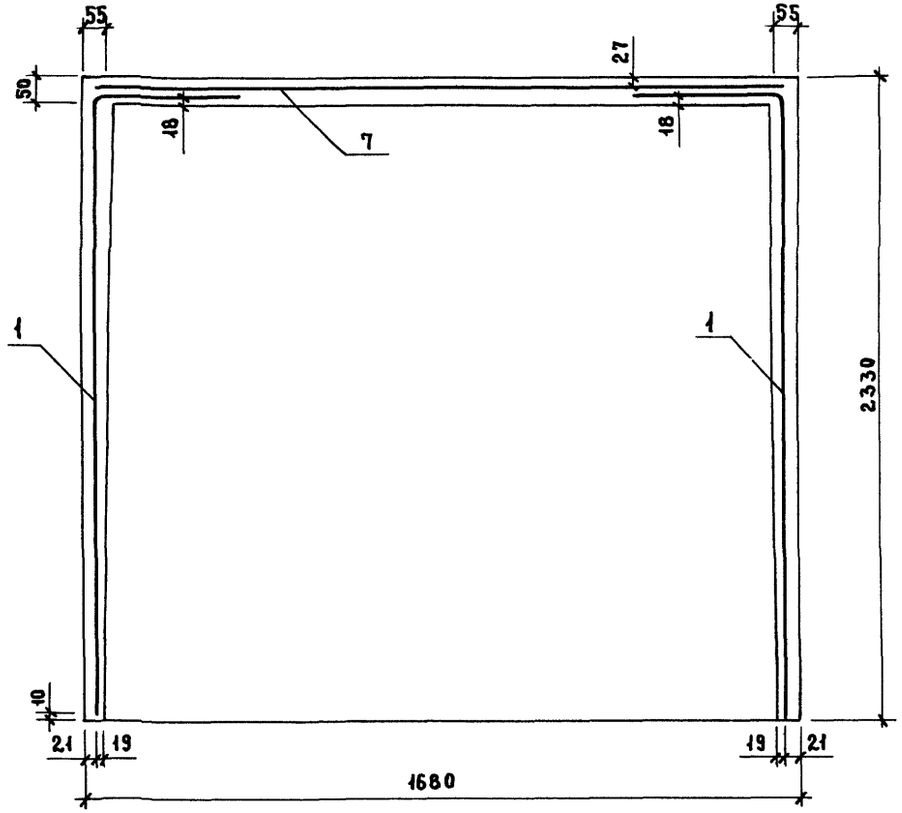

5 — 5

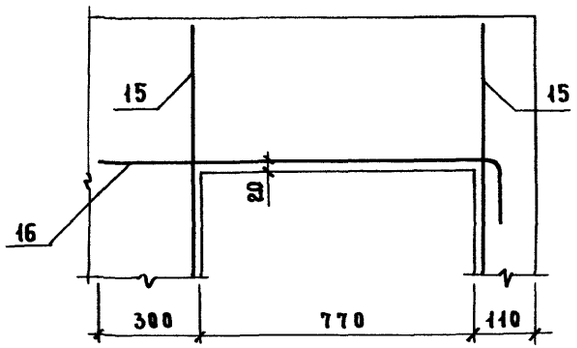

1. Спецификацию см. 1.288.9-2.3 – 19 для Кл1
– 22 для Кл2
– 29 для Кл5
– 31 для Кл6

2. Вид 3-3, 4-4 см. 1.288.9-2.3 – 21 для Кл1
– 23 для Кл2
– 30 для Кл5
– 32 для Кл6

				1.288.9-2.3-20		
					Стадия	Лист	Листов
Нач.отд.	Новичков			Колпак Кл1, Кл2, Кл5, Кл6	Р		1
Н.контр.	Некритин				ГИПРОНИИ ЗДРАВ		
ГИП	Некритин			Разрез 1-1, 2-2, 5-5			
Ст.инж.	Данская						

Инв.№ подл. | Подпись и дата | Взам. инв.№

3 — 3

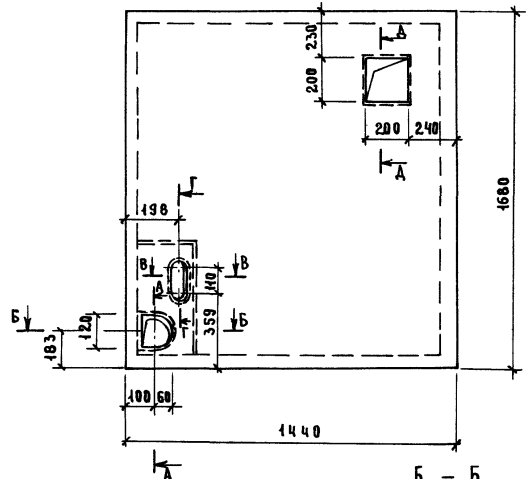

4 — 4

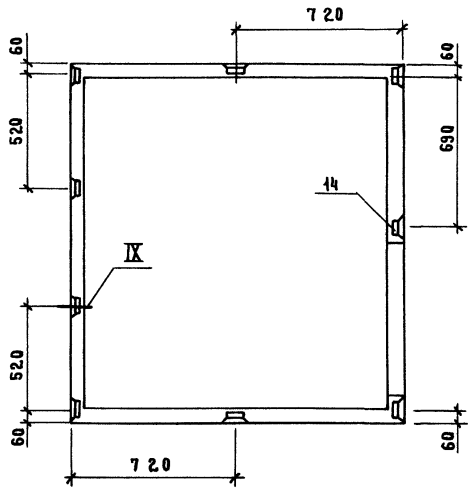

А — А

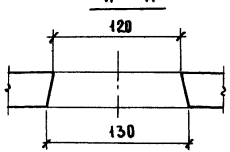

Б — Б

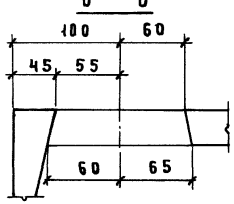

Д — Д

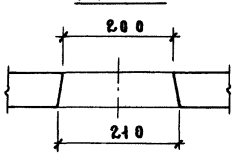

В — В

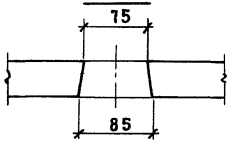

Г — Г

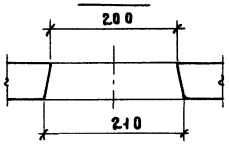

1. Спецификацию см. 1.288.9-2.3-19.

2. Узел IX см. 1.288.9-2.3-Д4.

Нач.отд.	Новичков		
Н.контр.	Некритин		
ГИП	Некритин		
Ст.инж.	Назарова		

1.288.9-2.3-2.1

Колпак Кл1

Вид 3-3, 4-4

Стадия	Лист	Листов
Р		1

ГИПРОНИИ ЗДРАВ

Инв.№ подл. | Подпись и дата | Взам.инв.№

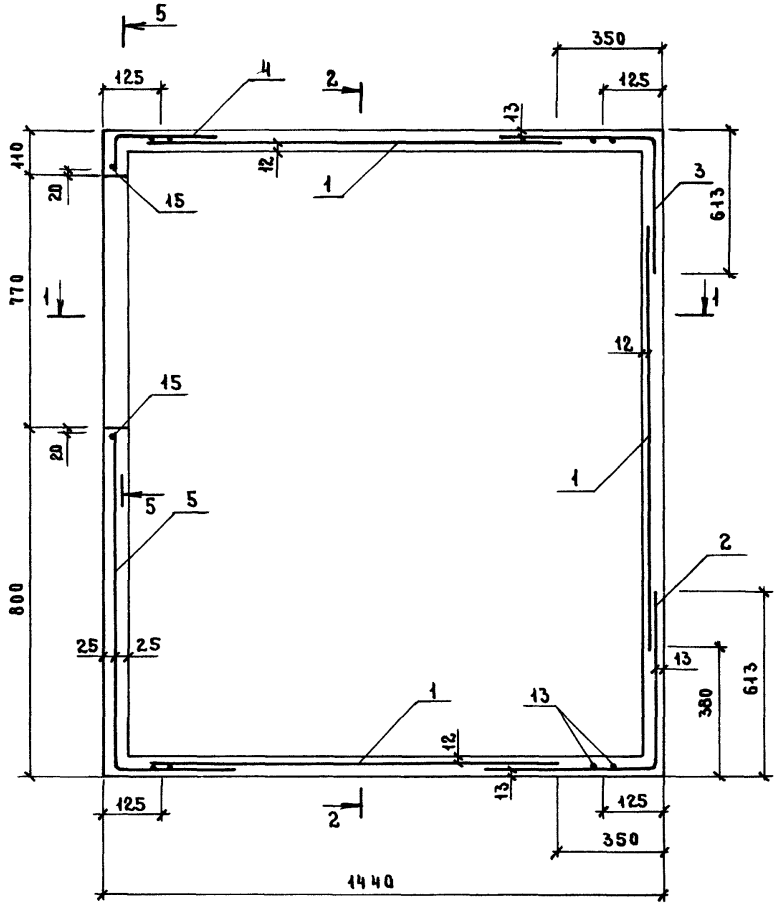

Поз.	Наименование	Кол.	Обозначение
1	Сетка С9	3	1.288.9-2.3-42
2	С10	1	-43
3	С11	1	-44
4	С12	1	-45
5	С13	1	-46
6	С14	1	-47
7	С15	1	-48
13	Петля П2	4	-59
14	Изделие закладное ЗД3	9	-56
15	ф8 AI, ℓ=2300; 0,91 кг	2	БЕЗ ЧЕРТ.
16	8 AI, ℓ=1370; 0,54 кг	1	БЕЗ ЧЕРТ.
	Гипсобетон М50; 0,685 м³		

1. Арматура класса AI по ГОСТ 5781-82.
2. Разрез 1-1, 2-2, 5-5 см. 1.288.9-2.3-20.
3. Схему размещения закладных деталей ЗД3 (поз. 14) см. вид 4-4 1.288.9-2.3-23.
4. Поз. 16 см. 1.288.9-2.3-19.

Нач. отд.	Новичков	
Н. контр.	Некритин	
ГИП	Некритин	
Ст. инж.	Данская	

1.288.9-2.3-22

Колпак КЛ2
Схема армирования

Стадия	Лист	Листов
Р		1

ГИПРОНИИЗДРАВ

3 - 3

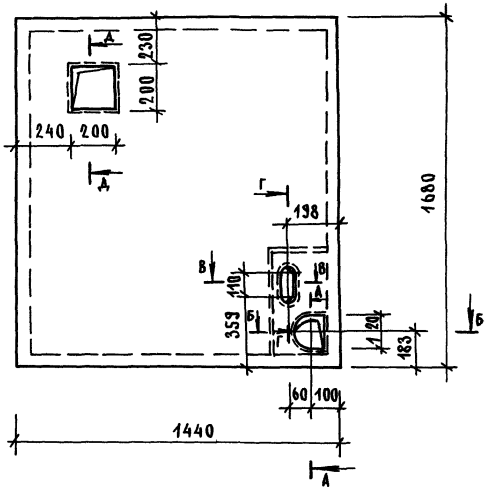

4 - 4

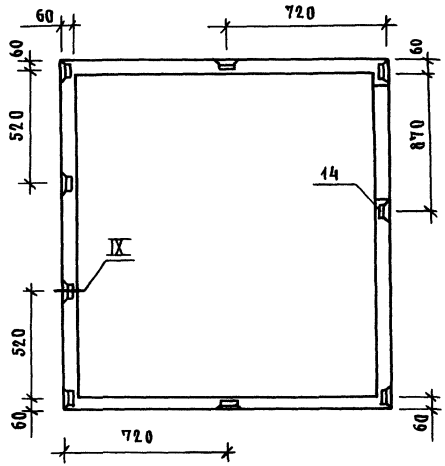

1. Узел IX см. 1.288.9-2.3-Д4.
2. Сечения А-А ... Д-Д см. 1.288.9-2.3-21.
3. Спецификацию см. 1.288.9-2.3-22.

				1.288.9-2.3-23		
					Стадия	Лист	Листов
					Р		1
Нач.отд.	Новичков			Колпак КЛ2 Вид 3-3; 4-4	ГИПРОНИИЗДРАВ	
Н.контр.	Некритин					
ГИП	Некритин					
Ст.инж.	Назарова					

Инв.№ подл. | Подпись и дата | Взам.инв.№

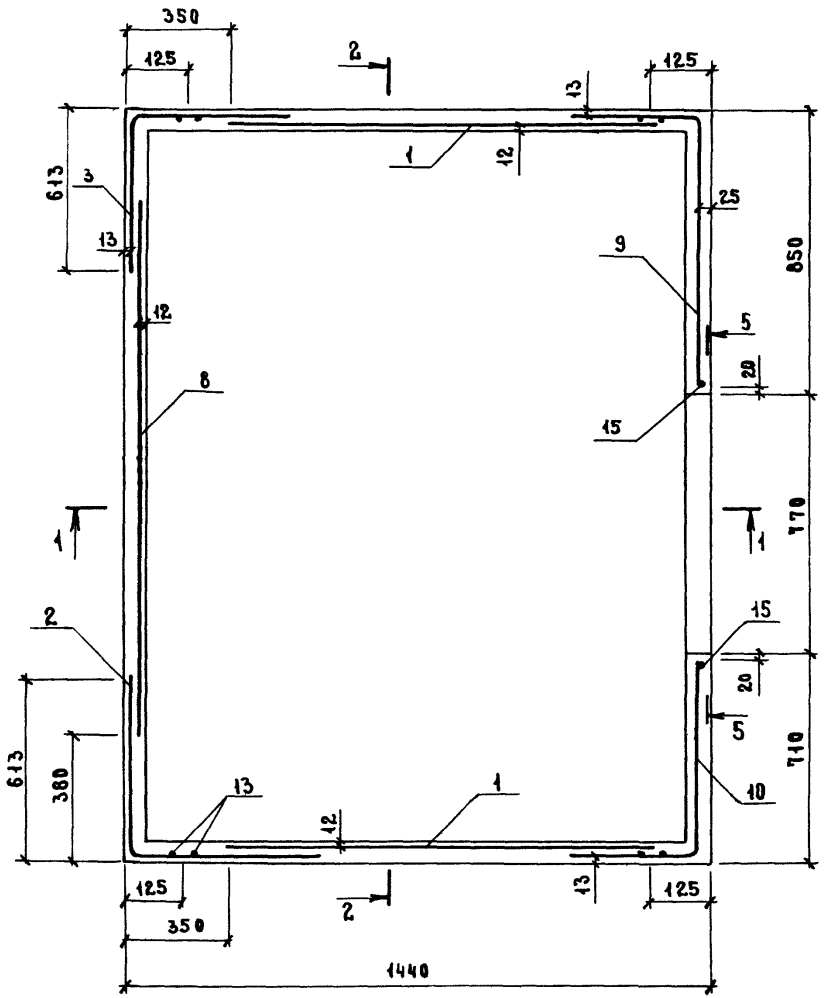

Поз.	Наименование	Кол.	Обозначение
1	Сетка С 9	2	1.288.9-2.3-42
2	С10	1	-43
3	С11	1	-44
8	С16	1	-49
9	С17	1	-50
10	С18	1	-51
11	С19	1	-52
12	С20	1	-53
13	Петля П2	4	-59
14	Изделие закладное ЗД3	10	-56
15	ф8 AI, ℓ=2300; 0,91 кг	2	Без. черт.
16	8 AI, ℓ=1370; 0,54 кг	1	Без. черт.
	Гипсобетон М75; 0,890 м³		

1. Арматура класса А-I по ГОСТ 5781-82.
2. Разрез 1-1, 2-2, 5-5 см. 1.288.9-2.3-25.
3. Схему размещения закладных деталей ЗД3 (поз. 14) см. вид 4-4 1.288.9.-2.3-26.

Нач.отд.	Новичков		
Н.контр.	Некритин		
ГИП	Некритин		
Ст.инж.	Данская		

1.288.9-2.3-24

Колпак К3

Схема армирования

Стадия	Лист	Листов
Р		1

ГИПРОНИИ ЗДРАВ

Инв. № подл. | Подпись и дата | Взам. инв. №

1 — 1

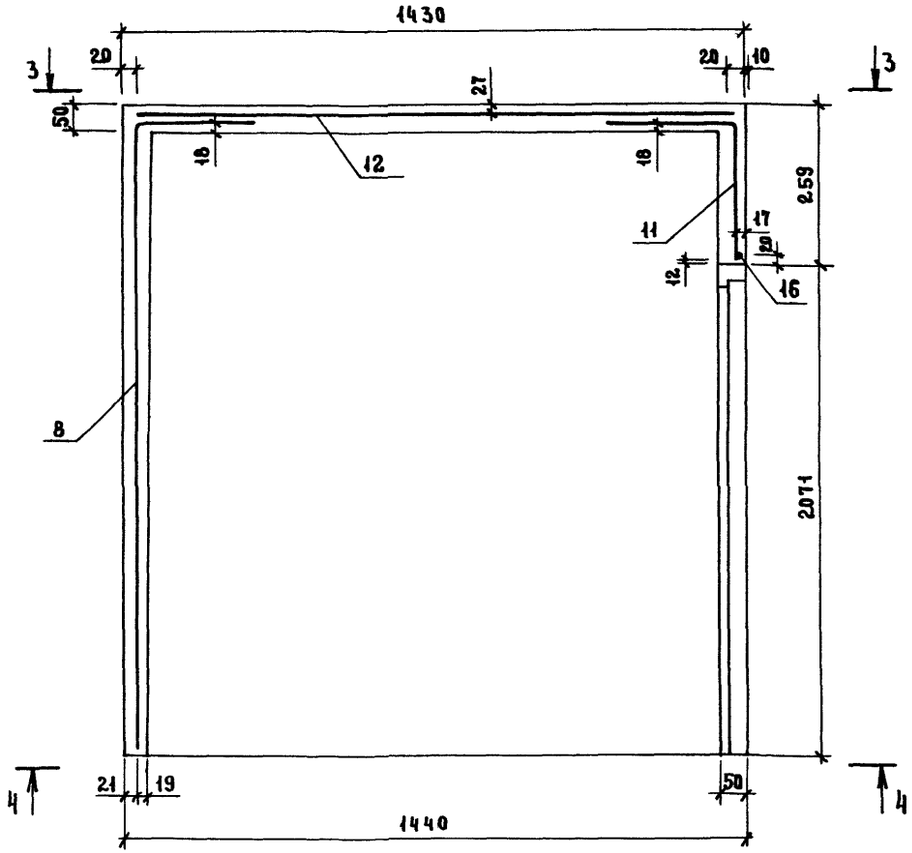

2 — 2

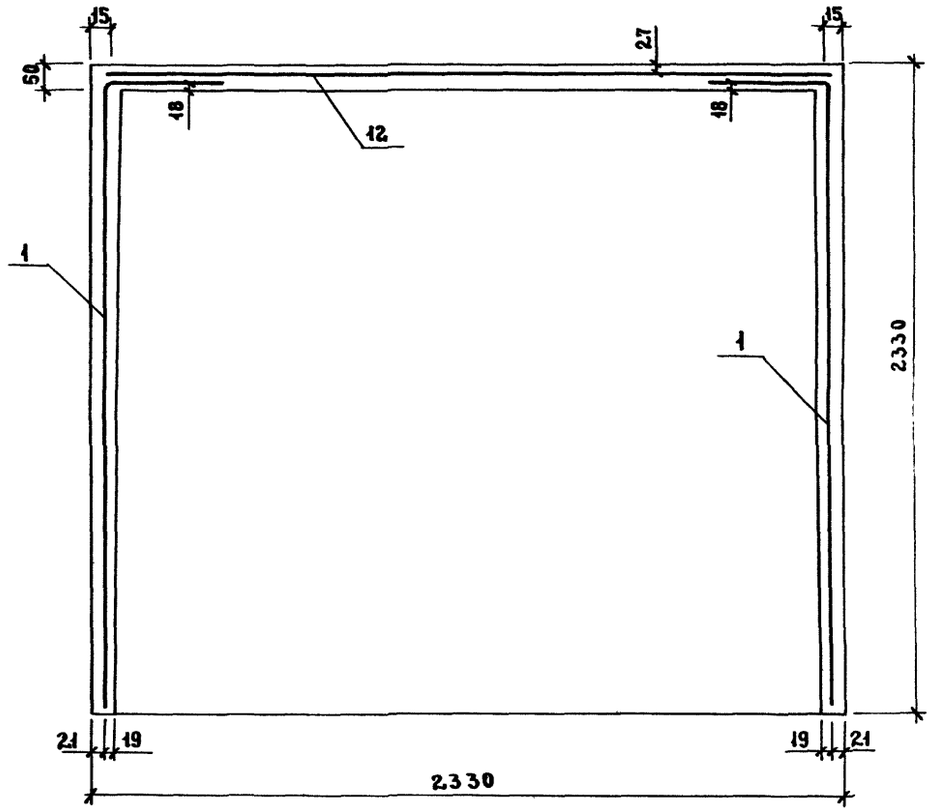

5 — 5

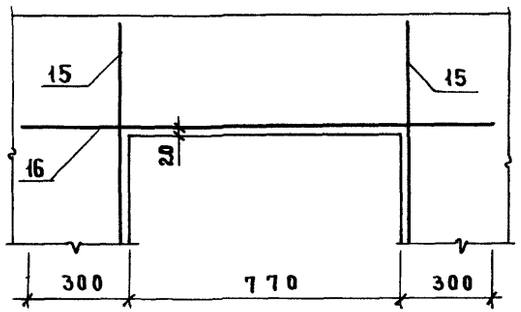

1. Спецификацию см. 1.288.9 – 2.3 – 24 для Ка3
   – 27 для Ка4
2. Вид 3-3, 4-4 см. 1.288.9 – 2.3 – 26 для Ка3
   – 28 для Ка4

Нач.отд	Новичков		
Н.контр	Некритин		
ГИП	Некритин		
Ст.инж.	Данская		

1.288.9 – 2.3 – 25

Колпак Ка3, Ка4

Разрез 1-1, 2-2, 5-5

Стадия	Лист	Листов
Р		1

ГИПРОНИИ ЗДРАВ

3 — 3

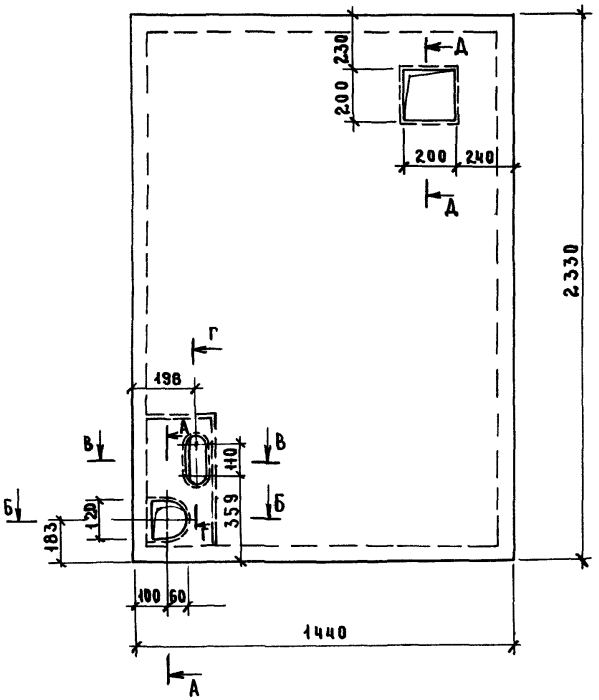

4 — 4

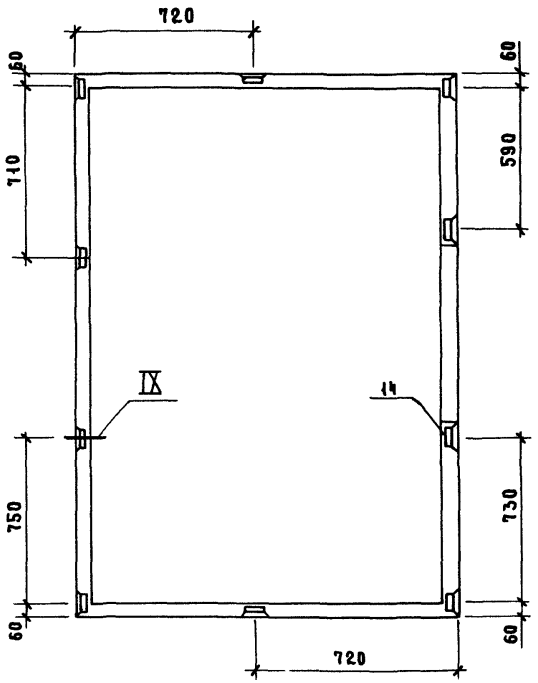

1. Сечения А-А ... Д-Д см. 1.288.9-2.3-21.
2. Узел IX см. 1.288.9-2.3-Д4.
3. Спецификацию см. 1.288.9-2.3-24.

			1.288.9-2.3-26
Нач.отд.	Новичков		Колпак КЛ 3 Вид 3-3, 4-4
Н.контр.	Некритин		
ГИП	Некритин		
Ст.инж.	Назарова		

Стадия	Лист	Листов
Р		1

ГИПРОНИИ ЗДРАВ

Инв.№ подл. | Подпись и дата | Взам.инв.№

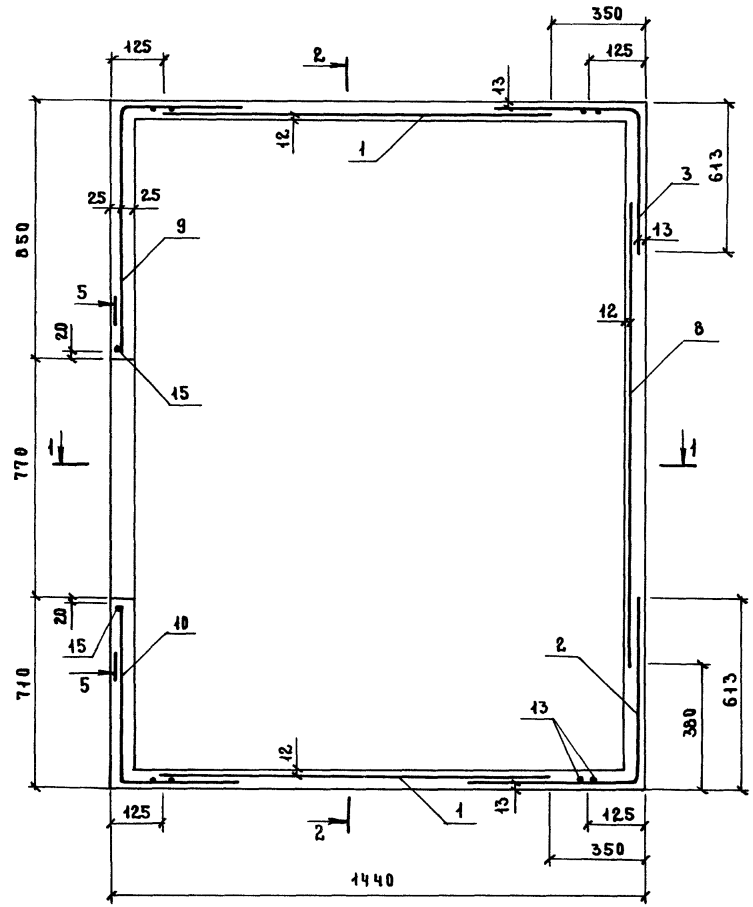

Поз.	Наименование	Кол.	Обозначение
1	Сетка С 9	2	1.288.9-2.3-42
2	С 10	1	-43
3	С 11	1	-44
8	С 16	1	-49
9	С 17	1	-50
10	С 18	1	-51
11	С 19	1	-52
12	С 20	1	-53
13	Петля П2	4	-59
14	Изделие закладное ЗД3	10	-56
15	ф 8 А I, ℓ = 2300; 0,91 кг	2	БЕЗ ЧЕРТ.
16	8 А I, ℓ = 1370; 0,54 кг	1	БЕЗ ЧЕРТ.
	Гипсобетон М75; 0,890 м³		

1. Арматура класса А-I по ГОСТ 5781-82.
2. Разрез 1-1, 2-2, 5-5 см. 1.288.9-2.3-25.
3. Схему размещения закладных деталей ЗД3 (поз. 14) см. вид 4-4 1.288.9-2.3-28.

Нач. отд.	Новичков		
Н. контр.	Некритин		
ГИП	Некритин		
Ст. инж.	Данская		

1.288.9-2.3-27

Колпак К Ч

Схема армирования

Стадия	Лист	Листов
Р		1

ГИПРОНИИ ЗДРАВ

Инв. № подл. | Подпись и дата | Взам. инв. №

3 - 3

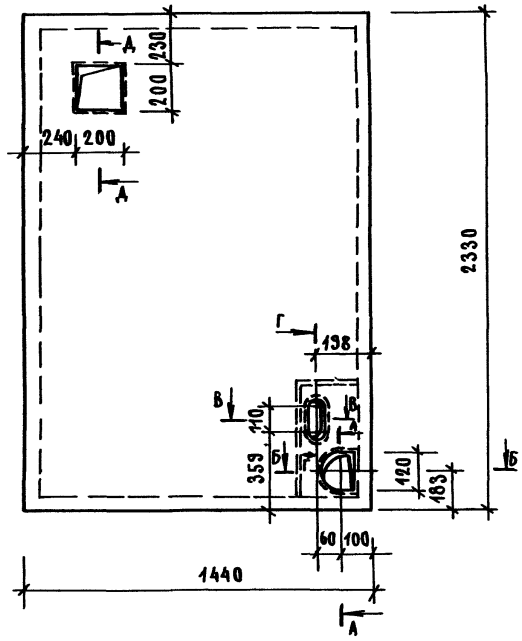

4 - 4

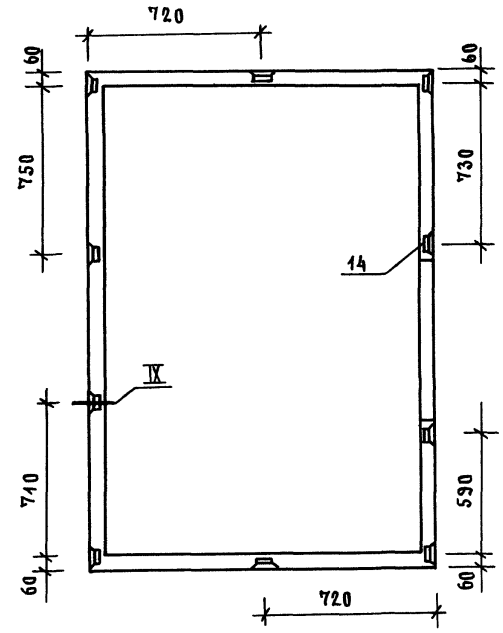

1. УЗЕЛ IX СМ. 1.288.9-2.3-Д4.
2. СЕЧЕНИЯ А-А.. Д-Д СМ. 1.288.9-2.3-21.
3. СПЕЦИФИКАЦИЮ СМ. 1.288.9-2.3-27.

			1.288.9-2.3-28
НАЧ.ОТД.	НОВИЧКОВ		КОЛПАК К№4 ВИД 3-3,4-4
Н.КОНТР.	НЕКРИТИН		
ГИП.	НЕКРИТИН		
СТ.ИНЖ.	НАЗАРОВА		

СТАДИЯ	ЛИСТ	ЛИСТОВ
Р		1

ГИПРОНИИЗДРАВ

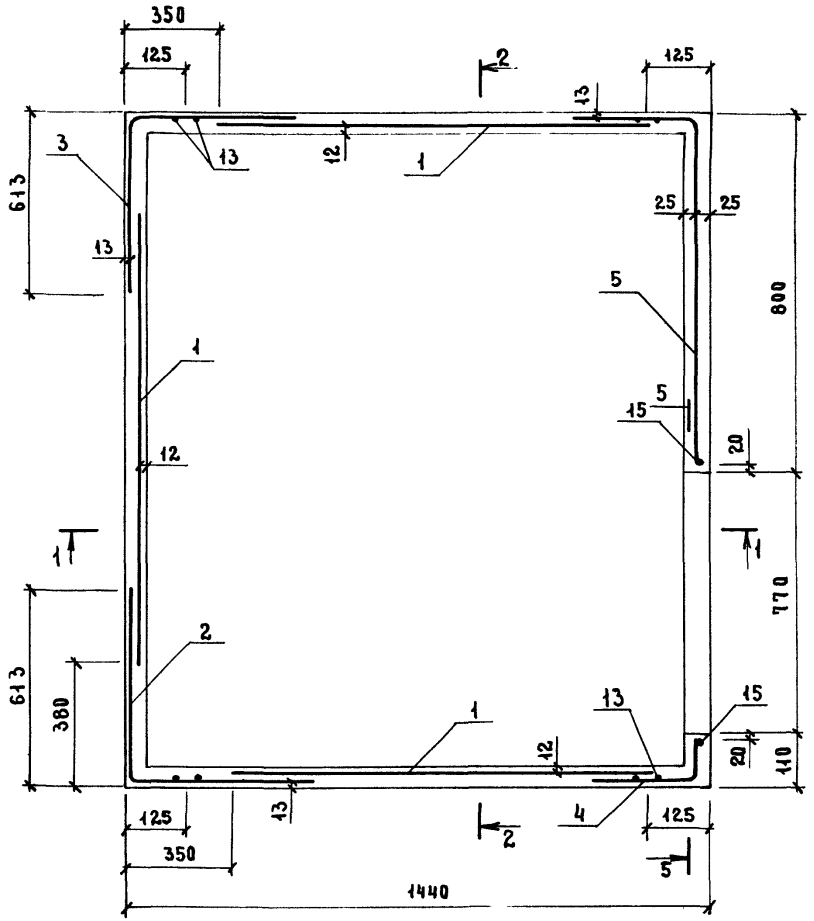

Поз.	Наименование	Кол.	Обозначение
1	Сетка С 9	3	1.288.9-2.3-42
2	С10	1	-43
3	С11	1	-44
4	С12	1	-45
5	С13	1	-46
6	С14	1	-47
7	С15	1	-48
13	Петля П2	4	-59
14	Изделие закладное ЗД3	9	-56
15	ф8 AI, ℓ=2300; 0,91 кг	2	Без черт.
16	8 AI, ℓ=1370; 0,54 кг	1	Без черт.
	Гипсобетон М150, 0,685 м³		

1. Арматура класса А-I по ГОСТ 5781-82.
2. Разрез 1-1, 2-2, 5-5 см. 1.288.9-2.3-20
3. Схему размещения закладных деталей ЗД3 (поз. 14) см. вид 4-4 1.288.9-2.3-30.
4. Поз. 16 см. 1.288.9-2.3-19.

Инв. № подл. | Подпись и дата | Взам. инв. №

Нач. отд.	Новичков		
Н. контр.	Некритин		
ГИП	Некритин		
Ст. инж.	Данская		

1.288.9-2.3-29

Колпак КЛ 5

Схема армирования

Стадия	Лист	Листов
Р		1

ГИПРОНИИ ЗДРАВ

3 - 3

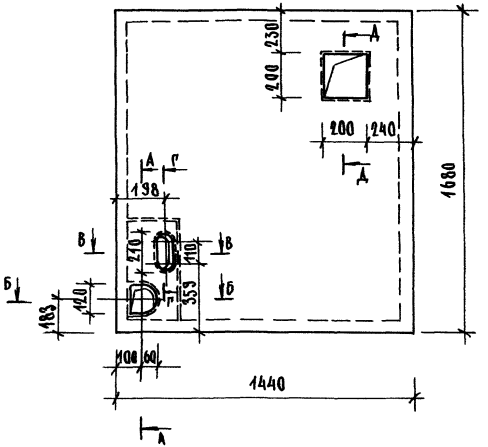

4 - 4

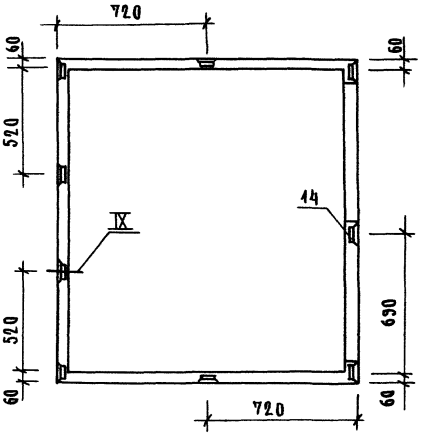

1. Сечения А-А... Д-Д см. 1.288.9-2.3-21.
2. Узел IX см. 1.288.9-2.3-Д4.
3. Спецификацию см. 1.288.9-2.3-23.

			1.288.9-2.3-30
Нач.отд.	Новичков		Колпак КЛ5 вид 3-3, 4-4
Н.контр.	Некритин		
Гип	Некритин		
Ст.инж.	Назарова		

Стадия	Лист	Листов
Р		1

ГИПРОНИИЗДРАВ

Инв.№ подл. | Подпись и дата | Взам.инв.№

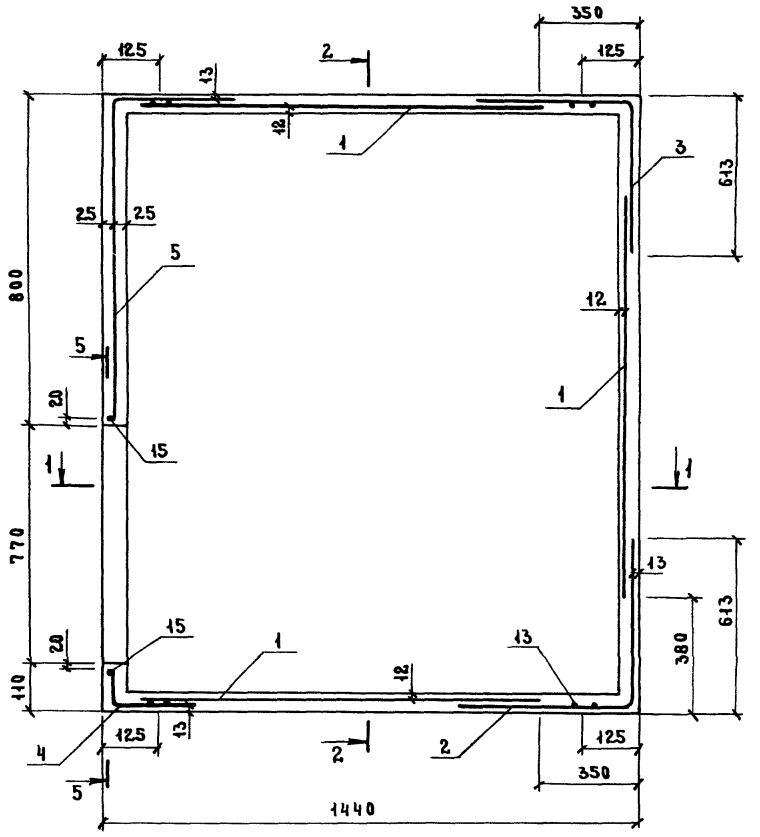

Поз.	Наименование	Кол.	Обозначение
1	Сетка С 9	3	1.288.9-2.3-42
2	С10	1	-43
3	С11	1	-44
4	С12	1	-45
5	С13	1	-46
6	С14	1	-47
7	С15	1	-48
13	Петля П2	4	-59
14	Изделие закладное ЗД3	9	-56
15	ф8АI, ℓ=2300; 0,91 кг	2	БЕЗ ЧЕРТ.
16	8АI, ℓ=1370; 0,54 кг	1	БЕЗ ЧЕРТ.
	Гипсобетон М75 0,685 м³		

1. Арматура класса АI по ГОСТ 5781-82.
2. Разрез 1-1, 2-2, 5-5 см. 1.288.9-2.3-20.
3. Схему размещения закладных деталей ЗД3 (поз.14) см. вид 4-4 1.288.9-2.3-32.
4. Поз. 16 см. 1.288.9-2.3-19.

Нач.отд.	Новичков		
Н.контр.	Некритин		
ГИП	Некритин		
Ст.инж.	Данская		

1.288.9-2.3-31

Колпак КЛ6
Схема армирования

Стадия	Лист	Листов
Р		1

ГИПРОНИИЗДРАВ

Инв.№ подл. | Подпись и дата | Взам.инв.№

3 - 3

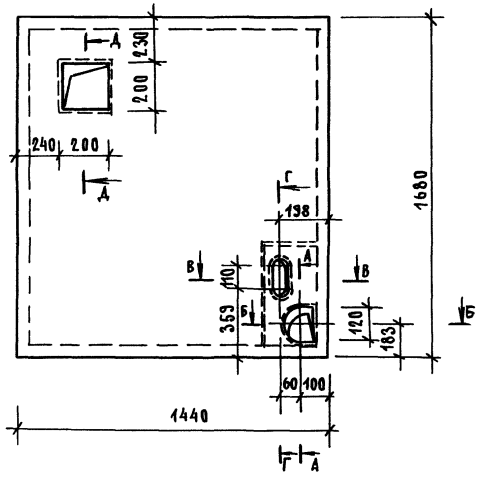

4 - 4

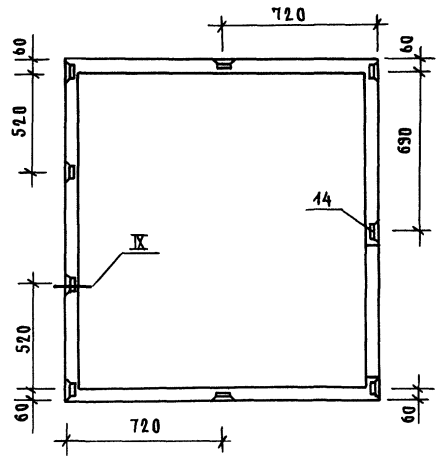

1. Сечения А-А ... Д-Д см. 1.288.9-2.3-21.
2. Спецификацию см. 1.288.9-2.3-31.
3 Узел IX см. 1.288.9-2.3-Д4.

				1.288.9-2.3-32	
Нач.отд.	Новичков			Колпак К16 Вид 3-3, 4-4	Стадия: Р; Лист: ; Листов: 1
Н.контр.	Некритин				
ГИП	Некритин				Гипронииздрав
Ст.инж.	Назарова				

ПС-1

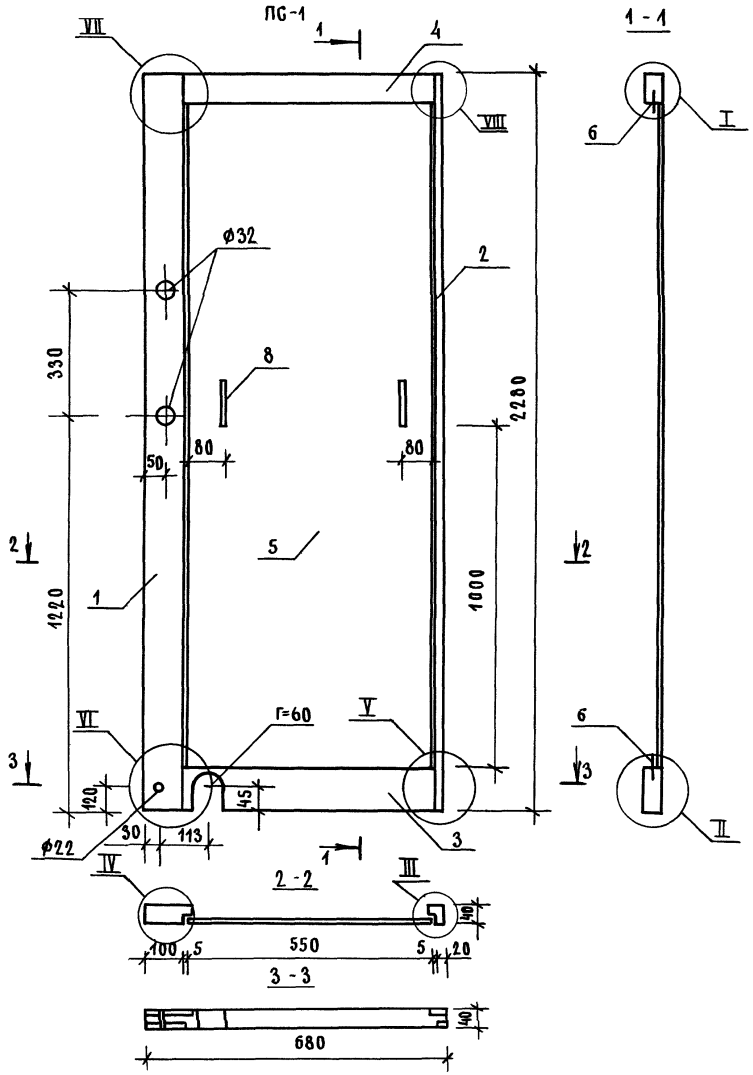

1 - 1

ПС2
(ЗЕРКАЛЬНОЕ ИЗОБРАЖЕНИЕ)

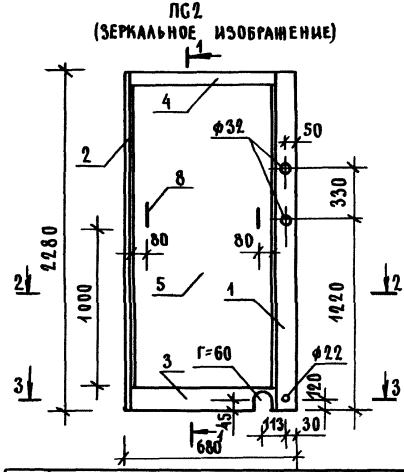

ПОЗ.	НАИМЕНОВАНИЕ	КОЛ.	ОБОЗНАЧЕНИЕ	ПРИМЕЧ.
1	БРУСОК 40×120×2280	1	БЕЗ ЧЕРТ.	0,011м³
2	БРУСОК 40×40×2280	1		0,0037м³
3	БРУСОК 40×150×680	1		0,0041м³
4	БРУСОК 40×60×680	1		0,0017м³
5	ПАНЕЛЬ 550×2063×15 ГОСТ 10633-78	1		1,18 м²
6	ПОЛОСА Б-ПН2 ГОСТ 19903-74 550×30; ВСТ3КП2 ГОСТ 14637-79	2		0,23 кг
7	ШУРУП 1-3×10.016 ГОСТ 1144-80	10		
8	РУЧКА МЕБЕЛЬНАЯ 1,1-Г-02	2		

УЗЛЫ I...VIII см. 1.288.3-2.3-Д5.

НАЧ.ОТД.	НОВИЧКОВ	
Н.КОНТР.	НЕКРИТИН	
ГИП	НЕКРИТИН	
СТ.ИНЖ.	ДАНСКАЯ	

1.288.3-2.3-33

ПАНЕЛЬ СТЕНОВАЯ
ПС1, ПС2

СТАДИЯ	ЛИСТ	ЛИСТОВ
Р		1

ГИПРОНИИЗДРАВ

ИНВ.№ ПОДЛ. | ПОДПИСЬ И ДАТА | ВЗАМ.ИНВ.№

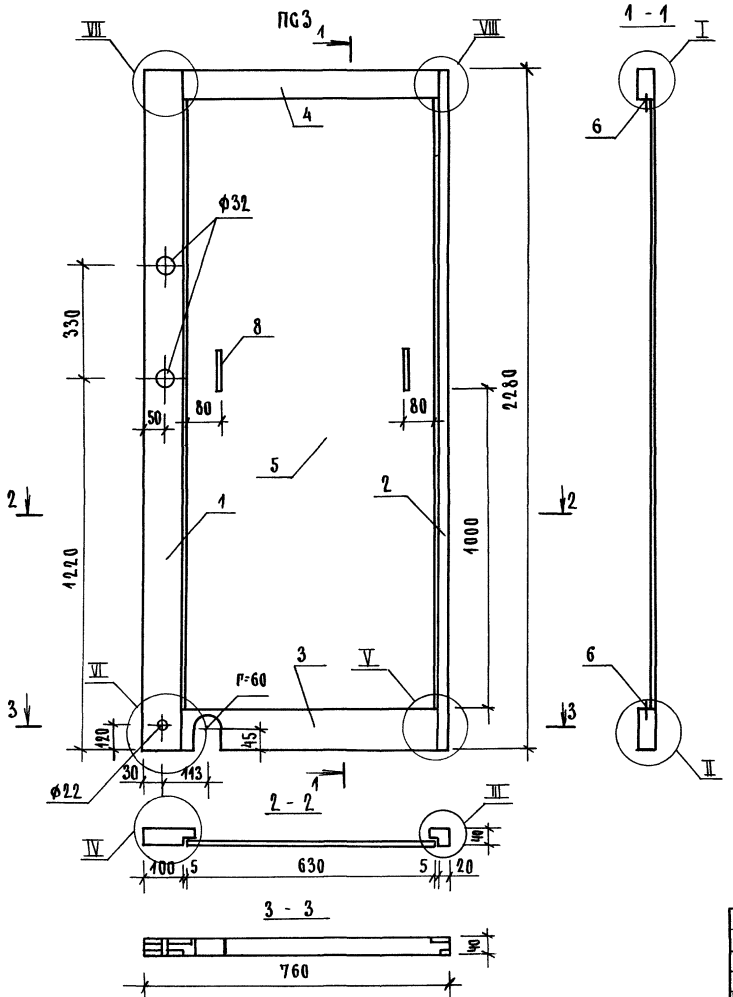

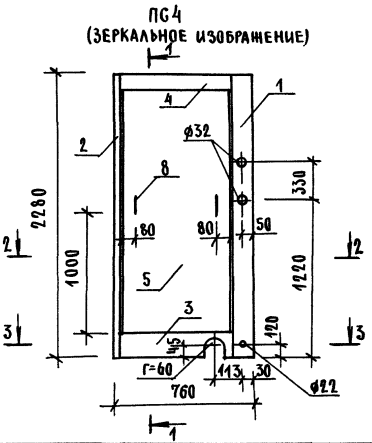

ПОЗ.	НАИМЕНОВАНИЕ	КОЛ.	ОБОЗНАЧЕНИЕ	ПРИМЕЧ.
1	БРУСОК 40×120×2280	1	БЕЗ ЧЕРТ.	0,011 м³
2	БРУСОК 40×40×2280	1		0,0037 м³
3	БРУСОК 40×150×760	1		0,0046 м³
4	БРУСОК 40×60×760	1		0,0019 м³
5	ПАНЕЛЬ 630×2063×15 ГОСТ 10633-78	1		1,35 м²
6	ПОЛОСА БПН2 ГОСТ 19903-74 / БСТ3КП2 ГОСТ 14637-79 630×30; 0,30 кг	2		0,23 кг
7	ШУРУП 1-3×10,016 ГОСТ 1144-80	10		
8	РУЧКА МЕБЕЛЬНАЯ 1,1-Г-02	2		

Узлы I... VIII см. 1.288.9-2.3-Д5

НАЧ.ОТД.	НОВИЧКОВ		
Н.КОНТР.	НЕКРИТИН		
ГИП	НЕКРИТИН		
СТ.ИНЖ.	ДАНСКАЯ		

1.288.9 - 2.3 - 34

ПАНЕЛЬ СТЕНОВАЯ ПС3, ПС4

СТАДИЯ	ЛИСТ	ЛИСТОВ
Р		1

ГИПРОНИИЗДРАВ

ИНВ.№ ПОДЛ. | ПОДПИСЬ И ДАТА | ВЗАМ. ИНВ.№

23912 58 ФОРМАТА3

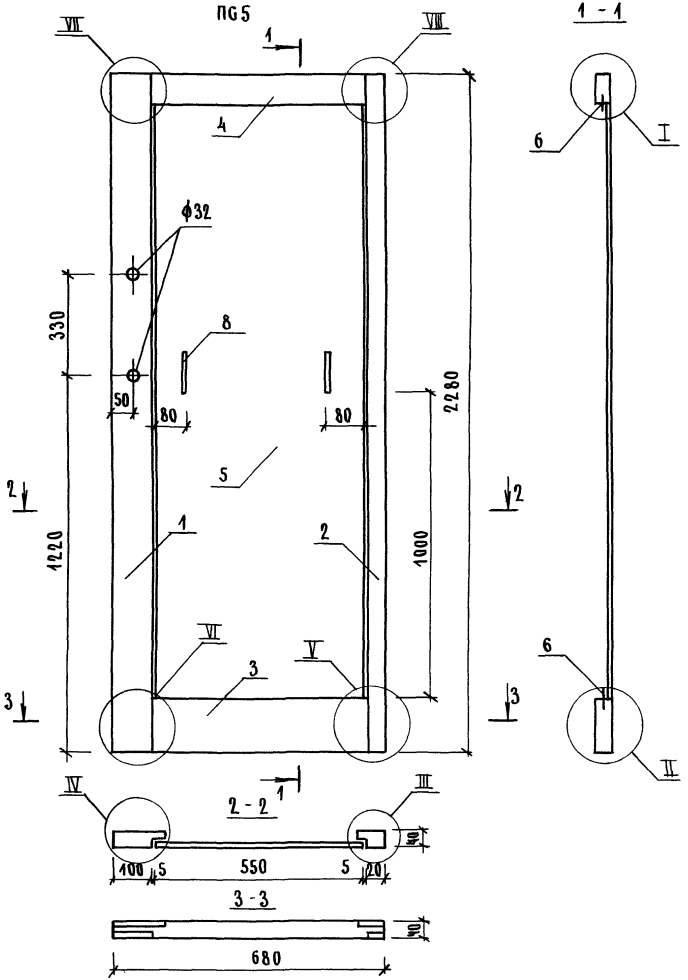

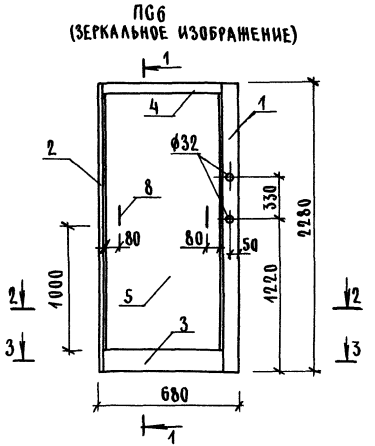

ПОЗ.	НАИМЕНОВАНИЕ	КОЛ.	ОБОЗНАЧЕНИЕ	ПРИМЕЧ.
1	БРУСОК 40×120×2280	1	БЕЗ ЧЕРТ.	0,011 м³
2	БРУСОК 40×40×2280	1		0,0037 м³
3	БРУСОК 40×150×680	1		0,0041 м³
4	БРУСОК 40×60×680	1		0,0017 м³
5	ПАНЕЛЬ 550×2063×15 ГОСТ 10633-78	1		1,18 м²
6	ПОЛОСА $\frac{\text{БПН2 ГОСТ 19903-74}}{\text{ВСТ3 кп2 ГОСТ 14637-79}}$ 550×30×0,26 кг	2		0,23 кг
7	ШУРУП 1-3×10.016 ГОСТ 1144-80	10		
8	РУЧКА МЕБЕЛЬНАЯ 1,1-Г-02	2		

УЗЛЫ I ... VIII СМ. 1.288.9-2.3-Д5

НАЧ. ОТД.	НОВИЧКОВ		
Н. КОНТР.	НЕКРИТИН		
ГИП	НЕКРИТИН		
СТ. ИНЖ.	ДАНСКАЯ		

1.288.9-2.3-35

ПАНЕЛЬ СТЕНОВАЯ ПG5, ПG6

СТАДИЯ	ЛИСТ	ЛИСТОВ
Р		1

ГИПРОНИИЗДРАВ

ИНВ № ПОДЛ. | ПОДПИСЬ И ДАТА | ВЗАМ. ИНВ №

23912 59

ФОРМАТ А3

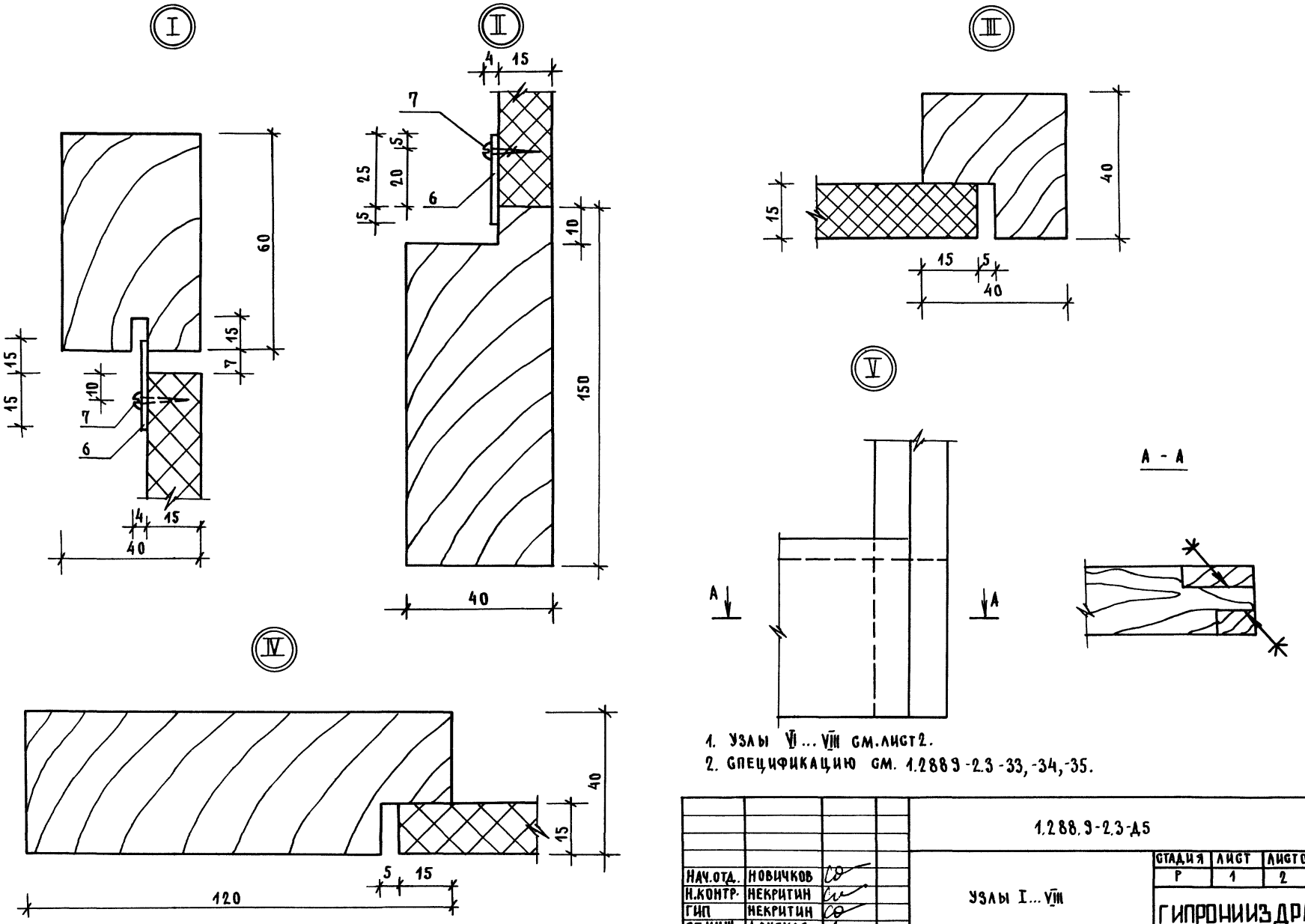

1. Узлы VI ... VIII см. лист 2.
2. Спецификацию см. 1.288.9-2.3-33, -34, -35.

Нач.отд.	Новичков		
Н.контр.	Некритин		
ГИП	Некритин		
Ст.инж.	Данская		

1.288.9-2.3-Д5

Узлы I ... VIII

Стадия	Лист	Листов
Р	1	2

ГИПРОНИИЗДРАВ

23912 60

Формат А3

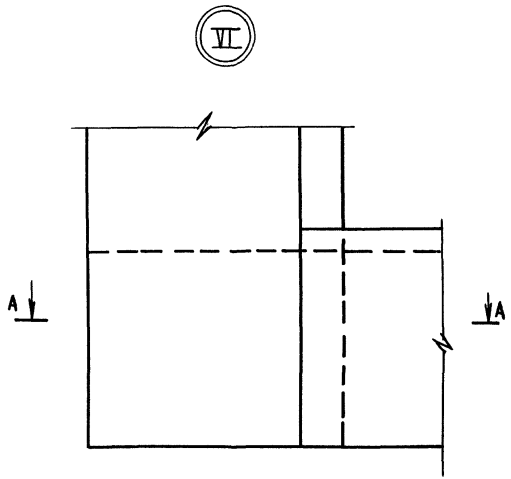

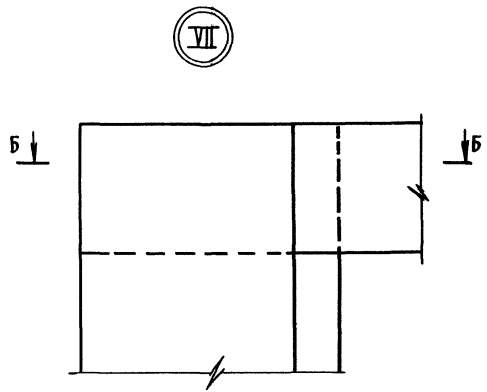

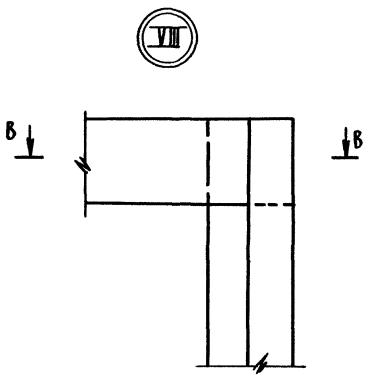

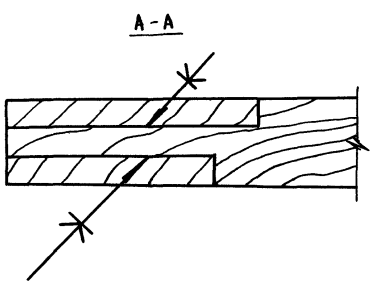

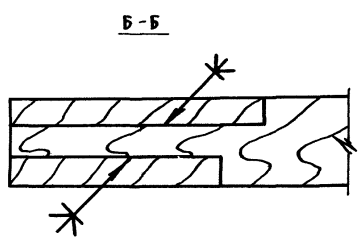

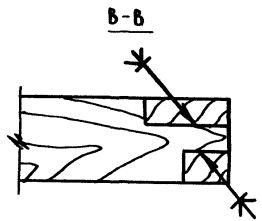

Инв.№ подл. | Подпись и дата | Взам. инв.№

1.288.3-2.3-А5

Лист 2

Формат А3

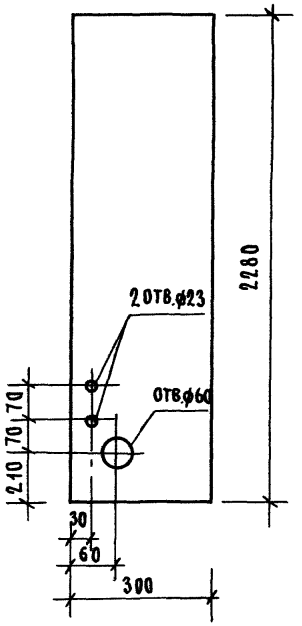

МАТЕРИАЛ: ПЛИТА ДРЕВЕСНОСТРУЖЕЧНАЯ ПО ГОСТ 10633-78, δ=15

		1.288.9-2.3-36	
НАЧ.ОТД.	НОВИЧКОВ	ПАНЕЛЬ СТЕНОВАЯ ПС7	СТАДИЯ: Р; ЛИСТ: ; ЛИСТОВ: 1
Н.КОНТР.	НЕКРИТИН		ГИПРОНИИЗДРАВ
ГИП	НЕКРИТИН		
СТ.ИНЖ.	ДАНСКАЯ		

ИНВ.N ПОДЛ. | ПОДПИСЬ И ДАТА | ВЗАМ.ИНВ.N

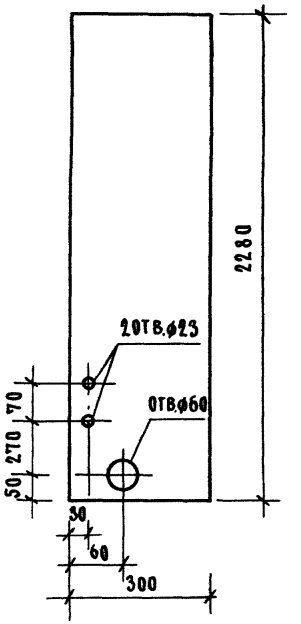

МАТЕРИАЛ: ПЛИТА ДРЕВЕСНОСТРУЖЕЧНАЯ ПО ГОСТ 10633-78, δ=15

		1.288.9-2.3-37	
НАЧ.ОТД.	НОВИЧКОВ	ПАНЕЛЬ СТЕНОВАЯ ПС8	СТАДИЯ: Р; ЛИСТ: ; ЛИСТОВ: 1
Н.КОНТР.	НЕКРИТИН		ГИПРОНИИЗДРАВ
ГИП	НЕКРИТИН		
СТ.ИНЖ.	ДАНСКАЯ		

ИНВ.N ПОДЛ. | ПОДПИСЬ И ДАТА | ВЗАМ.ИНВ.N

Сетка С1

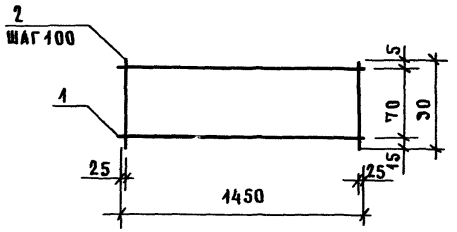

Сетка С2

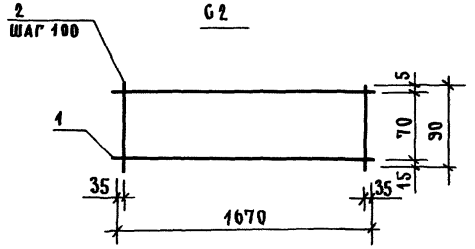

Марка	Поз.	Наименование	Кол.	Масса ед.,кг	Масса сетки,кг
С1	1	ф 10 А III, ℓ=1450	2	0,90	1,35
	2	4 Вр I, ℓ=30	15	0,01	
С2	1	ф 10 А III, ℓ=1670	2	1,03	2,23
	2	4 Вр I, ℓ=30	17	0,01	

Арматура: класса А-III по ГОСТ 5781-82, класса Вр-I по ГОСТ 6727-80

				1.288.9-2.3-38	
Нач.отд.	Новичков			Сетка С1,С2	Стадия: Р; Лист: ; Листов: 1
Н.контр.	Некритин				Гипронииздрав
ГИП	Некритин				
Ст.инж.	Данская				

Инв.№ подл. | Подпись и дата | Взам.инв.№

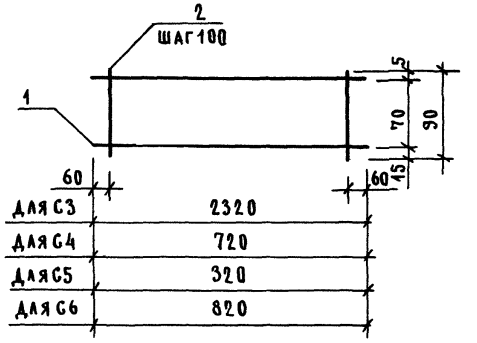

Марка	Поз.	Наименование	Кол.	Масса ед.,кг	Масса сетки,кг
С3	1	ф 10 А III, ℓ=2320	2	1,43	3,09
	2	4 Вр I, ℓ=30	23	0,01	
С4	1	ф 10 А III, ℓ=720	2	0,44	0,95
	2	4 Вр I, ℓ=30	7	0,01	
С5	1	ф 10 А III, ℓ=320	2	0,19	0,41
	2	4 Вр I, ℓ=30	3	0,01	
С6	1	ф 10 А III, ℓ=820	2	0,51	1,1
	2	4 Вр I, ℓ=30	8	0,01	

Арматура: класса А-III по ГОСТ 5781-82, класса Вр-I по ГОСТ 6727-80

				1.288.9-2.3-39	
Нач.отд.	Новичков			Сетка С3...С6	Стадия: Р; Лист: ; Листов: 1
Н.контр.	Некритин				Гипронииздрав
ГИП	Некритин				
Ст.инж.	Данская				

Инв.№ подл. | Подпись и дата | Взам.инв.№

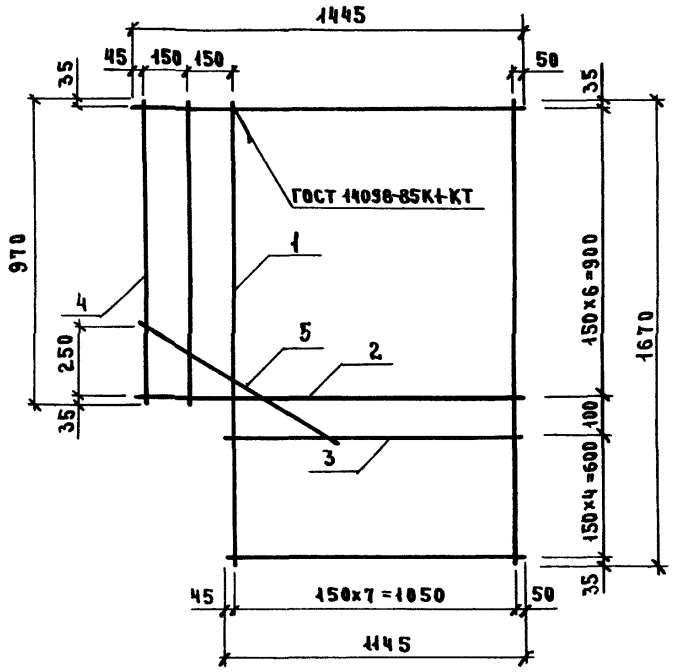

Поз.	Наименование	Кол.	Масса ед., кг	Масса сетки, кг
1	ф4 Вр I, ℓ=1670	6	0,17	3,17
2	ℓ=1445	7	0,14	
3	ℓ=1145	5	0,11	
4	ℓ= 970	2	0,10	
5	ℓ= 800	1	0,08	

Арматура: класса Вр-I по ГОСТ 6727-80

				1.288.9 - 2.3 - 40	
Нач.отд.	Новичков			Стадия	Лист	Листов
Н.контр.	Некритин			Р		1
ГИП	Некритин			Сетка С7	ГИПРОНИИ ЗДРАВ	
Ст. инж.	Данская					

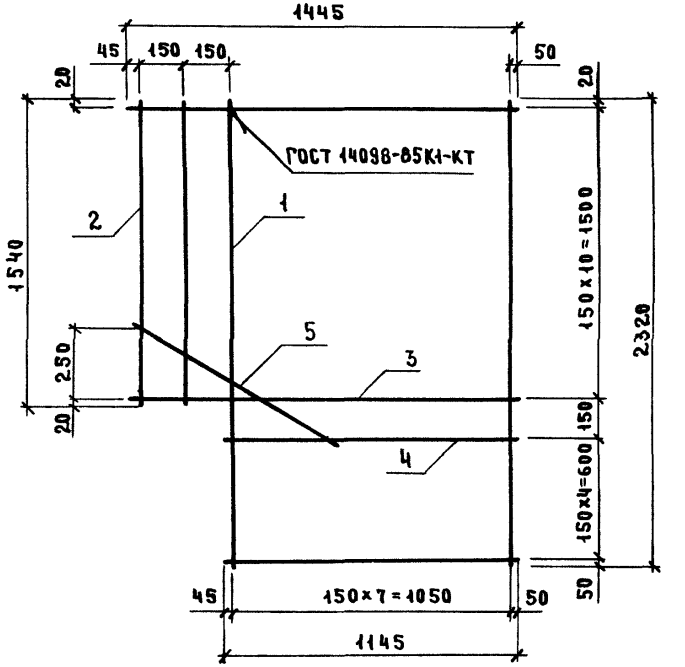

Поз.	Наименование	Кол.	Масса ед., кг	Масса сетки, кг
1	ф4 Вр I, ℓ=2320	8	0,23	4,31
2	ℓ=1540	2	0,15	
3	ℓ=1445	11	0,14	
4	ℓ=1145	5	0,11	
5	ℓ= 800	1	0,08	

Арматура: класса Вр-I по ГОСТ 6727-80

				1.288.9 - 2.3 - 41	
Нач.отд.	Новичков			Стадия	Лист	Листов
Н.контр.	Некритин			Р		1
ГИП	Некритин			Сетка С8	ГИПРОНИИ ЗДРАВ	
Ст. инж.	Данская					

Инв.№ подл. | Подпись и дата | Взам.инв.№

Развертка

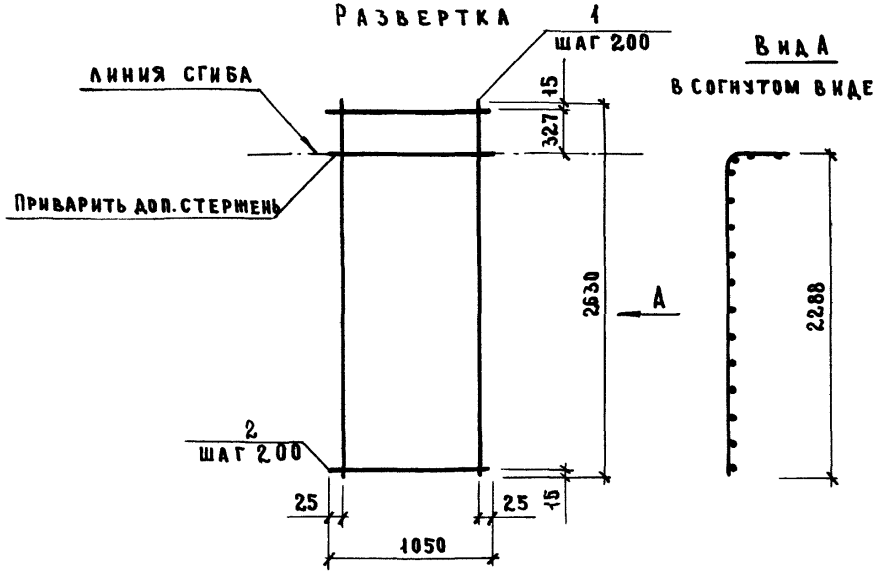

Вид А
в согнутом виде

Поз.	Наименование	Кол.	Масса ед., кг	Масса сетки, кг
1	ф5 Вр I, ℓ=2630	6	0,38	4,53
2	5 Вр I, ℓ=1050	15	0,15	

Арматура: класса Вр-I по ГОСТ 6727-80

				1.288.9 – 2.3 – 42		
Нач.отд.	Новичков			Сетка С9	Стадия	Лист	Листов
Н. контр.	Некритин				Р		1
ГИП	Некритин				ГИПРОНИИ ЗДРАВ	
Ст. инж.	Назарова					
Ст. инж.	Данская					

Инв.№ подл. | Подпись и дата | Взам. инв.№

Развертка

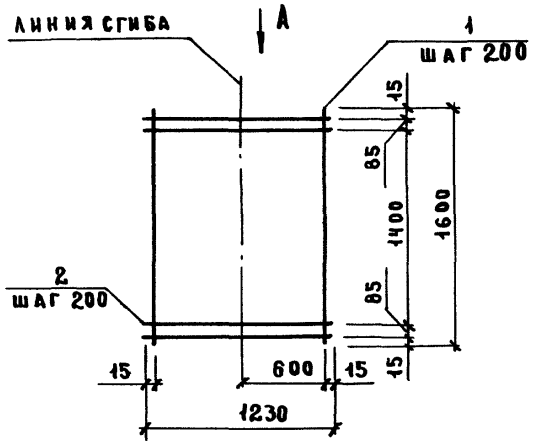

Вид А
в согнутом виде

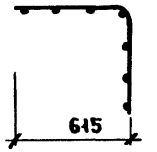

Поз.	Наименование	Кол.	Масса ед., кг	Масса сетки, кг
1	ф5 Вр I, ℓ=1600	7	0,23	3,41
2	5 Вр I, ℓ=1230	10	0,18	

Арматура: класса Вр-I по ГОСТ 6727-80

				1.288.9 – 2.3 – 43		
Нач.отд.	Новичков			Сетка С10	Стадия	Лист	Листов
Н. контр.	Некритин				Р		1
ГИП	Некритин				ГИПРОНИИ ЗДРАВ	
Ст. инж.	Назарова					
Ст. инж.	Данская					

Инв.№ подл. | Подпись и дата | Взам. инв.№

Развертка

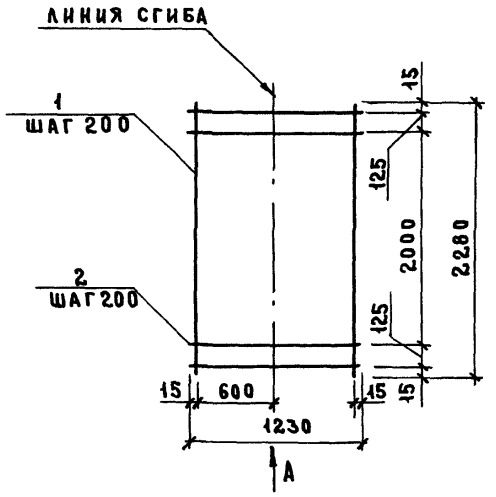

Вид А
в согнутом виде

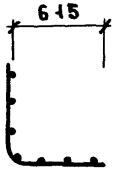

Поз.	Наименование	Кол.	Масса ед., кг	Масса сетки, кг
1	ф5 Вр I, ℓ = 2280	7	0,33	4,52
2	5 Вр I, ℓ = 1230	13	0,17	

Арматура: класса Вр-I по ГОСТ 6727-80

			1.288.9-2.3-44		
Нач. отд.	Новичков		Сетка С11	Стадия	Лист	Листов
Н. контр.	Некритин			Р		1
ГИП	Некритин			ГИПРОНИИ ЗДРАВ		
Ст. инж.	Назарова					
Ст. инж.	Данская					

Инв. № подл. | Подпись и дата | Взам. инв. №

Развертка

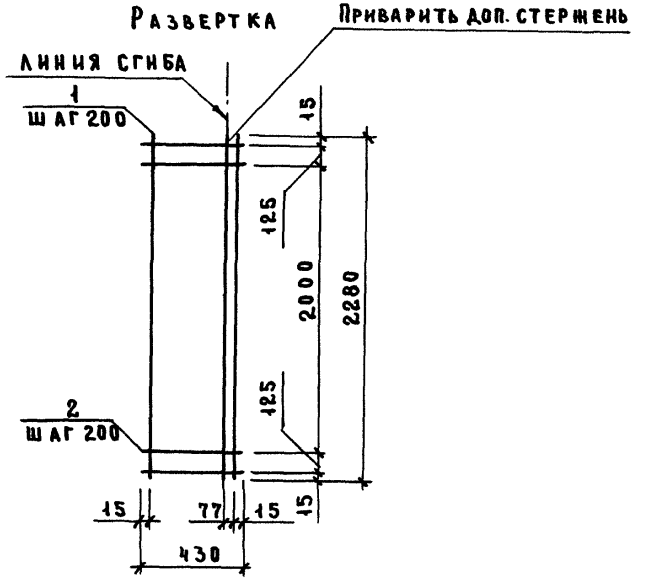

Вид А
в согнутом виде

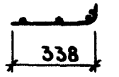

Поз.	Наименование	Кол.	Масса ед., кг	Масса сетки, кг
1	ф5 Вр I, ℓ = 2280	4	0,33	2,10
2	5 Вр I, ℓ = 430	13	0,06	

Арматура: класса Вр-I по ГОСТ 6727-80

			1.288.9-2.3-45		
Нач. отд.	Новичков		Сетка С12	Стадия	Лист	Листов
Н. контр.	Некритин			Р		1
ГИП	Некритин			ГИПРОНИИ ЗДРАВ		
Ст. инж.	Назарова					
Ст. инж.	Данская					

Инв. № подл. | Подпись и дата | Взам. инв. №

Развертка

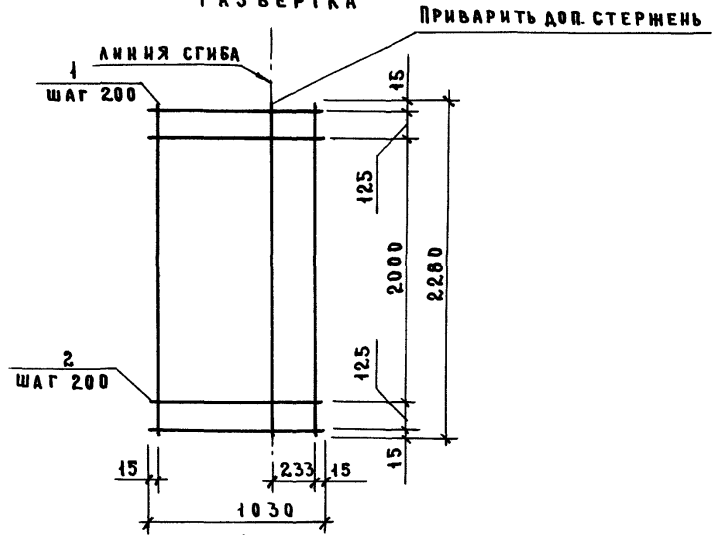

Вид А
в согнутом виде

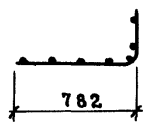

Поз.	Наименование	Кол.	Масса ед., кг	Масса сетки, кг
1	ф5 Вр I, ℓ = 2280	7	0,33	4,26
2	5 Вр I, ℓ = 1030	13	0,15	

Арматура: класса Вр-I по ГОСТ 6727-80

Нач. отд.	Новичков		
Н. контр.	Некритин		
ГИП	Некритин		
Ст. инж.	Назарова		
Ст. инж.	Данская		

1.288.9-2.3-46

Сетка С13

Стадия	Лист	Листов
Р		1

ГИПРОНИИ ЗДРАВ

Инв. № подл. | Подпись и дата | Взам. инв. №

Развертка

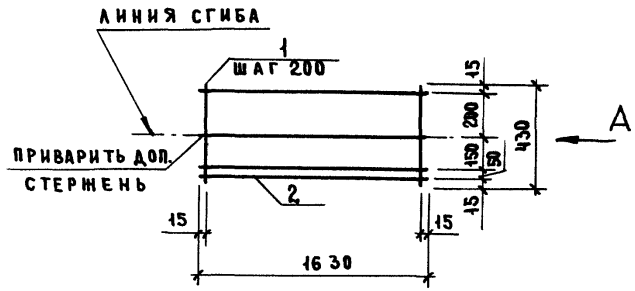

Вид А
в согнутом виде

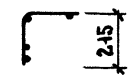

Поз.	Наименование	Кол.	Масса ед., кг	Масса сетки, кг
1	ф5 Вр I, ℓ = 430	9	0,06	1,46
2	5 Вр I, ℓ = 1630	4	0,23	

Арматура: класса Вр-I по ГОСТ 6727-80

Нач. отд.	Новичков		
Н. контр.	Некритин		
ГИП	Некритин		
Ст. инж.	Данская		
Ст. инж.	Назарова		

1.288.9-2.3-47

Сетка С14

Стадия	Лист	Листов
Р		1

ГИПРОНИИ ЗДРАВ

Инв. № подл. | Подпись и дата | Взам. инв. №

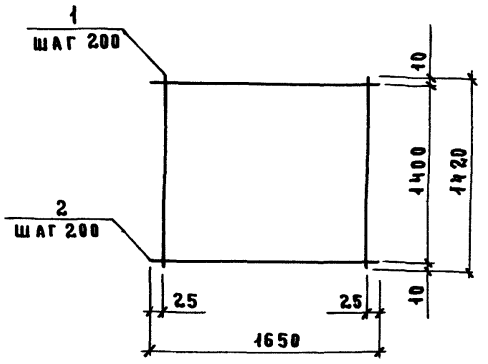

Поз.	Наименование	Кол.	Масса ед., кг	Масса сетки, кг
1	ф5 Вр I, ℓ = 1420	9	0,20	3,72
2	5 Вр I, ℓ = 1650	8	0,24	

Арматура: класса Вр-I по ГОСТ 6727-80

			1.288.9-2.3-48		
Нач. отд.	Новичков		Сетка С 15	Стадия	Лист	Листов
Н. контр.	Некритин			Р		1
ГИП	Некритин			ГИПРОНИИ ЗДРАВ		
Ст. инж.	Назарова					
Ст. инж.	Данская					

Инв. № подл. | Подпись и дата | Взам. инв. №

Развертка

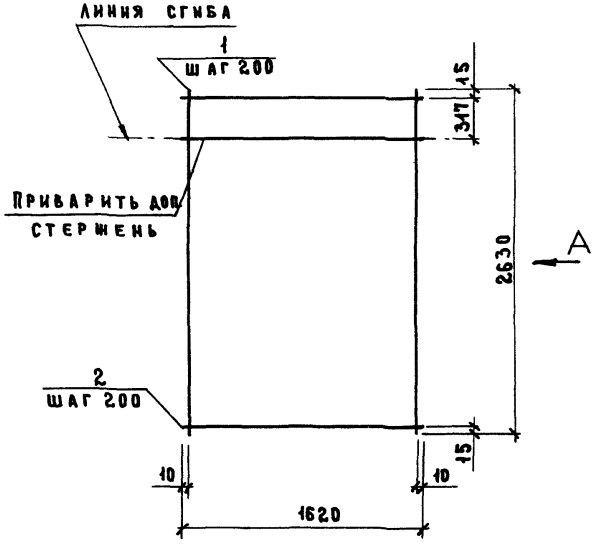

Вид А
в согнутом виде

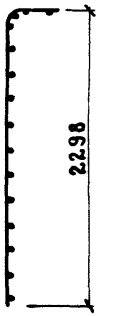

Поз.	Наименование	Кол.	Масса ед., кг	Масса сетки, кг
1	ф5 Вр I, ℓ = 2630	9	0,38	6,87
2	5 Вр I, ℓ = 1620	15	0,23	

Арматура: класса Вр-I по ГОСТ 6727-80

			1.288.9-2.3-49		
Нач. отд.	Новичков		Сетка С 16	Стадия	Лист	Листов
Н. контр.	Некритин			Р		1
ГИП	Некритин			ГИПРОНИИ ЗДРАВ		
Ст. инж.	Данская					
Ст. инж.	Назарова					

Развертка

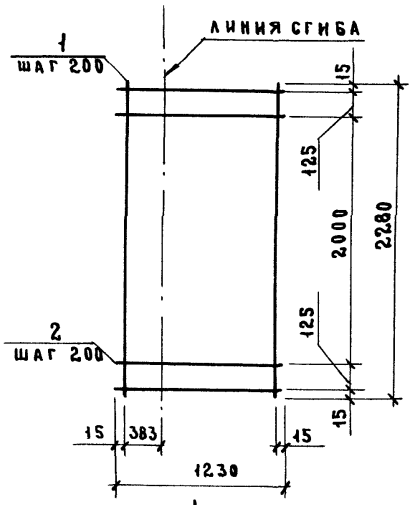

А

Вид А

в согнутом виде

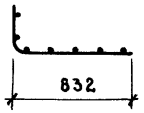

Поз.	Наименование	Кол.	Масса ед., кг	Масса сетки, кг
1	ф5 Вр I, ℓ = 2280	7	0,33	4,65
2	5 Вр I, ℓ = 1230	13	0,18	

Арматура: класса Вр-I по ГОСТ 6727-80

Нач. отд.	Новичков		
Н. контр.	Некритин		
ГИП	Некритин		
Ст. инж.	Назарова		
Ст. инж.	Данская		

1.288.9-2.3-50

Сетка С17

Стадия	Лист	Листов
Р		1

ГИПРОНИИ ЗДРАВ

Развертка

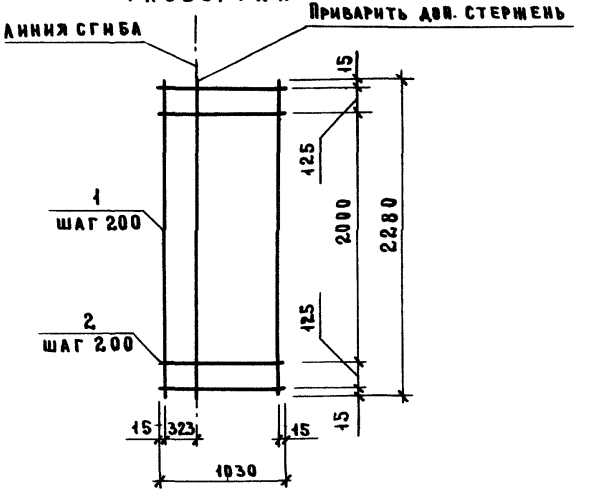

А

Вид А

в согнутом виде



Поз.	Наименование	Кол.	Масса ед., кг	Масса сетки, кг
1	ф5 Вр I, ℓ = 2280	7	0,33	4,26
2	5 Вр I, ℓ = 1030	13	0,15	

Арматура: класса Вр-I по ГОСТ 6727-80

Нач. отд.	Новичков		
Н. контр.	Некритин		
ГИП	Некритин		
Ст. инж.	Данская		
Ст. инж.	Назарова		

1.288.9-2.3-51

Сетка С18

Стадия	Лист	Листов
Р		1

ГИПРОНИИ ЗДРАВ

Инв. № подл. | Подпись и дата | Взам. инв. №

Развертка

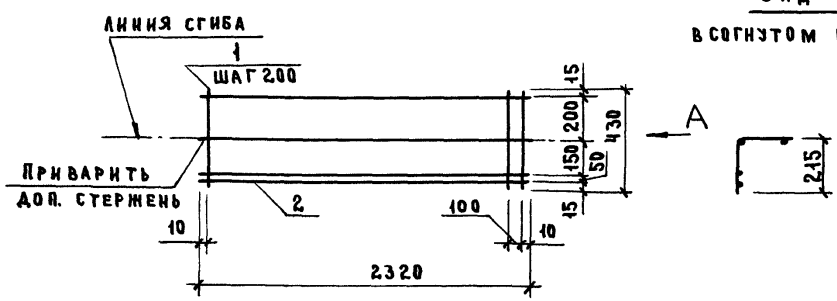

Вид А

в согнутом виде

Поз.	Наименование	Кол.	Масса ед., кг	Масса сетки, кг
1	ф5 Вр I, ℓ = 430	13	0,06	2,10
2	5 Вр I, ℓ = 2320	4	0,33	

Арматура: класса Вр-I по ГОСТ 6727-80

		1.288.9-2.3-52	
Нач.отд.	Новичков	Сетка С 19	Стадия: Р; Лист: ; Листов: 1
Н.контр.	Некритин		
ГИП	Некритин		ГИПРОНИИЗДРАВ
Ст.инж.	Данская		
Ст.инж.	Назарова		

Инв.№ подл. | Подпись и дата | Взам.инв.№

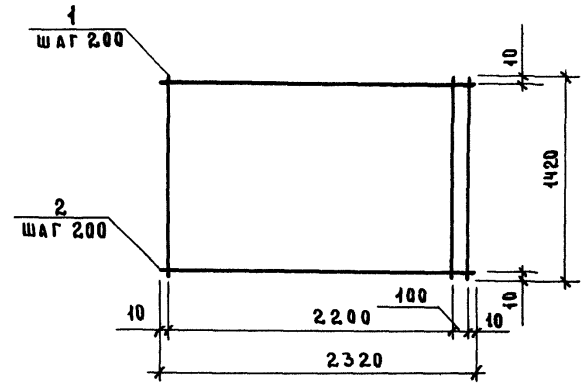

Поз.	Наименование	Кол.	Масса ед., кг	Масса сетки, кг
1	ф5 Вр I, ℓ = 1420	13	0,20	5,24
2	5 Вр I, ℓ = 2320	8	0,33	

Арматура: класса Вр-I по ГОСТ 6727-80

		1.288.9-2.3-53	
Нач.отд.	Новичков	Сетка С 20	Стадия: Р; Лист: ; Листов: 1
Н.контр.	Некритин		
ГИП	Некритин		ГИПРОНИИЗДРАВ
Ст.инж.	Данская		
Ст.инж.	Назарова		

Инв.№ подл. | Подпись и дата | Взам.инв.№

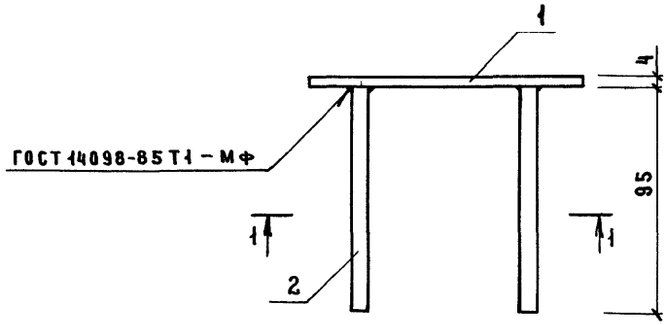

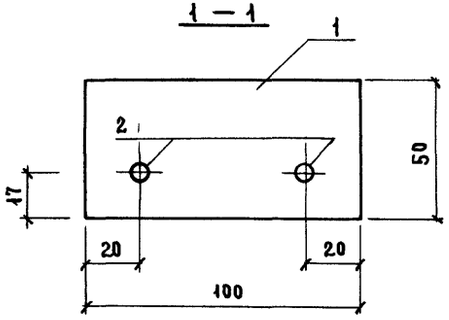

Поз.	Наименование	Кол.	Масса ед., кг	Масса изделия, кг
1	полоса $\frac{50\times4\ \text{ГОСТ}\ 103\text{-}76}{\text{Вст3пс2 ГОСТ}\ 535\text{-}79}$ ℓ=100	1	0,16	0,2
2	ф 6 А III, ℓ = 95	2	0,02	

Арматура: класса А-III по ГОСТ 5781-82

				1.288.9-23-54	
Нач.отд.	Новичков			Изделие закладное	Стадия: Р; Лист: ; Листов: 1
Н.контр.	Некритин				
ГИП	Некритин			3д 1	ГИПРОНИИ ЗДРАВ
Ст. инж.	Данская				

Инв.№ подл. | Подпись и дата | Взам. инв.№

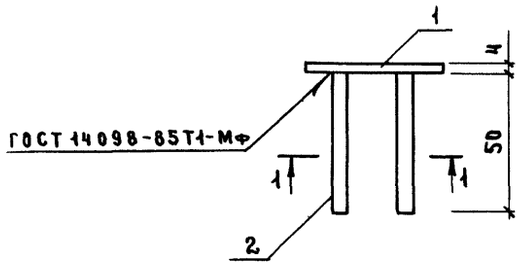

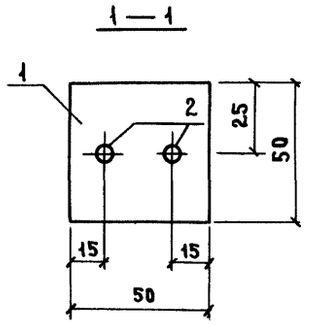

Поз.	Наименование	Кол.	Масса ед., кг	Масса изделия, кг
1	полоса $\frac{50\times4\ \text{ГОСТ}\ 103\text{-}76}{\text{Вст3пс2 ГОСТ}\ 535\text{-}79}$ ℓ=50	1	0,079	0,10
2	ф 6 А III, ℓ=50	2	0,01	

Арматура: класса А-III по ГОСТ 5781-82

				1.288.9-23-55	
Нач.отд.	Новичков			Изделие закладное	Стадия: Р; Лист: ; Листов: 1
Н.контр.	Некритин				
ГИП	Некритин			3д 2	ГИПРОНИИ ЗДРАВ
Ст. инж.	Данская				

Инв.№ подл. | Подпись и дата | Взам. инв.№

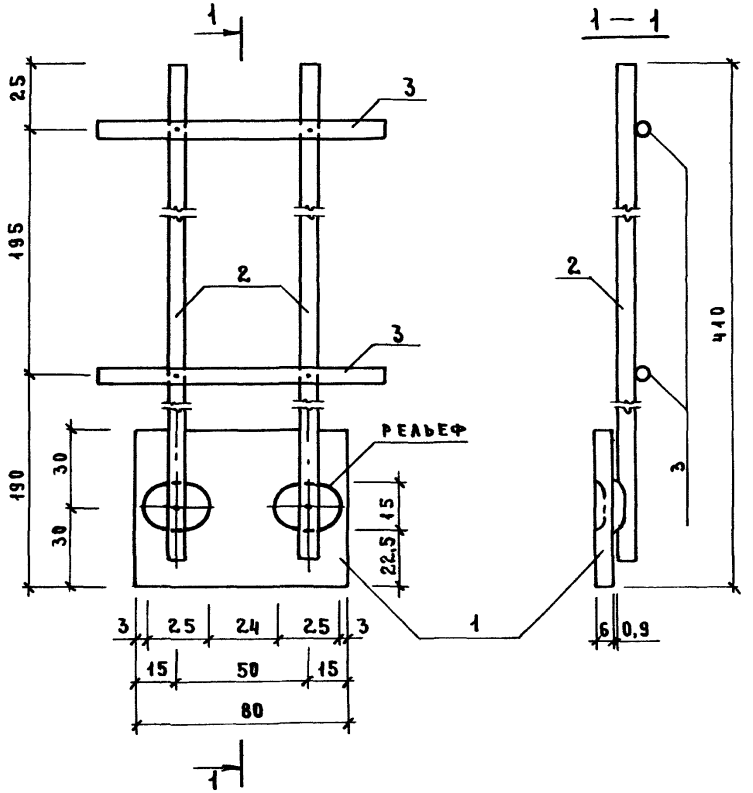

Поз.	Наименование	Кол.	Масса ед., кг	Масса изделия, кг
1	полоса $\frac{60\times6\ ГОСТ\ 103-76}{Вст3пс2\ ГОСТ\ 535-79}$ ℓ=80	1	0,23	0,45
2	ф6 AI, ℓ=400	2	0,09	
3	ф6 AI, ℓ=100	2	0,02	

Нач.отд.	Новичков		
Н.контр.	Некритин		
ГИП	Некритин		
Ст. инж.	Назарова		

1.288.9 - 2.3 - 56

Изделие закладное

ЗА3

Стадия	Лист	Листов
Р		1

ГИПРОНИИ ЗДРАВ

Инв.№ подл. | Подпись и дата | Взам. инв.№

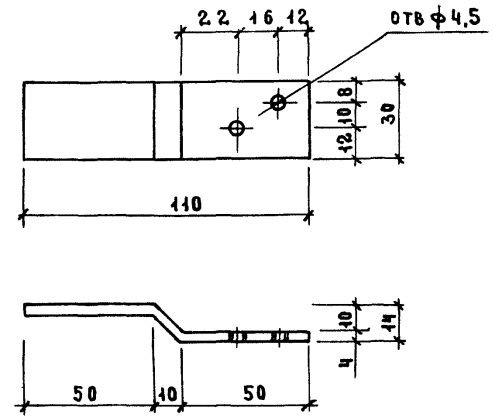

Материал полоса $\frac{30\times4\ ГОСТ\ 103-76}{Вст3пс2\ ГОСТ\ 535-79}$, ℓ=115

Масса изделия 0,11 кг.

Нач.отд.	Новичков		
Н.контр.	Некритин		
ГИП	Некритин		
Ст. инж.	Назарова		

1.288.9 - 2.3 - 57

Изделие соединительное

МН1

Стадия	Лист	Листов
Р		1

ГИПРОНИИ ЗДРАВ

Инв.№ подл. | Подпись и дата | Взам. инв.№

23912 72

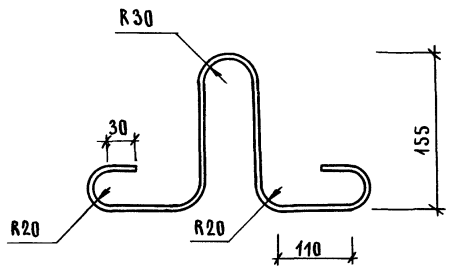

Арматура: класса А-I по ГОСТ 5781-82, ⌀8.
Масса петли 0,32 кг.

		1.288.9-2.3-58	
Нач.отд.	Новичков	Петля П1	Стадия: Р; Лист: ; Листов: 1
Н.контр.	Некритин		Гипронииздрав
ГИП	Некритин		
Ст.инж.	Данская		

Инв.№ подл. | Подпись и дата | Взам.инв.№

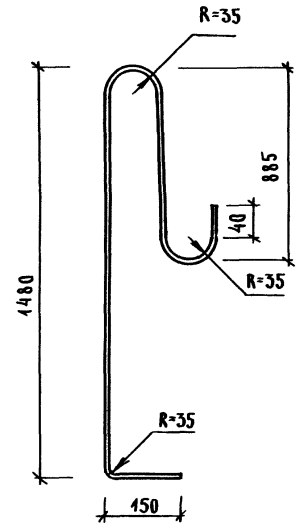

Арматура: класса А-I по ГОСТ 5781-82, ⌀12.
Масса петли 2,35 кг.

		1.288.9-2.3-59	
Нач.отд.	Новичков	Петля П2	Стадия: Р; Лист: ; Листов: 1
Н.контр.	Некритин		Гипронииздрав
ГИП	Некритин		
Ст.инж.	Данская		

Инв.№ подл. | Подпись и дата | Взам.инв.№

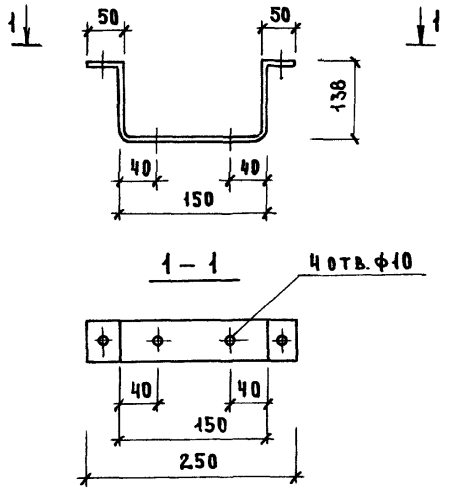

Материал: полоса $\frac{4\times40\ ГОСТ\ 103-76}{Вст3кп2\ ГОСТ\ 380-71}$ ℓ=530.

Масса скобы 0,7 кг.

				1.288.9 – 2.3 – 60	
Нач.отд.	Новичков			Стадия: Р	Лист	Листов: 1
Н.контр.	Некритин			Скоба МН2	ГИПРОНИИ ЗДРАВ
ГИП	Некритин				
Ст.инж.	Данская				

Инв.№ подл. | Подпись и дата | Взам. инв.№

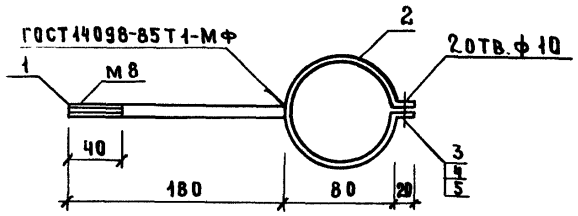

Поз.	Наименование	Кол.	Обозначение
1	ф8 AI, ℓ=180; 0,11 кг	1	БЕЗ ЧЕРТ.
2	Лист $\frac{Б\text{-}АН2\ ГОСТ\ 19903-74}{Вст3кп2\ ГОСТ\ 14637-79}$ 40×290; 0,63 кг	1	БЕЗ ЧЕРТ.
3	Болт М8-6g.20.58.016 ГОСТ 7798-70	1	
4	Гайка М8-7Н.5.016 ГОСТ 5915-70	1	
5	Шайба 8 01.08 кп 016 ГОСТ 11371-78	2	

Арматура: класса А-I по ГОСТ 5781-82.

Масса хомута 0,74 кг

				1.288.9 – 2.3 – 61	
Нач.отд.	Новичков			Стадия: Р	Лист	Листов: 1
Н.контр.	Некритин			Хомут МН3	ГИПРОНИИ ЗДРАВ
ГИП	Некритин				
Ст.инж.	Данская				

Инв.№ подл. | Подпись и дата | Взам. инв.№

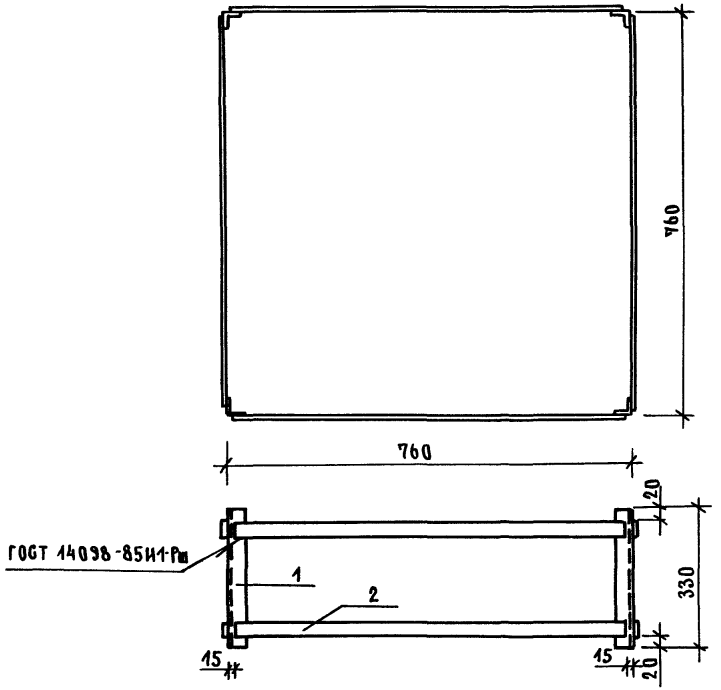

ПОЗ.	НАИМЕНОВАНИЕ	КОЛ.	МАССА ЕД., КГ.	МАССА РАМЫ, КГ
1	Уголок $\frac{\text{Б40х40х4 ГОСТ 8509-86}}{\text{ВСТ3КП2 ГОСТ 535-79}}$ ℓ=330	4	1,39	12.2
2	Лист $\frac{\text{Б-ПН4 ГОСТ 19903-74 40х760}}{\text{ВСТ3 КП2 ГОСТ 14637-79}}$	7	0,95	

				1.288.9-2.3-62
Нач.отд.	Новичков			РАМА ПОДДОНА
Н.контр.	Некритин			Стадия: Р; Лист: ; Листов: 1
ГИП	Некритин			ГИПРОНИИЗДРАВ
Ст.инж.	Данская			

Инв.№ подл. | Подпись и дата | Взам.инв.№

Формат А4

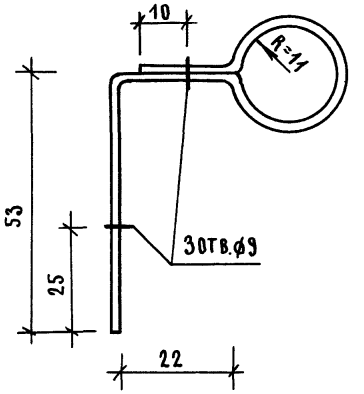

Материал: полоса $\frac{\text{20х2 ГОСТ 103-76}}{\text{ВСТ3 КП2 ГОСТ 380-71}}$ ℓ=160

Масса изделия 0,05 кг.

				1.288.9-2.3-63
Нач.отд.	Новичков			Изделие соединительное МН4
Н.контр.	Некритин			Стадия: Р; Лист: ; Листов: 1
ГИП	Некритин			ГИПРОНИИЗДРАВ
Ст.инж.	Данская			

Инв.№ подл. | Подпись и дата | Взам.инв.№

Формат А4

Марка элемента	Арматурные изделия											Всего, кг	Изделия закладные								Всего, кг	Общий расход, кг
	Арматура класса												Арматура класса				Прокат марки					
	А-I				А-III				Вр-I				А-I		А-III		ВСт3пс2					
	ГОСТ 5781-82				ГОСТ 5781-82				ГОСТ 6727-80				ГОСТ 5781-82		ГОСТ 5781-82		ГОСТ 103-76					
	Ф8	Ф12		итого	Ф10			итого	Ф4	Ф5	итого		Ф6	итого	Ф6	итого	-50×4	-60×6		итого		
Пд 1	1.28			1.28	8.98			8.98	3.91		3.91	14.17			0.36	0.36	1.44			1.44	1.80	15.97
Пд 2	1.28			1.28	8.98			8.98	3.91		3.91	14.17			0.36	0.36	1.44			1.44	1.80	15.97
Пд 3	1.28			1.28	10.72			10.72	5.18		5.18	17.18			0.44	0.44	1.60			1.60	2.04	19.22
Пд 4	1.28			1.28	10.72			10.72	5.18		5.18	17.18			0.44	0.44	1.60			1.60	2.04	19.22
Пд 5	1.28			1.28	8.98			8.98	3.91		3.91	14.17			0.40	0.40	1.48			1.48	1.88	16.05
Пд 6	1.28			1.28	8.98			8.98	3.91		3.91	14.17			0.40	0.40	1.48			1.48	1.88	16.05
Кл 1	2.36	9.40		11.76						33.06	33.06	44.82	1.98	1.98				2.07		2.07	4.05	48.87
Кл 2	2.36	9.40		11.76						33.06	33.06	44.82	1.98	1.98				2.07		2.07	4.05	48.87
Кл 3	2.36	9.40		11.76						40.11	40.11	51.87	2.20	2.20				2.30		2.30	4.50	56.37
Кл 4	2.36	9.40		11.76						40.11	40.11	51,87	2.20	2.20				2.30		2.30	4.50	56.37
Кл 5	2.36	9.40		11.76						33.06	33.06	44.82	1.98	1.98				2.07		2.07	4.05	48.87
Кл 6	2.36	9.40		11.76						33.06	33.06	44.82	1.98	1.98				2.07		2.07	4.05	48.87

Инв.№ подл. | Подпись и дата | Взам. инв.№

Нач.отд.	Новичков		
Н.контр.	Некритин		
ГИП	Некритин		
Инж.	Сотникова		

1.288.1-2.3-РС

Ведомость расхода стали

Стадия	Лист	Листов
Р		1

ГИПРОНИИЗДРАВ

План
СКБГ 1Т

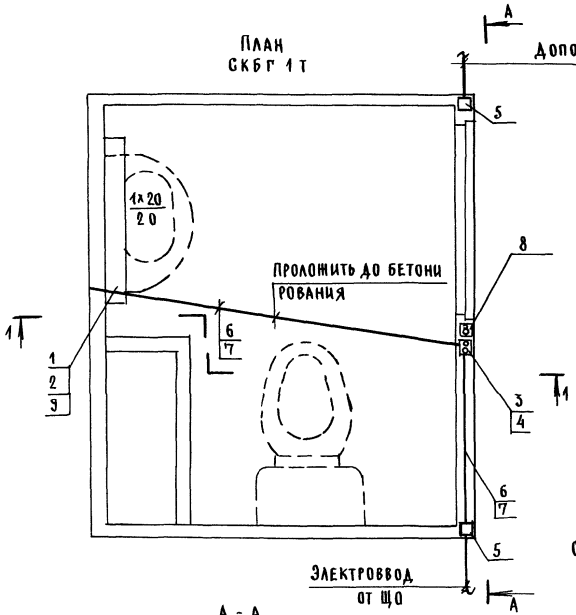

План
СКБГ 1Н

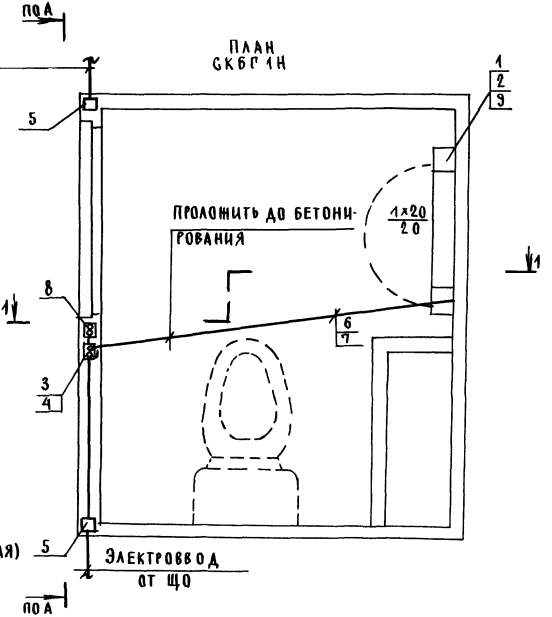

А - А

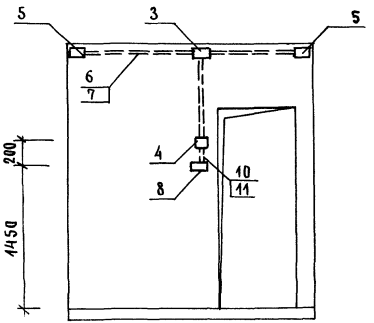

Схема подключения (электрическая)

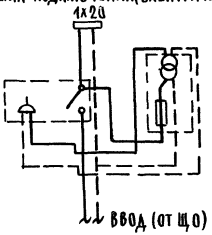

1 Спецификацию см лист 2
2 Сечение 1-1 см. 1.288.9-23-67

			1.288.9-23-64
Н контр	Некритин		Санитарно-техническая кабина СКБГ1Т, СКБГ1Н. Электрооборудование
ГА инж	Торгашов		
ГИП	Малашина		
Вед инж	Иванова		

Стадия	Лист	Листов
Р	1	2

Гипронииздрав

Поз.	Наименование	Кол.	Обозначение	Масса ед., кг
1	Настенный брызгозащищенный	1	Т. ВЛ-1	2.3
	люминесцентный светильник		1×20	
	типа ВЛ-1 1х20 рассеянного		ТУ 165.535-046-75	
	светораспределения пред-			
	назначенный для освещения			
	зоны у зеркала в ванных			
	комнатах			
2	Лампа люминесцентная	1	Т. ЛБ-20	
	белого света мощностью		ГОСТ 6825-74	
	20 Вт типа ЛБ-20			
3	Коробка стальная ответви-	1	Т. КП-04	0.15
	тельная подштукатурная		ТУ16.536-162-75	
	с глухой монтажной плас-			
	тиной (типа ПН-02У4)			
4	Выключатель и розетка	1	ВРК	
	с комбинированными		ТУ16.535-162-75	0,016
	контактами			
5	Коробка типа У994	2	Т.У 994	
	степень защиты IP42		ТУ 36-1689-74	
6	Труба стальная электро-	5	Т. 20	
	сварная с характеристи-		ГОСТ 10704-76	
	ками группы „Б" с плюсо-		ГОСТ 10705-80	
	вым допуском с полностью			
	сплющенным гратом с на-			
	ружным диаметром и			

Поз.	Наименование	Кол.	Обозначение	Масса ед., кг
	толщиной стенки Т.20х1.6 мм	10	АПВ-380	0.016
	(условный проход 15 мм)		ГОСТ 6323-79Е	
7	Провод одножильный с			
	алюминиевой жилой с			
	поливинилхлоридной			
	изоляцией на напряжение			
	до 380 в сечением 2.0 кв.мм			
	марки АПВ-380			
8	Разделительный транс-	1	ОСР-0.02/0.22	
	форматор типа ОСР-0.02/0.22		ТУ 16.517-700-73	
9	Стартер для люминесцент-	1	Т.20С-127	0.5
	ной лампы мощностью		ГОСТ 8799-75	
	20 Вт.			
10	Провод с алюминиевыми	0.5	Т. АПВ-380	0.035
	жилами с поливинилхло-		ГОСТ 6323-79Е	
	ридной изоляцией плоский			
	двужильный на напряже-			
	ние 380 в сечением 2.5 кв.мм			
11	Трубка электромонтажная	0.5	ХВТ	0.016
	из поливинилхлоридного		ТУ 36.2501-80	
	пластика D=16 мм			

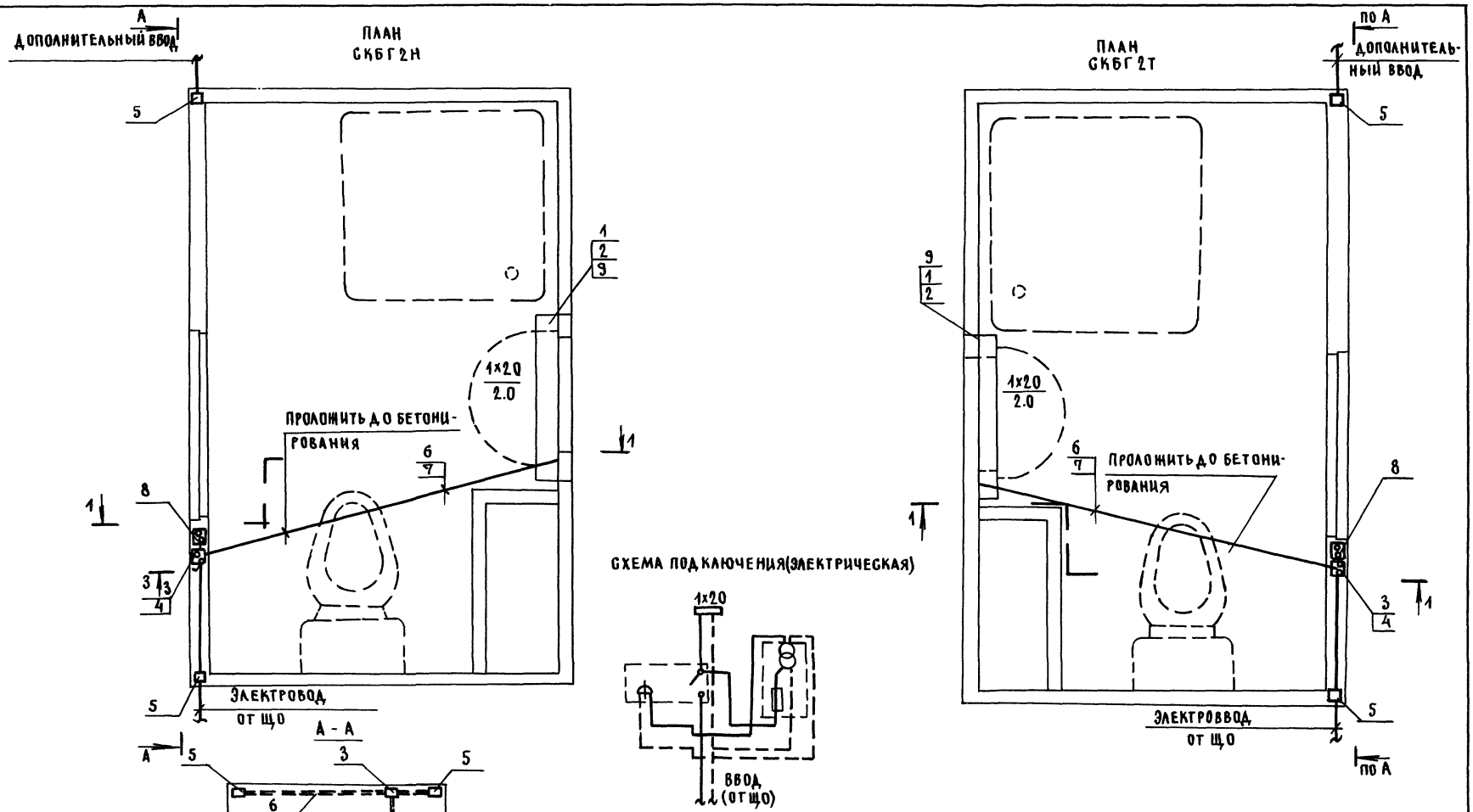

1. СПЕЦИФИКАЦИЮ СМ. ЛИСТ 2.
2. СЕЧЕНИЕ 1-1 СМ. 1.288.9-2.3-67.

Н.КОНТР	НЕКРИТИН		
ГЛ.ИНЖ.	ТОРГАШОВ		
ГИП	МАЛАШИНА		
ВЕД.ИНЖ.	ИВАНОВА		

1.288.9-2.3-65

САНИТАРНО-ТЕХНИЧЕСКАЯ КАБИНА СКБГ2Т, СКБ2Н
ЭЛЕКТРООБОРУДОВАНИЕ

СТАДИЯ	ЛИСТ	ЛИСТОВ
Р	1	2

ГИПРОНИИЗДРАВ

Инв.N подл. | Подпись и дата | Взам. инв.N

Поз.	Наименование	Кол.	Обозначение	Масса ед., кг
1	Настенный брызгозащищенный	1	Т. ВЛ-1	2.3
	люминесцентный светильник		1×20	
	типа ВЛ-1 1×20 рассеянного		ТУ 165.535-046-75	
	светораспределения пред-			
	назначенный для освещения			
	зоны у зеркала в ванных			
	комнатах			
2	Лампа люминесцентная	1	Т. ЛБ-20	
	белого света мощностью		ГОСТ 6825-74	
	20 Вт типа ЛБ-20			
3	Коробка стальная ответви-	1	Т. КП-04	0.15
	тельная подштукатурная		ТУ16.536-162-75	
	с глухой монтажной пла-			
	стиной (типа ПН-02УЧ)			
4	Выключатель и розетка	1	ВРК	
	с комбинированными		ТУ16.535-162-75	0.016
	контактами			
5	Коробка типа У994	2	Т.У994	
	степень защиты IP42		ТУ36-1689-74	
6	Труба стальная электро-	5	Т. 20	
	сварная с характеристи-		ГОСТ 10704-76	
	ками группы „Б" с плюсо-		ГОСТ 10705-80	
	вым допуском с полностью			
	сплющенным гратом с на-			
	ружным диаметром и			

Поз.	Наименование	Кол.	Обозначение	Масса ед., кг
	толщиной стенки Т. 20×1.6мм	10	АПВ-380	0,016
	(условный проход 15 мм)		ГОСТ6323-79Е	
7	Провод одножильный с			
	алюминиевой жилой с			
	поливинилхлоридной			
	изоляцией на напряжение			
	до 380 в сечением 2.0кв.мм			
	марки АПВ-380			
8	Разделительный транс-	1	ОСР-0,02/0,22	
	форматор типа ОСР-0.02/0.22		ТУ16.517-700-73	
9	Стартер для люминесцент-	1	Т. 20С-127	0,5
	ной лампы мощностью		ГОСТ 8799-75	
	20 Вт			
10	Провод с алюминиевыми	0,5	Т. АППВ-380	0,035
	жилами с поливинилхло-		ГОСТ 6323-79Е	
	ридной изоляцией плоский			
	двужильный на напряже-			
	ние 380 в сечением 2.5кв.мм			
11	Трубка электромонтажная	0,5	ХВТ	0,016
	из поливинилхлоридного		ТУ36.2501-80	
	пластика D = 16мм.			

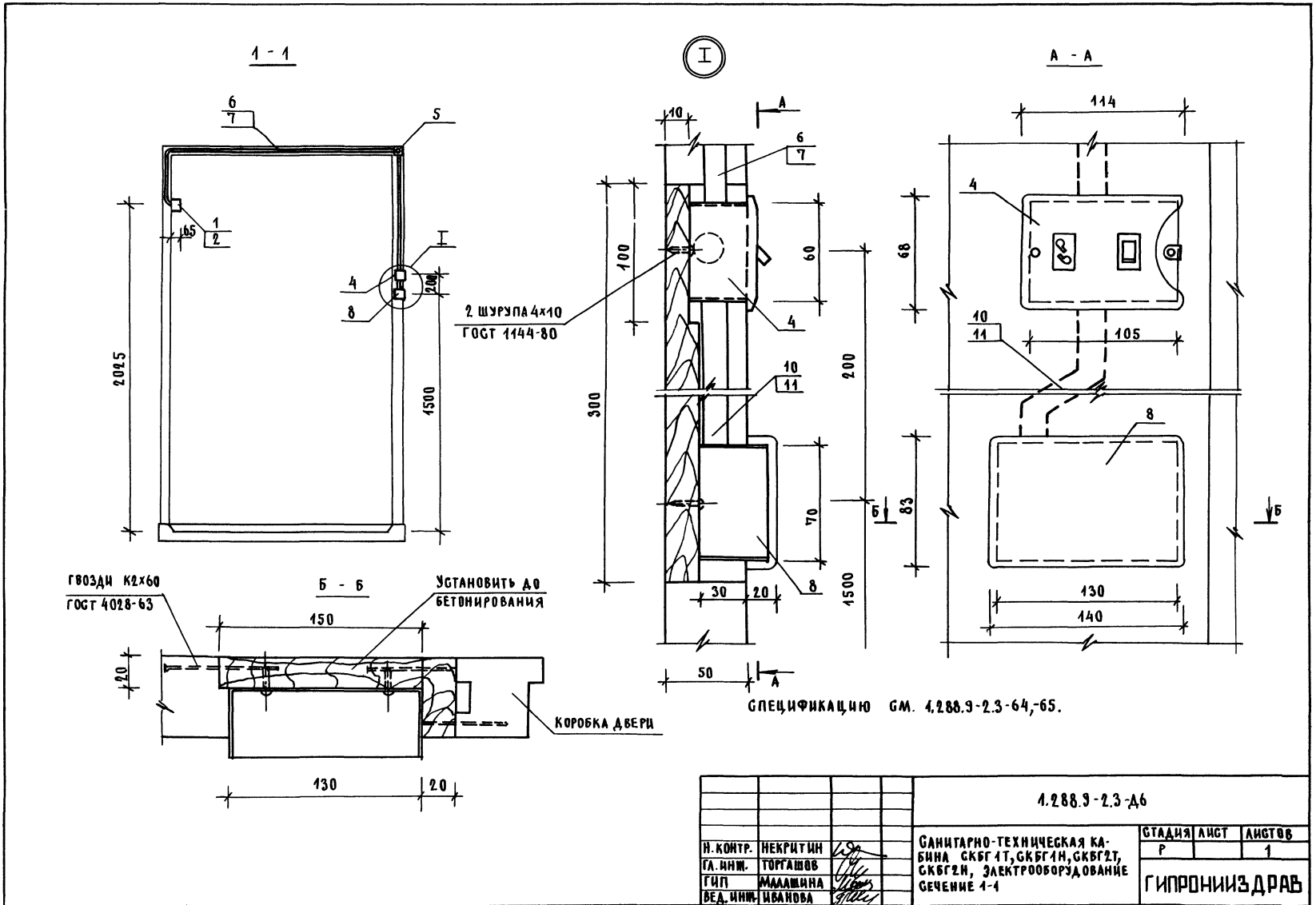
1 - 1
I
А - А
Б - Б
2 ШУРУПА 4×10
ГОСТ 1144-80
ГВОЗДИ К2×60
ГОСТ 4028-63
УСТАНОВИТЬ ДО
БЕТОНИРОВАНИЯ
КОРОБКА ДВЕРИ
СПЕЦИФИКАЦИЮ СМ. 1.288.9-2.3-64,-65.
1.288.9-2.3-Д6
Н. КОНТР. НЕКРИТИН
ГЛ. ИНЖ. ТОРГАШОВ
ГИП МАЛАШИНА
ВЕД. ИНЖ. ИВАНОВА
САНИТАРНО-ТЕХНИЧЕСКАЯ КАБИНА СКБГ1Т, СКБГ1Н, СКБГ2Т, СКБГ2Н, ЭЛЕКТРООБОРУДОВАНИЕ
СЕЧЕНИЕ 1-1
СТАДИЯ Р
ЛИСТ
ЛИСТОВ 1
ГИПРОНИИЗДРАВ
23912 81
ФОРМАТ А3

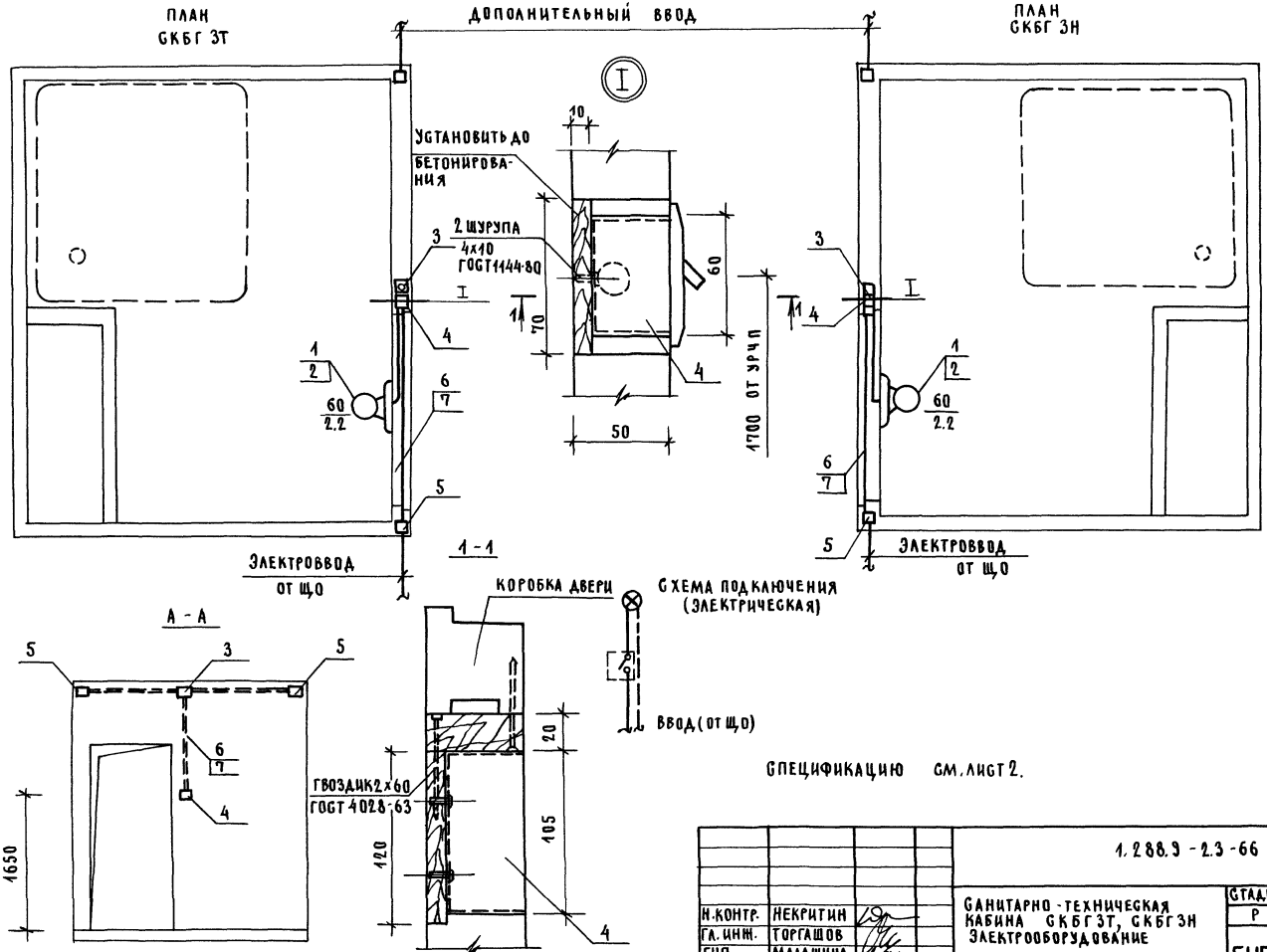

СПЕЦИФИКАЦИЮ СМ. ЛИСТ 2.

Н. КОНТР.	НЕКРИТИН		
ГЛ. ИНЖ.	ТОРГАШОВ		
ГИП	МАЛАЩИНА		
ВЕД. ИНЖ.	ИВАНОВА		

1.288.9-2.3-66

САНИТАРНО-ТЕХНИЧЕСКАЯ КАБИНА СКБГ3Т, СКБГ3Н ЭЛЕКТРООБОРУДОВАНИЕ

СТАДИЯ	ЛИСТ	ЛИСТОВ
Р	1	2

ГИПРОНИИЗДРАВ

23912 82

ФОРМАТ А3

ПОЗ.	НАИМЕНОВАНИЕ	КОЛ.	ОБОЗНАЧЕНИЕ	МАССА ЕД., КГ
1	СВЕТИЛЬНИК ПРОМЫШЛЕННЫЙ	1	Т. НБ 007-100	1,6
	УПЛОТНЕННЫЙ НАСТЕННЫЙ		Р 20-02 УХЛ4	
	С ПАТРОНОМ Е-27 ДЛЯ ЛАМПЫ		ТУ 16.535-285-74	
	НАКАЛИВАНИЯ МОЩНОСТЬЮ			
	ДО 100 ВТ		Т. БК 215-225	
2	ЛАМПА НАКАЛИВАНИЯ ОБЩЕ-	1	60-1	0,08
	ГО НАЗНАЧЕНИЯ Т. БК215-		ГОСТ 2239-79	
	-225260-1 С ЦОКОЛЕМ			
	Е-27/27 НА НАПРЯЖЕНИЕ			
	220В МОЩНОСТЬЮ ДО 60 ВТ			
	С УПАКОВКОЙ ГОФРОМАНЖЕТУ			
	СЕРОГО ЦВЕТА			
3	КОРОБКА ОТВЕТВИТЕЛЬНАЯ	1	Т. КП-04	0,15
	СТАЛЬНАЯ ПОД ШТУКАТУРКОЙ		ТУ 536.162-75	
	С ГЛУХОЙ МОНТАЖНОЙ ПЛАС-			
	ТИНОЙ (ТИПА ПН 0294)			
4	КОРОБКА ДЛЯ УСТАНОВКИ	1	Т.У-196	0,50
	ВЫКЛЮЧАТЕЛЕЙ И ШТЕПСЕЛЬ-		ГОСТ 8594-80	
	НЫХ РОЗЕТОК ПРИ СКРЫТОЙ			
	ЭЛЕКТРОПРОВОДКЕ			

ПОЗ	НАИМЕНОВАНИЕ	КОЛ.	ОБОЗНАЧЕНИЕ	МАССА ЕД.,КГ
5	КОРОБКА ТИПА У994 СТЕПЕНЬ	2	ТУ-994	
	ЗАЩИТЫ 1Р42		ТУ 36 1689-74	
6	ТРУБА СТАЛЬНАЯ ЭЛЕКТРОСВАР-	2	Т. 20	
	НАЯ С ХАРАКТЕРИСТИКАМИ		ГОСТ 10704-76	
	ГРУППЫ „Б" С ПЛЮСОВЫМ ДОПУС-		ГОСТ 10705-80	
	КОМ С ПОЛНОСТЬЮ СПЛЮЩЕН-			
	НЫМ ГРАТОМ С НАРУЖНЫМ			
	ДИАМЕТРОМ И ТОЛЩИНОЙ			
	СТЕНКИ Т. 20×1,6 ММ (УСЛОВ-			
	НЫЙ ПРОХОД 15мм)			
7	ПРОВОД ОДНОЖИЛЬНЫЙ С	5	АПВ-380	0,016
	АЛЮМИНИЕВОЙ ЖИЛОЙ С		ГОСТ 6323-79Е	
	ПОЛИВИНИЛХЛОРИДНОЙ ИЗО-			
	ЛЯЦИЕЙ НА НАПРЯЖЕНИЕ			
	ДО 380 В СЕЧЕНИЕМ 2,0КВ.ММ			
	МАРКИ АПВ-380			

ВЗАМ.ИНВ.N | ПОДПИСЬ И ДАТА | ИНВ.N ПОДЛ.

gost.e-ecolog.ru