ТИПОВЫЕ СТРОИТЕЛЬНЫЕ КОНСТРУКЦИИ, ИЗДЕЛИЯ И УЗЛЫ

СЕРИЯ 1.288.9-2

САНИТАРНО-ТЕХНИЧЕСКИЕ КАБИНЫ ЛЕЧЕБНО-ПРОФИЛАКТИЧЕСКИХ УЧРЕЖДЕНИЙ

ВЫПУСК 1
Книга 1
(стр 1 ÷ 60)

САНИТАРНО-ТЕХНИЧЕСКИЕ КАБИНЫ
С ПРИМЕНЕНИЕМ АСБЕСТОЦЕМЕНТНЫХ ЛИСТОВ.
АРХИТЕКТУРНО-СТРОИТЕЛЬНАЯ ЧАСТЬ.
ТЕХНИЧЕСКИЕ УСЛОВИЯ.
ЭЛЕКТРИЧЕСКОЕ ОСВЕЩЕНИЕ.
РАБОЧИЕ ЧЕРТЕЖИ.

23411-02
Цена 9-27

gost.e-ecolog.ru

ЦЕНТРАЛЬНЫЙ ИНСТИТУТ ТИПОВОГО ПРОЕКТИРОВАНИЯ
ГОССТРОЯ СССР

Москва А-445 Смольная ул 22

Сдано в печать XII 1988 года

Заказ № 13910 Тираж 4470 экз

ТИПОВЫЕ СТРОИТЕЛЬНЫЕ КОНСТРУКЦИИ, ИЗДЕЛИЯ И УЗЛЫ

СЕРИЯ 1.288.9-2

САНИТАРНО-ТЕХНИЧЕСКИЕ КАБИНЫ ЛЕЧЕБНО-ПРОФИЛАКТИЧЕСКИХ УЧРЕЖДЕНИЙ

ВЫПУСК 1

САНИТАРНО-ТЕХНИЧЕСКИЕ КАБИНЫ С ПРИМЕНЕНИЕМ АСБЕСТОЦЕМЕНТНЫХ ЛИСТОВ

АРХИТЕКТУРНО-СТРОИТЕЛЬНАЯ ЧАСТЬ

ТЕХНИЧЕСКИЕ УСЛОВИЯ.

ЭЛЕКТРИЧЕСКОЕ ОСВЕЩЕНИЕ.

РАБОЧИЕ ЧЕРТЕЖИ.

Разработаны ГИПРОНИИЗДРАВ
МИНЗДРАВА СССР

Гл. инженер института В.В.Зиновьев

Гл. инженер проекта М.И.Богданович

Утверждены и введены
в действие с 1.11.88
Госкомархитектуры
Приказ от 21.09.88
№ 267

© ЦИТП Госстроя СССР 1988

ОБОЗНАЧЕНИЕ	НАИМЕНОВАНИЕ	СТР.
1.288.9-2.1 00.0.0.00 ТУ	Технические условия	6
1.288.9-2.1 00.0.0.00 ВС	Санитарно-техническая кабина СКБА1Т-С	11
	СКБА1Т-СР, СКБА1Т-ПС, СКБА1Т-ПСР	
	Ведомость спецификаций.	
1.288.9-2.1 00.0.0.00 ВС	Санитарно-техническая кабина СКБА1Н-С	12
	СКБА1Н-СР, СКБА1Н-П,	
	Ведомость спецификаций	
1.288.9-2.1 00.0.0.00 ВС	Санитарно-техническая кабина СКБА2Т-С	13
	СКБА2Т-СР. СКБА2Т-В, СКБА2Т-Н, СКБА2Т-ПС	
	СКБА2Т-ПСР, СКБА2Т-ПВ, СКБА2Т-ПН.	
	Ведомость спецификаций	
1.288.9-2.1 00.0.0.00 ВС	Санитарно-техническая кабина СКБА2Н-С	14
	СКБА2Н-СР, СКБА2Н-В, СКБА2Н-Н, СКБА2Н-П.	
	Ведомость спецификаций.	
1.288.9-2.1 00.0.0.00 ВС	Санитарно-техническая кабина СКБА3Т-С	15
	СКБА3Т-СР, СКБА3Т-В, СКБА3Т-Н, СКБА3Т-ПС	
	СКБА3Т-ПСР, СКБА3Т-ПВ, СКБА3Т-ПН.	
	Ведомость спецификаций	
1.288.9-2.1 00.0.0.00 ВС	Санитарно-техническая кабина СКБА3Н-С	16
	СКБА3Н-СР, СКБА3Н-В, СКБА3Н-Н, СКБА3Н-П.	
	Ведомость спецификаций.	
1.288.9-2.1 01.1.0.00	Санитарно-технические кабины СКБА1,	17
	СКБА2, СКБА3. Отделка и оборудование.	
1.288.9-2.1 01.1.0.00А	Таблица отделочных работ.	18

Инв. № подл. | Подпись и дата | Взам. инв. №

Н. контр.	Богданович		
Нач. отд.	Некритин		
ГИП	Богданович		
Ст. инж.	Кротова		

1.288.9-2.1 00.0.0.00

Содержание

Стадия	Лист	Листов
Р	1	8

ГИПРОНИИЗДРАВ

Формат А4

ОБОЗНАЧЕНИЕ	НАИМЕНОВАНИЕ	СТР.
1.288.9-2.1 01.1.0.01СБ	Санитарно-техническая кабина СКБА1.	19
	Отделка и оборудование. Сборочный	
	чертеж.	
1.288.9-2.1 01.1.0.02СБ	Санитарно-техническая кабина СКБА2	20
	Отделка и оборудование. Сборочный	
	чертеж.	
1.288.9-2.1 01.1.0.03СБ	Санитарно-техническая кабина СКБА3.	21
	Отделка и оборудование. Сборочный	
	чертеж.	
1.288.9-2.1 01.1.0.04Д	Узел 1... 6	22
1.288.9-2.1 01.2.0.00	Санитарно-техническая кабина СКБА1Т,	23
	конструкция	
1.288.9-2.1 01.2.0.00 СБ	Санитарно-техническая кабина СКБА1Т,	24
	конструкция. Сборочный чертеж.	
1.288.9-2.1 05.2.0.00	Санитарно-техническая кабина СКБА1Н,	25
	конструкция.	
1.288.9-2.1 05.2.0.00 СБ	Санитарно-техническая кабина СКБА1Н,	26
	конструкция. Сборочный чертеж.	
1.288.9-2.1 08.2.0.00	Санитарно-техническая кабина СКБА2Т,	27
	конструкция.	
1.288.9-2.1 08.2.0.00 СБ	Санитарно-техническая кабина СКБА2Т,	28
	конструкция. Сборочный чертеж.	
1.288.9-2.1 16.2.0.00	Санитарно-техническая кабина СКБА2Н,	29
	конструкция.	
1.288.9-2.1 16.2.0.00 СБ	Санитарно-техническая кабина СКБА2Н,	31
	конструкция. Сборочный чертеж.	

Инв. № подл. | Подпись и дата | Взам. инв. №

1.288.9-2.1 00.0.0.00

Лист 2

Обозначение	Наименование	Стр.
1.288.9-2.1 21.2.0.00	Санитарно-техническая кабина СКБАЗТ, конструкция	31
1.288.9-2.1 21.2.0.00 СБ	Санитарно-техническая кабина СКБАЗТ, конструкция. Сборочный чертеж	32
1.288.9-2.1 29.2.0.00	Санитарно-техническая кабина СКБАЗН, конструкция.	33
1.288.9-2.1 29.2.0.00 СБ	Санитарно-техническая кабина СКБАЗН, конструкция. Сборочный чертеж.	34
1.288.9-2.1 01.2.0.00 Д	Узел 1...13	35
1.288.9-2.1 01.2.2.00	Панель стеновая ПС-1	38
1.288.9-2.1 01.2.2.00 СБ	Панель стеновая ПС-1. Сборочный чертем	39
1.288.9-2.1 01.2.3.00	Панель стеновая ПС-2.	40
1.288.9-2.1 01.2.5.00	Панель стеновая ПС-4	
1.288.9-2.1 01.2.3.00 СБ	Панель стеновая ПС-2. Сборочный чертеж	41
1.288.9-2.1 01.2.5.00 СБ	Панель стеновая ПС-4. Сборочный чертеж	
1.288.9-2.1 01.2.4.00	Панель стеновая ПС-3	42
1.288.9-2.1 05.2.4.00	Панель стеновая ПС-10	
1.288.9-2.1 01.2.4.00 СБ	Панель стеновая ПС-3. Сборочный чертеж	43
1.288.9-2.1 05.2.4.00 СБ	Панель стеновая ПС-10. Сборочный чертеж	44
1.288 9-2.1 01.2.6.00	Панель стеновая ПС-5	45
1.288.9-2.1 01 2 7.00	Панель стеновая ПС-6	
1.288.9-2.1 01.2.6.00 СБ	Панель стеновая ПС-5. Сборочный чертеж	46
1.288 9-2.1 01 2 7.00 СБ	Панель стеновая ПС-6. Сборочный чертеж	
1.288.9-2 1 01.2.8.00	Панель стеновая ПС-7	47
1.288 9-2.1 05.2.3.00	Панель стеновая ПС-9	
1.288 9-2.1 01.2.8.00 СБ	Панель стеновая ПС-7. Сборочный чертеж	48
1.288.9-2.1 05.2.3.00 СБ	Панель стеновая ПС-9. Сборочный чертеж	

Инв.№ подл. | Подпись и дата | Взам. инв. №

Обозначение	Наименование	Стр.
1.288.9-2.1 05 2.2.00	Панель стеновая ПС-8	49
1.288.9-2.1 05.2.2.00 СБ	Панель стеновая ПС-8. Сборочный чертеж	50
1 288.9-2.1 05.2.5.00	Панель стеновая ПС-11	51
1.288 9-2.1 05.2.6.00	Панель стеновая ПС-12	
1.288.9-2.1 05.2.5.00 СБ	Панель стеновая ПС-11. Сборочный чертеж	52
1.288.9-2.1 05.2.6.00 СБ	Панель стеновая ПС-12. Сборочный чертеж	
1.288 9-2.1 05.2.7.00	Панель стеновая ПС-13	53
1.288.9-2.1 05.2.8.00	Панель стеновая ПС-14	
1.288.9-2.1 05.2.7.00 СБ	Панель стеновая ПС-13. Сборочный чертеж	54
1.288.9-2.1 05.2.8.00 СБ	Панель стеновая ПС-14. Сборочный чертеж	
1.288 9-2.1 08.2.2.00	Панель стеновая ПС-15	55
1.288.9-2.1 08.2.2.00 СБ	Панель стеновая ПС-15. Сборочный чертеж	56
1.288.9-2.1 08.2.3.00	Панель стеновая ПС-16	57
1.288.9-2.1 16.2 3.00	Панель стеновая ПС-22	
1.288.9-2.1 08.2.3.00 СБ	Панель стеновая ПС-16. Сборочный чертеж	58
1.288.9-2.1 16.2.3.00 СБ	Панель стеновая ПС-22. Сборочный чертеж	59
1.288.9-2.1 08 2.4.00	Панель стеновая ПС-17	60
1.288.9-2.1 08 2.7.00	Панель стеновая ПС-20	
1.288.9-2.1 08.2.4.00 СБ	Панель стеновая ПС-17. Сборочный чертеж	61
1.288 9-2.1 08.2.7.00 СБ	Панель стеновая ПС-20. Сборочный чертеж	
1.288.9-2.1 08.2.5.00	Панель стеновая ПС-18	62
1.288.9-2.1 08.2.6.00	Панель стеновая ПС-19	
1.288.9-2.1 08.2.5.00 СБ	Панель стеновая ПС-18. Сборочный чертеж	63
1.288.9-2.1 08.2.6.00 СБ	Панель стеновая ПС-19. Сборочный чертеж	
1.288 9-2.1 16.2.2.00	Панель стеновая ПС-21	64
1.288.9-2.1 16.2.2.00 СБ	Панель стеновая ПС-21. Сборочный чертеж	65
1.288.9-2.1 16.2.4.00	Панель стеновая ПС-23	66
1.288.9-2.1 16.2.5.00	Панель стеновая ПС-24	

Инв.№ подл. | Подпись и дата | Взам. инв. №

ОБОЗНАЧЕНИЕ	НАИМЕНОВАНИЕ	СТР
1.288.9-2.1 16.2.4.00 СБ	ПАНЕЛЬ СТЕНОВАЯ ПС-23. СБОРОЧНЫЙ ЧЕРТЕЖ	67
1.288.9-2.1 16.2.5.00 СБ	ПАНЕЛЬ СТЕНОВАЯ ПС-27. СБОРОЧНЫЙ ЧЕРТЕЖ	
1.288.9-2.1 16.2.6.00	ПАНЕЛЬ СТЕНОВАЯ ПС-25	68
1.288.9-2.1 16.2.7.00	ПАНЕЛЬ СТЕНОВАЯ ПС-26	
1.288.9-2.1 16.2.6.00 СБ	ПАНЕЛЬ СТЕНОВАЯ ПС-25. СБОРОЧНЫЙ ЧЕРТЕЖ	69
1.288.9-2.1 16.2.7.00 СБ	ПАНЕЛЬ СТЕНОВАЯ ПС-26. СБОРОЧНЫЙ ЧЕРТЕЖ	
1.288.9-2.1 21.2.2.00	ПАНЕЛЬ СТЕНОВАЯ ПС-27.	70
1.288.9-2.1 21.2.2.00 СБ	ПАНЕЛЬ СТЕНОВАЯ ПС-27. СБОРОЧНЫЙ ЧЕРТЕЖ	71
1.288.9-2.1 21.2.3.00	ПАНЕЛЬ СТЕНОВАЯ ПС-28	72
1.288.9-2.1 29.2.3.00	ПАНЕЛЬ СТЕНОВАЯ ПС-32	
1.288.9-2.1 21.2.3.00 СБ	ПАНЕЛЬ СТЕНОВАЯ ПС-28. СБОРОЧНЫЙ ЧЕРТЕЖ	73
1.288.9-2.1 29.2.3.00 СБ	ПАНЕЛЬ СТЕНОВАЯ ПС-32. СБОРОЧНЫЙ ЧЕРТЕЖ	74
1.288.9-2.1 21.2.4.00	ПАНЕЛЬ СТЕНОВАЯ ПС-29	75
1.288.9-2.1 21.2.5.00	ПАНЕЛЬ СТЕНОВАЯ ПС-30	
1.288.9-2.1 21.2.4.00 СБ	ПАНЕЛЬ СТЕНОВАЯ ПС-29. СБОРОЧНЫЙ ЧЕРТЕЖ	76
1.288.9-2.1 21.2.5.00 СБ	ПАНЕЛЬ СТЕНОВАЯ ПС-30. СБОРОЧНЫЙ ЧЕРТЕЖ	
1.288.9-2.1 29.2.2.00	ПАНЕЛЬ СТЕНОВАЯ ПС-31	77
1.288.9-2.1 29.2.2.00 СБ	ПАНЕЛЬ СТЕНОВАЯ ПС-31. СБОРОЧНЫЙ ЧЕРТЕЖ	78
1.288.9-2.1 29.2.4.00	ПАНЕЛЬ СТЕНОВАЯ ПС-33	79
1.288.9-2.1 29.2.5.00	ПАНЕЛЬ СТЕНОВАЯ ПС-34	
1.288.9-2.1 29.2.4.00 СБ	ПАНЕЛЬ СТЕНОВАЯ ПС-33. СБОРОЧНЫЙ ЧЕРТЕЖ	80
1.288.9-2.1 29.2.5.00 СБ	ПАНЕЛЬ СТЕНОВАЯ ПС-34. СБОРОЧНЫЙ ЧЕРТЕЖ	
1.288.9-2.1 01.2.2.00 Д	УЗЕЛ 1...8	81
1.288.9-2.1 01.2.3.00 Д	УЗЕЛ 1...9	82
1.288.9-2.1 01.2.4.00 Д	УЗЕЛ 1...8	83

Инв. № подл. | Подпись и дата | Взам. инв. №

Формат А4

ОБОЗНАЧЕНИЕ	НАИМЕНОВАНИЕ	СТР
1.288.9-2.1 01.2.1.00	ПОДДОН ПД1	85
1.288.9-2.1 05.2.1.00	ПОДДОН ПД2	
1.288.9-2.1 01.2.1.00 СБ	ПОДДОН ПД1. СБОРОЧНЫЙ ЧЕРТЕЖ	86
1.288.9-2.1 05.2.1.00 СБ	ПОДДОН ПД2. СБОРОЧНЫЙ ЧЕРТЕЖ	87
1.288.9-2.1 08.2.1.00	ПОДДОН ПД3	88
1.288.9-2.1 16.2.1.00	ПОДДОН ПД4	
1.288.9-2.1 08.2.1.00 СБ	ПОДДОН ПД3. СБОРОЧНЫЙ ЧЕРТЕЖ	89
1.288.9-2.1 16.2.1.00 СБ	ПОДДОН ПД4. СБОРОЧНЫЙ ЧЕРТЕЖ	90
1.288.9-2.1 21.2.1.00	ПОДДОН ПД5	91
1.288.9-2.1 29.2.1.00	ПОДДОН ПД6	
1.288.9-2.1 21.2.1.00 СБ	ПОДДОН ПД5 СБОРОЧНЫЙ ЧЕРТЕЖ	92
1.288.9-2.1 29.2.1.00 СБ	ПОДДОН ПД6 СБОРОЧНЫЙ ЧЕРТЕЖ	93
1.288.9-2.1 01.2.1.00 Д	УЗЕЛ 1...9	94
1.288.9-2.1 01.2.1.01	СЕТКА С1...С9	95
1.288.9-2.1 01.2.1.07	СЕТКА С10	96
1.288.9-2.1 08.2.1.04	СЕТКА С11	
1.288.9-2.1 01.2.1.09	ПЕТЛЯ П1	97
1.288.9-2.1 01.2.1.10	ПЕТЛЯ П2	
1.288.9-2.1 01.2.1.08	ДЕТАЛЬ ЗАКЛАДНАЯ ЗД1	98
1.288.9-2.1 08 2.1.05	ДЕТАЛЬ ЗАКЛАДНАЯ ЗД2	
1.288.9-2.1 01 2.6.01	МН-1	99
1.288.9-2.1 01.2.5.01	МН-3	
1.288.9-2.1 01.2.6.02	МН-2	100
1.288.9-2.1 05.2.5.01	МН-13	
1.288.9-2.1 01.2.3.02	МН-4	101

Инв. № подл. | Подпись и дата | Взам. инв. №

Формат А4

ОБОЗНАЧЕНИЕ	НАИМЕНОВАНИЕ	СТР.
1.288.9-2.1 01.2.3.05	Мн-7	
1.288.9-2.1 01.2.3.03	Мн-5	102
1.288.9-2.1 01.2.3.04	Мн-6, Мн-10	
1.288.9-2.1 01.2.8.01	Мн-8	103
1.288.9-2.1 01.2.5.02	Мн-9	
1.288.9-2.1 01.2.6.03	Мн-12	104
1.288.9-2.1 08.2.9.00	РАМА ПОДДОНА	
1.288.9-2.1 05.2.3.01	Мн-14	105
1.288.9-2.1 01.2.6.04	Мн-15	
1.288.9-2.1 01.2.8.02	Мн-11	106
1.288.9-2.1 01.2.4.01	ПОЛОСА	
1.288.9-2.1 01.2.9.00	МОНТАЖНАЯ РАМА Рм1	107
1.288.9-2.1 05.2.9.00	МОНТАЖНАЯ РАМА Рм2	
1.288.9-2.1 01.2.9.00 СБ	МОНТАЖНАЯ РАМА Рм1. СБОРОЧНЫЙ ЧЕРТЕЖ.	108
1.288.9-2.1 05.2.9.00 СБ	МОНТАЖНАЯ РАМА Рм2. СБОРОЧНЫЙ ЧЕРТЕЖ.	
1.288.9-2.1 08.2.8.00	МОНТАЖНАЯ РАМА Рм3	109
1.288.9-2.1 16.2.8.00	МОНТАЖНАЯ РАМА Рм4	
1.288.9-2.1 08.2.8.00 СБ	МОНТАЖНАЯ РАМА Рм3. СБОРОЧНЫЙ ЧЕРТЕЖ.	110
1.288.9-2.1 16.2.8.00 СБ	МОНТАЖНАЯ РАМА Рм4. СБОРОЧНЫЙ ЧЕРТЕЖ.	
1.288.9-2.1 21.2.6.00	МОНТАЖНАЯ РАМА Рм5	111
1.288.9-2.1 29.2.6.00	МОНТАЖНАЯ РАМА Рм6	
1.288.9-2.1 21.2.6.00 СБ	МОНТАЖНАЯ РАМА Рм5. СБОРОЧНЫЙ ЧЕРТЕЖ.	112
1.288.9-2.1 29.2.6.00 СБ	МОНТАЖНАЯ РАМА Рм6. СБОРОЧНЫЙ ЧЕРТЕЖ.	
1.288.9-2.1 01.2.9.01	БАЛКА Бм1, Бм3	113

Инв.№ подл. | Подпись и дата | Взам.инв.№

Формат А4

ОБОЗНАЧЕНИЕ	НАИМЕНОВАНИЕ	СТР.
1.288.9-2.1 05.2.9.01	БАЛКА Бм2, Бм4	
1.288.9-2.1 01.2.9.02	СКОБА С1	114
1.288.9-2.1 08.2.8.01	Хомут	
1.288.9-2.1 01.3.0.00	САНИТАРНО-ТЕХНИЧЕСКАЯ КАБИНА СКБА1Т,	115
	СКБА1Н, СКБА2Т, СКБА2Н. ЭЛЕКТРИЧЕСКОЕ	
	ОСВЕЩЕНИЕ.	
1.288.9-2.1 01.3.0.00СБ1	САНИТАРНО-ТЕХНИЧЕСКАЯ КАБИНА СКБА1Т,	117
	СКБА1Н. ЭЛЕКТРИЧЕСКОЕ ОСВЕЩЕНИЕ.	
	СБОРОЧНЫЙ ЧЕРТЕЖ.	
1.288.9-2.1 01.3.0 00СБ2	САНИТАРНО-ТЕХНИЧЕСКАЯ КАБИНА СКБА2Т,	118
	СКБА2Н. ЭЛЕКТРИЧЕСКОЕ ОСВЕЩЕНИЕ.	
	СБОРОЧНЫЙ ЧЕРТЕЖ.	
1.288.9-2.1 21.3.0.00	САНИТАРНО-ТЕХНИЧЕСКАЯ КАБИНА СКБА3Т,	119
	СКБА3Н. ЭЛЕКТРИЧЕСКОЕ ОСВЕЩЕНИЕ.	
1.288.9-2.1 21.3.0.00СБ	САНИТАРНО-ТЕХНИЧЕСКАЯ КАБИНА СКБА3Т,	120
	СКБА3Н. ЭЛЕКТРИЧЕСКОЕ ОСВЕЩЕНИЕ	
	СБОРОЧНЫЙ ЧЕРТЕЖ.	

Инв.№ подл. | Подпись и дата | Взам.инв.№

Настоящие „Технические условия" распространяются на архитектурно-строительную часть санитарно-технических кабин (далее в тексте - кабин, СКБА1, СКБА2, СКБА3 и их исполнений) лечебно-профилактических учреждений, материал стен - листы асбестоцементные плоские по ГОСТ 18124-75

Кабины предназначены для установки в палатных корпусах лечебно-профилактических учреждений.

Условия строительства обычные.

I. Технические требования

1.1. Кабины следует изготовлять в соответствии с требованиями рабочих чертежей.

Кабины должны быть прочными и жесткими.

Днища кабин должны быть водонепроницаемыми.

Кабины следует поставлять с заводской внутренней отделкой, со смонтированными трубопроводами, с установленным оборудованием и приборами.

1.2. Бетон должен соответствовать требованиям ГОСТ 25192-82.

Прочность бетона поддона должна соответствовать проектному классу бетона по прочности на сжатие, указанной в рабочих чертежах типовых конструкций. Морозостойкость бетона должна соответствовать по марке морозостойкости, установленной в проекте здания в зависимости от климатических условий района строительства, но не ниже указанной в рабочих чертежах.

Материалы, применяемые для приготовления бетона, должны обеспечивать выполнение технических требований и удовлетворять государственным стандартам на эти материалы.

1.3. Арматурные изделия и закладные детали.

Форма и размеры арматурных изделий и закладных деталей должна соответствовать рабочим чертежам.

Сварные арматурные изделия должны удовлетворять требованиям ГОСТ 10922-75, а сварные сетки - требованиям ГОСТ 8478-81.

Арматурные стали должны удовлетворять требованиям государственных стандартов:

Арматура A-I, A-III - ГОСТ 5781-82*.

Арматурная проволока Вр-1 - ГОСТ 6727-80*.

Для изготовления монтажных петель должна применяться стержневая горячекатанная арматура гладкая класса A-I марок ВСт3пс2 и ВСт3сп2 или периодического профиля класса A-II марок 10ГТ по ГОСТ 5781-82*.

Сталь марки ВСт3пс2 не допускается применять для монтажных петель, предназначенных для подъема и монтажа кабин при температуре ниже минус 40°С.

Углеродистая сталь для закладных деталей должна удовлетворять требованиям ГОСТ 380-71*.

Стальные закладные детали должны иметь антикоррозионное покрытие, вид, толщина и техническая характеристика которого должна соответствовать требованиям, установленным проектом здания и указанным в заказе на изготовление кабин.

1.4. Точность изготовления кабин.

Отклонения фактических размеров кабин от номинальных, указанных в рабочих чертежах, не должны превышать, мм:

по длине, ширине и высоте кабины	± 8
по толщине днища	± 3
по размерам и расположению отверстий	± 3
по расположению дверного проема	± 5
по расположению концов установленных трубопроводов:	
диаметром до 20 мм	± 5
диаметром более 20 мм	± 3
по расположению осей подводок	± 2

Непрямолинейность профиля поверхности стен, пола и потолка кабины не должна превышать 4 мм на всю длину ширину и высоту кабины.

ГА.спец.ТО	Мостовой		1.288.9-2.1 00.0.0.00 ТУ
ГА.спец.ТО	Дудник		
Н.контр.	Богданович		Технические условия
Нач.отд.	Нецритин		Стадия: Р; Лист: 1; Листов: 5
ГИП	Богданович		ГИПРОНИИЗДРАВ
Ст.инж.	Кротова		

Взам. инв. № | Подпись и дата | Инв. № подл.

Неплоскость опорной поверхности кабины не должна превышать 5 мм.

Отклонение положения закладных деталей от номинального, указанного в рабочих чертежах, не должна превышать:

в плоскости поддона 10 мм

из плоскости поддона 3 мм

Отклонение от номинальной толщины защитного слоя бетона не должно превышать 3 мм.

2. Указания по изготовлению кабин

Кабина собирается в рабочем положении из железобетонного поддона, стеновых панелей и панели покрытия.

Сборка ведется на поддоне в кондукторе, обеспечивающем проектное положение элементов кабины.

Панели устанавливаются в проектное положение, металлические детали панелей привариваются к закладным деталям поддона. Между собой панели соединяются на болтах и шурупах.

Отделка кабины производится после монтажа санитарно-технического и электротехнического оборудования.

Порядок монтажа и отделки принимается заводом-изготовителем в зависимости от наличной технологии.

Ориентация стеновых панелей принимается V согласно рабочим чертежам. Символ ⚠ наносится на внешней стороне панели и указывает на монтаже- верх, наружу.

3. Указания по изготовлению деревянных элементов.

Деревянные элементы кабин должны изготовляться из пиломатериалов хвойных пород по ГОСТ 8486-86 1 или 2 сорта. Влажность древесины не более 15%.

Деревянные элементы должны изготовляться в соответствии со СНиП III-19-76 и рабочими чертежами.

4. Указания по изготовлению асбестоцементных панелей

Асбестоцементные панели должны изготавливаться в соответствии со СНиП 2.03.09-85.

Панели изготавливаются двух типов: асбестоцементный лист с металлическими деталями и асбестоцементный лист на деревянном каркасе.

Металлические детали панелей должны быть полностью подготовлены к установке: все отверстия просверлены заранее, очищены от ржавчины и заусенец и покрыты антикоррозионным составом.

Скрытые поверхности асбестоцементных листов должны быть обработаны гидрофобной жидкостью ГКЖ-94 по ГОСТ 10834-76 или краской БТ-177 ГОСТ 5631-79*.

При изготовлении асбестоцементных панелей на деревянном каркасе, в них должны быть заложены соответствующие электротехнические изделия.

Диаметр отверстий в асбестоцементных листах для пропуска шурупов, заклепок и болтов должен быть на 1 мм больше диаметра пропускаемого изделия.

5. Указания по изготовлению поддона

Железобетонный поддон изготавливается в инвентарной металлической форме в перевернутом положении (на чертежах – в проектном положении).

Изготовление поддона должно вестись в соответствии с ГОСТ 13015.0-83 „Конструкции и изделия бетонные и железобетонные. Общие технические требования".

Верхняя горизонтальная поверхность при изготовлении должна удовлетворять категории А4 по ГОСТ 13015.0-83* (в проектном - нижняя).

Закладные детали привариваются к сеткам сварочными клещами.

Извлечение поддона из опалубки производится за петли, которые потом срезаются, см. рис. 1. Подъем поддона и кантование за монтажные петли не допускается.

Лицевая поверхность поддона облицовывается плиткой 48×48 мм по ГОСТ 6787-80*. Шов между плитками принят 4 мм. Раскладку ковра ведут от дверного проема в опалубку до бетонирования.

Инв. № подл. | Подпись и дата | Взам. инв. №

Рис. 1

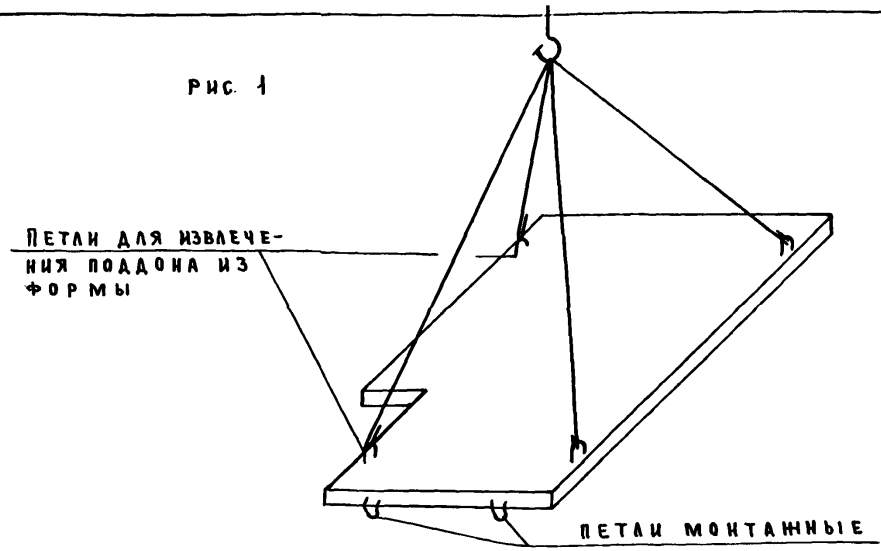

Ребро поддона сверху облицовывается только в пределах дверного проема, внутренний откос-по периметру поддона. Облицовку вести в соответствии с требованиями СН 389-68.

Внешний вид и качество отделки поддона должно соответствовать эталону, согласованному с заказчиком.

6. Правила приемки кабин

6.1. Приемку кабин следует производить партиями.

В состав партии входят кабины одного типоразмера, изготовленные на одном предприятии, по одной технологии

Приемку кабин по показателям, указанным в рабочих чертежах, следует производить путем контроля и испытаний в соответствии с требованиями, приведенными в разделе "Методы контроля и испытаний".

Приемку кабин по показателям точности изготовления, качества отделки, а также водонепроницаемости поддона кабины следует производить путем сплошного контроля при числе кабин в партии до 5 включительно и путем выборочного контроля-при числе кабин более 5 согласно таблице №1.

Кабину следует считать дефектной, если она не удовлетворяет требованиям хотя бы по одному проверяемому показателю.

Приемку кабин из партии, не принятой по выборочному контролю, следует производить поштучно.

Потребитель имеет право производить выборочный или сплошной контроль.

Таблица №1

Объем партии кабин	Вид выборочного контроля	Объем выборки кабин	
		первой	второй
6-25	одноступенчатый	5	—
26-90	двухступенчатый	5	5
91-280	двухступенчатый	8	8

7. Приемка и испытания железобетонного поддона

7.1. Приемка и испытания изделий производится в соответствии с указаниями ГОСТ 8829-85 и ГОСТ 13015.1-83.

Надежность принятой анкеровки петель должна быть проверена испытаниями.

Допускается отпуск поддонов с завода-изготовителя с прочностью бетона: в теплое время года 70%, в холодное время года 85%.

Завод-изготовитель должен гарантировать достижение проектного класса прочности бетона в возрасте 28 дней по ГОСТ 13015.0-83.

Контрольная нагрузка и схема испытаний приведены на рис. 2.

В процессе испытаний допускается кратковременное раскрытие трещин. После снятия нагрузок должна сохраняться водонепроницаемость поддона.

Контрольная нагрузка и схема испытаний поддона.

Рис. 2

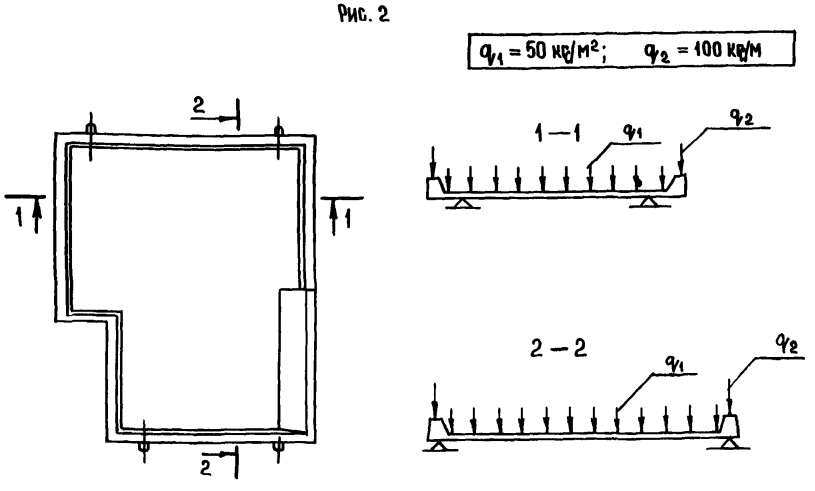

Складирование поддонов производится не более чем в 5 рядов. Схема складирования приведена на рис. 3.

Рис. 3

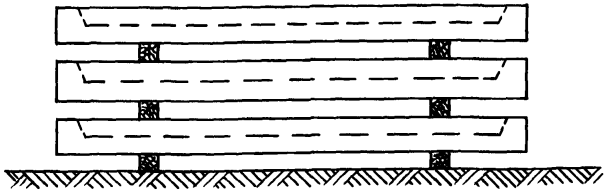

Схема складирования поддонов. Деревянные бруски 40×40×100 укладывать под монтажные петли.

8. Методы контроля и испытаний кабины.

8.1. Водонепроницаемость днища кабины проверяется в соответствии с ГОСТ 12730.5-84.

Прочность бетона на сжатие следует определять по ГОСТ 10180-78*.

Морозостойкость бетона следует определять по ГОСТ 10060-76.

Метод контроля и испытаний арматурных изделий и закладных деталей по ГОСТ 10922-75.

Отклонение размеров кабин от номинальных не должно превышать величин, указанных в п. 1.4. Измерения должны производиться линейками измерительными металлическими по ГОСТ 427-75*.

Внешний вид облицовки поддона, швы и прочность сцепления плитки должны проверяться в соответствии с требованиями СН 389-68.

Комплектность и качество оборудования и приборов кабины следует проверять путем осмотра и сравнении с эталоном.

9. Комплектность

9.1. В кабине должны быть установлены и присоединены к трубопроводам санитарно-технические приборы и запорная арматура, электротехническое оборудование, а так же прочее оборудование согласно спецификации на каждую марку.

При невозможности обеспечить сохранность приборов и оборудования при транспортировке и хранении, допускается по соглашению сторон указанное оборудование и приборы включать в состав комплектующих деталей.

Комплектующие детали должны быть тщательно подогнаны для их установки заводом-изготовителем, упакованы и отгружены вместе с кабиной по прилагаемой спецификации.

10. Маркировка

10.1. На наружной лицевой поверхности каждой кабины должны быть нанесены несмываемой краской, при помощи трафарета или штампа, следующие маркировочные знаки:

товарный знак завода-изготовителя или его краткое наименование;

марка кабины;

дата изготовления кабины;
штамп технического контроля;
номинальная масса в тоннах;

Каждая партия кабин должна сопровождаться документом установленной формы в котором должно быть указано:

наименование и адрес завода-изготовителя;
номер и дата выдачи документа;
номер партии;
наименование и марка кабин и количество их в партии;
дата изготовления.

11. Транспортировка и складирование.

11.1. Кабины транспортируются на платформе.

Погрузочно-разгрузочные работы осуществляются краном со специальной траверсой за 4 петли поддона.

Не допускается: удары кабин, перекосы, установка на невыравненное основание, подъем за меньшее количество петель.

Кабины складируются в один ярус на выровненной площаде.

Кабины должны быть защищены от воздействия атмосферных осадков.

Не допускается складирование на крыше кабин каких-либо предметов и хождение людей

12. Электрическое освещение

12.1. Технические условия

12.1.1. Указания по изготовлению:

Для комплектования кабины используется серийно-выпускаемое промышленностью оборудование и материалы (светильники, установочные изделия).

12.12. Указания по монтажу:

Перед монтажом необходимо произвести заготовку узлов электропроводки светильников, линий электропровод и т.п.

12.3. Технические требования

Перед монтажом электроосветительного оборудования проверить зарядку проводами светильников, а также наличие защиты от коррозии металлических частей конструктивных элементов крепления.

Стекла светильников и отражатели должны быть чистыми и надежно закрепленными.

Концы проводов, присоединяемых к светильникам и установочным изделиям, должны иметь запас по длине, достаточной для повторного подсоединения в случае их обрыва.

12.4. Правила приемки, методы контроля и испытаний

Испытания осветительных электроустановок должны выполняться согласно требованиям главы 1.8 ПУЭ 1985г. Изд.6 СНИП 3.05.06-85.

Особое внимание следует обращать на:

- состояние контактов.
- измерение сопротивления изоляции электропроводки
- проверку электросети на правильность зажигания и горения ламп.

12.5. Комплектность

В комплект электрооборудования кабины входят:

- светильник НБ007 с лампой накаливания/для кабины СКБ-3/;
- светильник ВА-1 с люминесцентной лампой/для кабины СКБ-1;2/;
- блок выключатель-розетка;
- разделительный трансформатор

Инв.№ подл. | Подпись и дата | Взам. инв.№

№ строки	Обозначение	Наименование	Обозначение наименование: 1.288.9-2.1 01.0.0.00 СКБА1Т-С	1.288.9-2.1 02.0.0.00 СКБА1Т-СР	1.288.9-2.1 03.0.0.00 СКБА1Т-ПС	1.288.9-2.1 04.0.0.00 СКБА1Т-ПСР					Примечания
			Количество на марку								
1	1.288.9-2.1 01.1.0.00	Санитарно-техническая кабина СКБА1Т									
2		отделка и оборудование	1	1	1	1					
3	1.288.9-2.1 01.2.0.00	Санитарно-техническая кабина СКБА1Т, конструкция	1	1	1	1					
4	1.288.9-2.1 01.3.0.00	Санитарно-техническая кабина СКБА1Т,									
5		электрическое освещение	1	1	1	1					
6	1.288.9-2.2 01.1.0.0	Санитарно-техническая кабина СКБА1Т, вентиляция	1	1	1	1					
7		Переменные данные для исполнения									
8	1.288.9-2.2 01.2.0.0	Санитарно-техническая кабина СКБА1Т-С, водопровод	1	1							
9	1.288.9-2.2 03.2.0.0	Санитарно-техническая кабина СКБА1Т-ПС, водопровод			1	1					
10	1.288.9-2.2 01.3.0.0	Санитарно-техническая кабина СКБА1Т-С, канализация	1								
11	1.288.9-2.2 02.3.0.0	Санитарно-техническая кабина СКБА1Т-СР, канализация		1							
12	1.288.9-2.2 03.3.0.0	Санитарно-техническая кабина СКБА1Т-ПС, канализация			1						
13	1.288.9-2.2 04.3.0.0	Санитарно-техническая кабина СКБА1Т-ПСР, канализация				1					

Инв. № подл. | Подпись и дата | Взам. инв. №

Н. контр.	Богданович	
Нач. отд.	Некритин	
ГИП	Богданович	
Инженер	Данская	

1.288.9-2.1 00.0.0.00 ВС

Санитарно-техническая кабина СКБА1Т-С; СКБА1Т-СР; СКБА1Т-ПС; СКБА1Т-ПСР

Ведомость спецификаций

Стадия	Лист	Листов
Р		1

ГИПРОНИИЗДРАВ

№ строки	Обозначение	Наименование	Обозначение наименование: 1.288.9-2.1 05.0.0.00 СКБА1Н-С	1.288.9-2.1 06.0.0.00 СКБА1Н-СР	1.288.9-2.1 07.0.0.00 СКБА1Н-П						Примечание
			Количество на марку								
1	1.288.9-2.1.01.1.0.00	Санитарно-техническая кабина СКБА1Н									
2		Отделка и оборудование	1	1	1						
3	1.288.9-2.1.05.2.0.00	Санитарно-техническая кабина СКБА1Н, конструкция	1	1	1						
4	1.288.9-2.1 01.3.0.00	Санитарно-техническая кабина СКБА1Н,									
5		Электрическое освещение	1	1	1						
6	1.288.9-2.2 01.1.0.0	Санитарно-техническая кабина СКБА1Н, вентиляция	1	1	1						
7		Переменные данные для исполнения									
8	1.288.9-2.2 05.2.0.0	Санитарно-техническая кабина СКБА1Н-С, водопровод	1	1							
9	1.288.9-2.2 07.2.0.0	Санитарно-техническая кабина СКБА1Н-П, водопровод			1						
10	1.288.9-2.2 05.3.0.0	Санитарно-техническая кабина СКБА1Н-С, канализация	1								
11	1.288.9-2.2 06.3.0.0	Санитарно-техническая кабина СКБА1Н-СР, канализация		1							
12	1.288.9-2.2 07.3.0.0	Санитарно-техническая кабина СКБА1Н-П, канализация			1						

Инв. № подл. | Подпись и дата | Взам. инв. №

Н. контр.	Богданович	
Нач. отд.	Некритин	
ГИП	Богданович	
Инженер	Данская	

1.288.9-2.1 00.0.0.00 ВС

Санитарно-техническая кабина СКБА1Н-С; СКБА1Н-СР; СКБА1Н-П
Ведомость спецификаций

Стадия	Лист	Листов
Р		1

ГИПРОНИИЗДРАВ

Формат А3

№ строки	Обозначение	Наименование	Обозначение наименование: 1.288.9-2.1 08.07.0.00 СКБА2Т-С	1.288.9-2.1 09.0.0.00 СКБА2Т-СР	1.288.9-2.1 10.0.0.00 СКБА2Т-В	1.288.9-2.1 11.0.0.00 СКБА2Т-Н	1.288.9-2.1 12.0.0.00 СКБА2Т-ПС	1.288.9-2.1 13.0.0.00 СКБА2Т-ПСР	1.288.9-2.1 14.0.0.00 СКБА2Т-ПВ	1.288.9-2.1 15.0.0.00 СКБА2Т-ПН	Примечания
			Количество на марку								
1	1.288.9-2.1 0.1.0.00	Санитарно-техническая кабина СКБА 2Т,									
2		отделка и оборудование	1	1	1	1	1	1	1	1	
3	1.288.9-2.1 08.2.0.00	Санитарно-техническая кабина СКБА 2Т, конструкция	1	1	1	1	1	1	1	1	
4	1.288.9-2.1 01.3.0.00	Санитарно-техническая кабина СКБА 2Т,									
5		электрическое освещение	1	1	1	1	1	1	1	1	
6	1.288.9-2.2 01.1.0.0	Санитарно-техническая кабина СКБА2Т, вентиляция	1	1	1	1	1	1	1	1	
7		Переменные данные для исполнения									
8	1.288.9-2.2 08.2.0.0	Санитарно-техническая кабина СКБА 2Т-С, водопровод	1	1	1	1					
10	1.288.9-2.2 12.2.0.0	Санитарно-техническая кабина СКБА 2Т-ПС, водопровод					1	1	1	1	
11	1.288.9-2.2 08.3.0.0	Санитарно-техническая кабина СКБА 2Т-С, канализация	1								
12	1.288.9-2.2 09.3.0.0	Санитарно-техническая кабина СКБА 2Т-СР, канализация		1							
13	1.288.9-2.2 10.3.0.0	Санитарно-техническая кабина СКБА 2Т-В, канализация			1						
14	1.288.9-2.2 11.3.0.0	Санитарно-техническая кабина СКБА 2Т-Н, канализация				1					
15	1.288.9-2.2 12.3.0.0	Санитарно-техническая кабина СКБА 2Т-ПС, канализация					1				
16	1.288.9-2.2 13.3.0.0	Санитарно-техническая кабина СКБА 2Т-ПСР, канализация						1			
17	1.288.9-2.2 14.3.0.0	Санитарно-техническая кабина СКБА2Т-ПВ, канализация							1		
18	1.288.9-2.2 15.3.0.0	Санитарно-техническая кабина СКБА 2Т-ПН, канализация								1	

Взам. инв. № | Подпись и дата | Инв. № подл.

Н.контр.	Богданович	
Нач.отд.	Некритин	
ГИП	Богданович	
Инженер	Данская	

1.288.9-2.1 00.0.0.00 ВС

Санитарно-техническая кабина СКБА2Т-С, СКБА2Т-СР, СКБА2Т-В, СКБА2Т-Н, СКБА2Т-ПС, СКБА2Т-ПСР, СКБА2Т-ПВ, СКБА2Т-ПН

Ведомость спецификаций

Стадия	Лист	Листов
Р		1

ГИПРОНИИЗДРАВ

№ строки	Обозначение	Наименование	Обозначение наименование: 1.288.9-2.1 16.0.0.00 СКБА2Н-С	1.288.9-2.1 17.0.0.00 СКБА2Н-СР	1.288.9-2.1 18.0.0.00 СКБА2Н-В	1.288.9-2.1. 19.0.0.00 СКБА2Н-Н	1.288.9-2.1 20.0.0.00 СКБА2Н-П				Примечания
			Количество на марку								
1	1.288.9-2.1 01.1.0.00	Санитарно-техническая кабина СКБА2Н,									
2		отделка и оборудование	1	1	1	1	1				
3	1.288.9-2.1 16.2.0.00	Санитарно-техническая кабина СКБА2Н, конструкция	1	1	1	1	1				
4	1.288.9-2.1 01.3.0.00	Санитарно-техническая кабина СКБА2Н,									
5		электрическое освещение	1	1	1	1	1				
6	1.288.9-2.2 01.1.0.0	Санитарно-техническая кабина СКБА2Н, вентиляция	1	1	1	1	1				
7		Переменные данные для исполнения									
8	1.288.9-2.2 16.2.0.0	Санитарно-техническая кабина СКБА2Н-С, водопровод	1	1	1	1					
9	1.288.9-2.2 20.2.0.0	Санитарно-техническая кабина СКБА2Н-П, водопровод					1				
10	1.288.9-2.2 16.3.0.0	Санитарно-техническая кабина СКБА2Н-С, канализация	1								
11	1.288.9-2.2 17.3.0.0	Санитарно-техническая кабина СКБА2Н-СР, канализация		1							
12	1.288.9-2.2 18.3.0.0	Санитарно-техническая кабина СКБА2Н-В, канализация			1						
13	1.288.9-2.2 19.3.0.0	Санитарно-техническая кабина СКБА2Н-Н, канализация				1					
14	1.288.9-2.2 20.3.0.0	Санитарно-техническая кабина СКБА2Н-П, канализация					1				

Инв.№ подл. | Подпись и дата | Взам. инв.№

Н.контр.	Богданович	
Нач.отд.	Некритин	
ГИП	Богданович	
Инженер	Данская	

1.288.9-2.1 00.0.0.00 ВС

Санитарно-техническая кабина СКБА2Н-С, СКБА2Н-СР СКБА2Н-В, СКБА2Н-Н СКБА2Н-П
Ведомость спецификаций

Стадия	Лист	Листов
Р		1

ГИПРОНИИЗДРАВ

№ строки	Обозначение	Наименование	Обозначение наименование: 1.288.9-2.1 21.0.0.00 СКБАЗТ-С	1.288.9-2.1 22.0.0.00 СКБАЗТ-СР	1.288.9-2.1 23.0.0.00 СКБАЗТ-В	1.288.9-2.1 24.0.0.00 СКБАЗТ-Н	1.288.9-2.1 25.0.0.00 СКБАЗТ-ПС	1.288.9-2.1 26.0.0.00 СКБАЗТ-ПСР	1.288.9-2.1 27.0.0.00 СКБАЗТ-ПВ	1.288.9-2.1 28.0.0.00 СКБАЗТ-ПН	Примечания
			Количество на марку								
1	1.288.9-2.1 01.1.0.00	Санитарно-техническая кабина СКБАЗТ,									
2		отделка и оборудование	1	1	1	1	1	1	1	1	
3	1.288.9-2.1 21.2.0.00	Санитарно-техническая кабина СКБАЗТ, конструкция	1	1	1	1	1	1	1	1	
4	1.288.9-2.1 21.3.0.00	Санитарно-техническая кабина СКБАЗТ,									
5		электрическое освещение	1	1	1	1	1	1	1	1	
6	1.288.9-2.2 01.1.0.0	Санитарно-техническая кабина СКБАЗТ, вентиляция	1	1	1	1	1	1	1	1	
7		Переменные данные для исполнения									
8	1.288.9-2.2 21.2.0.0	Санитарно-техническая кабина СКБАЗТ-С, водопровод	1	1	1	1					
9	1.288.9-2.2 25.2.0.0	Санитарно-техническая кабина СКБАЗТ-ПС, водопровод					1	1	1	1	
10	1.288.9-2.2 21.3.0.0	Санитарно-техническая кабина СКБАЗТ-С, канализация	1								
11	1.288.9-2.2 22.3.0.0	Санитарно-техническая кабина СКБАЗТ-СР, канализация		1							
12	1.288.9-2.2 23.3.0.0	Санитарно-техническая кабина СКБАЗТ-В, канализация			1						
13	1.288.9-2.2 24.3.0.0	Санитарно-техническая кабина СКБАЗТ-Н, канализация				1					
14	1.288.9-2.2 25.3.0.0	Санитарно-техническая кабина СКБАЗТ-ПС, канализация					1				
15	1.288.9-2.2 26.3.0.0	Санитарно-техническая кабина СКБАЗТ-ПСР, канализация						1			
16	1.288.9-2.2 27.3.0.0	Санитарно-техническая кабина СКБАЗТ-ПВ, канализация							1		
17	1.288.9-2.2 28.3.0.0	Санитарно-техническая кабина СКБАЗТ-ПН, канализация								1	

Взам. инв. № | Подпись и дата | Инв. № подл.

Н. контр.	Богданович	
Нач. отд.	Некритин	
ГИП	Богданович	
Инженер	Данская	

1.288.9-2.1 00.0.0.00 ВС

Санитарно-техническая кабина СКБАЗТ-С, СКБАЗТ-СР, СКБАЗТ-В, СКБАЗТ-Н, СКБАЗТ-ПС, СКБАЗТ-ПСР, СКБАЗТ-ПВ, СКБАЗТ-ПН. Ведомость спецификаций

Стадия	Лист	Листов
Р		1

ГИПРОНИИЗДРАВ

№ строк	Обозначение	Наименование	Обозначение наименование: 1.288.9-2.1 29.0.0.00 СКБАЗН-С	1.288.9-2.1 30.0.0.00 СКБАЗН-СР	1.288.9-2.1 31.0.0.00 СКБАЗН-В	1.288.9-2.1 32.0.0.00 СКБАЗН-Н	1.288.9-2.1 33.0.0.00 СКБАЗН-П				Примечания
			Количество на марку								
1	1.288.9-2.1 01.1.0.00	Санитарно-техническая кабина СКБАЗН,									
2		отделка и оборудование	1	1	1	1	1				
3	1.288.9-2.1 29.2.0.00	Санитарно-техническая кабина СКБАЗН, конструкция	1	1	1	1	1				
4	1.288.9-2.1 21.3.0.00	Санитарно-техническая кабина СКБАЗН,									
5		электрическое освещение	1	1	1	1	1				
6	1.288.9-2.2 01.1.0.0	Санитарно-техническая кабина СКБАЗН, вентиляция	1	1	1	1	1				
7		Переменные данные для исполнения									
8	1.288.9-2.2 29.2.0.0	Санитарно-техническая кабина СКБАЗН-С, водопровод	1	1	1	1					
9	1.288.9-2.2 33.2.0.0	Санитарно-техническая кабина СКБАЗН-П, водопровод					1				
10	1.288.9-2.2 29.3.0.0	Санитарно-техническая кабина СКБАЗН-С, канализация	1								
11	1.288.9-2.2 30.3.0.0	Санитарно-техническая кабина СКБАЗН-СР, канализация		1							
12	1.288.9-2.2 31.3.0.0	Санитарно-техническая кабина СКБАЗН-В, канализация			1						
13	1.288.9-2.2 32.3.0.0	Санитарно-техническая кабина СКБАЗН-Н, канализация				1					
14	1.288.9-2.2 33.3.0.0	Санитарно-техническая кабина СКБАЗН-П, канализация					1				

Инв. № подл. | Подпись и дата | Взам. инв. №

Н. контр.	Богданович	
Нач. отд.	Некритин	
ГИП	Богданович	
Инжен.	Данская	

1.288.9-2.1 00.0.0.00 ВС

Санитарно-техническая кабина СКБАЗН-С, СКБАЗН-СР СКБАЗН-В, СКБАЗН-Н СКБАЗН-П
Ведомость спецификаций

Стадия	Лист	Листов
Р		1

ГИПРОНИИЗДРАВ

Марка поз	Обозначение	Наименование	Количество на марку СКБА1	СКБА2	СКБА3	Масса кг	Примечания
		Документация					
	1.288.9-2.1 01.1.0.00 Д1	Таблица отделочных работ	X	X	X		
	1.288.9-2.1 01.1.0.00 Д2	Узел 1..6	X	X	X		
	1.288.9-2.1 01.1.0.01 СБ	Санитарно-техническая кабина					
		СКБА1. Отделка и оборудование					
		Сборочный чертеж	X	—	—		
	1.288.9-2.1 01.1.0.02 СБ	Санитарно-техническая кабина					
		СКБА2. Отделка и оборудование					
		Сборочный чертеж	—	X	—		
	1.288.9-2.1 01.1.0.03 СБ	Санитарно-техническая кабина					
		СКБА3. Отделка и оборудование					
		Сборочный чертеж	—	—	X		
		Стандартные изделия					
1	Арт. 2.532	Полочка без зеркала габ 600×150	1	1	—	1,5	
2	Арт. 257-У	Зеркало на деревянной					
		основе габ. 600×300	1	1	—	2,5	
3	Арт. МГ-107-827	Вешалка для полотенец габ 270×80	1	1	1	0,5	
4	РС-100	Ручка-скоба литая габ 100×48	2	2	2	0,2	
5	КУТБ ТУ 234 1123-79	Кронштейн универсальный для					
		туалетной бумаги габ. 142×94×84	1	1	—	0,3	
6	ШУ-10 ТОБ-19-9751-85	Штора универсальная с разд					
	Арт. Г-101-01-646	винной штангой		1	1	0,8	
7		Поручень габ 400×70	1	2	1	1,3	

Инв. № подл. | Подпись и дата | Взам. инв. №

Н. контр.	Богданович	
Нач. отд.	Парафенюк	
ГИП	Колмаков	
Рук. гр.	Потапова	
Ст. инж.	Бочарова	
Инж.	Орлова	
Инж.	Карпушина	

1.288.9-2.1 01.1.0.00

Санитарно-технические кабины СКБА1; СКБА2; СКБА3 Отделка и оборудование

Стадия	Лист	Листов
Р		1

ГИПРОНИИЗДРАВ

Формат А3

Наименование	Потолок		Стены или перегородки		Низ стен или перегородок /панель/			Примечание
	Площ. м²	Вид отделки	Площ. м²	Вид отделки	Площ. м²	Вид отделки	Высота	
СКБА-1	2,7	—— " ——	17,6	—— " ——		Глазурованная плитка		Вар. I
	2,7	—— " ——	17,6	Глазурованная плитка		——		Вар. II
СКБА-2	3,6	—— " ——	14,7	—— " ——		Глазурованная плитка		Вар. I
	3,6	—— " ——	14,7	Глазурованная плитка		——		Вар. II
СКБА-3	2,7	—— " ——	17,6	—— " ——		Глазурованная плитка		Вар. I
	2,7	—— " ——	17,6	Глазурованная плитка		——		Вар. II

Все стыки панелей и поддона должны быть зашпаклеваны и оклеены лентой.

Инв. № подл. | Подпись и дата | Взам. инв. №

Н. контр.	Богданович	
Рук. маст.	Сычевой	
Гл. констр.	Шавзин	
ГАП	Линьков	
Техник	Исаков	

1.288.9-2.1 00.1.0. 00Д

Таблица отделочных работ

Стадия	Лист	Листов
Р		1

ГИПРОНИИЗДРАВ

Формат А3

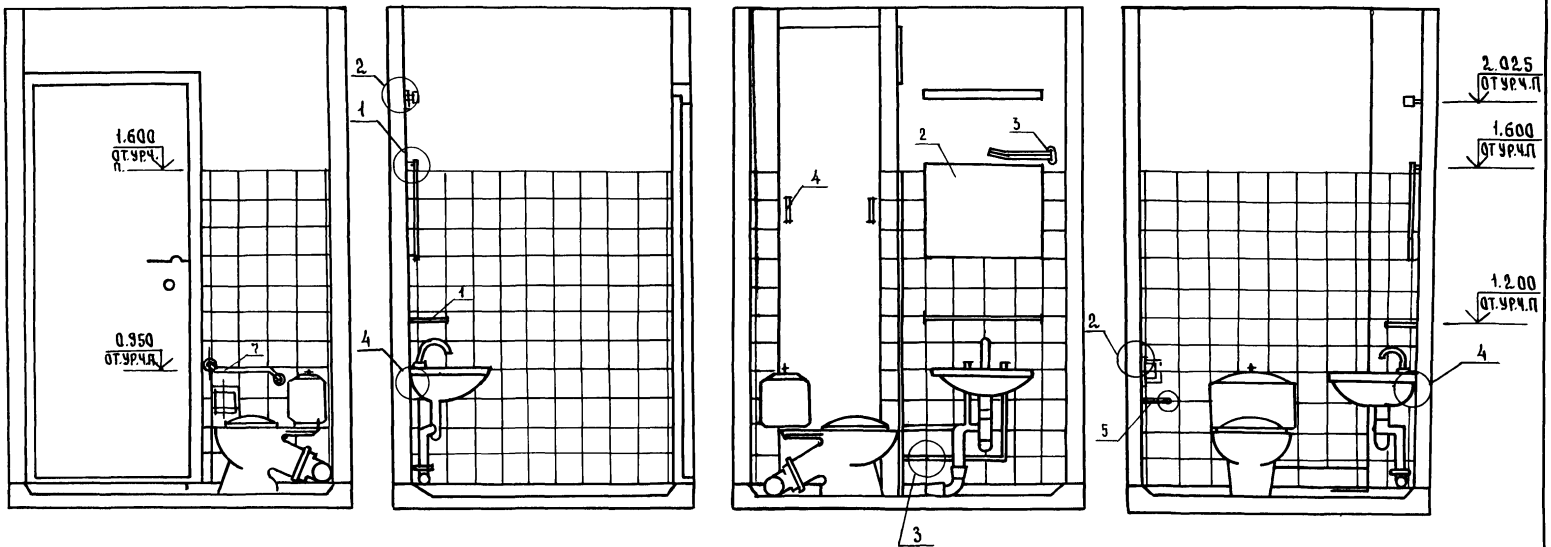

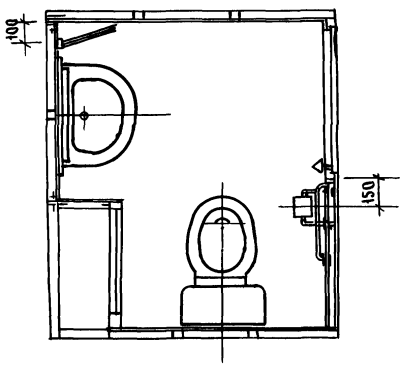

УЗЛЫ СМ. ДОКУМЕНТ 01.1.0.00Д.

Н. КОНТР	БОГДАНОВИЧ			
НАЧ. ОТД	НЕКРИТИН			
ГИП	БОГДАНОВИЧ			
СТ. ИНЖ.	КРОТОВА			

1.288.9 - 2.1. 01. 1.0. 01СБ

САНИТАРНО-ТЕХНИЧЕСКАЯ КАБИНА СКБА1. ОТДЕЛКА И ОБОРУДОВАНИЕ. СБОРОЧНЫЙ ЧЕРТЕЖ.

СТАДИЯ	МАССА	МАСШТАБ
Р		
ЛИСТ	ЛИСТОВ 1	

ГИПРОНИИЗДРАВ

ИНВ.№ ПОДЛ. ПОДПИСЬ И ДАТА ВЗАМ. ИНВ.№

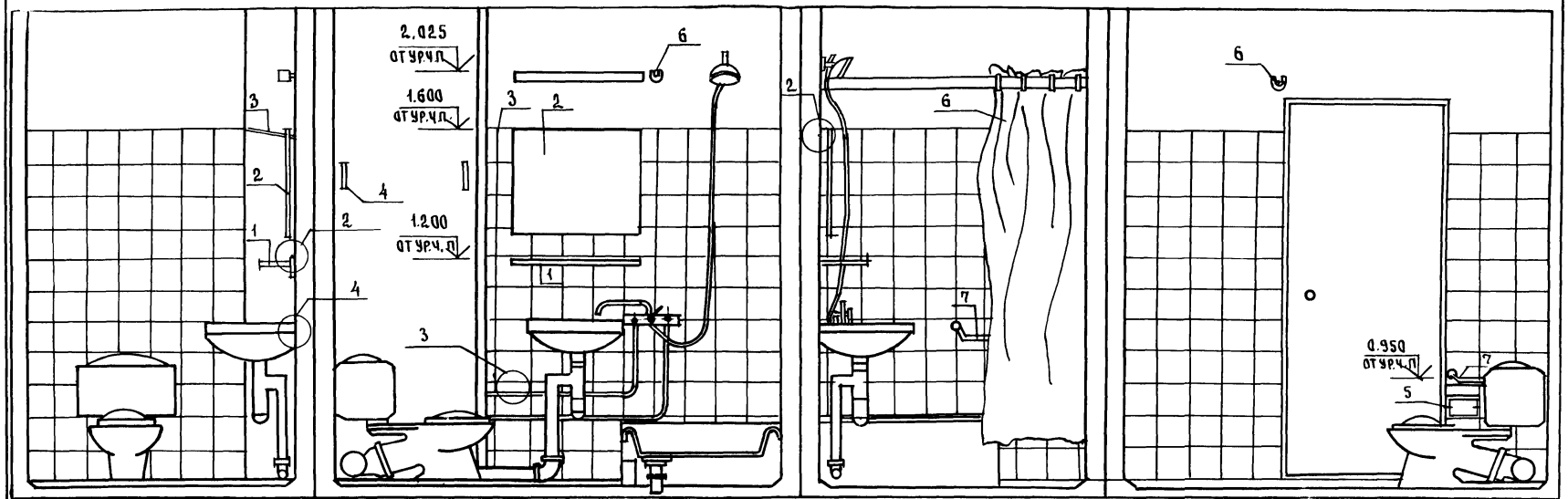

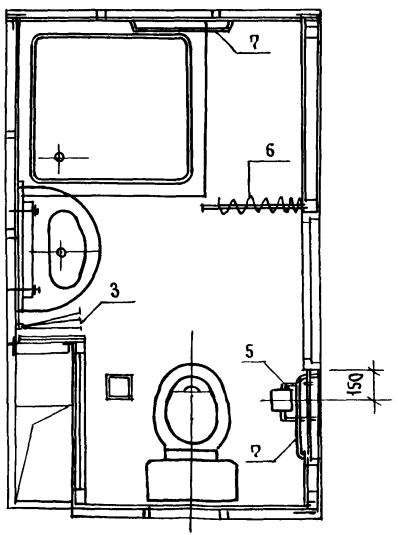

Узлы см. документ 01.1.0.00Д.

Н.контр.	Богданович		
Нач.отд.	Некритин		
ГИП	Богданович		
Ст.инж.	Кротова		

1.288.9-2.1 01.1.0.02СБ

Санитарно-техническая кабина СКБА2. Отделка и оборудование. Сборочный чертеж.

Стадия	Масса	Масштаб
Р		
Лист	Листов 1	

ГИПРОНИИЗДРАВ

Инв.№подл. | Подпись и дата | Взам.инв.№

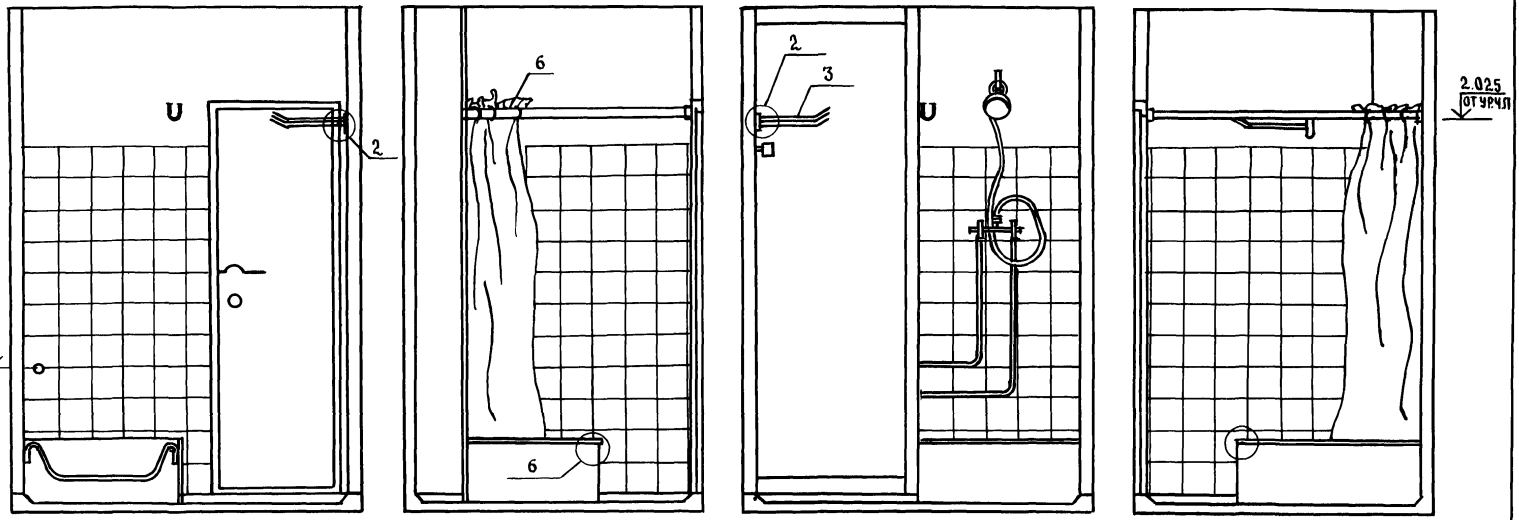

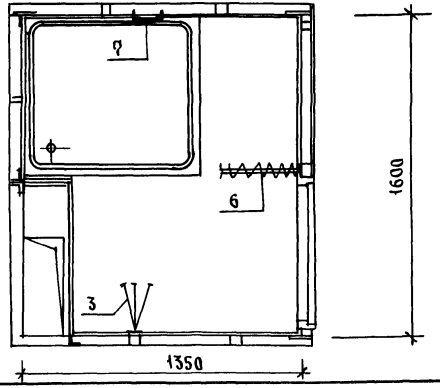

Узлы см. документ 01.1.0.00Д

			1.288.9-2.1 01.1.0.03СБ
			Санитарно-техническая кабина СКБАЗ. Отделка и оборудование. Сборочный чертеж
			Стадия: Р; Масса: ; Масштаб: ; Лист: ; Листов 1
Н.контр	Богданович		Гипрониизdрав
Нач.отд.	Некритин		
ГИП	Богданович		
Ст.инж.	Кротова		

Инв.№подл. | Подпись и дата | Взам.инв.№

Формат	Зона	Поз.	Обозначение	Наименование	Кол.	Примеч.
				Узел 5		
А4		1	1.288.9-2.1 08.2.9.00	Рама поддона	1	
Б4		2		ДСП марки ПТП-3 ГОСТ 10632-77* 800×300	2	
Б4		4		винт 1-5×1,5×20.01.016 ГОСТ 10619-80*	8	
				Узел 6		
А4		1	1.288.9-2.1 08.2.9.00	Рама поддона	1	
Б4		2		ДСП марки ПТП-3 ГОСТ 10632-77* 800×300	1	
Б4		3		ДСП марки ПТП-3 ГОСТ 10632-77* 500×300	1	
Б4		4		винт 1-5×1,5×20.01.016 ГОСТ 10619-80*	7	

1

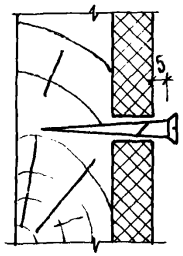

2

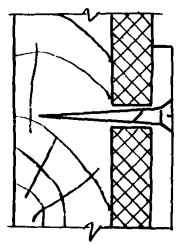

3

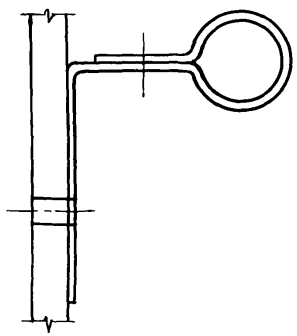

4

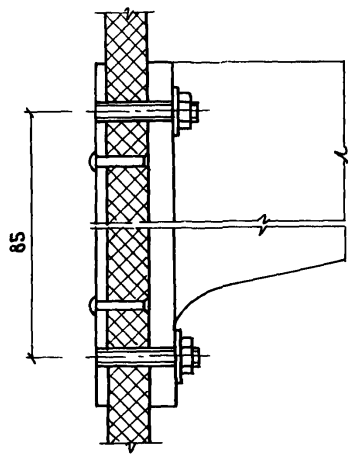

1—1

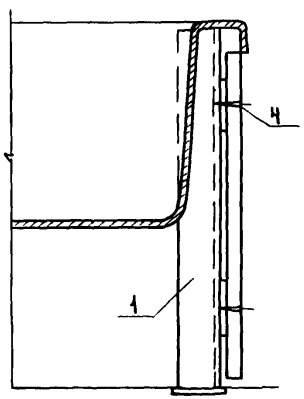

5

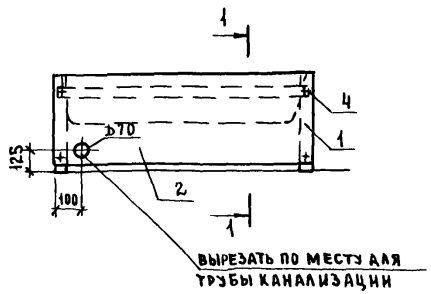

6

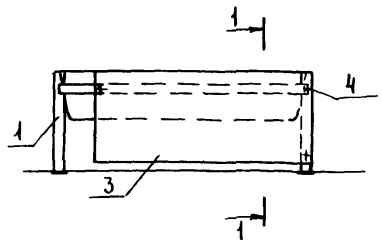

Н. контр.	Богданович	
Нач. отд.	Некритин	
ГИП	Богданович	
Инженер	Данская	

1.288.9-2.1 01.1.0.00Д

Узел 1...6

Стадия	Лист	Листов
Р		1

ГИПРОНИИЗДРАВ

Инв. № подл. | Подпись и дата | Взам. инв. №

Формат	Зона	Поз.	Обозначение	Наименование	Кол.	Примечание
				Документация		
А3			1.288.9-2.1 01.2.0.00 СБ	Сборочный чертеж	×	
А3			1.288.9-2.1 01.2.0.00 Д	Узел 1...13	×	
			1.288.9-2.1 00.0.0.00 ТУ	Технические условия	×	
				Сборочные единицы		
				Поддон железобетонный		
А3		1	1.288.9-2.1 01.2.1.00	Пд-1	1	365 кг
А3		2	1.288.9-2.1 01.2.2.00	Панель стеновая ПС-1	1	106 кг
А4		3	1.288.9-2.1 01.2.3.00	ПС-2	1	54,8 кг
А3		4	1.288.9-2.1 01.2.4.00	ПС-3	1	26,8 кг
А4		5	1.288.9-2.1 01.2.5.00	ПС-4	1	27,4 кг
А4		6	1.288.9-2.1 01.2.6.00	ПС-5	1	57,1 кг
А4		7	1.288.9-2.1 01.2.7.00	ПС-6	1	59,6 кг
А4		8	1.288.9-2.1 01.2.8.00	ПС-7	1	38,7 кг
А4		15	1.288.9-2.1 01.2.9.00	Монтажная рама Рм1	1	11,49 кг
				Детали		
				Изделие соединительное		
А4		9	1.288.9-2.1 01.2.3.04-01	Мн-10	3	0,08 кг

Взам. инв. № | Подпись и дата | Инв. № подл.

Н. контр.	Богданович		
Нач. отд.	Некритин		
ГИП	Богданович		
Инженер	Кузьмина		

1.288.9-2.1 01.2.0.00

Санитарно-техническая кабина СКБ-1Т Конструкция

Стадия	Лист	Листов
Р	1	2

ГИПРОНИИЗДРАВ

Формат А4

Формат	Зона	Поз.	Обозначение	Наименование	Кол.	Примечание
				Стандартные изделия		
		10		Болт М6-6 . 20.58. 016		
				ГОСТ 7798-70*	28	
		11		Гайка М6-7Н. 5. 016		
				ГОСТ 5915-70*	28	
		12		Шайба 6.01.08 кп. 016		
				ГОСТ 11371-78*	28	
		13		Шуруп 1-3×25. 016		
				ГОСТ 1144-80*	51	
		14		Шуруп 1-3×25. 016		
				ГОСТ 1145-80*	6	

Взам. инв. № | Подпись и дата | Инв. № подл.

1.288.9-2.1 01.2.0.00

Лист 2

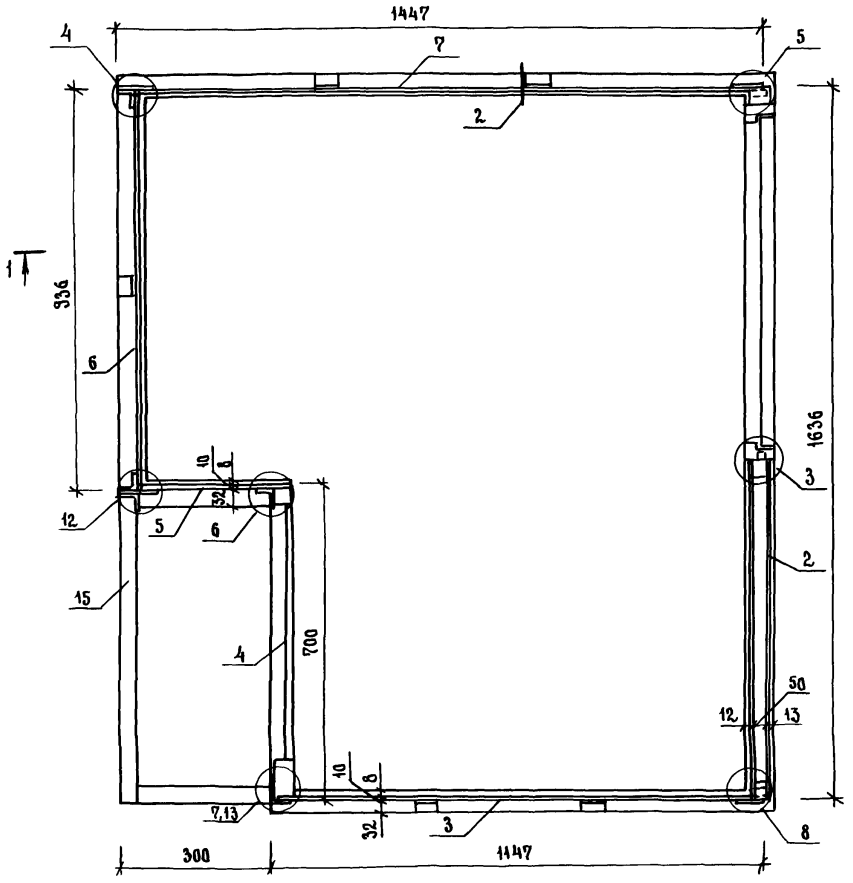

1-1

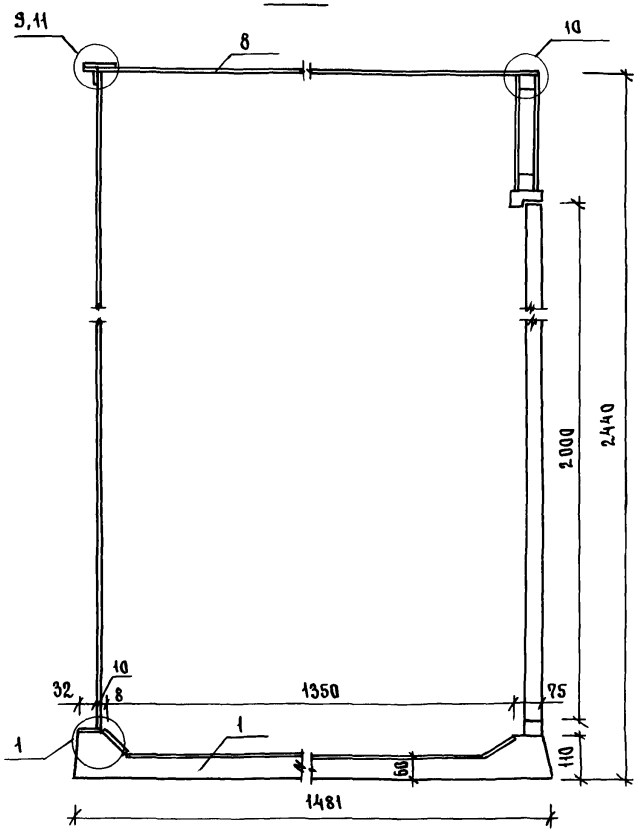

		1.288.9-2.1 01.2.0.00 СБ	
		САНИТАРНО-ТЕХНИЧЕСКАЯ КАБИНА СКБАIT КОНСТРУКЦИЯ СБОРОЧНЫЙ ЧЕРТЕЖ	СТАДИЯ: Р; МАССА: 737; МАСШТАБ: –
			ЛИСТ; ЛИСТОВ 1
Н. контр.	Богданович		ГИПРОНИИЗДРАВ
Нач. отд.	Некритин		
ГИП	Богданович		
Инженер	Кузьмина		

Инв. № подл. | Подпись и дата | Взам. инв. №

Формат А3

Формат	Зона	Поз.	Обозначение	Наименование	Кол.	Примечание
				Документация		
А3			1.288.9-2.1 05.2.0.00 СБ	Сборочный чертеж	X	
А3			1.288.9-2.1 01.2.0.00 Д	Узел 1...13	X	
			1.288.9-2.1 00.0.0.00 ТУ	Технические условия	X	
				Сборочные единицы		
				Поддон железобетонный		
А3		1	1.288.9-2.1 05.2.1.00	ПД-2	1	365кг
А3		2	1.288.9-2.1 05.2.2.00	Панель стеновая ПС-8	1	106кг
А4		3	1.288.9-2.1 05.2.3.00	ПС-9	1	54.8кг
А3		4	1.288.9-2.1 05.2.4.00	ПС-10	1	26.8кг
А4		5	1.288.9-2.1 05.2.5.00	ПС-11	1	27.4кг
А4		6	1.288.9-2.1 05.2.6.00	ПС-12	1	57.1кг
А4		7	1.288.9-2.1 05.2.7.00	ПС-13	1	59.6кг
А4		8	1.288.9-2.1 05.2.8.00	ПС-14	1	38.7кг
		15	1.288.9-2.1 05.2.9.00	Монтажная рама РМ2	1	11.49кг
				Детали		
				Изделие соединительное		
А4		9	1.288.9-2.1 01.2.3.04-01	Мн-10	3	0.08кг

Инв.№ подл. | Подпись и дата | Взам.инв.№

Н.контр.	Богданович		
Нач. отд	Некритин		
ГАП	Богданович		
Инженер	Кузьмина		

1.288.9-2.1 05.2.0.00

Санитарно-техническая кабина СКБА1Н
Конструкция

Стадия	Лист	Листов
Р	1	2

ГИПРОНИИЗДРАВ

Формат А4

Формат	Зона	Поз.	Обозначение	Наименование	Кол.	Примечание
				Стандартные изделия		
		10		Болт М6-6.20.58.016		
				ГОСТ 7798-70*	28	
		11		Гайка М6-7Н.5.016		
				ГОСТ 5915-70*	28	
		12		Шайба 6.01.08 КП 016		
				ГОСТ 11371-78*	28	
		13		Шуруп 1-3×25.016		
				ГОСТ 1144-80*	51	
		14		Шуруп 1-3×25.016		
				ГОСТ 1145-80*	6	

Инв.№ подл. | Подпись и дата | Взам.инв.№

1.288.9-2.1 05.2.0.00 | Лист 2

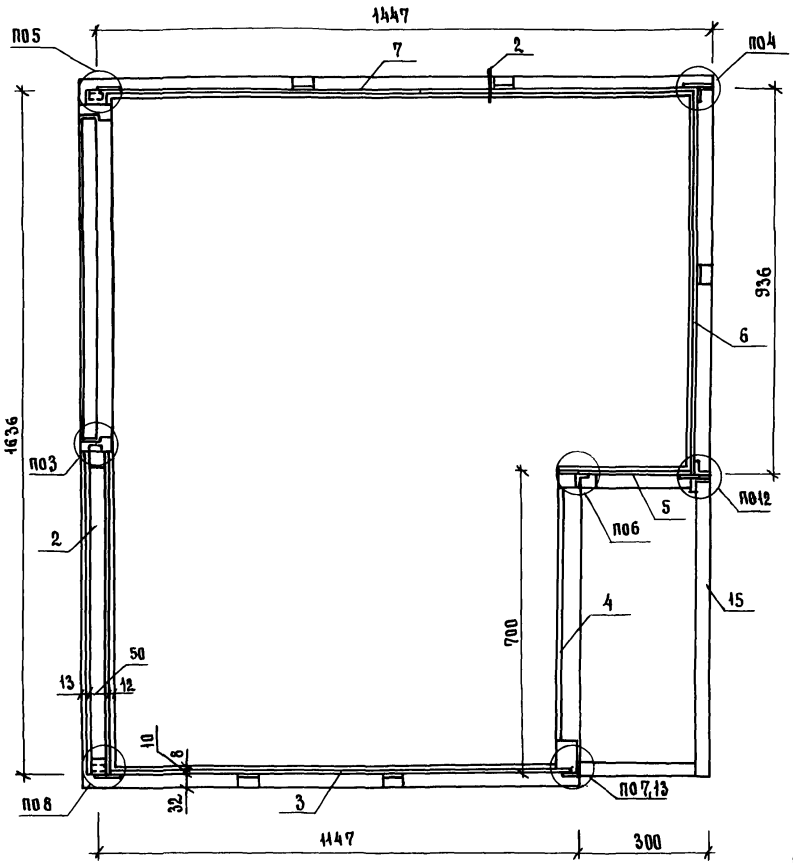

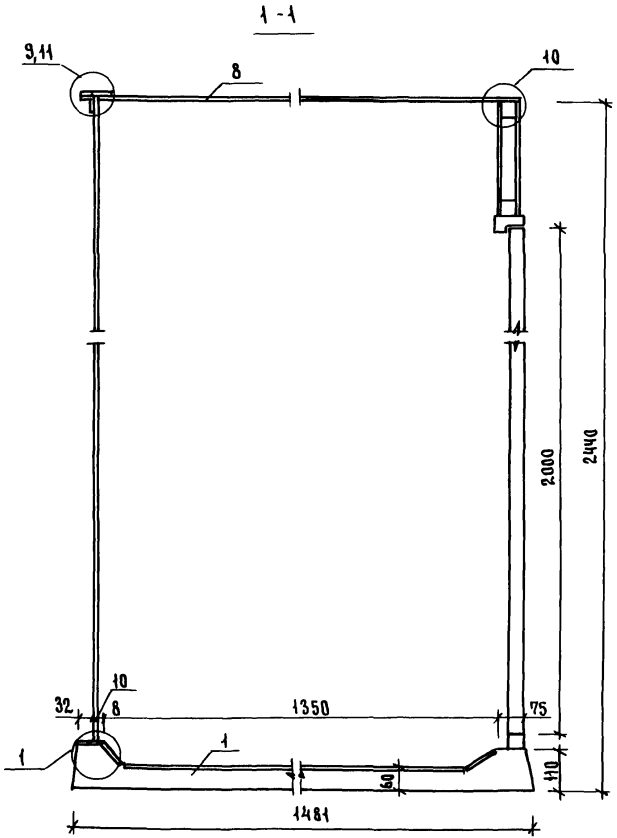

Н.контр.	Богданович		
Нач.отд.	Некритин		
ГИП	Богданович		
Инженер	Кузьмина		

1.288.9-2.1 05.2.0.00 СБ

Санитарно-техническая кабина СКБ АИН
Конструкции
Сборочный чертеж.

Стадия	Масса	Масштаб
Р	737	—
Лист	Листов 1	

ГИПРОНИИЗДРАВ

Инв.№подл. | Подпись и дата | Взам.инв.№

Формат	Зона	Поз.	Обозначение	Наименование	Кол.	Примечание
				Документация		
А3			1.288.9-2.1 08.2.0.00 СБ	Сборочный чертеж	X	
А3			1.288.9-2.1 01.2.0.00 Д	Узел 1... 13	X	
			1.288.9-2.1 00.0.0.00 ТУ	Технические условия	X	
				Сборочные единицы		
				Поддон железобетонный		
А3		1	1.288.9-2.1 08.2.1.00	ПД-3	1	505 кг
А3		2	1.288.9-2.1 08.2.2.00	Панель стеновая ПС-15	1	186 кг
А4		3	1.288.9-2.1 01.2.3.00	ПС-2	1	54,6 кг
А3		4	1.288.9-2.1 08.2.3.00	ПС-16	1	28 кг
А4		5	1.288.9-2.1 08.2.4.00	ПС-17	1	27,4 кг
А4		6	1.288.9-2.1 08.2.5.00	ПС-18	1	70,9 кг
А4		7	1.288.9-2.1 08.2.6.00	ПС-19	1	59,6 кг
А4		8	1.288.9-2.1 08.2.7.00	ПС-20	1	55 кг
А4		15	1.288.9-2.1 08.2.8.00	Монтажная рама Рм3	1	12,71 кг
				Детали		
				Изделие соединительное		
А4		9	1.288.9-2.1 01.2.3.04-01	Мн-10	3	0,08 кг

Формат	Зона	Поз.	Обозначение	Наименование	Кол.	Примечание
				Стандартные изделия		
		10		Болт М6-6.20.58.016		
				ГОСТ 7798-70*	29	
		11		Гайка М6-7Н.5.016		
				ГОСТ 5915-70*	29	
		12		Шайба 6.01.08 кп.016		
				ГОСТ 11371-78*	29	
		13		Шуруп 1-3×25.016		
				ГОСТ 1144-80*	55	
		14		Шуруп 1-3×25.016		
				ГОСТ 1145-80*	6	

Инв.№ подл. | Подпись и дата | Взам. инв.№

Н.контр.	Богданович		
Нач.отд.	Некритин		
ГИП	Богданович		
Инженер	Кузьмина		

1.288.9-2.1 08.2.0.00

Санитарно-техническая кабина СКБ2Т
Конструкция

Стадия	Лист	Листов
Р	1	2

ГИПРОНИИЗДРАВ

Формат А4

Инв.№ подл. | Подпись и дата | Взам. инв.№

1.288.9-2.1 08.2.0.00 Лист 2

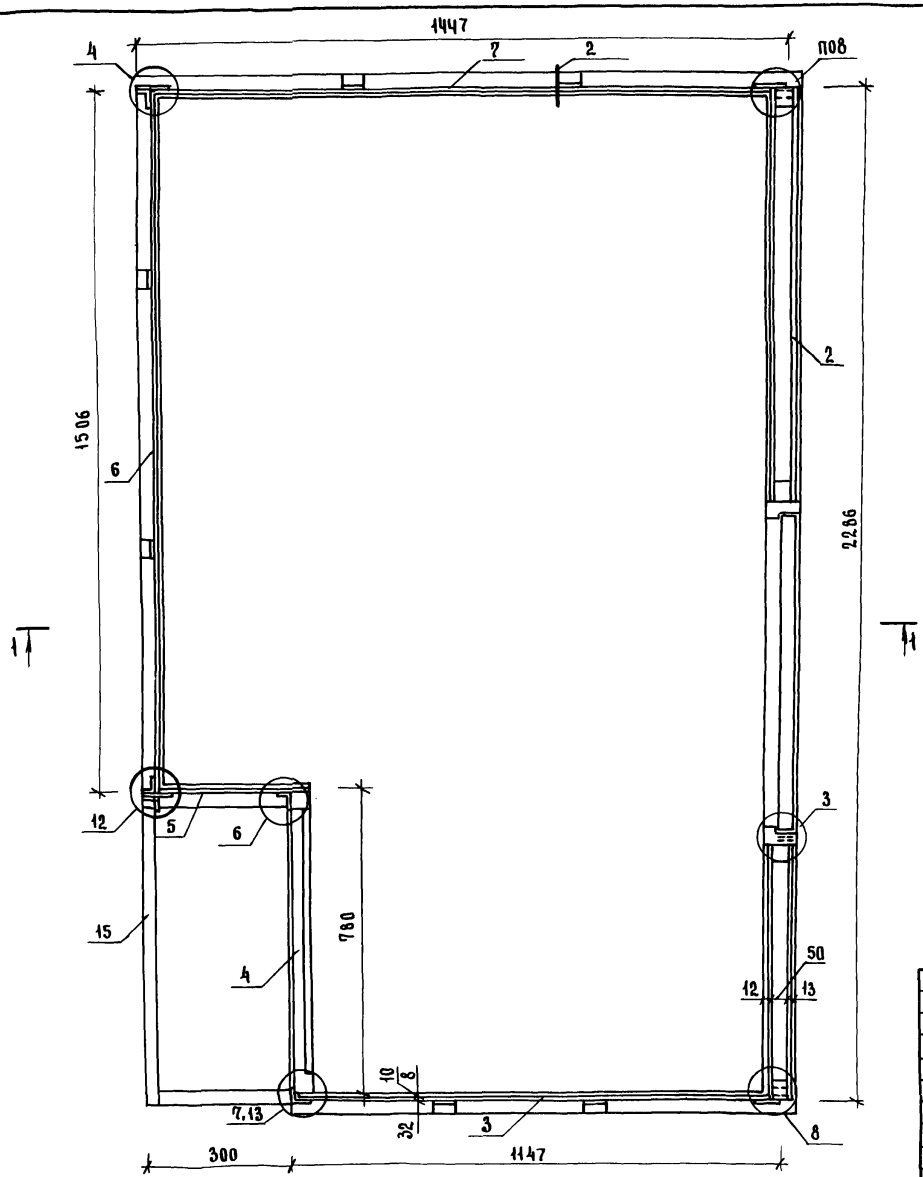

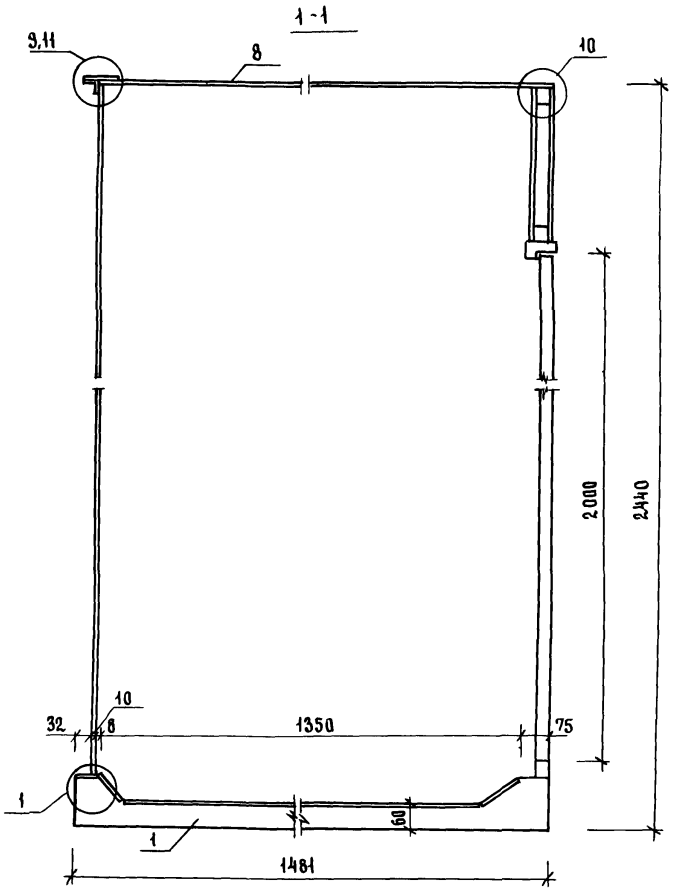

Н.контр.	Богданович	
Нач.отд.	Некритин	
ГИП	Богданович	
Инженер	Кузьмина	

1.288.9-2.1 08.2.0.00СБ

Санитарно-техническая кабина СКБа2т
Конструкция
Сборочный чертеж

Стадия	Масса	Масштаб
Р	387	–
Лист	Листов 1	

ГИПРОНИИЗДРАВ

Формат	Зона	Поз.	Обозначение	Наименование	Кол.	Примечание
				Документация		
А3			1.288.9-2.1 16.2.0.00 СБ	Сборочный чертеж	×	
А3			1.288.9-2.1 01.2.0.00 Д	Узел 1...13	×	
			1.288.9-2.1 00.0.0.00 ТУ	Технические условия	×	
				Сборочные единицы		
				Поддон железобетонный		
А3		1	1.288.9-2.1 16.2.1.00	Пд-1	1	505 кг
А3		2	1.288.9-2.1 16.2.2.00	Панель стеновая ПС-21	1	186 кг
А4		3	1.288.9-2.1 05.2.3.00	ПС-9	1	54,6 кг
А4		4	1.288.9-2.1 16.2.3.00	ПС-22	1	28 кг
А4		5	1.288.9-2.1 16.2.4.00	ПС-23	1	29,4 кг
А4		6	1.288.9-2.1 16.2.5.00	ПС-24	1	70,9 кг
А4		7	1.288.9-2.1 16.2.6.00	ПС-25	1	59,6 кг
А4		8	1.288.9-2.1 16.2.7.00	ПС-26	1	55 кг
А4		15	1.288.9-2.1 16.2.8.00	Монтажная рама РМ4	1	12,71 кг
				Детали		
				Изделие соединительное	3	0,08 кг
А4		9	1.288.9-2.1 01.2.3.04-01	Мн-10		

Формат	Зона	Поз.	Обозначение	Наименование	Кол.	Примечание
				Стандартные изделия		
		10		Болт М6-6.20.58.016		
				ГОСТ 7798-70*	29	
		11		Гайка М6-7Н.5.016		
				ГОСТ 5915-70*	29	
		12		Шайба 6.01.08кл.016		
				ГОСТ 11371-78*	29	
		13		Шуруп 1-3×25.016		
				ГОСТ 1144-80*	55	
		14		Шуруп 1-3×25.046		
				ГОСТ 1145-80*	6	

Взам. инв. № | Подпись и дата | Инв. № подл.

Н. контр.	Богданович		
Нач. маст.	Некритин		
ГИП	Богданович		
Инженер	Кузьмина		

1.288.9-2.1 16.2.0.00

Санитарно-техническая кабина СКБА2Н
Конструкция

Стадия	Лист	Листов
Р	1	2

ГИПРОНИИЗДРАВ

Формат А4

1.288.9-2.1 16.2.0.00 — Лист 2

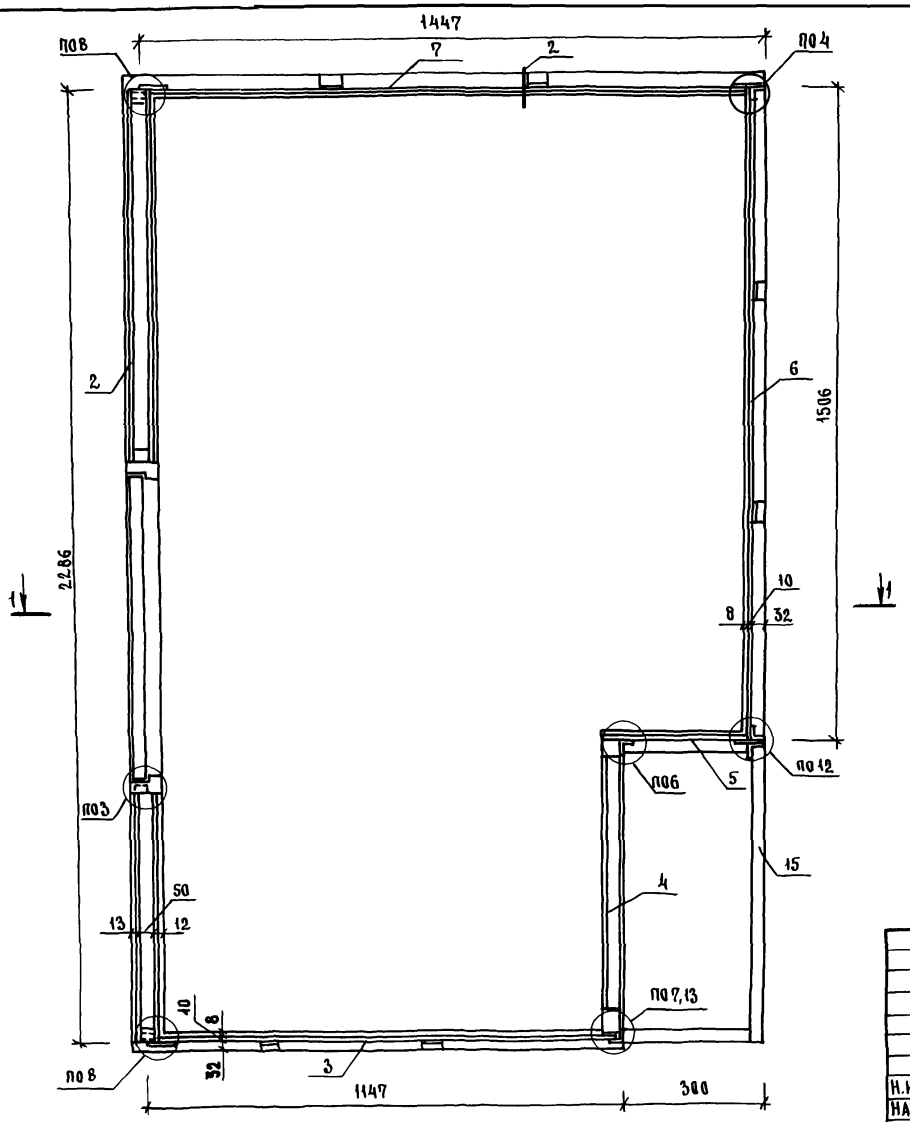

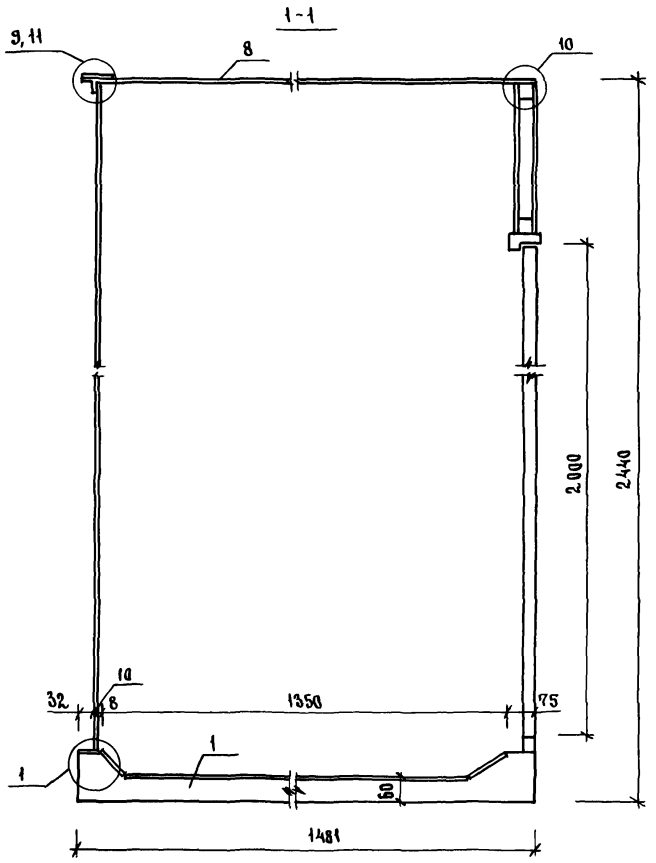

Н.контр.	Богданович		
Нач.отд.	Некритин		
ГИП	Богданович		
Инженер	Кузьмина		

1.288.5-2.1 16.2.0.00.СБ

Санитарно-техническая кабина СКБА2Н
Конструкция сборочный чертеж

Стадия	Масса	Масштаб
Р	387	—
Лист	Листов 1	

ГИПРОНИИЗДРАВ

Инв.№подл. | Подпись и дата | Взам.инв.№

Формат	Зона	Поз	Обозначение	Наименование	Кол.	Примечание
				Документация		
А3			1.288 9-2.1 21 2 0.00 СБ	Сборочный чертеж	×	
А3			1.288 9-2.1 01 2 0 00 Д	Узел 1... 13	×	
			1.288. 9-2.1 00 0 0 00 ТУ	Технические условия	×	
				Сборочные единицы		
				Поддон железобетонный		
А3		1	1. 288. 9-2.1 21 2.1.00	ПД-5	1	365 кг
А3		2	1. 288. 9-2.1 21 2.2 00	Панель стеновая ПС-27	1	106 кг
А4		3	1. 288. 9-2.1 01. 2.3.00	ПС-2	1	54,8кг
А4		4	1. 288. 9-2.1 21. 2.3.00	ПС-28	1	26,8кг
А4		5	1. 288. 9-2.1 08 2.4 00	ПС-17	1	27,4кг
А4		6	1. 288. 9-2.1 21. 2.4 00	ПС-29	1	57,1кг
А4		7	1 288 9-2.1 08 2.6 00	ПС-19	1	59,6кг
А4		8	1. 288. 9-2.1 21.2. 5.00	ПС-30	1	38,7кг
А4		15	1. 288. 9-2.1 21 2.6 00	Монтажная рама Рм5	1	12,23кг
				Детали		
				Изделие соединительное		
А4		9	1. 288 9-2.1 01 2.3. 04-01	Мн-10	3	0,08 кг

Инв.№ подл. | Подпись и дата | Взам. инв.№

Н.контр.	Богданович		
Нач.отд.	Некритин		
ГИП	Богданович		
Инженер	Кузьмина		

1.288. 9-2.1 21 2.0.00

Санитарно- техническая кабина СКБАЗТ Конструкция

Стадия	Лист	Листов
Р	1	2

ГИПРОНИИЗДРАВ

Формат А4

Формат	Зона	Поз.	Обозначение	Наименование	Кол.	Примечание
				Стандартные изделия		
		10		Болт М6-6. 20.58.016		
				ГОСТ 7798-70*	28	
		11		Гайка М6-7Н. 5.016		
				ГОСТ 5915-70*	28	
		12		Шайба 6.01. 08кп. 016		
				ГОСТ 11371-78*	28	
		13		Шуруп 1-3×25. 016		
				ГОСТ 1144-80*	51	
		14		Шуруп 1-3×25. 016		
				ГОСТ 1145-80*	6	

Инв.№ подл. | Подпись и дата | Взам. инв.№

1.288. 9-2.1 21. 2.0.00

Лист 2

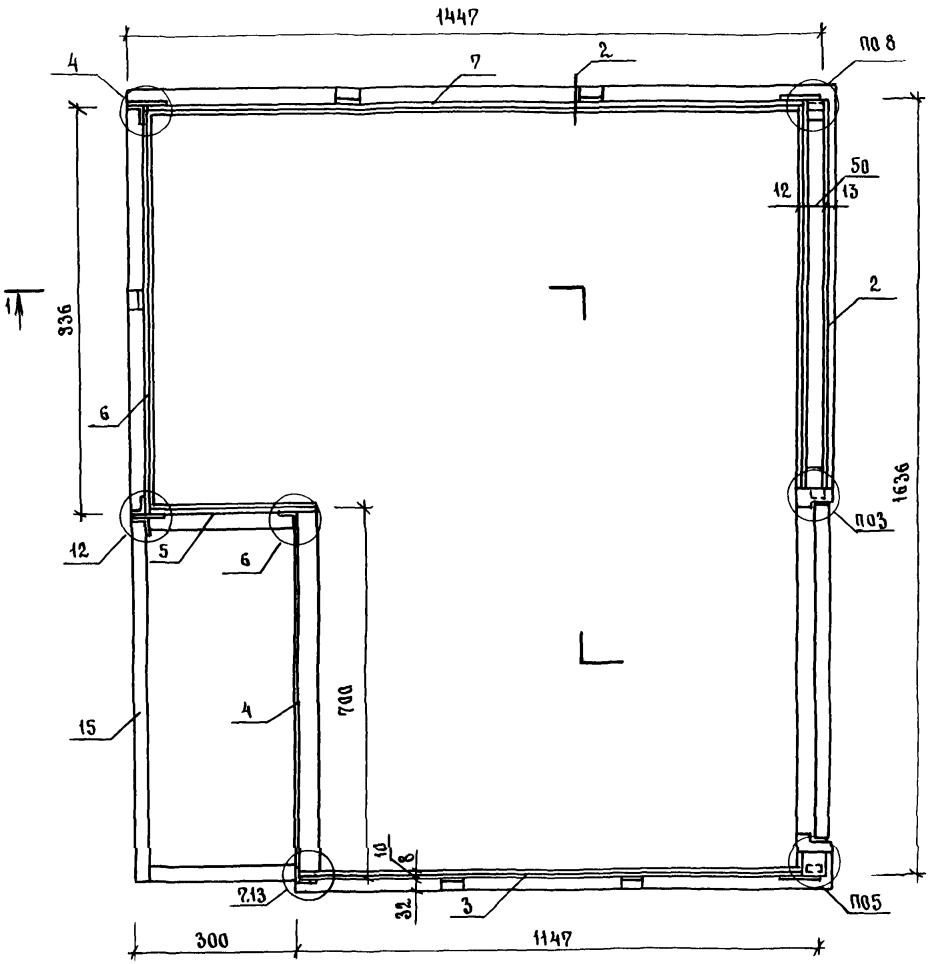

1-1

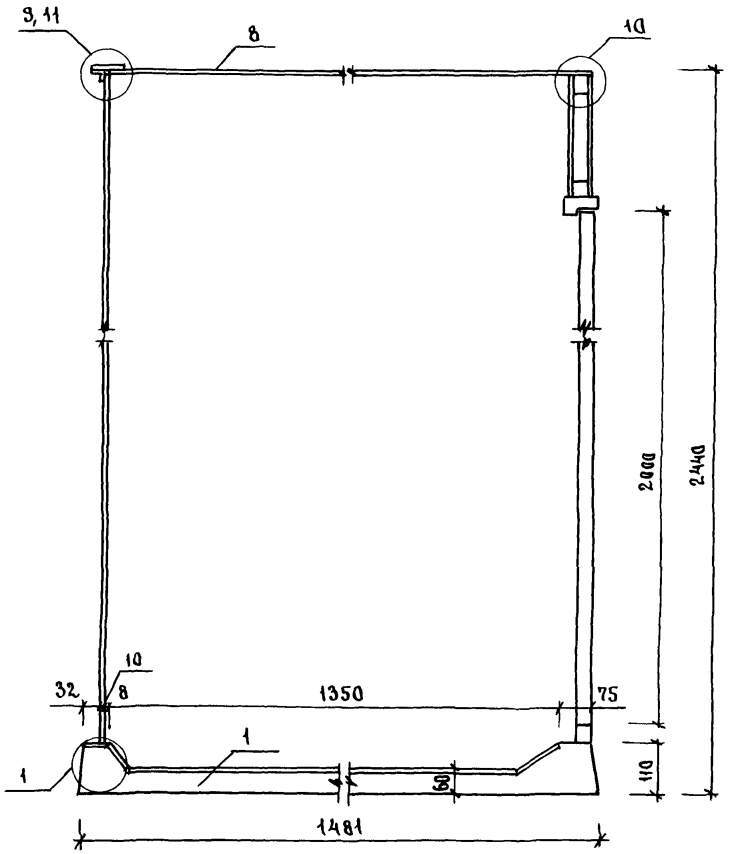

Н.контр.	Богданович		
Нач.отд.	Некритин		
ГИП	Богданович		
Инженер	Кузьмина		

1.288.9-2.1 21.2.0.0056

Санитарно-техническая кабина СКБАЗТ
Конструкция сборочный чертеж.

Стадия	Масса	Масштаб
Р	737	—
Лист	Листов 1	

ГИПРОНИИЗДРАВ

Инв.№ подл. | Подпись и дата | Взам. инв.№

Формат	Зона	Поз	Обозначение	Наименование	Кол	Примечание
				Документация		
А3			1.288 9-21 29 2 0.00 СБ	Сборочный чертеж	×	
А3			1 288 9-2.1 01. 2 0 00 Д	Узел 1... 13	×	
			1. 288 9-2 1 00. 0 0 00 ТУ	Технические условия	×	
				Сборочные единицы		
				Поддон железобетонный		
А3		1	1 288 9-2 1 29 2 1 00	ПД-6	1	365 кг
А3		2	1 288 9-2 1 29 2 2 00	Панель стеновая ПС-31	1	106 кг
А4		3	1. 288. 9-2 1 05. 2. 3. 00	ПС-9	1	54,8 кг
А3		4	1. 288 9-2. 1 29 2. 3. 00	ПС-32	1	26,8 кг
А4		5	1 288 9-2 1 16. 2 4 00	ПС-23	1	27,4 кг
А4		6	1 288. 9-2 1 29 2 4 00	ПС-33	1	57,1 кг
А4		7	1 288 9-2 1 16 2 6 00	ПС-25	1	59,6 кг
А4		8	1. 288 9-2 1 29 2. 5. 00	ПС-34	1	38,7 кг
А4		15	1. 288 9-2. 1 29 2 6. 00	Монтажная рама Рм 6	1	12.23 кг
				Детали		
				Изделие соединительное		
А4		9	1. 288 9-2.1 01 2.3 04-01	Мн-10	3	0,08 кг

Взам инв №

Подпись и дата

Инв.№ подл.

1 288. 9-2 1 29 2 0 00

Н контр.	Богданович		
Нач отд.	Некритин		
ГАП	Богданович		
Инженер	Кузьмина		

Санитарно-техническая кабина СКБАЗН Конструкция

Стадия	Лист	Листов
Р	1	2

ГИПРОНИИЗДРАВ

Формат А4

Формат	Зона	Поз.	Обозначение	Наименование	Кол	Примечание
				Стандартные изделия		
		10		Болт М6-6. 20. 58. 016		
				ГОСТ 7798-70*	28	
		11		Гайка М6-7Н 5.046		
				ГОСТ 5915-70*	28	
		12		Шайба 6.01 08кп 016		
				ГОСТ 11371-78*	28	
		13		Шуруп 1-3×25 016		
				ГОСТ 1144-80*	51	
		14		Шуруп 1-3×25 016		
				ГОСТ 1145-80*	6	

Взам инв №

Подпись и дата

Инв.№ подл.

1.288. 9-2 1 29. 2 0.00

Лист 2

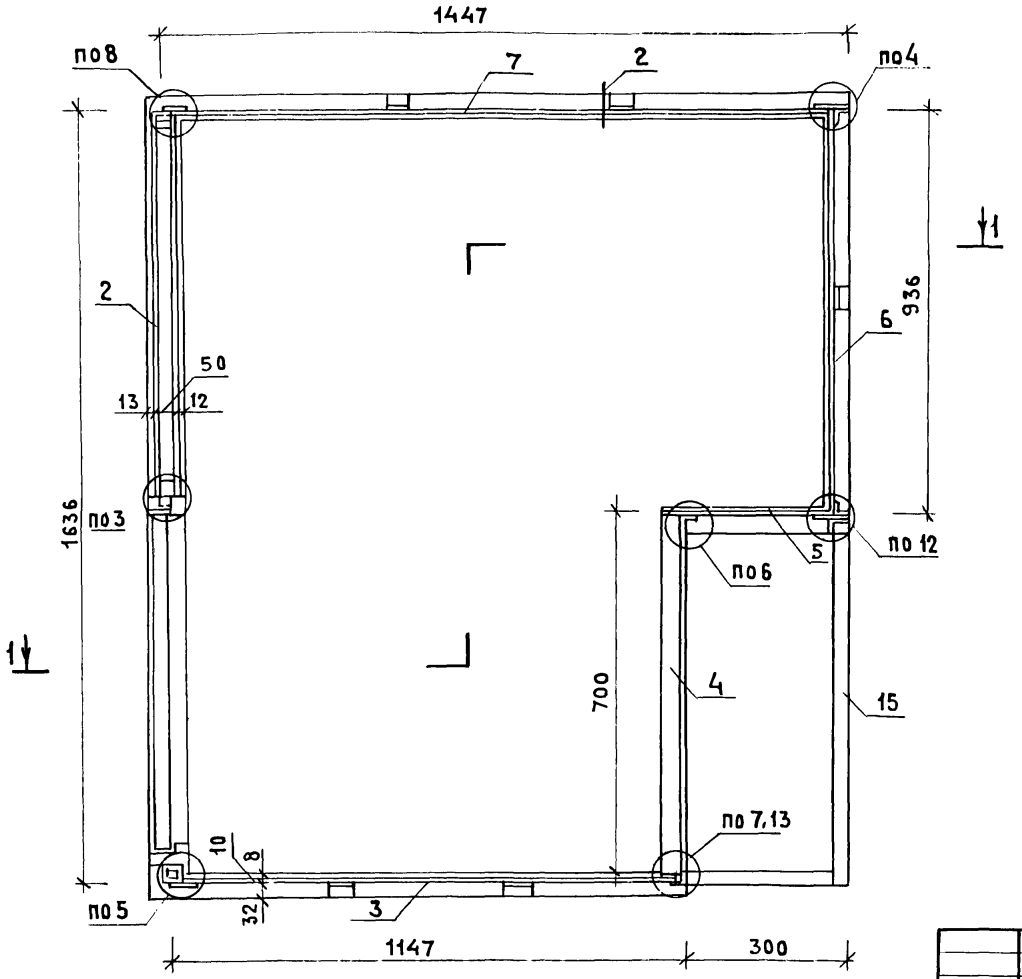

1-1

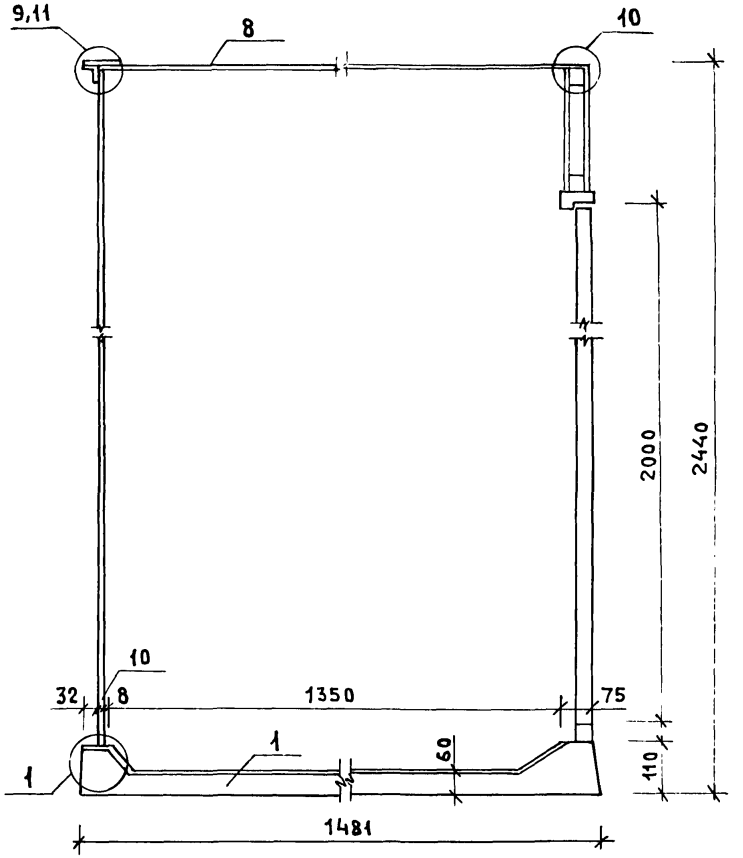

Н.контр.	Богданович		
Нач.отд.	Некритин		
ГИП	Богданович		
Инжен.	Кузьмина		

1.288.9-2.1 29.2.0.00 СБ

Санитарно-техническая кабина СКБазн. Конструкция
Сборочный чертеж

Стадия	Масса	Масштаб
Р	737	—
Лист	Листов 1	

ГИПРОНИИЗДРАВ

Инв.№ подл. | Подпись и дата | Взам.инв.№

(1)

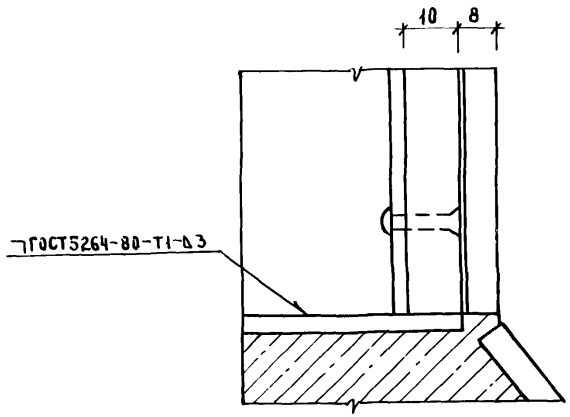

(3)

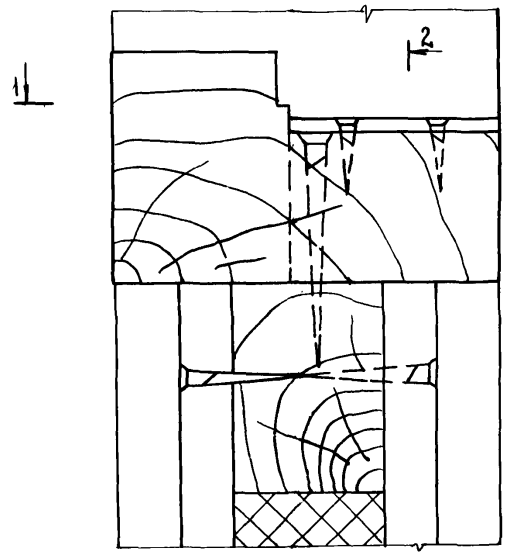

1—1

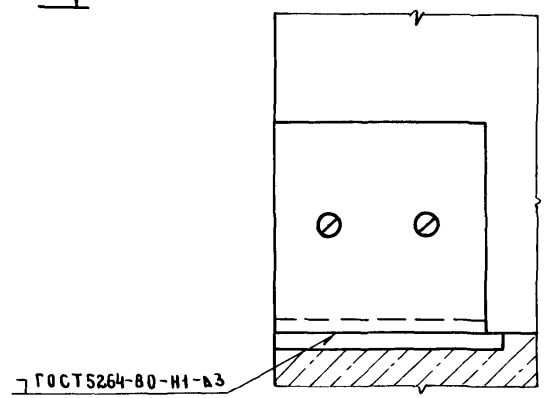

(2)

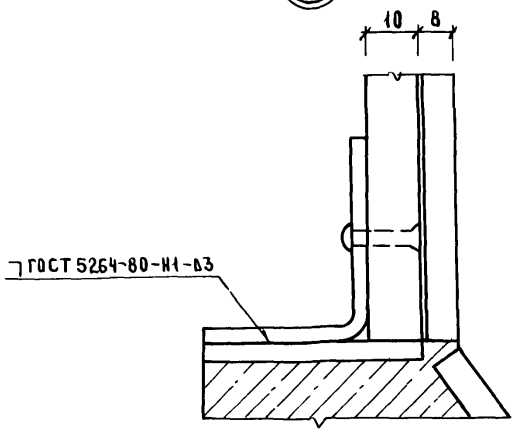

2—2

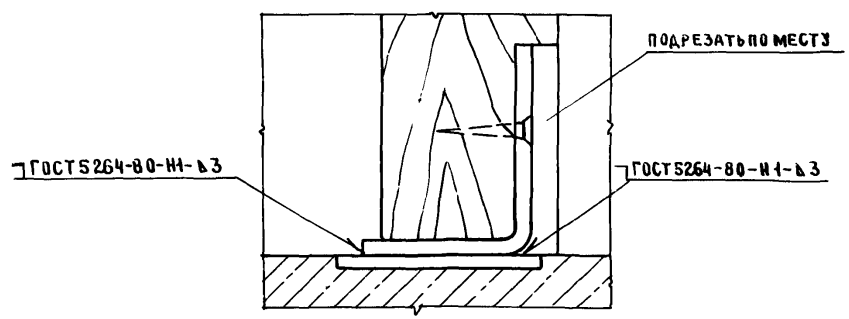

Н. контр.	Богданович		1.288.9-2.1 01.2.0.00А
Нач. отд.	Некритин		Узел 1...13
ГИП	Богданович		
Инженер	Кузьмина		

Стадия	Лист	Листов
Р	1	3

ГИПРОНИИЗДРАВ

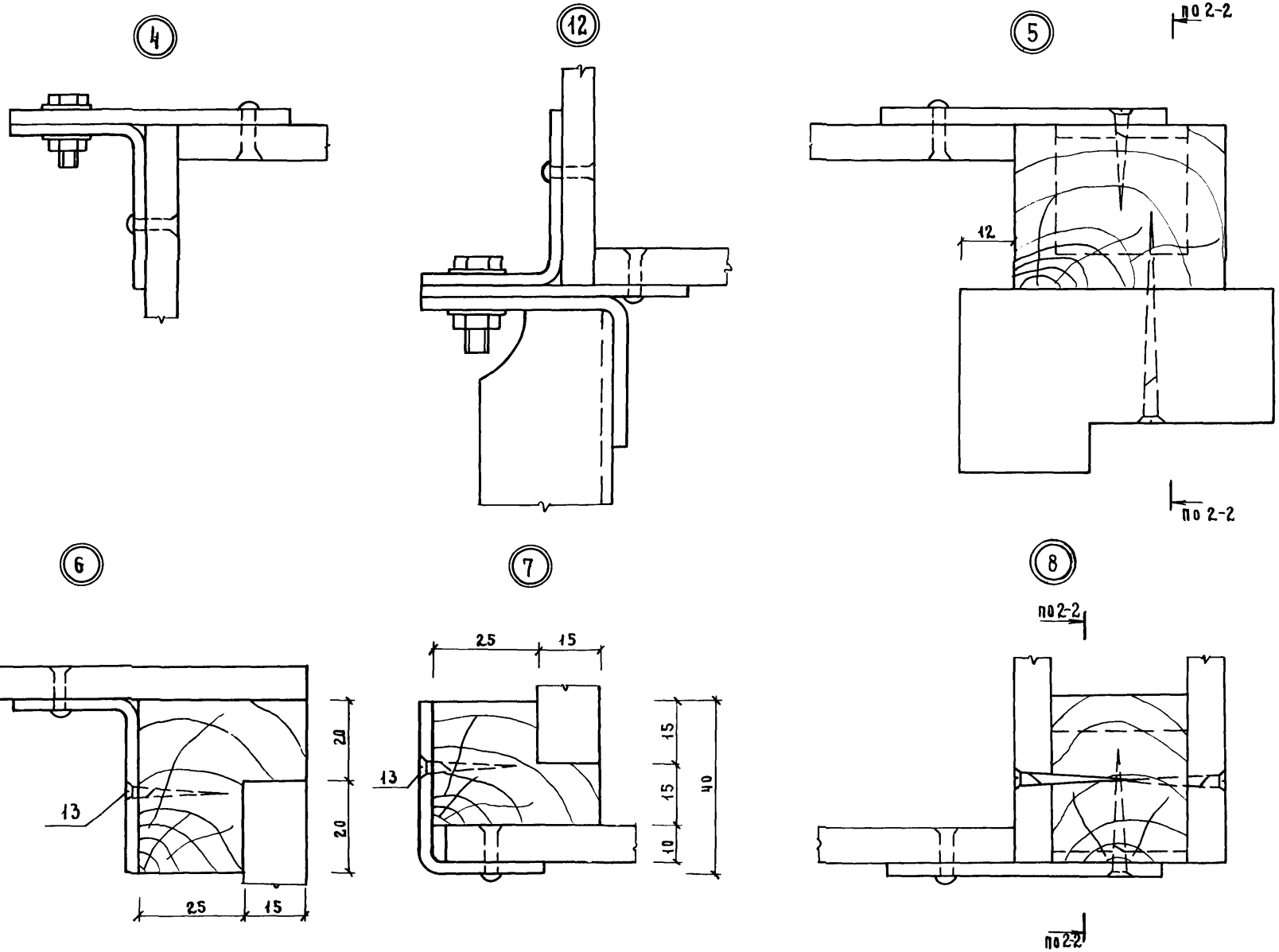
4
12
5
по 2-2
12
по 2-2
6
7
8
25
15
13
20
20
13
15
15
10
40
по 2-2
25
15
по 2-2

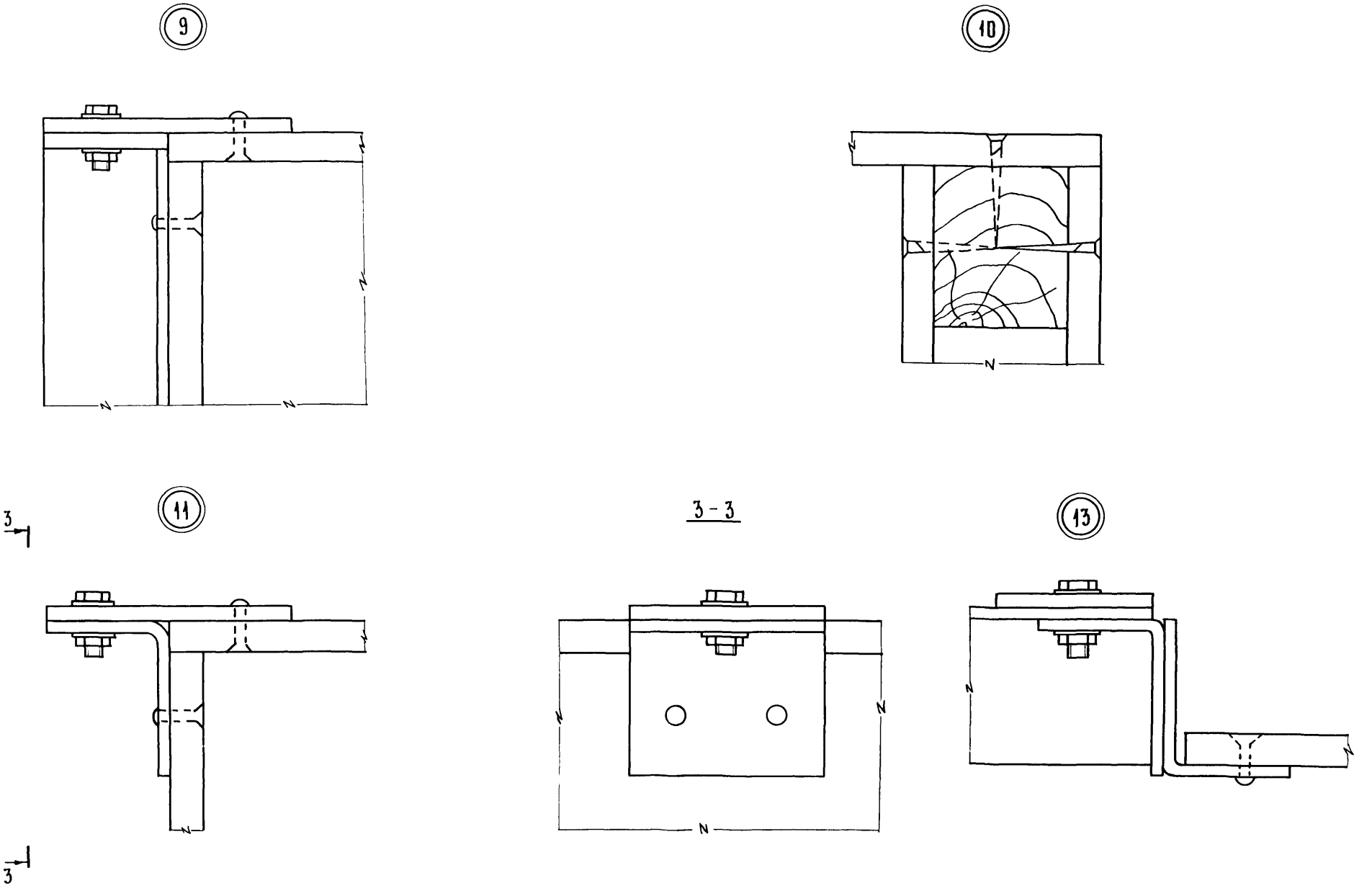

1.288.9-2.1 01.2 0.00Д	Лист 3

ИНВ. № ПОДЛ | ПОДПИСЬ И ДАТА | ВЗАМ. ИНВ. №

Формат	Зона	Поз.	Обозначение	Наименование	Кол.	Примечания
				Документация		
А3			1.288.9-2.1 01.2.2.00 СБ	Сборочный чертеж	X	
А3			1.288.9-2.1 01.2.2.00 Д	Узел 1...8	X	
			1.288.9-2.1 00.0.0.00 ТУ	Технические условия	X	
				Детали		
				Изделия деревянные		
БЧ		1		Брусок 30х40х1636	1	0,002 м³
БЧ		2		Брусок 30х30х687	1	0,0006 м³
БЧ		3		Брусок 30х30х826	2	0,0007 м³
БЧ		4		Брусок 30х30х770	2	0,0007 м³
БЧ		5		Брусок 30х30х147	1	0,0001 м³
БЧ		6		Брусок 30х30х2218	2	0,002 м³
БЧ		7		Брусок 30х50х2218	1	0,003 м³
БЧ		8		Доска 200х200х10	1	0,0004 м³
				Лист асбестоцементный		
				ГОСТ 18124-75*		
БЧ		9		ЛП-П-0,826х2,320-10	2	34,5 кг
БЧ		10		ЛП-П-0,810х0,249-10	2	3,6 кг

Взам. инв. N | Подпись и дата | Инв. N подл.

Н. контр.	Богданович		
Н. отд.	Некритин		
ГИП	Богданович		
Инж.	Кузьмина		

1.288.9-2.1 01.2.2.00

Панель стеновая ПС-1

Стадия	Лист	Листов
Р	1	2

ГИПРОНИИЗДРАВ

Формат А4

Формат	Зона	Поз.	Обозначение	Наименование	Кол.	Примечания
				Стандартные изделия		
				Дверь		
		11	1.136-10	ДГ 21-8 В	1	
				Шуруп 1-3х30.016		
				ГОСТ 1145-80*	94	
				Шуруп 1-5х60.016		
				ГОСТ 1145-80*	10	
				Материалы		
		12		Вата минеральная		
				ГОСТ 4640-84		0,05 м³

Взам. инв. N | Подпись и дата | Инв. N подл.

1.288.9-2.1 01.2.2.00

Лист 2

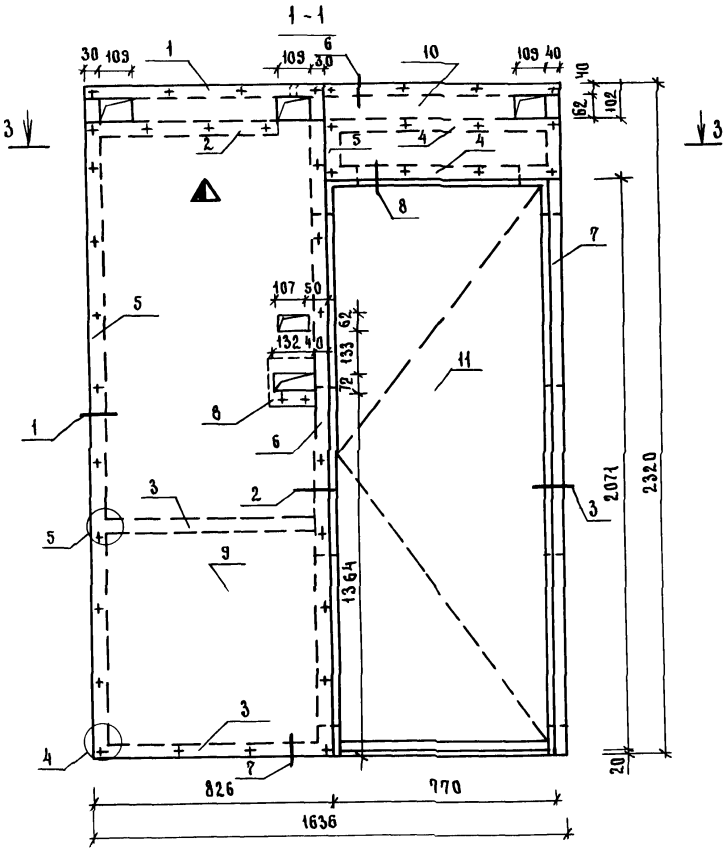

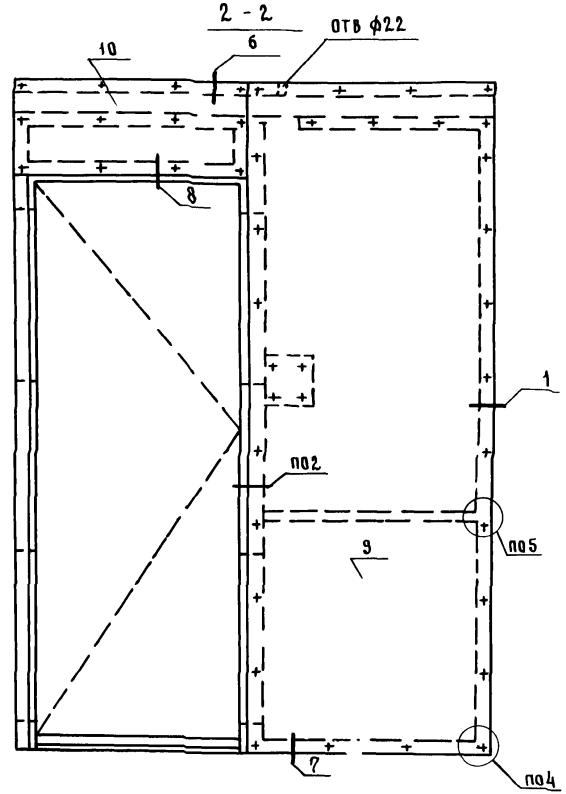

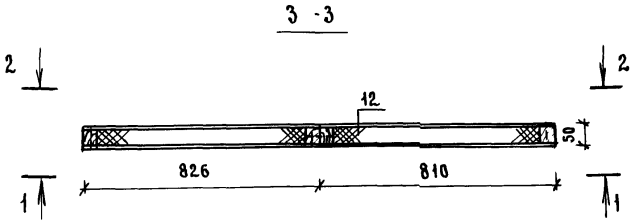

Н.контр.	Богданович		
Нач.отд.	Некритин		
ГИП	Богданович		
Инженер	Кузьмина		

1.288.9-2.1 01.2.2.00СБ

Панель стеновая ПС-1
Сборочный чертеж

Стадия	Масса	Масштаб
Р	106	—
Лист	Листов 1	

ГИПРОНИИЗДРАВ

Формат	Зона	Поз.	Обозначение	Наименование	Кол.	Примечание
				Документация		
А4			1.288.9-2.1 01.2.3.00 СБ	Сборочный чертеж	×	
А3			1.288.9-2.1 01.2.3.00 Д	Узел 1...9	×	
			1.288.9-2.1 00.0.0.00 ТУ	Технические условия	×	
				Сборочные единицы		
				Изделия металлические		
А4		2	1.288.9-2.1 01.2.3.02	Мн-4	1	5,21 кг
А4		3	1.288.9-2.1 01.2.3.03	Мн-5	2	0,08 кг
А4		4	1.288.9-2.1 01.2.3.04	Мн-6	2	0,08 кг
А4		5	1.288.9-2.1 01.2.3.05	Мн-7	10	0,10 кг
				Детали		
Б4		6		Доска 30×100×1000	1	0,003 м³
Б4		1		Лист асбестоцементный		
				ЛП-П-1, 105×2,320-10		
				ГОСТ 18124-75*	1	46,15 кг
				Стандартные изделия		
				Заклепка 3×20АМг5П		
				ГОСТ 10300-80*	38	
				Шуруп 1-3,5×25.016		
				ГОСТ 1145-80*	8	

Инв. N подл. | Подпись и дата | Взам. инв. N

Н. контр.	Богданович		
Н. отд.	Некритин		
ГИП	Богданович		
Инж.	Кузьмина		

1.288.9-2.1 01.2.3.00

Панель стеновая ПС-2

Стадия	Лист	Листов
Р		1

ГИПРОНИИЗДРАВ

Формат А4

Формат	Зона	Поз.	Обозначение	Наименование	Кол.	Примечание
				Документация		
А4			1.288.9-2.1 01.2.5.00 СБ	Сборочный чертеж	×	
А3			1.288.9-2.1 01.2.3.00 Д	Узел 1...9	×	
			1.288.9-2.1 00.0.0.00 ТУ	Технические условия	×	
				Сборочные единицы		
				Изделия металлические		
А4		2	1.288.9-2.1 01.2.5.01	Мн-3	1	13,69 кг
А4		3	1.288.9-2.1 01.2.5.02	Мн-9	10	0,11 кг
				Детали		
Б4		1		Лист асбестоцементный		
				ЛП-П-0,301×2,320-10		
				ГОСТ 18124-75*	1	12,57 кг
				Стандартные изделия		
				Заклепка 3×20АМг5П		
				ГОСТ 10300-80*	30	

Инв. N подл. | Подпись и дата | Взам. инв. N

Н. контр.	Богданович		
Н. отд.	Некритин		
ГИП	Богданович		
Инж.	Кузьмина		

1.288.9-2.1 01.2.5.00

Панель стеновая ПС-4

Стадия	Лист	Листов
Р		1

ГИПРОНИИЗДРАВ

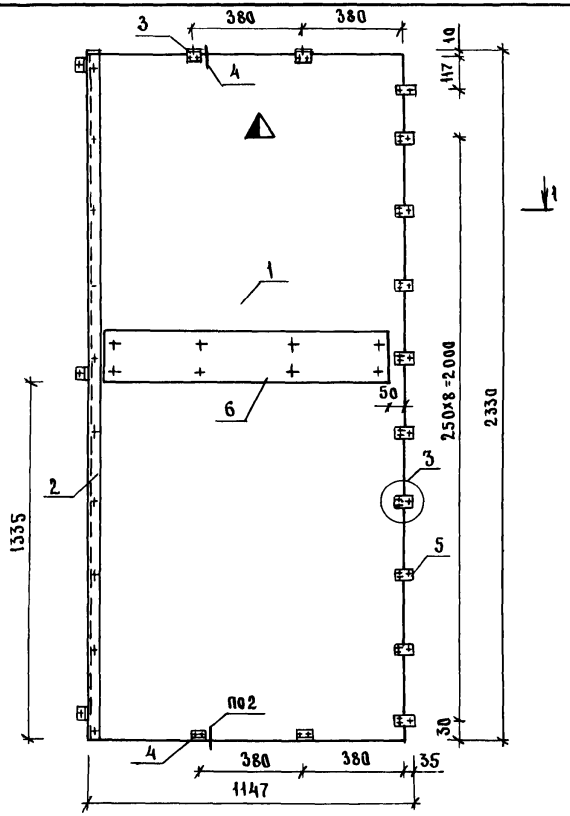

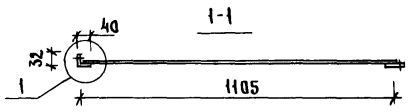

			1.288.9-2.1 01.2.3.00 СБ		
			ПАНЕЛЬ СТЕНОВАЯ ПС-2 СБОРОЧНЫЙ ЧЕРТЕЖ	СТАДИЯ: Р; МАССА: 54,8; МАСШТАБ: —	
				ЛИСТ	ЛИСТОВ 1
Н.КОНТР.	БОГДАНОВИЧ			ГИПРОНИИЗДРАВ	
НАЧ.ОТД.	НЕКРИТИН				
ГИП	БОГДАНОВИЧ				
ИНЖЕНЕР	КУЗЬМИНА				

Формат А4

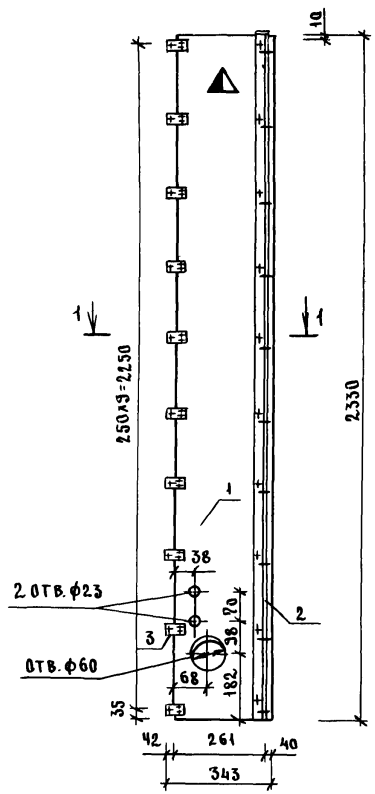

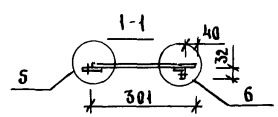

			1.288.9-2.1 01.2.5.00 СБ		
			ПАНЕЛЬ СТЕНОВАЯ ПС-4 СБОРОЧНЫЙ ЧЕРТЕЖ	СТАДИЯ: Р; МАССА: 27,4; МАСШТАБ: —	
				ЛИСТ	ЛИСТОВ 1
Н.КОНТР.	БОГДАНОВИЧ			ГИПРОНИИЗДРАВ	
НАЧ.ОТД.	НЕКРИТИН				
ГИП	БОГДАНОВИЧ				
ИНЖЕНЕР	КУЗЬМИНА				

Инв.№ подл. | Подпись и дата | Взам.инв.№

Формат	Зона	Поз.	Обозначение	Наименование	Кол.	Примечание
				Документация		
А3			1.288.9-2.1 01.2.4.00 СБ	Сборочный чертеж	X	
			1.288.9-2.1 00.0.0.00 ТУ	Технические условия	X	
А3			1.288.9-2.1 01.2.4.00 Д	Узел 1...8	X	
				Детали		
БЧ		1		Брусок 40х120х2320	1	0,011 м³
БЧ		2		Брусок 40х40х2320	1	0,0037м³
БЧ		3		Брусок 40х150х690	1	0,0041м³
БЧ		4		Брусок 40х60х690	1	0,0017м³
БЧ		5		Панель 560х2103х15	1	1,18 м²
				ГОСТ 10632-77*		
БЧ		6	1.288.9-2.1 01.2.4.01	Полоса	2	0,23кг
				Изделия стандартные		
		7		Шуруп 1-3х10.016		
				ГОСТ 1144-80*	10	
		8		Ручка мебельная		
				1,1-Г-02	2	

Инв. N подл. | Подпись и дата | Взам. инв. N

Н. контр.	Богданович		
Н. отд.	Некритин		
ГИП	Богданович		
Ст. инж.	Острейко		

1.288.9-2.1 01.2.4.00

Панель стеновая ПС-3

Стадия	Лист	Листов
Р		1

ГИПРОНИИЗДРАВ

Формат А4

Формат	Зона	Поз.	Обозначение	Наименование	Кол.	Примечание
				Документация		
А3			1.288.9-2.1 05.2.4.00 СБ	Сборочный чертеж	X	
			1.288.9-2.1 00.0.0.00 ТУ	Технические условия	X	
А3			1.288.9-2.1 01.2.4.00 Д	Узел 1...8	X	
				Детали		
БЧ		1		Брусок 40х120х2320	1	0,011 м³
БЧ		2		Брусок 40х40х2320	1	0,0037м³
БЧ		3		Брусок 40х150х690	1	0,0041м³
БЧ		4		Брусок 40х60х690	1	0,0017м³
БЧ		5		Панель 560х2103х15	1	1,18 м²
				ГОСТ 10632-77*		
БЧ		6		Полоса	2	0,23кг
				Изделия стандартные		
		7		Шуруп 1-3х10.016		
				ГОСТ 1144-80*	10	
		8		Ручка мебельная		
				1,1-Г-02	2	

Инв. N подл. | Подпись и дата | Взам. инв. N

Н. контр.	Богданович		
Нач. отд.	Некритин		
ГИП	Богданович		
Ст. инж.	Острейко		

1.288.9-2.1 05.2.4.00

Панель стеновая ПС-10

Стадия	Лист	Листов
Р		1

ГИПРОНИИЗДРАВ

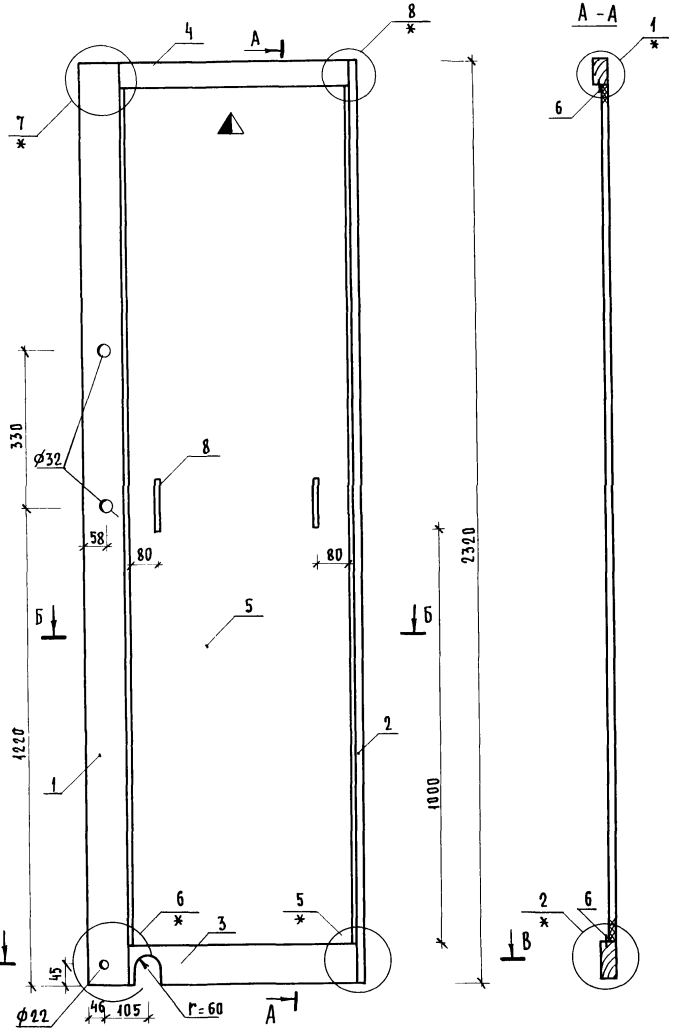

* - 1.288.9-2.1 01.2.4.00 Д

Н.контр.	Богданович		
Нач.отд	Некритин		
ГИП	Богданович		
Инжен.	Данская		

1.288.9-2.1 01.2.4.00 СБ

Панель стеновая ПС-3 Сборочный чертеж

Стадия	Масса	Масштаб
Р	26.8	—
Лист	Листов 1	

ГИПРОНИИЗДРАВ

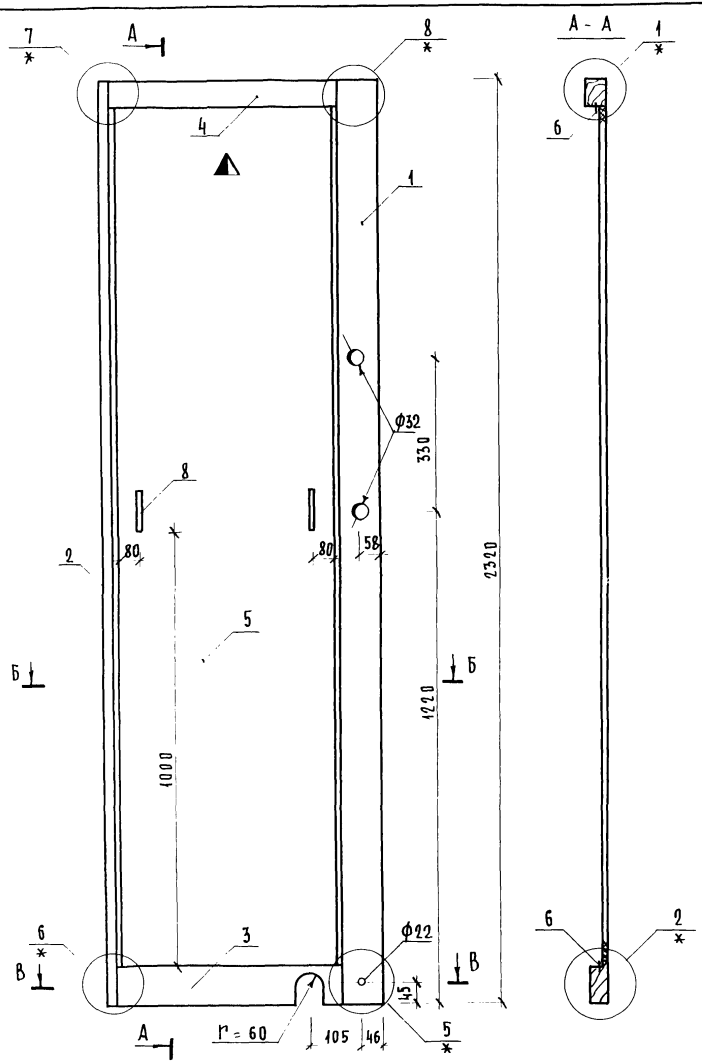

* - 1.288.9-2.1 01.2.4.00 Д

Н. контр.	Богданович		
Нач. отд.	Некритин		
Гип	Богданович		
Ст. инж	Острейко		

1.288.9-2.1 05.2.4.00 СБ

Панель стеновая ПС10 Сборочный чертеж

Стадия	Масса	Масштаб
Р	26,8	-
Лист	Листов 1	

ГИПРОНИИЗДРАВ

Инв. № подл. | Подпись и дата | Взам. инв. №

Формат	Зона	Поз.	Обозначение	Наименование	Кол.	Примечание
				Документация		
А4			1.288.9-2.1 01.2.6.00 СБ	Сборочный чертеж	X	
А3			1.288.9-2.1 01.2.3.00 Д	Узел 1...9	X	
			1.288.9-2.1 00.0.0.00 ТУ	Технические условия	X	
				Сборочные единицы		
				Изделия металлические		
А4		2	1.288.9-2.1 01.2.6.01	Мн-1	1	3,69 кг
А4		3	1.288.9-2.1 01.2.6.02	Мн-2	1	3,69 кг
А4		4	1.288.9-2.1 01.2.3.03	Мн-5	1	0,08 кг
А4		5	1.288.9-2.1 01.2.3.04	Мн-6	1	0,08 кг
А4		6	1.288.9-2.1 01.2.6.03	Мн-12	2	0,23 кг
А4		7	1.288.9-2.1 01.2.6.04	Мн-15	2	1,99 кг
				Детали		
Б.Ч		8		Доска 30×100×850	3	
				Детали		
Б.Ч		1		Лист асбестоцементный		
				ЛП-П-0,936×2,320-10		
				ГОСТ 18124-75*	1	39,1 кг
				Стандартные изделия		
				Заклепка 3×20АМг5П		
				ГОСТ 10300-80*	30	
				Шуруп 1-3,5×25.016		
				ГОСТ 1145-80*	24	

Н.контр.	Богданович		
Н.отд.	Некритин		
ГИП	Богданович		
Инж.	Данская		

1.288.9-2.1 01.2.6.00

Панель стеновая ПС-5

Стадия	Лист	Листов
Р		1

ГИПРОНИИЗДРАВ

Формат А4

Формат	Зона	Поз.	Обозначение	Наименование	Кол.	Примечание
				Документация		
А4			1.288.9-2.1 01.2.7.00 СБ	Сборочный чертеж	X	
А3			1.288.9-2.1 01.2.3.00 Д	Узел 1...9	X	
			1.288.9-2.1 00.0.0.00 ТУ	Технические условия	X	
				Сборочные единицы		
				Изделия металлические		
А4		2	1.288.9-2.1 01.2.3.03	Мн-5	2	0,08 кг
А4		3	1.288.9-2.1 01.2.3.04	Мн-6	2	0,08 кг
А4		4	1.288.9-2.1 01.2.3.05	Мн-7	10	0,1 кг
А4		5	1.288.9-2.1 01.2.5.02	Мн-9	10	0,11 кг
				Детали		
Б.Ч		1		Лист асбестоцементный		
				ЛП-П-1,37×2,32-10		
				ГОСТ 18124-75*	1	57,2 кг
				Стандартные изделия		
				Заклепка 3×20АМг5П		
				ГОСТ 10300-80*	48	

Инв. N подл. | Подпись и дата | Взам. инв. N

Н.контр.	Богданович		
Н.отд.	Некритин		
ГИП	Богданович		
Инж.	Кузьмина		

1.288.9-2.1 01.2.7.00

Панель стеновая ПС-6

Стадия	Лист	Листов
Р		1

ГИПРОНИИЗДРАВ

23411-02

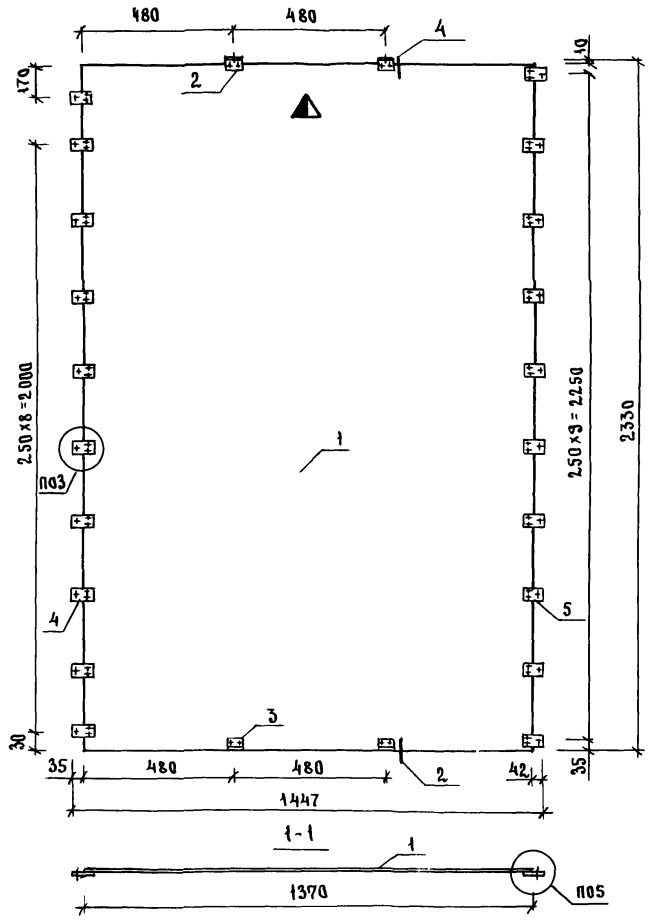

		1.288.9 - 2.1 01.2.7.00 СБ	
Панель стеновая ПС-6 сборочный чертеж.		Стадия	Масса	Масштаб
		Р	59.6	—
		Лист	Листов 1
Н.контр. Богданович		ГИПРОНИИЗДРАВ	
Нач.отд. Некритин			
ГИП Богданович			
Инженер Кузьмина			

Взам.инв.№ | Подпись и дата | Инв.№подл.

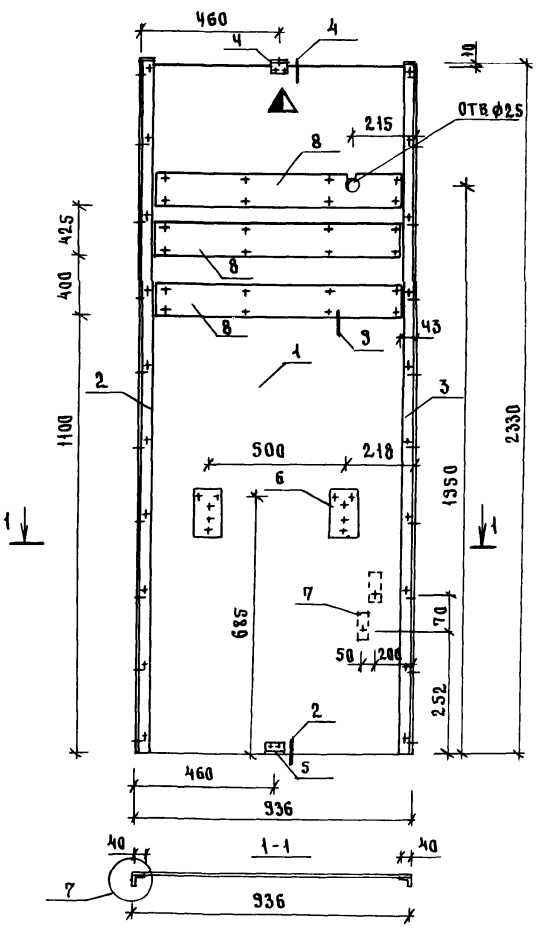

		1.288.9 - 2.1 01.2.6.00 СБ	
Панель стеновая ПС-5 сборочный чертеж.		Стадия	Масса	Масштаб
		Р	57,1	—
		Лист	Листов 1
Н.контр. Богданович		ГИПРОНИИЗДРАВ	
Нач.отд. Некритин			
ГИП Богданович			
Инженер Кузьмина			

Взам.инв.№ | Подпись и дата | Инв.№подл.

Формат	Зона	Поз.	Обозначение	Наименование	Кол.	Примечание
				Документация		
А4			1.288.9-2.1 01.2.8.00 СБ	Сборочный чертеж		
А3			1.288.9-2.1 01.2.3.00 Д	Узел 1..9		
			1.288.9-2.1 00.0.0.00 Т	Технические условия		
				Сборочные единицы		
				Изделия металлические		
А4		2	1.288.9-2.1 01.2.8.01	Мн-8	8	0,09 кг
А4		3	1.288.9-2.1 01.2.8.02	Мн-11	2	0,01 кг
				Детали		
Б4		1		Лист асбестоцементный		
				ЛП-П-1, 43×1, 636-10		
				ГОСТ 18124-75*	1	38 кг
Б4		4		Брусок 30×30×230	4	0,0002 м³
				Стандартные изделия		
				Заклепка 3×20 АМг5П		
				ГОСТ 10300-80*	18	
				Шуруп 1-3×30.016		
				ГОСТ 1145-80*	8	

Н. контр.	Богданович		
Нач. отд.	Некритин		
ГИП	Богданович		
Инженер	Данская		

1.288.9-2.1 01.2.8.00

Панель стеновая ПС-7

Стадия	Лист	Листов
Р		1

ГИПРОНИИЗДРАВ

Формат А4

Формат	Зона	Поз.	Обозначение	Наименование	Кол.	Примечание
				Документация		
А4			1.288.9-2.1 05.2.3.00 СБ	Сборочный чертеж		
А3			1.288.9-2.1 01.2.3.00 Д	Узел 1..9		
			1.288.9-2.1 00.0.0.00 ТУ	Технические условия		
				Сборочные единицы		
				Изделия металлические		
А4		2	1.288.9-2.1 01.2.3.02	Мн-4	1	5,21 кг
А4		3	1.288.9-2.1 01.2.3.03	Мн-5	2	0,08 кг
А4		4	1.288.9-2.1 01.2.3.04	Мн-6	2	0,08 кг
А4		5	1.288.9-2.1 01.2.3.05	Мн-7	10	0,10 кг
				Детали		
Б4		6		Доска 30×100×1000	1	0,003 м³
Б4		1		Лист асбестоцементный		
				ЛП-П-1, 105×2, 320-10		
				ГОСТ 18124-75*	1	46,2 кг
				Стандартные изделия		
				Заклепка 3×20 АМг5П		
				ГОСТ 10300-80*	38	
				Шуруп 1-3,5×25,016		
				ГОСТ 1145-80*	8	

Взам. инв. №

Подпись и дата

Инв. № подл.

Н. контр.	Богданович		
Нач. отд.	Некритин		
ГИП	Богданович		
Инж.	Данская		

1.288.9-2.1 05.2.3.00

Панель стеновая ПС-9

Стадия	Лист	Листов
Р		1

ГИПРОНИИЗДРАВ

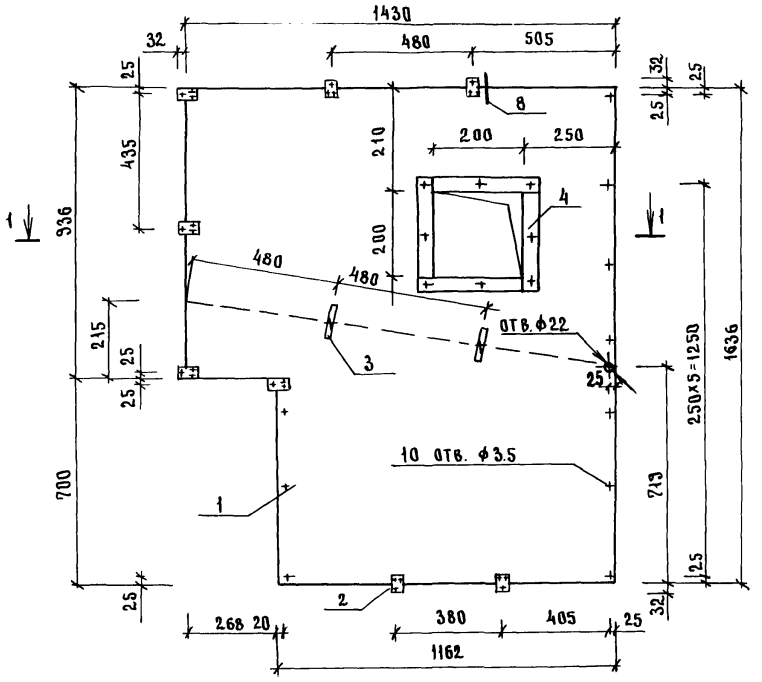

Н.контр.	Богданович		
Нач.отд.	Некритин		
ГИП	Богданович		
Инженер	Кузьмина		

1.288.9 - 2.1 01.2.8.00СБ

Панель стеновая ПС-7
Сборочный чертеж.

Стадия	Масса	Масштаб
Р	38,7	—
Лист	Листов 1	

ГИПРОНИИЗДРАВ

Формат А4

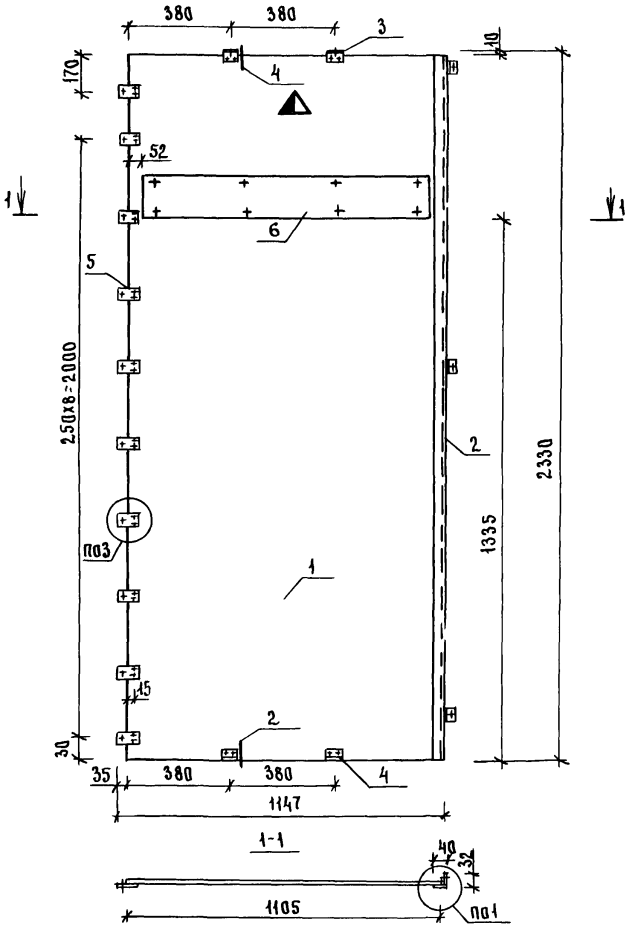

Н.контр.	Богданович		
Нач.отд.	Некритин		
ГИП	Богданович		
Инженер	Кузьмина		

1.288.9 - 2.1 05.2.3.00 СБ

Панель стеновая ПС-9
Сборочный чертеж

Стадия	Масса	Масштаб
Р	54,8	—
Лист	Листов 1	

ГИПРОНИИЗДРАВ

Инв.№ подл. | Подпись и дата | Взам. инв.№

Формат	Зона	Поз.	Обозначение	Наименование	Кол.	Примечания
				Документация		
А3			1.288.9-2.1 05.2.2.00 СБ	Сборочный чертеж		
А3			1.288.9-2.1 01.2.2.00 Д	Узел 1...8		
			1.288.9-2.1 00.0.0.00 ТУ	Технические условия		
				Детали		
				Изделия деревянные		
Б4		1		Брусок 30×40×1636	1	0,002м³
Б4		2		Брусок 30×30×687	1	0,0006м³
Б4		3		Брусок 30×30×826	2	0,0007м³
Б4		4		Брусок 30×30×770	2	0,0007м³
Б4		5		Брусок 30×30×147	1	0,0001м³
Б4		6		Брусок 30×30×2218	2	0,002м³
Б4		7		Брусок 30×50×2218	1	0,003м³
Б4		8		Доска 200×200×40	1	0,0004м³
				Лист асбестоцементный		
				ГОСТ 18124-75*		
Б4		9		ЛП-П-0,826×2,320-10	2	34,5 кг
Б4		10		ЛП-П-0,810×0,249-10	2	3,6 кг

Взам. инв. № | Подпись и дата

Н. контр.	Богданович		
Нач. отд.	Некритин		
ГИП	Богданович		
Инж.	Кузьмина		

1.288.9-2.1 05.2.2.00

Панель стеновая ПС-8

Стадия	Лист	Листов
Р	1	2

ГИПРОНИИЗДРАВ

Формат А4

Формат	Зона	Поз.	Обозначение	Наименование	Кол.	Примечания
				Стандартные изделия		
				Дверь		
		11	1.136-10	ДГ 21-8В л	1	
				Шуруп 1-3×30.046		
				ГОСТ 1145-80*	94	
				Шуруп 1-5×60.046		
				ГОСТ 1145-80*	10	
				Материалы		
		12		Вата минеральная		
				ГОСТ 4640-84		0,05м³

Инв. № подл. | Подпись и дата | Взам. инв. №

1.288.9-2.1 05.2.2.00 Лист 2

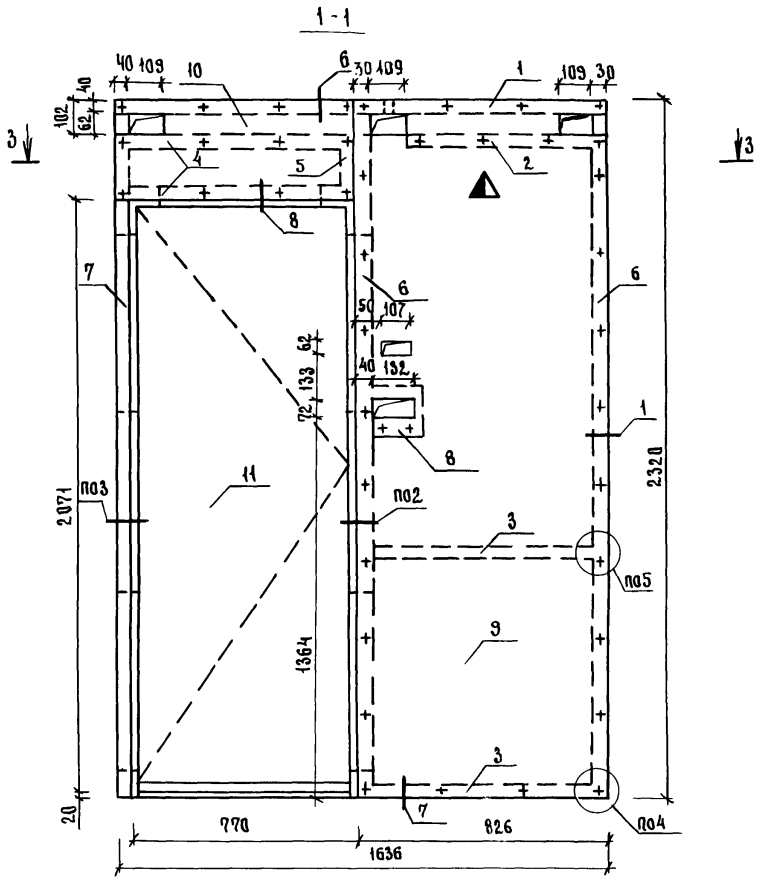

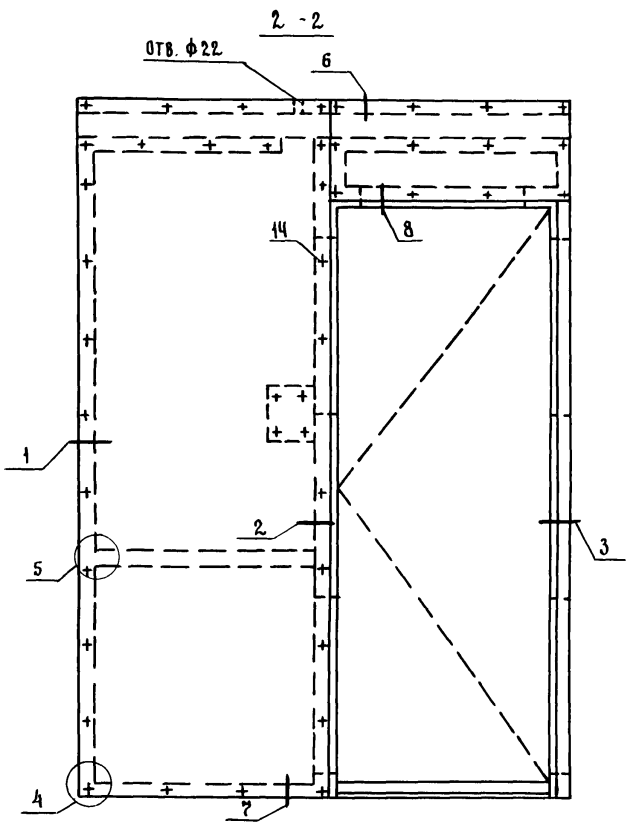

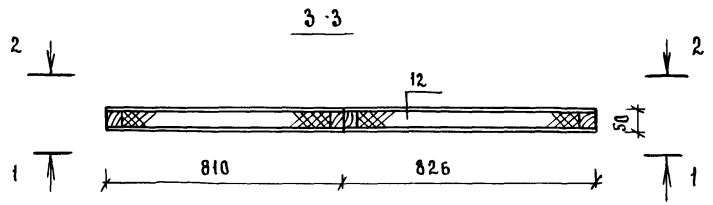

Н. контр.	Богданович		
Нач. отд.	Некритин		
ГИП	Богданович		
Инженер	Кузьмина		

1.288.9-2.1 05.2.2.00 сб

Панель стеновая ПС-8
Сборочный чертеж

Стадия	Масса	Масштаб
Р	183	—
Лист	Листов 1	

ГИПРОНИИЗДРАВ

Инв. № подл. | Подпись и дата | Взам. инв. №

Формат	Зона	Поз.	Обозначение	Наименование	Кол.	Примечание
				Документация		
А4			1.288.9-2.1 05.2.6.00 СБ	Сборочный чертеж		
А3			1.288.9-2.1 01.2.3.00 Д	Узел 1..9		
			1.288.9-2.1 00.0.0.00 ТУ	Технические условия		
				Сборочные единицы		
				Изделия металлические		
А4		2	1.288.9-2.1 01.2.6.01	Мн-1	1	3.69 кг
А4		3	1.288.9-2.1 01.2.6.02	Мн-2	1	3.69 кг
А4		4	1.288.9-2 1 01.2.3.03	Мн-5	1	0.08 кг
А4		5	1.288.9-2.1 01.2.3.04	Мн-6	1	0.08 кг
А4		6	1.288.9-2.1 01.2.6.03	Мн-12	2	0.23 кг
А4		7	1.288.9-2.1 01.2.6.04	Мн-15	2	0.04 кг
				Детали		
Б4		8		Доска 30×100×850	3	0.003м³
Б4		1		Лист асбестоцементный		
				ЛП-П-0, 936×2, 320-10		
				ГОСТ 18124-75*	1	39.1 кг
				Стандартные изделия		
				Заклепка 3×20 АМг5П		
				ГОСТ 10300-80*	30	
				Шуруп 1-3,5×25.016		
				ГОСТ 1145-80*	24	

Взам. инв. №

Подпись и дата

Инв. № подл.

1.288.9-2.1 05.2.6.00

Н. контр.	Богданович		
Н. отд.	Некритин		
ГИП	Богданович		
Инж.	Кузьмина		

Панель стеновая ПС-12

Стадия	Лист	Листов
Р		1

ГИПРОНИИЗДРАВ

Формат А4

Формат	Зона	Поз.	Обозначение	Наименование	Кол.	Примечание
				Документация		
А4			1.288.9-2.1 05.2.5.00 СБ	Сборочный чертеж		
А3			1.288.9-2.1 01.2.3.00 Д	Узел 1..9		
			1.288.9-2.1 00.0.0.00 ТУ	Технические условия		
				Сборочные единицы		
				Изделия металлические		
А4		2	1.288.9-2.1 01.2.5.01	Мн-3	1	13.69 кг
А4		3	1.288.9-2.1 01.2.5.02	Мн-9	10	0.11 кг
				Детали		
Б4		1		Лист асбестоцементный		
				ЛП-П-0, 301×2.320		
				ГОСТ 18124-75*	1	12.57кг
				Стандартные изделия		
				Заклепка 3×20 АМг5П		
				ГОСТ 10300-80*	30	

Взам. инв. №

Подпись и дата

Инв. № подл.

1.288.9-2.1 05.2.5.00

Н. контр.	Богданович		
Н. отд.	Некритин		
ГИП	Богданович		
Инж.	Кузьмина		

Панель стеновая ПС-11

Стадия	Лист	Листов
Р		1

ГИПРОНИИЗДРАВ

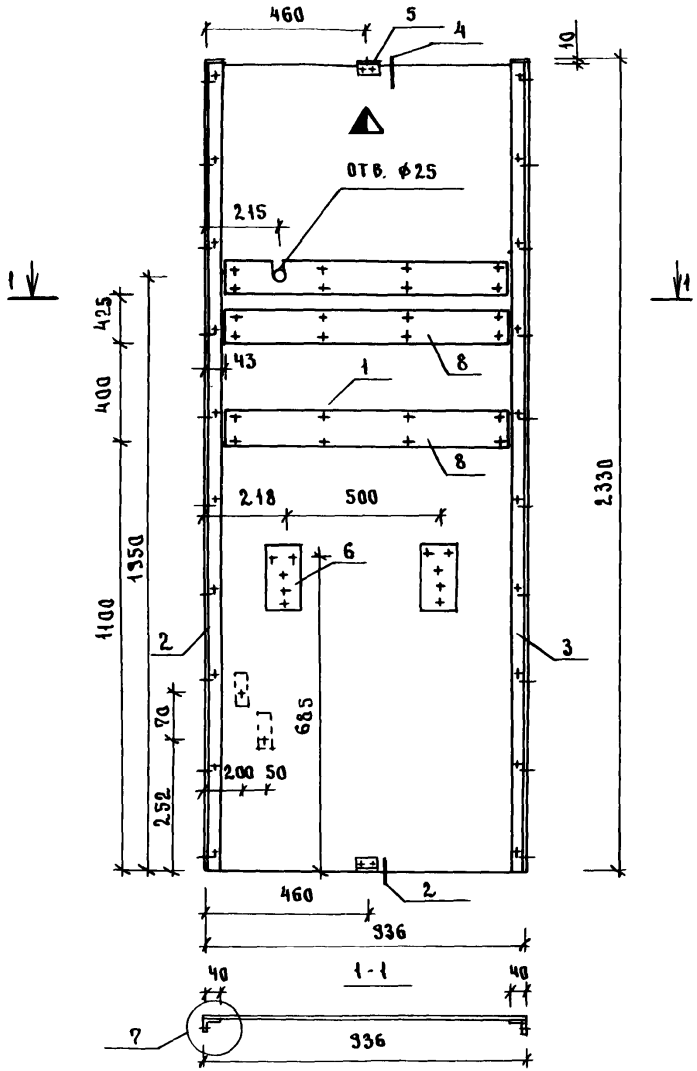

1.288.9-2.1 05.2.6.00 СБ			
Панель стеновая ПС-12 Сборочный чертеж	Стадия	Масса	Масштаб
	Р	59.1	—
	Лист	Листов 1	
Н.контр. Богданович	Гипрониздрав		
Нач.отд. Некритин			
ГИП Богданович			
Инженер Кузьмина			

Инв.№ подл. | Подпись и дата | Взам.инв.№

Формат А4

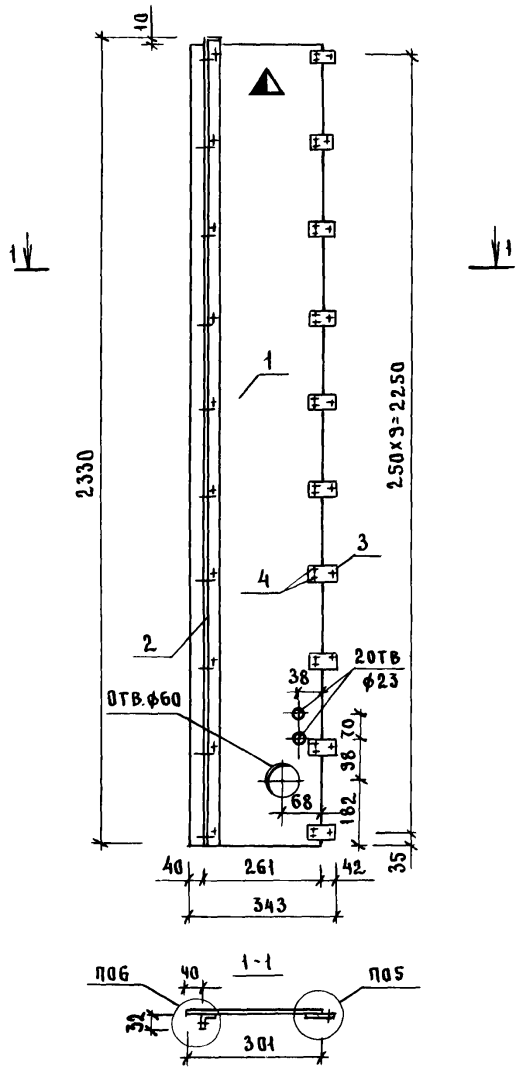

1.288.9-2.1 05.2.5.00 СБ			
Панель стеновая ПС-11 Сборочный чертеж	Стадия	Масса	Масштаб
	Р	27.4	—
	Лист	Листов 1	
Н.контр. Богданович	Гипрониздрав		
Нач.отд. Некритин			
ГИП Богданович			
Инженер Кузьмина			

Инв.№ подл. | Подпись и дата | Взам.инв.№

Формат	Зона	Поз.	Обозначение	Наименование	Кол.	Примечание
				Документация		
А4			1.288.9-2.1 05.2.8.00 СБ	Сборочный чертеж		
А3			1.288.9-2.1 01.2.3.00 Д	Узел 1…9		
			1.288.9-2.1 00.0.0.00 ТУ	Технические условия		
				Сборочные единицы		
				Изделия металлические		
А4		2	1.288.9-2.1 01.2.8.01	Мн-8	8	0,09 кг
А4		3	1.288.9-2.1 01.2.8.02	Мн-11	2	0,01 кг
				Детали		
Б4		1		Лист асбестоцементный		
				ЛП-П-1, 43×1, 636-10		
				ГОСТ 18124-75*	1	38,0 кг
Б4		4		Брусок 30×30×230	4	0,0002 м³
				Стандартные изделия		
				Заклепка 3×20 АМг5П		
				ГОСТ 10300-80*	18	
				Шуруп 1-3×30.016		
				ГОСТ 1145-80*	8	

1.288.9-2.1 05.2.8.00

Н.контр.	Богданович		
Нач.отд.	Некритин		
ГИП	Богданович		
Инженер	Данская		

Панель стеновая ПС-14

Стадия	Лист	Листов
Р		1

ГИПРОНИИЗДРАВ

Формат А4

Формат	Зона	Поз.	Обозначение	Наименование	Кол.	Примечание
				Документация		
А4			1.288.9-2.1 05.2.7.00 СБ	Сборочный чертеж		
А3			1.288.9-2.1 01.2.3.00 Д	Узел 1…9		
			1.288.9-2.1 00.0.0.00 ТУ	Технические условия		
				Сборочные единицы		
				Изделия металлические		
А4		2	1.288.9-2.1 01.2.3.03	Мн-5	2	0,08 кг
А4		3	1.288.9-2.1 01.2.3.04	Мн-6	2	0,08 кг
А4		4	1.288.9-2.1 01.2.3.05	Мн-7	10	0,1 кг
А4		5	1.288.9-2.1 01.2.5.02	Мн-9	10	0,11 кг
				Детали		
Б4		1		Лист асбестоцементный		
				ЛП-П-1, 37×2, 32-10		
				ГОСТ 18124-75*	1	57,2 кг
				Стандартные изделия		
				Заклепка 3×20 АМг5П		
				ГОСТ 10300-80*	48	

1.288.9-2.1 05.2.7.00

Н.контр.	Богданович		
Нач.отд.	Некритин		
ГИП	Богданович		
Инженер	Данская		

Панель стеновая ПС-13

Стадия	Лист	Листов
Р		1

ГИПРОНИИЗДРАВ

Взам. инв.№ | Подпись и дата | Инв.№ подл.

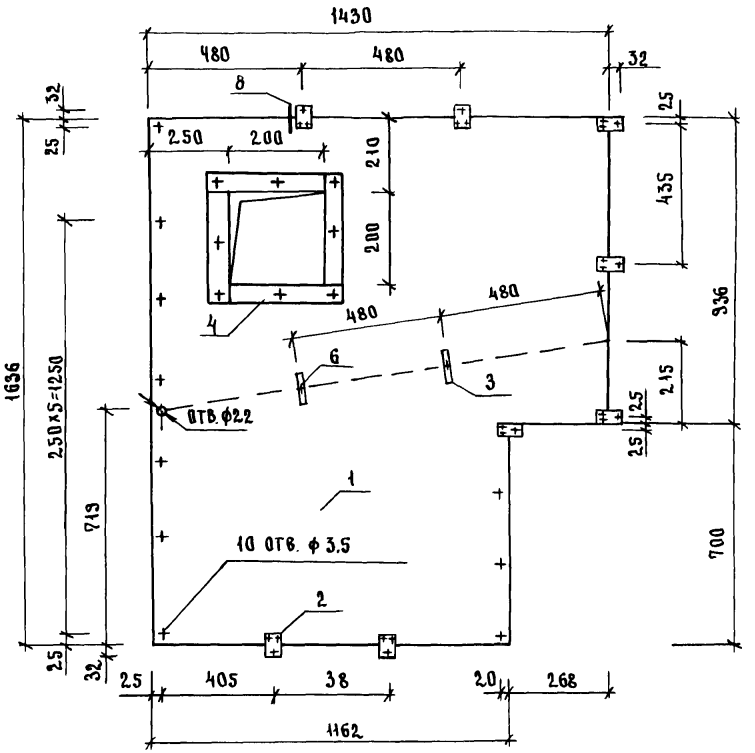

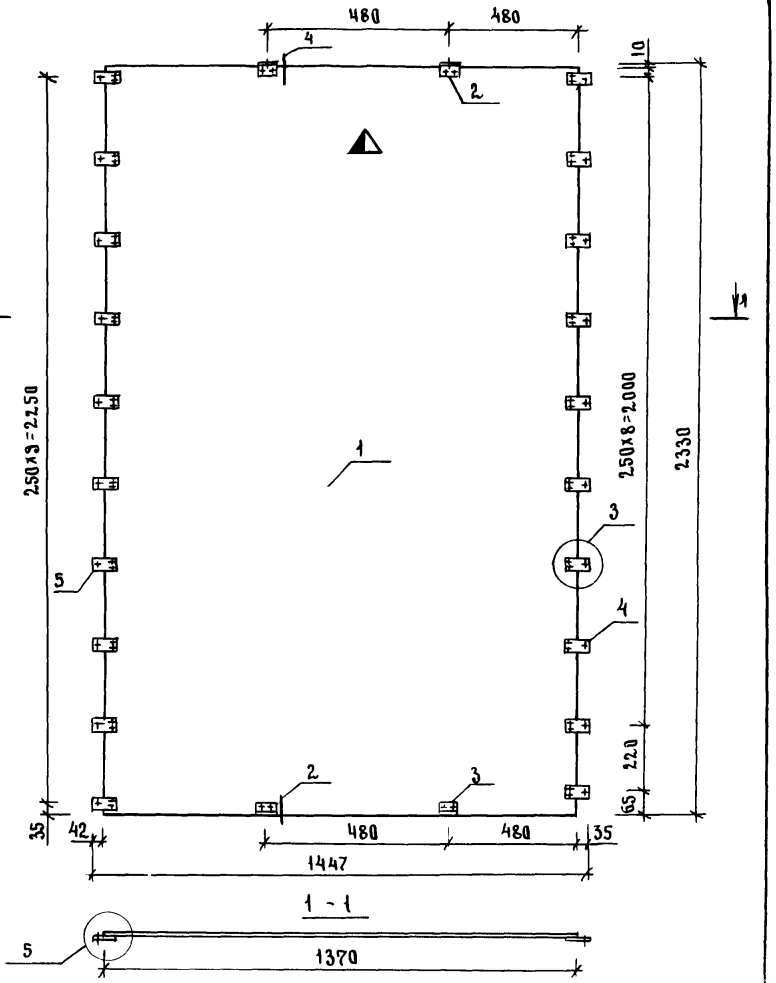

1.288.9-2.1 05.2.8.00 СБ			
Панель стеновая ПС-14 Сборочный чертеж	Стадия	Масса	Масштаб
	Р	38.7	—
	Лист	Листов 1	
Н.контр. Богданович	ГИПРОНИИЗДРАВ		
Нач.отд. Некритин			
ГИП Богданович			
Инженер Кузьмина			

Взам.инв.№ | Подпись и дата | Инв.№ подл.

Формат А4

1.288.9-2.1 05.2.7.00 СБ			
Панель стеновая ПС-13 Сборочный чертеж	Стадия	Масса	Масштаб
	Р	38.6	—
	Лист	Листов 1	
Н.контр. Богданович	ГИПРОНИИЗДРАВ		
Нач.отд. Некритин			
ГИП Богданович			
Инженер Кузьмина			

Взам.инв.№ | Подпись и дата | Инв.№ подл.

Формат	Зона	Поз.	Обозначение	Наименование	Кол.	Примечания
				Документация		
А3			1.288.9-2.1 08.2.2.00 СБ	Сборочный чертеж		
А3			1.288.9-2.1 01.2.2.00 Д	Узел 1...8		
			1.288.9-2.1 00.0.0.00 ТУ	Технические условия		
				Детали		
				Изделия деревянные		
Б4		1		Брусок 30×40×2286	1	0,0027м³
Б4		2		Брусок 30×40×1636	1	0,002 м³
Б4		3		Брусок 30×30×616	2	0,0006м³
Б4		4		Брусок 30×30×770	2	0,0007м³
Б4		5		Брусок 30×30×147	2	0,0001м³
Б4		6		Брусок 30×30×2218	4	0,002 м³
Б4		7		Брусок 30×30×900	3	0,0008м³
Б4		8		Доска 200×200×10	1	0,0004м³
				Лист асбестоцементный		
				ГОСТ 18124-75*		
Б4		9		ЛП-П-0, 900×2, 320-10	2	36,7кг
Б4		10		ЛП-П-0, 810×0, 249-10	2	3,6 кг
Б4		11		ЛП-П-0, 616×2, 320-10	2	25,7кг

Инв.№ подл. | Подпись и дата | Взам. инв.№

1.288.9-2.1 08.2.2.00

			Стадия	Лист	Листов
Н.контр.	Богданович		Р	1	2
Нач.отд.	Некритин				
ГИП	Богданович				
Инженер	Кузьмина				

Панель стеновая ПС-15

ГИПРОНИИЗДРАВ

Формат А4

Формат	Зона	Поз.	Обозначение	Наименование	Кол.	Примечания
				Стандартные изделия		
				Дверь		
		12	1.136-10	ДГ 21-8В	1	
				Шуруп 1-3×30.016		
				ГОСТ1145-80*	104	
				Шуруп 1-5×60.016		
				ГОСТ1145-80*	10	
				Материалы		
		13		Вата минеральная		
				ГОСТ 4640-84		0,10м³

Инв.№ подл. | Подпись и дата | Взам. инв.№

1.288.9-2.1 08.2.2.00 | Лист 2

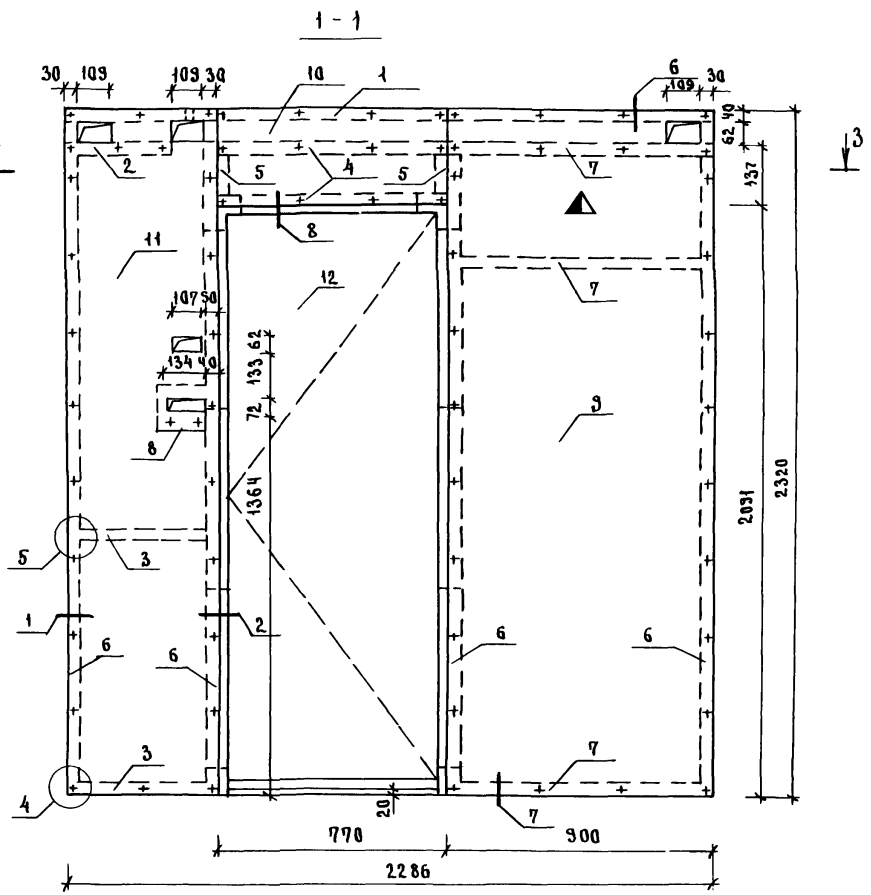

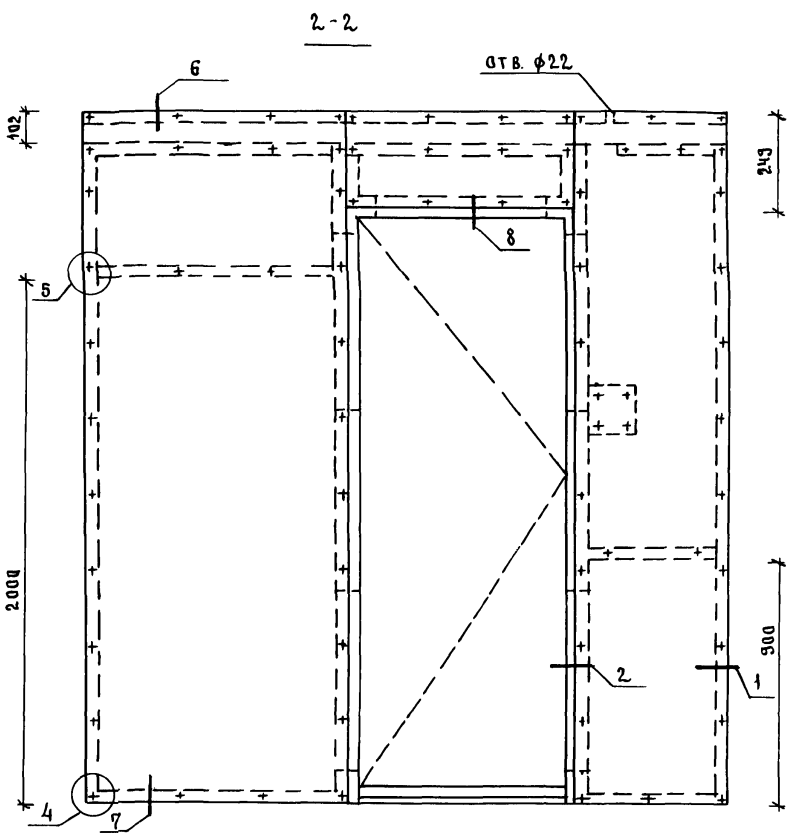

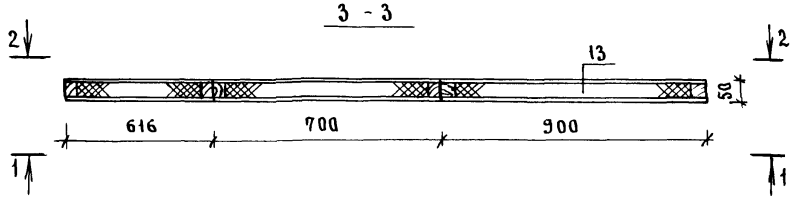

			1.288.9-2.1 08.2.2. 00 СБ
			Панель стеновая ПС-15 Сборочный чертеж
			Стадия: Р; Масса: 186; Масштаб: —
			Лист; Листов 1
Н.контр.	Богданович		ГИПРОНИИЗДРАВ
Нач.отд.	Некритин		
ГИП	Богданович		
Инженер	Кузьмина		

Инв.№ подл. | Подпись и дата | Взам. инв. №

Формат	Зона	Поз.	Обозначение	Наименование	Кол.	Примечание
				Документация		
А3			1.288.9-2.1 08.2.3.00 СБ	Сборочный чертеж	X	
А3			1.288.9-2.1 00.0.0.00 ТУ	Технические условия	X	
			1.288.9-2.1 01.2.4.00 Д	Узел 1...8	X	
				Детали		
Б4		1		Брусок 40×120×2320	1	0,011м³
Б4		2		Брусок 40×40×2320	1	0,0037м³
Б4		3		Брусок 40×150×770	1	0,0046м³
Б4		4		Брусок 40×60×770	1	0,0019м³
Б4		5		Панель 640×2103×15		
				ГОСТ 10632-77*	1	1,35м²
А4		6	1.288.9-2.1 01.2.4.01-01	Полоса	2	0,23кг
				Изделия стандартные		
		7		Шуруп 1-3×10.016		
				ГОСТ 1144-80*	10	
		8		Ручка мебельная		
				1,1-Г-02	2	

Взам. инв. № | Подпись и дата | Инв. № подл.

1.288.9-2.1 08.2.3.00

Н. контр.	Богданович	
Нач. отд.	Некритин	
ГИП	Богданович	
Ст. инж.	Острейко	

Панель стеновая ПС-16

Стадия	Лист	Листов
Р		1

ГИПРОНИИЗДРАВ

Формат А4

Формат	Зона	Поз.	Обозначение	Наименование	Кол.	Примечание
				Документация		
А3			1.288.9-2.1 16.2.3.00 СБ	Сборочный чертеж	X	
А3			1.288.9-2.1 00.0.0.00 ТУ	Технические условия	X	
			1.288.9-2.1 01.2.4.00 Д	Узел 1...8	X	
				Детали		
Б4		1		Брусок 40×120×2320	1	0,011м³
Б4		2		Брусок 40×40×2320	1	0,0037м³
Б4		3		Брусок 40×150×770	1	0,0046м³
Б4		4		Брусок 40×60×770	1	0,0019м³
Б4		5		Панель 640×2103×15	1	
				ГОСТ 10632-77*	1	1,35м²
А4		6	1.288.9-2.1 01.2.4.01-01	Полоса	2	0,23кг
				Изделия стандартные		
		7		Шуруп 1-3×10.016		
				ГОСТ 1144-80*	10	
		8		Ручка мебельная		
				1,1-Г-02	2	

Взам. инв. № | Подпись и дата | Инв. № подл.

1.288.9-2.1 16.2.3.00

Н. контр.	Богданович	
Нач. отд.	Некритин	
ГИП	Богданович	
Ст. инж.	Острейко	

Панель стеновая ПС-22

Стадия	Лист	Листов
Р		1

ГИПРОНИИЗДРАВ

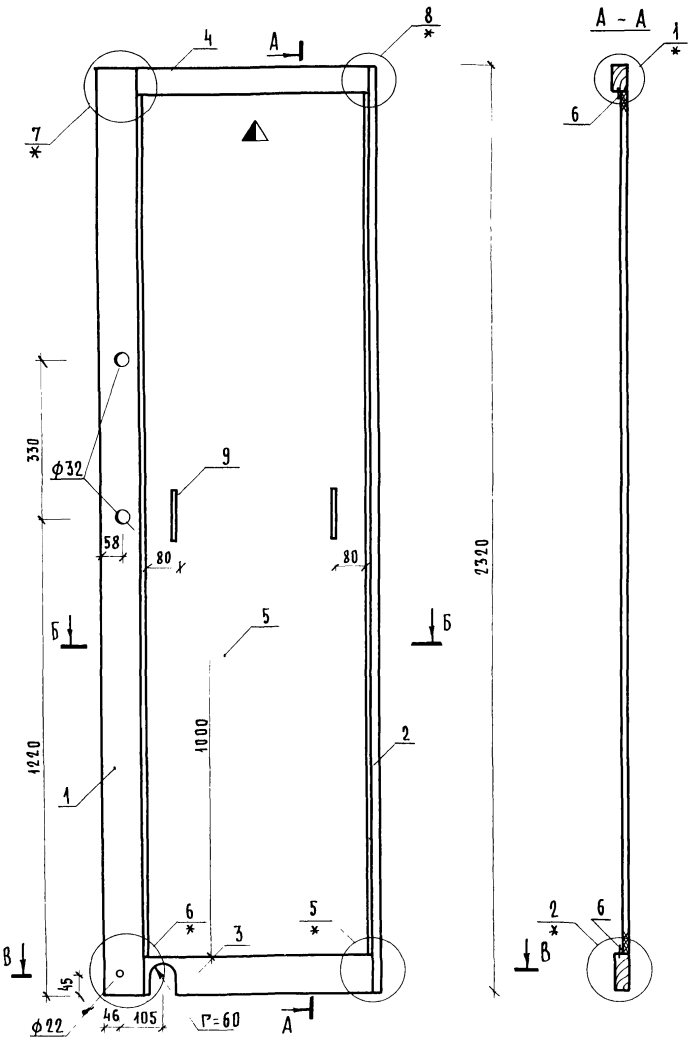

* - 1.288.9-2.1 01.2.4.00 Д

Н.контр.	Богданович		
Нач.отд.	Некрити н		
ГИП	Богданович		
Инжен.	Данская		

1.288.9-2.1 08.2.3.00 СБ

Панель стеновая ПС-16 Сборочный чертеж

Стадия	Масса	Масштаб
Р	28	—
Лист	Листов 1	

ГИПРОНИИЗДРАВ

Инв.№подл. | Подпись и дата | Взам.инв.№

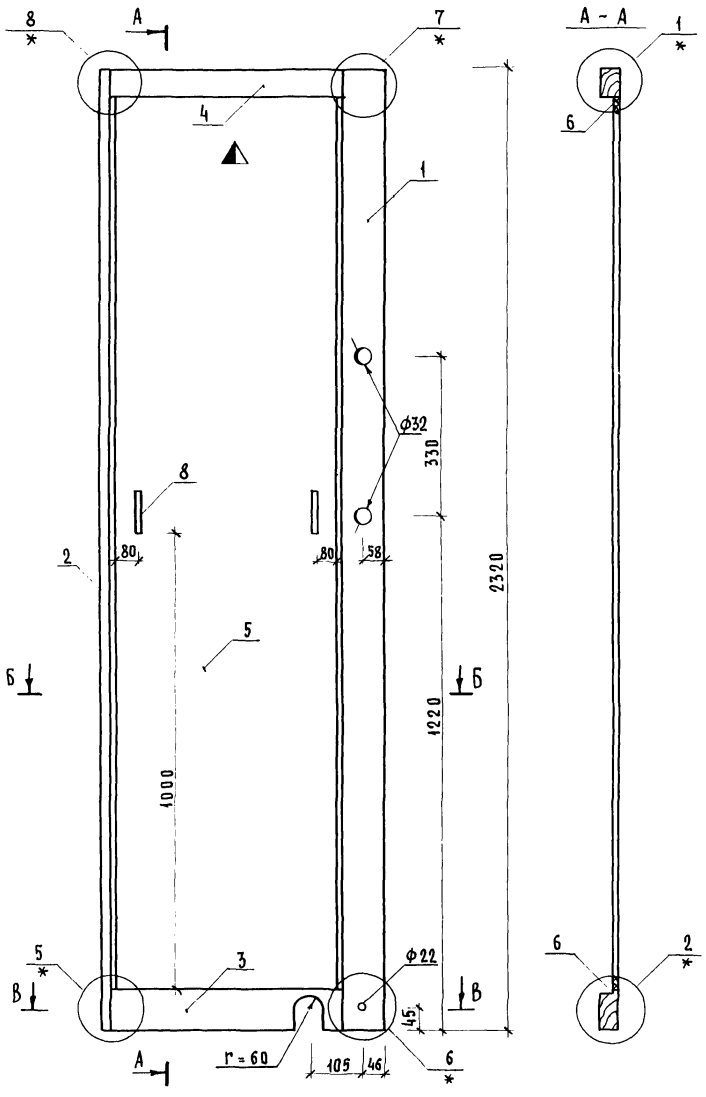

* – 1.288.9-2.1 01.2.4.00 Д

Н.контр.	Богданович		
Нач.отд	Некритин		
ГИП	Богданович		
Ст.инж.	Остреико		

1.288.9-2.1 16.2.3.00 СБ

Панель стеновая ПС-22
Сборочный чертеж

Стадия	Масса	Масштаб
Р	28	—
Лист	Листов 1	

ГИПРОНИИЗДРАВ

Инв.№ подл. | Подпись и дата | Взам. инв.№

Формат	Зона	Поз.	Обозначение	Наименование	Кол.	Примечание
				Документация		
А4			1.288.9-2.1 08.2.7.00 СБ	Сборочный чертеж		
А3			1.288.9-2.1 01.2.3.00 Д	Узел 1...9		
			1.288.9-2.1 00.0.0.00 ТУ	Технические условия		
				Сборочные единицы		
				Изделия металлические		
А4		2	1.288.9-2.1 01.2.8.01	Мн-8	8	0,09 кг
А4		3	1.288.9-2.1 01.2.8.02	Мн-11	2	0,01 кг
				Детали		
Б4		1		Лист асбестоцементный		
				ЛП-П-1, 43×2, 286-10		
				ГОСТ 18124-75*	1	54,3 кг
Б4		4		Брусок 30×30×230	4	0,0002 м³
				Стандартные изделия		
				Заклепка 3×20 АМг5П		
				ГОСТ 10300-80*	18	
				Шуруп 1-3×30.016		
				ГОСТ 1145-80*	8	

Взам. инв. № | Подпись и дата | Инв. № подл.

Н. контр.	Богданович		
Нач. отд.	Некритин		
ГИП	Богданович		
Инженер	Данская		

1.288.9-2.1 08.2.7.00

Панель стеновая ПС-20

Стадия	Лист	Листов
Р		1

ГИПРОНИИЗДРАВ

gost.e-ecolog.ru

Формат А4

Формат	Зона	Поз.	Обозначение	Наименование	Кол.	Примечание
				Документация		
А4			1.288.9-2.1 08.2.4.00 СБ	Сборочный чертеж		
А3			1.288.9-2.1 01.2.3.00 Д	Узел 1.9		
			1.288.9-2.1 00.0.0 00 ТУ	Технические условия		
				Сборочные единицы		
				Изделия металлические		
А4		2	1.288.9-2.1 01.2.5.01	Мн-3	1	13,69 кг
А4		3	1.288.9-2.1 01.2.5.02	Мн-9	10	0,11 кг
				Детали		
Б4		1		Лист асбестоцементный		
				ЛП-П-0, 301×2,320		
				ГОСТ 18124-75*	1	12,8 кг
				Стандартные изделия		
				Заклепка 3×20 АМг5П		
				ГОСТ 10300-80*	30	

Взам. инв. № | Подпись и дата | Инв. № подл.

Н. контр.	Богданович		
Нач. отд.	Некритин		
ГИП	Богданович		
Инженер	Данская		

1.288.9-2.1 08.2.4.00

Панель стеновая ПС-17

Стадия	Лист	Листов
Р		1

ГИПРОНИИЗДРАВ