ТИПОВЫЕ СТРОИТЕЛЬНЫЕ КОНСТРУКЦИИ,
ИЗДЕЛИЯ И УЗЛЫ

# СЕРИЯ 1.288.9-2

# САНИТАРНО-ТЕХНИЧЕСКИЕ КАБИНЫ ЛЕЧЕБНО-ПРОФИЛАКТИЧЕСКИХ УЧРЕЖДЕНИЙ

ВЫПУСК 0

УКАЗАНИЯ ПО ПРИМЕНЕНИЮ,
НОМЕНКЛАТУРА КАБИН.
УКАЗАНИЯ ПО МОНТАЖУ.

23411-01
ЦЕНА 0-68

gost.e-ecolog.ru

ЦЕНТРАЛЬНЫЙ ИНСТИТУТ ТИПОВОГО ПРОЕКТИРОВАНИЯ
ГОССТРОЯ СССР

Москва, А-445, Смольная ул., 22

Сдано в печать XII 1988 года

Заказ № 13911 Тираж 4470 экз.

ТИПОВЫЕ СТРОИТЕЛЬНЫЕ КОНСТРУКЦИИ,
ИЗДЕЛИЯ И УЗЛЫ

# СЕРИЯ 1.288.9-2

# САНИТАРНО-ТЕХНИЧЕСКИЕ КАБИНЫ ЛЕЧЕБНО-ПРОФИЛАКТИЧЕСКИХ УЧРЕЖДЕНИЙ

## ВЫПУСК 0

## УКАЗАНИЯ ПО ПРИМЕНЕНИЮ. НОМЕНКЛАТУРА КАБИН. УКАЗАНИЯ ПО МОНТАЖУ.

Разработаны Гипрониздрав Минздрава СССР

Гл. инженер института В.В.Зиновьев

Гл. инженер проекта М.И.Богданович

Утверждены и введены в действие с 1.11.88 Госкомархитектуры

Приказ от 21.09.88 № 267

© ЦИТП Госстроя СССР, 1988

23411-01 2

| ОБОЗНАЧЕНИЕ | НАИМЕНОВАНИЕ | СТР. |
|---|---|---|
| 1.288.9-2.0 ОПЗ | Пояснительная записка | 3 |
| 1.288.9-2.0 ОНИ | Номенклатура санитарно-технических кабин | 10 |
| 1.288.9-2.0.1 | Примеры расположения санитарно-технических кабин СКБ...Т и СКБ...Н. | 13 |
| 1.288.9-2.0.2 | Пример расположения санитарно-технической кабины в здании. Узлы 1...5. | 14 |
| | | |


Инв.№ подл. | Подпись и дата | Взам. инв.№

| | | | |
|---|---|---|---|
| Н.контр. | Богданович | | |
| Нач.отд. | Некритин | | |
| ГИП | Богданович | | |
| Ст.инж. | Даиская | | |

1.288.9-2.0 0

Содержание

| Стадия | Лист | Листов |
|---|---|---|
| Р | | 1 |

ГИПРОНИИЗДРАВ

## 1. Состав серии

Рабочие чертежи серии 1.288.9-2 „Санитарно-технические кабины лечебно-профилактических учреждений" разработаны в трех выпусках.

Выпуск 0 — Указания по применению.
Номенклатура кабин.
Указания по монтажу.

Выпуск 1 — Санитарно-технические кабины с применением асбестоцементных листов.
Архитектурно-строительная часть.
Технические условия.
Электрическое освещение.
Рабочие чертежи.

Выпуск 2 ч.1 и ч.2 — Санитарно-техническая часть.
Рабочие чертежи.

## 2. Область применения

Санитарно-технические кабины лечебно-профилактических учреждений, далее в тексте – кабины, предназначены для применения в палатных корпусах лечебно-профилактических учреждений.

Не рекомендуется применение кабин при наличии дополнительных специальных требований к оборудованию и планировкам санитарных узлов.

Кабины предназначены для установки в однокоечных, двухкоечных и четырехкоечных палатах. Кабины могут устанавливаться как в одиночку, так и парно, с объединенной системой водопровода и канализации.

Кабины предназначены для установки во всех конструктивных схемах зданий с высотой этажа 3,3 м.

Инв.№ подл. | Подпись и дата | Взам.инв.№

| | | | |
|---|---|---|---|
| Гл.спец.то | Моетовой | | |
| Гл.спец.то | Дудник | | |
| Н.контр. | Богданович | | |
| Нач.отд. | Некритин | | |
| ГИП | Богданович | | |
| Ст.инж. | Данская | | |

1.288.9-2.0 ОПЗ

Пояснительная записка

| Стадия | Лист | Листов |
|---|---|---|
| Р | 1 | 7 |

ГИПРОНИИЗДРАВ

## 3. Маркировка

### 3.1. Схема маркировки.

XXXX-X

- Тип конструкции: СКБ - санитарно-техническая кабина лечебно-профилактических учреждений.
- Материал стен кабины:
  - А - листы асбестоцементные
- Тип кабины по оборудованию:
  - 1 - унитаз + умывальник
  - 2 - унитаз + умывальник + душевой поддон
  - 3 - душевой поддон
- Исполнение:
  - Т - так
  - Н - наоборот
- Тип по исполнению санитарно-технической части:
  - С - средняя
  - СР - средняя с ревизией
  - Н - нижняя
  - В - верхняя
  - П - для парной установки кабин без стояков
  - ПС - для парной установки кабин, средняя со стояками
  - ПСР - для парной установки кабин, средняя со стояками и с ревизией
  - ПН - для парной установки кабин, нижняя со стояками
  - ПВ - для парной установки кабин, верхняя со стояками.

3.2. Пример маркировки.

СКБА1Т-СР - кабина санитарно-техническая для лечебно-профилактических учреждений, стены-асбестоцементные, с умывальником и унитазом, средняя с ревизией.

## 4. Указания по применению.

4.1. Кабины устанавливаются в палатных корпусах лечебно-профилактических учреждений в палатах с приближенными санузлами.

4.2. Кабины устанавливаются на перекрытие. Под коммуникационной нишей кабины устраивается отверстие для пропуска стояков. После монтажа отверстие заделывается бетоном.

Кабина огораживается перегородками по проекту со стороны палаты и коридора.

Разрыв между верхом кабины и перекрытием, со стороны тамбура, заделывается доборным элементом. Установка доборных элементов перегородок допускается только на фасадную панель кабины (с дверным проемом). Материал доборного элемента устанавливается проектом. Применение кирпича не допускается.

При необходимости прокладки коммуникаций, в тамбуре устраивается подшивной потолок. Допускается опирание конструкции подшивного потолка на фасадную панель кабины.

4.3. При установке кабины предусмотреть питание электроприемников кабины от ближайшего ЩО (от ближайшей распаечной коробки) двухпроводной сетью, напряжением 220В.

Взам. инв. №

Подпись и дата

Инв. № подл.

4.4. Водопровод и канализация.

При установке кабин марок СКБА2Т, СКБА2Н, СКБА3Т и СКБА3Н на нижнем этаже в спецификации раздела „ВК" должны быть дополнительно учтены двухоборотные сифоны и фасонина для подсоединения приемника сточных вод к магистрали канализации.

При установке кабин марок СКБА1Н-П и СКБА1Т-П на нижнем этаже в спецификации раздела „ВК" должна быть дополнительно учтена фасонина для подсоединения унитаза к магистральной сети канализации.

4.5. Вентиляция.

В кабинах предусматривается вытяжная вентиляция, которая осуществляется от вытяжной системы, обслуживающей санузлы здания. Вытяжка предусмотрена через щелевую решетку типа Р200 по серии 1.494-10.

Решетка Р200 встроена в покрытие кабины. С наружной стороны покрытия кабины по периметру вентиляционного отверстия установлена рама из деревянного бруска, к которому крепится фланец воздуховода по трассировке, указанной в проекте вентиляции здания.

Количество воздуха, удаляемого из кабины, регулируется решеткой и принимается исходя из назначения кабины:

а) при однокоечной палате – 130 м³/час.

б) при двухкоечной палате – 230 м³/час.

в) при четырехкоечной палате – 230 м³/час.

При установке кабины в других условиях количество воздуха уточняется по проекту вентиляции здания.

## 5. Описание изделия.

### 5.1. Архитектурно-строительная часть.

Кабина представляет собой объемный элемент полной заводской готовности.

Кабина состоит из железобетонного поддона, панелей стен и панели покрытия. Бетон класса B15 W100 F2. Асбестоцементный лист по ГОСТ 18124-75*

Кабина полностью укомплектована санитарно-техническим оборудованием, электро-техническими приборами, выполнена полностью отделка внутреннего объема и подготовлена под окраску фасадная панель с внешней стороны: пол-плитка, стены-плитка и окраска, потолок-окраска.

Доступ к трубам осуществляется из кабины. Коммуникационная ниша закрыта дверцей.

### 5.2 Электрическое освещение.

В санитарно-технической кабине установлены: светильник т. НБО-07 /ВА-1×20/- внутри кабины, выключатель, разделительный трансформатор, двухполюсная штепсельная розетка -со стороны тамбура.

### 5.3 Водопровод и канализация.

Кабины оборудованы улучшенными санитарными приборами и комплектуются новой водоразборной арматурой.

В серии разработаны варианты кабин для одиночной, парной установки, верхние, средние и нижние, с ревизией и без ревизии. При парной установке кабин предусмотрено расположение стояков в кабинах с индексом „т".

Инв.№ подл. | Подпись и дата | Взам. инв.№

## 6. Указания по монтажу.

### 6.1. Строительная часть.

Монтаж кабины производится краном со специальной траверсой. Подъем осуществляется за четыре петли поддона. Тросы не должны касаться стенок кабины.

Подъем кабины за меньшее количество петель категорически запрещается.

Отверстия в плитах перекрытия должны быть подготовлены до установки кабины на перекрытие. В плите, перекрывающей кабину над стояками канализации и водопровода, отверстие должно быть выполнено до установки плиты в проектное положение.

Рис. 1

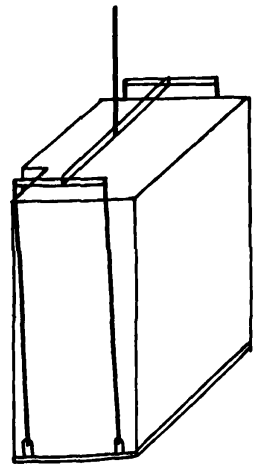

Схема строповки кабины.

Электрическое освещение

6.2. Монтаж электрооборудования выполнять согласно ПУЭ-1985г. изд.6 СНиП 3.05.06-85

7. Номенклатура кабин приведена в таблице I. Внешний вид кабин смотри рис. 2 и рис. 3.

Рис. 2

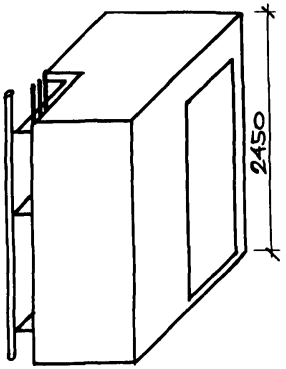


Рис. 3

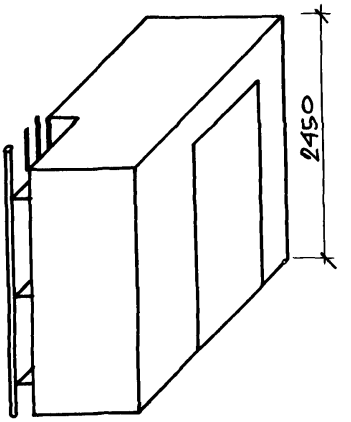

Таблица 1

| Эскиз | Обозначение | Наименование | Расход материалов: Бетон $м^3$ | Сталь кг | Древ. $м^3$ | Асбц. $м^2$ | Масса кг |
|---|---|---|---|---|---|---|---|
| 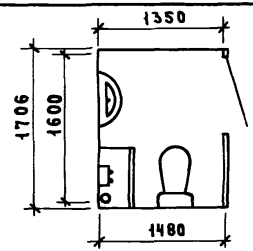  | 1. 288. 9-2.1 01. 0. 0. 00 | СКБА1Т-С | 0,146 | 52,8 | 0,048 | 15,19 | 737 |
| | 1. 288. 9-2.1 02. 0. 0. 00 | СКБА1Т-СР | | | | | |
| | 1. 288. 9-2.1 03. 0. 0. 00 | СКБА1Т-ПС | | | | | |
| | 1. 288. 9-2.1 04. 0. 0. 00 | СКБА1Т-ПСР | | | | | |
| 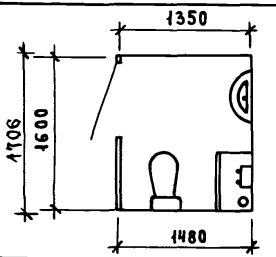  | 1. 288. 9-2.1 05. 0. 0. 00 | СКБА1Н-С | 0,146 | 52,8 | 0,048 | 15,19 | 737 |
| | 1. 288. 9-2.1 06. 0. 0. 00 | СКБА1Н-СР | | | | | |
| | 1. 288. 9-2.1 07. 0. 0. 00 | СКБА1Н-П | | | | | |

| | | |
|---|---|---|
| Н. контр. | Богданович | |
| Нач. отд. | Некритин | |
| ГИП | Богданович | |
| Ст. инж. | Кротова | |

1. 288.9 - 2,0 ОНИ

Номенклатура санитарно-технических кабин

| Стадия | Лист | Листов |
|---|---|---|
| Р | 1 | 3 |

ГИПРОНИИЗДРАВ

Формат А4

23411-01 11

10

Продолжение таблицы №1

| Обозначение | Наименование | Расход материалов: Бетон м³ | Сталь кг | Древ. м³ | Асбц. м² | Масса кг |
|---|---|---|---|---|---|---|
| 1.288.9-2.1 08.0.0.00 | СКБА2Т-С | 0,202 | 68,0 | 0,052 | 18,39 | 987 |
| 1.288.9-2.1 09.0.0.00 | СКБА2Т-СР | | | | | |
| 1.288.9-2.1 10.0.0.00 | СКБА2Т-В | | | | | |
| 1.288.9-2.1 11.0.0.00 | СКБА2Т-Н | | | | | |
| 1.288.9-2.1 12.0.0.00 | СКБА2Т-ПС | | | | | |
| 1.288.9-2.1 13.0.0.00 | СКБА2Т-ПСР | | | | | |
| 1.288.9-2.1 14.0.0.00 | СКБА2Т-ПВ | | | | | |
| 1.288.9-2.1 15.0.0.00 | СКБА2Т-ПН | | | | | |
| 1.288.9-2.1 16.0.0.00 | СКБА2Н-С | 0,202 | 68,0 | 0,052 | 18,39 | 987 |
| 1.288.9-2.1 17.0.0.00 | СКБА2Н-СР | | | | | |
| 1.288.9-2.1 18.0.0.00 | СКБА2Н-В | | | | | |
| 1.288.9-2.1 19.0.0.00 | СКБА2Н-Н | | | | | |
| 1.288.9-2.1 20.0.0.00 | СКБА2Н-П | | | | | |

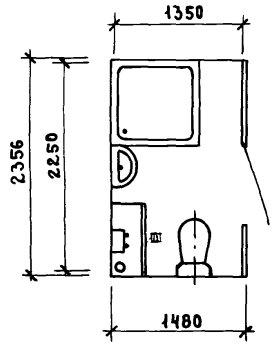


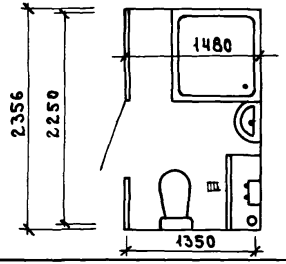

| Инв. № подл. | Подпись и дата | Взам. инв. № |
|---|---|---|
| | | |

Продолжение таблицы №1

| | Обозначение | Наименование | Расход материалов | | | | Масса кг |
|---|---|---|---|---|---|---|---|
| | | | Бетон м³ | Сталь кг | Древ. м³ | Асбц. м² | |
| 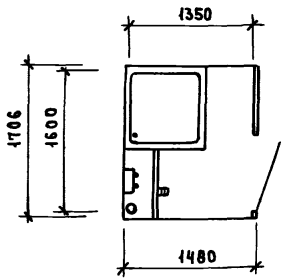  | 1.288.9-2.1 21.0.0.00 | СКБАЗТ-С | 0,146 | 65,1 | 0,048 | 15,19 | 737 |
| | 1.288.9-2.1 22.0.0.00 | СКБАЗТ-СР | | | | | |
| | 1.288.9-2.1 23.0.0.00 | СКБАЗТ-В | | | | | |
| | 1.288.9-2.1 24.0.0.00 | СКБАЗТ-Н | | | | | |
| | 1.288.9-2.1 25.0.0.00 | СКБАЗТ-ПС | | | | | |
| | 1.288.9-2.1 26.0.0.00 | СКБАЗТ-ПСР | | | | | |
| | 1.288.9-2.1 27.0.0.00 | СКБАЗТ-ПВ | | | | | |
| | 1.288.9-2.1 28.0.0.00 | СКБАЗТ-ПН | | | | | |
| 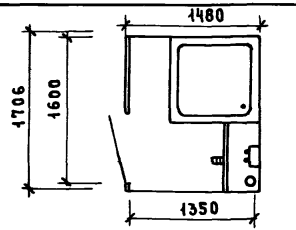  | 1.288.9-2.1 29.0.0.00 | СКБАЗН-С | 0,146 | 65,1 | 0,048 | 15,19 | 737 |
| | 1.288.9-2.1 30.0.0.00 | СКБАЗН-СР | | | | | |
| | 1.288.9-2.1 31.0.0.00 | СКБАЗН-В | | | | | |
| | 1.288.9-2.1 32.0.0.00 | СКБАЗН-Н | | | | | |
| | 1.288.9-2.1 33.0.0.00 | СКБАЗН-П | | | | | |

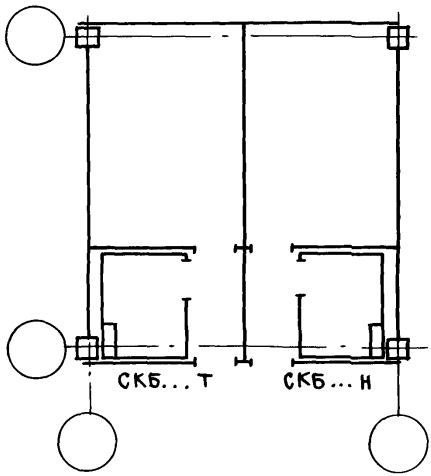


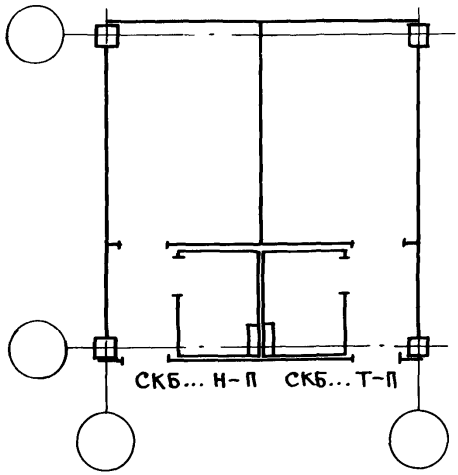


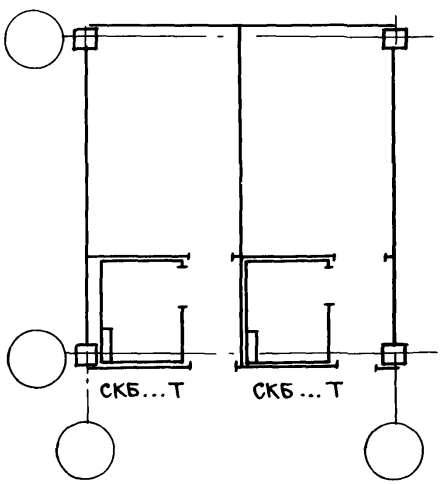


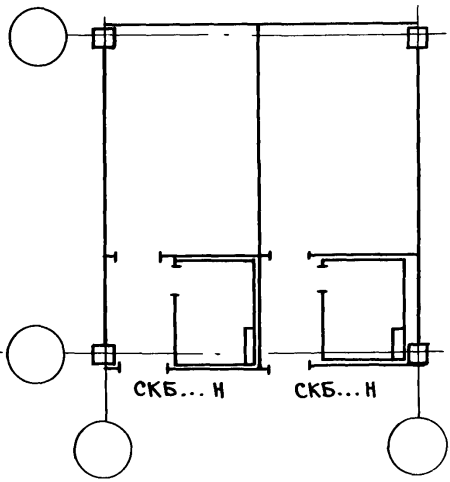


Инв. № подл. | Подпись и дата | Взам. инв. №

1.288.9-2.0.1

| | | |
|---|---|---|
| Н. контр. | Богданович | |
| Нач. отд. | Некритин | |
| ГИП | Богданович | |
| Ст. инж. | Данская | |

Примеры расположения санитарно-технических кабин СКБ...Т и СКБ... Н

| Стадия | Лист | Листов |
|---|---|---|
| Р | | 1 |

ГИПРОНИИЗДРАВ
г. Москва

Схема расположения санитехнической кабины

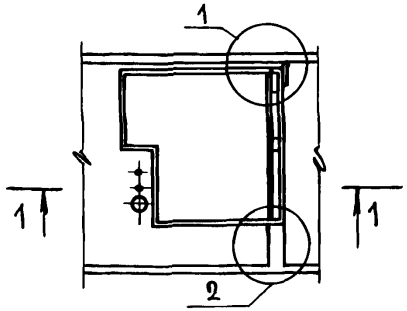


1 – 1

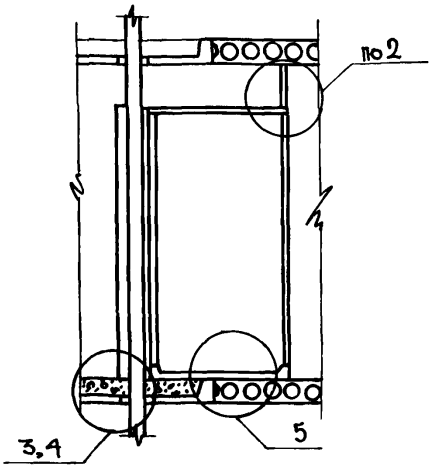


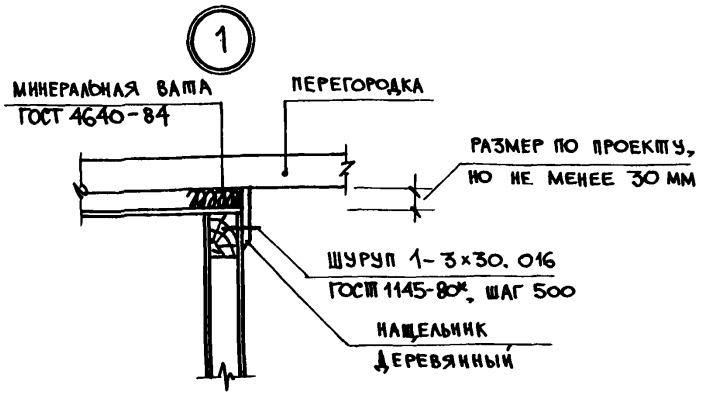


| | | | |
|---|---|---|---|
| Н. контр. | Богданович | | |
| Нач. от. | Некритин | | |
| ГИП | Богданович | | |
| Ст. инж. | Кротова | | |

1.288.9-2.02

Пример расположения, санитарно-технической кабины в здании. Узлы 1...5.

| Стадия | Лист | Листов |
|---|---|---|
| Р | 1 | 3 |

ГИПРОНИИЗДРАВ

Инв. № подл. | Подпись и дата | Взам. инв. №

2

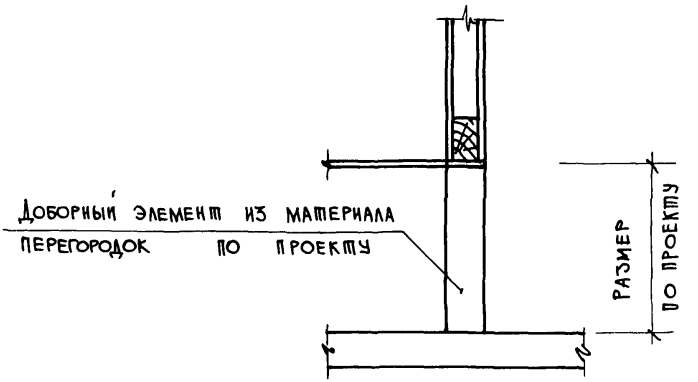
Доборный элемент из материала перегородок по проекту
Размер по проекту

3

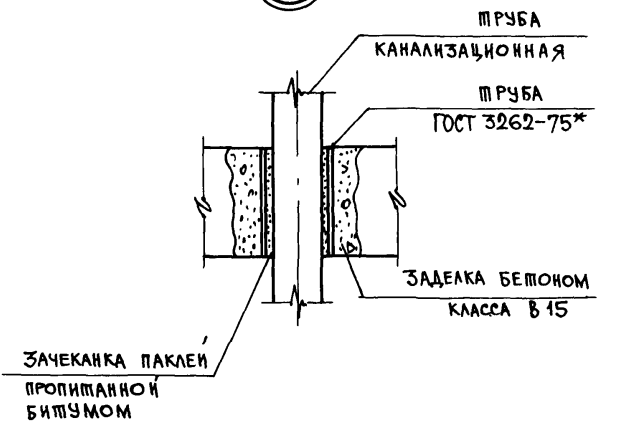
Труба канализационная
Труба ГОСТ 3262-75*
Заделка бетоном класса В 15
Зачеканка паклей пропитанной битумом

4

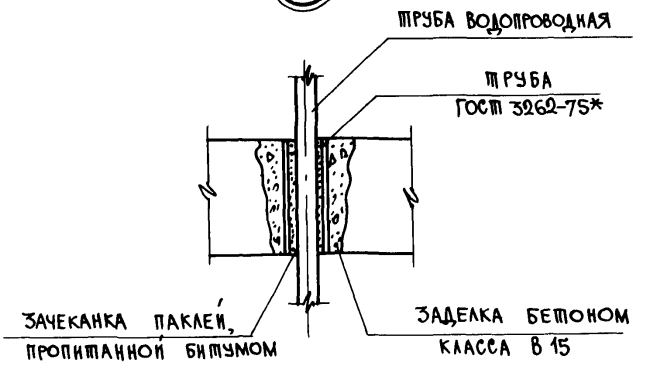


5

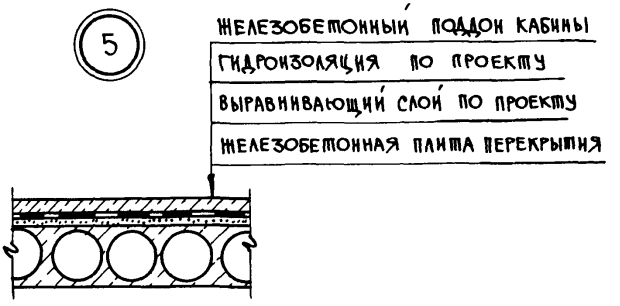


gost.e-ecolog.ru