ТИПОВЫЕ КОНСТРУКЦИЙ, ИЗДЕЛИЯ И УЗЛЫ ЗДАНИЙ И СООРУЖЕНИЙ

СЕРИЯ 1.288-1

1288-1

САНИТАРНО-ТЕХНИЧЕСКИЕ КАБИНЫ ПОЛНОГО ЗАВОДСКОГО ИЗГОТОВЛЕНИЯ ДЛЯ СПАЛЬНЫХ КОРПУСОВ САНАТОРИЕВ И УЧРЕЖДЕНИЙ ОТДЫХА

ВЫПУСК 1

СТРОИТЕЛЬНЫЕ ЧЕРТЕЖИ СОВМЕЩЕННЫХ КАБИН ТИПА „ПОЛПАЯ" ИЗ ТЯЖЕЛОГО ЦЕМЕНТНОГО БЕТОНА И КЕРАМЗИТОБЕТОНА

15124-01

ЦЕНА 1-71

gost.e-ecolog.ru

ТИПОВЫЕ КОНСТРУКЦИИ, ИЗДЕЛИЯ И УЗЛЫ ЗДАНИЙ И СООРУЖЕНИЙ

СЕРИЯ 1.288-1

САНИТАРНО-ТЕХНИЧЕСКИЕ КАБИНЫ ПОЛНОГО ЗАВОДСКОГО ИЗГОТОВЛЕНИЯ ДЛЯ СПАЛЬНЫХ КОРПУСОВ САНАТОРИЕВ И УЧРЕЖДЕНИЙ ОТДЫХА

ВЫПУСК 1

СТРОИТЕЛЬНЫЕ ЧЕРТЕЖИ СОВМЕЩЕННЫХ КАБИН ТИПА „КОЛПАК" ИЗ ТЯЖЕЛОГО ЦЕМЕНТНОГО БЕТОНА И КЕРАМЗИТОБЕТОНА

РАЗРАБОТАНЫ
ЦНИИЭП лечебно-курортных зданий

гл. инжен. института
гл. констр. института — В.И. Фридбург
гл. архит. проекта — М.А. Чернов
гл. инжен. проекта — В.М. Горячев
В.В. Конинэрт

УТВЕРЖДЕНЫ И ВВЕДЕНЫ
В ДЕЙСТВИЕ Госгражданстроем
С 01.05.1978г
Приказ №51 от 22.03.1978г

Перечень архитектурно-строительных чертежей

Наименование чертежей	№ листа	№ стр.
Содержание	С1 ÷ С3	2÷4
Пояснительная записка	П1 ÷ П3	5÷7
Номенклатура	1	8
Сантехкабина СКП лев - 21-2Т. Общий вид. План с размещением оборудования	2	9
Сантехкабина СКП лев-21-2Т. Общий вид. Разрез 1-1	3	10
Сантехкабина СКП лев-21-2Т. Общий вид. Разрез 2-2	4	11
Сантехкабины СКП лев - 21-2Т, СКВ лев - 21-2Т. Общий вид. Разрез 3-3	5	12
Сантехкабина СКВ лев-21-2Т. Общий вид. План с размещением оборудования	6	13
Сантехкабина СКВ лев - 21-2Т. Общий вид. Разрез 1-1	7	14
Сантехкабина СКВ лев - 21-2Т. Общий вид. Разрез 2-2	8	15
Сантехкабина СКП пр - 21-2Т. Общий вид. План с размещением оборудования	9	16
Сантехкабина СКП пр - 21-2Т. Общий вид. Разрез 4-4	10	17
Сантехкабина СКП пр - 21-2Т. Общий вид. Разрез 5-5	11	18
Сантехкабины СКП пр-21-2Т, СКВ пр - 21-2Т. Общий вид. Разрез 6-6	12	19
Сантехкабина СКВ пр-21-2Т. Общий вид. План с размещением оборудования	13	20
Сантехкабина СКВ пр-21-2Т. Общий вид. Разрез 4-4	14	21
Сантехкабина СКВ пр-21-2Т. Общий вид. Разрез 5-5	15	22
Сантехкабины СКП лев-21-2Т, СКП пр - 21-2Т, СКВ лев- 21-2Т, СКВ пр - 21-2Т Общий вид. Монтажные узлы А, Б, В, Г	16	23
Сантехкабины СКП лев-21-2Т, СКВ лев - 21-2Т, СКП пр- 21-2Т, СКВ пр- 21-2Т Общий вид. Установка дверей. Узлы Д, Е	17	24

Наименование чертежей	N листа	N стр.
Сантехкабины СКП лев - 21-2Т, СКВ лев - 21-2Т. Объемный блок. Опалубка Разрез 1-1	18	25
Сантехкабины СКП лев - 21-2Т, СКВ лев - 21-2Т. Объемный блок. Опалубка Разрезы 2-2 и 3-3	19	26
Сантехкабины СКП лев 21-2Т, СКВ лев - 21-2Т. Объемный блок. Опалубка Разрез 4-4	20	27
Сантехкабины СКП лев - 21-2Т, СКВ лев - 21-2Т. Объемный блок. Опалубка План по 5-5	21	28
Сантехкабины СКП лев - 21-2Т, СКВ лев - 21-2Т. Объемный блок. Опалубка План по 6-6	22	29
Сантехкабины СКП лев - 21-2Т, СКВ лев - 21-2Т. Объемный блок. Опалубка План по 7-7	23	30
Сантехкабины СКП пр - 21-2Т, СКВ пр - 21-2Т. Объемный блок. Опалубка Разрез 8-8	24	31
Сантехкабины СКП пр - 21-2Т, СКВ пр - 21-2Т. Объемный блок. Опалубка Разрезы 9-9 и 10-10	25	32
Сантехкабины СКП пр - 21-2Т, СКВ пр - 21-2Т. Объемный блок. Опалубка Разрез 11-11	26	33
Сантехкабины СКП пр - 21-2Т, СКВ пр - 21-2Т. Объемный блок. Опалубка План по 12-12	27	34
Сантехкабины СКП пр - 21-2Т, СКВ пр - 21-2Т, Объемный блок. Опалубка План по 13-13	28	35
Сантехкабины СКП пр - 21-2Т, СКВ пр - 21-2Т. Объемный блок. Опалубка План по 14-14	29	36
Сантехкабины СКП лев - 21-2Т, СКВ лев - 21-2Т. Объемный блок. Армирование Разрез I-I, План по 2-2	30	37
Сантехкабины СКП лев - 21-2Т, СКВ лев - 21-2Т. Объемный блок. Армирование Разрез 3-3	31	38
Сантехкабины СКП пр - 21-2Т, СКВ пр - 21-2Т. Объемный блок. Армирование Разрез 4-4. План по 5-5	32	39
Сантехкабины СКП пр - 21-2Т, СКВ пр - 21-2Т. Объемный блок. Армирование Разрез 6-6	33	40

Г. Москва | Ст. инж. | Каминова

ТК 1977

Содержание

Серия 1.288-1 | Выпуск 1 | Лист С2

15124-01 4

Наименование чертежей	№ листа	№ стр.
Сантехкабины СКПлев-21-2Т, СКВлев-21-2Т, СКПпр-21-2Т, СКВпр-21-2Т. Объемный блок. Опалубка. Армирование. Узлы 1,2,3,4	34	41
Сантехкабины СКПлев-21-2Т, СКВлев-21-2Т, СКПпр-21-2Т, СКВпр-21-2Т. Объемный блок. Опалубка. Армирование. Узлы 5,6,7,8	35	42
Сантехкабины СКПлев-21-2Т, СКВлев-21-2Т Днище. Опалубка. План Разрезы	36	43
Сантехкабины СКПлев-21-2Т, СКВлев-21-2Т Днище. Армирование. План Разрезы	37	44
Сантехкабины СКПлев-21-2Т, СКВлев-21-2Т. Днище. Опалубка Армирование Узел 11	38	45
Сантехкабины СКПлев-21-2Т, СКВлев-21-2Т, СКПпр-21-2Т, СКВпр-21-2Т. Днище. Опалубка. Армирование. Узлы 12,13,14,15	39	46
Сантехкабины СКПпр-21-2Т, СКВпр-21-2Т. Днище. Опалубка. План. Разрезы	40	47
Сантехкабины СКПпр-21-2Т, СКВпр-21-2Т. Днище. Армирование. План Разрезы	41	48
Сантехкабины СКПпр-21-2Т, СКВпр-21-2Т. Днище. Опалубка Армирование. Узел 16	42	49
Арматурные сетки С-1, С-2, С-3.	43	50
Арматурные сетки С-4, С-5. Отдельные элементы М-9, М-10, М-11, М-12, М-13	44	51
Арматурные сетки С-6, С-7, С-8.	45	52
Арматурные сетки С-9, С-10. Отдельные стержни	46	53
Закладные детали М-1, М-2, М-3.	47	54
Петли П-1, П-2. Закладная деталь М-4.	48	55

г. Москва
ГИП Инж. Ир-та Кольцер
Ст. инж. Каминова

ТК 1977

Содержание

Серия 1.288-1
Выпуск 1 Лист 63

Пояснительная записка

Рабочие чертежи унифицированных железобетонных санитарно-технических кабин типа „Колпак", предназначенных для спальных корпусов санаториев и учреждений отдыха, разработаны в соответствии с заданием Госкомитета по гражданскому строительству и архитектуре при Госстрое СССР от 15 марта 1976 г., с утвержденным экспериментальным проектом кабин и письмом Госгражданстроя №СЗ-4-1214 от 13 апреля 1977 года.

Кабины применяются для спальных корпусов, осуществляемых в каркасах серии ИИ-04, ИИС-04 и в кирпичных несущих стенах.

Чертежи санитарно-технических кабин разработаны в двух альбомах.

Вып 1 - строительные чертежи

Вып 2 - санитарно-технические сборочные и санитарно-технические деталировочные чертежи

Чертежи всех кабин решены в прямом и зеркальном выполнении.

В альбомы включены четыре типа санитарно-технических кабин.

1. Совмещенная с душевым поддоном левого исполнения
2. Совмещенная с душевым поддоном правого исполнения
3. Совмещенная с ванной левого исполнения
4. Совмещенная с ванной правого исполнения

Маркировка кабин принята по буквенно-цифровой системе:

напр.: СКП лев - 21-2Т

СКВ пр - 21-2Т

Первая буква за буквенным индексом „СК" (санкабина) обозначает „П" - поддон душевой

„В" - ванна

„лев" - левое положение ванны или поддона от канализационного стояка

„пр" - правое положение ванны или поддона от канализационного стояка (зеркальное левому положению)

цифра „21" - длина, характеризует габариты кабины

цифра „2" - характеризует высоту кабины для учреждений отдыха

буква „Т" - говорит о наличии трапа

Марка кабины может иметь дополнительный индекс, зависящий от вида санитарно-технического оборудования за пределами кабины

Напр.: наличие ревизии на канализационном стояке, способ подачи горячей воды, диаметр наружных труб, которые зависят от этажности здания, и т.д. (см. проект сантехнической части)

Кабины состоят из объемных блоков и днищ, соединяемых на заводе сваркой закладных деталей, предусмотренных в этих элементах.

Ниши после сварки закладных деталей заделываются цементным раствор[illegible] марки 100.

В потолке каб[illegible] даны вентиляционные отверстия. Присоединение кабин к вентиляционным блокам предусматривается через короб, примыкающий к поворотному патрубку, что позволяет применять различную ориентацию сантехкабин по отношению к вентиляционным блокам.

По типу присоединения кабин к вентблокам в жилых домах (сантехкабины, Серия 1.188-5 вып 5)

Все сантехнич. стояки монтируются и закрепляются на самой кабине перед поставкой на строительную площадку. На площадке проходит только соединение стояков по

высоте здания.

Прилив для трапа в днище кабины должен при монтаже располагаться в корыте ребристой плиты перекрытия здания или в корыте монолитного участка перекрытия.

Указания по изготовлению

При изготовлении санитарно-технических кабин должны соблюдаться требования указанные в СНиП III-16-73 ГОСТ 18048-72; ГОСТ 13015-75

Технология изготовления сантехкабин основана на применении малоподвижных бетонных смесей при предельной крупности заполнителя 10 мм, формуемых в установках разработанных СКТБ стройиндустрии. Днища изготавливаются в горизонтальных формах с ребрами обращенными вниз, керамическая плитка на поддон укладывается до формования днища. При этом должен быть предусмотрен уклон пола 1% к трапу.

Формовочное оборудование и технология изготовления санитарно-технических кабин должны обеспечить проектное положение закладных деталей и пробок, предусмотренных проектом.

Объемные блоки должны изготавливаться из тяжелого цементного бетона или керамзитобетона плотной структуры на пористых заполнителях. Марка бетона по прочности на сжатие - 150 кг/см².

Днища кабин должны изготавливаться из тяжелого цементного бетона с прочностью на сжатие 200 кг/см².

Материалы, применяемые для приготовления бетона кабин, должны обеспечивать получение бетона заданных свойств, удовлетворять требованиям действующих стандартов на эти материалы.

Сборку объемных арматурных блоков выполнять с применением специальных кондукторов.

При сборке арматурных элементов объемной части кабины к арматурным сеткам должны закрепляться монтажные петли, закладные детали и пробки для туалетной гарнитуры.

Арматурный блок для днища состоит из сеток и прикрепленных к ним закладных деталей.

Соединение сеток выполнять контактной точечной сваркой. В тех случаях когда невозможно осуществить контактную точечную сварку допускается привязка.

Сварная арматура и стальные закладные детали должны удовлетворять требования ГОСТ 10922-75 и ГОСТ 14098-68.

Изготовление сеток и каркасов должно производится контактной точечной сваркой в соответствии с требованиями СН 393-69.

Закладные детали изготавливаются в соответствии со СН 517-65* изд. 1968г. Закладные детали должны быть изготовлены из уголков и полосовой стали отвечающих условиям свариваемости марок: ВМСт 3сп, ВМСт 3пс
ВМСт 3кп, ВКСт 3сп
ВКСт 3пс, ВКСт 3кп

Монтажные петли из круглой арматурной стали класса AI марок ВСт 3сп2, ВСт 3пс-2.

При температуре ниже 40° сталь марки ВСт 3пс2 не применять.

Выступающие металлические части должны быть окрашены масляной краской.

При установке поддонов или ванн в кабину для предохранения от затекания воды должна быть обеспечена герметичность примыкания бортов ванн к стенам кабины применением поливинилхлоридных прокладок или других мероприятий.

Наружные поверхности стен должны быть гладкими и

Ст. инж. Камынова

подготовленными под клеевую окраску или оклейку обоями.

Столярные изделия окрашиваются масляной краской

Сечение дверных коробок принято 45×50мм в соответствии с постановлением Госстроя СССР №104 от 11 августа 1970г.

Внутренние поверхности кабин должны быть гладкими, подготовленными под отделку масляной краской или под облицовку плиткой. В последнем случае трубы ВК у пола кабины должны быть закрыты приступкой. Характер отделки указывается в заказе заводу-изготовителю. Высота панелей в кабине должна быть не менее 1600мм Участки стен выше панели и потолок отделываются клеевыми, известковыми и другими красками.

Поставка кабин потребителю производится по достижении бетоном отпускной прочности.

Величина отпускной прочности бетона устанавливается по согласованию между предприятием-изготовителем, потребителем и проектной организацией в зависимости от условий транспортирования и монтажа кабин.

При этом отпускная прочность бетона в кабинах из тяжелого бетона должна быть не менее 70% от проектной марки по прочности на сжатие и не ниже 80% в кабинах из керамзитобетона

Отклонение от проектной толщины защитного слоя бетона до арматуры не должно превышать 3мм

Кабины должны поставляться с установленным в них оборудованием, т.е иметь полную заводскую готовность.

Хранение и транспортирование

1 Кабины должны храниться и транспортироваться в рабочем положении, установленными на деревянные бруски высотой не менее 180мм, уложенные на плотное, тщательно выравненное основание. Данной 1600 мм.

Бруски укладываются на расстоянии 300мм от краев кабины вдоль коротких сторон.

2. Выступающие вниз детали канализационных труб должны находиться на расстоянии не менее 2см от поверхности основания, на котором установлены кабины.

3 Для защиты от атмосферных осадков кабины должны быть покрыты рубероидом, пергамином или другими гидроизоляционными материалами прикрепленными или приклеенными к верхней поверхности кабин.

4. Погрузочно-разгрузочные работы, складирование и транспортирование кабин должны производиться с соблюдением мер, исключающих возможность их повреждения.

5 Перевозку кабин следует производить на специально оборудованных транспортных средствах.

6. Подъем, погрузка, разгрузка и монтаж кабин производится с использованием специальной траверсы, гарантирующей одновременный подъем за четыре петли.

В случае применения технологии изготовления, отличающейся от принятой в строительные чертежи должны быть внесены необходимые коррективы.

До серийного выпуска санитарно-технических кабин должна быть изготовлена опытная партия, подлежащая проверке на технологичность изготовления, извлечения из формы, транспортирование и монтаж.

Завод должен изготовить кабины-эталоны по одному экземпляру каждой марки.

Приемка кабин и паспортизация должны выполняться в соответствии с ГОСТ 18048-72. Кабины санитарно-технические, железобетонные. Технические требования."

СКП$_{лев}$-21-2т

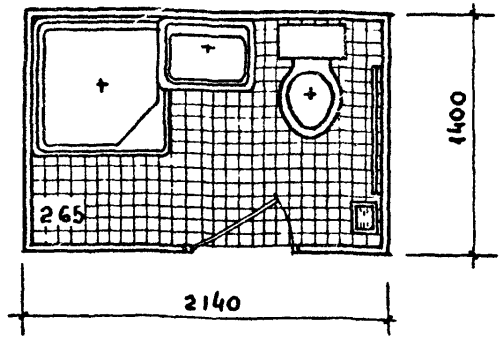

СКВ$_{лев}$-21-2т

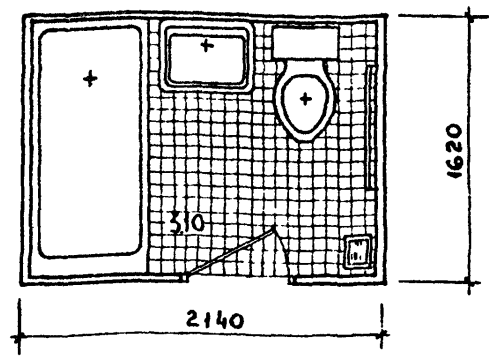

СКП$_{пр}$-21-2т

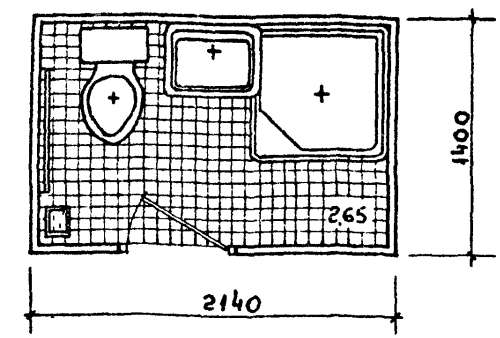

СКВ$_{пр}$-21-2т

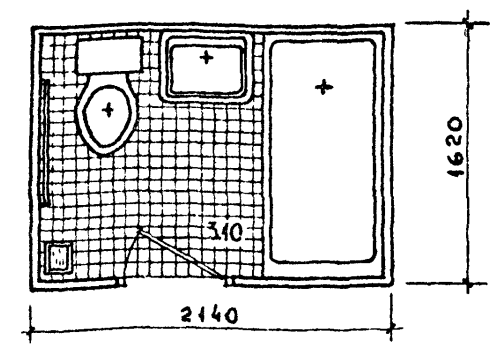

Характеристика кабины		Кабины СКП$_{лев}$-21-2т, СКП$_{пр}$-21-2т	
		из тяжелого бетона	из керамзитобетона
Масса кабины кг		2525	1850
Объем м^3	тяжелого бетона	1.01	0.75
	керамзитобетона	—	0.26
Расход стали кг		53.84	
Расход керамической плитки м^2		2.92	
Расход древесины м^3		0.114	

Характеристика кабины		Кабины СКВ$_{лев}$-21-2т СКВ$_{пр}$-21-2т	
		из тяжелого бетона	из керамзитобетона
Масса кабины кг		2875	2101
Объем м^3	тяжелого бетона	1.15	0.86
	керамзитобетона	—	0.29
Расход стали кг		55.97	
Расход керамической плитки м^2		3.36	
Расход древесины м^3		0.114	

Объемные блоки кабин изготавливаются 2^х вариантов: а) из тяжелого бетона марки 150 с объемной массой $\gamma = 2500^{кг}/м^3$
б) из керамзитобетона марки 150 с объемной массой $\gamma = 1600^{кг}/м^3$

Днища в обоих вариантах изготавливаются из тяжелого бетона марки 200 с объемной массой $\gamma = 2500^{кг}/м^3$

Масса кабины указана без учета массы оборудования

ТК 1977

Номенклатура

Серия 1.288-1
Выпуск 1 Лист 1

15124-01 5

г. Москва Ст. инж. Каминова Каминова

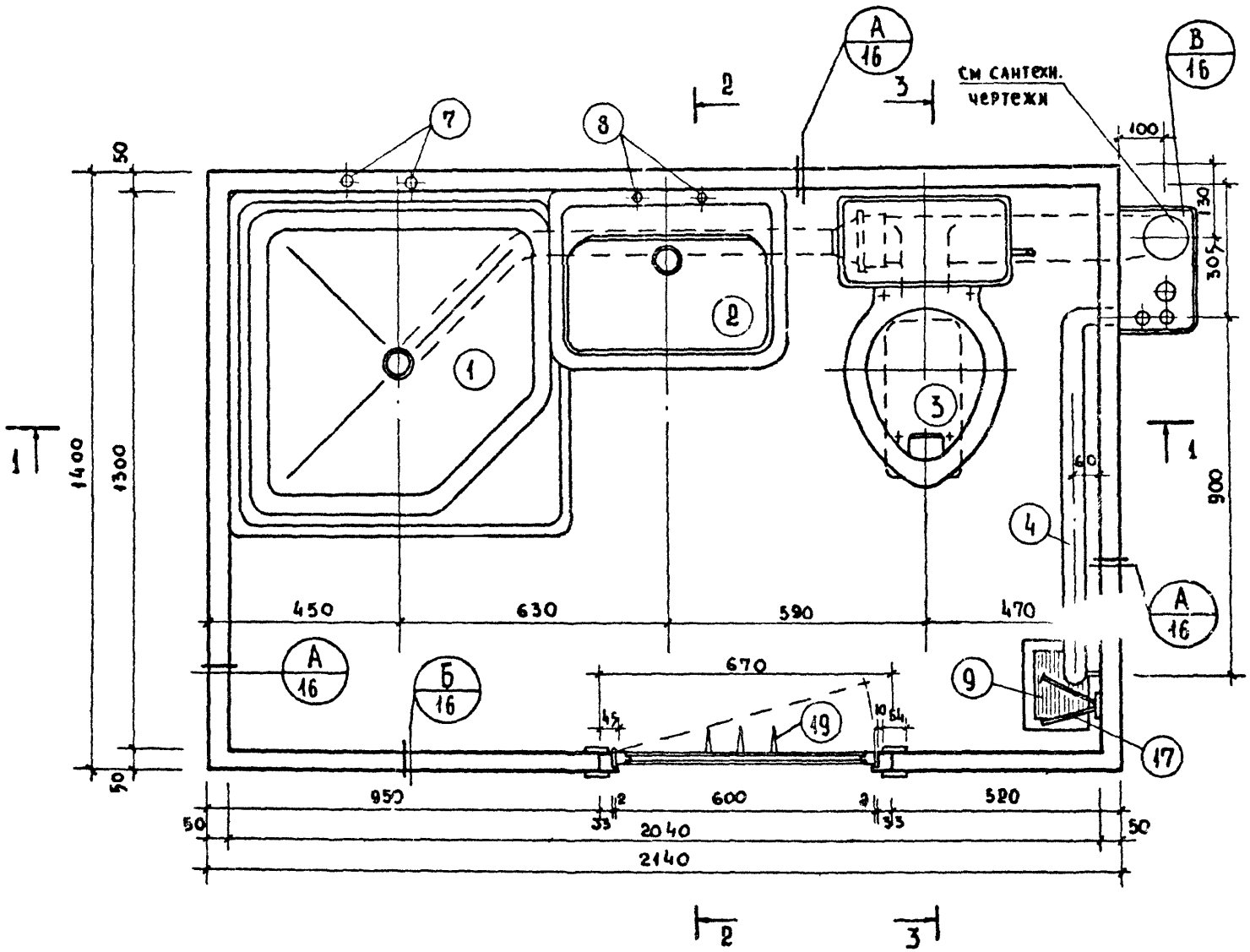

Экспликация оборудования, включаемого в смету на общестроительные работы

1. Поддон ГОСТ 10161-73
2. Умывальник ГОСТ 14360-69
3. Унитаз „Компакт" ГОСТ 9156-68
4. Полотенцесушитель из газопроводных труб
5. Светильник настенный
6. Штепсельная розетка
7. Смеситель настенный для поддона с душевой сеткой на гибком шланге ГОСТ 19804-74
8. Смеситель настольный для умывальника ГОСТ 19802-74
9. Трап ГОСТ 1811-73
10. Вентиляционная решетка ГОСТ 13448-68

Экспликация оборудования, комплектуемого за счет потребителя

11. Штанга со штангодержателями для занавеси к поддону
12. Планка с леской для сушки белья
13. Кронштейн для душевой сетки
14. Зеркало 600×500 мм
15. Полочка туалетная
16. Поручень для поддона
17. Вешалка трехрожковая
18. Бумагодержатель
19. Крючки-вешалки
20. Вентиляционный патрубок

ТК 1977

Сантехкабина СКПлев-21-2т. Общий вид. План с размещением оборудования

Серия 1.288-1
Выпуск 1 | Лист 2

15124-01 10

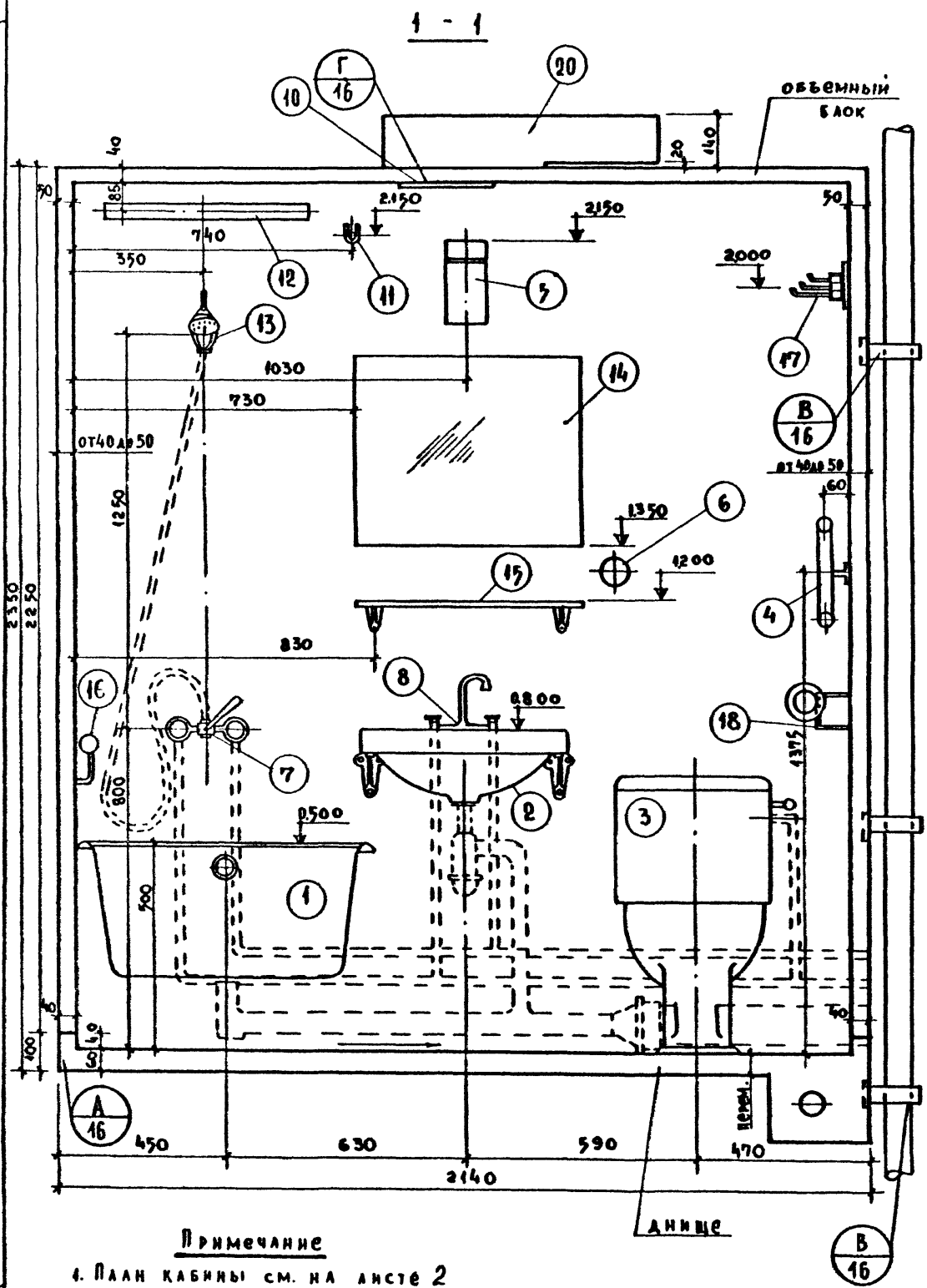

Примечание

1. План кабины см. на листе 2
2. Маркировка разреза дана на листе 2
3. Экспликацию см. на листе 2

ТК 977

Сантехкабина СКПлев-21-2т Общий вид. Разрез 1-1

Серия 1.288-1 Выпуск 1 Лист 3

15124-01 11

10

г. Москва	Ст. инж.	Каминова	Каминова

ТК 1977

Сантехкабина СКПлев-21-2т. Общий вид

Разрез 2 - 2

2 - 2

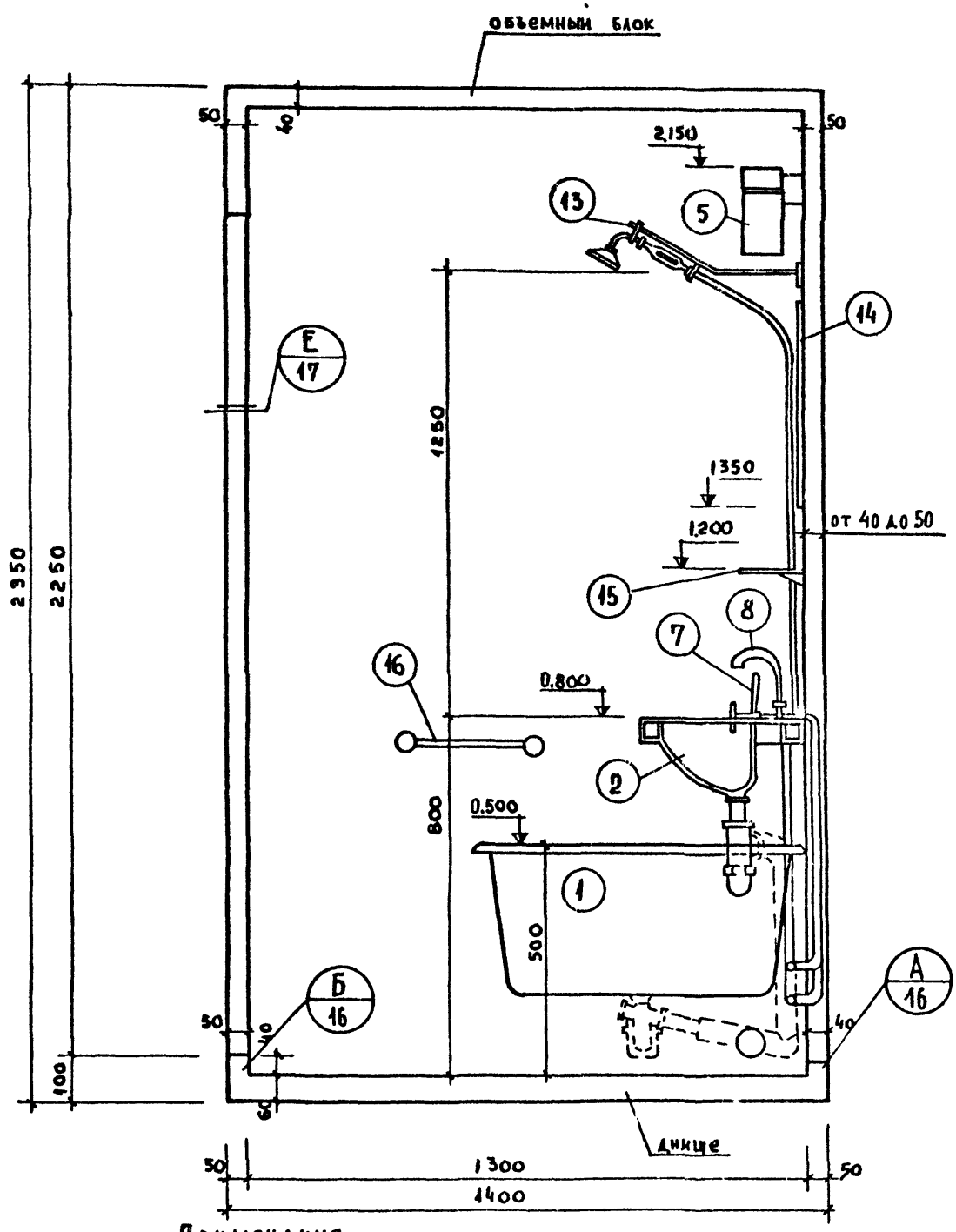

Примечание

1. План кабины см на листе 2
2. Маркировка разреза дана на листе 2
3. Экспликацию см. на листе 2

Серия 1.288-1

Выпуск 1 | Лист 4

15124-01 12

11

Спецификация металлических изделий				
Марка изделия	Кол шт	Расход стали, кг 1 шт	Расход стали, кг общий	ГОСТ
Болт М6-25	4×3	0.007	0.007	7798-70*
Гайка М6	4×3	0.003	0.036	5915-70*
Шайба 6	5×3	0.003	0.045	6958-68*
		Итого	0.088	

Спецификация металлических изделий на кабину				
Марка элемента	Кол шт	Расход стали кг 1 шт	Расход стали кг общий	№ № листа
М 9	1×3	1.13	3.39	44
М 10	1×3	0.39	1.17	
М 11	2×3	0.03	0.18	
М 12	1×3	0.02	0.06	
М 13	4	0.05	0.20	
		Итого	5.0	

3-3

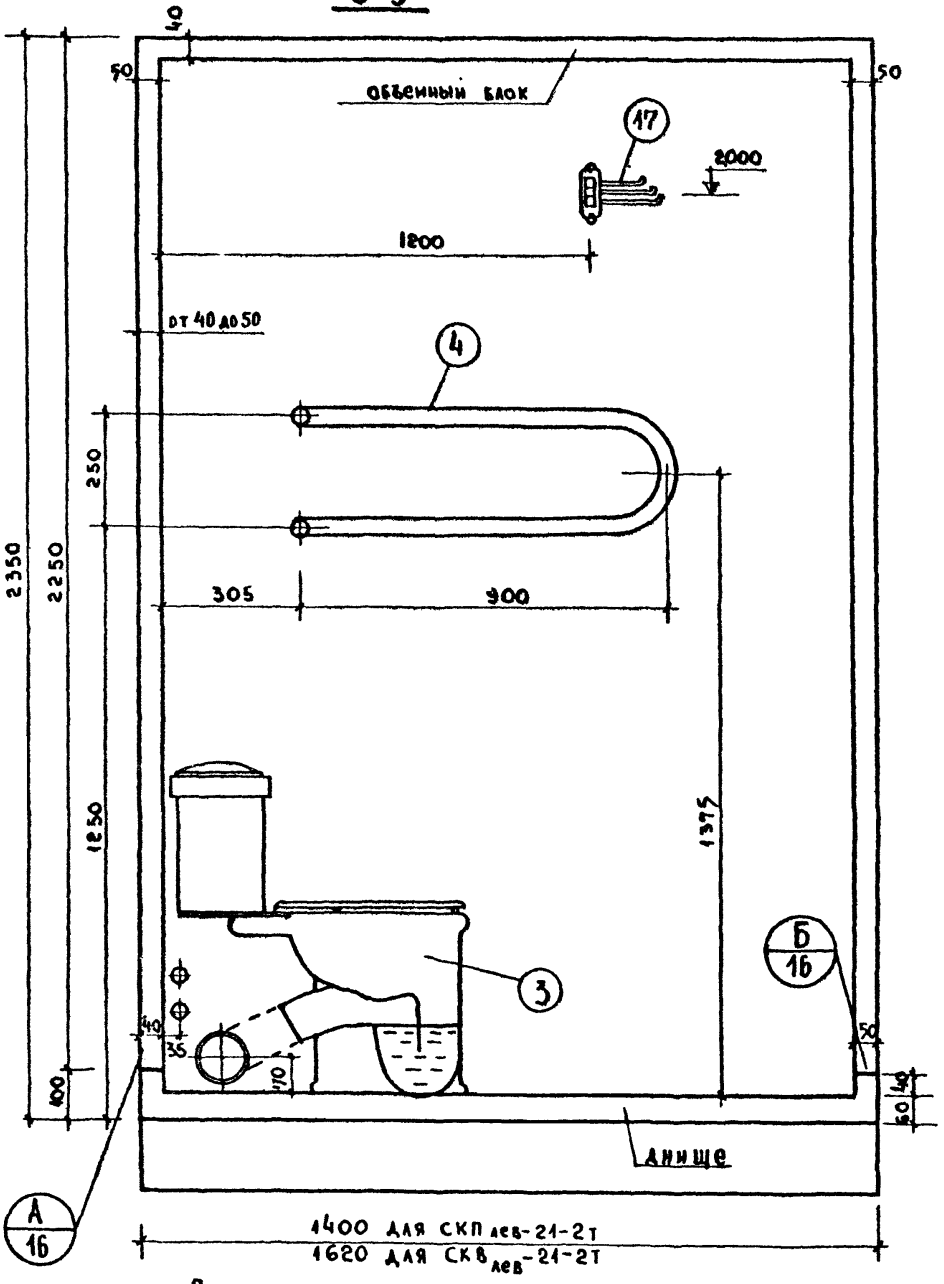

Примечание

1. План кабины см. на листах 2, 6
2. Маркировка разреза дана на листах 2, 6
3. Экспликацию см. на листах 2, 6

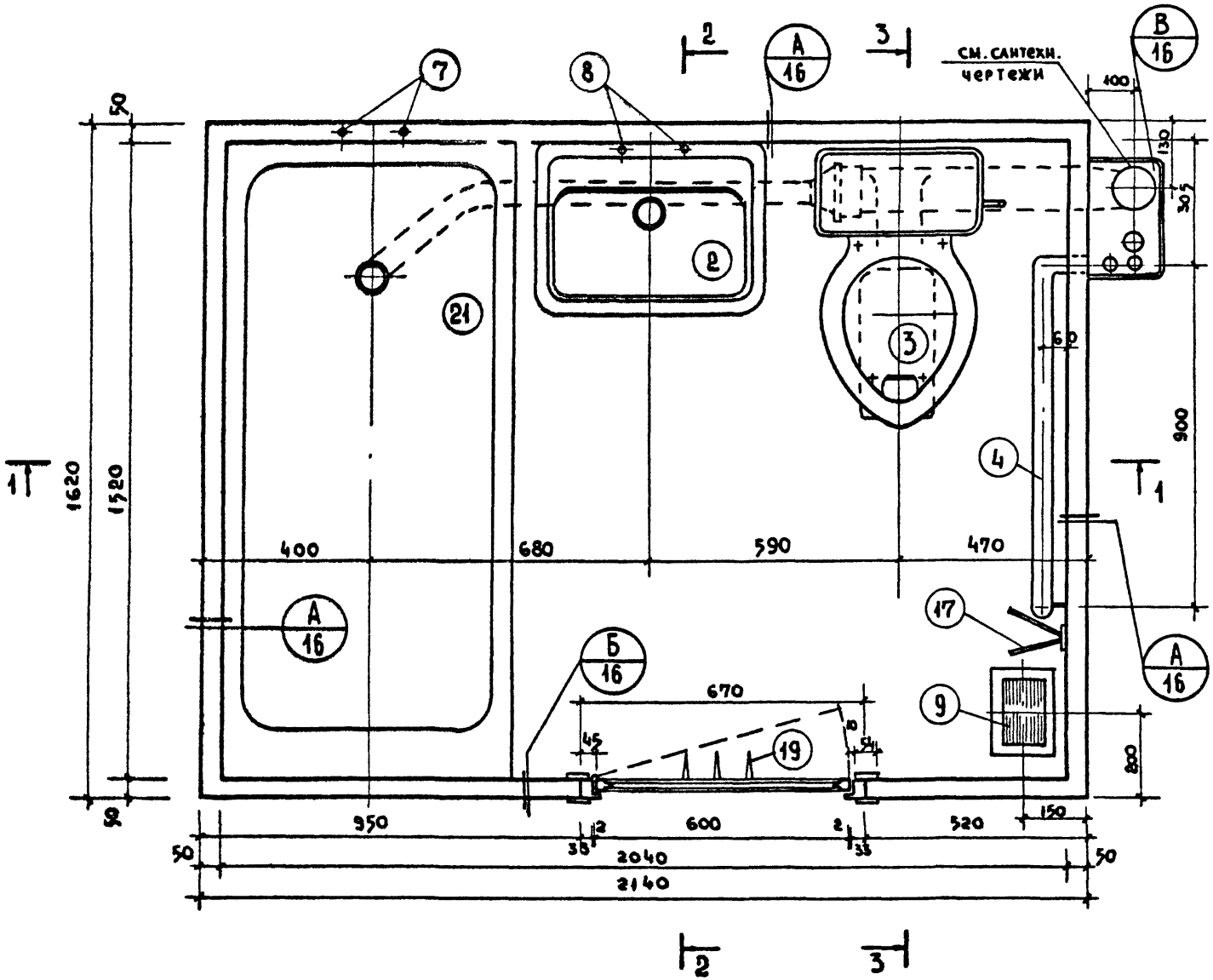

Экспликация оборудования, включаемого в смету на общестроительные работы

21. Ванна ГОСТ 1154-73*
2. Умывальник ГОСТ 14360-69
3. Унитаз „Компакт" ГОСТ 9156-68
4. Полотенцесушитель из газопроводных труб
5. Светильник настенный
6. Штепсельная розетка
7. Смеситель настенный для ванны с душевой сеткой на гибком шланге ГОСТ 19874-74
8. Смеситель настольный для умывальника ГОСТ-19802-74
9. Трап ГОСТ 1811-73
10. Вентиляционная решетка ГОСТ 13448-68

Экспликация оборудования, комплектуемого за счет потребителя

11. Штанга со штангодержателями для занавеси к ванне
12. Планка с леской для суш. белья
13. Кронштейн для душевой сетки
14. Зеркало 600×500 мм
15. Полочка туалетная
16. Поручень для ванны
17. Вешалка трехрожковая
18. Бумагодержатель
19. Крючки-вешалки
20. Вентиляционный патрубок

ТК 1977

Сантехкабина СКВ лев-21-2т. Общий вид. План с размещением оборудования.

Серия 1.288-1
Выпуск 1 | Лист 6

г Москва	ст инж	Каминова	КАМИНОВА	сектор ЭО		Лебедев

ТК 1977

Сантехкабина СКВлев-21-2т. Общий вид. Разрез 1-1

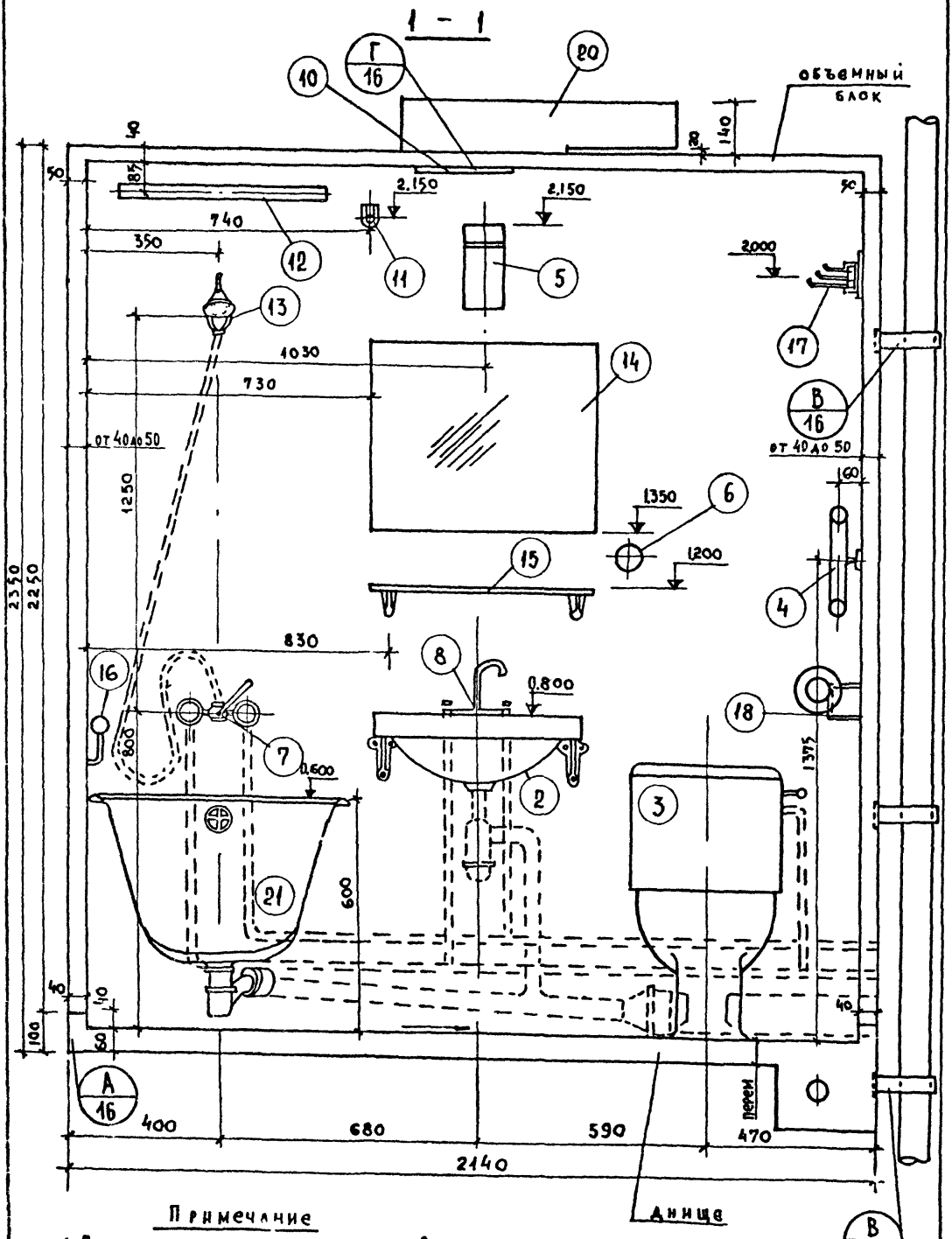

Примечание

1. План кабины см. на листе 6
2. Маркировка разреза дана на листе 6
3. Экспликацию см. на листе 6

Серия 1288-1 | Выпуск 1 | Лист 7

15124-01 15

14

2 - 2

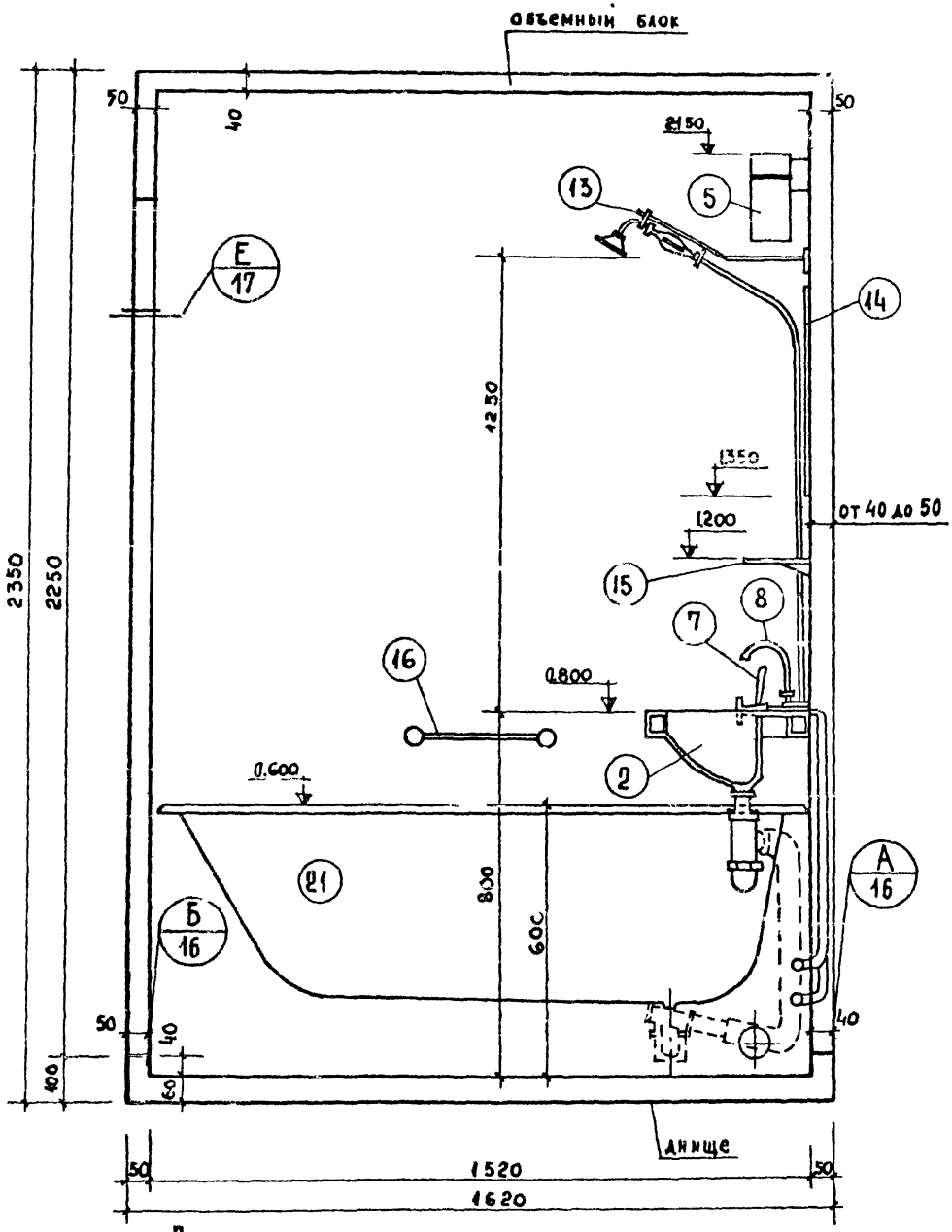

Примечание

1. План кабины см на листе 6
2. Маркировка разреза дана на листе 6
3. Экспликацию см. на листе 6

Сантехкабина СКВ лев-21-2т Общий вид. Разрез 2 - 2

15124-01 16

Серия 1288-1 | Выпуск 1 | Лист 8

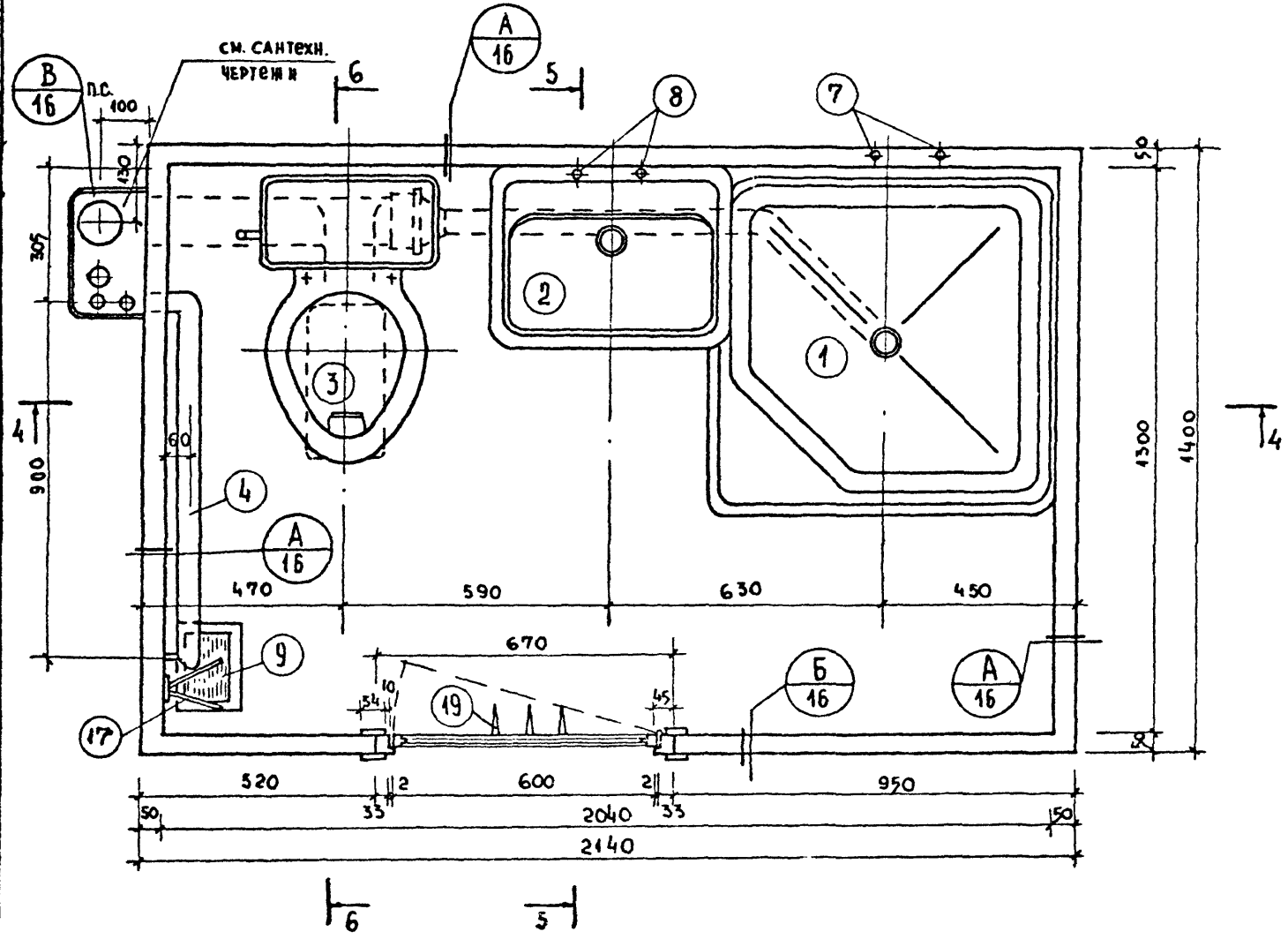

Экспликация оборудования, включаемого в смету на общестроительные работы

1. Поддон ГОСТ 10161-73
2. Умывальник ГОСТ 14360-69
3. Унитаз „Компакт" ГОСТ 9156-68
4. Полотенцесушитель из газопроводных труб
5. Светильник настенный
6. Штепсельная розетка
7. Смеситель настенный для поддона с душевой сеткой на гибком шланге ГОСТ 19974-74
8. Смеситель настольный для умывальника ГОСТ 19802-74
9. Трап ГОСТ 1811-73
10. Вентиляционная решетка ГОСТ 5348-68

Экспликация оборудования, комплектуемого за счет потребителя

11. Штанга со штангодержателями для занавеси к поддону
12. Планка с леской для суш. белья
13. Кронштейн для душевой сетки
14. Зеркало 600×500мм
15. Полочка туалетная
16. Поручень для поддона
17. Вешалка трехрожковая
18. Бумагодержатель
19. Крючки-вешалки
20. Вентиляционный патрубок

г. Москва | Камнова сектор 30 | Лебедев

ТК 1977

Сантехкабина СКПпр-21-2т. Общий вид. План с размещением оборудования.

Серия 1.288-1 | Выпуск 1 | Лист 9

Сантехкабина СКПпр-21-2т. Общий вид. Разрез 4-4

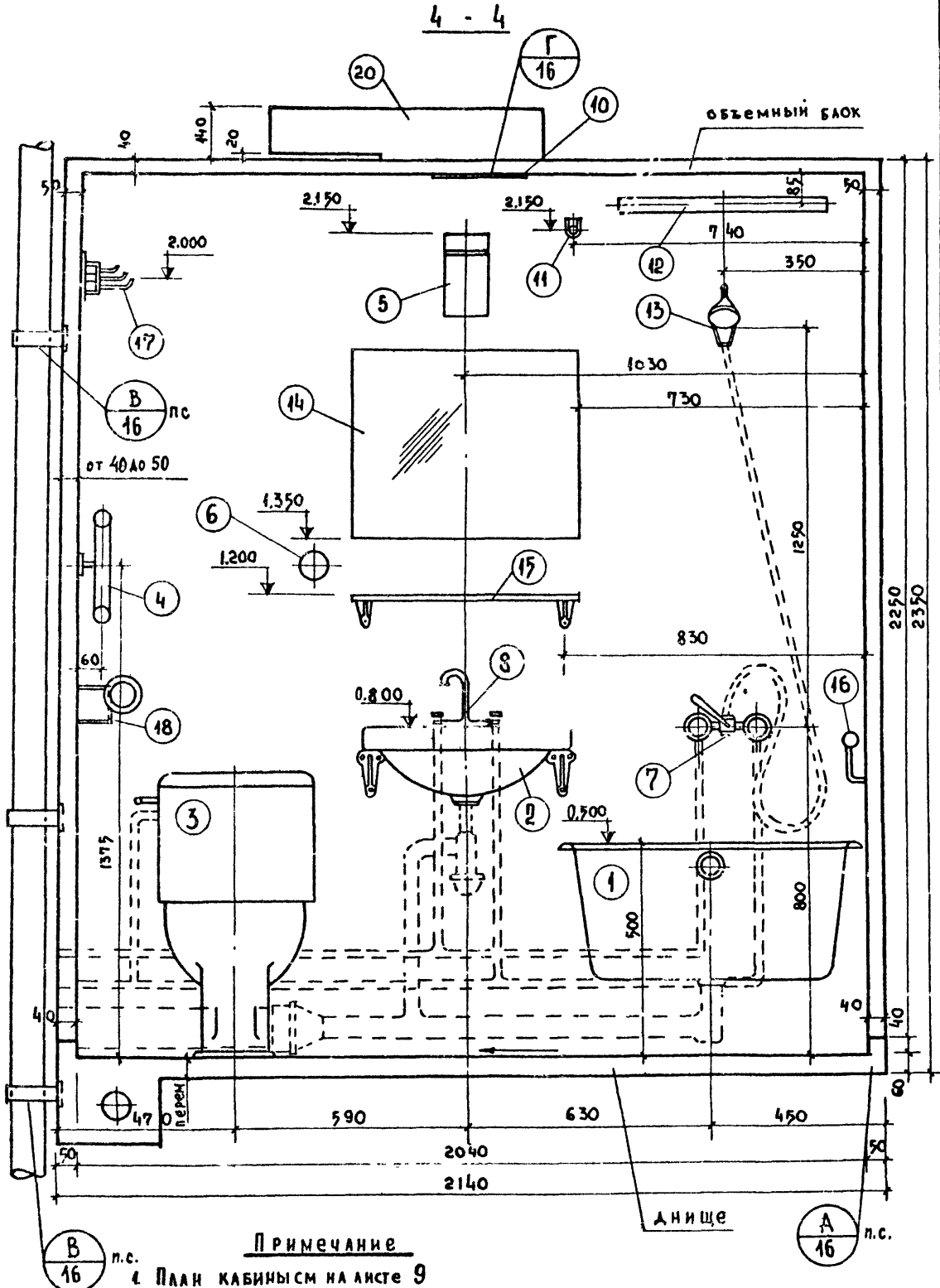

Примечание

1. План кабины см на листе 9
2. Маркировка разреза дана на листе 9
3. Экспликацию см на листе 9

5 - 5

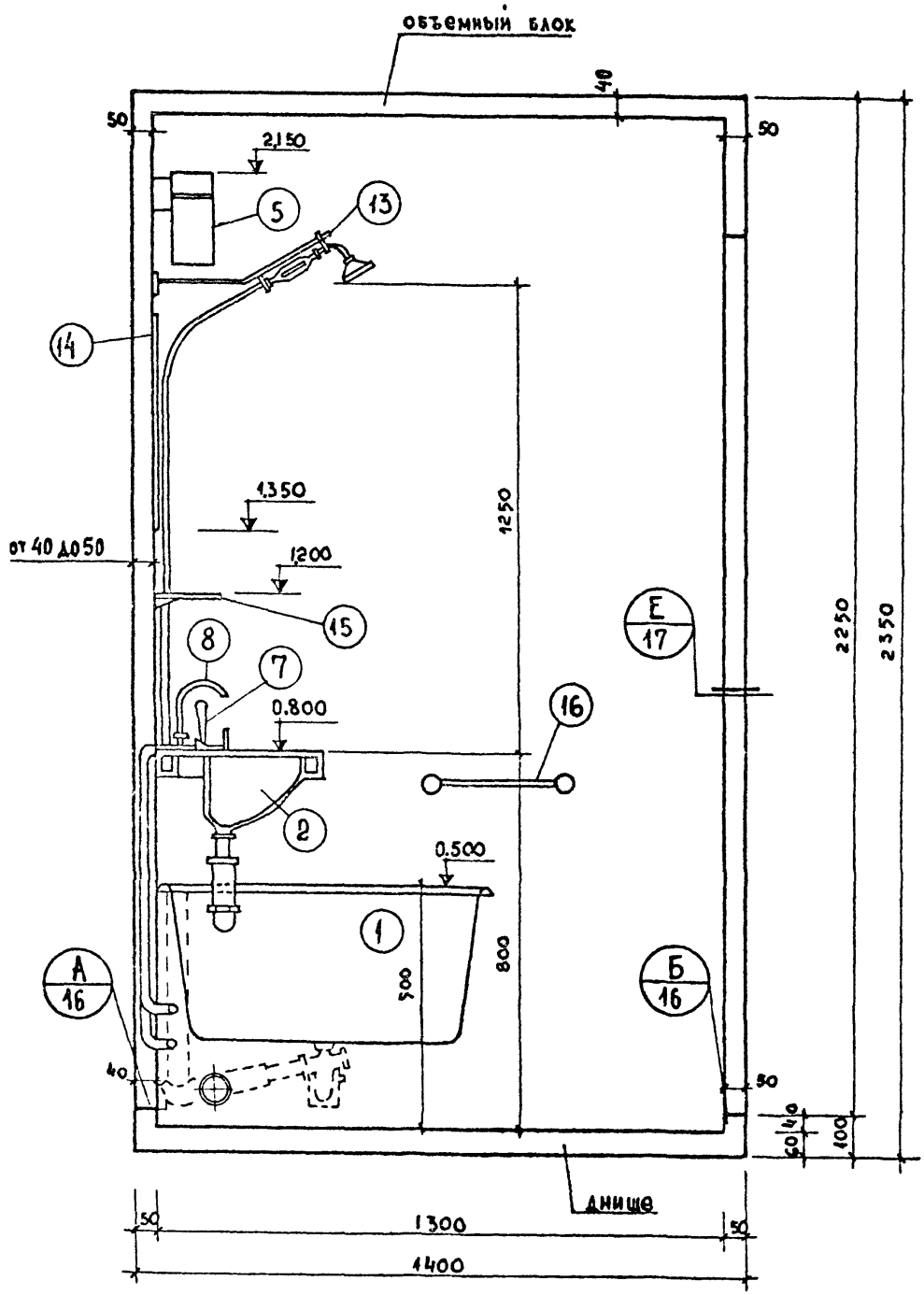

Примечание

1. План кабины см на листе 9
2. Маркировка разреза дана на листе 9
3. Экспликацию см. на листе 9

Сантехкабина СКП пр-21-2т Общий вид Разрез 5-5

1977

15124-01 19

Серия 1288-1 | Выпуск 1 | Лист 11

ТК 1977

Сантехкабины СКПпр-21-2т, СКВпр-21-2т. Общий вид. Разрез 6-6

Спецификация металлических изделий				
Марка изделия	Кол шт	Расход стали кг 1 шт	Расход стали кг общий	ГОСТ
Болт М6×25	1×3	0.007	0.007	7798-70*
Гайка М6	4×3	0.003	0.036	5915-70*
Шайба 6	5×3	0.003	0.045	6958-68*
		Итого	0.088	

Спецификация металлических изделий на кабину				
Марка элемента	Кол шт	Расход стали, кг 1 шт	Расход стали, кг общий	№ листа
М 9	1×3	1.13	3.39	44
М 10	1×3	0.39	1.17	
М 11	2×3	0.03	0.18	
М 12	1×3	0.02	0.06	
М 13	4	0.05	0.20	
		итого	5.0	

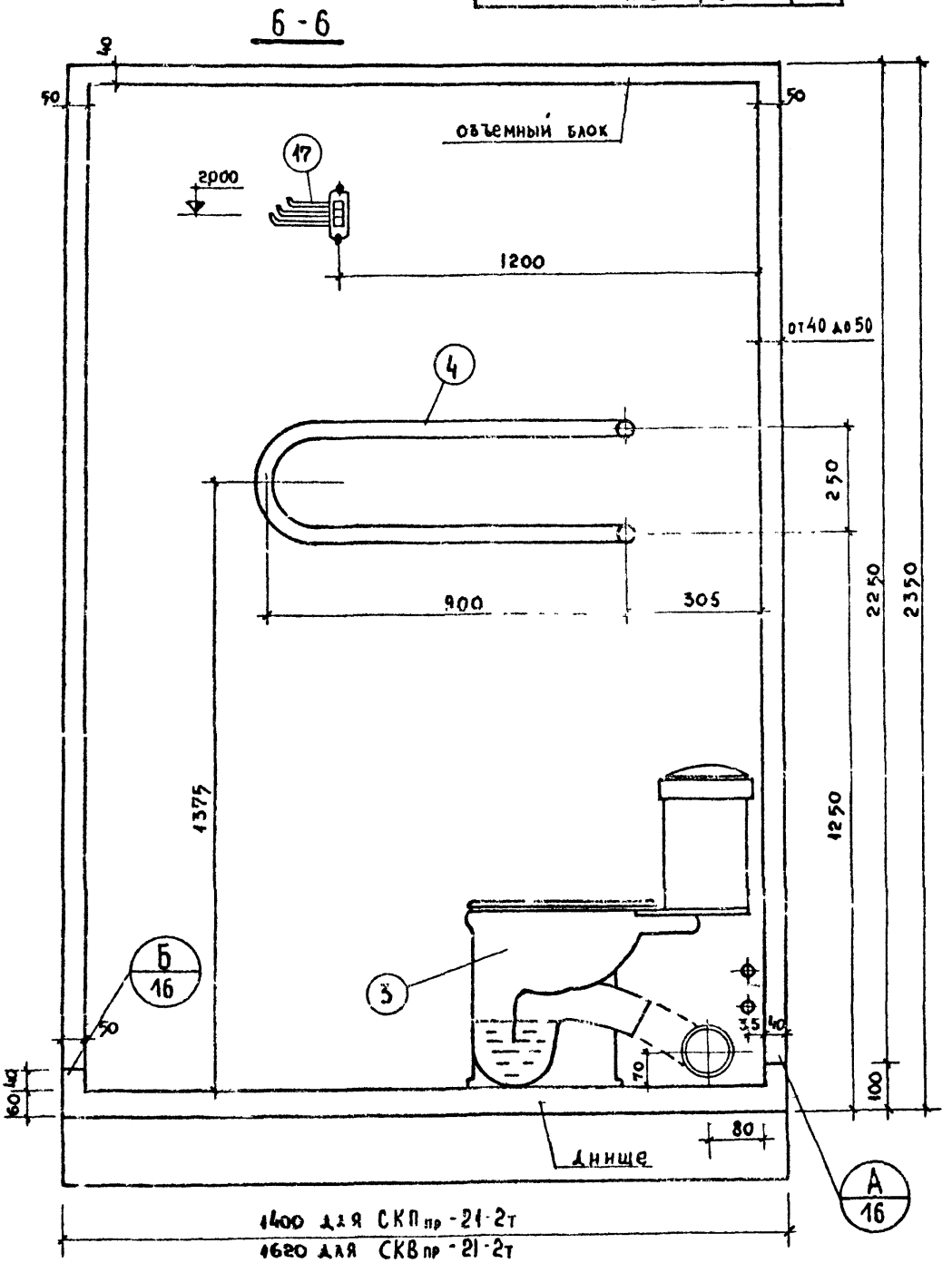

Примечание

1. План кабины см. на листах 9, 13
2. Маркировка разреза дана на листах 9, 13
3. Экспликацию см. на листах 9, 13

Серия 1.288-1 Выпуск 1 Лист 12

15124-01 20

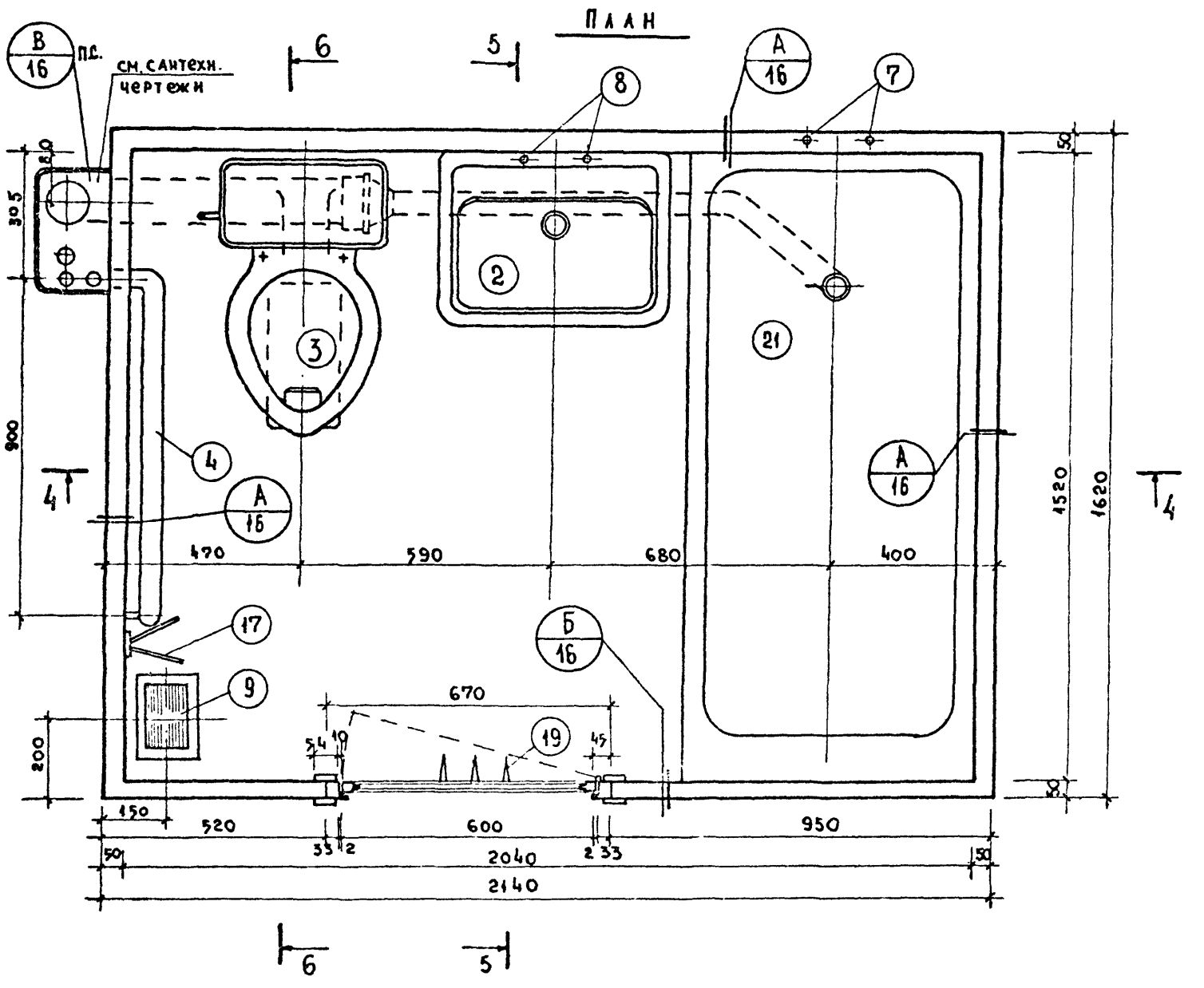

Экспликация оборудования, включаемого в смету на общестроительные работы

21. Ванна ГОСТ 1154-73*
2. Умывальник ГОСТ 14360-69
3. Унитаз „Компакт" ГОСТ 9156-68
4. Полотенцесушитель из газопроводных труб
5. Светильник настенный
6. Штепсельная розетка
7. Смеситель настенный для ванны, с душевой сеткой на гибком шланге ГОСТ 19804-74
8. Смеситель настольный для умывальника ГОСТ 19804-74
9. Трап ГОСТ 1811-73
10. Вентиляционная решетка ГОСТ 15148-68

Экспликация оборудования, комплектуемого за счет потребителя.

11. Штанга со штангодержателями для занавеси к ванне
12. Планка с леской для сущ. белья
13. Кронштейн для душевой сетки
14. Зеркало 600×500мм
15. Полочка туалетная
16. Поручень для ванны
17. Вешалка трехрожковая
18. Бумагодержатель
19. Крючки-вешалки
20. Вентиляционный патрубок

г. Москва | Ст. инж. | Каминова | Сектор 30 | Лебедев

ТК 1977

Сантехкабина СКВпр 21-2т. Общий вид. План с размещением оборудования

Серия 1.288-1
Выпуск 1 | Лист 13

Сантехкабина СКВпр-21-2т. Общий вид. Разрез 4-4

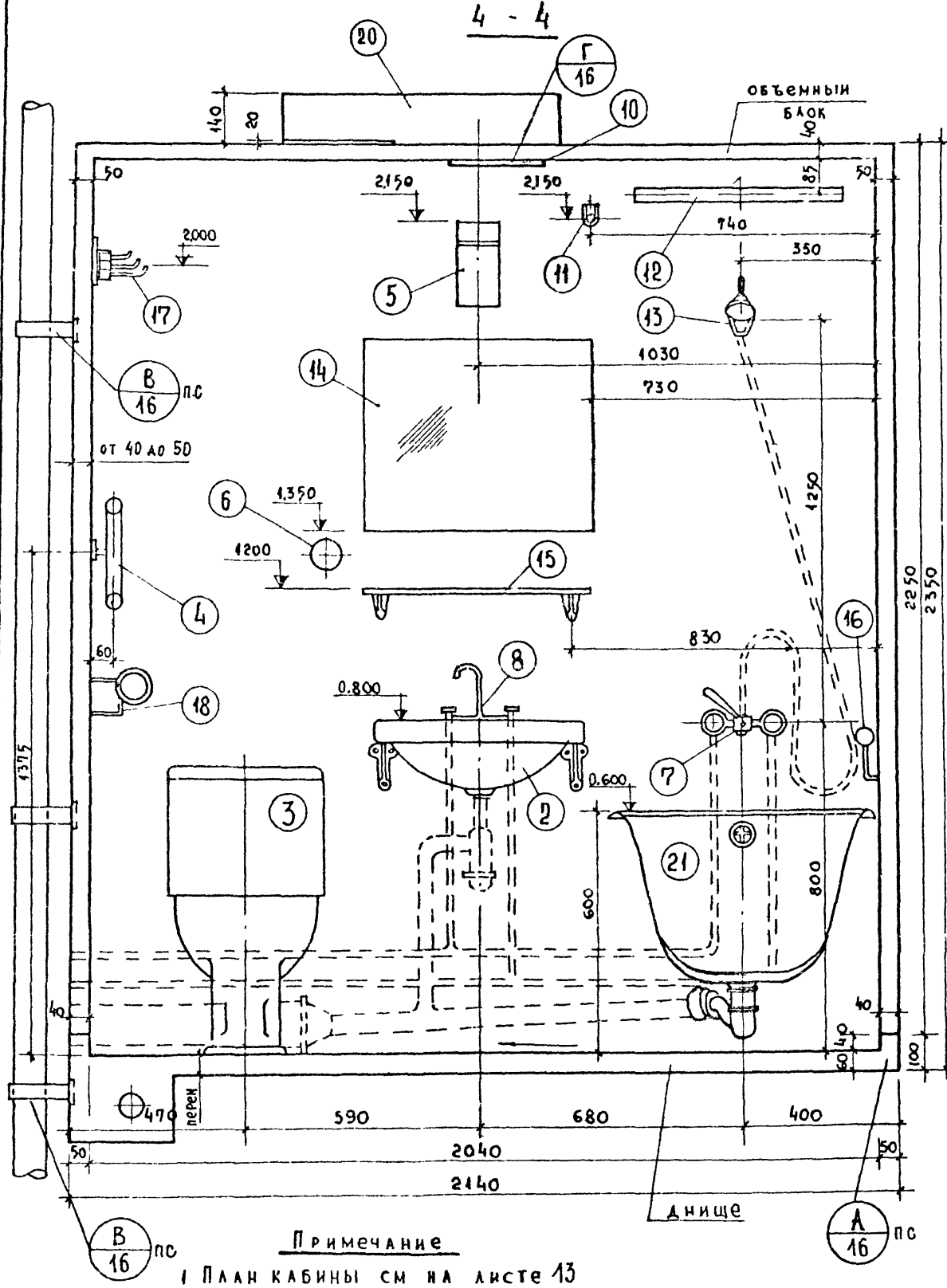

Примечание

1 План кабины см на листе 13

2 Маркировка разреза дана на листе 13

3. Экспликацию см на листе 13

5 - 5

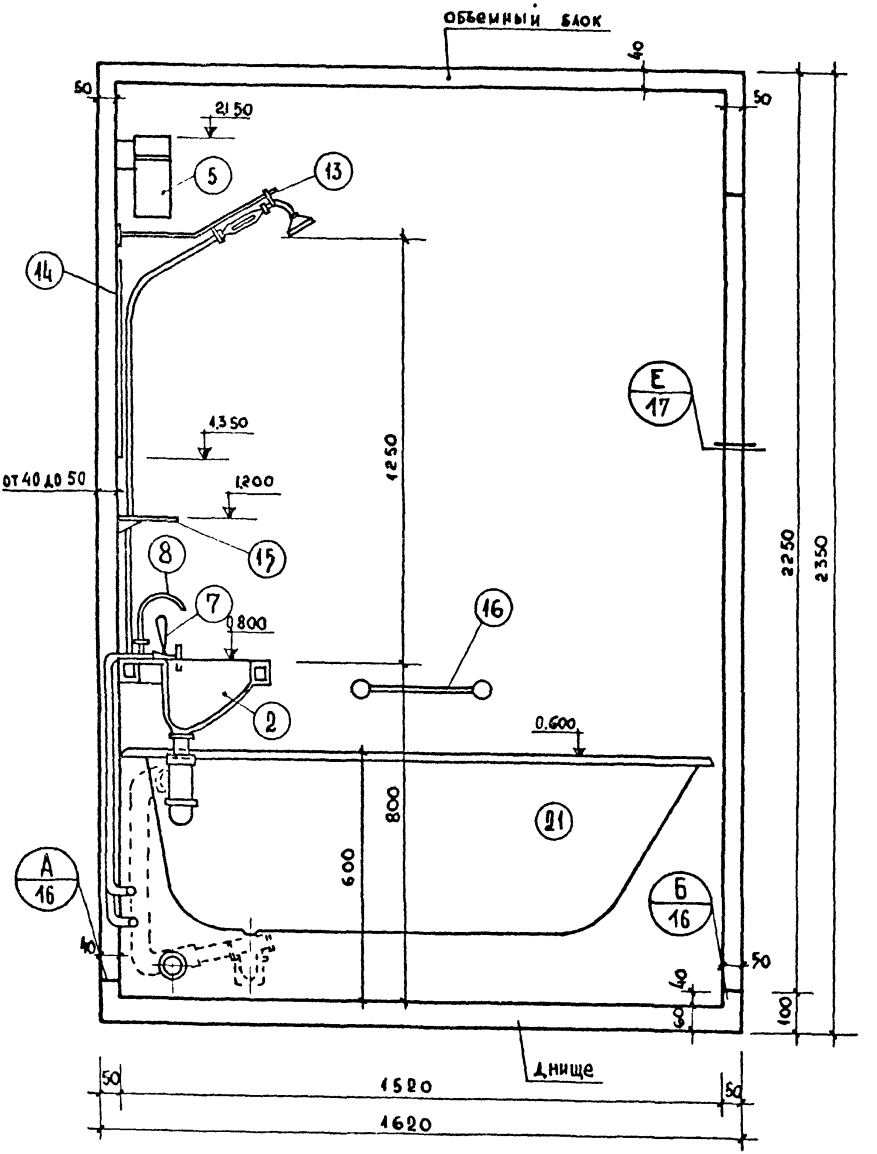

Примечание

1. План кабины см. на листе 13
2. Маркировка разреза дана на листе 13
3. Экспликацию см. на листе 13

А

Крепление объемного блока кабины к днищу

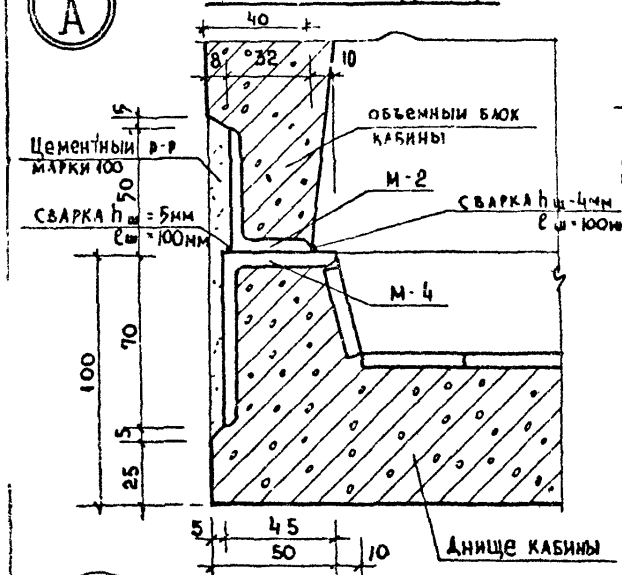

Б

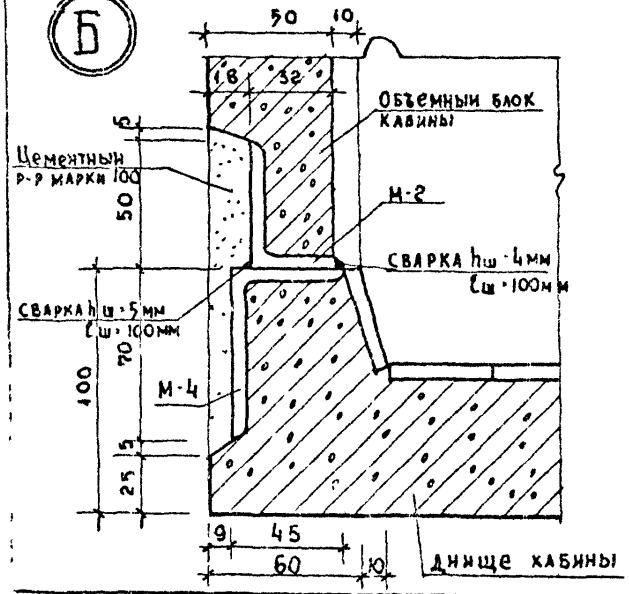

В

Деталь крепления стояков к кабине (деталь дана для левых кабин для правых - зеркальна)

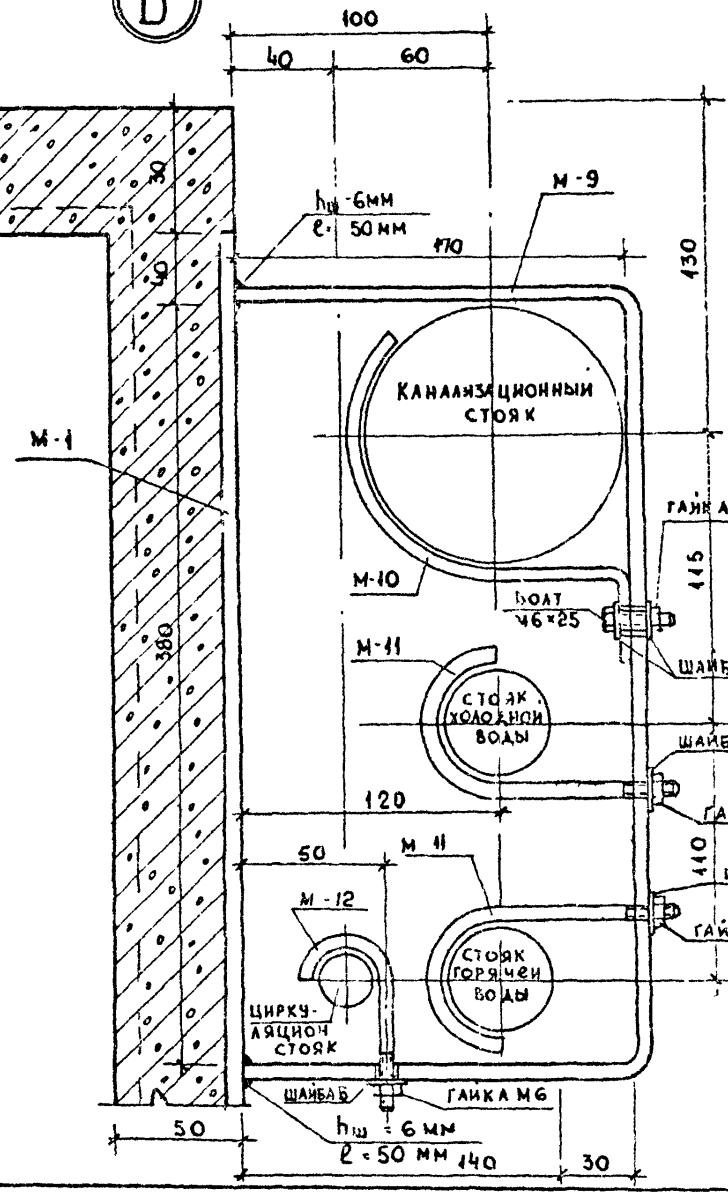

Г

Установка вентиляционного патрубка

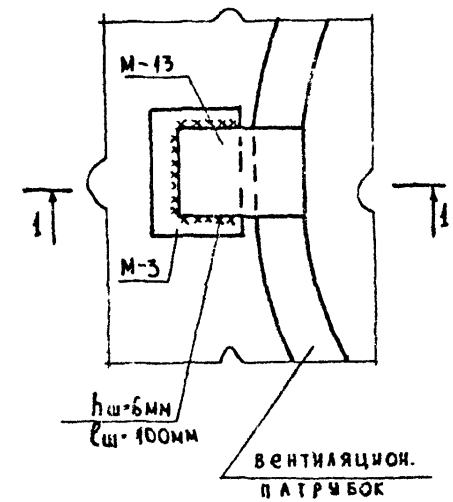

1 - 1

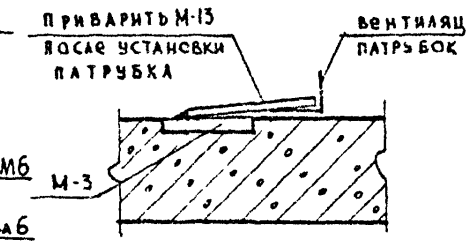

Примечания

1 Узлы замаркированы на чертежах общего вида кабин с листа 2 по лист 15

2 Сварку закладных деталей между собой производить электродами Э-42, ГОСТ 9467-75.

Д Установка дверного блока в кабинах СКПлев-21-2т и СКВлев-21-2т

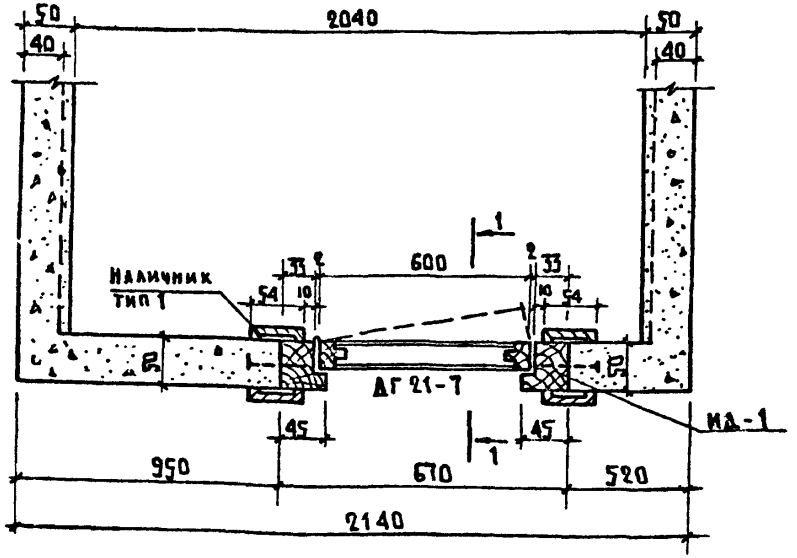

Е Установка дверного блока в кабинах СКПпр-21-2т и СКВпр-21-2т

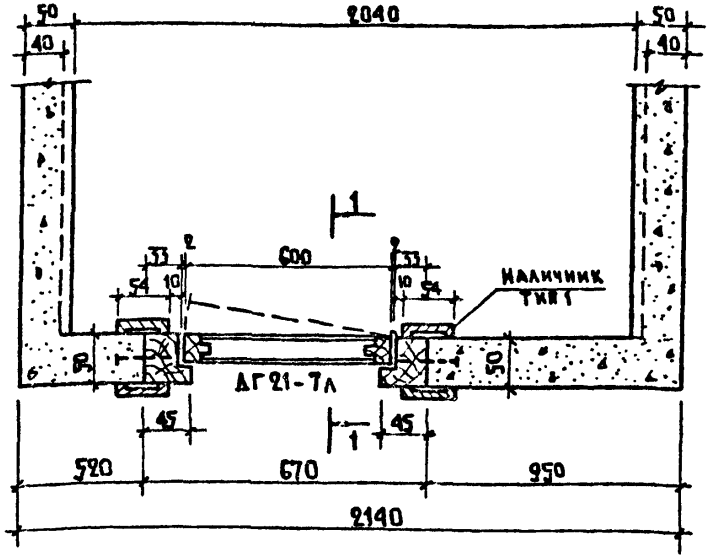

1-1

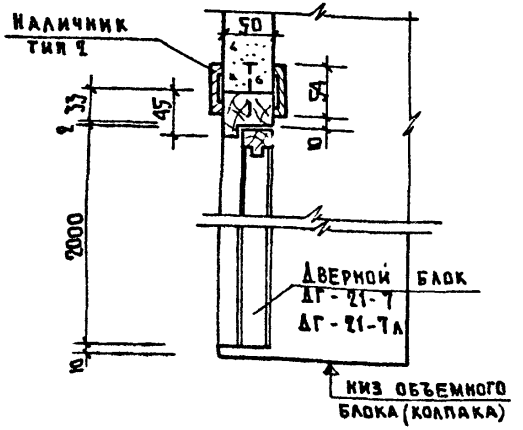

Спецификация столярных изделий

Марка изделия	Наименование изделия	Колич. шт.	Расход древесины м³	Расход плит древесно-волокнистых твердых м²
ДГ21-7, ДГ21-7л (ГОСТ 6629-74)	Дверной блок	1	0,0472	2,48
Наличник тип1 (ГОСТ 8242-75)	Наличник	9,8 п.м.	0,0098	—
	Итого:		0,057	2,48

Примечание

Дверные коробки устанавливаются в форму до бетонирования.

По всему периметру коробки забить гвозди d-3мм, ℓ-70мм через 150 мм.

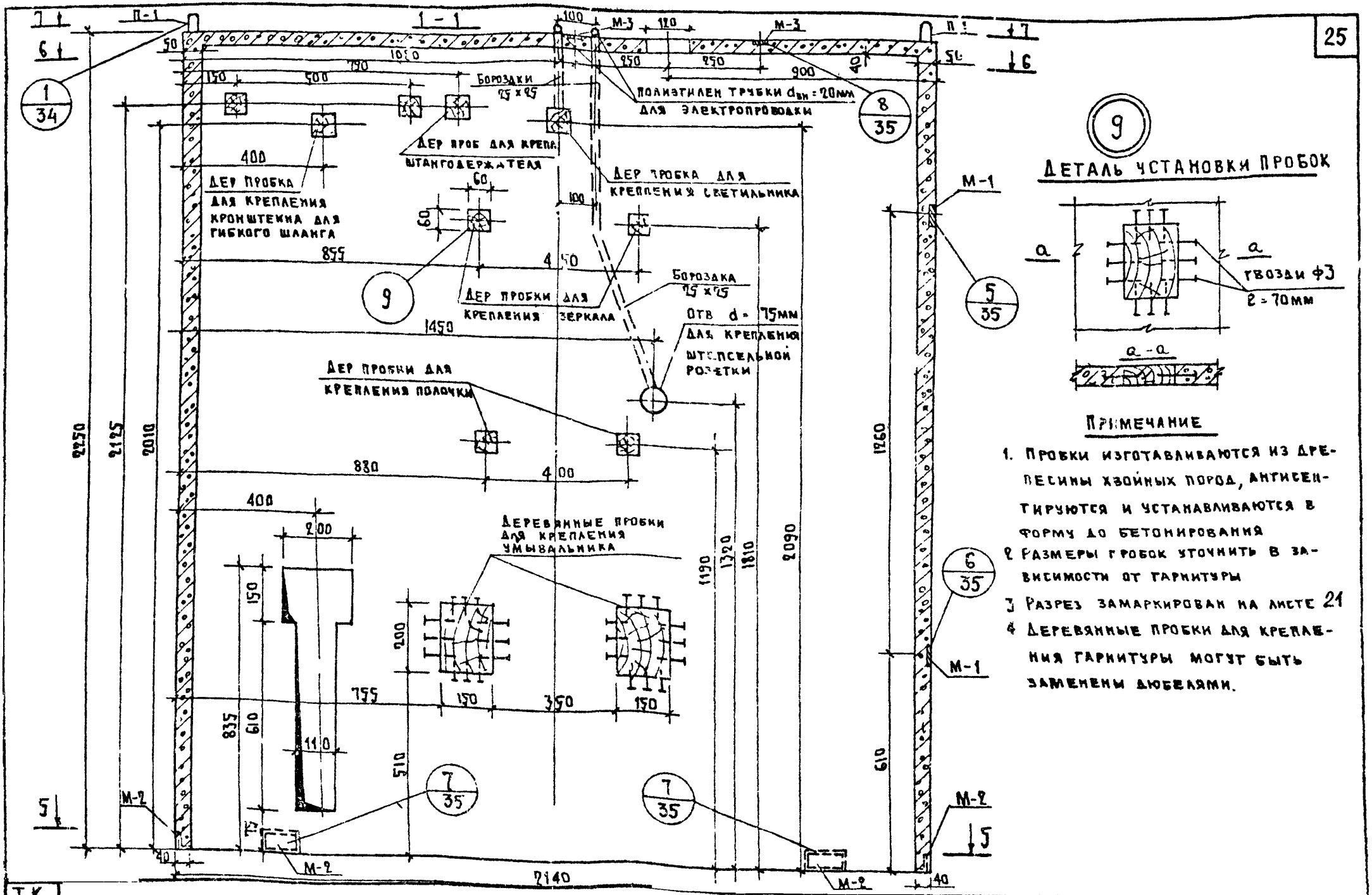

9 Деталь установки пробок

Примечание

1. Пробки изготавливаются из древесины хвойных пород, антисептируются и устанавливаются в форму до бетонирования
2. Размеры пробок уточнить в зависимости от гарнитуры
3. Разрез замаркирован на листе 21
4. Деревянные пробки для крепления гарнитуры могут быть заменены дюбелями.

ТК 1977

Сантехкабины СКП$_{лев}$-21-2т, СКВ$_{лев}$-21-2т Объемный блок Опалубка Разрез 1-1

Серия 1.288-1
Выпуск 1 | Лист 18

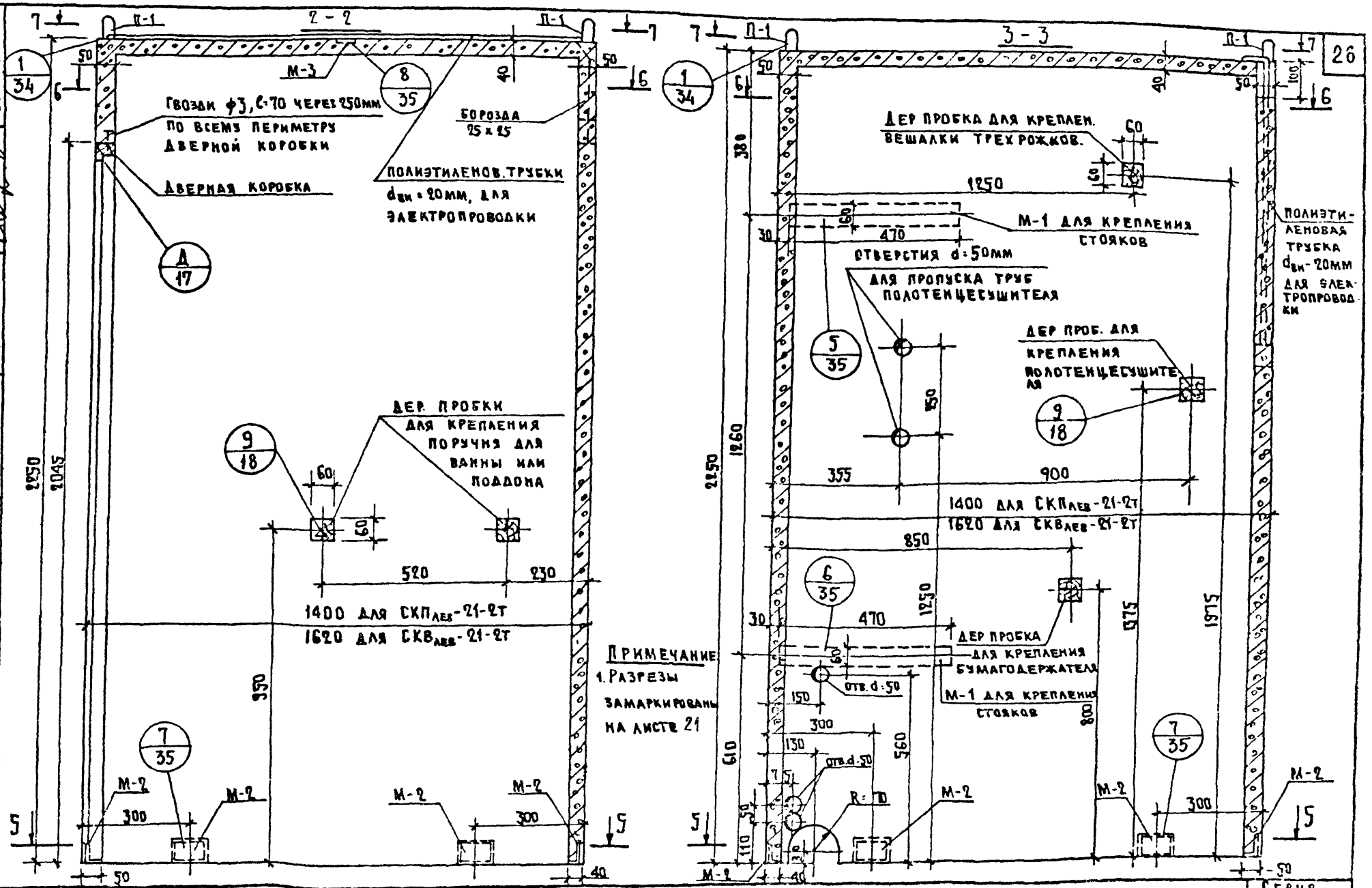

ГИП	Шутов	
Нач. отд.	Лебедев	
Сектор ОВ		
Сектор ЭО		
Конмарт		
Камынова		
Гл. инж. пр-та		
Ст. инженер		
г. Москва		

ТК 1977

Сантехкабины СКП лев-21-2т, СКВ лев-21-2т. Объемный блок. Опалубка. Разрезы 2-2 и 3-3

Серия 1.288-1
Выпуск 1 | Лист 19

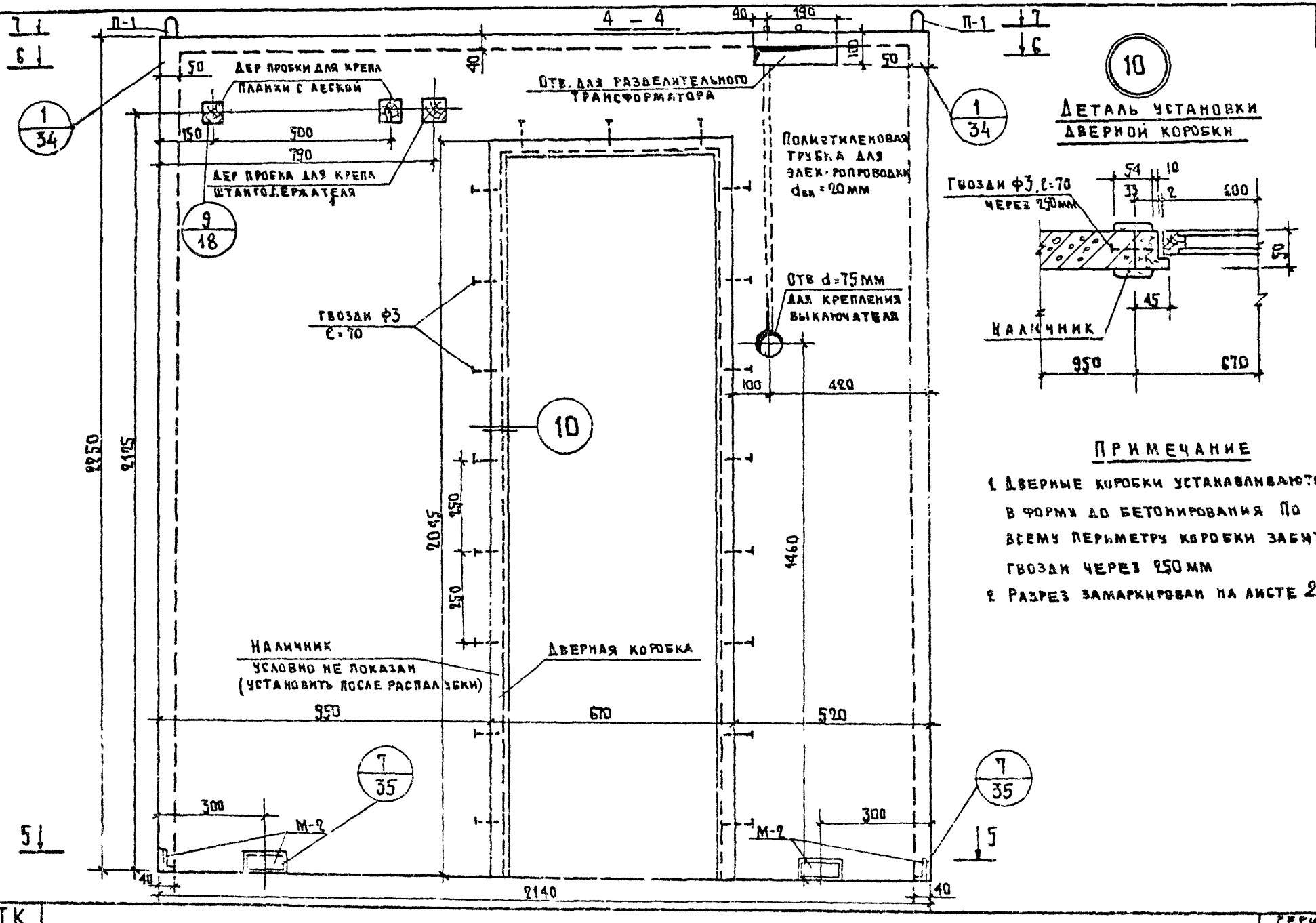

10 Деталь установки дверной коробки

Примечание

1. Дверные коробки устанавливаются в форме до бетонирования По всему периметру коробки забить гвозди через 250 мм
2. Разрез замаркирован на листе 21

ЛЕБЕДЕВ | СЕКТОР 30 | КАМИНОВА

5 - 5

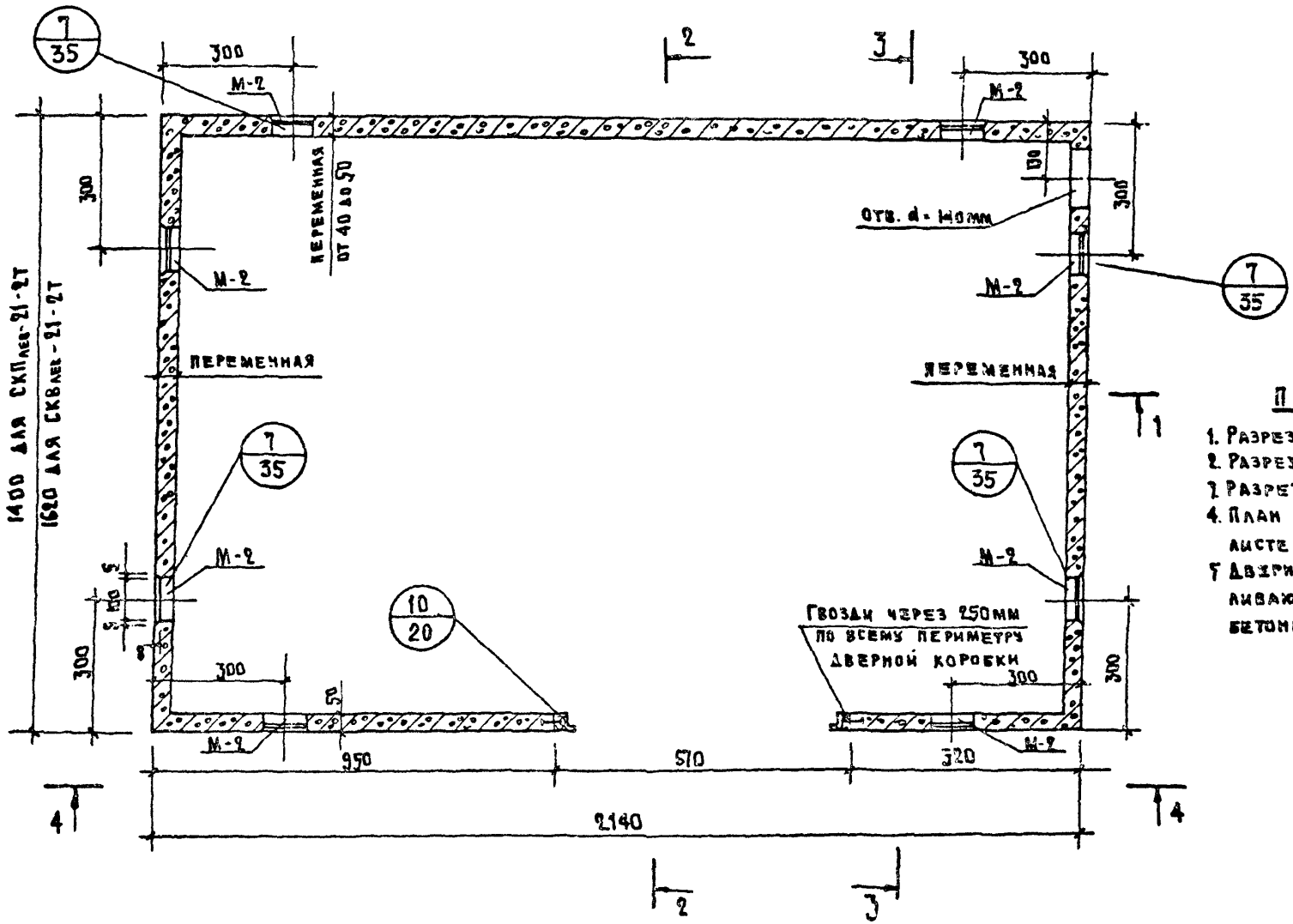

Примечание

1. Разрез 1-1 см. лист 18
2. Разрезы 2-2 и 3-3 см. лист 19
3. Разрез 4-4 см. лист 20
4. План замаркирован на листе 18
5. Дверные коробки устанавливаются в форме до бетонирования

ТК 1977

САНТЕХКАБИНЫ СКП лев-21-2т, СКВлев-21-2т. ОБЪЕМНЫЙ БЛОК. ОПАЛУБКА. ПЛАН ПО 5-5

Серия 1.288-1 | Выпуск 1 | Лист 21

ЛЕБЕДЕВ
СЕКТОР 30
КАМИНОВА
ГТ ИНЖ

6 - 6

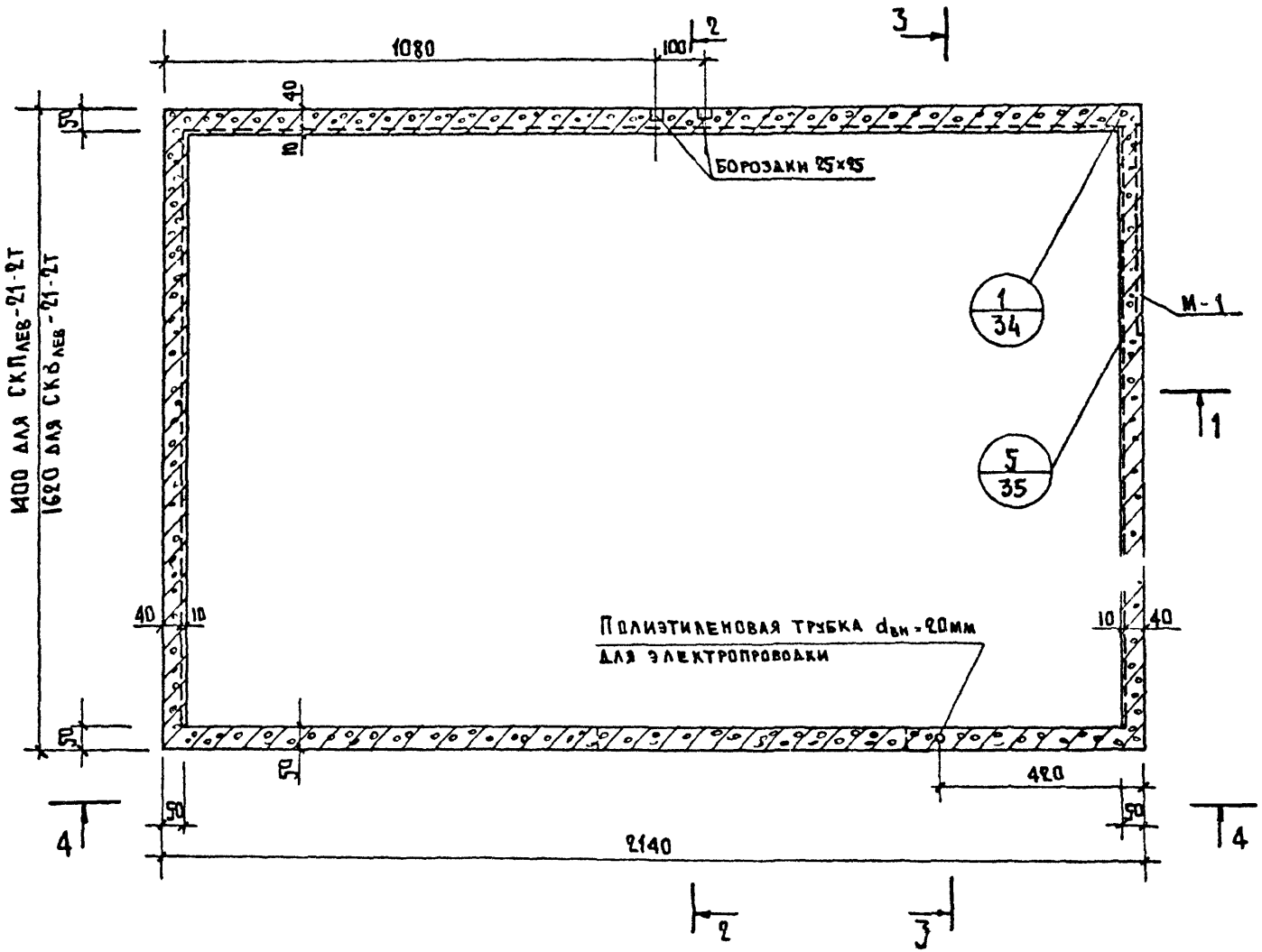

ПРИМЕЧАНИЕ

1. РАЗРЕЗЫ 1-1, 2-2, 3-3, 4-4 СМ ЛИСТЫ 18, 19
2. ПЛАН ЗАМАРКИРОВАН НА ЛИСТЕ 18

ТК 1977	САНТЕХКАБИНЫ СКП ЛЕВ-21-2Т, СКВ ЛЕВ-21-2Т. ОБЪЕМНЫЙ БЛОК ОПАЛУБКА ПЛАН ПО 6-6	СЕРИЯ 1.288-1	
		ВЫПУСК 1	ЛИСТ 22

7 - 7

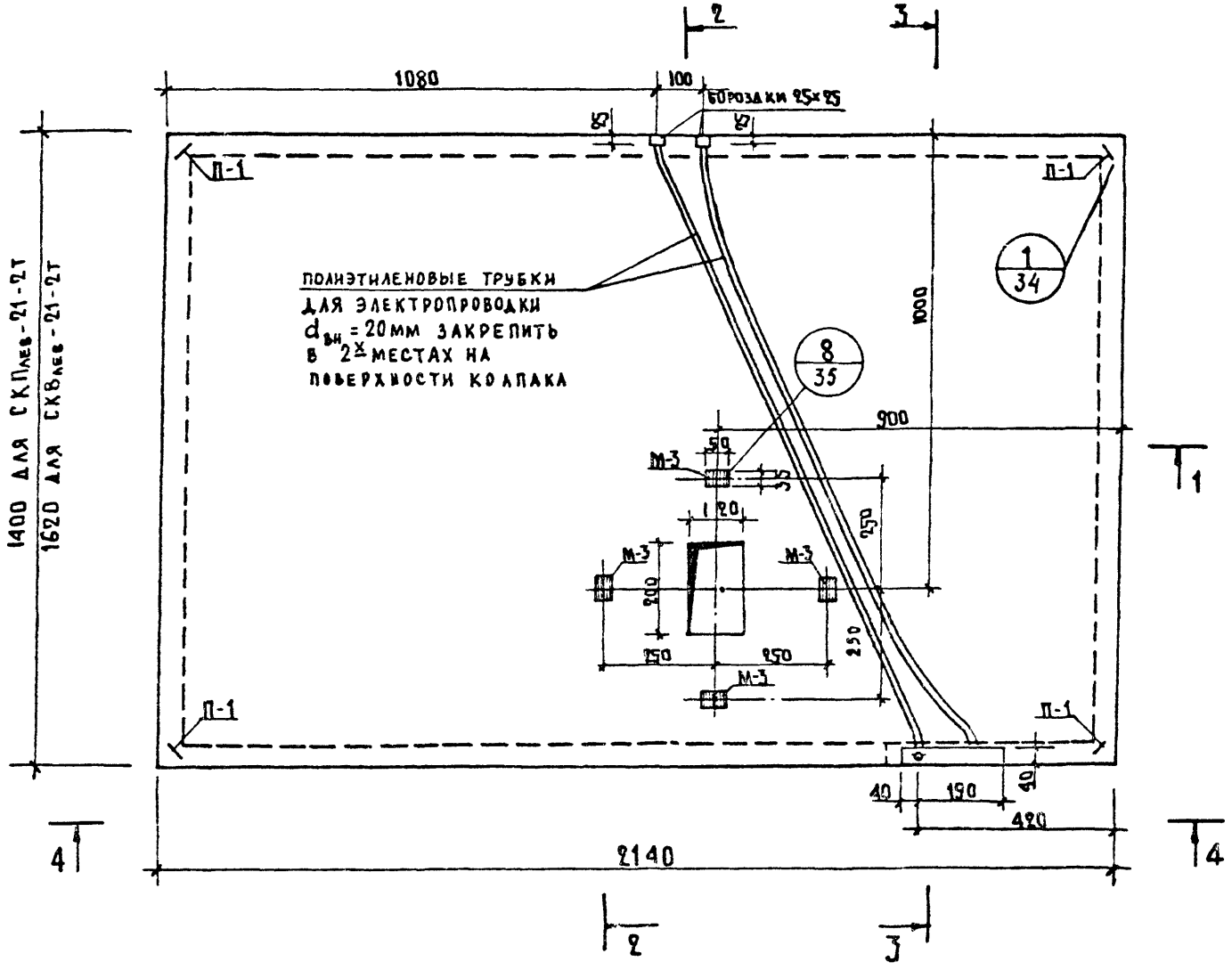

ПРИМЕЧАНИЕ

1. Разрез 1-1 см лист 18
2. Разрезы 2-2 и 3-3 см лист 19
3. Разрез 4-4 см лист 20
4. План замаркирован на листе 18
5. Полиэтиленовые трубки для электропроводки установить до бетонирования.

ТК 1977	САНТЕХКАБИНЫ СКПлев-21-2т, СКВлев-21-2т. ОБЪЕМНЫЙ БЛОК ОПАЛУБКА ПЛАН ПО 7-7	Серия 1.288-1	
		Выпуск 1	Лист 23

ШУТОВ ЛЕБЕДЕВ | СЕКТОР 30 | КАМИНОВА | СТ ИНЖ | г МОСКВА

15124-01 31

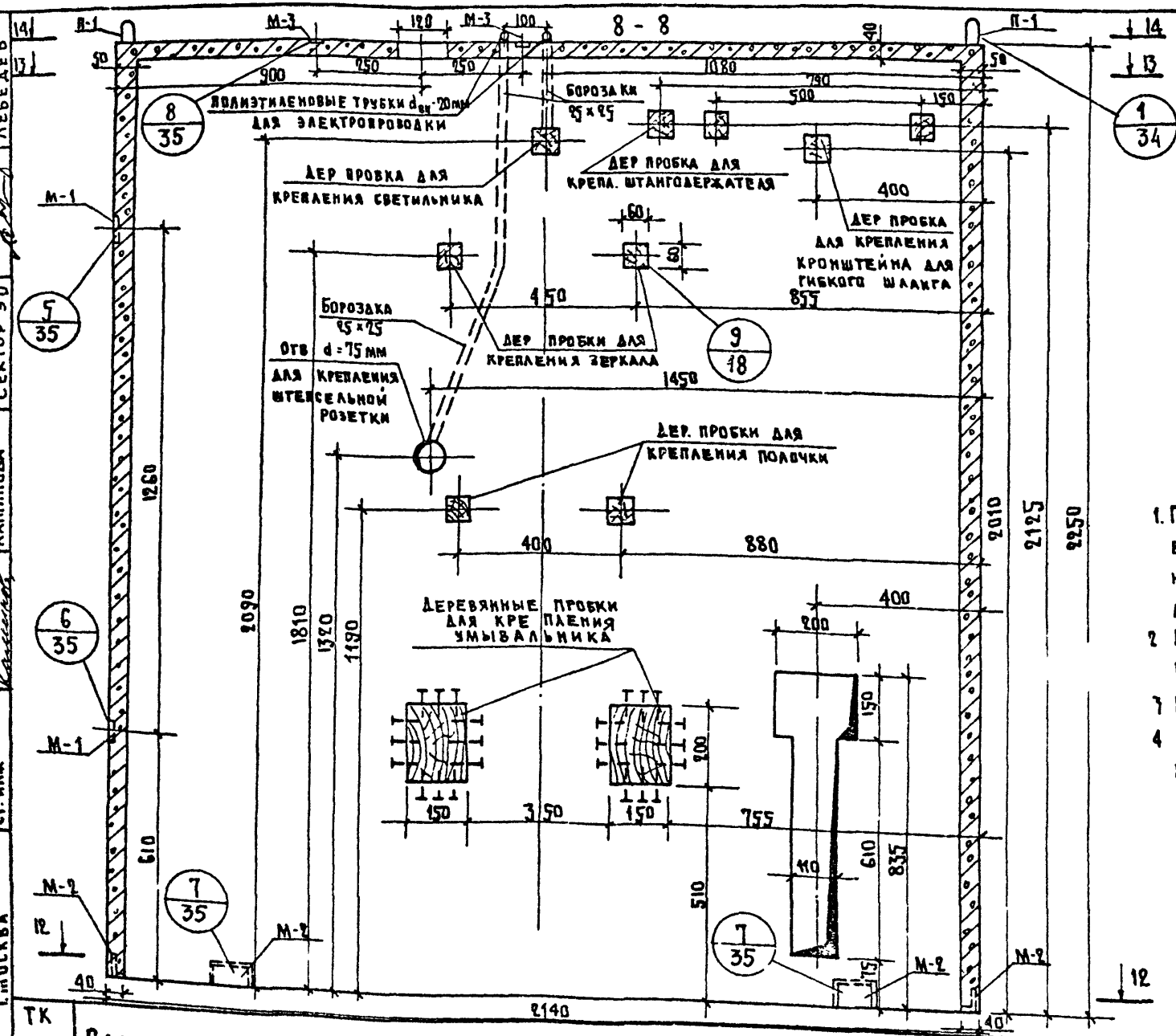

ПРИМЕЧАНИЕ

1. Пробки изготавливаются из древесины хвойных пород, антисептируются и устанавливаются в форму до бетонирования
2. Размеры пробок уточнить в зависимости от гарнитуры
3. Разрез замаркирован на листе 27
4. Деревянные пробки для крепления гарнитуры могут быть заменены дюбелями.

ТК 1977	САНТЕХКАБИНЫ СКПпр-21-2т, СКВпр-21-2т ОБЪЕМНЫЙ БЛОК. ОПАЛУБКА. РАЗРЕЗ 8-8	СЕРИЯ 1.288-1	
		ВЫПУСК 1	ЛИСТ 24

ЛЕБЕДЕВ | СЕКТОР ЭО | КАМИНОВА | СТ. ИНЖ | СМОСКВА

15124-01 32

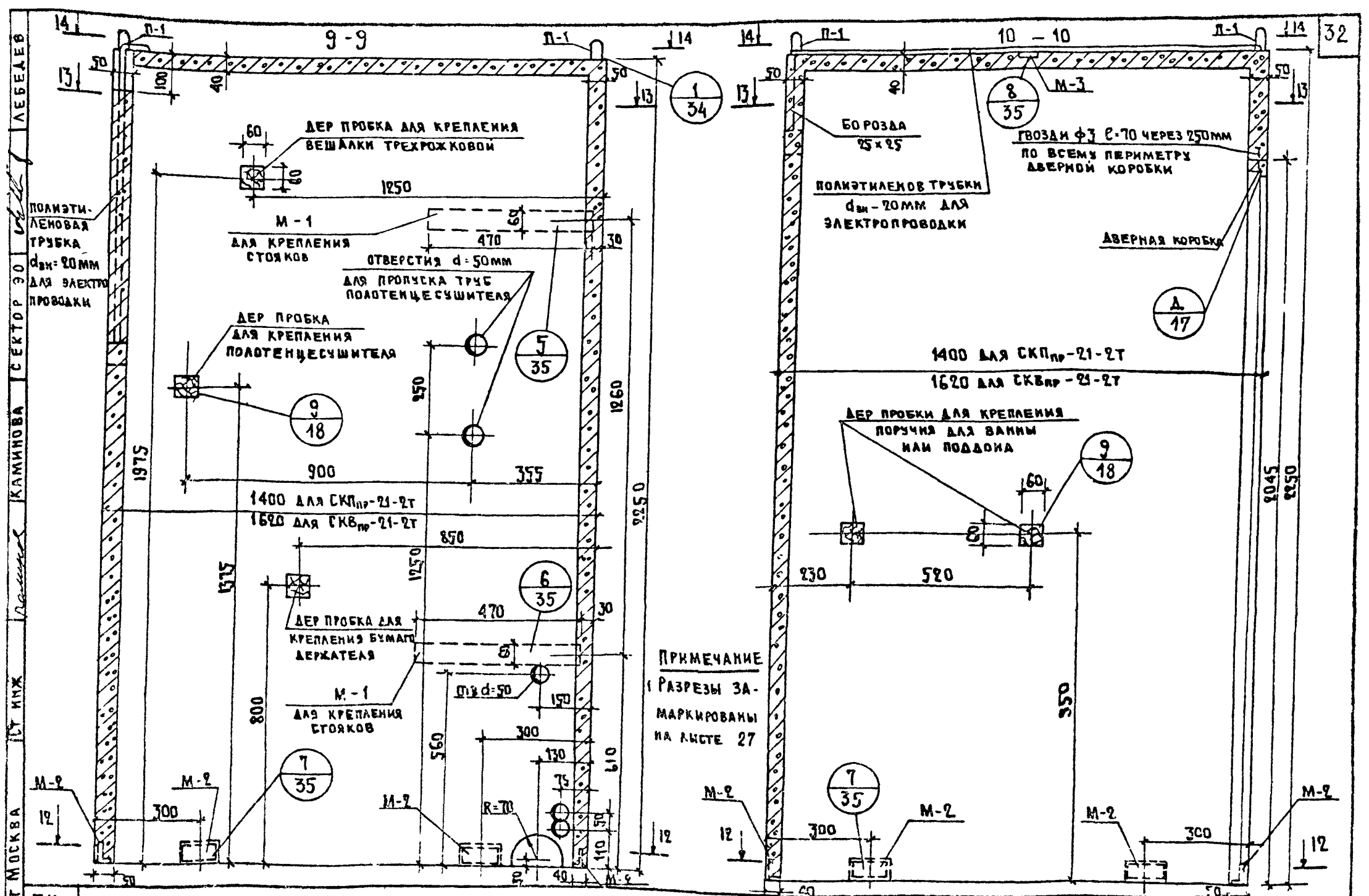

ЛЕБЕДЕВ | СЕКТОР ЭО | КАМИНОВА | СТ ИНЖ | г МОСКВА

ТК 1977

САНТЕХКАБИНЫ СКП$_{пр}$-21-2т, СКВ$_{пр}$-21-2т. ОБЪЕМНЫЙ БЛОК ОПАЛУБКА. РАЗРЕЗЫ 9-9 и 10-10

СЕРИЯ 1.288-1 | ВЫПУСК 1 | ЛИСТ 25

15124-01 33

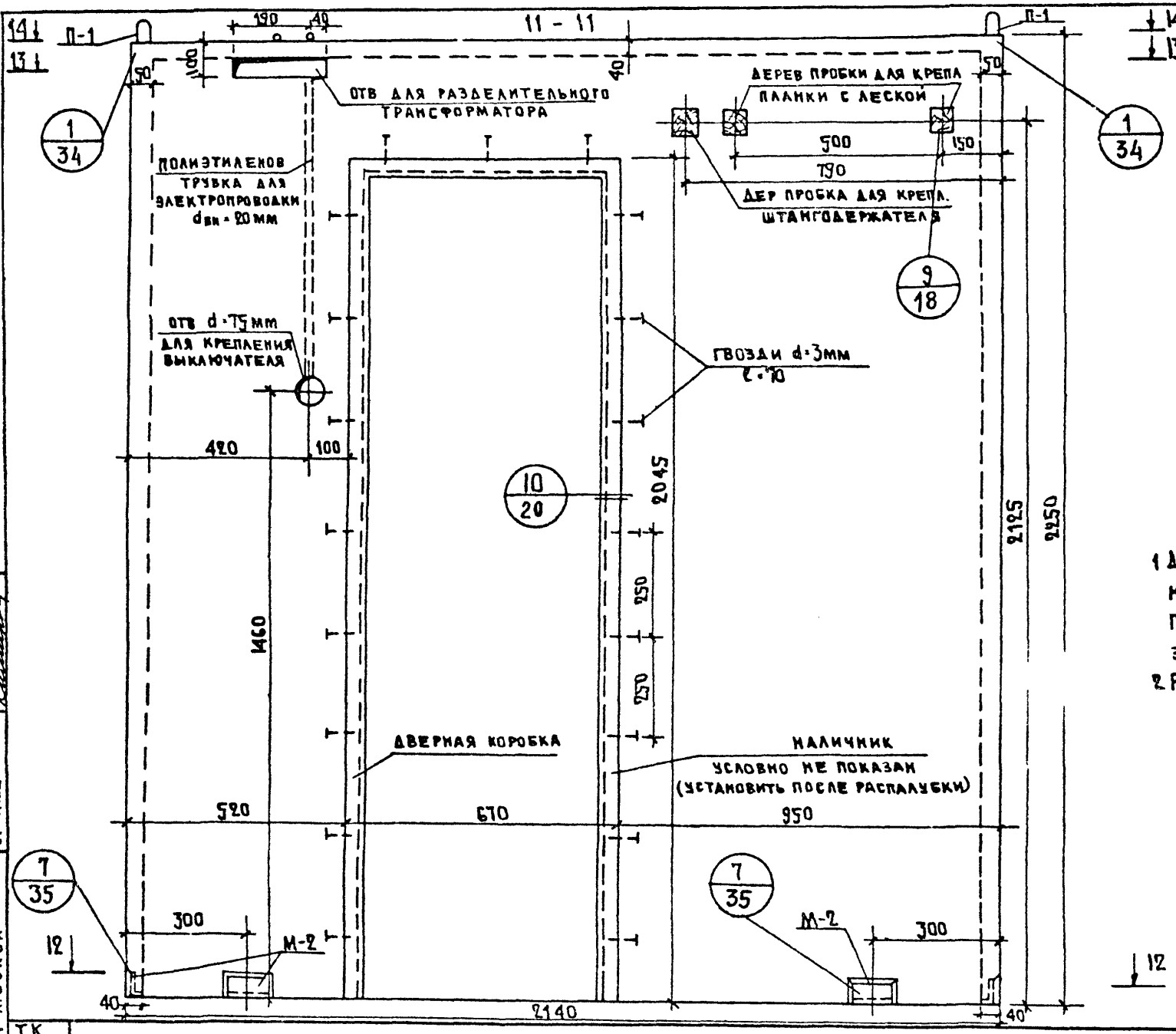

Примечание:

1. Дверные коробки устанавливаются в форму до бетонирования. По всему периметру коробки забить гвозди через 250мм.
2. Разрез замаркирован на листе 27

ТК 1977

САНТЕХКАБИНЫ СКПпр-21-2т, СКВпр-21-2т ОБЪЕМНЫЙ БЛОК ОПАЛУБКА РАЗРЕЗ 11-11

Серия 1.288-1
Выпуск 1
Лист 26

12 – 12

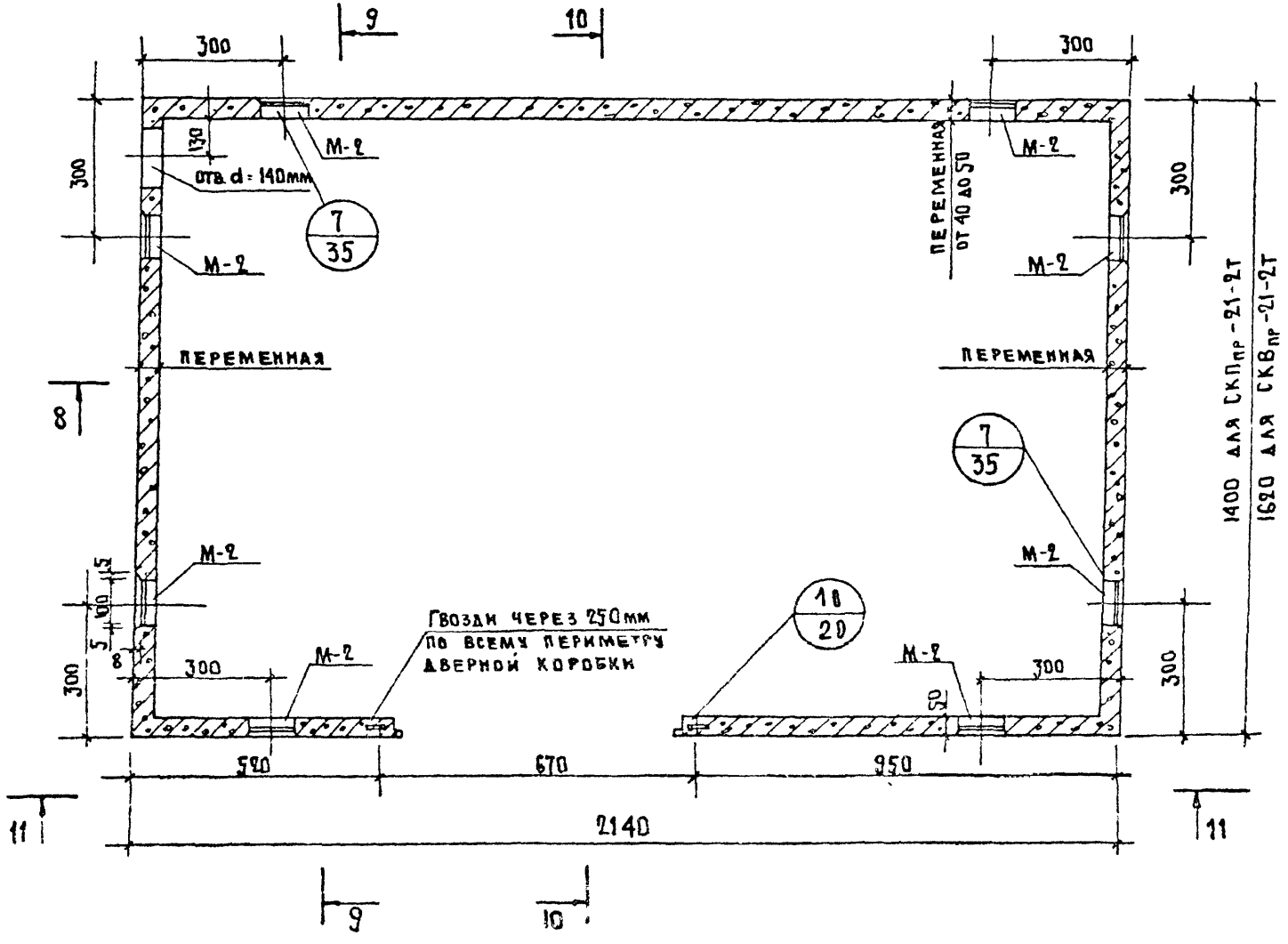

Примечание

1. Разрез 1-1 см лист 24
2. Разрезы 2-2 и 3-3 см лист 25
3. Разрез 4-4 см лист 26
4. План замаркирован на листе 24
5. Дверные коробки устанавливаются в форму до бетонирования

г. Москва

ТК 1977	САНТЕХКАБИНЫ СКПпр-21-2т, СКВпр-21-2т. ОБЪЕМНЫЙ БЛОК. ОПАЛУБКА. ПЛАН ПО 12-12	Серия 1.288-1	Выпуск 1	Лист 27

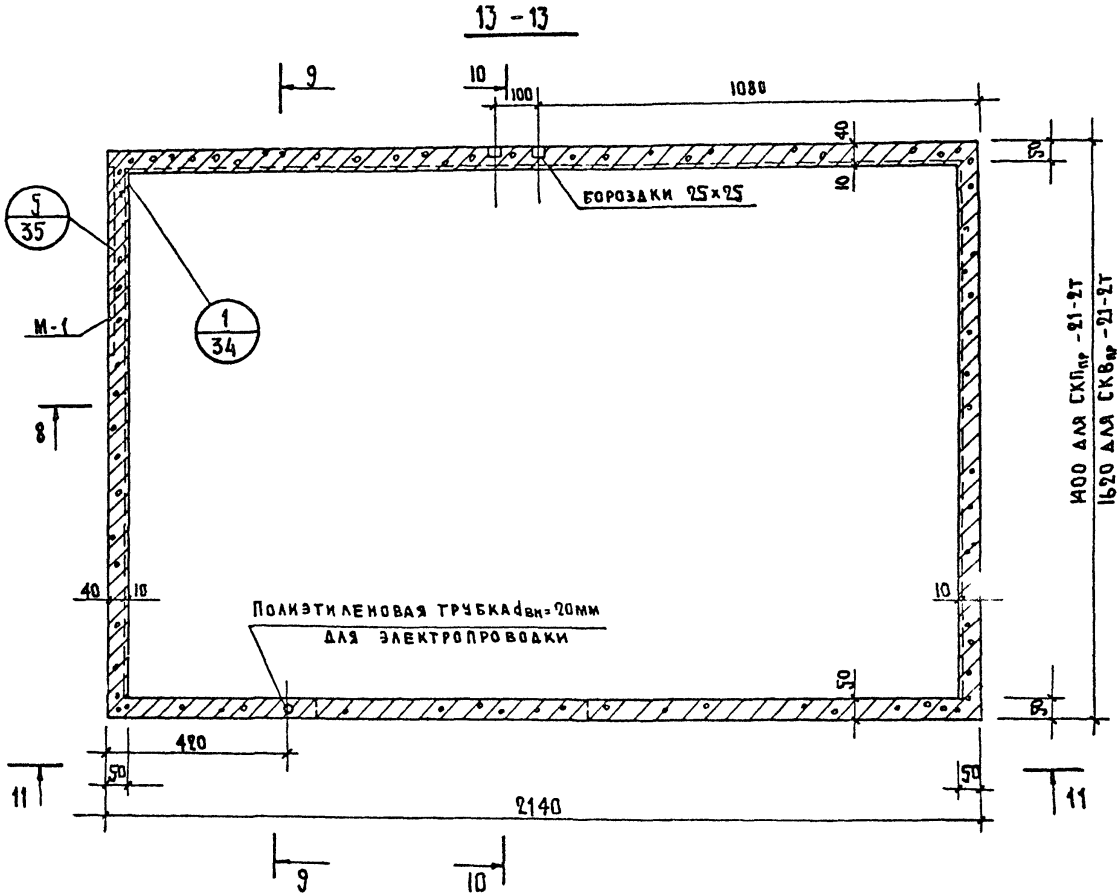

Примечание

1. Разрезы 1-1, 2-2, 3-3, 4-4 см. листы 24, 25, 26
2. План замаркирован на листе 24

ТК 1977	Сантехкабины СКПпр-21-2т, СКВпр-21-2т. Объемный блок. Опалубка. План по 13-13	Серия 1.288-1	Выпуск 1	Лист 28

14 - 14

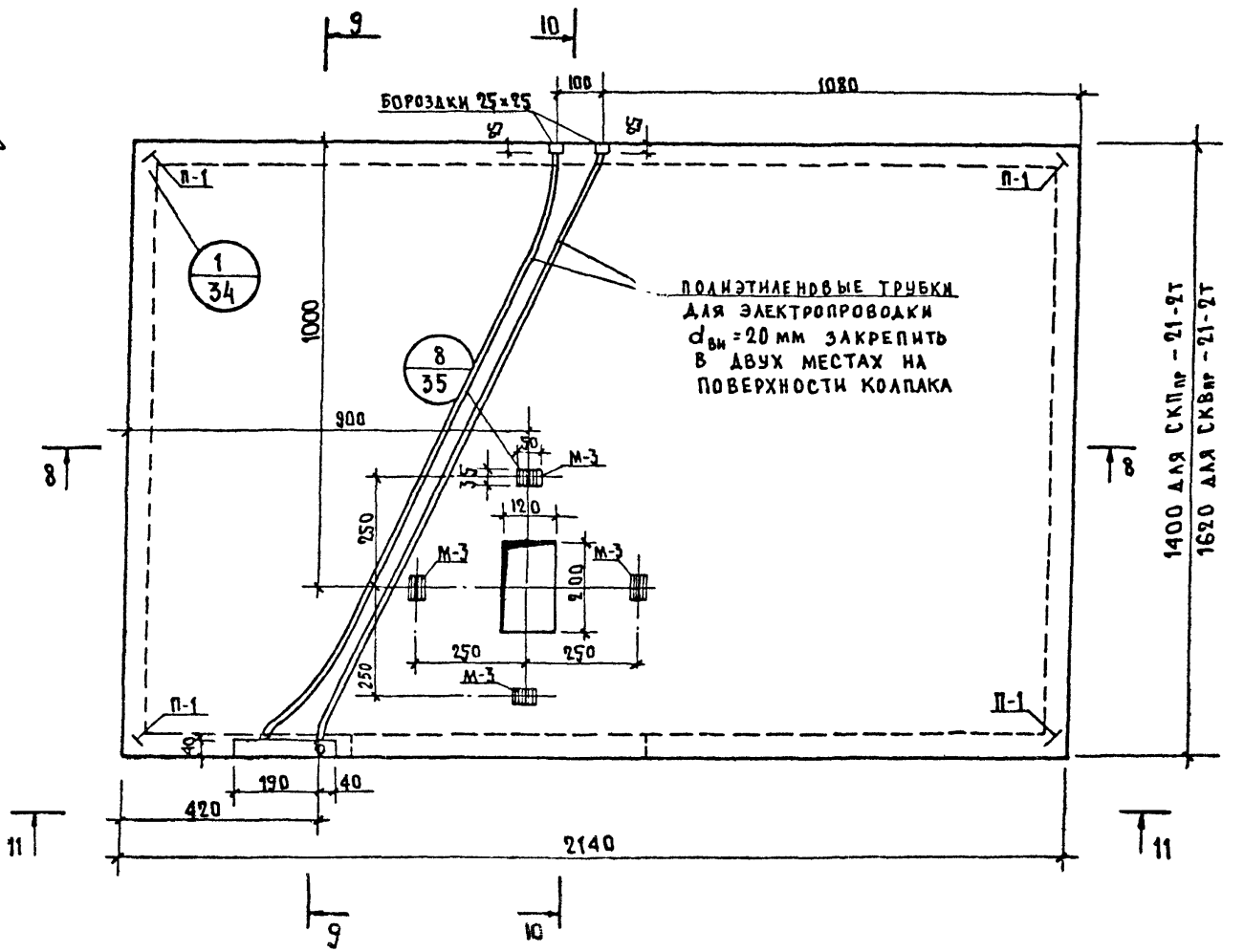

Примечание

1. Разрез 1-1 см лист 24
2. Разрезы 2-2 и 3-3 см лист 25
3. Разрез 4-4 см лист 26
4. План замаркирован на листе 24
5. Полиэтиленовые трубки для электропроводки установить до бетонирования.

ТК 1977

САНТЕХКАБИНЫ СКП$_{пр}$-21-2т, СКВ$_{пр}$-21-2т ОБЪЕМНЫЙ БЛОК ОПАЛУБКА ПЛАН ПО 14-14

СЕРИЯ 1.286-1
ВЫПУСК 1
ЛИСТ 29

г. МОСКВА СТ. ИНЖ. КАМИНОВА СЕКТОР 30 С. ЛЕБЕДЕВ

15124.01 37

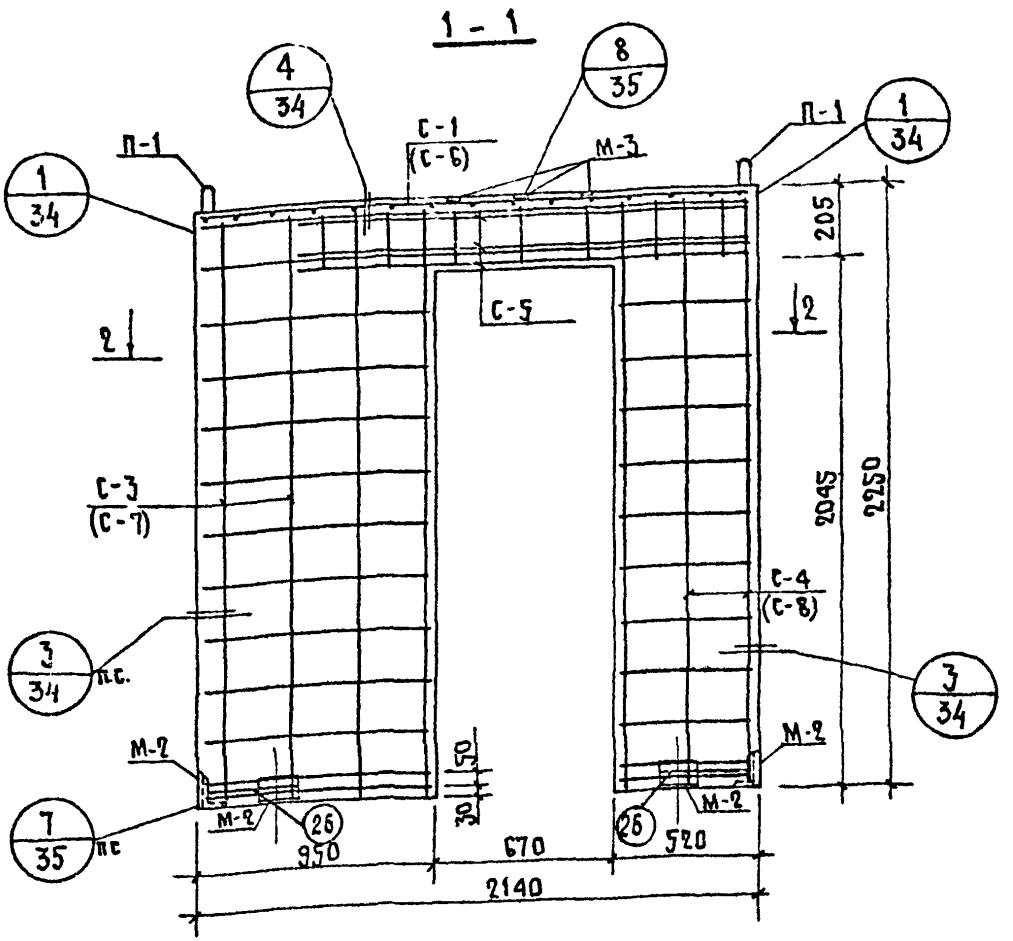

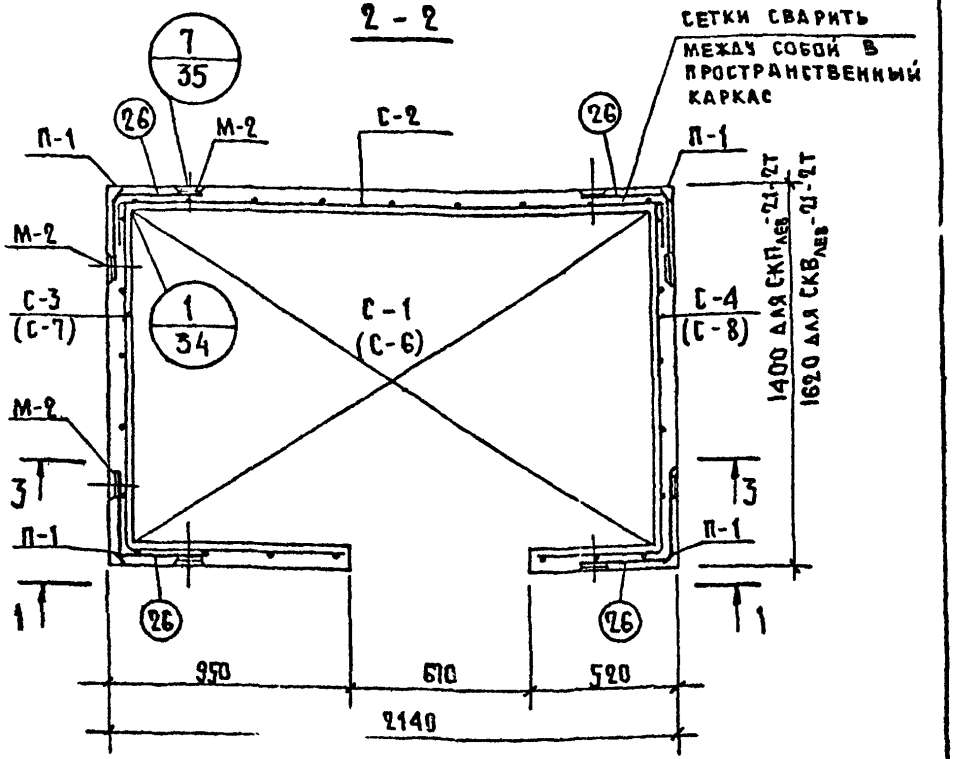

ПРИМЕЧАНИЕ

1. Объемные блоки кабин изготавливаются 2 вариантов
   а) из тяжелого бетона марки 150 с объемной массой $\gamma = 2500$ кг/м^3
   б) из керамзитобетона марки 150 с объемной массой $\gamma = 1600$ кг/м^3
2. Размеры и обозначения в скобках даны для кабины СКВ$_{лев}$-21-2т
3. Разрез 3-3 см лист 31

ПОКАЗАТЕЛИ ИЗДЕЛИЯ

Марка изделия	Марка бетона	Марка керамзитобетона	Масса изделия кг: из бетона	Масса изделия кг: из керамзитобетона	Объем м^3	Масса стали кг: армат	Масса стали кг: закл. дет
СКП$_{лев}$-21-2т объемн блок	150	150	1875	1200	0,75	12.94	22.04
СКВ$_{лев}$-21-2т объемн блок	150	150	2150	1376	0.86	13.84	22.04

ТК 1977	САНТЕХКАБИНЫ СКП$_{лев}$-21-2т, СКВ$_{лев}$-21-2т. ОБЪЕМНЫЙ БЛОК. АРМИРОВАНИЕ РАЗРЕЗ 1-1, ПЛАН ПО 2-2	Серия 1.288-1	Выпуск 1	Лист 30

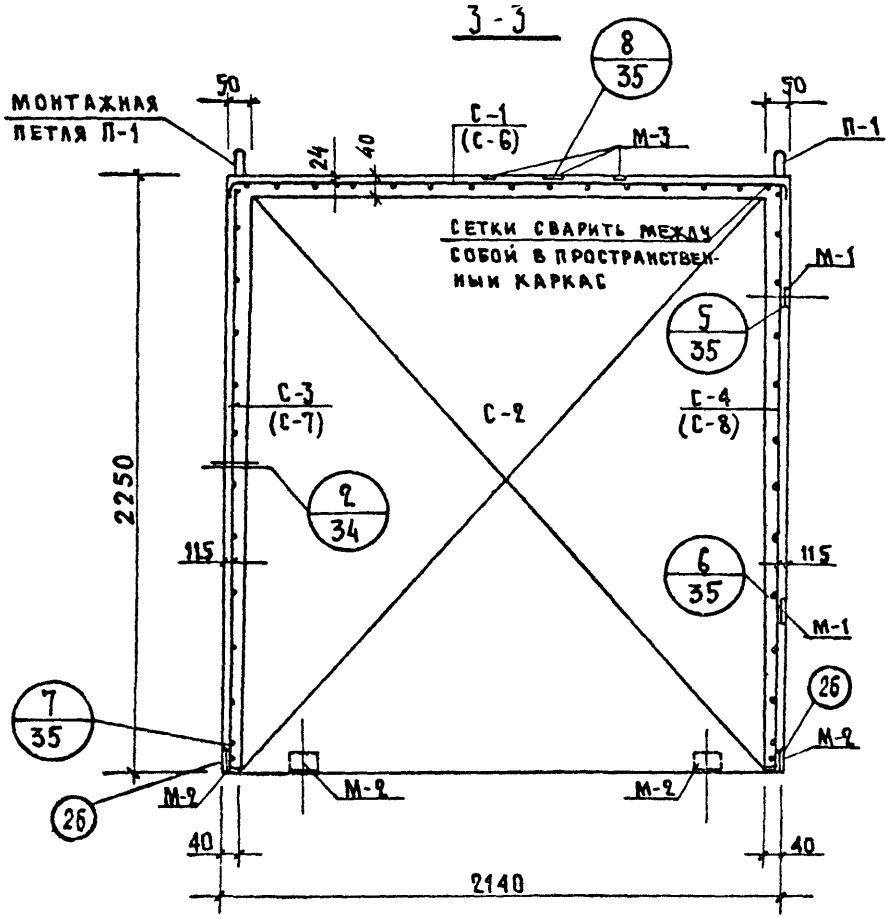

Примечание

1. Разрез 3-3 замаркирован на листе 30
2. Расположение закладных деталей см. чертежи опалубки объемного блока.

Спецификация арматурных элементов

Марка изделия	Марка элем	Колич шт	Масса кг одного элем	Масса кг всех элем	№ листа
СКП$_{АЕВ}$-21-2Т	С-1	1	2,3	2,3	43
	С-2	1	3,3	3,3	43
	С-3	1	3,0	3,0	43
	С-4	1	2,5	2,5	44
	С-5	1	1,2	1,2	44
	поз. 26	4	0,16	0,64	46
СКВ$_{АЕВ}$-21-2Т	С-6	1	2,7	2,7	45
	С-2	1	3,3	3,3	43
	С-7	1	3,3	3,3	45
	С-8	1	2,7	2,7	45
	С-5	1	1,2	1,2	44
	поз. 26	4	0,16	0,64	46

Спецификация закладных деталей

Марка изделия	Марка детали	Колич шт	Масса кг одной дет	Масса кг всех дет	№ листа
СКП$_{АЕВ}$-21-2Т	М-1	2	1,62	3,24	47
	М-2	8	0,67	5,36	47
	М-3	4	0,09	0,36	47
СКВ$_{АЕВ}$-21-2Т	П-1	4	3,27	13,08	48

Выборка стали

Марка изделия	Арматурная сталь: Класс	AI			Итого	Закладные детали: Прокат			AIII	AI			Итого	Всего
	Сечение	ф3	ф4	ф6		∠50×36	-60×8	-50×6	ф10	ф12	ф8	ф6		
СКП$_{АЕВ}$-21-2Т	масса кг	11,1	0,1	1,74	12,94	2,00	2,66	0,32	3,36	12,68	0,40	0,62	22,04	34,98
СКВ$_{АЕВ}$-21-2Т	масса кг	12,0	0,1	1,74	13,84	2,00	2,66	0,32	3,36	12,68	0,40	0,62	22,04	35,88

г. Москва ст инж Каминова

ТК 1977

Сантехкабины СКП$_{АЕВ}$-21-2Т, СКВ$_{АЕВ}$-21-2Т. Объемный блок Армирование. Разрез 3-3

Серия 1.288-1 Выпуск 1 Лист 31

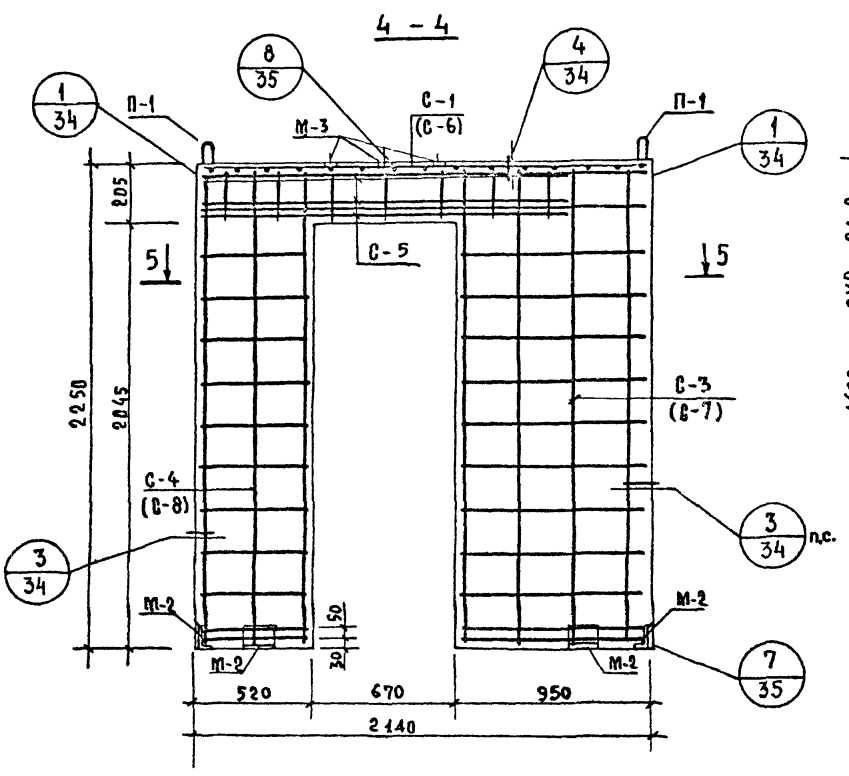

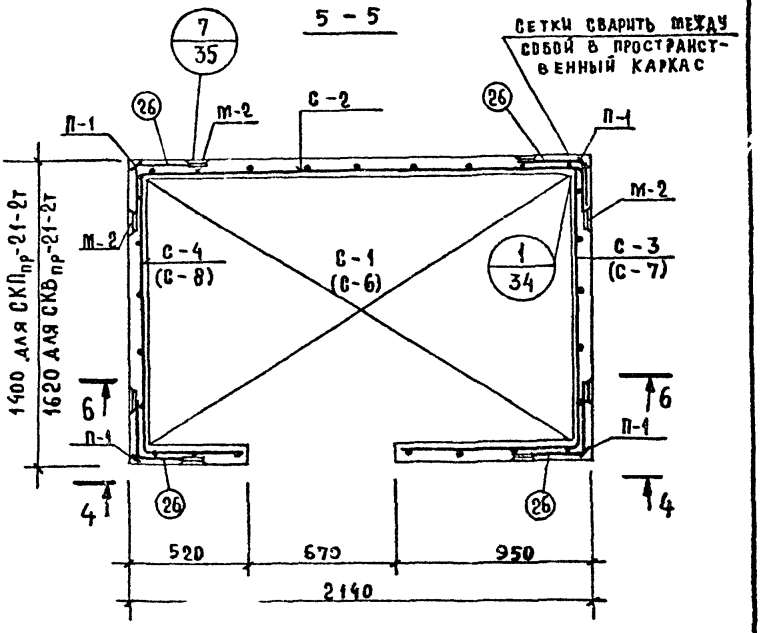

Примечание

1. Объемные блоки кабин изготавливаются 2 вариантов:
   а) из тяжелого бетона марки 150 с объемной массой $\gamma = 2500\ кг/м^3$;
   б) из керамзитобетона марки 150 с объемной массой $\gamma = 1600\ кг/м^3$.
2. Размеры и обозначения в скобках даны для кабины СКВ$_{пр}$-21-2т.
3. Разрез 6-6 см. лист 33

Показатели изделия

Марка изделия	Марка бетона	Марка керамзитобетона	Масса изделия, кг: из бетона	из керамзитобетона	Объем, м^3	Масса стали, кг: армат.	закл. дет.
СКП$_{пр}$-21-2т объемн. блок	150	150	1875	1200	0.75	12.94	22.04
СКВ$_{пр}$-21-2т объемн. блок	150	150	2150	1376	0.86	13.84	22.04

г. Москва | Ст. инж. | Каминова

ТК 1977

Сантехкабины СКП$_{пр}$-21-2т, СКВ$_{пр}$-21-2т. Объемный блок. Армирование, разрез 4-4, план по 5-5.

Серия 1.288-1, выпуск 1, лист 32

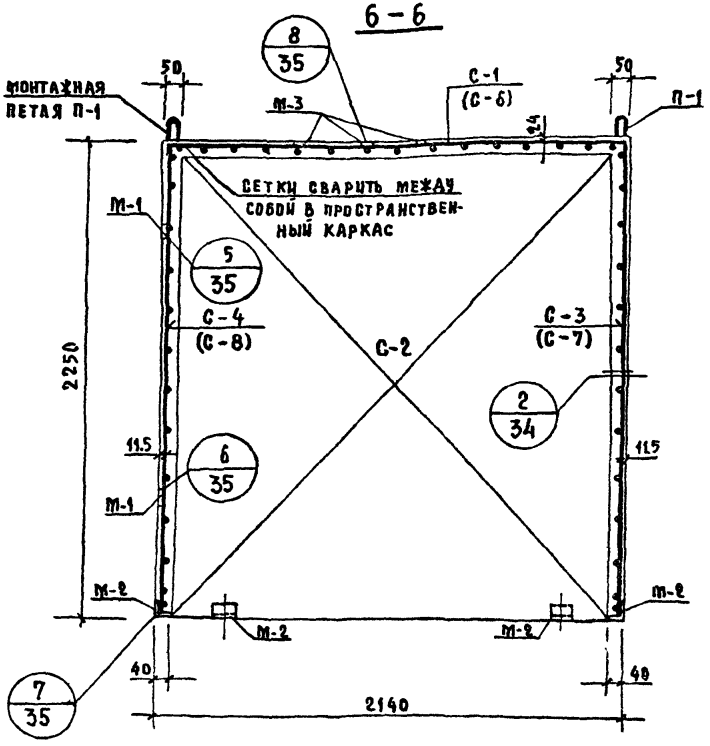

Примечание

1. Разрез 6-6 замаркирован на листе 32
2. Расположение закладных деталей см. чертежи опалубки объемного блока

Спецификация арматурных элементов

Марка изделия	Марка элем.	Колич. шт.	Масса кг одного элем.	Масса кг всех элем.	№ листа
СКП$_{пр}$-21-2т	С-1	1	2.3	2.3	43
	С-2	1	3.3	3.3	43
	С-3	1	3.0	3.0	43
	С-4	1	2.5	2.5	44
	С-5	1	1.2	1.2	44
	поз.26	4	0.16	0.64	46
СКВ$_{пр}$-21-2т	С-6	1	2.7	2.7	45
	С-2	1	3.3	3.3	43
	С-7	1	3.3	3.3	45
	С-8	1	2.7	2.7	45
	С-5	1	1.2	1.2	44
	поз.26	4	0.16	0.64	46

Спецификация закладных деталей

Марка изделия	Марка детали	Колич. шт.	Масса кг одной дет.	Масса кг всех дет.	№ листа
СКП$_{пр}$-21-2т	М-1	2	1.62	3.24	47
	М-2	8	0.67	5.36	47
	М-3	4	0.09	0.36	47
СКВ$_{пр}$-21-2т	П-1	4	3.27	13.08	48

Выборка стали

Марка изделия	Арматурная сталь: Класс	ВI	AI	Итого	Закладные детали: Прокат			AIII	AI			Итого	Всего
	Сечение	⌀3	⌀4	⌀6		L50×32×4	-60×6	-50×6	⌀10	⌀12	⌀8	⌀6		
СКП$_{пр}$-21-2т	масса кг	11.1	0.1	1.74	12.94	2.00	2.66	0.32	3.36	12.68	0.40	0.62	22.04	34.98
СКВ$_{пр}$-21-2т	масса кг	12.0	0.1	1.74	13.84	2.00	2.66	0.32	3.36	12.68	0.40	0.62	22.04	35.88

ТК 1977

САНТЕХКАБИНЫ СКП$_{пр}$-21-2т, СКВ$_{пр}$-21-2т
ОБЪЕМНЫЙ БЛОК.
АРМИРОВАНИЕ. РАЗРЕЗ 6-6.

СЕРИЯ 1.288-1
ВЫПУСК 1
ЛИСТ 33

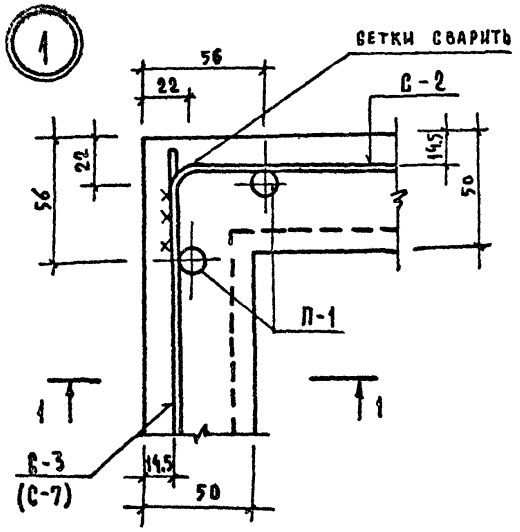

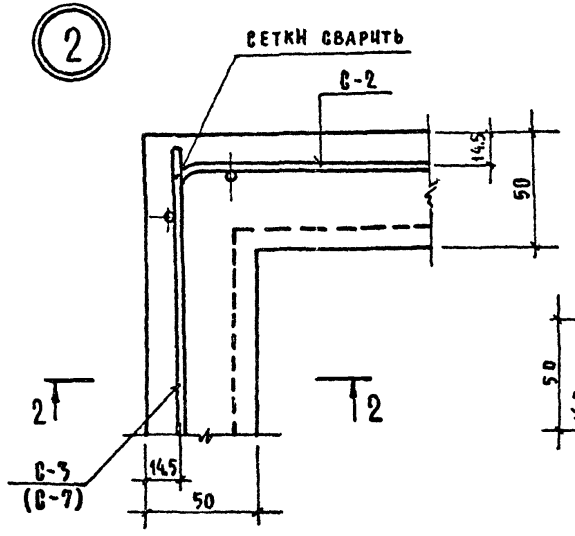

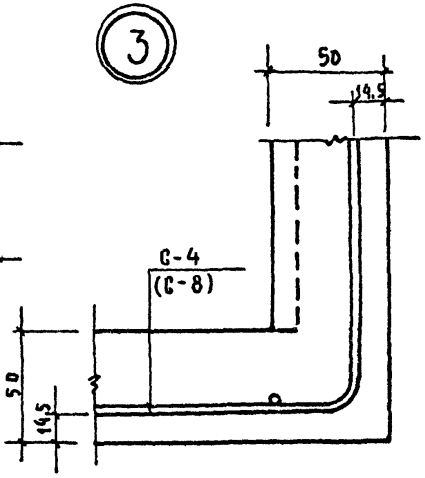

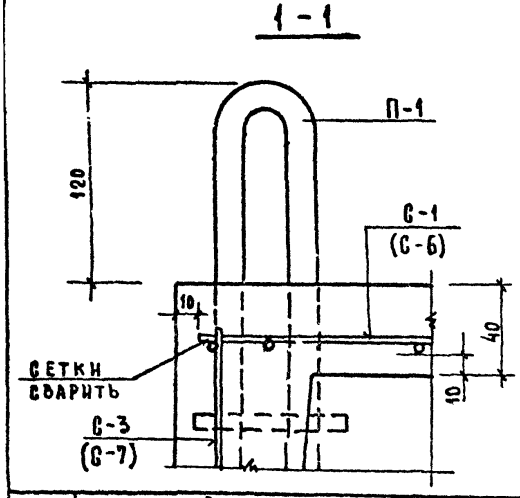

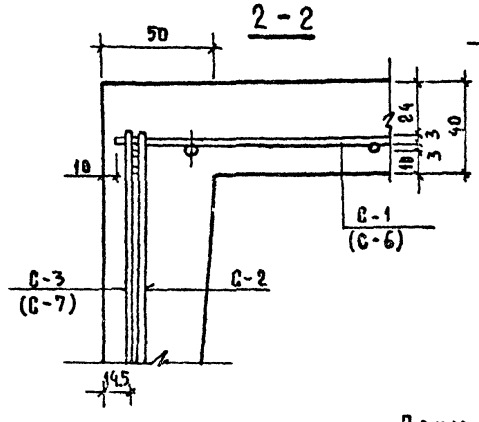

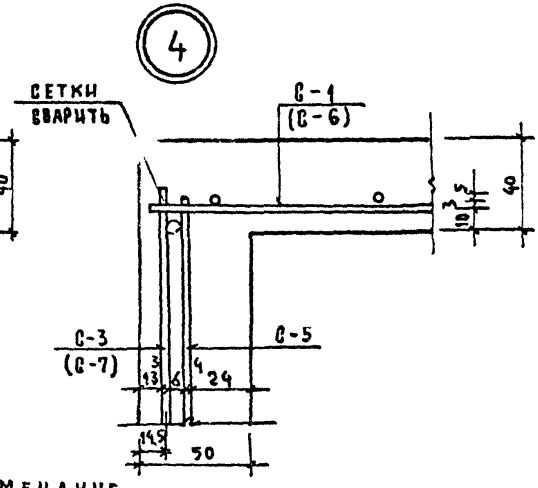

Примечание

1. Узлы замаркированы на чертежах опалубки и армирования объемного блока кабины.

ТК 1977	Сантехкабины СКП$_{лев}$-21-2т, СКВ$_{лев}$-21-2т, СКП$_{пр}$-21-2т, СКВ$_{пр}$-21-2т. Объемный блок. Опалубка. Армирование. Узлы 1, 2, 3, 4	Серия 1.288-1, выпуск 1, лист 34

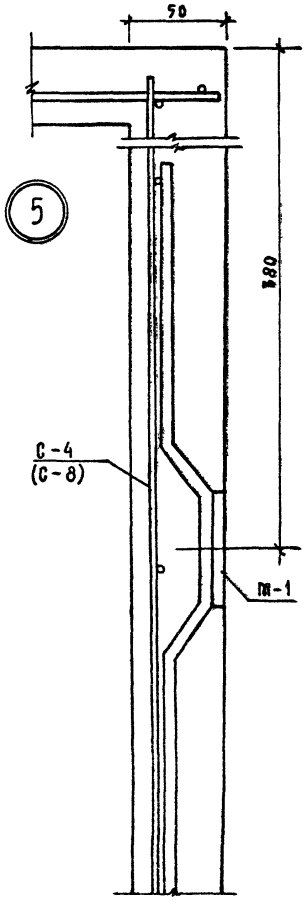

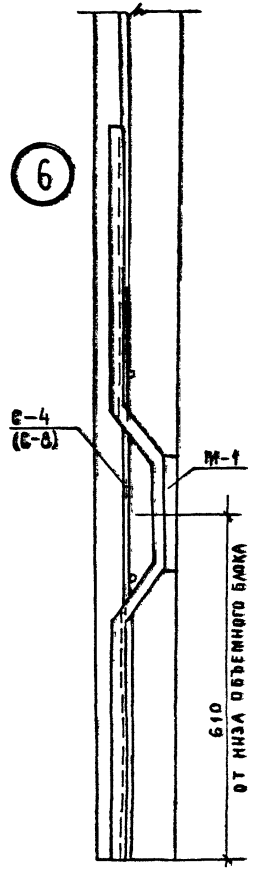

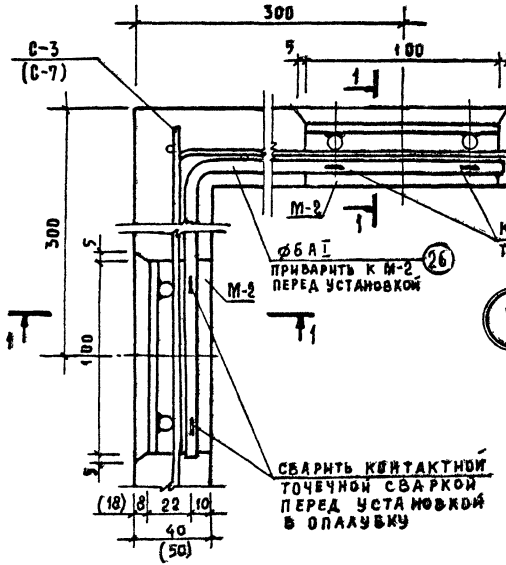

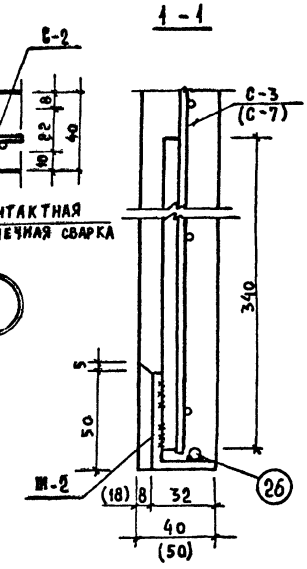

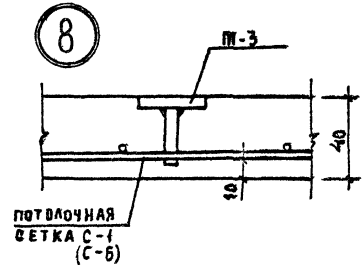

Примечание

1. Узлы замаркированы на чертежах опалубки и армирования объемного блока кабины.

ТК 1977	Вантех кабины СКП$_{лев}$-21-2т, СКВ$_{лев}$-21-2т, СКП$_{пр}$-21-2т, СКВ$_{пр}$-21-2т Объемный блок. Опалубка. Армирование Узлы 5, 6, 7, 8	Серия 1.288-1	
		Выпуск 1	Лист 35

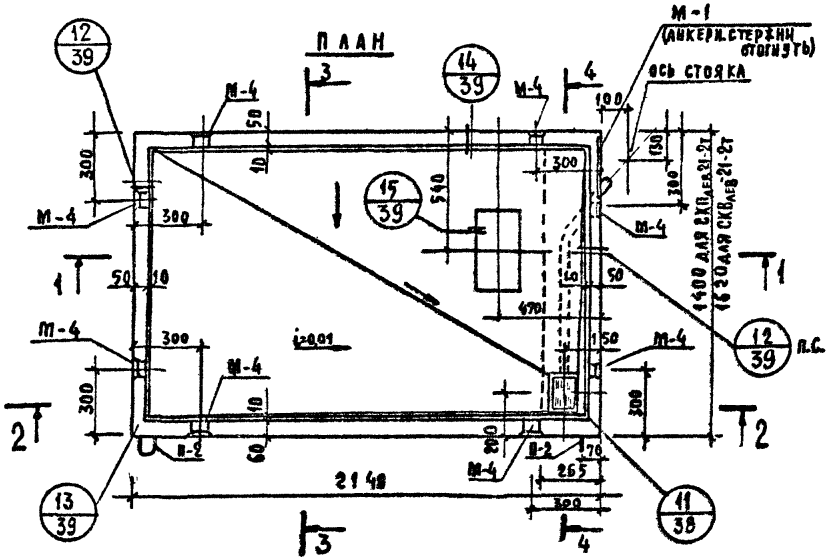

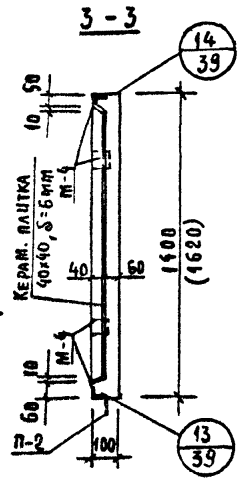

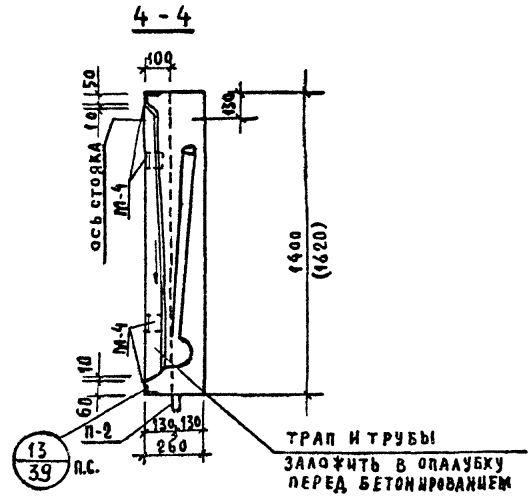

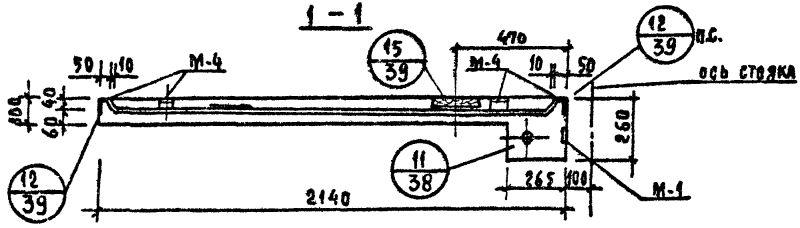

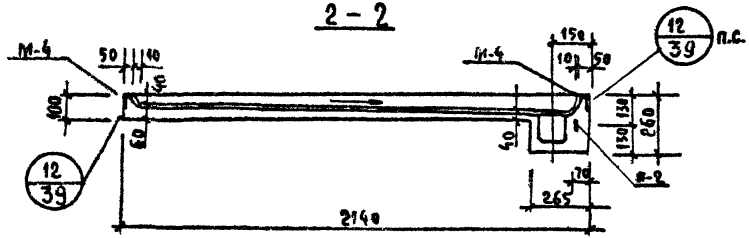

ПОКАЗАТЕЛИ ИЗДЕЛИЯ					
МАРКА ИЗДЕЛИЯ	МАРКА БЕТОНА	МАССА ИЗДЕЛ. КГ	ОБЪЕМ БЕТОНА М3	МАССА СТАЛИ КГ	
				АРМАТ.	ЗАКЛ. ДЕТ.
СКП ЛЕВ-21-2Т ДНИЩЕ	200	650	0.26	9.1	9.76
СКВ ЛЕВ 21-2Т ДНИЩЕ	200	725	0.29	10.33	9.76

ПРИМЕЧАНИЕ

1. Обозначения и размеры в скобках для кабины СКВ ЛЕВ-21-2Т.
2. Узлы см. на листах 38, 39
3. Керамическую плитку 40×40, δ=6мм уложить в форму до бетонирования.

ТК 1977	САНТЕХКАБИНЫ СКП ЛЕВ-21-2Т, СКВ ЛЕВ-21-2Т. ДНИЩЕ. ОПАЛУБКА. ПЛАН РАЗРЕЗЫ.	СЕР. 1.288-1	
		ВЫПУСК 1	ЛИСТ 36

Г. МОСКВА | СТ. ИНЖ. | КАМИНОВА | СЕКТОР 90 | ЛЕБЕДЕВ

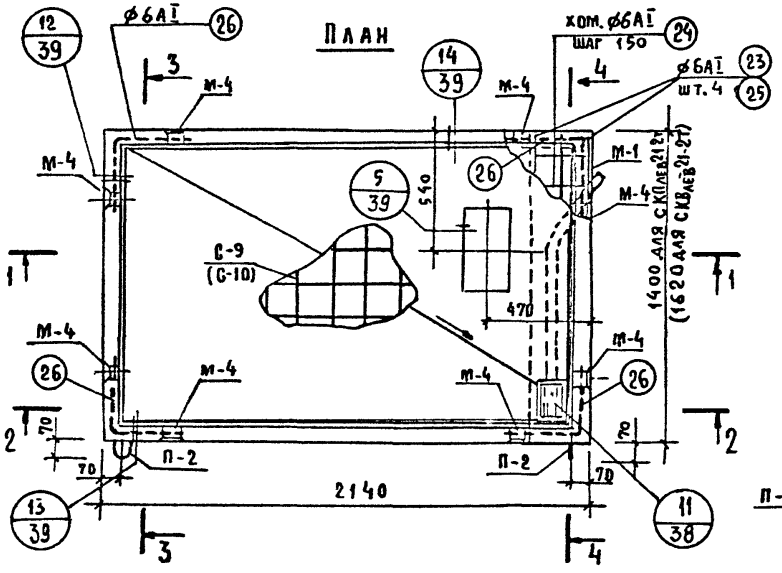

Спецификация арматурных элементов

Марка изд.	Марка элем.	№ поз.	Колич. шт.	Масса кг одного элем.	Масса кг всех элем.	№ листа
СКП ЛЕВ 21-2т днище	С-9	—	1	4.80	4.80	46
	—	23	4	0.34	1.36	46
	—	24	10	0.23	2.30	46
		26	4	0.16	0.64	46
СКВ ЛЕВ 21-2т днище	С-10	—	1	5.60	5.60	46
	—	25	4	0.39	1.56	46
	—	24	11	0.23	2.53	46
		26	4	0.16	0.64	46

Спецификация закладных деталей

Марка изделия	Марка детали	Колич. шт.	Масса кг одной дет.	Масса кг всех дет.	№ листа
СКП ЛЕВ 21-2т днище	П-2	2	0.59	1.18	48
	м-4	8	0.87	6.96	48
СКВ ЛЕВ 21-2т днище	М-1	1	1.62	1.62	47

Выборка стали

Марка изделия	Арматурная сталь: класс	ВI	AI	Итого	Закладные детали: прокат		AIII	AI		Итого	Всего
	сечение	ϕ4	ϕ6		L70×45×5	-60×10	ϕ10	ϕ10	ϕ6		
СКП ЛЕВ 21-2т днище	масса кг	4.80	4.30	9.10	3.52	1.33	3.44	1.18	0.29	9.76	18.86
СКВ ЛЕВ 21-2т днище	масса кг	5.60	4.73	10.33	3.52	1.33	3.44	1.18	0.29	9.76	20.09

Примечание

1. Обозначения и размеры в скобках для кабины СКВ ЛЕВ 21-2т.

ТК 1977

Сантехкабины СКП ЛЕВ 21-2т, СКВ ЛЕВ 21-2т. Днище. Армирование. План. Разрезы.

Серия 1.288-1
Выпуск 1
Лист 37

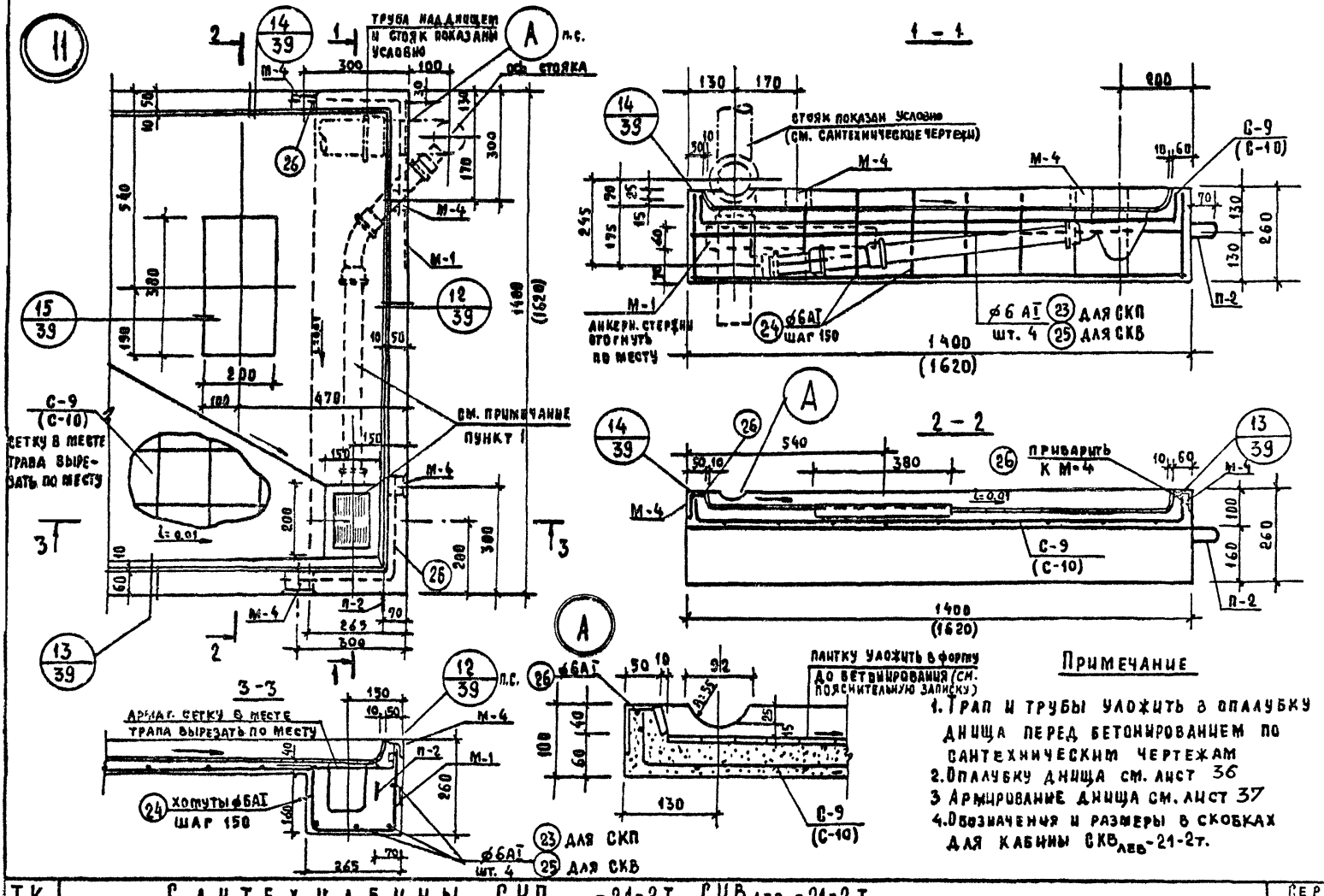

Примечание

1. Трап и трубы уложить в опалубку днища перед бетонированием по сантехническим чертежам
2. Опалубку днища см. лист 36
3. Армирование днища см. лист 37
4. Обозначения и размеры в скобках для кабины СКВ$_{лев}$-21-2т.

ТК 1977	САНТЕХКАБИНЫ СКП$_{лев}$-21-2т. СКВ$_{лев}$-21-2т. ДНИЩЕ. ОПАЛУБКА. АРМИРОВАНИЕ. УЗЕЛ 11	СЕРИЯ 1.288-1 ВЫПУСК 1 ЛИСТ 38

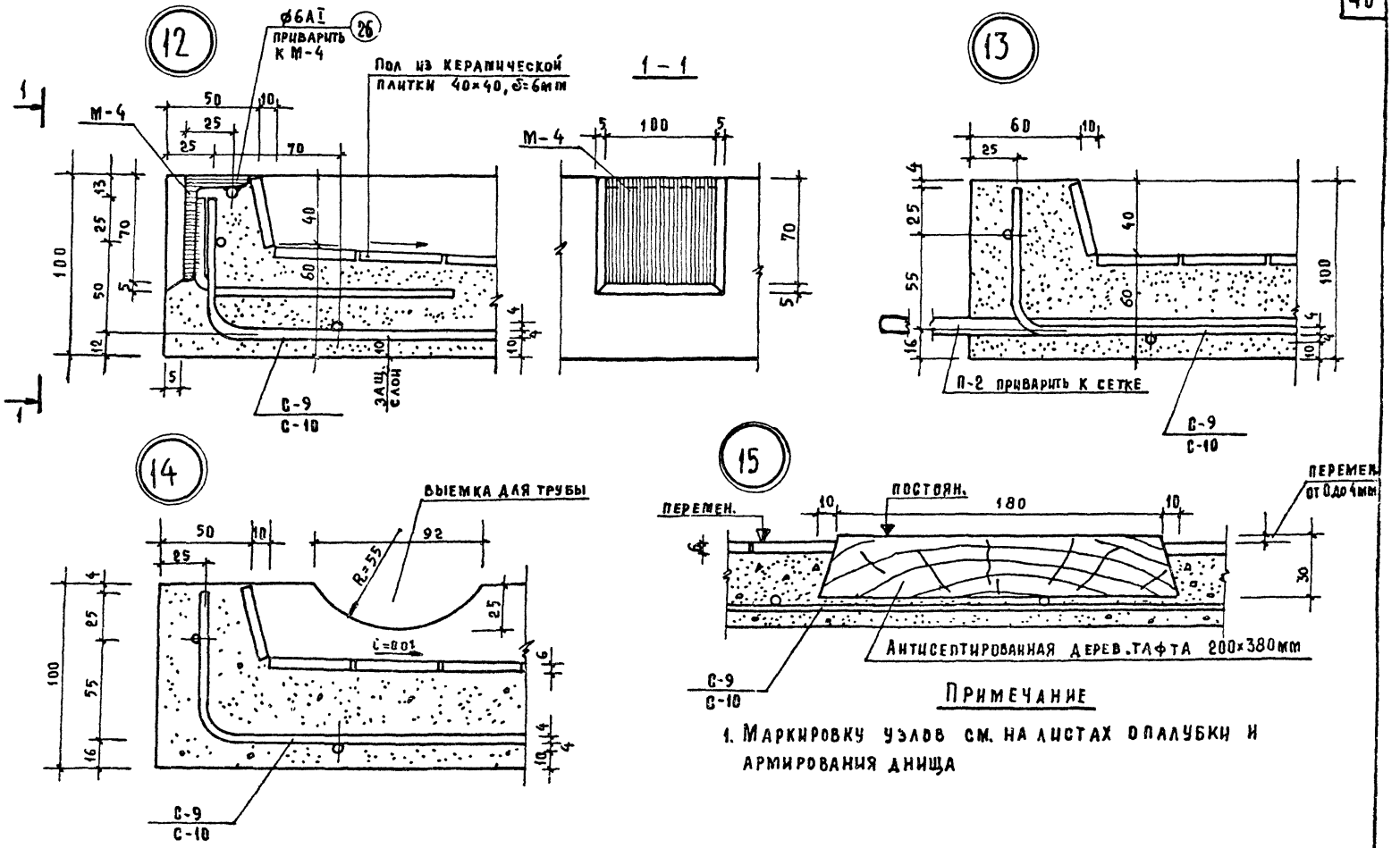

ПРИМЕЧАНИЕ

1. МАРКИРОВКУ УЗЛОВ СМ. НА ЛИСТАХ ОПАЛУБКИ И АРМИРОВАНИЯ ДНИЩА

ТК 1977	САНТЕХКАБИНЫ СКП$_{лев}$-21-2т, СКВ$_{лев}$-21-2т, СКП$_{пр}$-21-2т, СКВ$_{пр}$-21-2т. ДНИЩЕ. ОПАЛУБКА. АРМИРОВАНИЕ УЗЛЫ 12, 13, 14, 15.	СЕРИЯ 1.288-1	
		ВЫПУСК 1	ЛИСТ 39

Г. МОСКВА | СТ ИНЖ | КАМИНОВА

15124-01 47

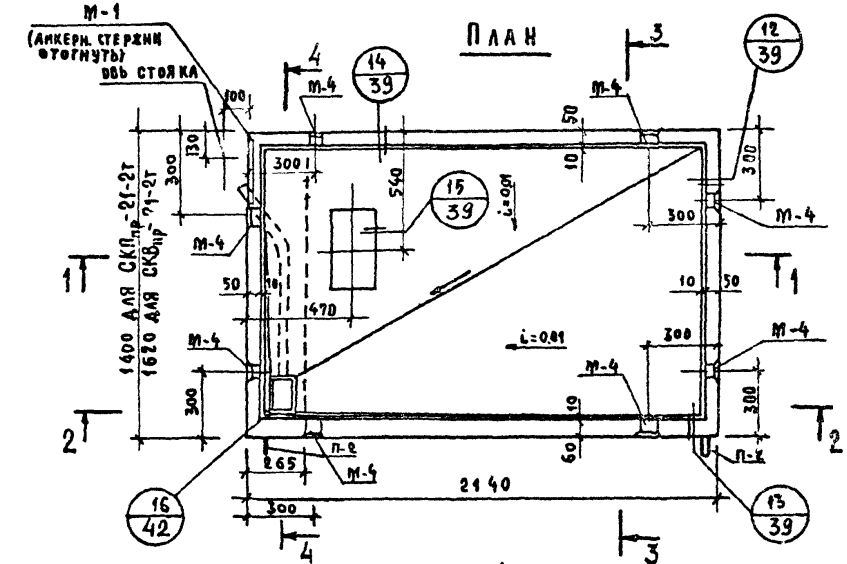

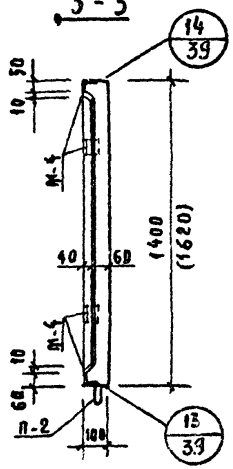

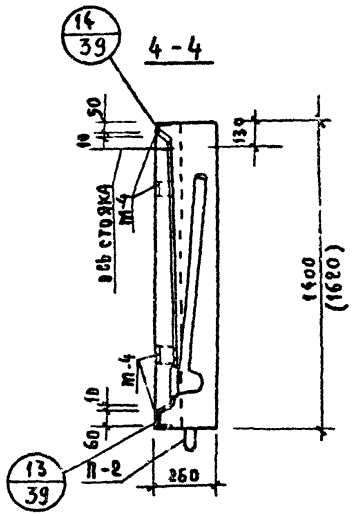

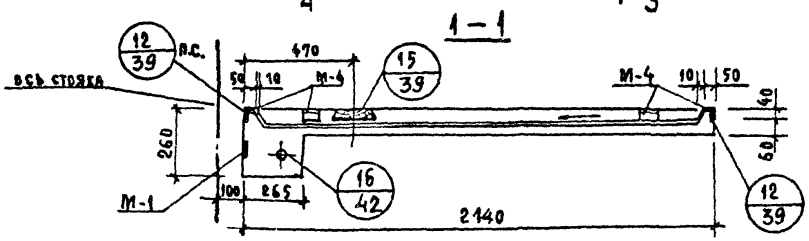

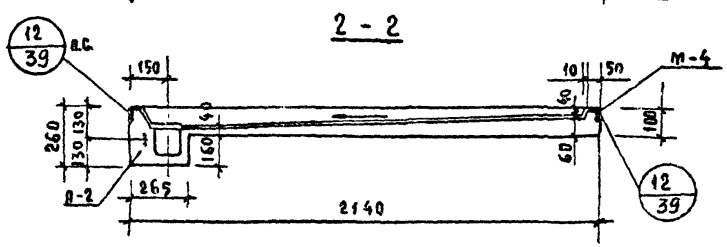

Показатели изделия					
Марка изделия	Марка бетона	Масса изделия, кг	Объем бетона, м³	Масса стали, кг	
				арматурных	закладных деталей
СКП$_{пр}$-21-2т днище	200	650	0,26	9,10	9,76
СКВ$_{пр}$-21-2т днище	200	725	0,29	10,33	9,76

Примечание

1. Обозначения и размеры в скобках для кабины СКВ$_{пр}$-21-2т.
2. Узлы см. на листах 39, 42.
3. Керамическую плитку 40×40, δ=6 мм уложить в форму до бетонирования.

ТК 1977	Сантехкабины СКП$_{пр}$-21-2т, СКВ$_{пр}$-21-2т. Днище. План. Опалубка. Разрезы	Серия 1.288-1	
		Выпуск 1	Лист 40

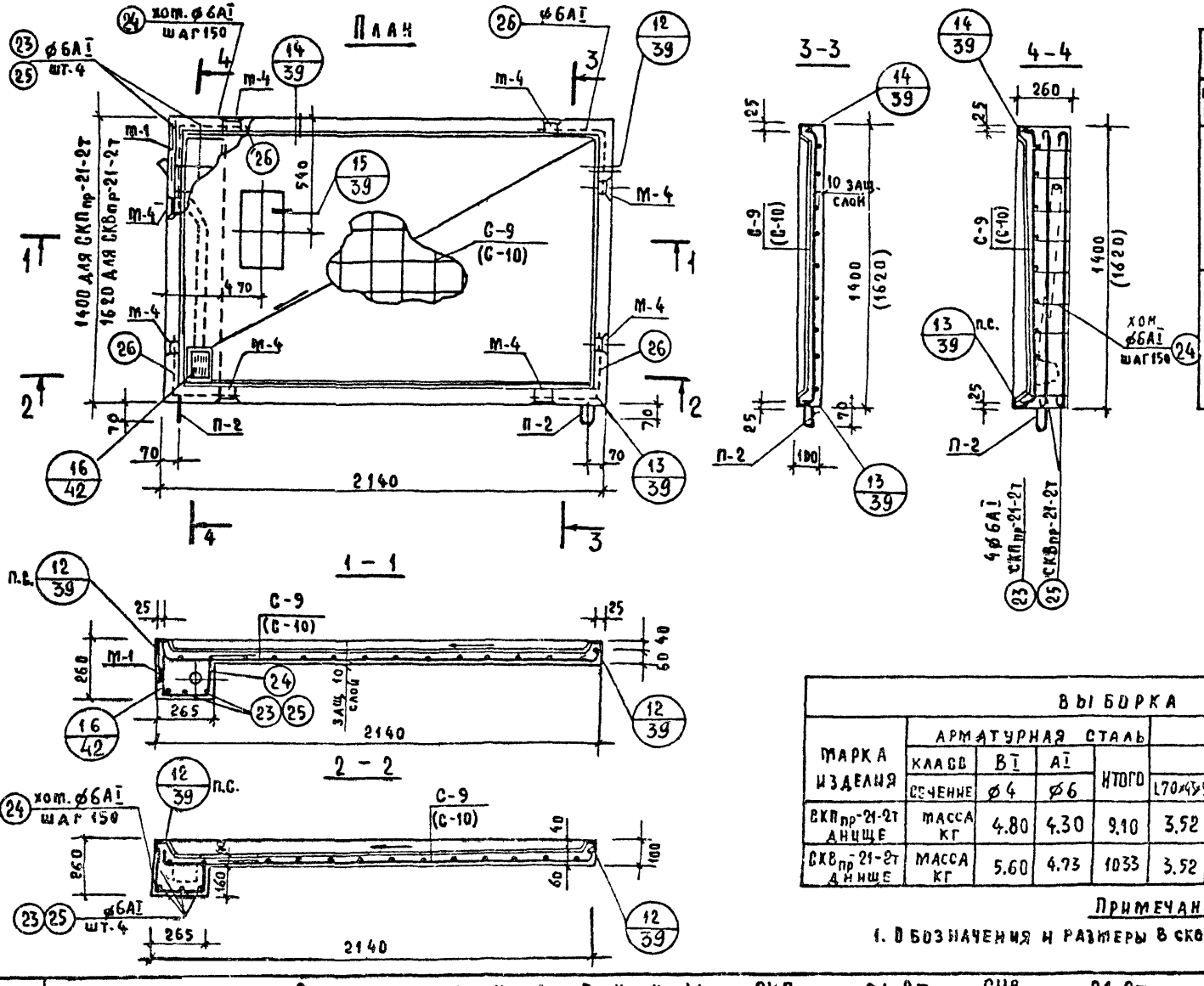

Спецификация арматурных элементов

Марка изделия	Марка элем.	d отд. позиц.	Колич. шт.	Масса кг одного элем.	Масса кг всех элем.	d листа
СКПпр-21-2т днище	С-9	–	1	4.80	4.80	46
	–	23	4	0.34	1.36	46
	–	24	10	0.23	2.30	46
		26	4	0.16	0.64	46
СКВпр-21-2т днище	С-10	–	1	5.60	5.60	46
	–	25	4	0.39	1.56	46
	–	24	11	0.23	2.53	46
		26	4	0.16	0.64	46

Спецификация закладных деталей

Марка изделия	Марка детали	Колич. шт.	Масса кг одной дет.	Масса кг всех дет.	d листа
СКПпр-21-2т днище	П-2	2	0.59	1.18	48
СКВпр 21-2т. днище	М-4	8	0.87	6.96	48
	М-1	1	1.62	1.62	47

Выборка стали

Марка изделия	Арматурная сталь: Класс	ВI	АI	Итого	Закладные детали: Прокат		АIII	АI		Итого	Всего
	Сечение	⌀4	⌀6		L70×45×5	-60×10	⌀10	⌀10	⌀6		
СКПпр-21-2т днище	Масса кг	4.80	4.30	9.10	3.52	1.33	3.44	1.18	0.29	9.76	18.86
СКВпр-21-2т днище	Масса кг	5.60	4.73	10.33	3.52	1.33	3.44	1.18	0.29	9.76	20.09

Примечание

1. Обозначения и размеры в скобках для кабины СКВпр-21-2т

ТК 1977	Сантехкабины СКПпр-21-2т, СКВпр-21-2т. Днище. Армирование. План. Разрезы	Серия 1.288-1	
		Выпуск 1	Лист 41

Г. Москва | Ст. инж. | Каминова

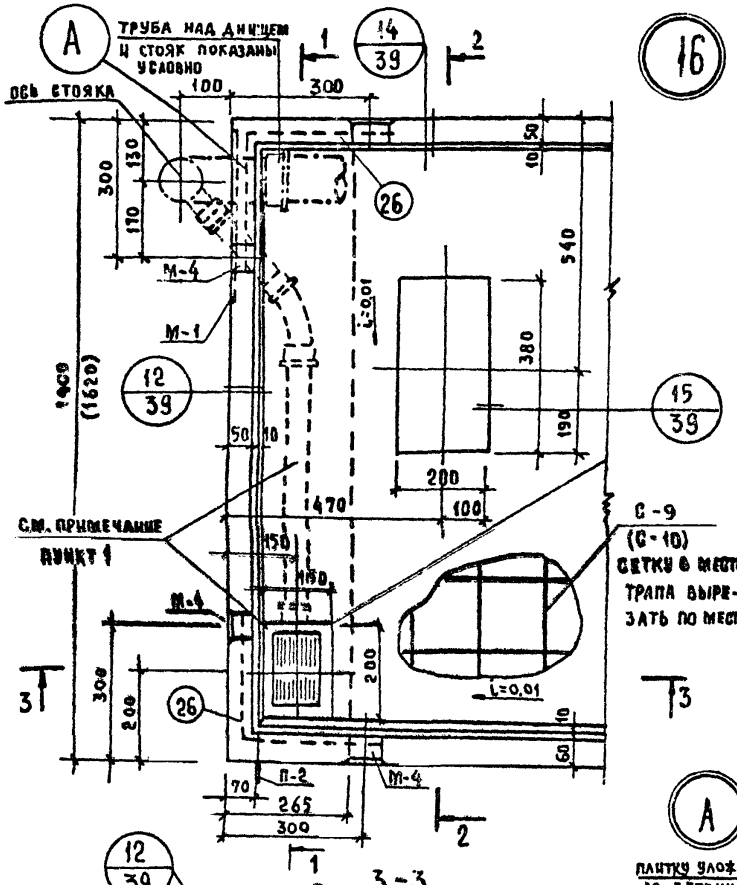

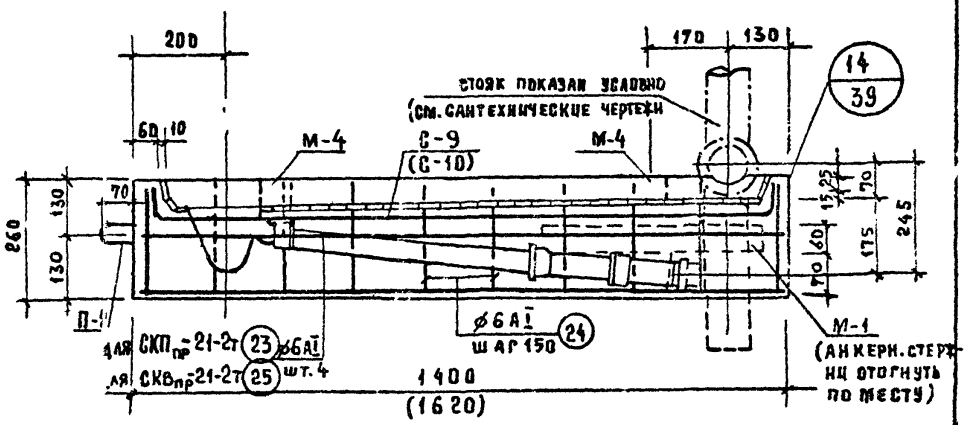

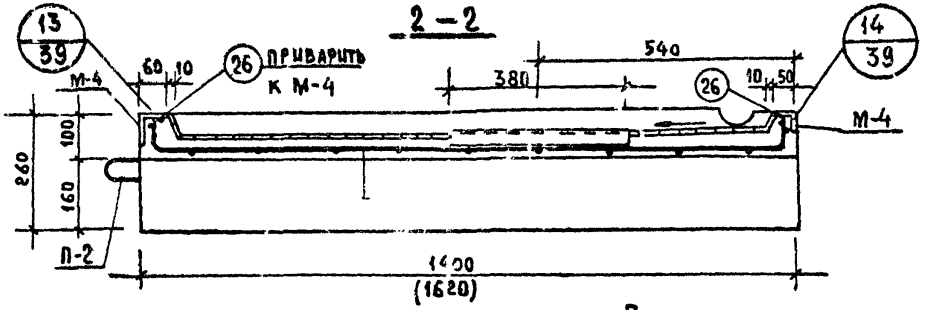

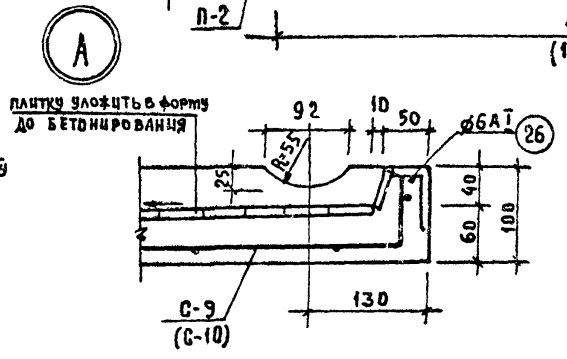

Примечание

1. Трап и трубы уложить в опалубку днища перед бетонированием по сантехническим чертежам.
2. Опалубку днища см. лист 40
3. Армирование днища см. лист 41
4. Обозначения и размеры в скобках для кабины СКВ пр - 21-2т.

г. Москва ст. инж.

ТК 1977

САНТЕХКАБИНЫ СКП пр -21-2т СКВ пр -21-2т
ДНИЩЕ. ОПАЛУБКА. АРМИРОВАНИЕ УЗЕЛА 16

Серия 1.288-1
Выпуск 1 Лист 42

Спецификация на одно арматурное изделие

Марка издел.	Эскиз	N поз.	Сеч. мм	Длина мм	Колич. шт.	Общая длина м	Выборка: Сеч. мм	Выборка: Общая длина м	Выборка: масса кг, позиц.	Выборка: масса кг, общ.
С-1	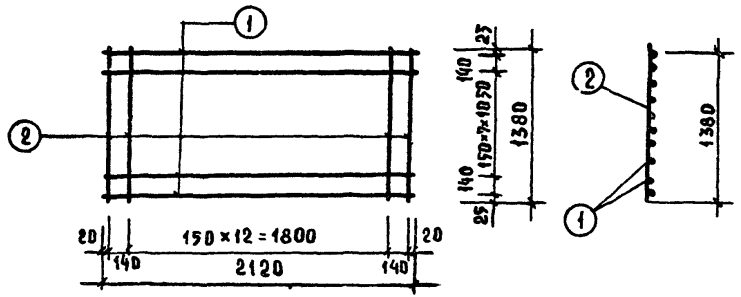	1	⌀3BI	2120	10	21.2	⌀3BI	41.9	2.3	2.3
		2	⌀3BI	1380	15	20.7				
С-2	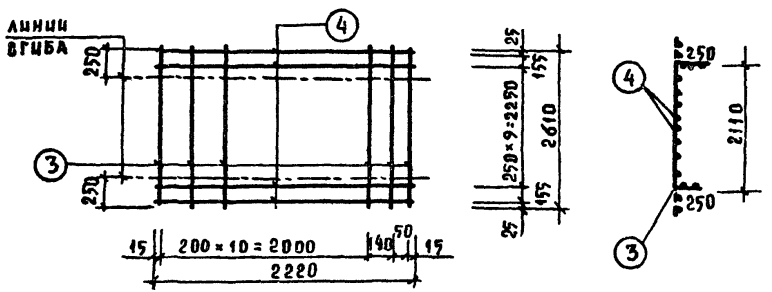	3	⌀3BI	2610	13	33.9	⌀3BI	60.6	3.3	3.3
		4	⌀3BI	2220	12	26.7				
С-3	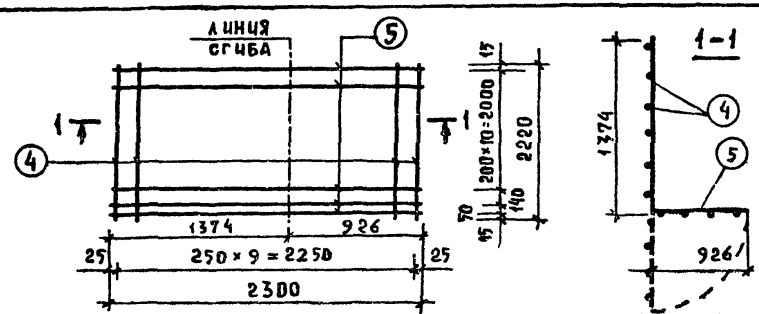	4	⌀3BI	2220	10	22.2	⌀3BI	52.1	3.0	3.0
		5	⌀3BI	2300	13	29.9				

ТК 1977

Арматурные сетки С-1, С-2, С-3.

Серия 1.288-1
Выпуск 1 | Альбом 43

Спецификация на одно арматурное изделие

Марка изд.	Эскиз	№ поз.	Сеч. мм	Длина мм	Кол-во шт.	Общая длина м	Выборка: Сеч. мм	Выборка: Общая длина м	Выборка: Масса кг, позиций	Выборка: Масса кг, общ.
С-4	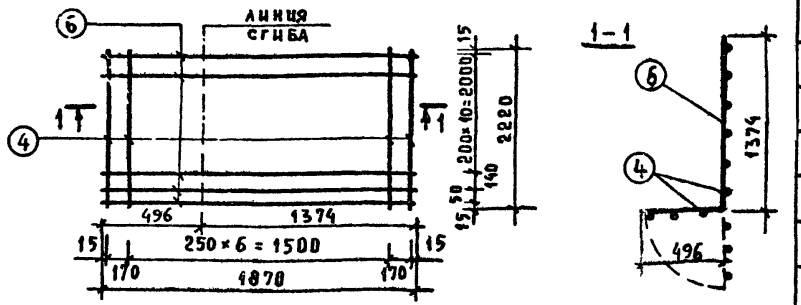	4	⌀3 В I	2220	9	20.0	⌀3 В I	44.3	2.5	2.5
		6	⌀3 В I	1870	13	24.3				
С-5	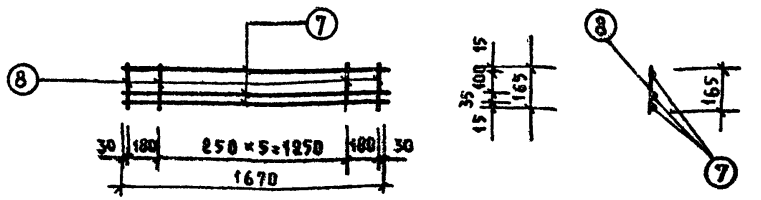	7	⌀6 А I	1670	3	5.0	⌀6 А I	5.0	1.1	1.2
		8	⌀4 В I	165	8	1.3	⌀4 В I	1.3	0.1	
М-9	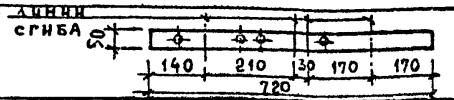 Гнуть - 50×4 и сверлить отверстия по узлу „В" на листе АС-16	27	-50×4	720	1	0.72	-50×4	0.72	1.13	1.13
М-10	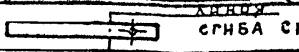 см. АС-16	28	-50×4	250	1	0.25	-50×4	0.25	0.39	0.39
М-11	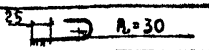	29	⌀6 А I	115	1	0.115	⌀6 А I	0.115	0.03	0.03
М-12	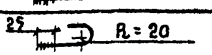	30	⌀6 А I	95	1	0.095	⌀6 А I	0.095	0.02	0.02
М-13	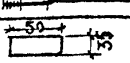	31	-50×4	35	1	0.035	-50×4	0.035	0.05	0.05

Каминова

ТК 1977

Арматурные сетки С-4, С-5. Отдельные элементы М-9, М-10, М-11, М-12, М-13

Серия 1.288-1
Выпуск 1 | Лист 44

Спецификация на одно арматурное изделие

Марка издел.	Эскиз	N поз.	Сеч. мм	Длина мм	Колич. шт.	Общая длина м	Выборка: Сеч. мм	Выборка: Общая длина м	Выборка: Масса кг позиции	Выборка: Масса кг общ.
С-6	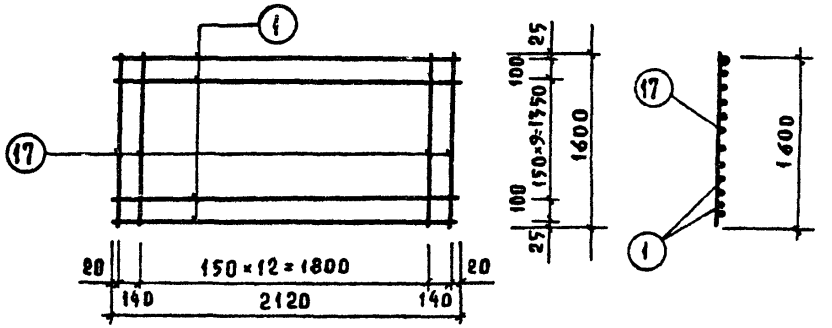	1	ø3ВI	2120	12	25.4	ø3ВI	49.4	2.7	2.7
		17	ø3ВI	1600	15	24.0				
С-7	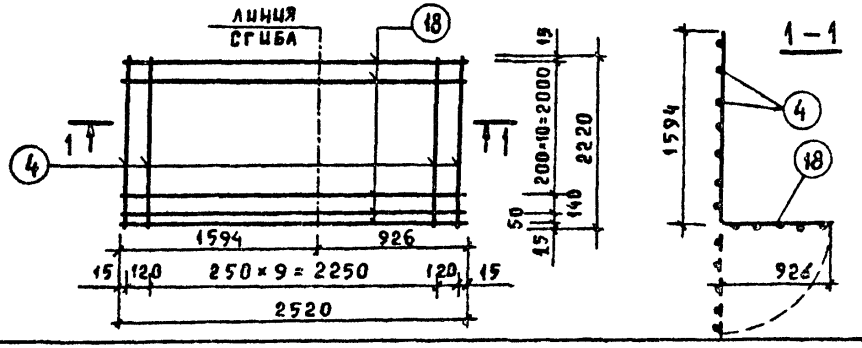	4	ø3ВI	2220	12	26.6	ø3ВI	59.4	3.3	3.3
		18	ø3ВI	2520	13	32.8				
С-8	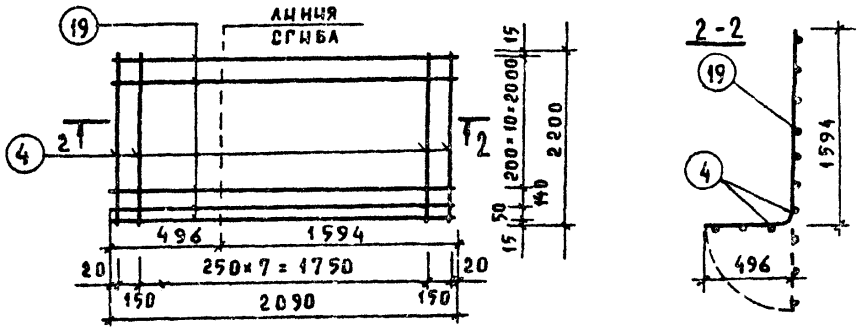	4	ø3ВI	2220	10	22.2	ø3ВI	49.4	2.7	2.7
		19	ø3ВI	2090	13	27.2				

Ст. инж. Каминова

ТК 1977	Арматурные сетки С-6, С-7, С-8	Серия 1.288-1	Выпуск 1	Лист 45

Спецификация на одно арматурное изделие

Марка издел.	Эскиз	№ поз.	Сеч. мм	Длина мм	Колич. шт.	Общая длина м	Выборка: Сеч. мм	Выборка: Общая длина м	Выборка: Масса, кг, позиций	Выборка: Масса, кг, общ.
С-9	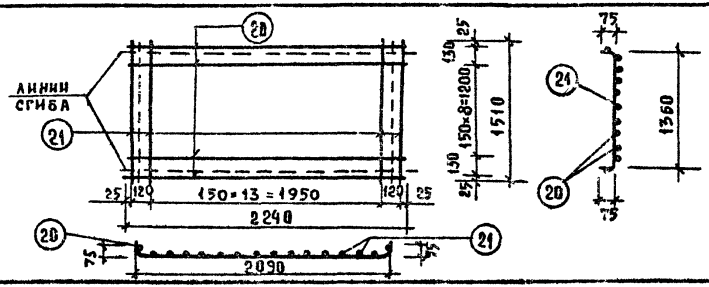	20	⌀4В I	2240	11	24.6	⌀4В I	48.8	4.80	4.80
		21	⌀4В I	1510	16	24.2				
С-10	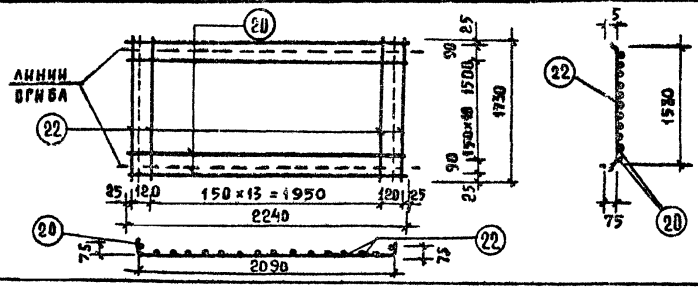	20	⌀4В I	2240	13	29.1	⌀4В I	56.8	5.60	5.60
		22	⌀4В I	1730	16	27.7				
Отдельные стержни	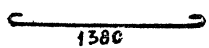	23	⌀6А I	1530	1	1.53	⌀6А I	1.53	0.34	0.34
	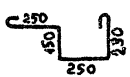	24	⌀6А I	1030	1	1.03	⌀6А I	1.03	0.23	0.23
	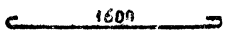	25	⌀6А I	1750	1	1.75	⌀6А I	1.75	0.39	0.39
		26	⌀6А I	700	1	0.7	⌀6А I	0.7	0.16	0.16

Ст. инж. Каминова

ТК 1977

Арматурные сетки С-9, С-10. Отдельные стержни

Серия 1.288-1
Выпуск 1
Лист 46

Спецификация на одно арматурное изделие

Марка издел.	Эскиз	№ поз	Сеч. мм	Длина мм	Колич. шт	Общая длина м	Выборка: Сеч. мм	Выборка: Общая длина	Масса кг: позиции	Масса кг: общ.
М-1	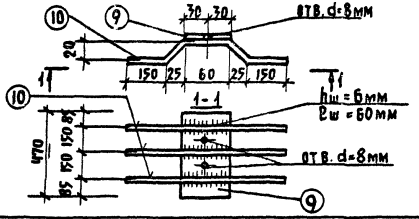	9	-60х6	470	1	0,47	-60х6	0,47	1.33	1,62
		10	ф6AI	430	3	1.29	ф6AI	1.29	0.29	
М-2	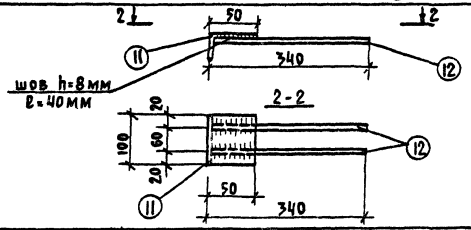	11	L50х32х4	100	1	0,10	L50х32х4	0,10	0,25	0,67
		12	ф10AIII	340	2	0,68	ф10AIII	0,68	0,42	
М-3	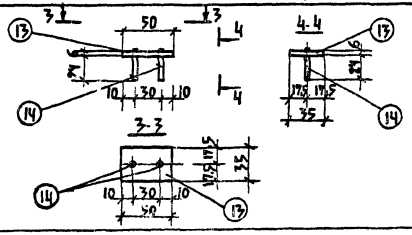	13	-50х6	35	1	0,035	-50х6	0,035	0,08	0,09
		14	ф6AI	30	2	0,06	ф6AI	0,06	0,01	

г. Москва Ст. инж. Каминова

ТК 1977

Закладные детали М-1, М-2, М-3.

Серия 1.268-1
Выпуск 1 Лист 47

Спецификация на одно арматурное изделие

Марка издел	Эскиз	N поз	Сеч мм	Длина мм	Колич шт.	Общая длина м	Выборка: сеч мм	Выборка: общая длина м	Масса кг: позиции	Масса кг: общ
П-1	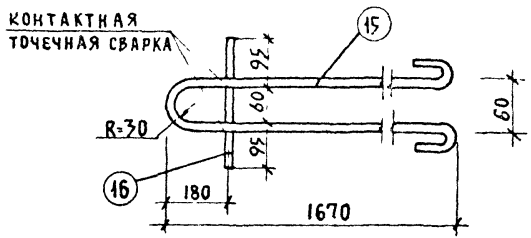	15	ф12AI	3550	1	3,55	ф12AI	3.55	3.17	3.27
		16	ф8AI	250	1	0,25	ф8AI	0.25	0,10	
П-2	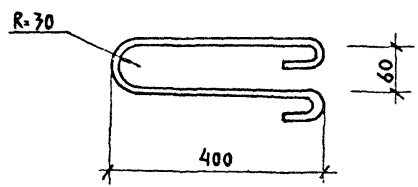	17	ф10AI	950	1	0,95	ф10AI	0,95	0,59	0,59
М-4	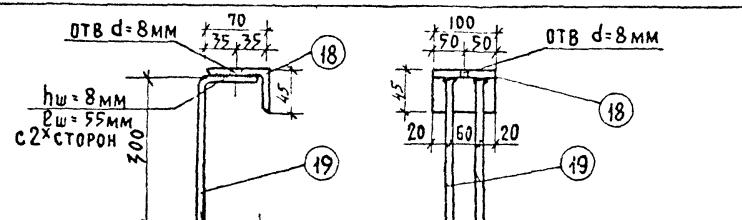	18	L70×45×9	100	1	0,10	L70×45×9	0,10	0,44	0,87
		19	ф10AIII	350	2	0,70	ф10AIII	0,70	0,43	

В ЗАВИСИМОСТИ ОТ ТЕХНОЛОГИИ ОБОРУДОВАНИЯ, ОТВЕРСТИЯ В ЗД ДЛЯ КРЕПЛЕНИЯ К ОСНАСТКЕ МОГУТ БЫТЬ ИЗМЕНЕНЫ

1Е СЕТКИ ПРИНЯТЫ ПО АНАЛОГИИ С АРМИРОВАННЕМ КАБИН ЖИЛЫХ ДОМОВ СЕРИИ 1.188-5 ПРОШЕДШИХ ИСПЫТАНИЕ

gost.e-ecolog.ru

ТК 1977

Петли П-1, П-2. Закладная деталь М-4

Серия 1.288-1
Выпуск 1 | Лист 48