ТИПОВЫЕ КОНСТРУКЦИИ, ИЗДЕЛИЯ И УЗЛЫ ЗДАНИЙ И СООРУЖЕНИЙ

СЕРИЯ 1.188.1-8

ЖЕЛЕЗОБЕТОННЫЕ КАБИНЫ САНИТАРНО-ТЕХНИЧЕСКИХ УЗЛОВ ЖИЛЫХ ДОМОВ ДО 9 ЭТАЖЕЙ С ВЫСОТОЙ ЭТАЖА 3,0 м

ВЫПУСК 8

АРМАТУРНЫЕ И ЗАКЛАДНЫЕ ИЗДЕЛИЯ КАБИН ТИПОВ 1СК, 2СК, 2СК...1, 3СК, 4СК, 8СК, 9СК

РАБОЧИЕ ЧЕРТЕЖИ

gost.e-ecolog.ru

Цена 0-72

ЦЕНТРАЛЬНЫЙ ИНСТИТУТ ТИПОВОГО ПРОЕКТИРОВАНИЯ
ГОССТРОЯ СССР

Москва, А-445, Смольная ул., 22

Сдано в печать IV 1986 года

Заказ № 4889 Тираж 3050 экз.

ТИПОВЫЕ КОНСТРУКЦИИ, ИЗДЕЛИЯ И УЗЛЫ ЗДАНИЙ И СООРУЖЕНИЙ

СЕРИЯ 1.188.1–8

ЖЕЛЕЗОБЕТОННЫЕ КАБИНЫ САНИТАРНО-ТЕХНИЧЕСКИХ УЗЛОВ ЖИЛЫХ ДОМОВ ДО 9 ЭТАЖЕЙ С ВЫСОТОЙ ЭТАЖА 3,0 м

ВЫПУСК 8

АРМАТУРНЫЕ И ЗАКЛАДНЫЕ ИЗДЕЛИЯ КАБИН ТИПОВ 1СК, 2СК, 2СК-1, 3СК, 4СК, 8СК, 9СК

РАБОЧИЕ ЧЕРТЕЖИ

РАЗРАБОТАНЫ ЛЕНЗНИИЭП

ГЛ. ИНЖЕНЕР ИНСТИТУТА — А.В. РЯЗАНОВ

ГЛ. КОНСТРУКТОР ИНСТИТУТА — Р.А. ПОПОВ

ГЛ. КОНСТРУКТОР АПМ-1 — М.Н. СМОЛИЧ

ГЛ. ИНЖЕНЕР ПРОЕКТА — Е.П. ГУРОВ

УТВЕРЖДЕНЫ И ВВЕДЕНЫ В ДЕЙСТВИЕ С 30 05 85 ГОСГРАЖДАНСТРОЕМ

ПРИКАЗ № 138 ОТ 08 05 85

20991-08 2

Обозначение	Наименование	Стр.
1.188.1-8.8 0.0.00 ТО	Техническое описание	3
1.0.00	Каркас пространственный КП (КП1пр; КП1а)	4
2.0.00	Каркас пространственный КП (КП2пр; КП2а)	5
3.0.00	Каркас пространственный КП (КП3пр; КП3а)	6
4.0.00	Каркас пространственный КП (КП4пр; КП4а)	7
5.0.00	Каркас пространственный КП (КП5пр; КП5а)	8
6.0.00	Каркас пространственный КП6	9
7.0.00	Каркас пространственный КП (КП7пр; КП7а)	10
11.00	Сетка арматурная С (С1... С6)	11
11.00 СБ	Сетка арматурная С (С1... С6) Сборочный чертеж	11
12.00	Сетка арматурная С (С7... С10)	12
12.00 СБ	Сетка арматурная С (С7... С10) Сборочный чертеж	12
13.00	Сетка арматурная С (С11... С14, С21, С22)	13
13.00 СБ	Сетка арматурная С (С11... С14, С21, С22) Сборочный чертеж.	13
14.00	Сетка арматурная С (С15... С20)	14
14.00 СБ	Сетка арматурная С (С15... С20) Сборочный чертеж.	14
15.00	Петля П (П1, П2, П3)	15
16.00	Стержень отдельный СО (СО1, СО2, СО3)	15
18.0.00	Изделие закладное Мн (Мн1... Мн5)	16
19.0.00	Изделие соединительное МС (МС1, МС2, МС3)	17
20.0.00	Изделие соединительное МС (МС4, МС5)	17

Нач.отд.		
Н.контр.		
ГИП		
Рук.гр.		
Ст.инж.		

1.188.1-8.8 0.0.00

Содержание

Стадия	Лист	Листов
Р		1

ПензНИИГП

1. Данный выпуск смотрите совместно с выпусками 1...7

2. В настоящем выпуске представлены рабочие чертежи арматурных изделий и закладных деталей для армирования сборных элементов санитарно-технических кабин.

3. Армирование железобетонных изделий выполняется пространственными каркасами, собираемыми из плоских сеток и отдельных арматурных стержней. Сборка каркасов должна выполняться с применением контактной точечной сварки.

4. Арматурные сетки выполняются из арматурной проволоки класса Вр I. (согласно ГОСТ 6727-80).

5. Для монтажных петель применять горячекатаную арматуру класса Ас-II и класса А-I (ГОСТ 5781-82); для пластин в закладных изделиях — сталь Вст 3 кп. по ГОСТ 103-76.

6. Арматурные сетки разработаны с учетом их машинного изготовления. Изготовление сеток должно отвечать требованиям ГОСТ 10922-75, ГОСТ 14098-68.

7. Приварку анкеров в закладных изделиях выполнять в соответствии с требованиями проекта:

— при тавровых соединениях — под слоем флюса

— при нахлесточных соединениях — дуговой сваркой электродами типа Э42А.

8. Все виды сварочных работ должны отвечать требованиям СН 393-78.

				1.188.1 — 8.7 0.0.00ТО	
Нач.отд.	Гуров				
ГИП	Гуров				
Н.констр.	Ильина			Техническое описание	Стадия: Р; Лист: ; Листов: 1
Рук.гр.	Ильина				ЛенЗНИИЭП

Рис. 1

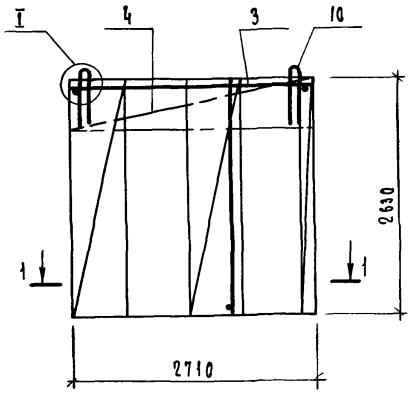

Рис. 2

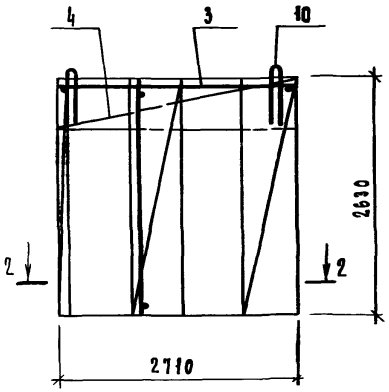

1 – 1

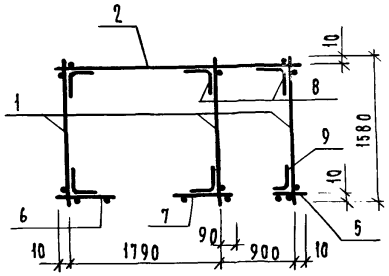

2 – 2

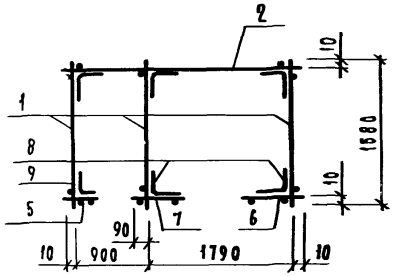

1. Узел I см. 1.188.1 6.0.00

2. Поз. 8,9 ставить 4 штуки по высоте каркаса.

Обозначение	Марка	Рис.	Масса, кг
1.188.1 – 8.8 1.0.00	КП1л	1	36,33
-01	КП1пр	2	36,33

Формат	Зона	Поз.	Обозначение	Наименование	Кол.	Примечание
				Документация		
А3			1.188.1 – 8.8 1.0.00ТО	Техническое описание		
				Сборочные единицы		
				Сетка арматурная		
А4		1	1.188.1 – 8.8 1.1.00 – 02	С3	3	
А4		2	1.188.1 – 8.8 1.1.00 – 05	С6	1	
А4		3	1.188.1 – 8.8 1.2.00 – 03	С10	1	
А4		4	1.188.1 – 8.8 1.3.00 – 03	С14	1	
А4		5	1.188.1 – 8.8 1.4.00	С15	1	
А4		6	– 02	С17	1	
А4		7	– 03	С18	1	
				Детали		
				Стержень отдельный		
А4		8	1.188.1 – 8.8 1.6.00	С01	20	
А4		9	– 01	С02	4	
А4		10	1.188.1 – 8.8 1.5.00 – 02	Петля строповочная П3	4	
			Различия исполнений	1.188.1 – 8.8 1.0.00 и		
			1.188.1 – 8.8 1.0.00 – 01 по	сборочному чертежу		

Нач. отд.	Туров		
Н. контр.	Ильина		
ГИП	Туров		
Рук. гр.	Ильина		
Ст. инж.	Силь		

1.188.1 – 8.8 1.0.00

Каркас пространственный КП. (КП1пр; КП1л)

Стадия	Масса	Масштаб
Р	см. табл.	1:50
Лист	Листов 1	

ПенЗНИИЭП

Рис. 1

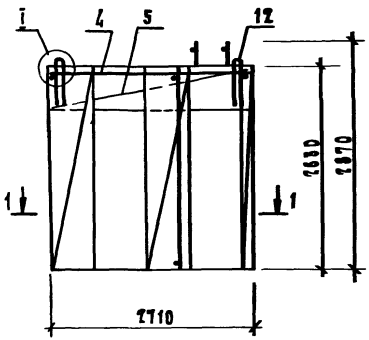

Рис. 2

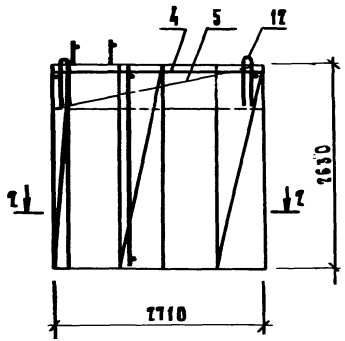

1-1

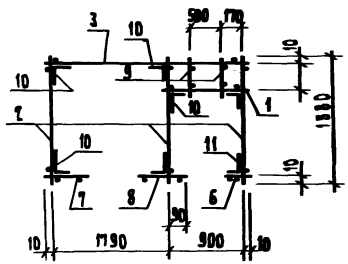

2-2

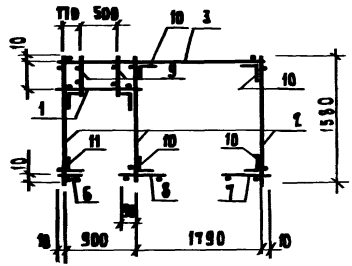

1. Узел I см. 1.188.1 5.0.00

2. Поз. 10; 11 ставять 4 штуки по высоте КАРКАСА.

Обозначение	Марка	Рис.	Масса, Кг
1.188.1-8.8 2.0.00	КП 2а	1	38,96
-01	КП 2пр	2	38,96

Формат	Зона	Поз.	Обозначение	Наименование	Кол.	Примечание
				Документация		
А3			1.188.1-8.8 0.0.00 ТО	Техническое описание		
				Сборочные единицы		
				Сетка арматурная		
А4		1	1.188.1-8.8 1.1.00	С1	1	
А4		2	1.188.1-8.8 1.1.00	С3	3	
А4		3	1.188.1-8.8 1.1.00	С6	1	
А4		4	1.188.1-8.8 1.2.00	С10	1	
А4		5	1.188.1-8.8 1.3.00-03	С14	1	
А4		6	1.188.1-8.8 1.4.00	С15	1	
А4		7	-02	С17	1	
А4		8	-03	С18	1	
А4		9	1.188.1-8.8 1.3.00-05	С22	2	
				Детали		
				Стержень отдельный		
А4		10	1.188.1-8.8 1.6.00	СО1	24	
А4		11	-01	СО2	4	
А4		12	1.188.1-8.8 1.5.00-02	Петля строповочная П3	4	
			Различия исполнений	1.188.1-8.8 2.0.00 и		
			1.188.1-8.8 2.0.00-01	по сборочному чертежу		

1.188.1-8.8 2.0.00

Нач.отд.	Гуров		
Н.контр.	Ильина		
ГИП	Гуров		
Рук. гр.	Ильина		
Ст. инж.	Гидь		

Каркас пространственный КП (КП 2пр; КП 2а)

Стадия	Масса	Масштаб
Р	см. табл.	1:50
Лист	Листов 1	

ЛенЗНИИЭП

Рис. 1

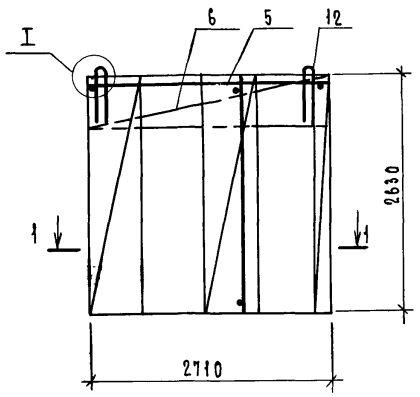

Рис. 2

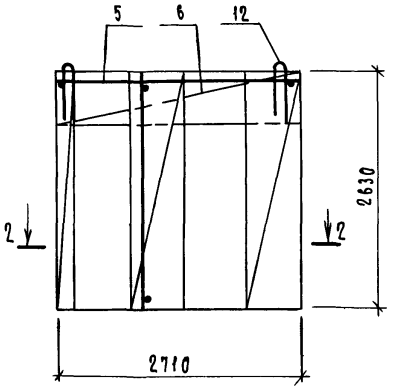

1 — 1

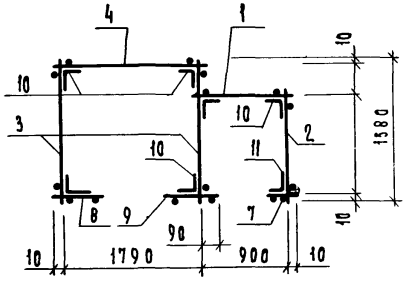

2 — 2

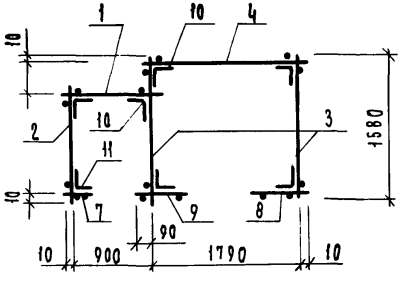

1. Узел I см. 1.188.1 6.0.00

2. Поз. 10; 11 ставить 4 штуки по высоте каркаса.

Обозначение	Марка	Рис.	Масса, кг
1.188.1-8.8 3.0.00	КП3л	1	36,05
-01	КП3пр	2	36,05

Формат	Зона	Поз.	Обозначение	Наименование	Кол.	Примечание
				Документация		
А3			1.188.1-8.8 0.0.0ОТО	Техническое описание		
				Сборочные единицы		
				Сетка арматурная		
А4		1	1.188.1-8.8 1.1.00	С1	1	
А4		2	-01	С2	1	
А4		3	-02	С3	2	
А4		4	-03	С4	1	
А4		5	1.188.1-8.8 1.2.00	С16	1	
А4		6	1.188.1-8.8 1.3.00-03	С14	1	
А4		7	1.188.1-8.8 1.4.00	С15	1	
А4		8	-02	С17	1	
А4		9	-03	С18	1	
				Детали		
				Стержень отдельный		
А4		10	1.188.1-8.8 1.6.00	С01	24	
А4		11	-01	С02	4	
А4		12	1.188.1-8.8 1.5.00-02	Петля строповочная П3	4	
			Различия исполнений	1.188.1-8.8 3.0.00 и		
			1.188.1-8.8 3.0.00-01 по	сборочному чертежу		

Нач.отд.	Гуров	
Н.контр.	Ильина	
ГИП	Гуров	
Рук.гр.	Ильина	
Ст.инж.	Гиль	

1.188.1-8.8 3.0.00

Каркас пространственный КП (КП 3пр; КП3л)

Стадия	Масса	Масштаб
Р	36,05	1:50
Лист	Листов 1	

ЛенЗНИИЭП

Рис. 1

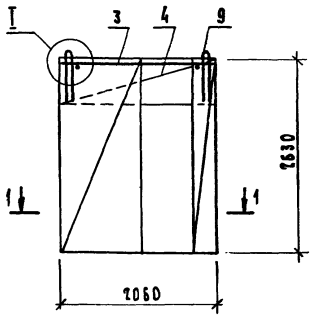

Рис. 2

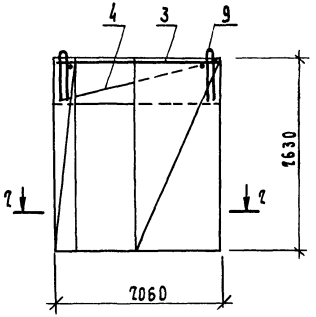

1 – 1

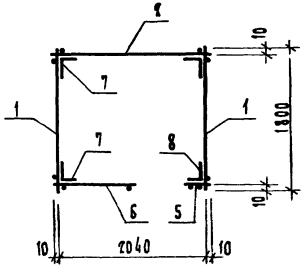

2 – 2

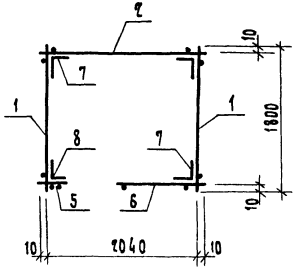

1. Узел I см. 1.188.1-8.8 6.0.00

2. Поз. 7; 8 ставить 4 штуки по высоте каркаса

Обозначение	Марка	Рис.	Масса, кг
1.188.1-8.8 4.0.00	КП 4л	1	29,5
-01	КП 4пр	2	29,5

Формат	Зона	Поз.	Обозначение	Наименование	Кол.	Примечание
				Документация		
А3			1.188.1-8.8 0.0.00 ТО	Техническое описание		
				Сборочные единицы		
				Сетка арматурная		
А4		1	1.188.1-8.8 1.1.00	С4	2	
А4		2	-04	С5	1	
А4		3	1.188.1-8.8 1.2.00	С9	1	
А4		4	1.188.1-8.8 1.3.00-02	С13	1	
А4		5	1.188.1-8.8 1.4.00	С15	1	
А4		6	-05	С20	1	
				Детали		
				Стержень отдельный		
А4		7	1.188.1-8.8 1.6.00	С01	12	
А4		8	-01	С02	4	
А4		9	1.188.1-8.8 1.5.00-02	Петля строповочная П3	4	
			Различия исполнений	1.188.1-8.8 4.0.00 и		
			1.188.1-8.8 4.0.00-01	по сборочному чертежу		

Нач.отд	Гуров	
Н.контр.	Ильина	
ГИП	Гуров	
Рук. гр.	Ильина	
Ст. инж.	Гиль	

1.188.1-8.8 4.0.00

Каркас пространственный КП (КП 4пр; КП 4л)

Стадия	Масса	Масштаб
Р	29,5	1:50
Лист	Листов 1	

ЛенЗНИИЭП

Рис. 1

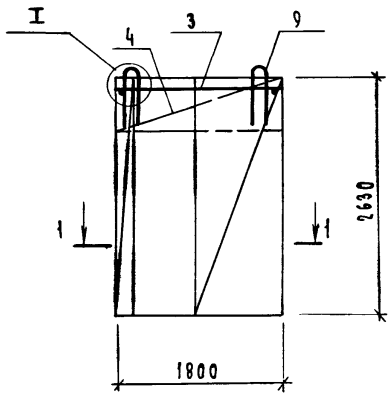

Рис. 2

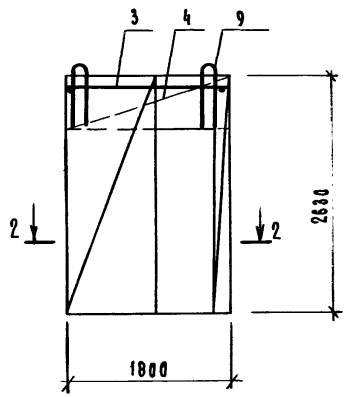

1 — 1

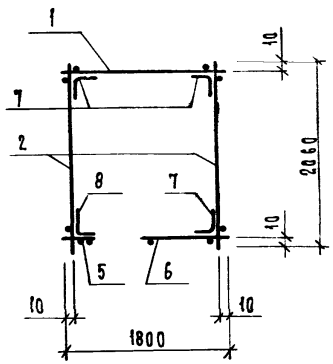

2 — 2

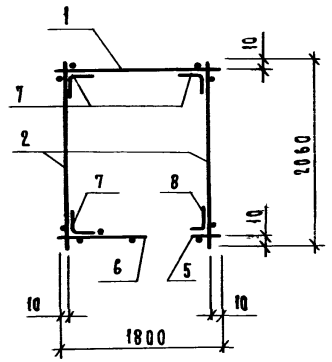

1. Узел I см. 1.188.1 0.0.00

2. Поз. 1; 8 ставить 4 штуки по высоте каркаса

Обозначение	Марка	Рис.	Масса, кг
1.188.1 - 8.8 5.0.00	КП 5А	1	31,64
-01	КП 5пр	2	31,64

Формат	Зона	Поз.	Обозначение	Наименование	Кол.	Примечание
				Документация		
А3			1.188.1-8.8 [illegible]	Техническое описание		
				Сборочные единицы		
				Сетка арматурная		
А4		1	1.188.1-8.8 1.1.00	С4	1	
А4		2	-04	С5	2	
А4		3	1.188.1-8.8 1.2.00	С9	1	
А4		4	1.188.1-8.8 1.3.00-01	С12	1	
А4		5	1.188.1-8.8 1.4.00	С15	1	
А4		6	-04	С19	1	
				Деталь		
				Стержень отдельный		
А4		7	1.188.1-8.8 1.6.00	С01	12	
А4		8	-01	С02	4	
А4		9	1.188.1-8.8 1.5.00-01	Петля строповочная П3	4	
			Различия исполнений	1.188-8.8 5.0.00		
			1.188.1-8.8 5.0.00-01	по сборочному чертежу		

Нач.отд.	Гуров		
Н.контр.	Ильина		
ГИП	Гуров		
Рук.гр.	Ильина		
Ст.инж.	Гиль		

1.188.1 — 8.8 5.0.00

Каркас пространственный КП. (КП 5пр; КП 5л)

Стадия	Масса	Масштаб
Р	см. табл.	1:50
Лист	Листов 1	

ЛенЗНИИЭП

Инв.№ подл. | Подп. и дата | Взам.инв.№

Рис. 1

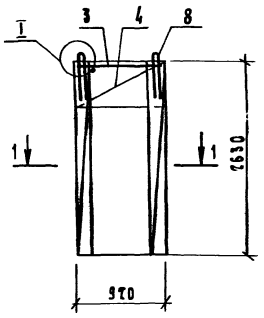

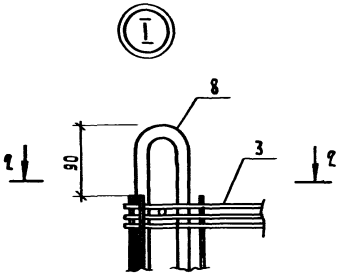

1 — 1

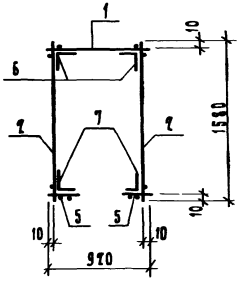

2 — 2

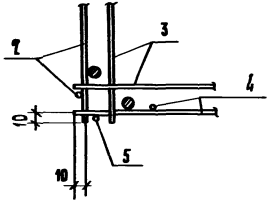

Поз. 6; 7 ставить 4 штуки по высоте каркаса.

Формат	Зона	Поз.	Обозначение	Наименование	Кол.	Примечание
				Документация		
А3			1.188.1 - 8.8 0.0.00 ТО	Техническое описание		
				Сборочные единицы		
				Сетка арматурная		
А4		1	1.188.1 - 8.8 1.1.00СБ	С1	1	
А4		2	-02	С3	2	
А4		3	1.188.1 - 8.8 1.2.00	С7	1	
А4		4	1.188.1 - 8.8 1.3.00	С11	1	
А4		5	1.188.1 - 8.8 1.4.00	С15	2	
				Детали		
				Стержень отдельный		
А4		6	1.188.1 - 8.8 1.6.00	601	12	
А4		7	-01	602	4	
А4		8	1.188.1 - 8.8 1.5.00 -01	Петля строповочная П2	4	

Нач.отд	Гуров		
ГИП	Гуров		
Н.контр.	Ильина		
Рук. гр.	Ильина		
Рук. гр.	Канина		

1.188.1 - 8.8 6.0.00

Каркас пространственный КП6

Стадия	Масса	Масштаб
Р	18,6	1:50
Лист	Листов 1	

ЛенЗНИИЭП

Рис. 1

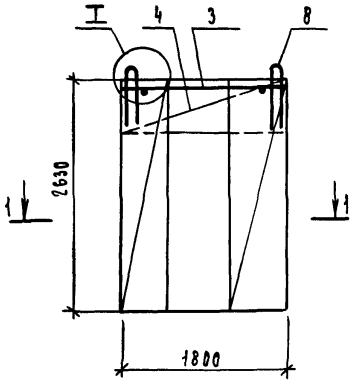

Рис. 2

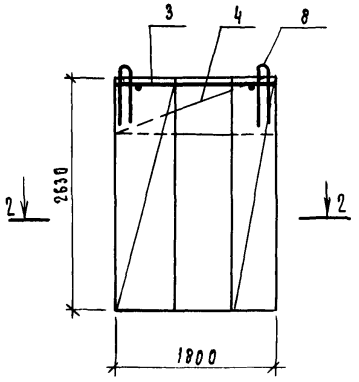

1 — 1

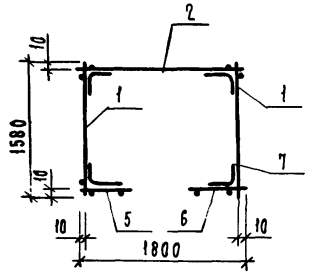

2 — 2

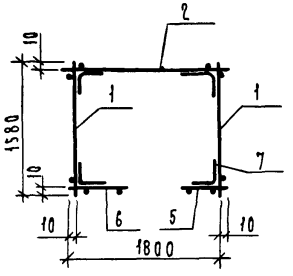

1. Узел I см. 1.188. 6.0.00.
2. Поз. 7 ставить 4 штуки по высоте КАРКАСА.

Обозначение	Марка	Рис.	Масса, кг
1.188.1 — 8.8 7.0.00	КП7л	1	22,8
-01	КП7пр	2	22,8

Формат	Зона	Поз.	Обозначение	Наименование	Кол.	Примечание
				Документация		
А3			1.188.1 — 8.8 0.0.00ТО	Техническое описание		
				Сборочные единицы		
				Сетка арматурная		
А4		1	1.188.1-8.8 1.1.00-02	С3	2	
А4		2	-03	С4	1	
А4		3	1.188.1-8.8 1.2.00-01	С8	1	
А4		4	1.188.1-8.8 1.3.00-01	С12	1	
А4		5	1.188.1-8.8 1.4.00-01	С16	1	
А4		6	-03	С18	1	
				Детали		
А4		7	1.188.1-8.8 1.6.00-01	Стержень отдельный С01	16	
А4		8	1.188.1-8.8 1.5.00-01	петля строповочная П2	4	
			Различия исполнений	1.188.1-8.8 7.0.00 и		
			1.188.1-8.8 7.0.00-01 по	сборочному чертежу.		

Нач.отд.	Гуров	
ГИП	Гуров	
Н.контр.	Ильина	
Рук.гр.	Ильина	
Ст.инж.	Артющенко	
Ст.инж.	Лоскутова	

1.188.1 — 8.8 7.0.00

Каркас пространственный КП (КП7пр; КП7л)

Стадия	Масса	Масштаб
Р	см. табл.	1:50
Лист	Листов 1	

ЛенЗНИИЭП

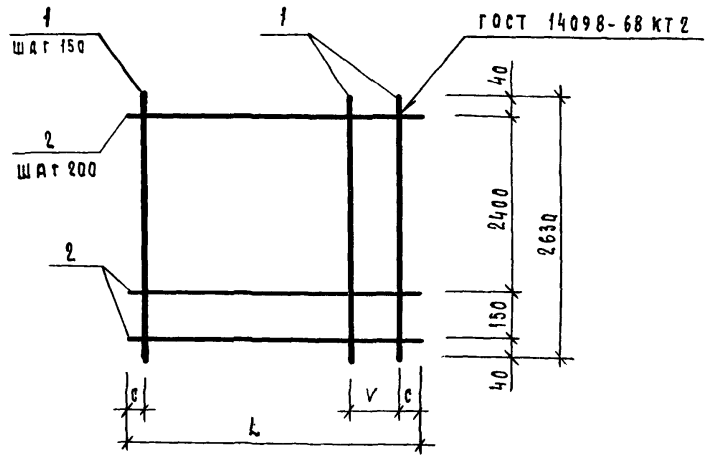

Обозначение	Марка	Размеры, мм L	V	C	Масса, кг
1.188.1-8.8 1.1.00	C1	920	100	35	1,61
—01	C2	1260	150	30	2,01
—02	C3	1580	150	40	2,55
—03	C4	1800	100	25	2,95
—04	C5	2060	150	55	3,36
—05	C6	2710	100	30	4,43

Инв.N подл.	Подп. и дата	Взам. инв.N

Нач.отд.	Туров	
Н.контр.	Ильина	
ГИП	Туров	
Рук.гр.	Ильина	
Ст.инж.	Гиль	

1.188.1—8.8 1.1.00 СБ

Сетка арматурная С (С1 ... С6). Сборочный чертеж

Стадия	Масса	Масштаб
Р	см. табл.	—
Лист	Листов 1	

ЛенЗНИИЭП

20991-08 12

Формат	Зона	Поз.	Обозначение	Наименование	Кол. на исполн. 1.188.1-8.8 1.1.00 —	01	02	03	04	05	Примечание
				Документация							
А4			1.188.1-8.8 1.1.00 СБ	Сборочный чертеж	X	X	X	X	X	X	
А3			1.188.1-8.8 0.0.00 ТО	Техническое описание	X	X	X	X	X	X	
				Детали							
				Проволока 38р1 ГОСТ 6727-80							Масса, кг
Б4		1	1.188.1-8.8 1.1.01	ℓ = 2630	7	9	11	13	14	19	0,13
Б4		2	1.188.1-8.8 1.1.02	ℓ = 920	14						0,05
			1.188.1-8.8 1.1.03	ℓ = 1260		14					0,06
			1.188.1-8.8 1.1.04	ℓ = 1580			14				0,08
			1.188.1-8.8 1.1.05	ℓ = 1800				14			0,09
			1.188.1-8.8 1.1.06	ℓ = 2060					14		0,11
			1.188.1-8.8 1.1.07	ℓ = 2710						14	0,14

Марка	C1	C2	C3	C4	C5	C6

1.188.1-8.8 1.1.00

Сетка арматурная С (С1 ... С6)

Стадия	Лист	Листов
Р		1

ЛенЗНИИЭП

Нач.отд.	Туров	
Н.контр.	Ильина	
ГИП	Туров	
Рук.гр.	Ильина	
Ст.инж.	Гиль	

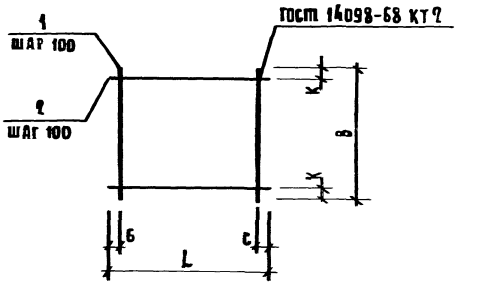

Обозначение	Марка	Размеры, мм L	B	C	K	Масса, кг
1.188.1-8.8 1.2.00	C7	920	1580	60	40	1,52
-01	C8	1800	1580	50	40	2,88
-02	C9	2060	1800	80	50	3,78
-03	C10	2710	1580	55	55	4,41

Инв. № подл.	Подп. и дата	Взам. инв. №

Нач. отд.	Гуров	
Н. контр.	Ильина	
ГИП	Гуров	
Рук. гр.	Ильина	
Ст. инж.	Гиль	

1.188.1-8.8 1.2.00 СБ

Сетка арматурная с (С7...С10) Сборочный чертеж

Стадия	Масса	Масштаб
Р	см. табл.	—
Лист	Листов 1	

ЛенЗНИИЭП

Формат	Зона	Поз.	Обозначение	Наименование	Кол. на исполн. 1.188.1-8.8 1.2.00 —	01	02	03	Примечание
				Документация					
А4			1.188.1-8.8 1.2.00 СБ	Сборочный чертеж	X	X	X	X	
А3			1.188.1-8.8 0.0.00 ТО	Техническое описание	X	X	X	X	
				Детали					
				Проволока 38р1 гост 6727-80					Масса, кг
Б4		1	1.188.1-8.8 1.1.04	ℓ=1580	9	18		27	0,08
			1.188.1-8.8 1.1.05	ℓ=1800			20		0,09
Б4		2	1.188.1-8.8 1.1.02	ℓ=920	16				0,05
			1.188.1-8.8 1.1.05	ℓ=1800		16			0,09
			1.188.1-8.8 1.1.06	ℓ=2060			18		0,11
			1.188.1-8.8 1.1.07	ℓ=2710				16	0,14

Марка	C7	C8	C9	C10
1.188.1-8.8 1.2.00				

Нач. отд.	Гуров	
Н. контр.	Ильина	
ГИП	Гуров	
Рук. гр.	Ильина	
Ст. инж.	Гиль	

Сетка арматурная с (С7...С10)

Стадия	Лист	Листов
Р		1

ЛенЗНИИЭП

Формат	Зона	Поз.	Обозначение	Наименование	Кол. на исполн. 1.188.1-8.8 1.3.00										Примечание
					-	01	02	03	04	05					
				Документация											
А4			1.188.1-8.8 1.3.00 СБ	Сборочный чертеж	X	X	X	X	X	X					
А3			1.188.1-8.8 0.0.00 ТО	Техническое описание	X	X	X	X	X	X					
				Детали											Масса, кг
				Проволока 3Вр I ГОСТ 6727-80											
Б4		1	1.188.1-8.8 1.3.01	ℓ = 260					3	18					0,01
			1.188.1-8.8 1.3.02	ℓ = 590	7	13	14	18							0,03
Б4		2	1.188.1-8.8 1.3.03	ℓ = 440					2						0,02
			1.188.1-8.8 1.1.02	ℓ = 920	4										0,05
			1.188.1-8.8 1.1.05	ℓ = 1800		4									0,09
			1.188.1-8.8 1.1.06	ℓ = 2060			4								0,11
			1.188.1-8.8 1.1.07	ℓ = 2710				4							0,14
			1.188.1-8.8 1.3.04	ℓ = 2870						2					0,15

1.188.1-8.8 1.3.00

Сетка арматурная С (С11...С14, С21, С22)

Стадия	Лист	Листов
Р		1

ЛенЗНИИЭП

Нач.отд.	Гуров	
Н.контр.	Ильина	
ГИП	Гуров	
Рук.гр.	Ильина	
Ст.инж.	Гиль	

Рис. 1

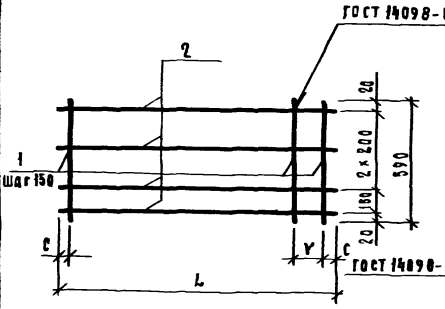

Рис. 2

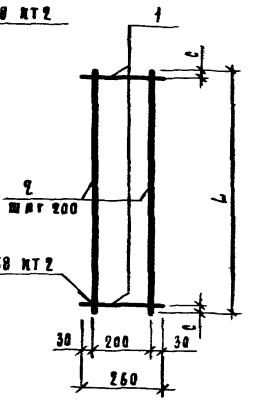

Обозначение	Марка	Рис.	Размеры, мм			Масса, кг
			L	V	С	
1.188.1-8.8 1.3.00	С11	1	920	130	20	0,41
-01	С12		1800	110	20	0,75
-02	С13		2060	—	55	0,86
-03	С14		2710	120	20	1,10
-04	С21	2	440	—	20	0,07
-05	С22		2870	—	35	0,45

Инв. N подл.	Подп. и дата	Взам. инв. N

Нач.отд.	Гуров	
Н.контр.	Ильина	
ГИП	Гуров	
Рук.гр.	Ильина	
Ст.инж.	Гиль	

1.188.1-8.8 1.3.00 СБ

Сетка арматурная С (С11...С14, С21, С22) Сборочный чертеж.

Стадия	Масса	Масштаб
Р	См. табл.	—
Лист	Листов 1	

ЛенЗНИИЭП

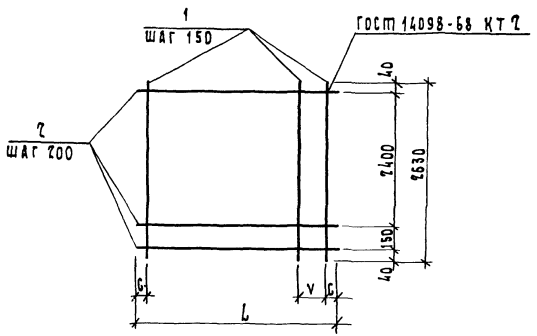

Обозначение	Марка	Размеры, мм L	V	C	Масса, кг
1.188.1-8.8 1.4.00	С15	110	90	10	0,42
-01	С16	480	140	20	0,84
-02	С17	580	90	20	1,12
-03	С18	630	140	20	1,12
-04	С19	1000	–	50	1,18
-05	С20	1250	–	25	2,34

Инв.N подл.	Подп. и дата	Взам.инв.N

Нач.отд.	Гуров	
Н.контр.	Ильина	
ГИП	Гуров	
Рук.гр.	Ильина	
Ст.инж.	Гиль	

1.188.1-8.8 1.4.00 СБ

Сетка арматурная С (С15... С20) Сборочный чертеж

Стадия	Масса	Масштаб
Р	См. табл.	
Лист	Листов 1	

ЛенЗНИИЭП

Формат	Зона	Поз.	Обозначение	Наименование	Кол. на исполн. 1.188.1-8.8 1.4.00 — 01	02	03	04	05	Примечание
				Документация						
А4			1.188.1-8.8 1.4.00 СБ	Сборочный чертеж	×	×	×	×	×	
А3			1.188.1-8.8 0.0.00	Техническое описание	×	×	×	×	×	
				Детали						Масса, кг
				Проволока ЗВр I ГОСТ 6727-80						
Б4		1	1.188.1-8.8 1.1.01	ℓ = 2630	2	4	5	5	7	9	0,14
Б4		2	1.188.1-8.8 1.4.01	ℓ = 110	14						0,01
			1.188.1-8.8 1.4.02	ℓ = 480		14					0,02
			1.188.1-8.8 1.4.03	ℓ = 580			14				0,03
			1.188.1-8.8 1.4.04	ℓ = 630				14			0,03
			1.188.1-8.8 1.4.05	ℓ = 1000					14		0,05
			1.188.1-8.8 1.4.06	ℓ = 1250						14	0,07

Нач.отд.	Гуров	
Н.контр.	Ильина	
ГИП	Гуров	
Рук.гр.	Ильина	
Ст.инж.	Гиль	

1.188.1-8.8 1.4.00

Сетка арматурная С (С15... С20)

Стадия	Лист	Листов
Р		1

ЛенЗНИИЭП

Рис. 1

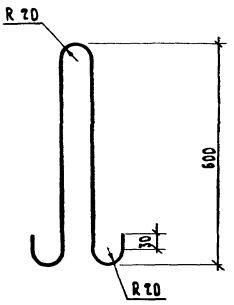

Рис. 2

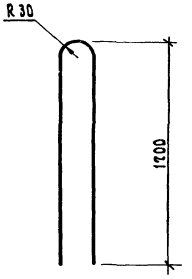

Обозначение	Марка	Рис	Материал	Масса, кг
1.188.1-8.8 1.5.00	П1	1	Ф10 А I ГОСТ 5781-82 ВСТ3 пс 2,	0,86
			ℓ = 1400	
-01	П2	2	Ф12 Ас II ГОСТ 5781-82, ℓ = 2440	2,17
-02	П3	2	Ф16 Ас II ГОСТ 5781-82, ℓ = 2450	3,85

Нач.отд	Гуров		
ГИП	Гуров		
Н.контр.	Ильина		
Рук.гр.	Ильина		
Ст.инж	Гиль		

1.188.1-8.8 1.5.00

Петля П (П1, П2, П3)

Стадия	Масса	Масштаб
Р	См. табл.	

Лист | Листов 1

ЛенЗНИИЭП

Инв.№ подл. | Подп. и дата | Взам.инв.№

Рис. 1

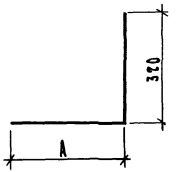

Рис. 2

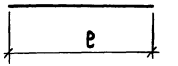

Обозначение	Марка	А, мм	Рис.	Материал	Масса, кг
1.188.1-8.8 1.6.00	СО1	320	1	Ф8 А III ГОСТ 5781-82	0,25
				ℓ = 640	
-01	СО2	100	1	Ф8А III ГОСТ 5781-82	0,17
				ℓ = 420	
-02	СО3	920	2	Проволока 3Вр I ГОСТ 6727-80	0,05
				ℓ = 920	

Нач.отд	Гуров		
ГИП	Гуров		
Н.контр.	Ильина		
Рук.гр.	Ильина		
Ст.инж.	Гиль		

1.188.1-8.8 1.6.00

Стержень отдельный СО СО1, СО2, СО3

Стадия	Масса	Масштаб
Р	См. табл.	

Лист | Листов 1

ЛенЗНИИЭП

Инв.№ подл. | Подп. и дата | Взам.инв.№

Рис. 1

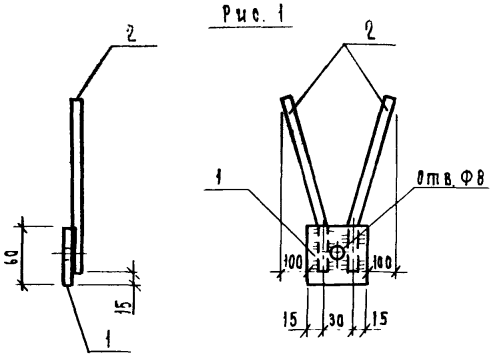

Рис. 2

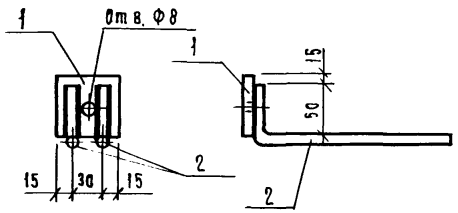

Формат	Зона	Поз.	Обозначение	Примечание	Кол. на исполн. 1.188.1-8.8 8.0.00										Примечание
					–	01	02	03	04						
				Документация											
А3			1.188.1-8.8 8.0.00	Техническое описание	×	×	×	×	×						
				Детали											Масса, кг
				Полоса 6×60 ГОСТ 103-76 / ВСТ 3кп ГОСТ 380-71*											
Б4		1	1.188.1-8.8 8.0.01	В=60	1	1	1								0,17
			1.188.1-8.8 8.0.02	В=120				1							0,34
			1.188.1-8.8 8.0.03	В=180					1						0,51
				Ф8 А III ГОСТ 5781-82											
Б4		2	1.188.1-8.8 8.0.04	В=400	2	2									0,16
			1.188.1-8.8 8.0.05	В=430			2	2	2						0,17

Рис. 3

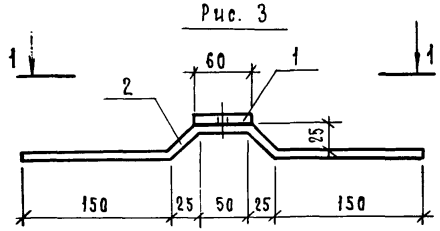

1—1

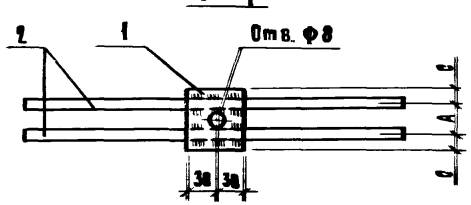

Обозначение	Марка	Рис.	Размеры, мм			Масса, кг
			А	С		
1.188.1-8.8 8.0.00	Мн1	1	—	—		0,49
–01	Мн2	2	—	—		0,49
–02	Мн3	3	30	15		0,51
–03	Мн4		60	30		0,68
–04	Мн5		120	30		0,85

Нач.отд.	Туров	
ГИП	Туров	
Н.контр.	Ильина	
Рук.гр.	Ильина	
Ст.инж.	Гидь	

1.188.1 — 8.8 8.0.00

Изделие закладное Мн (Мн1 ... Мн5)

Стадия	Масса	Масштаб
Р	см. табл.	—

Лист | Листов 1

ЛенЗНИИЭП

Инв.N подл. | Подп. и дата | Взам.инв.N

20991-08 17

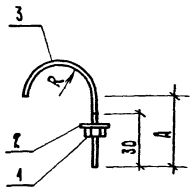

Обозначение	Марка	А, мм	Масса, кг
1.188.1-8.8 9.0.00	[illegible]	40	0,04
-01	мс 2	40	0,04
-02	мс 3	70	0,07

Формат	Зона	Поз.	Обозначение	Наименование	Кол.	Примечание
				Документация		
А3			1.188.1-8.8 0.0.00 ТО	Техническое описание		
				Стандартные изделия		
		1	1.188.1-8.8 9.0.01	Гайка М6 ГОСТ 5915-70	1	
		2	1.188.1-8.8 9.0.02	Шайба 6 ГОСТ 6958-78	1	
			Переменные данные для исполнений			
				1.188.1 9.0.00		МС 1
БЧ		3	1.188.1-8.8 9.0.03	БА I ГОСТ 5781-82, ℓ=110	1	0,02 кг
				1.188.1 9.0.00-01		МС 2
БЧ		3	1.188.1-8.8 9.0.04	БА I ГОСТ 5781-82, ℓ=120	1	0,03 кг
				1.188.1 9.0.00-02		МС 3
БЧ		3	1.188.1-8.8 9.0.05	БА I ГОСТ 5781-82, ℓ=250	1	0,06 кг

1.188.1-8.8 9.0.00

Изделие соединительное МС (МС1, МС2, МС3)

Стадия	Масса	Масштаб
Р	См. табл.	1:2
Лист	Листов 1	

ЛенЗНИИЭП

Нач. отд.	Гуров	
ГИП	Гуров	
Н. контр.	Ильина	
Рук. гр.	Ильина	
Ст. инж.	Гиль	

gost.e-ecolog.ru

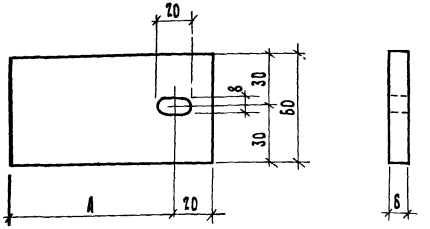

Обозначение	Марка	А, мм	Материал	Масса, кг
1.188.1-8.8 10.0.00	МС 4	80	Полоса $\frac{6 \times 60 \text{ ГОСТ } 103\text{-}76}{\text{Вст 3 кп 2 ГОСТ } 380\text{-}71}$ ℓ=100	0,28
-01	МС 5	160	Полоса $\frac{6 \times 60 \text{ ГОСТ } 103\text{-}76}{\text{Вст 3 кп 2 ГОСТ } 380\text{-}71}$ ℓ=180	0,51

1.188.1-8.8 10.0.00

Изделие соединительное МС (МС 4, МС 5)

Стадия	Масса	Масштаб
Р	См. табл.	1:2
Лист	Листов 1	

ЛенЗНИИЭП

Нач. отд.	Гуров	
ГИП	Гуров	
Н. контр.	Ильина	
Рук. гр.	Ильина	
Ст. инж.	Гиль	

Инв. № подл. | Подп. и дата | Взам. инв. №