ТИПОВЫЕ КОНСТРУКЦИИ, ИЗДЕЛИЯ И УЗЛЫ ЗДАНИЙ И СООРУЖЕНИЙ

СЕРИЯ 1.188.1-8

ЖЕЛЕЗОБЕТОННЫЕ КАБИНЫ САНИТАРНО-ТЕХНИЧЕСКИХ УЗЛОВ ЖИЛЫХ ДОМОВ ДО 9 ЭТАЖЕЙ С ВЫСОТОЙ ЭТАЖА 3,0 м

ВЫПУСК 6

СТРОИТЕЛЬНЫЕ ЧЕРТЕЖИ КАБИН ТИПА 8СК ИЗ ТЯЖЕЛОГО ЦЕМЕНТНОГО БЕТОНА

РАБОЧИЕ ЧЕРТЕЖИ

20991-06
ЦЕНА 0-87

gost.e-ecolog.ru

ЦЕНТРАЛЬНЫЙ ИНСТИТУТ ТИПОВОГО ПРОЕКТИРОВАНИЯ
ГОССТРОЯ СССР

Москва, А-445, Смольная ул., 22

Сдано в печать IV 1986 года

Заказ № 4867 Тираж 3050 экз.

ТИПОВЫЕ КОНСТРУКЦИИ, ИЗДЕЛИЯ И УЗЛЫ ЗДАНИЙ И СООРУЖЕНИЙ

СЕРИЯ 1.188.1—8

ЖЕЛЕЗОБЕТОННЫЕ КАБИНЫ САНИТАРНО-ТЕХНИЧЕСКИХ УЗЛОВ ЖИЛЫХ ДОМОВ ДО 9 ЭТАЖЕЙ С ВЫСОТОЙ ЭТАЖА 3,0 м

ВЫПУСК 6

СТРОИТЕЛЬНЫЕ ЧЕРТЕЖИ КАБИН ТИПА 8СК ИЗ ТЯЖЕЛОГО ЦЕМЕНТНОГО БЕТОНА

РАБОЧИЕ ЧЕРТЕЖИ

РАЗРАБОТАНЫ ЛЕНЗНИИЭП

ГЛ. ИНЖЕНЕР ИНСТИТУТА — А.В.РЯЗАНОВ

ГЛ. КОНСТРУКТОР ИНСТИТУТА — Р.А.ПОПОВ

ГЛ. КОНСТРУКТОР АПМ-1 — М.Н. СМОЛИЧ

ГЛ. ИНЖЕНЕР ПРОЕКТА — Е.П. ГУРОВ

УТВЕРЖДЕНЫ И ВВЕДЕНЫ В ДЕЙСТВИЕ С 30 05 85 ГОСГРАЖДАНСТРОЕМ

ПРИКАЗ № 138 ОТ 09 05 85

20991-06 2

Обозначение	Наименование	Стр.
1.188.1-8.6 0.0.00 ТО	Техническое описание	3
0.0.00 Н	Номенклатура	5
1.0.00	Кабина 8СК27пр-Т	6
1.0.00СБ	Кабина 8СК27пр-Т Сборочный чертеж	6
2.0.00	Кабина 8СК27л-Т	7
2.0.00СБ	Кабина 8СК27л-Т Сборочный чертеж	7
3.0.00	Кабина 8СК (8СК27пр-Т, 8СК27л-Т) Схема расположения оборудования	8
1.1.00	Колпак К6пр	9
2.1.00	Колпак К6л	11
1.2.00	Днище Д (Д6пр; Д6л)	13
4.0.00	Дверь ДГ21-7С; ДГ21-7Сл.	15
5.0.00	Шкаф Ш (Ш3пр; Ш3л)	16
5.1.00	Щит деревянный ИД (ИД2; ИД8; ИД9)	17
5.1.00СБ	Щит деревянный ИД (ИД2; ИД8; ИД9) Сборочный чертеж.	18
1.188.1-8.6 0.0.00ВС	Ведомость расхода стали	19
0.0.00 РМ	Ведомость расхода материалов	20

Нач. отд.	Гуров	
Н. контр.	Цыкина	
ГИП	Гуров	
Рук. гр.	Цыкина	
Ст. инж.	Гиль	

1.188.1 – 8.6 0.0.00

Содержание

Стадия	Лист	Листов
Р		1

ЛенЗНИИЭП

1 Общие данные
Конструктивные решения

1.1. Рабочие чертежи санитарно-технических кабин, представленные в данном выпуске, предназначены для применения при проектировании и строительстве жилых домов до 9 этажей с высотой этажа 3,0 м.

1.2. Чертежи серии 1.188.1-8 разработаны в составе следующих выпусков:

Вып 1 „Строительные чертежи кабин типа 1СК из тяжелого цементного бетона"

Вып. 2 „Строительные чертежи кабин типа 2СК из тяжелого цементного бетона"

Вып. 3 „Строительные чертежи кабин типа 2СК...1 из тяжелого цементного бетона"

Вып. 4 „Строительные чертежи кабин типа 3СК из тяжелого цементного бетона"

Вып. 5 „Строительные чертежи кабин типа 4СК из тяжелого цементного бетона"

Вып. 6 „Строительные чертежи кабин типа 8СК из тяжелого цементного бетона"

Вып. 7 „Строительные чертежи кабин типа 9СК из тяжелого цементного бетона"

Вып. 8 „Арматурные и закладные изделия кабин типов 1СК, 2СК; 2СК...1; 3СК; 4СК, 8СК; 9СК"

Вып 9 „Санитарно-технические чертежи оборудования кабин из тяжелого цементного бетона"

1.3. Типы кабин, их основные параметры и размеры приняты в соответствии с требованиями ГОСТ 19048-80*.

1.4. Кабины разработаны в правом и левом исполнении

1.5. Каждая кабина состоит из 2х отдельно формуемых элементов объемного колпака и поддона. Отделочные работы и монтаж электротехнического оборудования выполняются в заводских условиях. При этом электропроводка к светильникам, выключателям и розеткам выполняется в полиэтиленовых трубках, устанавливаемых до бетонирования по чертежам электротехнической части.

1.6. Кабины оборудованы горячим и холодным водоснабжением, канализацией.

1.7. Стояки водопровода и канализации расположены внутри кабины и закрыты декоративными щитами.

1.8 Крепление оборудования и дверных коробок санкабин предусмотрено к деревянным пробкам и закладным изделиям. По условиям завода-изготовителя указанные крепления могут выполняться шурупами в дюбели из поливинилхлорида, устанавливаемые в предварительно просверленные отверстия.

Крепление унитаза в проекте предусмотрено на эпоксидном клее.

2. Указания по изготовлению

2.1. Кабины изготавливаются из тяжелого армированного бетона марки 200 и формуются в металлических формах типа „Колпак".

2.2. Поддоны изготавливаются в горизонтальных формах и крепятся к объемному колпаку с помощью сварки.

2.3 Армирование кабин выполняется пространственными каркасами. При изготовлении должно быть обеспечено проектное положение арматуры с помощью пластмассовых фиксаторов.

2.4 Закладные изделия и пробки фиксируются в проектном положении путем привязки их вязальной проволокой к пространственному каркасу.

2.5. Внутренние поверхности стен кабин должны быть окрашены масляной краской за 2 раза по огрунтовке или облицованы (по усмотрению заказчика).

Наружные поверхности стен должны быть гладкими подготовленными под клеевую окраску или оклейку обоями.

Пол кабин облицовывается керамической плиткой при формовании

Нач.отд.	Гуров		1.188.1 — 8.6 0.0. ОО ТО
Н. контр.	Ильина		
ГИП	Гуров		Техническое описание
Рук. гр.	Ильина		

Стадия	Лист	Листов
Р	1	2

ЛенЗНИИЭП

2.6. Открытые поверхности закладных изделий должны быть окрашены масляной краской за 2 раза.

2.7. Точность изготовления кабин, требования к качеству поверхностей, правила приемки, методы контроля и испытаний приведены в ГОСТ 18048-80*.

2.8. Отпускная прочность бетона должна быть не менее 70% от проектной марки при условии гарантии заводом-изготовителем достижения бетоном 100% прочности в возрасте 28 дней со времени изготовления. В противном случае изделия с завода-изготовителя должны отпускаться со 100% прочностью бетона.

2.9. При установке ванн следует обеспечить герметичность примыкания бортов ванн к стенкам кабины, исключающую возможность затекания воды.

3. Маркировка изделий

3.1. Маркировка кабин принята по ГОСТ 18048-80* и ГОСТ 23009-78

3.2. Пример обозначения: 8СК27л-Т

Кабина типа 8СК, длиной 940 мм, шириной 1600 мм, высотой 2740 мм (типоразмера 8СК27)

Л - левый вариант исполнения

Т - тяжелый бетон

3.3. Полная марка кабины, указываемая на чертежах и на кабинах должна приниматься с учетом комплектации и размещения инженерного оборудования по черт. выпуска 9.

4. Хранение и транспортирование

4.1. Хранение и транспортирование кабин должно производиться в соответствии с ГОСТ 18048-80*.

4.2. При хранении и транспортировании кабины устанавливаются на две деревянные подкладки h=35 см, укладываемые вдоль коротких сторон на расстоянии 30 см от края.

5. Паспортизация

5.1 Паспортизацию кабин производить в соответствии с ГОСТ 18048-80*, п.п. 6.1...6.3.

6. Указания по монтажу

6.1. Подъем, погрузка, разгрузка и монтаж кабин производится с помощью специальной траверсы, гарантирующей одновременный подъем за четыре петли. Петли после монтажа кабин срезаются.

6.2. Установка кабин на перекрытие выполняется на выравнивающий слой выполненный, например, из сухого песка толщиной 10...15 мм

6.3. Монтаж кабин следует выполнять до установки примыкающих внутренних стен, расположение которых может затруднить соединение коммуникаций санкабин.

6.4. Отверстия в перекрытии в местах прохода труб санкабин нижележащего этажа замоноличиваются бетоном марки 200 перед установкой санкабин вышележащего этажа.

Арматурные изделия и требования к их изготовлению приведены в выпуске 8.

Рис. 1

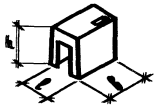

Рис. 3

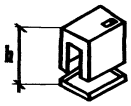

Рис. 2



Рис. 4

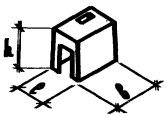

Рис. 6

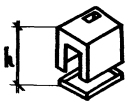

Рис. 5



Обозначение	Марка		Рис.	Размеры, мм			Масса,[2]
	Кабины[1]	составных элементов кабины		ℓ	B	h	т
1.188.1-8.6 1.1.00		К6пр	1	940	1600	2650	1,43
1.188.1-8.6 1.2.00		Д6пр	2	940	1600	85	0,20
1.188.1-8.6 1.0.00	8СК27пр-Т		3	940	1600	2740	1,65
1.188.1-8.6 2.1.00		К6л	4	940	1600	2650	1,43
1.188.1-8.6 1.2.00-01		Д6л	5	940	1600	85	0,20
1.188.1-8.6 2.0.00	8СК27л-Т		6	940	1600	2740	1,65

1. Полная марка кабины должна приниматься с учетом комплектации и размещения инженерного оборудования по чертежам выпуска 9.

2. Масса кабины дана без учета массы конструкции пола, облицовочных материалов стен и санитарно-технического оборудования.

Нач.отд.	Гуров		1.188.1-8.6 0.0.00ОНИ		
Н.контр.	Ильина				
ГИП	Гуров		Номенклатура	Стадия	Лист	Листов
Рук.гр.	Ильина			Р		1
Ст.инж.	Тихоненко			ЛенЗНИИЭП		

Формат	Зона	Поз.	Обозначение	Наименование	Кол.	Примечание
				Документация		
А4			1.188.1-8.6 1.0.00 СБ	Сборочный чертеж		
А3			1.188.1-8.6 0.0.00 ТО	Техническое описание		
				Сборочные единицы		
А3		1	1.188.1-8.6 1.1.00	Колпак К6пр	1	
А3		2	1.188.1-8.6 1.2.00	Днище Д6пр	1	
А3		3	1.188.1-8.6 4.0.00	Дверь ДГ21-7с	1	
А3		4	1.188.1-8.6 5.0.00	Шкаф Ш1	1	
				Детали		
Бч		5	1.188.1-8.6 1.0.01	Изделие соединительное	4	0,19
				полоса 6×40 ГОСТ 103-76 Вст3кп2 ГОСТ 380-71*		
				ℓ = 100		

Нач.отд.	Гуров	1.188.1-8.6 1.0.00	
ГИП	Гуров	Кабина 8СК 27пр-Т	Стадия: Р; Лист; Листов: 1
Н.контр.	Ильина		ЛенЗНИИЭП
Рук.гр.	Ильина		
Ст.инж.	Гиль		

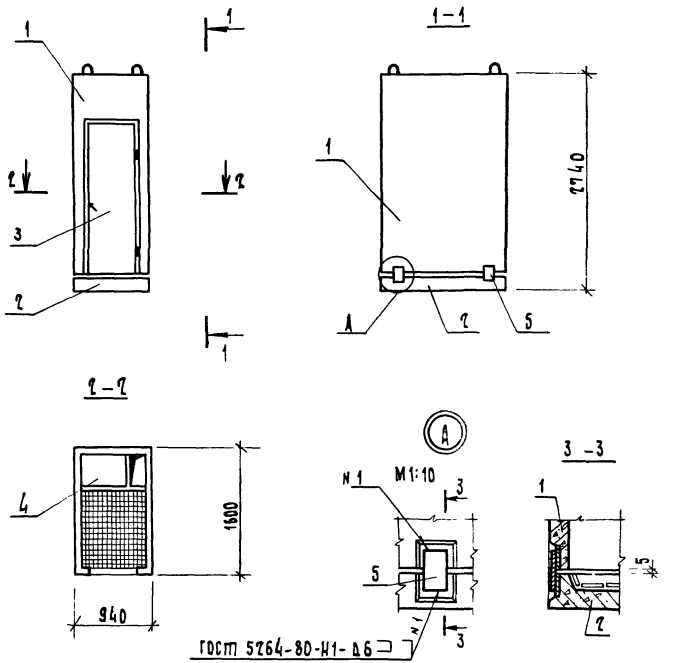

ГОСТ 5264-80-Н1-Д6

Масса кабины определена при плотности железобетона 2500 кг/м³, без учета массы конструкции пола, облицовочных материалов и оборудования.

Инв.№ подл. | Подп. и дата | Взам.инв.№

Нач.отд.	Гуров	1.188.1-8.6 1.0.00 СБ			
ГИП	Гуров	Кабина 8СК 27пр-Т Сборочный чертеж	Стадия	Масса	Масштаб
Н.контр.	Ильина		Р	1680	1:50
Рук.гр.	Ильина		Лист	Листов 1	
Ст.инж.	Гиль		ЛенЗНИИЭП		

Формат	Зона	Поз.	Обозначение	Наименование	Кол.	Примечание
				Документация		
А4			1.188.1-8.6 2.0.00 СБ	Сборочный чертеж		
А4			1.188.1-8.6 1.0.00 СБ	Сборочный чертеж		Узел А
А3			1.188.1-8.6 0.0.00 ТО	Техническое описание		
				Сборочные единицы		
А3		1	1.188.1-8.6 2.1.00	Колпак КВл	1	
А3		2	1.188.1-8.6 1.2.00-01	Днище ДБл	1	
А3		3	1.188.1-8.6 4.0.00-01	Дверь ИДГ21-7сл	1	
А3		4	1.188.1-8.6 5.0.00-01	Шкаф Ш1л	1	
				Детали		
БЧ		5	1.188.1-8.6 1.0.01	Изделие соединительное	4	0,19кг
				полоса $\frac{6\times40\ \text{ГОСТ 103-76}}{\text{Вст3кп2 ГОСТ380-71*}}$		
				$\ell = 100$		

Нач.отд	Гуров		1.188.1-8.6 2.0.00
ГИП	Гуров		
Н.контр.	Ильина		Кабина 8СК27л-Т
Рук.гр.	Ильина		
Ст.инж.	Гиль		

Стадия	Лист	Листов
Р		1

ЛенЗНИИЭП

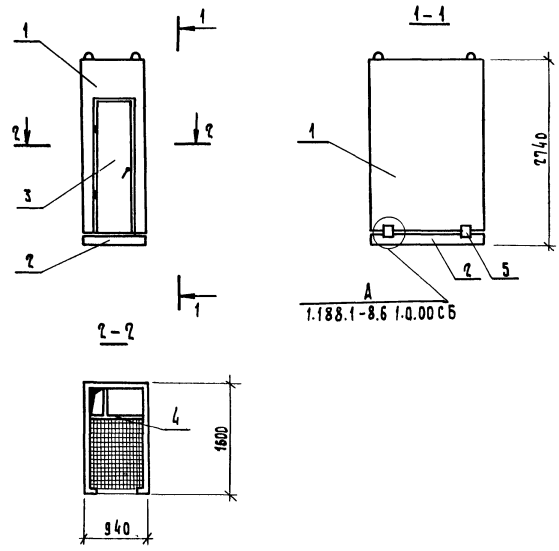

Масса кабины определена при плотности железобетона 2500 кг/м³, без учета массы конструкции пола, облицовочных материалов и оборудования.

Нач.отд	Гуров		1.188.1-8.6 2.0.00 СБ
ГИП	Гуров		
Н.контр.	Ильина		Кабина 8СК27л-Т Сборочный чертеж
Рук.гр.	Ильина		
Ст.инж.	Гиль		

Стадия	Масса	Масштаб
Р	1680	1:50
Лист	Листов 1	

ЛенЗНИИЭП

Инв.№ подл. | Подп. и дата | Взам.инв.№

20991-06 8

1.188.1 - 8.6 3.0.00
– зеркальное отражение
остальное - см. 1.188.1-8.6 3.0.00-01

(8СК 27л-Т)

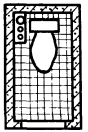

1.188.1-8.6 3.0.00-01

(8СК 27пр-Т)

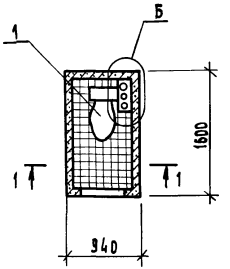



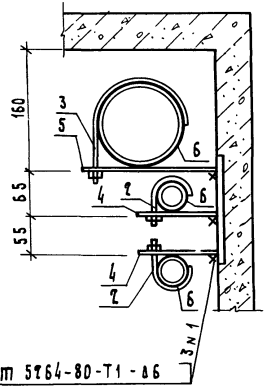

ГОСТ 5264-80-Т1-86

1-1

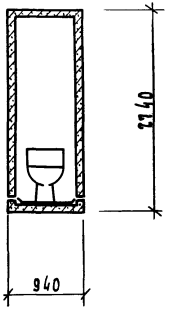

Формат	Зона	Поз.	Обозначение	Наименование	Кол.	Примечание
				Документация		
А3			1.188.1 - 8.6 0.0.00ТО	Техническое описание		
				Сборочные единицы		
		1		Унитаз керамический		
				ГОСТ 27847-77	1	
				Детали		
				Изделие соединительное		
А4		2	1.188.1 - 8.8 9.0.00-01	МС 2	4	
А4		3	-02	МС 3	2	
А4		4	1.188.1 - 8.8 10.0.00	МС 4	4	
А4		5	-01	МС 5	2	
				Материалы		
		6		Прокладка резиновая		
				δ = 3 мм; в = 10 мм	1,25	м
			Различия исполнений	1.188.1 - 8.6 3.0.00 и		
			1.188.1-8.6 3.0.00-01 по	сборочному чертежу		

Нач.отд	Гуров	
Н.контр.	Ильина	
ГИП	Гуров	
Рук.гр.	Ильина	
Ст.инж.	Гиль	

1.188.1 - 8.6 3.0.00

Кабина 8СК (8СК 27пр-Т, 8СК 27л-Т) Схема расположения оборудования

Стадия	Масса	Масштаб
Р	—	1:50
Лист	Листов 1	

ЛенЗНИИЭП

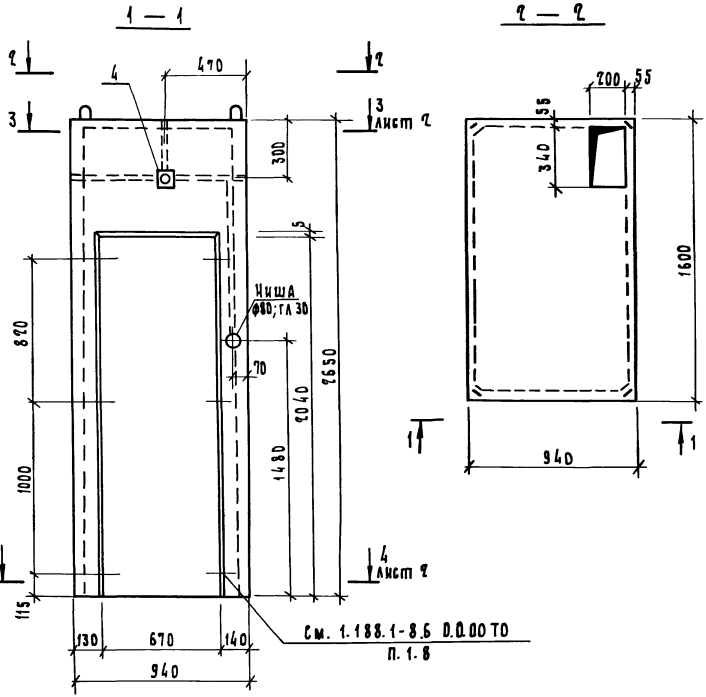

Формат	Зона	Поз.	Обозначение	Наименование	Кол.	Примечание
				Документация		
А3			1.188.1-8.6 0.0.00 ТО	Техническое описание		
А3			1.188.1-8.6 0.0.00 ВС	Ведомость расхода стали		
				Сборочные единицы		
А3		1	1.188.1-8.8 Б.0.00	Каркас пространственный КПБ	1	
А3		2	1.188.1-8.8 В.0.00	Изделие закладное Мн 1	4	
А3		3	-04	Изделие закладное Мн 5	2	
				Детали		
				Древесина (пробки)		
БЧ		4	1.188.1-8.6 1.1.01	100×100×50	1	с отв. ф30 мм
				Материал		
				Бетон тяжелый		
				марки М200	0,57	м3

		1.188.1-8.6 1.1.00		
Нач.отд	Гуров	Колпак КБпр	Стадия	Масса	Масштаб
РИП	Гуров		Р	1430	1:20
Н.контр	Ильина		Лист 1	Листов 2
Рук. гр.	Ильина		ЛенЗНИИЭП	
Рук. гр.	Канина			

3 — 3

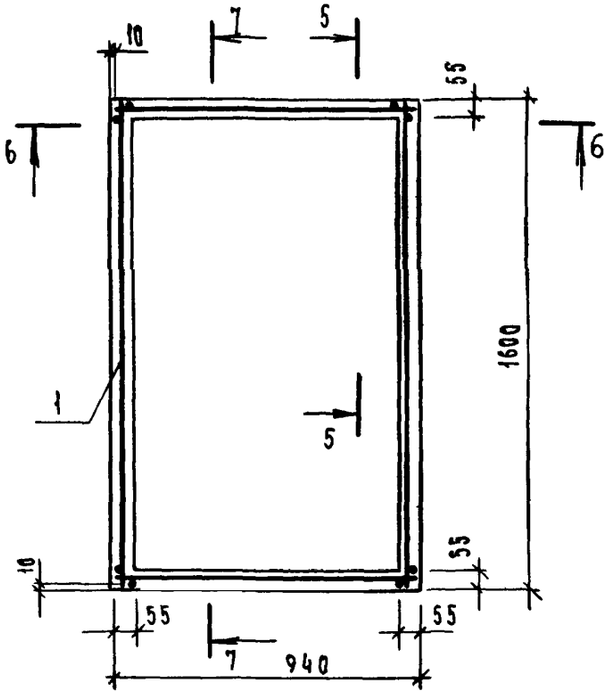

5 — 5

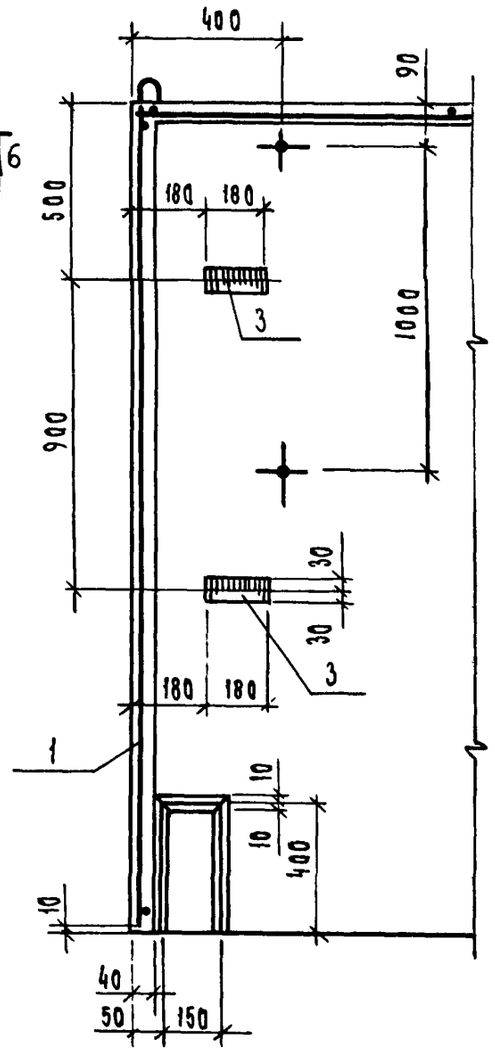

6 — 6

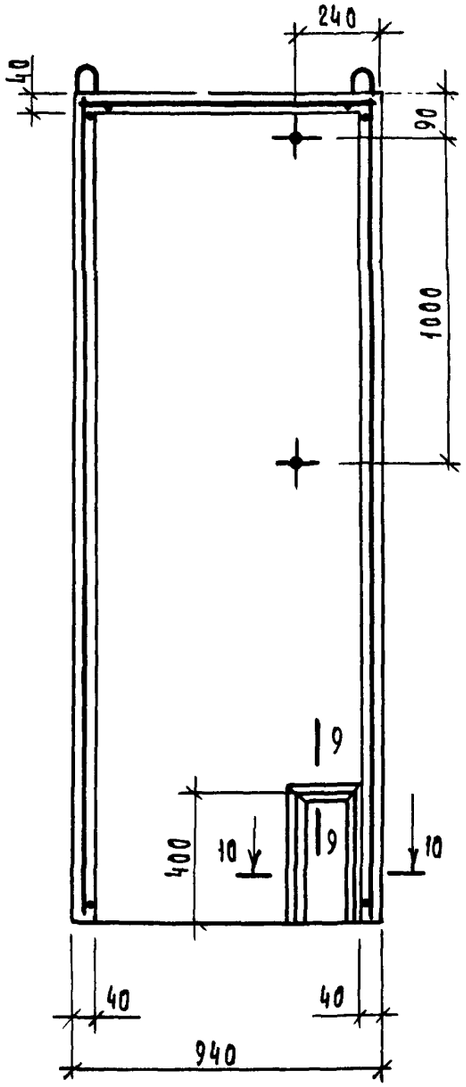

7 — 7

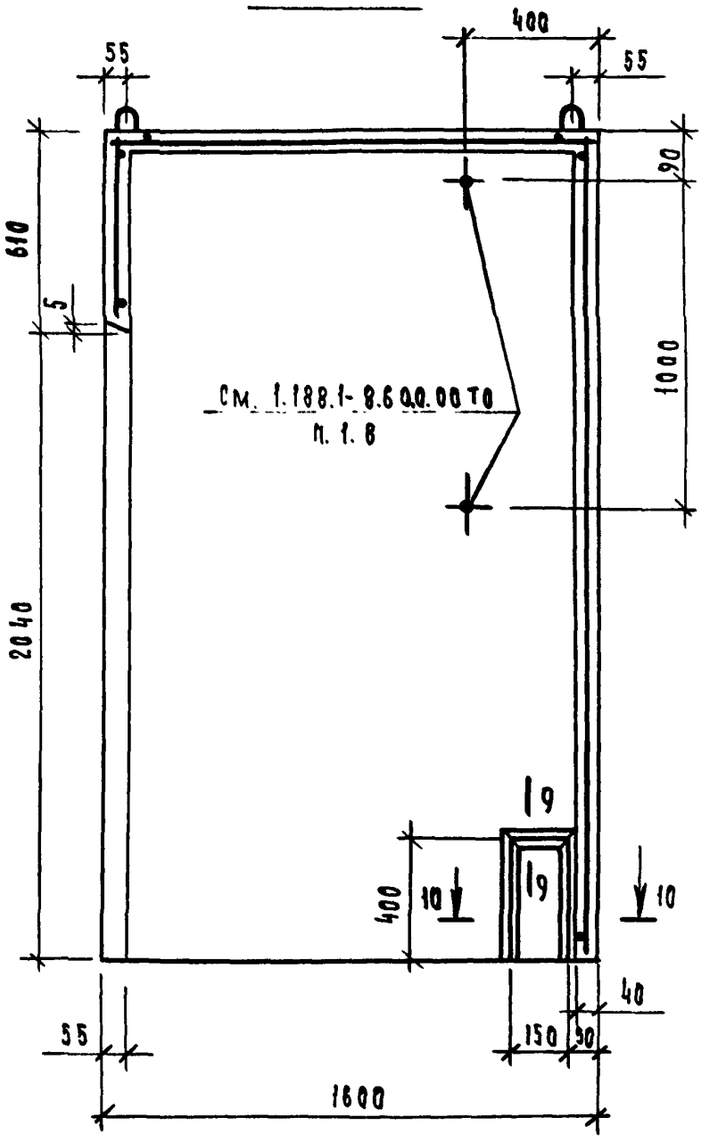

4 — 4

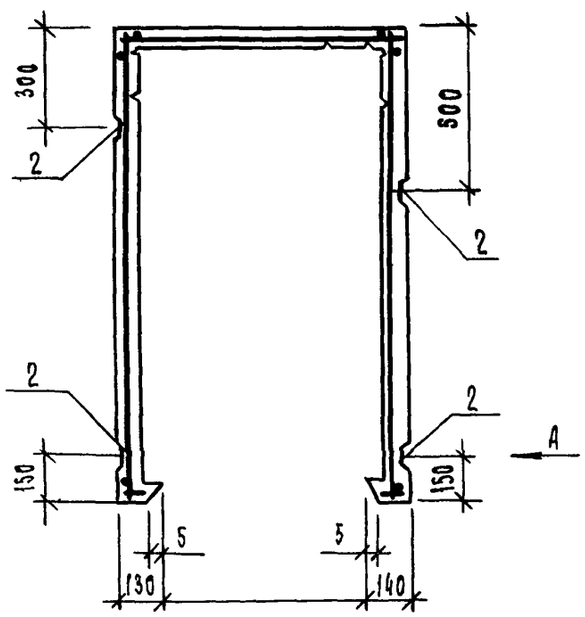

Вид А

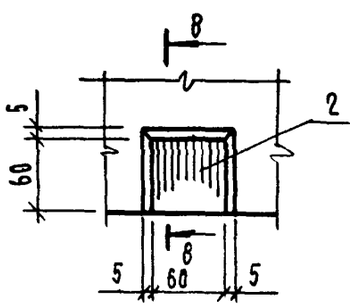

8 — 8

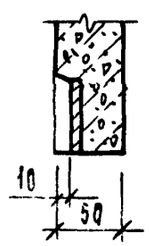

9 — 9

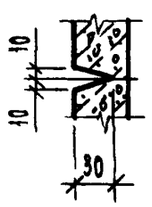

10 — 10

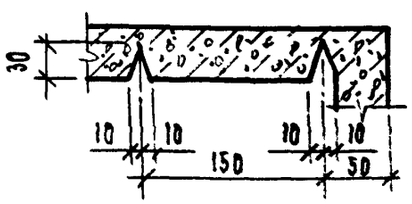

1.188.1 — 8.6 1.1.00	Лист 2

20991-06 11

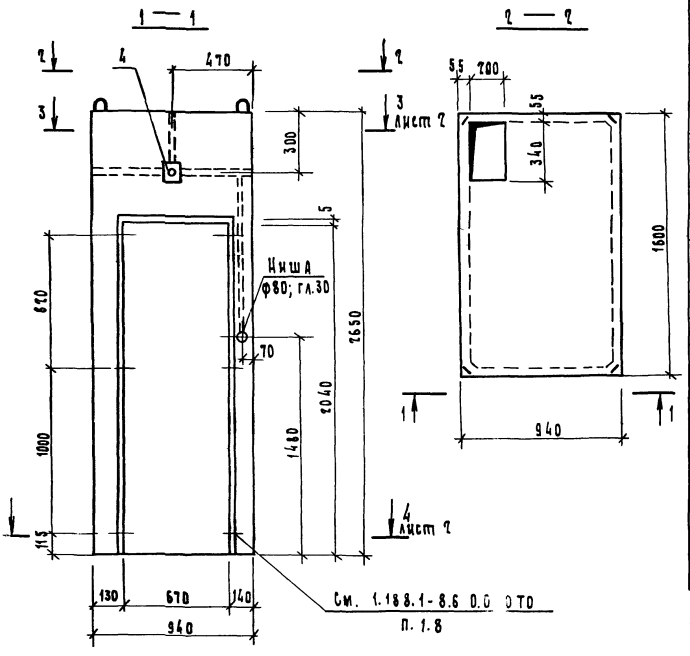

Формат	Зона	Поз.	Обозначение	Наименование	Кол.	Примечание
				Документация		
А3			1.188.1-8.6 0.0.00 ТО	Техническое описание		
А3			1.188.1-8.6 0.0.00 ВС	Ведомость расхода стали		
				Сборочные единицы		
А3		1	1.188.1-8.8 6.0.00	Каркас пространственный КП6	1	
				Изделие закладное		
А3		2	1.188.1-8.8 8.0.00	Мн 1	4	
А3		3	-04	Мн 5	2	
				Детали		
				Древесина (пробки)		
Бч		4	1.188.1-8.6 1.1.01	100×100×50	1	с отв. Ø30 мм
				Материал		
				Бетон тяжелый		
				марки М200	0,57	м3

1.188.1-8.6 2.1.00

Колпак КБл

Стадия	Масса	Масштаб	
Р	1430	1:20	
Лист 1	Листов 2		

ЛенЗНИИЭП

Нач. отд.	Гуров	
ГИП	Гуров	
Н. контр.	Ильина	
Рук. гр.	Ильина	
Рук. гр.	Канина	

3 — 3

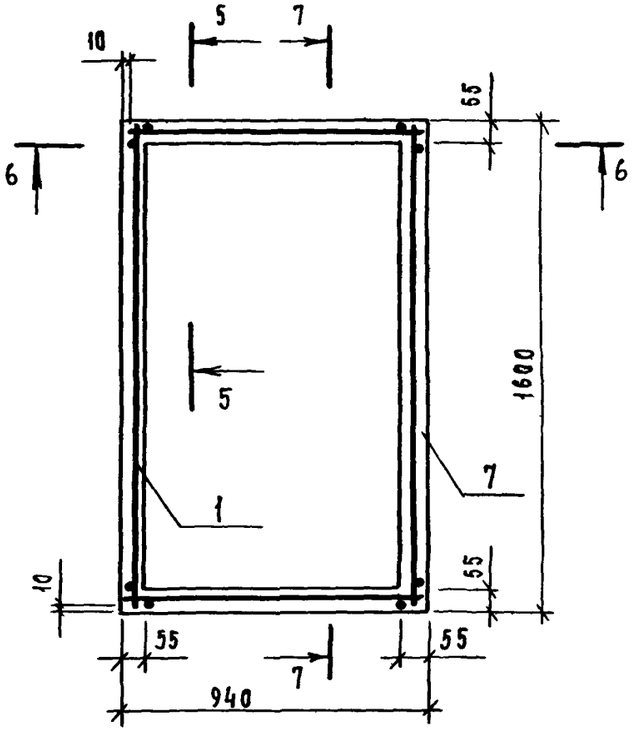

4 — 4

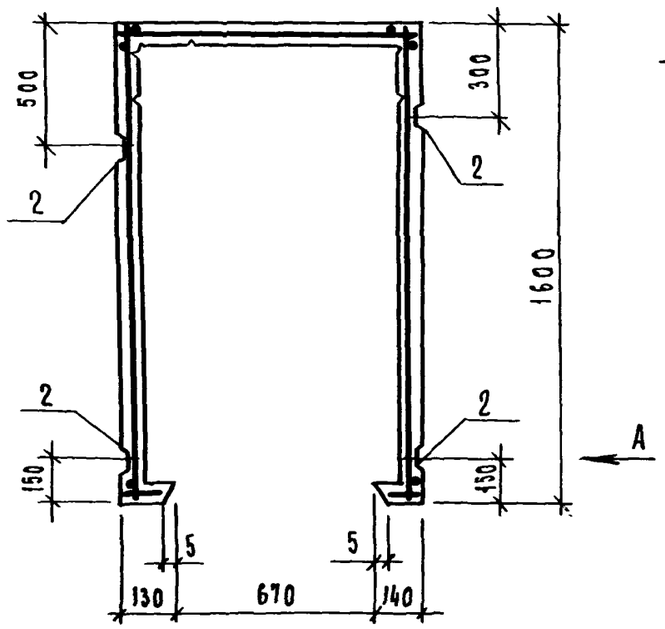

5 — 5

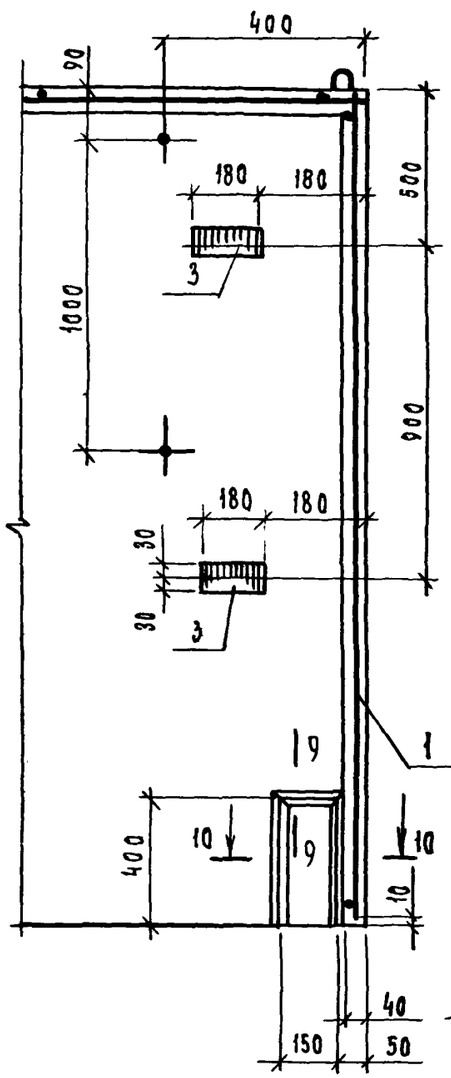

6 — 6

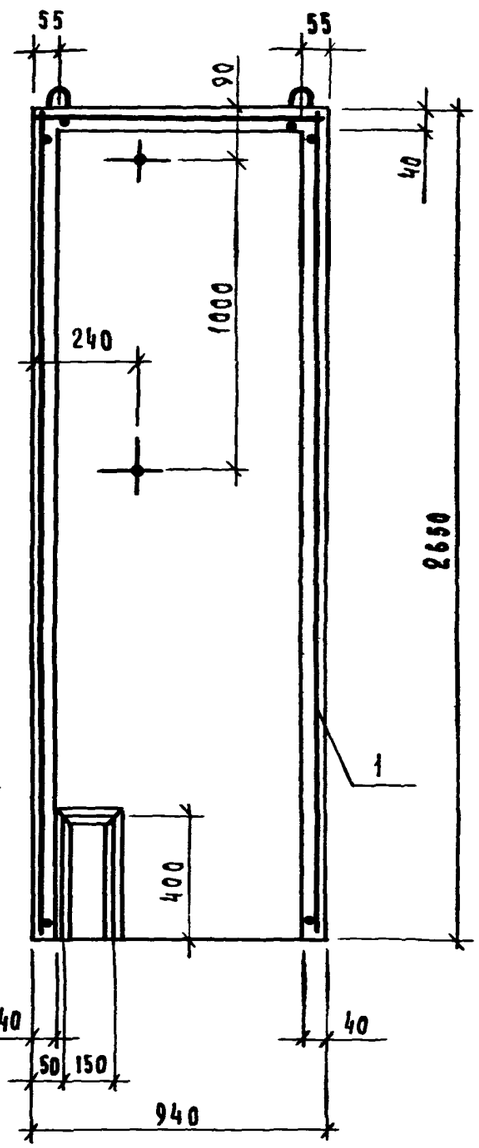

7 — 7

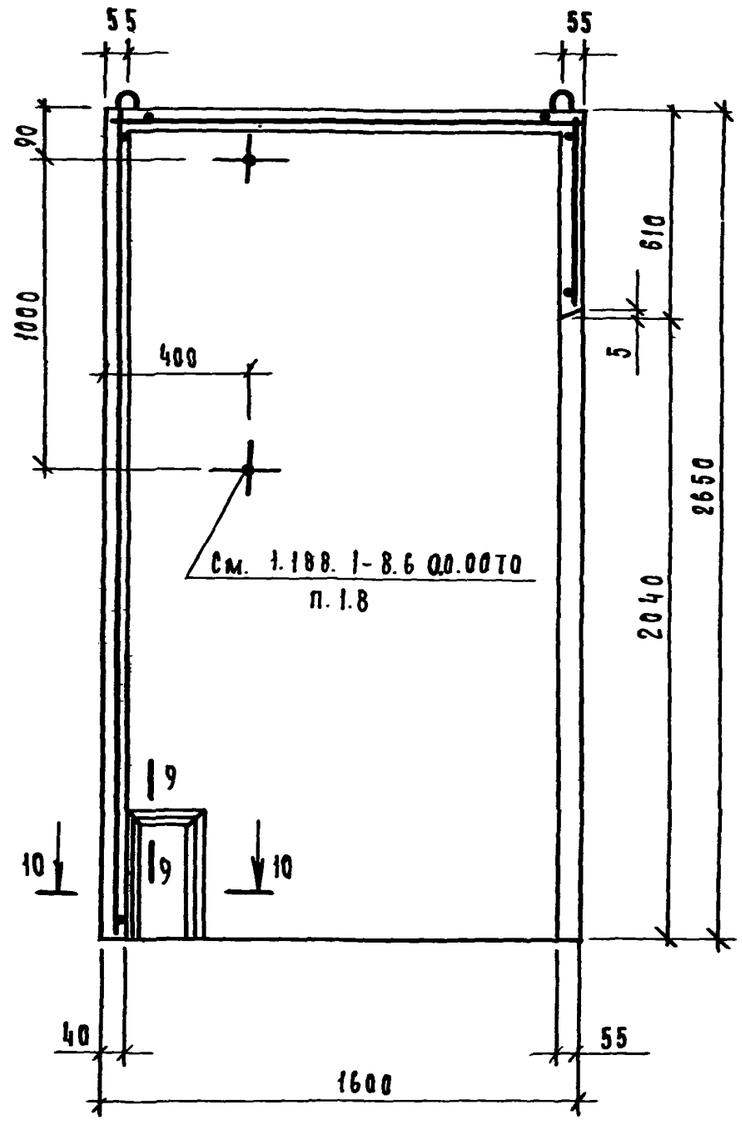

1. Вид А и сечения 9-9, 10-10 см. 1.188.1-8.6. 1.1.00 лист 2

1.188.1-8.6 2.1.00	Лист 2

Рис. 1

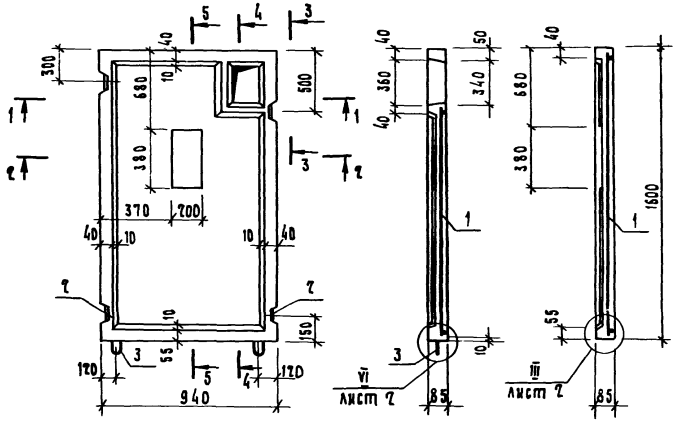

Рис. 2

Остальное - см. рис. 1

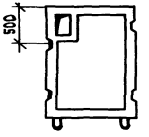

Формат	Зона	Поз	Обозначение	Наименование	Кол.	Примечание
				Документация		
А3			1.188.1 - 8.6 ОВ.00 ТО	Техническое описание		
А3			1.188.1 - 8.6 ОВ.00 ВС	Ведомость расхода стали		
				Сборочные единицы		
А4		1	1.188.1 - 8.6 1.2.00	Сетка арматурная С 2	1	
А3		2	1.188.1 - 8.6 8.0.00-01	Изделие закладное Мк 2	4	
				Детали		
А4		3	1.188.1 - 8.6 1.5.00	Петля строповочная П1	2	
				Материалы		
Бч		4		Бетон тяжелый марки М 200	0,08	м3
Бч		5		Плитка керамическая для		
				полов ГОСТ 6787-80	1,30	м2
			Различия исполнений	1.188.1-8.6 1.2.00 И		
			1.188.1 1.2.00-01 ПО	сборочному чертежу		

Днища изготавливаются в горизонтальных формах ребрами вниз. Бетонирование днища выполнять после устройства пола согласно узлам приведенным

Обозначение	Марка	Рис.
1.188.1 - 8.6 1.2.00	Д 6 пр	1
-01	Д 6 л	2

Нач. отд.	Гуров		
ГИП	Гуров		
Н. контр.	Ильина		
Рук. гр.	Ильина		
Ст. инж.	Тихоненко		

1.188.1 - 8.6 1.2.00

Днище Д (Д6пр, Д6л)

Стадия	Масса	Масштаб
Р	200	1:50
Лист	Листов 1	

ЛенЗНИИЭП

I

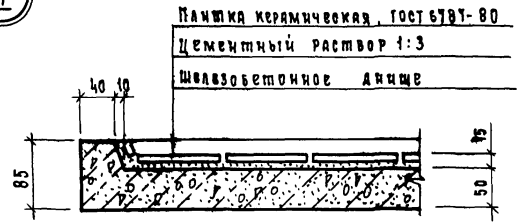

II

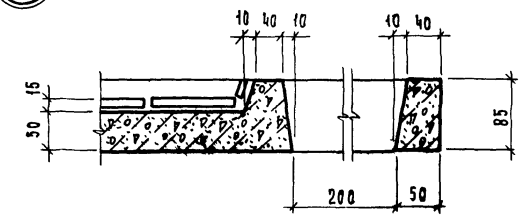

III

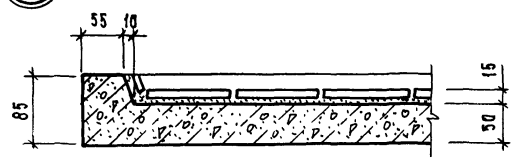

IV

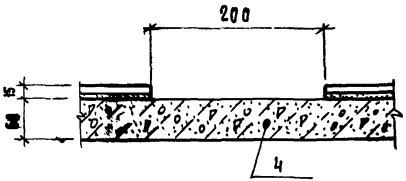

V

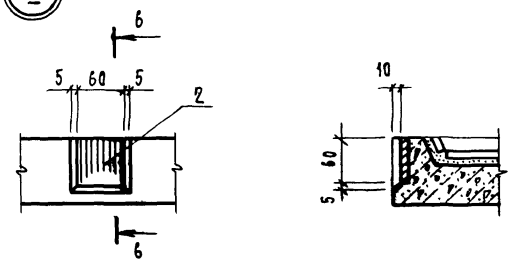

VI

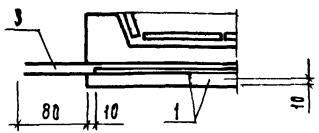

Петлю (поз. 3) привязать к сетке (поз. 1)

Инв.№ подл. | Подп. и дата | Взам.инв.№

1.188.1-8.6 1.2.00	Лист 2

1.188.1-8.6 4.0.00 – изображен
1.188.1-8.6 4.0.00-01 – зеркальное отражение

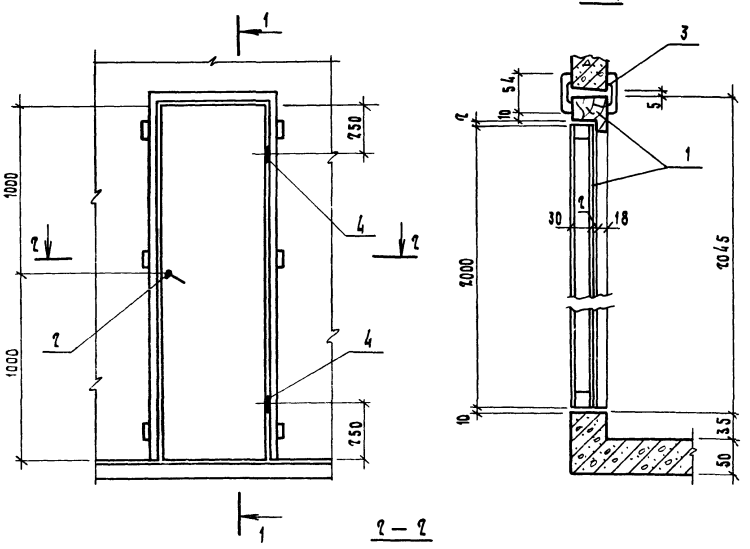

2 – 2

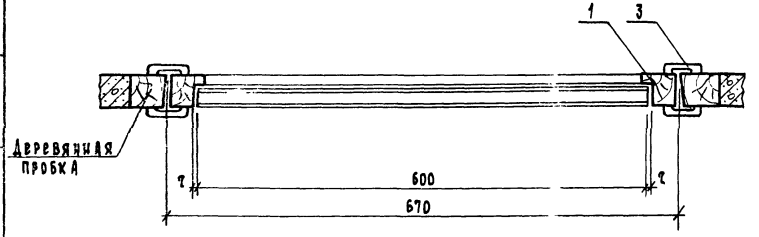

Обозначение	Марка
1.188.1-8.6 4.0.00	ДГ21-7с
– 01	ДГ21-7сл

Формат	Зона	Поз.	Обозначение	Наименование	Кол.	Примечание
				Сборочные единицы		
А4		1	Серия 1.136-10, лист 2	Дверной блок ДГ21-7с		
				ГОСТ 6629-74		
				Стандартные изделия		
		2		Защелка врезная фалевая	1	
				ЗЩ1Д-2 ГОСТ 5089-80		
		3		Наличник ГОСТ 8242-75	9,8	м
				тип 1 сеч. 13×54		
			Переменные данные для исполнений			
				1.188.1-8.6 4.0.00		ДГ21-7с
				Стандартные изделия		
		4		Петля ПН4-Л ГОСТ 5088-78	2	
				1.188.1-8.6 4.0.00-01		ДГ21-7сл
				Стандартные изделия		
		4		Петля ПН4-П ГОСТ 5088-78	2	

1. Дверные блоки устанавливаются после термообработки кабин.
2. Крепление дверных коробок выполнять на гвоздях к деревянным пробкам, заложенным в колпаке кабины
3. Навеска полотна двери определяется маркой вантехнической кабины.
4. Полотно двери, лицевую поверхности коробок и наличников окрасить масляной краской за 2 раза.

Нач. отд.	Гуров		
ГИП	Гуров		
Н. контр.	Ильина		
Рук. гр.	Ильина		
Ст. инж.	Гиль		

1.188.1-8.6 4.0.00

Дверь ДГ21-7с, ДГ21-7сл

Стадия	Лист	Листов
Р		1

ЛенЗНИИЭП

1.188.1-8.6 5.0.00 - изображено

1.188.1-8.6 5.0.00-01 - зеркальное отражение

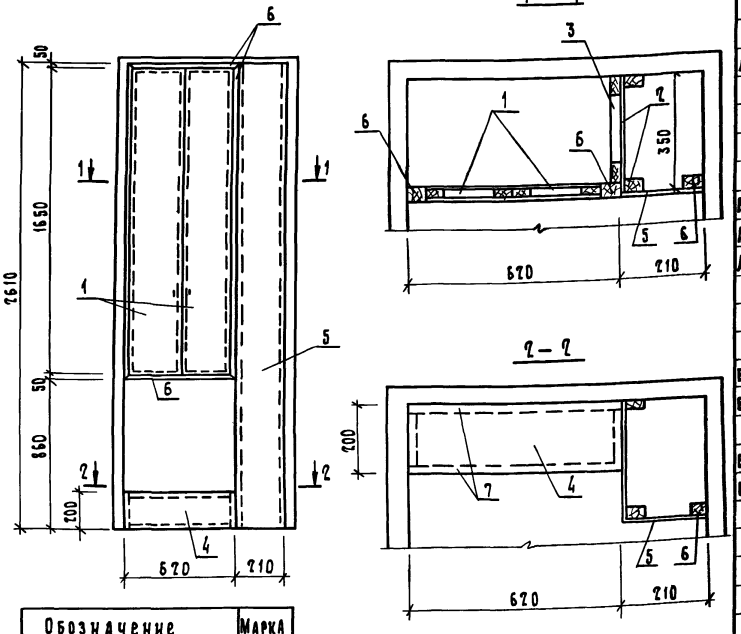

Обозначение	Марка
1.188.1-8.6 5.0.00	ШЗпр
-01	ШЗл

1. В настоящей серии отделка щитов (поз. 1...3) принята инсулаком. По требованию заказчика инсулак может быть заменен другими видами отделочных материалов.
2. Полки в хозяйственных шкафах устанавливаются также по требованию заказчика.
3. Вырезку отверстий для труб и подгонку щитов производить по месту.

Формат	Зона	Поз.	Обозначение	Наименование	Кол.	Примечание
				Документация		
А3			1.188.1-8.6 0.0.00 ТО	Техническое описание		
				Сборочные единицы		
				Щит деревянный		
А4		1	1.188.1-8.6 5.1.00-01	ИД 2	2	
А4		2	1.188.1-8.6 5.1.00	ИД 3	1	
А4		3	-02	ИД 9	1	
				Детали		
Бч		4	1.188.1-8.6 5.1.01	Инсулак б=4 200×670	0,25	м²
Бч		5	1.188.1-8.6 5.1.02	Инсулак б=4 210×2610	0,55	м²
Бч		6	1.188.1-8.6 5.1.03	Брусок 50×22 ℓ=7350	0,008	м³
Бч		7	1.188.1-8.6 5.1.04	Брусок 50×10 ℓ=3060	0,002	м³
			Различия исполнений	1.188.1-8.6 5.0.00 И		
			1.188.1-8.6 5.0.00-01 по	сборочному чертежу		

Нач.отд	Гуров	1.188.1-8.6 5.0.00	
Н.контр	Ильина	ШКАФ Ш (ШЗпр; ШЗл)	Стадия: Р; Масса: —; Масштаб:
ГИП	Гуров		Лист; Листов 1
Рук.гр.	Ильина		ЛенЗНИИЭП

Формат	Зона	Поз.	Обозначение	Наименование	Кол.	Примечание
				Документация		
А3			1.188.1 - 8.6 5.1.00 СБ	Сборочный чертеж		
А3			1.188.1 - 8.6 0.0.00 ТО	Техническое описание		
				Переменные данные для исполнений		
				1.188.1 - 8.6 5.1.00		ИД 8
Бч		1	1.188.1 - 8.6 5.1.01	Брусок 50х100 ℓ = 5830	0,006	м3
Бч		2	1.188.1 - 8.6 5.1.02	Инсулак б=4 350 х 860	0,30	м2
				1.188.1 - 8.6 5.1.00-01		ИД 2
Бч		1	1.188.1 - 8.6 5.1.03	Брусок 50х16 ℓ = 3940	0,003	м3
Бч		2	1.188.1 - 8.6 5.1.04	Инсулак б=4 260 х 1650	0,43	м2
Бч		3	1.188.1 - 8.6 5.1.05	Плита древесноволокнистая		
				ГОСТ 4598-74* б=4		
				260 х 1650	0,43	м2

Нач.отд.	Туров	1.188.1 - 8.6 5.1.00	
Н.контр.	Ильина		
ГИП	Туров	Щит деревянный ИД (ИД 2; ИД 8; ИД 9)	Стадия: Р; Лист: 1; Листов: 2
Рук. гр.	Ильина		ЛенЗНИИЭП

Инв.№ подл. | Подп. и дата | Взам. инв.№

Формат	Зона	Поз.	Обозначение	Наименование	Кол.	Примечание
				1.188.1 - 8.6 5.1.00-02		ИД 9
Бч		1	1.188.1 - 8.6 5.1.06	Брусок 50х16 ℓ = 4880	0,004	м3
Бч		2	1.188.1 - 8.6 5.1.07	Плита древесноволокнистая		
				ГОСТ 4598-74* б=4		
				330 х 1750	0,58	м2

Инв.№ подл. | Подп. и дата | Взам. инв.№

1.188.1 - 8.6 5.1.00 — Лист 2

Рис. 1

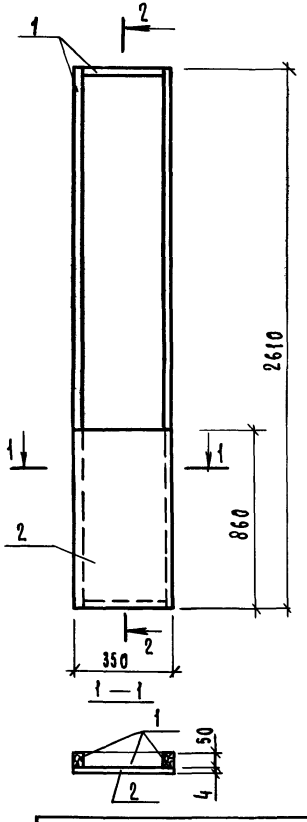

2 — 2

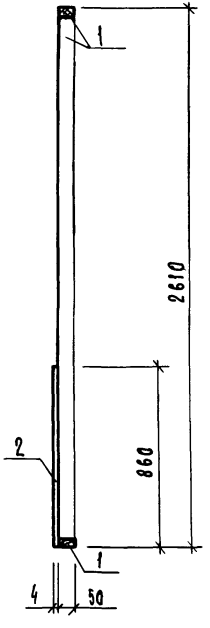

Рис. 2

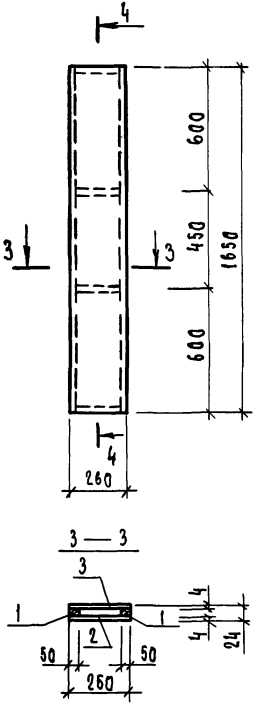

4 — 4

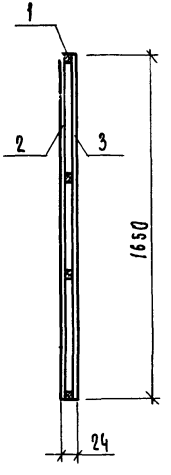

3 — 3

Рис. 3

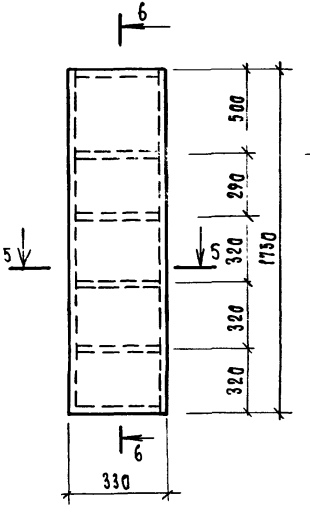

6 — 6

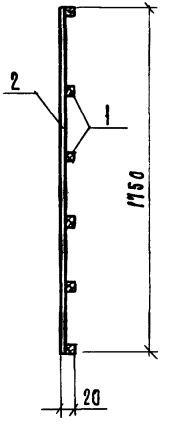

5 — 5

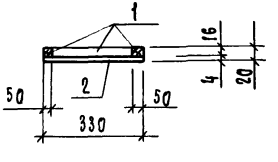

Обозначение	Марка	Рис.
1.188.1-8.6 5.1.00	ИД 8	1
-01	ИД 2	2
-02	ИД 9	3

Нач.отд.	Гуров	
Гип	Гуров	
Н.контр.	Ильина	
Рук.гр.	Ильина	
Ст.инж.	Тихоненко	

1.188.1-8.6 5.1.00 СБ

Щит деревянный ИД. (ИД 2; ИД 8; ИД 9). Сборочный чертеж

Стадия	Масса	Масштаб
Р	—	
Лист	Листов 1	

ЛенЗНИИЭП

Ведомость расхода стали на элемент, кг

Марка элемента	Изделия арматурные							Изделия закладные													Общий расход
	Арматура класса						Всего	Арматура класса										Прокат марки		Всего	
	А-III			Вр-I				А-III			Ас-II			А-I				ВСт3кп			
	ГОСТ 5781-82			ГОСТ 6727-80				ГОСТ 5781-82			ГОСТ 5781-82			ГОСТ 5781-82				ГОСТ 103-76			
	ф8		Итого	ф3		Итого		ф8		Итого	ф12	ф16		Итого	ф10		Итого	-6х60		Итого		
КБ пр КБ л	0,44		0,44	9,48		9,48	9,92	1,96		1,96	8,68			8,68				1,64		1,64	12,28	22,20
ДБ пр ДБ л				1,52		1,52	1,52	0,64		0,64					1,72		1,72	0,34		0,34	2,70	4,22

Ведомость расхода стали на кабину (соединительные элементы), кг

Марка элемента	Изделия соединительные												Всего
	Арматура класса			Профильная сталь марки									
	А-I			ВСт3кп									
	ГОСТ 5781-82			ГОСТ 103-76				ГОСТ 5915-70*			ГОСТ 6958-78		
	ф6		Итого	-6х40	-6х60		Итого	Гайка М6		Итого	Шайба Б		Итого	
8СК 27 пр - Т 8СК 27 л - Т	0,24		0,24	0,76	2,14		2,90	0,04		0,04	0,02		0,02	3,20

Нач. отд	Гуров		
Н. контр.	Ильина		
ГИП	Гуров		
Рук. гр.	Ильина		

1.188.1 - 8.6 0.0.008с

Ведомость расхода стали

Стадия	Лист	Листов
Р		1

ЛенЗНИИЭП

20991-06 20

Инв. № подл. | Подп. и дата | Взам. инв. №

№ строки	Наименование материала и единица измерения	Коэф. Котх.	Код материала	Код Ед. изм.	Кол. на марку ВСК27пр-Т	Кол. на марку ВСК 27А-Т
1	Сортовой прокат обыкновен-					
2	ного качества		093000			
3	Сталь арматурная класса					
4	А-I, кг	1,01	093004	116	1,98	1,98
5	Сталь мелкосортная (без					
6	обручной), кг		093300	116	1,74	1,74
7	Диам. 10, кг		Ф10	116	1,74	1,74
8	Катанка, кг		093400	116	0,24	0,24
9	Диам. 6, кг		Ф6	116	0,24	0,24
10	Сталь арматурная класса					
11	Ас-II, кг	1,01	093004	116	8,77	8,77
12	Сталь мелкосортная (без					
13	обручной), кг		093300	116	8,77	8,77
14	Диам. 12, кг		Ф12	116	8,77	8,77
15	Сталь арматурная класса					
16	А-III, кг	1,01	093300	116	3,07	3,07
17	Катанка, кг		093400	116	3,07	3,07
18	Диам. 8, кг		Ф8	116	3,07	3,07
19	Итого сортового проката					
20	обыкновенного качества, кг		093000	116	13,82	13,82
21	прокат листовой рядовой,					
22	кг		097100	116	4,93	4,93
23			097200			
24			097300			

Нач. отд.	Гуров	
Н. контр.	Ильина	
ГИП	Гуров	
Рук. гр.	Ильина	
Ст. инж.	Тихоненко	

1.188.1 - 8.6 0.0.00РМ

Ведомость расхода материалов

Стадия	Лист	Листов
Р	1	

ЛенЗНИИЭП

Инв. № подл. | Подп. и дата | Взам. инв. №

№ строки	Наименование материала и единица измерения	Коэф. Котх.	Код материала	Код Ед. изм.	Кол. на марку ВСК27пр-Т	Кол. на марку ВСК 27А-Т
1	Итого стали в натуральной					
2	массе, кг			116	18,75	18,75
3	В том числе по укрупнен-					
4	ному сортаменту:					
5	Сталь крупносортная, кг		093100			
6			095100	116	4,16	4,16
7	Сталь мелкосортная, кг		093300			
8			095300	116	11,34	11,34
9	Катанка, кг		093400	116	3,31	3,31
10	Металлоизделия промышлен-					
11	ного назначения					
12	(метизы)		120000			
13	Проволока стальная низко-					
14	углеродистая периодичес-					
15	кого профиля, кг	1,02	121400	116	11,22	11,22
16	Вр-I					
17	Итого металлоизделий					
18	промышленного назначения,					
19	кг			116	11,22	11,22
20	Итого стали, приведенной					
21	к стали класса А-I, кг			116	33,47	33,47
22	То же к стали марки					
23	Вст 3, кг			116	5,04	5,04

Инв. № подл. | Подп. и дата | Взам. инв. №

1.188.1-8.6 0.0.00РМ

Лист 2

№строки	Наименование материала и единица измерения	Коэф. Котх	Код материала	Код ед изм	Кол на марку 8СК21пр-Т	Кол на марку 8СК21а-Т
1	Всего стали приведен-					
2	ной к классу А-I,					
3	к марке Вст 3, кг			116	38,51	38,51
4	Продукция лесозаготови-					
5	тельной и лесопильно-					
6	-деревообрабатывающей					
7	промышленности		530000			
8	Пиломатериалы качествен-					
9	ные, м³		533100	113	0,026	0,026
10	Блоки дверные в сборе					
11	(комплектно), м²		536110	055	1,39	1,39
12	Плиты древесноволокнистые					
13	повышенной твердости, м²		553621	055	1,44	1,44
14	Расход пиломатериалов					
15	в круглом лесе, м³			113	0,08	0,08
16	Портландцемент		573110			
17	М 400, кг	1,006	573112	116	232	232
18	Плитки керамические					
19	для полов (метлахские),					
20	м²		575240	055	1,30	1,30
21	Линолеум, м²			055	1,96	1,96
22	Резина, м			006	1,25	1,25

Инв.№ подл. | Подп. и дата | Взам. инв.№

gost.e-ecolog.ru

Инв.№ подл. | Подп. и дата | Взам. инв.№