ТИПОВЫЕ КОНСТРУКЦИИ, ИЗДЕЛИЯ И УЗЛЫ ЗДАНИЙ И СООРУЖЕНИЙ

СЕРИЯ 1.188.1-8

ЖЕЛЕЗОБЕТОННЫЕ КАБИНЫ САНИТАРНО-ТЕХНИЧЕСКИХ УЗЛОВ ЖИЛЫХ ДОМОВ ДО 9 ЭТАЖЕЙ С ВЫСОТОЙ ЭТАЖА 3,0 м

ВЫПУСК 5

СТРОИТЕЛЬНЫЕ ЧЕРТЕЖИ КАБИН ТИПА 4СК
ИЗ ТЯЖЕЛОГО ЦЕМЕНТНОГО БЕТОНА

РАБОЧИЕ ЧЕРТЕЖИ

20991-05
ЦЕНА 0-99

gost.e-ecolog.ru

ЦЕНТРАЛЬНЫЙ ИНСТИТУТ ТИПОВОГО ПРОЕКТИРОВАНИЯ
ГОССТРОЯ СССР

Москва, А-445, Смольная ул., 22

Сдано в печать IV 1986 года

Заказ № 4909 Тираж 3050 экз.

ТИПОВЫЕ КОНСТРУКЦИИ, ИЗДЕЛИЯ И УЗЛЫ ЗДАНИЙ И СООРУЖЕНИЙ

СЕРИЯ 1.188.1-8

ЖЕЛЕЗОБЕТОННЫЕ КАБИНЫ САНИТАРНО-ТЕХНИЧЕСКИХ УЗЛОВ ЖИЛЫХ ДОМОВ ДО 9 ЭТАЖЕЙ С ВЫСОТОЙ ЭТАЖА 3,0 м

ВЫПУСК 5

СТРОИТЕЛЬНЫЕ ЧЕРТЕЖИ КАБИН ТИПА 4СК
ИЗ ТЯЖЕЛОГО ЦЕМЕНТНОГО БЕТОНА

РАБОЧИЕ ЧЕРТЕЖИ

РАЗРАБОТАНЫ ЛЕНЗНИИЭП

ГЛ. ИНЖЕНЕР ИНСТИТУТА — А.В.РЯЗАНОВ

ГЛ. КОНСТРУКТОР ИНСТИТУТА — Р.А.ПОПОВ

ГЛ. КОНСТРУКТОР АПМ-1 — М.Н. СМОПИЧ

ГЛ. ИНЖЕНЕР ПРОЕКТА — Е.П. ГУРОВ

УТВЕРЖДЕНЫ И ВВЕДЕНЫ В ДЕЙСТВИЕ С 30.05.85 ГОСГРАЖДАНСТРОЕМ

ПРИКАЗ № 138 ОТ 08.05.85

20991-05 2

Обозначение	Наименование	Стр.
1.188.1-8.5 0.0.00 ТО	Техническое описание	3
0.0.00 Н	Номенкатура	5
1.0.00	Кабина 4ск 27пр-Т	6
1.0.00 СБ	Кабина 4ск 27пр-Т Сборочный чертеж	6
2.0.00	Кабина 4ск 27л-Т	7
2.0.00	Кабина 4ск 27л-Т Сборочный чертеж	7
3.0.00	Кабина 4ск (4ск 27пр-Т; 4ск 27л-Т) Схема расположения оборудования	8
1.1.00	Колпак К5 пр	9
2.1.00	Колпак К5л	13
1.2.00	Днище Д (Д5пр, Д5л)	16
4.0.00	Дверь ДГ21-7С; ДГ21-7Сл	18
5.0.00	Шкаф Ш (Ш2пр; Ш2л)	19
5.1.00	Щит деревянный ИД (ИД3; ИД5... ИД7)	20
5.1.00 СБ	Щит деревянный ИД (ИД3; ИД5... ИД7) Сборочный чертеж	21

Обозначение	Наименование	Стр.
1.188.1-8.5 0.0.00 ВС	Ведомость расхода стали	22
0.0.00 РМ	Ведомость расхода материалов	23

Нач.отд.	Гуров	
Н.контр.	Ильина	
ГИП	Гуров	
Рук.гр.	Ильина	
Ст.инж.	Гиль	

1.188.1 - 8.5 0.0.00

Содержание

Стадия	Лист	Листов
Р		1

ЛенЗНИИЭП

1. Общие данные
Конструктивные решения

1.1. Рабочие чертежи санитарно-технических кабин, представленные в данном выпуске, предназначены для применения при проектировании и строительстве жилых домов до 9 этажей с высотой этажа 3,0м

1.2. Чертежи серии 1.188.1 - 8 разработаны в составе следующих выпусков:

Вып. 1 „Строительные чертежи кабин типа 1ск из тяжелого цементного бетона"

Вып. 2 „Строительные чертежи кабин типа 2ск из тяжелого цементного бетона"

Вып. 3 „Строительные чертежи кабин типа 2ск...1 из тяжелого цементного бетона"

Вып. 4 „Строительные чертежи кабин типа 3ск из тяжелого цементного бетона"

Вып. 5 „Строительные чертежи кабин типа 4ск из тяжелого цементного бетона"

Вып. 6 „Строительные чертежи кабин типа 8ск из тяжелого цементного бетона"

Вып. 7 „Строительные чертежи кабин типа 9ск из тяжелого цементного бетона"

Вып. 8 „Арматурные и закладные изделия кабин типов 1ск; 2ск, 2ск...1, 3ск, 4ск, 8ск, 9ск"

Вып. 9 „Санитарно-технические чертежи оборудования кабин из тяжелого цементного бетона"

1.3. Типы кабин, их основные параметры и размеры приняты в соответствии с требованиями ГОСТ 18048-80*.

1.4. Кабины разработаны в левом и правом исполнении.

1.5. Каждая кабина состоит из 2х отдельно формуемых элементов: объемного колпака и поддона. Отделочные работы и монтаж электротехнического оборудования выполняются в заводских условиях. При этом электропроводка к светильникам, выключателям и розеткам выполняется в полиэтиленовых трубках, устанавливаемых до бетонирования по чертежам электротехнической части.

1.6. Кабины оборудованы горячим и холодным водоснабжением, канализацией.

1.7. Стояки водопровода и канализации расположены внутри кабины и закрыты декоративными щитами

1.8. Крепление оборудования и дверных коробок санкабин предусмотрено к деревянным пробкам и закладным изделиям. По условиям завода изготовителя указанные крепления могут выполняться шурупами в дюбели из поливинилхлорида устанавливаемые в предварительно просверленные отверстия.

Крепление унитаза в проекте предусмотрено на эпоксидном клее.

2. Указания по изготовлению

2.1 Кабины изготавливаются из тяжелого армированного бетона марки 200 и формуются в металлических формах типа „Колпак"

2.2. Поддоны изготавливаются в горизонтальных формах и крепятся к объемному колпаку с помощью сварки.

2.3. Армирование кабин выполняется пространственными каркасами. При изготовлении должно быть обеспечено проектное положение арматуры с помощью пластмассовых фиксаторов.

2.4. Закладные изделия и пробки фиксируются в проектном положении путем привязки их вязальной проволокой к пространственному каркасу

2.5. Внутренние поверхности стен кабин должны быть окрашены масляной краской за 2 раза по огрунтовке или облицованы (по усмотрению заказчика).

Наружные поверхности стен должны быть гладкими подготовленными под клеевую окраску или оклейку обоями.

Пол кабин облицовывается керамической плиткой при формовании.

				1.188.1 - 8.5	0.0.00 ТО	
Нач.отд.	Гуров					
Н.контр.	Ильина					
ГИП	Гуров			Техническое описание	Стадия: Р; Лист: 1; Листов: 2	
Рук.гр.	Ильина				ЛенЗНИИЭП	

2.6. Открытые поверхности закладных изделий должны быть окрашены масляной краской за 2 раза.

2.7. Точность изготовления кабин, требования к качеству поверхностей, правила приемки, методы контроля и испытаний приведены в ГОСТ 18048-80*.

2.8. Отпускная прочность бетона должна быть не менее 70% от проектной марки при условии гарантии заводом - изготовителем достижения бетоном 100% прочности в возрасте 28 дней со времени изготовления. В противном случае изделия с завода - изготовителя должны отпускаться со 100% прочностью бетона.

2.9. При установке ванн следует обеспечить герметичность примыкания бортов ванн к стенкам кабины, исключающую возможность затекания воды.

3. Маркировка изделий

3.1. Маркировка кабин принята по ГОСТ 18048-80* и ГОСТ 23009-78.

3.2. Пример обозначения: 4СК27пр-Т

Кабина типа 4СК, длиной 2080 мм, шириной 1820 мм, высотой 2740 мм (типоразмера 4СК27)

пр - правый вариант исполнения

Т - тяжелый бетон

3.3. Полная марка кабины, указываемая на чертежах и на кабинах должна приниматься с учетом комплектации и размещения инженерного оборудования по черт. выпуска 9.

4. Хранение и транспортирование

4.1. Хранение и транспортирование кабин должно производиться в соответствии с ГОСТ 18048-80*.

4.2. При хранении и транспортировании кабины устанавливаются на две деревянные подкладки h = 35 см, укладываемые вдоль коротких сторон на расстоянии 30 см от края.

5. Паспортизация

5.1. Паспортизацию кабин производить в соответствии с ГОСТ 18048-80*, п.п. 6.1...6.3

6. Указания по монтажу

6.1. Подъем, погрузка, разгрузка и монтаж кабин производится с помощью специальной траверсы, гарантирующей одновременный подъем за четыре петли. Петли после монтажа кабин срезаются.

6.2. Установка кабин на перекрытие выполняется на выравнивающий слой выполненный, например, из сухого песка толщиной 10...15 мм.

6.3. Монтаж кабин следует выполнять до установки примыкающих внутренних стен, расположение которых может затруднить соединение коммуникаций санкабин.

6.4. Отверстия в перекрытии в местах прохода труб санкабин нижележащего этажа замоноличиваются бетоном марки 200 перед установкой санкабин вышележащего этажа.

Арматурные изделия и требования к их изготовлению приведены в выпуске 8.

Рис. 1

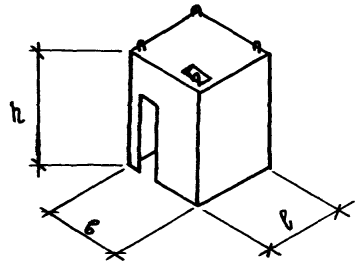

Рис. 3

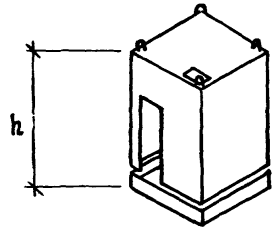

Рис. 2

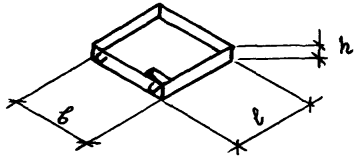

Рис. 4

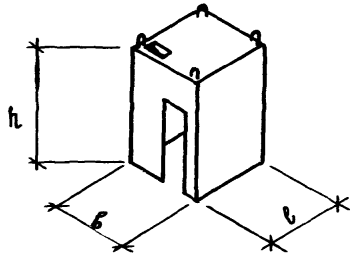

Рис. 6

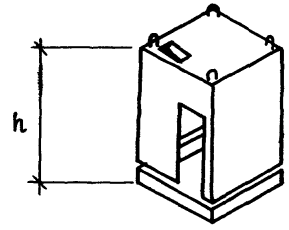

Рис. 5

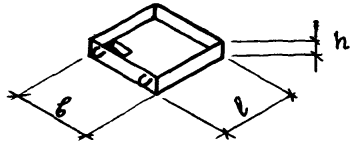

Обозначение	Марка кабины [1]	Марка составных элементов кабины	Рис.	Размеры ℓ мм	Размеры в мм	Размеры h мм	Масса [2] т
1.188.1-8.5 2.1.00		К5л	1	2080	1820	2650	2,65
1.188.1-8.5 1.2.00-01		Д5л	2	2080	1820	85	0,50
1.188.1-8.5 2.0.00	4СИ27л-Т		3	2080	1820	2740	3,15
1.188.1-8.5 1.1.00		К5пр	4	2080	1820	2650	2,65
1.188.1-8.5 1.2.00		Д5пр	5	2080	1820	85	0,50
1.188.1-8.5 1.0.00	4СК27пр-Т		6	2080	1820	2740	3,15

1. Полная марка кабины должна приниматься с учетом комплектации и размещения инженерного оборудования по чертежам выпуска.

2. Масса кабины дана без учета массы конструкции пола, облицовочных материалов стен и санитарно-технического оборудования.

Нач.отд.	Гуров	
Н.контр.	Ильина	
ГИП	Гуров	
Рук.гр.	Ильина	
Ст.инж.	Гладкова	

1.188.1-8.5 0.0.00 НИ

Номенклатура

Стадия	Лист	Листов
Р		1

ЛенЗНИИЭП

Формат	Зона	Поз.	Обозначение	Наименование	Кол.	Примечание
				Документация		
А3			1.188.1 – 8.5 1.0.00 СБ	Сборочный чертеж		
А3			1.188.1 – 8.5 0.0.0070	Техническое описание		
				Сборочные единицы		
А3		1	1.188.1 – 8.5 1.1.00	Колпак К5пр	1	
А3		2	1.188.1 – 8.5 1.2.00	Днище Д5пр	1	
А3		3	1.188.1 – 8.5 4.0.00-01	Дверь ДГ21-7сл	1	
А3		4	1.188.1 – 8.5 5.0.00	Шкаф Ш2пр	1	
				Детали		
БЧ		5	1.188.1 – 8.5 1.0.01	Изделие соединительное		
				Полоса $\frac{6\times40\ \text{ГОСТ}\ 103\text{-}76}{\text{Вст}3\text{кп}2\ \text{ГОСТ}\ 380\text{-}71^*}$		
				$\ell = 100$	4	0,19 кг

			1.188.1 – 8.5 1.0.00			
Нач.отд.	Гуров		Кабина 4СК27пр-Т	Стадия	Лист	Листов
Н.контр.	Ильина			Р		1
ГИП	Гуров			ЛенЗНИИЭП		
Рук.гр.	Ильина					
Ст.инж.	Гиль					

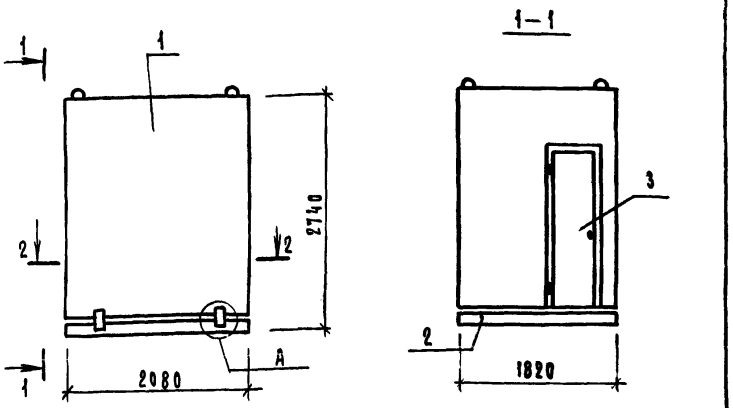

Масса кабины определена при плотности железобетона 2500 кг/м³, без учета массы конструкции пола, облицовочных материалов и оборудования.

Инв.№ подл. | Подп. и дата | Взам.инв.№

			1.188.1 – 8.5 1.0.00 СБ			
Нач.отд.	Гуров		Кабина 4СК27пр-Т Сборочный чертеж	Стадия	Масса	Масштаб
Н.контр.	Ильина			Р	3150	1:50
ГИП	Гуров			Лист	Листов 1	
Рук.гр.	Ильина			ЛенЗНИИЭП		
Ст.инж.	Гиль					

Формат	Зона	Поз.	Обозначение	Наименование	Кол.	Примечание
				Документация		
А4			1.188.1 - 8.5 2.0.00СБ	Сборочный чертеж		
А4			1.188.1 - 8.5 1.0.00СБ	Сборочный чертеж		Узел А
А4			1.188.1 - 8.5 0.0.00ТО	Техническое описание		
				Сборочные единицы		
А3		1	1.188.1 - 8.5 2.1.00	Колпак К5л	1	
А3		2	1.188.1 - 8.5 1.2.00-01	Днище Д5л	1	
А3		3	1.188.1 - 8.5 4.0.00	Дверь ДГ21-7с	1	
А3		4	1.188.1 - 8.5 5.0.00-01	Шкаф Ш2л	1	
				Детали		
Б4		5	1.188.1 - 8.5 1.0.01	Изделие соединительное		
				Полоса 6х40 ГОСТ 103-76 Ст3кп2 ГОСТ 380-71*		
				l=100	4	0,19 кг

Нач.отд	Туров	
Н.контр	Ильина	
ГИП	Туров	
Рук.гр	Ильина	
Ст.инж.	Гиль	

1.188.1-8.5 2.0.00

Кабина 4СК27л-Т

Стадия	Лист	Листов
Р		1

ЛенЗНИИЭП

Инв.№ подл. | Подп. и дата | Взам. инв.№

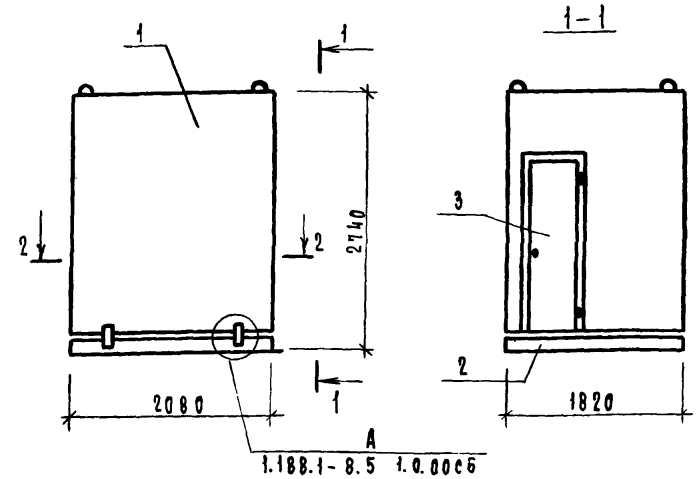

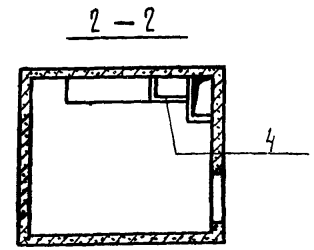

Масса кабины определена при плотности железобетона 2500 кг/м³, без учета массы конструкции пола, облицовочных материалов и оборудования.

Нач.отд	Туров	
Н.контр	Ильина	
ГИП	Туров	
Рук.гр	Ильина	
Ст.инж.	Гиль	

1.188.1-8.5 2.0.00СБ

Кабина 4СК27л-Т
Сборочный чертеж

Стадия	Масса	Масштаб
Р	3150	1:50
Лист	Листов 1	

ЛенЗНИИЭП

Инв.№ подл. | Подп. и дата | Взам. инв.№

1.188.1-8.5 3.0.00

(4СК27л-Т)

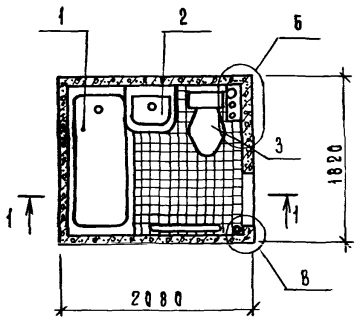

1.188.1-8.5 3.0.00-01

-зеркальное отражение

остальное - см. 1.188.1-8.5 3.0.00

(4СК27пр-Т)

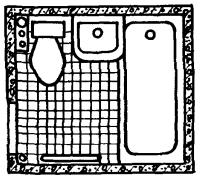

1-1

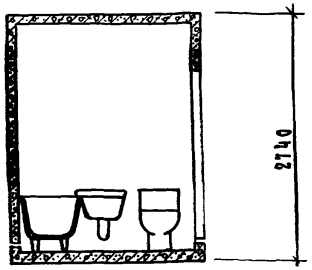

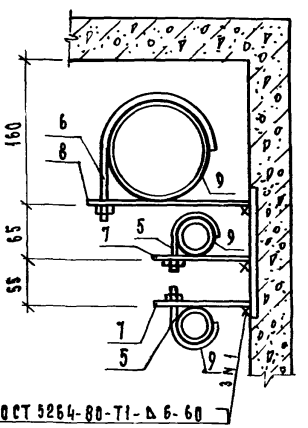

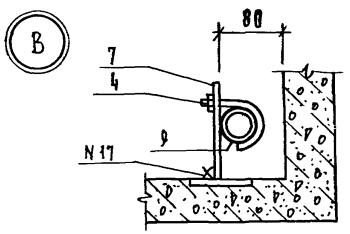

Формат	Зона	Поз.	Обозначение	Наименование	Кол.	Примечание
				Документация		
А3			1.188.1-8.5 0.0.00ТО	Техническое описание		
				Сборочные единицы		
		1		Ванна чугунная		
				эмалированная ГОСТ 1154-80	1	
		2		Умывальник керамический		
				ГОСТ 2375.9-79	1	
		3		Унитаз керамический		
				ГОСТ 22847-77	1	
				Детали		
				Изделие соединительное		
А4		4	1.188.1-8.8 9.0.00	МС1	2	
А4		5	1.188.1-8.8 9.0.00-01	МС2	4	
А4		6	1.188.1-8.8 9.0.00-02	МС3	2	
А4		7	1.188.1-8.8 10.0.00	МС4	6	
А4		8	1.188.1-8.8 10.0.00-01	МС5	2	
				Материалы		
		9		Прокладка резиновая		
				δ=3мм; в=10мм	1.8	м
			Различия исполнений	1.188.1-8.5 3.0.00 и		
			1.188.1-8.5 3.0.00-01 по	сборочному чертежу		

Нач.отд.	Гуров	
Н.контр.	Ильина	
ГИП	Гуров	
Рук.гр.	Ильина	
Ст.инж.	Гудь	

1.188.1-8.5 3.0.00

Кабина 4СК (4СК27пр-Т; 4СК27л-Т) Схема расположения оборудования

Стадия	Масса	Масштаб
Р	—	1:50
Лист	Листов 1	

ЛенЗНИИЭП

Инв.№ подл. | Подп. и дата | Взам.инв.№

20991-05 9

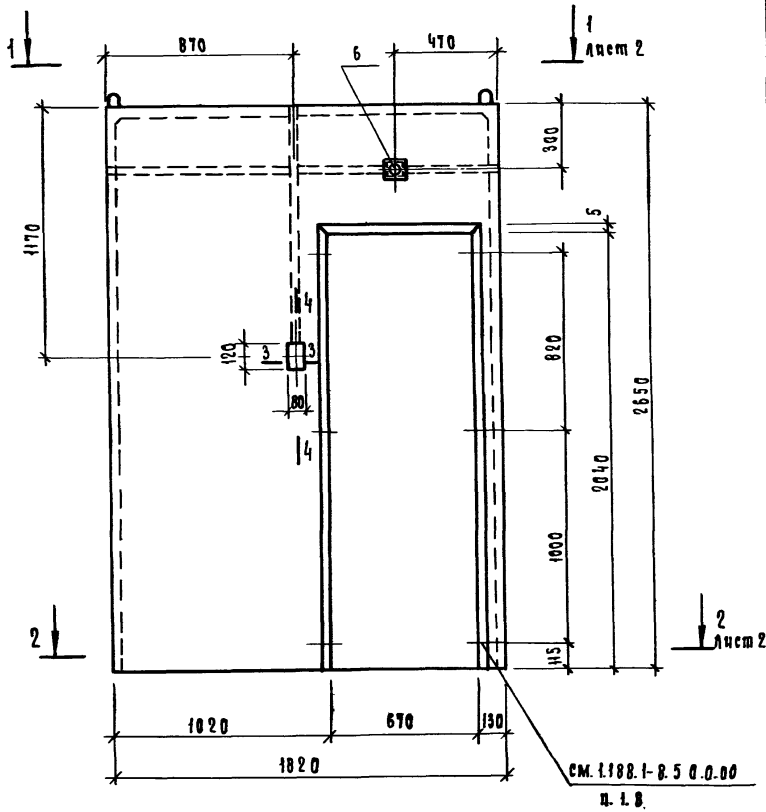

Формат	Зона	Поз.	Обозначение	Наименование	Кол.	Примечание
				Документация		
А3			1.188.1-8.5 0.0.00ТО	Техническое описание		
А3			1.188.1-8.5 0.0.00ВС	Ведомость расхода стали		
				Сборочные единицы		
А3		1	1.188.1-8.8 5.0.00-01	Каркас пространственный КП5пр	1	
А3		2	1.188.1-8.8 8.0.00	Изделие закладное МН1	4	
А3		3	1.188.1-8.8 8.0.00-02	Изделие закладное МН3	2	
А3		4	1.188.1-8.8 8.0.00-04	Изделие закладное МН5	2	
				Детали		
				Древесина (пробки)		
БЧ		5	1.188.1-8.5 1.1.01	100×200×50	2	
БЧ		6	1.188.1-8.5 1.1.02	100×100×50	1	с отв. Ф30
				Материал		
				Бетон тяжелый марки 200	1,06	м3

1. Сечения 3-3, 4-4 см. 1.188.1-5.4 1.1.00 лист 2.

Нач.отд.	Гуров		
Н.контр.	Ильина		
ГИП	Гуров		
Рук.гр.	Ильина		
Ст.инж.	Галахова		

1.188.1-8.5 1.1.00

Колпак К5пр

Стадия	Масса	Масштаб
Р	2650	1:20
Лист 1	Листов 4	

ЛенЗНИИЭП

20991-05 10

1—1

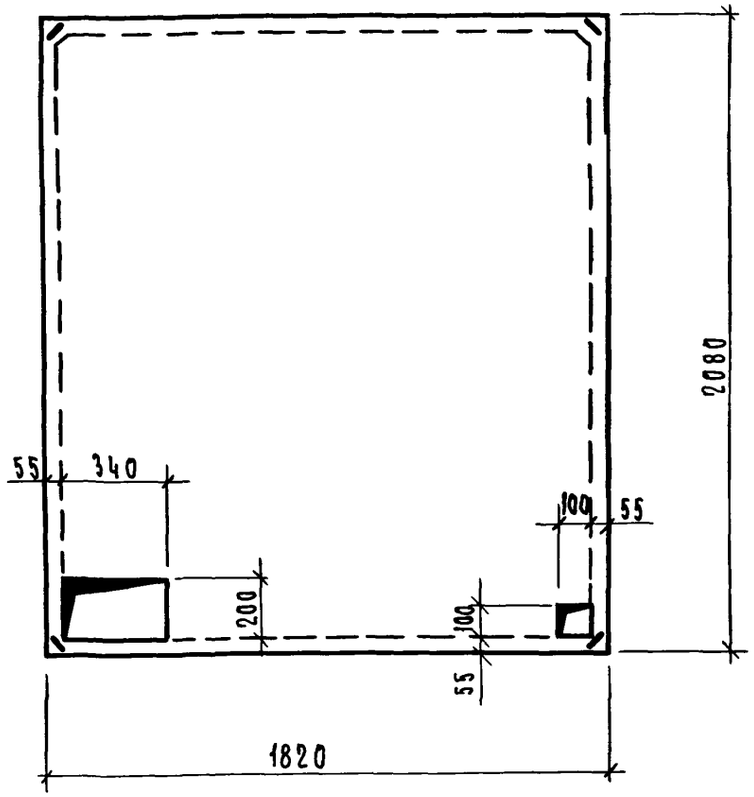

2—2

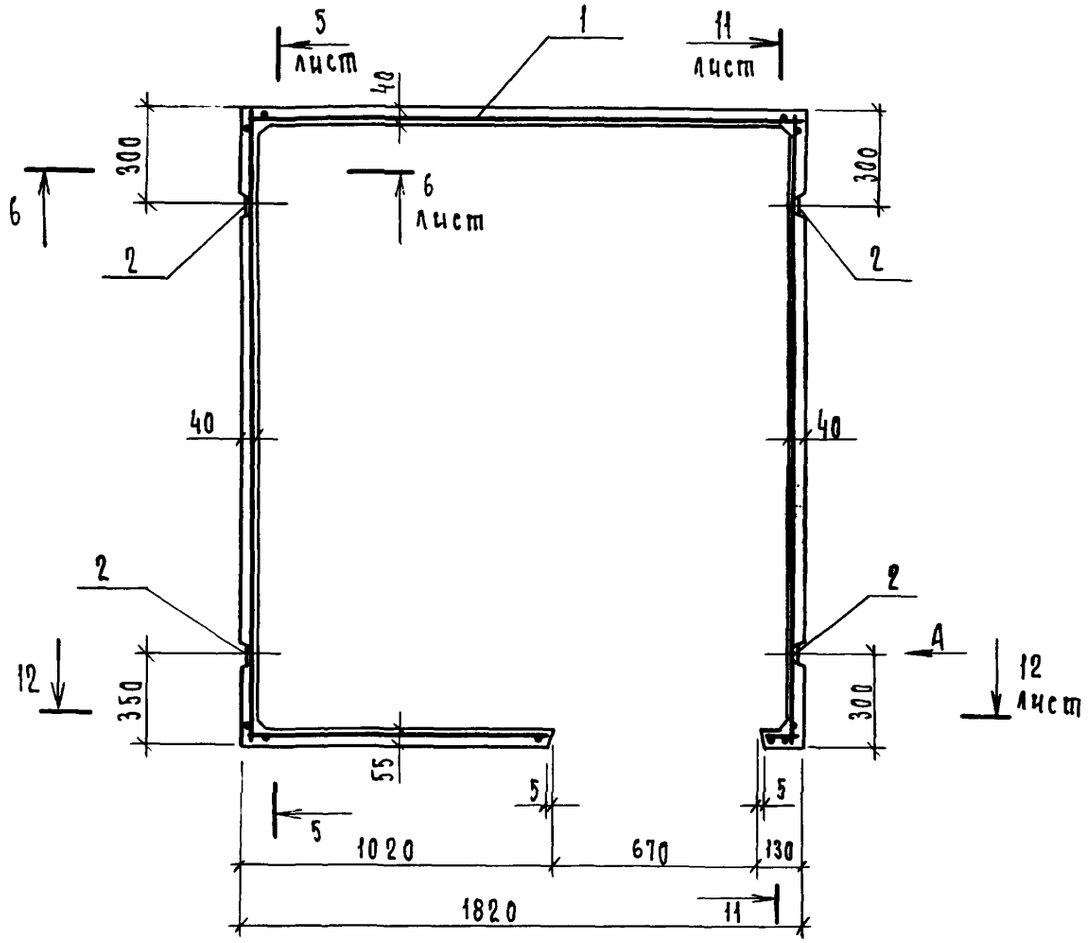

3—3

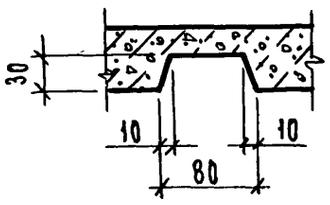

4—4

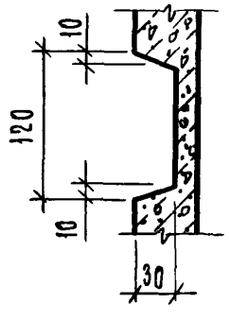

Вид А

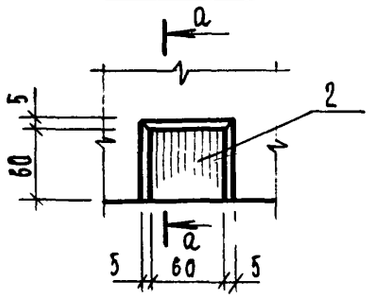

a—a

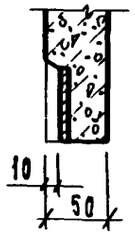

5 — 5

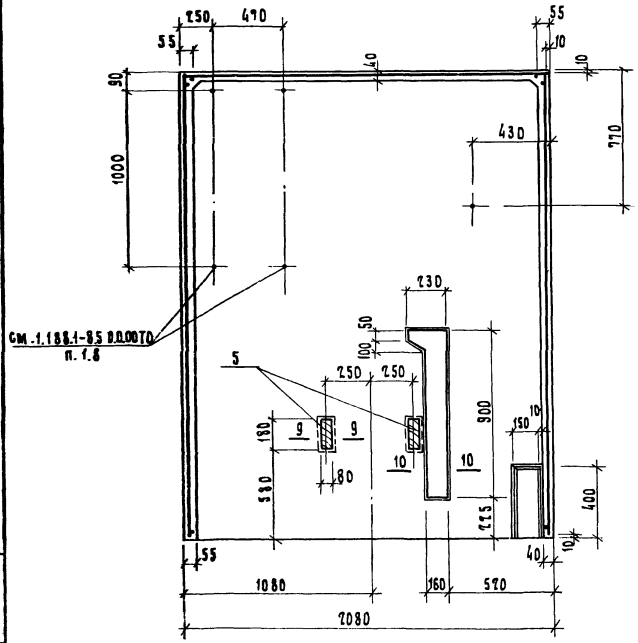

6 — 6

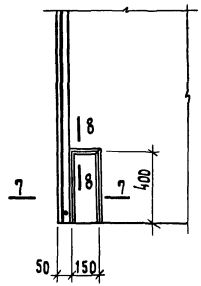

8 — 8

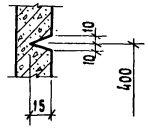

7 — 7

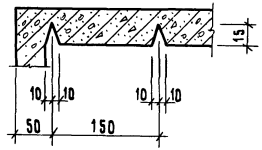

9 — 9

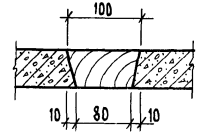

10 — 10

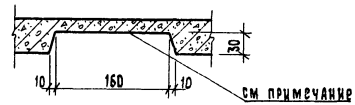

После установки труб холодной и горячей воды штрабу заделать цементным раствором марки 100

11 — 11

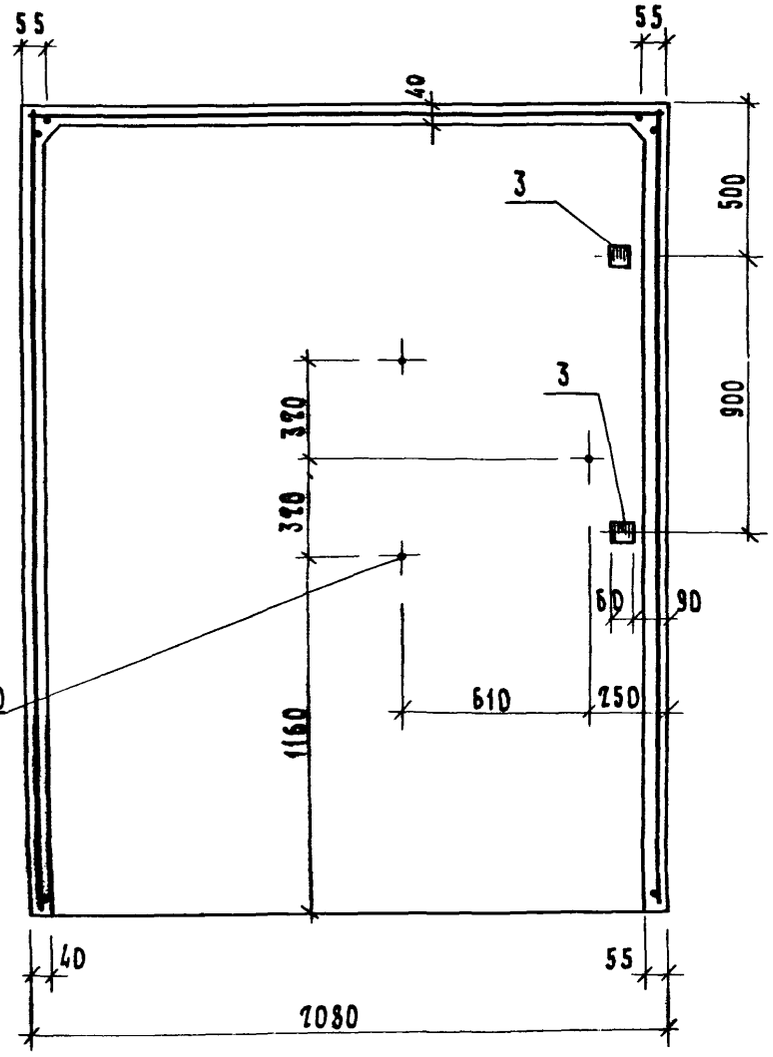

12 — 12

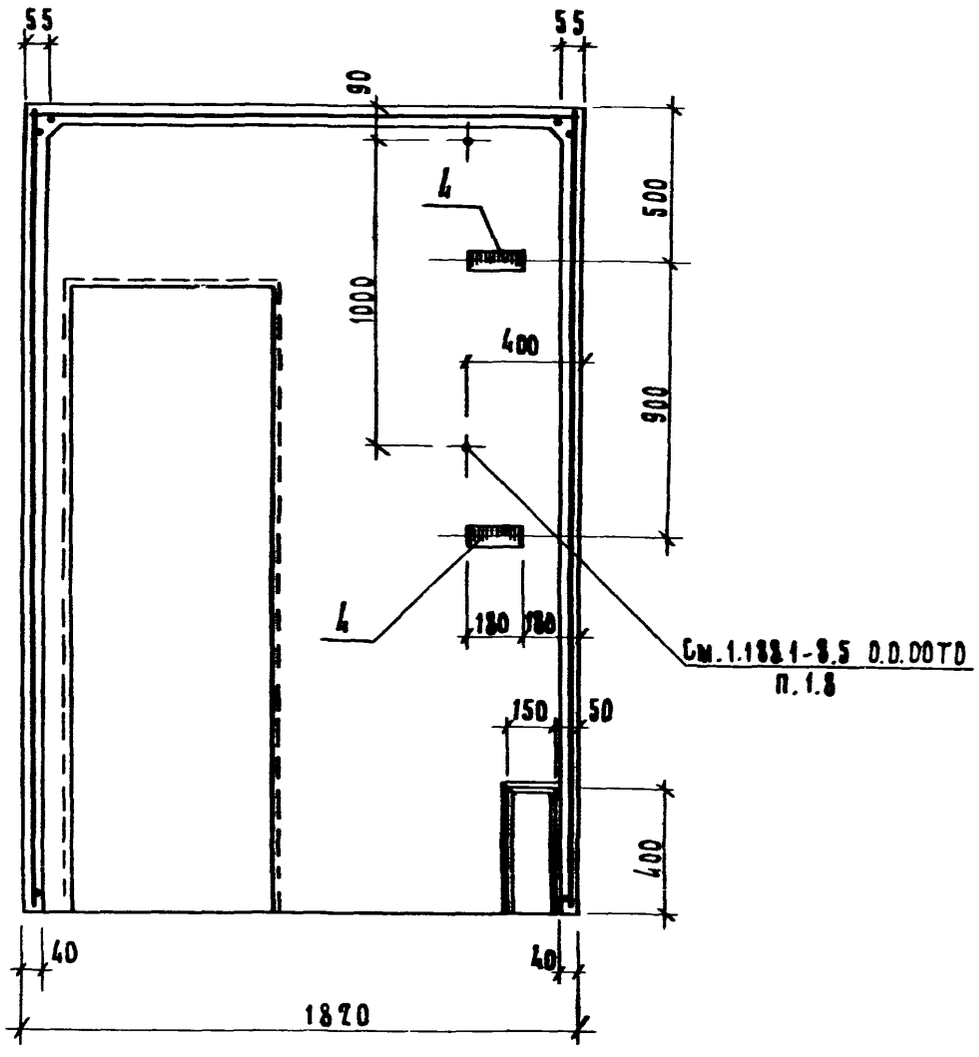

Инв. № подл. | Подп. и дата | Взам. инв. №

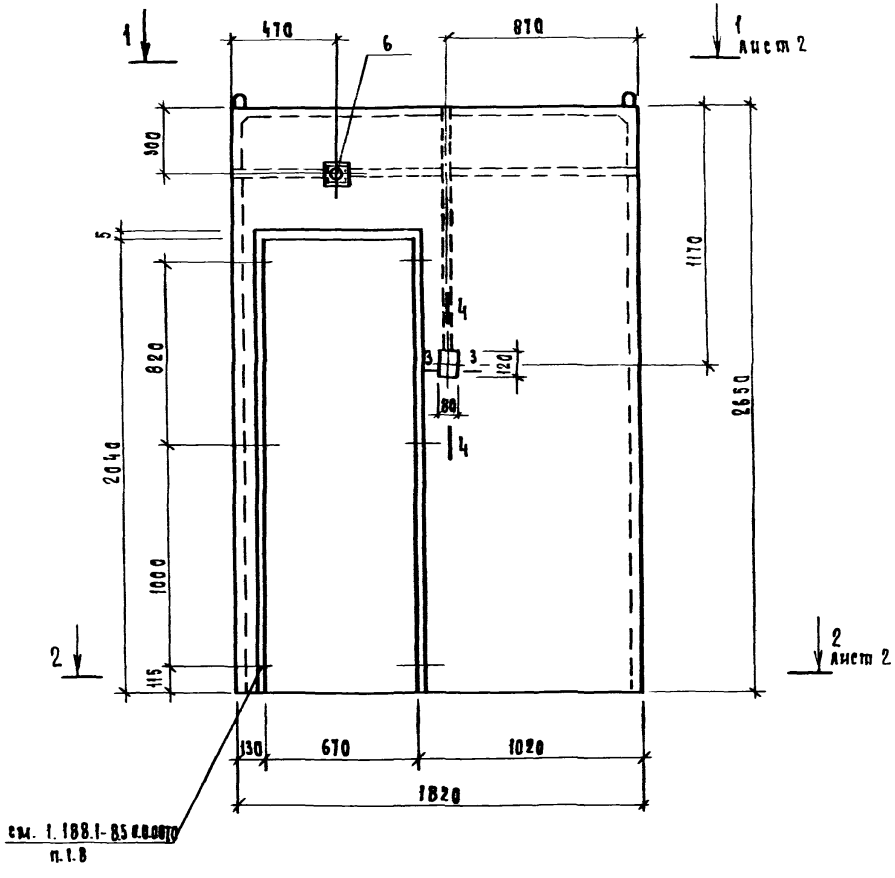

Сечения 3-3; 4-4 см. 1.188.1-85 1.1.00 лист 2.

Формат	Зона	Поз	Обозначение	Наименование	Кол	Примечание
				Документация		
А3			1.188.1-8.5 0.0.00ТО	Техническое описание		
А3			1.188.1-8.5 00.00ВС	Ведомость расхода стали		
				Сборочные единицы		
А3		1	1.188.1-88 4.0.00	Каркас пространственный КПБ4	1	
А4		2	1.188.1-88 80.00	Изделие закладное МН1	4	
А4		3	1.188.1-88 80.00	Изделие закладное МН3	2	
А4		4	1.188.1-88 80.00	Изделие закладное МН5	2	
				Детали		
				Древесина (пробки)		
Бч		5	1.188.1-8.5 1.1.01	100×200×50	2	
Бч		6	1.188.1-8.5 1.1.02	180×100×50	1	С отв. Ф30
				Материал		
				Бетон тяжелый марки 200	1.06	м³

Нач. отд.	Гуров	
Н. контр.	Ильина	
ГИП	Гуров	
Рук. гр.	Ильина	
Ст. инж.	Гаахова	

1.188.1-8.5 2.1.00

Колпак К5А

Стадия	Масса	Масштаб
Р	265а	1:20
Лист 1	Листов 3	

ЛенЗНИИЭП

1—1

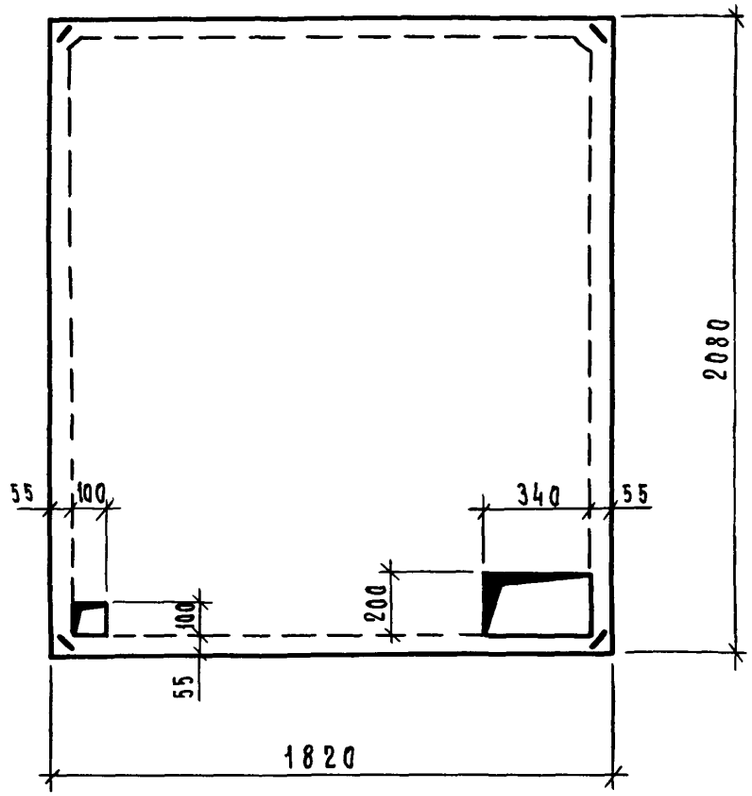

2 — 2

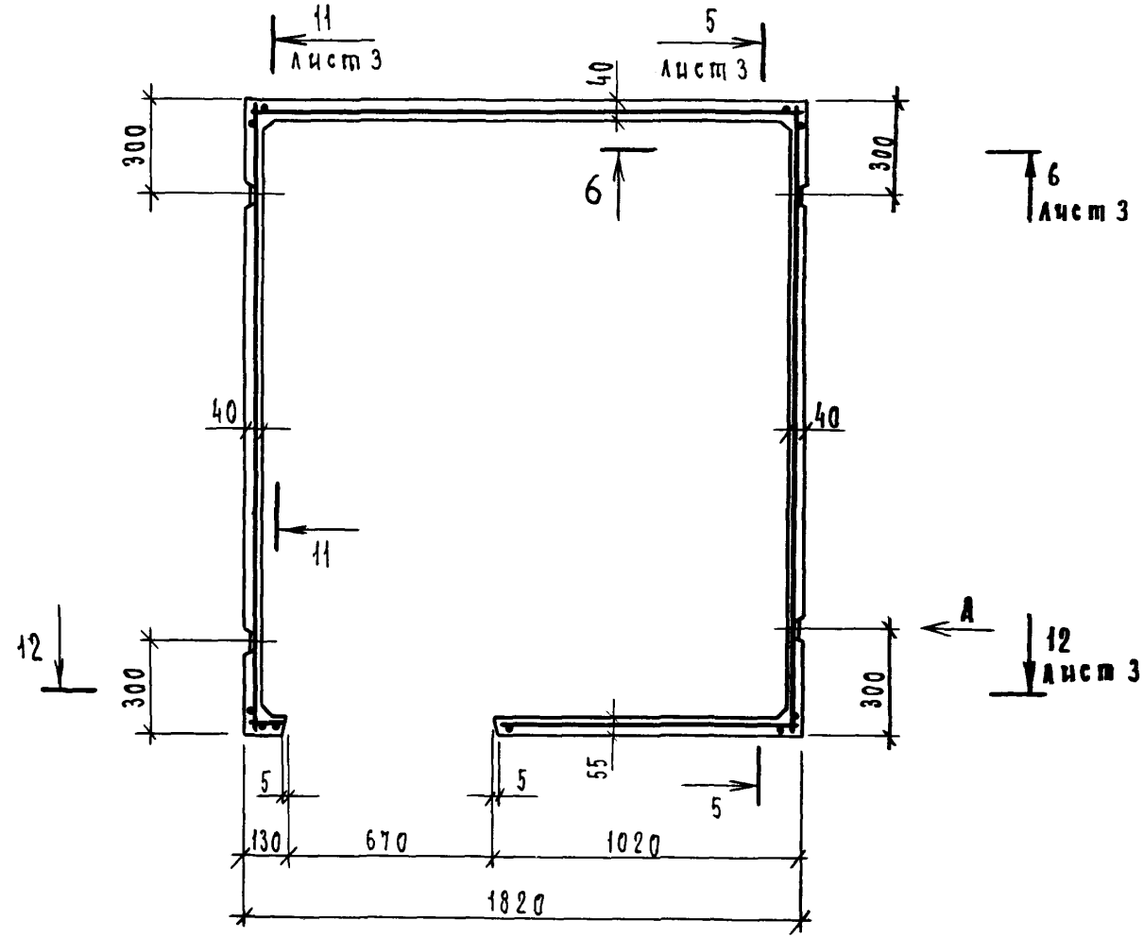

Вид А см 1188.1-8.5 2.1.00 лист 2

5 — 5

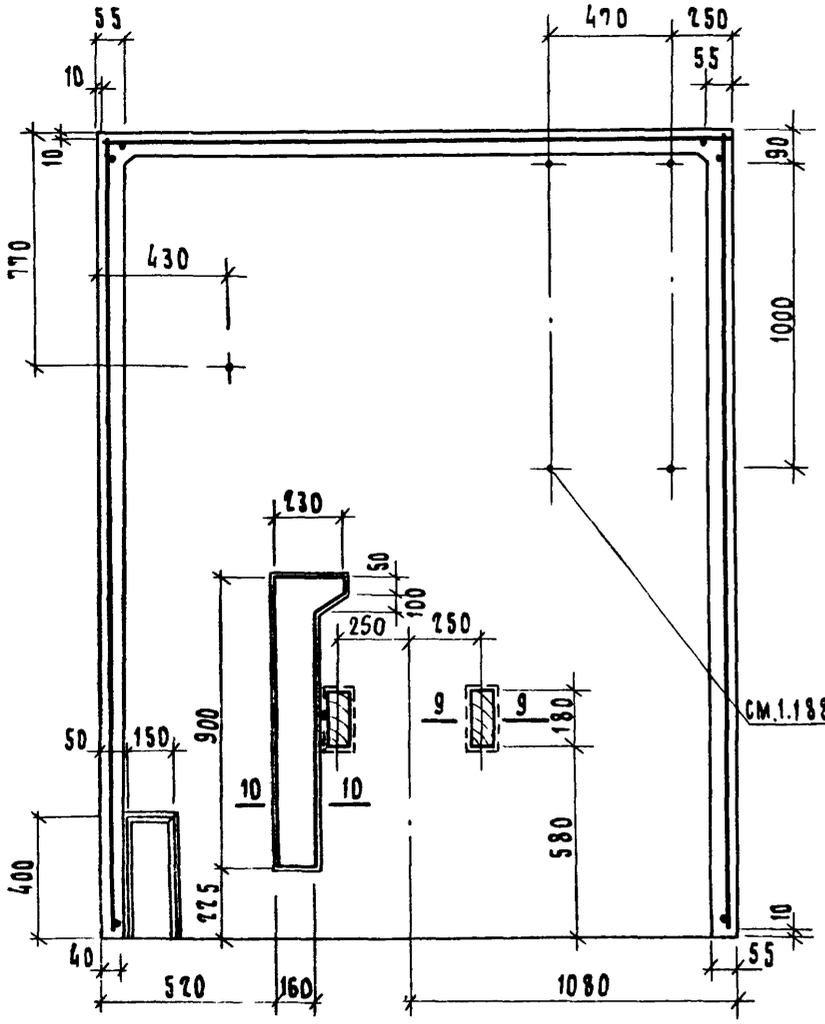

11 — 11

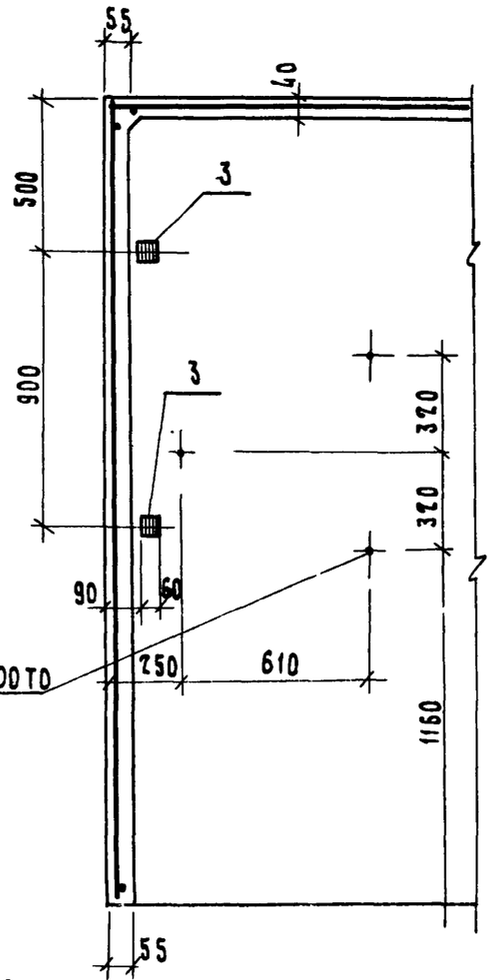

12 — 12

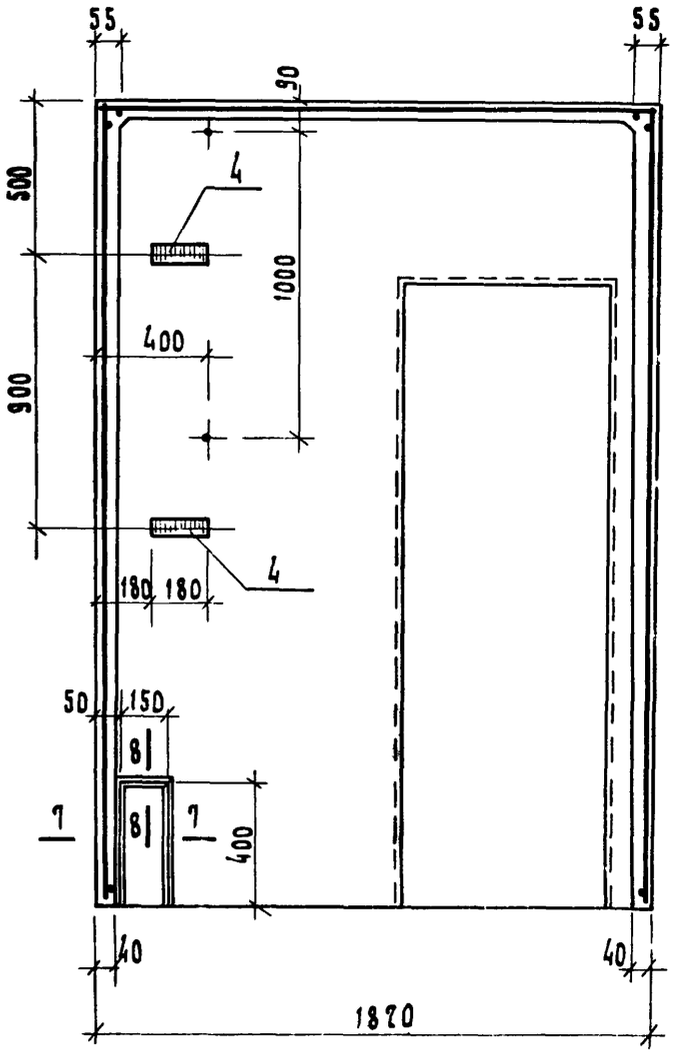

6 — 6

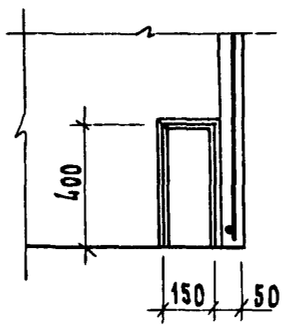

Сечения 7-7... 10-10 см. 1.188.1 - 8.5 1.1.00 Лист 3.

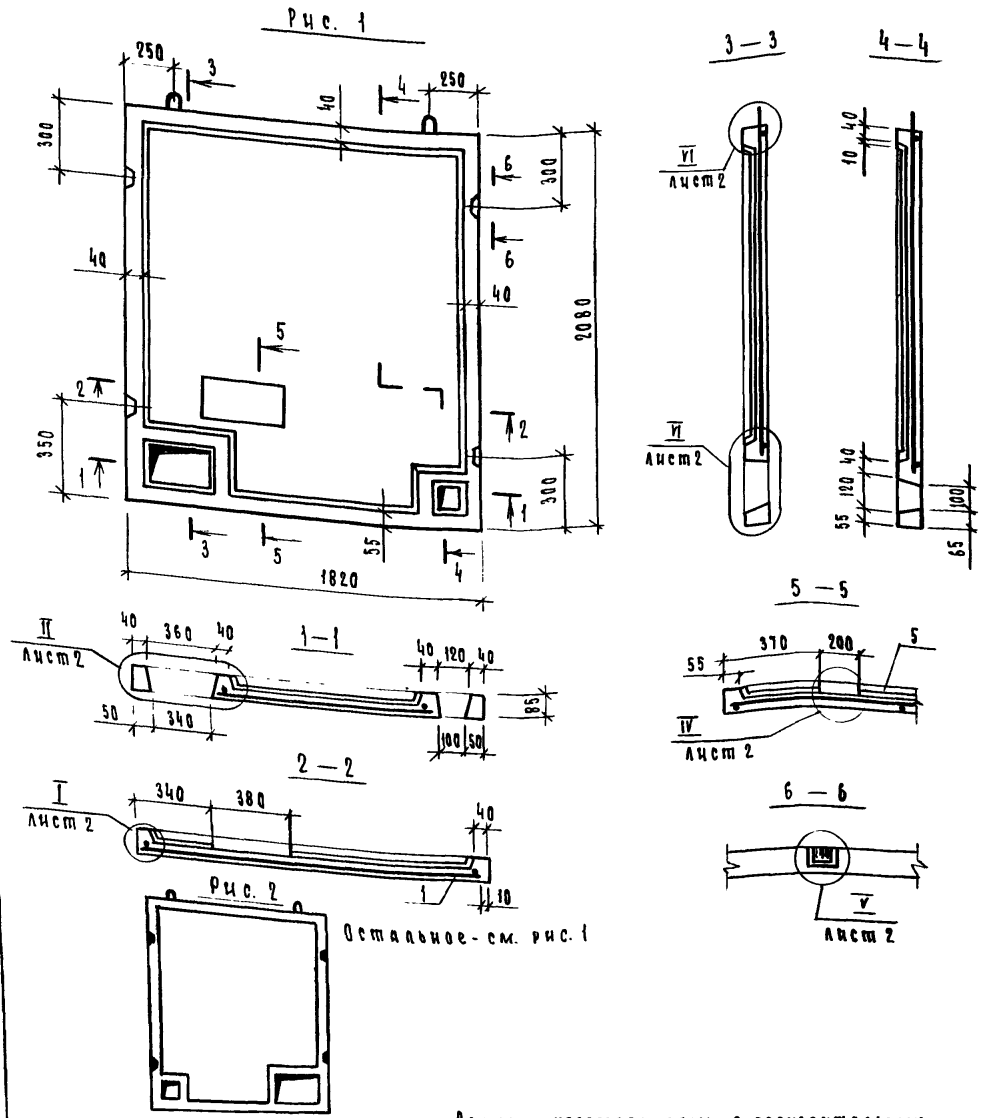

Формат	Зона	Поз.	Обозначение	Наименование	Кол.	Примечание
				Документация		
А3			1.188.1 – 8.5 0.0.00	Техническое описание		
А3			1.188.1 – 8.5 0.0.00	Ведомость расхода стали		
				Сборочные единицы		
А4		1	1.188.1 – 8.8 1.2.00-02	Сетка арматурная С9	1	
А3		2	1.188.1 – 8.8 8.0.00-01	Изделие закладное Мн2	4	
				Детали		
А4		3	1.188.1 – 8.8 1.5.00	Петля строповочная П1	2	
				Материалы		
Б4		4		Бетон тяжелый марки 200	0,2	м³
Б4		5		Плитка керамическая для полов ГОСТ 6787-80	3,30	м³
			Различия исполнений 1.188.1-8.5 1.2.00-01 по	1.188.1-8.5 1.2.00 и сборочному чертежу		

Обозначение	Рис.	Марка
1.188.1-8.5 1.2.00	1	Д5пр
-01	2	Д5л

Днища изготавливать в горизонтальных формах ребрами вниз. Бетонирование днища выполнять после устройства пола согласно узлам, приведенным на листе 2.

Нач. отд.	Гуров	
Н.контр.	Ильина	
Гип	Гуров	
Рук. гр.	Ильина	
Ст. инж.	Лоскутова	

1.188.1 – 8.5 1.2.00

Днище Д (Д5пр, Д5л)

Стадия	Масса	Масштаб
Р	500	1:25

Лист 1 | Листов 2

ЛенЗНИИЭП

Инв. № подл. | Подп. и дата | Взам. инв. №

20991-05 17

I

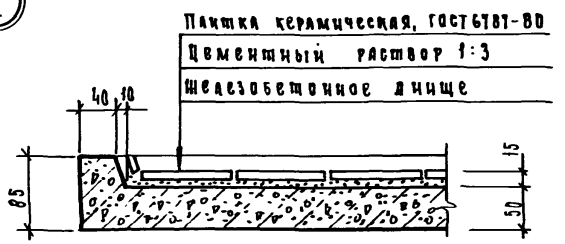

II

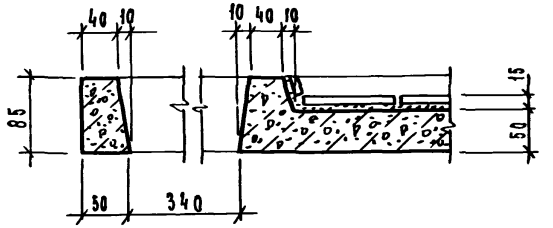

III

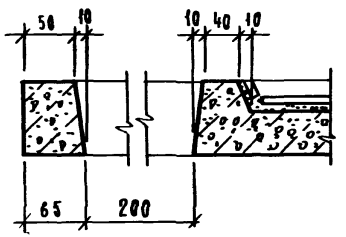

IV

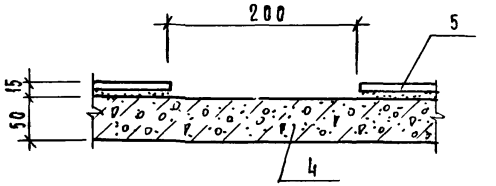

V

7 – 7

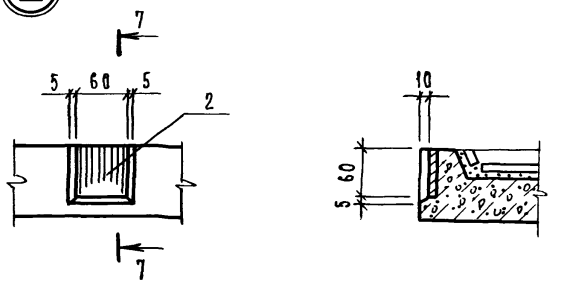

VI

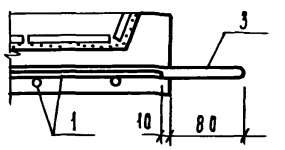

Петлю (поз. 3) привязать к сетке (поз. 1)

1.188.1-8.5 4.0.00 — Изображено
1.188.1-8.5 4.0.00-01 — Зеркальное отражение

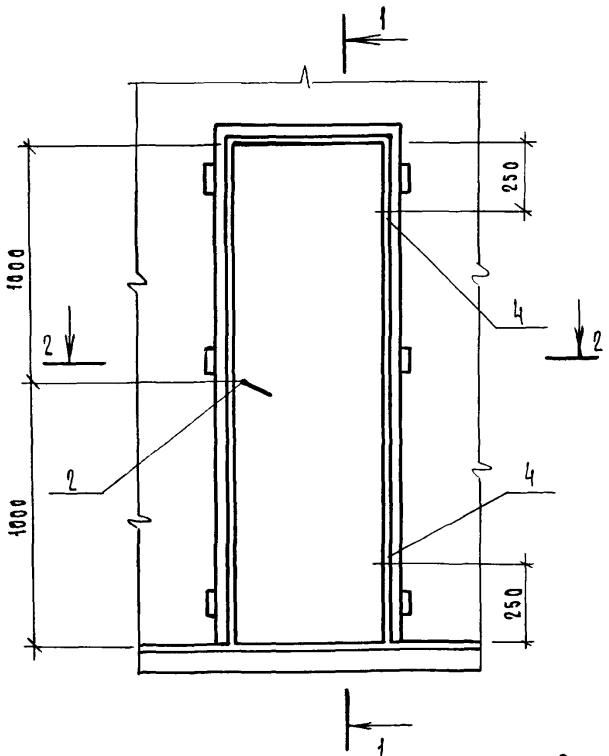

1—1

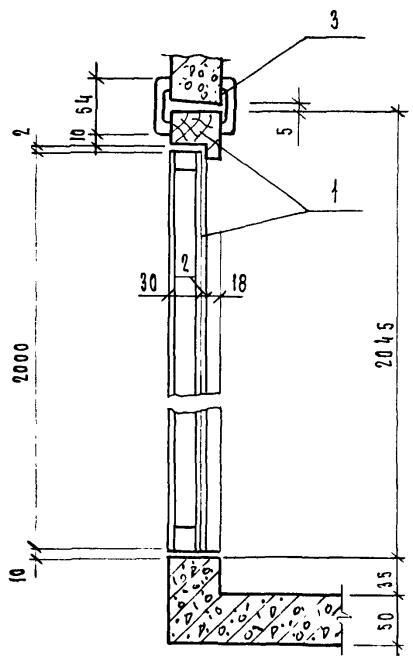

2—2

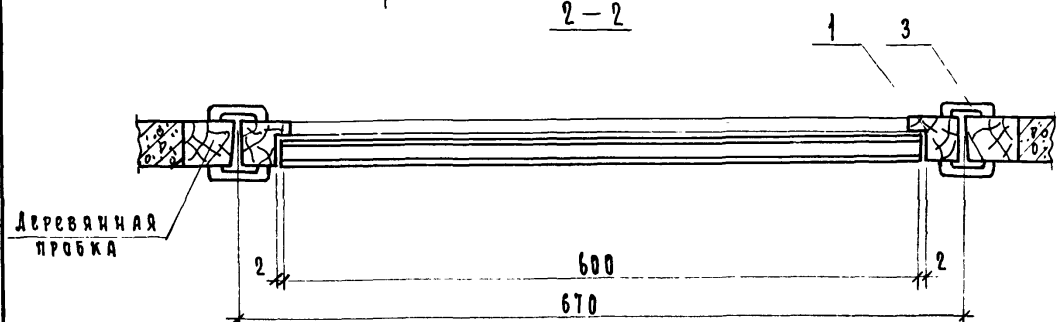

Обозначение	Марка
1.188.1-8.5 4.0.00	ДГ21-7С
-01	ДГ21-7Сл

Формат	Зона	Поз	Обозначение	Наименование	Кол	Примечание
				Сборочные единицы		
А4		1	Серия 1.136-10, лист 2	Дверной блок ДГ21-7С		
				ГОСТ 6629-74*		
				Стандартные изделия		
		2		Защелка врезная фалевая	1	
				ЗЩГ-2 ГОСТ 5089-80		
		3		Наличник ГОСТ 8242-75	9,8	м
				тип 1 сеч. 13×54		
			Переменные данные для	исполнений		
				1.188.1-8.5 4.0.00		ДГ21-7С
				Стандартные изделия		
		4		Петля ПН4-Л ГОСТ 5088-78	2	
				1.188.1-8.5 4.0.00-01		ДГ21-7Сл
				Стандартные изделия		
		4		Петля ПН4-П ГОСТ 5088-78	2	

1. Дверные блоки устанавливаются после термообработки кабин
2. Крепление дверных коробок выполнять на гвоздях к деревянным пробкам, заложенным в колпаке кабины.
3 Навеска полотна двери определяется маркой сантехнической кабины.
4. Полотно двери, лицевую поверхности коробок и наличников окрасить масляной краской за 2 раза.

Нач.отд.	Гуров	
ГИП	Гуров	
Н.контр.	Ильина	
Рук.гр.	Ильина	
Ст.инж.	Гиль	

1.188.1—85 4.0.00

Дверь ДГ21-7С; ДГ21-7Сл.

Стадия	Лист	Листов
Р		1

ЛенЗНИИЭП

1.188.1-8.5 5.0.0с — изображено

1.188.1-8.5 5.000-01 - зеркальное отражение

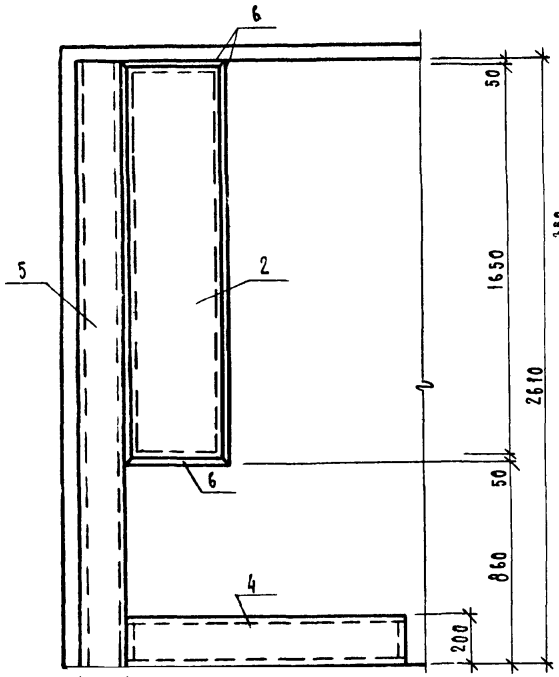

2 — 2

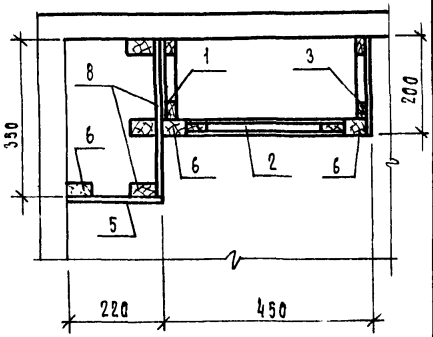

1 — 1

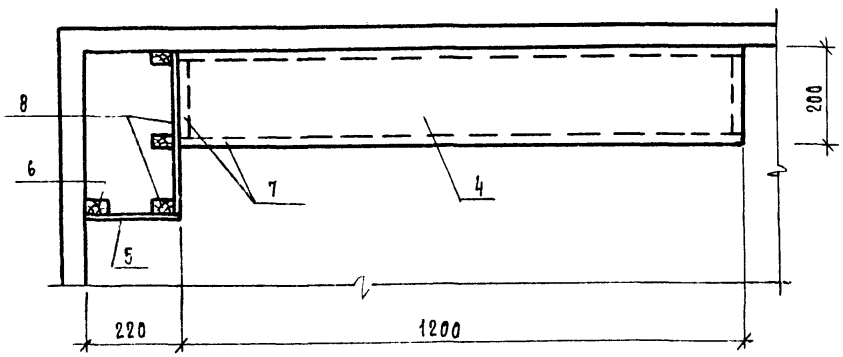

Обозначение	Марка
1.188.1-8.5 5.0.00	Ш2пр
-01	Ш2л

Формат	Зона	Поз.	Обозначение	Наименование	Кол.	Примечание
				Документация		
А3			1.188.1-8.5 0.0.00ТО	Техническое описание		
				Сборочные единицы		
				Щит деревянный		
А3		2	1.188.1-8.5 5.1.00-03	ИД 3	1	
А3		3	1.188.1-8.5 5.1.00-02	ИД 6	1	
А3		4	1.188.1-8.5 5.1.00-04	ИД 7	1	
				Детали		
Б4		5	1.188.1-8.5 5.0.01	Цинулак 200х1200	0,48	м2
Б4		6	1.188.1-8.5 5.0.02	Цинулак 220х2610	0,58	м2
Б4		7	1.188.1-8.5 5.0.03	Брусок 50х22 ℓ=7010	0,008	м3
Б4		8	1.188.1-8.5 5.0.04	Брусок 50х10 ℓ=4800	0,002	м3
			Переменные данные	для исполнений		
				1.188.1 5.0.00		Ш2пр
				Сборочные единицы		
А4		1	1.188.1-8.5 5.0.00	Щит деревянный ИД5пр	1	
				1.188.1 5.0.00-01		Ш2л
				Сборочные единицы		
А4		1	1.188.1-8.5 5.0.00-01	Щит деревянный ИД5л	1	

1. В настоящей серии отделка щитов (поз. 1...5; 8) принята цинулаком, по требованию заказчика цинулак может быть заменен другими видами отделочных материалов.
2. Полки в хозяйственных шкафах устанавливаются по требованию заказчика.
3. Вырезку отверстий для труб и подтонку щитов производить по месту.

Нач. отд	Гуров	
Н. контр.	Ильина	
ГИП	Гуров	
Рук. гр	Ильина	
Ст. инж.	Тихоненко	

1.188.1 — 8.5 5.0.00

Шкаф Ш (Ш2пр, Ш2л)

Стадия	Масса	Масштаб
Р	—	—
Лист	Листов 1	

ЛенЗНИИЭП

Инв. № подл. | Подпись и дата | Взам. инв. №

Формат	Зона	Поз.	Обозначение	Наименование	Кол.	Примечание
				Документация		
А3			1.188.1-8.5 5.1.00СБ	Сборочный чертеж		
А3			1.188.1-8.5 0.0.00 ТО	Техническое описание		
				Переменные данные для исполнений		
				1.188.1-8.5 5.1.00		ИД 5пр
				Детали		
Бч		1	1.188.1-8.5 5.1.01	Брусок 50×??? ℓ=8400	0009	м3
Бч		2	1.188.1-8.5 5.1.02	Инсулак б=4 350×860	0,30	м2
Бч		3	1.188.1-8.5 5.1.03	Инсулак б=4 170×1750	0,30	м2
				1.188.1-8.5 5.1.00-01		ИД 5л
				(то же как для 1.188.1-8.5 5.1.00)		

Инв.№ подл. | Подп. и дата | Взам.инв.№

Нач.отд.	Гуров		1.188.1-8.5 5.1.00			
Н.контр.	Ильина		Щит деревянный ИД (ИД3; ИД5...ИД7)	Стадия	Лист	Листов
ГИП	Гуров			Р	1	2
Рук.гр.	Ильина			ЛенЗНИИЭП		

Формат	Зона	Поз.	Обозначение	Наименование	Кол.	Примечание
				1.188.1-8.5 5.1.00-02		ИД 6
				Детали		
Бч		1	1.188.1-8.5 5.1.04	Брусок 50×16 ℓ=4300	0,003	м3
Бч		2	1.188.1-8.5 5.1.05	Инсулак б=4 350×1650	0,58	м2
Бч		3	1.188.1-8.5 5.1.06	Плита древесноволокнистая ГОСТ 4598-74* б=4 350×1650	0,58	м2
				1.188.1-8.5 5.1.00-03		ИД 3
				Детали		
Бч		1	1.188.1-8.5 5.1.07	Брусок 50×16 ℓ=3980	0,003	м3
Бч		2	1.188.1-8.5 5.1.08	Плита древесноволокнистая ГОСТ 4598-74* б=4 180×1750	0,31	м2
				1.188.1-8.5 5.1.00-04		ИД 7
				Детали		
Бч		1	1.188.1-8.5 5.1.09	Брусок 50×16 ℓ=3980	0,003	м3
Бч		2	1.188.1-8.5 5.1.10	Инсулак б=4 180×1750	0,31	м2

Инв.№ подл. | Подп. и дата | Взам.инв.№

1.188.1-8.5 5.1.00		Лист 2

Рис. 1

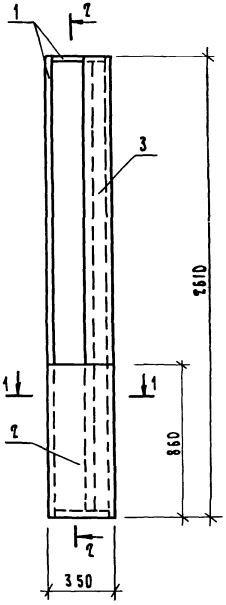

2 — 2

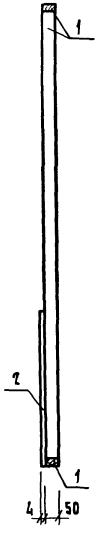

Рис. 2

Остальное - см. рис. 1



Рис. 3

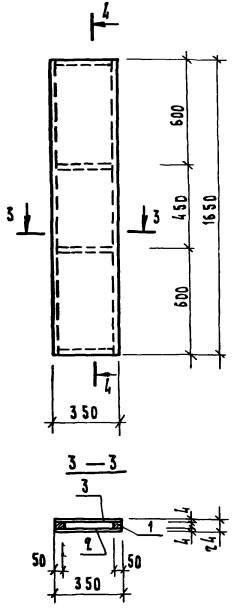

4 — 4

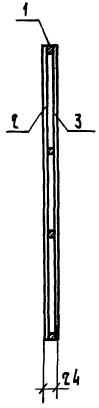

Рис. 4

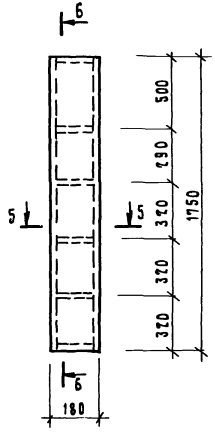

6 — 6

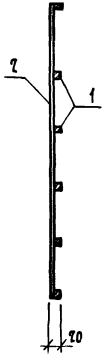

3 — 3

5 — 5

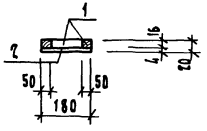

1 — 1

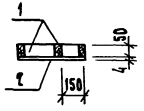

Обозначение	Рис.	Марка
1.188.1-8.5 5.1.00	1	ИД 5 пр
-01	2	ИД 5 а
-02	3	ИД 6
-03	4	ИД 3
-04	4	ИД 7

Нач. отд.	Гуров	
Н. контр.	Ильина	
ГИП	Гуров	
Рук. гр.	Ильина	
Ст. инж.	Лоскутова	

1.188.1 - 8.5 5.1.00 СБ

Щит деревянный ИД (ИД 3; ИД 5...ИД 7) Сборочный чертеж

Стадия	Масса	Масштаб
Р	—	
Лист	Листов 1	

ЛенЗНИИЭП

Ведомость расхода стали на элемент, кг

Марка элемента	Изделия арматурные							Изделия закладные														Общий расход
	Арматура класса						Всего	Арматура класса										Прокат марки			Всего	
	А-III			Вр-I				А-III			Ас-II				А-I			Вст 3кп				
	ГОСТ 5781-82			ГОСТ 6727-80				ГОСТ 5781-82			ГОСТ 5781-82				ГОСТ 5781-82			ГОСТ 103-76				
	ф8		Итого	ф3		Итого		ф8		Итого	ф12	ф16		Итого	ф10		Итого	-6×60		Итого		
К 5пр К 5л	0,44		0,44	15,8		15,8	16,24	2,64		2,64		15,40		15,40				1,98		1,98	20,02	36,26
Д 5пр Д 5л				3,78		3,78	3,78	1,28		1,28					1,72		1,72	0,68		0,68	3,68	7,46

Ведомость расхода стали на кабину (соединительные элементы), кг

Марка элемента	Изделия соединительные													Всего
	Арматура класса			Профильная сталь марки										
	А-I			Вст 3кп										
	ГОСТ 5781-82			ГОСТ 103-76				ГОСТ 5915-70*			ГОСТ 6958-78			
	ф6		Итого	-6×40	-6×60		Итого	Гайка М6		Итого	Шайба 6		Итого	
4СК 27пр-Т 4СК 27л-Т	0,28		0,28	0,76	2,70		3,46	0,06		0,06	0,03		0,03	3,83

Нач. отд.	Гуров			1.18.8.1 - 8.5	0.0.00ВС		
Н. контр.	Ильина			Ведомость расхода стали	Стадия	Лист	Листов
ГИП	Гуров				Р		
Рук. гр.	Ильина				ЛенЗНИИЭП		
Ст. инж.	Лоскутова						

№ строки	Наименование материала и единица измерения	Коэф. Котх.	Код материала	Код Ед. изм.	Кол. на марку 4СК27пр-Т	Кол. на марку 4СК27а-Т
1	Сортовой прокат обыкновен-					
2	ного качества		093000			
3	Сталь арматурная класса					
4	А-I, кг	1,01	093004	116	2,02	2,02
5	Сталь мелкосортная (без					
6	обручной), кг		093300	116	1,74	1,74
7	Диам. 10 кг		ф10	116	1,74	1,74
8	Катанка, кг		093400	116	0,28	0,28
9	Диам. 6, кг		ф6	116	0,28	0,28
10	Сталь арматурная класса					
11	Ас-II, кг	1,01	093004	116	15,55	15,55
12	Сталь мелкосортная (без					
13	обручной), кг		093300	116	15,55	15,55
14	Диам. 16, кг		ф16	116	15,55	15,55
15	Сталь арматурная класса					
16	А-III, кг	1,01	093300	116	4,40	4,40
17	Катанка, кг		093400	116	4,40	4,40
18	Диам. 8, кг		ф8	116	4,40	4,40
19	Итого сортового проката					
20	обыкновенного качества, кг		093000	116	21,97	21,97
21	прокат листовой рядовой,					
22	кг		097100	116	6,18	6,18
23			097200			
24			097300			

№ строки	Наименование материала и единица измерения	Коэф. Котх.	Код материала	Код Ед. изм.	Кол. на марку 4СК27пр-Т	Кол. на марку 4СК27а-Т
1	Итого стали в натуральной					
2	массе, кг			116	28,15	28,15
3	В том числе по укрупнен-					
4	ному сортаменту:					
5	Сталь крупносортная, кг		093100			
6			095100	116	5,41	5,41
7	Сталь мелкосортная, кг		093300			
8			095300	116	18,15	18,15
9	Катанка, кг		093400	116	4,68	4,68
10	Металлоизделия промышлен-					
11	ного назначения					
12	(метизы)		120000			
13	Проволока стальная низко-					
14	углеродистая периодичес-					
15	кого профиля, кг	1,02	121400	116	19,97	19,97
16	Вр-I					
17	Итого металлоизделий					
18	промышленного назначения,					
19	кг			116	19,97	19,97
20	Итого стали, приведенной					
21	к стали класса А-I, кг			116	56,49	56,49
22	То же к стали марки					
23	Вст 3, кг			116	6,33	6,33

Инв.№ подл. | Подп. и дата | Взам. инв.№

Нач.отд.	Руров	
Н.контр.	Ильина	
ГИП	Руров	
Рук. гр.	Ильина	
Ст. инж.	Тихоненко	

1.188.1 - 8.5 0.0.00 РМ

Ведомость расхода материалов

Стадия	Лист	Листов
Р	1	

ЛенЗНИИЭП

Инв.№ подл. | Подп. и дата | Взам. инв.№

1.188.1 - 8.5 0.0.00 РМ

Лист 2

№ строки	Наименование материала и единица измерения	Коэф. Котх.	Код материала	Код Ед. изм.	Кол. на марку 4СК27пр-Т	Кол. на марку 4СК27А-Т
1	Всего стали приведен-					
2	ной к классу А-I,					
3	к марке Вст3, кг			116	62,82	62,82
4	Продукция лесозаготови-					
5	тельной и лесопильно-					
6	-деревообрабатывающей					
7	промышленности		530000			
8	Пиломатериалы качествен-					
9	ные, м³		533100	113	0,035	0,035
10	Блоки дверные в сборе					
11	(комплектно), м²		536110	055	1,39	1,39
12	Плиты древесноволокнистые					
13	полутвердые, м²		553621	055	0,89	0,89
14	Расход пиломатериалов					
15	в круглом лесе, м³			113	0,071	0,071
16	Портландцемент		573110			
17	М 400, кг	1,006	573117	116	444	444
18	Плитки керамические					
19	для полов (метлахские),					
20	м²		575240	055	3,30	3,30
21	Инсулак, м²			055	2,24	2,24
22	Резина, м			006	1,80	1,80

gost.e-ecolog.ru