ТИПОВЫЕ КОНСТРУКЦИИ, ИЗДЕЛИЯ И УЗЛЫ ЗДАНИЙ И СООРУЖЕНИЙ

СЕРИЯ 1.188.1–8

ЖЕЛЕЗОБЕТОННЫЕ КАБИНЫ САНИТАРНО-ТЕХНИЧЕСКИХ УЗЛОВ ЖИЛЫХ ДОМОВ ДО 9 ЭТАЖЕЙ С ВЫСОТОЙ ЭТАЖА 3,0 м

ВЫПУСК 4

СТРОИТЕЛЬНЫЕ ЧЕРТЕЖИ КАБИН ТИПА 3СК ИЗ ТЯЖЕЛОГО ЦЕМЕНТНОГО БЕТОНА

РАБОЧИЕ ЧЕРТЕЖИ

20991-04

gost.e-ecolog.ru

ЦЕНТРАЛЬНЫЙ ИНСТИТУТ ТИПОВОГО ПРОЕКТИРОВАНИЯ
ГОССТРОЯ СССР

Москва А-445 Смольная ул 22

Сдано в печать IV 1986 года

Заказ № 4868 Тираж 3050 экз

ТИПОВЫЕ КОНСТРУКЦИИ, ИЗДЕЛИЯ И УЗЛЫ ЗДАНИЙ И СООРУЖЕНИЙ

СЕРИЯ 1.188.1–8

ЖЕЛЕЗОБЕТОННЫЕ КАБИНЫ САНИТАРНО-ТЕХНИЧЕСКИХ УЗЛОВ ЖИЛЫХ ДОМОВ ДО 9 ЭТАЖЕЙ С ВЫСОТОЙ ЭТАЖА 3,0 м

ВЫПУСК 4

СТРОИТЕЛЬНЫЕ ЧЕРТЕЖИ КАБИН ТИПА 3СК
ИЗ ТЯЖЕЛОГО ЦЕМЕНТНОГО БЕТОНА

РАБОЧИЕ ЧЕРТЕЖИ

РАЗРАБОТАНЫ ЛЕНЗНИИЭП

ГЛ. ИНЖЕНЕР ИНСТИТУТА — А.В.РЯЗАНОВ

ГЛ. КОНСТРУКТОР ИНСТИТУТА — Р.А.ПОПОВ

ГЛ КОНСТРУКТОР АПМ-1 — М.Н. СМОЛИЧ

ГЛ. ИНЖЕНЕР ПРОЕКТА — Е.П. ГУРОВ

УТВЕРЖДЕНЫ И ВВЕДЕНЫ В ДЕЙСТВИЕ С 30.05.85 ГОСГРАЖДАНСТРОЕМ

ПРИКАЗ № 138 ОТ 08.05.85

Обозначение	Наименование	Стр.
1188 1-84 00 00ТО	Техническое описание	3
00 00ОН	Номенклатура	5
1000	Кабина 3СК 27пр-Т	6
1000 СБ	Кабина 3СК 27 пр-Т Сборочный чертеж	6
2000	Кабина 3СК 27л-Т	7
2000 СБ	Кабина 3СК 27л-Т Сборочный чертеж	7
3000	Кабина 3СК (2СК 27пр-Т, 2СК 27л-Т) Схема расположения оборудования	8
1100	Колпак К4пр	9
2100	Колпак К4л	12
1200	Днище Д (Д4пр ; Д4л)	15
4000	Дверь ДГ21-7с ; ДГ21-7сл	17
5000	Шкаф Ш (Ш2пр ; Ш2л)	18
5100	Щит деревянный ИД (ИД3 ; ИД5 ИД7)	19
5100 СБ	Щит деревянный ИД (ИД3, ИД5 ИД7) Сборочный чертеж	20

Обозначение	Наименование	Стр
1188 1 84 00 00 ВС	Ведомость расхода стали	21
00 00РМ	Ведомость расхода материалов	22

Нач отд	Гуров	
Н контр	Ильина	
ГИП	Гуров	
Рук гр	Ильина	
Ст инж	Гиль	

1188 1 - 84 00 00

Содержание

Стадия	Лист	Листов
Р		1

ЛенЗНИИЭП

1. Общие данные
Конструктивные решения

1.1. Рабочие чертежи санитарно-технических кабин, представленные в данном выпуске, предназначены для применения при проектировании и строительстве жилых домов до 9 этажей с высотой этажа 3.0м.

1.2. Чертежи серии 1.188.1-8 разработаны в составе следующих выпусков:

Вып 1 „Строительные чертежи кабин типа 1СК из тяжелого цементного бетона".

Вып. 2 „Строительные чертежи кабин типа 2СК из тяжелого цементного бетона"

Вып. 3 „Строительные чертежи кабин типа 2СК...1 из тяжелого цементного бетона"

Вып. 4 „Строительные чертежи кабин типа 3СК из тяжелого цементного бетона"

Вып. 5 „Строительные чертежи кабин типа 4СК из тяжелого цементного бетона"

Вып. 6 „Строительные чертежи кабин типа 8СК из тяжелого цементного бетона"

Вып. 7 „Строительные чертежи кабин типа 9СК из тяжелого цементного бетона"

Вып. 8 „Арматурные и закладные изделия кабин типов 1СК; 2СК, 2СК...1; 3СК; 4СК; 8СК; 9СК"

Вып 9 „Санитарно-технические чертежи оборудования кабин из тяжелого цементного бетона"

1.3 Типы кабин, их основные параметры и размеры приняты в соответствии с требованиями ГОСТ 18048-80*.

1.4. Кабины разработаны в правом и левом исполнении.

1.5. Каждая кабина состоит из 2х отдельно формуемых элементов: объемного колпака и поддона. Отделочные работы и монтаж электротехнического оборудования выполняются в заводских условиях. При этом электропроводка к светильникам, выключателям и розеткам выполняется в полиэтиленовых трубках, устанавливаемых до бетонирования по чертежам электротехнической части.

1.6. Кабины оборудованы горячим и холодным водоснабжением, канализацией.

1.7. Стояки водопровода и канализации расположены внутри кабины и закрыты декоративными щитами.

1.8 Крепление оборудования и дверных коробок санкабин предусмотрено к деревянным пробкам и закладным изделиям. По условиям завода-изготовителя указанные крепления могут выполняться шурупами в дюбели из поливинилхлорида, устанавливаемые в предварительно просверленные отверстия.

Крепление унитаза в проекте предусмотрено на эпоксидном клее.

2. Указания по изготовлению

2.1. Кабины изготавливаются из тяжелого армированного бетона марки 200 и формуются в металлических формах типа „Колпак".

2.2. Поддоны изготавливаются в горизонтальных формах и крепятся к объемному колпаку с помощью сварки.

2.3. Армирование кабин выполняется пространственными каркасами. При изготовлении должно быть обеспечено проектное положение арматуры с помощью пластмассовых фиксаторов.

2.4. Закладные изделия и пробки фиксируются в проектном положении путем привязки их вязальной проволокой к пространственному каркасу.

2.5. Внутренние поверхности стен кабин должны быть окрашены масляной краской за 2 раза по отрунтовке или облицованы (по усмотрению заказчика).

Наружные поверхности стен должны быть гладкими подготовленными под клеевую окраску или оклейку обоями.

Пол кабин облицовывается керамической плиткой при формовании.

Инв.N подл.	Подп. и дата	Взам.инв.N	

Нач.отд.	Гуров		
Н.контр.	Цыбина		
ГИП	Гуров		
Рук. гр.	Цыбина		

1.188.1 — 8.4 0.0. 00 ТО

Техническое описание

Стадия	Лист	Листов
Р	1	2

ЛенЗНИИЭП

20991-04 4 Формат А3

2.6. Открытые поверхности закладных изделий должны быть окрашены масляной краской за 2 раза.

2.7. Точность изготовления кабин, требования к качеству поверхностей, правила приемки, методы контроля и испытаний приведены в ГОСТ 18048-80*

2.8 Отпускная прочность бетона должна быть не менее 70% от проектной марки при условии гарантии заводом-изготовителем достижения бетоном 100% прочности в возрасте 28 дней со времени изготовления. В противном случае изделия с завода-изготовителя должны отпускаться со 100% прочностью бетона.

2.9. При установке ванн следует обеспечить герметичность примыкания бортов ванн к стенкам кабины, исключающую возможность зашекания воды.

3. Маркировка изделий

3.1. Маркировка кабин принята по ГОСТ 18048-80* и ГОСТ 23009-78.

3.2. Пример обозначения: 3СК27А-Т

Кабина типа 3СК, длиной 2080мм, шириной 1820 мм, высотой 2740мм (типоразмера 3СК27)

А - левый вариант исполнения

Т - тяжелый бетон

3.3. Полная марка кабины, указываемая на чертежах и на кабинах должна приниматься с учетом комплектации и размещения инженерного оборудования по черт. выпуска 9.

4. Хранение и транспортирование

4.1. Хранение и транспортирование кабин должно производиться в соответствии с ГОСТ 18048-80*

4.2. При хранении и транспортировании кабины устанавливаются на две деревянные подкладки h=35см, укладываемые вдоль коротких сторон на расстоянии 30 см от края.

5. Паспортизация

5.1. Паспортизацию кабин производить в соответствии с ГОСТ 18048-80*, п.п. 6.1... 6.3.

6. Указания по монтажу

6.1. Подъем, погрузка, разгрузка и монтаж кабин производится с помощью специальной траверсы, гарантирующей одновременный подъем за четыре петли. Петли после монтажа кабин срезаются.

6.2. Установка кабин на перекрытие выполняется на выравнивающий слой выполненный, например, из сухого песка толщиной 10... 15мм.

6.3. Монтаж кабин следует выполнять до установки примыкающих внутренних стен, расположение которых может затруднить соединение коммуникаций санкабин.

6.4. Отверстия в перекрытии в местах прохода труб санкабин нижележащего этажа замоноличиваются бетоном марки 200 перед установкой санкабин вышележащего этажа.

Арматурные изделия и требования к их изготовлению приведены в выпуске 8.

20991-04 5

Рис. 1

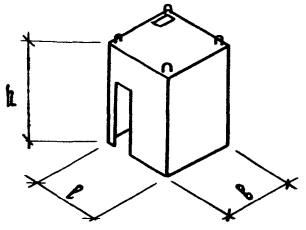

Рис. 3

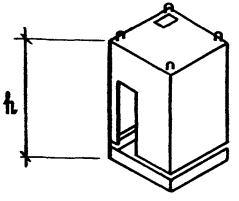

Рис. 2

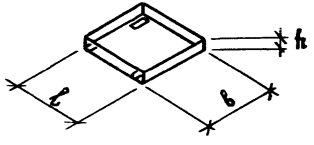

Рис. 4

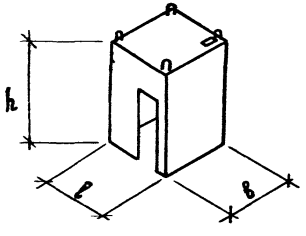

Рис. 6

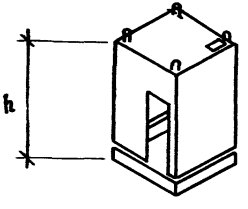

Рис. 5

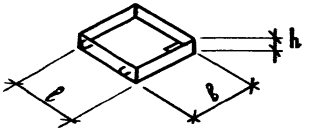

Обозначение	Марка		Рис.	Размеры			Масса[2]
	Кабины[1]	Составных элементов кабины		l мм	b мм	h мм	т
1.188.1 - 8.4 1.1.00		К 4 пр	1	2080	1820	2650	2,60
1.188.1 - 8.4 1.2.00		Д 4 пр	2	2080	1820	85	0,50
1.188.1 - 8.4 1.0.00	3СК 27пр-Т		3	2080	1820	2740	3,10
1.188.1 - 8.4 2.1.00		К 4 л	4	2080	1820	2650	2,60
1.188.1 - 8.4 1.2.00-01		Д 4 л	5	2080	1820	85	0,50
1.188.1 - 8.4 2.0.00	3СК 27л-Т		6	2080	1820	2740	3,10

1. Полная марка кабины должна приниматься с учетом комплектации и размещения инженерного оборудования по чертежам выпуска 9.

2. Масса кабины дана без учета массы конструкции пола, облицовочных материалов стен и санитарно-технического оборудования.

Нач. отд.	Гуров		1.188.1 - 8.4 00.00 НИ	
Н. контр.	Ильина		Номенклатура	Стадия: Р; Лист; Листов: 1
Гип	Гуров			
Рук. гр.	Ильина			ЛенЗНИИЭП
Ст. инж.	Михоненко			

Формат	Зона	Поз	Обозначение	Наименование	Кол.	Примечание
				Документация		
А3			1188 1-84 1.000 СБ	Сборочный чертеж		
А3			1188 1-84 0000ТО	Техническое описание		
				Сборочные единицы		
А3		1	1.188 1-84 11 00	Колпак К4пр	1	
А3		2	1188 1-84 12 00	Днище Д4пр	1	
А3		3	1188 1-8.4 40.00	Дверь ДГ21-7с	1	
А3		4	1188 1-84 50 00	Шкаф Ш2пр	1	
				Детали		
БЧ		5	1188 1-8 4 10 01	Изделие соединительное		
				полоса $\frac{6\times40\ \text{ГОСТ}\ 103\text{-}76}{\text{Ст3кп2 ГОСТ}\ 380\text{-}71^*}$		
				$\ell = 100$	4	0,19

Нач отд	Гуров	1188 1-84 10 00	
ГИП	Гуров	Кабина 3ск 27пр-Т	Стадия Лист Листов
Н контр	Ильина		Р 1
Рук гр	Ильина		ЛенЗНИИЭП
Ст инж	Лоскутова		

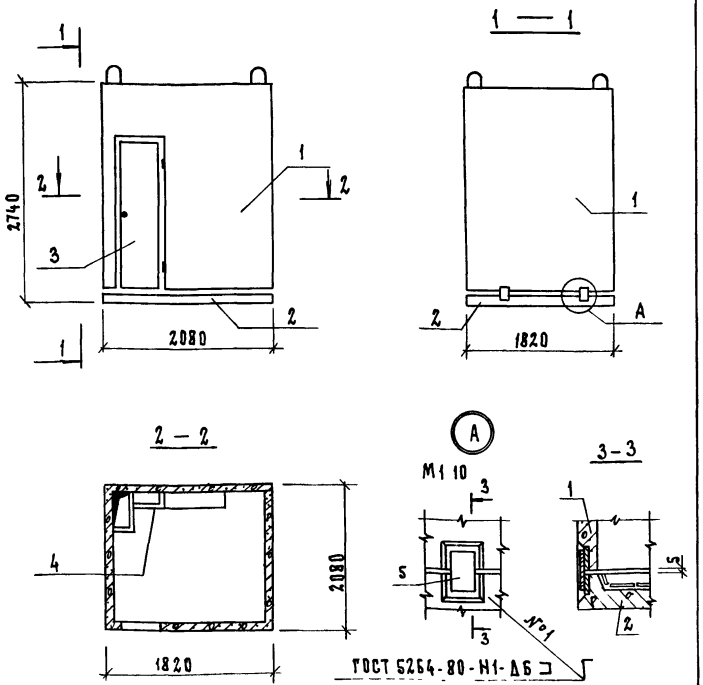

Масса кабин определена при плотности железобетона 2500 кг/м³, без учета массы конструкции пола, облицовочных материалов и оборудования

Взам. инв. № | Подп. и дата | Инв. № подл.

Нач отд	Гуров	1188 1-84 10 00 СБ	
ГИП	Гуров	Кабина 3ск 27пр-Т Сборочный чертеж	Стадия Масса Масштаб
Н контр	Ильина		Р 3100 1:50
Рук гр	Ильина		Лист Листов 1
Ст инж	Лоскутова		ЛенЗНИИЭП

Формат	Зона	Поз	Обозначение	Наименование	Кол	Примечание
				Документация		
А4			1188 1-84 20 00 СБ	Сборочный чертеж		
А4			1188 1-84 1.8 00 СБ	Сборочный чертеж		Узел А
А3			1188 1-84 00 00 ТО	Техническое описание		
				Сборочные единицы		
А3		1	1188 1-84 21 00	Колпак К4л	1	
А3		2	1188 1-84 12 00-01	Днище Д4л	1	
А3		3	1188 1-84 40 00-01	Дверь ИДГ 21-7сл	1	
А3		4	1188 1-84 50 00-01	Шкаф Ш2л	1	
				Детали		
Б4		5	1188 1-84 10 01	Изделие соединительное		
				полоса 6×40 ГОСТ 103-76 / Вст3кп2 ГОСТ380-71*		
				ℓ=100	4	0,19 кг

Нач отд	Гуров	
ГИП	Гуров	
Н контр	Ильина	
Рук гр	Ильина	
Ст инж	Тихоненко	

1188 1-8.4 2.0.00

Кабина ЗСК 27л-Т

Стадия	Лист	Листов
Р		1

ЛенЗНИИЭП

Инв № подл | Подп и дата | Взам инв №

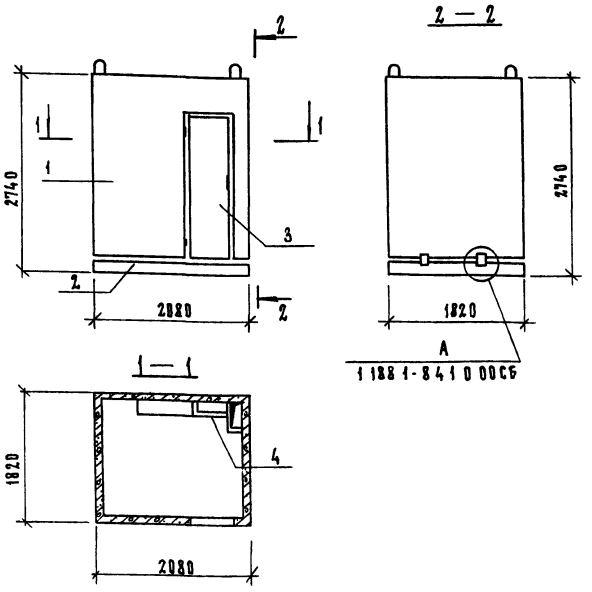

Масса кабин определена при плотности железобетона 2500 кг/м³, без учета массы конструкции пола, облицовочных материалов и оборудования

Нач отд	Гуров	
ГИП	Гуров	
Н контр	Ильина	
Рук гр	Ильина	
Ст инж	Тихоненко	

1188.1-84 20 00 СБ

Кабина ЗСК 27л-Т
Сборочный чертеж

Стадия	Масса	Масштаб
Р	3100	1:50
Лист	Листов 1	

ЛенЗНИИЭП

1 1 8 8 1 - 8 4 3 0 0 0

(3 С К 27 л - Т)

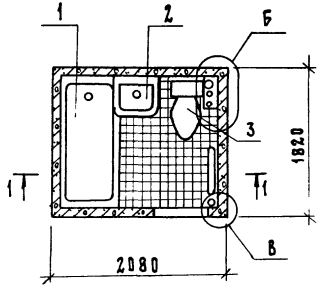

1 1 8 8 1 - 8 4 3 0 0 0 - 0 1

- зеркальное отражение

остальное - см 1 1 8 8 1 - 8 4 3 0 0 0

(3 С К 27 пр - Т)

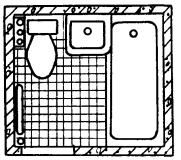

1 - 1

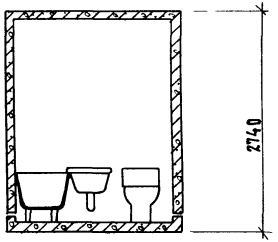

Б

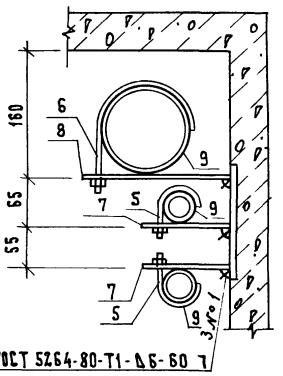

В

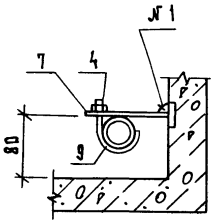

Формат	Зона	Поз	Обозначение	Наименование	Кол	Примечание
				Документация		
А3			1 1 8 8 1 - 8 4 0 0 0 0 ТО	Техническое описание		
				Сборочные единицы		
		1		ванна чугунная		
				эмалированная ГОСТ 1154-80	1	
		2		умывальник керамический		
				ГОСТ 23759-79	1	
		3		Унитаз керамический		
				ГОСТ 22847-77	1	
				Детали		
				Изделие соединительное		
А4		4	1 1 8 8 1 - 8 8 9 0 0 0	МС1	2	
А4		5	1 1 8 8 1 - 8 8 9 0 0 0 - 0 1	МС2	4	
А4		6	1 1 8 8 1 - 8 8 9 0 0 0 - 0 2	МС3	2	
А4		7	1 1 8 8 1 - 8 8 1 0 0 0 0	МС4	6	
А4		8	1 1 8 8 1 - 8 8 1 0 0 0 0 - 0 1	МС5	2	
				Материалы		
		9		Прокладка резиновая		
				б = 3 мм ; в = 10 мм	1,8	м
			Различия исполнений	1 1 8 8 1 - 8 4 3 0 0 0 и		
			1 1 8 8 1 - 8 4 3 0 0 0 - 0 1 по	сборочному чертежу		

Нач отд	Гуров	
Н контр	Ильина	
ГИП	Гуров	
Рук гр	Ильина	
Ст инж	Гиль	

1 1 8 8 1 - 8 4 3 0 0 0

Кабина 4СК (3СК27пр-Т, 3СК27л-Т)

Схема расположения оборудования

Стадия	Масса	Масштаб
Р	—	1:50
Лист	Листов 1	

ЛенЗНИИЭП

Инв. № подл. | Подп. и дата | Взам. инв. №

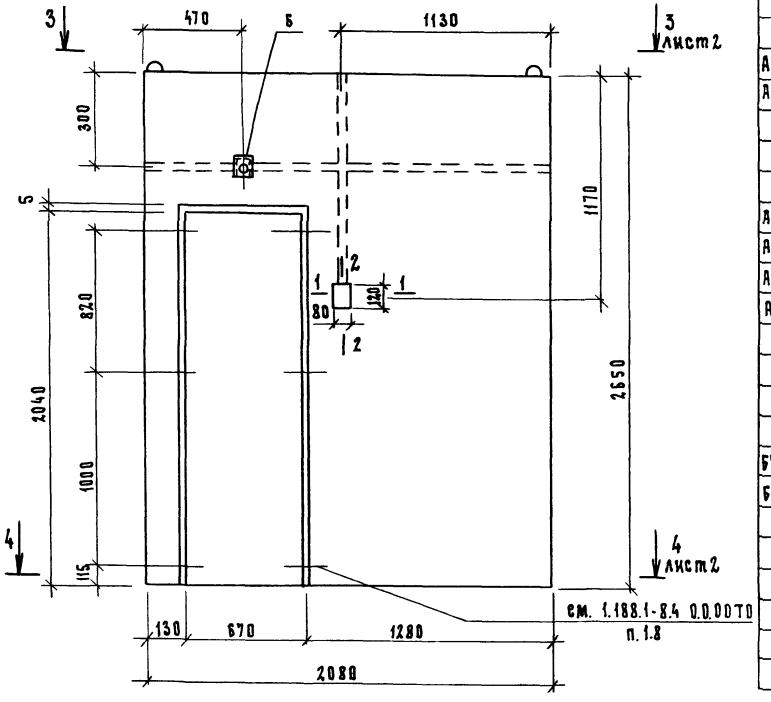

1 – 1

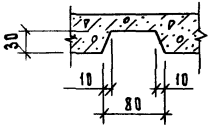

2 – 2

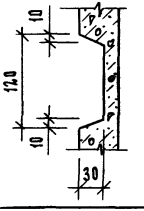

Формат	Зона	Поз.	Обозначение	Наименование	Кол.	Примечание
				Документация		
А3			1.188.1 - 8.4 0.0.00ТО	Техническое описание		
А3			1.188.1 - 8.4 0.0.00ВС	Ведомость расхода стали		
				Сборочные единицы		
А3		1	1.188.1 - 8.8 4.0.00 - 01	Каркас пространственный КП4пр	1	
А4		2	1.188.1 - 8.8 8.0.00	Изделие закладное МН1	4	
А4		3	1.188.1 - 8.8 8.0.00 - 02	Изделие закладное МН3	2	
А4		4	1.188.1 - 8.8 8.0.00 - 04	Изделие закладное МН5	2	
				Детали		
				Древесина (пробки)		
Б4		5	1.188.1 - 8.4 1.1.01	100×200×50	2	
Б4		6	1.188.1 - 8.4 1.1.02	100×100×50	1	с отверстием ф30мм
				Материал		
				Бетон марки 200	1,03	м³

Нач.отд.	Гуров	
ГИП	Гуров	
Н.контр.	Ильина	
Рук.гр.	Ильина	
Ст.инж.	Галахова	

1.188.1 - 8.4 1.1. 00

Колпак К4пр

Стадия	Масса	Масштаб
Р	2580	1:50
Лист 1	Листов 3	

ЛенЗНИИЭП

3 — 3

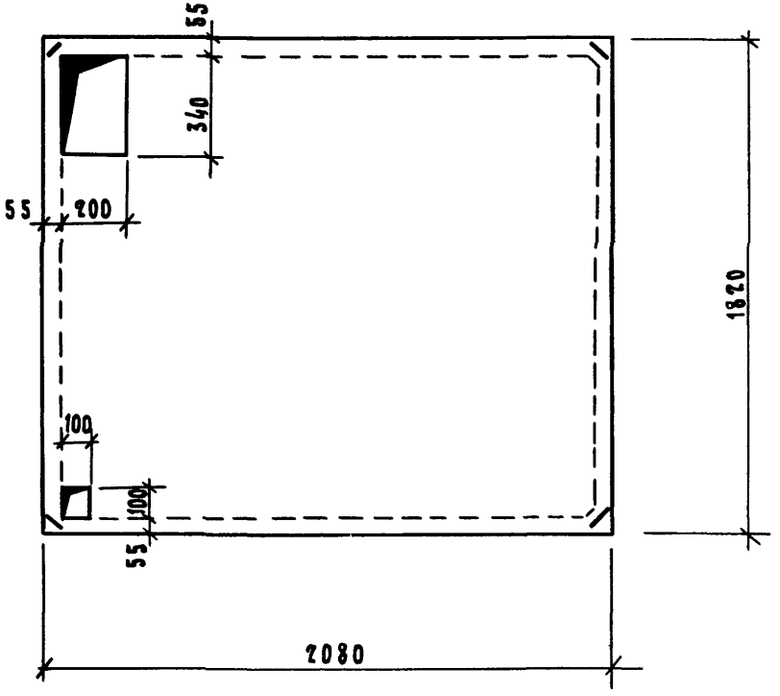

4 — 4

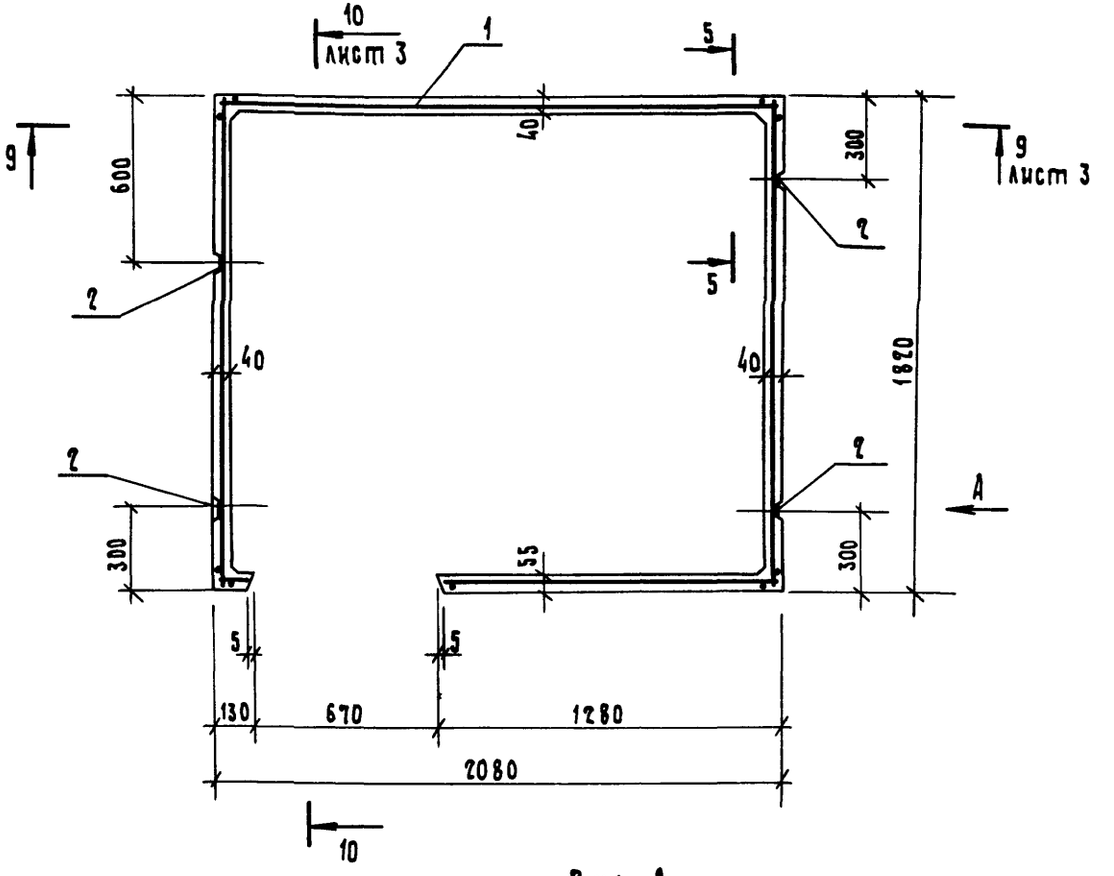

Вид А

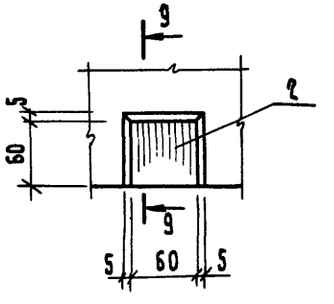

5 — 5

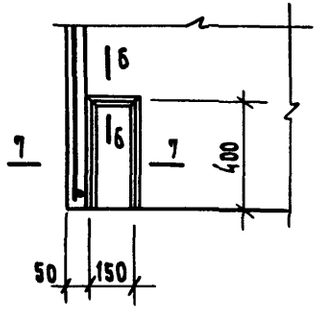

6 — 6

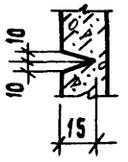

7 — 7

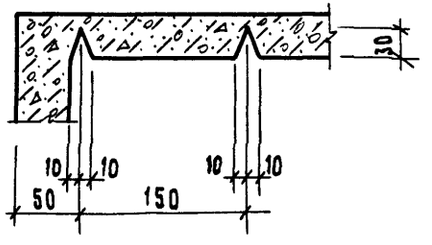

8 — 8

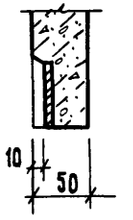

1.188.1 - 8.4 1.1.00	Лист 7

9 — 9

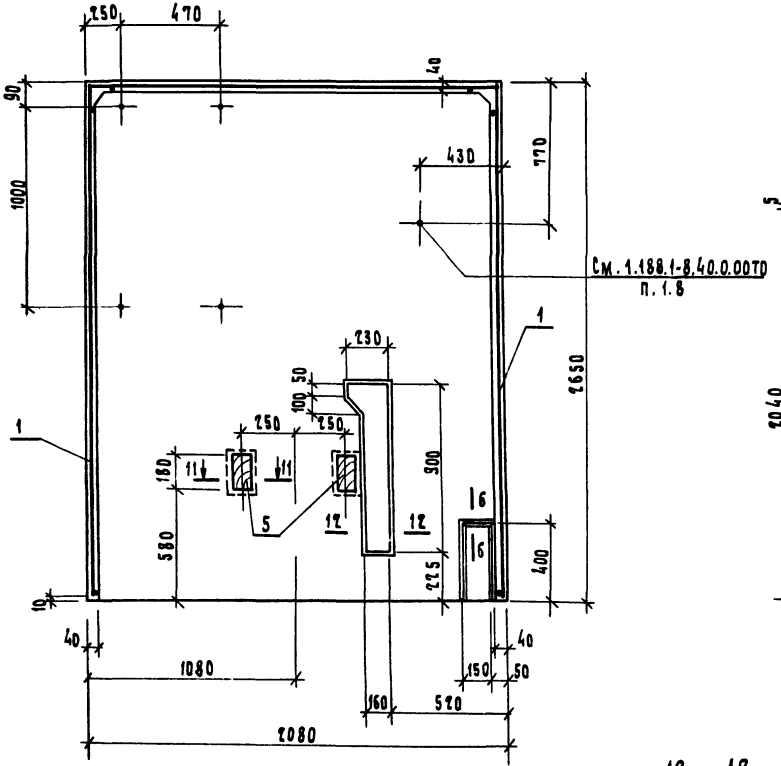

10 — 10

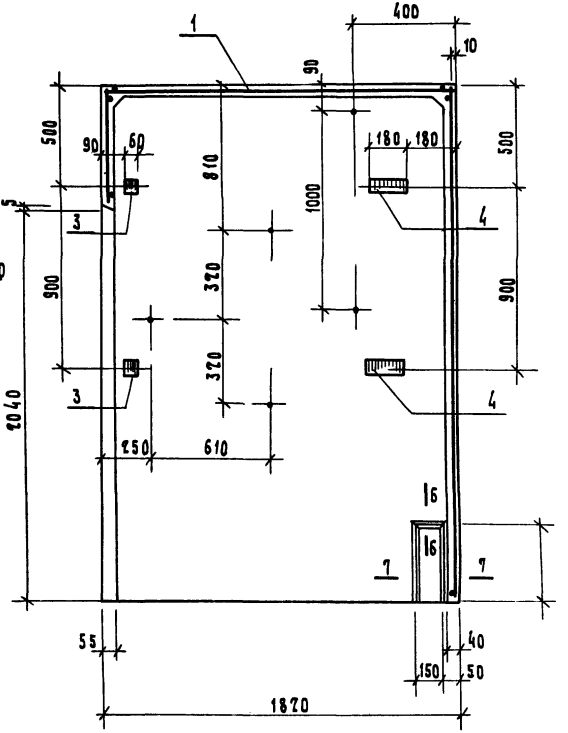

11 — 11

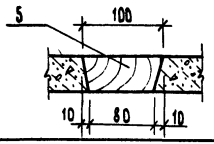

12 — 12

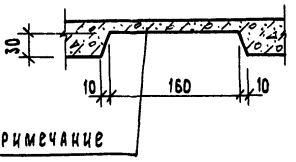

1. После установки труб холодной и горячей воды штрабу заделать цементным раствором марки 100
2. Сечения 6-6 и 7-7 см. лист 2

1.188.1-8.4	1.1.00	Лист 3

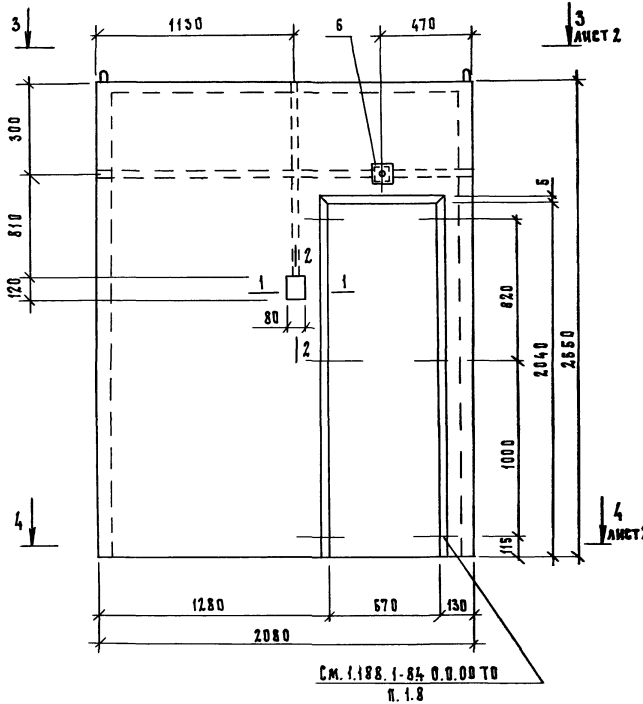

1. Сечения 1-1; 2-2 см. 1.188.1-8.4 1.1.00 лист 1.

Формат	Зона	Поз.	Обозначение	Наименование	Кол.	Примечание
				Документация		
А3			1.188.1-8.4 0.0.00 ТО	Техническое описание		
А3			1.188.1-8.4 0.0.00 ВС	Ведомость расхода стали		
				Сборочные единицы		
ВЧ		1	1.188.1-8.8 4.0.00	Каркас пространственный КП4А	1	
				Изделие закладное		
ВЧ		2	1.188.1-8.8 8.0.00	МН1	4	
ВЧ		3	1.188.1-8.8 8.0.00-02	МН3	2	
ВЧ		4	1.188.1-8.8 8.0.00-04	МН5	2	
				Детали		
				Древесина (пробки)		
БЧ		5	1.188.1-8.4 1.1.01	100×200×50	2	
БЧ		6	1.188.1-8.4 1.1.02	100×100×50	1	с отверстием ф30мм
				Материал		
				Бетон марки 200	1.03	м³

Нач. отд.	Гуров		
ГИП	Гуров		
Н. контр.	Калина		
Рук. гр.	Калина		
Ст. инж.	Галахова		

1.188.1-8.4 2.1.00

Колпак К4А

Стадия	Масса	Масштаб
Р	2.580	1:50
Лист 1	Листов 3	

ЛенЗНИИЭП

3 — 3

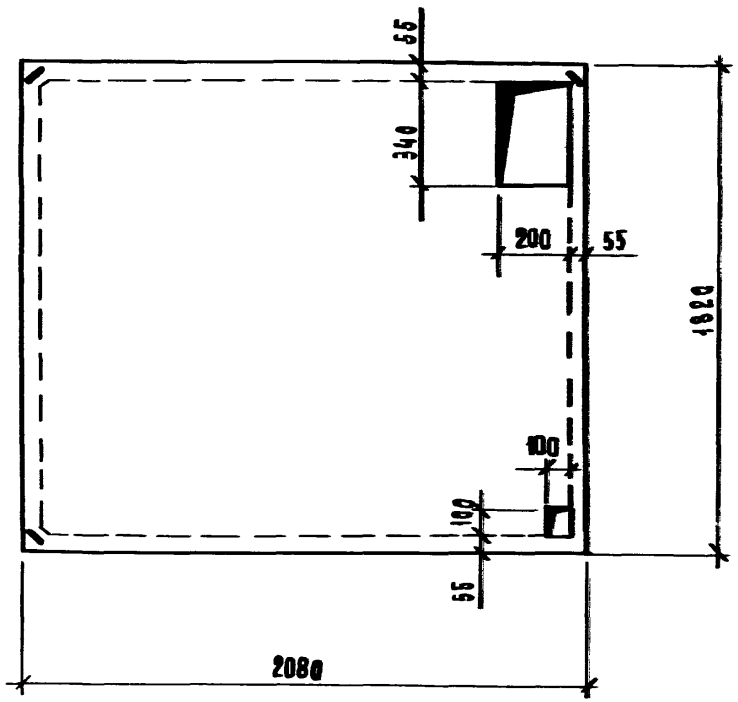

4 — 4

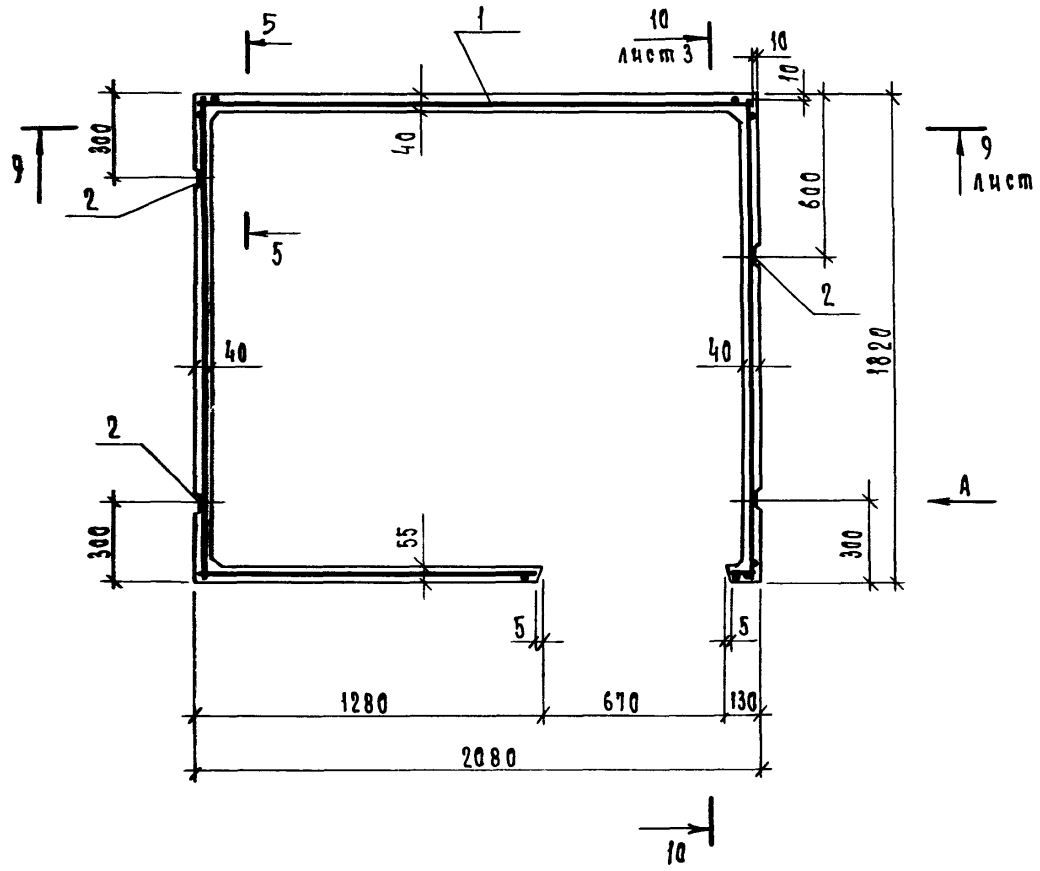

5—5

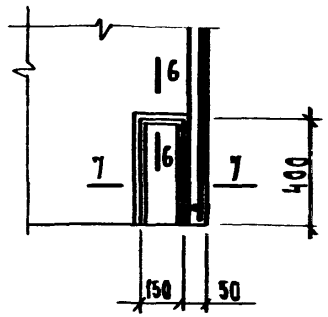

6 — 6

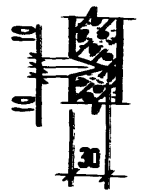

7 — 7

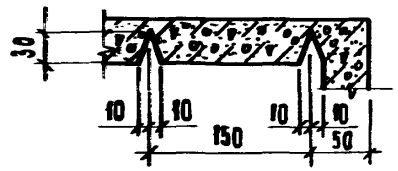

1. Вид А см. 1.188.1-8.4 1.1.00 лист 2

1.188.1-8.4 2.1.00	Лист 2

9 — 9

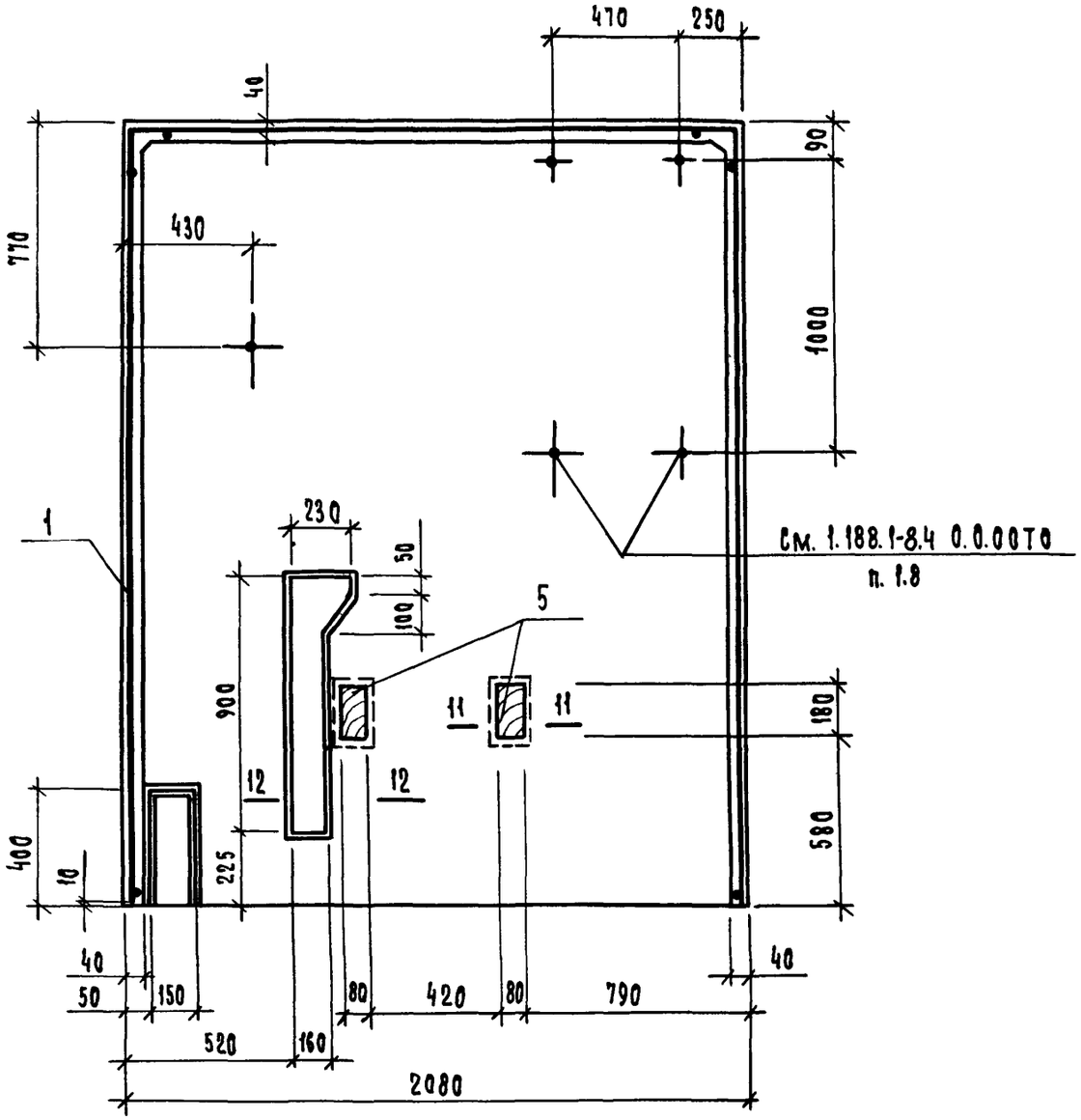

См. 1.188.1-8.4 0.0.00ТО
п. 1.8

10 — 10

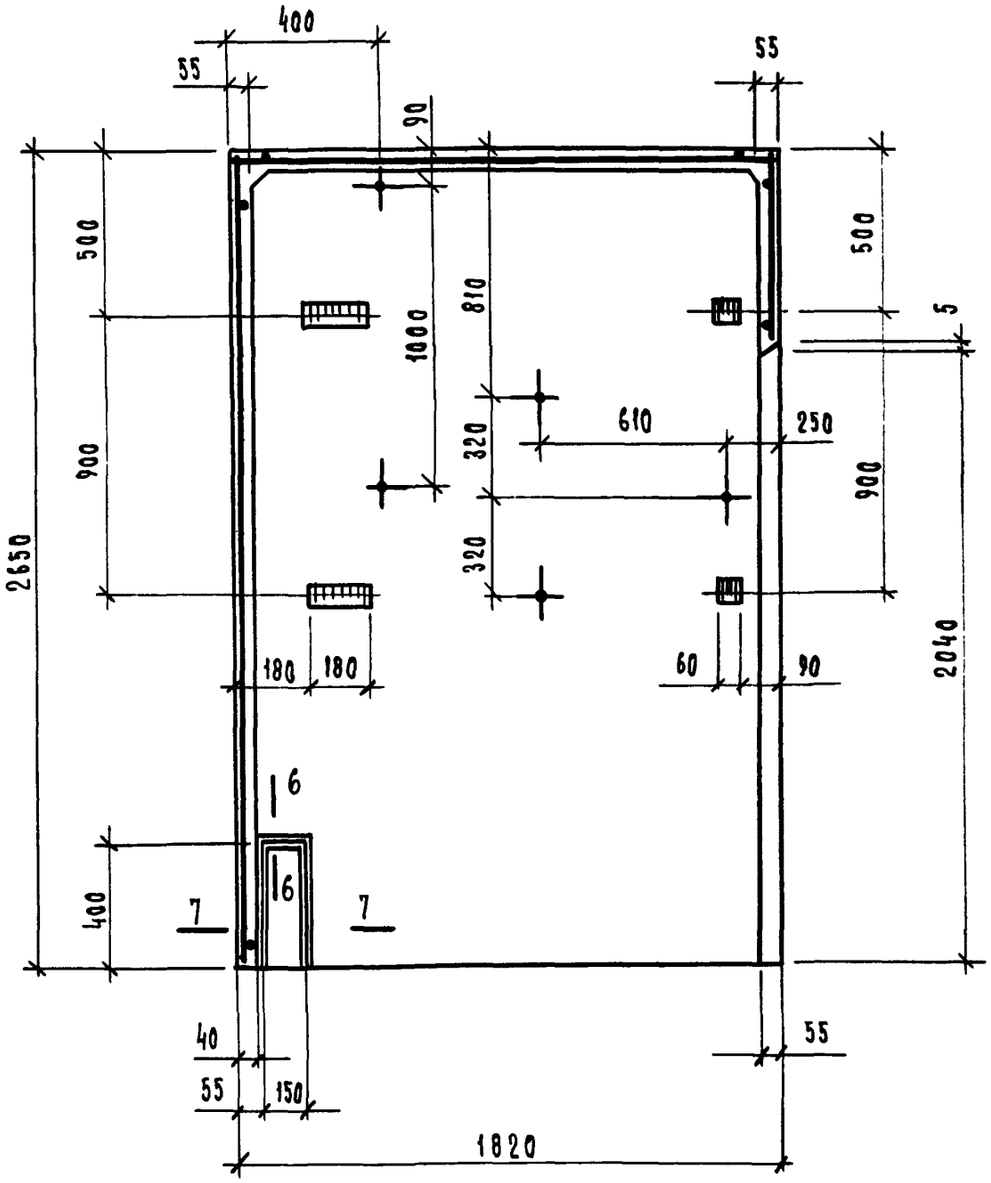

1. Сечения 6-6; 7-7; 11-11 и 12-12 см. 1.188.1 - 8.4 1.1.00 листы 2, 3

Рис. 1

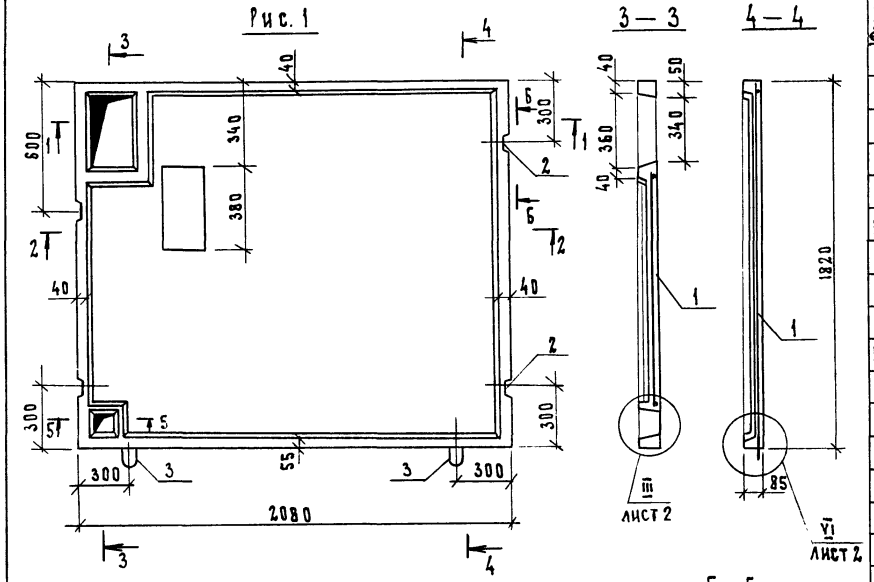

Рис. 2

Остальное - см. рис. 1

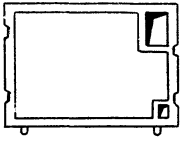

Днища изготавливаются в горизонтальных формах ребрами вниз. Бетонирование днища выполнять после устройства пола согласно узлам, приведенным на л. 2.

Обозначение	Марка	Рис.
1.188.1-8.4 1.2.00	Д2пр	1
-01	Д2л	2

Формат	Зона	Поз.	Обозначение	Наименование	Кол.	Примечание
				Документация		
А3			1.188.1-8.4 0.0.00ТО	Техническое описание		
А3			1.188.1-8.4 0.0.00ВС	Ведомость расхода стали		
				Сборочные единицы		
А4		1	1.188.1-8.8 1.2.00-02	Сетка арматурная С9	1	
А3		2	1.188.1-8.8 8.0.00-01	Изделие закладное МН2	4	
				Детали		
А		3	1.188.1-8.8 1.5.00	Петля П1	2	
				Материалы		
БЧ		4		Бетон марки 200	0,20	м³
БЧ		5		Плитка керамическая для полов, ГОСТ 6787-80	3,30	м²
			Различия исполнений	1.188.1-8.4 1.2.00 и		
			1.188.1-8.4 1.2.00-01	по сборочному чертежу		

Нач. отд.	Гуров	
ГИП	Гуров	
Н. контр.	Ильина	
Рук. гр.	Ильина	
Ст. инж.	Галахова	

1.188.1-8.4 1.2.00

Днище Д (Д4пр, Д4л)

Стадия	Масса	Масштаб
Р	500	1:50
Лист 1	Листов 2	

ЛенЗНИИЭП

I

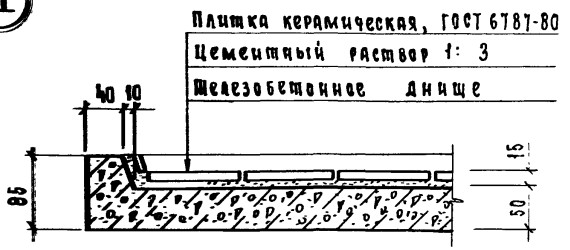

II

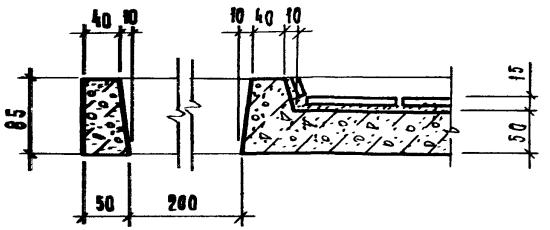

III

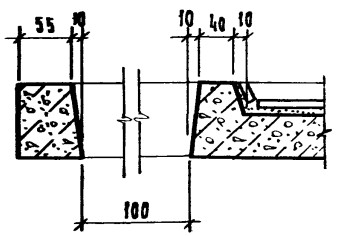

IV

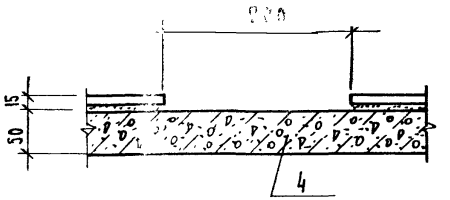

V

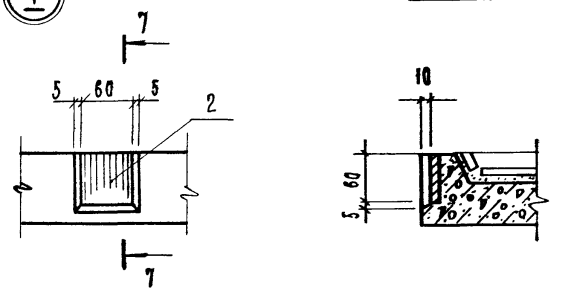

VI

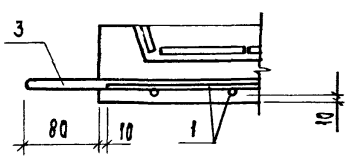

Петлю (поз. 3) привязать к сетке (поз. 1)

1.188.1-8.4 4.0.00 - изображено
1.188.1-8.4 4.0.00-01 - зеркальное отражение

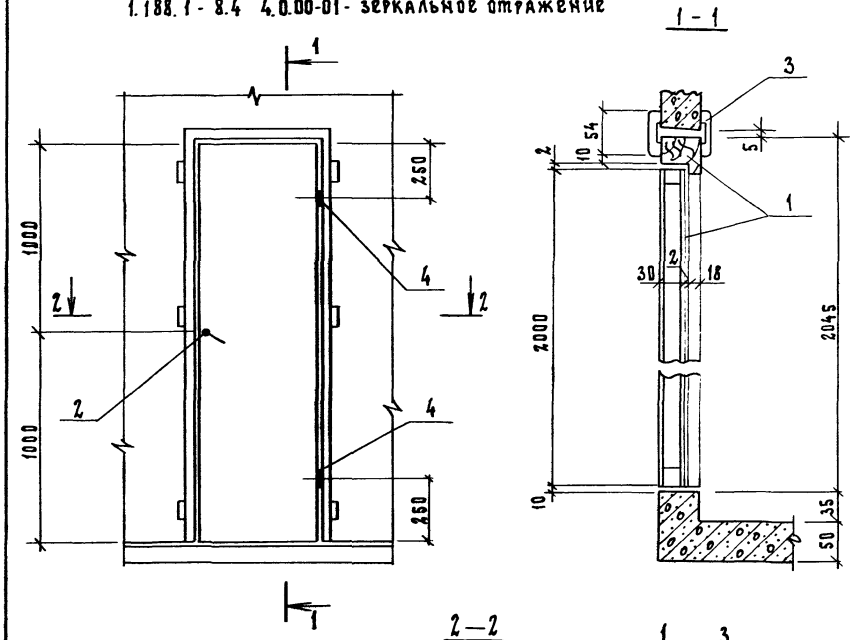

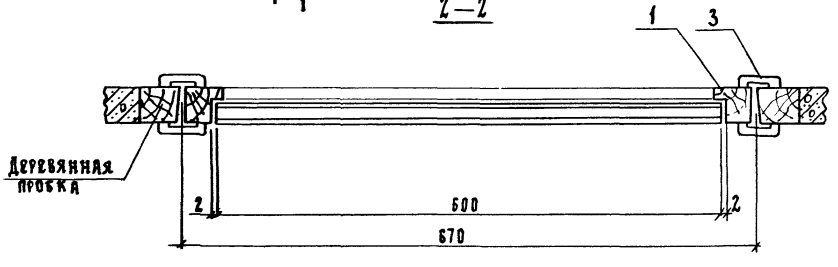

Формат	Зона	Поз.	Обозначение	Наименование	Кол	Примечание
				Сборочные единицы		
А4		1	Серия 1.136-10, лист 2	Дверной блок ДГ 21-7с		
				ГОСТ 6629-74*		
				Стандартные изделия		
		2		Защелка врезная фасевая	1	
				ЗЩ 1Д-2 ГОСТ 5089-88		
		3		Наличник ГОСТ 8242-75	2,2	м
				тип 1 сеч. 13×54		
			Переменные данные для	исполнений		
				1.188.1-8.4 4.0.00		ДГ 21-7с
				Стандартные изделия		
		4		Петля ВН4-А ГОСТ 5088-78	2	
				1.188.1-8.4 4.0.00-01		ДГ 21-7са
				Стандартные изделия		
		4		Петля ВН4-Б ГОСТ 5088-78	2	

1. Дверные блоки устанавливаются после термообработки кабин.
2. Крепление дверных коробок выполнять на гвоздях к деревянным пробкам, заложенным в колпаке кабины.
3. Навеска полотна двери определяется маркой санитехнической кабины.
4. Полотно двери, лицевую поверхности коробок и наличников окрасить масляной краской за 2 раза.

Обозначение	Марка
1.188.1-8.4 4.0.00	ДГ 21-7с
-01	ДГ 21-7са

Нач.отд.	Гуров	
ГИП	Гуров	
Н.контр.	Ильина	
Рук.гр.	Ильина	
Ст.инж.	Гиль	

1.188.1-8.4 4.0.00

Дверь ДГ 21-7с, ДГ 21-7са

Стадия	Лист	Листов
Р		1

ЛенЗНИИЭП

1.188.1-8.4 5.0.00 - изображено

1.188.1-8.4 5.0.00-01 - зеркальное отражение

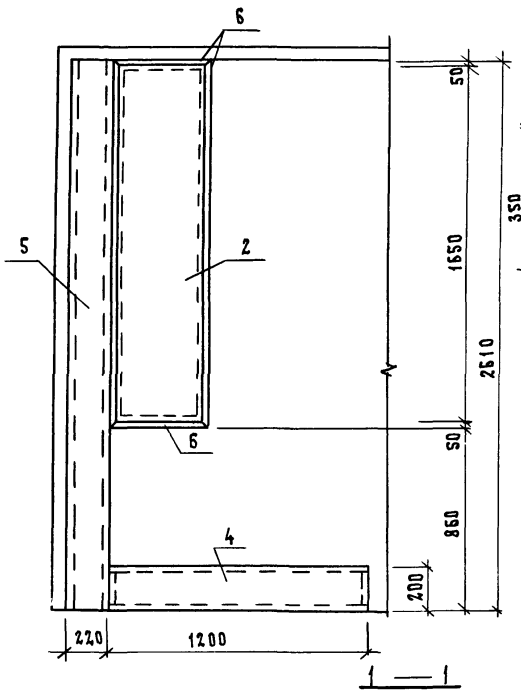

1 — 1

2 — 2

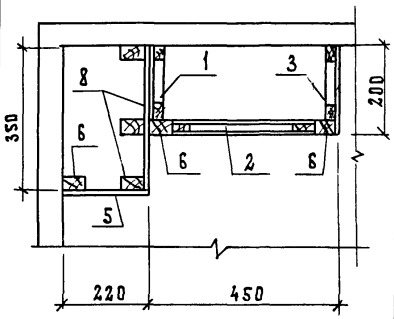

Обозначение	Марка
1.188.1-8.4 5.0.00	Ш2пр
-01	Ш2л

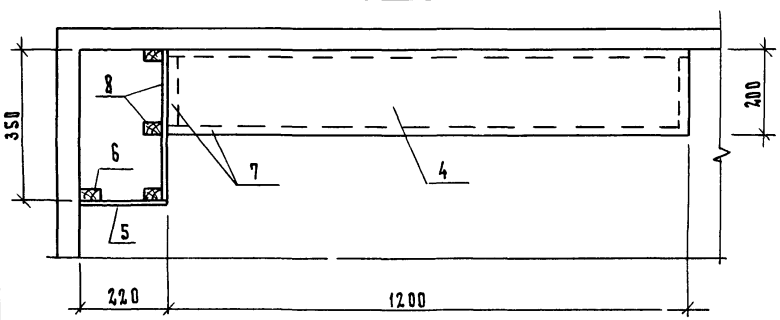

Формат	Зона	Поз.	Обозначение	Наименование	Кол.	Примечание
				Документация		
А			1.188.1-8.4 0.0.00 ТО	Техническое описание		
				Сборочные единицы		
				Щит деревянный		
АЧ		1	1.188.1-8.4 5.1.00-03	ИД3	1	
АЧ		2	1.188.1-8.4 5.1.00-02	ИД6	1	
АЧ		3	1.188.1-8.4 5.1.00-04	ИД7	1	
				Детали		
БЧ		4	1.188.1-8.4 5.0.01	Инсулак 200×1200	0,48	м²
БЧ		5	1.188.1-8.4 5.0.02	Инсулак 220×2610	0,58	м²
БЧ		6	1.188.1-8.4 5.0.03	Брусок 50×22 ℓ=7010	0,008	м³
БЧ		7	1.188.1-8.4 5.0.04	Брусок 50×10 ℓ=4800	0,002	м³
			Переменные данные	для исполнений		
				1.188.1-8.4 5.0.00		Ш2пр
				Сборочные единицы		
АЧ		8	1.188.1-8.4 5.0.00	Щит деревянный ИД5пр	1	
				1.188.1-8.4 5.0.00-01		Ш2л
				Сборочные единицы		
АЧ		8	1.188.1-8.4 5.0.00-01	Щит деревянный ИД5л	1	

1. В настоящей серии отделка щитов (поз. 1...5,8) принята инсулаком, по требованию заказчика инсулак может быть заменен другими видами отделочных материалов.
2. Полки в хозяйственных шкафах устанавливаются по требованию заказчика.
3. Вырезку отверстий для труб и подгонку щитов производить по месту.

Нач.отд.	Гуров	
Н.контр	Ильина	
ГИП	Гуров	
Рук.гр.	Ильина	
Ст.инж.	Михоненко	

1.188.1-8.4 5.0.00

Шкаф Ш (Ш2пр ; Ш2л)

Стадия	Масса	Масштаб
Р	-	
Лист	Листов 1	

ЛенЗНИИЭП

Формат	Зона	Поз.	Обозначение	Наименование	Кол	Примечание
				Документация		
А3			1.188.1-8.4 5.1.00СБ	Сборочный чертеж		
А3			1.188.1-8.4 0.0.00ТО	Техническое описание		
			Переменные данные	для исполнений		
				1.188.1-8.4 5.1.00		ИД 5пр
				Детали		
БЧ		1	1.188.1-8.4 5.1.01	Брусок 50×22 ℓ=8400	0,009	м³
БЧ		2	1.188.1-8.4 5.1.02	Инсулак δ=4 350×860	0,30	м²
БЧ		3	1.188.1-8.4 5.1.03	Инсулак δ=4 170×1750	0,30	м²
				1.188.1-8.4 5.1.00-01		ИД 5л
				(то же как для 1.188.1 5.1.00)		

Нач отд	Гуров	
Н контр	Ильина	
ГИП	Гуров	
Рук гр	Ильина	

1.188.1-8.4 5.1.00

Щит деревянный ИД (ИД 3; ИД 5... ИД 7)

Стадия	Лист	Листов
Р	1	2

ЛенЗНИИЭП

Формат	Зона	Поз.	Обозначение	Наименование	Кол	Примечание
				1.188.1-8.4 5.1.00-02		ИД 6
				Детали		
БЧ		1	1.188.1-8.4 5.1.04	Брусок 50×16 ℓ=4300	0,003	м³
БЧ		2	1.188.1-8.4 5.1.05	Инсулак δ=4 350×1650	0,58	м²
БЧ		3	1.188.1-8.4 5.1.06	Плита древесноволокнистая		
				ГОСТ 4598-74* δ=4		
				350×1650	0,58	м²
				1.188.1-8.4 5.1.00-03		ИД 3
				Детали		
БЧ		1	1.188.1-8.4 5.1.07	Брусок 50×16 ℓ=3980	0,003	м³
БЧ		2	1.188.1-8.4 5.1.08	Плита древесноволокнистая		
				ГОСТ 4598-74* δ=4		
				180×1750	0,31	м²
				1.188.1-8.4 5.1.00-04		ИД 7
				Детали		
БЧ		1		Брусок 50×16 ℓ=3980	0,003	м³
БЧ		2	1.188.1-8.4 5.1.06	Инсулак δ=4 180×1750	0,31	м²

Взам. инв.№ | Подп. и дата | Инв.№ подл.

1.188.1-8.4 5.1.00

Лист 2

Рис. 1

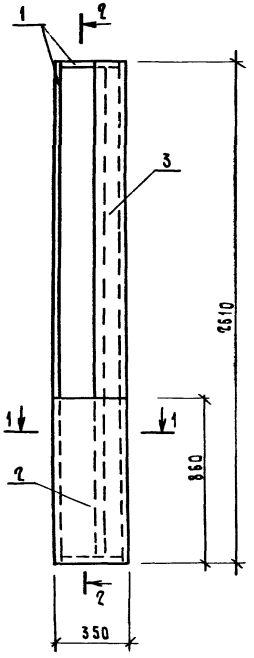

2 — 2

Рис. 2

Остальное - см. рис. 1

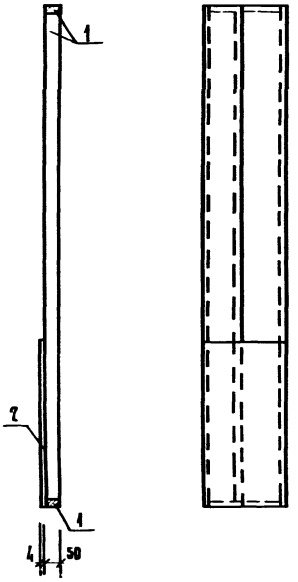

Рис. 3

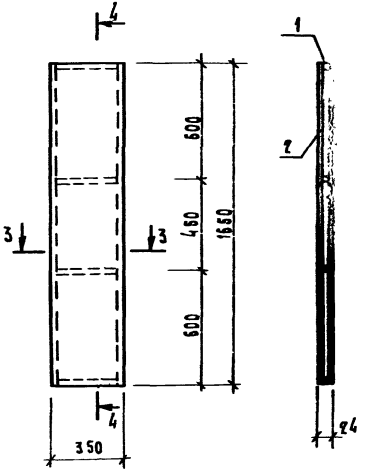

4 — 4

3 — 3

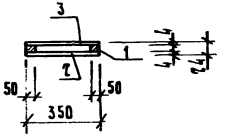

Рис. 4

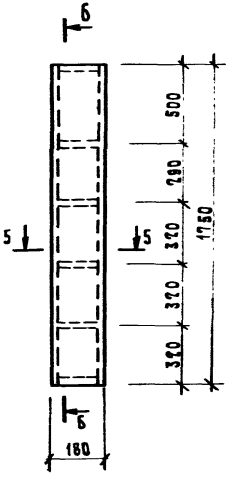

6 — 6

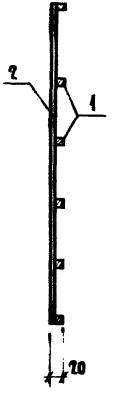

5 — 5

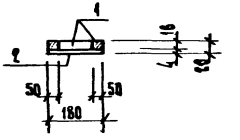

1 — 1

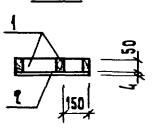

Обозначение	Рис.	Марка
1.188.1-8.4 5.1.00	1	ИД 5 пр
-01	2	ИД 5л
-02	3	ИД 6
-03	4	ИД 3
-04	4	ИД 7

Нач. отд.	Гуров		
Н. контр.	Ильина		
ГИП	Гуров		
Рук. гр.	Ильина		
Ст. инж.	Лоскутова		

1.188.1 - 8.4 5.1.00 ББ

Щит деревянный ИД (ИД 3; ИД 5... ИД 7) Сборочный чертеж

Стадия	Масса	Масштаб
Р	—	—
Лист	Листов 1	

ЛенЗНИИЭП

20991-04 21

Ведомость расхода стали на элемент, кг

Марка элемента	Изделия арматурные							Изделия закладные														Общий расход
	Арматура класса						Всего	Арматура класса										Прокат марки			Всего	
	А-III			Вр-I				А-III			Ас-II			А-I				ВСт3кп				
	ГОСТ 5781-82			ГОСТ 6727-80				ГОСТ 5781-82			ГОСТ 5781-82			ГОСТ 5781-82				ГОСТ 103-76				
	Ф8		Итого	Ф3		Итого		Ф8		Итого	Ф12	Ф16		Итого	Ф18		Итого	-6х60		Итого		
К4пр К4л	0,44		0,44	13,66		13,66	14,10	2,64		2,64		15,40		15,40				1,98		1,98	20,02	34,12
Л4пр Л4л				3,78		3,78	3,78	1,28		1,28					4,72		4,72	0,68		0,68	3,68	7,46

Ведомость расхода стали на кабину (соединительные элементы), кг

Марка элемента	Изделия соединительные												Всего
	Арматура класса			Профильная сталь марки									
	А-I			ВСт3кп									
	ГОСТ 5781-82			ГОСТ 103-76				ГОСТ 5915-70*			ГОСТ 6958-78		
	Ф6		Итого	-6х40	-6х60		Итого	Гайка М6		Итого	Шайба 6		Итого	
3СК27пр-Т 3СК27л-Т	0,28		0,28	0,76	2,70		3,46	0,06		0,06	0,03		0,03	3,83

Нач.отд.	Гуров	
Н.контр.	Ильина	
ГИП	Гуров	
Рук.гр.	Ильина	

1.188.1-8.4 0.0.00 ВС

Ведомость расхода стали

Стадия	Лист	Листов
Р		1

ЛенЗНИИЭП

№ строки	Наименование материала и единица измерения	Коэф. Котх.	Код материала	Код ед. изм.	Кол. на марку 3СК27пр-Т	Кол. на марку 3СК27л-Т
1	Сортовой прокат обыкновен-					
2	ного качества		093000			
3	Сталь арматурная класса					
4	А-I, кг	1.01	093004	116	2,02	2,02
5	Сталь мелкосортная (без					
6	обручной), кг		093300	116	1,74	1,74
7	Диам. 10, кг		ф10	116	1,74	1,74
8	Катанка, кг		093400	116	0,28	0,28
9	Диам. 6, кг		ф6	116	0,28	0,28
10	Сталь арматурная класса					
11	Ас-II, кг	1.01	093004	116	15,55	15,55
12	Сталь мелкосортная (без					
13	обручной), кг		093300	116	15,55	15,55
14	Диам. 16, кг		ф16	116	15,55	15,55
15	Сталь арматурная класса					
16	А-III, кг	1.01	093300	116	4,40	4,40
17	Катанка, кг		093400	116	4,40	4,40
18	Диам. 8, кг		ф8	116	4,40	4,40
19	Итого сортового проката					
20	обыкновенного качества, кг		093000	116	21,97	21,97
21	прокат листовой рядовой,					
22	кг		097100	116	6,18	6,18
23			097200			
24			097300			

№ строки	Наименование материала и единица измерения	Коэф. Котх.	Код материала	Код ед. изм.	Кол. на марку 3СК27пр-Т	Кол. на марку 3СК27л-Т
1	Итого стали в натуральной					
2	массе, кг			116	28,15	28,15
3	в том числе по укрупнен					
4	ному сортаменту:					
5	Сталь крупносортная, кг		093100			
6			095100	116	5,41	5,41
7	Сталь мелкосортная, кг		093300			
8			095300	116	18,15	18,15
9	Катанка, кг		093400	116	4,68	4,68
10	Металлоизделия промышлен-					
11	ного назначения					
12	(метизы)		120000			
13	Проволока стальная низко-					
14	углеродистая периодичес-					
15	кого профиля, кг	1.02	121400	116	17,79	17,79
16	Вр-I					
17	Итого металлоизделий					
18	промышленного назначения,					
19	кг			116	17,79	17,79
20	Итого стали, приведенной					
21	к стали класса I, кг			116	53,28	53,28
22	То же к стали марки					
23	Вст3, кг			116	6,33	6,33

Инв. № подл. | Подп. и дата | Взам. инв. №

Нач. отд.	Гуров	
Н. контр.	Ильина	
ГИП	Гуров	
Рук. гр.	Ильина	
Ст. инж.	Тихоненко	

1.188.1-8.4 0.0.00 РМ

Ведомость расхода материалов

Стадия	Лист	Листов
Р	1	

ЛенЗНИИЭП

1.188.1-8.4 0.0.00 РМ

Лист 2

№ строки	Наименование материала и единица измерения	Коэф. Котх.	Код материала	Код ед. изм.	Кол. на марку 3СК27пр-Т	Кол. на марку 3СК27л-Т
1	Всего стали приведен-					
2	ной к классу А-I,					
3	к марке Вст 3, кг			116	59,61	59,61
4	Продукция лесозаготови-					
5	тельной и лесопильно-					
6	-деревообрабатывающей					
7	промышленности		530000			
8	Пиломатериалы качествен-					
9	ные, м3		533100	113	0,038	0,038
10	Блоки дверные в сборе					
11	(комплектно), м2		536110	055	1,39	1,39
12	Плиты древесноволокнистые					
13	полутвердые, м2		553621	055	0,89	0,89
14	Расход пиломатериалов					
15	в круглом лесе, м3			113	0,075	0,075
16	Портландцемент		573110			
17	М 400, кг	1.006	573112	116	433	433
18	Плитки керамические					
19	для полов (метлахские),					
20	м2		575240	055	3,30	3,30
21	Линолеум, м2			055	2,55	2,55
22	Резина, м			006	1,80	1,80

Инв. № подл. | Подп. и дата | Взам. инв. №

gost.e-ecolog.ru

Инв. № подл. | Подп. и дата | Взам. инв. №