ТИПОВЫЕ КОНСТРУКЦИИ, ИЗДЕЛИЯ И УЗЛЫ ЗДАНИЙ И СООРУЖЕНИЙ

СЕРИЯ 1.188.1 – 8

ЖЕЛЕЗОБЕТОННЫЕ КАБИНЫ САНИТАРНО-ТЕХНИЧЕСКИХ УЗЛОВ ЖИЛЫХ ДОМОВ ДО 9 ЭТАЖЕЙ С ВЫСОТОЙ ЭТАЖА 3,0 м

ВЫПУСК 3

СТРОИТЕЛЬНЫЕ ЧЕРТЕЖИ КАБИН ТИПА 2СК...1 ИЗ ТЯЖЕЛОГО ЦЕМЕНТНОГО БЕТОНА

РАБОЧИЕ ЧЕРТЕЖИ

20991-03
ЦЕНА 1-03

gost.e-ecolog.ru

ЦЕНТРАЛЬНЫЙ ИНСТИТУТ ТИПОВОГО ПРОЕКТИРОВАНИЯ
ГОССТРОЯ СССР

Москва. А-445. Смольная ул.. 22

Сдано в печать 17 1986 года

Заказ № 4910 Тираж 3850 экз.

ТИПОВЫЕ КОНСТРУКЦИИ, ИЗДЕЛИЯ И УЗЛЫ ЗДАНИЙ И СООРУЖЕНИЙ

СЕРИЯ 1.188.1-8

ЖЕЛЕЗОБЕТОННЫЕ КАБИНЫ САНИТАРНО-ТЕХНИЧЕСКИХ УЗЛОВ ЖИЛЫХ ДОМОВ ДО 9 ЭТАЖЕЙ С ВЫСОТОЙ ЭТАЖА 3,0 м

ВЫПУСК 3

СТРОИТЕЛЬНЫЕ ЧЕРТЕЖИ КАБИН ТИПА 2СК...1 ИЗ ТЯЖЕЛОГО ЦЕМЕНТНОГО БЕТОНА

РАБОЧИЕ ЧЕРТЕЖИ

РАЗРАБОТАНЫ ЛЕНЗНИИЭП

ГЛ. ИНЖЕНЕР ИНСТИТУТА — А.В.РЯЗАНОВ

ГЛ. КОНСТРУКТОР ИНСТИТУТА — Р.А.ПОПОВ

ГЛ. КОНСТРУКТОР АПМ-1 — М.Н. СМОЛИЧ

ГЛ. ИНЖЕНЕР ПРОЕКТА — Е.П. ГУРОВ

УТВЕРЖДЕНЫ И ВВЕДЕНЫ В ДЕЙСТВИЕ С 30.05.85 ГОСГРАЖДАНСТРОЕМ

ПРИКАЗ № 138 ОТ 08.05.85

20991-03 2

Обозначение	Наименование	Стр.
1.188.1-8.3 0.0.00ТО	Техническое описание	3
0.0.00Н	Номенклатура	5
1.0.00	Кабина ?СК ??.1пр-Т	6
1.0.00СБ	Кабина ?СК ??.1пр-Т Сборочный чертеж	6
2.0.00	Кабина ?СК ??.1л-Т	7
2.0.00СБ	Кабина ?СК ??.1л-Т Сборочный чертеж	7
3.0.00	Кабина ?СК (?СК ??.1пр-Т · ?СК ??.1л-Т) Схема расположения оборудования	8
1.1.00	Колпак К3пр	9
2.1.00	Колпак К3л	13
1.2.00	Днище Д (Д3пр; Д3л)	17
4.0.00	Дверь ДГ?1-7с; ДГ?1-7сл	19
5.0.00	Шкаф Ш (Ш1пр; Ш1л)	20
5.1.00	Щит деревянный ИД (ИД1... ИД3)	21
5.1.00СБ	Щит деревянный ИД (ИД1... ИД3) Сборочный чертеж	22

Обозначение	Наименование	Стр.
1.188.1-8.30.0.00ВС	Ведомость расхода стали	23
0.0.00РМ	Ведомость расхода материалов	24

Нач.отд.	Гуров	
Н.контр.	Ильина	
ГИП	Гуров	
Рук.гр.	Ильина	
Ст.инж.	Гиль	

1.188.1 - 8.3 0.0.00

Содержание

Стадия	Лист	Листов
Р		1

ЛенЗНИИЭП

1. Общие данные
Конструктивные решения

1.1. Рабочие чертежи санитарно-технических кабин, представленные в данном выпуске, предназначены для применения при проектировании и строительстве жилых домов до 9 этажей с высотой этажа 3.0м

1.2 Чертежи серии 1.188.1-8 разработаны в составе следующих выпусков:

Вып. 1 „Строительные чертежи кабин типа 1СК из тяжелого цементного бетона"

Вып. 2 „Строительные чертежи кабин типа 2СК из тяжелого цементного бетона"

Вып. 3 „Строительные чертежи кабин типа 2СК...1 из тяжелого цементного бетона"

Вып. 4 „Строительные чертежи кабин типа 3СК из тяжелого цементного бетона"

Вып. 5 „Строительные чертежи кабин типа 4СК из тяжелого цементного бетона"

Вып. 6 „Строительные чертежи кабин типа 8СК из тяжелого цементного бетона"

Вып. 7 „Строительные чертежи кабин типа 9СК из тяжелого цементного бетона"

Вып. 8 „Арматурные и закладные изделия кабин типов 1СК, 2СК, 2СК...1, 3СК, 4СК, 8СК, 9СК"

Вып. 9 „Санитарно-технические чертежи оборудования кабин из тяжелого цементного бетона"

1.3. Типы кабин, их основные параметры и размеры приняты в соответствии с требованиями ГОСТ 13048-80*.

1.4. Кабины разработаны в правом и левом исполнении.

1.5. Каждая кабина состоит из 2х отдельно формуемых элементов: объемного колпака и поддона. Отделочные работы и монтаж электротехнического оборудования выполняются в заводских условиях. При этом электропроводка к светильникам, выключателям и розеткам выполняется в полиэтиленовых трубках, устанавливаемых до бетонирования по чертежам электротехнической части.

1.6. Кабины оборудованы горячим и холодным водоснабжением, канализацией.

1.7. Стояки водопровода и канализации расположены внутри кабины и закрыты декоративными щитами.

1.8. Крепление оборудования и дверных коробок санкабин предусмотрено к деревянным пробкам и закладным изделиям. По условиям завода изготовителя указанные крепления могут выполняться шурупами в дюбели из поливинилхлорида устанавливаемые в предварительно просверленные отверстия.

Крепление унитаза в серии предусмотрено на эпоксидном клее.

2. Указания по изготовлению.

2.1. Кабины изготавливаются из тяжелого армированного бетона марки 200 и формуются в металлических формах типа „Колпак"

2.2. Поддоны изготавливаются в горизонтальных формах и крепятся к объемному колпаку с помощью сварки.

2.3. Армирование кабин выполняется пространственными каркасами. При изготовлении должно быть обеспечено проектное положение арматуры с помощью пластмассовых фиксаторов.

2.4. Закладные изделия и пробки фиксируются в проектном положении путем привязки их вязальной проволокой к пространственному каркасу.

2.5. Внутренние поверхности стен кабин должны быть окрашены масляной краской за 2 раза по огрунтовке или облицованы (по усмотрению заказчика)

Наружные поверхности стен должны быть гладкими подготовленными под клеевую окраску или оклейку обоями.

Пол кабин облицовывается керамической плиткой при формовании.

Нач.отд	Гуров		1.188.1 - 8.3 0.0.00ТО
Н.контр	Ильина		
ГИП	Гуров		Техническое описание
Рук.гр.	Ильина		Стадия Р; Лист 1; Листов 2
			ЛенЗНИИЭП

Инв.№ подл. | Подп. и дата | Взам.инв.№

2.6. Открытые поверхности закладных изделий должны быть окрашены масляной краской за 2 раза.

2.7. Точность изготовления кабин требования к качеству поверхностей, правила приемки, методы контроля и испытаний приведены в ГОСТ 18048-80*

2.8. Отпускная прочность бетона должна быть не менее 70% от проектной марки при условии гарантии заводом-изготовителем достижения бетоном 100% прочности в возрасте 28 дней со времени изготовления. В противном случае изделия с завода-изготовителя должны отпускаться со 100% прочностью бетона.

2.9. При установке ванн следует обеспечить герметичность примыкания бортов ванн к стенкам кабины, исключающую возможность затекания воды.

3. Маркировка изделий

3.1. Маркировка кабин принята по ГОСТ 18048-80* и ГОСТ 23009-78.

3.2. Пример обозначения: 2СК27.1 пр-Т
Кабина типа 2СК, длиной 2730 мм, шириной 1600 мм, высотой 2740 мм с подрезкой для вентблока (типоразмера 2СК27.1)
пр - правый вариант исполнения
Т - тяжелый бетон

3.3. Полная марка кабины, указываемая на чертежах и на кабинах должна приниматься с учетом комплектации и размещения инженерного оборудования по черт. Выпуска 9.

4. Хранение и транспортирование

4.1. Хранение и транспортирование кабин должно производиться в соответствии с ГОСТ 18048-80*.

4.2. При хранении и транспортировании кабины устанавливаются на две деревянные подкладки h = 35 см, укладываемые вдоль коротких сторон на расстоянии 30 см от края.

5. Паспортизация

5.1. Паспортизацию кабин производить в соответствии с ГОСТ 18048-80*, п.п. 6.1 ... 6.3.

6. Указания по монтажу.

6.1. Подъем, погрузка, разгрузка и монтаж кабин производится с помощью специальной траверсы, гарантирующей одновременный подъем за четыре петли. Петли после монтажа кабин срезаются.

6.2. Установка кабин на перекрытие выполняется на выравнивающий слой выполненный, например, из сухого песка толщиной 10... 15 мм.

6.3. Монтаж кабин следует выполнять до установки примыкающих внутренних стен, расположение которых может затруднить соединение коммуникаций санкабин.

6.4. Отверстия в перекрытии в местах прохода труб санкабин ниже лежащего этажа замоноличиваются бетоном марки 200 перед установкой санкабин выше лежащего этажа.

Арматурные изделия и требования к их изготовлению приведены в выпуске 8.

Рис. 1

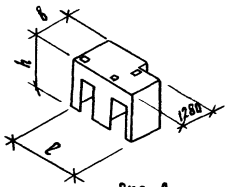

Рис. 2

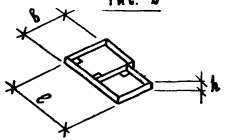

Рис. 3

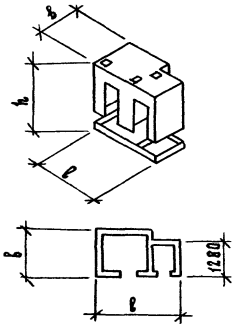

Рис. 4

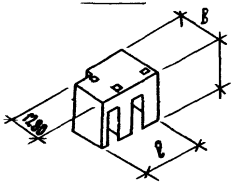

Рис. 5

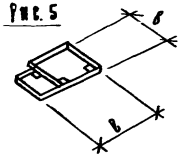

Рис. 6

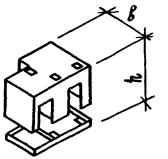

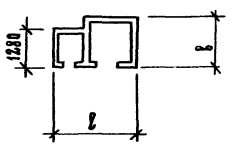

Обозначение	Марка кабины [1]	Марка составных элементов кабины	Рис.	Размеры, мм в	Размеры, мм в	Размеры, мм h	Масса [2], т
1.188.1-8.3 2.1.00		КЗА	1	2730	1600	2650	2.50
1.188.1-8.3 1.2.00-01		ДЗА	2	2730	1600	85	0.53
1.188.1-8.3 2.0.00	2СК 27.1А-Т		3	2730	1600	2740	3.03
1.188.1-8.3 1.1.00		КЗпр	4	2730	1600	2650	2.50
1.188.1-8.3 1.2.00		ДЗпр	5	2730	1600	85	0.53
1.188.1-8.3 1.0.00	2СК 27.1пр-Т		6	2730	1600	2740	3.03

1. Полная марка кабины должна приниматься с учетом комплектации и размещения инженерного оборудования по чертежам выпуска 9.

2. Масса кабины дана без учета массы конструкции пола, облицовочных материалов стен и санитарно-технического оборудования.

Нач. отд.	Гуров	
ГИП	Гуров	
Н. контр.	Ильина	
Рук. гр.	Ильина	
Ст. инж.	Лоскутова	

1.188.1-8.3 0.0.00 НИ

Номенклатура

Стадия	Лист	Листов
Р		1

ЛенЗНИИЭП

Инв. № подл. | Подп. и дата | Взам. инв. №

Формат	Зона	Поз.	Обозначение	Наименование	Кол.	Примечание
				Документация		
А3			1.188.1-8.3 1.0.00 СБ	Сборочный чертеж		
А3			1.188.1-8.3 0.0.00 ТО	Техническое описание		
				Сборочные единицы		
А3		1	1.188.1-8.3 1.1.00	Колпак К3пр	1	
А3		2	1.188.1-8.3 1.2.00	Днище Д3пр	1	
А3		3	1.188.1-8.3 4.0.00	Дверь Дг21-7с	1	
А3		4	1.188.1-8.3 4.0.00-01	Дверь Дг21-7сл	1	
А3		5	1.188.1-8.3 5.0.00	Шкаф Ш1пр	1	
				Детали		
Б4		6	1.188.1-8.3 1.0.01	Изделие соединительное		
				Полоса $\frac{Фх40\ ГОСТ\ 103-76}{Вст.3кп2\ ГОСТ\ 380-71^*}$		
				$\ell = 100$	6	0,19

Нач. отд	Гуров	1.188.1-8.3 1.0.00	
ГИП	Гуров	Кабина 2СК27.1пр-Т	Стадия: Р; Лист: ; Листов: 1
Н. контр	Ильина		ЛенЗНИИЭП
Рук. гр.	Ильина		
Ст. инж	Лоскутова		

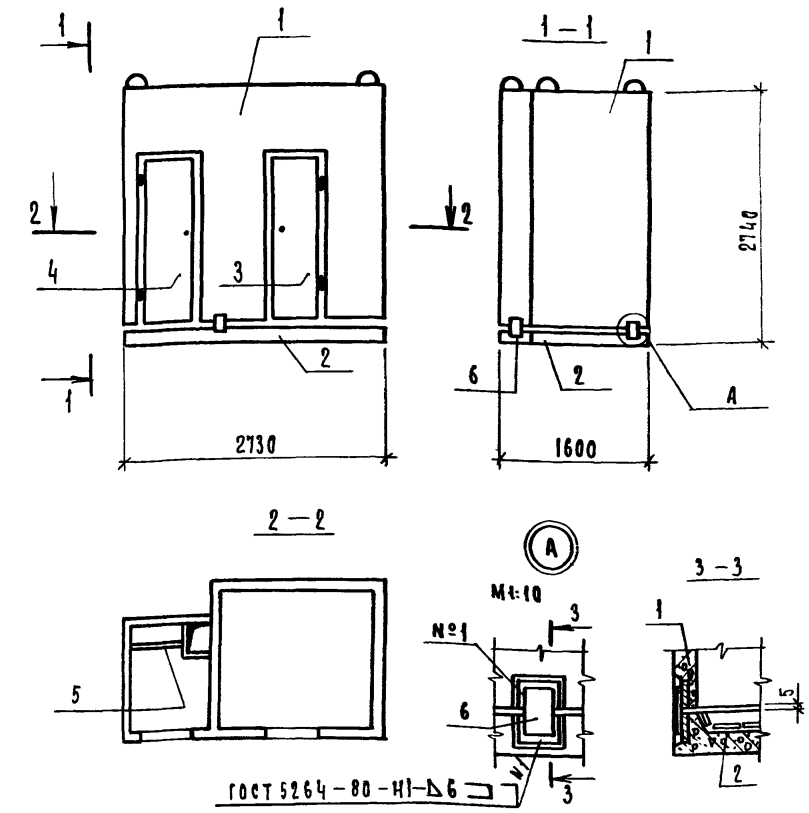

Масса кабин определена при плотности железобетона 2500 кг/м³ без учета массы конструкции пола, облицовочных материалов и оборудования.

Нач. отд.	Гуров	1.188.1-8.3 1.0.00 СБ	
ГИП	Гуров	Кабина 2СК27.1пр-Т Сборочный чертеж	Стадия: Р; Масса: 3.6; Масштаб: 1:50; Лист: ; Листов: 1
Н. контр.	Ильина		ЛенЗНИИЭП
Рук. гр.	Ильина		
Ст. инж.	Лоскутова		

Инв. № подл. | Подп. и дата | Взам. инв. №

Формат	Зона	Поз.	Обозначение	Наименование	Кол.	Примечание
				Документация		
А4			1.188.1-8.3 2.0.00СБ	Сборочный чертеж		
А4			1.188.1-8.3 1.0.00СБ	Сборочный чертеж		Узел А
А3			1.188.1-8.3 0.0.00ТО	Техническое описание		
				Сборочные единицы		
А3		1	1.188.1-8.3 2.1.00	Колпак К3л	1	
А3		2	1.188.1-8.3 1.2.00-01	Днище Д3л	1	
А3		3	1.188.1-8.3 4.0.00	Дверь ДГ21-7с	1	
А3		4	1.188.1-8.3 4.0.00-01	Дверь ДГ21-7сл	1	
А3		5	1.188.1-8.3 5.0.00-01	Шкаф Ш1л	1	
				Детали		
БЧ		6	1.188.1-8.3 1.001	Изделие соединительное		
				Полоса $\frac{6\times40\ \text{ГОСТ}\ 103\text{-}76}{\text{Вст}3\text{кп}2.\ \text{ГОСТ}\ 380\text{-}71^{*}}$		
				$\ell = 100$	6	0,19

Нач. отд.	Гуров		1.188.1-8.3 2.0.00			
ГИП	Гуров		Кабина 2СК27.1л-Т	Стадия	Лист	Листов
Н. контр.	Ильина			Р		1
Рук. гр.	Ильина			ЛенЗНИИЭП		
Ст. инж.	Лоскутова					

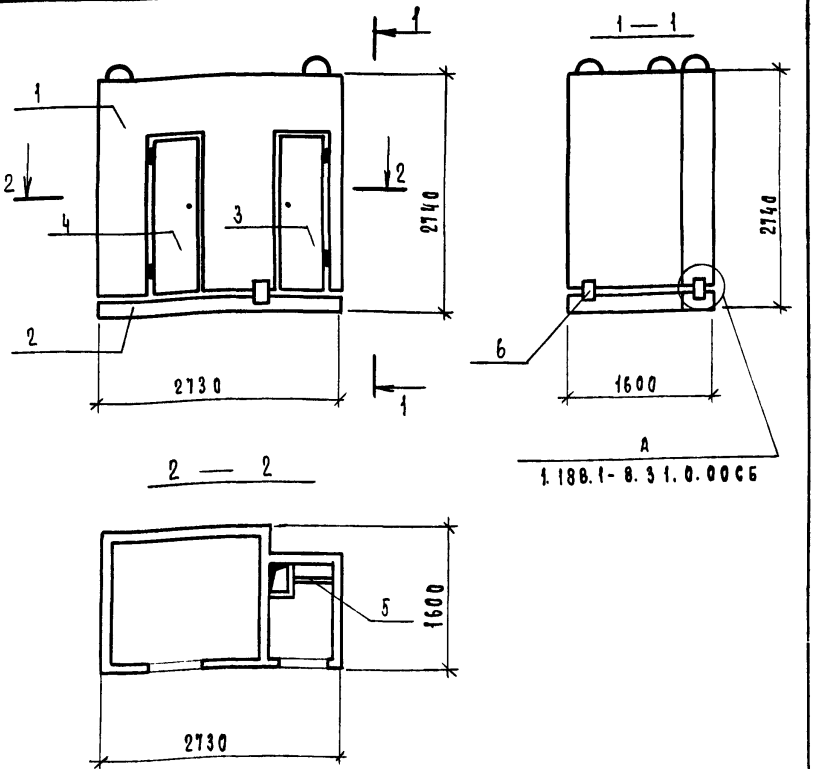

Масса кабины определена при плотности железобетона 2500 кг/м^3, без учета массы конструкции пола, облицовочных материалов и оборудования.

Взам. инв. N

Подп. и дата

Инв. N подл.

Нач. отд.	Гуров		1.188.1-8.3 2.0.00СБ			
ГИП	Гуров		Кабина 2СК27.1л-Т Сборочный чертеж	Стадия	Масса	Масштаб
Н. контр.	Ильина			Р	3,6	1:50 1:5
Рук. гр.	Ильина			Лист	Листов 1	
Ст. инж.	Лоскутова			ЛенЗНИИЭП		

1.188.1-8.3 3.0.00

(2СК 27.1л-Т)

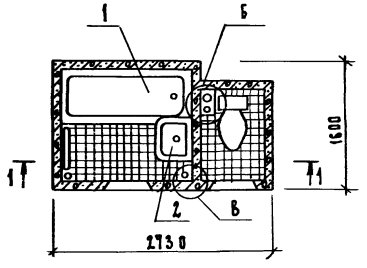

1.188.1-8.3 3.0.00-01

- зеркальное отражение

остальное - см. 1.188.1 3.0.00

(2СК 27.1пр-Т)

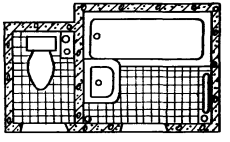

1-1

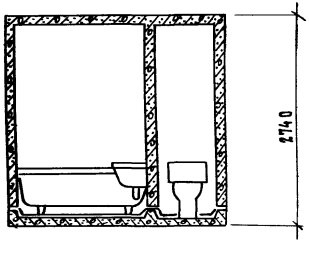

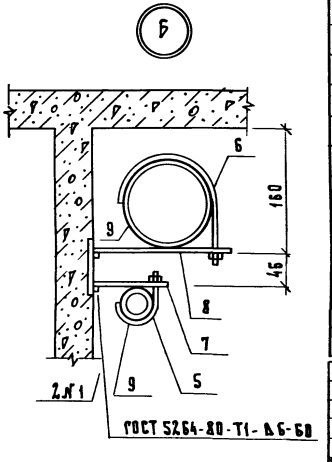

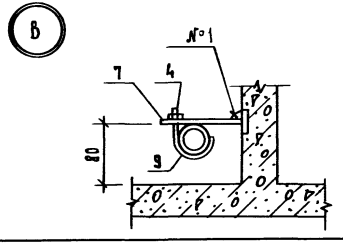

Формат	Зона	Поз.	Обозначение	Наименование	Кол.	Примечание
				Документация		
А3			1.188.1-8.3.0.0.00 ТО	Техническое описание		
				Сборочные единицы		
		1		Ванна чугунная		
				эмалированная ГОСТ 1154-80	1	
		2		Умывальник керамический		
				ГОСТ 23759-79	1	
		3		Унитаз керамический		
				ГОСТ 22847-77	1	
				Детали		
				Изделие соединительное		
А4		4	1.188.1-8.3 9.0.00	МС1	2	
А4		5	1.188.1-8.3 9.0.00-01	МС2	2	
А4		6	1.188.1-8.3 9.0.00-02	МС3	2	
А4		7	1.188.1-8.3 10.0.00	МС4	4	
А4		8	1.188.1-8.3 10.0.00-01	МС5	2	
				Материалы		
		9	1.188.1-8.3 3.0.01	Прокладка резиновая		
				δ=3мм ; в=10 мм	1.8	м
			Различия исполнений	1.188.1-8.3 3.0.00 и		
			1.188.1-8.3 3.0.00-01 по	сборочному чертежу		

Нач.отд.	Гуров		
Н.контр.	Ильина		
ГИП	Гуров		
Рук.гр.	Ильина		

1.188.1-8.3 3.0.00

Кабина 2СК (2СК 27.1пр-Т; 2СК 27.1л-Т) Схема расположения оборудования.

Стадия	Масса	Масштаб
Р	—	1:50
Лист	Листов 1	

ЛенЗНИИЭП

Инв.№ подл. | Подп. и дата | Взам.инв.№

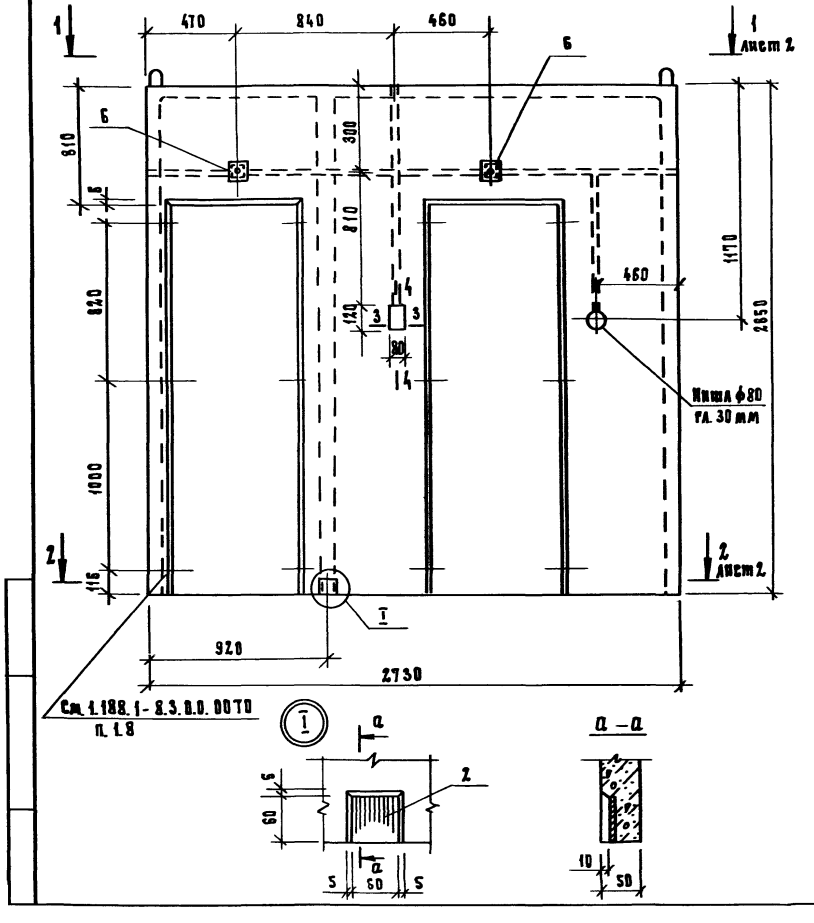

Формат	Зона	Поз.	Обозначение	Наименование	Кол.	Примечание
				Документация		
А3			1.188.1-8.3 0.0.00ТО	Техническое описание		
А3			1.188.1-8.3 0.0.00 ВС	Ведомость расхода стали		
				Сборочные единицы		
А3		1	1.188.1-8.8 3.0.00-01	Каркас пространственный КЗ3м	1	
А4		2	1.188.1-8.8 8.0.00	Изделие закладное Мн1	6	
А4		3	1.188.1-8.8 8.0.00-02	Изделие закладное Мн3	4	
А4		4	1.188.1-8.8 8.0.00-03	Изделие закладное Мн4	2	
				Детали		
				Древесина (пробки)		
БЧ		5	1.188.1-8.3 1.1.01	100×200×50	2	
БЧ		6	1.188.1-8.3 1.1.02	100×100×50	2	с отв. ф30
				Материал		
				Бетон тяжелый марки М200	1,0	м³

1. Сечения 3-3 и 4-4 см. 1.188.1-8.3 лист 2.

Нач.отд.	Гуров	1.188.1-8.3 1.1.00	
Н.контр.	Ильина	Колпак КЗпр	Стадия: Р; Масса: 2500; Масштаб: 1:20
ГИП	Гуров		Лист 1; Листов 4
Рук.гр.	Ильина		ЛенЗНИИЭП
Ст.инж.	Лоскутова		

1—1

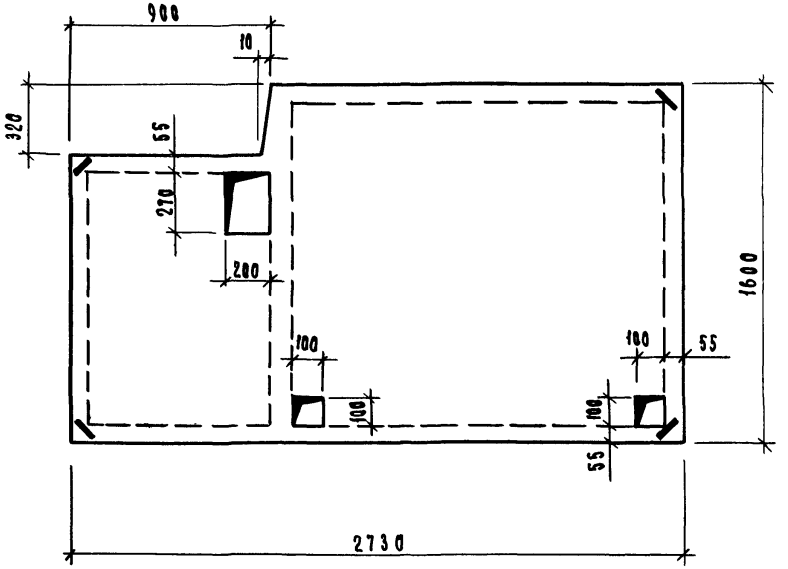

2—2

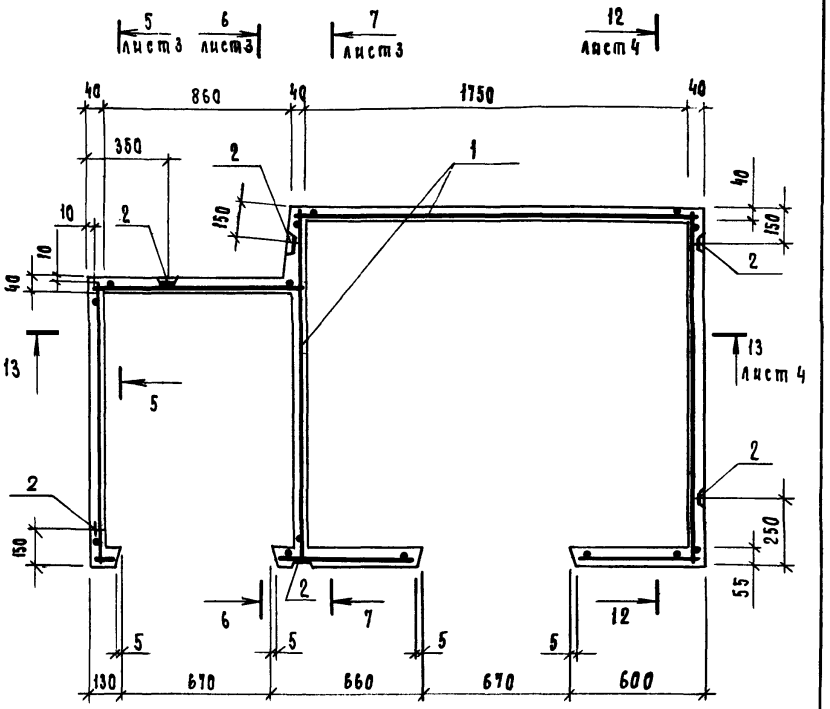

3—3

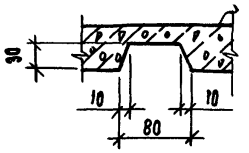

4—4

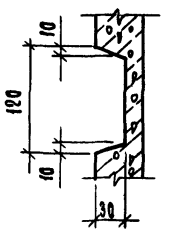

Инв.№ подл. | Подп. и дата | Взам.инв.№

5 — 5

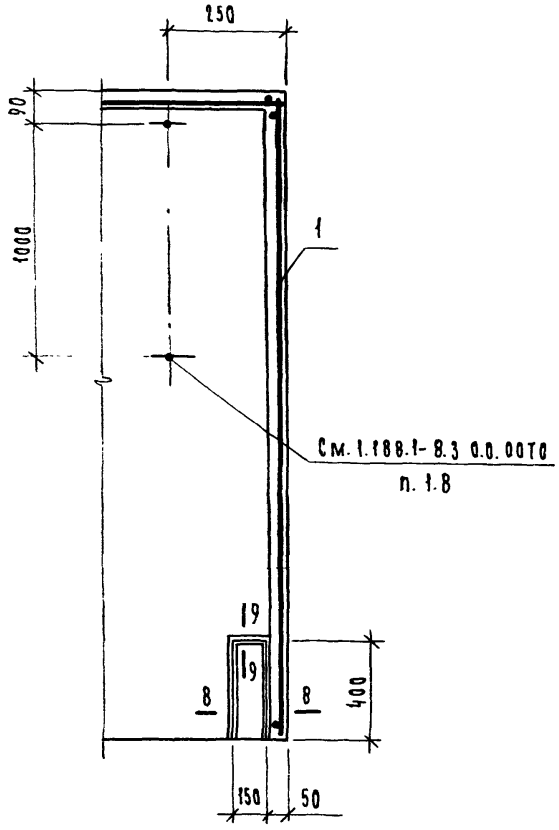

6 — 6

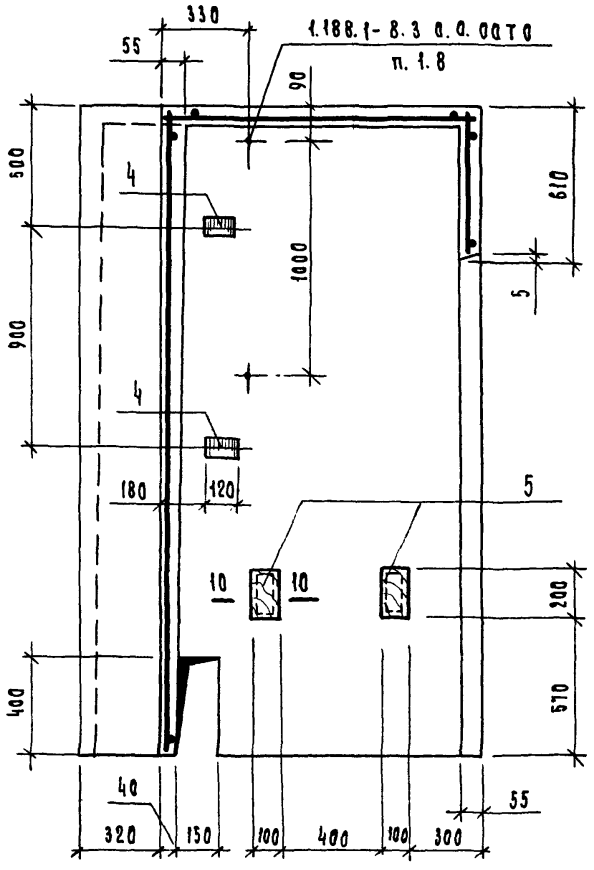

7 — 7

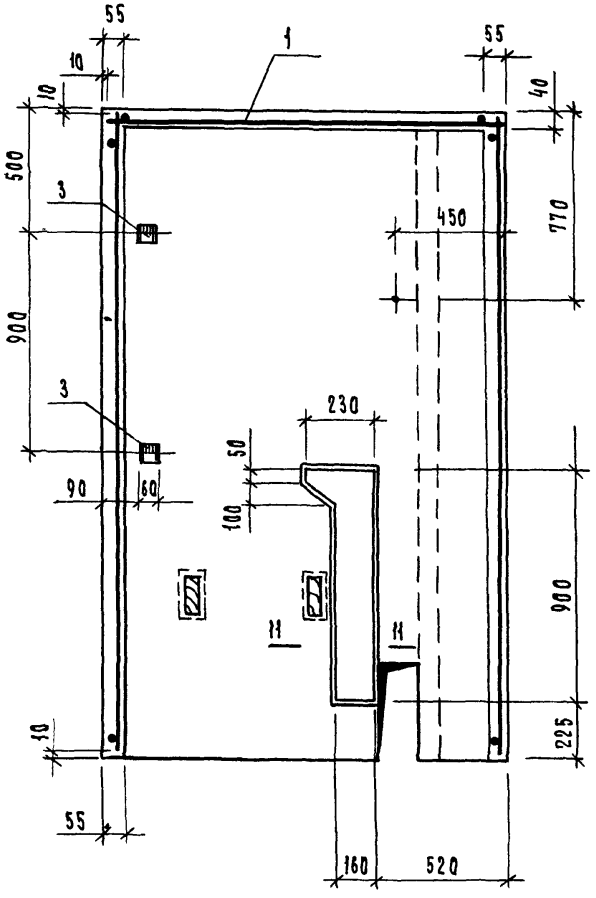

8 — 8

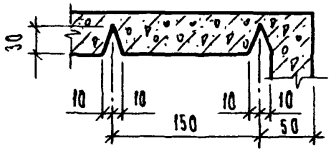

9 — 9

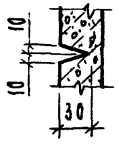

10 — 10

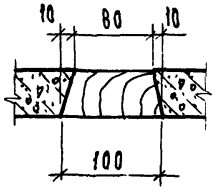

11 — 11

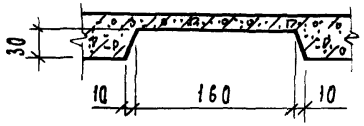

После установки труб холодной и горячей воды штрабу заделать цементным раствором марки 100.

Подп. и дата | Взам. инв. N

1.188.1-8.3 1.1.00	Лист 3

12 — 12

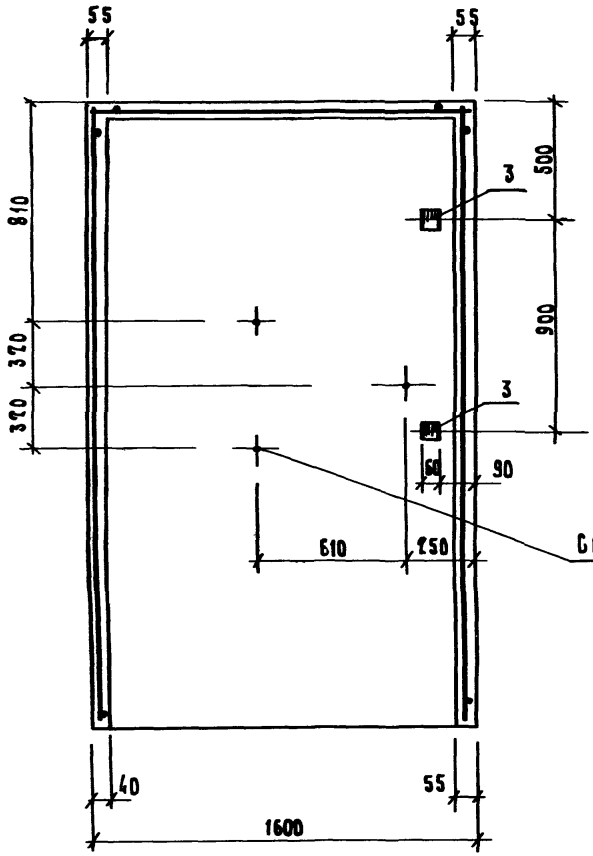

13 — 13

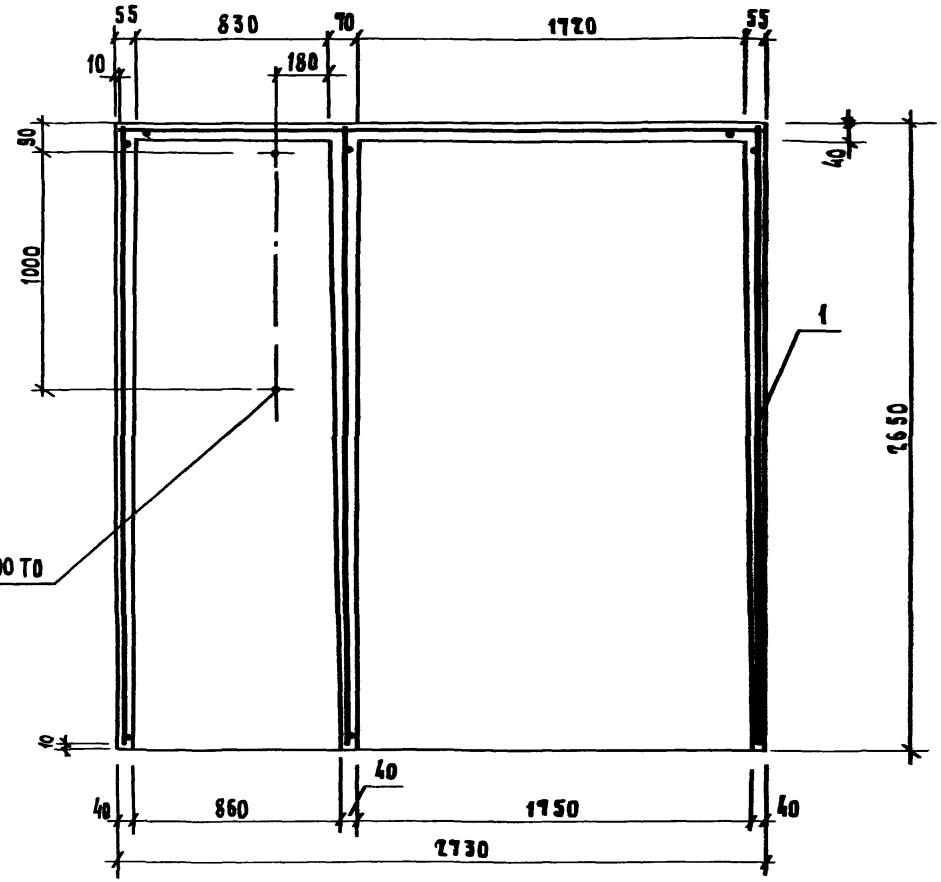

См. 1.188.1-8.3 0.0.00 ТО п.1.8

1.188.1 - 8.3 1.1.00	Лист 4

20991-03 13

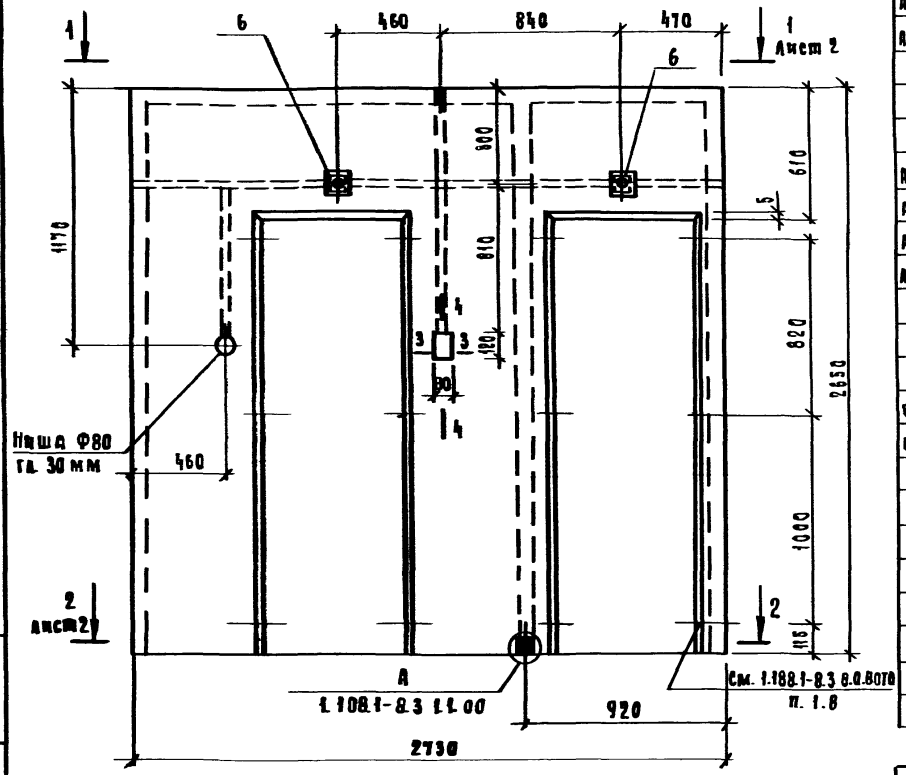

Сечения 3-3, 4-4 см. 1.188.1-8.3 1.1.00 лист 2.

Формат	Зона	Поз.	Обозначение	Наименование	Кол.	Примечание
				Документация		
А3			1.188.1-8.3 0.0.00ТО	Техническое описание		
А3			1.188.1-8.3 0.0.00ВС	Ведомость расхода стали		
				Сборочные единицы		
А3		1	1.188.1-8.8 3.0.00	Каркас пространственный КП3л	1	
А4		2	1.188.1-8.8 8.0.00	Изделие закладное Мн1	6	
А4		3	1.188.1-8.8 8.0.00-02	Изделие закладное Мн3	4	
А4		4	1.188.1-8.8 8.0.00-03	Изделие закладное Мн4	2	
				Детали		
				Древесина (пробки)		
БЧ		5	1.188.1-8.3 1.1.01	180×200×50	2	
БЧ		6	1.188.1-8.3 1.1.02	100×100×50	2	
				Материал		
				Бетон тяжелый		
				марки М200	1,0	м3

Нач.отд.	Гуров		
Н.контр.	Ядьина		
ГИП	Гуров		
Рук.гр.	Ядьина		
Ст.инж.	Доскутова		

1.188.1-8.3 2.1.00

Колпак К3л

Стадия	Масса	Масштаб
Р	2500	1:20
Лист 1	Листов 4	

ЛенЗНИИЭП

Инв.N подл. | Подп. и дата | Взам.инв.N

1 — 1

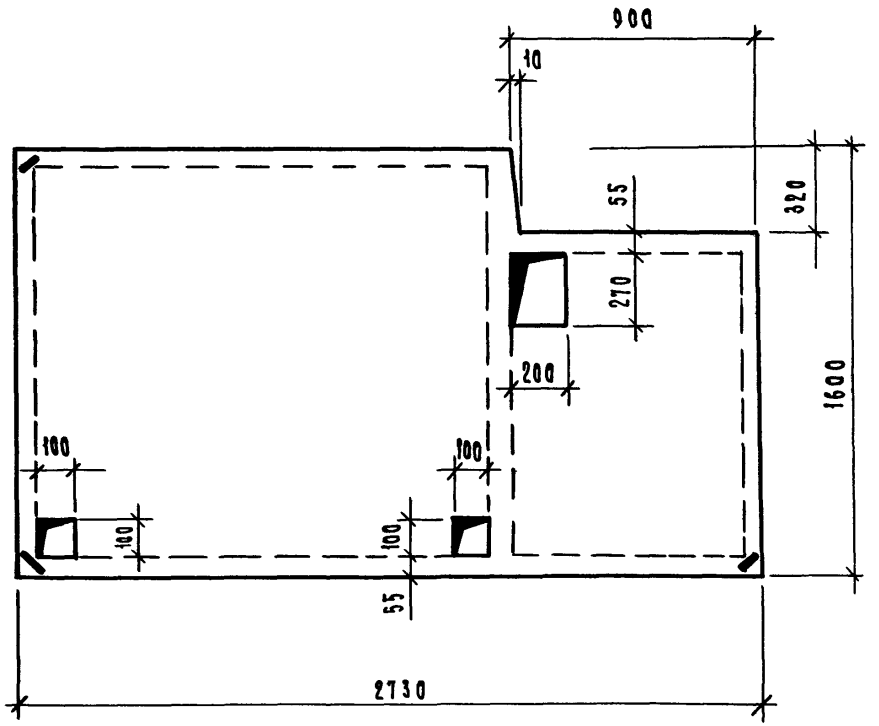

2 — 2

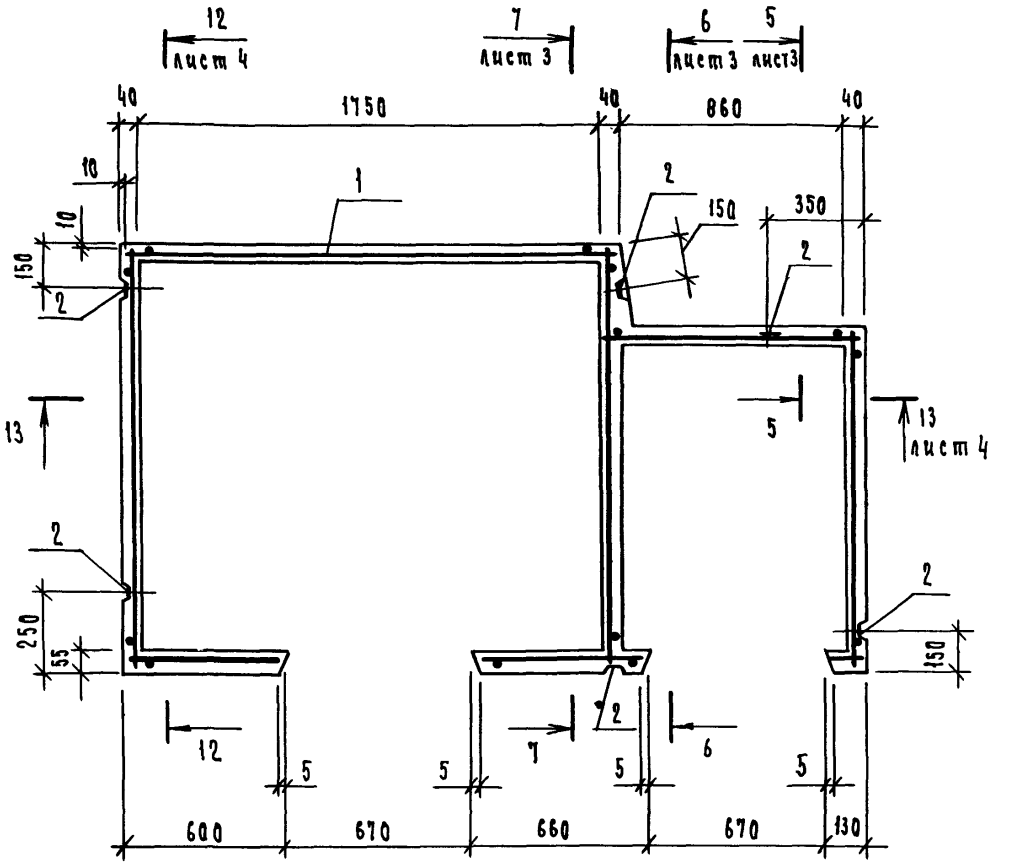

1.188.1 — 8.3 2.1.00	Лист 2

5 – 5

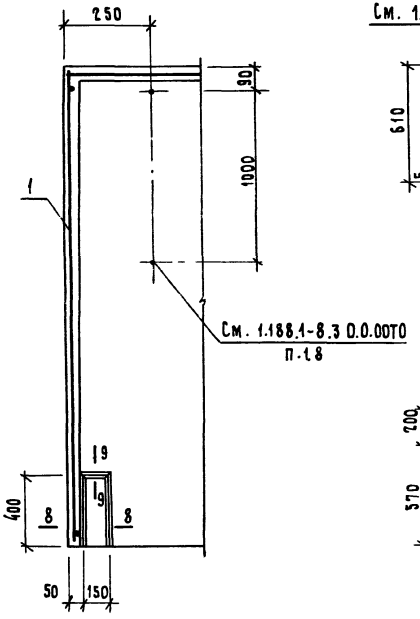

6 – 6

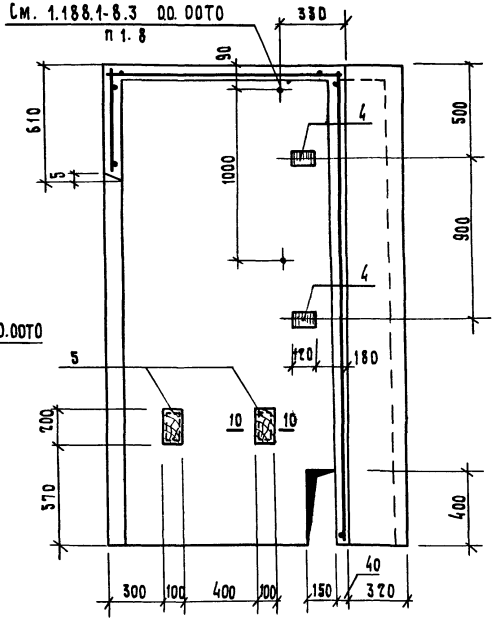

7 – 7

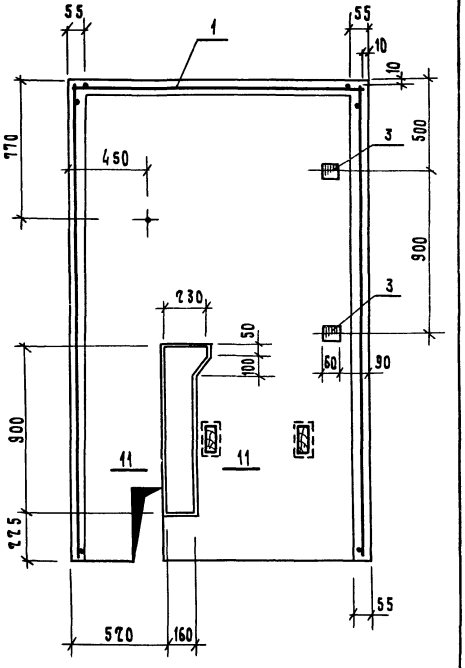

1. После установки труб холодной и горячей воды штрабу заделать цементным раствором марки 100.
2. Сечения 8 – 8 ... 11 – 11 см. 1.188.1 - 8.31.0.00 лист 3.

1.188.1 - 8.3 2.1.00	Лист 3

Инв. № подл. | Подп. и дата | Взам. инв. №

12 — 12

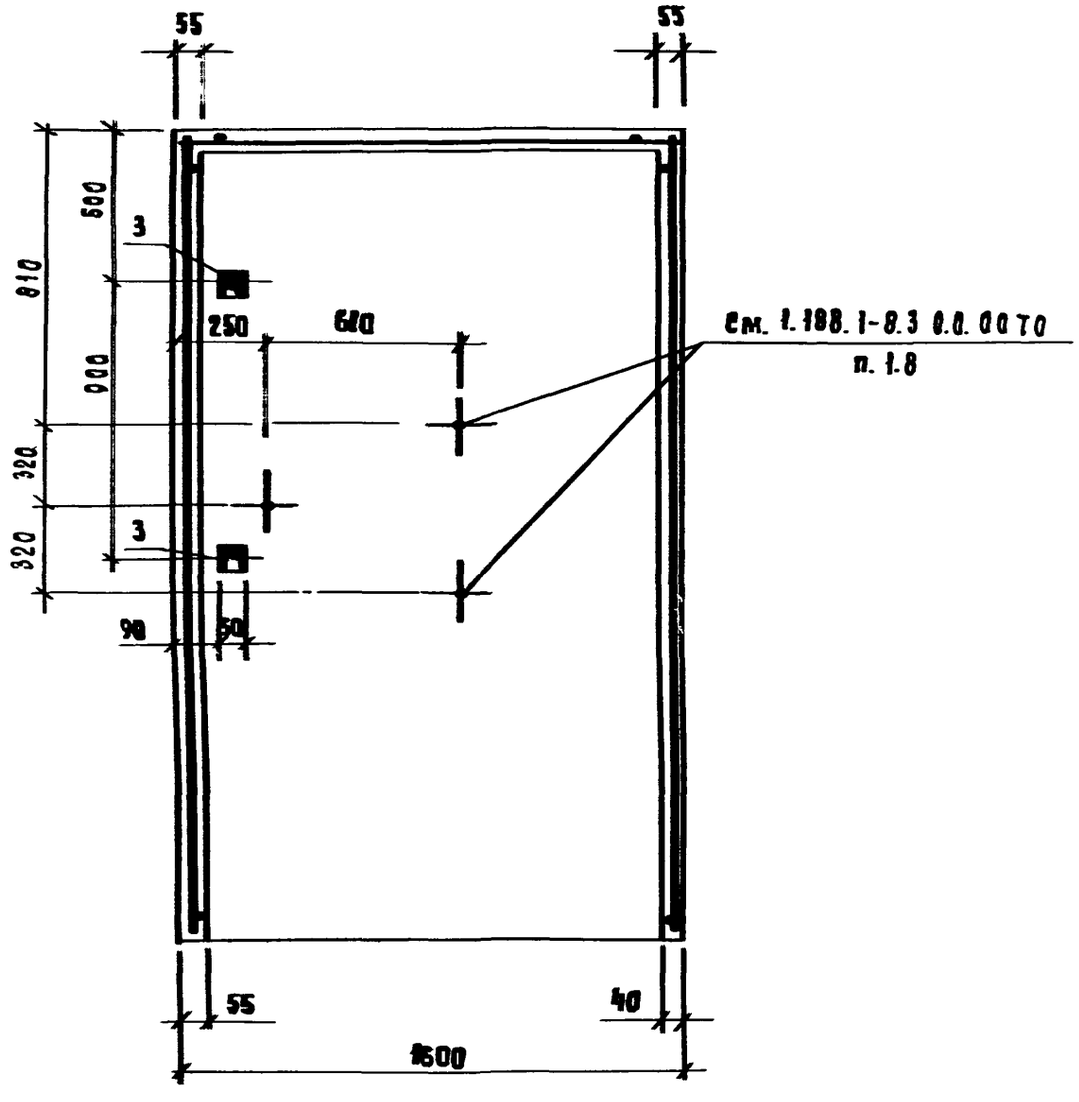
55
55
500
810
3
250
600
см. 1.188.1-8.3 0.0.0070
п. 1.8
900
320
3
320
90
50
55
40
1500

13 — 13

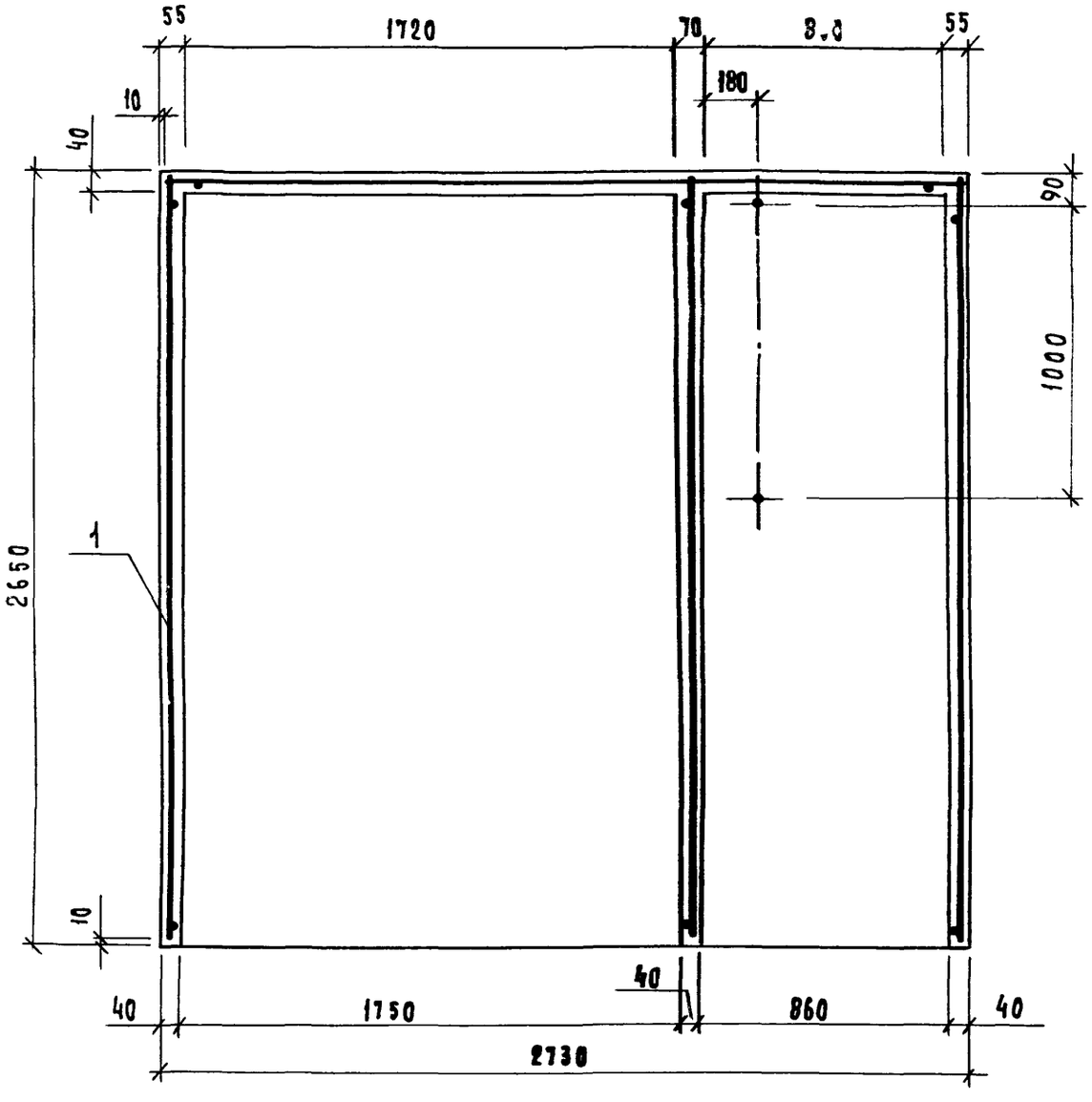
55
1720
70
80
55
10
180
40
90
1000
1
2650
10
40
40
1750
40
860
40
2730

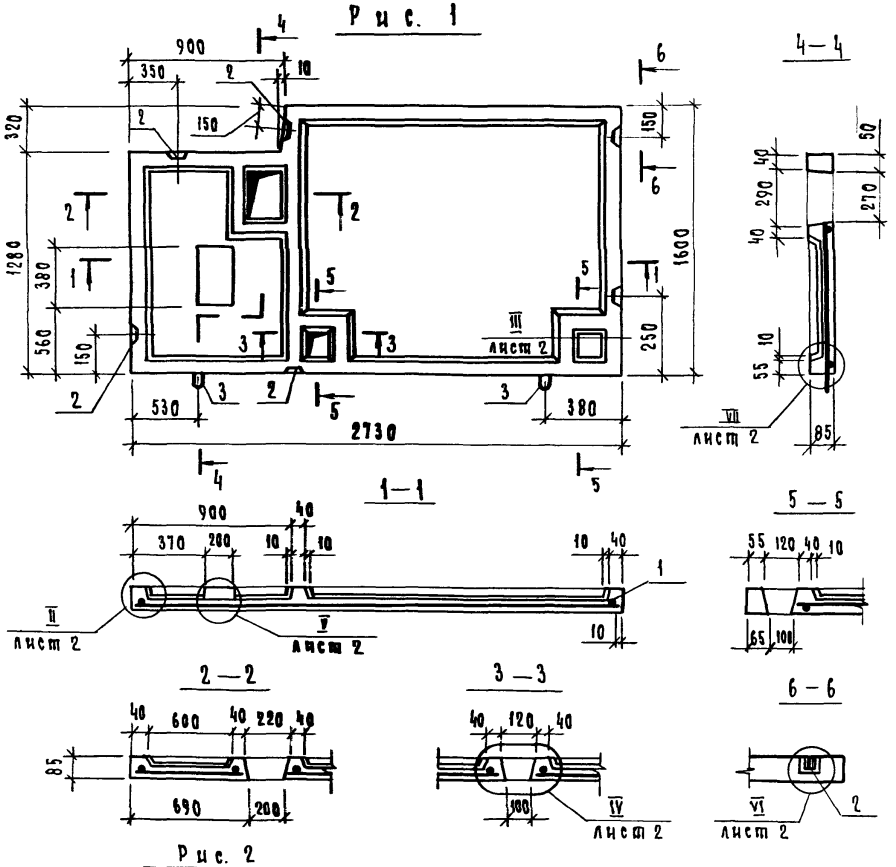

Рис. 2
Остальное - см. рис. 1

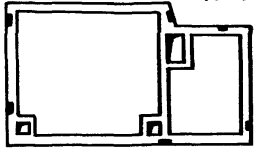

Обозначение	Рис.	Марка
1.188 1-8.3 1.2.00	1	Д3пр
—01	2	Д3л

Днища изготавливать в горизонтальных формах ребрами вниз. Бетонирование днища выполнять после устройства пола согласно узлам, приведенным на листе 2

Формат	Зона	Поз.	Обозначение	Наименование	Кол.	Примечание
				Документация		
А3			1.188.1 – 8.3 0.0.00 ТО	Техническое описание		
А3			1.188.1 – 8.3 0.0.00 ПС	Ведомость расхода стали		
				Сборочные единицы		
А4		1	1.188.1 - 8.8 1.2.00 СБ	Сетка арматурная С10	1	
А4		2	1.188.1 – 8.8 8.0.00 – 01	Изделие закладное Мн2	6	
				Детали		
А4		3	1.188.1 - 8.8 1.5.00	Петля строповочная П1	2	
				Материалы		
Б4		4		Бетон тяжелый марки 200	0,21	$м^3$
Б4		5		Плитка керамическая для полов ГОСТ 6787-80	3,6	$м^2$
			Различия исполнений	1.188.1 – 8.3 1.2.00 И		
			1.188.1 - 8.3 1.2.00 – 01 ПО	Сборочному чертежу		

Нач. отд.	Туров	
Н. контр.	Ильина	
ГИП	Туров	
Рук. гр.	Ильина	
Ст. инж.	Лоскутова	

1.188.1 – 8.3 1.2.00

Днище Д (Д3пр; Д3л)

Стадия	Масса	Масштаб
Р	530	1:25

Лист 1 | Листов 2

ЛенЗНИИЭП

Инв. N подл. | Подп. и дата | Взам. инв. N

II

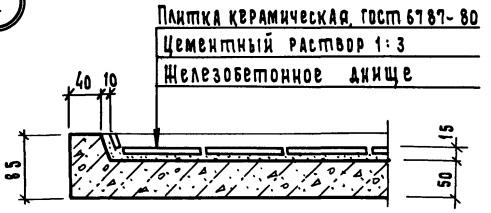

III

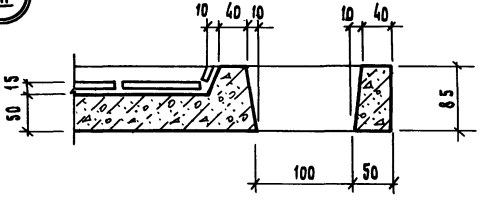

IV

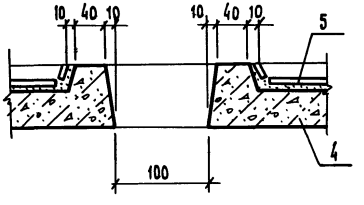

V

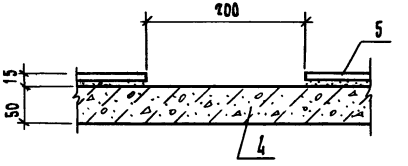

VI

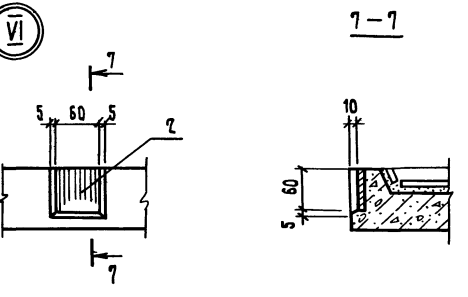

VII

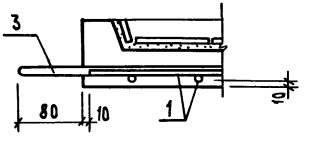

Петлю (поз. 3) привязать к сетке (поз. 1)

1.188.1-8.3 4.0.00 – изображено
1.188.1-8.3 4.0.00-01 – зеркальное отражение

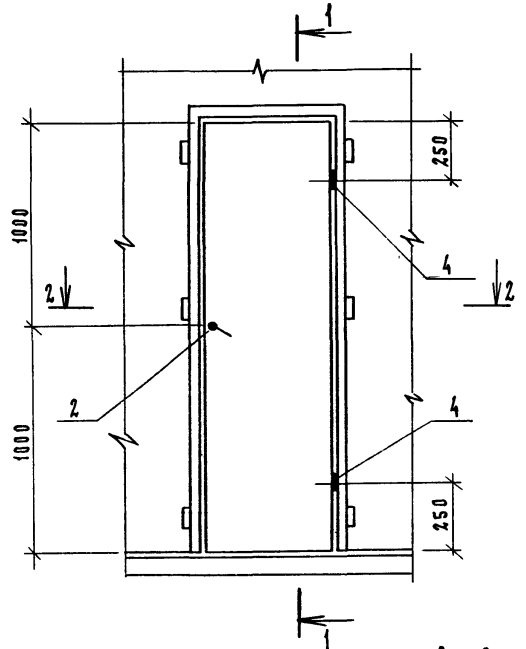

1–1

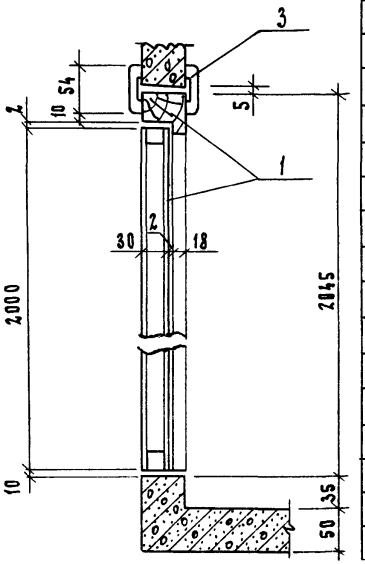

2–2

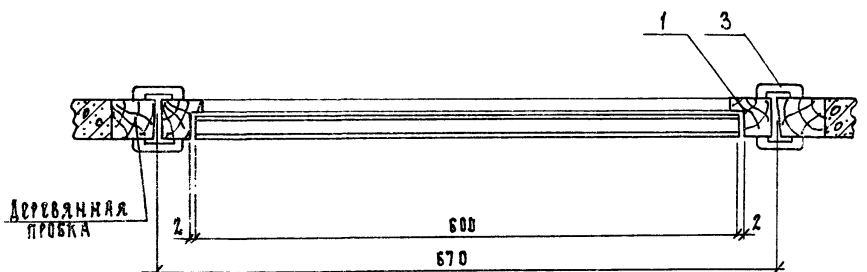

Обозначение	Марка
1.188.1-8.3.4.0.00	ДГ 27-7с
–01	ДГ 27-7сл

Формат	Зона	Поз.	Обозначение	Наименование	Кол.	Примечание
				Сборочные единицы		
А4		1	Серия 1.136-10, лист 2	Дверной блок ДГ 21-7с		
				ГОСТ 6629-74*	1	
				Стандартные изделия		
		2		Защелка врезная фалевая	1	
				ЗЩ1Д-2 ГОСТ 5089-80		
		3		Наличник ГОСТ 8242-75	9.8	м
				тип 1 сеч. 13×54		
			Переменные данные для	исполнений		
				1.188.1-8.3 4.0.00		ДГ21-7с
				Стандартные изделия		
		4		Петля ПН4-Л ГОСТ5088-78	2	
				1.188.1-8.3 4.0.00-01		ДГ21-7сл
				Стандартные изделия		
		4		Петля ПН4-П ГОСТ 5088-78	2	

1. Дверные блоки устанавливаются после термообработки кабин.
2. Крепление дверных коробок выполнять на гвоздях к деревянным пробкам, заложенным в колпаке кабины.
3. Навеска полотна двери определяется маркой сантехнической кабины.
4. Полотно двери, лицевую поверхности коробок и наличников окрасить масляной краской за 2 раза.

Нач. отд.	Гуров	
ГИП	Гуров	
Н. контр.	Ильина	
Рук. гр.	Ильина	
Ст. инж.	Гиль	

1.188.1-8.3 4.0.00

Дверь ДГ 21-7с, ДГ 21-7сл

Стадия	Лист	Листов
Р		1

ЛенЗНИИЭП

1.188.1-8.3 5.0.00 — изображено

1.188.1-8.3 5.0.00-01 — зеркальное отражение

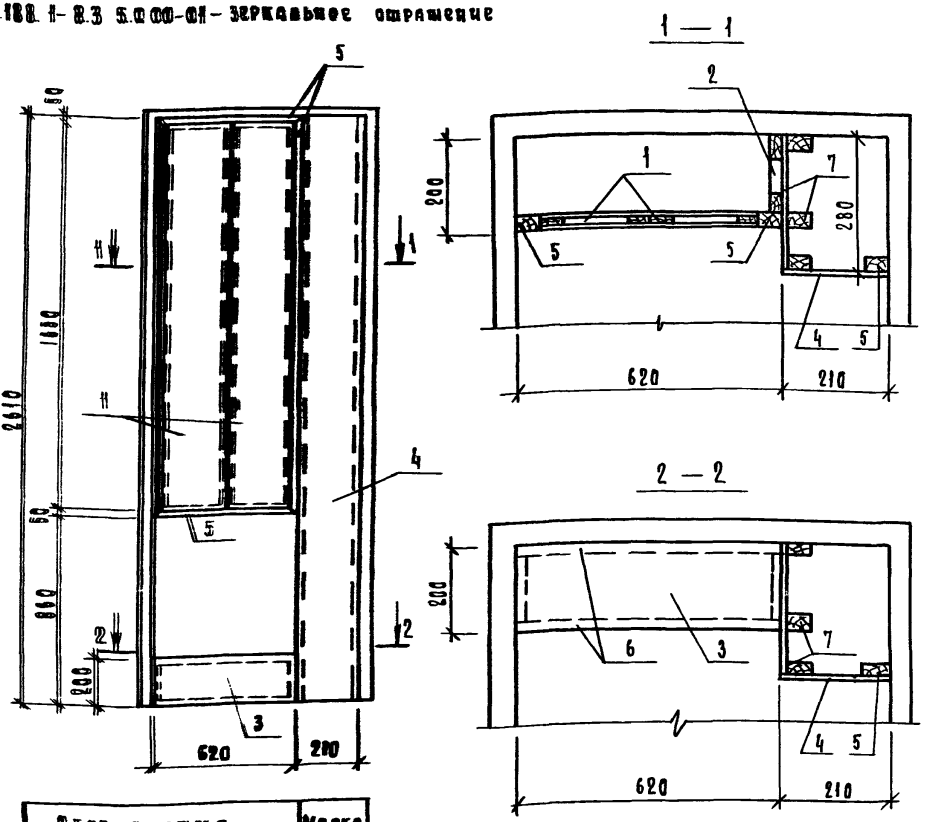

Обозначение	Марка
1.188.1-8.3 5.0.00	Ш1пр
— 01	Ш1а

1. В настоящей серии, отделка щитов (поз. 1...4;7) принята писуаляком. По требованию заказчика писуаляк может быть заменен другими видами отделочных материалов.
2. Полки в хозяйственных шкафах устанавливаются также по требованию заказчика.
3. Вырезку отверстий для труб и подгонку щитов производить по месту.

Формат	Зона	Поз	Обозначение	Наименование	Кол.	Примечание
				Документация		
А3			1.188.1-8.3 0.0.00ТО	Техническое описание		
				Сборочные единицы		
				Щит деревянный		
А3		1	1.188.1-8.3 5.1.00-02	ИД2	2	
А3		2	-03	ИД3	1	
				Детали		
Бч		3	1.188.1-8.3 5.0.01	Писуляк δ=4 200×620	0,25	м²
Бч		4	1.188.1-8.3 5.0.02	Писуляк δ=4 218×2610	0,55	м²
Бч		5	1.188.1-8.3 5.0.03	Брусок 50×22 ℓ=7350	0,008	м³
Бч		6	1.188.1-8.3 5.0.04	Брусок 50×10 ℓ=3060	0,002	м³
			Переменные данные	Для исполнений		
				1.188.1 5.0.00		Ш1пр.
				Сборочные единицы		
А3		7	1.188.1-8.3 5.1.00	Щит деревянный ИД1пр.	1	
				1.188.1 5.0.00-01		Ш1л
				Сборочные единицы		
А3		7	1.188.1-8.3 5.1.00-01	Щит деревянный ИД1л	1	

Нач.отд.	Гурс	
Н.контр.	Ульяна	
Гип	Гуров	
Рук.гр.	Ульяна	
Ст.инж.	Аскупова	

1.188.1-8.3 5.0.00

ШКАФ Ш (Ш1пр; Ш1а)

Стадия	Масса	Масштаб
Р	см. специф.	
Лист	Листов 1	

ЛенЗНИИЭП

Формат	Зона	Поз.	Обозначение	Наименование	Кол.	Примечание
				Документация		
А3			1.188.1-8.3 5.1.00 СБ	Сборочный чертеж		
А3			1.188.1-8.3 0.0.00 ТО	техническое описание		
			Переменные данные	для исполнений		
				1.188.1-8.3 5.1.00		ИД 1пр
				Детали		
БЧ		1	1.188.1-8.3 5.1.01	Брусок 50×22 ℓ=8260	0,009	м3
БЧ		2	1.188.1-8.3 5.1.02	Инсулак б=4 280×860	0,24	м2
БЧ		3	1.188.1-8.3 5.1.03	Инсулак б=4 100×1750	0,18	м2
				1.188.1-8.3 5.1.00-01		ИД 1л
				(То же как для		
				1.188.1-8.3 5.1.00)		

Нач.отд.	Гуров		
Н.контр.	Ильина		
ГИП	Гуров		
Рук.гр.	Ильина		

1.188.1 - 8.3 5.1.00

Щит деревянный ИД (ИД 1... ИД 3)

Стадия	Лист	Листов
Р	1	2

ЛенЗНИИЭП

Инв. № подл. | Подп. и дата | Взам. инв. №

Формат	Зона	Поз.	Обозначение	Наименование	Кол.	Примечание
				1.188.1-8.3 5.1.00-02		ИД 2
				Детали		
БЧ		1	1.188.1-8.3 5.1.04	Брусок 50×16 ℓ=3940	0,003	м3
БЧ		2	1.188.1-8.3 5.1.05	Инсулак б=4 260×1650	0,43	м2
БЧ		3	1.188.1-8.3 5.1.0.6	Плита древесноволокнистая		
				гост 4598-74* б=4		
				260×1650	0,43	м2
				1.188.1-8.3 5.1.00-03		ИД 3
				Детали		
БЧ		1	1.188.1-8.3 5.1.07	Брусок 50×16 ℓ=3980	0,003	м3
БЧ		2	1.188.1-8.3 5.1.08	Плита древесноволокнистая		
				гост 4598-74* б=4		
				180×1750	0,31	м2

1.188.1 - 8.3 5.1.00

Лист 2

Инв. № подл. | Подп. и дата | Взам. инв. №

20991-03 22

Рис. 1

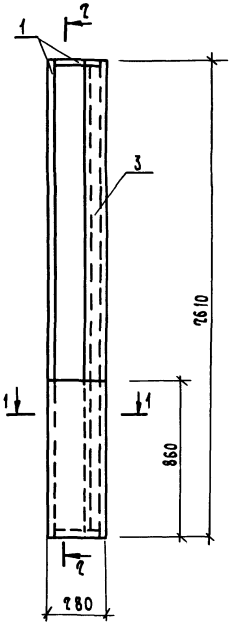

2 – 2

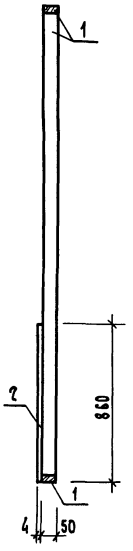

Рис. 2

Остальное см. рис. 1



Рис. 3

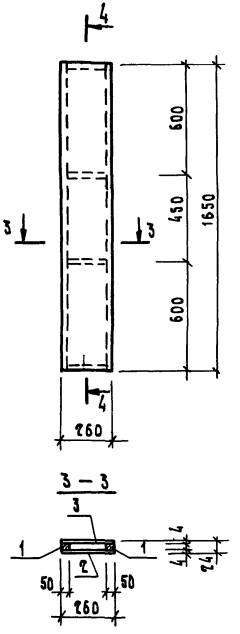

4 – 4

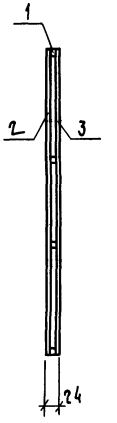

3 – 3

Рис. 4

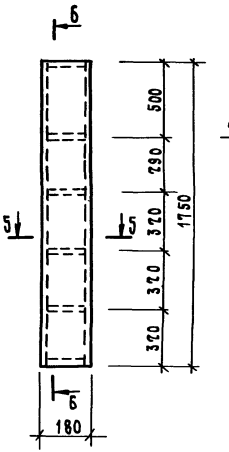

5 – 5

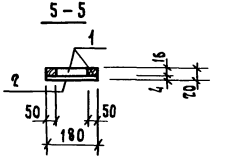

6 – 6

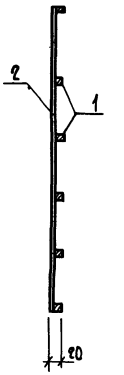

1 – 1

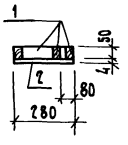

Обозначение	Рис.	Марка
1.188.1 - 8.3 5.1.00	1	ИД1пр
–01	2	ИД1л
–02	3	ИД2
–03	4	ИД3

Нач.отд.	Гуров	
Н.контр.	Ильина	
ГИП	Гуров	
Рук.гр.	Ильина	

1.188.1 – 8.3 5.1.00 СБ

Щит деревянный ИД (ИД1...ИД3) Сборочный чертеж

Стадия	Масса	Масштаб
Р	–	
Лист	Листов 1	

ЛенЗНИИЭП

Ведомость расхода стали на элемент, кг

Марка элемента	Изделия арматурные							Изделия закладные													Общий расход
	Арматура класса						Всего	Арматура класса										Прокат марки			
	А-III			Вр1				А-III			Ас-II				А-I			Вст 3кп			
	ГОСТ 5781-82			ГОСТ 6727-80				ГОСТ 5781-82			ГОСТ 5781-82				ГОСТ 5781-82			ГОСТ 103-76			
	ф8		Итого	ф3		Итого		ф8		Итого	ф12	ф16		Итого	ф10		Итого	-6×60		Итого	
К 3пр К 3л	0,80		0,80	19,85		19,85	20,65	3,96		3,96		15,40		15,40				2,76		2,76	21,52	42,17
Д 3пр Д 3л				4,41		4,41	4,41	1,92		1,92					1,72		1,72	1,02		1,02	4,66	9,07

Ведомость расхода стали на кабину (соединительные элементы), кг

Марка элемента	Изделия соединительные												Всего
	Арматура класса			Профильная сталь марки									
	А-I			Вст 3кп									
	ГОСТ 5781-82			ГОСТ 103-76				ГОСТ 5915-70*			ГОСТ 6958-78		
	ф6		Итого	-6×40	-6×60		Итого	Гайка М6		Итого	Шайба 6		Итого	
2СК27.1пр-Т 2СК27.1л-Т	0,22		0,22	1,14	2,14		3,28	0,06		0,06	0,03		0,03	3,59

Нач.отд.	Гуров		1.188.1-8.3 0.0.00 ВС
Н.контр.	Ильина		
ГИП	Гуров		Ведомость расхода стали
Рук.гр.	Ильина		Стадия Р; Лист; Листов
			ЛенЗНИИЭП

Инв.№ подл. | Подп. и дата | Взам.инв.№

№ строки	Наименование материала и единица измерения	Коэф. Котх.	Код материала	Ед. изм.	Код на марку 2СК27 Iпр-Т	Код на марку 2СК27 Iл-Т
1	Сортовой прокат обыкновен-					
2	ного качества		093 000			
3	Сталь арматурная класса					
4	А-I, кг.	1.01	093 004	116	1,96	1,96
5	Сталь мелкосортная (без					
6	обручной), кг		093 300	116	1,74	1,74
7	Диам. 10, кг		Ф10	116	1,74	1,74
8	Катанка, кг		093 400	116	0,22	0,22
9	диам. 6, кг		Ф6	116	0,22	0,22
10	Сталь арматурная класса					
11	Ас-II, кг	1.01	093004	116	15,55	15,55
12	Сталь мелкосортная (без					
13	обручной), кг.		093 300	116	15,55	15,55
14	диам. 16, кг		Ф16	116	15,55	15,55
15	Сталь арматурная класса					
16	А-III, кг.	1.01	093300	116	6,75	6,75
17	Катанка, кг		093 400	116	6,75	6,75
18	Диам. 8, кг		Ф8	116	6,75	6,75
19	Итого сортового проката					
20	обыкновенного качества, кг		093 000	116	24,26	24,26
21	прокат листовой рядовой,					
22	кг		097 100	116	6,62	6,62
23			097 200			
24			097 300			

Нач.отд.	Гуров	
Н.контр.	Ильина	
ГИП	Гуров	
Рук.гр.	Ильина	
Ст.инж.	Тихоненко	

1.188.1 – 8.3 0.0.00 РМ

Ведомость расхода материалов

Стадия	Лист	Листов
Р	1	3

ЛенЗНИИЭП

Взам. инв. N | Подп. и дата | Инв. N подл.

№ строки	Наименование материала и единица измерения	Коэф. Котх.	Код материала	Ед. изм.	Код на марку 2СК27 Iпр-Т	Код на марку 2СК27 Iл-Т
1	Итого стали в натуральной					
2	массе, кг			116	30,88	30,88
3	В том числе по укрупнен-					
4	ному сортаменту:					
5	Сталь крупносортная, кг		093100			
6			095100	116	5,47	5,47
7	Сталь мелкосортная, кг		093300			
8			095300	116	18,53	18,53
9	Катанка, кг		093400	116	6,97	6,97
10	Металлоизделия промышлен-					
11	ного назначения					
12	(метизы)		120 000			
13	Проволока стальная низко-					
14	углеродистая периодическо-					
15	го профиля, кг	1,02	121400	116	24,75	24,75
16	Вр-I					
17	Итого металлоизделий					
18	промышленного назначения					
19	кг			116	24,75	24,75
20	Итого стали, приведенной					
21	к стали класса А-I, кг			116	66,81	66,81
22	То же к стали марки					
23	В ст. 3, кг			116	6,78	6,78

1.188.1 – 8.3 0.0.00 РМ

Лист 2

Взам. инв. N | Подп. и дата | Инв. N подл.

Строки	Наименование материала и единица измерения	Коэф Комх.	Код		Код на марку	
			Материала	Ед. изм.	2СК27.1 вар-Т	2СК27.1а-Т
1	Всего стали приведен-					
2	ной к классу А-II,					
3	к марке Вст. 3, кг			116	73,59	73,59
4	Продукция лесозаготови-					
5	тельной и лесопильно-					
6	-деревообрабатывающей					
7	промышленности		530 000			
8	Пиломатериалы качествен-					
9	ные, м³		53 31 00	113	0,045	0,045
10	Блоки дверные в сборе					
11	(комплектно), м²		53 6110	055	2,78	2,78
12	Плиты древесноволокнистые					
13	полутвердые, м²		55 36 21	055	1,17	1,17
14	Расход пиломатериалов					
15	в круглом лесе, м³			113	0,091	0,091
16	Портландцемент		573 110			
17	М 400, кг	1,006	573 112	116	426	426
18	Плитки керамические					
19	для полов (метлахские),					
20	м²		575 240	055	3,60	3,60
21	Инсулак, м²			055	2,08	2,08
22	Резина, м			006	1,80	1,80

Инв. N подл. | Подп. и дата | Взам. инв. N

gost.e-ecolog.ru

Инв. N подл. | Подп. и дата | Взам. инв. N