Типовые конструкции, изделия и узлы зданий и сооружений

Серия 1.188.1-8

Железобетонные кабины санитарно-технических узлов жилых домов до 9 этажей с высотой этажа 3,0 м

Выпуск 2

Строительные чертежи кабин типа 2СК из тяжелого цементного бетона

Рабочие чертежи

20991-02
Цена 1-03

gost.e-ecolog.ru

ЦЕНТРАЛЬНЫЙ ИНСТИТУТ ТИПОВОГО ПРОЕКТИРОВАНИЯ
ГОССТРОЯ СССР

Москва, А-445, Смольная ул., 22

Сдано в печать IV 1986 года

Заказ № 4885 Тираж 3060 экз.

ТИПОВЫЕ КОНСТРУКЦИИ, ИЗДЕЛИЯ И УЗЛЫ ЗДАНИЙ И СООРУЖЕНИЙ

СЕРИЯ 1.188.1–8

ЖЕЛЕЗОБЕТОННЫЕ КАБИНЫ САНИТАРНО-ТЕХНИЧЕСКИХ УЗЛОВ ЖИЛЫХ ДОМОВ ДО 9 ЭТАЖЕЙ С ВЫСОТОЙ ЭТАЖА 3,0 м

ВЫПУСК 2

СТРОИТЕЛЬНЫЕ ЧЕРТЕЖИ КАБИН ТИПА 2СК ИЗ ТЯЖЕЛОГО ЦЕМЕНТНОГО БЕТОНА

РАБОЧИЕ ЧЕРТЕЖИ

РАЗРАБОТАНЫ ЛЕНЗНИИЭП

ГЛ ИНЖЕНЕР ИНСТИТУТА — А.В.РЯЗАНОВ

ГЛ КОНСТРУКТОР ИНСТИТУТА — Р.А.ПОПОВ

ГЛ. КОНСТРУКТОР АПМ-1 — М.Н. СМОЛИЧ

ГЛ. ИНЖЕНЕР ПРОЕКТА — Е.П. ГУРОВ

УТВЕРЖДЕНЫ И ВВЕДЕНЫ В ДЕЙСТВИЕ С 30.06.85 ГОСГРАЖДАНСТРОЕМ

ПРИКАЗ № 138 ОТ 08.05.85

20991-02 2

Обозначение	Наименование	Стр.
1.1881-82 ОООТО	Техническое описание	3
ОООНИ	Номенклатура	5
1000	Кабина 2СК 27пр-Т	6
1000СБ	Кабина 2СК 27пр-Т Сборочный чертеж	6
2000	Кабина 2СК 27л-Т	7
2000СБ	Кабина 2СК 27л-Т Сборочный чертеж	7
3000	Кабина 2СК (2СК 27пр-Т, 2СК 27л-Т) Схема расположения оборудования	8
1100	Колпак К2пр	9
2100	Колпак К2л	13
1200	Днище Д (Д2пр, Д2л)	17
4000	Дверь ДР21-7С, ДР21-7Сл	19
5000	Шкаф Ш (Ш1пр; Ш1л)	20
5100	Щит деревянный ИД (ИД1 ИД4)	21
5100СБ	Щит деревянный ИД (ИД1 ИД4) Сборочный чертеж	22

Обозначение	Наименование	Стр
1188 1-82 ОООВС	Ведомость расхода стали	23
ОООРМ	Ведомость расхода материалов	24

Нач отд	Гуров	
Н контр.	Ильина	
ГИП	Гуров	
Рук гр	Ильина	
Ст инж	Гиль	

1.1881-82 ООО

Содержание

Стадия	Лист	Листов
Р		1

ЛенЗНИИЭП

1 Общие данные
Конструктивные решения

1.1. Рабочие чертежи санитарно-технических кабин, представленные в данном выпуске, предназначены для применения при проектировании и строительстве жилых домов до 9 этажей с высотой этажа 3.0м

1.2 Чертежи серии 1.188.1-8 разработаны в составе следующих выпусков:

Вып 1 „Строительные чертежи кабин типа 1СК из тяжелого цементного бетона"

Вып 2 „Строительные чертежи кабин типа 2СК из тяжелого цементного бетона"

Вып. 3 „Строительные чертежи кабин типа 2СК...1 из тяжелого цементного бетона"

Вып. 4 „Строительные чертежи кабин типа 3СК из тяжелого цементного бетона"

Вып 5 „Строительные чертежи кабин типа 4СК из тяжелого цементного бетона"

Вып. 6 „Строительные чертежи кабин типа 8СК из тяжелого цементного бетона"

Вып 7 „Строительные чертежи кабин типа 9СК из тяжелого цементного бетона"

Вып. 8 „Арматурные и закладные изделия кабин типов 1СК, 2СК, 2СК...1, 3СК, 4СК, 8СК, 9СК"

Вып. 9 „Санитарно-технические чертежи оборудования кабин из тяжелого цементного бетона"

1.3 Типы кабин, их основные параметры и размеры приняты в соответствии с требованиями ГОСТ 18048-80*

1.4 Кабины разработаны в правом и левом исполнении.

1.5 Каждая кабина состоит из 2х отдельно формуемых элементов: объемного колпака и поддона. Отделочные работы и монтаж электротехнического оборудования выполняются в заводских условиях. При этом электропроводка к светильникам, выключателям и розеткам выполняется в полиэтиленовых трубках, устанавливаемых до бетонирования по чертежам электротехнической части

1.6 Кабины оборудованы горячим и холодным водоснабжением, канализацией.

1.7 Стояки водопровода и канализации расположены внутри кабины и закрыты декоративными щитами.

1.8 Крепление оборудования и дверных коробок санкабин предусмотрено к деревянным пробкам и закладным изделиям по условиям завода-изготовителя. Указанные крепления могут выполняться шурупами в дюбели из поливинилхлорида, устанавливаемые в предварительно просверленные отверстия

Крепление унитаза в проекте предусмотрено на эпоксидном клее.

2. Указания по изготовлению

2.1 Кабины изготавливаются из тяжелого армированного бетона марки 200 и формуются в металлических формах типа „Колпак"

2.2. Поддоны изготавливаются в горизонтальных формах и крепятся к объемному колпаку с помощью сварки

2.3 Армирование кабин выполняется пространственными каркасами При изготовлении должно быть обеспечено: проектное положение арматуры с помощью пластмассовых фиксаторов

2.4 Закладные изделия и пробки фиксируются в проектном положении путем привязки их вязальной проволокой к пространственному каркасу.

2.5. Внутренние поверхности стен кабин должны быть окрашены масляной краской за 2 раза по огрунтовке или облицованы (по усмотрению заказчика)

Наружные поверхности стен должны быть гладкими подготовленными под клеевую окраску или оклейку обоями

Пол кабин облицовывается керамической плиткой при формовании

Нач.отд	Гуров		1.188.1-82 0.0.00 ТО
Н.контр	Ильина		
ГИП	Гуров		Техническое описание
Рук.гр	Ильина		Стадия: Р; Лист: 1; Листов: 2
			ЛенЗНИИЭП

2.6. Открытие поверхности закладных изделий должны быть окрашены масляной краской за 2 раза

2.7 Точность изготовления кабин, требования к качеству поверхностей, правила приемки, методы контроля и испытаний приведены в ГОСТ 18048-80*

2.8 Отпускная прочность бетона должна быть не менее 70% от проектной марки при условии гарантии заводом-изготовителем достижения бетоном 100% прочности в возрасте 28 дней со времени изготовления. В противном случае изделия с завода-изготовителя должны отпускаться со 100% прочностью бетона

2.9 При установке ванн следует обеспечить герметичность примыкания бортов ванн к стенкам кабины, исключающую возможность затекания воды

3. Маркировка изделий

3.1 Маркировка кабин принята по ГОСТ 18048-80* и ГОСТ 23009-78

3.2 Пример обозначения: 2СК27Л-Т
Кабина типа 2СК длиной 2730 мм, шириной 1600 мм, высотой 2740 мм (типоразмера 2СК27)
Л - левый вариант исполнения
Т - тяжелый бетон

3.3 Полная марка кабины, указываемая на чертежах и на кабинах, должна приниматься с учетом комплектации и размещения инженерного оборудования по черт выпуска 9

4 Хранение и транспортирование

4.1 Хранение и транспортирование кабин должно производиться в соответствии с ГОСТ 18048-80*.

4.2 При хранении и транспортировании кабины устанавливаются на две деревянные подкладки h = 35 см, укладываемые вдоль коротких сторон на расстоянии 30 см от края

5 Паспортизация

5.1 Паспортизацию кабин производить в соответствия с ГОСТ 18048-80, пп 6.1 6.3

6 Указания по монтажу

6.1 Подъем, погрузка, разгрузка и монтаж кабин производится с помощью специальной траверсы, гарантирующей одновременный подъем за четыре петли. Петли после монтажа кабин срезаются

6.2 Установка кабин на перекрытие выполняется на выравнивающий слой выполненный, например, из сухого песка толщиной 10 15 мм

6.3 Монтаж кабин следует выполнять до установки примыкающих внутренних стен, расположение которых может затруднить соединение коммуникаций санкабин

6.4 Отверстия в перекрытии в местах прохода труб санкабин нижележащего этажа замоноличиваются бетоном марки 200 перед установкой санкабин вышележащего этажа

Арматурные изделия и требования к их изготовлению приведены в выпуске 8.

Инв. № подл. | Подп. и дата | Взам. инв. №

Рис. 1

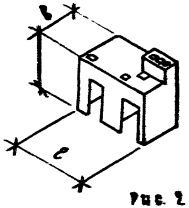

Рис. 2

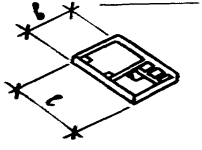

Рис. 3

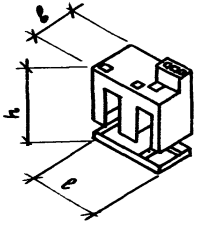

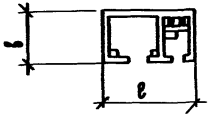

Рис. 4

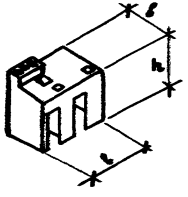

Рис. 6

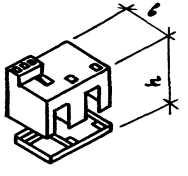

Рис. 5

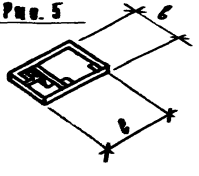

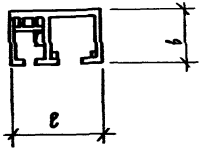

Обозначение	Марка кабины 1	Марка составных частей кабины	Рис	Размеры, мм с	в	h	Масса,2 т
1.188.1-8.2 2.1.00		К2А	1	2730	1600	2650	3,80
1.188.1-8.2 1.2.00-01		Д2А	2	2730	1600	85	0,58
1.188.1-8.2 2.0.00	2СК27А-Т		3	2730	1600	2740	4,38
1.188.1-8.2 1.1.00		К2пр	4	2730	1600	2650	3,80
1.188.1-8.2 1.2.00		Д2пр	5	2730	1600	85	0,58
1.188.1-8.2 1.0.00	2СК27пр-Т		6	2730	1600	2740	4,38

1. Полная марка кабины должна приниматься с учетом комплектации и размещения инженерного оборудования по чертежам выпуска 9.

2 Масса кабины дана без учета массы конструкции пола, облицовочных материалов стен и санитарно- технического оборудования.

Нач.отд.	Гуров		
ГИП	Гуров		
Н.контр.	Ильина		
Рук.гр.	Ильина		
Ст.инж.	Аскутнова		

1.188.1-8.2 0.0.00 НИ

Номенклатура

Стадия	Лист	Листов
Р	1	3

ЛенЗНИИЭП

Инв.№ подл. | Подп. и дата | Взам.инв.№

Формат	Зона	Поз	Обозначение	Наименование	Кол	Примечание
				Документация		
А4			1.188.1-82 1.0.00.СБ	Сборочный чертеж		
А3			1.188.1-82 0.0.00.ТО	Техническое описание		
				Сборочные единицы		
А3		1	1.188.1-82 1.1.00	Колпак К2пр	1	
А3		2	1.188.1-82 1.2.00	Днище Д2пр	1	
А3		3	1.188.1-82 4.0.00	Дверь ДГ21-7с	1	
А3		4	1.188.1-82 4.0.00-01	Дверь ДГ21-7сл	1	
А3		5	1.188.1-82 5.0.00	Шкаф Ш1пр	1	
				Детали		
Б4		6	1.188.1-82 1.0.01	Изделие соединительное		
				полоса 6х40 ГОСТ 103-76 / Ст3кп2 ГОСТ 380-71*		
				ℓ=100	6	0,19 кг

Нач.отд.	Гуров		
Н.контр.	Ильина		
ГИП	Гуров		
Рук.гр.	Ильина		
Ст.инж.	Гиль		

1.188.1-8.2 1.0.00

Кабина 2СК27пр-Т

Стадия	Лист	Листов
Р		1

ЛенЗНИИЭП

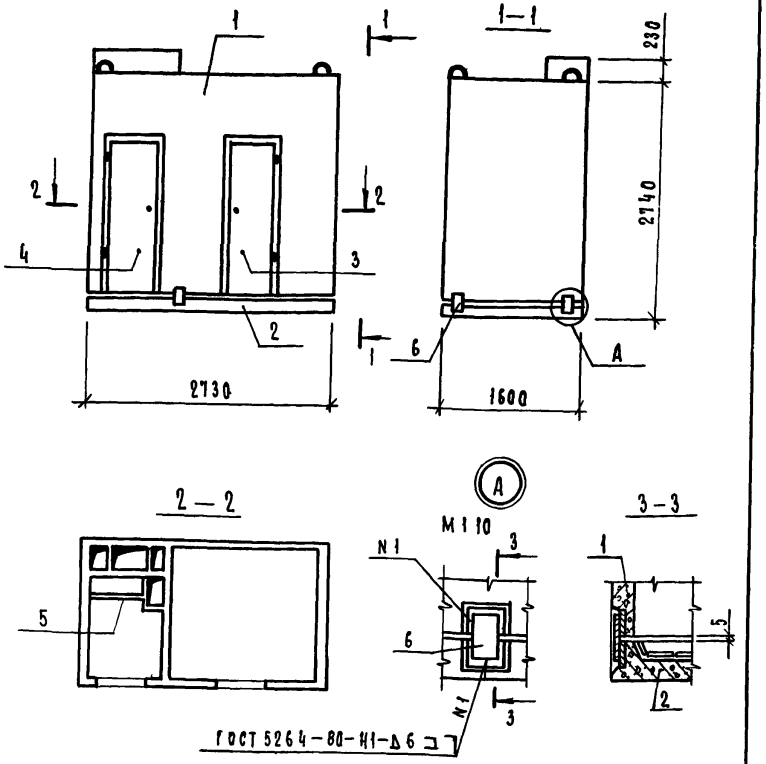

Масса кабины определена при плотности железобетона 2500 кг/м³ без учета массы конструкции пола, облицовочных материалов и оборудования

Нач.отд.	Гуров		
Н.контр.	Ильина		
ГИП	Гуров		
Рук.гр.	Ильина		
Ст.инж.	Гиль		

1.188.1-82 1.0.00.СБ

Кабина 2СК27пр-Т
Сборочный чертеж

Стадия	Масса	Масштаб
Р	4380	1:50
Лист	Листов 1	

ЛенЗНИИЭП

Формат	Зона	Поз	Обозначение	Наименование	Кол	Примечание
				Документация		
А4			1.188.1-8.2 ТО.ООСБ	Сборочный чертеж		
А3			1.188.1-8.2 ПО.00 ТО	Техническое описание		
				Сборочные единицы		
А3		1	1.188.1-8.2 2.1.00	Колпак К2л	1	
А3		2	1.188.1-8.2 2.2.00	Днище Д2л	1	
А3		3	1.188.1-8.2 4.0.00	Дверь Дг21-7с	1	
А3		4	1.188.1-8.2 4.0.00-01	Дверь Дг21-7сл	1	
А3		5	1.188.1-8.2 5.0.00-01	Шкаф Ш1л	1	
				Детали		
Бч		6	1.188.1-8.2 1.0.01	Изделие соединительное полоса 6×40 ГОСТ 103-76 / Вст3кп2 ГОСТ 380-71*		
				ℓ = 100	6	0,19 кг

Нач.отд.	Гуров	
Н.контр.	Ильина	
ГИП	Гуров	
Рук.гр	Ильина	
Ст.инж.	Гиль	

1.188.1-8.2 2.0.00

Кабина 2ск 27л-Т

Стадия	Лист	Листов
Р		1

ЛенЗНИИЭП

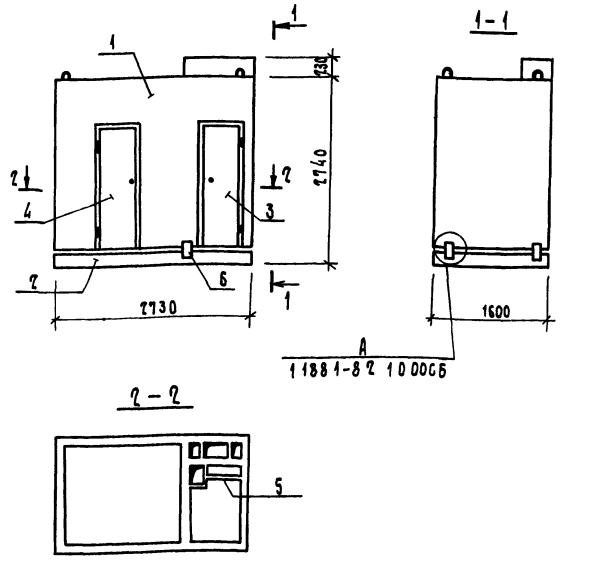

Масса кабины определена при плотности железобетона 2500 кг/м³, без учета массы конструкции пола, облицовочных материалов и оборудования

Инв.№ подл. | Подп. и дата | Взам.инв.№

Нач.отд.	Гуров	
Н.контр.	Ильина	
ГИП	Гуров	
Рук.гр	Ильина	
Ст.инж.	Риль	

1.188.1-8.2 2.0.00СБ

Кабина 2ск 27л-Т
Сборочный чертеж

Стадия	Масса	Масштаб
Р	4380	1:50
Лист	Листов 1	

ЛенЗНИИЭП

1.188.1 - 8.2 3.0.00

(2СК 27А-Т)

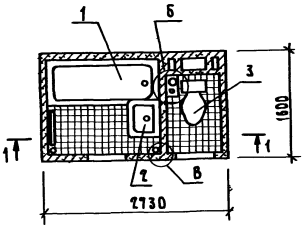

1.188.1 - 8.2 3.0.00 - 01

- зеркальное ограждение

остальное - см. 1.188.1-8.2 3.0.00

(2СК 27пр-Т)

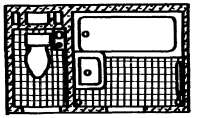

1 - 1

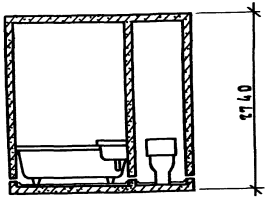

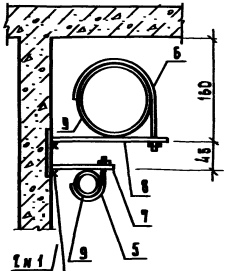

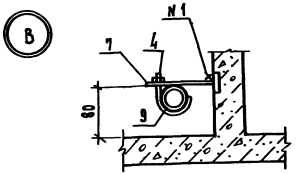

Формат	Зона	Поз.	Обозначение	Наименование	Кол.	Примечание
				Документация		
А3			1.188.1-8.2 0.0.00ТО	Техническое описание		
				Сборочные единицы		
		1		Ванна чугунная		
				эмалированная ГОСТ 1154-80	1	
		2		Умывальник керамический		
				ГОСТ 23759-79	1	
		3		Унитаз керамический		
				ГОСТ 22347-77	1	
				Детали		
				Изделие соединительное		
А4		4	1.188.1-8.8 9.0.00	МБ1	2	
А4		5	1.188.1-8.8 9.0.00-01	МБ2	2	
А4		6	1.188.1-8.8 9.0.00-02	МБ3	2	
А4		7	1.188.1-8.8 10.0.00	МБ4	4	
А4		8	1.188.1-8.8 10.0.00-01	МБ5	2	
				Материалы		
		9	1.188.1-8.2 3.0.01	Прокладка резиновая		
				δ=3 мм; ℓ=10 мм	1,8	м
			Различия исполнений	1.188.1-8.2 3.0.00 И		
			1.188.1-8.2 3.0.00-01 ИВ	сборочному чертежу		

Нач.отд.	Гурова		
Н.контр.	Цыкина		
ГИП	Гурова		
Рук.гр.	Цыкина		
Сп. инж.	Гиль		

1.188.1 - 8.2 3.0.00

Кабина 2ск (2СК 27пр-Т; 2СК 27А-Т)

Схема расположения оборудования

Стадия	Масса	Масштаб
Р	—	1:50
Лист	Листов 1	

ЛенЗНИИЭП

Инв.№ подл. | Подп. и дата | Взам.инв.№

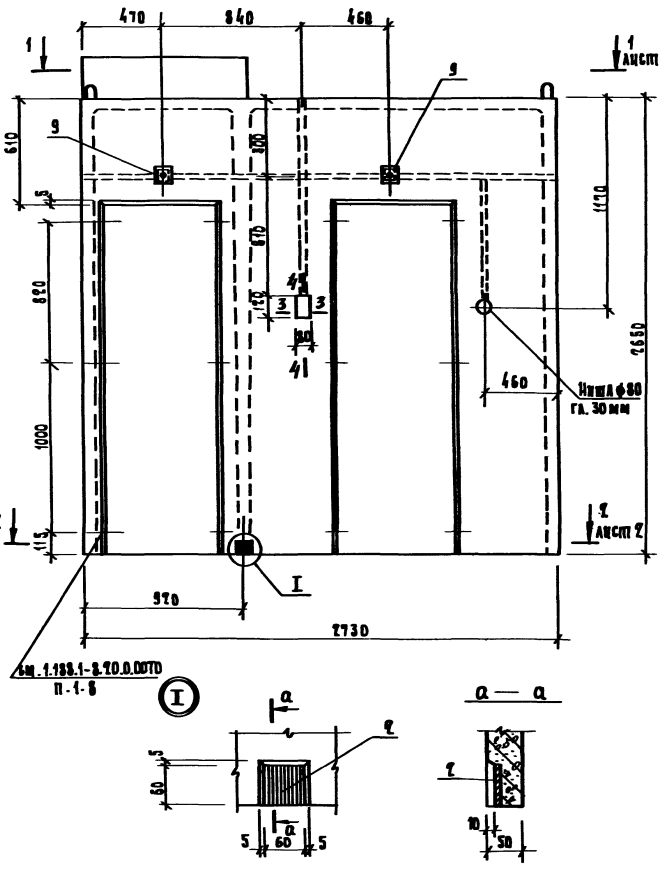

Формат	Зона	Поз.	Обозначение	Наименование	Кол.	Примечание
				Документация		
А3			1.188.1-8.2 0.0.00 ТО	Техническое описание		
А3			1.188.1-8.2 0.0.00 ВС	Ведомость расхода стали		
				Сборочные единицы		
А3		1	1.188.1-8.8 2.0.00-01	Каркас пространственный КП2пр	1	
А4		2	1.188.1-8.8 8.0.00	Изделие закладное Мн 1	6	
А4		3	1.188.1-8.8 8.0.00-02	Изделие закладное Мн 3	4	
А4		4	1.188.1-8.8 8.0.00-03	Изделие закладное Мн 4	2	
А4		5	1.188.1-8.8 1.3.00-04	Сетка арматурная С21	2	
А3		6	1.188.1-8.2 5.1.00-03	Рамка деревянная ИД 4	2	
				Детали		
А4		7	1.188.1-8.8 1.6.00-02	Стержень отдельный СО3	6	
				Древесина (пробки)		
Б4		8	1.188.1-8.2 1.1.01	100×200×50	2	
Б4		9	1.188.1-8.2 1.1.02	100×100×50	2	с отв. ф30
				Материал		
				Бетон тяжелый М200	1,52	м3

1. Сечения 3-3, 4-4 см. 1.188.1-8.2 1.1.00 лист 2

Нач. отд.	Гуров		
Н. контр.	Ильина		
ГИП	Гуров		
Рук. гр.	Ильина		
Ст. инж.	Лоскутова		
Ст. техн.	Сокольников		

1.188.1-8.2 1.1.00

Колпак К2пр

Стадия	Масса	Масштаб
Р	3800	1:20

Лист 1 | Листов 3

ЛенЗНИИЭП

Инв. № подл. | Подп. и дата | Взам. инв. №

20991-02 10

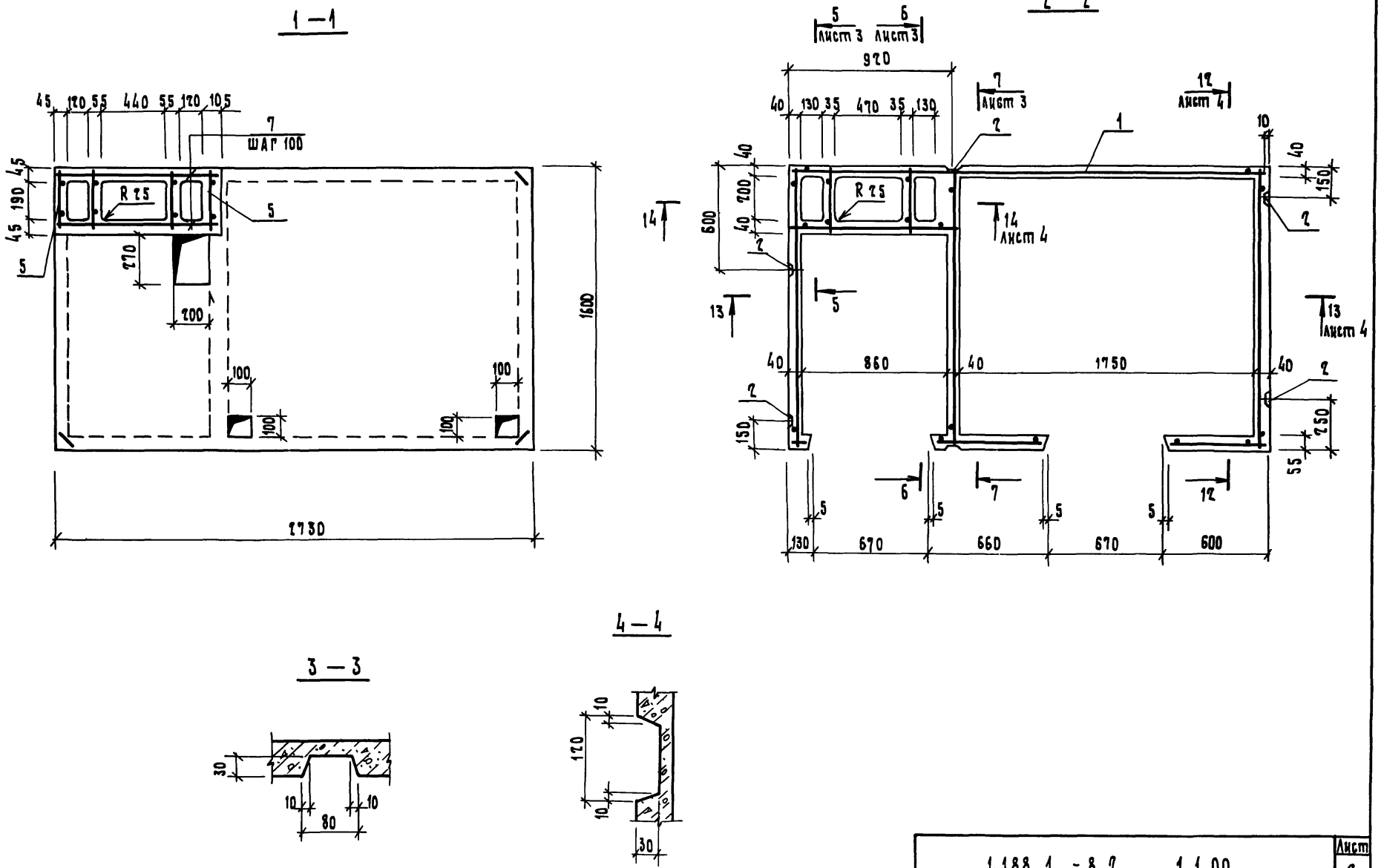
1 — 1
2 — 2
3 — 3
4 — 4
R 25
ШАГ 100
Лист 3
Лист 4
920
470
860
1750
670
660
600
2730
1600
1.188.1 - 8.2 1.1.00
Лист 2

20991-02 11

5 — 5

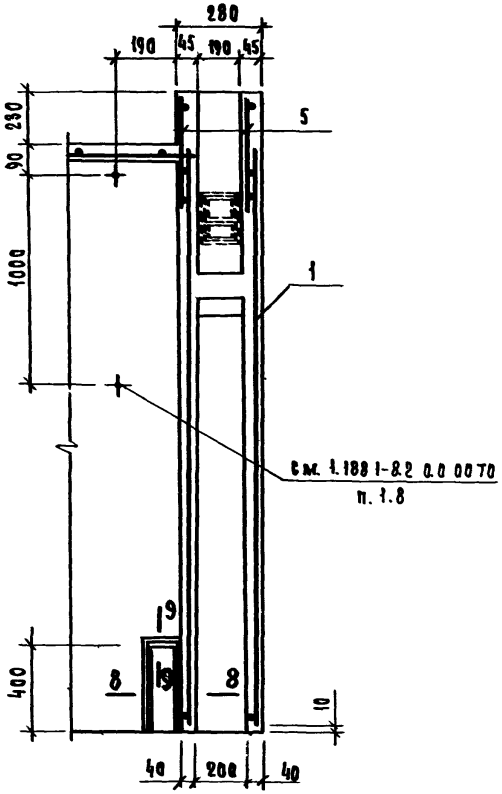

6 — 6

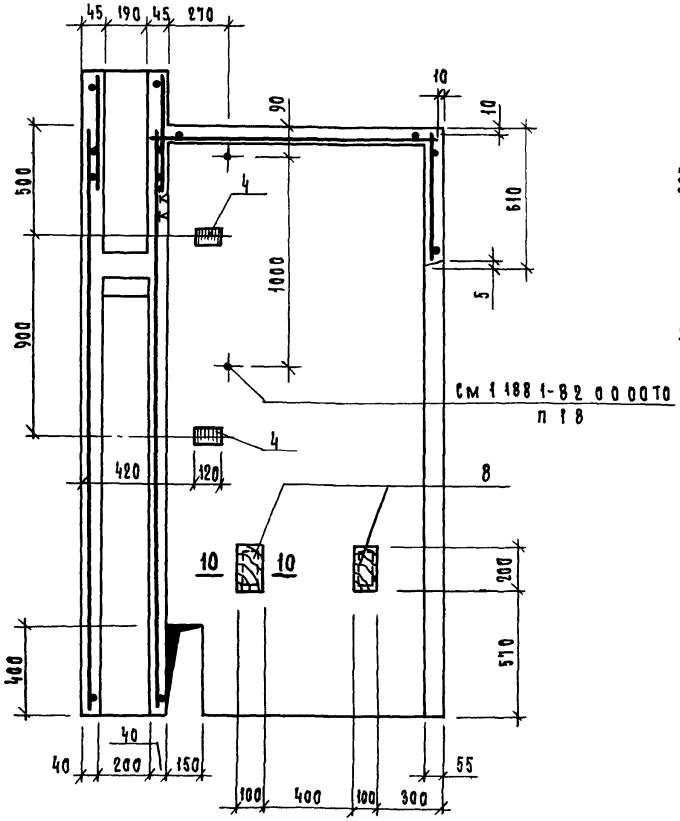

7 — 7

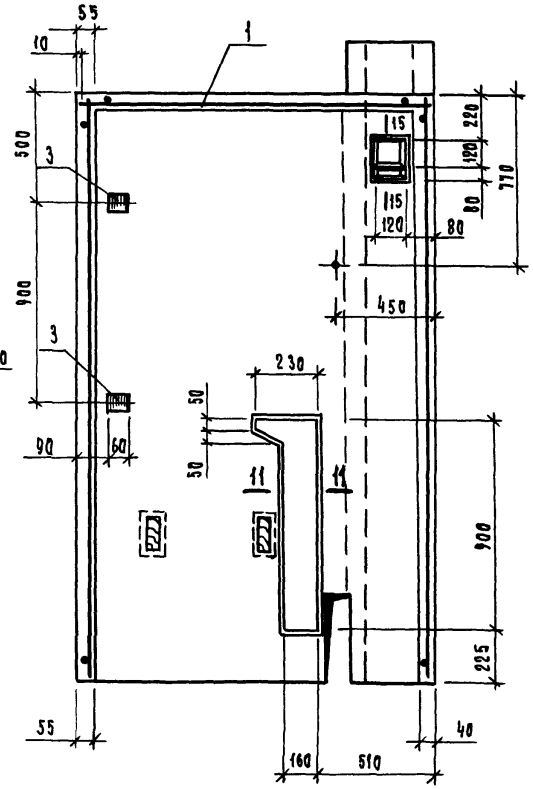

8 — 8

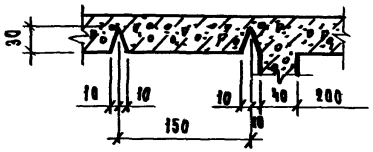

9 — 9

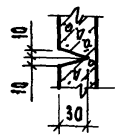

10 — 10

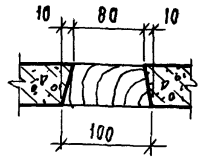

11 — 11

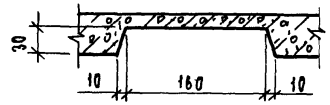

После установки труб холодной и горячей воды штрабу заделать цементным раствором марки 100

12 — 12

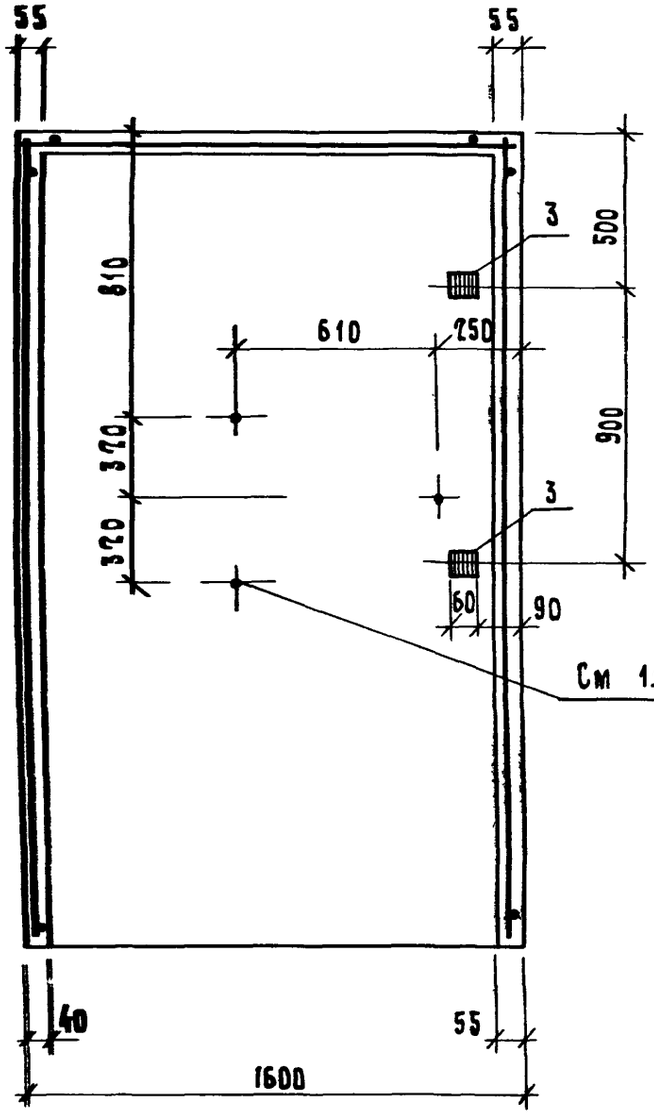

13 — 13

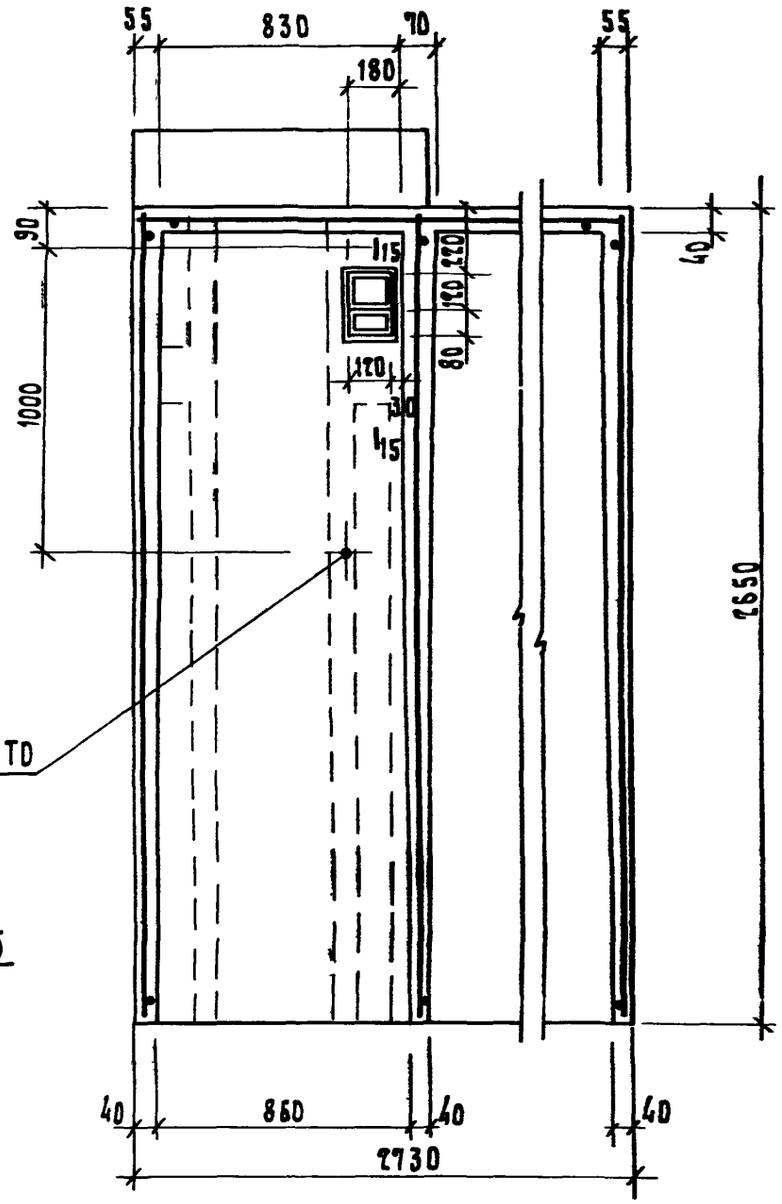

14 — 14

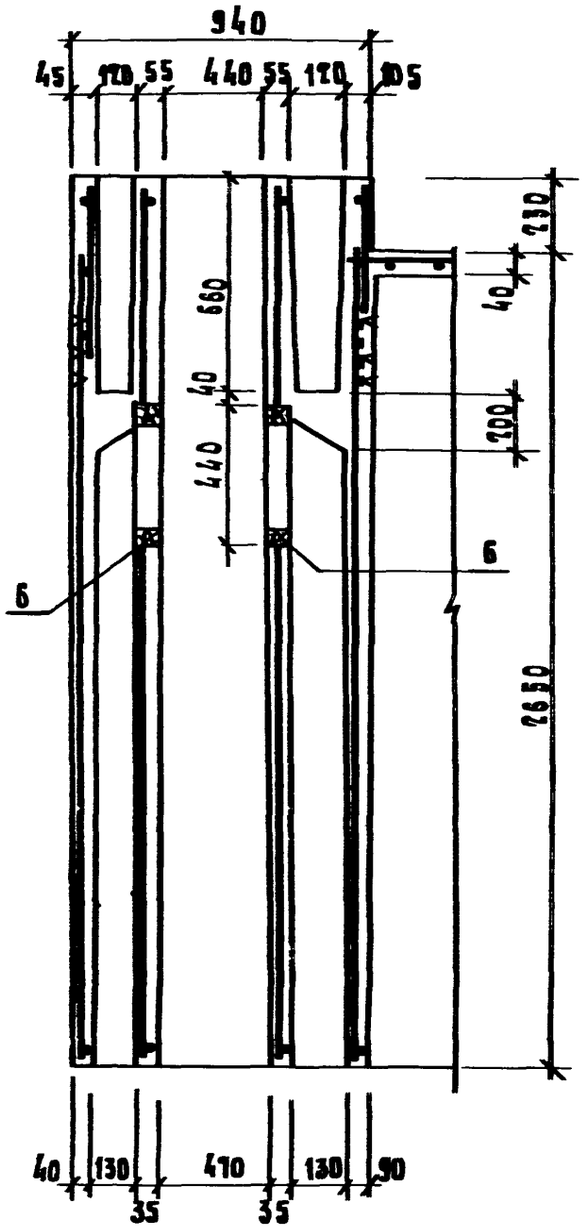

15 — 15

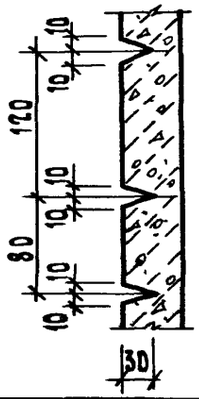

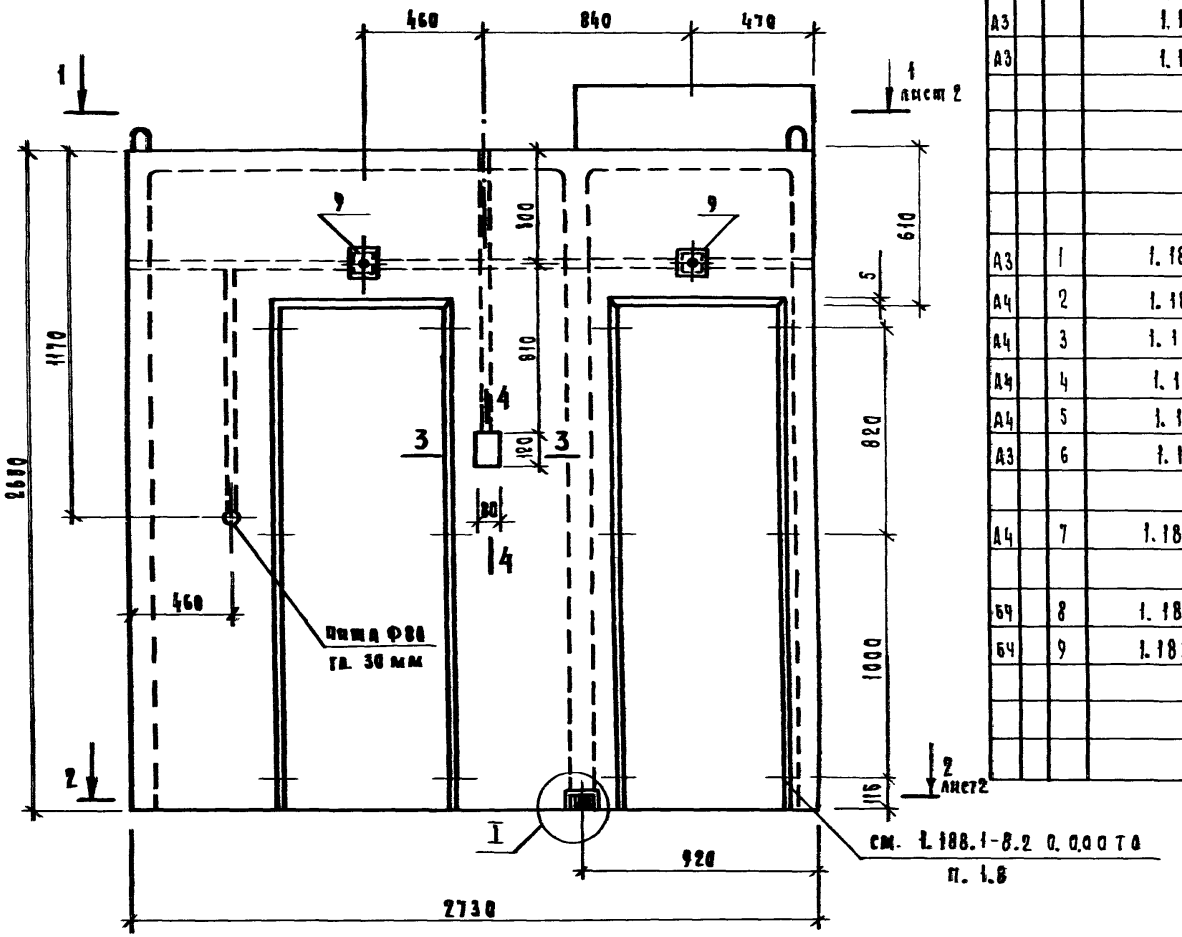

Формат	Зона	Поз	Обозначение	Наименование	Кол.	Примечание
				Документация		
А3			1.188.1-8.2 0.0.000ТО	Техническое описание		
А3			1.188.1-8.2 0.0.00ВС	Ведомость расхода стали		
				Сборочные единицы		
А3		1	1.188.1-8.8 2.0.00	Каркас пространственный КВ2а	1	
А4		2	1.188.1-8.8 8.0.00	Изделие закладное Мн1	6	
А4		3	1.188.1-8.8 8.0.00-02	Изделие закладное Мн3	4	
А4		4	1.188.1-8.8 8.0.00-03	Изделие закладное Мн4	2	
А4		5	1.188.1-8.8 1.3.00-04	Сетка арматурная С21	2	
А3		6	1.188.1-8.2 5.1.00-03	Рамка деревянная Пл4	2	
				Детали		
А4		7	1.188.1-8.8 1.6.00-02	Стержень отдельный С83	6	
				Древесина (пробка)		
Б4		8	1.188.1-8.2 1.1.01	100×200×50	2	
Б4		9	1.188.1-8.2 1.1.02	100×100×50	2	2 отв. Ф30
				Материал		
				Бетон тяжелый М200	1,53	м3

1. Узел I см. 1.188.1-8.2 1.1.00 лист 1.

2. Сечения 3-3, 4-4 см. 1.188.1-8.2 1.1.00 лист 2.

Нач. отд.	Гуров	
Н. контр.	Ильина	
ГИП	Гуров	
Рук. гр.	Ильина	
Ст. инж.	Лоскутова	
Ст. техник	Сокольников	

1.188.1-8.2 2.1.00

Колпак К2а

Стадия	Масса	Масштаб
Р	3800	1:20
Лист 1	Листов 4	

ПензНИИЭП

Инв. № подл. | Подп. и дата | Взам. инв. №

20991-02 14

1 — 1

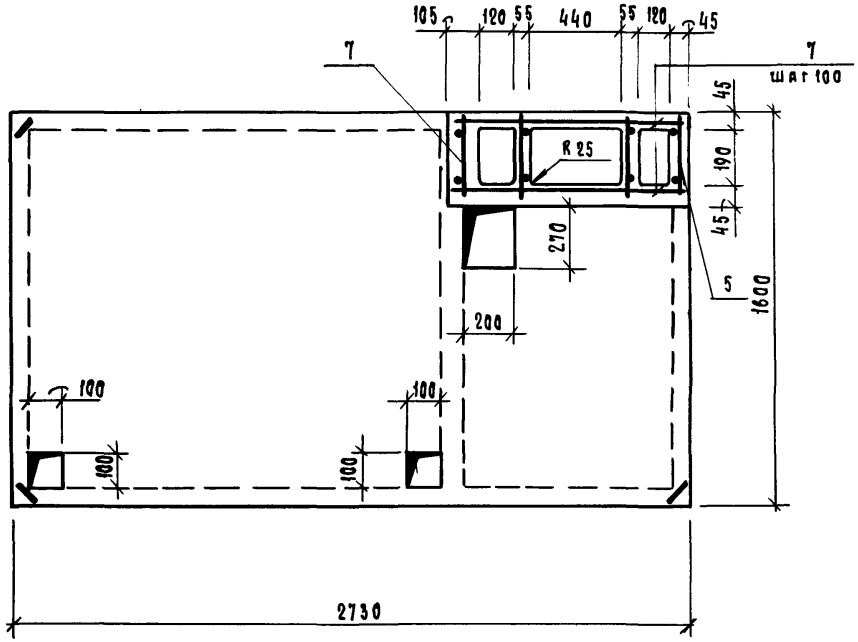

2 — 2

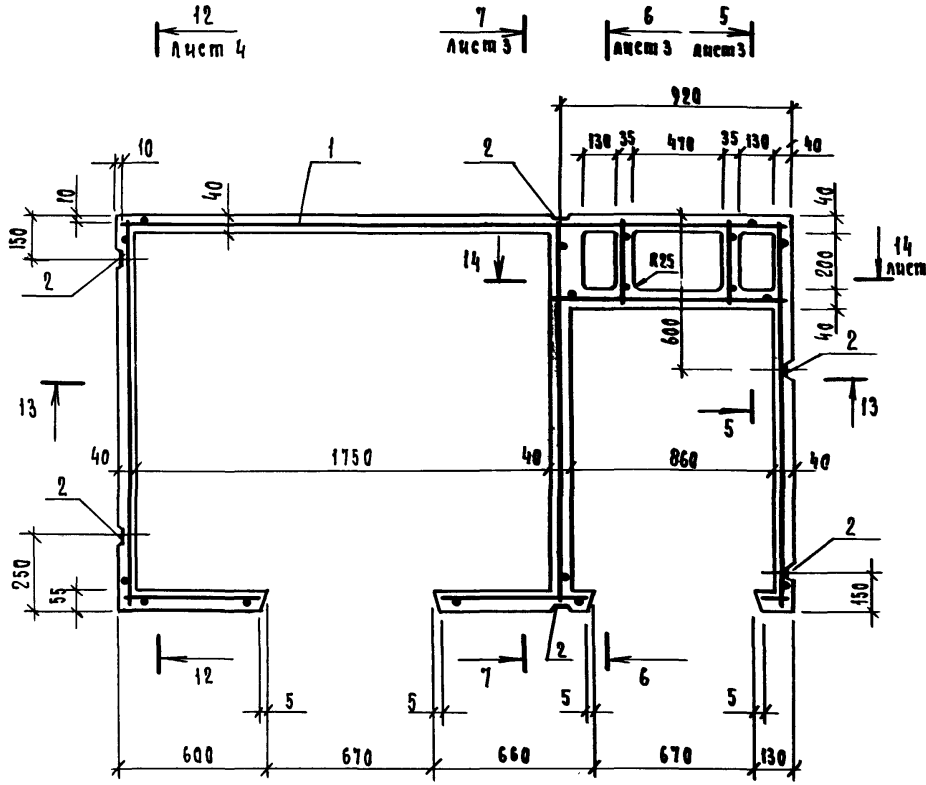

Инв. N подл.	Подп. и дата	Взам. инв. N

1.188.1 – 8.2 2.1.00	Лист 2

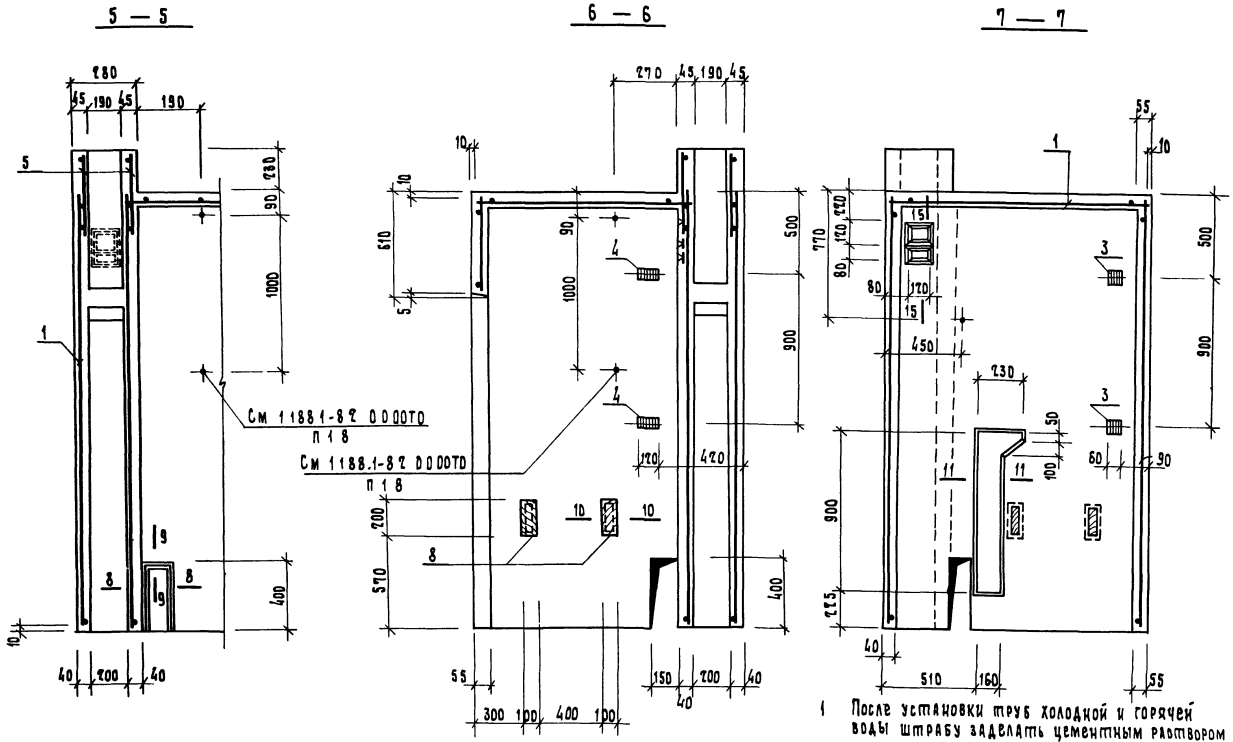

1 После установки труб холодной и горячей воды штрабу заделать цементным раствором марки 100

2 Сечения 8-8 . 11-11, 15-15 См 1188.1-82 1100л 3,4

1188 1 - 8.2 2 1 00	Лист 3

20991-02 16

Подп и дата взам инв N

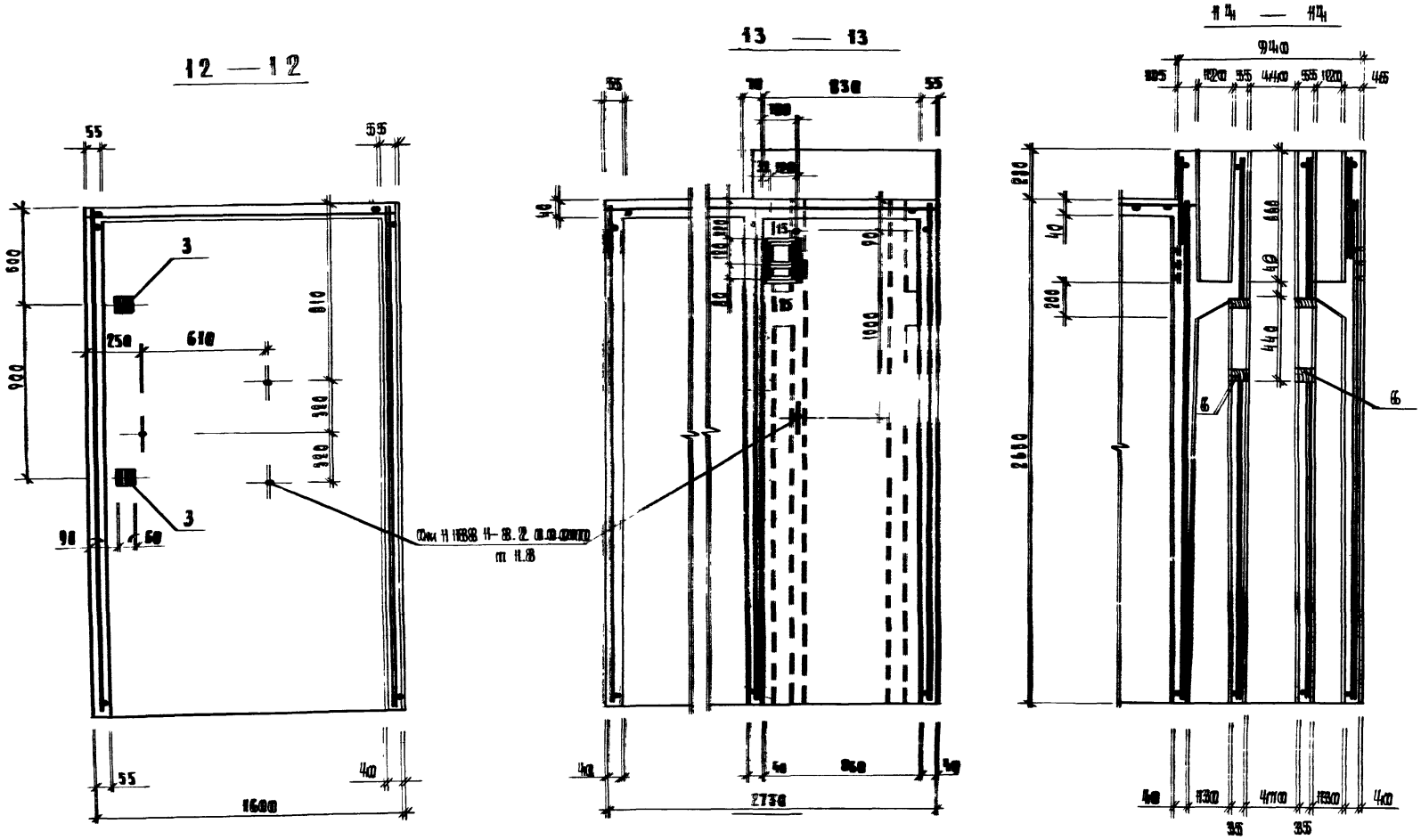

1. Сечение 15-15 см. 1.188.1-8.2.1.1.00 лист 4

1.188.1 - 8.2 2.1.00	4

20991-02 17

Рис. 1

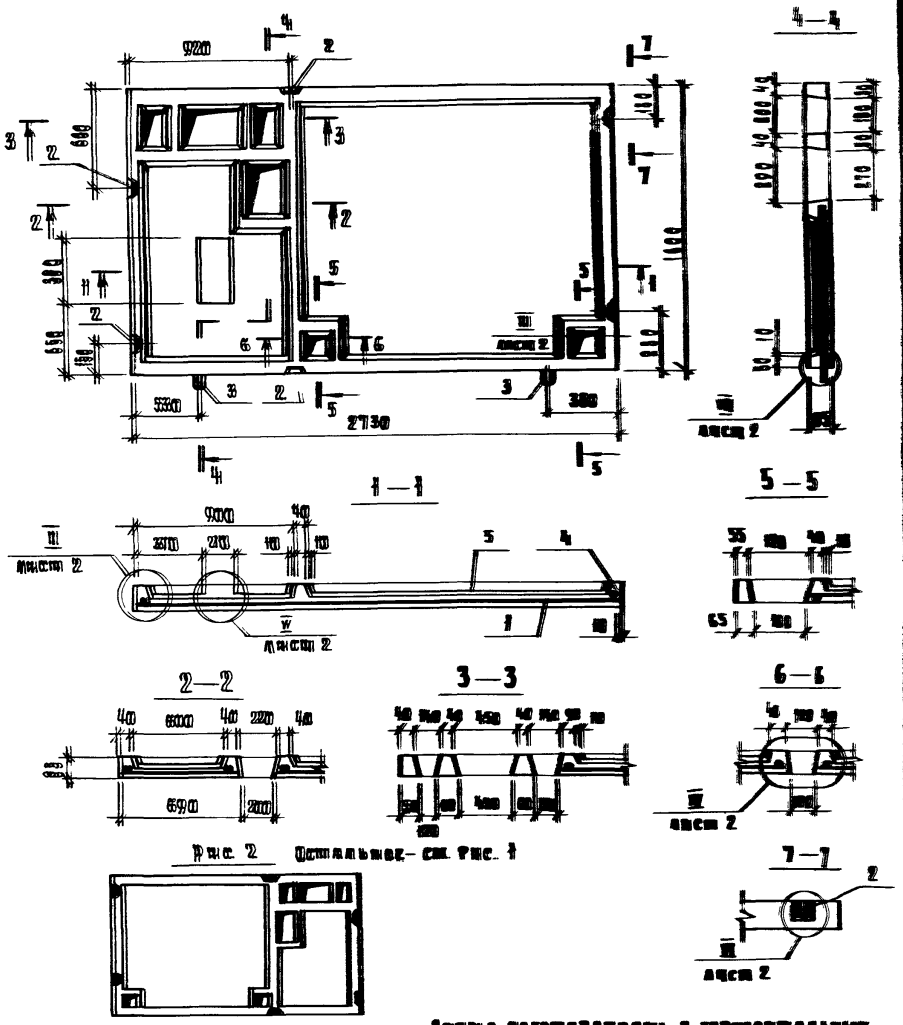

Рис. 2 Остальное — см. рис. 1

Обозначение	Рис	Марка
1.188.1-8.2 12.00	1	Д2тр
—01	2	Д2а

Днища изготавливать в горизонтальных формах ребрами вниз. Бетонирование днища выполнять после устройства пола согласно узлам, приведенным на листе 2.

Формат	Зона	Поз.	Обозначение	Наименование	Кол.	Примечание
				Документация		
А3			1.188.1-8.2 00.00ТО	Техническое описание		
А3			1.188.1-8.2 00.00ВС	Ведомость расхода стали		
				Сборочные единицы		
А4		1	1.188.1-8.8 12.00СБ	Сетка арматурная С10	1	
А4		2	1.188.1-8.8 80.00-01	Изделие закладное Мн2	6	
				Детали		
А4		3	1.188.1-8.8 51.00	Петля строповочная П1	2	
				Материалы		
		4		Бетон тяжелый марки 200	0,23	м³
		5		Плитка керамическая для		
				полов ГОСТ 6787-80	3,78	м²
			Различия исполнений	1.188.1-8.2 1.2.00 и		
			1.188.1-8.2 1.2.00-01 по	Сборочному чертежу		

Гл. инж.	Туров	
Гл. инж.	Ильина	
Гл. инж.	Туров	
Гл. инж.	Ильина	
Гл. инж.	Лесчукова	

1.188.1-8.2 1.2.00

Днище А (Д2тр, Д2а)

Стадия	Масса	Масштаб
Р	580	1:25

Лист 1 | Листов 2

ЛенЗНИИЭП

20991-02 18

II

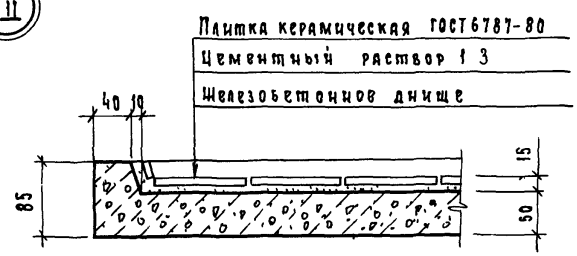

III

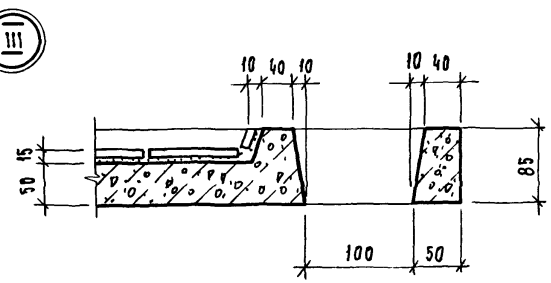

IV

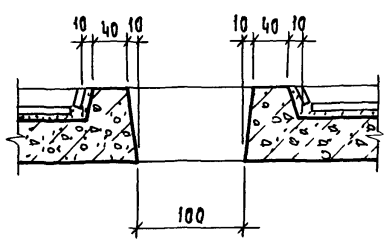

V

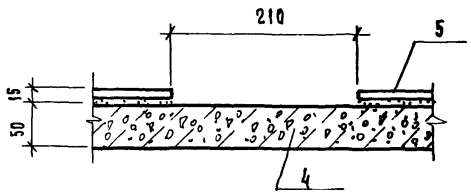

VI

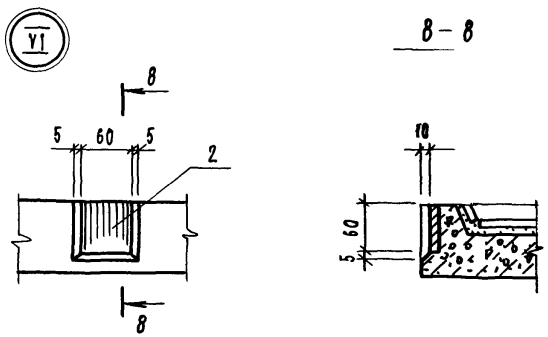

VII

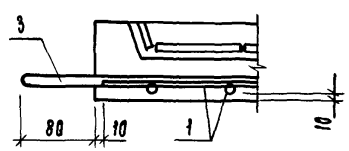

Петлю (поз 3) привязать к сетке (поз 1)

1 188.1-82 4.0.00 — изображено
1 188 1-82 4.0.00-01 — зеркальное отражение

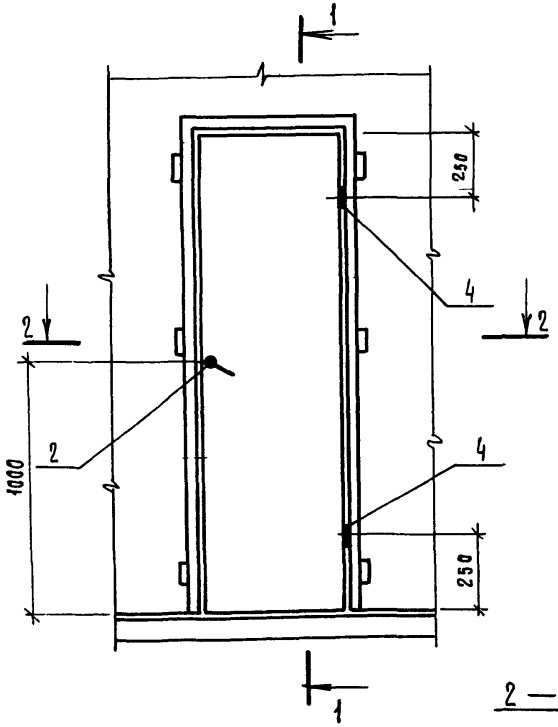

1—1

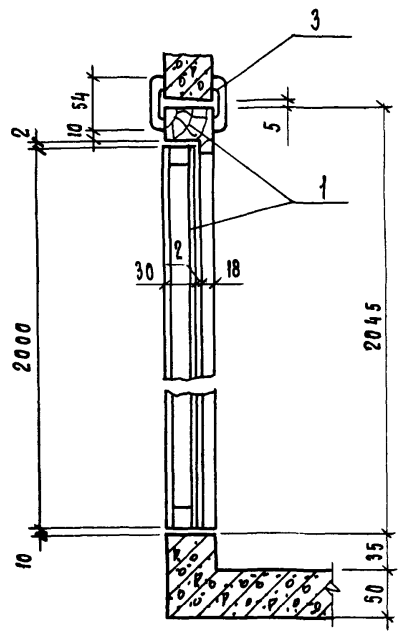

2—2

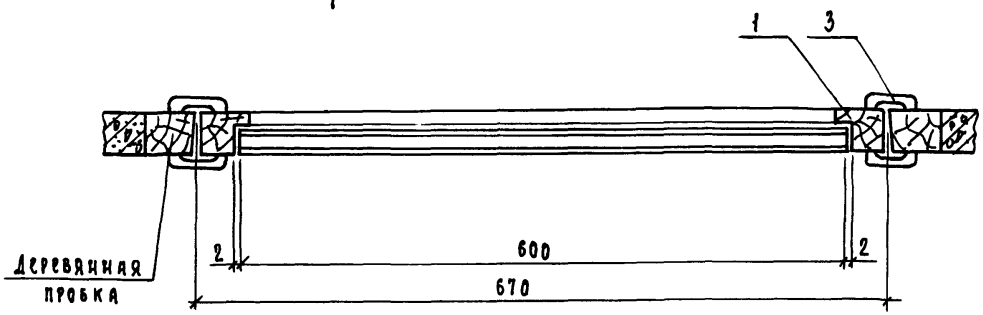

Обозначение	Марка
1.188 1-82 4.0.00	ДГ 27-7с
-01	ДГ 27-7сл

Формат	Зона	Поз	Обозначение	Наименование	Кол	Примечание
				Сборочные единицы		
А4		1	Серия 1.136-10, лист 2	Дверной блок ДГ 21-7с		
				ГОСТ 6629-74*		
				Стандартные изделия		
		2		Защелка врезная фалевая	1	
				ЗЩ1Д-2 ГОСТ 5089-80		
		3		Наличник ГОСТ 8242-75	9,8	м
				тип 1 сеч 13×54		
			Переменные данные для	исполнений		
				1.188 1-82 4.0.00		ДГ21-7с
				Стандартные изделия		
		4		Петля ПН4-Л ГОСТ 5088-78	2	
				1.188 1-82 4.0.00-01		ДГ21-7сл
				Стандартные изделия		
		4		Петля ПН4-П ГОСТ 5088-78	2	

1 Дверные блоки устанавливаются после термообработки кабин

2 Крепление дверных коробок выполнять на гвоздях к деревянным пробкам, заложенным в кожпаке кабины

3 Навеска полотна двери определяется маркой сантехнической кабины

4 Полотно двери, лицевую поверхность коробок и наличников окрасить масляной краской за 2 раза

Нач.отд	Гуров	
ГИП	Гуров	
Н.контр	Ильина	
Рук.гр.	Ильина	
Ст.инж	Гиль	

1 188 1-82 4.0.00

Дверь ДГ 21-7с, ДГ 21-7сл

Стадия	Лист	Листов
Р		1

ЛенЗНИИЭП

1.188.1 5.0.00 – изображено

1.188.1 5.0.00-01 – зеркальное отражение

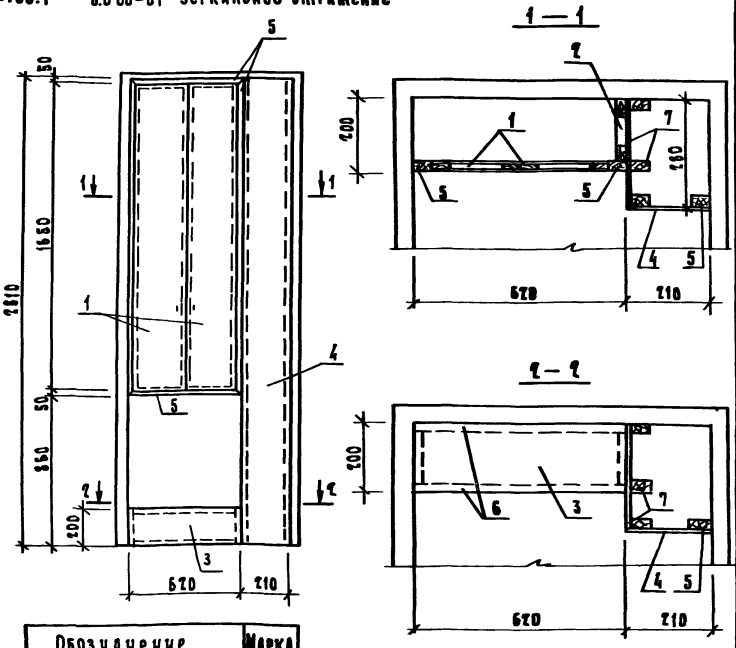

Обозначение	Марка
1.188.1-8.2 5.0.00	Ш1пр
-01	Ш1А

1. В настоящей серии отделка щитов (поз.1...4;7) принята инсулайком. По требованию заказчика инсулайк может быть заменен другими видами отделочных материалов.
2. Полки в хозяйственных шкафах устанавливаются шаткие по требованию заказчика.
3. Вырезку отверстий для труб и подгонку щитов производить по месту.

Формат	Зона	Поз.	Обозначение	Наименование	Кол.	Примечание
				Документация		
А3			1.188.1-8.2 ОООТО	Техническое описание		
				Сборочные единицы		
				Щит деревянный		
А3		1	1.188.1-8.2 5.1.00-02	НД2	2	
А3		2	-03	НД3	1	
				Детали		
Б4		3	1.188.1-8.2 5.0.01	Инсулайк б=4 200×670	0,25	м²
Б4		4	1.188.1-8.2 5.0.02	Инсулайк б=4 210×2610	0,55	м²
Б4		5	1.188.1-8.2 5.0.03	Брусок 50×22 ℓ=1350	0,003	м³
Б4		6	1.188.1-8.2 5.0.04	Брусок 50×18 ℓ=3060	0,005	м³
			Переменные данные для исполнений			
				1.188.1 5.0.00		Ш1пр
				Сборочные единицы		
А3		7	1.188.1-8.2 5.1.00	Щит деревянный НД1пр	1	
				1.188.1 5.0.00-01		Ш1А
				Сборочные единицы		
А3		7	1.188.1-8.2 5.1.00-01	Щит деревянный НД1А	1	

Нач. отд.	Гуров	
Н. контр.	Ильина	
ГИП	Гуров	
Рук. гр.	Ильина	
Ст. инж.	Аскутова	

1.188.1-8.2 5.0.00

Шкаф Ш
(Ш1пр; Ш1А)

Стадия	Масса	Масштаб
Р	см. спецификацию	
Лист	Листов 1	

ЛенЗНИИЭП

Инв. № подл. | Подп. и дата | Взам. инв. №

Формат	Зона	Поз.	Обозначение	Наименование	Кол.	Примечание
				Документация		
А3			1.188.1-8.2 5.1.00СБ	Сборочный чертеж		
А3			1.188.1-8.2 0.0.00ТО	Техническое описание		
			Переменные данные	для исполнений		
				1.188.1-8.2 5.1.00		ИД 1пр
				Детали		
Б4		1	1.188.1-8.2 5.1.01	Брусок 50×22 ℓ=8260	0,009	м³
Б4		2	1.188.1-8.2 5.1.02	Инсулак δ=4 180×860	0,24	м²
Б4		3	1.188.1-8.2 5.1.03	Инсулак δ=4 100×1750	0,18	м²
				1.188.1-8.2 5.1.00-01		ИД 1а
				(то же как для		
				1.188.1-8.2 5.1.00)		

Нач. отд.	Туров	
Н. контр.	Ильина	
Гип.	Туров	
Рук. гр.	Ильина	

1.188.1-8.2 5.1.00

Щит деревянный ИД (ИД 1 ... ИД 4)

Стадия	Лист	Листов
Р	1	2

ЛенЗНИИЭП

Формат	Зона	Поз.	Обозначение	Наименование	Кол.	Примечание
				1.188.1-8.2 5.1.00-02		ИД 2
				Детали		
Б4		1	1.188.1-8.2 5.1.04	Брусок 50×16 ℓ=3940	0,003	м³
Б4		2	1.188.1-8.2 5.1.05	Инсулак δ=4 260×1650	0,43	м²
Б4		3	1.188.1-8.2 5.1.06	Плита древесноволокнистая		
				ГОСТ 4598-74* δ=4		
				260×1650	0,43	м²
				1.188.1-8.2 5.1.00-03		ИД 3
				Детали		
Б4		1	1.188.1-8.2 5.1.07	Брусок 50×16 ℓ=3980	0,003	м³
Б4		2	1.188.1-8.2 5.1.08	Плита древесноволокнистая		
				ГОСТ 4598-74* δ=4		
				180×1750	0,31	м²
				1.188.1-8.2 5.1.00-04		ИД 4
				Детали		
Б4		1		Брусок 50×22 ℓ=1170	0,001	м³

Инв. № подл. | Подп. и дата | Взам. инв. №

1.188.1-8.2 5.1.00

Лист 2

20991-02 22

Рис. 1

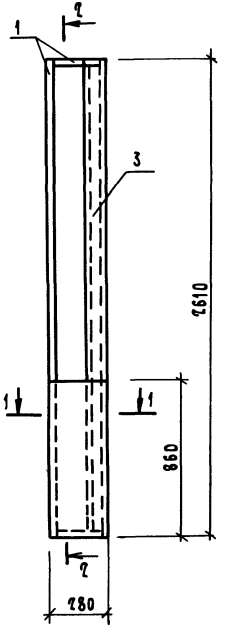

2 – 2

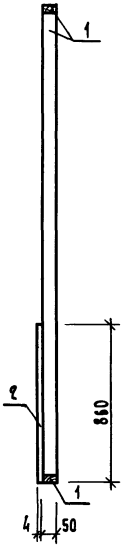

Рис. 2

Остальное - см. рис. 1



Рис. 3

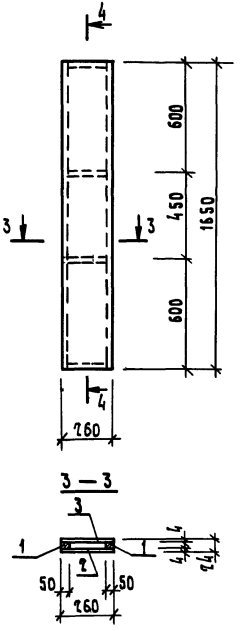

4 – 4

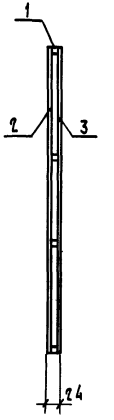

3 – 3

Рис. 4

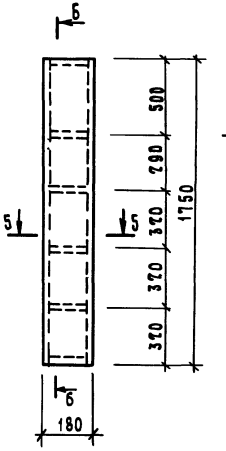

6 – 6

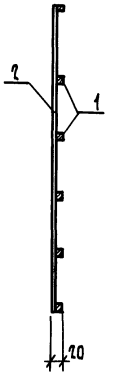

5 – 5

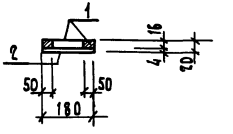

1 – 1

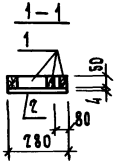

Рис. 5

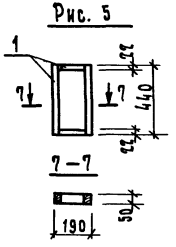

Обозначение	Рис.	Марка
1.188.1 - 8.2 5.1.00	1	ИД 1пр
– 01	2	ИД 1А
– 02	3	ИД 2
– 03	4	ИД 3
– 04	5	ИД 4

Нач. отд.	Гуров		
Н. контр.	Ильина		
ГИП	Гуров		
Рук. гр.	Ильина		

1.188.1 - 8.2 5.1.000 СБ

Щит деревянный ИД (ИД 1... ИД 4) Сборочный чертеж

Стадия	Масса	Масштаб
Р	–	
Лист	Листов 1	

ЛенЗНИИЭП

Ведомость расхода стали на элемент, кг

Марка элемента	Изделия арматурные						Всего	Изделия закладные												Всего	Общий расход
	Арматура класса							Арматура класса									Прокат марки				
	А-III			Вр I				А-III			Ас-II			А-I			ВСт 3 кп				
	ГОСТ 5781-82			ГОСТ 6727-80				ГОСТ 5781-82			ГОСТ 5781-82			ГОСТ 5781-82			ГОСТ 103-76				
	Ф8		Итого	Ф3		Итого		Ф8		Итого	Ф12	Ф16		Итого	Ф10		Итого	-6х60		Итого		
К2пр К2А	0,80		0,80	22,93		22,93	23,73	3,96		3,96		15,40		15,40				2,26		2,26	21,62	45,35
Д2пр Д2А				4,41		4,41	4,41	1,92		1,92					1,72		1,72	1,02		1,02	4,66	9,07

Ведомость расхода стали на кабину (соединительные элементы), кг

Марка элемента	Изделия соединительные												Всего
	Арматура класса			Профильная сталь марки									
	А-I			ВСт 3кп									
	ГОСТ 5781-82			ГОСТ 103-76				ГОСТ 5915-70*			ГОСТ 6958-78		
	Ф6		Итого	-6х40	-6х60		Итого	Гайка М6		Итого	Шайба 6		Итого	
26К27пр-Т 26К27А-Т	0,22		0,22	1,14	2,14		3,28	0,06		0,06	0,03		0,03	3,59

Нач отд	Гуров		
Н контр	Ильина		
ГИП	Гуров		
Рук гр	Ильина		
Ст инж	Лоскутова		

1 188 1-82 00 00 ВС

Ведомость расхода стали

Стадия	Лист	Листов
Р		1

ЛенЗНИИЭП

Инв. N подл. | Подп. и дата | Взам. инв. N

№ строки	Наименование материала и единица измерения	Коэф. Котх.	Код материала	Ед. изм.	Кол. на марку 2СК27пр-Т	Кол. на марку 2СК27а-Т
	Сортовой прокат обыкновен-					
2	ного качества		093000			
3	Сталь арматурная класса					
4	А-I, кг	1,01	093004	116	1,96	1,96
5	Сталь мелкосортная (без					
6	обручной), кг		093300	116	1,74	1,74
7	диам. 10, кг		Ф10	116	1,74	1,74
8	Катанка, кг		093400	116	0,22	0,22
	диам. 6, кг		Ф6	116	0,22	0,22
10	Сталь арматурная класса					
11	Ас-II, кг	1,01	093004	116	15,55	15,55
12	Сталь мелкосортная (без					
13	обручной), кг		093300	116	15,55	15,55
14	диам. 16, кг		Ф16	116	15,55	15,55
15	Сталь арматурная класса					
16	А-III, кг	1,01	093300	116	6,75	6,75
17	Катанка, кг		093400	116	6,75	6,75
18	диам. 8, кг		Ф8	116	6,75	6,75
	Итого сортового проката					
20	обыкновенного качества, кг		093000	116	24,26	24,26
21	прокат листовой рядовой,					
22	кг		097100	116	6,62	6,62
23			097200			
24			097300			

Нач. отд.	Руров		
Н. контр.	Ильина		
ГИП	Гуров		
Рук. гр.	Ильина		
Бат. инж.	Тихоненко	Тихон	

1.188.1 - 8.2 0.0.00РМ

Ведомость расхода материалов

Стадия	Лист	Листов
Р	1	3

ЛенЗНИИЭП

Инв. № подл. | Подп. и дата | Взам. инв. №

№ строки	Наименование материала и единица измерения	Коэф. Котх.	Код материала	Ед. изм.	Кол. на марку 2СК27пр-Т	Кол. на марку 2СК27а-Т
1	Итого стали в натуральной					
2	массе, кг			116	30,88	30,88
3	В том числе по укрупнен-					
4	ному сортаменту:					
5	Сталь крупносортная, кг		093100			
6			095100	116	5,47	5,47
7	Сталь мелкосортная, кг		093300			
8			095300	116	18,53	18,53
9	Катанка, кг		093400	116	6,97	6,97
10	Металлоизделия промышлен-					
11	ного назначения					
12	(метизы)		120000			
13	Проволока стальная низко-					
14	углеродистая периодичес-					
15	кого профиля, кг	1,02	121400	116	27,89	27,89
16	Вр-I					
17	Итого металлоизделий					
18	промышленного назначения					
19	кг			116	27,89	27,89
20	Итого стали, приведенной					
21	к стали класса А-I, кг			116	71,40	71,40
22	то же к стали марки					
23	Вст 3, кг			116	6,78	6,78

Инв. № подл. | Подп. и дата | Взам. инв. №

1.188.1 - 8.2 0.0.00РМ

Лист 2

№ строки	Наименование материала и единица измерения	Коэф Кстх	Код материала	Код ед изм	Кол на марку 2СК21пр-Т	Кол на марку 2СК21д-Т
1	Всего стали приведен-					
2	ной к классу А-I,					
3	к марке Вст.3, кг			116	78,18	78,18
4	Продукция лесозагото-					
5	вительной и лесопильно-					
6	-деревообрабатывающей					
7	промышленности		530000			
8	Пиломатериалы качествен-					
9	ные, м³		533100	113	0,047	0,047
10	Блоки дверные в сборе					
11	(комплектно), м²		536110	055	2,78	2,78
12	Плиты древесноволокнистые					
13	полутвердые, м²		553621	055	1,17	1,17
14	Расход пиломатериалов					
15	в круглом лесе, м³			113	0,094	0,094
16	Портландцемент		573110			
17	М 400, кг	1,006	573112	116	616	616
18	Плитки керамические					
19	для полов (металлические),					
20	м²		575240	055	3,78	3,78
21	Линолеум, м²			055	2,08	2,08
22	Резина, м			006	1,80	1,80

Инв N подл. | Подп. и дата | Взам. инв. N

Инв N подл. | Подп. и дата | Взам. инв. N

gost.e-ecolog.ru