ТИПОВЫЕ КОНСТРУКЦИИ, ИЗДЕЛИЯ И УЗЛЫ ЗДАНИЙ И СООРУЖЕНИЙ

СЕРИЯ 1.188.1–8

ЖЕЛЕЗОБЕТОННЫЕ КАБИНЫ САНИТАРНО-ТЕХНИЧЕСКИХ УЗЛОВ ЖИЛЫХ ДОМОВ ДО 9 ЭТАЖЕЙ С ВЫСОТОЙ ЭТАЖА 3,0 м

ВЫПУСК 1

СТРОИТЕЛЬНЫЕ ЧЕРТЕЖИ КАБИН ТИПА 1 СК ИЗ ТЯЖЕЛОГО ЦЕМЕНТНОГО БЕТОНА

РАБОЧИЕ ЧЕРТЕЖИ

20991-01
ЦЕНА 1-03

gost.e-ecolog.ru

ЦЕНТРАЛЬНЫЙ ИНСТИТУТ ТИПОВОГО ПРОЕКТИРОВАНИЯ
ГОССТРОЯ СССР

Москва, А-445, Смольная ул., 22

Сдано в печать IV 1986 года

Заказ № 4887 Тираж 3.050 экз.

ТИПОВЫЕ КОНСТРУКЦИИ, ИЗДЕЛИЯ И УЗЛЫ ЗДАНИЙ И СООРУЖЕНИЙ

СЕРИЯ 1.188.1—8

ЖЕЛЕЗОБЕТОННЫЕ КАБИНЫ САНИТАРНО-ТЕХНИЧЕСКИХ УЗЛОВ ЖИЛЫХ ДОМОВ ДО 9 ЭТАЖЕЙ С ВЫСОТОЙ ЭТАЖА 3,0 м

ВЫПУСК 1

СТРОИТЕЛЬНЫЕ ЧЕРТЕЖИ КАБИН ТИПА 1СК ИЗ ТЯЖЕЛОГО ЦЕМЕНТНОГО БЕТОНА

РАБОЧИЕ ЧЕРТЕЖИ

РАЗРАБОТАНЫ ЛЕНЗНИИЭП

ГЛ. ИНЖЕНЕР ИНСТИТУТА — А.В.РЯЗАНОВ

ГЛ КОНСТРУКТОР ИНСТИТУТА — Р.А.ПОПОВ

ГЛ. КОНСТРУКТОР АПМ-1 — М.Н.СМОЛИЧ

ГЛ. ИНЖЕНЕР ПРОЕКТА — Е.П.ГУРОВ

УТВЕРЖДЕНЫ И ВВЕДЕНЫ В ДЕЙСТВИЕ С 30.05.85 ГОСГРАЖДАНСТРОЕМ

ПРИКАЗ № 138 ОТ 08.05.85

20991-01 2

Обозначение	Наименование	Стр.
1.188.1-8.1 0.0.00ТО	Техническое описание	3
0.0.00Н	Номенклатура	5
1.0.00	Кабина 1СК 27пр-Т	6
1.0.00СБ	Кабина 1СК 27пр-Т Сборочный чертеж	6
2.0.00	Кабина 1СК 27л-Т	7
2.0.00СБ	Кабина 1СК 27л-Т Сборочный чертеж	7
3.0.00	Кабина 1СК (1СК 27пр-Т; 1СК 27л-Т) Схема расположения оборудования	8
1.1.00	Колпак К1пр	9
2.1.00	Колпак К1л	13
1.2.00	Днище Д (Д1пр; Д1л)	17
4.0.00	Дверь ДГ21-7Б; ДГ21-7Бл	19
5.0.00	Шкаф Ш (Ш1пр; Ш1л)	20
5.1.00	Щит деревянный ИД (ИД1... ИД3)	21
5.1.00СБ	Щит деревянный ИД (ИД1...ИД3) Сборочный чертеж	22

Обозначение	Наименование	Стр.
1.188.1-8.1 0.0.00ВС	Ведомость расхода стали	23
0.0.00РМ	Ведомость расхода материалов	24

Инв.№ подл. | Подп. и дата | Взам.инв.№

Нач.отд.	Гуров	
Н.контр.	Ильина	
ГИП	Гуров	
Рук.гр.	Ильина	
Ст.инж.	Гиль	

1.188.1 - 8.1 0.0.00

Содержание

Стадия	Лист	Листов
Р		1

ЛенЗНИИЭП

1. Общие данные
Конструктивные решения

1.1. Рабочие чертежи санитарно-технических кабин, представленные в данном выпуске, предназначены для применения при проектировании и строительстве жилых домов до 9 этажей с высотой этажа 3.0м

1.2. Чертежи серии 1.188.1-8 разработаны в составе следующих выпусков:

вып. 1 „Строительные чертежи кабин типа 1СК из тяжелого цементного бетона"

вып. 2 „Строительные чертежи кабин типа 2СК из тяжелого цементного бетона".

вып. 3 „Строительные чертежи кабин типа 2СК...1 из тяжелого цементного бетона"

вып. 4 „Строительные чертежи кабин типа 3СК из тяжелого цементного бетона"

вып. 5 „Строительные чертежи кабин типа 4СК из тяжелого цементного бетона"

вып. 6 „Строительные чертежи кабин типа 8СК из тяжелого цементного бетона"

вып. 7 „Строительные чертежи кабин типа 9СК из тяжелого цементного бетона"

вып. 8 „Арматурные и закладные изделия кабин типов 1СК, 2СК, 2СК...1,3СК, 4СК, 8СК, 9СК"

вып. 9 „Санитарно-технические чертежи оборудования кабин из тяжелого цементного бетона"

1.3. Типы кабин, их основные параметры и размеры приняты в соответствии с требованиями ГОСТ 18048-80*.

1.4. Кабины разработаны в правом и левом исполнении.

1.5. Каждая кабина состоит из 2х отдельно формуемых элементов: объемного колпака и поддона. Отделочные работы и монтаж электротехнического оборудования выполняются в заводских условиях. При этом электропроводка к светильникам, выключателям и розеткам выполняется в полиэтиленовых трубках, устанавливаемых до бетонирования по чертежам электротехнической части.

1.6. Кабины оборудованы горячим и холодным водоснабжением, канализацией.

1.7. Стояки водопровода и канализации расположены внутри кабины и закрыты декоративными щитами.

1.8. Крепление оборудования и дверных коробок санкабин предусмотрено к деревянным пробкам и закладным изделиям. По условиям завода-изготовителя указанные крепления могут выполняться шурупами в дюбели из поливинилхлорида, устанавливаемые в предварительно просверленные отверстия.

Крепление унитаза в проекте предусмотрено на эпоксидном клее.

2. Указания по изготовлению

2.1. Кабины изготавливаются из тяжелого армированного бетона марки 200 и формуются в металлических формах типа „Колпак"

2.2. Поддоны изготавливаются в горизонтальных формах и крепятся к объемному колпаку с помощью сварки.

2.3. Армирование кабин выполняются пространственными каркасами. При изготовлении должно быть обеспечено проектное положение арматуры с помощью пластмассовых фиксаторов.

2.4. Закладные изделия и пробки фиксируются в проектном положении путем привязки их вязальной проволокой к пространственному каркасу.

2.5. Внутренние поверхности стен кабин должны быть окрашены масляной краской за 2 раза по огрунтовке или облицованы (по усмотрению заказчика).

Наружные поверхности стен должны быть гладкими подготовленными под клеевую в краску или оклейку обоями.

Пол кабин облицовывается керамической плиткой при формовании.

Нач.отд	Руров		1.188.1-8.1 0.0.00ТО
Н.контр.	Ильина		
ГИП	Руров		Стадия: Р; Лист: 1; Листов: 2
Рук.гр.	Ильина		Техническое описание
			ЛенЗНИИЭП

Инв.№ подл. | Подп. и дата | Взам.инв.№

2.6. Открытые поверхности закладных изделий должны быть окрашены масляной краской за 2 раза.

2.7. Точность изготовления кабин требования к качеству поверхностей, правила приемки, методы контроля и испытаний приведены в ГОСТ 18048-80*

2.8. Отпускная прочность бетона должна быть не менее 70% от проектной марки при условии гарантии заводом-изготовителем достижения бетоном 100% прочности в возрасте 28 дней со времени изготовления. В противном случае изделия с завода-изготовителя должны отпускаться со 100% прочностью бетона.

2.9. При установке ванн следует обеспечить герметичность примыкания бортов ванн к стенкам кабины, исключающую возможность затекания воды.

3. Маркировка изделий

3.1. Маркировка кабин принята по ГОСТ 18048-80* и ГОСТ 23009-78,

3.2. Пример обозначения: 1СК 27пр-Т

1СК — тип кабины длиной 2730мм, шириной 1600мм

27 — округленная высота кабины – дм

пр — правый вариант исполнения

Т — тяжелый бетон

3.3. Полная марка кабины, указываемая на чертежах и на кабинах, должна приниматься с учетом комплектации и размещения инженерного оборудования по черт. выпуска 9.

4. Хранение и транспортирование

4.1. Хранение и транспортирование кабин должно производиться в соответствии с ГОСТ 18048-80.*

4.2. При хранении и транспортировании кабины устанавливаются на две деревянные подкладки h = 35см, укладываемые вдоль коротких сторон на расстоянии 30 см от края.

5. Паспортизация

5.1. Паспортизацию кабин производить в соответствии с ГОСТ 18048-80*, п.п. 6.1... 6.3.

6. Указания по монтажу

6.1. Подъем, погрузка, разгрузка и монтаж кабин производится с помощью специальной траверсы, гарантирующей одновременный подъем за четыре петли. Петли после монтажа кабин срезаются.

6.2. Установка кабин на перекрытие выполняется на выравнивающий слой выполненный, например, из сухого песка толщиной 10... 15 мм.

6.3. Монтаж кабин следует выполнять до установки примыкающих внутренних стен, расположение которых может затруднить соединение коммуникаций санкабин.

6.4. Отверстия в перекрытии в местах прохода труб санкабин нижележащего этажа замоноличиваются бетоном марки 200 перед установкой санкабин вышележащего этажа.

Арматурные изделия и требования к их изготовлению приведены в выпуске 8.

Инв.N подл. | Подп. и дата | Взам.инв.N

Рис. 1

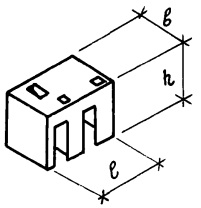

Рис. 2

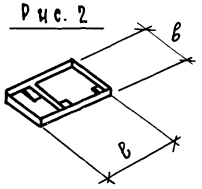

Рис. 3

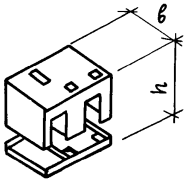

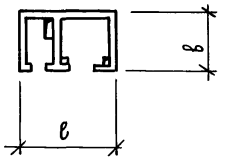

Обозначение	Марка		Рис.	Размеры, мм			Масса изделия, т [2]
	Кабины [1]	составных элементов кабины		ℓ	в	h	
1.188.1-8.1 1.1.00		К1пр	1	2730	1600	2650	3,28
1.188.1-8.1 1.2.00		Д1пр	2	2730	1600	85	0,60
1.188.1-8.1 1.0.00	1СК27 пр-Т		3	2730	1600	2740	3,88
1.188.1-8.1 2.1.00		К1л	4	2730	1600	2650	3,28
1.188.1-8.1 1.2.00-01		Д1л	5	2730	1600	85	0,60
1.188.1-8.1 2.0.00	1СК27 л-Т		6	2730	1600	2740	3,88

Рис. 4

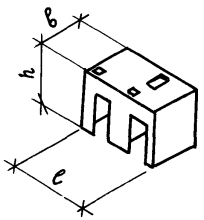

Рис. 5

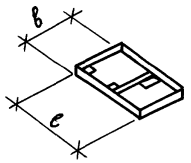

Рис. 6

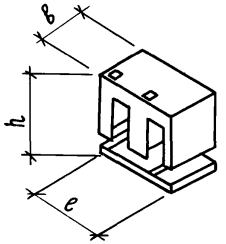

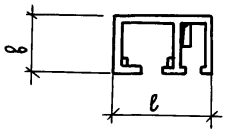

1. Полная марка кабины должна приниматься с учетом комплектации и размещения инженерного оборудования по чертежам выпуска 9.

2. Масса кабины дана без учета массы конструкции пола, облицовочных материалов стен и санитарно-технического оборудования.

Нач.отд.	Гуров		
Н.контр.	Ильина		
ГИП	Гуров		
Рук.гр.	Ильина		
Ст.инж.	Лоскутова		

1.188.1-8.1 0.0.00 Н

Номенклатура

Стадия	Лист	Листов
Р		1

ЛенЗНИИЭП

Инв.№ подл. | Подп. и дата | Взам.инв.№

Формат	Зона	Поз.	Обозначение		Наименование	Кол.	Примечание
					Документация		
А4			1.188.1-8.1	1.0.00 СБ	Сборочный чертеж		
А3			1.188.1-8.1	0.0.00 ТО	Техническое описание		
					Сборочные единицы		
А3		1	1.188.1-8.1	1.1.00	Колпак К 1пр	1	
А3		2	1.188.1-8.1	1.2.00	Днище Д1пр	1	
А3		3	1.188.1-8.1	4.0.00	Дверь ДГ21-7с	1	
А3		4	1.188.1-8.1	4.0.00-01	Дверь ДГ21-7сл	1	
А3		5	1.188.1-8.1	5.0.00	Шкаф Ш1пр	1	
					Детали		
БЧ		6	1.188.1-8.1	1.0.01	Изделие соединительное		
					Полоса $\frac{6\times40\ \text{ГОСТ}\ 103\text{-}76}{\text{Вст3кп2 ГОСТ 380-71*}}$		
					$\ell = 100$	6	0,19 кг

Нач. отд.	Гуров	
Н. контр.	Ильина	
ГИП	Гуров	
Рук. гр.	Ильина	
Ст. инж.	Гиль	

1.188.1 - 8.1 1.0.00

Кабина 1СК 27пр-Т

Стадия	Лист	Листов
Р		1

ЛенЗНИИЭП

Инв. № подл. | Подп. и дата | Взам. инв. №

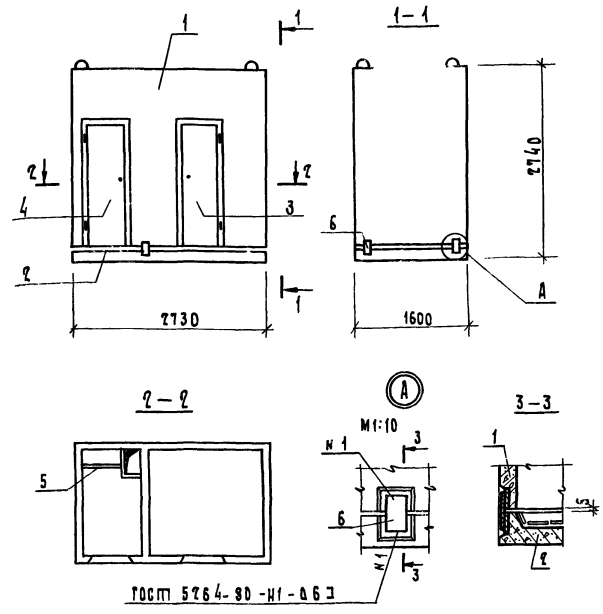

Масса кабины определена при плотности железобетона 2500 кг/м³, без учета массы конструкции пола, облицовочных материалов и оборудования.

Нач. отд.	Гуров	
Н. контр.	Ильина	
ГИП	Гуров	
Рук. гр.	Ильина	
Ст. инж.	Гиль	

1.188.1 - 8.1 1.0.00 СБ

Кабина 1СК 27пр-Т
Сборочный чертеж

Стадия	Масса	Масштаб
Р	3880	1:50

Лист | Листов 1

ЛенЗНИИЭП

Инв. № подл. | Подп. и дата | Взам. инв. №

Формат	Зона	Поз.	Обозначение	Наименование	Кол.	Примечание
				Документация		
А4			1.188.1-8.1 2.0.00СБ	Сборочный чертеж		
А4			1.188.1-8.1 1.0.00СБ	Сборочный чертеж		Узел А
А3			1.188.1-8.1 0.0.00ТО	Техническое описание		
				Сборочные единицы		
А3		1	1188.1-8.1 2.1.00	Колпак К1л	1	
А3		2	1.188.1-8.1 1.2.00-01	Днище Д1л	1	
А3		3	1.188.1-8.1 4.0.00	Дверь ДГ21-7с	1	
А3		4	1.188.1-8.1 4.0.00-01	Дверь ДГ21-2сл	1	
А3		5	1.188.1-8.1 50.00-01	Шкаф Ш1л	1	
				Детали		
Б4		6	1.188.1-8.1 1.0.01	Изделие соединительное		
				полоса $\frac{6\times40\ \text{ГОСТ}\ 103\text{-}76}{\text{Ст.3кп2 ГОСТ}\ 380\text{-}71^*}$		
				$\ell = 100$	6	0,19 кг

Нач.отд.	Гуров	1.188.1-8.1 2.0.00	
Н.контр.	Ильина	Кабина 1СК27л-Т	Стадия: Р; Лист: ; Листов: 1
ГИП	Гуров		
Рук.гр.	Ильина		
Ст.инж.	Гиль		ЛенЗНИИЭП

Инв.№ подл. | Подп. и дата | Взам.инв.№

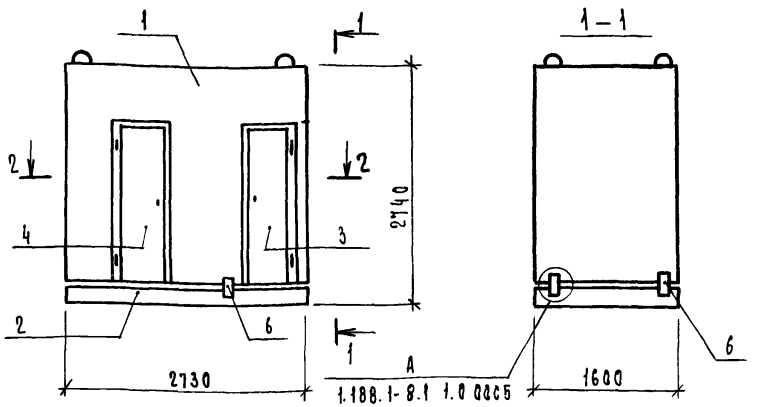

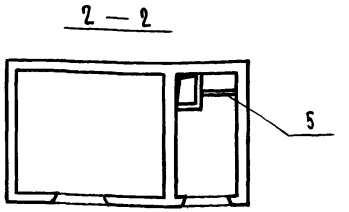

Масса кабины определена при плотности железобетона 2500 кг/м³, без учета массы конструкции типа, облицовочных материалов и оборудования

Нач.отд.	Гуров	1.188.1-8.1 2.0.00СБ	
Н.контр.	Ильина	Кабина 1СК27л-Т Сборочный чертеж	Стадия: Р; Масса: 3880; Масштаб: 1:50
ГИП	Гуров		Лист 1; Листов 1
Рук.гр.	Ильина		
Ст.инж.	Гиль		ЛенЗНИИЭП

Инв.№ подл. | Подп. и дата | Взам.инв.№

1.188.1-8.1 3.0.00

(1СК 27л-Т)

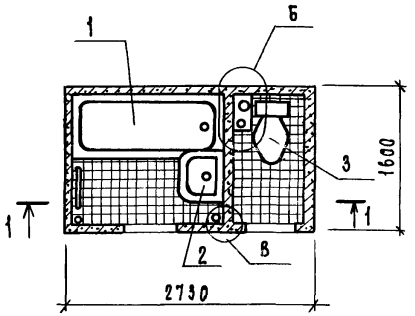

1.188.1-8.1 3.0.00-01

- зеркальное отражение

остальное - см. 1.188.1-8.1 3.0.00

(1СК 27пр-Т)

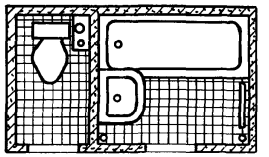

1—1

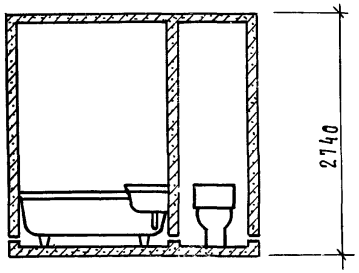

Б

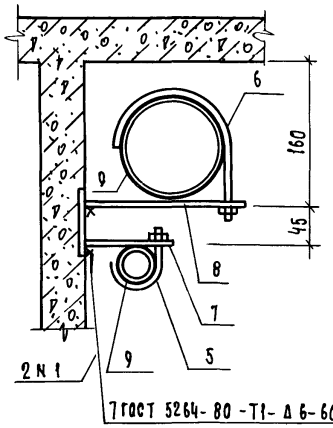

В

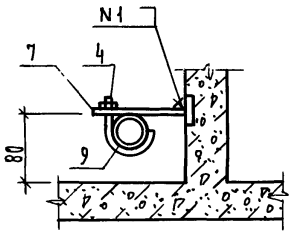

Формат	Зона	Поз.	Обозначение	Наименование	Кол.	Примечание
				Документация		
А3			1.188.1-8,1 0.0.00ТО	Техническое описание		
				Сборочные единицы		
		1		Ванна чугунная		
				эмалированная ГОСТ 1154-80	1	
		2		Умывальник керамический		
				ГОСТ 23759-79	1	
		3		Унитаз керамический		
				ГОСТ 22847-77	1	
				Детали		
				Изделие соединительное		
А4		4	1.188.1-8.8 9.0.00	МС1	2	
А4		5	1.188.1-8.8 9.0.00-01	МС2	2	
А4		6	1.188.1-8.8 9.0.00-02	МС3	2	
А4		7	1.188.1-8.8 10.0.00	МС4	4	
А4		8	1.188.1-8.8 10.0.00-01	МС5	2	
				Материалы		
		9	1.188.1-8.1 3.0.01	Прокладка резиновая		
				δ=3мм, в=10мм	1,8	м
			Различия исполнений	1.188.1-8.1 3.0.00 и		
			1.188.1-8.1 3.0.00-01 по	сборочному чертежу		

Нач.отд.	Гуров	
Н.контр.	Ильина	
ГИП	Гуров	
Рук.гр.	Ильина	
Ст.инж.	Гиль	

1.188.1-8.1 3.0.00

Кабина 1СК (1СК 27пр-Т; 1СК 27л-Т) Схема расположения оборудования

Стадия	Масса	Масштаб
Р	—	1:50
Лист	Листов 1	

ЛенЗНИИЭП

Взам. инв. N | Подп. и дата | Инв. N подл.

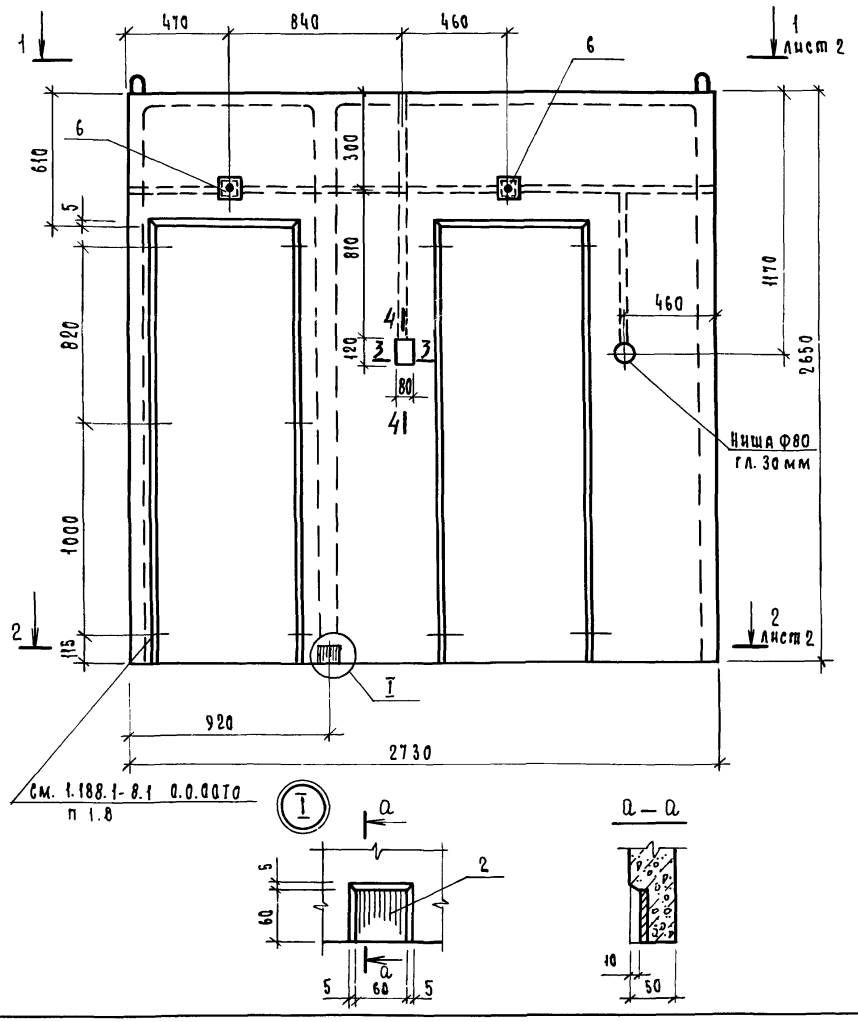

Формат	Зона	Поз.	Обозначение	Наименование	Кол.	Примечание
				Документация		
А3			1.188.1-8.1 0.0.00ТО	Техническое описание		
А3			1.188.1-8.1 0.0.00ВС	Ведомость расхода стали		
				Сборочные единицы		
А3		1	1.188.1-8.8 1.0.00-01	Каркас пространственный КП1пр	1	
А4		2	1.188.1-8,8 8.0.00	Изделие закладное Мн1	6	
А4		3	1.188.1-8.8 8.0.00-02	Изделие закладное Мн3	4	
А4		4	1.188.1-8.8 8.0.00-03	Изделие закладное Мн4	2	
				Детали		
				Древесина (пробки)		
Бч		5	1.188.1-8.1 1.1.01	100×200×50	2	
Бч		6	1.188.1-8.1 1.1.02	100×100×50	2	с отв. Ф30
				Материал		
				Бетон тяжелый марки М200	1,31	м³

1. Сечения 3-3, 4-4 см. 1.188.1-8.1 1.1.00 лист 2

Нач.отд.	Гуров	
Н.контр.	Ильина	
ГИП	Гуров	
Рук.гр.	Ильина	
Ст.инж.	Лоскутова	

1.188.1-8.1 1.1.00

Колпак К1пр

Стадия	Масса	Масштаб
Р	3290	1:20
Лист 1	Листов 4	

ЛенЗНИИЭП

20991-01 10

Инв.№ подл. | Подп. и дата | Взам. инв.№

1—1

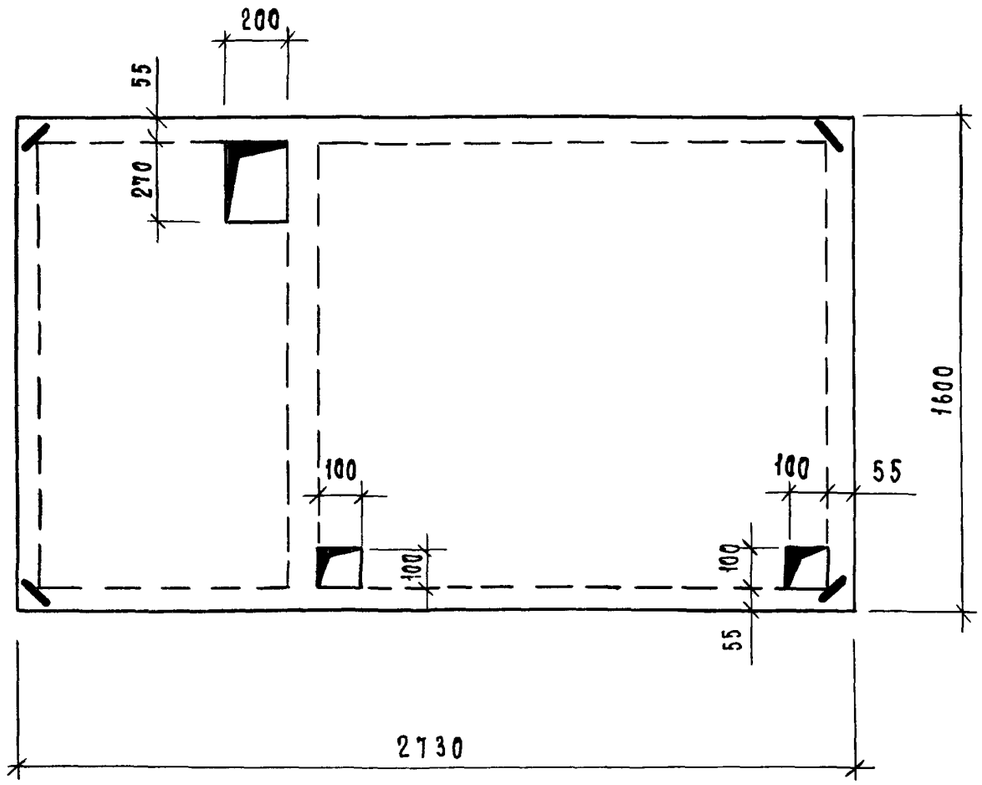

2—2

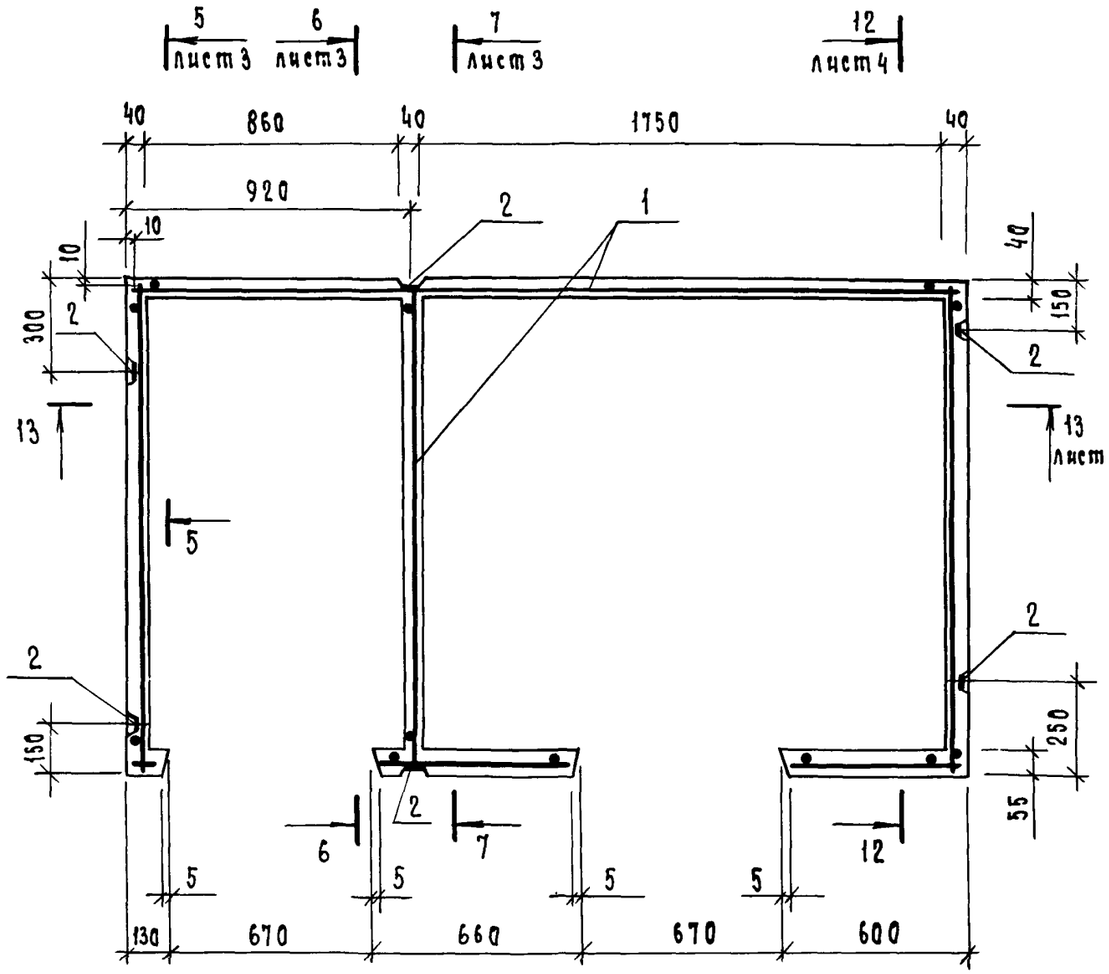

3—3

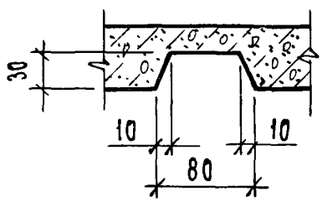

4—4

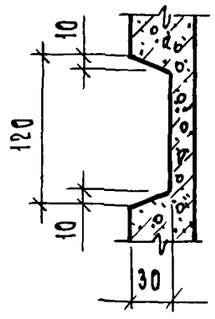

Инв N подл | Подп. и дата | Взам. инв. N

1.188.1-8.1 1.1.00

Лист 2

20991-01 11

5 – 5

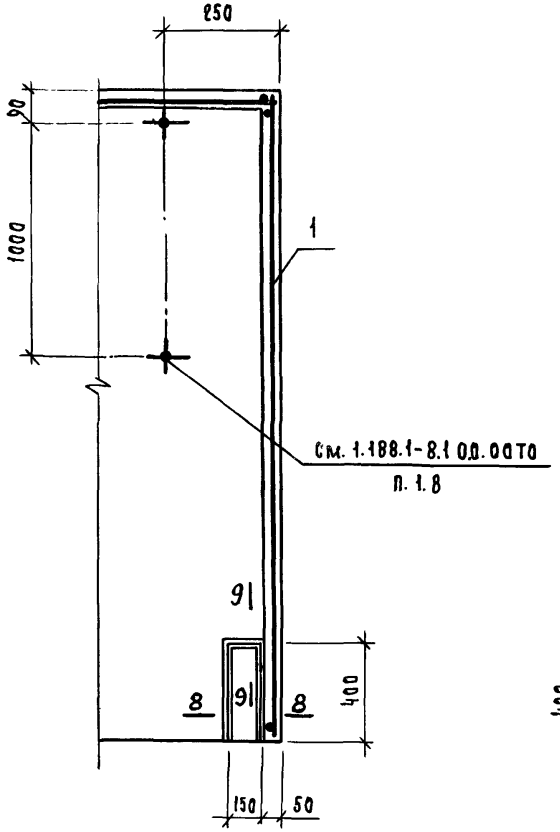

6 – 6

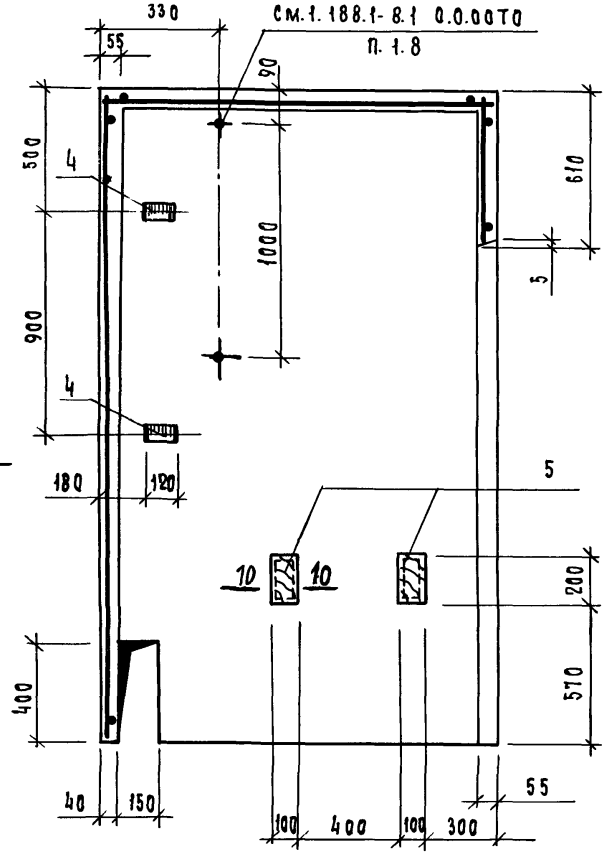

7 – 7

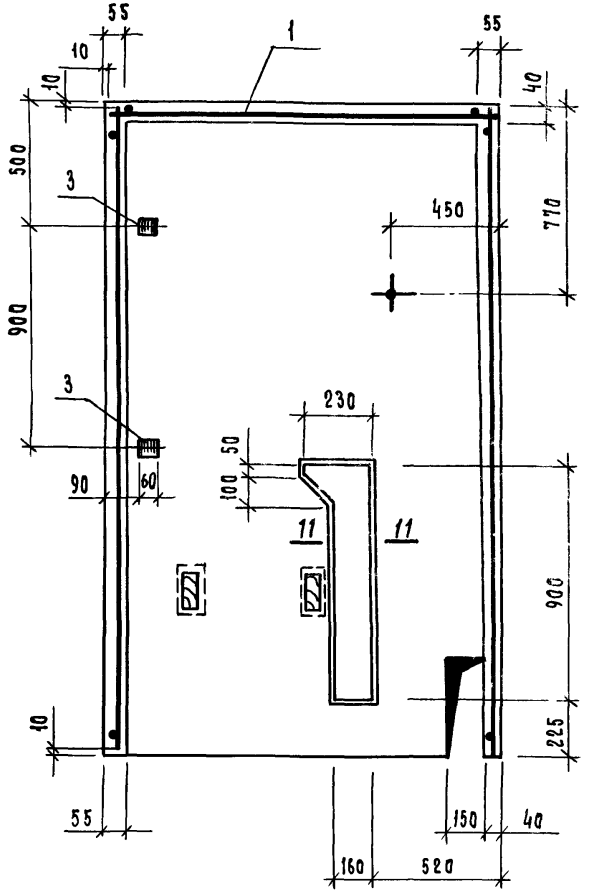

8 – 8

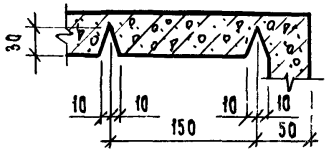

9 – 9

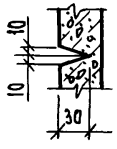

10 – 10

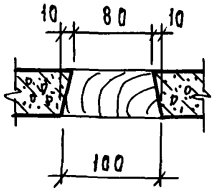

11 – 11

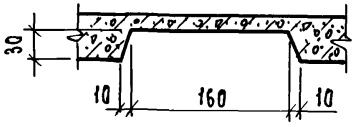

После установки труб холодной и горячей воды штрабу заделать цементным раствором марки 100.

Инв. N подл.	Подп. и дата	Взам. инв. N

12 — 12

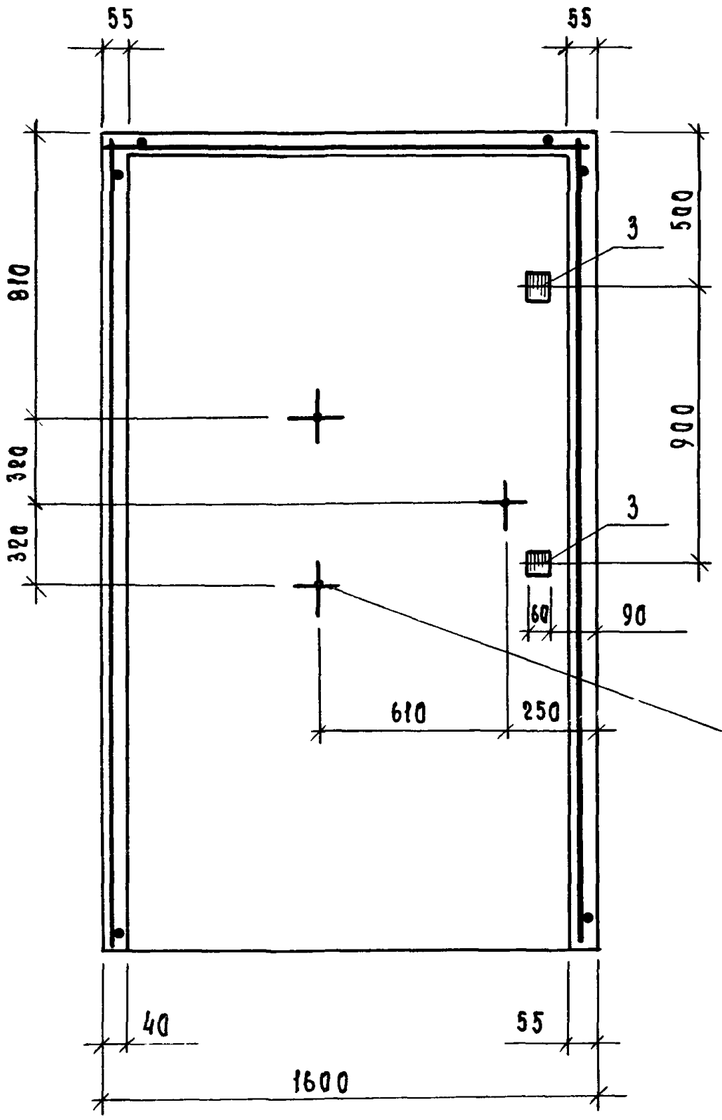

13 — 13

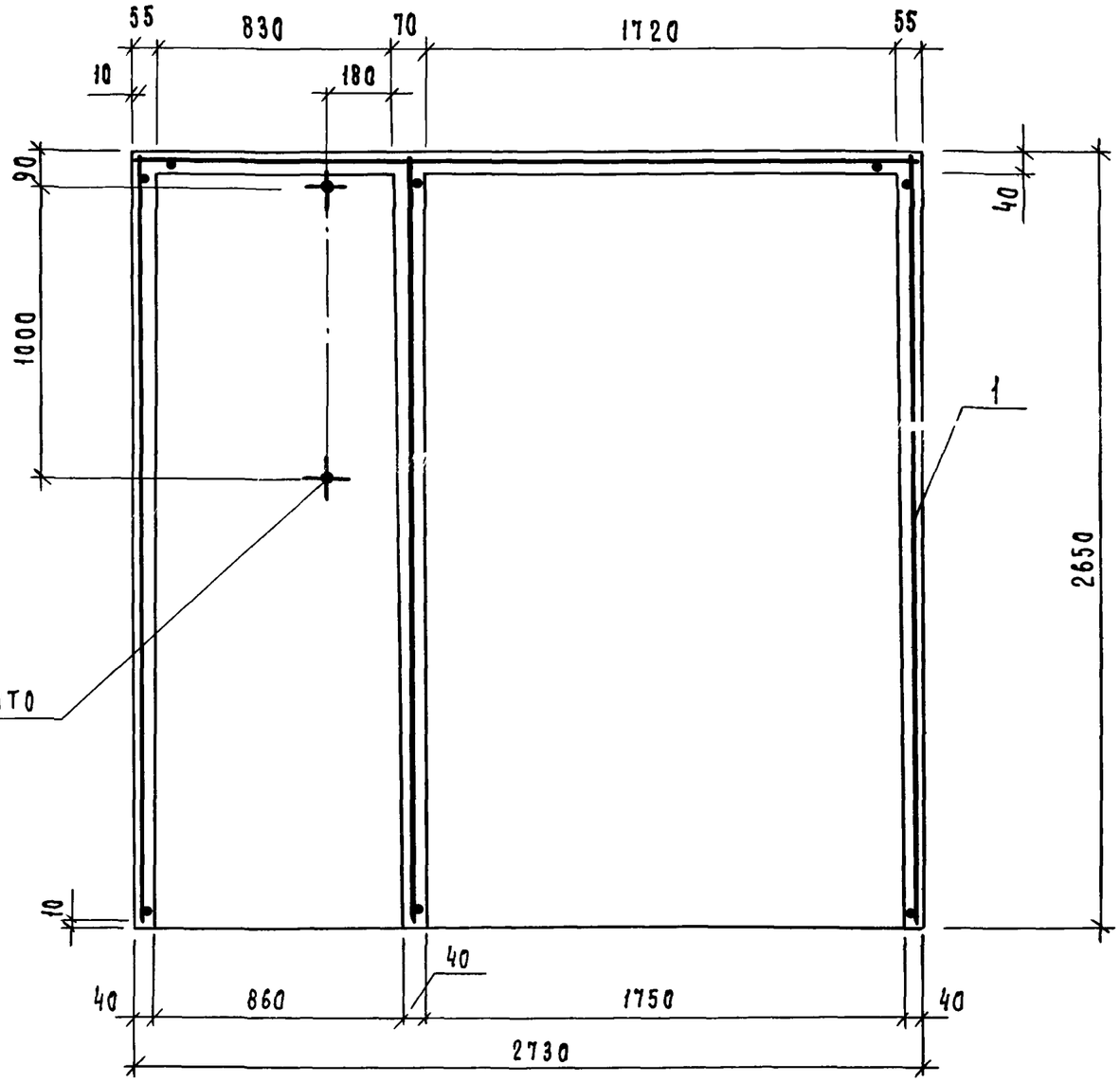

Инв.N подл. | Подп. и дата | Взам. инв.N

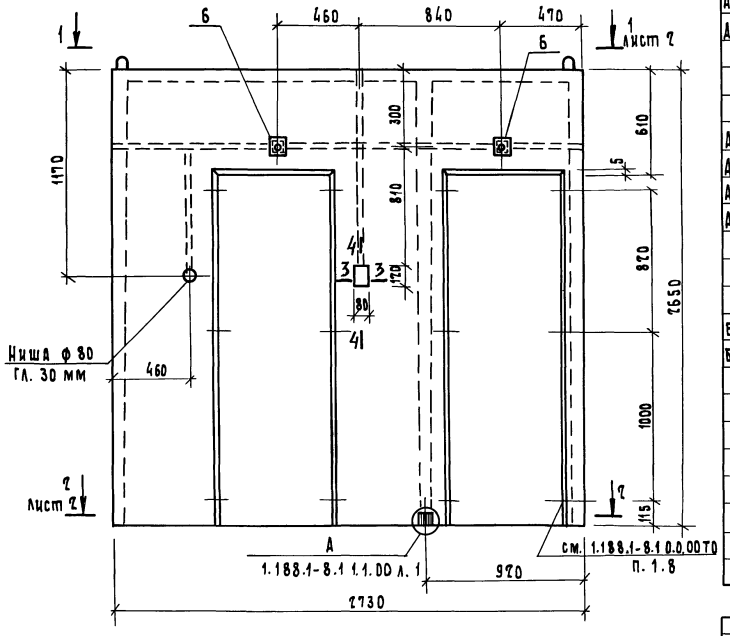

Сечения 3-3, 4-4 см. 1.188.1-8.1 1.1.00 лист 2.

Формат	Зона	Поз.	Обозначение	Наименование	Кол.	Примечание
				Документация		
А3			1.188.1-8.1 0.0.00ТО	Техническое описание		
А3			1.188.1-8.1 0.0.00ВС	Ведомость расхода стали		
				Сборочные единицы		
А3		1	1.188.1-8.8 1.0.00	Каркас пространственный КП1л	1	
А4		2	1.188.1-8.8 8.0.00	Изделие закладное Мн1	6	
А4		3	1.188.1-8.8 8.0.00-02	Изделие закладное Мн3	4	
А4		4	1.188.1-8.8 8.0.00-03	Изделие закладное Мн4	2	
				Детали		
				Древесина (пробки)		
Бч		5	1.188.1-8.1 1.1.01	100×200×50	2	
Бч		6	1.188.1-8.1 1.1.02	100×100×50	2	
				Материал		
				Бетон тяжелый		
				марки м200	1,31	м3

Нач.отд.	Гуров	
Н.контр.	Ильина	
ГИП	Гуров	
Рук.гр.	Ильина	
Ст.инж.	Лоскутова	

1.188.1-8.1 2.1.00

Колпак К1л

Стадия	Масса	Масштаб
Р	3280	1:20
Лист 1	Листов 4	

ЛенЗНИИЭП

Инв.№ подл. | Подп. и дата | Взам. инв.№

1 – 1

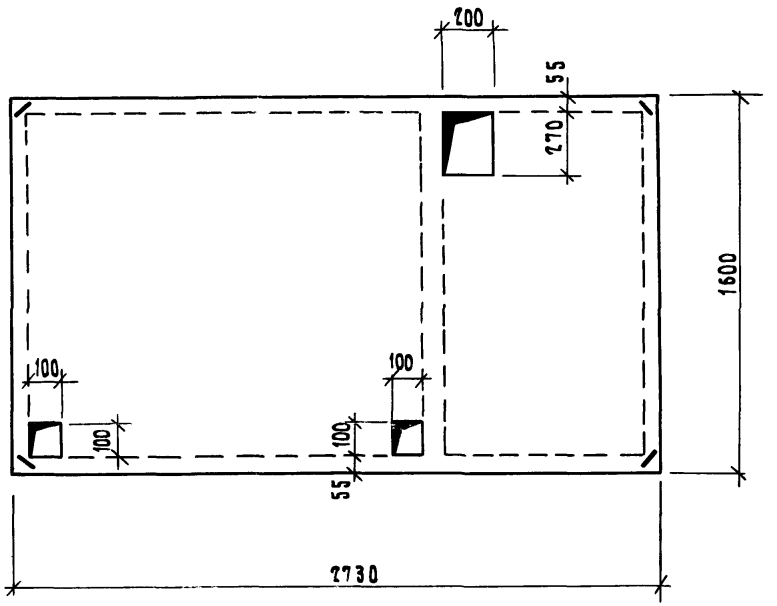

2 – 2

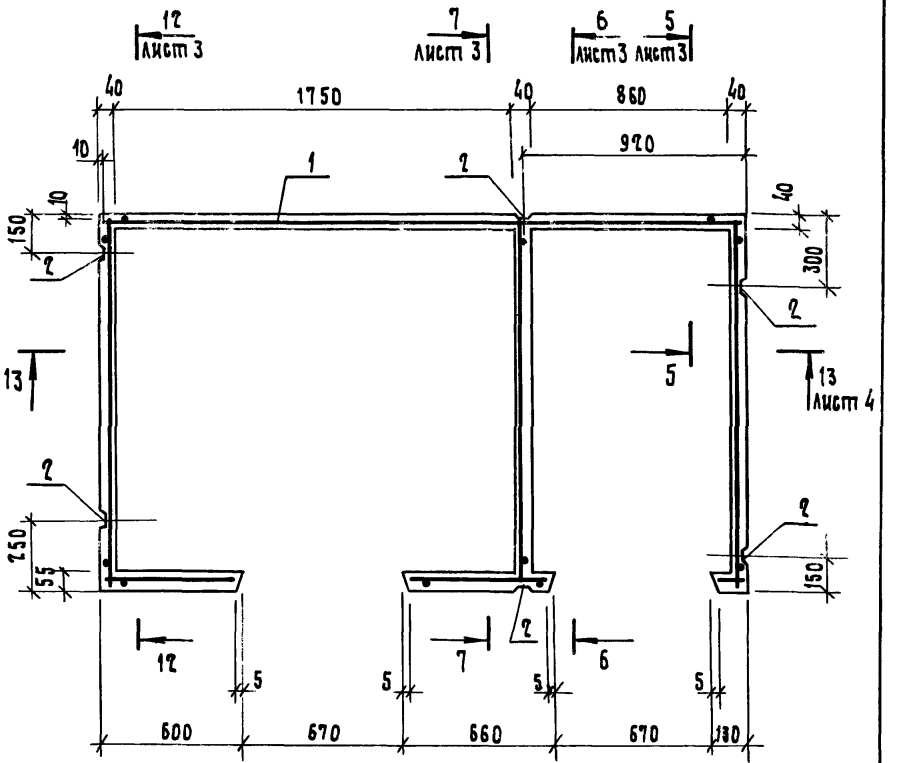

1.188.1 - 8.1 2.1.00		Лист 2

20991-01 15

Инв.№ подл. | Подп. и дата | Взам. инв.№

5 — 5

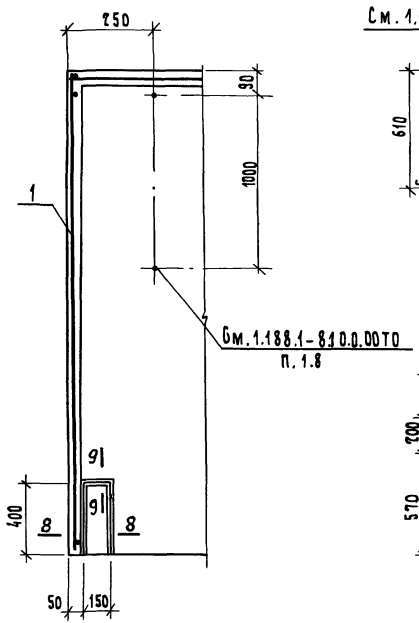

6 — 6

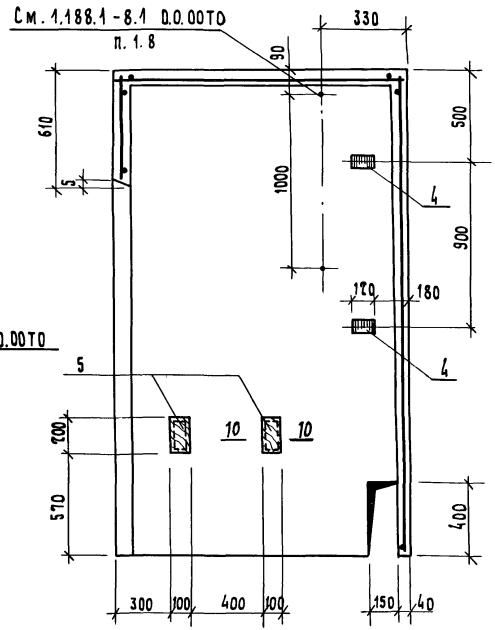

7 — 7

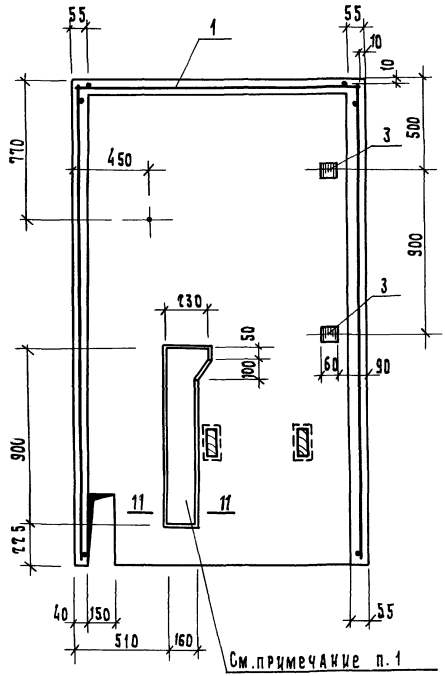

1. После установки труб холодной и горячей воды штрабу заделать цементным раствором марки 100.
2. Сечения 8-8... 11-11 см. 1.188.1-8.1 1.0.00 лист 3

Инв. № подл. | Подп. и дата | Взам. инв. №

1.188.1-8.1 2.1.00	Лист 3

12 — 12

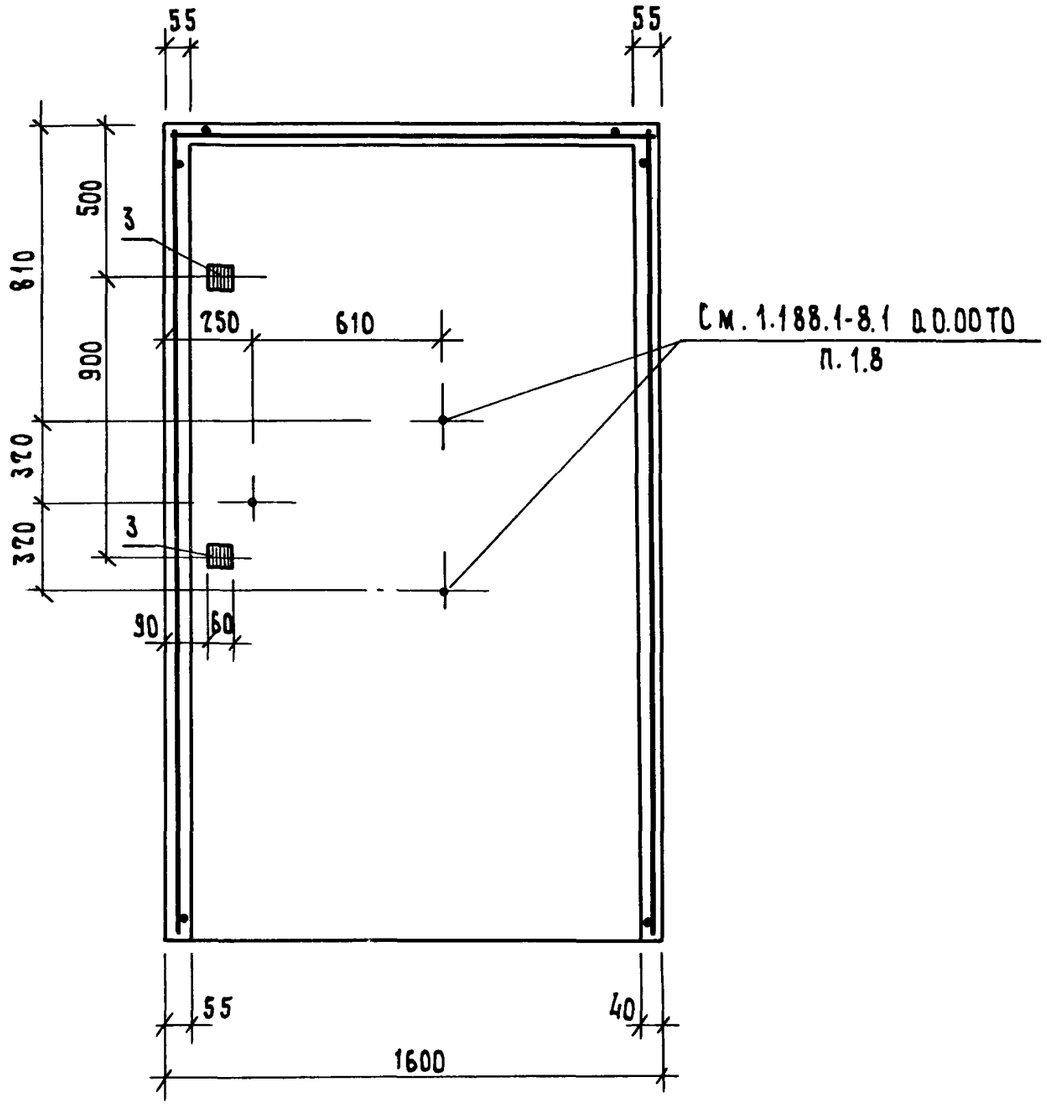

13 — 13

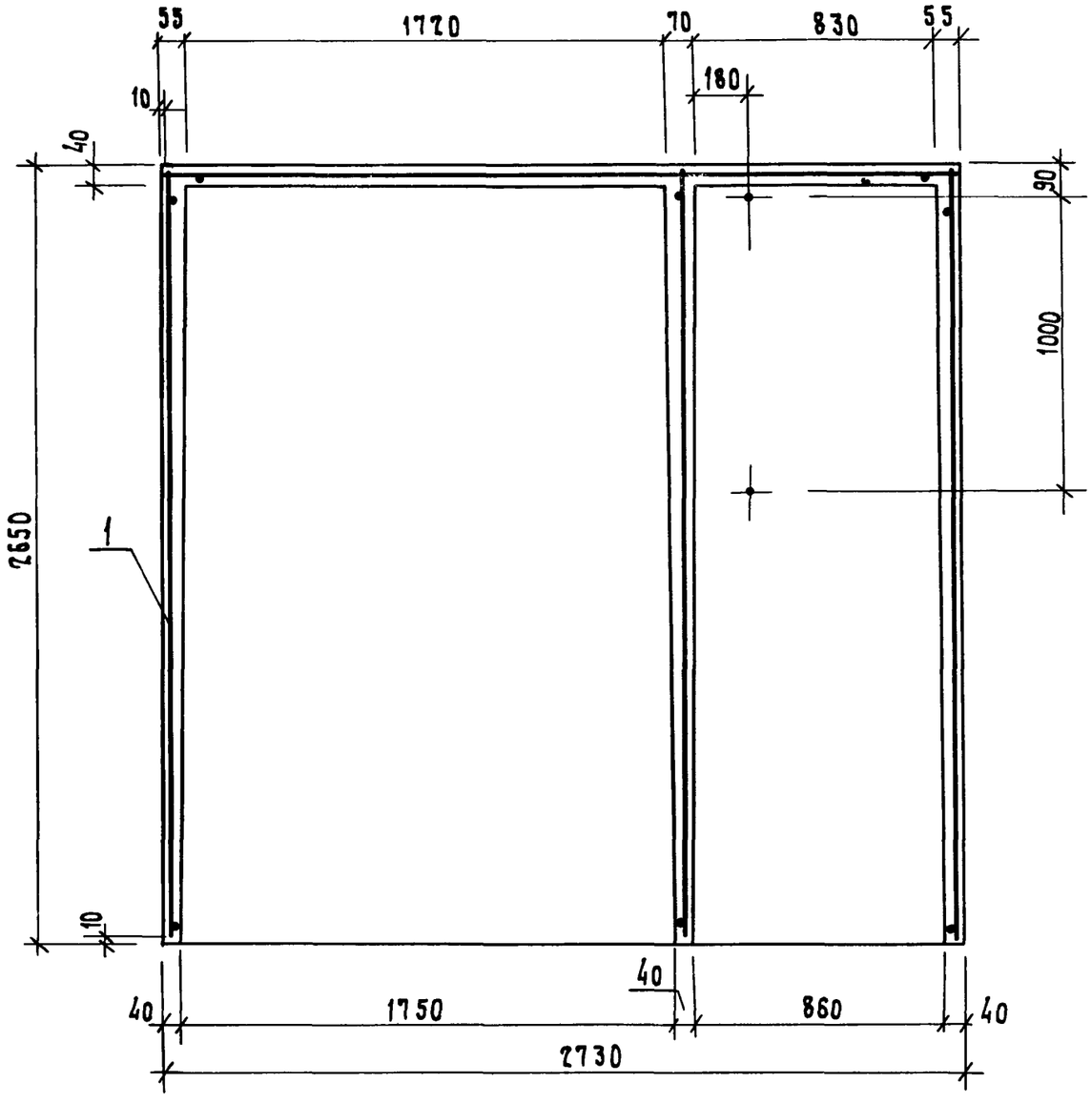

Инв.№ подл.	Подп. и дата	Взам. инв.№	

1.188.1 - 8.1 2.1.00

Лист 4

20991-01 17

Рис. 1

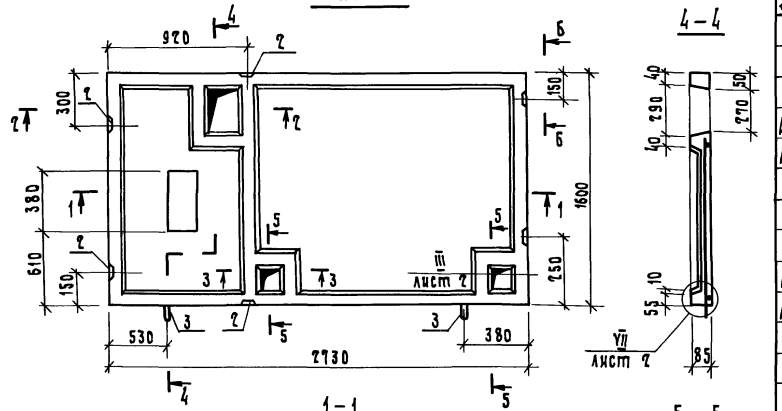

Рис. 2

Остальное - см. рис. 1

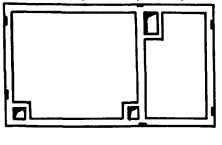

Обозначение	Рис.	Марка
1.188.1-8.1 1.2.00	1	Д1пр
-01	2	Д1л

Днища изготавливать в горизонтальных формах ребрами вниз. Бетонирование днища выполнять после устройства пола согласно узлам, приведенным на листе 2.

Формат	Зона	Поз.	Обозначение	Наименование	Кол.	Примечание
				Документация		
А3			1.188.1-8.1 0.0.00 ТО	Техническое описание		
А3			1.188.1-8.1 0.0.00 ВС	Ведомость расхода стали		
				Сборочные единицы		
А4		1	1.188.1-8.8 1.2.00 СБ	Сетка арматурная С10	1	
А4		2	1.188.1-8.8 8.0.00-01	Изделие закладное Мн2	6	
				Детали		
А4		3	1.188.1-8.8 1.5.00	Петля строповочная П1	2	
				Материалы		
Бч		4		Бетон тяжелый марки 200	0,24	м³
Бч		5		Плитка керамическая для полов ГОСТ 6787-80	4,0	м²
			Различия исполнений	1.188.1-8.1 1.2.00 и		
			1.188.1-8.1 1.2.00-01 по	сборочному чертежу		

Нач.отд.	Гуров	
Н.контр.	Ильина	
ГИП	Гуров	
Рук.гр.	Ильина	
Ст.инж.	Лоскутова	

1.188.1-8.1 1.2.00

Днище Д
(Д1пр; Д1л)

Стадия	Масса	Масштаб
Р	600	1:25
Лист 1	Листов 2	

ЛенЗНИИЭП

Инв.№ подл. | Подп. и дата | Взам. инв.№

II

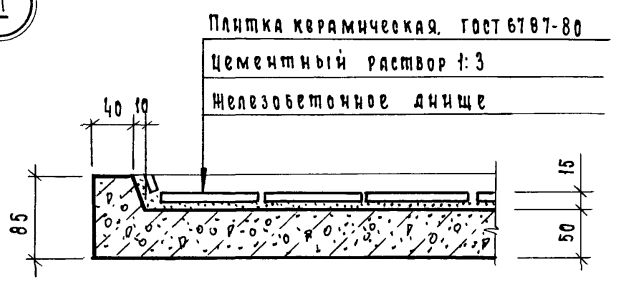

III

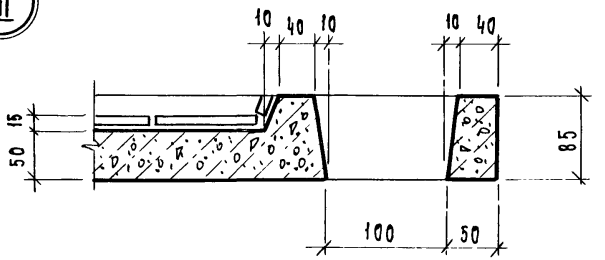

IV

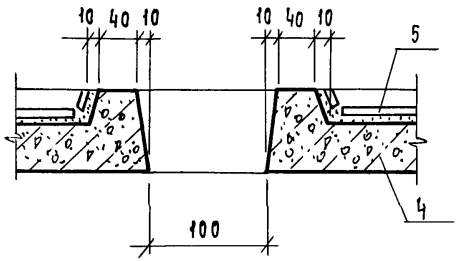

V

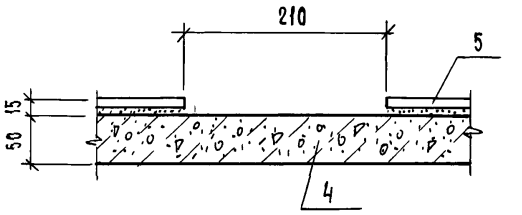

VI

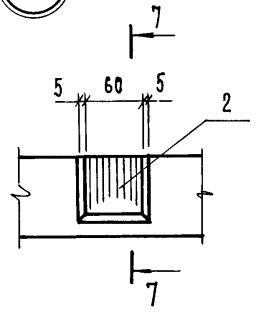

7 – 7

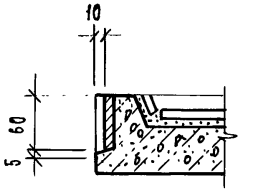

VII

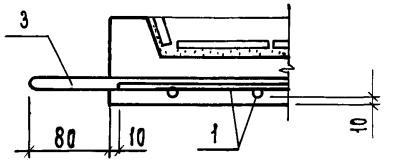

Петлю (поз. 3) привязать к сетке (поз. 1)

1.188.1 – 8.1 1.2.00	Лист 2

Инв.N подл. | Подп и дата | Взам инв.N

20991-01 19

1.188.1-8.1 4.0.00 – изображено
1.188.1-8.1 4.0.00-01 – зеркальное отражение

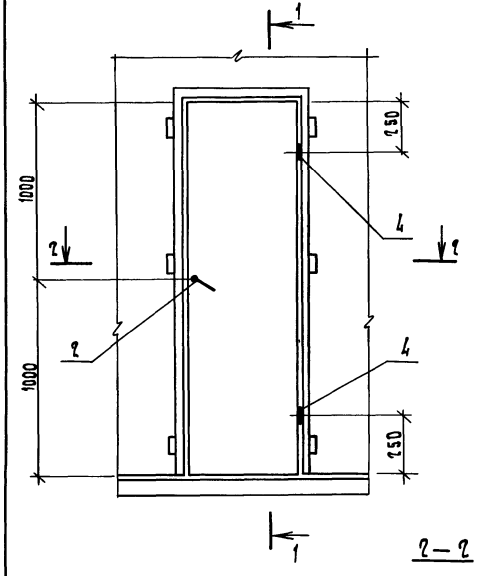

1–1

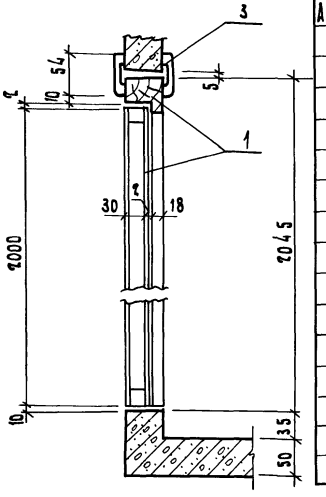

2–2

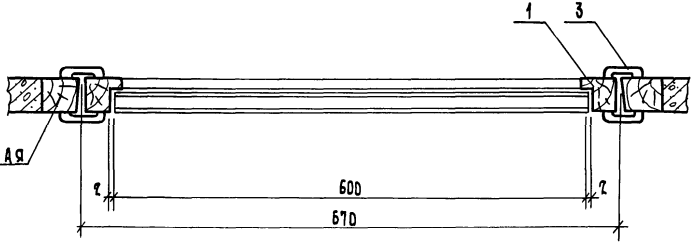

Обозначение	Марка
1.188.1-8.1 4.0.00	ДГ21-7с
-01	ДГ21-7сл

Формат	Зона	Поз.	Обозначение	Наименование	Кол.	Примечание
				Сборочные единицы		
А4		1	Серия 1.136-10, лист 2	Дверной блок ДГ21-7с		
				ГОСТ 6629-74*		
				Стандартные изделия		
		2		Защелка врезная фалевая	1	
				ЗЩ1А-2 ГОСТ 5089-80		
		3		Наличник ГОСТ 8242-75	9,8	м
				тип 1 сеч. 13×54		
			Переменные данные для исполнений			
				1.188.1-8.1 4.0.00		ДГ21-7с
				Стандартные изделия		
		4		Петля ПН4-Л ГОСТ 5088-78	2	
				1.188.1-8.1 4.0.00-01		ДГ21-7сл
				Стандартные изделия		
		4		Петля ПН4-П ГОСТ 5088-78	2	

1. Дверные блоки устанавливаются после термообработки кабин.
2. Крепление дверных коробок выполнять на гвоздях к деревянным пробкам, заложенным в колпаке кабины.
3. Навеска полотна двери определяется маркой сантехнической кабины.
4. Полотно двери, лицевую поверхности коробок и наличников окрасить масляной краской за 2 раза

Нач.отд.	Гуров		
ГИП	Гуров		
Н.контр.	Ильина		
Рук.гр.	Ильина		
Ст.инж.	Гиль		

1.188.1-8.1 4.0.00

Дверь ДГ21-7с; ДГ21-7сл

Стадия	Лист	Листов
Р		1

ЛенЗНИИЭП

Инв.№ подл. | Подп. и дата | Взам. инв.№

1.188.1-8.1 5.0.00 - изображено

1.188.1-8.1 5.0.00-01 - зеркальное отражение

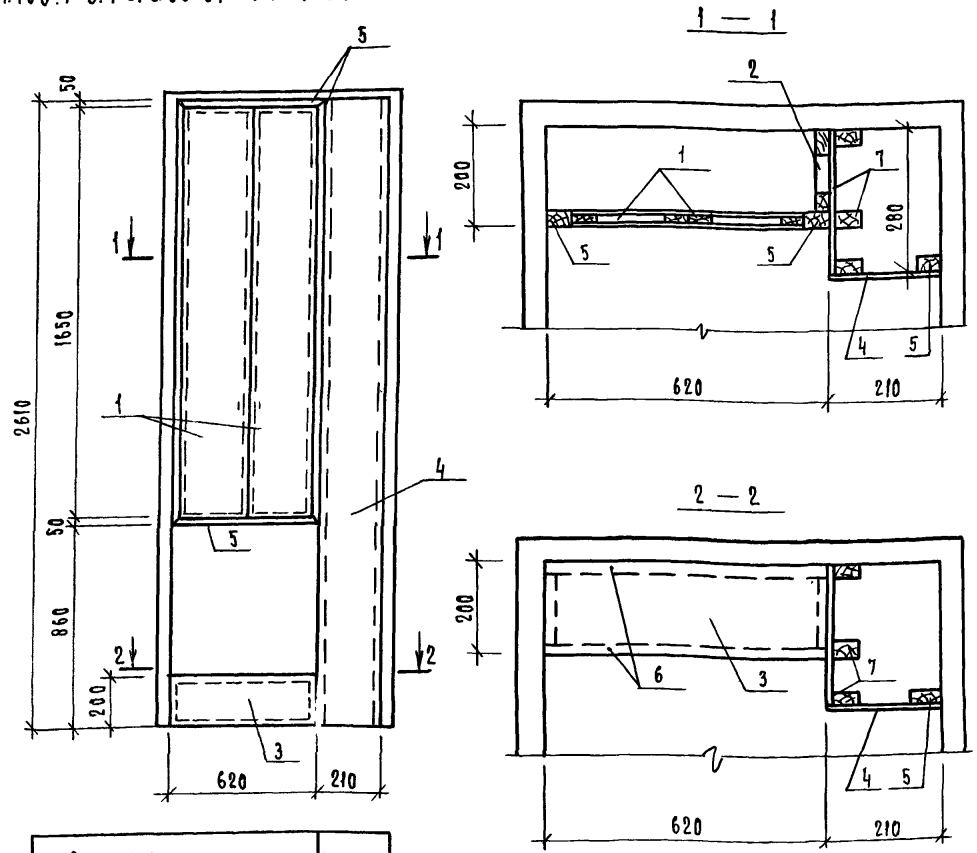

Обозначение	Марка
1.188.1-8.1 5.0.00	Ш1пр
— 01	Ш1л

1. В настоящей серии отделка щитов (поз. 1...4; 7) принята инсулаком. По требованию заказчика инсулак может быть заменен другими видами отделочных материалов.
2. Полки в хозяйственных шкафах устанавливаются также по требованию заказчика.
3. Вырезку отверстий для труб и подгонку щитов производить по месту.

Формат	Зона	Поз.	Обозначение	Наименование	Кол.	Примечание
				Документация		
А3			1.188.1-8.1 0.0.0ото	Техническое описание		
				Сборочные единицы		
				Щит деревянный		
А4		1	1.188.1-8,1 5.1.00-02	ИД2	2	
А4		2	-03	ИД3	1	
				Детали		
Б4		3	1.188.1-8.1 5.0.01	Инсулак δ=4 200×620	0,25	м²
Б4		4	1.188.1-8.1 5.0.02	Инсулак δ=4 210×2610	0,55	м²
Б4		5	1.188.1-8.1 5.0.03	Брусок 50×22 ℓ=7350	0,008	м³
Б4		6	1.188.1-8.1 5.0.04	Брусок 50×10 ℓ=3060	0,002	м³
			Переменные данные	Для исполнений		
				1.188.1-8.1 5.0.00		Ш1пр
				Сборочные единицы		
А3		7	1.188.1-8.1 5.1.00	Щит деревянный ИД1пр.	1	
				1.188.1-8.1 5.0.00-01		Ш1л
				Сборочные единицы		
А3		7	1.188.1-8.1 5.1.00-01	Щит деревянный ИД1л	1	

Нач.отд	Гуров	
Н.контр.	Ильина	
ГИП	Гуров	
Рук.гр	Ильина	
Ст.инж	Тухоненко	

1.188.1-8.1 5.0.00

Шкаф Ш (Ш1пр; Ш1л)

Стадия	Масса	Масштаб
Р	—	
Лист	Листов 1	

ЛенЗНИИЭП

Инв.№ подл. | Подп. и дата | Взам.инв.№

20991-01 21

Формат	Зона	Поз.	Обозначение	Наименование	Кол.	Примечание
				Документация		
А3			1.188.1-8.1 5.1.00 СБ	Сборочный чертеж		
А3			1.188.1-8.1 0.0.00 ТО	Техническое описание		
				Переменные данные для исполнений		
				1.188.1-8.1 5.1.00		ИД 1 пр
				Детали		
Бч		1	1.188.1-8.1 5.1.01	Брусок 50×77 ℓ=8760	0,009	м³
Бч		2	1.188.1-8.1 5.1.02	Инсулак б=4 780×860	0,74	м²
Бч		3	1.188.1-8.1 5.1.03	Инсулак б=4 100×1750	0,18	м²
				1.188.1-8.1 5.1.00-01		ИД 1 л
				(то же как для 1.188.1-8.1 5.1.00)		

Нач.отд.	Гуров	1.188.1-8.1 5.1.00	
Н.контр.	Ильина		
ГИП	Гуров	Щит деревянный ИД (ИД1 ... ИД3)	Стадия: Р; Лист: 1; Листов: 2
Рук.гр.	Ильина		ЛенЗНИИЭП

Инв.№ подл. | Подп. и дата | Взам.инв.№

Формат	Зона	Поз.	Обозначение	Наименование	Кол.	Примечание
				1.188.1-8.1 5.1.00-02		ИД 2
				Детали		
Бч		1	1.188.1-8.1 5.1.04	Брусок 50×16 ℓ=3940	0,003	м³
Бч		2	1.188.1-8.1 5.1.05	Инсулак б=4 760×1650	0,43	м²
Бч		3	1.188.1-8.1 5.1.06	Плита древесноволокнистая		
				ГОСТ 4598-74* б=4		
				760×1650	0,43	м²
				1.188.1-8.1 5.1.00-03		ИД 3
				Детали		
Бч		1	1.188.1-8.1 5.1.07	Брусок 50×16 ℓ=3980	0,003	м³
Бч		2	1.188.1-8.1 5.1.08	Плита древесноволокнистая		
				ГОСТ 4598-74* б=4		
				180×1750	0,31	м²

Инв.№ подл. | Подп. и дата | Взам.инв.№

1.188.1-8.1 5.1.00 — Лист 2

Рис. 1

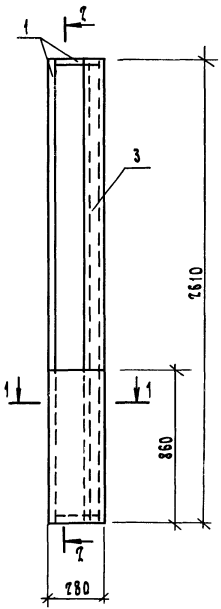

2 – 2

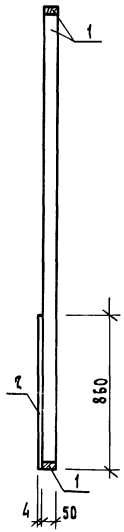

Рис. 2

Остальное - см. рис. 1



Рис. 3

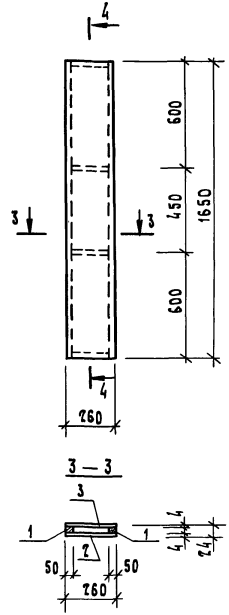

4 – 4



3 – 3

Рис. 4

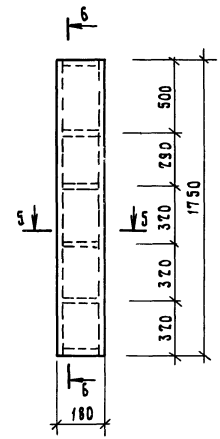

5 – 5

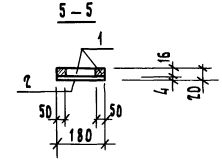

6 – 6

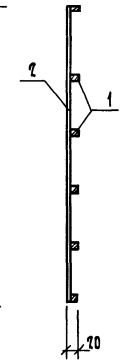

1 – 1

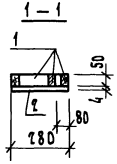

Обозначение	Рис.	Марка
1.188.1-8.1 5.1.00	1	ИД1пр
–01	2	ИД1л
–02	3	ИД2
–03	4	ИД3

Нач.отд.	Гуров	
Н.контр.	Ильина	
ГИП	Гуров	
Рук. гр.	Ильина	
Ст. инж.	Тихоненко	

1.188.1 - 8.1 5.1.00 СБ

Щит деревянный ИД (ИД1... ИД3)

Сборочный чертеж

Стадия	Масса	Масштаб
Р	–	
Лист	Листов 1	

ЛенЗНИИЭП

Инв.№ подл. | Подп. и дата | Взам.инв.№

20991-01 23

Ведомость расхода стали на элемент, кг

Марка элемента	Изделия арматурные							Изделия закладные													Общий расход
	Арматура класса						Всего	Арматура класса										Прокат марки			Всего	
	А-III			Вр-I				А-III			Ас-II			А-I				Вст 3кп				
	ГОСТ 5781-82			ГОСТ 6727-80				ГОСТ 5781-82			ГОСТ 5781-82			ГОСТ 5781-82				ГОСТ 103-76				
	Ф8		Итого	Ф3		Итого		Ф8		Итого	Ф12	Ф16		Итого	Ф10		Итого	-6х60		Итого		
К1пр К1л	0,68		0,68	20,25		20,25	20,93	3,96		3,96		15,40		15,40				2,26		2,26	21,62	42,55
Д1пр Д1л				4,41		4,41	4,41	1,92		1,92					1,72		1,72	1,02		1,02	4,66	9,07

Ведомость расхода стали на кабину (соединительные элементы), кг

Марка элемента	Изделия соединительные												Всего
	Арматура класса			Профильная сталь марки									
	А-I			Вст 3кп									
	ГОСТ 5781-82			ГОСТ 103-76				ГОСТ 5915-70*			ГОСТ 6958-78		
	Ф6		Итого	-6х40	-6х60		Итого	Гайка М6		Итого	Шайба 6		Итого	
1СК27пр-Т 1СК27л-Т	0,22		0,22	1,14	2,14		3,28	0,06		0,06	0,03		0,03	3,59

Нач.отд.	Гуров	
Н.контр.	Ильина	
Гип	Гуров	
Рук.гр.	Ильина	
Ст.инж.	Сидь	

1.188.1-8.1 0.0.00 ВС

Ведомость расхода стали

Стадия	Лист	Листов
Р		

ЛенЗНИИЭП

Инв.№ подл. | Подп. и дата | Взам.инв.№

20991-01 24

N строки	Наименование материала и единица измерения	Коэф. Котх.	Код Материала	Код Ед. изм.	Кол. на марку 1СК27пр-Т	Кол. на марку 1СК27л-Т
1	Сортовой прокат обыкновен-					
2	ного качества		093 000			
3	Сталь арматурная класса					
4	А-I, кг	1,01	093 004	116	1,96	1,96
5	Сталь мелкосортная (без					
6	обручной), кг.		093 300	116	1,74	1,74
7	Диам. 10, кг.		Ф10	116	1,74	1,74
8	Катанка, кг		093 400	116	0,22	0,22
9	Диам. 6, кг		Ф 6	116	0,22	0,22
10	Сталь арматурная класса					
11	Ас - II, кг.	1,01	093 004	116	15,55	15,55
12	Сталь мелкосортная (без					
13	обручной), кг		093 300	116	15,55	15,55
14	Диам. 16, кг		Ф16	116	15,55	15,55
15	Сталь арматурная класса					
16	А - III, кг.	1,01	093 300	116	6,63	6,63
17	Катанка, кг.		093 400	116	6,63	6,63
18	Диам. 8, кг.		Ф 8	116	6,63	6,63
19	Итого сортового проката					
20	обыкновенного качества, кг		093 000	116	24,14	24,14
21	Прокат листовой рядовой,					
22	кг.		097 100	116	6,62	6,62
23			097 200			
24			097 300			

Взам. инв. N | Подп. и дата | Инв. N подл.

Нач. отд.	Гуров	
Н. контр.	Ильина	
ГИП	Гуров	
Рук. гр.	Ильина	
Ст. инж.	Тихоненко	

1.188.1 – 8.1 0.0.00 РМ

Ведомость расхода материалов

Стадия	Лист	Листов
Р	1	3

ЛенЗНИИЭП

N строки	Наименование материала и единица измерения	Коэф. Котх.	Код Материала	Код Ед. изм.	Кол. на марку 1СК27пр-Т	Кол. на марку 1СК27л-Т
1	Итого сталь в натуральной					
2	массе, кг			116	30,76	30,76
3	В том числе по укрупнен-					
4	ному сортаменту:					
5	Сталь крупносортная, кг		093100			
6			095100	116	5,47	5,47
7	Сталь мелкосортная, кг		093300			
8			095300	116	18,53	18,53
9	Катанка, кг		093 400	116	6,85	6,85
10	Металлоизделия промышлен-					
11	ного назначения					
12	(метизы)		120 000			
13	Проволока стальная низко-					
14	углеродистая периодичес-					
15	кого профиля, кг	1,02	121400	116	25,15	25,15
16	Вр-I					
17	Итого металлоизделий					
18	промышленного назначения;					
19	кг			116	25,15	25,15
20	Итого стали, приведенной					
21	к стали класса А-I, кг			116	67,23	67,23
22	То же к стали марки					
23	Вст. 3, кг			116	6,78	6,78

Взам. инв. N | Подп. и дата | Инв. N подл.

1.188.1 – 8.1 0.0.00 РМ

Лист 2

N строки	Наименование материала и единица измерения	Коэф. Kотх.	Код материала	Код ед. изм.	Кол. на марку 1ск27пр-Т	Кол. на марку 1ск27л-Т
1	Всего стали приведен-					
2	ной к классу А-I,					
3	к марке Вст3, кг			116	74,01	74,01
4	Продукция лесозаготови-					
5	тельной и лесопильно-					
6	-деревообрабатывающей					
7	промышленности		530000			
8	Пиломатериалы качествен-					
9	ные, м3		533100	113	0,045	0,045
10	Блоки дверные в сборе					
11	(комплектно), м2		536110	055	2,78	2,78
12	Плиты древесноволокнистые					
13	полутвердые, м2		553621	055	1,17	1,17
14	Расход пиломатериалов					
15	в круглом лесе, м3			113	0,091	0,091
16	Портландцемент		573110			
17	М400, кг.	1,006	573112	116	545	545
18	Плитки керамические					
19	для полов (метлахские),					
20	м2		575240	055	4,0	4,0
21	Инсулак, м2			055	2,08	2,08
22	Резина, м			006	1,80	1,80

Взам. инв. N | Подп. и дата | Инв. N подл.

gost.e-ecolog.ru

Взам. инв. N | Подп. и дата | Инв. N подл.