ТИПОВЫЕ КОНСТРУКЦИИ, ИЗДЕЛИЯ И УЗЛЫ ЗДАНИЙ И СООРУЖЕНИЙ

СЕРИЯ 1.188-5

ЖЕЛЕЗОБЕТОННЫЕ КАБИНЫ САНИТАРНО-ТЕХНИЧЕСКИХ УЗЛОВ

ЖИЛЫХ ДОМОВ ДО 9 ЭТАЖЕЙ С ВЫСОТОЙ ЭТАЖА 2,8 м.

ВЫПУСК 13

САНИТАРНО-ТЕХНИЧЕСКОЕ ОБОРУДОВАНИЕ РАЗОБЩЕННЫХ И СОВМЕЩЕННЫХ КАБИН ТИПА „КОЛПАК" ИЗ ТЯЖЕЛОГО ЦЕМЕНТНОГО БЕТОНА И КЕРАМЗИТОБЕТОНА С КАНАЛИЗАЦИОННЫМИ ТРУБОПРОВОДАМИ ИЗ ПОЛИВИНИЛХЛОРИДА ДЛЯ ЖИЛЫХ ЗДАНИЙ С ТЕПЛЫМ ЧЕРДАКОМ

РАБОЧИЕ ЧЕРТЕЖИ

21942

gost.e-ecolog.ru

ТИПОВЫЕ КОНСТРУКЦИИ, ИЗДЕЛИЯ И УЗЛЫ ЗДАНИЙ И СООРУЖЕНИЙ

СЕРИЯ 1.188-5

ЖЕЛЕЗОБЕТОННЫЕ КАБИНЫ САНИТАРНО-ТЕХНИЧЕСКИХ УЗЛОВ

ЖИЛЫХ ДОМОВ ДО 9 ЭТАЖЕЙ С ВЫСОТОЙ ЭТАЖА 2,8 м

ВЫПУСК 13

САНИТАРНО-ТЕХНИЧЕСКОЕ ОБОРУДОВАНИЕ РАЗОБЩЕННЫХ И СОВМЕЩЕННЫХ КАБИН ТИПА „КОЛПАК" ИЗ ТЯЖЕЛОГО ЦЕМЕНТНОГО БЕТОНА И КЕРАМЗИТОБЕТОНА С КАНАЛИЗАЦИОННЫМИ ТРУБОПРОВОДАМИ ИЗ ПОЛИВИНИЛХЛОРИДА ДЛЯ ЖИЛЫХ ЗДАНИЙ С ТЕПЛЫМ ЧЕРДАКОМ

РАБОЧИЕ ЧЕРТЕЖИ

Разработаны ЦНИИЭП жилища
Рук. отделения проектных работ — В. Острецов
Начальник отдела N 12 — Л. Раковщик
Гл. инж. отдела N 12 — Л. Иванова
Гл. инженер проекта — С. Верижский

Утверждены и введены в действие Госкомитетом по гражданскому строительству и архитектуре при Госстрое СССР приказ от 30.12.86. N 470.

21942

Обозначение	Наименование	Стр
1.188-5.13 00.03.000 ТО	Техническое описание	4
1.188-5.13 00.03.000 НО	Номенклатура санитарно-технического оборудования кабин	5
1.188-5.13 01.03.000	Оборудование санитарно-техническое кабины 1СК24л	11
1.188-5.13 01.03.000 СБ	Оборудование санитарно-техническое кабины 1СК24л. Сборочный чертеж. Вариант. Стояк с крестовиной К90°	14
1.188-5.13 01.03.000 01СБ	Оборудование санитарно-техническое кабины 1СК24л Сборочный чертеж. Вариант. Стояк с двухплоскостной крестовиной.	16
1.188-5.13 01.03.100	Стояк (Ст К1-1... Ст. К1-6)	18
1.188-5.13 01.03.100 СБ	Стояк (Ст К1-1 ... Ст К1-6) Сборочный чертеж	19
1.188-5.13 01.03.400	Трубопровод отводной (К1-1... К1-6)	20
1.188-5.13 01.03.400 СБ	Трубопровод отводной (К1-1...К1-6) Сборочный чертеж	21
1.188-5.13 02.03.000	Оборудование санитарно-техническое кабины 1СК24пр	22
1.188-5.13 02.03.000 СБ	Оборудование санитарно-техническое кабины 1СК24пр Сборочный чертеж. Вариант. Стояк с крестовиной К90°	25
1.188-5.13 02.03.000.01СБ	Оборудование санитарно-техническое кабины 1СК24пр Сборочный чертеж. Вариант. Стояк с двухплоскостной крестовиной	27
1.188-5.13 03.03.000	Оборудование санитарно-техническое кабины 2СК24л	29
1.188-5.13 03.03.000 СБ	Оборудование санитарно-техническое кабины 2СК24л. Сборочный чертеж. Вариант. Стояк с крестовиной К90°	32
1.188-5.13 03.03.000.01СБ	Оборудование санитарно-техническое кабины 2СК24л. Сборочный чертеж. Вариант. Стояк с двухплоскостной крестовиной.	34
1.188-5.13 03.03.400	Трубопровод отводной (К1-7... К1-10)	36
1.188-5.13 03.03.400 СБ	Трубопровод отводной (К1-7...К1-10). Сборочный чертеж.	37
1.188-5.13 04.03.000	Оборудование санитарно-техническое кабины 2СК24пр	38
1.188-5.13 04.03.000 СБ	Оборудование санитарно-техническое кабины 2СК24пр. Сборочный чертеж. Вариант Стояк с крестовиной К90°	41
1.188-5.13 04 03.000.01 СБ	Оборудование санитарно-техническое кабины 2СК24пр Сборочный чертеж. Вариант. Стояк с двухплоскостной крестовиной	43
1.188-5.13 05 03.000	Оборудование санитарно-техническое кабины 3СК24л	45
1.188-5.13 05.03.000 СБ	Оборудование санитарно-техническое кабины 3СК24л. Сборочный чертеж.	51
1.188-5.13 05.03.100	Стояк (Ст К1-7... Ст. К1-9)	53
1.188-5.13 05 03.100 СБ	Стояк (Ст. К1-7...Ст.К1-9). Сборочный чертеж	54
1.188-5.13 05.03.400	Трубопровод отводной (К1-11... К1-16)	55
1.188-5.13 05.03.400 СБ	Трубопровод отводной (К1-11...К1-16). Сборочный чертеж.	56
1.188-5.13 06.03.000	Оборудование санитарно-техническое кабины 3СК24пр	57
1.188-5.13 06.03.000 СБ	Оборудование санитарно-техническое	

1.188-6

Инв № подл | Подпись и дата | Взам инв №

Н.контр.	Берижецкий		IV 86
Рук.отд	Раковщик		IV.86
Гл.инж.отд	Иванова		IV 86
ГИП	Берижецкий		IV 86
Рук.гр.	Костюк		04.86
Инжек.	Мельник		IV-86
Провер.	Костюк		IV 86

1.188-5.13 00.03.000

Содержание

Стадия	Лист	Листов
Р	1	2

ЦНИИЭП жилища

Копировал

Формат А3

21942

Обозначение		Наименование	стр
		Кабины 3СК24пр Сборочный чертеж	63
1.188-5.13	07.03.000	Оборудование санитарно-техническое	
		Кабины 4СК24л	65
1.188-5.13	07.03.000СБ	Оборудование санитарно-техническое	
		Кабины 4СК24л Сборочный чертеж	68
1.188-5.13	08.03.000	Оборудование санитарно-техническое	
		Кабины 4СК24пр	70
1.188-5.13	08.03.000СБ	Оборудование санитарно-техническое	
		Кабины 4СК24пр Сборочный чертеж	73

Инв.№ подл. | Подпись и дата | Взам. инв.№

1.188-5

Рабочие чертежи санитарно-технических кабин, предназначены для 5-9ти и более этажных домов, разработаны в соответствии с заданием Государственного комитета по гражданскому строительству и архитектуре при Госстрое СССР.

В выпуске предусмотрено: установка в санитарно-технических кабинах всех санитарных приборов, арматуры, трубопроводов, осветительной арматуры и туалетной фурнитуры, комплектация которой согласовывается с заказчиком, чем обеспечивается полная заводская готовность.

Строительную часть и устройство в туалетной комнате хозяйственного шкафа и ограждения см. выпуск 10.

В санитарно-технических кабинах устанавливаются следующие санитарно-технические приборы:

1. Унитаз тарельчатый с цельноотлитой или приставной полочкой и с косым выпуском под углом 30°.
2. Бачок смывной.
3. Ванна чугунная эмалированная прямобортная облегченная тип ПВ-1 размером 1700×750.
4. Умывальник любого типа с размером не более чем 550×480 с настенным смесителем общим для ванны и умывальника с душевой сеткой на гибком шланге типа СМ-ВУ-ШЛ.

Санитарно-технические кабины предусмотрены без ревизии на канализационном стояке и с ревизией („Р").

В канализационных стояках верхних этажей санитарно-технических кабин допускается исключение патрубка компенсационного с соответствующим увеличением длины канализационной трубы.

Развернутая маркировка санитарно-технических кабин приведена в документах 1.188-5.13 00.03.000 ПО листы 1-6.

Узлы трубопроводов холодного и горячего водоснабжения собираются из стальных водогазопроводных труб /ГОСТ 3262-75*/ на фитингах /ГОСТ 8943-75, ГОСТ 8944-75, ГОСТ 8946-75, ГОСТ 8963-75/.

Выпуском предусматривается устройство канализации из труб ПВХ по ТУ6-19-307-86 и фасонных частей по ОСТ6-19-518-85

Канализационные трубы из ПВХ соединяют с помощью раструбов, уплотняемых резиновыми кольцами

Выпуском предусматривается два варианта соединения стояков водоснабжения: с помощью вставок и соединительной муфтой СТД-1157.00.000 ТУ.

Монтаж узлов трубопроводов производится в соответствии с требованиями СНиП III-28-75.

В случае применения секционных узлов, кабины верхних этажей заменить на кабины промежуточного этажа с ревизией соответствующей марки.

Санитарно-технические кабины на объекты строительства поставляются с установленными на них телескопическими вентиляционными патрубками. После монтажа и установки кабин необходимо присоединить вентиляционный патрубок к вентблоку до укладки плит перекрытий над кабиной.

Маркировку, хранение и транспортировку производить согласно ГОСТ 18048-80.

Данный выпуск рассматривать совместно с выпуском 11.

Расположение и привязка стояков

Раздельные сантехкабины

1СК24л 1СК24пр 2СК24л 2СК24пр

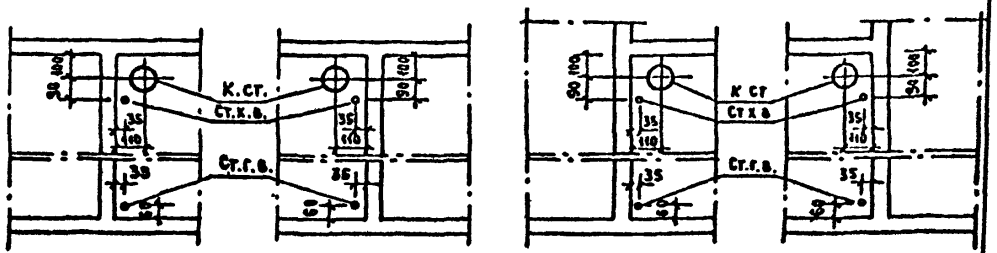

Совмещенные сантехкабины

3СК24пр, 4СК24пр 3СК24л, 4СК24л

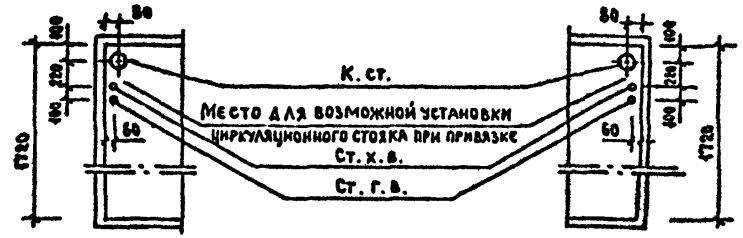

Н.контр.	Веринский		IV-86
Нач.отд.	Раковщик		IV-86
Гл.инж.отд	Иванова		IV-86
ГИП	Веринский		IV-86
Рук.гр.	Костюк		IV-86
Инженер	Мельник		IV-86
Проверил	Костюк		IV-86

1.188-5.13 00.03.000 ТО

Техническое описание

Стадия	Лист	Листов
Р		1

ЦНИИЭПжилища

1.188-5

Инв.№ подл. | Подпись и дата | Взам.инв.№

Обозначение	Марка изделия	Место установки	Эскиз	Диаметры стояков, мм			Общая масса труб, кг		
				Канализация	Холодное водоснабжение	Горячее водоснабжение	Стальные трубы: вариант со вставками	Стальные трубы: вариант с соед муфтами	Трубы ПВХ
1.188-5.13 01.03.000	1СК 24А-01	Промежуточный этаж		100	25	25	27,5	28,0	8,22
-01	1СК 24А-01Р	Промежуточный этаж с ревизией		100	25	25	27,5	28,0	8,42
-02	1СК 24А-01В	Верхний этаж		100	25	25	21,8	21,5	8,42
-03	1СК 24А-11	Промежуточный этаж		100	25	25	29,3	29,8	8,56
-04	1СК 24А-11Р	Промежуточный этаж с ревизией	Мойка	100	25	25	29,3	29,8	8,76
-05	1СК 24А-11В	Верхний этаж		100	25	25	23,5	23,0	8,76
-06	1СК 24А-02	Промежуточный этаж		100	32	32	31,0	31,5	8,22
-07	1СК 24А-02Р	Промежуточный этаж с ревизией		100	32	32	31,0	31,5	8,42
-08	1СК 24А-02В	Верхний этаж		100	32	32	23,6	23,0	8,42
-09	1СК 24А-12	Промежуточный этаж		100	32	32	32,9	33,3	8,56
-10	1СК 24А-12Р	Промежуточный этаж с ревизией	Мойка	100	32	32	32,9	33,3	8,76
-11	1СК 24А-12В	Верхний этаж		100	32	32	25,3	24,9	8,76
1.188-5.13 02.03.000	1СК 24пр-01	Промежуточный этаж		100	25	25	27,5	28,0	8,22
-01	1СК 24пр-01Р	Промежуточный этаж с ревизией		100	25	25	27,5	28,0	8,42
-02	1СК 24пр-01В	Верхний этаж		100	25	25	21,8	21,3	8,42
-03	1СК 24пр-11	Промежуточный этаж		100	25	25	29,3	29,8	8,56
-04	1СК 24пр-11Р	Промежуточный этаж с ревизией	Мойка	100	25	25	29,3	29,8	8,76
-05	1СК 24пр-11В	Верхний этаж		100	25	25	23,5	23,0	8,76
-06	1СК 24пр-02	Промежуточный этаж		100	32	32	31,0	31,5	8,22
-07	1СК 24пр-02Р	Промежуточный этаж с ревизией		100	32	32	31,0	31,5	8,42
-08	1СК 24пр-02В	Верхний этаж		100	32	32	23,6	23,0	8,42
-09	1СК 24пр-12	Промежуточный этаж		100	32	32	32,9	33,3	8,56
-10	1СК 24пр-12Р	Промежуточный этаж с ревизией	Мойка	100	32	32	32,9	33,3	8,76
-11	1СК 24пр-12В	Верхний этаж		100	32	32	25,3	24,9	8,76

Масса канализационных трубопроводов определена при варианте с крестовиной К-90°.

Н контр	Верижский		IV-86
Нач отд	Раковщик		IV-86
Гл инж отд	Иванова		IV-86
ГИП	Верижский		IV-86
Рук гр	Костюк		IV-86
Инженер	Мельник		IV-86
Проверил	Костюк		IV-86

1.188-5.13 00.03 000 НО

Номенклатура санитарно-технического оборудования кабин

Стадия	Лист	Листов
Р	1	6

ЦНИИЭП жилища

Инв.№ подл | Подпись и дата | Взам.инв.№

Обозначение	Марка изделия	Место установки	Эскиз	Диаметры стояков, мм			Общая масса труб, кг		
				Канализация	Холодное водоснабжение	Горячее водоснабжение	Стальные трубы: вариант со вставками	Стальные трубы: вариант с соед. муфтами	Трубы ПВХ
1.188-5.13 03.03.000	2СК 24А-01	Промежуточный этаж		100	25	25	27,0	27,5	7,97
-01	2СК 24А-01Р	Промежуточный этаж с ревизией		100	25	25	27,0	27,5	8,17
-02	2СК 24А-01В	Верхний этаж		100	25	25	21,3	20,8	8,17
-03	2СК 24А-11	Промежуточный этаж	Мойка	100	25	25	28,6	29,0	8,31
-04	2СК 24А-11Р	Промежуточный этаж с ревизией		100	25	25	28,6	29,0	8,51
-05	2СК 24А-11В	Верхний этаж		100	25	25	22,9	22,4	8,51
-06	2СК 24А-02	Промежуточный этаж		100	32	32	30,6	31,0	7,97
-07	2СК 24А-02Р	Промежуточный этаж с ревизией		100	32	32	30,6	31,0	8,17
-08	2СК 24А-02В	Верхний этаж		100	32	32	23,0	22,6	8,17
-09	2СК 24А-12	Промежуточный этаж	Мойка	100	32	32	32,2	32,6	8,31
-10	2СК 24А-12Р	Промежуточный этаж с ревизией		100	32	32	32,2	32,6	8,51
-11	2СК 24А-12В	Верхний этаж		100	32	32	24,7	24,2	8,51
1.188-5.13 04.03.000	2СК 24Пр-01	Промежуточный этаж		100	25	25	27,0	27,5	7,97
-01	2СК 24Пр-01Р	Промежуточный этаж с ревизией		100	25	25	27,0	27,5	8,17
-02	2СК 24Пр-01В	Верхний этаж		100	25	25	21,3	20,8	8,17
-03	2СК 24Пр-11	Промежуточный этаж	Мойка	100	25	25	28,6	29,0	8,31
-04	2СК 24Пр-11Р	Промежуточный этаж с ревизией		100	25	25	28,6	29,0	8,51
-05	2СК 24Пр-11В	Верхний этаж		100	25	25	22,9	22,4	8,51
-06	2СК 24Пр-02	Промежуточный этаж		100	32	32	30,6	31,0	7,97
-07	2СК 24Пр-02Р	Промежуточный этаж с ревизией		100	32	32	30,6	31,0	8,17
-08	2СК 24Пр-02В	Верхний этаж		100	32	32	23,0	22,6	8,17
-09	2СК 24Пр-12	Промежуточный этаж	Мойка	100	32	32	32,2	32,6	8,31
-10	2СК 24Пр-12Р	Промежуточный этаж с ревизией		100	32	32	32,2	32,6	8,51
-11	2СК 24Пр-12В	Верхний этаж		100	32	32	24,7	24,2	8,51

1.188-5

Инв. № подл. | Подпись и дата | Взам. инв. №

Обозначение	Марка изделия	Место установки	Эскиз	Диаметры стояков, мм			Общая масса труб, кг		
				Канализация	Холодное водоснабжение	Горячее водоснабжение	Стальные трубы: вариант со вставками	Стальные трубы: вариант с соед. муфтами	Трубы ПВХ
1.188-5.13 05.03.000	ЗСК 24л 01	Промежуточный этаж		100	25	25	25,6	26,1	8,1
-01	ЗСК 24л 01Р	Промежуточный этаж с ревизией		100	25	25	25,6	26,1	8,3
-02	ЗСК 24л 01В	Верхний этаж		100	25	25	19,2	19,6	8,3
-03	ЗСК 24л-11	Промежуточный этаж		100	25	25	26,2	26,7	8,2
-04	ЗСК 24л-11Р	Промежуточный этаж с ревизией	Мойка	100	25	25	26,2	26,7	8,4
-05	ЗСК 24л-11В	Верхний этаж		100	25	25	19,8	20,2	8,4
-06	ЗСК 24л-02	Промежуточный этаж		100	32	32	29,3	29,7	8,1
-07	ЗСК 24л 02Р	Промежуточный этаж с ревизией		100	32	32	29,3	29,7	8,3
-08	ЗСК 24л-02В	Верхний этаж		100	32	32	21,1	21,3	8,3
-09	ЗСК 24л-12	Промежуточный этаж		100	32	32	29,9	30,3	8,2
-10	ЗСК 24л-12Р	Промежуточный этаж с ревизией	Мойка	100	32	32	29,9	30,3	8,4
-11	ЗСК 24л-12В	Верхний этаж		100	32	32	21,7	21,9	8,4
-12	ЗСК 24л-21	Промежуточный этаж		100	25	25	26,8	27,3	8,3
-13	ЗСК 24л-21Р	Промежуточный этаж с ревизией	Мойка	100	25	25	26,8	27,3	8,5
-14	ЗСК 24л-21В	Верхний этаж		100	25	25	20,4	20,8	8,5
-15	ЗСК 24л-31	Промежуточный этаж		100	25	25	27,3	27,8	8,5
-16	ЗСК 24л-31Р	Промежуточный этаж с ревизией	Мойка	100	25	25	27,3	27,8	8,7
-17	ЗСК 24л-31В	Верхний этаж		100	25	25	20,9	22,3	8,7
-18	ЗСК 24л-22	Промежуточный этаж		100	32	32	30,5	30,9	8,3
-19	ЗСК 24л-22Р	Промежуточный этаж с ревизией	Мойка	100	32	32	30,5	30,9	8,5
-20	ЗСК 24л-22В	Верхний этаж		100	32	32	22,3	22,5	8,5
-21	ЗСК 24л-32	Промежуточный этаж		100	32	32	31,0	31,4	8,5
-22	ЗСК 24л-32Р	Промежуточный этаж с ревизией	Мойка	100	32	32	31,0	31,0	8,7
-23	ЗСК 24л-32В	Верхний этаж		100	32	32	22,8	23,0	8,7

Обозначение	Марка изделия	Место установки	Эскиз	Диаметры стояков, мм			Общая масса труб, кг		
				Канализация	Холодное водоснабжение	Горячее водоснабжение	Стальные трубы: Вариант со вставками	Стальные трубы: Вариант с соед муфтами	Трубы ПВХ
1188-5.13 06.03.000	3СК24пр-01	Промежуточный этаж		100	25	25	25,6	26,1	8,1
-01	3СК24пр-01Р	Промежуточный этаж с ревизией		100	25	25	25,6	26,1	8,3
-02	3СК24пр-01В	Верхний этаж		100	25	25	19,2	19,6	8,3
-03	3СК24пр-11	Промежуточный этаж	Мойка	100	25	25	26,2	26,7	8,2
-04	3СК24пр-11Р	Промежуточный этаж с ревизией	Мойка	100	25	25	26,2	26,7	8,4
-05	3СК24пр-11В	Верхний этаж	Мойка	100	25	25	19,8	20,2	8,4
-06	3СК24пр-02	Промежуточный этаж		100	32	32	29,3	29,7	8,1
-07	3СК24пр-02Р	Промежуточный этаж с ревизией		100	32	32	29,3	29,7	8,3
-08	3СК24пр-02В	Верхний этаж		100	32	32	21,1	21,3	8,3
-09	3СК24пр-12	Промежуточный этаж	Мойка	100	32	32	29,9	30,3	8,2
-10	3СК24пр-12Р	Промежуточный этаж с ревизией	Мойка	100	32	32	29,9	30,3	8,4
-11	3СК24пр-12В	Верхний этаж	Мойка	100	32	32	21,7	21,9	8,4
-12	3СК24пр-21	Промежуточный этаж	Мойка	100	25	25	26,8	27,3	8,3
-13	3СК24пр-21Р	Промежуточный этаж с ревизией	Мойка	100	25	25	26,8	27,3	8,5
-14	3СК24пр-21В	Верхний этаж	Мойка	100	25	25	20,4	20,8	8,5
-15	3СК24пр-31	Промежуточный этаж	Мойка	100	25	25	27,3	27,8	8,5
-16	3СК24пр-31Р	Промежуточный этаж с ревизией	Мойка	100	25	25	27,3	27,8	8,7
-17	3СК24пр-31В	Верхний этаж	Мойка	100	25	25	20,9	22,3	8,7
-18	3СК24пр-22	Промежуточный этаж	Мойка	100	32	32	30,5	30,9	8,3
-19	3СК24пр-22Р	Промежуточный этаж с ревизией	Мойка	100	32	32	30,5	30,9	8,5
-20	3СК24пр-22В	Верхний этаж	Мойка	100	32	32	22,3	22,5	8,5
-21	3СК24пр-32	Промежуточный этаж	Мойка	100	32	32	31,0	31,4	8,5
-22	3СК24пр-32Р	Промежуточный этаж с ревизией	Мойка	100	32	32	31,0	31,4	8,7
-23	3СК24пр-32В	Верхний этаж	Мойка	100	32	32	22,8	23,0	8,7

1.188-6

Взам. инв. N | Подпись и дата | Инв. N подл.

Обозначение	Марка изделия	Место установки	Эскиз	Диаметры стояков, мм			Общая масса труб, кг		
				Канализация	Холодное водоснабжение	Горячее водоснабжение	Стальные трубы: вариант со вставками	Стальные трубы: вариант с соед. муфтами	Трубы ПВХ
1.188-5.13 07.03.000	4СК 24А-01	Промежуточный этаж		100	25	25	25,6	26,1	8,1
-01	4СК 24А-01Р	Промежуточный этаж с ревизией		100	25	25	25,6	26,1	8,3
-02	4СК 24А-01В	Верхний этаж		100	25	25	19,2	19,6	8,3
-03	4СК 24А-02	Промежуточный этаж		100	32	32	29,3	29,7	8,1
-04	4СК 24А-02Р	Промежуточный этаж с ревизией		100	32	32	29,3	29,7	8,3
-05	4СК 24А-02В	Верхний этаж		100	32	32	21,1	21,3	8,3
-06	4СК 24А-21	Промежуточный этаж	Мойка	100	25	25	26,8	27,3	8,3
-07	4СК 24А-21Р	Промежуточный этаж с ревизией	Мойка	100	25	25	26,8	27,3	8,5
-08	4СК 24А-21В	Верхний этаж	Мойка	100	25	25	20,4	20,8	8,5
-09	4СК 24А-31	Промежуточный этаж	Мойка	100	25	25	27,3	27,8	8,5
-10	4СК 24А-31Р	Промежуточный этаж с ревизией	Мойка	100	25	25	27,3	27,8	8,7
-11	4СК 24А-31В	Верхний этаж	Мойка	100	25	25	20,9	22,3	8,7
-12	4СК 24А-22	Промежуточный этаж	Мойка	100	32	32	30,5	30,9	8,3
-13	4СК 24А-22Р	Промежуточный этаж с ревизией	Мойка	100	32	32	30,5	30,9	8,5
-14	4СК 24А-22В	Верхний этаж	Мойка	100	32	32	22,3	22,5	8,5
-15	4СК 24А-32	Промежуточный этаж	Мойка	100	32	32	31,0	31,4	8,5
-16	4СК 24А-32Р	Промежуточный этаж с ревизией	Мойка	100	32	32	31,0	31,4	8,7
-17	4СК 24А-32В	Верхний этаж	Мойка	100	32	32	22,8	23,0	8,7

1.188-5

Инв. № подл. | Подпись и дата | Взам. инв. №

Обозначение	Марка изделия	Место установки	Эскиз	Диаметры стояков, мм			Общая масса труб, кг		
				Канализация	Холодное водоснабжение	Горячее водоснабжение	Стальные трубы: вариант со вставками	Стальные трубы: вариант с соед. муфтами	Трубы ПВХ
1.188-5.13 08.03.000	4СК 24пр-01	Промежуточный этаж		100	25	25	25,6	26,1	8,1
-01	4СК 24пр-01Р	Промежуточный этаж с ревизией		100	25	25	25,6	26,1	8,3
-02	4СК 24пр-01В	Верхний этаж		100	25	25	19,2	19,6	8,3
-03	4СК 24пр-02	Промежуточный этаж		100	32	32	29,3	29,7	8,1
-04	4СК 24пр-02Р	Промежуточный этаж с ревизией		100	32	32	29,3	29,7	8,3
-05	4СК 24пр-02В	Верхний этаж		100	32	32	21,1	21,3	8,3
-06	4СК 24пр-21	Промежуточный этаж	Мойка	100	25	25	26,8	27,3	8,3
-07	4СК 24пр-21Р	Промежуточный этаж с ревизией		100	25	25	26,8	27,3	8,5
-08	4СК 24пр-21В	Верхний этаж		100	25	25	20,4	20,8	8,5
-09	4СК 24пр-31	Промежуточный этаж	Мойка	100	25	25	27,3	27,8	8,5
-10	4СК 24пр-31Р	Промежуточный этаж с ревизией		100	25	25	27,3	27,8	8,7
-11	4СК 24пр-31В	Верхний этаж		100	25	25	20,9	22,3	8,7
-12	4СК 24пр-22	Промежуточный этаж	Мойка	100	32	32	30,5	30,9	8,3
-13	4СК 24пр-22Р	Промежуточный этаж с ревизией		100	32	32	30,5	30,9	8,5
-14	4СК 24пр-22В	Верхний этаж		100	32	32	22,3	22,5	8,5
-15	4СК 24пр-32	Промежуточный этаж	Мойка	100	32	32	34,0	34,4	8,5
-16	4СК 24пр-32Р	Промежуточный этаж с ревизией		100	32	32	34,0	34,4	8,7
-17	4СК 24пр-32В	Верхний этаж		100	32	32	22,8	23,0	8,7

1.188-5

Инв.N подл. | Подпись и дата | Взам. инв.N

1.188-5.13 01.03.000

Формат	Зона	Поз.	Обозначение	Наименование	Кол. на исполнение												Примечание
					-	-01	-02	-03	-04	-05	-06	-07	-08	-09	-10	-11	
				Документация													
А3			1.188-5.13 01.03.000 СБ	Сборочный чертеж. Вариант. Стояк с крестовиной К-90°	х	х	х	х	х	х	х	х	х	х	х	х	
А3			1.188-5.13 01.03.000.01 СБ	Сборочный чертеж Вариант стояк с двухплоскостной крестовиной	х	х	х	х	х	х	х	х	х	х	х	х	
				Сборочные единицы													
А3		1	1.188-5.13 01.03.100 – 04	Стояк СТ К1-5	1			1			1			1			Стояк с крестовиной К-90. Вариант. Стояк с двухплоскостной крестовиной
			– 05	Стояк СТ К1-6		1	1		1	1		1	1		1	1	
			– 02	Стояк СТ К1-3	1			1			1			1			
			– 03	Стояк СТ К1-4		1	1		1	1		1	1		1	1	
А3		2	1.188-5.11 01.03.200	Стояк СТ В1-1	1	1		1	1								Стояки соединяются вставками
			-04	Стояк СТ В1-5			1			1							
			-01	Стояк СТ В1-2							1	1		1	1		
			-05	Стояк СТ В1-6									1			1	
А3		9	1.188-5.11 00.03.700	Вставка монтажная Вс-1	1	1		1	1								
			-01	Вставка монтажная Вс-2							1	1		1	1		
А3		2	1.188-5.11 01.03.200.02	Стояк СТ В1-3	1	1		1	1								Вариант. Соединение стояков соединительными муфтами
			-06	Стояк СТ В1-7			1			1							
			-03	Стояк СТ В1-4							1	1		1	1		
			-07	Стояк СТ В1-8									1			1	
А3		3	1.188-5.11 01.03.300.02	Стояк СТ Т3-3	1	1	1	1	1	1							Стояки соединяются вставками.
			-03	Стояк СТ Т3-4							1	1	1	1	1	1	
А3		17	1.188-5.11 00.03.700.04	Вставка монтажная Вс-5	1	1		1	1								
			-05	Вставка монтажная Вс-6							1	1		1	1		
А3		3	1.188-5.11 01.03.300.06	Стояк СТ Т3-7	1	1	1	1	1	1							Вар. Соед. стояков соединит. муфтами

1.188-5

Инв. № подл. | Подпись и дата | Взам. инв. №

Н. контр	Верижский		IV 86
Рук. ОГД	Раковщик		IV 86
Гл. инж. отд	Иванова		IV 86
ГИП	Верижский		IV 86
Рук. гр	Костюк		IV 86
Инженер	Мельник		IV 86
Проверил	Костюк		IV 86

1.188-5.13 01.03.000

Оборудование санитарно-техническое кабины 1СК 24А

Стадия	Лист	Листов
Р	1	3

ЦНИИЭП жилища

Копировал

Формат А3

1.188-5.13 01.03.000

Формат	Зона	Поз.	Обозначение	Наименование	Кол. на исполнение –	-01	-02	-03	-04	-05	-06	-07	-08	-09	-10	-11	Примечание
			1.188-5.11 01.03.300.07	Стояк СТ Т3-8							1	1	1	1	1	1	Вар соед стояков соединительными муфтами
А3		4	1.188-5.13 01.03.400-01	Трубопровод отводной К1-2	1	1	1				1	1	1				
			1.188-5.13 01.03.400	Трубопровод отводной К1-1				1	1	1				1	1	1	Стояк с крестовиной К-90°
			-05	Трубопровод отводной К1-6	1	1	1	1	1	1	1	1	1	1	1	1	
			1.188-5.13 01.03.400-01	Трубопровод отводной К1-2	1	1	1				1	1	1				Вариант. Стояк с двухплоскостной крестовиной
			1.188-5.13 01.03.400	Трубопровод отводной К1-1				1	1	1				1	1	1	
			-03	Трубопровод отводной К1-4	1	1	1	1	1	1	1	1	1	1	1	1	
А3		5	1.188-5.11 01.03.500.02	Подводка В1-3	1	1	1				1	1	1				
			-03	Подводка В1-4				1	1	1				1	1	1	
А3		6	1.188-5.11 01.03.600.02	Подводка Т3-3	1	1	1				1	1	1				
			-03	Подводка Т3-4				1	1	1				1	1	1	
А3		7	1.188-5.11 00.03.900	Полотенцесушитель	1	1	1	1	1	1	1	1	1	1	1	1	
А3		8	1.188-5.11 00.03.800	Патрубок вентиляционный ВП-1	1	1	1	1	1	1	1	1	1	1	1	1	
			-01	Патрубок вентиляционный ВП-2	1	1	1	1	1	1	1	1	1	1	1	1	
			-02	Патрубок вентиляционный ВП-3	1	1	1	1	1	1	1	1	1	1	1	1	
				Детали													
		13		Гильза, труба стальная водогазопроводная черная													
				ГОСТ 3262-75* ℓ=320 мм													Масса 1 шт
				ϕ 40×3	2	2	2	2	2	2							1,07 кг
				ϕ 50×3							2	2	2	2	2	2	1,35 кг

1.188-6

Инв. № подл. | Подпись и дата | Взам. инв. №

1.188-5.13 01.03.000

Формат	Зона	Поз	Обозначение	Наименование	Кол. на исполнение												Примечание
					—	-01	-02	-03	-04	-05	-06	-07	-08	-09	-10	-11	
				Стандартные изделия													
		10		Унитаз тарельчатый с цельно-													
				отлитой полочкой и косым вы-													
				пуском ТП-КВ ГОСТ 22847-85	1	1	1	1	1	1	1	1	1	1	1	1	шт
		14		Бачок смывной арматура к													
				нему ГОСТ 21485.5-76	1	1	1	1	1	1	1	1	1	1	1	1	шт.
		11		Ванна чугунная эмалированная													
				типа П8-1 разм 1700×750 мм													
				с сифоном, переливом и вы-													
				пуском ГОСТ 1154-80, ГОСТ 23412-79	1	1	1	1	1	1	1	1	1	1	1	1	шт.
		12		Умывальник полукруглый													
				размером 550×420 мм с													
				сифоном, выпуском и													
				кронштейнами ГОСТ 23759-85													
				ГОСТ 23412-79, ГОСТ 1153-76	1	1	1	1	1	1	1	1	1	1	1	1	шт
		15		Смеситель общий для ванны													
				и умывальника с душевой сет-													
				кой на гибком шланге													
				СМ-ВУ-ШЛ ГОСТ 25809-83	1	1	1	1	1	1	1	1	1	1	1	1	шт.
		16		Вентиляционная решетка пласт-													
				массовая ГОСТ 13448-82	2	2	2	2	2	2	2	2	2	2	2	2	шт.

1.188-5

Инв. № подл. | Подпись и дата | Взам. инв. №

Рис 1

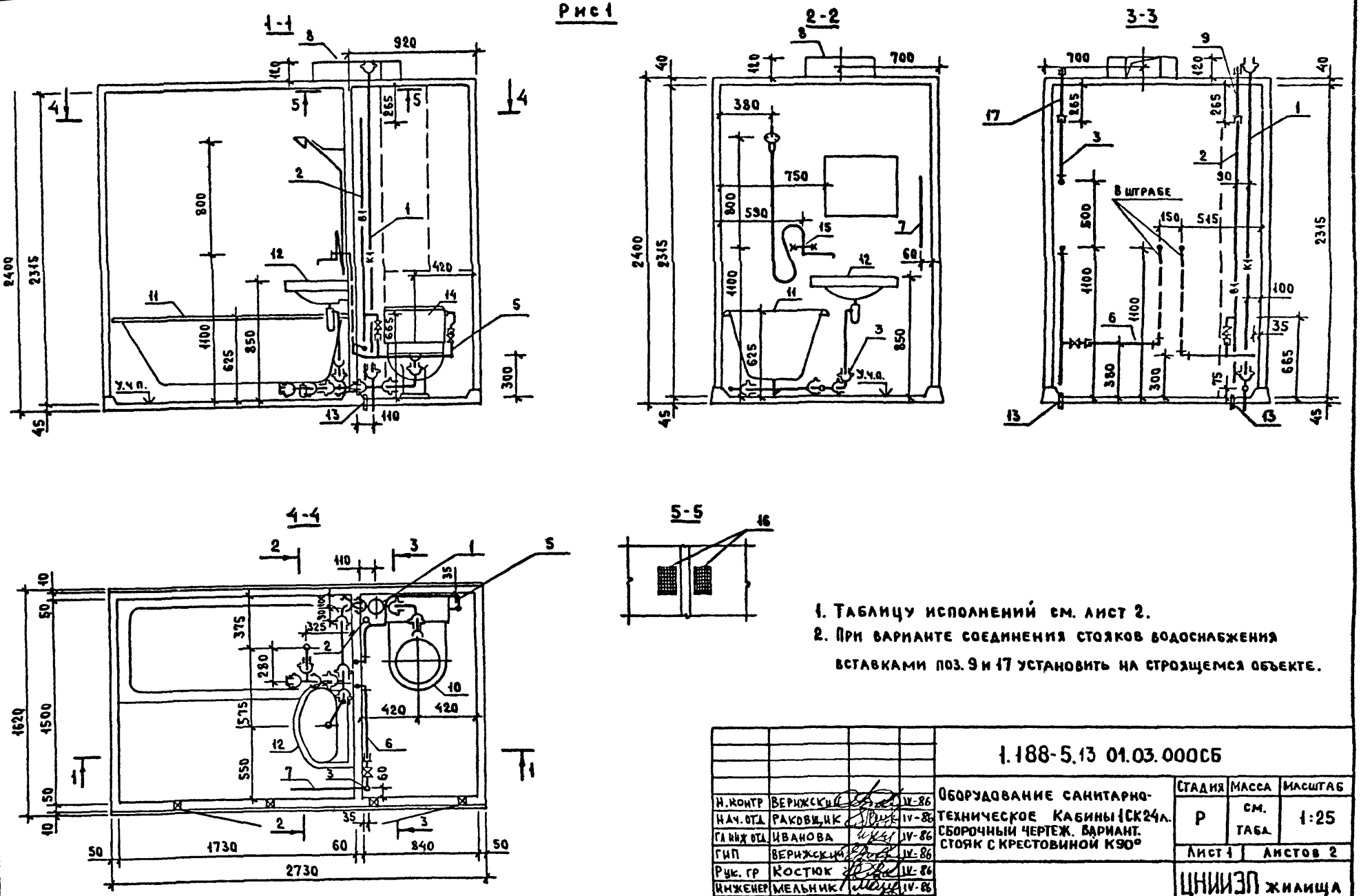

1. Таблицу исполнений см. лист 2.
2. При варианте соединения стояков водоснабжения вставками поз. 9 и 17 установить на строящемся объекте.

Н. контр	Верижский		IV-86
Нач. отд.	Раковщик		IV-86
Гл. инж. отд.	Иванова		IV-86
ГИП	Верижский		IV-86
Рук. гр	Костюк		IV-86
Инженер	Мельник		IV-86
Проверил	Костюк		IV-86

1.188-5.13 01.03.000СБ

Оборудование санитарно-техническое кабины 1СК24л. Сборочный чертеж. Вариант. Стояк с крестовиной К90°

Стадия	Масса	Масштаб
Р	см. табл.	1:25
Лист 1	Листов 2	

ЦНИИЭП жилища

Инв. № подл. | Подпись и дата | Взам. инв. №

1.188-5

Рис 2

Остальное - см. рис. 1

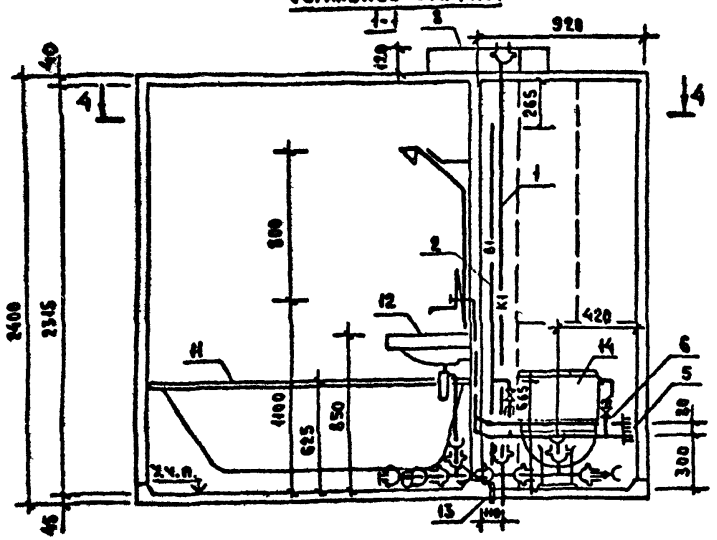

4-4

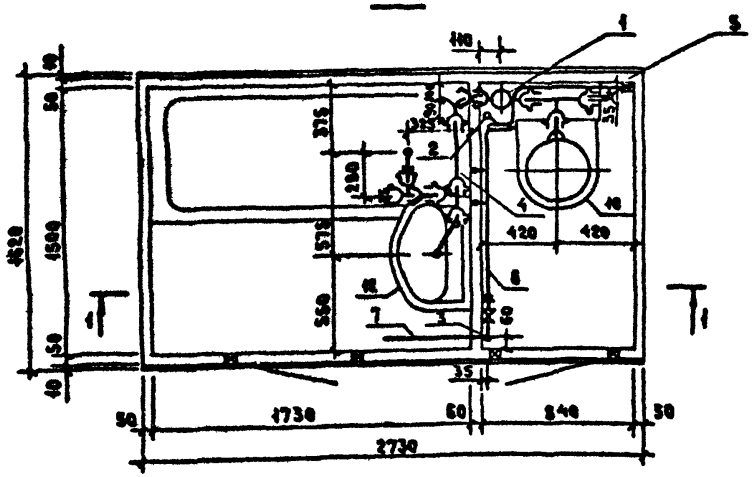

Обозначение	Марка	Рис	Масса, кг
1.188-5.13 01.03.000	1СК24А-01	1	208,0
-01	1СК24А-01Р		208,0
-02	1СК24А-01Б		202,0
-03	1СК24А-11		210,0
-04	1СК24А-11Р		210,0
-05	1СК24А-11Б		204,0
-06	1СК24А-02	2	212,0
-07	1СК24А-02Р		212,0
-08	1СК24А-02Б		205,0
-09	1СК24А-12		214,0
-10	1СК24А-12Р		214,0
-11	1СК24А-12Б		207,0

1.188-5

Инв. № подл. | Подпись и дата | Взам. инв. №

Рис 1

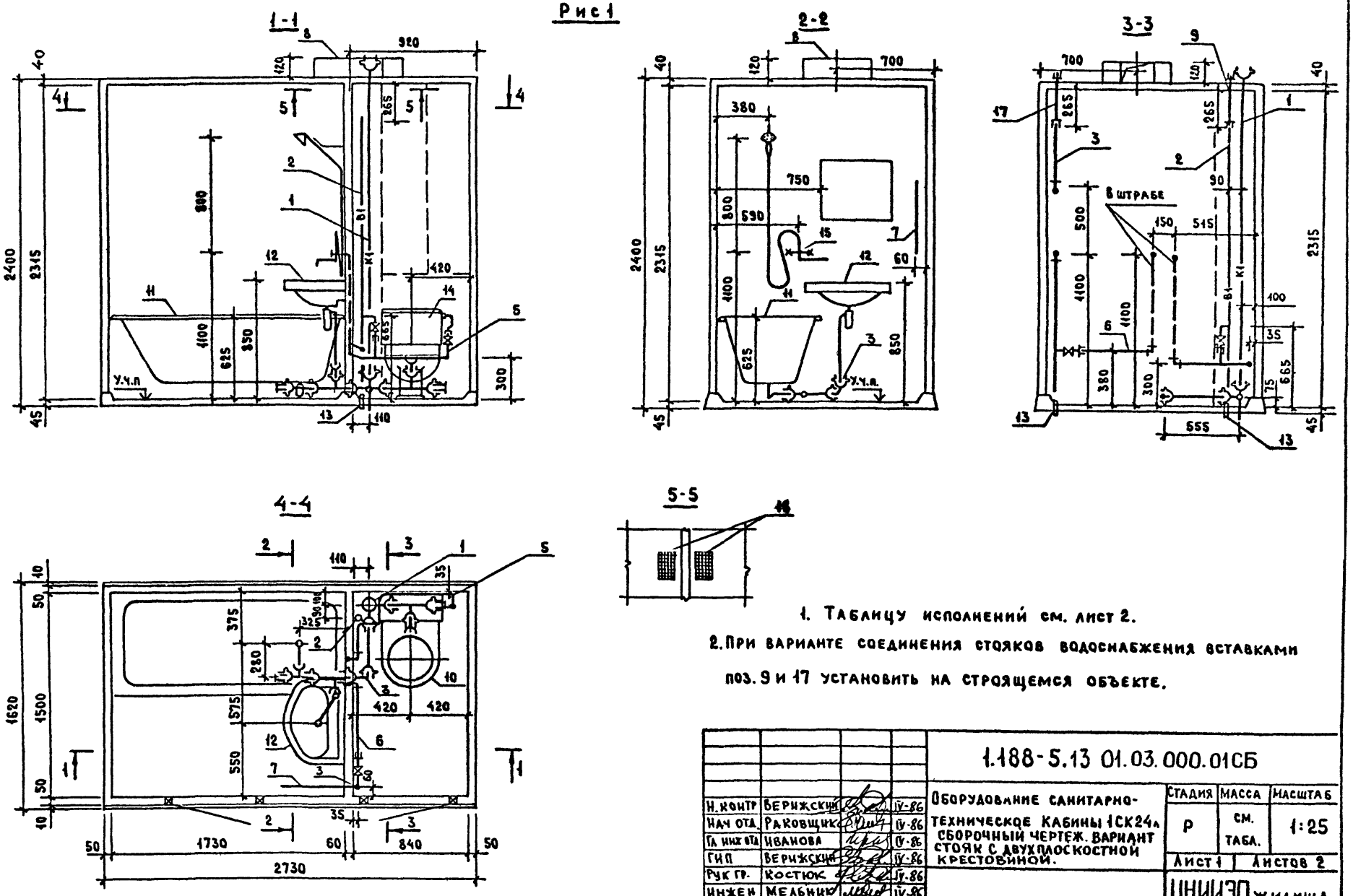

1. Таблицу исполнений см. лист 2.

2. При варианте соединения стояков водоснабжения вставками поз. 9 и 17 установить на строящемся объекте.

Н. контр	Берижский		IV-86
Нач. отд.	Раковщик		IV-86
Гл. инж. отд.	Иванова		IV-86
ГИП	Берижский		IV-86
Рук. гр.	Костюк		IV-86
Инженер	Мельник		IV-86
Проверил	Костюк		IV-86

1.188-5.13 01.03.000.01СБ

Оборудование санитарно-техническое кабины 1СК24А. Сборочный чертеж. Вариант стояк с двухплоскостной крестовиной.

Стадия	Масса	Масштаб
Р	см. табл.	1:25
Лист 1	Листов 2	

ЦНИИЭП жилища

1.188-5

Инв. № подл. | Подпись и дата | Взам. инв. №

Рис 2

остальное - см. рис. 1

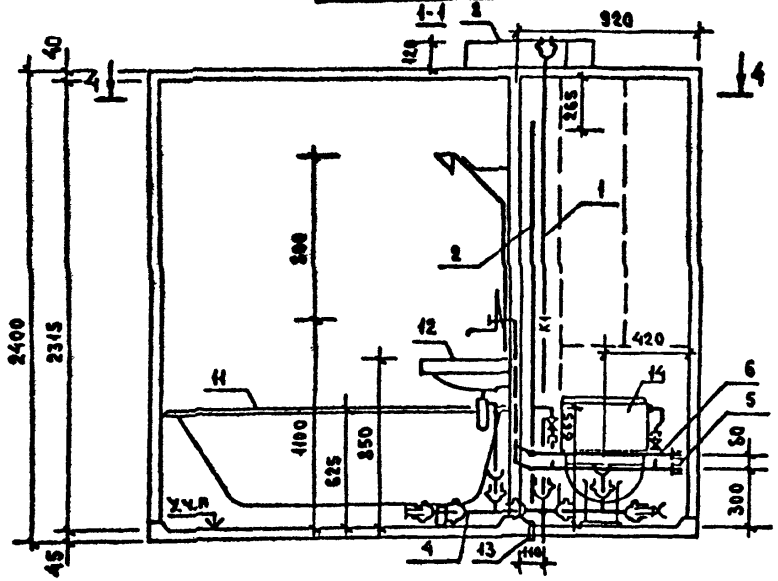

4-4

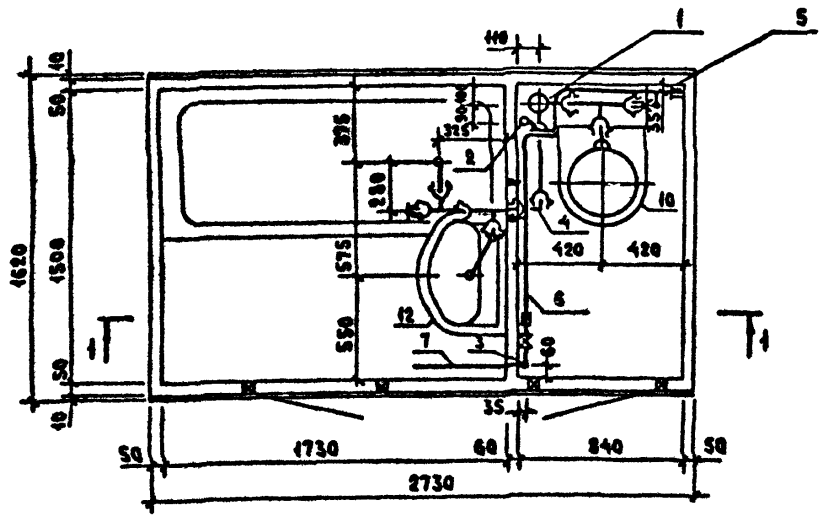

Обозначение	Марка	Рис.	Масса, кг
1.188-5.13 01.03.000.01	1СК 24к-01	1	207,0
-01	1СК 24к-01 Р		208,0
-02	1СК 24к-01 В		202,0
-03	1СК 24к-11		210,0
-04	1СК 24к-11 Р		210,0
-05	1СК 24к-11 В		204,0
-06	1СК 24к-02	2	211,0
-07	1СК 24к-02 Р		212,0
-08	1СК 24к-02 В		204,0
-09	1СК 24к-12		214,0
-10	1СК 24к-12 Р		214,0
-11	1СК 24к-12 В		206,0

1.188-5

Инв. N подл. | Подпись и дата | Взам. инв. N

Формат	Зона	Поз.	Обозначение	Наименование	Кол. на изд. 1.188-5.13 01.03.100						Примечание
					—	-01	-02	-03	-04	-05	
				Документация							
А3			1.188-5.13 01.03.100СБ	Сборочный чертеж	х	х	х	х	х	х	
				Стандартные изделия							
		1		Крестовина двухплоскостная							
				КД 100×100×50 ОСТ 6-19-518-85	1	1					шт.
		2		Крестовина двухплоскостная							
				КАД 100×100×50 ОСТ 6-19-518-85			1	1			шт.
		3		Крестовина К-90° ф100							
				ГОСТ 22689.11-77					1	1	шт.
		4		Патрубок компенсационный							
				ф100 ОСТ6-19-518-85	1	1	1	1	1	1	шт.
		5		Ревизия ф100 ОСТ6-19-518-85		1		1		1	шт.
				Материалы							
		6		Труба канализационная							
				ТУ6-19-307-86 ф100, М	2,47	2,33	2,47	2,33	2,46	2,32	м.

Инв. № подл. | Подпись и дата | Взам. инв. №

1.188-5

Н. контр.	Верижецкий		IV.86
Рук. отд.	Раковщик		IV.86
Гл. инж. отд.	Иванова		5.IV.
ГИП	Верижецкий		IV.86
Рук. гр.	Костюк		IV.86
Инжен.	Мельник		IV.86
Провер.	Костюк		IV.86

1.188-5.13 01.03.100

Стояк (ст. К1-1 ... ст. К1-6)

Стадия	Лист	Листов
Р		1

ЦНИИЭП жилища

Копировал

Формат А3

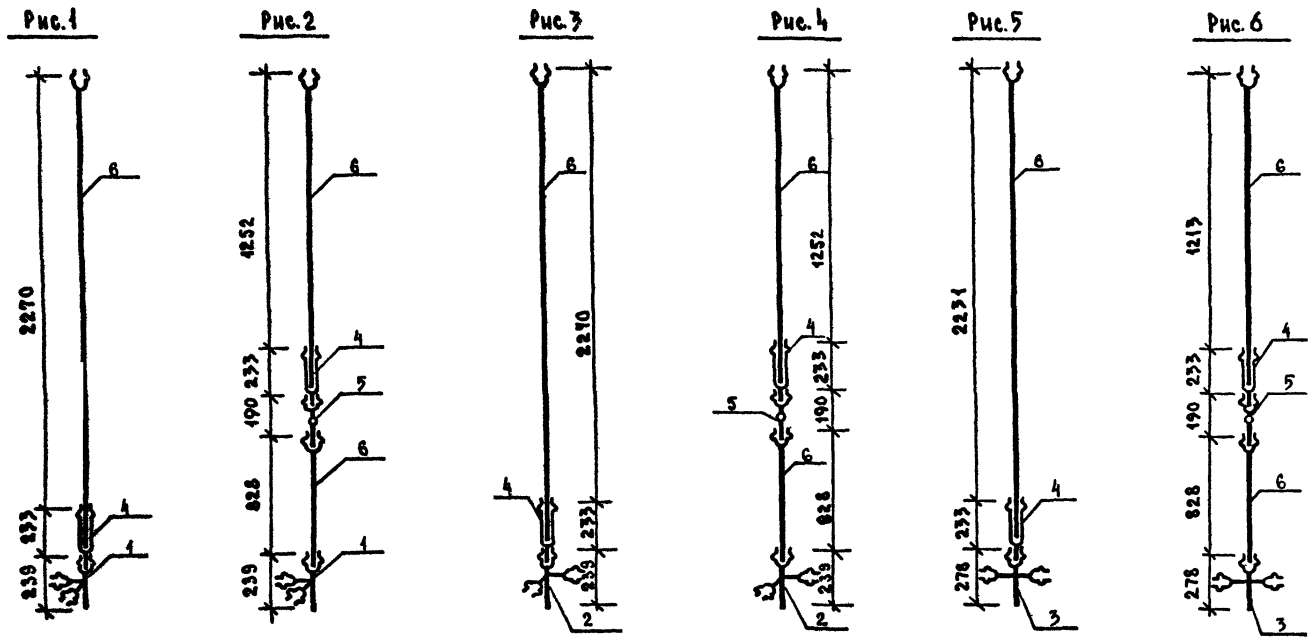

Обозначение	Марка	Рис	Масса кг
1.188-5.13 01.03.100	Ст. К1-1	1	5,0
-01	Ст. К1-2	2	5,2
-02	Ст. К1-3	3	5,0
-03	Ст. К1-4	4	5,2
-04	Ст. К1-5	5	5,2
-05	Ст. К1-6	6	5,4

Н.контр	Верижский		IV 86
Рук.отд	Раковщик		IV 86
Гл.инж.отд	Иванова		IV 86
ГИП	Верижский		IV 86
Рук.гр.	Костюк		IV.86
Инжен	Мельник		IV-86
Проверил	Костюк		IV 86

1.188-5.13 01.03.100 СБ

Стояк (Ст. К1-1... Ст. К1-6) Сборочный чертеж

Стадия	Масса	Масштаб
Р	см. табл	1 20

Лист | Листов 1

ЦНИИЭП жилища

Копировал

Формат А3

1.188-5

Инв № подл | Подпись и дата | Взам. инв. №

Формат	Зона	Поз	Обозначение	Наименование	Кол на испол. 1.188-5.13 01.03.400						Примечание
					–	-01	-02	-03	-04	-05	
				Документация							
А3			1.188-5.13 01.03.400 СБ	Сборочный чертеж	х	х	х	х	х	х	
				Стандартные изделия							
				Тройник прямой							
		1		ОСТ6-19-518-85 ф50			2	2	2	2	шт.
		2		ф100	1						шт.
		3		Отвод 90° ОСТ6-19-518-85 ф50			2	2	2	2	шт.
		4		ф100		1					шт.
		5		Патрубок переходной ф100×50	1				1	1	шт.
				ОСТ6-19-518-85							
		6		Патрубок ПП-100-ПВХ-У ГОСТ 22689.7-77	1	1					шт.
		7		Патрубок ПП-50-ПВХ-Т ГОСТ 22689.7-77			1	1	1	1	шт.
		8		Заглушка ФБО ОСТ6-19-518-85			1	1	1	1	шт.
		9		Муфта прямая короткая ГОСТ 8954-75, ф40			1	1	1	1	шт.
				Материалы							
				Труба канализационная ПВХ							
		10		ТУ6-19-307-86 ф50, м			0,78	0,78	0,63	0,63	м
		11		ф100, м	0,13 (0,17)	0,13 (0,17)					м
		12		Труба стальная водогазопроводная							
				оцинкованная ГОСТ 3262-75* ф40×3, м			0,08	0,08	0,08	0,08	м

Длина в скобках дана для варианта канализации с двухраскосной крестовиной.

Н.контр	Верижецкий		IV.86	1.188-5.13 01.03.400	
Рук.отд	Раковщик		IV.86		
Гл.инж.отд	Иванова		IV.86	Трубопровод отводной (К1-1... К1-6)	Стадия: Р; Лист: ; Листов: 1
ГИП	Верижецкий		IV.86		ЦНИИЭП жилища
Рук.гр.	Костюк		IV.86		
Инжен.	Мельник		IV.86		
Провер.	Костюк		IV.86		

Копировал

Формат А3

1.188-5

Инв. № подл. | Подпись и дата | Взам. инв. №

Рис.1

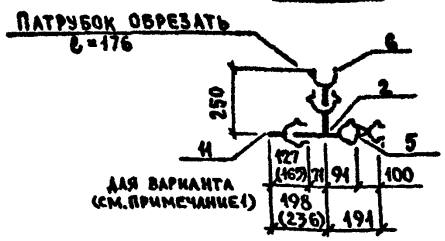

Рис.2

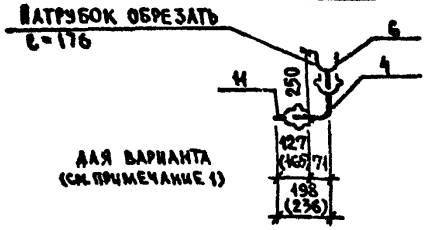

Обозначение	Марка	Рис.	Масса кг
1.188-5.13 01.03.400	К1-1	1	1,31 (1,38)
-01	К1-2	2	0,97 (1,04)
-02	К1-3	3	1,93
-03	К1-4	4	1,93
-04	К1-5	5	2,05
-05	К1-6	6	2,05

1. Для варианта канализации, когда стояк монтируется с двухплоскостной крестовиной, в трубопроводах К1-1 и К1-2 поз 11 (см рис. 1 и 2) выполнить длиной 165мм, (размер дан в скобках) при варианте стояка с крестовиной 90° поз. 11 выполнить длиной 127мм

2. Трубу поз. 12 соединить с пластмассовым тройником с помощью уплотнительного кольца КУП 40×50 ГОСТ 22689 19-77

3. При поставке ванн с пластмассовыми сифонами по ГОСТ 23912-79 поз. 9 и 12 исключить, при этом длину пластмассового сифона принять соответствующей длины.

4. Масса в скобках дана для варианта канализации с двухплоскостной крестовиной.

Рис.3

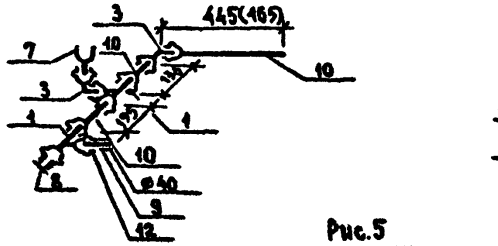

Рис.4

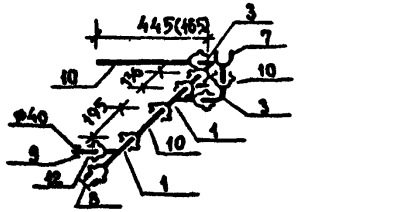

Рис.5

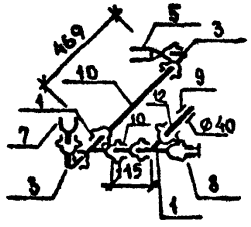

Рис.6

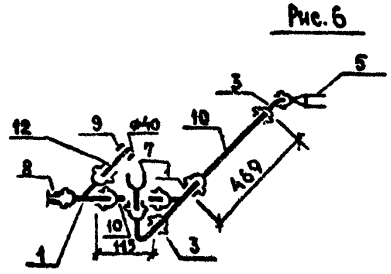

Н.контр	Верижский		IV 86
Рук отд.	Раковщик		IV 86
Гл инж.отд	Иванова		IV 86
ГИП	Верижский		IV 86
Рук гр	Костюк		IV 86
Инжен	Мельник		IV-86
Провер	Костюк		IV 86

1.188-5.13 01.03.400СБ

Трубопровод отводной (К1-1 ... К1-6) Сборочный чертеж

Стадия	Масса	Масштаб
Р	см. табл.	1:20
Лист	Листов 1	

ЦНИИЭП жилища

Копировал

Формат А3

Инв. № подл | Подпись и дата | Взам. инв. №

1.188-6

Формат	Зона	Поз.	Обозначение	Наименование	Кол. на исполнение 1.188-5.13 02.03.000												Примечание
					–	-01	-02	-03	-04	-05	-06	-07	-08	-09	-10	-11	
				Документация													
			1.188-5 13 02.03.000СБ	Сборочный чертеж. Вариант стояк с крестовиной К-90°	×	×	×	×	×	×	×	×	×	×	×	×	
А3			1.188-5.13 02 03.000-01СБ	Сборочный чертеж. Вариант Стояк с двухплоскостной крестовиной.	×	×	×	×	×	×	×	×	×	×	×	×	
				Сборочные единицы													
А3		1	1.188-5.13 01.03.100 – 04	Стояк СТ К1-5	1			1			1			1			Стояк с крестовиной К-90°
			-05	Стояк СТ К1-6		1	1		1	1		1	1		1	1	
			1.188-5.13 01 03.100	Стояк СТ К1-1	1			1			1			1			Вариант Стояк с двухплоскостной крестовиной
			-01	Стояк СТ К1-2		1	1		1	1		1	1		1	1	
А3		2	1.188-5.11 01.03.200	Стояк СТ В1-1	1	1		1	1			1					Стояки соединяются вставками
			-04	Стояк СТ В1-5			1			1							
			-01	Стояк СТ В1-2							1	1		1	1		
			-05	Стояк СТ В1-6									1			1	
А3		9	1.188-5.11 00 03 700	Вставка монтажная Вс-1	1	1		1	1								
			-01	Вставка монтажная Вс-2							1	1		1	1		
А3		2	1 188-5.11 01.03.200.02	Стояк СТ В1-3	1	1		1	1								Вариант. Соединение стояков соединительными муфтами
			-06	Стояк СТ В1-7			1			1							
			-03	Стояк СТ В1-4							1	1		1	1		
			-07	Стояк СТ В1-8									1			1	
А3		3	1.188-5.11 01.03.300	Стояк СТ Т3-1	1	1	1	1	1	1							
			-01	Стояк СТ Т3-2							1	1	1	1	1	1	Стояки соединяются вставками.
А3		17	1.188-5.11 00.03.700.04	Вставка монтажная Вс-5	1	1		1	1								
			-05	Вставка монтажная Вс-6							1	1		1	1		
А3		3	1.188-5.11 01 03.300.04	Стояк СТ Т3-5	1	1	1	1	1	1							Вар. соед стояков соединит. муфтами

1.188-5

Инв № подл | Подпись и дата | Взам инв №

Н контр.	Верижецкий		1.188-5.13 02.03.000
Рук отд	Раковщик		
Гл. инж. отд	Иванова		
ГИП	Верижецкий		Оборудование санитарно-технической кабины 1СК24пр
Рук гр.	Костюк		
Инженер	Мельник		
Проверил	Костюк		

Стадия	Лист	Листов
Р	1	3

ЦНИИЭП жилища

Копировал Формат А3

1.188-5.13 02.03.000

Формат	Зона	Поз	Обозначение	Наименование	Кол. на исполнение –	-01	-02	-03	-04	-05	-06	-07	-08	-09	-10	-11	Примечание
А3		3	1.188-5.11 01.03.300.05	Стояк СтТ3-6							1	1	1	1	1	1	Вар. соед. стояков соединит. муфтами
А3		4	1.188-5.13 01.03.400 -01	Трубопровод отводной К1-2	1	1	1										
			1.188-5.13 01.03.400	Трубопровод отводной К1-4				1	1	1							Стояк с крестовиной К-90°
			1.188-5.13 01.03.400 -04	Трубопровод отводной К1-5	1	1	1	1	1	1	1	1	1	1	1	1	
			1.188-5.13 01.03.400 -01	Трубопровод отводной К1-2	1	1	1				1	1	1				Вариант. Стояк с двухплоскостной крестовиной
			1.188-5.13 01.03.400	Трубопровод отводной К1-4				1	1	1				1	1	1	
			-02	Трубопровод отводной К1-5	1	1	1	1	1	1	1	1	1	1	1	1	
А3		5	1.188-5.11 01.03.500	Подводка В1-1	1	1	1				1	1	1				
			-01	Подводка В1-2				1	1	1				1	1	1	
А3		6	1.188-5.11 01.03.600	Подводка Т3-1	1	1	1				1	1	1				
			-01	Подводка Т3-2				1	1	1				1	1	1	
А3		7	1.188-5.11 00.03.900	Полотенцесушитель	1	1	1	1	1	1	1	1	1	1	1	1	
А3		8	1.188-5.11 00.03.800	Патрубок вентиляционный ВП-1	1	1	1	1	1	1	1	1	1	1	1	1	
			-01	Патрубок вентиляционный ВП-2	1	1	1	1	1	1	1	1	1	1	1	1	
			-02	Патрубок вентиляционный ВП-3	1	1	1	1	1	1	1	1	1	1	1	1	
				Детали													
		13		Гильза, труба стальная													
				водогазопроводная черная													
				ℓ=320 мм ГОСТ 3262-75*													Масса 1 шт.
				ø 40×3	2	2	2	2	2	2							1,07 кг
				ø 50×3							2	2	2	2	2	2	1,35 кг.

1.188-5

Инв. № подл. | Подпись и дата | Взам. инв. №

1.188-5.13 02.03.000

Формат	Зона	Поз.	Обозначение	Наименование	Кол. на исполнение												Примечание
					—	-01	-02	-03	-04	-05	-06	-07	-08	-09	-10	-11	
				Стандартные изделия													
		10		Унитаз тарельчатый с цельно-отлитой полочкой и косым выпуском													
				ТП-КВ ГОСТ 22847-85	1	1	1	1	1	1	1	1	1	1	1	1	шт
		14		Бачок смывной и арматура к ним													
				ГОСТ 21485.5-76	1	1	1	1	1	1	1	1	1	1	1	1	шт
		11		Ванна чугунная эмалированная													
				типа 1В-1 размером 1700×750 мм													
				с сифоном, переливом и выпуском ГОСТ 1154-80, ГОСТ 23412-79	1	1	1	1	1	1	1	1	1	1	1	1	шт
		12		Умывальник полукруглый													
				размером 550×420 мм с													
				сифоном, выпуском и													
				кронштейнами ГОСТ 23759-85													
				ГОСТ 23412-79, ГОСТ 1153-76	1	1	1	1	1	1	1	1	1	1	1	1	шт.
		15		Смеситель общий для ванны													
				и умывальника с душевой сеткой													
				на гибком шланге См-8У-ША													
				ГОСТ 25809-83	1	1	1	1	1	1	1	1	1	1	1	1	шт
		16		Вентиляционная решетка пластмассовая ГОСТ 13448-82	2	2	2	2	2	2	2	2	2	2	2	2	шт.

1.188-5

Инв.№ подл. | Подпись и дата | Взам. инв. №

Рис.1

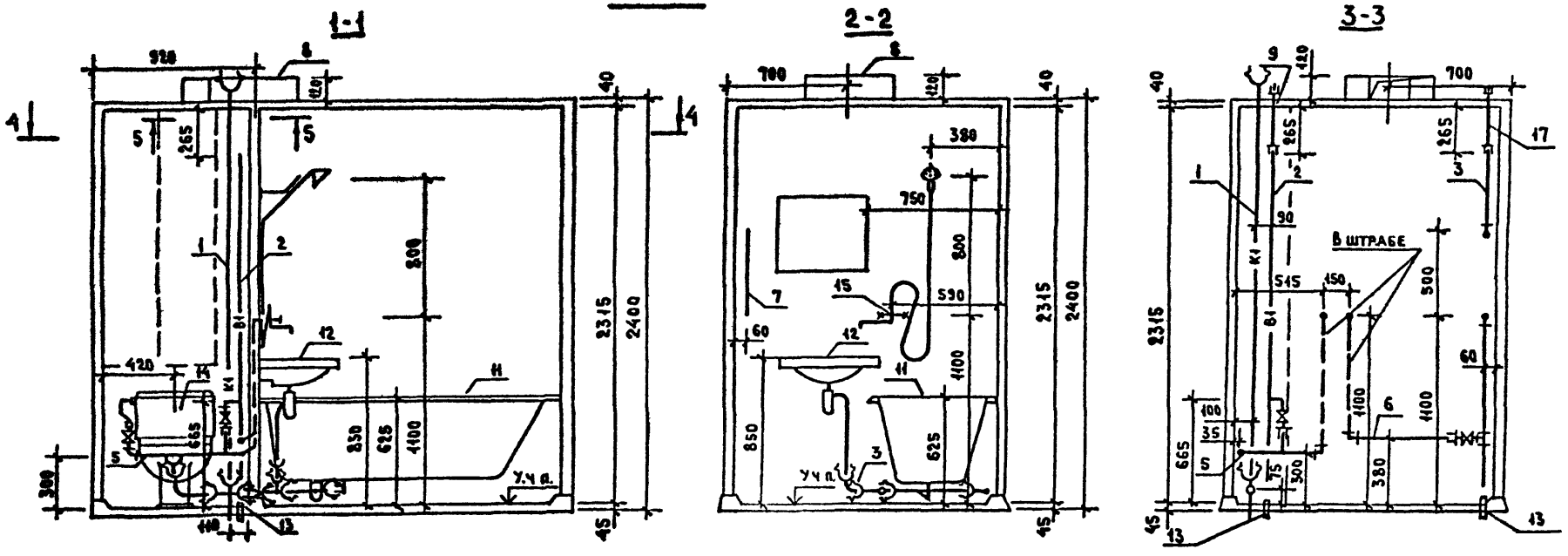

1. Таблицу исполнений см. лист 2.
2. При варианте соединения стояков водоснабжения вставками, поз.9 и 17 установить на строящемся объекте.

				1.188-5.13 02.03.000СБ	
Н.контр	Верижский		IV 86	Оборудование санитарно-техническое кабины ICK 24 пр. сборочный чертеж. Вариант стояк с крестовиной К90°	Стадия: Р; Масса: см таба.; Масштаб: 1:25
Нач.отд	Раковщик		IV.86		
Гл.инж.пр.	Иванова		IV-86		
ГИП	Верижский		IV 86		Лист 1; Листов 2
Рук.гр.	Костюк		IV-86		ЦНИИЭП жилища
Инженер	Мельник		IV 86		
Проверил	Костюк		IV-86		

1.188-5

Инв.№ подл. | Подпись и дата | Взам.инв.№

Рис 2

ОСТАЛЬНОЕ- СМ РИС. 1

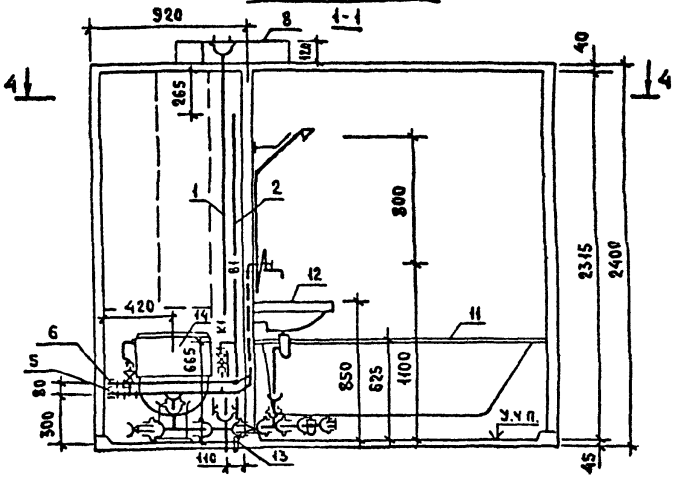

4-4

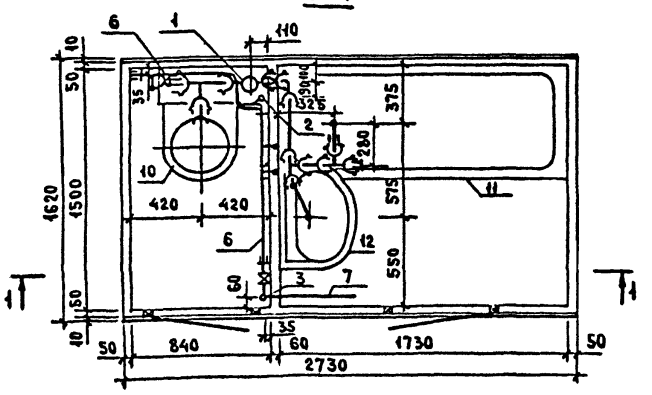

Обозначение	Марка	Рис	Масса, кг
1.188-5.13 02.03.000	1СК 24пр-01	1	208,0
-01	1СК 24пр-01Р		208,0
-02	1СК 24пр-01В		202,0
-03	1СК 24пр-11	2	210,0
-04	1СК 24пр-11Р		210,0
-05	1СК 24пр-11В		204,0
-06	1СК 24пр-02	1	212,0
-07	1СК 24пр-02Р		212,0
-08	1СК 24пр-02В		205,0
-09	1СК 24пр-12	2	214,0
-10	1СК 24пр-12Р		214,0
-11	1СК 24пр-12В		207,0

1.188-5

Инв. № подл. | Подпись и дата | Взам. инв. №

Рис. 1

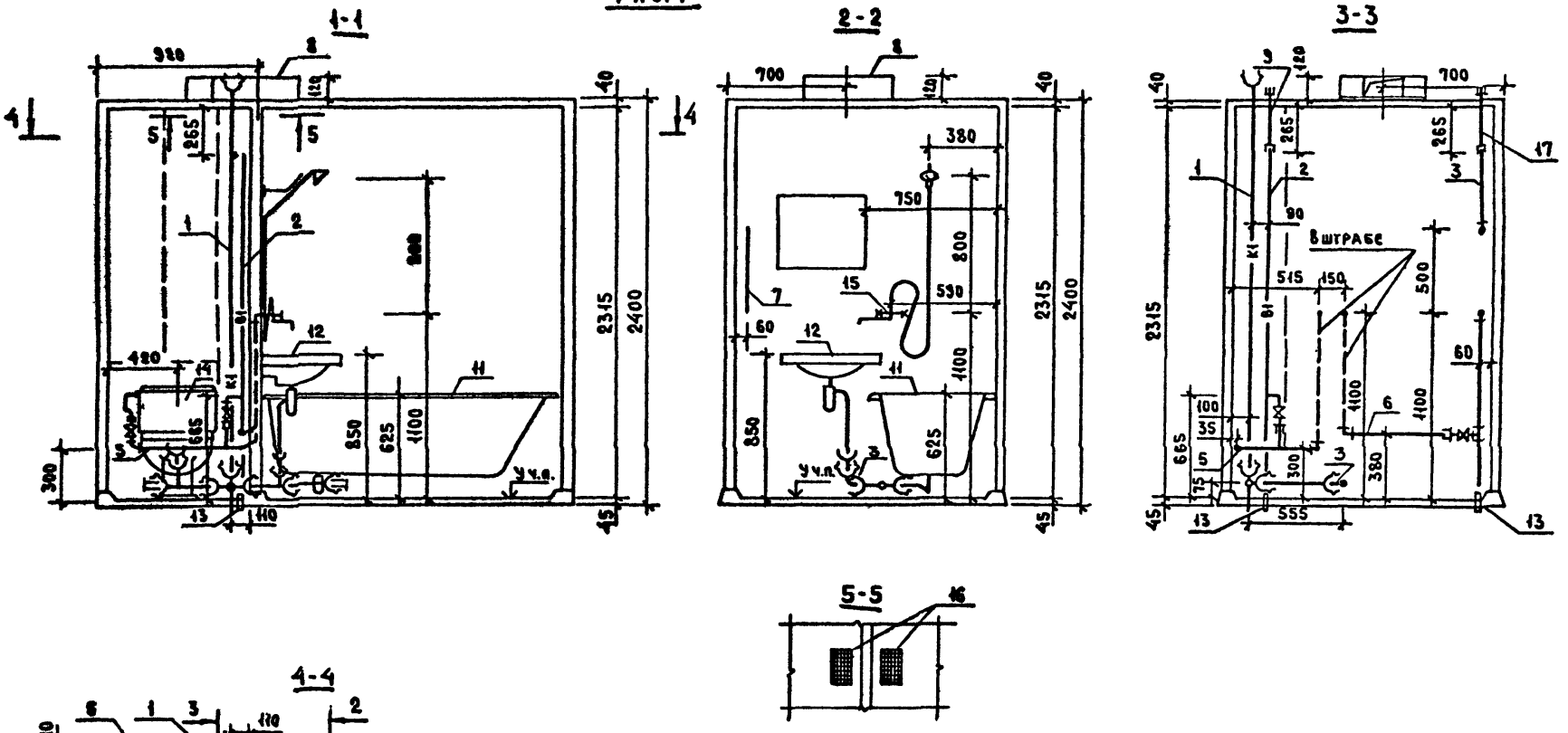

1. Таблицу исполнений см. лист 2.
2. При варианте соединения стояков водоснабжения вставками поз 9 и 17 установить на строящемся объекте.

				1.188-5.13 02.03 000.01СБ	
Н. контр	Верижский		12.86	Оборудование санитарно-техническое кабины 1СК24пр сборочный чертеж вариант: стояк с двухплоскостной крестовиной	Стадия: Р; Масса: см. табл.; Масштаб: 1:25
Нач. отд.	Раковщик		12.86		
Гл. инж. отд.	Иванова		12.86		Лист; Листов 2
ГИП	Верижский		12.86		
Рук. гр.	Костюк		12.86		ЦНИИЭП жилища
Инженер	Мельник		12.86		
Проверил	Костюк		12.86		

1.188-5

Инв. N подл. | Подпись и дата | Взам. инв. N

Рис 2

ДЕТАЛЬНОЕ-СМ РИС.1

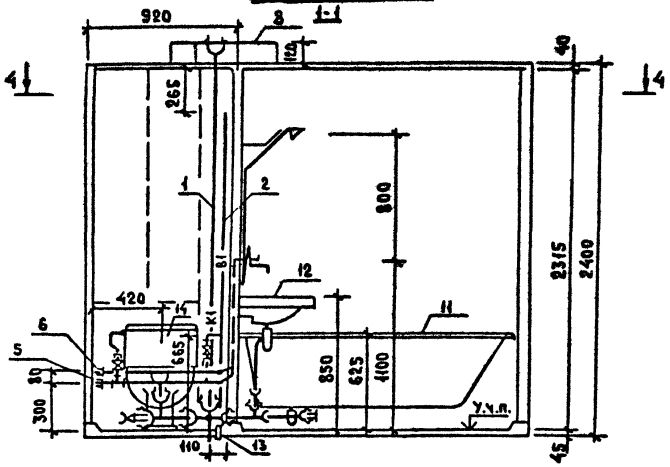

4-4

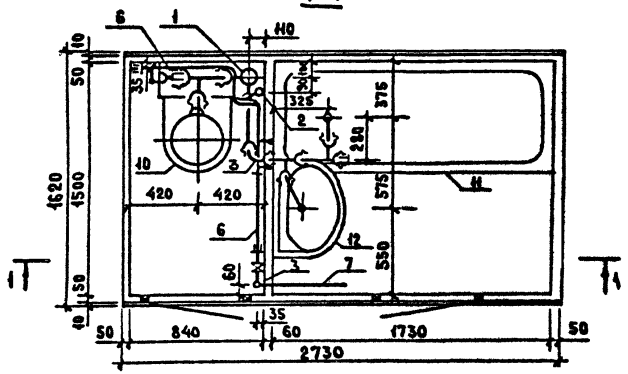

Обозначение	Марка	Рис	Масса, кг
1.188-5.13 02.03.000.01	ГСК 24пр-01	1	207,0
-01	ГСК 24пр-01Р		208,0
-02	ГСК 24пр-01Б		202,0
-03	ГСК 24пр-11	2	210,0
-04	ГСК 24пр-11Р		210,0
-05	ГСК 24пр-11Б		204,0
-06	ГСК 24пр-02	1	211,0
-07	ГСК 24пр-02Р		212,0
-08	ГСК 24пр-02Б		204,0
-09	ГСК 24пр-12	2	214,0
-10	ГСК 24пр-12Р		214,0
-11	ГСК 24пр-12Б		206,0

1.188-5

Инв N подл | Подпись и дата | Взам. инв. N

1.188-5.13 03.03.000

Формат	Зона	Поз.	Обозначение	Наименование	Кол на исполнение												Примечание
					–	-01	-02	-03	-04	-05	-06	-07	-08	-09	-10	-11	
				Документация													
А3			1.188-5.13 03.03.000 СБ	Сборочный чертеж. Вариант. Стояк с крестовиной К-90°	х	х	х	х	х	х	х	х	х	х	х	х	
А3			1.188-5.13 03.03.000.01СБ	Сборочный чертеж. Вариант. Стояк с двухплоскостной крестовиной	х	х	х	х	х	х	х	х	х	х	х	х	
				Сборочные единицы													
А3		1	1.188-5.13 01.03.100 -04	Стояк Ст К1-5	1			1			1			1			Стояк с крестовиной К 90°
			-05	Стояк Ст К1-6		1	1		1	1		1	1		1	1	
			-02	Стояк Ст К1-3	1			1			1			1			Вариант Стояк с двухплоскостной крестовиной
			-03	Стояк Ст К1-4		1	1		1	1		1	1		1	1	
А3		2	1.188-5.11 01.03.200	Стояк Ст В1-1	1	1		1	1								Стояки соединяются вставками
			-04	Стояк Ст В1-5			1			1							
			-01	Стояк Ст В1-2							1	1		1	1		
			-05	Стояк Ст В1-6									1			1	
А3		9	1.188-5.11 00.03.700	Вставка монтажная Вс-1	1	1		1	1								
			-01	Вставка монтажная Вс-2							1	1		1	1		
А3		2	1.188-5.11 01.03.200.02	Стояк Ст В1-3													Вариант Стояки соединяются соединительными муфтами
			-06	Стояк Ст В1-7													
			-03	Стояк Ст В1-4													
			-07	Стояк Ст В1-8													
А3		3	1.188-5.11 01.03.300 02	Стояк Ст Т3-3	1	1	1	1	1	1							Стояки соединяются вставками
			-03	Стояк Ст Т3-4							1	1	1	1	1	1	
А3		17	1.188-5.11 00.03.700.04	Вставка монтажная Вс-5	1	1		1	1								
			-05	Вставка монтажная Вс-6							1	1		1	1		
А3		3	1.188-5.11 01.03.300.06	Стояк Ст Т3-7													Вар стояки соедин соединительными муфтами

Инв № подл | Подпись и дата | Взам инв №

1.188-5

Н. контр	Верижецкий		IV 86
Рук. отд	Раковщик		IV 86
Гл. инж. отд	Иванова		IV 86
ГИП	Верижецкий		IV 86
Рук. гр.	Костюк		IV 86
Инженер	Мельник		IV 86
Проверил	Костюк		IV 86

1.188-5.13 03.03.000

Оборудование санитарно-техническое кабины 2СК24А

Стадия	Лист	Листов
Р	1	3

ЦНИИЭП жилища

Копировал

Формат А3

Формат	Зона	Поз	Обозначение	Наименование	Кол на исполнение 1.188-5.13 03.03.000												Примечание
					-	-01	-02	-03	-04	-05	-06	-07	-08	-09	-10	-11	
А3		3	1.188-5.11 01.03.300.07	Стояк СТ Т3-8							1	1	1	1	1	1	Вар стояки соед соединительными муфтами
А3		4	1.188-5.13 01.03.400 -01	Трубопровод отводной К1-2	1	1	1				1	1	1				
			1.188-5.13 01.03.400	Трубопровод отводной К1-1				1	1	1				1	1	1	Стояк с крестовиной К-90°
			1.188-5.13 03.03.400 -03	Трубопровод отводной К1-10	1	1	1	1	1	1	1	1	1	1	1	1	
			1.188-5.13 01.03.400 -01	Трубопровод отводной К1-2	1	1	1				1	1	1				Вариант Стояк с двухплоскостной крестовиной
			1.188-5.13 01.03.400	Трубопровод отводной К1-1				1	1	1				1	1	1	
			1.188-5.13 03.03.400 -01	Трубопровод отводной К1-8	1	1	1	1	1	1	1	1	1	1	1	1	
А3		5	1.188-5.11 03.03.500.02	Подводка В1-7	1	1	1				1	1	1				
			-03	Подводка В1-8				1	1	1				1	1	1	
А3		6	1.188-5.11 03.03.600.02	Подводка Т3-7	1	1	1				1	1	1				
			-03	Подводка Т3-8				1	1	1				1	1	1	
А3		7	1.188-5.11 00.03.900	Полотенцесушитель	1	1	1	1	1	1	1	1	1	1	1	1	
А3		8	1.188-5.11 00.03.800	Патрубок вентиляционный ВП 1	1	1	1	1	1	1	1	1	1	1	1	1	
			-03	Патрубок вентиляционный ВП-4	1	1	1	1	1	1	1	1	1	1	1	1	
			-02	Патрубок вентиляционный ВП 3	1	1	1	1	1	1	1	1	1	1	1	1	
				Детали													
		13		Гильза, труба стальная водогазопроводная черная													
				L=320мм ГОСТ 3262-75*													Масса 1шт
				ф40х3	2	2	2	2	2	2							1,07
				ф50х3							2	2	2	2	2	2	1,35

1.188-5

Инв № подл | Подпись и дата | Взам инв №

1.188-5.13 03.03.000

Формат	Зона	Поз.	Обозначение	Наименование	Кол на исполнение —	-01	-02	-03	-04	-05	-06	-07	-08	-09	-10	-11	Примечание
				Стандартные изделия													
		10		Унитаз тарельчатый с цельно-от-													
				литой полочкой и косым выпуском													
				ТП-КВ ГОСТ 22847-85	1	1	1	1	1	1	1	1	1	1	1	1	шт
		14		Бачок смывной и арматура к ним													
				ГОСТ 21485.5-76	1	1	1	1	1	1	1	1	1	1	1	1	шт
		11		Ванна чугунная эмалированная													
				типа ПВ-1 размером 1700×750 мм													
				с сифоном, переливом и выпус-													
				ком ГОСТ 1154-80, ГОСТ 23412-79	1	1	1	1	1	1	1	1	1	1	1	1	шт
		12		Умывальник полукруглый													
				размером 550×420 мм с													
				сифоном, выпуском и													
				кронштейнами ГОСТ 23759-85,													
				ГОСТ 23412-79, ГОСТ 1153-76	1	1	1	1	1	1	1	1	1	1	1	1	шт
		15		Смеситель общий для ванны													
				и умывальника с душевой сеткой													
				на гибком шланге См-Ву-Ш1													
				ГОСТ 25809	1	1	1	1	1	1	1	1	1	1	1	1	шт
		16		Вентиляционная решетка пласт-													
				массовая ГОСТ 13448-82	2	2	2	2	2	2	2	2	2	2	2	2	шт

1.188-5

Инв. № подл. | Подпись и дата | Взам. инв. №

Рис 1

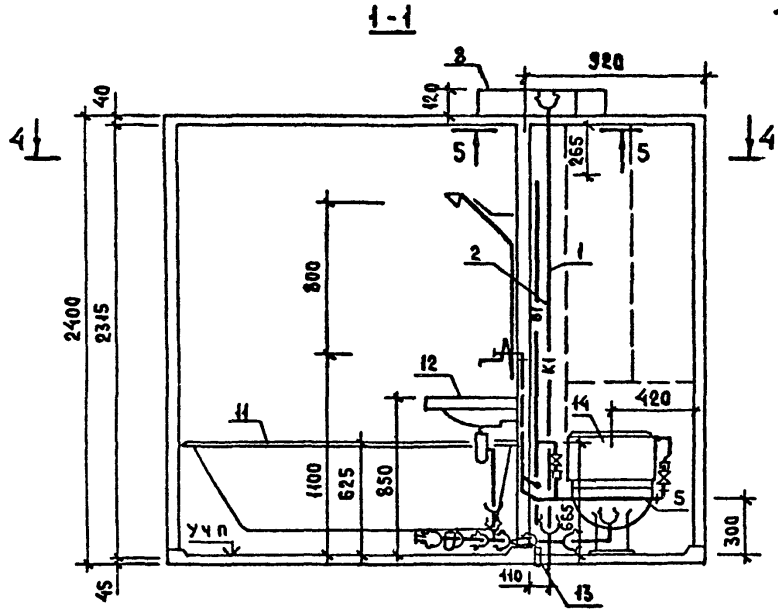

1. Таблицу исполнений см. лист 2.
2. При варианте соединения стояков водоснабжения вставками поз. 9 и 17 установить на строящемся объекте.

				1.188-5.13 03.03.000СБ	
				Оборудование санитарно-техническое кабины 2СК24. Сборочный чертеж. Вариант. Стояк с крестовиной К 90°	Стадия: Р; Масса: см. табл.; Масштаб: 1:25
Н. контр	Верижский		IV-86		Лист 1; Листов 2
Нач. отд.	Раковщик		IV-86		
Гл. инженер	Иванова		IV-86		ЦНИИЭП жилища
ГИП	Верижский		IV-86		
Рук. гр.	Костюк		IV-86		
Инженер	Мельник		IV-86		
Проверил	Костюк		IV-86		

Копировал

Формат А3

1.188-5

Инв. № подл. | Подпись и дата | Взам. инв. №

Рис 2
Остальное - см. рис. 1

1-1

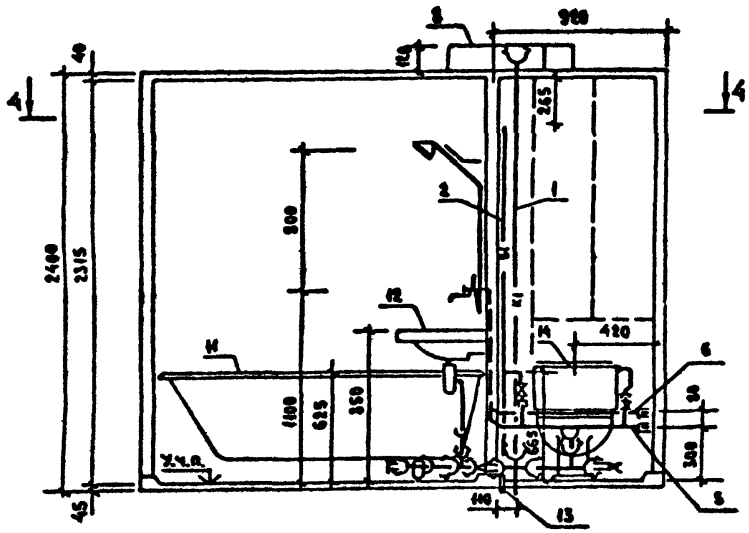

4-4

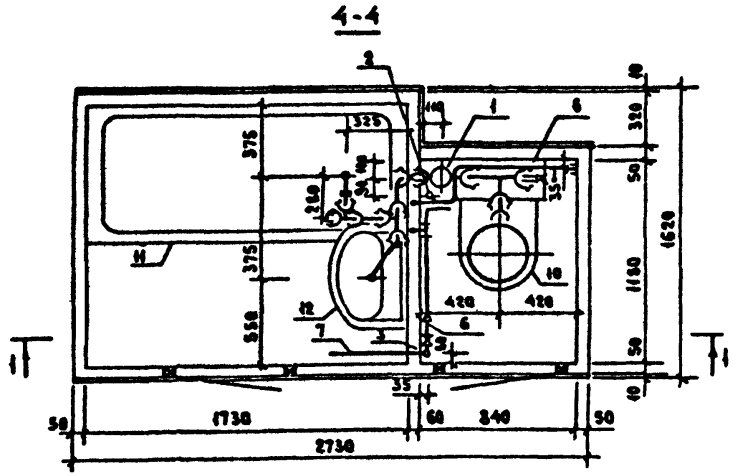

Обозначение	Марка	Рис.	Масса кг
1.188-5.13 03.03.000	2СК24А-01	1	207,0
-01	2СК24А-01Р		207,0
-02	2СК24А-01В		201,0
-03	2СК24А-11	2	209,0
-04	2СК24А-11Р		209,0
-05	2СК24А-11В		203,0
-06	2СК24А-02	1	211,0
-07	2СК24А-02Р		211,0
-08	2СК24А-02В		204,0
-09	2СК24А-12	2	213,0
-10	2СК24А-12Р		213,0
-11	2СК24А-12В		206,0

1.188-5

Инв. № подл. | Подпись и дата | Взам. инв. №

Рис 1

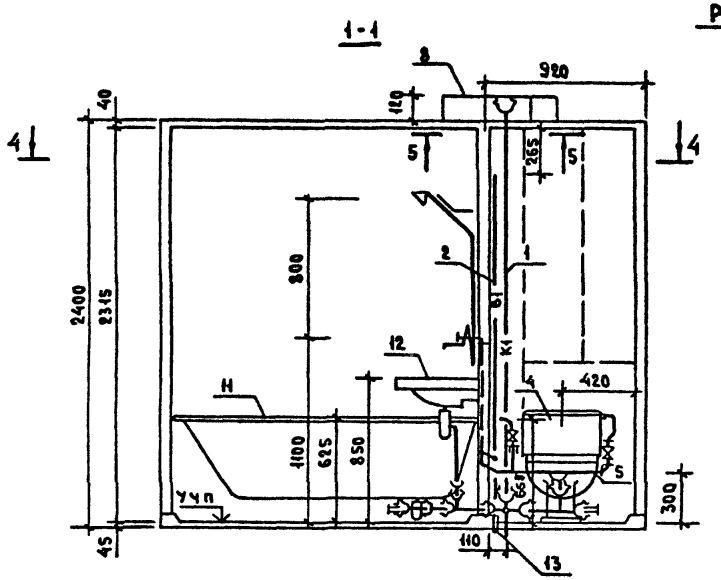

1. Таблицу исполнений см. лист 2.
2. При варианте соединения стояков водоснабжения вставками поз. 9 и 17 установить на строящемся объекте.

				1.188-5.13 03.03.000 01СБ			
Н контр	Верижский		IV-86	Оборудование санитарно-техническое кабины 2СК24а сборочный чертеж. Вариант. Стояк с двухплоскостной крестовиной.	Стадия	Масса	Масштаб
Нач отд	Раковщик		IV 86		Р	см. табл.	1:25
Гл инж отд	Иванова		IV-86		Лист 1	Листов 2	
ГИП	Верижский		IV-86		ЦНИИЭП жилища		
Рук гр	Костюк		IV-86				
Инженер	Мельник		IV-86				
Провер	Костюк		IV-86				

Копировал

Формат А3

1.188-5

Инв. № подл. | Подпись и дата | Взам. инв. №

Рис 2

остальное - см. рис. 1

1-1

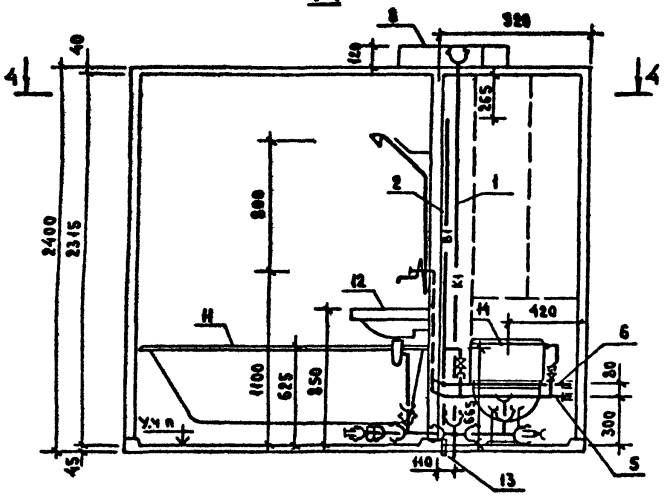

4-4

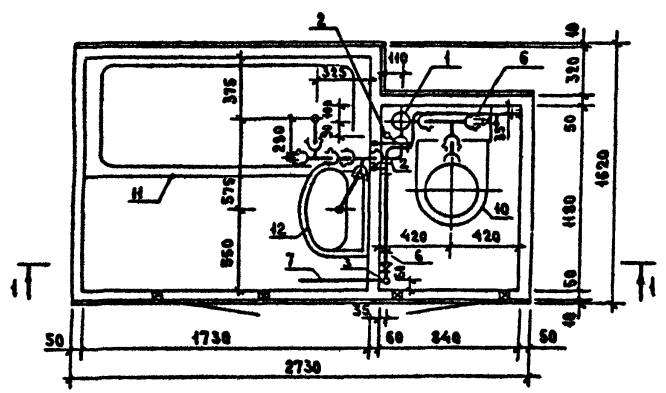

Обозначение	Марка	Рис.	Масса, кг.
1.188-5.13 03.03.000.01	2СК24к-01	1	207,0
-01	2СК24к-01Р		207,0
-02	2СК24к-01В		201,0
-03	2СК24к-11	2	209,0
-04	2СК24к-11Р		209,0
-05	2СК24к-11В		203,0
-06	2СК24к-02	1	211,0
-07	2СК24к-02Р		211,0
-08	2СК24к-02В		203,0
-09	2СК24к-12	2	213,0
-10	2СК24к-12Р		213,0
-11	2СК24к-12В		205,0

1.188-5

Инв. № подл. | Подпись и дата | Взам. инв. №

Формат	Зона	Поз.	Обозначение	Наименование	Кол. на изд. 1.188-5.13 03.03.400				Примечание
					–	-01	-02	-03	
				Документация					
А3			1.188-5.13 03.03.400 СБ	Сборочный чертеж	х	х	х	х	
				Стандартные изделия					
		1		Тройник прямой					
				ОСТ6-19-518-85 ф50	2	2	2	2	шт.
		2		Отвод 90° ОСТ6-19-518-85					
				ф50	2	2	2	2	шт.
		3		Заглушка ОСТ6-19-518-85					
				ф50	1	1	1	1	шт.
		4		Патрубок переходной ф100×50					
				ОСТ6-19-518-85			1	1	шт.
		5		Патрубок ПП-50-ПВХ-Т ГОСТ 22689.2-77	1	1	1	1	шт.
		6		Муфта прямая короткая ГОСТ 8954-75					
				ф40	1	1	1	1	шт.
				Материалы					
		7		Труба канализационная ПВХ					
				ТУ6-19-307-86 ф50, м	0,45	0,45	0,31	0,31	м
		8		Труба стальная водогазопроводная					
				оцинкованная ГОСТ 3262-75* ф40×3,м	0,08	0,08	0,08	0,08	м.

Инв. № подл. | Подпись и дата | Взам. инв. №

1.188-5

Н. контр.	Верижецкий		IV 86
Рук. отд.	Раковщик		IV 88
Гл. инж. отд.	Иванова		IV 86
ГИП	Верижецкий		IV 86
Рук. гр	Костюк		IV 86
Инжен	Мельник		IV 86
Проверил	Костюк		IV 86

1.188-5.13 03.03.400

Трубопровод отводной (К1-7 ... К1-10)

Стадия	Лист	Листов
Р		1

ЦНИИЭП жилища

Копировал

Формат А3

Рис 1

(145) для варианта (см. примечание 3)

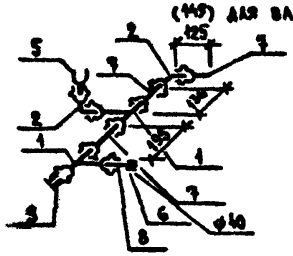

Рис 2

(145) для варианта (см. примечание 3)

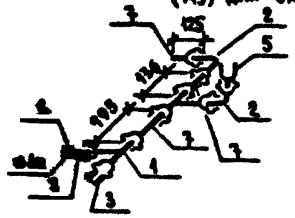

Рис 3

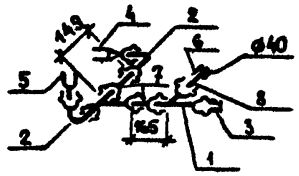

Рис 4

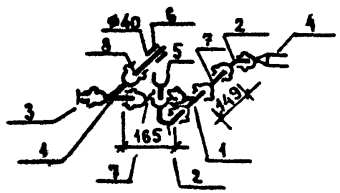

Обозначение	Марка	Рис	Масса кг
1.188-5.13 03.03.400	К1-7	1	1,7
-01	К1-8	2	1,7
-02	К1-9	3	1,8
-03	К1-10	4	1,8

1. Трубу поз. 8 соединить с пластмассовым тройником с помощью уплотнительного кольца КУП 40×50 ГОСТ 22689.19-77.

2. При поставке ванн с пластмассовыми сифонами по ГОСТ 23912-79 поз. 6 и 8 исключить, при этом длину пластмассового сифона принять соответствующей длины.

3. Для варианта канализации, когда стояк из чугунных труб, а отводные трубопроводы из труб ПВХ в трубопроводах К1-7 и К1-8 поз 7 (см. рис. 1 и 2) выполнить длиной 145 мм, а в трубопроводах К1-9 и К1-10 переход поз. 4 заменить трубой ф50 длиной 160 мм.

Н. контр	Верижский		IV.86
Рук. отд	Раковщик		IV.86
Гл. инж. отд	Иванова		IV.86
ГИП	Верижский		IV.86
Рук. гр.	Костюк		IV.86
Инжен	Мельник		IV.86
Провер	Костюк		IV.86

1.188-5.13 03 03.400СБ

Трубопровод отводной (К1-7... К1-10) Сборочный чертеж

Стадия	Масса	Масштаб
Р	см. табл.	1:20
Лист	Листов 1	

ЦНИИЭП жилища

Копировал

Формат А3

1.188-6

Инв. № подл. | Подпись и дата | Взам. инв. №

Формат	Зона	Поз	Обозначение	Наименование	Кол. на исполнение 1.188-5.13 04.03.000												Примечание
					-	-01	-02	-03	-04	-05	-06	-07	-08	-09	-10	-11	
				Документация													
А3			1.188-5.13 04.03.000 СБ	Сборочный чертеж. Вариант. Стояк с крестовиной К-90°	х	х	х	х	х	х	х	х	х	х	х	х	
А3			1.188-5.13 04.03 000.01 СБ	Сборочный чертеж Вариант Стояк с двухплоскостной крестовиной	х	х	х	х	х	х	х	х	х	х	х	х	
				Сборочные единицы													
А3		1	1.188-5.13 01.03.100 –04	Стояк Ст К1-5	1			1			1			1			Стояк с крестовиной К-90
			-05	Стояк Ст. К1-6		1	1		1	1		1	1		1	1	
			1.188-5.13 01.03.100	Стояк Ст К1-1	1			1			1			1			Вариант. Стояк с двухплоскостной крестовиной
			-01	Стояк Ст К1-2		1	1		1	1		1	1		1	1	
А3		2	1.188-5.11 01 03 200	Стояк ст В1-1	1	1		1	1								Стояки соединяются вставками
			-04	Стояк ст В1-5			1			1							
			-01	Стояк Ст В1-2							1	1		1	1		
			-05	Стояк Ст В1-6									1			1	
А3		9	1.188-5.11 00 03 700	Вставка монтажная Вс-1	1	1		1	1								
			-01	Вставка монтажная Вс-2							1	1		1	1		
А3		2	1.188-5.11 01.03.200.02	Стояк Ст В1-3	1	1		1	1								Вариант Стояки соединяются соединительными муфтами
			-06	Стояк Ст В1-7			1			1							
			-03	Стояк Ст В1-4							1	1		1	1		
			-07	Стояк Ст В1-8									1			1	
А3		3	1.188-5.11 01 03.300	Стояк Ст Т3-1	1	1	1	1	1	1							Стояки соединяются вставками
			-01	Стояк Ст Т3-2							1	1	1	1	1	1	
А3		17	1.188-5.11 00.03.700.04	Вставка монтажная Вс-5	1	1		1	1								
			-05	Вставка монтажная Вс-6							1	1		1	1		
А3		3	1.188-5.11 01.03.300.04	Стояк Ст Т3-5	1	1	1	1	1	1							Вар Стояки соедин. соединительными муфтами

1.188-5

Инв № подл | Подпись и дата | Взам инв №

Н. контр.	Берижецкий		IV.86
Рук. отд.	Раковщик		IV.86
Гл. инж. отд.	Иванова		IV.86
ГИП	Берижецкий		IV.86
Рук. гр.	Костюк		IV.86
Инженер	Мельник		IV.86
Проверил	Костюк		IV.86

1.188-5.13 04.03.000

Оборудование санитарно-техническое кабины 2СК24пр

Стадия	Лист	Листов
Р	1	3

ЦНИИЭП жилища

Копировал

Формат А3

1.188-6

Формат	Зона	Поз.	Обозначение		Наименование	Кол. на исполнение 1.188-5.13 04.03.000 —	-01	-02	-03	-04	-05	-06	-07	-08	-09	-10	-11	Примечание
А3		3	1.188-5.11	01.03.300.05	Стояк Ст Т3-6							1	1	1	1	1	1	Все стояки соединяются муфтами
А3		4	1.188-5.13	01.03.400 -01	Трубопровод отводной К1-2	1	1	1				1	1	1				Стояк с крестовиной К-90°
			1.188-5.13	01.03.400	Трубопровод отводной К1-1				1	1	1				1	1	1	
			1.188-5.13	03.03.400 -02	Трубопровод отводной К1-9	1	1	1	1	1	1	1	1	1	1	1	1	
			1.188-5.13	01.03.400 -01	Трубопровод отводной К1-2	1	1	1				1	1	1				Вариант. Стояк с двухплоскостной крестовиной
			1.188-5.13	01.03.400	Трубопровод отводной К1-1				1	1	1				1	1	1	
			1.188-5.13	03.03.400	Трубопровод отводной К1-9	1	1	1	1	1	1	1	1	1	1	1	1	
А3		5	1.188-5.11	03.03.500	Подводка В1-5	1	1	1				1	1	1				
				-01	Подводка В1-6				1	1	1				1	1	1	
А3		6	1.188-5.11	03.03.600	Подводка Т3-5	1	1	1				1	1	1				
				-01	Подводка Т3-6				1	1	1				1	1	1	
А3		7	1.188-5.11	00.03.900	Полотенцесушитель	1	1	1	1	1	1	1	1	1	1	1	1	
А3		8	1.188-5.11	00.03.800	Патрубок вентиляционный ВП-2	1	1	1	1	1	1	1	1	1	1	1	1	
				-03	Патрубок вентиляционный ВП-4	1	1	1	1	1	1	1	1	1	1	1	1	
				-02	Патрубок вентиляционный ВП-3	1	1	1	1	1	1	1	1	1	1	1	1	
		13			Детали													
					Гильза, труба стальная водогазопроводная черная													
					L=320мм ГОСТ 3262-75*													масса 1шт
					ф 40х3	2	2	2	2	2	2							1,07кг
					ф 50х3							2	2	2	2	2	2	1,35кг

Инв.№ подл. | Подпись и дата | Взам.инв.№

1.188-5.13 04.03.000

Формат	Зона	Поз	Обозначение	Наименование	Кол. на исполнение												Примечание
					—	-01	-02	-03	-04	-05	-06	-07	-08	-09	-10	-11	
				Стандартные изделия													
А3		10		Унитаз тарельчатый с цельно-отлитой полочкой и косым выпуском													
				ТП-КВ ГОСТ 22847-85	1	1	1	1	1	1	1	1	1	1	1	1	шт
А3		14		Бачок смывной арматура КНИМ													
				ГОСТ 21485.5-76	1	1	1	1	1	1	1	1	1	1	1	1	шт.
А3		11		Ванна чугунная эмалированная													
				типа 1В-1 размером 1700×750 мм,													
				с сифоном, переливом и выпуском ГОСТ 1154-80, ГОСТ 23412-79	1	1	1	1	1	1	1	1	1	1	1	1	шт
А3		12		Умывальник полукруглый													
				размером 550×420 мм с													
				сифоном, выпуском и													
				кронштейнами ГОСТ 23759-85,													
				ГОСТ 23412-79, ГОСТ 1153-76	1	1	1	1	1	1	1	1	1	1	1	1	шт.
А3		15		Смеситель общий для ванны													
				и умывальника с душевой сеткой													
				на гибком шланге См-8У-Ша													
				ГОСТ 25809-83	1	1	1	1	1	1	1	1	1	1	1	1	шт.
А3		16		Вентиляционная решетка пластмассовая ГОСТ 13448-82	2	2	2	2	2	2	2	2	2	2	2	2	шт.

1.188-5

Инв. № подл. | Подпись и дата | Взам. инв. №

Рис 1

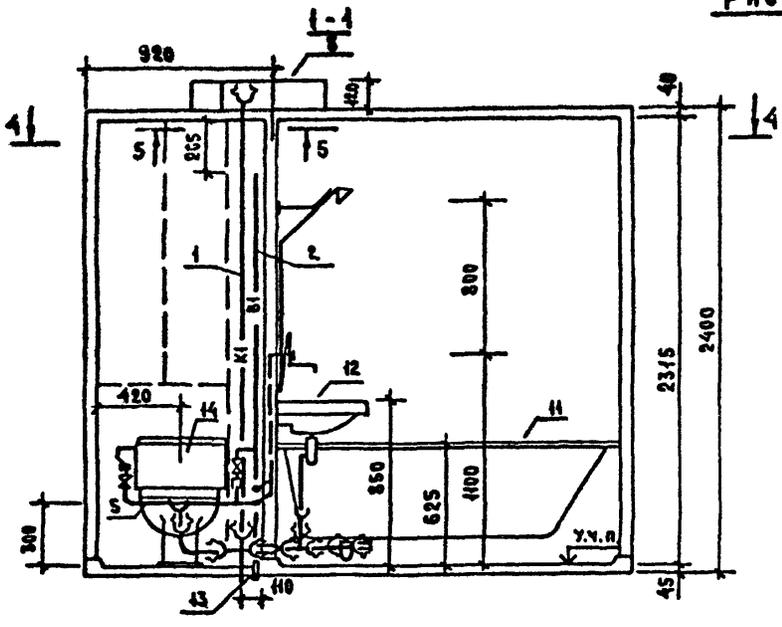

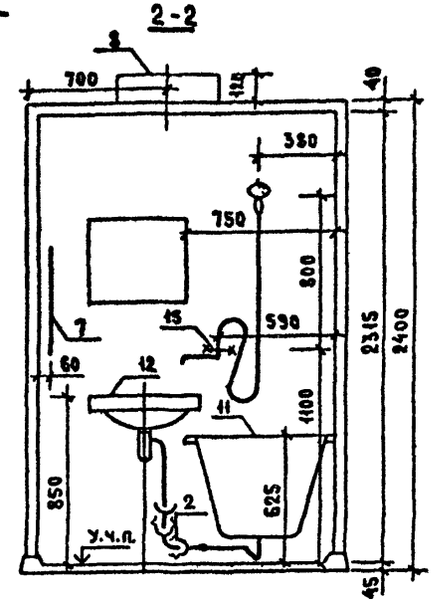

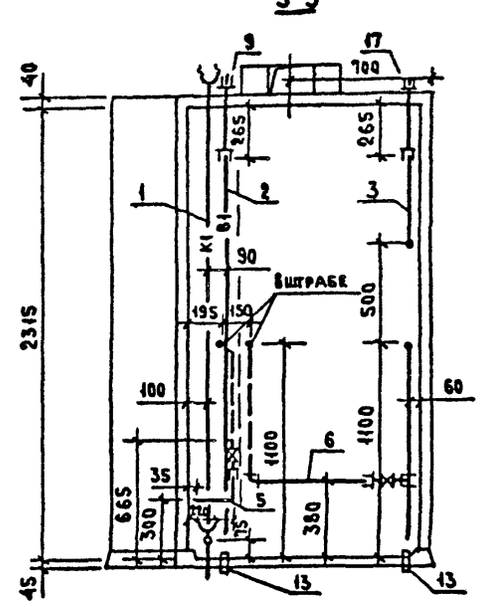

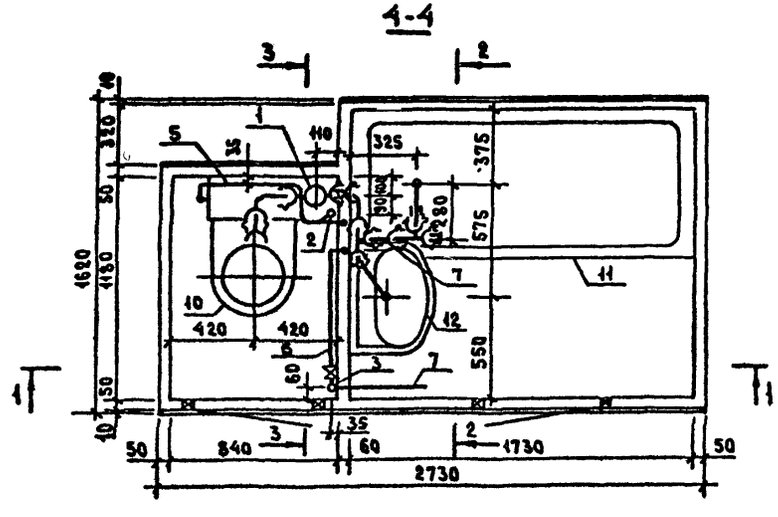

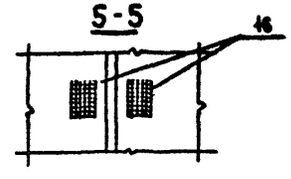

1. Таблицу исполнений см. лист 2.
2. При варианте соединения стояков водоснабжения вставками поз. 9 и 17 установить на строящемся объекте.

				1.188-5.13 04.03.000 СБ		
					Стадия	Масса	Масштаб
Н контр	Верижский		IV 86	Оборудование санитарно-техническое кабины 2СК24пр сборочный чертеж вариант. стояк с крестовиной К 90°	Р	см таба	1:25
Нач отд	Раковщик		IV 86				
Гл инж отд	Иванова		IV-86		Лист 1	Листов 2	
ГИП	Верижский		IV-86				
Рук гр	Костюк		IV-86		ЦНИИЭП жилища		
Инженер	Мельник		IV-86				
Проверил	Костюк		IV-86				

Копировал

Формат А3

Инв. № подл. | Подпись и дата | Взам. инв. №

1.188-5

Рис 2

ОСТАЛЬНОЕ - СМ. РИС 1

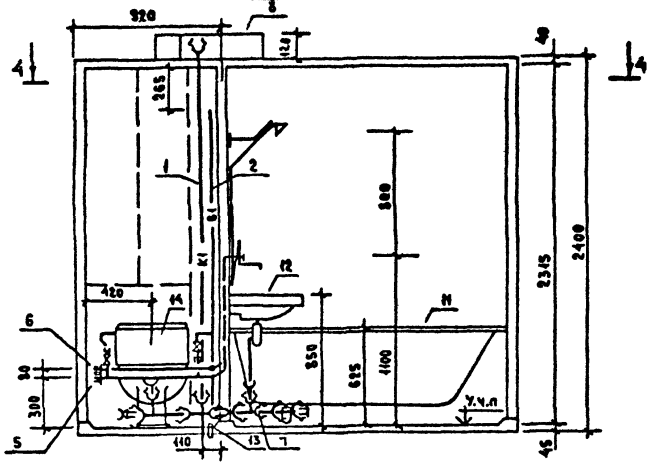

4-4

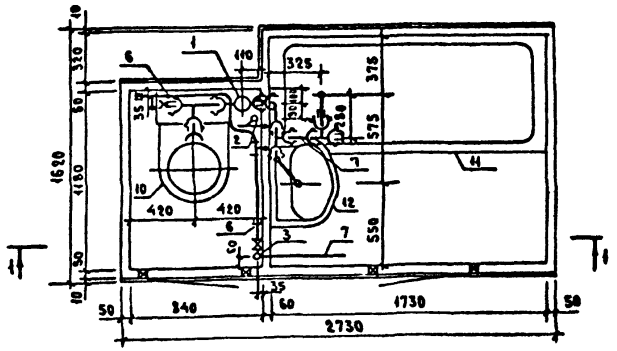

Обозначение	Марка	Рис	Масса, кг
1.188-5.13 04.03.000	2 СК 24пр-01	1	207,0
-01	2 СК 24пр-01Р		207,0
-02	2 СК 24пр-01Б		201,0
-03	2 СК 24пр-11	2	209,0
-04	2 СК 24пр-11Р		209,0
-05	2 СК 24пр-11Б		203,0
-06	2 СК 24пр-02	1	211,0
-07	2 СК 24пр-02Р		211,0
-08	2 СК 24пр-02Б		204,0
-09	2 СК 24пр-12	2	213,0
-10	2 СК 24пр-12Р		213,0
-11	2 СК 24пр-12Б		206,0

1.188-6

Инв. № подл. | Подпись и дата | Взам. инв. №

Рис 1

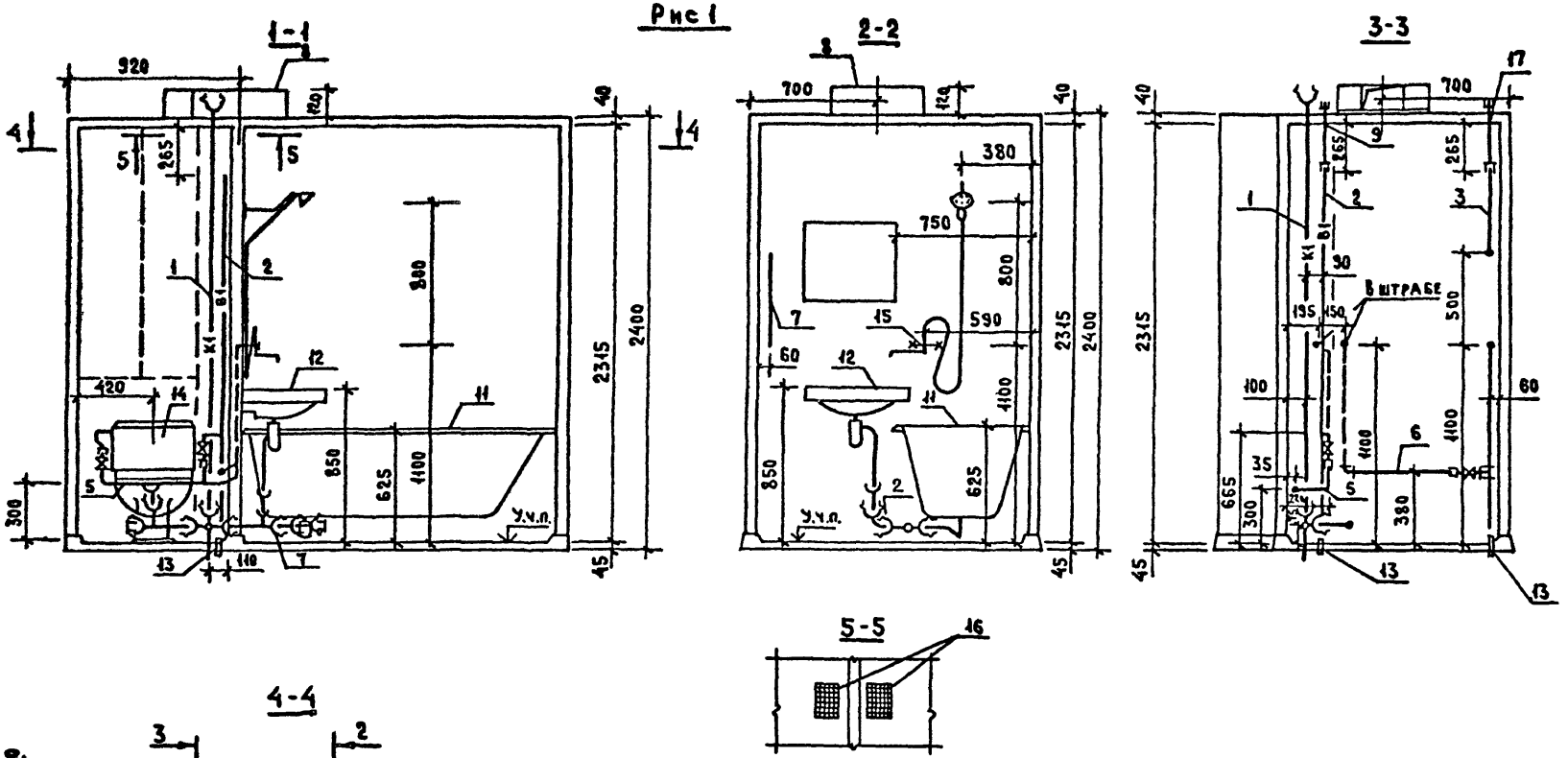

1. Таблицу исполнений см. лист 2.
2. При варианте соединения стояков водоснабжения вставками поз. 9 и 17 установить на строящемся объекте.

				1.188-5.13 04.03.000.01СБ	
Н. контр.	Верижский		IV-86	Оборудование санитарно-техническое кабины 2СК24лр сборочный чертеж. Вариант. Стояк с двухплоскостной крестовиной.	Стадия: Р; Масса: см. табл.; Масштаб: 1:25
Нач. отд.	Раковщик		IV-86		Лист 1; Листов 2
Гл. инж. отд.	Иванова		IV-86		ЦНИИЭП жилища
ГИП	Верижский		IV-86		
Рук. гр.	Костюк		IV-86		
Инженер	Мельник		IV-86		
Проверил	Костюк		IV-86		

Копировал

Формат А3

1.188-5

Инв. N подл. | Подпись и дата | Взам. инв. N

Рис 2
остальное - см. рис. 1

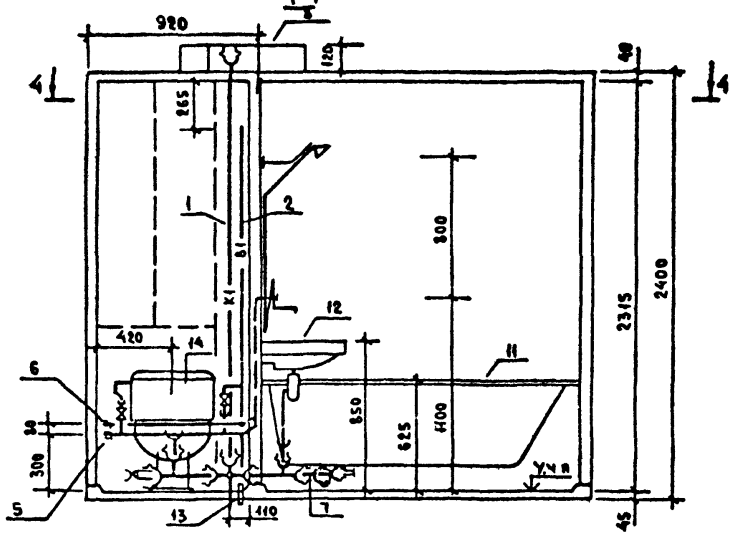

4-4

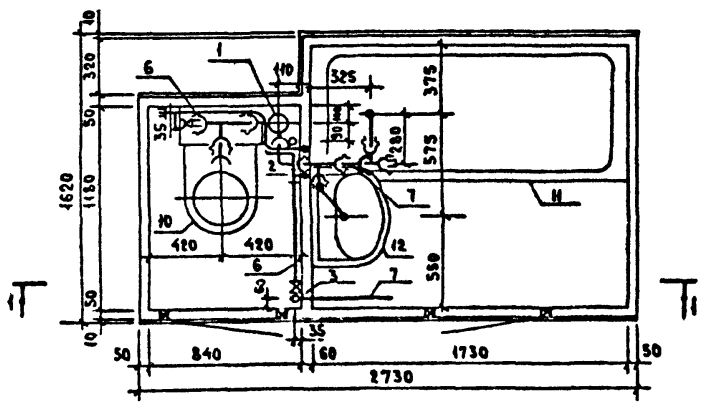

Обозначение	Марка	Рис	Масса кг
1.188-5.13 04.03.000.01	2СК 24пр-01	1	207,0
-01	2СК 24пр-01Р		207,0
-02	2СК 24пр-01Б		201,0
-03	2СК 24пр-11	2	209,0
-04	2СК 24пр-11Р		209,0
-05	2СК 24пр-11Б		203,0
-06	2СК 24пр-02	1	211,0
-07	2СК 24пр-02Р		211,0
-08	2СК 24пр-02Б		203,0
-09	2СК 24пр-12	2	213,0
-10	2СК 24пр-12Р		213,0
-11	2СК 24пр-12Б		205,0

1.188-5

Инв. № подл. | Подпись и дата | Взам. инв. №

Формат	Зона	Поз.	Обозначение	Наименование	Кол. на исполнение 1.188-5.13 05.03.000 --	-01	-02	-03	-04	-05	-06	-07	-08	-09	-10	-11	-12	-13	-14	-15	-16	-17	-18	-19	-20	Примечание
				Документация																						
А3			1.188-5.13 05.03.000 СБ	Сборочный чертеж	х	х	х	х	х	х	х	х	х	х	х	х	х	х	х	х	х	х	х	х	х	
				Сборочные единицы																						
А3		1	1.188-5.13 05.03.100	Стояк СтК1-7	1						1						1			1			1			
			-01	Стояк СтК1-8		1	1					1	1					1	1		1	1		1	1	
			1.188-5.13 01.03.100 -04	Стояк СтК1-5				1						1												
			-05	Стояк СтК1-6					1	1					1	1										
А3		2	1.188-5.11 05.03.200	Стояк Ст В1-9	1	1		1	1								1	1		1	1					Соединение стояков вставками
			-06	Стояк Ст В1-17			1			1									1			1				
			-01	Стояк Ст В1-10							1	1		1	1								1	1		
			-09	Стояк Ст В1-18									1			1									1	
А3		3	1.188-5.11 00.03.700	Вставка монтажная Вс-1	1	1		1	1								1	1		1	1					
			-01	Вставка монтажная Вс-2							1	1		1	1								1	1		
А3		1	1.188-5.11 05.03.200.06	Стояк Ст В1-15	1	1		1	1								1	1		1	1					Вариант. Соединение стояков соединительными муфтами
			-14	Стояк Ст В1-23			1			1									1			1				
			-07	Стояк СтВ1-16							1	1		1	1								1	1		
			-15	Стояк Ст В1-24									1			1									1	
А3		3	1.188-5.11 05.03.300.02	Стояк Ст Т3-11	1	1	1	1	1	1							1	1	1	1	1	1				
			-03	Стояк Ст Т3-12							1	1	1	1	1								1	1	1	Соединение стояков вставками
А3		18	1.188-5.11 00.03.700.02	Вставка монтажная Вс-3	1	1		1	1								1	1		1	1					
			-03	Вставка монтажная Вс-4							1	1		1	1								1	1		
А3		3	1.188-5.11 05.03.300.06	Стояк Ст Т3-15	1	1	1	1	1	1							1	1	1	1	1	1				Вариант. Соединение стояков соединительными муфтами
			-07	Стояк Ст Т3-16							1	1	1	1	1	1							1	1	1	

1.188-5

Инв. № подл. | Подпись и дата | Взам. инв. №

Н. контр.	Верижский		IV.86
Рук. отд.	Раковщик		IV.86
Гл. инж. отд.	Иванова		IV.86
ГИП	Верижский		IV.86
Рук. гр.	Костюк		IV.86
Инжен	Мельник		IV-86
Провер	Костюк		IV.86

1.188-5.13 05.03.000

Оборудование санитарно-технической кабины

Зекча

Стадия	Лист	Листов
Р	1	6

ЦНИИЭП жилища

Копировал

Формат А3

Формат	Зона	Поз	Обозначение	Наименование	Кол на исполнение 1.188-5.13 05.03.000 -21	-22	-23	Примечание
				Документация				
А3			1.188-5.13 05 03 000СБ	Сборочный чертеж	х	х	х	
				Сборочные единицы				
А3		1	1.188-5.13 05 03 100	Стояк СТ К1-7	1			
			-01	Стояк СТ К1-8		1	1	
			1.188-5.13 01 03 100 -03	Стояк СТ К1-4				
			-04	Стояк СТ К1-5				
А3		2	1.188-5.11 05 03 200	Стояк СТ В1-9				Соединение стояков вставками
			-08	Стояк СТ В1-17				
			-01	Стояк СТ В1-10	1	1		
			-09	Стояк СТ В1-18			1	
А3		9	1.188-5.11 00.03 700 01	Вставка монтажная Вс-2	1	1		
А3		2	1.188-5.11 05 03 200.06	Стояк СТ В1-15				Вариант. Соединение стояков соединительными муфтами
			-14	Стояк СТ В1-23				
			-07	Стояк СТ В1-16	1	1		
			-15	Стояк СТ В1-24			1	
А3		3	1.188-5.11 05 03 300 02	Стояк СТ Т3-11				Соединение стояков вставками
			-03	Стояк СТ Т3-12	1	1	1	
А3		9	1.188-5.11 00 03 700 03	Вставка монтажная Вс-4	1	1		
А3		3	1.188-5.11 05 03 300 06	Стояк СТ Т3-15				Вариант. Соединение стояков соединительными муфтами
			-07	Стояк СТ Т3-16	1	1	1	

1.188-5

Инв № подл. | Подпись и дата | Взам. инв. №

Формат	Зона	Поз.	Обозначение	Наименование	Кол на исполнение 1.188-5 13 05.03.100																				Примечание
					–	-01	-02	-03	-04	-05	-06	-07	-08	-09	-10	-11	-12	-13	-14	-15	-16	-17	-18	-19	-20	
А3		4	1.188-5.13 05.03.400	-01 Трубопровод отводной К1-12	1	1	1	1	1	1	1	1	1	1	1	1										
				-03 Трубопровод отводной К1-14													1	1	1				1	1	1	
				-05 Трубопровод отводной К1-16																1	1	1				
А3		5	1.188-5.14 05.03.500	04 Подводка В1-13	1	1	1				1	1	1													
				-06 Подводка В1-15				1	1	1				1	1	1										
				-05 Подводка В1-14													1	1	1				1	1	1	
				-07 Подводка В1-16																1	1	1				
А3		6	1.188-5.14 05.03.600	02 Подводка Т3-11	1	1	1				1	1	1													
				-04 Подводка Т3-15				1	1	1				1	1	1										
				-03 Подводка Т3-12													1	1	1				1	1	1	
				-01 Подводка Т3-16																1	1	1				
А3		7	1.188-5.11 00.03.900	Полотенцесушитель	1	1	1	1	1	1	1	1	1	1	1	1	1	1	1	1	1	1	1	1	1	
А3		8	1.188-5.14 00.03.800	Патрубок вентиляционный ВП-1	1	1	1	1	1	1	1	1	1	1	1	1	1	1	1	1	1	1	1	1	1	
				-01 Патрубок вентиляционный ВП-2	1	1	1	1	1	1	1	1	1	1	1	1	1	1	1	1	1	1	1	1	1	
				-02 Патрубок вентиляционный ВП-3	1	1	1	1	1	1	1	1	1	1	1	1	1	1	1	1	1	1	1	1	1	
				Детали																						
		13		Гильза, труба стальная																						
				водогазопроводная черная																						
				ℓ=320 мм ГОСТ 3262-75*																						МАССА 1шт
				⌀40×3	2	2	2	2	2	2							2	2	2	2	2	2				1,07кг
				⌀50×3							2	2	2	2	2	2							2	2	2	1,35кг

1.188-5

Инв.№ подл. | Подпись и дата | Взам. инв. №

Формат	Зона	Поз.	Обозначение	Наименование	Кол на исполнение 1.188-5.13 05.03.000 -21	-22	-23	Примечание
А3		4	1.188-5 13 05.03.400.01	Трубопровод отводной К1-12				
			-03	Трубопровод отводной К1-14				
			-05	Трубопровод отводной К1-16	1	1	1	
А3		5	1 188-5 11 05 03 500. 04	Подводка В1-13				
			-06	Подводка В1-15				
			-05	Подводка В1-14				
			-07	Подводка В1-16	1	1	1	
А3		6	1 188-5 11 05 03 600. 02	Подводка Т3-11				
			-06	Подводка Т3-15				
			-03	Подводка Т3-12				
			-07	Подводка Т3-16	1	1	1	
А3		7	1 188-5 11 00 03.900	Полотенцесушитель	1	1	1	
А3		8	00 03.800	Патрубок вентиляционный ВП-1	1	1	1	
			-01	Патрубок вентиляционный ВП-2	1	1	1	
			-02	Патрубок вентиляционный ВП-3	1	1	1	
				Детали				
		13		Гильза, труба стальная водо-				
				газопроводная черная				
				L=320 мм ГОСТ 3262-75*				масса 1шт
				ф50х3	2	2	2	1,35кг

1.188-5

Инв.№ подл. | Подпись и дата | Взам. инв. №

1.188-5 13 05.03.000

Формат	Зона	Поз	Обозначение	Наименование	Кол. на исполнение																				Примечание
					—	-01	-02	-03	-04	-05	-06	-07	-08	-09	-10	-11	-12	-13	-14	-15	-16	-17	-18	-19	-20	
				Стандартные изделия																					
		10		Унитаз тарельчатый с цельно-отлитой полочкой и косым выпуском																					
				ТП-К8 ГОСТ 22847-85	1	1	1	1	1	1	1	1	1	1	1	1	1	1	1	1	1	1	1	1	шт
		14		Бачок смывной и арматура к ним																					
				ГОСТ 21485 S-76	1	1	1	1	1	1	1	1	1	1	1	1	1	1	1	1	1	1	1	1	шт
		11		Ванна чугунная эмалированная																					
				типа 1В-1 размером 1700×750 мм																					
				с сифоном, переливом и выпуском ГОСТ 1154-80, ГОСТ 23412-79	1	1	1	1	1	1	1	1	1	1	1	1	1	1	1	1	1	1	1	1	шт
		12		Умывальник полукруглый																					
				размером 550×420 мм с																					
				сифоном, выпуском и																					
				кронштейнами ГОСТ 23759-85,																					
				ГОСТ 23412-79, ГОСТ 1153-76	1	1	1	1	1	1	1	1	1	1	1	1	1	1	1	1	1	1	1	1	шт
		15		Смеситель общий для ванны																					
				и умывальника с душевой сеткой																					
				на гибком шланге См-8У-ША																					
				ГОСТ 25809-83	1	1	1	1	1	1	1	1	1	1	1	1	1	1	1	1	1	1	1	1	шт
		18		Вентиляционная решетка пластмассовая ГОСТ 13448-82																					
					1	1	1	1	1	1	1	1	1	1	1	1	1	1	1	1	1	1	1	1	шт

1.188-5

Взам. инв. №

Подпись и дата

Инв. № подл.

Формат	Зона	Поз	Обозначение	Наименование	Кол. на исполнение 1.188-5.13 05.03 000 -21	-22	-23	Примечание
				Стандартные изделия				
		10		Унитаз тарельчатый сцельно-отлитой полочкой и косым выпуском				
				ТП-КВ ГОСТ 22847-85	1	1	1	шт
		14		Бачок смывной и арматура к ним				
				ГОСТ 21485 5-76	1	1	1	шт
		11		Ванна чугунная эмалированная				
				типа П8 1 размером 1700×750				
				с сифоном, переливом и выпуском ГОСТ 1154-80, ГОСТ 23412-79	1	1	1	шт
		12		Умывальник полукруглый				
				размером 550×420 мм с				
				сифоном, выпуском и				
				кронштейнами ГОСТ 23759-85,				
				ГОСТ 23412-79, ГОСТ 1153-76	1	1	1	шт.
		15		Смеситель общий для ванны				
				и умывальника с душевой сеткой				
				на гибком шланге СМ-8У-ША				
				ГОСТ 25809-83	1	1	1	шт
		16		Вентиляционная решетка пластмассовая ГОСТ 13448-82	1	1	1	шт

1.188-5

Инв. № подл. | Подпись и дата | Взам. инв. №

Рис 1

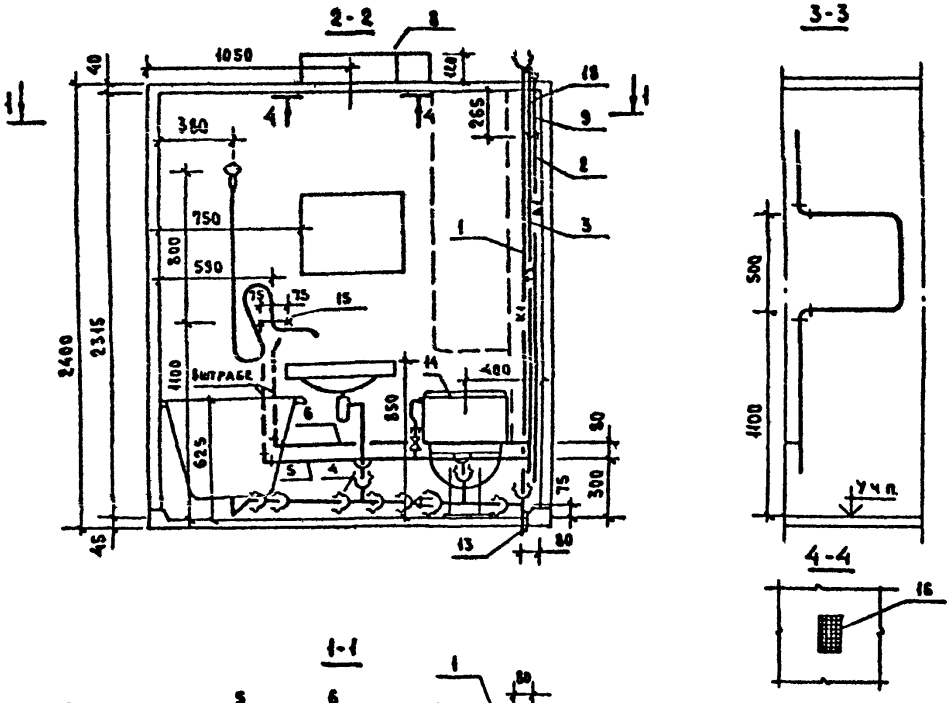

При варианте соединения стояков водоснабжения вставками поз 9 и 18 устанавливается на строящемся объекте

Обозначение	Марка	Рис	Масса, кг
1.188-5.13 05.03.000	ЗСК 24А-01	1	206,0
-01	ЗСК 24А-01 Р		206,0
-02	ЗСК 24А-01 В		200,0
-06	ЗСК 24А-02		210,0
-07	ЗСК 24А-02 Р		210,0
-08	ЗСК 24А-02 В		202,0
-03	ЗСК 24А-11	2	206,0
-04	ЗСК 24А-11 Р		207,0
-05	ЗСК 24А-11 В		200,0
-09	ЗСК 24А-12		211,0
-10	ЗСК 24А-12 Р		211,0
-11	ЗСК 24А-12 В		203,0
-12	ЗСК 24А-21	3	207,0
-13	ЗСК 24А-21 Р		207,0
-14	ЗСК 24А-21 В		201,0
-18	ЗСК 24А-22		211,0
-19	ЗСК 24А-22 Р		211,0
-20	ЗСК 24А-22 В		203,0
-15	ЗСК 24А-31	4	208,0
-16	ЗСК 24А-31 Р		208,0
-17	ЗСК 24А-31 В		202,0
-21	ЗСК 24А-32		212,0
-22	ЗСК 24А-32 Р		212,0
-23	ЗСК 24А-32 В		204,0

Н контр	Верижский		IV-86
Нач отд	Раковщик		IV-86
Гл инж отд	Иванова		IV-86
ГИП	Верижский		IV 86
Рук гр.	Костюк		IV 86
Инженер	Мельник		IV 86
Провер	Костюк		IV 86

1.188-5.13 05.03 000СБ

Оборудование санитарно-техническое кабины ЗСК 24А сборочный чертеж

Стадия	Масса	Масштаб
Р	см таба	1:25
Лист 1	Листов 2	

ЦНИИЭП жилища

Копировал

Формат А3

1.188-5

Инв N подл | Подпись и дата | Взам инв N

Рис 2

ОСТАЛЬНОЕ - СМ. РИС. 1

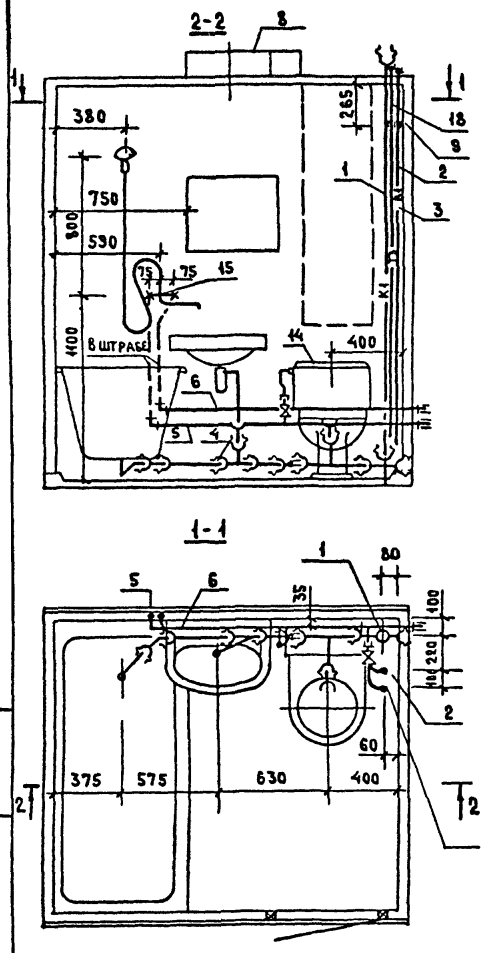

Рис 3

ОСТАЛЬНОЕ - СМ. РИС. 1

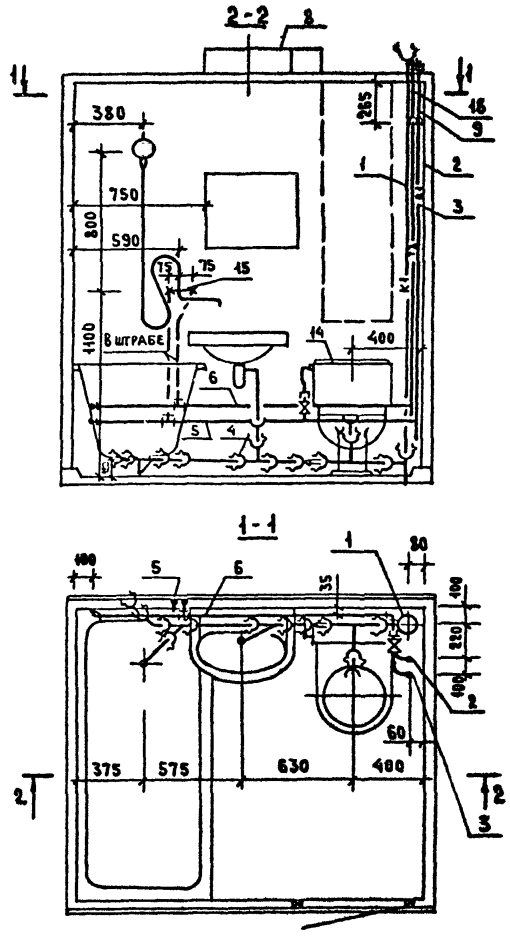

Рис 4

ОСТАЛЬНОЕ - СМ. РИС. 1

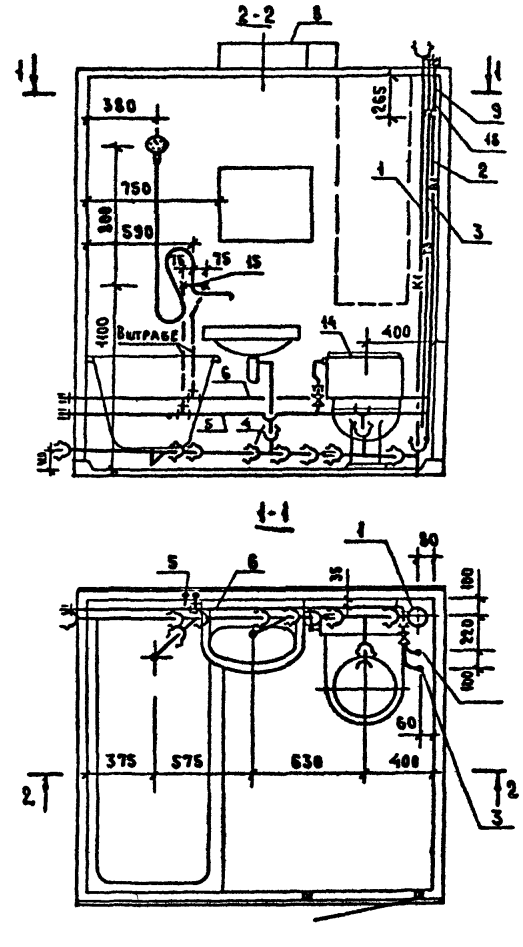

1.188-5

Инв. № подл. | Подпись и дата | Взам. инв. №

Формат	Зона	Поз.	Обозначение	Наименование	Кол. на лист 1.188-5.13 05.03.100			Примечание
					—	01	02	
				Документация				
А3			1.188-5.13 05.03.100 СБ	Сборочный чертеж	х	х	х	
				Стандартные изделия				
		1		Тройник прямой ОСТ6-19-518-85				
				ф100	1	1	1	
		2		Патрубок компенсационный				
				ОСТ6-19-518-85 ф100	1	1	1	
		3		Ревизия ОСТ6-19-518-85 ф100		1	1	
				Материалы				
		4		Труба канализационная				
				ТУ6-19-307-86 ф100, м	2,47	2,33	2,33	

1.188-6

Инв. № подл. | Подпись и дата | Взам. инв. №

Н. контр	Верижский		IV 86	1.188-5.13 05 03 100
Рук. отд	Раковщик		IV.86	
Гл. инж. отд	Иванова		IV.86	
ГИП	Верижский		IV 86	Стояк (ст. К1-7...ст. К1-9)
Рук. гр.	Костюк		IV 86	
Инжен	Мельник		IV-86	
Провер.	Костюк		IV 86	

Стадия	Лист	Листов
Р		1

ЦНИИЭП жилища

Копировал

Формат А3

Рис 1

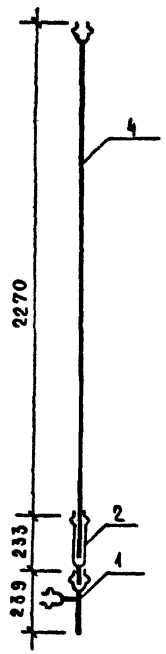

Рис 2

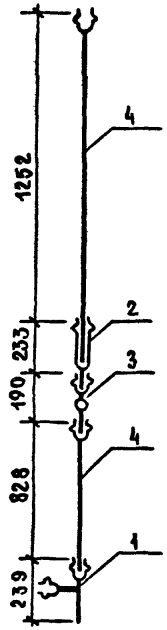

Рис 3

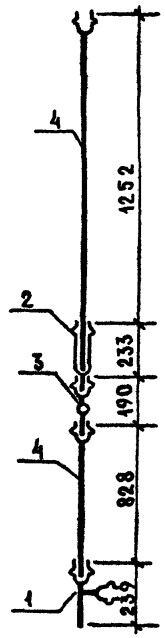

Обозначение	Марка	Рис	Масса, кг
1.188-5.13 05.03.100	ст. К1-7	1	5,1
-01	ст. К1-8	2	5,3
-02	ст. К1-9	3	5,3

Н. контр.	Верижецкий		IV 86
Рук. отд	Раковщик		IV 86
Гл. инж. отд	Иванова		IV 86
ГИП	Верижецкий		IV 86
Рук. гр.	Костюк		IV 86
Инжен.	Мельник		IV 86
Провер.	Костюк		IV 86

1.188-5.13 05.03.100СБ

Стояк (ст. К1-7... ст. К1-9)
Сборочный чертеж

Стадия	Масса	Масштаб
Р	см. табл.	1:20
Лист	Листов 1	

ЦНИИЭП жилища

Копировал

Формат А3

Инв. № подл. | Подпись и дата | Взам. инв. №

1.188-5

Формат	Зона	Поз.	Обозначение	Наименование	Кол. на испол. 1.188-5.13 05 03.400 —	-01	-02	-03	-04	-05	Примечание
				Документация							
А3			1.188-5.13 05.03 400 СБ	Сборочный чертеж	х	х	х	х	х	х	
				Стандартные изделия							
		1		Патрубок переходной ф100×50							
				ОСТ6-19-518-85	1	1	1	1	1	1	шт
		2		Отвод 135° ОСТ6-19-518-85 ф50			1	1			шт
				Тройник прямой ОСТ6-19-518-85							
		3		ф50	1	1	1	1	1	1	шт
		4		ф100	1	1	1	1	1	1	шт
				Тройник косой 45° ОСТ6-19-518-85							
		5		ф50	1	1	1	1	1	1	шт
		6		Заглушка ОСТ6-19-518-85 ф50	1	1					шт
		7		Патрубок ПП-100-ПВХ-У ГОСТ 22689 7-77	1	1	1	1	1	1	шт
		8		Патрубок ПП-50-ПВХ-Т ГОСТ 22689 7-77	1	1	1	1	1	1	шт
				Муфта прямая короткая ГОСТ 8954-75							
		9		ф40	1	1	1	1	1	1	шт
				Материалы							
				Труба ст водогазопроводная							
		10		оцинкованная ГОСТ 3262-75* ф40×3,м	0,08	0,08	0,08	0,08	0,08	0,08	м
				Труба канализационная							
		11		ТУ6-19-307-86 ф50, м	0,68	0,68	0,86	0,86	1,26	1,26	м
		12		ф100, м	0,18	0,18	0,18	0,18	0,18	0,18	м

Н. контр	Верижский		IV 86
Рук ОГД	Раковщик		IV 86
Гл. инж ОГД	Иванова		IV 86
ГИП	Верижский		IV 86
Рук. гр	Костюк		IV 86
Инжен	Мельник		IV 86
Провер	Костюк		IV 86

1.188-5.13 05 03 400

Трубопровод отводной (К1-11... К1-16)

Стадия	Лист	Листов
Р		1

ЦНИИЭП жилища

Копировал

Формат А3

1.188-5

Инв. № подл | Подпись и дата | Взам. инв. №

Рис 1

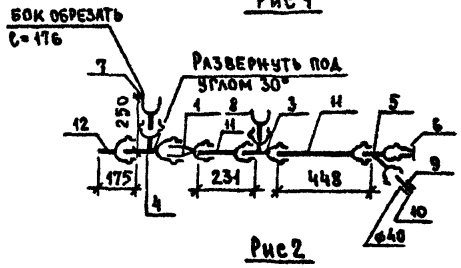

Рис 2

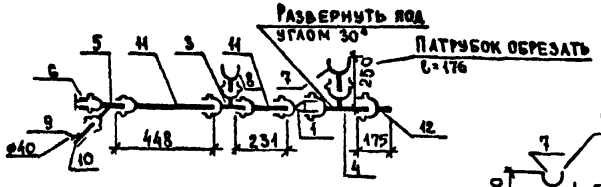

Рис 3

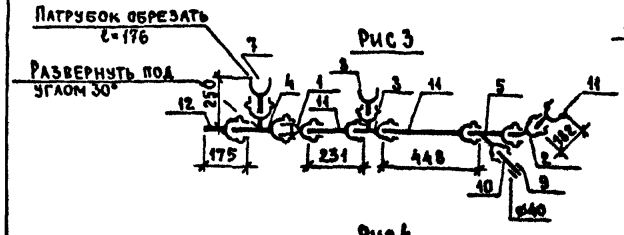

Рис 4

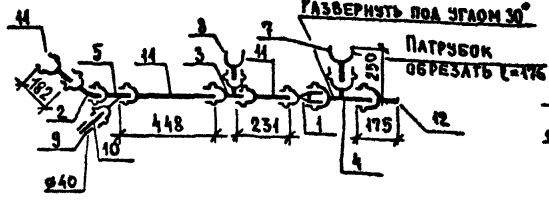

Рис 5

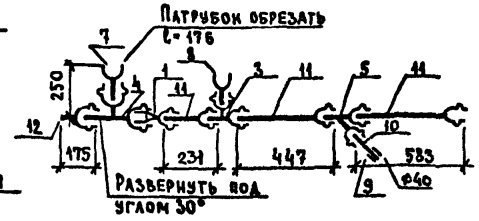

Рис 6

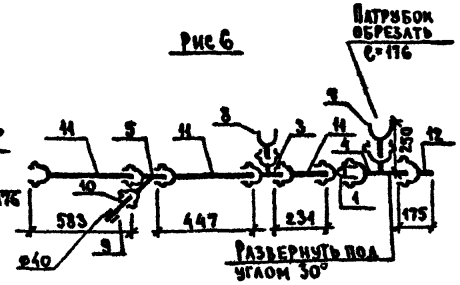

Обозначение	Марка	Рис	Масса, кг
1.188-5.13 05.03.400	К1-11	1	3,0
-01	К1-12	2	3,0
-02	К1-13	3	3,2
-03	К1-14	4	3,2
-04	К1-15	5	3,4
-05	К1-16	6	3,4

1. При поставке ванн с пластмассовыми сифонами по ГОСТ 23412-79 поз. 9 и 10 исключить, при этом длину пластмассового сифона принять соответствующей длины.

2. Трубу поз. 10 соединить с пластмассовым тройником с помощью уплотнительного кольца КУП 40×50 ГОСТ 22689.19-77.

Н.контр	Верижский		IV 84
Рук.отд.	Раковщик		IV 86
Гл.инж.пр.	Иванова		IV 86
ГИП	Верижский		IV 86
Рук гр	Костюк		IV 86
Инжен	Мельник		IV-86
Провер	Костюк		IV 86

1.188-5.13 05.03.400 СБ

Трубопровод отводной (К1-11 ... К1-16) Сборочный чертеж

Стадия	Масса	Масштаб
Р	см. табл.	1:20
Лист	Листов 1	

ЦНИИЭП жилища

Копировал

Формат А3

1.188-5

Инв. № подл. | Подпись и дата | Взам. инв. №

Формат	Зона	Поз.	Обозначение	Наименование	Кол. на исполнение 1.188-5.13 ОС 03.000 —	-01	-02	-03	-04	-05	-06	-07	-08	-09	-10	-11	-12	-13	-14	-15	-16	-17	-18	-19	-20	Примечание
				Документация																						
А3			1.188-5.13 ОС.03.000 СБ	Сборочный чертеж	х	х	х	х	х	х	х	х	х	х	х	х	х	х	х	х	х	х	х	х	х	
				Сборочные единицы																						
А3		1	1.188-5.13 05.03 100	Стояк Ст К1-7	1						1						1			1			1			
			-02	Стояк Ст К1-9		1	1					1	1					1	1		1	1		1	1	
			1.188-5.13 01.03.100 -04	Стояк Ст К1-5				1						1												
			-05	Стояк Ст К1-6					1	1					1	1										
А3		2	1.188-5.11 05 03 200. 02	Стояк Ст В1-11	1	1		1	1								1	1		1	1					Соединение стояков вставками
			-10	Стояк Ст В1-19			1			1									1			1				
			-03	Стояк Ст В1-12							1	1		1	1								1	1		
			-11	Стояк Ст В1-20									1			1									1	
А3		9	1.188-5.11 00.03.700	Вставка монтажная Вс-1	1	1		1	1								1	1		1	1					
			-01	Вставка монтажная Вс-2							1	1		1	1								1	1		
А3		2	1.188-5.11 05 03 200 -04	Стояк Ст В1-13	1	1		1	1								1	1		1	1					Вариант. Соединение стояков соединительными муфтами
			-12	Стояк Ст В1-21			1			1									1			1				
			-05	Стояк Ст В1-14							1	1		1	1								1	1		
			-13	Стояк Ст В1-22									1			1									1	
А3		3	1.188-5.11 05.03.300	Стояк Ст Т3-9	1	1	1	1	1	1							1	1	1	1	1	1				
			-01	Стояк Ст Т3-10							1	1	1	1	1	1							1	1	1	Соединение стояков вставками
А3		18	1.188-5.11 00.03 700. 02	Вставка монтажная Вс-3	1	1		1	1								1	1		1	1					
			-03	Вставка монтажная Вс-4							1	1		1	1								1	1		
А3		3	1.188-5.11 05.03 300. 04	Стояк Ст Т3-13	1	1	1	1	1	1							1	1	1	1	1	1				Вариант. Соединение стояков соединительными муфтами
			-05	Стояк Ст Т3-14							1	1	1	1	1	1							1	1	1	

1.188-5

Инв. № подл. | Подпись и дата | Взам. инв. №

Н. контр	Верижский		IV 86
Рук ОГД	Раковщик		IV 86
Гл. инж. ОС	Иванова		IV 86
ГИП	Верижский		IV 86
Рук гр	Костюк		IV 86
Инжен	Мельник		IV 86
Проверил	Костюк		IV 86

1.188-5.13 ОС.03.000

Оборудование санитарно-техническое кабины ЗСК 24 пр

Стадия	Лист	Листов
Р	1	6

ЦНИИЭП жилища

Копировал

Формат А3

Формат	Зона	Поз	Обозначение	Наименование	Кол на исполнение 1.188-5.13 06.03.000 -21	-22	-23	Примечание
				Документация				
А3			1.188-5 13 06.03.000СБ	Сборочный чертеж	X	X	X	
				Сборочные единицы				
А3		1	1.188-5 13 05 03.100	Стояк Ст К1-7	1			
			-02	Стояк Ст К1-9		1	1	
			1.188-5.13 01 03.100 -04	Стояк Ст К1-5				
			-05	Стояк Ст К1-6				
А3		2	1.188-5.11 05 03.200 -02	Стояк Ст В1-11				
			-10	Стояк Ст В1-19	1	1		Соединение стояков вставками
			-03	Стояк Ст В1-12			1	
			-11	Стояк Ст В1-20		1		
А3		9	1.188-5 11 00.03.700 01	Вставка монтажная Вс-1	1	1		
А3		2	1.188-5.11 05 03.200 -04	Стояк Ст В1-13				Вариант. Соединение стояков соединительными муфтами
			-12	Стояк Ст В1-21				
			-05	Стояк Ст В1-14	1	1		
			-13	Стояк Ст В1-22			1	
А3		3	1.188-5.11 05 03.300	Стояк Ст Т3-9				
			-01	Стояк Ст Т3-10	1	1	1	Соединение стояков вставками
А3		9	1.188-5.11 00.03.700.03	Вставка монтажная Вс-4	1	1		
А3		3	1.188-5.11 05 03.300.04	Стояк Ст Т3-13				Вариант. Соединение стояков соединительными муфтами
			-05	Стояк Ст Т3-14	1	1	1	

1.188-5

Инв. № подл. | Подпись и дата | Взам. инв. №

Формат	Зона	Поз	Обозначение	Наименование	Кол. на исполнение 1.188-5.13 06.03.000																				Примечание
					–	-01	-02	-03	-04	-05	-06	-07	-08	-09	-10	-11	-12	-13	-14	-15	-16	-17	-18	-19	-20	
			1.188-5.13 05.03.400	Трубопровод отводной К-11	1	1	1	1	1	1	1	1	1	1	1	1											
			-02	Трубопровод отводной К-13													1	1	1				1	1	1	
			-04	Трубопровод отводной К-15																1	1	1				
А3		5	1.188-5.11 05.03.500	Подводка В1-9	1	1	1				1	1	1													
			-02	Подводка В1-11				1	1	1				1	1	1										
			-01	Подводка В1-10													1	1	1				1	1	1	
			-03	Подводка В1-12																1	1	1				
А3		6	1.188-5.11 05.03.600	Подводка Т3-9	1	1	1				1	1	1													
			-04	Подводка Т3-13				1	1	1				1	1	1										
			-01	Подводка Т3-10													1	1	1				1	1	1	
			-05	Подводка Т3-14																1	1	1				
А3		7	1.188-5.11 00.03.900	Полотенцесушитель	1	1	1	1	1	1	1	1	1	1	1	1	1	1	1	1	1	1	1	1	1	
А3		8	1.188-5.11 00.03.800	Патрубок вентиляционный ВП-1	1	1	1	1	1	1	1	1	1	1	1	1	1	1	1	1	1	1	1	1	1	
			-01	Патрубок вентиляционный ВП-2	1	1	1	1	1	1	1	1	1	1	1	1	1	1	1	1	1	1	1	1	1	
			-02	Патрубок вентиляционный ВП-3	1	1	1	1	1	1	1	1	1	1	1	1	1	1	1	1	1	1	1	1	1	
				Детали																						
		13		Гильза, труба стальная водо-																						
				газопроводная черная																						
				ℓ=320мм ГОСТ 3262-75*																						Масса 1шт
				ф40×3	2	2	2	2	2	2							2	2	2	2	2	2				1,07кг
				ф50×3							2	2	2	2	2	2							2	2	2	1,35кг

1.188-5

Инв. № подл. | Подпись и дата | Взам. инв. №

1.188-5.13 06.03.000

Формат	Зона	Поз	Обозначение	Наименование	Кол. на исполнение -21	-22	-23	Примечание
А3		4	1.188-5 13 05.03 900	Трубопровод отводной К1-11				
			-02	Трубопровод отводной К1-13				
			-04	Трубопровод отводной К1-15	1	1	1	
А3		5	1.188-5.11 05 03.500	Подводка В1-9				
			-02	Подводка В1-11				
			-01	Подводка В1-10				
			-03	Подводка В1-12	1	1	1	
А3		6	1.188-5 11 05.03.600	Подводка Т3-9				
			-04	Подводка Т3-13				
			-01	Подводка Т3-10				
			-05	Подводка Т3-14	1	1	1	
А3		7	1.188-5.11 00 03.900	Полотенцесушитель	1	1	1	
А3		8	1.188-5.11 00 03.800	Патрубок вентиляционный ВП1	1	1	1	
			-01	Патрубок вентиляционный ВП2	1	1	1	
			-02	Патрубок вентиляционный ВП3	1	1	1	
				Детали				
		13		Гильза, труба стальная водо-				
				газопроводная черная				
				L=320мм ГОСТ 3262-75*				Масса 1шт.
				⌀50х3	2	2	2	1,35кг

1.188-5

Инв. № подл. | Подпись и дата | Взам. инв. №

1.188-5.13 06.03.000

Формат	Зона	Поз	Обозначение	Наименование	Кол. на исполнение —	-01	-02	-03	-04	-05	-06	-07	-08	-09	-10	-11	-12	-13	-14	-15	-16	-17	-18	-19	-20	Примечание
				Стандартные изделия																						
		10		Унитаз тарельчатый с цельно-																						
				отлитой полочкой и косым вы-																						
				пуском ТП КВ ГОСТ 22847-85	1	1	1	1	1	1	1	1	1	1	1	1	1	1	1	1	1	1	1	1	1	шт
		14		Бачок смывной и арматура клим																						
				ГОСТ 21485 5-76	1	1	1	1	1	1	1	1	1	1	1	1	1	1	1	1	1	1	1	1	1	шт
		11		Ванна чугунная эмалирован-																						
				ная типа 1В-1 разм. 1700×750 мм																						
				с сифоном, переливом и выпус-																						
				ком ГОСТ 1154-80, ГОСТ 23412-79	1	1	1	1	1	1	1	1	1	1	1	1	1	1	1	1	1	1	1	1	1	шт
				Умывальник полукруглый																						
				размером 550×420 мм с																						
				сифоном, выпуском и																						
				кронштейнами ГОСТ 23759-85,																						
				ГОСТ 23412-79, ГОСТ 1153-76.	1	1	1	1	1	1	1	1	1	1	1	1	1	1	1	1	1	1	1	1	1	шт
		15		Смеситель общий для ванны																						
				и умывальника с душевой сет-																						
				кой на гибком шланге																						
				СМ-ВУ-ШЛ ГОСТ 25809-83	1	1	1	1	1	1	1	1	1	1	1	1	1	1	1	1	1	1	1	1	1	шт
		16		Вентиляционная решетка пласт-																						
				массовая ГОСТ 13448-82	1	1	1	1	1	1	1	1	1	1	1	1	1	1	1	1	1	1	1	1	1	шт

1.188-5

Инв. № подл. | Подпись и дата | Взам. инв. №

1.188-5.13 06 03.000

Формат	Зона	Поз	Обозначение	Наименование	Кол на исполнение -21	-22	-23	Примечание
				Стандартные изделия				
		10		Унитаз тарельчатый с цельно-от				
				антой полочкой и косым выпуском				
				ТП-КВ ГОСТ 22847-85	1	1	1	шт
		14		Бачок смывной и арматура к ним				
				ГОСТ 21485.5-76	1	1	1	шт
		11		Ванна чугунная эмалирован				
				ная типа ПВ 1 разм 1700×750 мм				
				с сифоном, переливом и вы-				
				пуском ГОСТ 1154 80, ГОСТ 23412-79	1	1	1	шт
		12		Умывальник полукруглый				
				размером 550×420 мм с				
				сифоном, выпуском и				
				кронштейнами ГОСТ 23759-85,				
				ГОСТ 23412-79, ГОСТ 1153-76.	1	1	1	шт.
		15		Смеситель общий для ванны				
				и умывальника с душевой сет-				
				кой на гибком шланге				
				СМ-ВУ-ШЛ, ГОСТ 25809-83	1	1	1	шт
		16		Вентиляционная решетка пласт-				
				массовая ГОСТ 13448-82	1	1	1	шт.

1.188-5

Взам инв N

Подпись и дата

Инв N подл

Рис 1

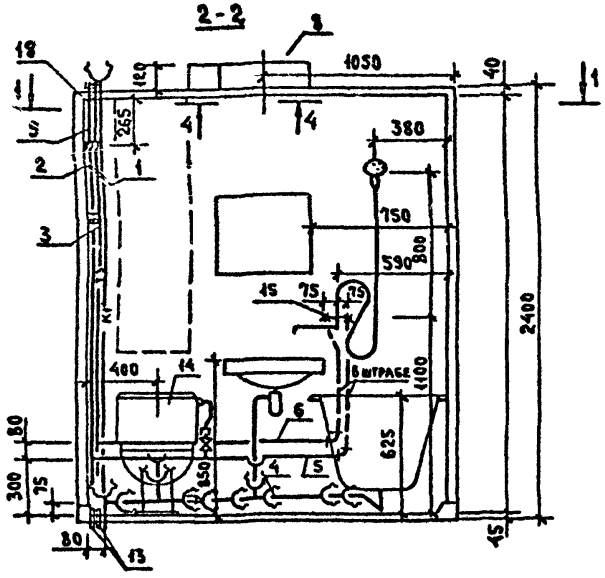

При варианте соединения стояков водоснабжения вставками поз.9 и 18 устанавливается на строящемся объекте.

Обозначение	Марка	Рис	Масса кг
1.188-5. 06.03.000	ЗСК 24пр-01	1	206,0
-01	ЗСК 24пр-01Р		206,0
-02	ЗСК 24пр-01В		200,0
-06	ЗСК 24пр-02		210,0
-07	ЗСК 24пр-02Р		210,0
-08	ЗСК 24пр-02В		202,0
-03	ЗСК 24пр-11	2	206,0
-04	ЗСК 24пр-11Р		207,0
-05	ЗСК 24пр-11В		200,0
-09	ЗСК 24пр-12		211,0
-10	ЗСК 24пр-12Р		211,0
-11	ЗСК 24пр-12В		203,0
-12	ЗСК 24пр-21	3	207,0
-13	ЗСК 24пр-21Р		207,0
-14	ЗСК 24пр-21В		201,0
-18	ЗСК 24пр-22		211,0
-19	ЗСК 24пр-22Р		211,0
-20	ЗСК 24пр-22В		203,0
-15	ЗСК 24пр-31	4	208,0
-16	ЗСК 24пр-31Р		208,0
-17	ЗСК 24пр-31В		202,0
-21	ЗСК 24пр-32		212,0
-22	ЗСК 24пр-32Р		212,0
-23	ЗСК 24пр-32В		204,0

1.188-5.13 06 03.000СБ

Н. контр	Верижский		IV-86
Нач. отд	Раковщик		IV-86
Гл. инж. от	Иванова		IV-86
ГИП	Верижский		IV-86
Рук. гр.	Костюк		IV-86
Инженер	Мельник		IV-86
Проверил	Костюк		IV-86

Оборудование санитарно-техническое кабины ЗСК24пр
Сборочный чертеж

Стадия	Масса	Масштаб
Р	см таба	1:25
Лист 1	Листов 2	

ЦНИИЭП жилища

Копировал

Формат А3

1.188-5

Инв. № подл. | Подпись и дата | Взам. инв. №

Рис 2

остальное - см. рис 1

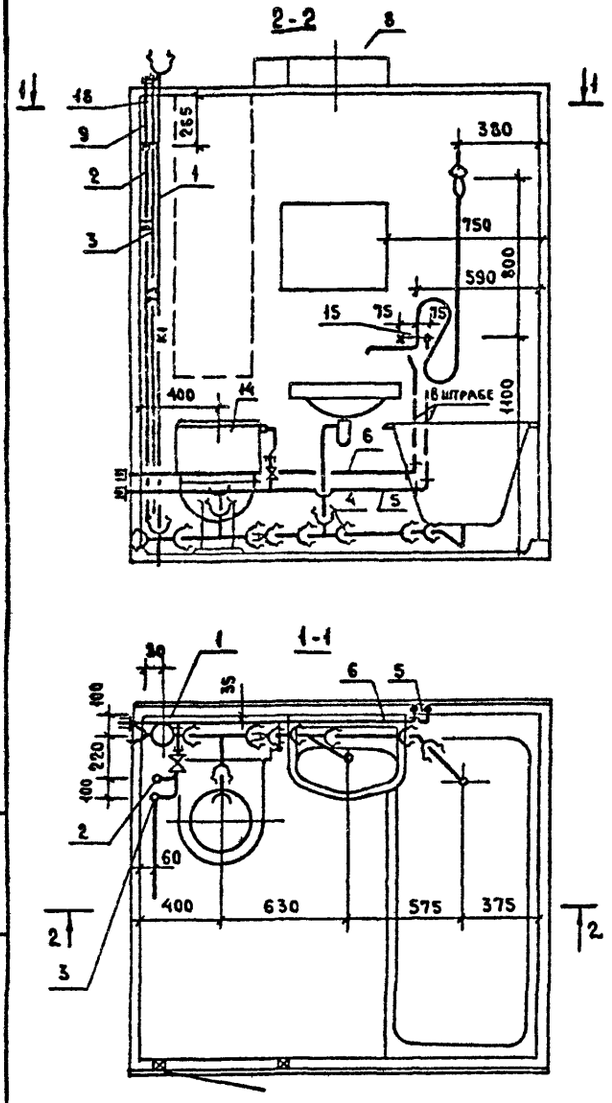

Рис 3

остальное - см. рис 1

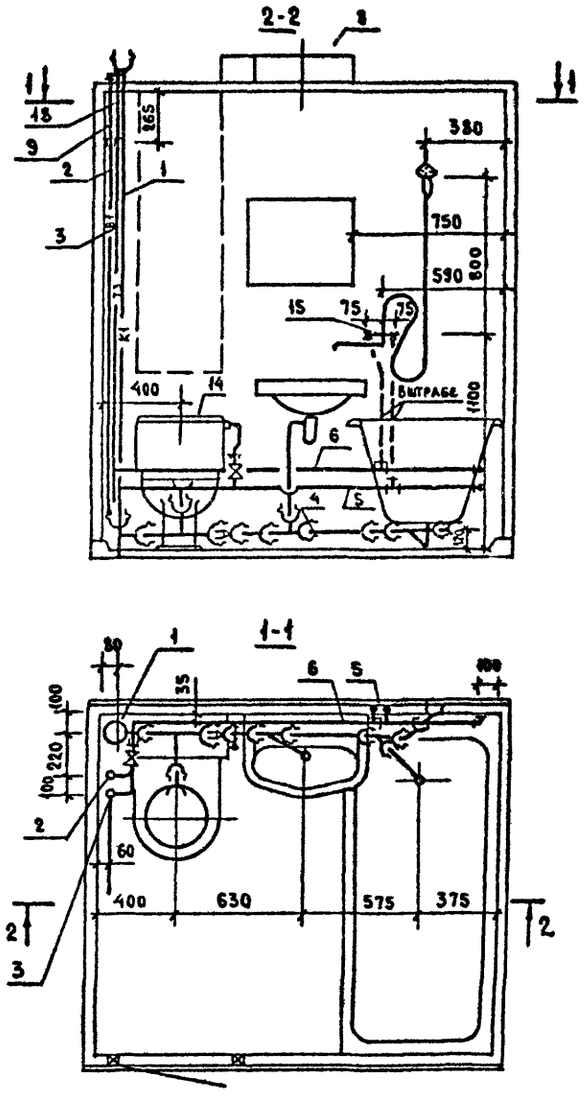

Рис 4

остальное - см. рис 1

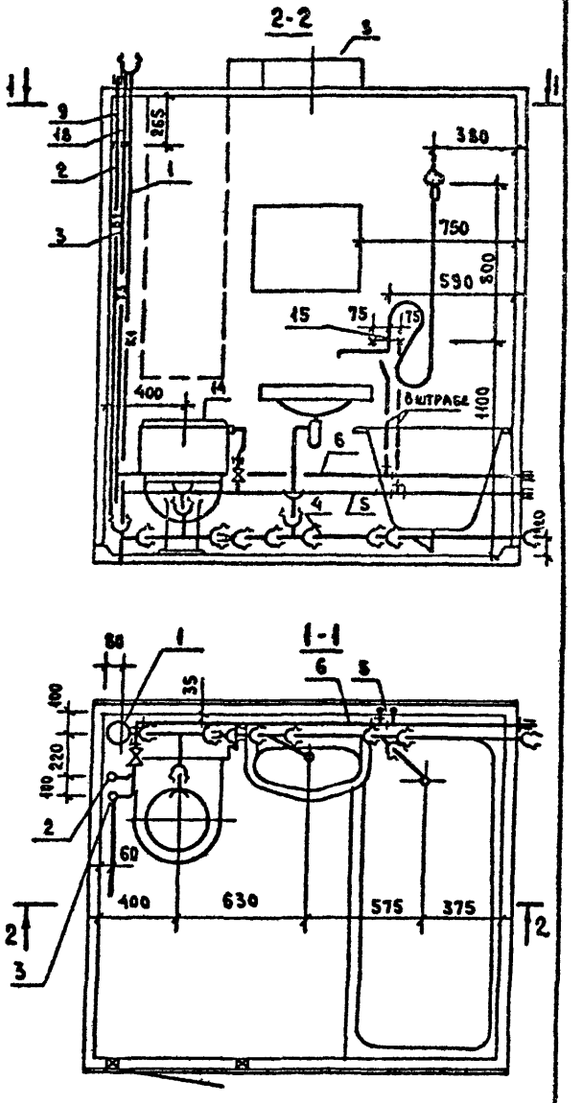

1.188-5

Инв. N подл. | Подпись и дата | Взам. инв. N

1.188-5.13 06.03.000СБ

Лист 2

1.188-5.13 07.03.000

Формат	Зона	Поз.	Обозначение	Наименование	Код на исполнение –	-01	-02	-03	-04	-05	-06	-07	-08	-09	-10	-11	-12	-13	-14	-15	-16	-17	Примечание
				Документация																			
А3			1.188-5.13 07.03.000 СБ	Сборочный чертеж	х	х	х	х	х	х	х	х	х	х	х	х	х	х	х	х	х	х	
				Сборочные единицы																			
А3		1	1.188-5.13 05.03.100-	Стояк Ст К1-7	1			1			1			1			1			1			
			-01	Стояк Ст К1-8		1	1		1	1		1	1		1	1		1	1		1	1	
А3		2	1.188-5.11 05.03.200	Стояк Ст В1-9	1	1					1	1		1	1								
			-06	Стояк Ст В1-17			1						1			1							Соединение стояков вставками
			-01	Стояк Ст В1-10				1	1								1	1		1	1		
			-09	Стояк Ст В1-18						1									1			1	
А3		9	1.188-5.11 00.03 700	Вставка монтажная Вс-1	1	1					1	1		1	1								
			-01	Вставка монтажная Вс-1				1	1								1	1		1	1		
А3		2	1.188-5.11 05.03.200. 06	Стояк Ст В1-15	1	1					1	1		1	1								Вариант, соединение стояков соединительными муфтами
			-14	Стояк Ст В1-23			1						1			1							
			-07	Стояк Ст В1-16				1	1								1	1		1	1		
			-15	Стояк Ст В1-24						1									1				
А3		3	1.188-5.11 05.03.300. 02	Стояк Ст Т3-11	1	1	1				1	1	1	1	1	1							
			-03	Стояк Ст Т3-12				1	1	1							1	1	1	1	1	1	Соединение стояков вставками
А3		18	1.188-5.11 00.03.700.02	Вставка монтажная Вс-3	1	1					1	1		1	1								
			-03	Вставка монтажная Вс-4				1	1								1	1		1	1		
А3		3	1.188-5.11 05.03.300.06	Стояк Ст Т3-15	1	1	1				1	1	1	1	1	1							Вариант, соединение стояков соединительными муфтами
			-07	Стояк Ст Т3-16				1	1	1							1	1	1	1	1	1	

Н. контр	Верижский		IV-86
Рук. отд	Раковщик		IV-86
Гл. инж. отд	Иванова		IV-86
ГИП	Верижский		IV-86
Рук. гр	Костюк		IV-86
Инженер	Мельник		IV-86
Проверил	Костюк		IV-86

1.188-5.13 07.03.000

Оборудование санитарно-технических кабины 4ск24а

Стадия	Лист	Листов
Р	1	3

ЦНИИЭП жилища

Копировал

Формат А3

1188-5

Инв. № подл. | Подпись и дата | Взам. инв. №

1.188-5.13 07.03.000

Формат	Зона	Поз	Обозначение	Наименование	Кол на исполнение –	-01	-02	-03	-04	-05	-06	-07	-08	-09	-10	-11	-12	-13	-14	-15	-16	-17	Примечание
А3		4	1.188-5.13 05 03 400-01	Трубопровод отводной К1-12	1	1	1	1	1	1													
			-03	Трубопровод отводной К1-14							1	1	1				1	1	1				
			-05	Трубопровод отводной К1-16										1	1	1				1	1	1	
А3		5	1.188-5.11 05 03 500 04	Подводка В1-13	1	1	1	1	1	1													
			-05	Подводка В1-14							1	1	1				1	1	1				
			-07	Подводка В1-16										1	1	1				1	1	1	
А3		6	1.188-5.11 05 03.600.02	Подводка Т3-11	1	1	1	1	1	1													
			-03	Подводка Т3-12							1	1	1				1	1	1				
			-07	Подводка Т3-16										1	1	1				1	1	1	
А3		7	1.188-5 11 00 03.900	Полотенцесушитель	1	1	1	1	1	1	1	1	1	1	1	1	1	1	1	1	1	1	
А3		8	1.188-5 11 00.03 800	Патрубок вентиляционный ВП-1	1	1	1	1	1	1	1	1	1	1	1	1	1	1	1	1	1	1	
			-01	Патрубок вентиляционный ВП-2	1	1	1	1	1	1	1	1	1	1	1	1	1	1	1	1	1	1	
			-02	Патрубок вентиляционный ВП-3	1	1	1	1	1	1	1	1	1	1	1	1	1	1	1	1	1	1	
				Детали																			
		13		Гильза, труба стальная во-																			
				догазопроводная, черная																			
				ℓ=320 мм ГОСТ 3262-75*																			Масса 1 шт
				ф40х3	2	2	2				2	2	2	2	2	2							1,07кг
				ф50х3				2	2	2							2	2	2	2	2	2	1,35кг

1.188-5

Инв. № подл. | Подпись и дата | Взам. инв. №

Формат	Зона	Поз	Обозначение	Наименование	Кол. на исполнение 1.188-5.13 07.03.000 —	-01	-02	-03	-04	-05	-06	-07	-08	-09	-10	-11	-12	-13	-14	-15	-16	-17				Примечание
				Стандартные изделия																						
		10		Унитаз тарельчатый с цельно-отлитой полочкой и косым выпуском																						
				ТП-КВ ГОСТ 22847-85	1	1	1	1	1	1	1	1	1	1	1	1	1	1	1	1	1	1				шт
		14		Бачок смывной и арматура к ним																						
				ГОСТ 21485 S-76	1	1	1	1	1	1	1	1	1	1	1	1	1	1	1	1	1	1				шт
		11		Ванна чугунная эмалированная типа ПВ-1 размером 1700×750 мм с сифоном, переливом и выпуском ГОСТ 1154-80, ГОСТ 23412-79	1	1	1	1	1	1	1	1	1	1	1	1	1	1	1	1	1	1				шт
		12		Умывальник полукруглый размером 550×420 мм с сифоном, выпуском и кронштейнами ГОСТ 23759-85, ГОСТ 23412-79, ГОСТ 1153-76	1	1	1	1	1	1	1	1	1	1	1	1	1	1	1	1	1	1				шт
		15		Смеситель общий для ванны и умывальника с душевой сеткой на гибком шланге СМ-ВУ-ШЛ ГОСТ 25809-83	1	1	1	1	1	1	1	1	1	1	1	1	1	1	1	1	1	1				шт
		16		Вентиляционная решетка пластмассовая ГОСТ 13448-82	1	1	1	1	1	1	1	1	1	1	1	1	1	1	1	1	1	1				шт

1.188-5

Взам инв. №

Подпись и дата

Инв. № подл.

Рис 1

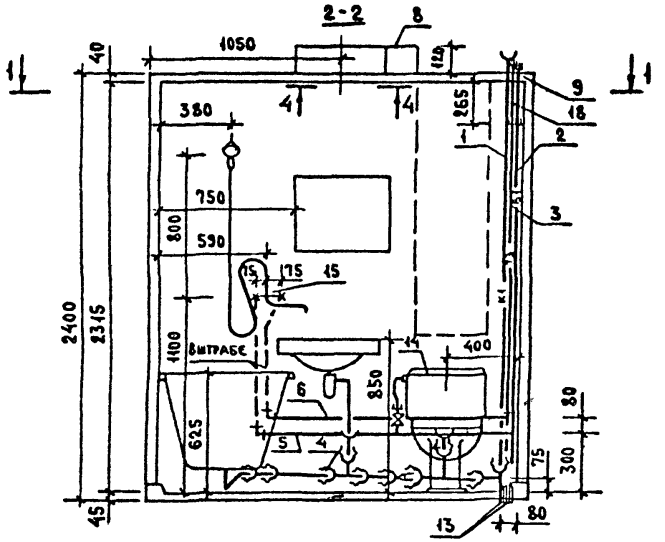

Обозначение	Марка	Рис	Масса кг
1.188-5.13 07.03.000	4СК 24к-01	1	206,0
-01	4СК 24к-01Р		206,0
-02	4СК 24к-01В		200,0
-03	4СК 24к-02		210,0
-04	4СК 24к-02Р		210,0
-05	4СК 24к-02В		202,0
-06	4СК 24к-21	2	207,0
-07	4СК 24к-21Р		207,0
-08	4СК 24к-21В		201,0
-12	4СК 24к-22		211,0
-13	4СК 24к-22Р		212,0
-14	4СК 24к-22В		203,0
-09	4СК 24к-31	3	208,0
-10	4СК 24к-31Р		208,0
-11	4СК 24к-31В		202,0
-15	4СК 24к-32		212,0
-16	4СК 24к-32Р		212,0
-17	4СК 24к-32В		204,0

При варианте соединения стояков водоснабжения вставками поз. 9 и 18 устанавливается на строящемся объекте.

Н. контр	Верижский		IV.86
Нач. отд.	Раковщик		IV.86
Гл. инж. отд.	Иванова		IV.86
ГИП	Верижский		IV.86
Рук. гр.	Костюк		IV.86
Инженер	Мельник		IV.86
Проверил	Костюк		IV.86

1.188-5.13 07.03.000СБ

Оборудование санитарно-техническое кабины 4СК 24к сборочный чертеж

Стадия	Масса	Масштаб
Р	см. табл.	1:25
Лист 1	Листов 2	

ЦНИИЭП жилища

Копировал

Формат А3

1188-5

Инв. № подл. | Подпись и дата | Взам. инв. №

Рис 2

Остальное - см. рис 1

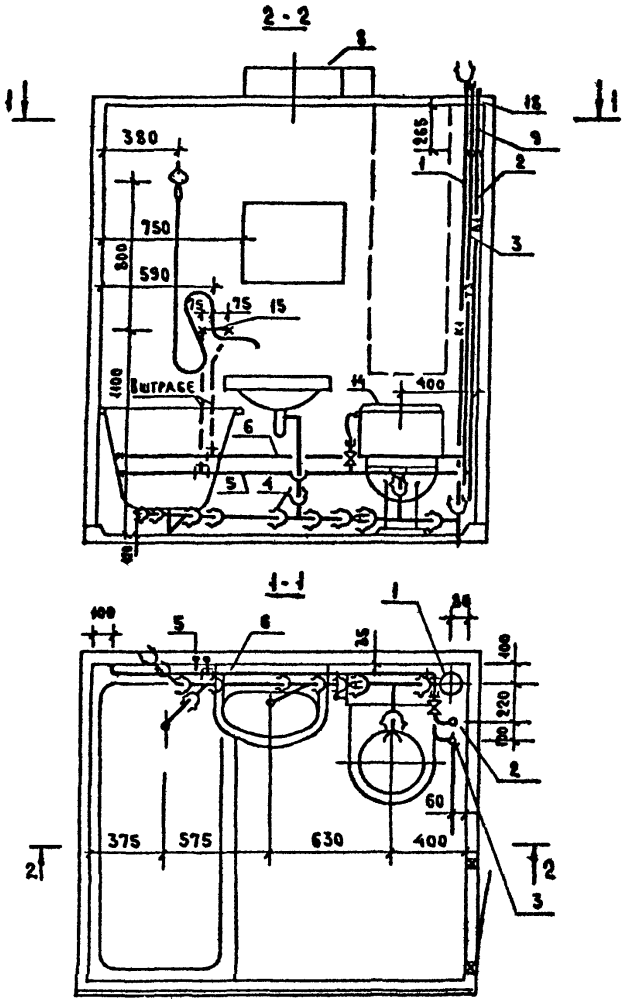

Рис 3

Остальное - см. рис 1

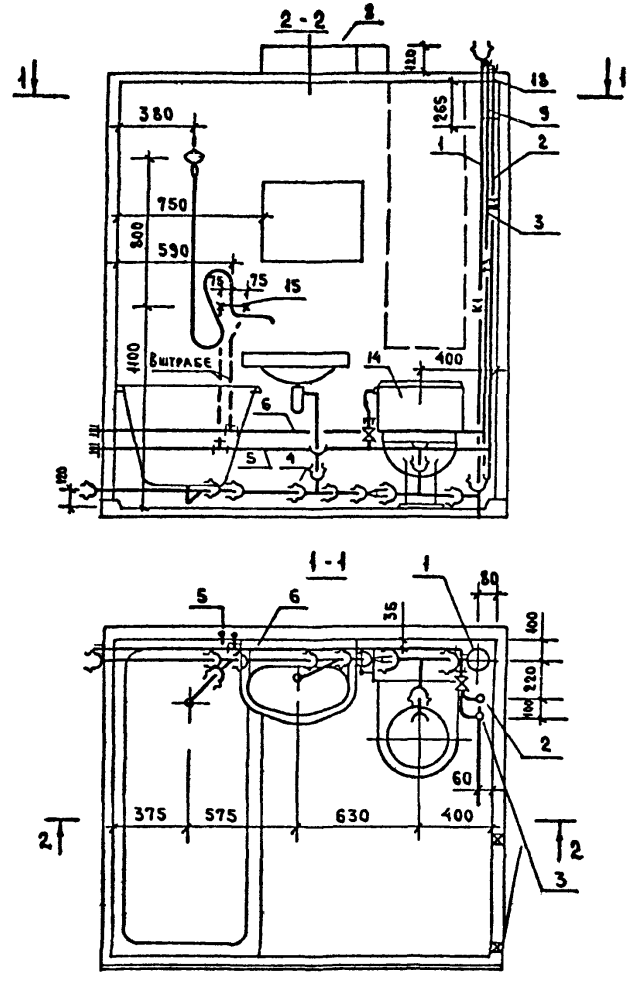

1.188-5

Инв. № подл. | Подпись и дата | Взам. инв. №

1.188-5.13 08.03.000

Формат	Зона	Поз.	Обозначение	Наименование	Кол на исполнение –	-01	-02	-03	-04	-05	-06	-07	-08	-09	-10	-11	-12	-13	-14	-15	-16	-17	Примечание
				Документация																			
А3			1.188-5.13 08.03.000 СБ	Сборочный чертеж	×	×	×	×	×	×	×	×	×	×	×	×	×	×	×	×	×	×	
				Сборочные единицы																			
А3		1	1.188-5.13 05.03.100	Стояк СтК1-7	1			1			1			1			1			1			Соединение стояков вставками
			-02	Стояк СтК1-9		1	1		1	1		1	1		1	1		1	1		1	1	
А3		2	1.188-5.11 05.03.200.02	Стояк Ст В1-11	1	1					1	1		1	1								
			-10	Стояк Ст В1-19			1						1			1							
			-03	Стояк Ст В1-12				1	1								1	1		1	1		
			-11	Стояк Ст В1-20						1									1			1	
А3		9	1.188-5.11 00.03.200.04	Стояк Ст В1-13	1	1					1	1		1	1								
			-12	Стояк Ст В1-21			1						1			1							
			-05	Стояк Ст В1-14				1	1								1	1		1	1		Вариант. Соединение стояков соединительными муфтами
			-13	Стояк Ст В1-22						1									1			1	
А3		3	1.188-5.11 05.03.300	Стояк Ст Т3-9	1	1	1				1	1	1	1	1	1							
			-01	Стояк Ст Т3-10				1	1	1							1	1	1	1	1	1	
А3		8	1.188-5.11 00.03.700.02	Вставка монтажная Вс-3	1	1					1	1		1	1								Соединение стояков вставками
			-03	Вставка монтажная Вс-4				1	1								1	1		1	1		
А3		3	1.188-5.11 05.03.300.04	Стояк Ст Т3-13	1	1	1				1	1	1	1	1	1							
			-05	Стояк Ст Т3-14				1	1	1							1	1	1	1	1	1	
																							Вариант. Соединение стояков соединительными муфтами

1.188-5

Инв. № подл. | Подпись и дата | Взам. инв. №

Н. контр	Верижецкий		1.188-5.13 08.03.000
Рук. отд	Раковщик		
Гл. инж. отд	Иванова		
ГИП	Верижецкий		Оборудование санитарно-техническое кабины 4СК24пр
Рук. гр	Костюк		
Инжен	Мельник		
Проверил	Костюк		

Стадия	Лист	Листов
Р	1	3

ЦНИИЭП жилища

Копировал

Формат А3

1.188-5.13 08.03.000

Формат	Зона	Поз	Обозначение	Наименование	Кол. на исполнение																			Примечание
					-	-01	-02	-03	-04	-05	-06	-07	-08	-09	-10	-11	-12	-13	-14	-15	-16	-17			
А3		4	1.188-5.13 05.03.400-	Трубопровод отводной К1-11	1	1	1	1	1	1														
			-02	Трубопровод отводной К1-13							1	1	1				1	1	1					
			-04	Трубопровод отводной К1-15										1	1	1				1	1	1		
А3		5	1.188-5.11 05.03.500	Подводка В1-9	1	1	1	1	1	1														
			-01	Подводка В1-10							1	1	1				1	1	1					
			-03	Подводка В1-12										1	1	1				1	1	1		
А3		6	1.188-5.11 05.03.600	Подводка Т3-9	1	1	1	1	1	1														
			-01	Подводка Т3-10							1	1	1				1	1	1					
			-05	Подводка Т3-14										1	1	1				1	1	1		
А3		7	1.188-5.11 00.03.900	Полотенцесушитель	1	1	1	1	1	1	1	1	1	1	1	1	1	1	1	1	1	1		
А3		8	1.188-5.11 00.03.800	Патрубок вентиляционный ВП-1	1	1	1	1	1	1	1	1	1	1	1	1	1	1	1	1	1	1		
			-01	Патрубок вентиляционный ВП-2	1	1	1	1	1	1	1	1	1	1	1	1	1	1	1	1	1	1		
			-02	Патрубок вентиляционный ВП-3	1	1	1	1	1	1	1	1	1	1	1	1	1	1	1	1	1	1		
				Детали																				
		13		Гильза, труба стальная, водо-																				
				разопроводная черная																				
				ℓ=320мм ГОСТ 3262-75*																				Масса 1шт
				ф40х3	2	2	2				2	2	2	2	2	2								1,07кг
				ф50х3				2	2	2							2	2	2	2	2	2		1,35кг

1.188-5

Инв.№ подл. | Подпись и дата | Взам. инв. №

Формат	Зона	Поз	Обозначение	Наименование	Кол на исполнение 1.188-5.13 08.03 000																				Примечание
					—	-01	-02	-03	-04	-05	-06	-07	-08	-09	-10	-11	-12	-13	-14	-15	-16	-17				
				Стандартные изделия																					
		10		Унитаз тарельчатый с цельно от-																					
				литой полочкой и косым выпуском																					
				ТП-КВ ГОСТ 22847-85	1	1	1	1	1	1	1	1	1	1	1	1	1	1	1	1	1	1			шт
		14		Бачок смывной и арматура к ним																					
				ГОСТ 21485-76	1	1	1	1	1	1	1	1	1	1	1	1	1	1	1	1	1	1			шт.
		11		Ванна чугунная эмалированная																					
				типа ПВ-1 размером 1700×750мм																					
				с сифоном, переливом и выпус-																					
				ком ГОСТ 1154-80, ГОСТ 23412-79	1	1	1	1	1	1	1	1	1	1	1	1	1	1	1	1	1	1			шт
		12		Умывальник полукруглый																					
				размером 550×420 мм с																					
				сифоном, выпуском и																					
				кронштейнами ГОСТ 23759-85,																					
				ГОСТ 23412-79, ГОСТ 1153-76	1	1	1	1	1	1	1	1	1	1	1	1	1	1	1	1	1	1			шт.
		15		Смеситель общий для ванны																					
				и умывальника с душевой сеткой																					
				на гибком шланге См-89-Ш1																					
				ГОСТ 25809-83	1	1	1	1	1	1	1	1	1	1	1	1	1	1	1	1	1	1			шт
		18		Вентиляционная решетка пласт-																					
				массовая ГОСТ 13448-82	1	1	1	1	1	1	1	1	1	1	1	1	1	1	1	1	1	1			шт.

1.188-5

Взам инв №

Подпись и дата

Инв № подл

Рис 1

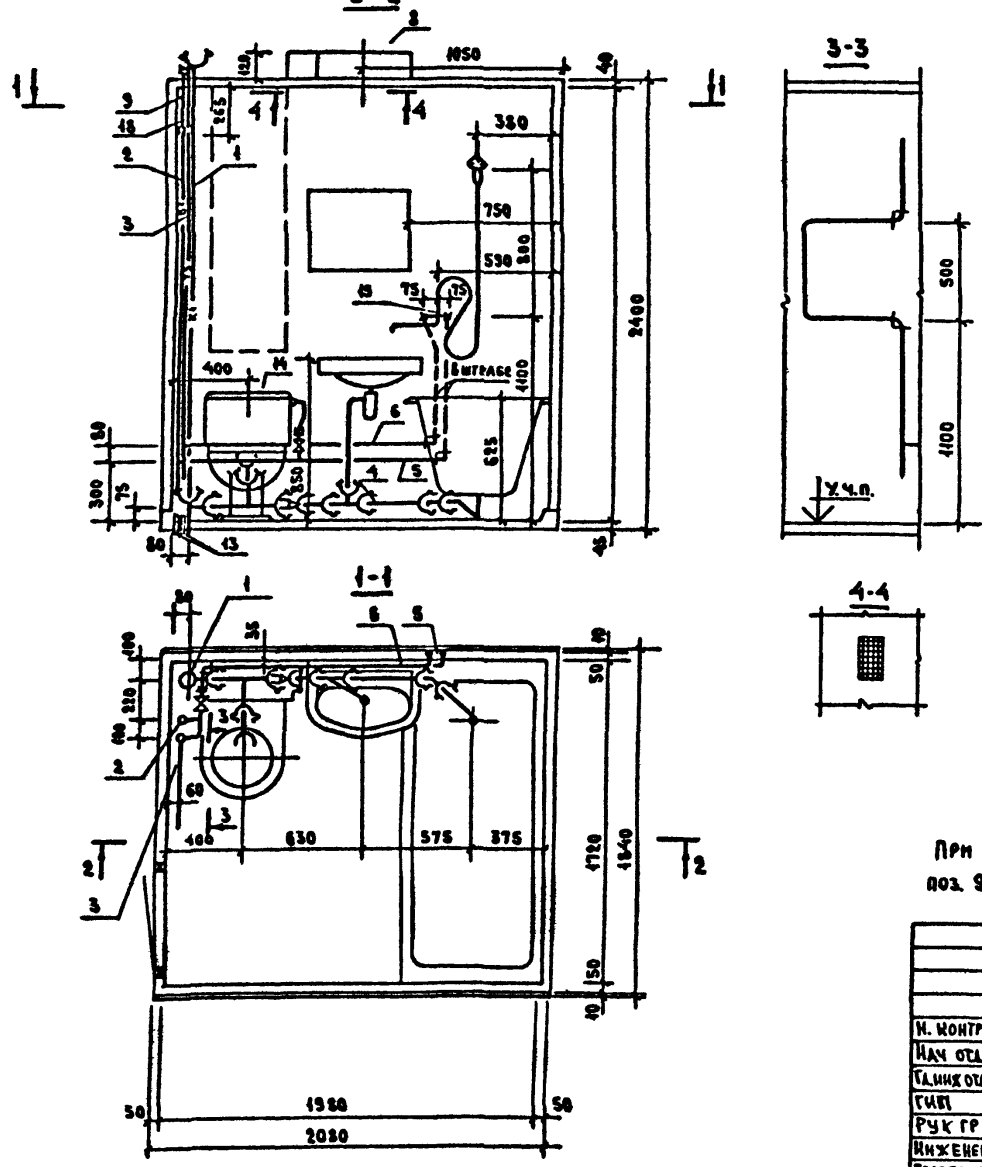

Обозначение	Марка	Рис	Масса кг
1.188.5.11 08.03.000	4СК 24пр-01	1	206,0
-01	4СК 24пр-01Р		206,0
-02	4СК 24пр-01В		200,0
-03	4СК 24пр-02		210,0
-04	4СК 24пр-02Р		210,0
-05	4СК 24пр-02В		202,0
-06	4СК 24пр-21	2	207,0
-07	4СК 24пр-21Р		207,0
-08	4СК 24пр-21В		201,0
-12	4СК 24пр-22		211,0
-13	4СК 24пр-22Р		212,0
-14	4СК 24пр-22В		203,0
-09	4СК 24пр-31	3	208,0
-10	4СК 24пр-31Р		208,0
-11	4СК 24пр-31В		202,0
-15	4СК 24пр-32		212,0
-16	4СК 24пр-32Р		212,0
-17	4СК 24пр-32В		204,0

При варианте соединения стояков водоснабжения вставками поз. 9 и 18 устанавливается на строящемся объекте.

Н. контр	Верижский		IV-86
Нач. отд.	Раковщик		IV 86
Гл. инж. отд.	Иванова		IV-86
ГИП	Верижский		IV 86
Рук. гр.	Костюк		IV 86
Инженер	Мельник		IV 86
Проверил	Костюк		IV-86

1.188-5 13 08 03 000 СБ

Оборудование санитарно-техническое кабины 4СК24ПР. Сборочный чертеж.

Стадия	Масса	Масштаб
Р	см. табл.	1:25
Лист 1	Листов 2	

ЦНИИЭП жилища

Копировал

Формат А3

1.188-5

Инв. № подл. | Подпись и дата | Взам. инв. №

Рис 2

Остальное- см. рис.1

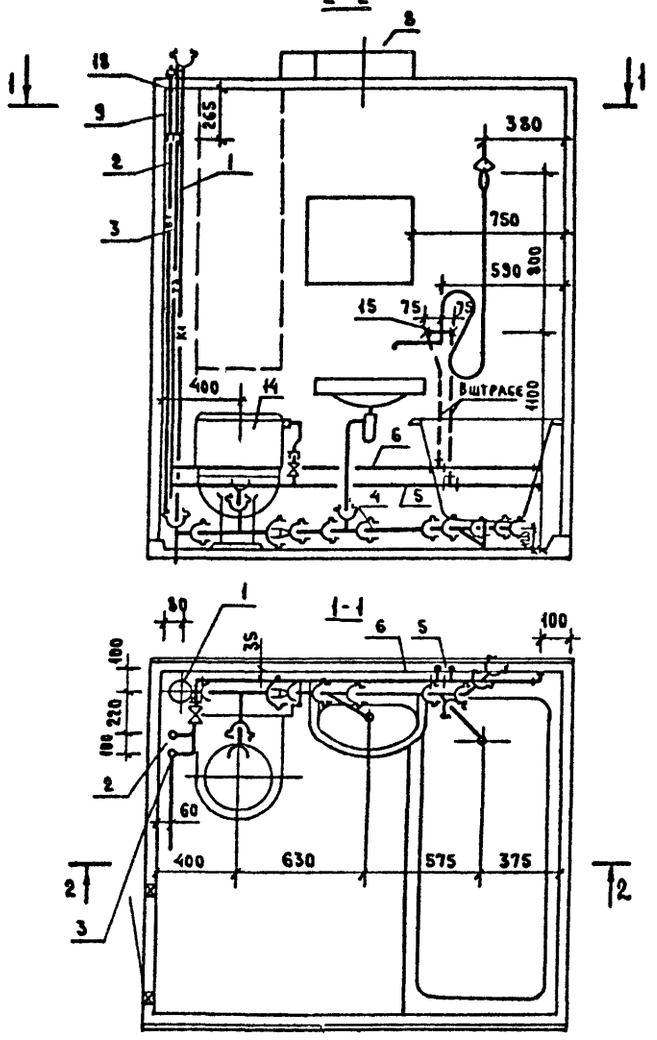

Рис 3

Остальное- см. рис.1

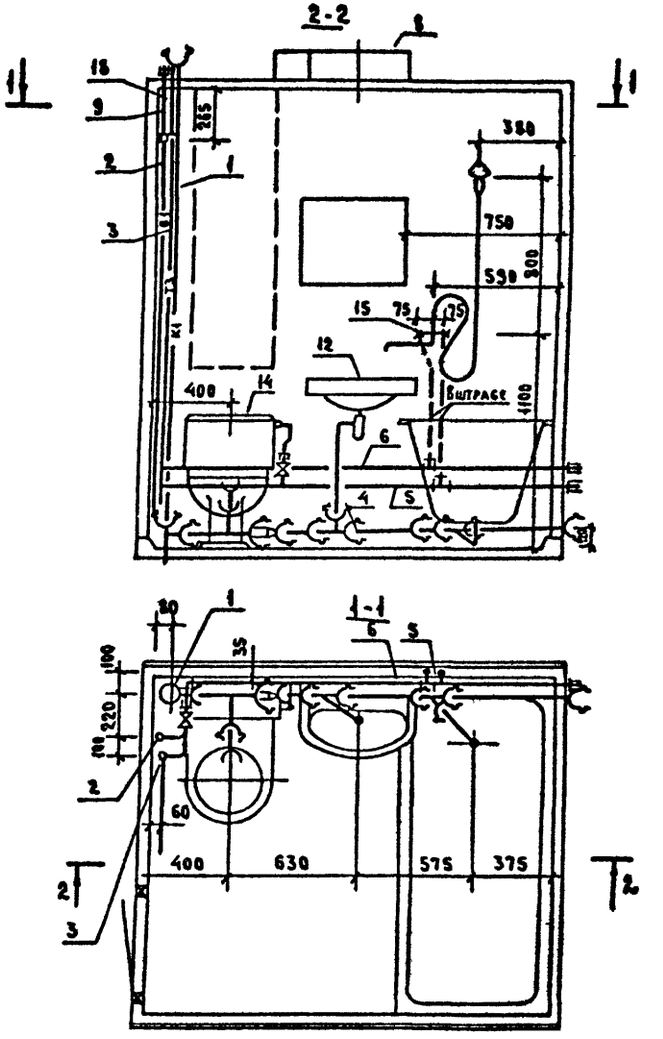

1.188-5

Инв. № подл.	Подпись и дата	Взам. инв. №

Госстрой СССР
ЦЕНТРАЛЬНЫЙ ИНСТИТУТ ТИПОВОГО ПРОЕКТИРОВАНИЯ
Свердловский филиал
620062, г.Свердловск-62, ул.Чебышева,4
Заказ № 2887 Инв.№ 21942 тираж 1200
Сдано в печать 6.05 1987 г цена 2-89

gost.e-ecolog.ru