ТИПОВЫЕ КОНСТРУКЦИИ, ИЗДЕЛИЯ И УЗЛЫ ЗДАНИЙ И СООРУЖЕНИЙ

СЕРИЯ 1.188-5

ЖЕЛЕЗОБЕТОННЫЕ КАБИНЫ САНИТАРНО-ТЕХНИЧЕСКИХ УЗЛОВ

ЖИЛЫХ ДОМОВ ДО 9 ЭТАЖЕЙ С ВЫСОТОЙ ЭТАЖА 2,8 м

ВЫПУСК 11

САНИТАРНО-ТЕХНИЧЕСКОЕ ОБОРУДОВАНИЕ РАЗОБЩЕННЫХ И СОВМЕЩЕННЫХ КАБИН ТИПА „КОЛПАК" ИЗ ТЯЖЕЛОГО ЦЕМЕНТНОГО БЕТОНА И КЕРАМЗИТОБЕТОНА ДЛЯ ЖИЛЫХ ЗДАНИЙ С ТЕПЛЫМ ЧЕРДАКОМ

РАБОЧИЕ ЧЕРТЕЖИ

Примечание.

С учетом результатов проведенного ГУП ЦПП анализа фонда, Госстрой России перевел в разряд материалов для проектирования (МП) ряд серий проектной документации на типовые строительные конструкции с предоставлением возможности их использования в качестве справочного материала и сохранением в фонде типовой проектной документации

В разряд материалов для проектирования были, в основном, переведены железобетонные несущие конструкции, разработанные до введения ныне действующих СНиП 2 03 01-84, а также ряд серий ограждающих конструкций, область применения которых существенно сузилась после внесения в СНиП II-3-79 изменении № 3 и № 4

Их применение допускается при проектировании и строительстве при условии обязательной проверки соответствия принятых конструктивных решении и марок конструкции и изделий (из числа переведенных в МП), требованиям действующих нормативных документов и уточненной области их применения

Возможность изготовления таких конструкции и изделий по соответствующим типовым (переведенным в МП) рабочим чертежам без изменений или с необходимыми изменениями, определяется проектной организацией, применившей указанные конструкции и изделия в конкретном проекте

gost.e-ecolog.ru

ТИПОВЫЕ КОНСТРУКЦИИ, ИЗДЕЛИЯ И УЗЛЫ ЗДАНИЙ И СООРУЖЕНИЙ

СЕРИЯ 1.188-5

ЖЕЛЕЗОБЕТОННЫЕ КАБИНЫ САНИТАРНО-ТЕХНИЧЕСКИХ УЗЛОВ

ЖИЛЫХ ДОМОВ ДО 9 ЭТАЖЕЙ С ВЫСОТОЙ ЭТАЖА 2.8 м

ВЫПУСК 11

САНИТАРНО-ТЕХНИЧЕСКОЕ ОБОРУДОВАНИЕ РАЗОБЩЕННЫХ И СОВМЕЩЕННЫХ КАБИН ТИПА „КОЛПАК" ИЗ ТЯЖЕЛОГО ЦЕМЕНТНОГО БЕТОНА И КЕРАМЗИТОБЕТОНА ДЛЯ ЖИЛЫХ ЗДАНИЙ С ТЕПЛЫМ ЧЕРДАКОМ

РАЗРАБОТАНЫ ЦНИИЭП ЖИЛИЩА

/ РУК. ОТДЕЛЕНИЯ ПРОЕКТНЫХ РАБОТ — А. Криппа

ГЛ. ИНЖ. ОТДЕЛЕНИЯ ПРОЕКТНЫХ РАБОТ — Н. Дыховичная

/ НАЧАЛЬНИК ОТДЕЛА №23 — Л. Раковщик

ГЛ. ИНЖ. ОТДЕЛА №23 — Е. Оцеп

/ ГЛ. ИНЖЕНЕР ПРОЕКТА — А. Костюк

Утверждены и введены в действие Госкомитетом по гражданскому строительству и архитектуре при Госстрое СССР с 15.12.83 г. Приказ от 02.12.83 г. № 369

Обозначение	Наименование	Стр.
1.188-5.11 00.03.000ТО	Техническое описание	4
1.188-5.11 00.03.000 НО	Номенклатура санитарно-технического	
	оборудования кабин	5... 10
1.188-5.11 01.03.000	Оборудование санитарно-техническое	
	кабины 1СК24А.	11... 13
1.188-5.11 01.03.000 СБ	Оборудование санитарно-техническое	
	кабины 1СК24А. Сборочный чертеж.	14, 15
1.188-5.11 01.03.000.01СБ	Оборудование санитарно-техническое	
	кабины 1СК24А. Вариант. Стояк с двухплос-	
	костной крестовиной. Сборочный чертеж.	16, 17
1.188-5.11 01.03.100	Стояк (Ст. К1-1... Ст. К1-13)	18
1.188-5.11 01.03.100 СБ	Стояк (Ст. К1-1... Ст. К1-13). Сборочный чертеж.	19
1.188-5.11 01.03.200	Стояк (Ст. В1-1... Ст. В1-8)	20
1.188-5.11 01 03.200 СБ	Стояк (Ст. В1-1... Ст. В1-8). Сборочный чертеж.	21
1.188-5.11 01.03.300	Стояк (Ст. Т3-1... Ст. Т3-8)	22
1.188-5.11 01 03.300 СБ	Стояк (Ст. Т3-1... Ст. Т3-8). Сборочный чертеж.	23
1.188-5.11 01.03.400	Трубопровод отводной (К1-1... К1-14)	24
1.188-5.11 01.03.400 СБ	Трубопровод отводной (К1-1... К1-14). Сборочный чертеж.	25
1.188-5.11 01.03.500	Подводка (В1-1... В1-4)	26
1.188-5.11 01.03.500 СБ	Подводка (В1-1... В1-4). Сборочный чертеж.	27
1.188-5.11 01.03.600	Подводка (Т3-1... Т3-4)	28
1.188-5.11 02.03.000	Оборудование санитарно-техническое	
	кабины 1СК24ПР.	29, 31
1.188-5.11 02.03.000 СБ	Оборудование санитарно-техническое	
	кабины 1СК24ПР. Сборочный чертеж.	32, 33
1.188-5.11 02.03.000.01СБ	Оборудование санитарно-техническое	
	кабины 1СК24ПР. Вариант. Стояк с двухплос-	
	костной крестовиной. Сборочный чертеж.	34, 35
1.188-5.11 03.03.000	Оборудование санитарно-техническое	
	кабины 2СК24А	36, 38
1.188-5.11 03.03.000 СБ	Оборудование санитарно-техническое	
	кабины 2СК24А. Сборочный чертеж.	39, 40
1.188-5.11 03.03.000.01СБ	Оборудование санитарно-техническое	
	кабины 2СК24А. Вариант. Стояк с двухплос-	
	костной крестовиной. Сборочный чертеж.	41, 42
1.188-5.11 03.03.400	Трубопровод отводной (К1-15... К1-22)	43
1.188-5.11 03.03.400 СБ	Трубопровод отводной (К1-15... К1-22). Сборочный чертеж.	44
1.188-5.11 03.03.500	Подводка (В1-5... В1-8)	45
1.188-5.11 03.03.500 СБ	Подводка (В1-5... В1-8). Сборочный чертеж.	46
1.188-5.11 03.03.600	Подводка (Т3-5... Т3-8).	47
1.188-5.11 04.03.000	Оборудование санитарно-техническое	
	кабины 2СК24ПР.	48, 50
1.188-5.11 04.03.000 СБ	Оборудование санитарно-техническое	
	кабины 2СК24ПР. Сборочный чертеж.	51, 52
1.188-5.11 04.03.000.01СБ	Оборудование санитарно-техническое	
	кабины 2СК24ПР. Вариант. Стояк с двухплос-	
	костной крестовиной. Сборочный чертеж.	53, 54
1.188-5.11 05.03.000	Оборудование санитарно-техническое	
	кабины 3СК24А.	55...60
1.188-5.11 05.03.000 СБ	Оборудование санитарно-техническое	
	кабины 3СК24А. Сборочный чертеж.	61, 62
1.188-5.11 05.03.400	Стояк (Ст. К1-14... Ст. К1-19)	63
1.188-5.11 05.03.400 СБ	Стояк (Ст. К1-14... Ст. К1-19). Сборочный чертеж.	64
1.188-5.11 05.03.200	Стояк (Ст. В1-9... Ст. В1-24).	65
1.188-5.11 05.03.200 СБ	Стояк (Ст. В1-9... Ст. В1-24). Сборочный чертеж.	66
1.188-5.11 05.03.300	Стояк (Ст. Т3-9... Ст. Т3-16)	67
1.188-5.11 05.03.300 СБ	Стояк (Ст. Т3-9... Ст. Т3-16). Сборочный чертеж.	68

Инв. № подл. | Подпись и дата | Взам. инв. №

Рук. отд.	Раковщик		01.88
Гл. инж. отд.	Оцеп		01.88
Ст. инж.	Костюк		01.88
Проверил	Костюк		01.88

1.188-5.11

Содержание

Стадия	Лист	Листов
Р	1	2

ЦНИИЭП жилища

19288-02

Обозначение		Наименование	Стр
1.188 5 11	05.03.400	Трубопровод отводной (К1-23... К1-34)	69
1.188 5 11	05.03.400 СБ	Трубопровод отводной (К1-23.. К1-34). Сборочный чертеж	70
1.188-5.11	05.03.500	Подводка (В1-9.. В1-16)	71
1.188-5.11	05.03.500 СБ	Подводка (В1-9.. В1-16). Сборочный чертеж.	72
1.188-5.11	05.03.600	Подводка (Т3-9... Т3-16)	73
1.188-5.11	05.03.600 СБ	Подводка (Т3-9... Т3-16). Сборочный чертеж.	74
1.188-5.11	06.03.000	Оборудование санитарно-техническое	
		кабины 3СК 24 ПР	75... 80
1.188-5.11	06.03.000 СБ	Оборудование санитарно-техническое	
		кабины 3СК 24ПР. Сборочный чертеж.	81, 82
1.188-5.11	07.03.000	Оборудование санитарно-техническое	
		кабины 4СК 24 А	83. 85
1.188-5.11	07.03.000 СБ	Оборудование санитарно-техническое	
		кабины 4СК 24А. Сборочный чертеж.	86, 87
1.188-5.11	08.03.000	Оборудование санитарно-техническое	
		кабины 4СК 24 ПР.	88... 90
1.188-5.11	08.03.000 СБ	Оборудование санитарно-техническое	
		кабины 4СК 24ПР. Сборочный чертеж.	91, 92
1.188-5.11	00.03.700	Вставка монтажная (ВС-1... ВС-6)	93
1.188-5.11	00.03.800	Патрубок вентиляционный (ВП-1... ВП-4)	94
1.188-5.11	00.03.000 СХ1	Варианты присоединения вентиляционных	
		коробов санитарно-технических кабин	
		к вентиляционному блоку	95
1.188-5.11	00.03.900	Полотенцесушитель	96

Обозначение	Наименование	Стр

Инв. N подл. | Подпись и дата | Взам. инв. N

Рабочие чертежи санитарно-технических кабин, предназначены для 5-9ти и более этажных домов, разработаны в соответствии с заданием Государственного комитета по гражданскому строительству и архитектуре при Госстрое СССР.

Проектом предусмотрено: установка в санитарно-технических кабинах всех санитарных приборов, арматуры, трубопроводов, осветительной арматуры и туалетной фурнитуры, комплектация которой согласовывается с заказчиком, чем обеспечивается полная заводская готовность.

Предусматривается устройство в туалетной комнате хозяйственного шкафа и ограждения см. 1.188-5.10 01.07.000 – 05.07.000

В санитарно-технических кабинах устанавливаются следующие санитарно-технические приборы:

1. Унитаз тарельчатый с цельноотлитой или приставной полочкой и с косым выпуском под углом 30°.
2. Бачок смывной.
3. Ванна чугунная эмалированная прямобортная облегченная тип ПВ-1 размером 1700×750.
4. Умывальник любого типа с размером не более чем 550×480 с настенным смесителем общим для ванны и умывальника с душевой сеткой на гибком шланге типа СМ-ВУ-ША.

Санитарно-технические кабины предусмотрены без ревизии на канализационном стояке и с ревизией („Р").

В канализационных стояках верхних этажей санитарно-технических кабин допускается исключение патрубка компенсационного с соответствующим увеличением длины канализационной трубы.

Развернутая маркировка санитарно-технических кабин дана на листах 1.188-5.11 00.03.000 ПО лист 1-6.

Узлы трубопроводов холодного и горячего водоснабжения собираются из стальных водогазопроводных труб /ГОСТ 3262-75*/ на фитингах /ГОСТ 8943-75, ГОСТ 8944-75, ГОСТ 8946-75 ÷ ГОСТ 8963-75/.

Учитывая различные возможности заводов-изготовителей санитарно-технических кабин проектом предусматриваются варианты узлов в канализации: из чугунных труб и фасонных частей по ГОСТ 6942.0-80 ÷ ГОСТ 6942.20-80, из пластмассовых труб ПВП по ГОСТ 22689.0-77 ÷ ГОСТ 22689.20-77 и по рабочим чертежам ЦПКТБ Главсантехпрома СССР, а также комбинированный вариант, при котором стояки - чугунные и отводные трубопроводы - пластмассовые.

Канализационные трубы из ПВП соединяют с помощью раструбов, уплотняемых резиновыми кольцами.

Проектом предусматривается два варианта соединения стояков водоснабжения: с помощью вставок и соединительной муфтой СТД-1157.00.000 ТУ.

Монтаж узлов трубопроводов производится в соответствии с требованиями СНиП III-28-75.

В случае применения секционных узлов, кабины верхних этажей заменить на кабины промежуточного этажа с ревизией соответствующей марки.

Санитарно-технические кабины на объекты строительства поставляются с установленными на них телескопическими вентиляционными патрубками. После монтажа и установки кабин необходимо присоединить вентиляционный патрубок к вентблоку до укладки плит перекрытий над кабиной.

Маркировку, хранение и транспортировку производить согласно ГОСТ 18048-80.

Расположение и привязка стояков

Раздельные сантехкабины

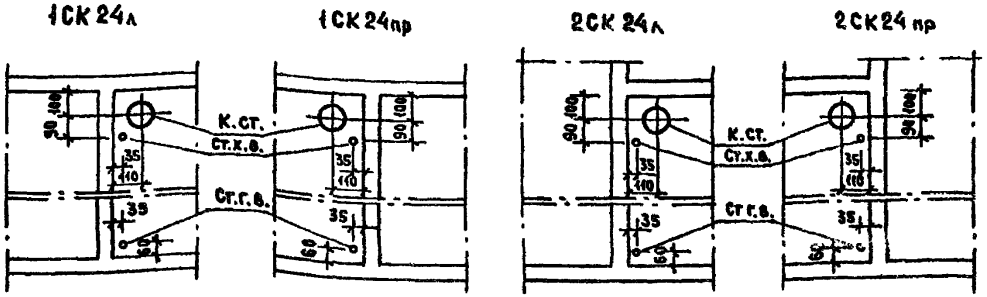

Совмещенные сантехкабины

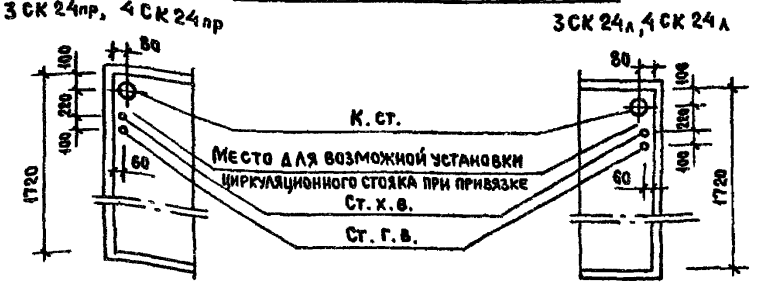

Рук.отд.	Раковщик		
Гл.инж.отд	Оцеп		
Ст. инж.	Костюк		
Проверил	Костюк		

1.188-5.11 00.03.000 ТО

Техническое описание

Стадия	Лист	Листов
Р		1

ЦНИИЭП жилища

Инв. N подл. | Подпись и дата | Взам. инв. N

Обозначение	Марка изделия	Место установки	Эскиз	Диаметры стояков, мм: Канализация	Холодное водоснабжение	Горячее водоснабжение	Общая масса труб, кг: Стальные трубы: Вариант со вставками	Вариант с соединит. муфтами	Канализац трубопровод: чугунные	пластмассов
1.188-5.11 01.03.000	1СК 24л-01	Промежуточный этаж		100	25	25	27.5	28.0	58.0	5.6
-01	1СК 24л-01Р	Промежуточный этаж с ревизией		100	25	25	27.5	28.0	62.3	5.8
-02	1СК 24л-01В	Верхний этаж		100	25	25	21.8	21.3	62.3	5.8
-03	1СК 24л-11	Промежуточный этаж		100	25	25	29.3	29.8	62.8	5.9
-04	1СК 24л-11Р	Промежуточный этаж с ревизией	Мойка	100	25	25	29.3	29.8	67.1	6.1
-05	1СК 24л-11В	Верхний этаж		100	25	25	23.5	23.0	67.1	6.1
-06	1СК 24л-02	Промежуточный этаж		100	32	32	31.0	31.5	58.0	5.6
-07	1СК 24л-02Р	Промежуточный этаж с ревизией		100	32	32	31.0	31.5	62.3	5.8
-08	1СК 24л-02В	Верхний этаж		100	32	32	23.6	23.0	62.3	5.8
-09	1СК 24л-12	Промежуточный этаж		100	32	32	32.9	33.3	62.8	5.9
-10	1СК 24л-12Р	Промежуточный этаж с ревизией	Мойка	100	32	32	32.9	33.3	67.1	6.1
-11	1СК 24л-12В	Верхний этаж		100	32	32	25.3	24.9	67.1	6.1
1.188-5.11 02.03.000	1СК 24пр-01	Промежуточный этаж		100	25	25	27.5	28.0	58.0	5.6
-01	1СК 24пр-01Р	Промежуточный этаж с ревизией		100	25	25	27.5	28.0	62.3	5.8
-02	1СК 24пр-01В	Верхний этаж		100	25	25	21.8	21.3	62.3	5.8
-03	1СК 24пр-11	Промежуточный этаж		100	25	25	29.3	29.8	62.8	5.9
-04	1СК 24пр-11Р	Промежуточный этаж с ревизией	Мойка	100	25	25	29.3	29.8	67.1	6.1
-05	1СК 24пр-11В	Верхний этаж		100	25	25	23.5	23.0	67.1	6.1
-06	1СК 24пр-02	Промежуточный этаж		100	32	32	31.0	31.5	58.0	5.6
-07	1СК 24пр-02Р	Промежуточный этаж с ревизией		100	32	32	31.0	31.5	62.3	5.8
-08	1СК 24пр-02В	Верхний этаж		100	32	32	23.6	23.0	62.3	5.8
-09	1СК 24пр-12	Промежуточный этаж		100	32	32	32.9	33.3	62.8	5.9
-10	1СК 24пр-12Р	Промежуточный этаж с ревизией	Мойка	100	32	32	32.9	33.3	67.1	6.1
-11	1СК 24пр-12В	Верхний этаж		100	32	32	25.3	24.9	67.1	6.1

Масса канализационных трубопроводов определена для чугунных труб - при варианте стояка с крестовиной со смещенной осью, а для пластмассовых труб, при варианте с крестовиной К-90°.

Рук отд	Раковщик		11.88
Гл инж.отд	Одел		10.88
Ст инж	Костюк		10.88
Проверил	Костюк		10.88

1.188-5.11 00.03.000 НО

Номенклатура санитарно-технического оборудования кабин

Стадия	Лист	Листов
Р	1	6

ЦНИИЭП жилища

19288-02

Инв.N подл. | Подпись и дата | Взам. инв. N

Обозначение	Марка изделия	Место установки	Эскиз	Диаметры стояков, мм			Общая масса труб, кг			
				Канализация	Холодное водоснабжение	Горячее водоснабжение	Стальные трубы		Канализац. трубопроводы	
							Вариант со вставками	Вариант с соединит. муфтами	чугунные	пластмассов
1.188-5.11 03.03.000	2СК 24л-01	Промежуточный этаж		100	25	25	27.0	27.5	55.4	5.5
-01	2СК 24л-01Р	Промежуточный этаж с ревизией		100	25	25	27.0	27.5	59.6	5.7
-02	2СК 24л-01В	Верхний этаж		100	25	25	21.3	20.8	59.6	5.7
-03	2СК 24л-11	Промежуточный этаж		100	25	25	28.6	29.0	60.2	5.8
-04	2СК 24л-11Р	Промежуточный этаж с ревизией	Мойка	100	25	25	28.6	29.0	64.4	6.0
-05	2СК 24л-11В	Верхний этаж		100	25	25	22.9	22.4	64.4	6.0
-06	2СК 24л-02	Промежуточный этаж		100	32	32	30.6	31.0	55.4	5.5
-07	2СК 24л-02Р	Промежуточный этаж с ревизией		100	32	32	30.6	31.0	59.6	5.7
-08	2СК 24л-02В	Верхний этаж		100	32	32	23.0	22.6	59.6	5.7
-09	2СК 24л-12	Промежуточный этаж		100	32	32	32.2	32.6	60.2	5.8
-10	2СК 24л-12Р	Промежуточный этаж с ревизией	Мойка	100	32	32	32.2	32.6	64.4	6.0
-11	2СК 24л-12В	Верхний этаж		100	32	32	24.7	24.2	64.4	6.0
1.188-5.11 04.03.000	2СК 24пр-01	Промежуточный этаж		100	25	25	27.0	27.5	55.4	5.5
-01	2СК 24пр-01Р	Промежуточный этаж с ревизией		100	25	25	27.0	27.5	59.6	5.7
-02	2СК 24пр-01В	Верхний этаж		100	25	25	21.3	20.8	59.6	5.7
-03	2СК 24пр-11	Промежуточный этаж		100	25	25	28.6	29.0	60.2	5.8
-04	2СК 24пр-11Р	Промежуточный этаж с ревизией	Мойка	100	25	25	28.6	29.0	64.4	6.0
-05	2СК 24пр-11В	Верхний этаж		100	25	25	22.9	22.4	64.4	6.0
-06	2СК 24пр-02	Промежуточный этаж		100	32	32	30.6	31.0	55.4	5.5
-07	2СК 24пр-02Р	Промежуточный этаж с ревизией		100	32	32	30.6	31.0	59.6	5.7
-08	2СК 24пр-02В	Верхний этаж		100	32	32	23.0	22.6	59.6	5.7
-09	2СК 24пр-12	Промежуточный этаж		100	32	32	32.2	32.6	60.2	5.8
-10	2СК 24пр-12Р	Промежуточный этаж с ревизией		100	32	32	32.2	32.6	64.4	6.0
-11	2СК 24пр-12В	Верхний этаж	Мойка	100	32	32	24.7	24.2	64.4	6.0

Инв.№ подл. | Подпись и дата | Взам. инв.№

Обозначение	Марка изделия	Место установки	Эскиз	Диаметры стояков, мм			Общая масса трубопроводов, кг			
				Канализация	Холодное водоснабжение	Горячее водоснабжение	Стальные трубы		Канализац. трубопровод	
							Вариант со вставками	Вариант с соединит. муфтами	чугунные	пластмассовые
1.188-5.11 00.03.000	3СК 24к-01	Промежуточный этаж		100	25	25	25.6	26.1	61.9	5.6
-01	3СК 24к-01Р	Промежуточный этаж с ревизией		100	25	25	25.6	26.1	66.2	5.8
-02	3СК 24к-01В	Верхний этаж		100	25	25	19.2	19.6	66.2	5.8
-03	3СК 24к-11	Промежуточный этаж	Мойка	100	25	25	26.2	26.7	62.3	5.7
-04	3СК 24к-11Р	Промежуточный этаж с ревизией	Мойка	100	25	25	26.2	26.7	66.5	5.9
-05	3СК 24к-11В	Верхний этаж	Мойка	100	25	25	19.8	20.2	66.5	5.9
-06	3СК 24к-02	Промежуточный этаж		100	32	32	29.3	29.7	61.9	5.6
-07	3СК 24к-02Р	Промежуточный этаж с ревизией		100	32	32	29.3	29.7	66.2	5.8
-08	3СК 24к-02В	Верхний этаж		100	32	32	21.1	21.3	66.2	5.8
-09	3СК 24к-12	Промежуточный этаж	Мойка	100	32	32	29.9	30.3	62.3	5.7
-10	3СК 24к-12Р	Промежуточный этаж с ревизией	Мойка	100	32	32	29.9	30.3	66.5	5.9
-11	3СК 24к-12В	Верхний этаж	Мойка	100	32	32	21.7	21.9	66.5	5.9
-12	3СК 24к-21	Промежуточный этаж	Мойка	100	25	25	26.8	27.3	63.5	5.7
-13	3СК 24к-21Р	Промежуточный этаж с ревизией	Мойка	100	25	25	26.8	27.3	67.8	5.9
-14	3СК 24к-21В	Верхний этаж	Мойка	100	25	25	20.4	20.8	67.8	5.9
-15	3СК 24к-31	Промежуточный этаж	Мойка	100	25	25	27.3	27.8	64.8	5.85
-16	3СК 24к-31Р	Промежуточный этаж с ревизией	Мойка	100	25	25	27.3	27.8	69.1	6.05
-17	3СК 24к-31В	Верхний этаж	Мойка	100	25	25	20.9	22.3	69.1	6.05
-18	3СК 24к-22	Промежуточный этаж	Мойка	100	32	32	30.5	30.9	63.5	5.7
-19	3СК 24к-22Р	Промежуточный этаж с ревизией	Мойка	100	32	32	30.5	30.9	67.8	5.9
-20	3СК 24к-22В	Верхний этаж	Мойка	100	32	32	22.3	22.5	67.8	5.9
-21	3СК 24к-32	Промежуточный этаж	Мойка	100	32	32	31.0	31.4	64.8	5.85
-22	3СК 24к-32Р	Промежуточный этаж с ревизией	Мойка	100	32	32	31.0	31.0	69.1	6.05
-23	3СК 24к-32В	Верхний этаж	Мойка	100	32	32	22.8	23.0	69.1	6.05

Инв. № подл. | Подпись и дата | Взам. инв. №

Обозначение	Марка изделия	Место установки	Эскиз	Диаметры стояков, мм			Общая масса труб, кг			
				Канализация	Холодное водоснабжение	Горячее водоснабжение	Стальные трубы		Канализац. трубопровод	
							Вариант со вставками	Вариант с соедин. муфтами	чугунные	пластмассов
1.188-5.11 06.03.000	ЗСК24пр-01	Промежуточный этаж		100	25	25	25.6	26.1	61.9	5.6
-01	ЗСК24пр-01Р	Промежуточный этаж с ревизией		100	25	25	25.6	26.1	66.2	5.8
-02	ЗСК24пр-01В	Верхний этаж		100	25	25	19.2	19.6	66.2	5.8
-03	ЗСК24пр-11	Промежуточный этаж		100	25	25	26.2	26.7	62.3	5.7
-04	ЗСК24пр-11Р	Промежуточный этаж с ревизией	Мойка	100	25	25	26.2	26.7	66.5	5.9
-05	ЗСК24пр-11В	Верхний этаж		100	25	25	19.8	20.2	66.5	5.9
-06	ЗСК24пр-02	Промежуточный этаж		100	32	32	29.3	29.7	61.9	5.6
-07	ЗСК24пр-02Р	Промежуточный этаж с ревизией		100	32	32	29.3	29.7	66.2	5.8
-08	ЗСК24пр-02В	Верхний этаж		100	32	32	21.1	21.3	66.2	5.8
-09	ЗСК24пр-12	Промежуточный этаж		100	32	32	29.9	30.3	62.3	5.7
-10	ЗСК24пр-12Р	Промежуточный этаж с ревизией	Мойка	100	32	32	29.9	30.3	66.5	5.9
-11	ЗСК24пр-12В	Верхний этаж		100	32	32	21.7	21.9	66.5	5.9
-12	ЗСК24пр-21	Промежуточный этаж		100	25	25	26.8	27.3	63.5	5.7
-13	ЗСК24пр-21Р	Промежуточный этаж с ревизией	Мойка	100	25	25	26.8	27.3	67.8	5.9
-14	ЗСК24пр-21В	Верхний этаж		100	25	25	20.4	20.8	67.8	5.9
-15	ЗСК24пр-31	Промежуточный этаж		100	25	25	27.3	27.8	64.8	5.85
-16	ЗСК24пр-31Р	Промежуточный этаж с ревизией	Мойка	100	25	25	27.3	27.8	69.1	6.05
-17	ЗСК24пр-31В	Верхний этаж		100	25	25	20.9	22.3	69.1	6.05
-18	ЗСК24пр-22	Промежуточный этаж		100	32	32	30.5	30.9	63.5	5.7
-19	ЗСК24пр-22Р	Промежуточный этаж с ревизией	Мойка	100	32	32	30.5	30.9	67.8	5.9
-20	ЗСК24пр-22В	Верхний этаж		100	32	32	22.3	22.5	67.8	5.9
-21	ЗСК24пр-32	Промежуточный этаж		100	32	32	31.0	31.4	64.8	5.85
-22	ЗСК24пр-32Р	Промежуточный этаж с ревизией	Мойка	100	32	32	31.0	31.4	69.1	6.05
-23	ЗСК24пр-32В	Верхний этаж		100	32	32	22.8	23.0	69.1	6.05

Инв. № подл. | Подпись и дата | Взам. инв. №

Обозначение	Марка изделия	Место установки	Эскиз	Диаметры стояков, мм			Общая масса труб, кг			
				Канализация	Холодное водоснабжение	Горячее водоснабжение	Стальные трубы: вариант со вставками	Стальные трубы: вариант с соед. муфтами	Канализ. трубопроводы: чугунные	Канализ. трубопроводы: пластмассов.
1.188-5.11 07.03.000	4СК 24л-01	Промежуточный этаж		100	25	25	25.6	26.1	61.9	5.6
-01	4СК 24л-01Р	Промежуточный этаж с ревизией		100	25	25	25.6	26.1	66.2	5.8
-02	4СК 24л-01В	Верхний этаж		100	25	25	19.2	19.6	66.2	5.8
-03	4СК 24л-02	Промежуточный этаж		100	32	32	29.3	29.7	61.9	5.6
-04	4СК 24л-02Р	Промежуточный этаж с ревизией		100	32	32	29.3	29.7	66.2	5.8
-05	4СК 24л-02В	Верхний этаж		100	32	32	21.1	21.3	66.2	5.8
-06	4СК 24л-21	Промежуточный этаж	Мойка	100	25	25	26.8	27.3	63.5	5.7
-07	4СК 24л-21Р	Промежуточный этаж с ревизией	Мойка	100	25	25	26.8	27.3	67.8	5.9
-08	4СК 24л-21В	Верхний этаж	Мойка	100	25	25	20.4	20.8	67.8	5.9
-09	4СК 24л-31	Промежуточный этаж	Мойка	100	25	25	27.3	27.8	64.8	5.85
-10	4СК 24л-31Р	Промежуточный этаж с ревизией	Мойка	100	25	25	27.3	27.8	69.1	6.05
-11	4СК 24л-31В	Верхний этаж	Мойка	100	25	25	20.9	22.3	69.1	6.05
-12	4СК 24л-22	Промежуточный этаж	Мойка	100	32	32	30.5	30.9	63.5	5.7
-13	4СК 24л-22Р	Промежуточный этаж с ревизией	Мойка	100	32	32	30.5	30.9	67.8	5.9
-14	4СК 24л-22В	Верхний этаж	Мойка	100	32	32	22.3	22.5	67.8	5.9
-15	4СК 24л-32	Промежуточный этаж	Мойка	100	32	32	31.0	31.4	64.8	5.85
-16	4СК 24л-32Р	Промежуточный этаж с ревизией	Мойка	100	32	32	31.0	31.4	69.1	6.05
-17	4СК 24л-32В	Верхний этаж	Мойка	100	32	32	22.8	23.0	69.1	6.05

Обозначение	Марка изделия	Место установки	Эскиз	Диаметры стояков, мм			Общая масса труб, кг			
				Канализация	Холодное водоснабжение	Горячее водоснабжение	Стальные трубы		Канализац. трубопроводы	
							Вариант со вставками	Вариант с соедин. муфтами	чугунные	пластмассов.
1.188-5.11 08.03.000	4СК24пр-01	Промежуточный этаж		100	25	25	25.6	26.1	64.9	5.6
-01	4СК24пр-01Р	Промежуточный этаж с ревизией		100	25	25	25.6	26.1	66.2	5.8
-02	4СК24пр-01В	Верхний этаж		100	25	25	19.2	19.6	66.2	5.8
-03	4СК24пр-02	Промежуточный этаж		100	32	32	29.3	29.7	64.9	5.6
-04	4СК24пр-02Р	Промежуточный этаж с ревизией		100	32	32	29.3	29.7	66.2	5.8
-05	4СК24пр-02В	Верхний этаж		100	32	32	24.1	24.3	66.2	5.8
-06	4СК24пр-21	Промежуточный этаж	Мойка	100	25	25	26.8	27.3	63.5	5.7
-07	4СК24пр-21Р	Промежуточный этаж с ревизией		100	25	25	26.8	27.3	67.8	5.9
-08	4СК24пр-21В	Верхний этаж		100	25	25	20.4	20.8	67.8	5.9
-09	4СК24пр-31	Промежуточный этаж	Мойка	100	25	25	27.3	27.8	64.8	5.85
-10	4СК24пр-31Р	Промежуточный этаж с ревизией		100	25	25	27.3	27.8	69.1	6.05
-11	4СК24пр-31В	Верхний этаж		100	25	25	20.9	22.3	69.1	6.05
-12	4СК24пр-22	Промежуточный этаж	Мойка	100	32	32	30.5	30.9	65.5	5.7
-13	4СК24пр-22Р	Промежуточный этаж с ревизией		100	32	32	30.5	30.9	67.8	5.9
-14	4СК24пр-22В	Верхний этаж		100	32	32	22.3	22.5	67.8	5.9
-15	4СК24пр-32	Промежуточный этаж	Мойка	100	32	32	34.0	34.4	64.8	5.85
-16	4СК24пр-32Р	Промежуточный этаж с ревизией		100	32	32	34.0	34.4	69.1	6.05
-17	4СК24пр-32В	Верхний этаж		100	32	32	22.8	23.0	69.1	6.05

Инв.N подл. | Подпись и дата | Взам инв N

Формат	Зона	Поз	Обозначение	Наименование	Код на исполнение 1.188-5.11 01.03.000-												Примечание
					—	-01	-02	-03	-04	-05	-06	-07	-08	-09	-10	-11	
				Документация													
А3			1.188-5.11 01.03.000 СБ	Сборочный чертеж	X	X	X	X	X	X	X	X	X	X	X	X	
А3			1.188-5.11 01.03.000.01 СБ	Сборочный чертеж вариант стояк с двухплоскостной крестовиной	X	X	X	X	X	X	X	X	X	X	X	X	
				Сборочные единицы													
А3		1	1.188-5.11 01.03.100.04	Стояк Ст К1-5	1			1			1			1			Чугунные трубы и крестовина со смещенной осью отвода
			-06	Стояк Ст К1-7		1	1		1	1		1	1		1	1	
			-02	Стояк Ст К1-3	X			X			X			X			Вариант чугунных труб и двухплоскостной крестовины
			-03	Стояк Ст К1-4		X	X		X	X		X	X		X	X	
			-09	Стояк Ст К1-10	X			X			X			X			Вариант полиэтиленовых труб и двухплоскостной крестовины
			-10	Стояк Ст К1-11		X	X		X	X		X	X		X	X	
			-11	Стояк Ст К1-12	X			X			X			X			Вариант полиэтиленовых труб и крестовины К-90°
			-12	Стояк Ст К1-13		X	X		X	X		X	X		X	X	
А3		2	1.188-5.11 01.03.200	Стояк ст В1-1	1	1		1	1								Стояки соединяются вставками
			-04	Стояк Ст В1-5			1			1							
			-01	Стояк Ст В1-2							1	1		1	1		
			-05	Стояк Ст В1-6									1			1	
А3		9	1.188-5.11 00.03.700	Вставка монтажная Вс-1	1	1		1	1								
			-01	Вставка монтажная Вс-2							1	1		1	1		
А3		2	1.188-5.11 01.03.200.02	Стояк Ст В1-3	X	X		X	X								Вариант соединения стояков соединительными муфтами
			-06	Стояк Ст В1-7			X			X							
			-03	Стояк Ст В1-4							X	X		X	X		
			-07	Стояк Ст В1-8									X			X	
А3		3	1.188-5.11 01.03.300.02	Стояк Ст Т3-3	1	1	1	1	1	1							Стояки соединяются вставками
			-03	Стояк Ст Т3-4							1	1	1	1	1	1	
А3		17	1.188-5.11 00.03.700.04	Вставка монтажная Вс-5	1	1		1	1								
			-05	Вставка монтажная Вс-6							1	1		1	1		
А3		3	1.188-5.11 01.03.300.06	Стояк Ст Т3-7	X	X	X	X	X	X							Вар соед стояков соединит муфт

Инв. № подл. | Подпись и дата | Взам. инв. №

Знаком „X" отмечены составные части санитарно-технического оборудования кабин, применяемые, как варианты исполнений соответствующих составных частей основного варианта

Рук. отд.	Раковщик		30.8.91
Гл. инж. от.	Оцеп		30.8.91
Ст. инж.	Костюк		30.8.91
Проверил	Костюк		30.8.91

1.188-5.11 01.03.000

Оборудование санитарно-техническое кабины 1СК 24 л

Стадия	Лист	Листов
Р	1	3

ЦНИИЭП жилища

Формат	Зона	Поз	Обозначени	Наименование	Кол. на исполнение 1.188-5.11 01.03.000-												Примечание
					–	-01	-02	-03	-04	-05	-06	-07	-08	-09	-10	-11	
А3		3	1.188-5.11 01.03.300.07	Стояк ст Т3-8							Х	Х	Х	Х	Х	Х	Вар соед стояков соединительными муфтами
А3		4	1.188-5.11 01.03.400.02	Трубопровод отводной К1-3	1	1	1				1	1	1				Чугунные трубы
			-03	Трубопровод отводной К1-4				1	1	1				1	1	1	Стояк с крестовиной со смещенной осью отвода
			-07	Трубопровод отводной К1-8	1	1	1	1	1	1	1	1	1	1	1	1	
			-01	Трубопровод отводной К1-2	Х	Х	Х				Х	Х	Х				Вариант чугунных труб Стояк с двухплоскостной крестовиной
			1.188-5.11 01.03.400	Трубопровод отводной К1-1				Х	Х	Х				Х	Х	Х	
			-05	Трубопровод отводной К1-6	Х	Х	Х	Х	Х	Х	Х	Х	Х	Х	Х	Х	
			-09	Трубопровод отводной К1-10	Х	Х	Х				Х	Х	Х				Вариант полиэтиленовых труб Стояк с крестовиной К-90°
			-08	Трубопровод отводной К1-9				Х	Х	Х				Х	Х	Х	
			-13	Трубопровод отводной К1-14	Х	Х	Х	Х	Х	Х	Х	Х	Х	Х	Х	Х	
			-09	Трубопровод отводной К1-10	Х	Х	Х				Х	Х	Х				Вариант полиэтиленовых труб Стояк с двухплоскостной крестовиной
			-08	Трубопровод отводной К1-9				Х	Х	Х				Х	Х	Х	
			-11	Трубопровод отводной К1-12	Х	Х	Х	Х	Х	Х	Х	Х	Х	Х	Х	Х	
А3		5	1.188-5.11 01.03.500.02	Подводка В1-3	1	1	1				1	1	1				
			-03	Подводка В1-4				1	1	1				1	1	1	
А3		6	1.188-5.11 01.03.600.02	Подводка Т3-3	1	1	1				1	1	1				
			-03	Подводка Т3-4				1	1	1				1	1	1	
А3		7	1.188-5.11 00.03.900	Полотенцесушитель	1	1	1	1	1	1	1	1	1	1	1	1	
А3		8	1.188-5.11 00.03.800	Патрубок вентиляционный ВП-1	1	1	1	1	1	1	1	1	1	1	1	1	
			-01	Патрубок вентиляционный ВП-2	1	1	1	1	1	1	1	1	1	1	1	1	
			-02	Патрубок вентиляционный ВП-3	1	1	1	1	1	1	1	1	1	1	1	1	
				Детали													
Б4		13		Гильза, труба стальная водогазопроводная черная													
				ГОСТ 3262-75* ℓ=320 мм													
				ф 40×3	2	2	2	2	2	2							
				ф 50×3							2	2	2	2	2	2	

Взам. инв. N | Подпись и дата | Инв. N подл.

Формат	Зона	Поз	Обозначение	Наименование	Кол. на исполнение —	-01	-02	-03	-04	-05	-06	-07	-08	-09	-10	-11	Примечание
				Стандартные изделия													
БЧ		10		Унитаз тарельчатый с цельно-													
				отлитой полочкой и косым вы-													
				пуском ТП-КВ ГОСТ 22847-77	1	1	1	1	1	1	1	1	1	1	1	1	
БЧ		14		Бачок смывной и арматура к													
				нему ГОСТ 21485 5-76	1	1	1	1	1	1	1	1	1	1	1	1	
БЧ		11		Ванна чугунная эмалирован-													
				ная типа ПВ-1 разм 1700×750 мм													
				с сифоном, переливом и вы-													
				пуском ГОСТ 4154-80, ГОСТ 23412-79	1	1	1	1	1	1	1	1	1	1	1	1	
БЧ		12		Умывальник полукруглый													
				размером 550×420 мм с													
				сифоном, выпуском и													
				кронштейнами ГОСТ 23759-79,													
				ГОСТ 23412-79, ГОСТ 1153-76	1	1	1	1	1	1	1	1	1	1	1	1	
БЧ		15		Смеситель общий для ванны													
				и умывальника с душевой сет-													
				кой на гибком шланге													
				СМ-86У-ШЛ ГОСТ 19974-74*	1	1	1	1	1	1	1	1	1	1	1	1	
БЧ		16		Вентиляционная решетка пласт-													
				массовая ГОСТ 13448-82	2	2	2	2	2	2	2	2	2	2	2	2	

Инв. № подл. | Подпись и дата | Взам. инв. №

Рис 1

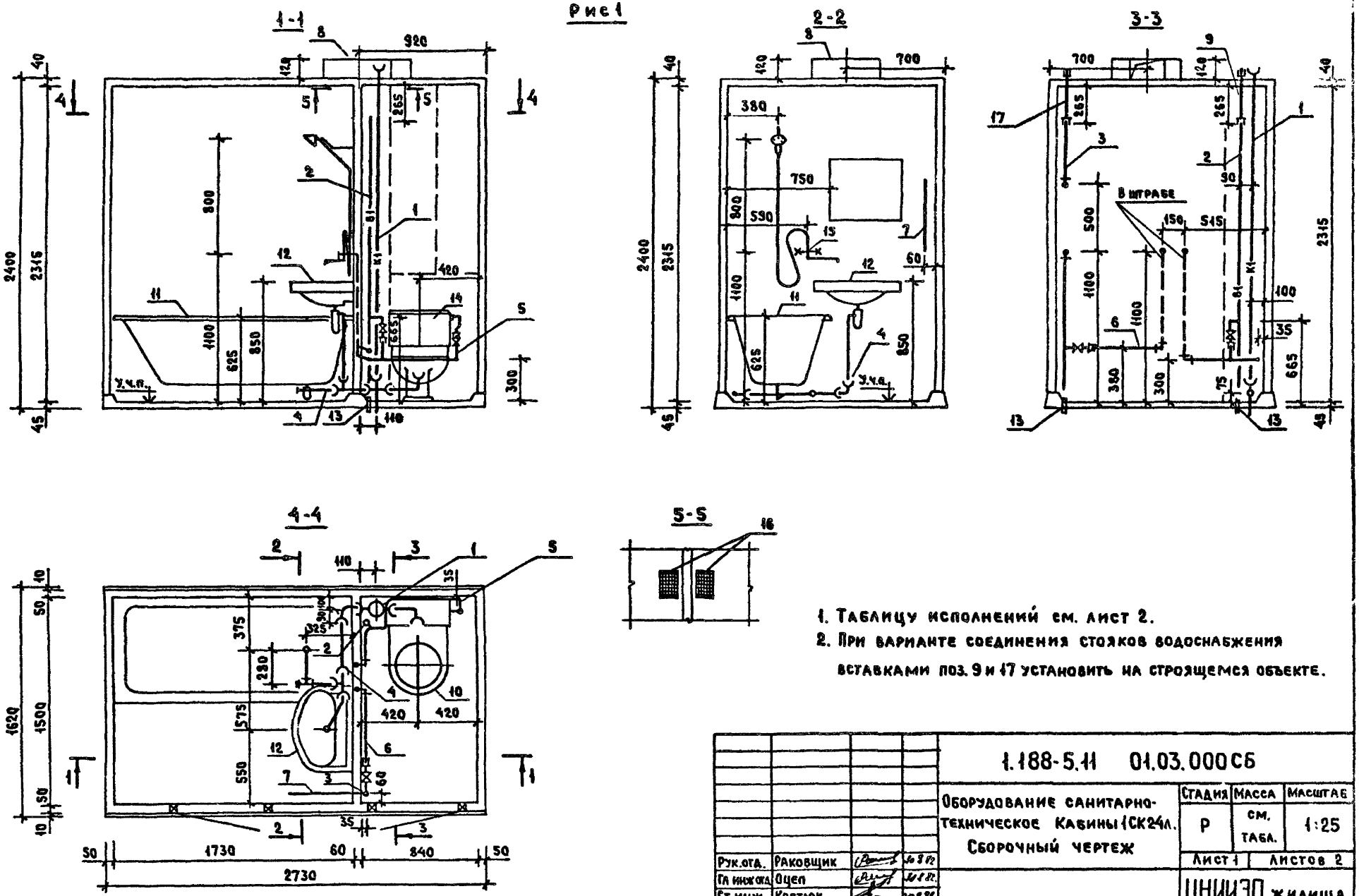
1-1
2-2
3-3
4-4
5-5
2400
2315
2316
1500
1620
1730
2730
920
700
800
1100
625
850
420
665
300
1100
500
515
150
100
35
75
350
575
550
375
230
325
840
60
50
40
45
110
265
285
380
750
590
900

Рис 2

Остальное - см рис. 1

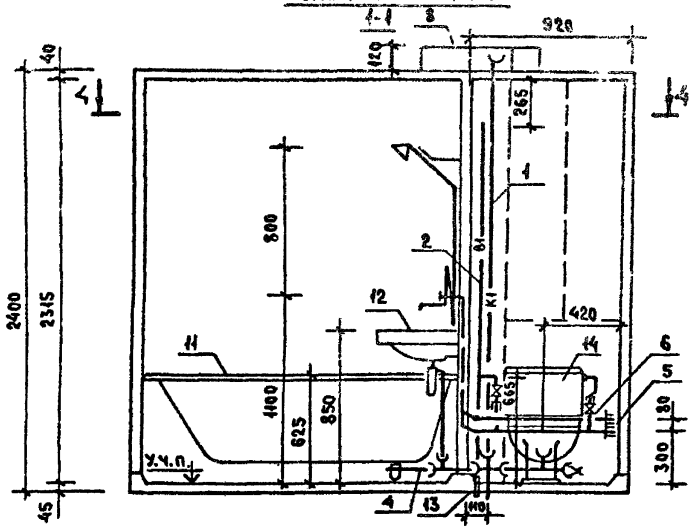

4-4

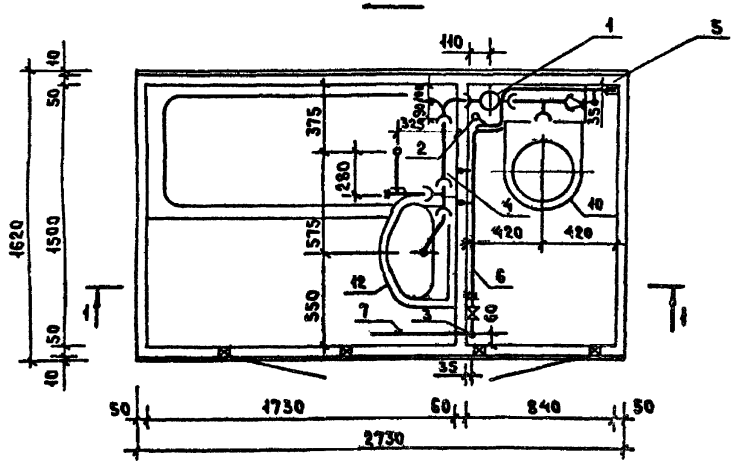

Обозначение	Марка	Рис	Масса, кг
1.188-5.11 01.03.000	1СК24А-01	1	257.0
-01	1СК 24А-01Р		262.0
-02	1СК 24А-01В		256.0
-03	1СК 24А-11		264.0
-04	1СК 24А-11Р		268.0
-05	1СК 24А-11В		260.0
-06	1СК 24А-02	2	261.0
-07	1СК 24А-02Р		266.0
-08	1СК 24А-02В		258.0
-09	1СК 24А-12		268.0
-10	1СК 24А-12Р		272.0
-11	1СК 24А-12В		265.0

Масса санитарно-технического оборудования кабин определена для варианта канализации из чугунных труб и варианта соединения стояков водоснабжения вставками

Инв. № подл. | Подпись и дата | Взам. инв. №

Рис 1

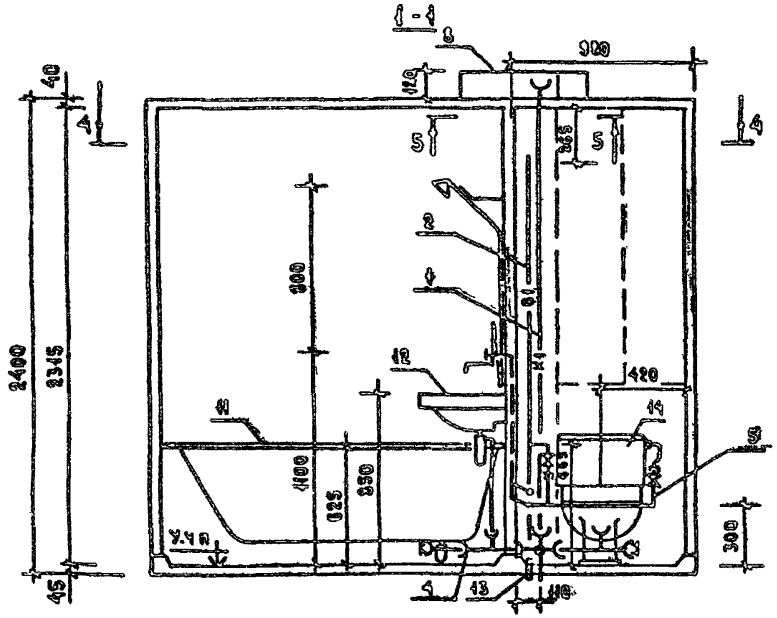

1 Таблицу исполнений см. лист 2.

2. При варианте соединения стояков водоснабжения вставками поз. 9 и 17 установить на строящемся объекте.

				1.188-5.11	01.03.000.01.СБ
				Оборудование санитарно-техническое кабины 1СК24Л. Вариант. Стояк с двухплоскостной крестовиной. Сборочный чертеж	Стадия: Р; Масса: см табл.; Масштаб: 1:25; Лист 1; Листов 2
Рук.отд	Раковщик		30.03		
Гл.инж.отд	Оцеп		30.03		
Ст.инж.	Костюк		30.03		
Проверил	Костюк		30.03		ЦНИИЭП жилища

Инв. № подл. | Подпись и дата | Взам. инв. №

Рис 2

ОСТАЛЬНОЕ - СМ РИС. 1

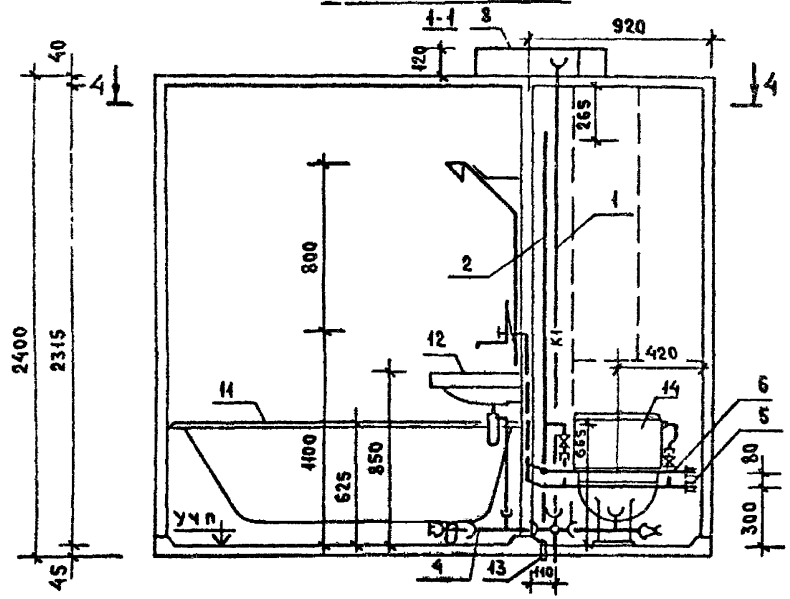

4-4

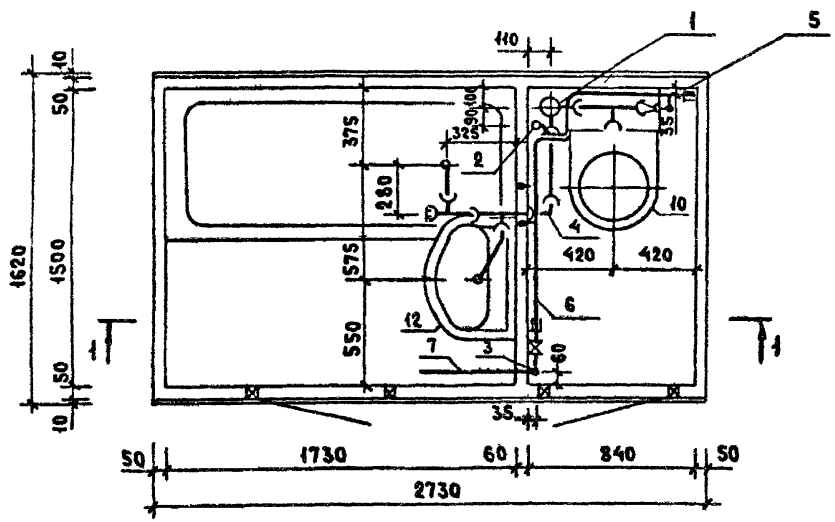

Обозначение	Марка	Рис.	Масса, кг
1.188-5.11 01.03.00001	1СК 24л-01	1	264 0
-01	1СК 24л-01 Р		268 0
-02	1СК 24л-01 В		263 0
-03	1СК 24л-11		268 0
-04	1СК 24л-11 Р		272.0
-05	1СК 24л-11 В		264.0
-06	1СК 24л-02	2	268 0
-07	1СК 24л-02 Р		272.0
-08	1СК 24л-02 В		265 0
-09	1СК 24л-12		272.0
-10	1СК 24л-12 Р		276.0
-11	1СК 24л-12 В		269.0

Масса санитарно-технического оборудования кабин определена для варианта канализации из чугунных труб и варианта соединения стояков водоснабжения вставками.

Формат	Поз.	Кол.	Обозначение	Наименование	Кол на исп. 1.188-5.11 01.03.100-												Примечание
					–	-01	-02	-03	-04	-05	-06	-07	-08	-09	-10	-11	-12	
				Документация														
А3			1.188-5.11 01.03.100 СБ	Сборочный чертеж	х	х	х	х	х	х	х	х	х	х	х	х	х	
				Стандартные изделия														
БЧ		1		Крестовина двухплоскостная КД														Вариант из чугунных труб и фасонных частей
				100×100×50, ГОСТ 6942.21-80	1	1												
БЧ		2		Крестовина двухплоскостная ЛКД														
				100×100×50, ГОСТ 6942.21-80			1	1										
БЧ		3		Крестовина прямая со смещенной														
				осью отвода ГОСТ 6942.19-80					1	1	1							
БЧ		4		Патрубок компенсационный														
				ф100 ГОСТ 6942.5-80	1	1	1	1	1	1	1							
БЧ		5		Ревизия ф100 ГОСТ 6942.24-80		1		1		1	1							
				Материалы														
БЧ		6		Труба чугунная канализацион-														
				ная ф100 ГОСТ 6942.3-80, м	2.1	1.8	2.1	1.8	2.1	1.8	1.8							
				Стандартные изделия														Вариант из полиэтиленовых (ПВП) труб и фасонных частей
БЧ		7		Крестовина двухплоскостная КД														
				100×100×50 ГОСТ 22689.12-77								1	1					
БЧ		8		Крестовина двухплоскостная КАД														
				100×100×50 ГОСТ 22689.12-77										1	1			
БЧ		9		Крестовина К-90° ф100														
				ГОСТ 22689.11-77												1	1	
БЧ		10		Патрубок компенсационный														
				ф100 ГОСТ 22689.5-77								1	1	1	1	1	1	
БЧ		11		Ревизия ф100 ГОСТ 22689.15-77									1		1		1	
				Материалы														
БЧ		12		Труба канализационная														
				ГОСТ 22689.3-77 ф100, м								2.44	2.29	2.44	2.29	2.44	2.29	

Рук.ота.	Раковщик		305 ЭК
Гл инж.отд	Оцеп		305 ЭК
Ст инж	Костюк		305 ЭК
Проверил	Костюк		305 ЭК

1.188-5.11 01.03.100

Стояк
(Ст К1-1 ... Ст К1-13)

Стадия	Лист	Листов
Р		1

ЦНИИЭП жилища

Рис 1 Рис 2 Рис 3 Рис 4 Рис 5 Рис 6 Рис 7 Рис 8 Рис 9 Рис 10 Рис 11 Рис 12 Рис 13

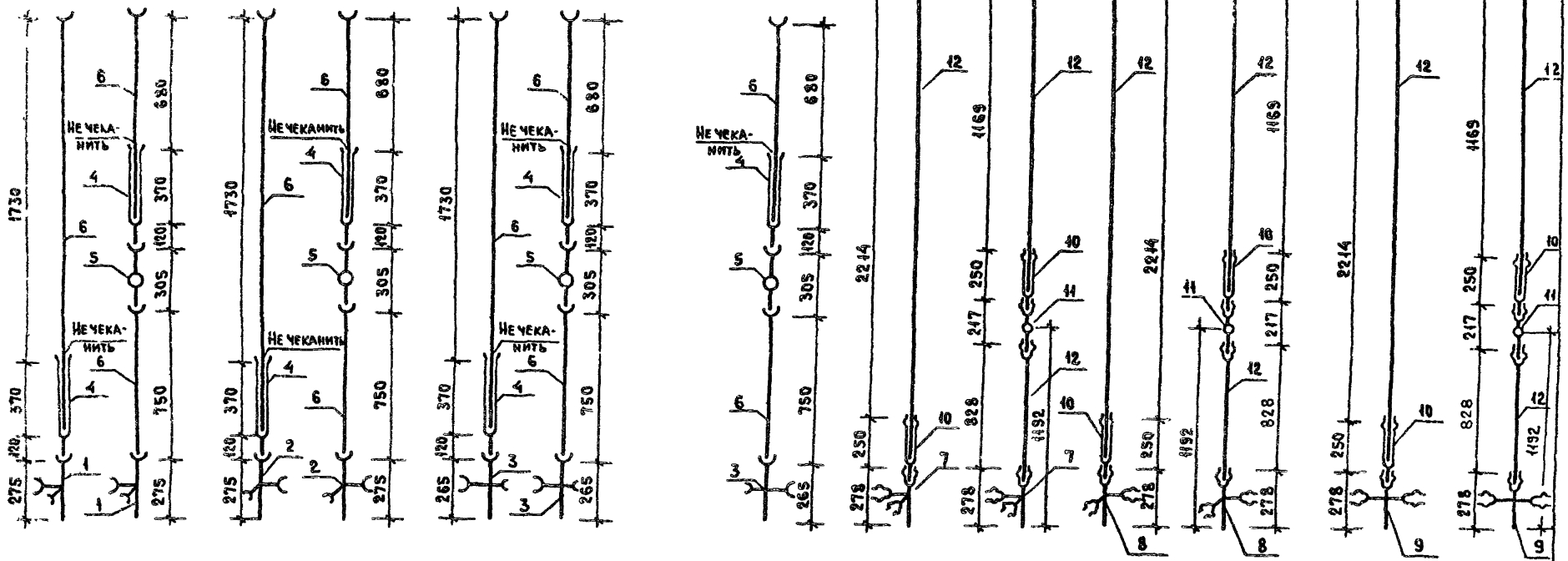

Обозначение	Марка	Рис	Масса кг
1.188-5.11 01.03.100	Ст. К1-1	1	43.9
-01	Ст. К1-2	2	48.2
-02	Ст. К1-3	3	43.9
-03	Ст. К1-4	4	48.2
-04	Ст. К1-5	5	43 3
-05	Ст. К1-6	6	47.6
-06	Ст. К1-7	7	47 6
-07	Ст. К1-8	8	3 9
-08	Ст. К1-9	9	4.2
-09	Ст. К1-10	10	3.9
-10	Ст. К1-11	11	4.2

Обозначение	Марка	Рис	Масса, кг
1.188-5 00.03.100-11	Ст. К1-12	12	4.0
-12	Ст К1-13	13	4 2

Рук отд	Раковщик		30.8.82
Гл инж отд	Оцеп		30.8.82
Ст инж	Костюк		30.8.82
Проверил	Костюк		30.8.82

1188-5.11 01.03.100 СБ

Стояк (Ст. К1-1 ... Ст К1-13) Сборочный чертеж

Стадия	Масса	Масштаб
Р	см таба	1:20
Лист	Листов 1	

ЦНИИЭП жилища

Формат	Зона	Поз	Обозначение	Наименование	Кол. на испол. 1.188-5.11 01.03 200-								Примечание
					–	-01	-02	-03	-04	-05	-06	-07	
				Документация									
А3			1.188-5.11 01.03.200 СБ	Сборочный чертеж	х	х	х	х	х	х	х	х	
				Стандартные изделия									
БЧ		1		Муфта прямая короткая									
				ГОСТ 8954-75 ф 15	1	1	1	1	1	1	1	1	
БЧ		2		Контргайка ф 15 ГОСТ 8961-75	1	1	1	1	1	1	1	1	
БЧ		3		Вентиль проходной муфтовый									
				бронзовый, испол 1 ГОСТ 9086-74* ф 15	1	1	1	1	1	1	1	1	
				Соединительная муфта СТД-ИС7,00 000ТУ									
БЧ		4		ф 25			1				1		
БЧ		5		ф 32				1				1	
				Материалы									
				Трубы стальные водогазопроводные									
				оцинкованные ГОСТ 3262-75*									
БЧ		6		ф 15×2.5 м	0.355	0.355	0.355	0.355	0.355	0.355	0.355	0.355	
БЧ		7		ф 25×2.8 м	1.9		2.8		0.53		0.13		
БЧ		8		ф 32×2.8 м		1.9		2.8		0.53		0.13	

Рук отд	Раковщик		30.12.91
Гл инж отд	Оцеп		30.12.91
Ст. инж	Костюк		30.12.91
Проверил	Костюк		30.12.91

1.188-5.11 01.03.200

Стояк
(Ст В1-1 ... Ст В1-8)

Стадия	Лист	Листов
Р		1

ЦНИИЭП жилища

Рис 1

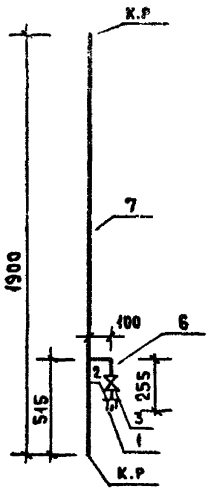

Рис 2

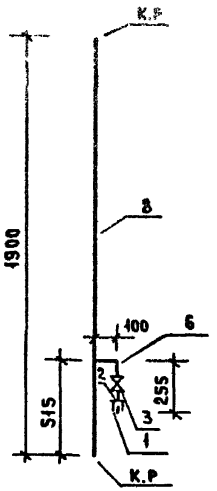

Рис 3

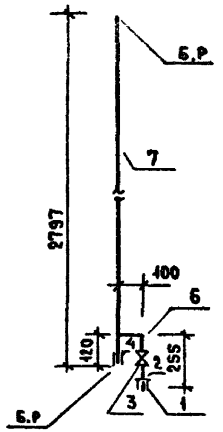

Рис 4

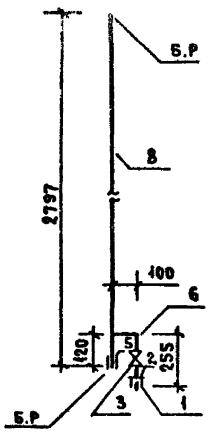

Рис 5

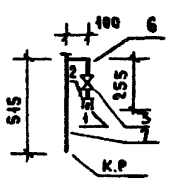

Рис 6

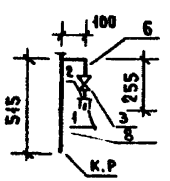

Рис 7

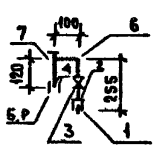

Рис 8

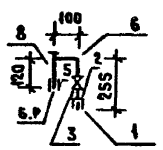

Обозначение	Марка	Рис	Масса, кг
1.188-5.11 01.03.200	Ст. В1-1	1	4.8
-01	Ст. В1-2	2	6.0
-02	Ст. В1-3	3	7.8
-03	Ст. В1-4	4	9.6
-04	Ст. В1-5	5	1.8
-05	Ст. В1-6	6	2.0
-06	Ст. В1-7	7	2.2
-07	Ст. В1-8	8	2.4

Рук.отд.	Раковщик		30.11
Гл.инж.от	Оцеп		30.11
Ст.инж.	Костюк		30.11
Проверил	Костюк		30.11

1.188-5.11 01.03.200 СБ

Стояк
(Ст. В1-1 ... Ст. В1-8)
Сборочный чертеж

Стадия	Масса	Масшт
Р	см таба	1:20
Лист	Листов 1	

ЦНИИЭП жилища

Формат	Зона	Поз	Обозначение	Наименование	Кол. на исполн 1.188-5.11 01.03.300-								Примечание
					--	-01	-02	-03	-04	-05	-06	-07	
				Документация									
А3			1.188-5.11 01.03.300 СБ	Сборочный чертеж	X	X	X	X	X	X	X	X	
				Стандартные изделия									
БЧ		1		Угольник прямой ф32 ГОСТ 8946-75		2		2		2		2	
БЧ		2		Угольник переходной ф32×25									
				ГОСТ 8947-75	2		2		2		2		
				Тройник переходной ГОСТ 8949-75									
БЧ		3		ф 25×15	1		1		1		1		
БЧ		4		ф 32×15		1		1		1		1	
				Муфта прямая короткая									
				ГОСТ 8954-75									
БЧ		5		ф 15	1	1	1	1	1	1	1	1	
БЧ		6		ф 32	2	2	2	2	2	2	2	2	
				Контргайка ГОСТ 8961-75									
БЧ		7		ф 15	1	1	1	1	1	1	1	1	
БЧ		8		ф 32	2	2	2	2	2	2	2	2	
БЧ		9		Вентиль проходной муфтовый									
				бронзовый. Исполн 2 ГОСТ 9086-74* ф15	1	1	1	1	1	1	1	1	
				Соединит муфта СТД 1157.00.000ТУ									
БЧ		10		ф 25					1		1		
БЧ		11		ф 32						1		1	
				Материалы									
				Труба стальная водогазопроводная									
				оцинкованная ГОСТ 3262-75*									
БЧ		12		ф 15×2.5, м	0.22	0.22	0.22	0.22	0.22	0.22	0.22	0.22	
БЧ		13		ф 25×2.8, м	1.45		1.45		2.3		2.3		
БЧ		14		ф 32×2.8, м	0.26	1.7	0.26	1.7	0.26	2.56	0.26	2.56	

Рук.отд	Раковщик		30.8.91
Гл.инж.отд	Оцеп		30.8.91
Ст.инж	Костюк		30.8.91
Проверил	Костюк		30.8.91

1.188-5.11 01.03.300

Стояк
(Ст.ТЗ-1... Ст.ТЗ-8)

Стадия	Лист	Листов
Р		1

ЦНИИЭП жилища

Инв.№ подл. | Подпись и дата | Взам.инв.№

Рис 1 Рис 2 Рис 3 Рис 4 Рис 5 Рис 6 Рис 7 Рис 8

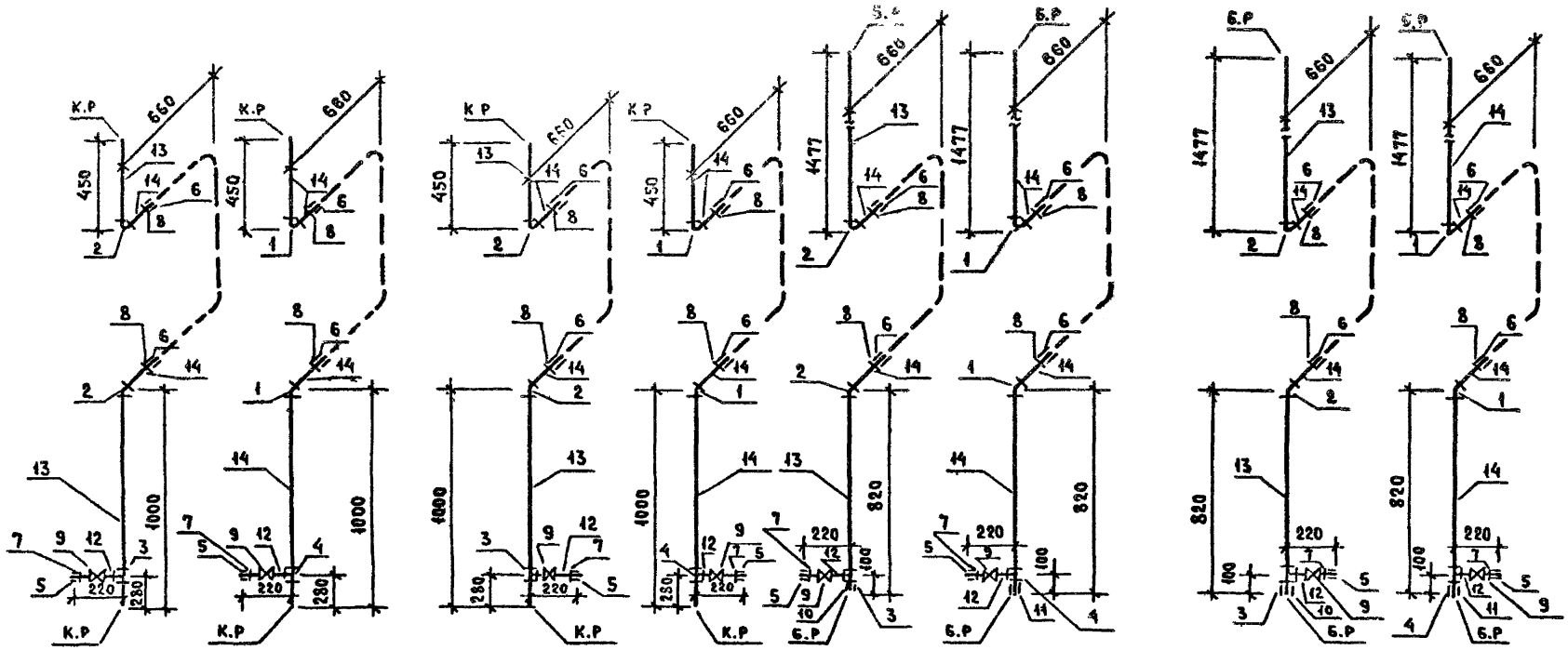

Обозначения	Марка	Рис	Масса, кг
1.188-5.11 01.03.300	Ст Т3-1	1	6.1
-01	Ст Т3-2	2	7.0
-02	Ст Т3-3	3	6.1
-03	Ст Т3-4	4	7.0
-04	Ст Т3-5	5	9.0
-05	Ст Т3-6	6	10.6
-06	Ст Т3-7	7	9.0
-07	Ст Т3-8	8	10.6

1. Пунктиром показан полотенцесушитель (см. 1.188-5.11 00.03.900) Полотенцесушитель присоединяется к угольнику поз. 1 и 2 через сгон ф 32 ГОСТ 8969-75, ℓ = 130 мм.
2. В массе стояка не учтен полотенцесушитель.

Рук.отд	Раковщик		
Гл.инж.отд	Оцеп		
Ст.инж	Костюк		
Проверил	Костюк		

1.188-5.11 01.03.300 СБ

Стояк (Ст.Т3-1 ... Ст.Т3-8) Сборочный чертеж

Стадия	Масса	Масштаб
Р	см табл.	1:20
Лист	Листов 1	

ЦНИИЭП жилища

Инв.№ подл. | Подпись и дата | Взам.инв.№

Формат	Зона	Поз.	Обозначение	Наименование	Кол. на испол.														Примечание
					-	-01	-02	-03	-04	-05	-06	-07	-08	-09	-10	-11	-12	-13	
				Документация															
А3			1.188-5.11 01.03.400СБ	Сборочный чертеж	х	х	х	х	х	х	х	х	х	х	х	х	х	х	
				Стандартные изделия															
				Тройник прямой ГОСТ 6942.42-80															
БЧ		1		ф 50					2	2	1	1							
БЧ		2		ф 100				1											Вариант из чугунных труб и фасонных частей
БЧ		3		ф 100 А	1	1													
БЧ		4		Колено ГОСТ 6942.7-80 ф 50					2	2	2	2							
БЧ		5		ф 100			1												
БЧ		6		Патрубок переходной ф100×50 ГОСТ 6942.6-80	1			1											
БЧ		7		Патрубок П-50-350 ГОСТ 6942.4-80 ф 50					1	1	1	1							
БЧ		8		Тройник прямой ГОСТ 8948-75 ф 40							1	1							
БЧ		9		Муфта прямая короткая ГОСТ 8954-75 ф40					1	1	1	1			1	1	1	1	
БЧ		10		Пробка ГОСТ 8963-75, ф 40							1	1							
				Материалы															
БЧ		11		Труба стальная водогазопроводная															
				оцинкованная ГОСТ 3262-75* ф40×3, м					0.06	0.06	0.33	0.33			0.08	0.08	0.08	0.08	
				Стандартные изделия															
				Тройник прямой ГОСТ 22689.10-77															
БЧ		12		ф 50											2	2	2	2	
БЧ		13		ф 100									1						
БЧ		14		Отвод 90° ГОСТ 22689.9-77 ф 50											2	2	2	2	Вариант из полиэтиленовых (ПВП) труб и фасонных частей
БЧ		15		ф 100										1					
БЧ		16		Патрубок переходной ф100×50 ГОСТ 22689.4-77									1				1	1	
БЧ		20		Патрубок ПП-100-ПВП-У ГОСТ 22689.7-77									1	1					
БЧ		21		Патрубок ПП-50-ПВП-Т ГОСТ 22689.7-77											1	1	1	1	
БЧ		17		Заглушка ф 50 ГОСТ 22689.16-77											1	1	1	1	
				Материалы															
				Труба канализационная ГОСТ 22689.3-77															
БЧ		18		ф 50, м											0.783	0.783	0.6	0.6	
БЧ		19		ф 100, м									0.066	0.066					

Рук. отд.	Раковщик		30.8.92
Гл. инж. отд	Оцеп		30.8.92
Ст. инж.	Костюк		31.8.92
Проверил	Костюк		30.8.92

1.188-5.11 01.03.400

Трубопровод отводной (К1-1... К1-14)

Стадия	Лист	Листов
Р		1

ЦНИИЭП жилища

Инв. № подл. | Подпись и дата | Взам. инв. №

Рис 1

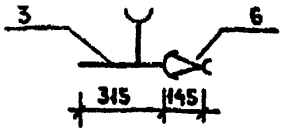

Рис 2

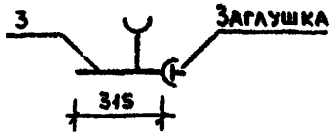

Рис 3

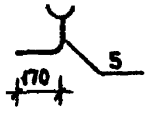

Рис 4



Рис 5

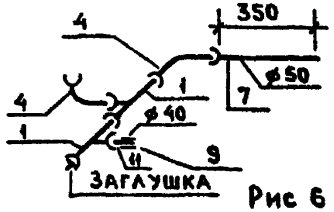

Рис 6

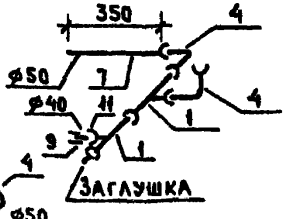

Рис 7

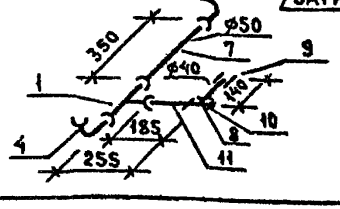

Рис 8

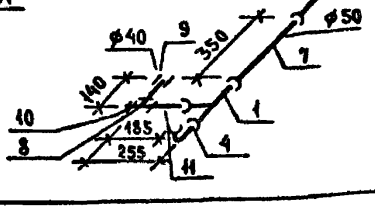

Рис 9

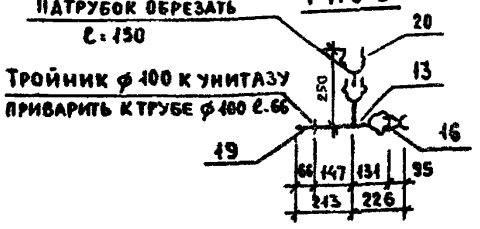

Рис 10

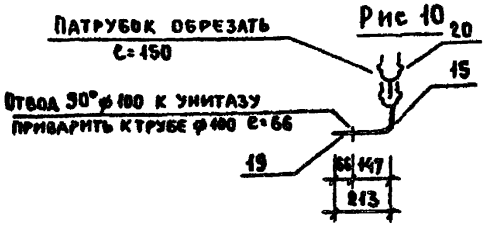

Рис 11

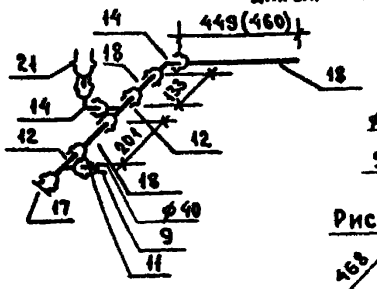

Рис 12

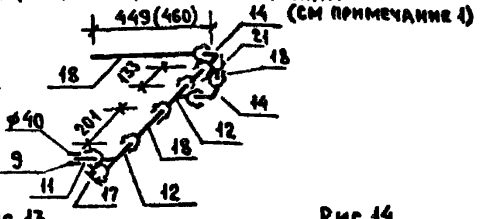

Рис 13

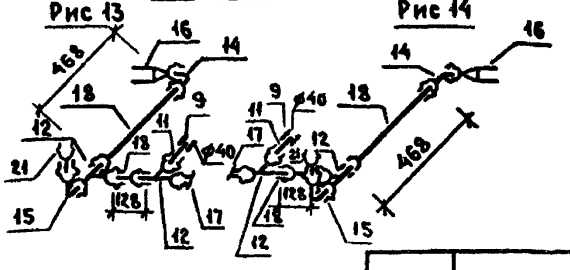

Рис 14

Обозначение	Марка	Рис	Масса кг
1.188-5.11 01.03.400	К1-1	1	10 5
-01	К1-2	2	8,3
-02	К1-3	3	5,1
-03	К1-4	4	9 9
-04	К1-5	5	12 9
-05	К1-6	6	12 9
-06	К1-7	7	11.98
-07	К1-8	8	11 98
-08	К1-9	9	1.1
-09	К1-10	10	0.8
-10	К1-11	11	1,3
-11	К1-12	12	1,3
-12	К1-13	13	1.3
-13	К1-14	14	1.3

1. Для варианта канализации, когда стояк из чугунных труб, а отводные трубопроводы пластмассовые в трубопроводах К1-11 и К1-12 поз 18 (см. рис 11 и 12) выполнить длиной 460 мм, а в трубопроводах К1-13 и К1-14 переход поз. 16 заменить трубой ф50 длиной 160 мм.
2. Для рис.4 возможна замена данного узла на тройник прямой переходной по ГОСТ 6942 15-80.
3 В варианте пластмассовых трубопроводов трубу поз 11 соединить с пластмассовым тройником с помощью уплотнительного кольца КУП 40×50 ГОСТ 22689 19-77
4 При поставке ванн с пластмассовыми сифонами по ГОСТ 23912-79 для варианта пластмассовых труб, поз 9 и 11 исключить, при этом длину пластмассового сифона принять соответствующей длины

Рук отд	Раковщик		3.81
Гл инж отд	Оцеп		3.81
Ст инж.	Костюк		10.82
Проверил	Костюк		10.82

1.188-5 11 01.03.400 СБ

Трубопровод отводной (К1-1 ... К1-14)

Сборочный чертеж

Стадия	Масса	Масшт
Р	см табл	1:20
Лист	Листов 1	

ЦНИИЭП жилища

Инв № подл | Подпись и дата | Взам инв №

Формат	Зона	Поз	Обозначение	Наименование	Кол на исп 1.188-5.11 01 03 500							Примечание
					-	-01	-02	-03				
				Документация								
А3			1.188-5.11 01.03.500 СБ	Сборочный чертеж	X	X	X	X				
				Стандартные изделия								
Бч		1		Угольник прямой ф15 гост 8946-75	3	2	3	2				
Бч		2		Тройник прямой ф15 гост 8948-75		1		1				
Бч		3		Муфта прямая короткая ф 15								
				гост 8954-75		1		1				
Бч		4		Контргайка ф15 гост 8964-75								
Бч		5		Вентиль проходной муфтовый								
				бронзовый исполн 1 гост 9086-74*	1	1	1	1				
				Материалы								
Бч		6		Труба стальная водогазопровод-								
				ная оцинкованная ф15×2,5 гост 3262-75*	2.2	2.3	2.2	2.3				
				Прочие материалы								
Бч		7		Гибкая подводка к унитазу								
				ТУ 400-28-169-76	1	1	1	1				

Инв. № подл. | Подпись и дата | Взам. инв. №

Рук. отд.	Раковщик		30.12.80
Гл. инж. отд.	Оцеп		30.12.80
Ст. инж.	Костюк		30.12.80
Проверил	Костюк		30.12.80

1.188-5.11 01 03 500

Подводка (В1-1.. В1-4)

Стадия	Лист	Листов
Р		1

ЦНИИЭП жилища

Рис 1

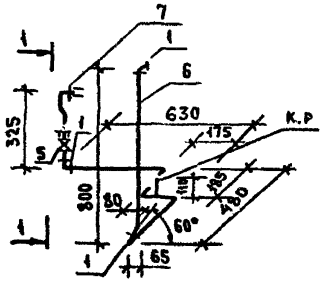

Рис 2

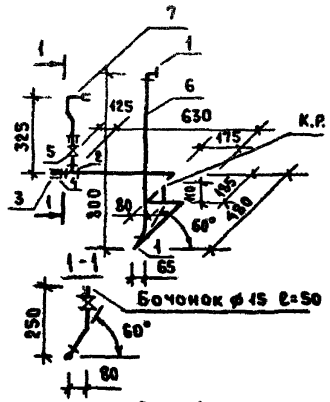

Рис 3

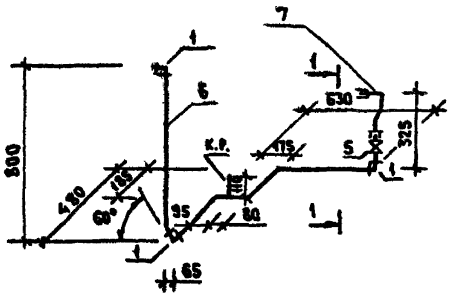

Рис 4

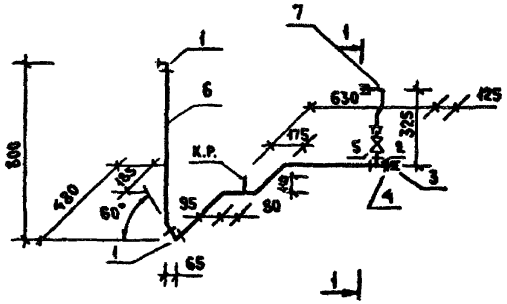

Обозначение	Марка	Рис	Масса, кг
1.188-5.11 01.03.500	В1-1	1	3.5
-01	В1-2	2	3.7
-02	В1-3	3	3.5
-03	В1-4	4	3.7

Рук.отд.	Раковщик		
Гл.инж.отд.	Оцеп		
Ст. инж.	Костюк		
Проверил	Костюк		

1.188-5.11 01.03.500 СБ

Подводка (В1-1 ... В1-4)
Сборочный чертеж

Стадия	Масса	Масшт
Р	см. табл.	1:20
Лист	Листов 1	

ЦНИИЭП жилища

Инв.№ подл. | Подпись и дата | Взам инв №

Формат	Зона	Поз.	Обозначение	Наименование	Кол. на исп. 1.188 5.11 01.03.600				Приме-чание
					—	-01	-02	-03	
				Стандартные изделия					
Бч		1		Угольник прямой ф15 гост 8946-75	2	1	2	1	
Бч		2		Тройник прямой ф15 гост 8948-75		1		1	
Бч		3		Муфта прямая короткая ф 15					
				гост 8954-75		1		1	
Бч		4		Контргайка ф15 гост 8961-75		1		1	
				Материалы					
Бч		5		Труба стальная водогазопровод-					
				ная оцинкованная ГОСТ 3262-75*	1,3	2,7	1,3	2,7	

Рис 1

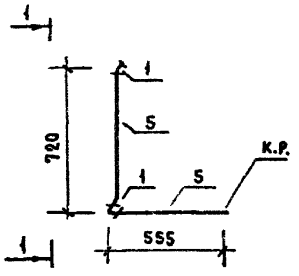

Рис 2

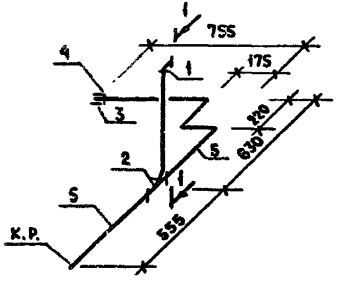

1-1

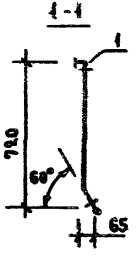

Обозначение	Марка	Рис	Масса, кг
1.188-5.11 01.03.600	ТЗ-1	1	1,7
-01	ТЗ-2	2	3,3
-02	ТЗ-3	3	1,7
-03	ТЗ-4	4	3,3

Рис 3

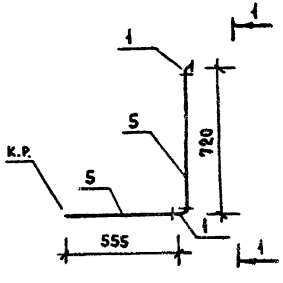

Рис 4

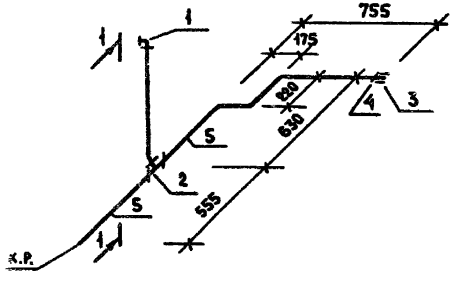

Рук. отд.	Раковщик		
Гл. инж. пр.	Оцеп		
Ст. инж.	Костюк		
Проверил	Костюк		

1.188-5.11 01.03.600

Подводка (ТЗ-1...ТЗ-4)

Стадия	Масса	Масштаб
Р	см. табл.	1:20
Лист	Листов 1	

ЦНИИЭП жилища

Инв. N подл. | Подпись и дата | Взам. инв. N

Формат	Зона	Поз.	Обозначение	Наименование	Кол. на исполнение 1.188-5.11 02.03.000 —	-01	-02	-03	-04	-05	-06	-07	-08	-09	-10	-11	Примечание
				Документация													
А3			1.188-5.11 02.03 000.СБ	Сборочный чертеж	Х	Х	Х	Х	Х	Х	Х	Х	Х	Х	Х	Х	
А3			1.188-5.11 02.03 000 01 СБ	Сборочный чертеж (вариант стояка с двухплоскостным крестовином)	Х	Х	Х	Х	Х	Х	Х	Х	Х	Х	Х	Х	
				Сборочные единицы													
А3		1	1.188-5.11 01.03.100.04	Стояк Ст К1-5	1			1			1			1			Чугунные трубы и крестовина со смещенной осью отвода
			-05	Стояк Ст К1-6		1	1		1	1		1	1		1	1	
А3			1.188-5.11 01.03.100	Стояк Ст К1-1	Х			Х			Х			Х			Вариант чугунных труб и двухплоскостной крестовины
			-01	Стояк Ст К1-2		Х	Х		Х	Х		Х	Х		Х	Х	
			-07	Стояк Ст К1-8	Х			Х			Х			Х			Вариант полиэтиленовых труб и двухплоскостной крестовины
			-08	Стояк Ст К1-9		Х	Х		Х	Х		Х	Х		Х	Х	
			-11	Стояк Ст К1-12	Х			Х			Х			Х			Вариант полиэтиленовых труб и крестовины К 90°
			-12	Стояк Ст К1-13		Х	Х		Х	Х		Х	Х		Х	Х	
А3		2	1.188-5.11 01.03.200	Стояк Ст В1-1	1	1		1	1			1					Стояки соединяются вставками
			-06	Стояк Ст В1-5			1			1							
			-01	Стояк Ст В1-2							1	1		1	1		
			-05	Стояк Ст В1-6									1			1	
А3		9	1.188-5.11 00.03.700	Вставка монтажная Вс-1	1	1		1	1								
			-01	Вставка монтажная Вс-2							1	1		1	1		
А3		2	1.188-5.11 01.03.200.02	Стояк Ст В1-3	Х	Х		Х	Х								Вариант соединения стояков соединительными муфтами
			-06	Стояк Ст В1-7			Х			Х							
			-03	Стояк Ст В1-4							Х	Х		Х	Х		
			-07	Стояк Ст В1-8									Х			Х	
А3		3	1.188-5.11 01.03.300	Стояк СтТ3-1	1	1	1	1	1	1							Стояки соединяются вставками
			-01	Стояк СтТ3-2							1	1	1	1	1	1	
А3		17	1.188-5.11 00.03.700.04	Вставка монтажная Вс-5	1	1		1	1								
			-05	Вставка монтажная Вс-6							1	1		1	1		
А3		3	1.188-5.11 01.03.300.04	Стояк СтТ3-5	Х	Х	Х	Х	Х	Х							Вариант стояков соединит. муфтами

Знаком „Х" отмечены составные части санитарно-технического оборудования кабин, применяемые, как варианты исполнений соответствующих составных частей основного варианта.

Рук. отд.	Раковщик		30.97
Гл. инж. отд.	Оцеп		30.97
Ст. инж.	Костюк		30.97
Проверил	Костюк		30.97

1.188-5.11 02.03.000

Оборудование санитарно-техническое кабины 1СК 24 пр

Стадия	Лист	Листов
Р	1	3

ЦНИИЭП жилища

Инв. № подл. | Подпись и дата | Взам. инв. №

Формат	Зона	Поз.	Обозначен	Наименование	Кол. на исполнение 1.188-5.11 02.03.000-												Примечание
					—	-01	-02	-03	-04	-05	-06	-07	-08	-09	-10	-11	
А3		3	1.188-5.11 01.0[illegible].300.05	Стояк Ст Т3-6							x	x	x	x	x	x	Вар. соед. стояков соединит. муфтами
А3		4	1.188-5.11 01.03.400.02	Трубопровод отводной К1-3	1	1	1				1	1	1				Чугунные трубы
			-03	Трубопровод отводной К1-4				1	1	1				1	1	1	Стояк с крестовиной со смещенной осью отвода
			-06	Трубопровод отводной К1-7	1	1	1	1	1	1	1	1	1	1	1	1	
			-01	Трубопровод отводной К1-2	x	x	x				x	x	x				Вариант чугунных труб. Стояк с двухплоскостной крестовиной
А3			1.188-5.11 01.03.400	Трубопровод отводной К1-1				x	x	x				x	x	x	
			-04	Трубопровод отводной К1-5	x	x	x	x	x	x	x	x	x	x	x	x	
			-09	Трубопровод отводной К1-10	x	x	x				x	x	x				Вариант полиэтиленовых труб. Стояк с крестовиной К-90°
			-08	Трубопровод отводной К1-9				x	x	x				x	x	x	
			-12	Трубопровод отводной К1-13	x	x	x	x	x	x	x	x	x	x	x	x	
			-09	Трубопровод отводной К1-10	x	x	x				x	x	x				Вариант полиэтиленовых труб. Стояк с двухплоскостной крестовиной
			-08	Трубопровод отводной К1-9				x	x	x				x	x	x	
			-10	Трубопровод отводной К1-11	x	x	x	x	x	x	x	x	x	x	x	x	
А3		5	1.188-5.11 01.03.500	Подводка В1-1	1	1	1				1	1	1				
			-01	Подводка В1-2				1	1	1				1	1	1	
А3		6	1.188-5.11 01.03.600	Подводка Т3-1	1	1	1				1	1	1				
			-01	Подводка Т3-2				1	1	1				1	1	1	
А3		7	1.188-5.11 00.03.900	Полотенцесушитель	1	1	1	1	1	1	1	1	1	1	1	1	
А3		8	1.188-5.11 00.03.800	Патрубок вентиляционный ВП-1	1	1	1	1	1	1	1	1	1	1	1	1	
			-01	Патрубок вентиляционный ВП-2	1	1	1	1	1	1	1	1	1	1	1	1	
			-02	Патрубок вентиляционный ВП-3	1	1	1	1	1	1	1	1	1	1	1	1	
				Детали													
БЧ		13		Гильза, труба стальная													
				водогазопроводная черная													
				ℓ=320мм. ГОСТ 3262-75*													
				⌀ 40×3	2	2	2	2	2	2							
				⌀ 50×3							2	2	2	2	2	2	

Взам. инв. N | Подпись и дата | Инв. N подл.

Формат	Зона	Поз.	Обозначение	Наименование	Кол. на исполнение 1.188-5.11 02.03.000-												Примечание
					—	-01	-02	-03	-04	-05	-06	-07	-08	-09	-10	-11	
				Стандартные изделия													
БЧ		10		Унитаз тарельчатый с цельно-отлитой полочкой и косым выпуском													
				ТП-КВ ГОСТ 22847-77	1	1	1	1	1	1	1	1	1	1	1	1	
БЧ		14		Бачок смывной и арматура к ним													
				ГОСТ 21485.5-76	1	1	1	1	1	1	1	1	1	1	1	1	
БЧ		11		Ванна чугунная эмалированная													
				типа 1В-1 размером 1700×750 мм													
				с сифоном, переливом и выпуском ГОСТ 1154-80, ГОСТ 23412-79	1	1	1	1	1	1	1	1	1	1	1	1	
БЧ		12		Умывальник полукруглый													
				размером 550×420 мм с													
				сифоном, выпуском и													
				кронштейнами ГОСТ 23759-79													
				ГОСТ 23412-79, ГОСТ 1153-76	1	1	1	1	1	1	1	1	1	1	1	1	
БЧ		15		Смеситель общий для ванны													
				и умывальника с душевой сеткой													
				на гибком шланге См-8У-ША													
				ГОСТ 19874-74*	1	1	1	1	1	1	1	1	1	1	1	1	
БЧ		16		Вентиляционная решетка пласт-													
				массовая ГОСТ 13448-82	2	2	2	2	2	2	2	2	2	2	2	2	

Инв.№ подл. | Подпись и дата | Взам. инв. №

Рис. 1

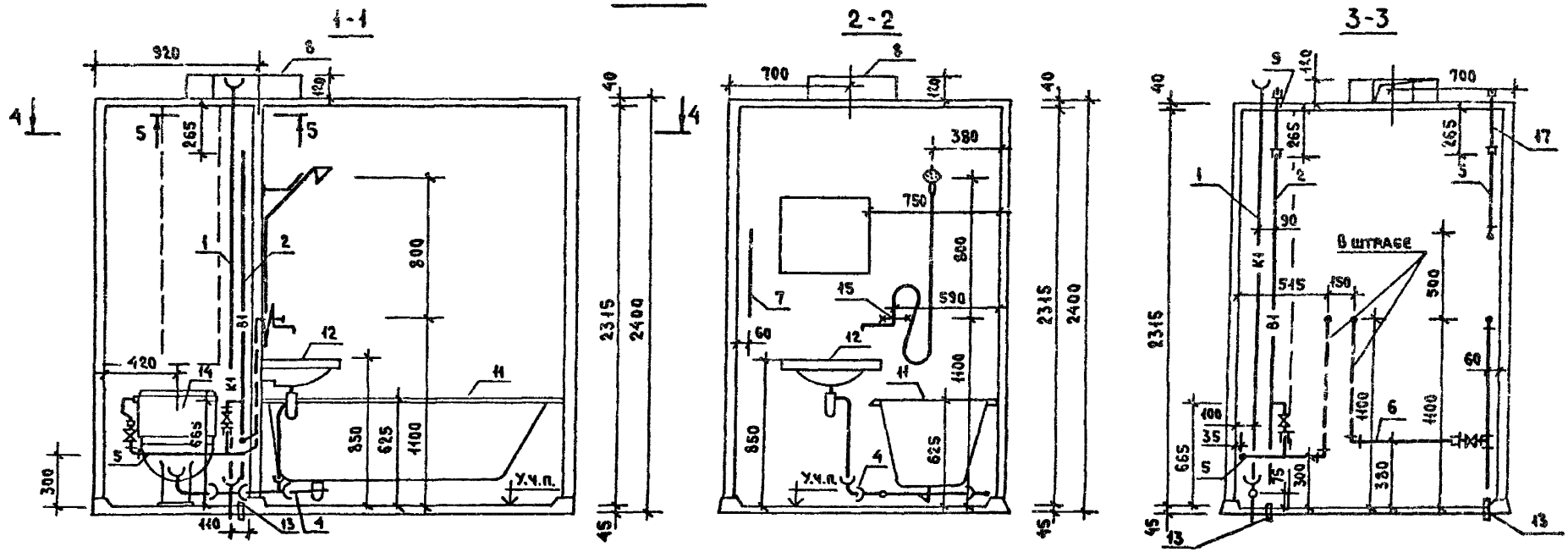

1. Таблицу исполнений см. лист 2.
2. При варианте соединения стояков водоснабжения вставками, поз. 9 и 17 установить на строящемся объекте.

Рук. отд.	Раковщик		30.12
Гл. инж. отд.	Оцеп		30.12
Ст. инж.	Костюк		30.12
Проверил	Костюк		30.12

1.188-5.11 02.03.000 СБ

Оборудование санитарно-техническое кабины ICK 24пр. Сборочный чертеж.

Стадия	Масса	Масштаб
Р	см. табл.	1:25
Лист 1	Листов 2	

ЦНИИЭП жилища

Инв. № подл. | Подпись и дата | Взам. инв. №

Рис 2

ОСТАЛЬНОЕ - СМ. РИС. 1

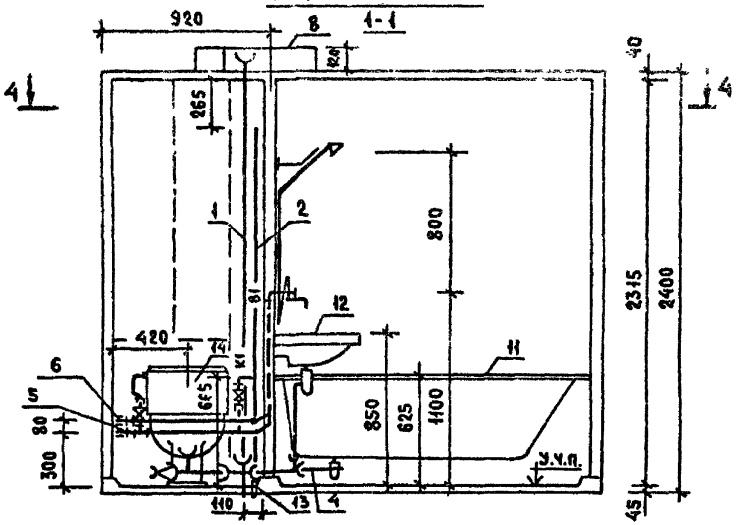

4-4

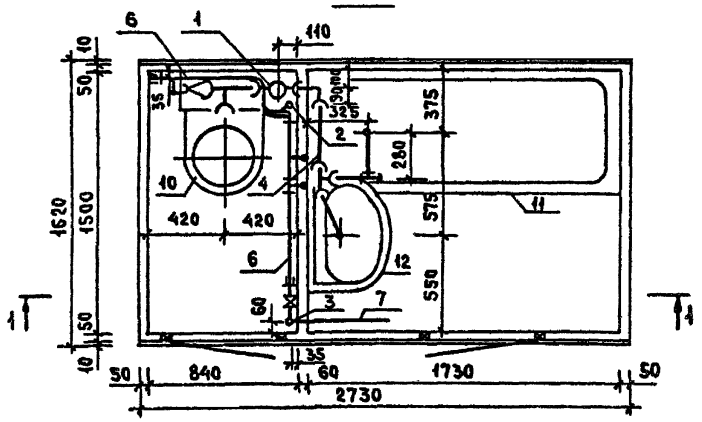

Обозначение	Марка	Рис	Масса, кг
1.188-5.11 02.03.000	1СК 24пр-01	1	257.0
-01	1СК 24пр-01Р		262.0
-02	1СК 24пр-01В		256.0
-03	1СК 24пр-11	2	264.0
-04	1СК 24пр-11Р		268.0
-05	1СК 24пр-11В		260.0
-06	1СК 24пр-02	1	261.0
-07	1СК 24пр-02Р		266.0
-08	1СК 24пр-02В		258.0
-09	1СК 24пр-12	2	268.0
-10	1СК 24пр-12Р		272.0
-11	1СК 24пр-12В		265.0

Масса санитарно-технического оборудования кабин определена для варианта канализации из чугунных труб и варианта соединения стояков водоснабжения вставками.

Инв. N подл. | Подпись и дата | Взам. инв. N

Рис. 1

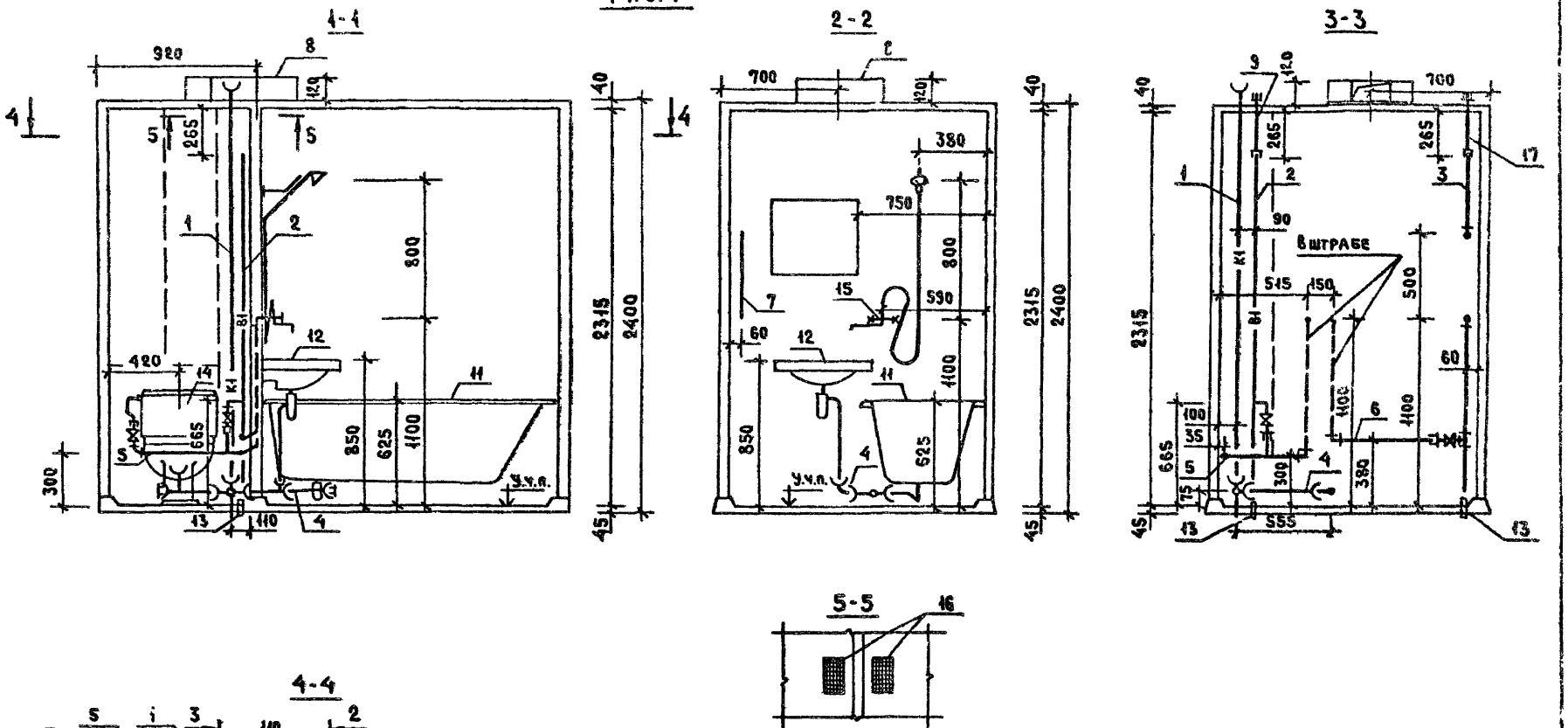

1. Таблицу исполнений см. лист 2.
2. При варианте соединения стояков водоснабжения вставками поз. 9 и 17 установить на строящемся объекте.

				1.188-5.11 02.03.000.01.СБ	
				Оборудование санитарно-техническое кабины 1СК24пр. вариант. Стояк с двухплоскостной крестовиной. Сборочный чертеж.	Стадия: Р; Масса: см. табл.; Масштаб: 1:25
Рук. отд.	Раковщик				Лист 1 / Листов 2
Гл. инж. отд.	Оцеп				ЦНИИЭП жилища
Ст. инж.	Костюк				
Проверил	Костюк				

Инв. № подл. | Подпись и дата | Взам. инв. №

Рис 2

Остальное см. рис. 1

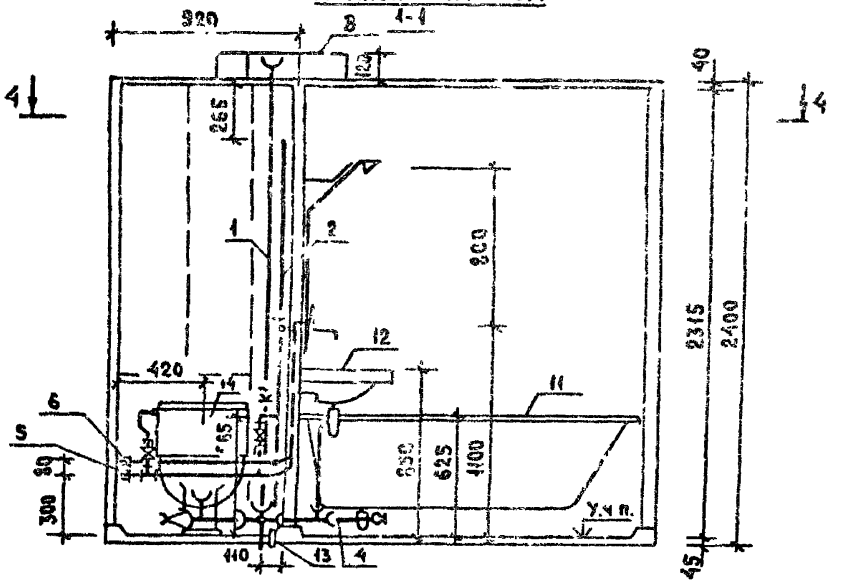

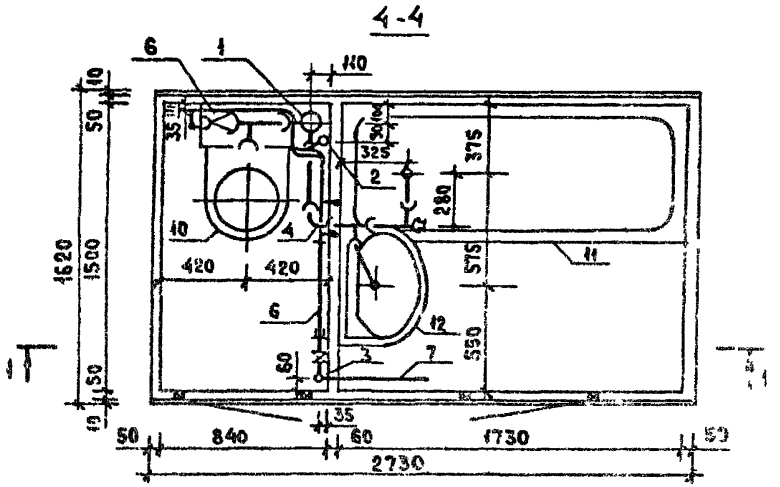

Обозначение	Марка	Рис	Масса, кг
1.188-5.11 02.03.000.01	1СК 24пр-01	1	264.0
-01	1СК 24пр-01Р		268.0
-02	1СК 24пр-01В		263.0
-03	1СК 24пр-11	2	268.0
-04	1СК 24пр-11Р		271.0
-05	1СК 24пр-11В		264.0
-06	1СК 24пр-02	1	268.0
-07	1СК 24пр-02Р		272.0
-08	1СК 24пр-02В		265.0
-09	1СК 24пр-12	2	272.0
-10	1СК 24пр-12Р		276.0
-11	1СК 24пр-12В		268.0

Масса санитарно-технического оборудования кабин определена для варианта канализации из чугунных труб и варианта соединения стояков водоснабжения вставками.

Инв. № подл. | Подпись и дата | Взам. инв. №

Формат	Зона	Поз	Обозначение	Наименование	Кол. на исполнение 1.188-5.11 03.03.000-												Примечание
					—	01	02	03	04	05	06	07	08	09	10	11	
				Документация													
А3			1.188-5.11 03.03.000 СБ	Сборочный чертеж	X	X	X	X	X	X	X	X	X	X	X	X	
А3			1.188-5.11 03.03.000.01 СБ	Сборочный чертеж Вариант. Стояк с двухплоскостной крестовиной.	X	X	X	X	X	X	X	X	X	X	X	X	
				Сборочные единицы													
А3		1	1.188-5.11 01.03.100.04	Стояк Ст К1-5	1			1			1			1			Чугунные трубы и крестовина со смещенной осью отвода
			-06	Стояк Ст К1-7		1	1		1	1		1	1		1	1	
			-02	Стояк Ст К1-3	X			X			X			X			Вариант чугунных труб и двухплоскостной крестовины
			-03	Стояк Ст К1-4		X	X		X	X		X	X		X	X	
			-09	Стояк Ст К1-10	X			X			X			X			Вариант полиэтиленовых труб
			-10	Стояк Ст К1-11		X	X		X	X		X	X		X	X	и двухплоскостной крестовины
			-11	Стояк Ст К1-12	X			X			X			X			Вариант полиэтиленовых труб и крестовины К-90°
			-12	Стояк Ст К1-13		X	X		X	X		X	X		X	X	
А3		2	1.188-5.11 01.03.200	Стояк Ст В1-1	1	1		1	1								
			-04	Стояк Ст В1-5			1			1							Стояки соединяются вставками
			-01	Стояк Ст В1-2							1	1		1	1		
			-05	Стояк Ст В1-6									1			1	
А3		9	1.188-5.11 00.03.700	Вставка монтажная Вс-1	1	1		1	1								
			-01	Вставка монтажная Вс-2							1	1		1	1		
А3		2	1.188-5.11 01.03.200.02	Стояк Ст В1-3	X	X		X	X								Стояки соединяются соединительными муфтами
			-06	Стояк Ст В1-7			X			X							
			-03	Стояк Ст В1-4							X	X		X	X		
			-07	Стояк Ст В1-8									X			X	
А3		3	1.188-5.11 01.03.300.02	Стояк Ст Т3-3	1	1	1	1	1	1							Стояки соединяются вставками
			-03	Стояк Ст Т3-4							1	1	1	1	1	1	
А3		17	1.188-5.11 00.03.700.04	Вставка монтажная Вс-5	1	1		1	1								
			-05	Вставка монтажная Вс-6							1	1		1	1		
А3		3	1.188-5.11 01.03.300.06	Стояк Ст Т3-7	X	X	X	X	X	X							Стояки соединяются соединит. муфтами

Знаком „X" отмечены составные части санитарно-технического оборудования кабин, применяемые, как варианты исполнений соответствующих составных частей основного варианта.

Рук.отд.	Раковщик		
Гл.инж.отд	Оцеп		
Ст. инж.	Костюк		10.03.92
Проверил	Костюк		10.03.92

1.188-5.11 03.03.000

Оборудование санитарно-техническое кабины 2СК 24 л

Стадия	Лист	Листов
Р	1	3

ЦНИИЭП жилища

Инв.№ подл. | Подпись и дата | Взам.инв.№

Формат	Зона	Поз	Обозначение	Наименование	Кол. на исполнение 1.188-5.11 03.03.000-												Примечание
					—	-01	-02	03	-04	-05	-06	-07	-08	-09	-10	-11	
А3		3	1.188-5.11 01.03.300.07	Стояк Ст Т3-8							х	х	х	х	х	х	стояки соединяются соединительными муфтами
А3		4	1.188-5.11 01.03.400.02	Трубопровод отводной К1-3	1	1	1				1	1	1				чугунные трубы стояк с крестовиной со смещенной осью отвода
			-03	Трубопровод отводной К1-4				1	1	1				1	1	1	
А3			1.188-5.11 03.03.400.03	Трубопровод отводной К1-18	1	1	1	1	1	1	1	1	1	1	1	1	
А3			1.188-5.11 01.03.400.01	Трубопровод отводной К1-2	х	х	х				х	х	х				вариант чугунных труб Стояк с двухплоскостной крестовиной
А3			1.188-5.11 01.03.400	Трубопровод отводной К1-1				х	х	х				х	х	х	
А3			1.188-5.11 03.03.400.01	Трубопровод отводной К1-16	х	х	х	х	х	х	х	х	х	х	х	х	
А3			1.188-5.11 01.03.400.09	Трубопровод отводной К1-10	х	х	х				х	х	х				вариант полиэтиленовых труб. Стояк с крестовиной К-90°
			-08	Трубопровод отводной К1-9				х	х	х				х	х	х	
А3			1.188-5.11 03.03.400.07	Трубопровод отводной К1-22	х	х	х	х	х	х	х	х	х	х	х	х	
А3			1.188-5.11 01.03.400.09	Трубопровод отводной К1-10	х	х	х				х	х	х				вариант полиэтиленовых труб Стояк с двухплоскостной крестовиной
			-08	Трубопровод отводной К1-9				х	х	х				х	х	х	
А3			1.188-5.11 03.03.400.05	Трубопровод отводной К1-20	х	х	х	х	х	х	х	х	х	х	х	х	
А3		5	1.188-5.11 03.03.500.02	Подводка В1-7	1	1	1				1	1	1				
			-03	Подводка В1-8				1	1	1				1	1	1	
А3		6	1.188-5.11 03.03.600.02	Подводка Т3-7	1	1	1				1	1	1				
			-03	Подводка Т3-8				1	1	1				1	1	1	
А3		7	1.188-5.11 00.03.900	Полотенцесушитель	1	1	1	1	1	1	1	1	1	1	1	1	
А3		8	1.188-5.11 00.03.800	Патрубок вентиляционный ВП-1	1	1	1	1	1	1	1	1	1	1	1	1	
			-03	Патрубок вентиляционный ВП-4	1	1	1	1	1	1	1	1	1	1	1	1	
			-02	Патрубок вентиляционный ВП-3	1	1	1	1	1	1	1	1	1	1	1	1	
				Детали													
Бч		13		Гильза, труба стальная водогазопроводная черная ℓ=320 мм ГОСТ 3262-75*													
				ф 40×3	2	2	2	2	2	2							
				ф 50×3							2	2	2	2	2	2	

Взам. инв. №

Подпись и дата

Инв. № подл.

1.188-5.11 03.03.000-

Формат	Зона	Поз	Обозначение	Наименование	Кол. на исполнение —	-01	-02	-03	-04	-05	-06	-07	-08	-09	10	-11	Примечание
				Стандартные изделия													
БЧ		10		Унитаз тарельчатый с цельно-отлитой полочкой и косым выпуском тп-кв ГОСТ 22847-77	1	1	1	1	1	1	1	1	1	1	1	1	
БЧ		14		Бачок сливной и арматура к ним ГОСТ 21485.5-76	1	1	1	1	1	1	1	1	1	1	1	1	
БЧ		11		Ванна чугунная эмалированная типа ПВ-1 размером 1700×750 мм с сифоном, переливом и выпуском ГОСТ 1154-80, ГОСТ 23412-79	1	1	1	1	1	1	1	1	1	1	1	1	
БЧ		12		Умывальник полукруглый размером 550×420 мм с сифоном, выпуском и кронштейнами ГОСТ 23759-79, ГОСТ 23412-79, ГОСТ 1153-76	1	1	1	1	1	1	1	1	1	1	1	1	
БЧ		15		Смеситель общий для ванны и умывальника с душевой сеткой на гибком шланге См-Ву-Ш4 ГОСТ 19974-74*	1	1	1	1	1	1	1	1	1	1	1	1	
БЧ		16		Вентиляционная решетка пластмассовая ГОСТ 13448-82	2	2	2	2	2	2	2	2	2	2	2	2	

Инв. N подл. | Подпись и дата | Взам. инв. N

Рис 1

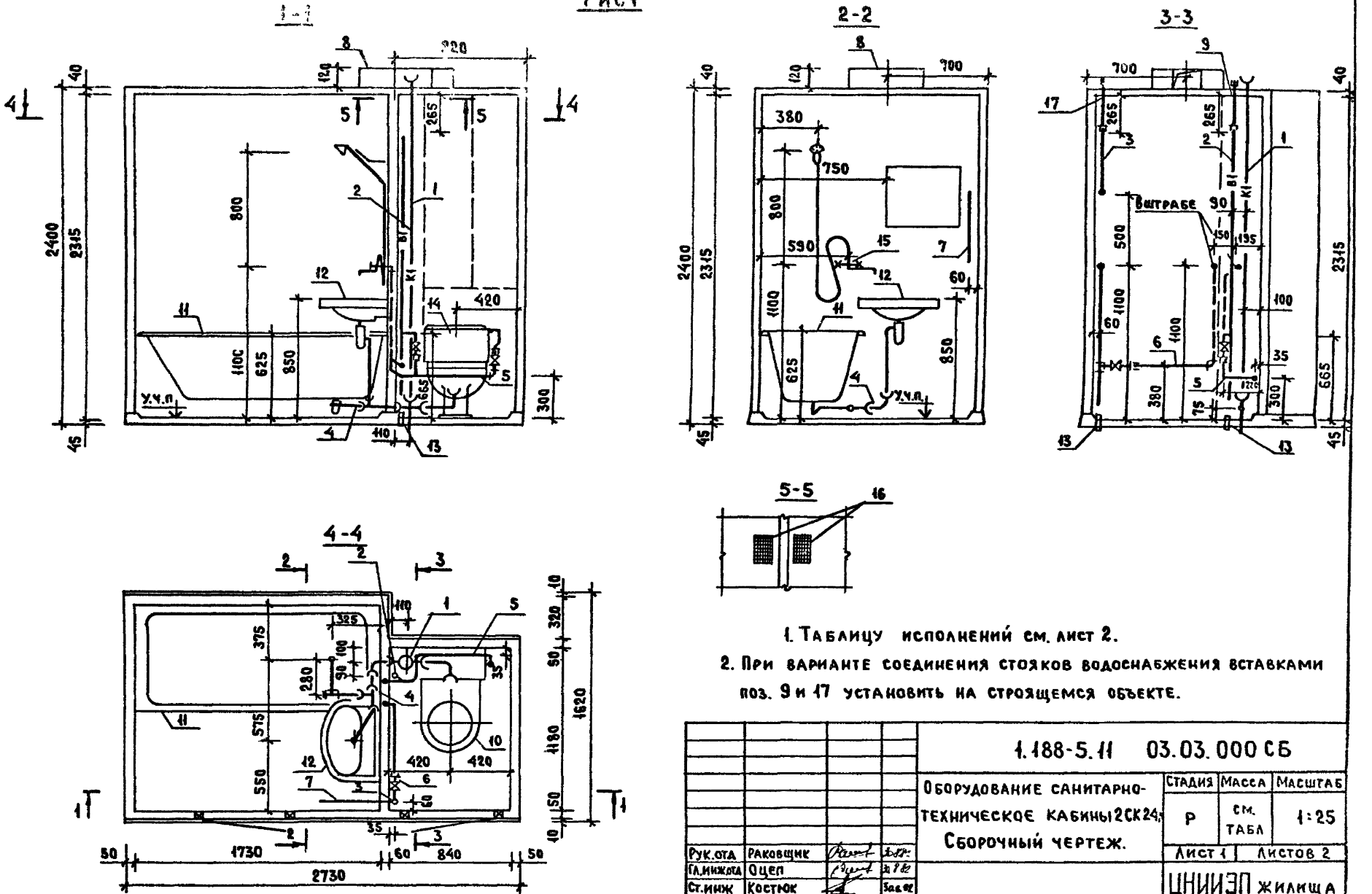

				1.188-5.11 03.03.000 СБ	
				Оборудование санитарно-техническое кабины 2СК24. Сборочный чертеж.	Стадия: Р; Масса: см. табл.; Масштаб: 1:25
					Лист 1; Листов 2
Рук.отд	Раковщик			ЦНИИЭП жилища	
Гл.инжен	Оцеп				
Ст.инж	Костюк				
Проверил	Костюк				

Инв.№ подл. | Подпись и дата | Взам. инв.№

Рис 2
Остальное - см. рис. 1

4-4

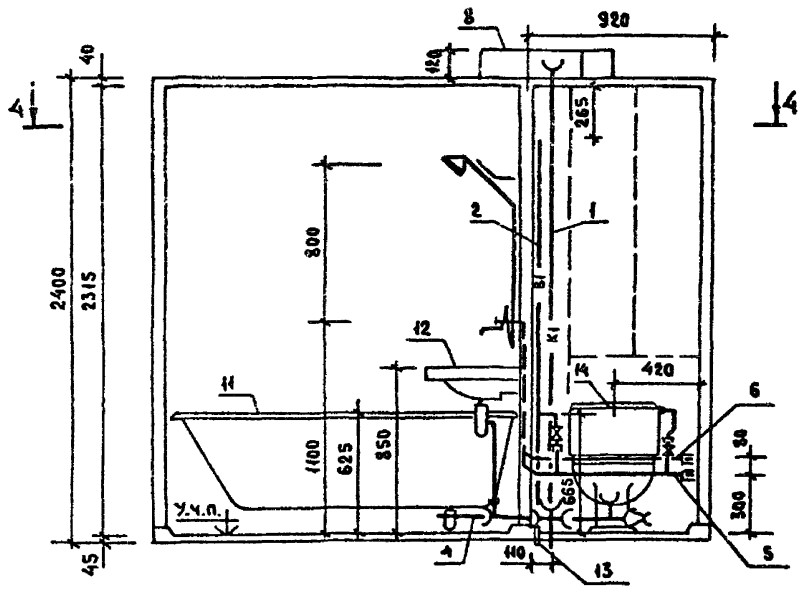

4-4

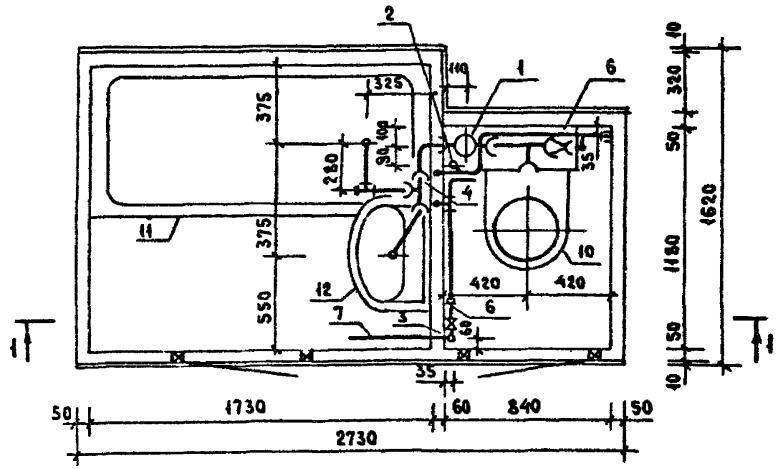

Обозначение	Марка	Рис.	Масса кг
1.188-5.Н 03.03.000	2СК 24л-01	1	254.0
-01	2СК 24л-01Р		253.0
-02	2СК 24л-01В		253.0
-03	2СК 24л-11	2	261.0
-04	2СК 24л-11Р		265.0
-05	2СК 24л-11В		259.0
-06	2СК 24л-02	1	258.0
-07	2СК 24л-02Р		263.0
-08	2СК 24л-02В		255.0
-09	2СК 24л 12	2	265.0
-10	2СК 24л-12Р		269.0
-11	2СК 24л-12В		262.0

Масса санитарно-технического оборудования кабин определена для варианта канализации из чугунных труб и варианта соединения стояков водоснабжения вставками

Инв. № подл. | Подпись и дата | Взам. инв. №

Рис 1

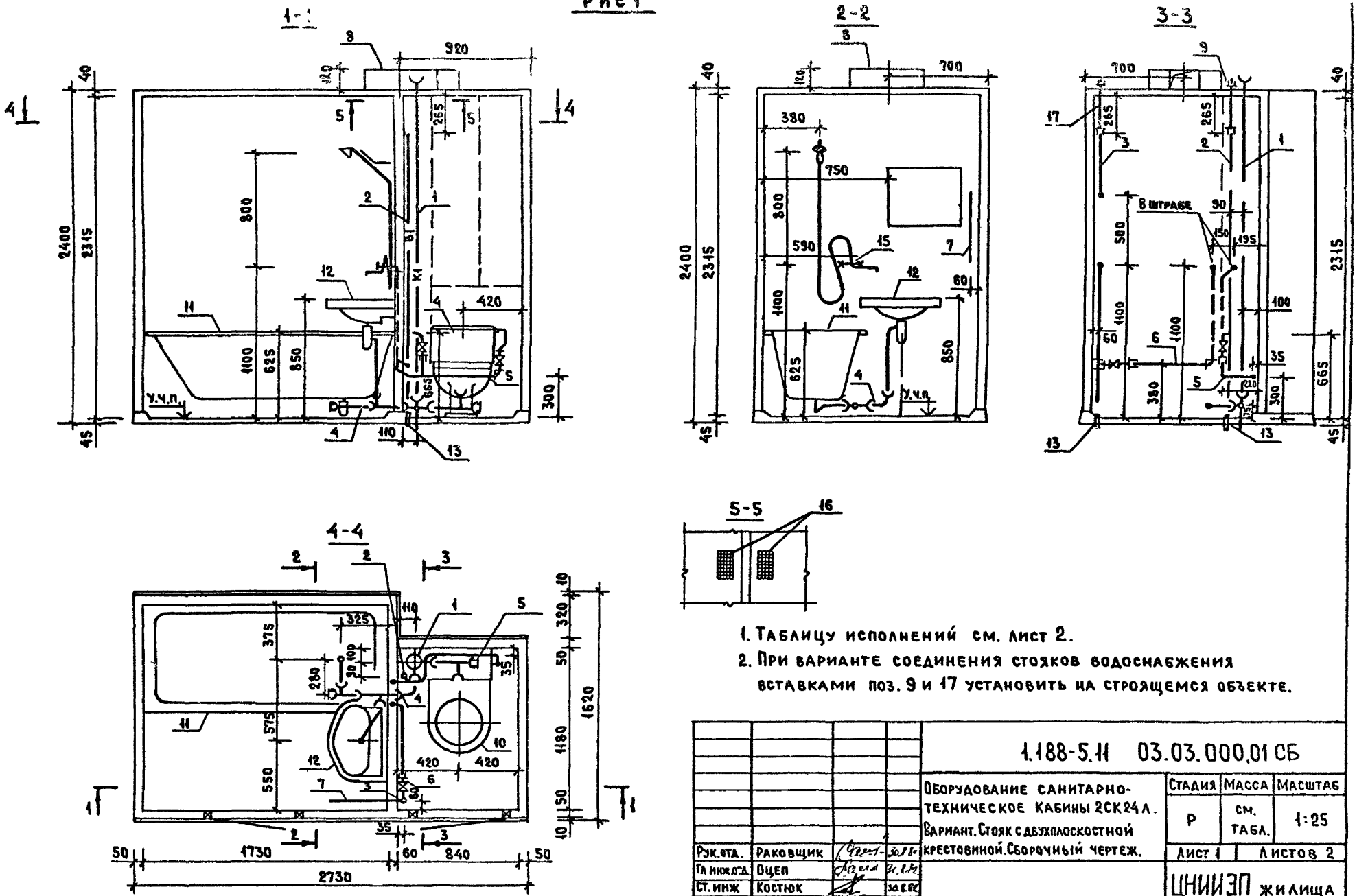

				1.188-5.11 03.03.000.01 СБ	
				Оборудование санитарно-техническое кабины 2СК24Л. Вариант. Стояк с двухплоскостной крестовиной. Сборочный чертеж.	Стадия: Р; Масса: см. табл.; Масштаб: 1:25
Рук.отд.	Раковщик		30.86		Лист 1; Листов 2
Гл.инж.отд.	Оцеп		30.86		
Ст. инж	Костюк		30.86	ЦНИИЭП жилища	
Проверил	Костюк		30.86		

Инв.№ подл. | Подпись и дата | Взам инв.№

Рис 2

Остальное - см. рис. 1

1-1

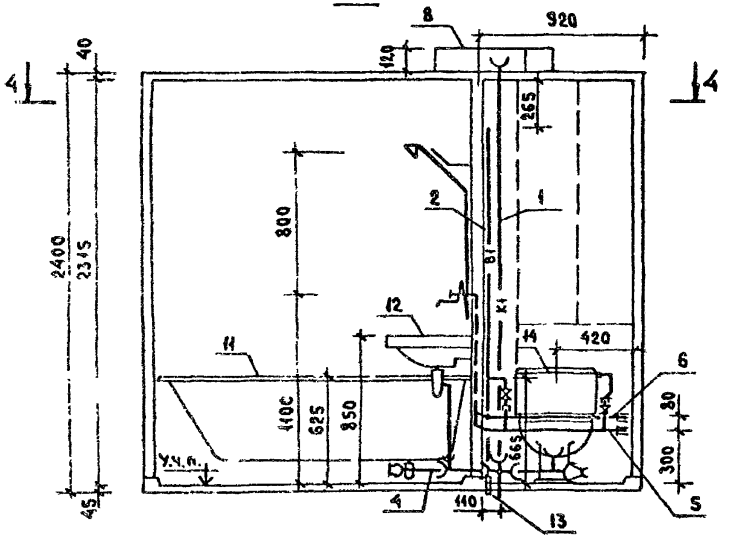

4-4

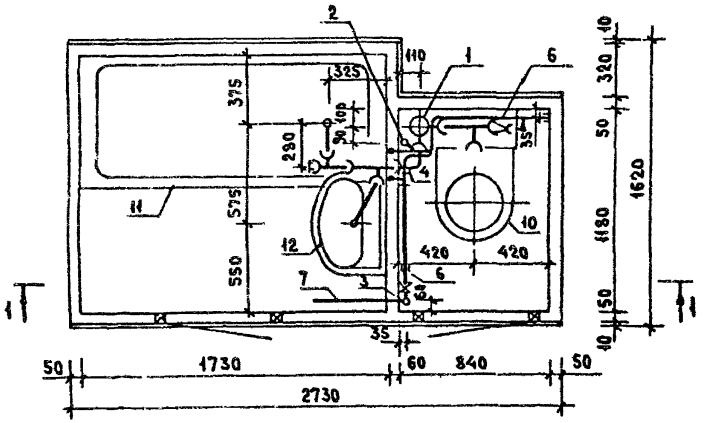

Обозначение	Марка	Рис.	Масса, кг.
1.188-5.11 03.03.000.01	2 СК 24А-01	1	261.0
-01	2 СК 24А 01 Р		265.0
-02	2 СК 24А-01 В		259.0
-03	2 СК 24А-11	2	264.0
-04	2 СК 24А-11 Р		269.0
-05	2 СК 24А-11 В		263.0
-06	2 СК 24А-02	1	265.0
-07	2 СК 24А-02 Р		269.0
-08	2 СК 24А 02 В		261.0
-09	2 СК 24А-12	2	269.0
-10	2 СК 24А-12 Р		273.0
-11	2 СК 24А-12 В		265.0

Масса санитарно-технического оборудования кабин определена для варианта канализации из чугунных труб и варианта соединения стояков водоснабжения вставками.

Инв.№ подл. | Подпись и дата | Взам.инв.№

Формат	Зона	Поз	Обозначение	Наименование	Кол. на испол. 1.188-5.11 03.03.400-								Примечание
					-	-01	-02	-03	-04	-05	-06	-07	
				Документация									Вариант из чугунных труб и фасонных частей
А3			1.188-5.11 03.03.400 СБ	Сборочный чертеж	X	X	X	X	X	X	X	X	
				Стандартные изделия									
БЧ		1		Тройник прямой ГОСТ 6942.12-80 ф 50	2	2	1	1					
БЧ		2		Колено ГОСТ 6942.7-80 ф 50	2	2	2	2					
				Тройник прямой ГОСТ 8948-75 ф 40			1	1					
БЧ		4		Муфта прямая короткая									
				ГОСТ 8954-75, ф 40	1	1	1	1	1	1	1	1	
БЧ		5		Пробка, ГОСТ 8963-75, ф 40			1	1					
				Материалы									
БЧ		6		Труба стальная водогазопроводная									
				оцинкованная ГОСТ 3262-75* ф 40×3, м	0.06	0.06	0.33	0.33	0.08	0.08	0.08	0.08	
				Стандартные изделия									Вариант из полиэтиленовых (ПВП) труб и фасонных частей
БЧ		7		Тройник прямой ГОСТ 22689.10-77									
				ф 50					2	2	2	2	
БЧ		8		Отвод 90° ГОСТ 22689.9-77									
				ф 50					2	2	2	2	
БЧ		9		Заглушка ГОСТ 22689.16-77 ф 50					1	1	1	1	
БЧ		10		Патрубок переходной									
				ГОСТ 22689.6-77 ф 100×50							1	1	
БЧ		12		Патрубок ПП-50-ПВП-Т, ГОСТ 22689.7-77					1	1	1	1	
				Материалы									
БЧ		11		Труба канализационная									
				ГОСТ 22689.3-77 ф 50, м					0.5	0.5	0.3	0.3	

Взам. инв. №

Подпись и дата

Инв. № подл.

Рук. отд.	Раковщик		
Гл. инж. отд.	Оцеп		
Ст. инж.	Костюк		
Проверил	Костюк		

1.188-5.11 03.03.400

Трубопровод отводной (К1-15... К1-22)

Стадия	Лист	Листов
Р		1

ЦНИИЭП жилища

Обозначение	Марка	Рис	Масса кг
1.188-5.11 03.03.400	К1-15	1	10,2
-01	К1-16	2	10,2
-02	К1-17	3	9,3
-03	К1-18	4	9,3
-04	К1-19	5	1,1
-05	К1-20	6	1,1
-06	К1-21	7	1,2
-07	К1-22	8	1,2

Рис 1

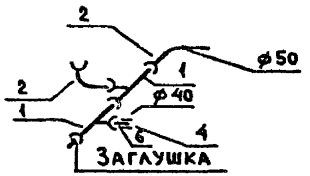

Рис 2

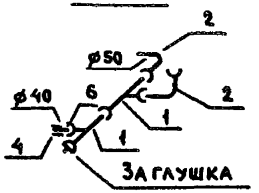

Рис 3

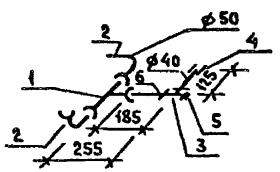

Рис 4

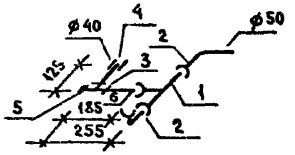

Рис 5

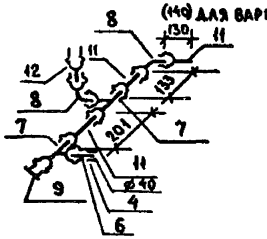

Рис 6

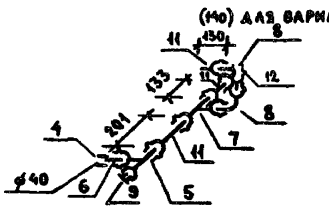

Рис 7

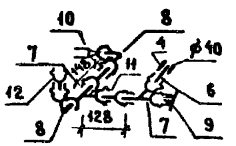

Рис 8

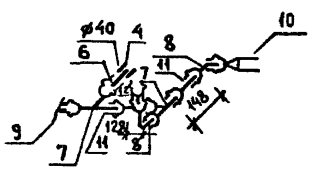

1. Для варианта канализации, когда стояк из чугунных труб, а отводные трубопроводы пластмассовые в трубопроводах К1-19 и К1-20 поз. 11 (см. рис. 5 и 6). выполнить длиной 140 мм, а в трубопроводах К1-21 и К1-22 переход поз. 10 заменить трубой ф50 длиной 160 мм.
2. В варианте пластмассовых трубопроводов трубу поз. 6 соединить с пластмассовым тройником с помощью уплотнительного кольца КУП 40×50 ГОСТ 22689.19-77.
3. При поставке ванн с пластмассовыми сифонами по ГОСТ 23412-79 для варианта пластмассовых труб, поз. 4 и 6 исключить, при этом длину пластмассового сифона принять соответствующей длины.

Рук.отд.	Раковщик		
Гл.инж.отд	Оцеп		
Ст. инж.	Костюк		
Проверил	Костюк		

1.188-5.11 03.03.400 СБ

Трубопровод отводной (К1-15... К1-22) Сборочный чертеж

Стадия	Масса	Масштаб
Р	см. табл.	1:20
Лист	Листов 1	

ЦНИИЭП жилища

Инв. № подл. | Подпись и дата | Взам. инв. №

Формат	Зона	Поз	Обозначение	Наименование	Кол. на исп 1.188-5.11 03.03.500							Примечание
					–	-01	-02	-03				
				Документация								
А3			1.188-5.11 03.03.500 СБ	Сборочный чертеж	X	X	X	X				
				Стандартные изделия								
БЧ		1		Угольник прямой ф15 ГОСТ 8946-75	2	1	2	1				
БЧ		2		Тройник прямой ф15 ГОСТ 8948-75		1		1				
БЧ		3		Муфта прямая короткая ф 15								
				ГОСТ 8954-75		1		1				
БЧ		4		Контргайка ф15 ГОСТ 8961-75		1		1				
БЧ		5		Вентиль проходной муфтовый								
				бронзовый исполн. 1 ГОСТ 9086-74*	1	1	1	1				
				Материалы								
БЧ		6		Труба стальная водогазопроводная								
				оцинкованная ф15×2.5 ГОСТ 3262-75*, м	1.85	1.97	1.85	1.97				
				Прочие материалы								
БЧ		7		Гибкая подводка к унитазу								
				ТУ 400-28-169-76	1	1	1	1				

Рук.отд	Раковщик		20.12.91
Гл.инж.отд	Оцеп		30.12.91
Ст. инж.	Костюк		30.12.91
Проверил	Костюк		30.12.91

1.188-5.11 03.03.500

Подводка (В1-5... В1-8)

Стадия	Лист	Листов
Р		1

ЦНИИЭП жилища

Инв.№ подл. | Подпись и дата | Взам.инв.№

Рис 1

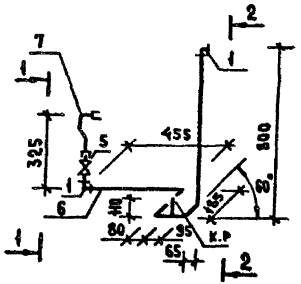

2-2

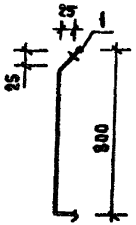

Рис 2

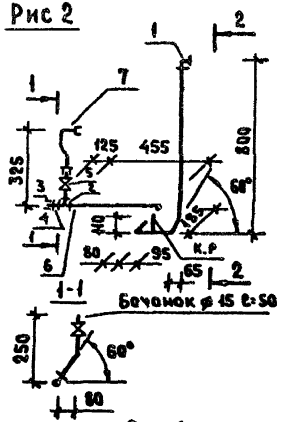

Рис 3

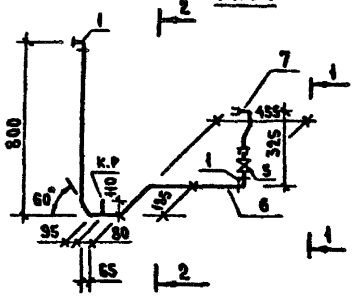

Рис 4

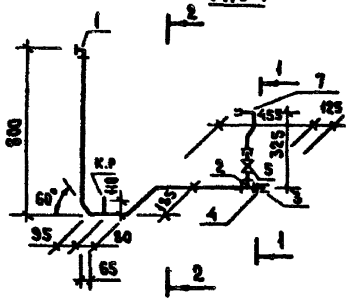

Обозначение	Марка	Рис	Масса, кг
1.188-5.11 03.03.500	В 1-5	1	3.0
-01	В 1-6	2	3.3
-02	В 1-7	3	3.0
-03	В 1-8	4	3.3

Рук.отд.	Раковщик		
Гл.инж.отд	Оцеп		
Ст.инж.	Костюк		
Проверил	Костюк		

1.188-5.11 03.03.500 СБ

Подводка (В1-5... В1-8)
Сборочный чертеж

Стадия	Масса	Масштаб
Р	см. табл.	1:20
Лист	Листов 1	

ЦНИИЭП жилища

Инв.№ подл. | Подпись и дата | Взам.инв.№

Рис 1

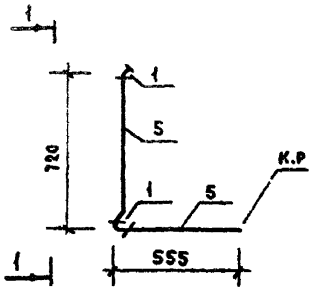

Рис 2

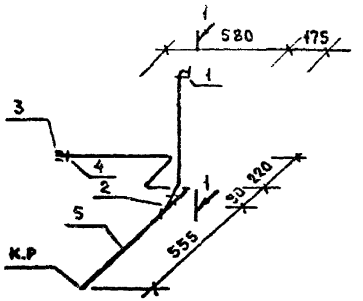

Формат	Зона	Поз.	Обозначение	Наименование	Кол. на 1188 5.11 03.03.600 –	-01	-02	-03	Примечание
				Стандартные изделия					
БЧ		1		Угольник прямой ф15, ГОСТ 8946-75	2	1	2	1	
БЧ		2		Тройник прямой ф15 ГОСТ 8948-75		1		1	
БЧ		3		Муфта прямая короткая ф 15 ГОСТ 8954-75		1		1	
БЧ		4		Контргайка ф15 ГОСТ 8961-75		1		1	
				Материалы					
БЧ		5		Труба стальная водогазопроводная оцинкованная Ø15/ГОСТ 3262-75*	1,3	2,3	1,3	2,3	

1-1

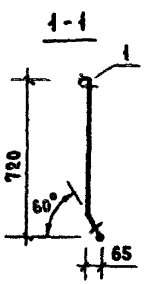

Обозначение	Марка	Рис	Масса, кг
1.188-5.11 03.03.600	ТЗ-5	1	1,7
-01	ТЗ-6	2	3,0
-02	ТЗ-7	3	1,7
-03	ТЗ-8	4	3,0

Рис 3

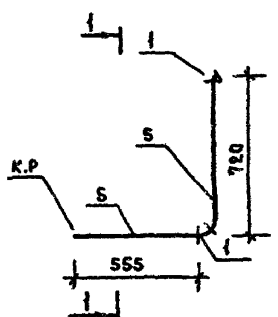

Рис 4

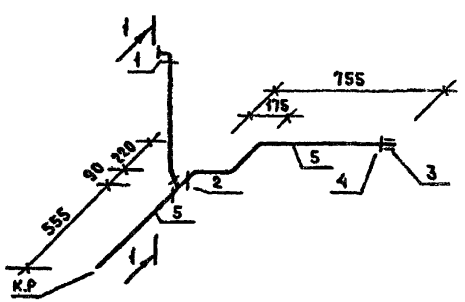

Рук. отд.	Раковщик		03.87
Гл. инж. отд.	Оцеп		03.87
Ст. инж.	Костюк		10.87
Проверил	Костюк		10.87

1.188-5.11 03.03.600

Подводка (ТЗ-5... ТЗ-8)

Стадия	Масса	Масштаб
Р	сл. таба	1:20
Лист	Листов 1	

ЦНИИЭП жилища

Взам. инв. N | Подпись и дата | Инв. N подл.

Формат	Зона	Поз.	Обозначение	Наименование	Кол. на исполнение 1.188-5.11 04.03.000- —	01	02	03	04	05	06	07	08	09	10	11	Примечание
				Документация													
А3			1.188-5.11 04.03.000 СБ	Сборочный чертеж	×	×	×	×	×	×	×	×	×	×	×	×	
А3			1.188-5.11 04.03.000.01.СБ	Сборочн.черт.Вариант. Стояк с двухплоскостной крестовиной.	×	×	×	×	×	×	×	×	×	×	×	×	
				Сборочные единицы													
А3		1	1.188-5.11 04.03.100.04	Стояк Ст К1-5	1			1			1			1			Чугунные трубы и крестовина со смещенной осью отвода
			-05	Стояк Ст К1-6		1	1		1	1		1	1		1	1	
А3			1.188-5.11 04.03.100	Стояк Ст К1-1	×			×			×			×			Вариант чугунных труб и двухплоскости. крестовины
			-04	Стояк Ст К1-2		×	×		×	×		×	×		×	×	
			-07	Стояк Ст К1-8	×			×			×			×			Вариант полиэтиленовых труб и двуплоск. крестовины
			-08	Стояк Ст К1-9		×	×		×	×		×	×		×	×	
			-11	Стояк Ст К1-12	×			×			×			×			Вариант полиэтиленовых труб и крестовины к 90°
			-12	Стояк Ст К1-13		×	×		×	×		×	×		×	×	
А3		2	1.188-5.11 04.03.200	Стояк Ст В1-1	1	1		1	1								Стояки соединяются вставками
			-04	Стояк Ст В1-5			1			1							
			-01	Стояк Ст В1-2							1	1		1	1		
			-05	Стояк Ст В1-6									1			1	
А3		9	1.188-5.11 00.03.700	Вставка монтажная Вс-1	1	1		1	1								
			-01	Вставка монтажная Вс-2							1	1		1	1		
А3		2	1.188-5.11 04.03.200.02	Стояк Ст В1-3	×	×		×	×								Стояки соединяются соединителем муфтами
			-06	Стояк Ст В1-7			×			×							
			-03	Стояк Ст В1-4							×	×		×	×		
			-07	Стояк Ст В1-8									×			×	
А3		3	1.188-5.11 04.03.300	Стояк Ст Т3-1	1	1	1	1	1	1							Стояки соединяются вставками
			-01	Стояк Ст Т3-2							1	1	1	1	1	1	
А3		17	1.188-5.11 00.03.700.04	Вставка монтажная Вс-5	1	1		1	1								
			-05	Вставка монтажная Вс-6							1	1		1	1		
А3		3	1.188-5.11 04.03.300.04	Стояк Ст Т3-5	×	×	×	×	×	×							Стояки соедин. соединителем. муфтами

1. Знаком „×" отмечены составные части санитарно-технического оборудования кабин, применяемые, как варианты исполнений соответствующих составных частей основного варианта.

Рук.отд.	Раковщик		10.11
Гл.инж.отд	Оцеп		10.11г
Ст. инж.	Костюк		10.11г
Проверил	Костюк		10.11г

1.188-5.11 04.03.000

Оборудование санитарно-техническое кабины 2СК 24 пр

Стадия	Лист	Листов
Р	1	3

ЦНИИЭП жилища

Подпись и дата | Взам. инв. №

Формат	Зона	Поз	Обозначение		Наименование	Кол. на исполнение 1.188 5.11 04.03.000-												Примечание
						—	-01	-02	-03	-04	-05	-06	-07	-08	-09	-10	-11	
А3		3	1.188-5.11	04.03.300.05	Стояк Ст Т3-6							×	×	×	×	×	×	Стояки соединительными муфтами
А3		4	1.188-5.11	04.03.400.02	Трубопровод отводной К1-3	1	1	1				1	1	1				Чугунные трубы Стояк с крестовиной со смещенной осью отвода
				-03	Трубопровод отводной К1-4				1	1	1				1	1	1	
А3			1.188-5.11	04.03.400.02	Трубопровод отводной К1-17	1	1	1	1	1	1	1	1	1	1	1	1	
А3			1.188-5.11	04.03.400.01	Трубопровод отводной К1-2	×	×	×				×	×	×				Вариант чугунных труб. Стояк с двухплоскостной крестовиной
			1.188-5.11	04.03.400	Трубопровод отводной К1-1				×	×	×				×	×	×	
А3			1.188-5.11	03.03.400	Трубопровод отводной К1-15	×	×	×	×	×	×	×	×	×	×	×	×	
А3				04.03.400.09	Трубопровод отводной К1-10	×	×	×				×	×	×				Вариант полиэтиленовых труб. Стояк с крестовиной К-90°
				-08	Трубопровод отводной К1-9				×	×	×				×	×	×	
А3			1.188-5.11	03.03.400.06	Трубопровод отводной К1-21	×	×	×	×	×	×	×	×	×	×	×	×	
А3			1.188-5.11	04.03.400.09	Трубопровод отводной К1-10	×	×	×				×	×	×				Вариант полиэтиленовых труб. Стояк с двухплоскостной крестовиной
				-08	Трубопровод отводной К1-9				×	×	×				×	×	×	
А3			1.188-5.11	03.03.400.04	Трубопровод отводной К1-19	×	×	×	×	×	×	×	×	×	×	×	×	
А3		5	1.188-5.11	03.03.500	Подводка В1-5	1	1	1				1	1	1				
				-04	Подводка В1-6				1	1	1				1	1	1	
А3		6	1.188-5.11	03.03.600	Подводка Т3-5	1	1	1				1	1	1				
				-04	Подводка Т3-6				1	1	1				1	1	1	
А3		7	1.188-5.11	00.03.900	Полотенцесушитель	1	1	1	1	1	1	1	1	1	1	1	1	
А3		8	1.188-5.11	00.03.800	Патрубок вентиляционный ВП-1	1	1	1	1	1	1	1	1	1	1	1	1	
				-03	Патрубок вентиляционный ВП-4	1	1	1	1	1	1	1	1	1	1	1	1	
				-02	Патрубок вентиляционный ВП-3	1	1	1	1	1	1	1	1	1	1	1	1	
					Детали													
БЧ		13			Гильза, труба стальная водогазопроводная черная ℓ=320 мм ГОСТ 3262-75*													
					ф 40×3	2	2	2	2	2	2							
					ф 50×3							2	2	2	2	2	2	

Взам. инв. № | Подпись и дата | Инв. № подл.

Формат	Зона	Поз	Обозначе	Наименование	Кол. на исполнение 1.188-5.11 04.03.000-												Примечание
					—	-01	-02	-03	-04	-05	-06	-07	-08	-09	-10	-11	
				Стандартные изделия													
А3		10		Унитаз тарельчатый сцельно-от-													
				литой полочкой и косым выпуском													
				ТП-КВ ГОСТ 22847-77	1	1	1	1	1	1	1	1	1	1	1	1	
А3		14		Бачок смывной арматура клим													
				ГОСТ 21485.5-76	1	1	1	1	1	1	1	1	1	1	1	1	
А3		11		Ванна чугунная эмалированная													
				типа 1Б-1 размером 1700×750мм.													
				с сифоном, переливом и выпус-													
				ком ГОСТ 1154-80, ГОСТ 23412-79	1	1	1	1	1	1	1	1	1	1	1	1	
А3		12		Умывальник полукруглый													
				размером 550×420мм с													
				сифоном, выпуском и													
				кронштейнами ГОСТ 23759-79,													
				ГОСТ 23412-79, ГОСТ 1153-76	1	1	1	1	1	1	1	1	1	1	1	1	
А3		15		Смеситель общий для ванны													
				и умывальника с душевой сеткой													
				на гибком шланге СМ-8У-Ш1													
				ГОСТ 19974-74*	1	1	1	1	1	1	1	1	1	1	1	1	
А3		16		Вентиляционная решетка пласт-													
				массовая ГОСТ 13448-82	2	2	2	2	2	2	2	2	2	2	2	2	

Взам. инв. N | Подпись и дата | Инв. N подл.

Рис 1

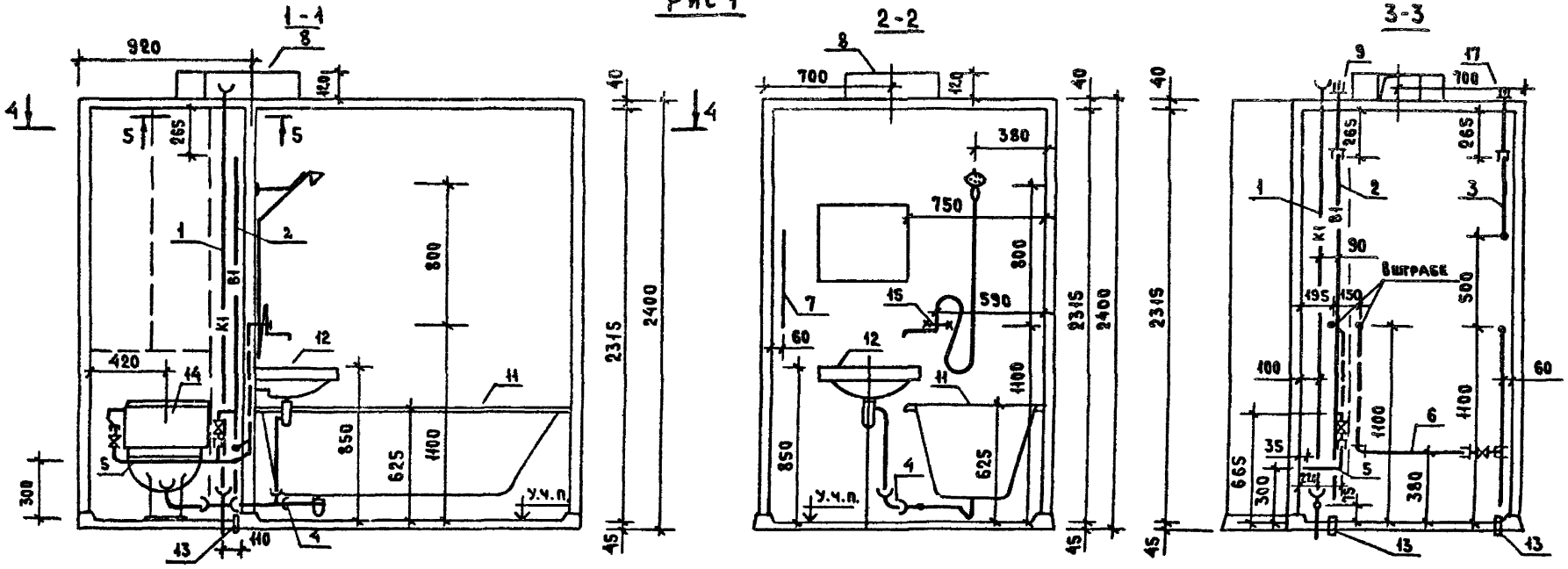

1. Таблицу исполнений см. лист 2.
2. При варианте соединения стояков водоснабжения вставками поз. 9 и 17 установить на строящемся объекте.

				1.188-5.11 04.03.000 СБ	
				Оборудование санитарно-техническое Кабины 2СК24 пр. Сборочный чертеж	Стадия: Р; Масса: см табл.; Масштаб: 1:25
					Лист 1; Листов 2
Рук.отд.	Раковщик				ЦНИИЭП жилища
Гл.инж.отд	Оцеп				
Ст. инж	Костюк				
Проверил	Костюк				

Инв. № подл. | Подпись и дата | Взам. инв. №

Рис 2

Остальное - см. рис 1

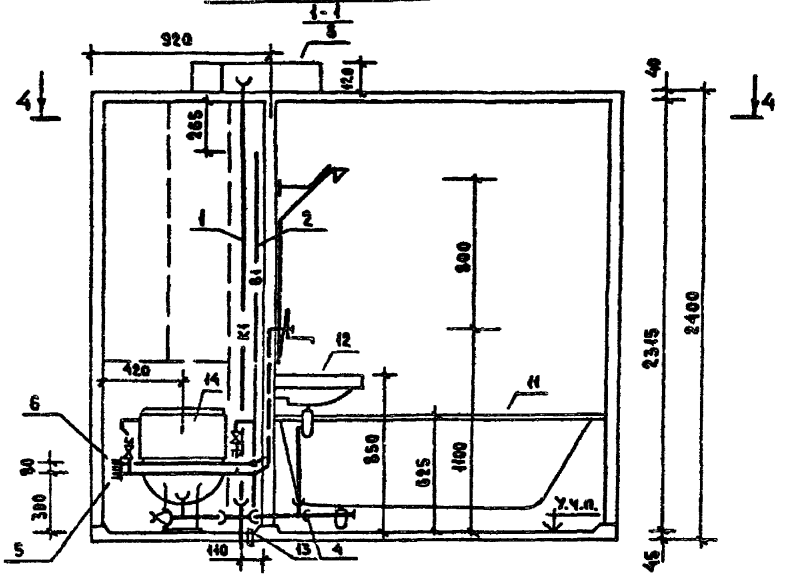

4-4

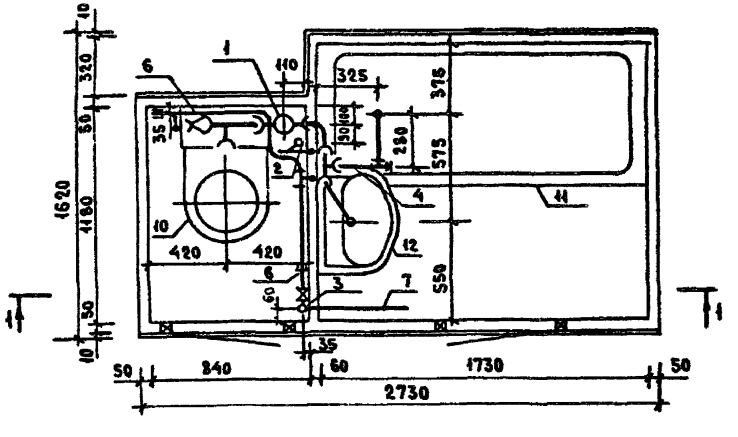

Обозначение	Марка	Рис	Масса, кг
1.188-5.11 04.03.000	2 СК 24пр-01	1	254.0
-01	2 СК 24пр-01Р		259.0
-02	2 СК 24пр-01В		253.0
-03	2 СК 24пр-11	2	261.0
-04	2 СК 24пр-11Р		265.0
-05	2 СК 24пр-11В		259.0
-06	2 СК 24пр-02	1	258.0
-07	2 СК 24пр-02Р		263.0
-08	2 СК 24пр-02В		257.0
-09	2 СК 24пр-12	2	265.0
-10	2 СК 24пр-12Р		269.0
-11	2 СК 24пр-12В		262.0

Масса санитарно-технического оборудования кабин определена для варианта канализации из чугунных труб и варианта соединения стояков водоснабжения вставками

Инв. N подл. | Подпись и дата | Взам. инв. N

Рис 1

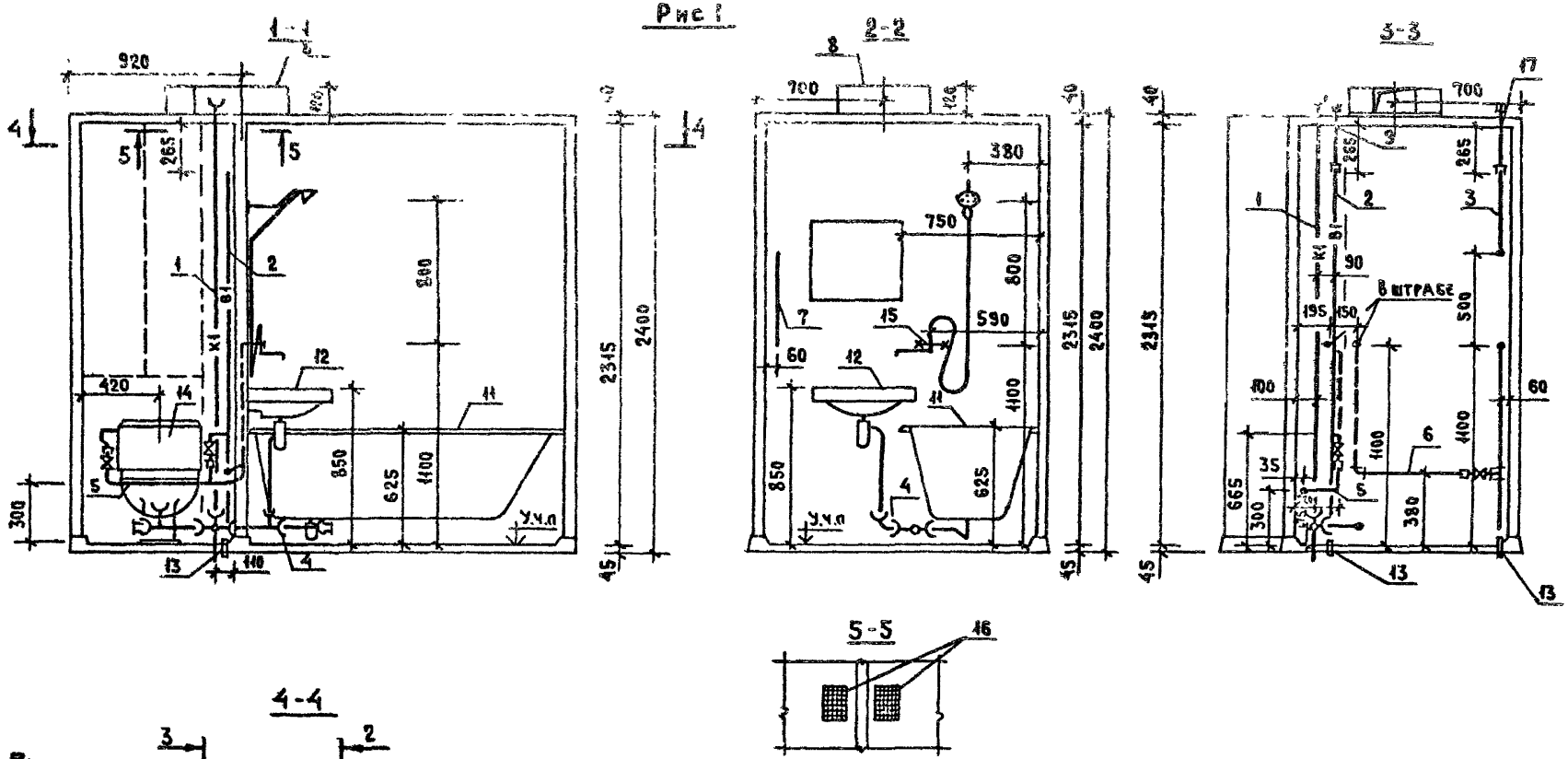

1. Таблицу исполнений см. лист 2.
2. При варианте соединения стояков водоснабжения вставками поз. 9 и 17 установить на строящемся объекте.

				1.188-5.11 04.03.000.01 СБ	
				Оборудование санитарно-техническое кабины 2СК24пр. Вариант. Стояк с двухплоскостной крестовиной. Сборочный чертеж.	Стадия: Р; Масса: см таба; Масштаб: 1:25
Рук.отд.	Раковщик		30.11.82		Лист 1; Листов 2
Гл.инж.отд.	Оцеп		30.11.82		ЦНИИЭП жилища
Ст.инж.	Костюк		30.11.82		
Проверил	Костюк		30.11.82		

Инв.№ подл. | Подпись и дата | Взам.инв.№

Рис 2

остальное - см. рис. 1

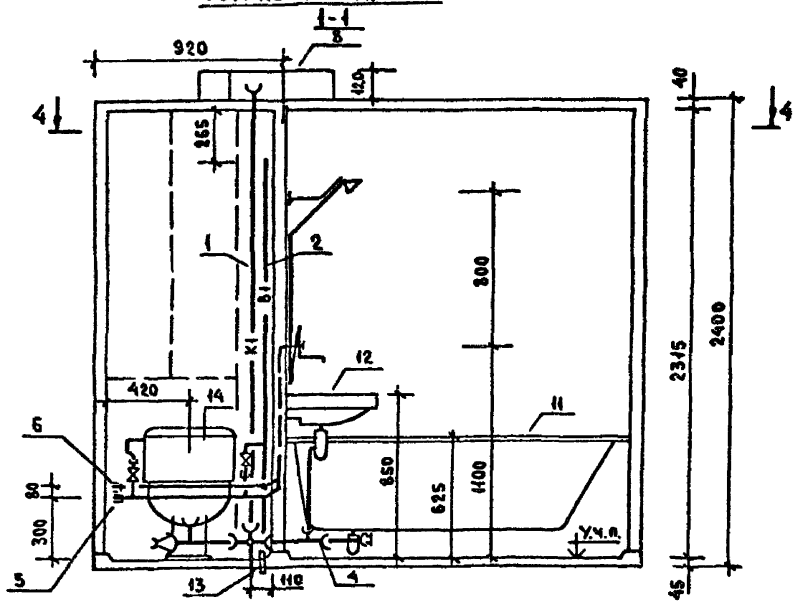

4-4

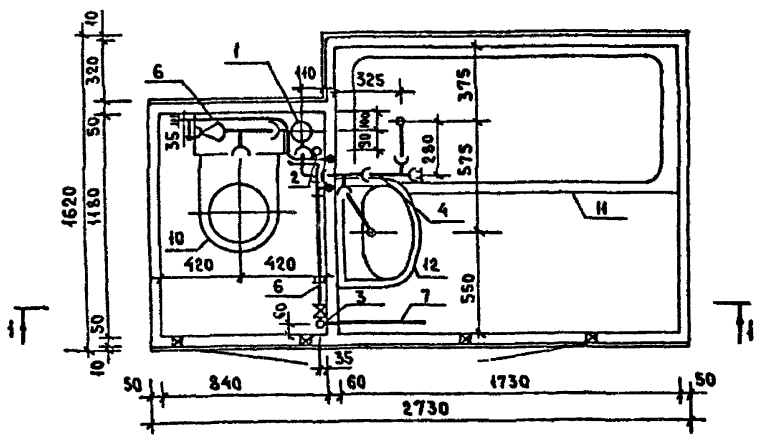

Обозначение	Марка	Рис	Масса кг
1.188-5.11 04.03.000.01	2СК 24пр-01	1	261.0
-01	2СК 24пр-01Р		265.0
-02	2СК 24пр-01В		259.0
-03	2СК 24пр-11	2	264.0
-04	2СК 24пр-11Р		269.0
-05	2СК 24пр-11В		263.0
-06	2СК 24пр-02	1	265.0
-07	2СК 24пр-02Р		269.0
-08	2СК 24пр-02В		261.0
-09	2СК 24пр-12	2	269.0
-10	2СК 24пр-12Р		273.0
-11	2СК 24пр-12В		265.0

Масса санитарно-технического оборудования кабин определена для варианта канализации из чугунных труб и варианта соединения стояков водоснабжения вставками

Инв. N подл. | Подпись и дата | Взам. инв. N

Формат	Зона	Поз	Обозначение	Наименование	Кол на исполнение																				Примечание
					–	-01	-02	-03	-04	-05	-06	-07	-08	-09	-10	-11	-12	-13	-14	-15	-16	-17	-18	-19	-20	
				Документация																					
А3			1.188-5.11 05.03 [illegible] СБ	Сборочный чертеж	×	×	×	×	×	×	×	×	×	×	×	×	×	×	×	×	×	×	×	×	×	×	
				Сборочные единицы																					
А3		1	1.188-5.11 05.03.100	Стояк Ст К1-14	1						1						1			1			1			Чугунные трубы
			-01	Стояк Ст К1-15		1	1					1	1					1	1		1	1		1	1	
А3			1.188-5.11 01.03.100.04	Стояк Ст К1-5				1						1											
			-05	Стояк Ст К1-6					1	1					1	1									
А3			1.188-5.11 05.03.100.03	Стояк Ст К1-17	×						×						×			×			×			Вариант полиэтиленовых труб
			-04	Стояк Ст К1-18		×	×					×	×					×	×		×	×		×	×	
А3			1.188-5.11 01.03.100.11	Стояк Ст К1-12				×						×											
			-12	Стояк Ст К1-13					×	×					×	×									
А3		2	1.188-5.11 05.03.200	Стояк Ст В1-9	1	1		1	1								1	1		1	1				Стояки соединяются вставками
			-08	Стояк Ст В1-17			1			1									1			1			
			-01	Стояк Ст В1-10							1	1		1	1								1	1	
			-09	Стояк Ст В1-18									1			1									1
А3		9	1.188-5.11 00.03.700	Вставка монтажная Вс-1	1	1		1	1								1	1		1	1				
			-01	Вставка монтажная Вс-2							1	1		1	1								1	1	
А3		1	1.188-5.11 05.03.200.06	Стояк Ст В1-15	×	×		×	×								×	×		×	×				Вариант соединения стояков соединительными муфтами
			-14	Стояк Ст В1-23			×			×									×			×			
			-07	Стояк Ст В1-16							×	×		×	×								×	×	
			-15	Стояк Ст В1-24									×			×									×
А3		3	1.188-5.11 05.03.300.02	Стояк Ст Т3-11	1	1	1	1	1	1							1	1	1	1	1	1				Стояки соединяются вставками
			-03	Стояк Ст Т3-12							1	1	1	1	1	1							1	1	1	
А3		18	1.188-5.11 00.03.700 02	Вставка монтажная Вс-3	1	1		1	1								1	1		1	1				
			-03	Вставка монтажная Вс-4							1	1		1	1								1	1	
А3		3	1.188-5.11 05.03.300.06	Стояк Ст Т3-15	×	×	×	×	×	×							×	×	×	×	×	×				Вариант соединения стояков соединительными муфтами
			-07	Стояк Ст Т3-16							×	×	×	×	×	×							×	×	×	

Знаком „×" отмечены составные части санитарно-технического оборудования кабин, применяемые, как варианты исполнений соответствующих составных частей основного варианта.

Рук.отд.	Раковщик		30.12
Гл.инж.отд	Оцеп		30.12
Ст. инж	Костюк		30.12.92
Проверил	Костюк		30.12.92

1.188-5.11 05.03.000

Оборудование санитарно-техническое кабины ЗСК 24 л

Стадия	Лист	Листов
Р	1	6

ЦНИИЭП жилища

Инв.№ подл. | Подпись и дата | Взам.инв.№

Формат	Зона	Поз	Обозначен	Наименование	Кол. на исполнение 1.188-5.11 05.03.000- -21	-22	-23	Примечание
				Документация				
А3			1.188-5.11 05.03.000 СБ	Сборочный чертеж	х	х	х	
				Сборочные единицы				
А3		1	1.188-5.11 05.03.100	Стояк Ст К1-14	1			
			-01	Стояк Ст К1-15		1	1	Чугунные трубы
А3			1.188-5.11 01.03.100.04	Стояк Ст К1-5				
			-05	Стояк Ст К1-6				
А3			1.188-5.11 05.03.100.03	Стояк Ст К1-17	х			Вариант полиэтиленовых труб
			-04	Стояк Ст К1-18		х	х	
А3			1.188-5.11 01.03.100.11	Стояк Ст К1-12				
			-12	Стояк Ст К1-13				
А3		2	1.188-5.11 05.03.200	Стояк Ст В1-9				
			-08	Стояк Ст В1-17				
			-01	Стояк Ст В1-10	1	1		Стояки соединяются вставками
			-09	Стояк Ст В1-18			1	
А3		9	1.188-5.11 00.03.700.01	Вставка монтажная ВС-2	1	1		
А3		2	1.188-5.11 05.03.200.06	Стояк Ст В1-15				Вариант соединения стояков соединительными муфтами
			-14	Стояк Ст В1-23				
			-07	Стояк Ст В1-16	х	х		
			-15	Стояк Ст В1-24			х	
А3		3	1.188-5.11 05.03.300.02	Стояк Ст Т3-11				Стояки соединяются вставками
			-03	Стояк Ст Т3-12	1	1	1	
А3		9	1.188-5.11 00.03.700.03	Вставка монтажная ВС-4	1	1		
А3		3	1.188-5.11 05.03.300.06	Стояк Ст Т3-15				Вариант соединения стояков соединительными муфтами
			-07	Стояк Ст Т3-16	х	х	х	

Инв.№ подл. | Подпись и дата | Взам.инв.№

Формат	Зона	Поз	Обозначение	Наименование	Кол. на исполнение 1.488-5.11 05.03.000-																			Примечание
					–	-01	-02	-03	-04	-05	-06	-07	-08	-09	-10	-11	-12	-13	-14	-15	-16	-17	-18	-19	-20	
А3		4	1.488-5.11 05.03.400.01	Трубопровод отводной К1-24	1	1	1	1	1	1	1	1	1	1	1	1										Чугунные трубы
			-03	Трубопровод отводной К1-26													1	1	1				1	1	1	
			-05	Трубопровод отводной К1-28																1	1	1				
			-07	Трубопровод отводной К1-30	×	×	×	×	×	×	×	×	×	×	×	×										Вариант полиэтиленовых труб
			-09	Трубопровод отводной К1-32													×	×	×				×	×	×	
			-11	Трубопровод отводной К1-34																×	×	×				
А3		5	1.488-5.11 05.03.500.04	Подводка В1-13	1	1	1				1	1	1													
			-06	Подводка В1-15				1	1	1				1	1	1										
			-05	Подводка В1-14													1	1	1				1	1	1	
			-07	Подводка В1-16																1	1	1				
А3		6	1.488-5.11 05.03.600.02	Подводка Т3-11	1	1	1				1	1	1													
			-06	Подводка Т3-15				1	1	1				1	1	1										
			-03	Подводка Т3-12													1	1	1				1	1	1	
			-07	Подводка Т3-16																1	1	1				
А3		7	1.488-5.11 00.03.900	Полотенцесушитель	1	1	1	1	1	1	1	1	1	1	1	1	1	1	1	1	1	1	1	1	1	
А3		8	1.488-5.11 00.03.800	Патрубок вентиляционный ВП-1	1	1	1	1	1	1	1	1	1	1	1	1	1	1	1	1	1	1	1	1	1	
			-01	Патрубок вентиляционный ВП-2	1	1	1	1	1	1	1	1	1	1	1	1	1	1	1	1	1	1	1	1	1	
			-02	Патрубок вентиляционный ВП-3	1	1	1	1	1	1	1	1	1	1	1	1	1	1	1	1	1	1	1	1	1	
				Детали																						
БЧ		13		Гильза, труба стальная водогазопроводная черная																						
				ℓ=320 мм ГОСТ 3262-75*																						
				φ 40×3	2	2	2	2	2	2							2	2	2	2	2	2				
				φ 50×3							2	2	2	2	2	2							2	2	2	

Взам. инв. N

Подпись и дата

Инв. N подл.

Формат	Зона	Поз	Обозначение	Наименование	Кол. на исполнение 1.188-5.11 05.03.000			Примечание
					-21	-22	-23	
А3		4	1.188-5.11 05.03.400.01	Трубопровод отводной К1-24				Чугунные трубы
			-03	Трубопровод отводной К1-26				
			-05	Трубопровод отводной К1-28	1	1	1	
			-07	Трубопровод отводной К1-30				Вариант полиэтиленовых труб
			-09	Трубопровод отводной К1-32				
			-11	Трубопровод отводной К1-34	×	×	×	
А3		5	1.188-5.11 05.03.500.04	Подводка В1-13				
			-06	Подводка В1-15				
			-05	Подводка В1-14				
			-07	Подводка В1-16	1	1	1	
А3		6	1.188-5.11 05.03.600.02	Подводка Т3-11				
			-06	Подводка Т3-15				
			-03	Подводка Т3-12				
			-07	Подводка Т3-16	1	1	1	
А3		7	1.188-5.11 00.03.900	Полотенцесушитель	1	1	1	
А3		8	1.188-5.11 00.03.800	Патрубок вентиляционный ВП-1	1	1	1	
			-01	Патрубок вентиляционный ВП-2	1	1	1	
			-02	Патрубок вентиляционный ВП-3	1	1	1	
				Детали				
БЧ		13		Гильза, труба стальная водо-газопроводная черная ℓ=320 мм				
				ГОСТ 3262-75* ф 50×3	2	2	2	

Инв. N подл. | Подпись и дата | Взам. инв. N

Форма	Зона	Поз	Обозначение	Наименование	Кол. на исполнение 1.188-5.11 05.03.000-																				Примечание
					—	-01	-02	-03	-04	-05	-06	-07	-08	-09	-10	-11	-12	-13	-14	-15	-16	-17	-18	-19	-20	
				Стандартные изделия																					
БЧ		10		Унитаз тарельчатый с цельно-отлитой полочкой и косым выпуском																					
				ТП-КВ ГОСТ 22847-77	1	1	1	1	1	1	1	1	1	1	1	1	1	1	1	1	1	1	1	1	
БЧ		14		Бачок смывной и арматура к ним																					
				ГОСТ 21485.5-76	1	1	1	1	1	1	1	1	1	1	1	1	1	1	1	1	1	1	1	1	
БЧ		11		Ванна чугунная эмалированная																					
				типа 1В-1 размером 1700×750 мм																					
				с сифоном, переливом и выпуском ГОСТ 1154-80, ГОСТ 23412-79	1	1	1	1	1	1	1	1	1	1	1	1	1	1	1	1	1	1	1	1	
БЧ		12		Умывальник полукруглый																					
				размером 550×420 мм с																					
				сифоном, выпуском и																					
				кронштейнами ГОСТ 23759-79,																					
				ГОСТ 23412-79, ГОСТ 1153-76	1	1	1	1	1	1	1	1	1	1	1	1	1	1	1	1	1	1	1	1	
БЧ		15		Смеситель общий для ванны																					
				и умывальника с душевой сеткой																					
				на гибком шланге См-8У-Ш4																					
				ГОСТ 19974-74*	1	1	1	1	1	1	1	1	1	1	1	1	1	1	1	1	1	1	1	1	
БЧ		18		Вентиляционная решетка пластмассовая ГОСТ 13448-82	1	1	1	1	1	1	1	1	1	1	1	1	1	1	1	1	1	1	1	1	

Инв. № подл. | Подпись и дата | Взам. инв. №

Формат	Зона	Поз	Обозначение	Наименование	Кол. на исполнение 1.188-5.11 05.03.000- -21	-22	-23	Примечание
				Стандартные изделия				
БЧ		10		Унитаз тарельчатый сдельно-от-				
				дельной полочкой и косым выпуском				
				ТП-КВ, ГОСТ 22847-77	1	1	1	
БЧ		14		Бачок смывной и арматура к ним				
				ГОСТ 21485.5-76	1	1	1	
БЧ		11		Ванна чугунная эмалированная				
				типа 1В-7 размером 1700х750				
				с сифоном, переливом и выпус-				
				ком ГОСТ 1154-80, ГОСТ 23442-79	1	1	1	
БЧ		12		Умывальник полукруглый				
				размером 550х420 мм с				
				сифоном, выпуском и				
				кронштейнами ГОСТ 23759-79,				
				ГОСТ 23442-79, ГОСТ 1153-76	1	1	1	
БЧ		15		Смеситель общий для ванны				
				и умывальника с душевой сеткой				
				на гибком шланге СМ-89-ШЛ				
				ГОСТ 19874-74*	1	1	1	
БЧ		16		Вентиляционная решетка пласт-				
				массовая ГОСТ 13448-92	1	1	1	

Инв.№ подл. | Подпись и дата | Взам.инв.№

Рис 1

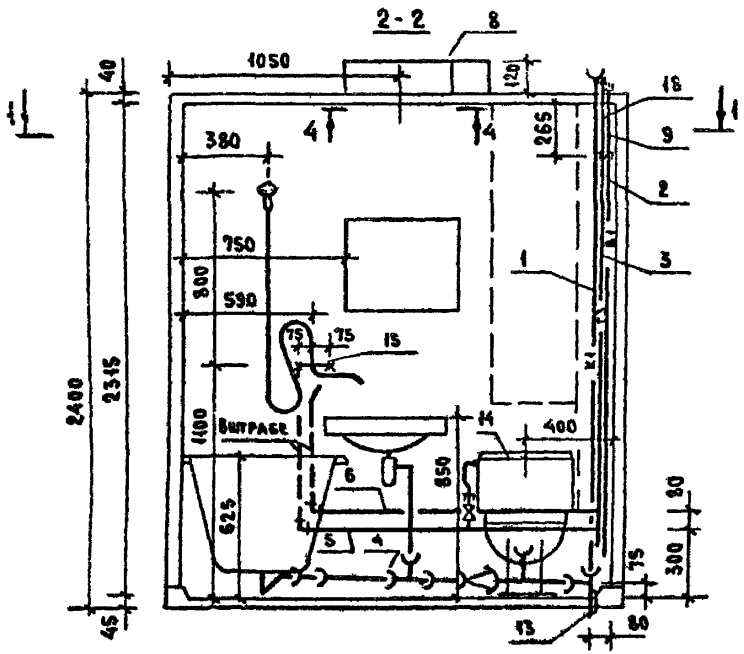

Обозначение	Марка	Рис	Масса, кг
1.188-5.11 05.03.000	ЗСК 24л-01	1	253.0
-01	ЗСК 24л-01 Р		264.0
-02	ЗСК 24л-01 В		257.0
-06	ЗСК 24л-02		264.0
-07	ЗСК 24л-02 Р		268.0
-08	ЗСК 24л-02 В		260.0
-03	ЗСК 24л-11	2	260.0
-04	ЗСК 24л-11 Р		265.0
-05	ЗСК 24л-11 В		258.0
-09	ЗСК 24л-12		265 0
-10	ЗСК 24л-12 Р		269.0
-11	ЗСК 24л-12 В		261 .0
-12	ЗСК 24л-21	3	262.0
-13	ЗСК 24л-21 Р		267.0
-14	ЗСК 24л-21 В		260.0
-18	ЗСК 24л-22		266.0
-19	ЗСК 24л-22 Р		271.0
-20	ЗСК 24л-22 В		263.0
-15	ЗСК 24л-31	4	264.0
-16	ЗСК 24л-31 Р		268.0
-17	ЗСК 24л-31 В		262.0
-21	ЗСК 24л-32		268.0
-22	ЗСК 24л-32 Р		273.0
-23	ЗСК 24л-32 В		264.0

1. Масса санитарно-технического оборудования кабин определена для канализации из чугунных труб и варианта соединения стояков водоснабжения вставками
2. При варианте соединения стояков водоснабжения вставками поз. 9 и 18 устанавливается на строящемся объекте.

Рук отд.	Раковщик		30.8.82
Гл инж отд	Оцеп		30.8.82
Ст инж	Костюк		30.8.82
Проверил	Костюк		30.8.82

1.188-5.11 05.03 000 СБ

Оборудование санитарно-техническое кабины ЗСК 24л. Сборочный чертеж.

Стадия	Масса	Масштаб
Р	см табл	1:25
Лист 1	Листов 2	

ЦНИИЭП жилища

Инв № подл. | Подпись и дата | Взам инв №

Рис 2

ОСТАЛЬНОЕ - СМ. РИС. 1

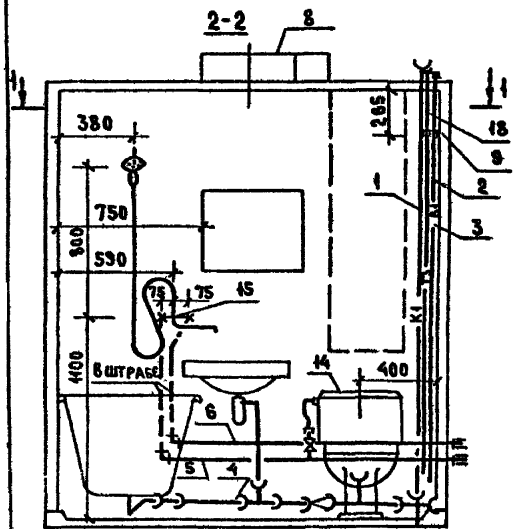

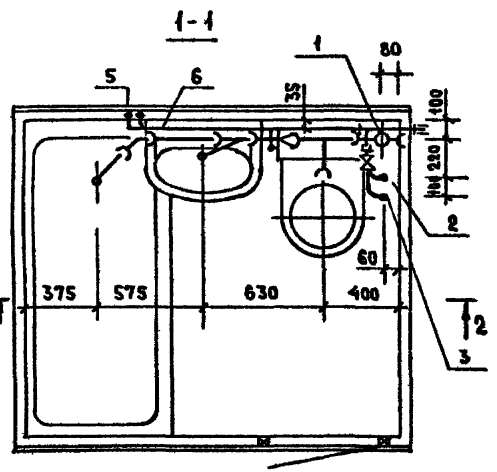

Рис 3

ОСТАЛЬНОЕ - СМ. РИС 1

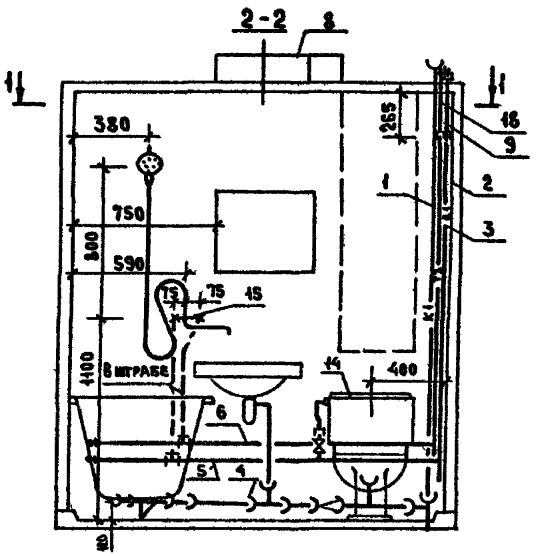

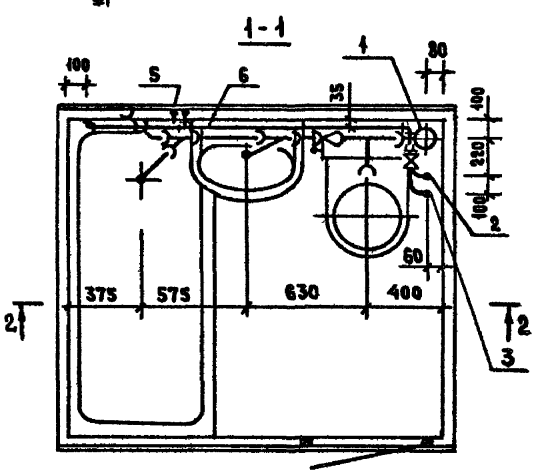

Рис 4

ОСТАЛЬНОЕ - СМ. РИС 1

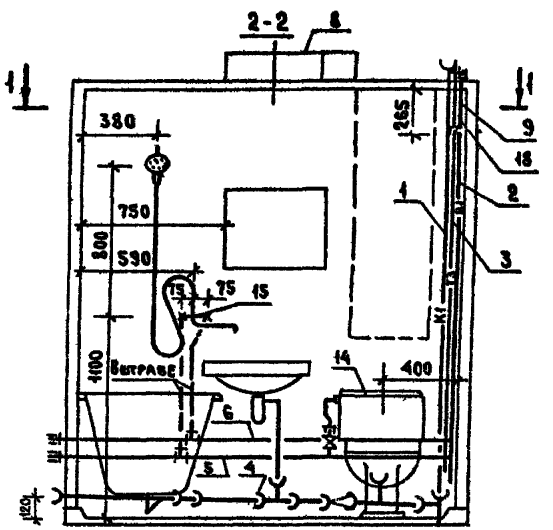

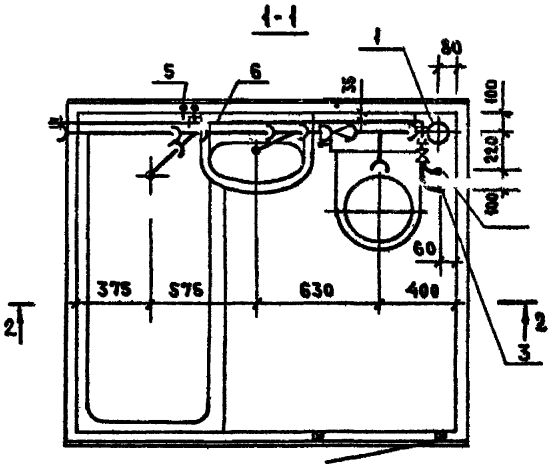

Формат	Зона	Поз	Обозначение	Наименование	Кол на исп 1.188-5.11 05.03.100						Примечание
					–	-01	-02	-03	-04	-05	
				Документация							
А3			1.188-5.11 05.03.100 СБ	Сборочный чертеж	х	х	х	х	х	х	
				Стандартные изделия							Вариант из чугунных труб и фасонных частей
БЧ		1		Тройник прямой ГОСТ 6942.12-80 ф 100	1	1	1				
БЧ		2		Патрубок компенсационный							
				ГОСТ 6942.5-80 ф 100	1	1	1				
БЧ		3		Ревизия ГОСТ 6942.24-80, ф 100		1	1				
				Материалы							
				Труба чугунная канализацион-							
БЧ		4		ная ГОСТ 6942.3-80, ф 100, м	21	1.8	18				
				Стандартные изделия							
БЧ		5		Тройник прямой ГОСТ 22689.10-77 ф 100				1	1	1	
				Патрубок компенсационный							Вариант из полиэтиленовых (ПВП) труб и фасонных частей
БЧ		6		ГОСТ 22689.5-77, ф 100				1	1	1	
БЧ		7		Ревизия ГОСТ 22689.15-77, ф 100					1	1	
				Материалы							
БЧ		8		Труба канализационная							
				ГОСТ 22689.3-77 ф 100, м				2.44	2.29	2.29	

Рук отд	Раковщик		30.11.11
Гл инж.пр	Оцеп		30.11.11
Ст инж	Костюк		30.11.11
Проверил	Костюк		30.11.11

1.188-5.11 05.03.100

Стояк (Ст К1-14 ... Ст К1-19)

Стадия	Лист	Листов
Р		1

ЦНИИЭП жилища

Взам. инв. N | Подпись и дата | Инв. N подл.

Рис 1

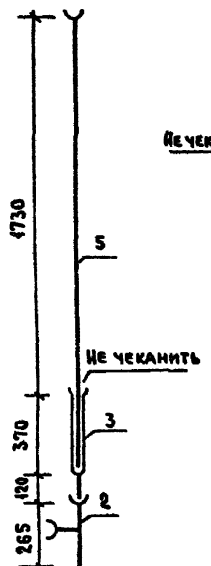

Рис 2

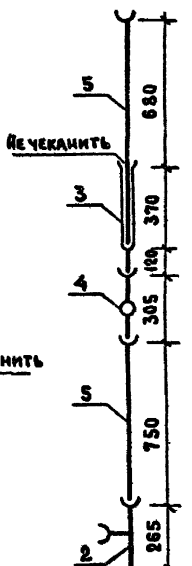

Рис 3

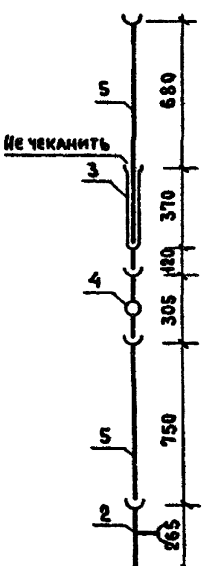

Рис 4

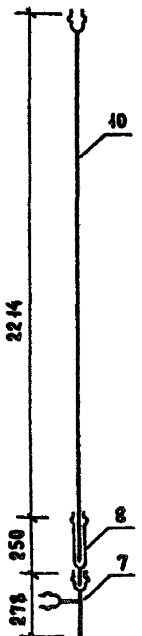

Рис 5

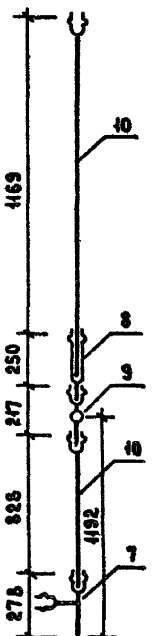

Рис 6

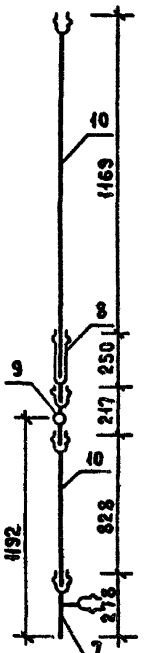

Обозначение	Марка	Рис	Масса, кг
1.188-5.11 05.03.100	Ст К1-14	1	43.0
-01	Ст К1-15	2	47.3
-02	Ст К1-16	3	47.3
-03	Ст К1-17	4	3.8
-04	Ст К1-18	5	4.1
-05	Ст К1-19	6	4.1

Рук.отд.	Раковщик		06.86
Гл.инж.отд	Оцеп		06.86
Ст инж	Костюк		06.86
Проверил	Костюк		06.86

1.188-5.11 05.03.100 СБ

Стояк (Ст К1-14... Ст К1-19)
Сборочный чертеж

Стадия	Масса	Масштаб
Р	см. табл.	1:20
Лист	Листов 1	

ЦНИИЭП жилища

Инв.№ подл. | Подпись и дата | Взам. инв.№

Формат	Зона	Поз	Обозначение	Наименование	Кол на испол 1.188-5.11 05.03.200 —	-01	-02	-03	-04	-05	-06	-07	-08	-09	-10	-11	-12	-13	-14	-15	Примечание
				Документация																	
А3			1.188-5.11 05.03 200 СБ	Сборочный чертеж	х	х	х	х	х	х	х	х	х	х	х	х	х	х	х	х	
				Стандартные изделия																	
БЧ		1		Муфта прямая короткая																	
				ГОСТ 8954-75 ф 15	1	1	1	1	1	1	1	1	1	1	1	1	1	1	1	1	
БЧ		2		Контргайка ф 15 ГОСТ 8961-75	1	1	1	1	1	1	1	1	1	1	1	1	1	1	1	1	
БЧ		3		Вентиль проходной муфтовый																	
				бронзовый исп 1 ГОСТ 9086-74* ф 15	1	1	1	1	1	1	1	1	1	1	1	1	1	1	1	1	
				Соединит муфта СТД-115700 000ТУ																	
БЧ		4		ф 25					1		1						1		1		
БЧ		5		ф 32						1		1						1		1	
				Материалы																	
				Трубы стальные водогазопровод																	
				оцинкованные ГОСТ 3262-75*																	
БЧ		6		ф 15 × 2.5, м	0.345	0.345	0.345	0.345	0.345	0.345	0.345	0.345	0.345	0.345	0.345	0.345	0.345	0.345	0.345	0.345	
БЧ		7		ф 25 × 2.8, м	1.9		1.9		2.8		2.8		0.16		0.16		0.13		0.13		
БЧ		8		ф 32 × 2.8, м		1.9		1.9		2.8		2.8		0.16		0.16		0.13		0.13	

Рук ота	Раковщик		3.88
Гл инж ота	О цеп		3.88
Ст инж	Костюк		3.88
Проверил	Костюк		3.88

1.188-5.11 05 03 200

Стояк (Ст В1-9 .. Ст. В1-24)

Стадия	Лист	Листов
Р		1

ЦНИИЭП жилища

Инв. № подл. | Подпись и дата | Взам. инв. №

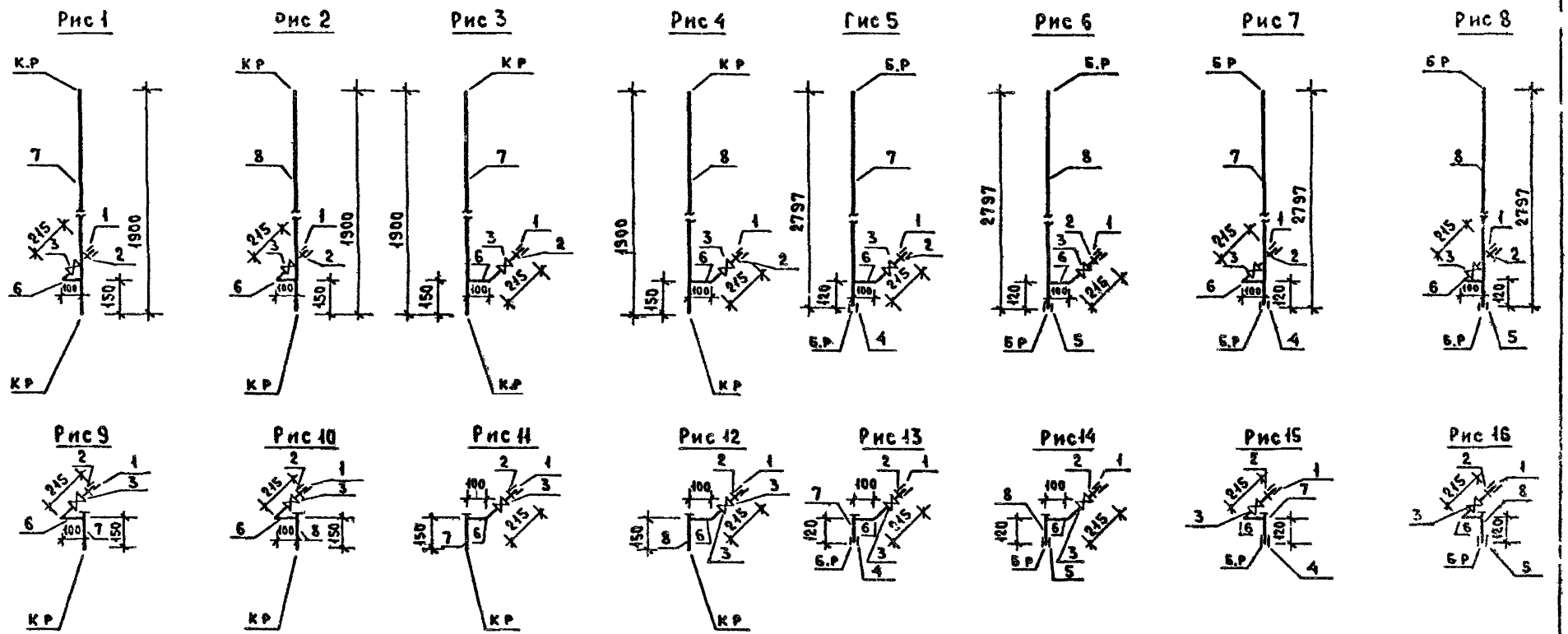

Обозначение	Марка	Рис	Масса, кг
1.188-5.11 05.03.200	Ст В1-9	1	4.8
-01	Ст В1-10	2	6.0
-02	Ст В1-11	3	4.8
-03	Ст В1-12	4	6.0
-04	Ст В1-13	5	6.7
-05	Ст В1-14	6	8.4
-06	Ст В1-15	7	6.7
-07	Ст В1-16	8	8.4
-08	Ст В1-17	9	1.2
-09	Ст В1-18	10	1.25
-10	Ст В1-19	11	1.2
-11	Ст В1-20	12	1.25

Обозначение	Марка	Рис	Масса кг
-12	Ст В1-21	13	1.2
-13	Ст В1-22	14	1.2
-14	Ст В1-23	15	1.2
-15	Ст В1-24	16	1.2

Рук отд	Раковщик		30.8.82
Гл инж отд	Оцеп		30.8.82
Ст инж	Костюк		30.8.82
Проверил	Костюк		30.8.82

1.188-5.11 05.03.200 СБ

Стояк (Ст В1-9.. Ст В1-24)
Сборочный чертеж

Стадия	Масса	Масштаб
Р	см табл	1:20

Лист | Листов 1

ЦНИИЭП жилища

Инв № подл | Подпись и дата | Взам инв. №

Формат	Зона	Поз.	Обозначение	Наименование	Кол на исполн 1.188-5.11 05.03.300								Примечание
					–	-01	-02	-03	-04	-05	-06	-07	
				Документация									
А3			1.188-5.11 05.03.300 СБ	Сборочный чертеж	x	x	x	x	x	x	x	x	
				Стандартные изделия									
БЧ		1		Угольник прямой ø32 ГОСТ 8945-75		2		2		2		2	
БЧ		2		Угольник переходной ø 32×25	2		2		2		2		
				ГОСТ 8947-75									
				Тройник переходной ГОСТ 8949-75									
БЧ		3		ø 25×15	1		1		1		1		
БЧ		4		ø 32×15		1		1		1		1	
				Муфта прямая короткая									
БЧ		5		ГОСТ 8954-75 ø 15	1	1	1	1	1	1	1	1	
БЧ		6		ø 25	1		1		1		1		
БЧ		7		ø 32		1		1		1		1	
БЧ		8		Контргайка ГОСТ 8961-75 ø 15	1	1	1	1	1	1	1	1	
БЧ		9		ø 25	1		1		1		1		
БЧ		10		ø 32		1		1		1		1	
БЧ		11		Вентиль проходной муфтовый									
				бронзовый исп. 2 ГОСТ 9086-74* ø 15	1	1	1	1	1	1	1	1	
				Соединительная муфта СТД-115700 000ТУ									
БЧ		12		ø 25					1		1		
БЧ		13		ø 32						1		1	
				Материалы									
				Трубы стальные водогазопроводные									
				оцинкованные ГОСТ 3262-75*									
БЧ		14		ø 15×2.5, м	0.415	0.415	0.415	0.415	0.415	0.415	0.415	0.415	
БЧ		15		ø 25×2.8, м	1.32		1.32		2.3		2.3		
БЧ		16		ø 32×2.8, м		1.32		1.32		2.3		2.3	

Рук.отд.	Раковщик	[signature]	30.06.82
Гл инж.отд.	О цеп	[signature]	30.3.82
Ст инж	Костюк	[signature]	30.2.82
Проверил	Костюк	[signature]	30.2.82

1.188-5.11 05 03.300

Стояк (Ст Т3-9... Ст Т3-16)

Стадия	Лист	Листов
Р		1

ЦНИИЭП жилища

Инв. № подл. | Подпись и дата | Взам. инв. №

Рис 1 Рис 2 Рис 3 Рис 4 Рис 5 Рис 6 Рис 7 Рис 8

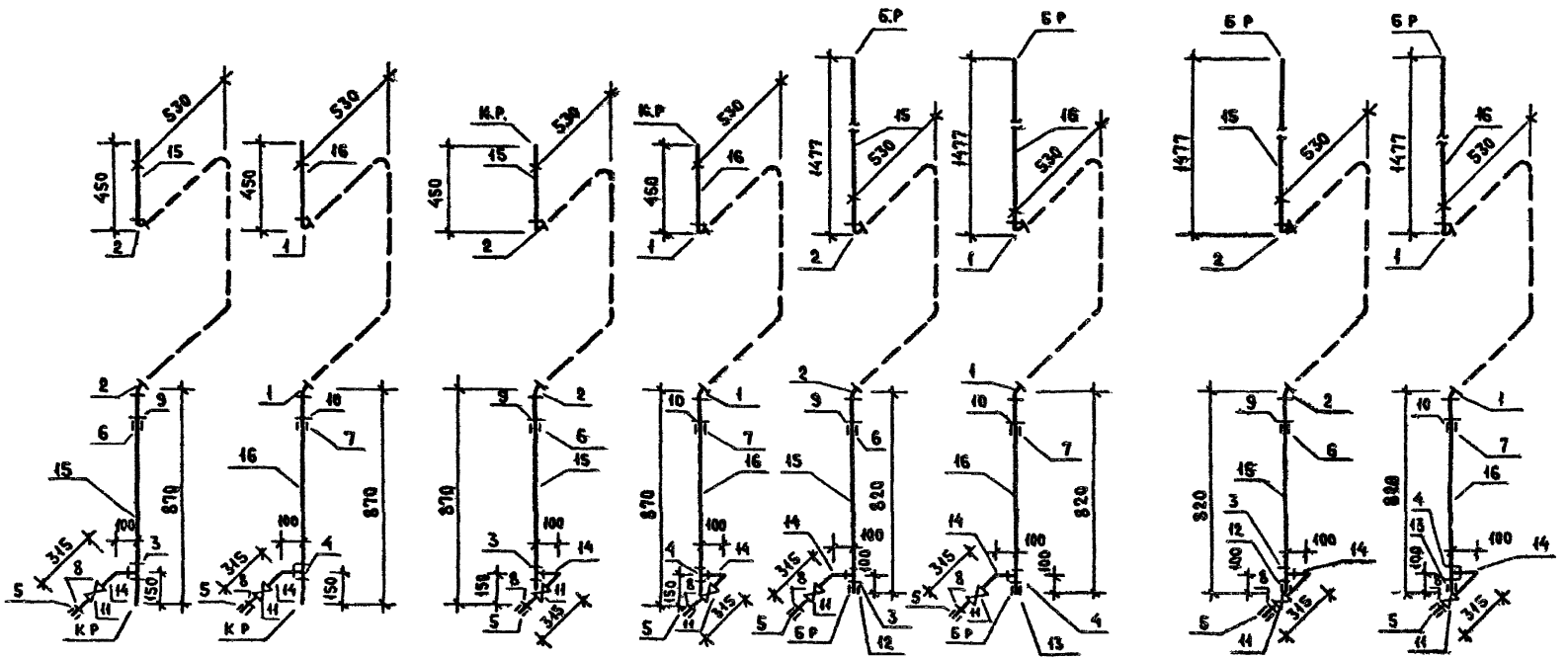

Обозначения	Марка	Рис	Масса, кг
1.188-5.11 05 03 300	Ст Т3-9	1	4.9
-01	Ст Т3-10	2	5.9
-02	Ст Т3-11	3	4.9
-03	Ст Т3-12	4	5.9
-04	Ст Т3-13	5	7.0
-05	Ст Т3-14	6	8.6
-06	Ст Т3-15	7	7.0
-07	Ст Т3-16	8	8.6

1 Пунктиром показан полотенцесушитель (см. 1.188-5.11 00 03 998) Полотенцесушитель присоединяется к уголькику поз 1 и 2.

2 В массе стояка не учтен полотенцесушитель

Рук.отд	Раковщик		30.9.91
Гл.инж.отд	Оцеп		30.9.91
Ст инж	Костюк		30.9.91
Проверил	Костюк		30.9.91

1.188-5.11 05 03.300 СБ

Стояк (Ст Т3-9. Т3-16) Сборочный чертеж

Стадия	Масса	Масштаб
Р	см табл.	1:20
Лист	Листов 1	

ЦНИИЭП жилища

Инв.№ подл. | Подпись и дата | Взам.инв.№

Формат	Зона	Поз	Обозначение	Наименование	Кол на исполн 1188-5.11 05 03 400												Примечание
					–	-01	-02	-03	-04	-05	-06	-07	-08	-09	-10	-11	
				Документация													
А3			1188-5.11 05 03 400 СБ	Сборочный чертеж	x	x	x	x	x	x	x	x	x	x	x	x	
				Стандартные изделия													
БЧ		1		Патрубок ℓ=350 ф50 ГОСТ 6942 4 80	1	1	1	1	1	1							Вариант из чугунных труб и фасонных частей
БЧ		2		Патрубок переходной ф100×50 ГОСТ 6942 6 80	1	1	1	1	1	1							
БЧ		3		Отвод 135° ф50 ГОСТ 6942 9-80			1	1									
БЧ		4		Тройчик прямой ГОСТ 6942 12 80 ф50	1	1	1	1	1	1							
БЧ		5		ф 100	1	1	1	1	1	1							
БЧ		6		Тройник косой 45° ф50 ГОСТ 6942 17 80	1	1	1	1	1	1							
				Материалы													
БЧ		7		Трубы канализационные ГОСТ 6942.3-80													
				ф 50 м	01	0.1	0.25	0 25	0 6	0.6							
				Стандартные изделия													
БЧ		8		Патрубок переходной ф100×50 ГОСТ 22689 6-77							1	1	1	1	1	1	Вариант из полиэтиленовых (ПВП) труб и фасонных частей
БЧ		9		Отвод 135° ф50 ГОСТ 22689 9-77									1	1			
БЧ		10		Тройник прямой ГОСТ 22689 10-77 ф50							1	1	1	1	1	1	
БЧ		11		ф 100							1	1	1	1	1	1	
БЧ		12		Тройник косой 45° ф50 ГОСТ 22689 10-77							1	1	1	1	1	1	
БЧ		13		Заглушка ф50 ГОСТ 22689 16-77							1	1					
БЧ		16		Патрубок ПП 100 ПВП У ГОСТ 22689 7-77							1	1	1	1	1	1	
БЧ		17		Патрубок ПП 50 ПВП Т ГОСТ 22689 7-77							1	1	1	1	1	1	
БЧ		18		Муфта прямая короткая ГОСТ 8954 75 ф40							1	1	1	1	1	1	
				Материалы													
БЧ		19		Труба ст водогазопр оцинк ГОСТ 3262-75*													
				ф 40×3, м							0 08	0 08	0 08	0 08	0 08	0,08	
БЧ		14		Трубы канализацион ГОСТ 22689.3 77													
БЧ		15		ф 50, м							0 7	0 7	0 7	0,7	1 27	1 27	
				ф 100, м							0.08	0 08	0 08	0,08	0 08	0 08	

Рук отд	Раковщик	[signature]	30.2.82
Гл инж отд	Оцеп	[signature]	30.2.82
Ст инж	Костюк	[signature]	30.2.82
Проверил	Костюк	[signature]	30.2.82

1188-5.11 05.03 400

Трубопровод отводной (К1-23 . К1-34)

Стадия	Лист	Листов
Р		1

ЦНИИЭП жилища

Взам инв N | Подпись и дата | Инв и подл

Рис 1

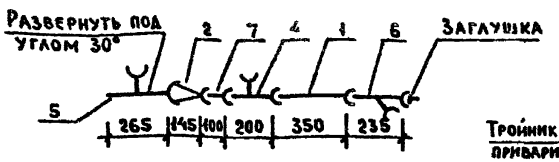

Рис 2

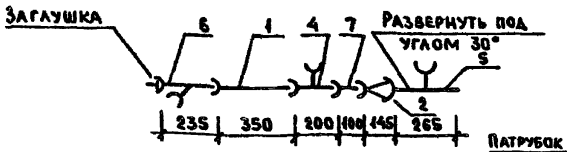

Рис 3

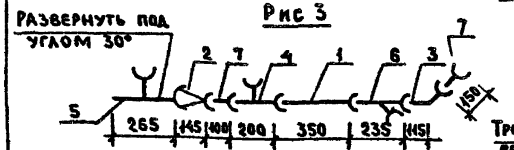

Рис 4

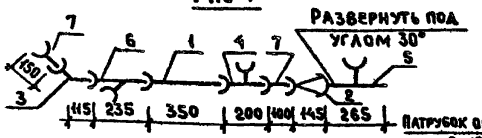

Рис 5

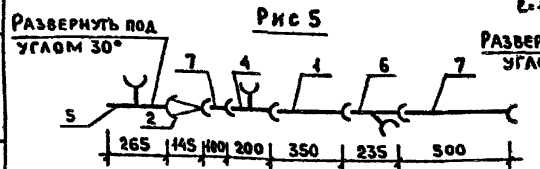

Рис 6

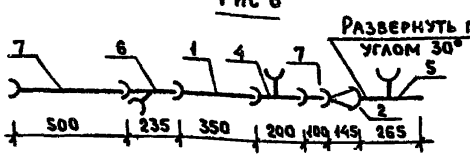

Рис 7

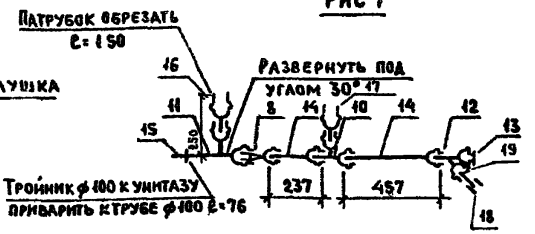

Рис 8

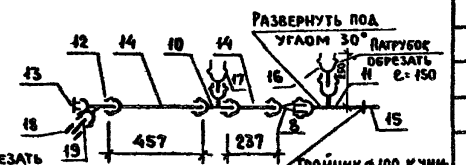

Рис 9

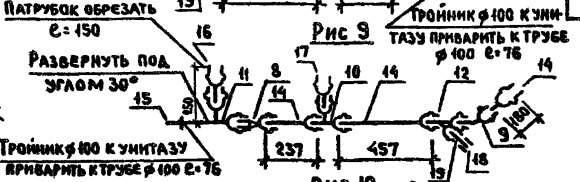

Рис 10

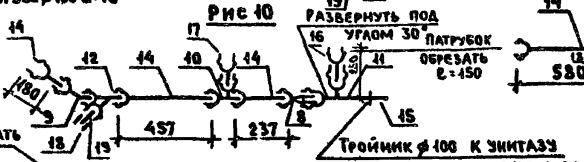

Рис 11

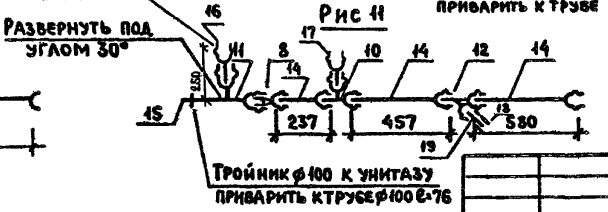

Рис 12



Обозначение	Марка	Рис	Масса кг
1.188-5.11 05.03.400	К1-23	1	18.9
-01	К1-24	2	18.9
-02	К1-25	3	20.5
-03	К1-26	4	20.5
-04	К1-27	5	21.8
-05	К1-28	6	21.8
-06	К1-29	7	2.2
-07	К1-30	8	2.2
-08	К1-31	9	2.3
-09	К1-32	10	2.3
-10	К1-33	11	2.45
-11	К1-34	12	2.45

1 При поставке ванн с пластмассовыми сифонами по ГОСТ 23412-79 для варианта пластмассовых труб, поз 18 и 19 исключить, при этом длину пластмассового сифона принять соответствующей длине.

2 Поз. 2 и 5 (рис 1..6) допускается заменить на тройник прямой переходной по ГОСТ 6942.15-80 с соответствующим изменением длины поз. 7.

3. В варианте пластмассовых трубопроводов трубу поз 19 соединить с пластмассовым тройником с помощью уплотнительного кольца КУП 40×50 ГОСТ 22689.19-77

Рук.отд.	Раковщик		
Гл.инж.отд.	Оцеп		
Ст.инж.	Костюк		
Проверил	Костюк		

1.188-5.11 05.03.400 СБ

Трубопровод отводной (К1-23... К1-34)
Сборочный чертеж

Стадия	Масса	Масштаб
Р	см. табл.	1:20
Лист	Листов 1	

ЦНИИЭП жилища

Инв.№ подл. | Подпись и дата | Взам.инв.№

Формат	Зона	Поз.	Обозначение	Наименование	Кол. на исп. 1.188-5.11 05.03.500								Примечание
					–	-01	-02	-03	-04	-05	-06	-07	
				Документация									
А3			1.188-5.11 05.03.500 СБ	Сборочный чертеж	X	X	X	X	X	X	X	X	
				Стандартные изделия									
Бч		1		Угольник прямой ф15 ГОСТ 8946-75	3	3	2	2	3	3	2	2	
Бч		2		Тройник прямой ф15 ГОСТ 8948-75	1	2	2	2	1	2	2	2	
Бч		3		Муфта прямая короткая ф 15			1	1			1	1	
				ГОСТ 8954-75									
Бч		4		Контргайка ф 15 ГОСТ 8961-75			1	1			1	1	
Бч		5		Вентиль проходной муфтовый									
				бронзовый исп. 1 ГОСТ 9086-74*	1	1	1	1	1	1	1	1	
				Материалы									
Бч		6		Труба стальная водогазопров.									
				оцинкованная ф15×2.5 ГОСТ 3262-75* м	2.3	2.7	2.5	2.9	2.3	2.7	2.5	2.9	
				Прочие материалы									
Бч		7		Гибкая подводка к унитазу									
				ТУ 400-28-469-76	1	1	1	1	1	1	1	1	

Рук. отд.	Раковщик		30.8.91
Гл. инж. отд.	Оцеп		30.8.91
Ст. инж.	Костюк		30.8.91
Проверил	Костюк		30.8.91

1.188-5.11 05.03.500

Подводка (В1-9... В1-16)

Стадия	Лист	Листов
Р		1

ЦНИИЭП жилища

Инв.№ подл. | Подпись и дата | Взам.инв.№

Рис 1

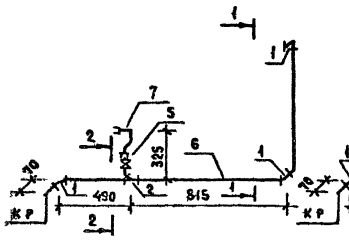

Рис 2

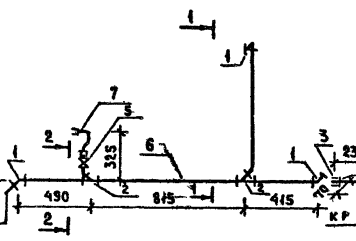

Рис 3

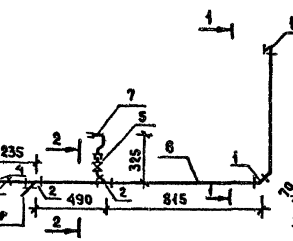

Рис 4

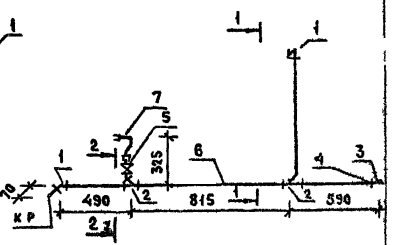

Рис 5

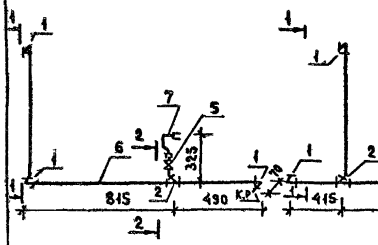

Рис 6

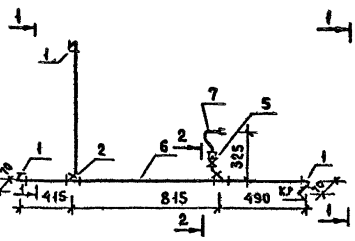

Рис 7

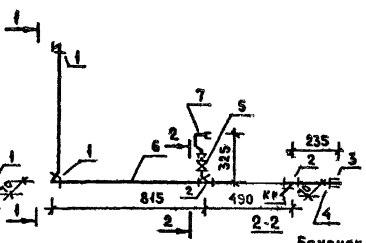

Рис 8

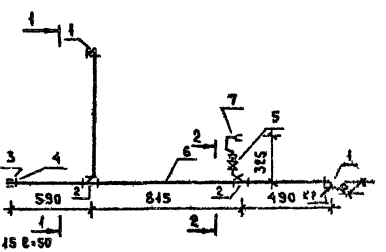

Обозначение	Марка	Рис	Масса, кг
1188-5 II 05 03 500	81-9	1	38
-01	81-10	2	43
-02	81-11	3	41
-03	81-12	4	46
-04	81-13	5	38
-05	81-14	6	43
-06	81-15	7	41
-07	81-16	8	46

1-1

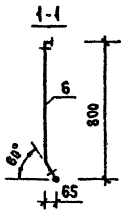

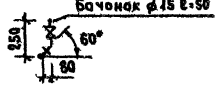

Рук отд	Раковщик		
Гл инжотд	Оцеп		
Ст инж	Костюк		
Проверил	Костюк		

1188-5 II 05 03 500 СБ

Подводка (81-9.. 81-16)

Стадия	Масса	Масштаб
Р	см таб	1:20
Лист	Листов 1	

ЦНИИЭП жилища

Формат	Зона	Поз	Обозначение	Наименование	Кол на исполн. 1.188-5.11 05.03.600								Примечание
					–	-01	-02	-03	-04	-05	-06	-07	
				Документация									
А3			1.188-5.11 0.5.03.600 СБ	Сборочный чертеж	х	х	х	х	х	х	х	х	
				Стандартные изделия									
БЧ		1		Угольник прямой ф15 ГОСТ 8946-75	3	3	3	3	2	2	2	2	
БЧ		2		Тройник прямой ф15 ГОСТ 8948-75		1		1	1	1	1	1	
БЧ		3		Муфта прямая короткая ф 15									
				ГОСТ 8954-75					1	1	1	1	
БЧ		4		Контргайка ф15 ГОСТ 8961-75					1	1	1	1	
				Материалы									
БЧ		5		Труба стальная водогазопроводная									
				оцинкованная ф15×2,5 ГОСТ 3262-75*, м	2.1	2.6	2.1	2.6	2.3	2.75	2.3	2.75	

Инв. № подл. | Подпись и дата | Взам. инв. №

				1.188-5.11 05.03.600	
Рук. отд.	Раковщик		30.12.91	Подводка (ТЗ-9... ТЗ-16)	Стадия: Р; Лист: ; Листов: 1
Гл. инж. отд.	Оцеп		30.12.91		
Ст. инж.	Костюк		30.12.91		ЦНИИЭП жилища
Проверил	Костюк		30.12.91		

Рис 1

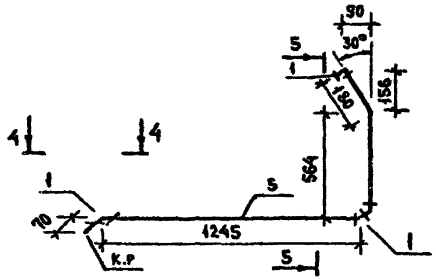

Рис 2

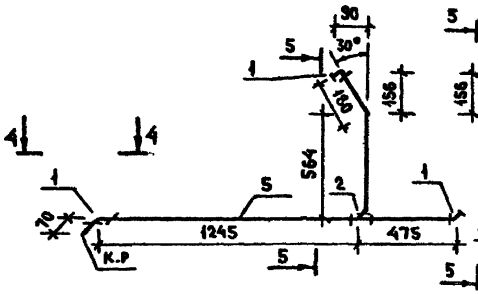

Рис 3

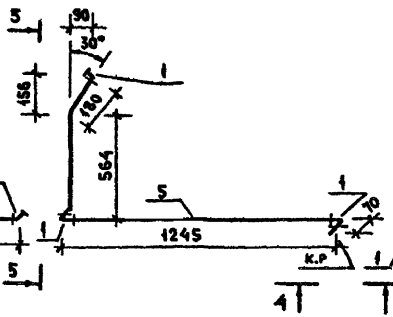

Рис 4

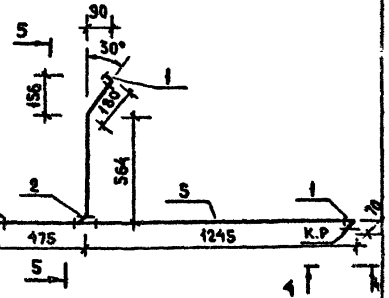

Рис 5

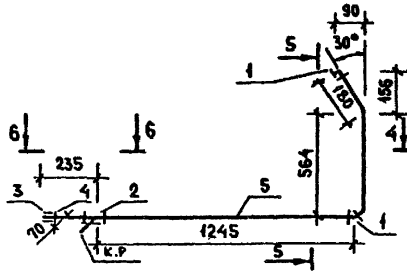

Рис 6

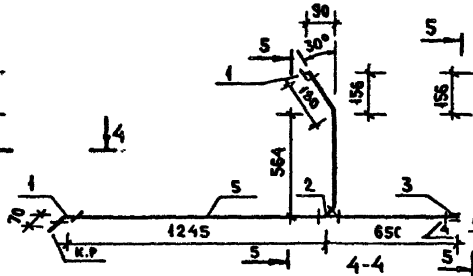

Рис 7

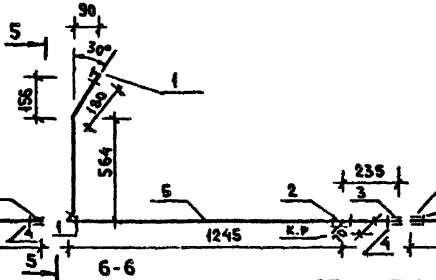

Рис 8

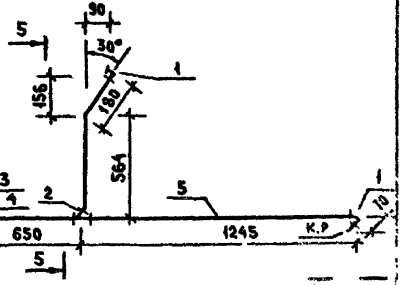

4-4



6-6

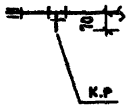

5-5

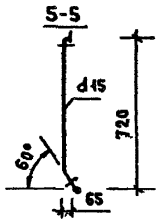

Обозначение	Марка	Рис	Масса, кг
1.188-5.11 05.03.600	ТЗ - 9	1	2.7
-01	ТЗ - 10	2	3.4
-02	ТЗ - 11	3	2.7
-03	ТЗ - 12	4	3.4
-04	ТЗ - 13	5	3.0
-05	ТЗ - 14	6	3.6
-06	ТЗ - 15	7	3.0
-07	ТЗ - 16	8	3.6

Рук.отд.	Раковщик		30.05.92
Гл.инж.ота	Оцеп		30.05.92
Ст инж.	Костюк		30.05.92
Проверил	Костюк		30.05.92

1.188-5.11 05.03.600 СБ

Подводка (ТЗ-9... ТЗ-16)
Сборочный чертеж

Стадия	Масса	Масштаб
Р	см. табл.	1:20
Лист	Листов 1	

ЦНИИЭП жилища

Взам. инв. N | Подпись и дата | Инв. N подл.

Формат	Зона	Поз	Обозначение	Наименование	Кол на исполнение 1188-5- 06 03 000-																			Примечан
					–	-01	-02	-03	-04	-05	-06	-07	-08	-09	-10	-11	-12	-13	-14	-15	-16	-17	-18	-19	-20	
				Документация																				
А3			1188-5.11 06 03 000 СБ	Сборочный чертеж	×	×	×	×	×	×	×	×	×	×	×	×	×	×	×	×	×	×	×	×	×	
				Сборочные единицы																				
А3		1	1188-5 11 05 03 100	Стояк Ст К1-14	1						1						1			1			1			
			-02	Стояк Ст К1-16		1	1					1	1					1	1		1	1		1	1	Чугунные трубы
А3			1188-5 11 04 03 100 04	Стояк Ст К1-5				1						1												
			-06	Стояк Ст К1-7					1	1					1	1										
А3			1188-5 11 05.03 100 03	Стояк Ст К1-17	×						×						×			×			×			Вариант полиэтиленовых труб
			-05	Стояк Ст К1-19		×	×					×	×					×	×		×	×		×	×	
А3			1188-5.11 04 03.100.11	Стояк Ст К1-12				×						×												
			-12	Стояк Ст К1-13					×	×					×	×										
А3		2	1188-5.11 05 03.200.02	Стояк Ст В1-11	1	1		1	1								1	1		1	1					
			-10	Стояк Ст В1-19			1			1									1			1				
			-03	Стояк Ст В1-12							1	1		1	1								1	1		Стояки соединяются вставками
			-11	Стояк Ст В1-20									1			1									1	
А3		9	1188-5 11 00.03.700	Вставка монтажная Вс-1	1	1		1	1								1	1		1	1					
			-01	Вставка монтажная Вс-2							1	1		1	1								1	1		
А3		2	1188-5 11 05.03.200-04	Стояк Ст В1-13	×	×		×	×								×	×		×	×					
			-12	Стояк Ст В1-21			×			×									×			×				Вариант соединения стояков соединительными муфтами
			-05	Стояк Ст В1-14							×	×		×	×								×	×		
			-13	Стояк Ст В1-22									×			×									×	
А3		3	1188-5 11 05 03 300	Стояк Ст Т3-9	1	1	1	1	1	1							1	1	1	1	1	1				
			-01	Стояк Ст Т3-10							1	1	1	1	1	1							1	1	1	Стояки соединяются вставками
А3		18	1188-5.11 00 03.700 02	Вставка монтажная Вс-3	1	1		1	1								1	1		1	1					
			-03	Вставка монтажная Вс-4							1	1		1	1								1	1		
А3		3	1188-5.11 05.03.300 04	Стояк Ст Т3-13	×	×	×	×	×	×							×	×	×	×	×	×				Вариант соединения стояков соединительными муфтами
			-05	Стояк Ст Т3-14							×	×	×	×	×	×							×	×	×	

Знаком „×" отмечены составные части санитарно-технического оборудования кабин, применяемые, как варианты исполнений соответствующих составных частей основного варианта

Рук отд	Раковщик		
Гл инж отд	Оцеп		
Ст инж	Костюк		
Проверил	Костюк		

1188-5 11 06 03 000

Оборудование санитарно-техническое кабины ЗСК 24 пр

Стадия	Лист	Листов
Р	1	6

ЦНИИЭП жилища

Инв № подл. | Подпись и дата | Взам инв №

Формат	Зона	Поз	Обозначение		Наименование	Кол. на исполнение 1.188-5.11 06.03.000-			Примечание
						-21	-22	-23	
					Документация				
А3			1.188-5.11	06.03.000 СБ	Сборочный чертеж	х	х	х	
					Сборочные единицы				
А3		1	1.188-5.11	05.03.100	Стояк Ст К1-14	1			Чугунные трубы
				-02	Стояк Ст К1-16		1	1	
А3			1.188-5.11	01.03.100 -04	Стояк Ст К1-5				
				-06	Стояк Ст К1-7				
А3			1.188-5.11	05.03.100 -03	Стояк Ст К1-17	х			Вариант полиэтиленовых труб
				-05	Стояк Ст К1-19		х	х	
А3			1.188-5.11	01.03.100.11	Стояк Ст К1-12				
				-12	Стояк Ст К1-13				
А3		2	1.188-5.11	05.03.200 -02	Стояк Ст В1-11				Стояки соединяются вставками
				-10	Стояк Ст В1-19	1	1		
				-03	Стояк Ст В1-12			1	
				-11	Стояк ст В1-20		1		
А3		9	1.188-5.11	00.03.700.01	Вставка монтажная. Вс-1	1	1		
А3		2	1.188-5.11	05.03.200 -04	Стояк Ст В1-13				Вариант соединения стояков соединительными муфтами
				-12	Стояк Ст В1-21				
				-05	Стояк Ст В1-14	х	х		
				-13	Стояк Ст В1-22			х	
А3		3	1.188-5.11	05.03.300	Стояк Ст Т3-9				
				-01	Стояк Ст Т3-10	1	1	1	Стояки соединяются вставками
А3		9	1.188-5.11	00.03.700.03	Вставка монтажная Вс-4	1	1		
А3		3	1.188-5.11	05.03.300.04	Стояк Ст Т3-13				Вариант соединения стояков соединительными муфтами
				-05	Стояк Ст Т3-14	х	х	х	

Инв.№ подл. | Подпись и дата | Взам. инв. №

Формат	Зона	Поз	Обозначение	Наименование	Кол. на исполнение 1.188-5.11 .03 000-																			Примечание
					-	-01	-02	-03	-04	-05	-06	-07	-08	-09	-10	-11	-12	-13	-14	-15	-16	-17	-18	-19	-20	
А3		4	1.188-5.11 05.03.400	Трубопровод отводной К1-23	1	1	1	1	1	1	1	1	1	1	1	1										Чугунные трубы
			-02	Трубопровод отводной К1-25													1	1	1				1	1	1	
			-04	Трубопровод отводной К1-27																1	1	1				
			-06	Трубопровод отводной К1-29	х	х	х	х	х	х	х	х	х	х	х	х										Вариант полиэтиленовых труб
			-08	Трубопровод отводной К1-31													х	х	х				х	х	х	
			-10	Трубопровод отводной К1-33																х	х	х				
А3		5	1.188-5.11 05.03.500	Подводка В1-9	1	1	1				1	1	1													
			-02	Подводка В1-11				1	1	1				1	1	1										
			-01	Подводка В1-10													1	1	1				1	1	1	
			-03	Подводка В1-12																1	1	1				
А3		6	1.188-5.11 05.03.600	Подводка Т3-9	1	1	1				1	1	1													
			-04	Подводка Т3-13				1	1	1				1	1	1										
			-01	Подводка Т3-10													1	1	1				1	1	1	
			-05	Подводка Т3-14																1	1	1				
А3		7	1.188-5.11 00.03.900	Полотенцесушитель	1	1	1	1	1	1	1	1	1	1	1	1	1	1	1	1	1	1	1	1	1	
А3		8	1.188-5.11 00.03.800	Патрубок вентиляционный ВП-1	1	1	1	1	1	1	1	1	1	1	1	1	1	1	1	1	1	1	1	1	1	
			-01	Патрубок вентиляционный ВП-2	1	1	1	1	1	1	1	1	1	1	1	1	1	1	1	1	1	1	1	1	1	
			-02	Патрубок вентиляционный ВП-3	1	1	1	1	1	1	1	1	1	1	1	1	1	1	1	1	1	1	1	1	1	
				Детали																						
Б4		13		Гильза, труба стальная водо-																						
				газопроводная черная ℓ=320 мм																						
				ГОСТ 3262-75*																						
				ф 40×3	2	2	2	2	2	2							2	2	2	2	2	2				
				ф 50×3							2	2	2	2	2	2							2	2	2	

Инв. № подл. | Подпись и дата | Взам. инв. №

Формат	Зона	Поз	Обозначение	Наименование	Кол на исполнение 1.188-5.11 06.03.000-			Примечание
					-21	-22	-23	
А3		4	1.188-5 11 05 03 400	Трубопровод отводной К1-23				чугунные трубы
			-02	Трубопровод отводной К1-25				
			-04	Трубопровод отводной К1-27	1	1	1	
			-06	Трубопровод отводной К1-29				Вариант применения в ИТП
			-08	Трубопровод отводной К1-31				
			-10	Трубопровод отводной К1-33	х	х	х	
А3		5	1.188-5 11 05 03 500	Подводка В1-9				
			-02	Подводка В1-11				
			-01	Подводка В1-10				
			-03	Подводка В1-12	1	1	1	
А3		6	1.188 5 11 05 03 600	Подводка Т3-9				
			04	Подводка Т3-13				
			-01	Подводка Т3-10				
			-05	Подводка Т3-14	1	1	1	
А3		7	1.188-5 11 00.03 900	Полотенцесушитель	1	1	1	
А3		8	1.188-5 11 00 03-800	Патрубок вентиляционный ВП 1	1	1	1	
			-01	Патрубок вентиляционный ВП-2	1	1	1	
			-02	Патрубок вентиляционный ВП-3	1	1	1	
				Детали				
БЧ		13		Гильза, труба стальная водогазопроводная черная L=320 мм				
				ГОСТ 3262-75* ф 50×3	2	2	2	

Формат	Зона	Поз	Обозначение	Наименование	Кол на исполнение 1.188-5.11 06 03 000-																				Примечание
					—	-01	-02	-03	-04	-05	-06	-07	-08	-09	-10	-11	-12	-13	-14	-15	-16	-17	-18	-19	-20	
				Стандартные изделия																					
БЧ		10		Унитаз тарельчатый с цельно-																					
				отлитой полочкой и косым вы-																					
				пуском ТП КВ ГОСТ 22847 77	1	1	1	1	1	1	1	1	1	1	1	1	1	1	1	1	1	1	1	1	
БЧ		14		Бачок смывной и арматура к ним																					
				ГОСТ 21485 5-76	1	1	1	1	1	1	1	1	1	1	1	1	1	1	1	1	1	1	1	1	
БЧ		11		Ванна чугунная эмалирован-																					
				ная типа ПВ-1 разм. 1300×750мм																					
				с сифоном, переливом и выпус-																					
				ком ГОСТ 1154-80, ГОСТ 23412 79	1	1	1	1	1	1	1	1	1	1	1	1	1	1	1	1	1	1	1	1	
БЧ		12		Умывальник полукруглый																					
				размером 550×420 мм с																					
				сифоном, выпуском и																					
				кронштейнами ГОСТ 23759-79,																					
				ГОСТ 23412 79, ГОСТ 1153-76	1	1	1	1	1	1	1	1	1	1	1	1	1	1	1	1	1	1	1	1	
БЧ		15		Смеситель общий для ванны																					
				и умывальника с душевой сет-																					
				кой на гибком шланге																					
				СМ-ВУ-ША ГОСТ 19874-74*	1	1	1	1	1	1	1	1	1	1	1	1	1	1	1	1	1	1	1	1	
БЧ		16		Вентиляционная решетка пласт-																					
				массовая ГОСТ 13448-82	1	1	1	1	1	1	1	1	1	1	1	1	1	1	1	1	1	1	1	1	

Инв. № подл. | Подпись и дата | Взам. инв. №

Формат	Зона	Поз	Обозначение	Наименование	Кол. на исполнение -21	-22	-23	Примечание
				Стандартные изделия				
БЧ		10		Унитаз тарельчатый с цельно-отлитой полочкой и косым выпуском				
				ТП-КВ ГОСТ 22847-77	1	1	1	
БЧ		14		Бачок смывной и арматура к ним				
				ГОСТ 21485.5-76	1	1	1	
БЧ		11		Ванна чугунная эмалированная типа 1В-1 разм. 1700×750 мм				
				с сифоном, переливом и выпуском ГОСТ 1954-80, ГОСТ 23412-79	1	1	1	
БЧ		12		Умывальник полукруглый				
				размером 550×420 мм с				
				сифоном, выпуском и				
				кронштейнами ГОСТ 23755-79,				
				ГОСТ 23412-79, ГОСТ 1053-76.	1	1	1	
БЧ		15		Смеситель общий для ванны				
				умывальника с душевой сет-				
				кой на гибком шланге				
				СМ-80-ША, ГОСТ 19974-74*	1	1	1	
БЧ		16		Вентиляционная решетка пласт-				
				массовая ГОСТ 13448-82	1	1	1	

Инв.№ подл. | Подпись и дата | Взам. инв.№

Рис 1

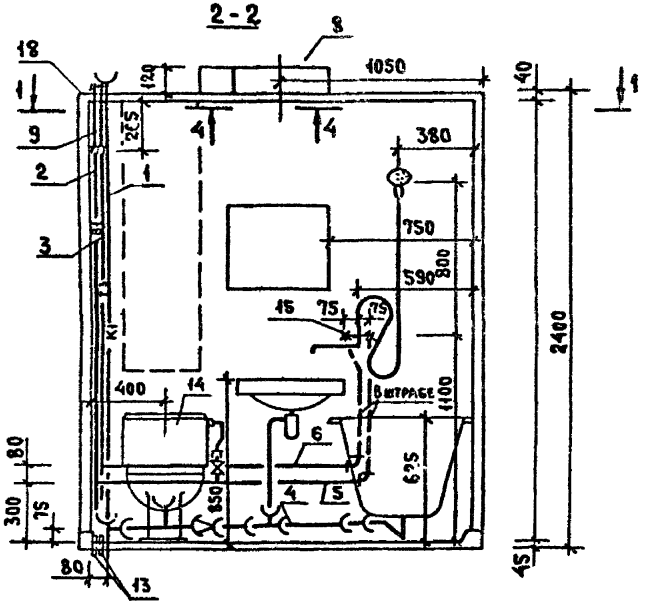

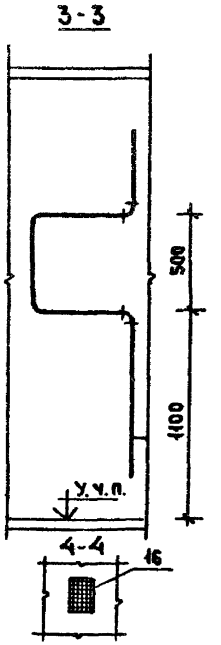

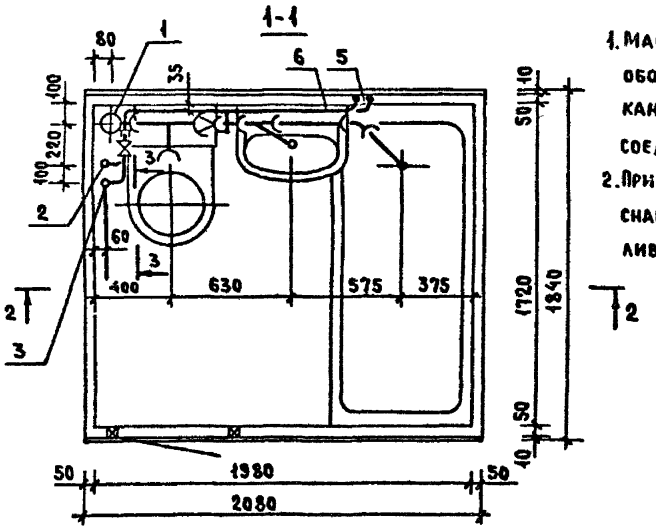

1. Масса санитарно-технического оборудования кабин определена для канализации из чугунных труб и варианта соединения стояков водоснабжения вставками.
2. При варианте соединения стояков водоснабжения вставками поз. 9 и 18 устанавливается на строящемся объекте.

Обозначение	Марка	Рис	Масса кг
1.188-5.11 06.03.000	3СК24пр-01	1	259.0
-01	3СК24пр-01Р		264.0
-02	3СК24пр-01В		257.0
-06	3СК24пр-02		264.0
-07	3СК24пр-02Р		268.0
-08	3СК24пр-02В		260.0
-03	3СК24пр-11	2	260.0
-04	3СК24пр-11Р		265.0
-05	3СК24пр-11В		258.0
-09	3СК24пр-12		265.0
-10	3СК24пр-12Р		269.0
-11	3СК24пр-12В		261.0
-12	3СК24пр-21	3	262.0
-13	3СК24пр-21Р		267.0
-14	3СК24пр-21В		260.0
-18	3СК24пр-22		266.0
-19	3СК24пр-22Р		271.0
-20	3СК24пр-22В		263.0
-15	3СК24пр-31	4	264.0
-16	3СК24пр-31Р		268.0
-17	3СК24пр-31В		262.0
-21	3СК24пр-32		268.0
-22	3СК24пр-32Р		273.0
-23	3СК24пр-32В		264.0

Рук.отд.	Раковщик		30.9.82
Гл.инж.отд.	Оцеп		30.9.82
Ст.инж.	Костюк		30.9.82
Проверил	Костюк		30.9.82

1.188-5.11 06.03.000 СБ

Оборудование санитарно-техническое кабины 3СК24пр
Сборочный чертеж

Стадия	Масса	Масштаб
Р	см табл.	1:25

Лист 1 | Листов 2

ЦНИИЭП жилища

Инв. N подл. | Подпись и дата | Взам. инв. N

Рис 2

Остальное - см рис 1

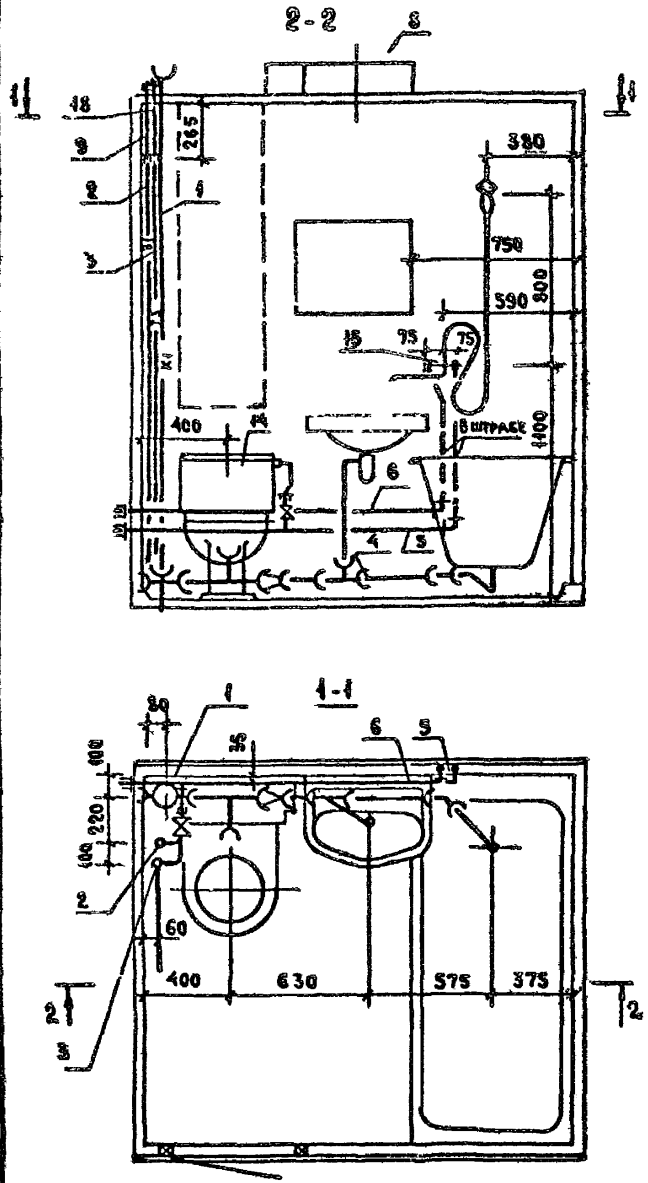

Рис 3

Остальное - см рис 1

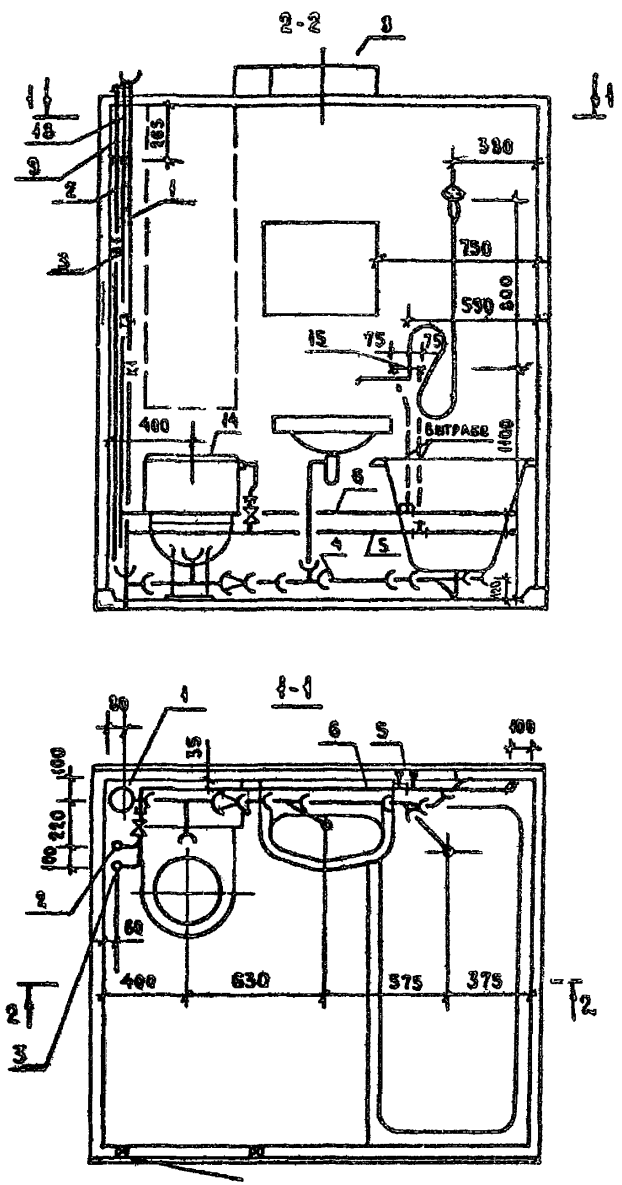

Рис 4

Остальное - см рис 1

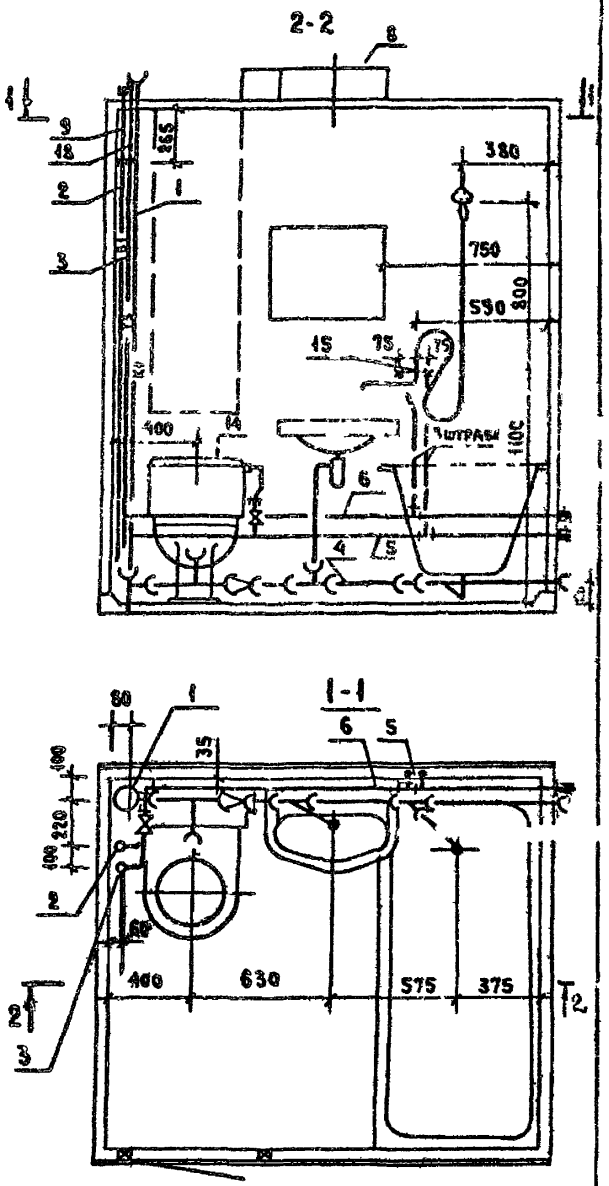

Инв. № подл. | Подпись и дата | Взам. инв. №

Формат	Зона	Поз	Обозначение	Наименование	Код на исполнение 1.188-5.11 07.03.000-																			Примечание
					--	-01	-02	-03	-04	-05	-06	-07	-08	-09	-10	-11	-12	-13	-14	-15	-16	-17			
				Документация																				
А3			1.188-5.11	07.03.000 СБ Сборочный чертеж	х	х	х	х	х	х	х	х	х	х	х	х	х	х	х	х	х	х			
				Сборочные единицы																				
А3		1	1.188-5.11	05.03.100 Стояк Ст К1-14	1			1			1			1			1			1					Чугунные трубы
				-01 Стояк Ст К1-15		1	1		1	1		1	1		1	1		1	1		1	1			
				-03 Стояк Ст К1-17	х			х			х			х			х			х					Вариант полиэтиленовых труб
				-04 Стояк Ст К1-18		х	х		х	х		х	х		х	х		х	х		х	х			
А3		2	1.188-5.11	05.03.200 Стояк Ст В1-9	1	1					1	1		1	1										Стояки соединяются вставками
				-08 Стояк Ст В1-17			1						1			1									
				-01 Стояк Ст В1-10				1	1								1	1		1	1				
				-09 Стояк Ст В1-18						1									1			1			
А3		9	1.188-5.11	00.03.700 Вставка монтажная Вс-1	1	1					1	1		1	1										
				-01 Вставка монтажная Вс-1				1	1								1	1		1	1				
А3		2	1.188-5.11	05.03.200.06 Стояк Ст В1-15	х	х					х	х		х	х										Вариант соединения стояков соединительными муфтами
				-14 Стояк Ст В1-23			х						х			х									
				-07 Стояк Ст В1-16				х	х								х	х		х	х				
				-15 Стояк Ст В1-24						х									х			х			
А3		3	1.188-5.11	05.03.300.02 Стояк Ст Т3-11	1	1	1				1	1	1	1	1	1									Стояки соединяются вставками
				-03 Стояк Ст Т3-12				1	1	1							1	1	1	1	1	1			
А3		18	1.188-5.11	00.03.700.02 Вставка монтажная Вс-3	1	1					1	1		1	1										
				-03 Вставка монтажная Вс-4				1	1								1	1		1	1				
А3		3	1.188-5.11	05.03.300.06 Стояк Ст Т3-15	х	х	х				х	х	х	х	х	х									Вариант соединения стояков соединительными муфтами
				-07 Стояк Ст Т3-16				х	х	х							х	х	х	х	х	х			

Знаком „Х" отмечены составные части санитарно-технического оборудования кабин, применяемые, как варианты исполнений соответствующих составных частей основного варианта.

Рук. отд.	Раковщик		30.12.87
Гл. инж. отд.	Оцеп		30.12.87
Ст. инж.	Костюк		30.12.87
Проверил	Костюк		30.12.87

1.188-5.11 07.03.000

Оборудование санитарно-техническое кабины 4СК24л

Стадия	Лист	Листов
Р	1	8

ЦНИИЭПжилища

Взам. инв. N | Подпись и дата | Инв. N подл.

Формат	Зона	Поз.	Обозначение	Наименование	Кол на исполнение 1.188-5.11 07.03.000- —	-01	-02	-03	-04	-05	-06	-07	-08	-09	-10	-11	-12	-13	-14	-15	-16	-17	Примечание
А3		4	1.188-5.11 05.03.400.01	Трубопровод отводной К1-24	1	1	1	1	1	1													Чугунные трубы
			-03	Трубопровод отводной К1-26							1	1	1				1	1	1				
			-05	Трубопровод отводной К1-28										1	1	1				1	1	1	
			-07	Трубопровод отводной К1-30	х	х	х	х	х	х													Вариант полиэтиленовых труб
			-09	Трубопровод отводной К1-32							х	х	х				х	х	х				
			-11	Трубопровод отводной К1-34										х	х	х				х	х	х	
А3		5	1.188-5.11 05.03.500.04	Подводка В1-13	1	1	1	1	1	1													
			-05	Подводка В1-14							1	1	1				1	1	1				
			-07	Подводка В1-16										1	1	1				1	1	1	
А3		6	1.188-5.11 05.03.600.02	Подводка Т3-11	1	1	1	1	1	1													
			-03	Подводка Т3-12							1	1	1				1	1	1				
			-07	Подводка Т3-16										1	1	1				1	1	1	
А3		7	1.188-5.11 00.03.900	Полотенцесушитель	1	1	1	1	1	1	1	1	1	1	1	1	1	1	1	1	1	1	
А3		8	1.188-5.11 00.03.800	Патрубок вентиляционный ВП-1	1	1	1	1	1	1	1	1	1	1	1	1	1	1	1	1	1	1	
			-01	Патрубок вентиляционный ВП-2	1	1	1	1	1	1	1	1	1	1	1	1	1	1	1	1	1	1	
			-02	Патрубок вентиляционный ВП-3	1	1	1	1	1	1	1	1	1	1	1	1	1	1	1	1	1	1	
				Детали																			
Б4		13		Гильза, труба стальная водогазопроводная черная ℓ=320 мм ГОСТ 3262-75*																			
				ф40×3	2	2	2				2	2	2	2	2	2							
				ф50×3				2	2	2							2	2	2	2	2	2	

Инв. № подл. | Подпись и дата | Взам. инв. №

Форма	Зона	Поз	Обозначение	Наименование	Кол на исполнение 1188-5 11 07.03 000-																			Примечание
					—	-01	-02	-03	-04	-05	-06	-07	-08	-09	-10	-11	-12	-13	-14	-15	-16	17			
				Стандартные изделия																				
БЧ		10		Унитаз тарельчатый с цельно от-																				
				литой полочкой и косым выпуском																				
				ТП- КВ ГОСТ 22847-77	1	1	1	1	1	1	1	1	1	1	1	1	1	1	1	1	1			
БЧ		14		Бачок смывной и арматура к ним																				
				ГОСТ 21485 S-76	1	1	1	1	1	1	1	1	1	1	1	1	1	1	1	1	1			
БЧ		11		Ванна чугунная эмалирован																				
				ная типа ПВ-1 размером 1700×750 мм																				
				с сифоном, переливом и выпус-																				
				ком ГОСТ 1154-80, ГОСТ 23412-79	1	1	1	1	1	1	1	1	1	1	1	1	1	1	1	1	1			
БЧ		12		Умывальник полукруглый																				
				размером 550×420 мм с																				
				сифоном, выпуском и																				
				кронштейнами ГОСТ 23759-79,																				
				ГОСТ 23412-79, ГОСТ 1153-76	1	1	1	1	1	1	1	1	1	1	1	1	1	1	1	1	1			
БЧ		15		Смеситель общий для ванны																				
				и умывальника с душевой сетко-																				
				на гибком шланге СМ-ВУ-Ш4																				
				ГОСТ 19304-74*	1	1	1	1	1	1	1	1	1	1	1	1	1	1	1	1	1			
БЧ		16		Вентиляционная решетка пласт-																				
				массовая ГОСТ 13448-82	1	1	1	1	1	1	1	1	1	1	1	1	1	1	1	1	1			

Рис 1

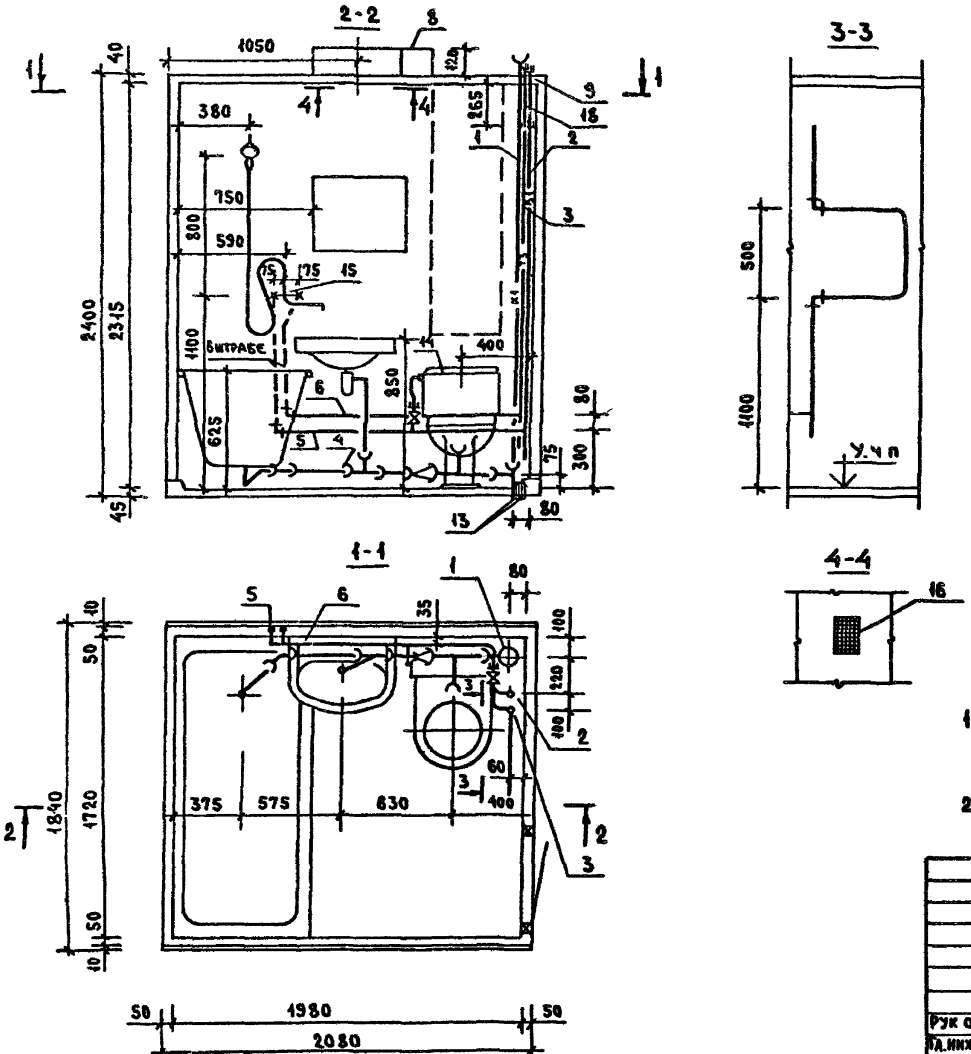

Обозначение	Марка	Рис	Масса кг
1.188-5.11 07.03.000	4СК 24л-01	1	259.0
-01	4СК 24л-01Р		264.0
-02	4СК 24л-01В		257.0
-03	4СК 24л-02		264.0
-04	4СК 24л-02Р		268.0
-05	4СК 24л-02В		260.0
-06	4СК 24л-21	2	262.0
-07	4СК 24л-21Р		267.0
-08	4СК 24л-21В		260.0
-12	4СК 24л-22		266.0
-13	4СК 24л-22Р		271.0
-14	4СК 24л-22В		263.0
-09	4СК 24л-31	3	264.0
-10	4СК 24л-31Р		268.0
-11	4СК 24л-31В		262.0
-15	4СК 24л-32		268.0
-16	4СК 24л-32Р		273.0
-17	4СК 24л-32В		264.0

1. Масса санитарно-технического оборудования кабин [illegible] на для канализации из чугунных труб и варианта соединения стояков водоснабжения вставками.
2. При варианте соединения стояков водоснабжения вставками поз. 9 и 18 устанавливается на строящемся объекте

Рук отд	Раковщик		30.8.82
Гл. инж отд	Оцеп		30.8.82
Ст. инж.	Костюк		30.8.82
Проверил	Костюк		30.8.82

1.188-5.11 07.03.000 СБ

Оборудование санитарно-техническое кабины 4СК24л
Сборочный чертеж

Стадия	Масса	Масштаб
Р	см таба	1:25

Лист 1 Листов 2

ЦНИИЭП жилища

Инв. № подл. | Подпись и дата | Взам. инв. №

Рис 2

ОСТАЛЬНОЕ - СМ. РИС 1

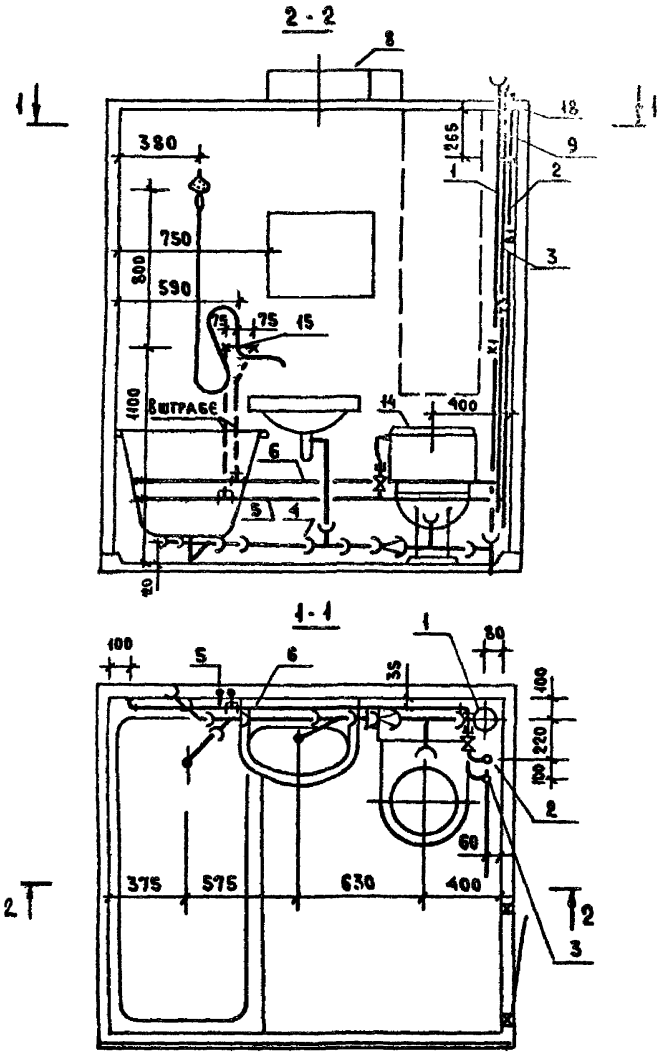

Рис 3

ОСТАЛЬНОЕ - СМ. РИС. 1

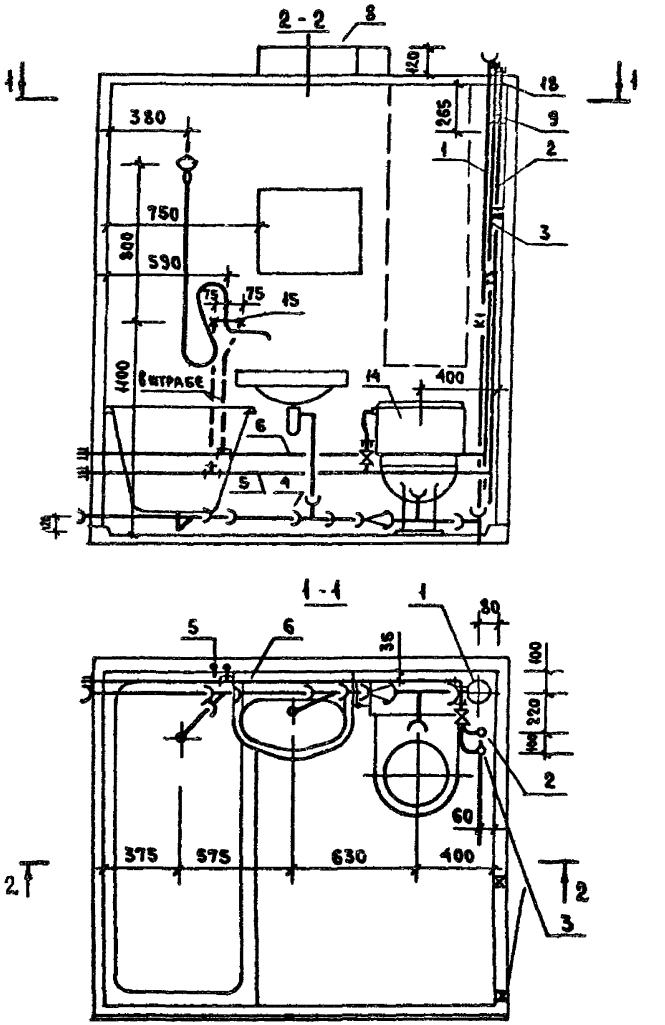

Формат	Поз.	Обозначение		Наименование	Код на исполн. 1.188-5.11 08.03.000 —	-01	-02	-03	-04	05	-06	-07	-08	-09	-10	-11	-12	-13	-14	-15	-16	17	Примечание
				Документация																			
А3		1.188-5.11	08.03.000	Сборочный чертеж	Х	Х	Х	Х	Х	Х	Х	Х	Х	Х	Х	Х	Х	Х	Х	Х	Х	Х	
				Сборочные единицы																			
А3	1	1.188-5.11	05.03.100	Стояк Ст К1-14	1			1			1			1			1			1			чугунные трубы
			-02	Стояк Ст К1-16		1	1		1	1		1	1		1	1		1	1		1	1	
			-03	Стояк Ст К1-17	Х			Х			Х			Х			Х			Х			вариант полиэтиленовых труб
			05	Стояк Ст К1-19		Х	Х		Х	Х		Х	Х		Х	Х		Х	Х		Х	Х	
А3	2	1.188-5.11	05.03.200.02	Стояк Ст В1-11	1	11					1	1		1	1								
			10	Стояк Ст В1-19			1						1			1							Стояки соединяются вставками
			-03	Стояк Ст В1-12				1	1								1	1		1	1		
			-11	Стояк Ст В1-20						1									1			1	
А3	9	1.188 5.11	00.03.700	Вставка монтажная Вс-1	1	1					1	1		1	1								
			-01	Вставка монтажная Вс-2				1	1								1	1		1	1		
А3	2	1.188 5.11	05.03.200.04	Стояк Ст В1-13	Х	Х					Х	Х		Х	Х								Вариант соединения стояков соединительными муфтами
			-12	Стояк Ст В1-21			Х						Х			Х							
			-05	Стояк Ст В1-14				Х	Х								Х	Х		Х	Х		
			-13	Стояк Ст В1-22						Х									Х			Х	
А3	3	1.188-5.11	05.03.300	Стояк Ст Т3-9	1	1	1				1	1	1	1	1	1							
			-01	Стояк Ст Т3-10				1	1	1							1	1	1	1	1	1	Стояки соединяются вставками
А3	18	1.188-5.11	00.03.700.02	Вставка монтажная Вс-3	1	1					1	1		1	1								
			-03	Вставка монтажная Вс-4				1	1								1	1		1	1		
А3	3	1.188-5.11	05.03.300 04	Стояк Ст Т3-13	Х	Х	Х				Х	Х	Х	Х	Х	Х							Вариант соединения стояков соединительными муфтами
			-05	Стояк Ст Т3-14				Х	Х	Х							Х	Х	Х	Х	Х	Х	

Знаком „Х" отмечены составные части санитарно-технического оборудования кабин, применяемые, как варианты исполнений соответствующих составных частей основного варианта

Инв. № подл. | Подпись и дата | Взам. инв. №

Рук. отд.	Раковщик		30.12.82
Гл. инж. отд.	Оцеп		30.12.82
Ст. инж.	Костюк		30.12.82
Проверил	Костюк		30.12.82

1.188-5.11 08.03.000

Оборудование санитарно-техническое кабины 4СК 24 пр

Стадия	Лист	Листов
Р	1	3

ЦНИИЭП жилища

Формат	Поз	Обозначение	Наименование	Кол. на исполнение 1.188-5.11 08.03.000-																		Примечание
				—	-01	-02	-03	-04	-05	-06	-07	-08	-09	-10	-11	-12	-13	-14	-15	-16	-17	
А3	4	1.188-5.11 05.03.400	Трубопровод отводной К1-23	1	1	1	1	1	1													Чугунные трубы
		-02	Трубопровод отводной К1-25							1	1	1				1	1	1				
		-04	Трубопровод отводной К1-27										1	1	1				1	1	1	
		-06	Трубопровод отводной К1-29	X	X	X	X	X	X													Вариант полиэтиленовых труб
		-08	Трубопровод отводной К1-31							X	X	X				X	X	X				
		-10	Трубопровод отводной К1-33										X	X	X				X	X	X	
А3	5	1.188-5.11 05.03.500	Подводка В1-9	1	1	1	1	1	1													
		-01	Подводка В1-10							1	1	1				1	1	1				
		-03	Подводка В1-12										1	1	1				1	1	1	
А3	6	1.188-5.11 05.03.600	Подводка Т3-9	1	1	1	1	1	1													
		-01	Подводка Т3-10							1	1	1				1	1	1				
		-05	Подводка Т3-14										1	1	1				1	1	1	
А3	7	1.188-5.11 00.03.900	Полотенцесушитель	1	1	1	1	1	1	1	1	1	1	1	1	1	1	1	1	1	1	
А3	8	1.188-5.11 00.03.800	Патрубок вентиляционный ВП-1	1	1	1	1	1	1	1	1	1	1	1	1	1	1	1	1	1	1	
		-01	Патрубок вентиляционный ВП-2	1	1	1	1	1	1	1	1	1	1	1	1	1	1	1	1	1	1	
		-02	Патрубок вентиляционный ВП-3	1	1	1	1	1	1	1	1	1	1	1	1	1	1	1	1	1	1	
			Детали																			
Бч	13		Гильза, труба стальная водогазопроводная черная ℓ=320мм ГОСТ 3262-75*																			
			ф 40×3	2	2	2				2	2	2	2	2	2							
			ф 50×3				2	2	2							2	2	2	2	2	2	

Инв. № подл. | Подпись и дата | Взам. инв. №

Формат	Зона	Поз.	Обозначение	Наименование	Кол. на исполнение 1.188-5.11 08.03.000-																		Примечания
					—	-01	-02	-03	-04	-05	-06	-07	-08	-09	-10	-11	-12	-13	-14	-15	-16	-17	
				Стандартные изделия																			
БЧ		10		Унитаз тарельчатый сцельно-отлитой полочкой и косым выпуском ТП-КВ ГОСТ 22847-77	1	1	1	1	1	1	1	1	1	1	1	1	1	1	1	1	1	
БЧ		14		Бачок смывной и арматура к ним ГОСТ 21485-76	1	1	1	1	1	1	1	1	1	1	1	1	1	1	1	1	1	
БЧ		11		Ванна чугунная эмалированная типа ВВ-1 размером 1700×750мм с сифоном, переливом и выпуском ГОСТ 1154-80, ГОСТ 23412-79	1	1	1	1	1	1	1	1	1	1	1	1	1	1	1	1	1	
БЧ		12		Умывальник полукруглый размером 550×420 мм с сифоном, выпуском и кронштейнами ГОСТ 23759-79, ГОСТ 23412-79, ГОСТ 1153-76	1	1	1	1	1	1	1	1	1	1	1	1	1	1	1	1	1	
БЧ		15		Смеситель общий для ванны и умывальника с душевой сеткой на гибком шланге См-83-ША ГОСТ 19874-74*	1	1	1	1	1	1	1	1	1	1	1	1	1	1	1	1	1	
БЧ		13		Вентиляционная решетка пластмассовая ГОСТ 13448-82	1	1	1	1	1	1	1	1	1	1	1	1	1	1		1	1	1	

Инв.№ подл. | Подпись и дата | Взам. инв.№

Рис 1

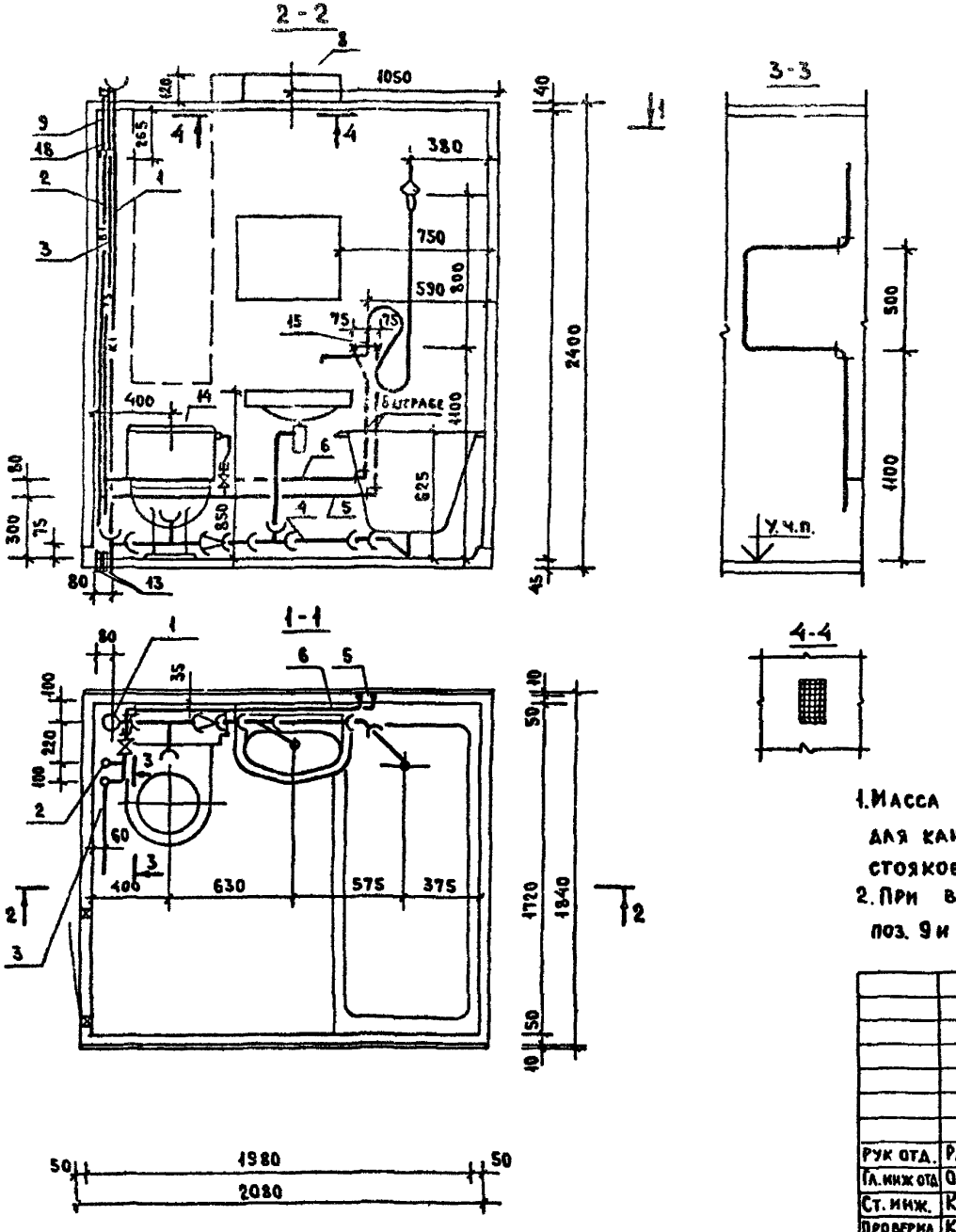

Обозначение	Марка	Рис	Масса кг
1.188.5.11 08.03.000	4СК 24пр-01	1	259.0
-01	4СК 24пр-01Р		264.0
-02	4СК 24пр-01В		257.0
-03	4СК 24пр-02		264.0
-04	4СК 24пр-02Р		268.0
-05	4СК 24пр-02В		260.0
-06	4СК 24пр-21	2	262.0
-07	4СК 24пр-21Р		267.0
-08	4СК 24пр-21В		260.0
-12	4СК 24пр-22		266.0
-13	4СК 24пр-22Р		271.0
-14	4СК 24пр-22В		263.0
-09	4СК 24пр-31	3	264.0
-10	4СК 24пр-31Р		268.0
-11	4СК 24пр-31В		262.0
-15	4СК 24пр-32		268.0
-16	4СК 24пр-32Р		273.0
-17	4СК 24пр-32В		264.0

1. Масса санитарно-технического оборудования кабин определена для канализации из чугунных труб и варианта соединения стояков водоснабжения вставками.
2. При варианте соединения стояков водоснабжения вставками поз. 9 и 18 устанавливается на строящемся объекте

Рук отд.	Раковщик		30.9.82
Гл. инж отд	Оцеп		30.9.82
Ст. инж.	Костюк		30.9.82
Проверил	Костюк		30.9.82

1.188-5.11 08.03.000 СБ

Оборудование санитарно-техническое кабины 4СК24пр. Сборочный чертеж.

Стадия	Масса	Масштаб
Р	см табл.	1:25

Лист 1 Листов 2

ЦНИИЭП жилища

Инв. № подл | Подпись и дата | Взам. инв. №

Рис. 2

Остальное - см. рис. 1

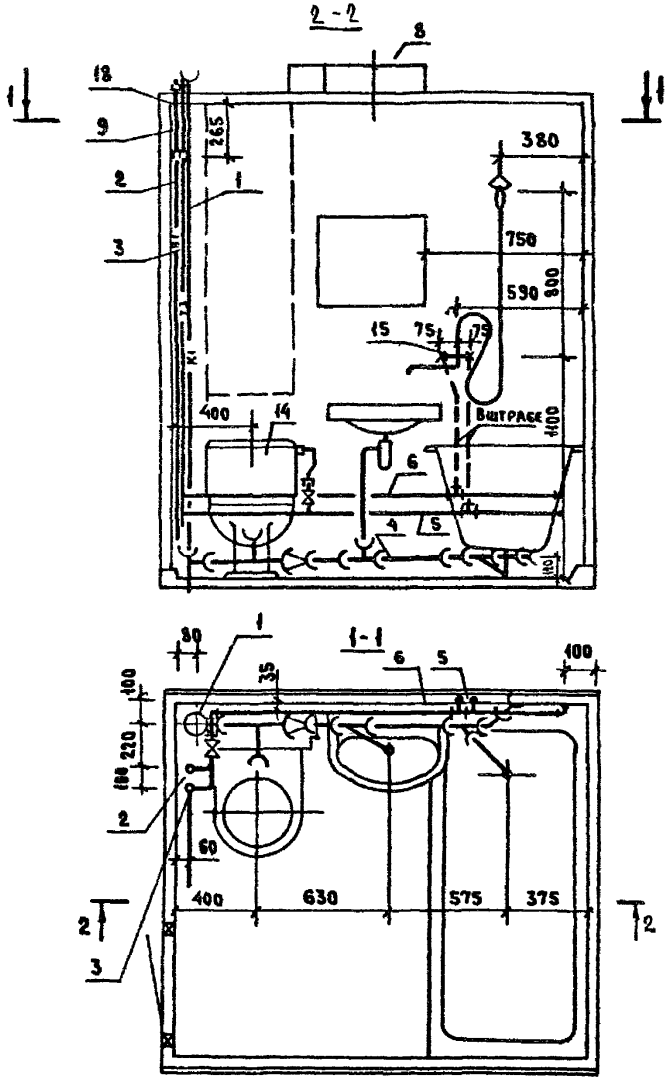

Рис 3

Остальное - см. рис. 1

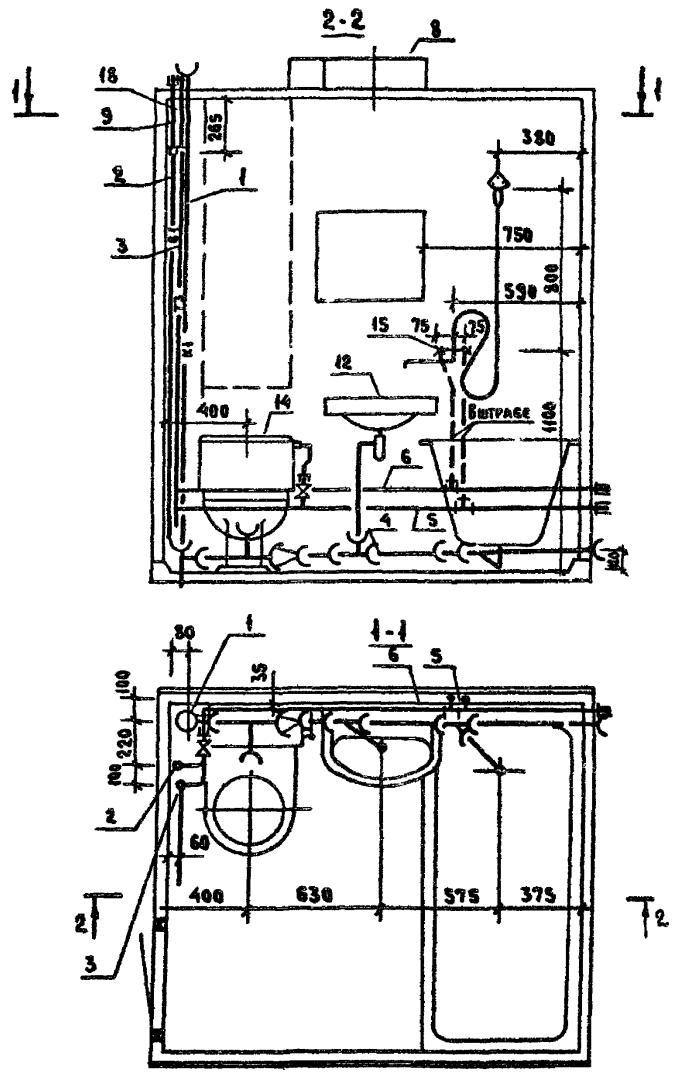

Формат	Зона	Поз	Обозначение	Наименование	Кол. на исп. 1.188-5.11 00.03.700- —	-01	-02	-03	-04	-05	Примечание
				Стандартные изделия							
				Муфта компенсирующая ГОСТ 8956-75							
Б4		1		ф 25	2	—	2	—	2	—	
				ф 32	—	2	—	2	—	2	
Б4		2		Контргайка ГОСТ 8961-75							
				ф 25	2	—	2	—	2	—	
				ф 32	—	2	—	2	—	2	
				Материалы							
				Труба стальная водогазопроводная оцинкованная ГОСТ 3262-75*							
Б4		3		ф 25×2,8 м	0,88	—	0,96	—	0,83	—	
				ф 32×2,8 м	—	0,88	—	0,96	—	0,83	

Рис. 1

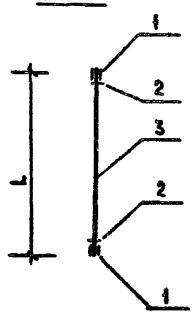

Обозначение	Марка	Рис	L, мм	Масса, кг
1.188-5.11 00.03.700	ВС-1	1	880	2.7
-01	ВС-2		880	3.4
-02	ВС-3		960	2.8
-03	ВС-4		960	3.6
-04	ВС-5		830	2.6
-05	ВС-6		830	3.3

Рук отд.	Раковщик		30.03
Гл. инж. отд	Оцеп		30.03
Ст. инж.	Костюк		30.03
Проверил	Костюк		30.03

1.188-5.11 00.03.700

Вставка монтажная (Вс-1 ... Вс-6)

Стадия	Масса	Масштаб
Р	см. табл.	—
Лист	Листов 1	

ЦНИИЭП жилища

Инв. № подл. | Подпись и дата | Взам. инв. №

Формат	Зона	Поз	Обозначение	Наименование	Кол на исп. 1.188 5.11 00.03.800			
					—	-01	-02	-03
				Материалы				
6ч		1		Уголок 40×40×3 ГОСТ 8509-72, м	1.32			
6ч		2*		Сталь листовая δ=0.8-1.0 ГОСТ 19904-74 м²	1.92	0.9	0.3	0.55

*для поз. 2 расход материала определен по наибольшей длине.

Рис 1

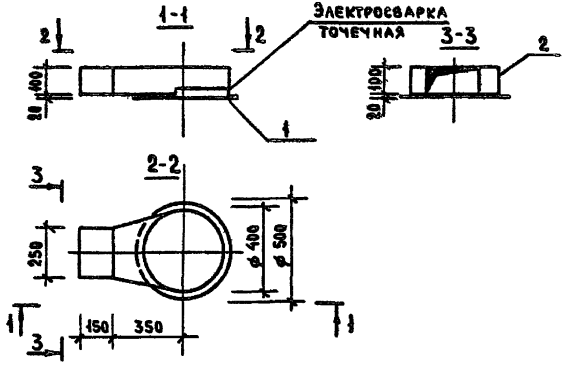

Рис 2

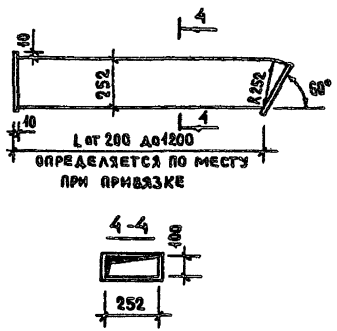

Рис 3

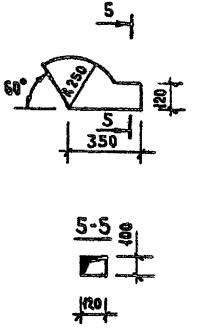

Рис 4

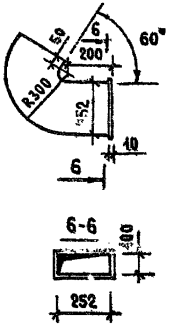

Обозначение	Марка	Рис	Масса кг
1.188-5.11 00.03.800	ВП-1	1	3.95
-01	ВП-2	2	0.7
-02	ВП-3	3	0.24
-03	ВП-4	4	0.39

Рук отд	Раковщик		30.8.82
Гл инж отд	Оцеп		30.8.82
Ст инж	Костюк		30.8.82
Проверил	Костюк		30.8.82

1.188-5.11 00.03.800

Патрубок вентиляционный (ВП-1 ... ВП-4)

Стадия	Масса	Масштаб
Р	См. табл.	—

Лист | Листов 1

ЦНИИЭП жилища

Инв. N подл | Подпись и дата | Взам инв. N

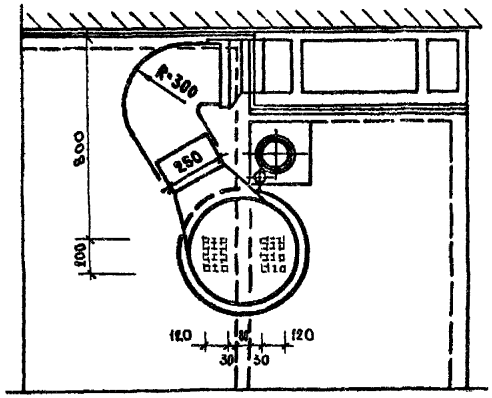

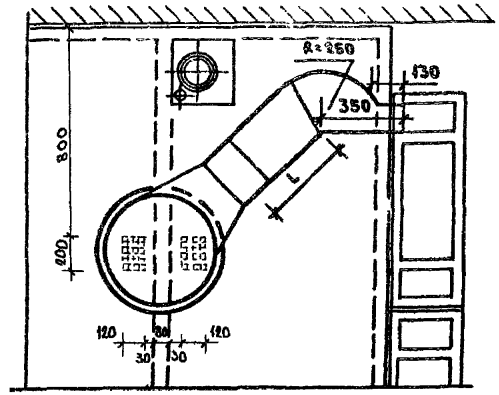

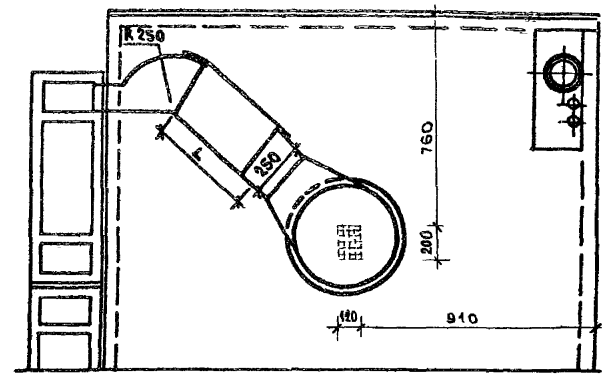

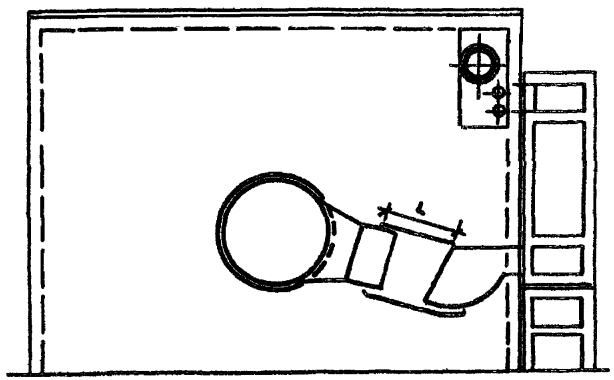

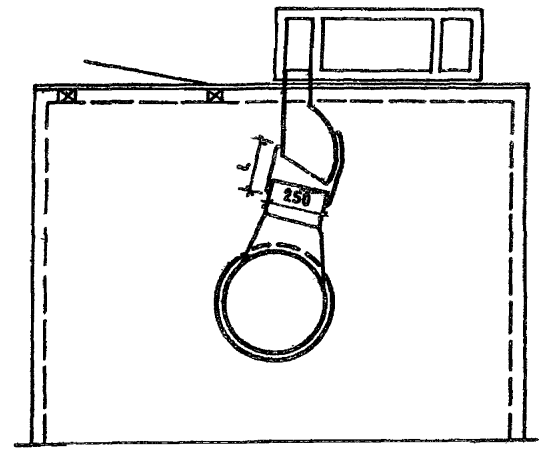

				1.188-5.11 00.03.000 СХ1		
					Стадия	Лист	Листов
Рук.отд.	Раковщик		30.12.82	Варианты присоединения вентиляционных коробов санитарно-технических кабин к вентиляционному блоку	Р		1
Гл.инж.отд.	Оцеп		30.12.82		ЦНИИЭП жилища		
Ст.инж.	Костюк		30.12.82				
Проверил	Костюк		30.12.82				

Инв.№ подл. | Подпись и дата | Взам.инв.№

Формат	Зона	Поз	Обозначение	Наименование	Кол	Приме-чание
				Материалы		
БЧ		1		Основание, м²	0.04	
БЧ		2		Сталь круглая ф10 ГОСТ 2590-71, м	0.04	
				Труба стальная водогазопроводная		
БЧ		3		оцинкованная ГОСТ 3262-75* ф 32×2,8, м	1,52	

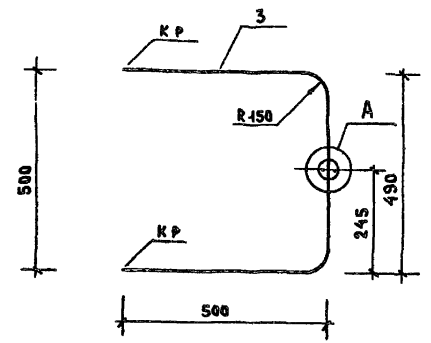

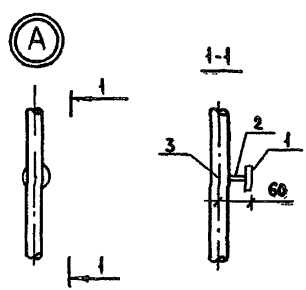

Поз. 1



Рук отд	Раковщик		30.9.92
Гл инж отд	Оцеп		30.9.92
Ст инж	Костюк		30.9.92
Проверил	Костюк		30.9.92

1.188-5.11 00.03.900

Полотенцесушитель

Стадия	Масса	Масштаб
Р	4.74	—
Лист	Листов 1	

ЦНИИЭП жилища

Инв. № подл. | Подпись и дата | Взам. инв. №

gost.e-ecolog.ru