ТИПОВЫЕ КОНСТРУКЦИИ, ИЗДЕЛИЯ И УЗЛЫ ЗДАНИЙ И СООРУЖЕНИЙ

СЕРИЯ 1.188-5

ЖЕЛЕЗОБЕТОННЫЕ КАБИНЫ САНИТАРНО-ТЕХНИЧЕСКИХ УЗЛОВ

ЖИЛЫХ ДОМОВ ДО 9 ЭТАЖЕЙ С ВЫСОТОЙ ЭТАЖА 2,8 м

ВЫПУСК 10

СТРОИТЕЛЬНЫЕ ЧЕРТЕЖИ РАЗОБЩЕННЫХ И СОВМЕЩЕННЫХ КАБИН ТИПА „КОЛПАК" ИЗ ТЯЖЕЛОГО ЦЕМЕНТНОГО БЕТОНА И КЕРАМЗИТОБЕТОНА ДЛЯ ЖИЛЫХ ЗДАНИЙ С ТЕПЛЫМ ЧЕРДАКОМ

РАБОЧИЕ ЧЕРТЕЖИ

МП (И-2-02)

Примечание.

С учетом результатов проведенного ГУП ЦПП анализа фонда, Госстрой России перевел в разряд материалов для проектирования (МП) ряд серий проектной документации на типовые строительные конструкции с предоставлением возможности их использования в качестве справочного материала и сохранением в фонде типовой проектной документации

В разряд материалов для проектирования были, в основном, переведены железобетонные несущие конструкции, разработанные до введения ныне действующих СНиП 2.03.01-84, а также ряд серий ограждающих конструкции, область применения которых существенно сузилась после внесения в СНиП II-3-79 изменении № 3 и № 4

Их применение допускается при проектировании и строительстве при условии обязательной проверки соответствия принятых конструктивных решений и марок конструкций и изделий (из числа переведенных в МП), требованиям действующих нормативных документов и уточненной области их применения.

Возможность изготовления таких конструкций и изделий по соответствующим типовым (переведенным в МП) рабочим чертежам без изменений или с необходимыми изменениями, определяется проектной организацией, применившей указанные конструкции и изделия в конкретном проекте

gost.e-ecolog.ru

ТИПОВЫЕ КОНСТРУКЦИИ, ИЗДЕЛИЯ И УЗЛЫ ЗДАНИЙ И СООРУЖЕНИЙ

СЕРИЯ 1.188-5

ЖЕЛЕЗОБЕТОННЫЕ КАБИНЫ САНИТАРНО-ТЕХНИЧЕСКИХ УЗЛОВ

ЖИЛЫХ ДОМОВ ДО 9 ЭТАЖЕЙ С ВЫСОТОЙ ЭТАЖА 2.8 м

ВЫПУСК 10

СТРОИТЕЛЬНЫЕ ЧЕРТЕЖИ РАЗОБЩЕННЫХ И СОВМЕЩЕННЫХ КАБИН ТИПА „КОЛПАК" ИЗ ТЯЖЕЛОГО ЦЕМЕНТНОГО БЕТОНА И КЕРАМЗИТОБЕТОНА ДЛЯ ЖИЛЫХ ЗДАНИЙ С ТЕПЛЫМ ЧЕРДАКОМ

РАЗРАБОТАНЫ ЦНИИЭП ЖИЛИЩА

РУК. ОТДЕЛЕНИЯ ПРОЕКТНЫХ РАБОТ — А.И. КРИППА

ГЛ. ИНЖ. ОТДЕЛЕНИЯ ПРОЕКТНЫХ РАБОТ — Н.А. ДЫХОВИЧНАЯ

НАЧАЛЬНИК ОТДЕЛА №24 — Н.Б. РОСИНСКИЙ

ГЛ. ИНЖ. ОТДЕЛА №24 — М.И. ПЕРВУШИН

ГЛ. КОНСТРУКТОР ОТДЕЛА №24 — Д.Е. ПАЛЬМАН

ГЛ. ИНЖ. ПРОЕКТА — Д.Е. ПАЛЬМАН

С ИНСТИТУТОМ ГИПРОСТРОММАШ СОГЛАСОВАНО

ГЛ. ИНЖЕНЕР ИНСТИТУТА — В.М. БУЗИНОВ

УТВЕРЖДЕН И ВВЕДЕН В ДЕЙСТВИЕ ГОСГРАЖДАНСТРОЕМ С 15.12.83г

ПРИКАЗ ОТ 02.12.83г. №369

Обозначение	Наименование	Стр.
1.188-5.10 00.00.000ТО	Техническое описание	5и9
1.188-5.10 01.00.000	Кабина санитарно-техническая 1СК24Л	10
1.188-5.10 01.00.000СБ	Кабина санитарно-техническая 1СК24Л	
	Сборочный чертеж	11
1.188-5.10 02.00.000	Кабина санитарно-техническая 1СК 24ПР	12
1.188-5.10 02.00.000 СБ	Кабина санитарно-техническая 1СК 24ПР	
	Сборочный чертеж	13
1.188-5.10 03.00.000	Кабина санитарно-техническая 2СК 24Л	14
1.188-5.10 03.00.000 СБ	Кабина санитарно-техническая 2СК 24Л	
	Сборочный чертеж	15
1.188-5.10 04.00.000	Кабина санитарно-техническая 2СК 24ПР	16
1.188-5.10 04.00.000СБ	Кабина санитарно-техническая 2СК 24ПР	
	Сборочный чертеж	17
1.188-5.10 05.00.000	Кабина санитарно-техническая 3СК 24Л	18
1.188-5.10 05.00.000 СБ	Кабина санитарно-техническая 3СК 24Л	
	Сборочный чертеж	19
1.188-5.10 06.00.000	Кабина санитарно-техническая 3СК 24ПР	20
1.188-5.10 06.00.000 СБ	Кабина санитарно-техническая 3СК 24ПР	
	Сборочный чертеж	21
1.188-5.10 07.00.000	Кабина санитарно-техническая 4СК 24Л	22
1.188-5.10 07.00.000 СБ	Кабина санитарно-техническая 4СК 24Л	
	Сборочный чертеж	23
1.188-5.10 08.00.000	Кабина санитарно-техническая 4СК 24ПР	24
1.188-5.10 08.00.000 СБ	Кабина санитарно-техническая 4СК 24ПР	
	Сборочный чертеж	25
1.188-5.10 00.00.000Д1	Узлы А; Б	26
1.188-5.10 01.01.000	Корпус (К1-Т; К1-П)	27
1.188-5.10 02.01.000	Корпус (К2-Т; К2-П)	27
1.188-5.10 01.01.000СБ	Корпус (К1-Т; К1-П). Сборочный чертеж	28
1.188-5.10 02.01.000СБ	Корпус (К2-Т; К2-П). Сборочный чертеж	29
1.188-5.10 03.01.000	Корпус (К3-Т; К3-П)	30
1.188-5.10 04.01.000	Корпус (К4-Т; К4-П)	30

Обозначение	Наименование	Стр.
1.188-5.10 03.01.000 СБ	Корпус (К3-Т; К3-П). Сборочный чертеж	31
1.188-5.10 04.01.000 СБ	Корпус (К4-Т; К4-П). Сборочный чертеж	32
1.188-5.10 05.01.000	Корпус (К5-Т; К5-П).	33
1.188-5.10 06.01.000	Корпус (К6-Т; К6-П).	33
1.188-5.10 05.01.000СБ	Корпус (К5-Т; К5-П). Сборочный чертеж	34
1.188-5.10 06.01.000 СБ	Корпус (К6-Т; К6-П). Сборочный чертеж	35
1.188-5.10 07.01.000	Корпус (К7-Т; К7-П)	36
1.188-5.10 08.01.000	Корпус (К8-Т; К8-П)	36
1.188-5.10 07.01.000 СБ	Корпус (К7-Т; К7-П). Сборочный чертеж	37
1.188-5.10 08.01.000СБ	Корпус (К8-Т; К8-П). Сборочный чертеж	38
1.188-5.10 00.01.000Д1	Узлы I...VII	39..40
1.188-5.10 00.01.000Д2	Узлы VIII...XIV	41.42
1.188-5.10 01.02.000	Днище Д1	43
1.188-5.10 01.02.000СБ	Днище Д1. Сборочный чертеж	43
1.188-5.10 02.02.000	Днище Д2.	44
1.188-5.10 02.02.000СБ	Днище Д2 Сборочный чертеж	44
1.188-5.10 03.02.000	Днище Д3	45
1.188-5.10 03.02.000СБ	Днище Д3. Сборочный чертеж	45
1.188-5.10 04.02.000	Днище Д4	46
1.188-5.10 04.02.000СБ	Днище Д4. Сборочный чертеж	46
1.188-5.10 05.02.000	Днище Д5.	47
1.188-5.10 05.02.000СБ	Днище Д5. Сборочный чертеж	47
1.188-5.10 06.02.000	Днище Д6	48
1.188-5.10 06.02.000СБ	Днище Д6 Сборочный чертеж	48
1.188-5.10 07.02.000	Днище Д7.	49
1.188-5.10 07.02.000СБ	Днище Д7. Сборочный чертеж.	49
1.188-5.10 08.02.000	Днище Д8	50

Нач.отд.24	Росинский	
Гл.инж.отд.	Первушин	
Гл.конструк.	Пальман	
ГИП	Пальман	
Рук.гр.	Волкова	
Пров.	Долмацина	
Разраб.	Волкова	

1.188-5.10 00.00.000ТБ

Содержание

Стадия	Лист	Листов
Р	1	3

ЦНИИЭП жилища

Инв.№ подл. | Подпись и дата | Взам.инв.№

19288-01

Обозначение	Наименование	Стр.
1.188-5.10 08.02.000СБ	Днище Д8 Сборочный чертеж	50
1.188-5.10 00.02.000Д1	Узлы 1...13	51-53
1.188-5.10 01.01.100	Каркас пространственный КПК1	54
1.188-5.10 02.01.100	Каркас пространственный КПК2	54
1.188-5.10 01.01.100СБ	Каркас пространственный КПК1	
	Сборочный чертеж	55
1.188-5.10 02.01.100СБ	Каркас пространственный КПК2	
	Сборочный чертеж	56
1.188-5.10 03.01.100	Каркас пространственный КПК3	57
1.188-5.10 04.01.100	Каркас пространственный КПК4	57
1.188-5.10 03.01.100СБ	Каркас пространственный КПК3	
	Сборочный чертеж	58
1.188-5.10 04.01.100СБ	Каркас пространственный КПК4	
	Сборочный чертеж	59
1.188-5.10 05.01.100	Каркас пространственный КПК5	60
1.188-5.10 06.01.100	Каркас пространственный КПК6	60
1.188-5.10 05.01.100СБ	Каркас пространственный КПК5	
	Сборочный чертеж	61
1.188-5.10 06.01.100СБ	Каркас пространственный КПК6	
	Сборочный чертеж	62
1.188-5.10 07.01.100	Каркас пространственный КПК7	63
1.188-5.10 08.01.100	Каркас пространственный КПК8	63
1.188-5.10 07.01.100СБ	Каркас пространственный КПК7	
	Сборочный чертеж	64
1.188-5.10 08.01.100СБ	Каркас пространственный КПК8	
	Сборочный чертеж	65
1.188-5.10 01.02.100	Каркас пространственный (КПД1; КПД2)	66
1.188-5.10 01.02.100СБ	Каркас пространственный (КПД1; КПД2)	
	Сборочный чертеж	66
1.188-5.10 03.02.100	Каркас пространственный (КПД3; КПД4)	67
1.188-5.10 03.02.100СБ	Каркас пространственный (КПД3; КПД4)	
	Сборочный чертеж	67
1.188-5.10 05.02.100	Каркас пространственный (КПД5; КПД6)	68
1.188-5.10 05.02.100СБ	Каркас пространственный (КПД5; КПД6)	
	Сборочный чертеж	68
1.188-5.10 07.02.000	Каркас пространственный (КПД7; КПД8)	69
1.188-5.10 07.02.000СБ	Каркас пространственный (КПД7; КПД8)	
	Сборочный чертеж	69
1.188-5.10 01.04.000	Электрооборудование	70
1.188-5.10 05.04.000	Электрооборудование	71
1.188-5.10 01.05.000	Заполнение дверного проема (ДВ1; ДВ2)	72
1.188-5.10 01.06.000	Крепление стояков	73
1.188-5.10 05.06.000	Крепление стояков	74
1.188-5.10 01.07.000	Шкаф и ограждение	75
1.188-5.10 01.07.000СБ	Шкаф и ограждение. Сборочный чертеж	75,76
1.188-5.10 01.07.001	Уголок	76
1.188-5.10 01.07.100	Шкаф хозяйственный	77
1.188-5.10 01.07.100СБ	Шкаф хозяйственный. Сборочный чертеж	77-79
1.188-5.10 01.07.110	Стенка боковая правая	80
1.188-5.10 01.07.110СБ	Стенка боковая правая. Сборочный чертеж	80
1.188-5.10 01.07.120	Полка переставная	81
1.188-5.10 01.07.120СБ	Полка переставная. Сборочный чертеж	81
1.188-5.10 01.07.130	Полка конструктивная.	82
1.188-5.10 01.07.130СБ	Полка конструктивная. Сборочный чертеж	82
1.188-5.10 01.07.140	Дверка	83
1.188-5.10 01.07.140СБ	Дверка. Сборочный чертеж	83
1.188-5.10 01.07.200	Ограждение	84
1.188-5.10 01.07.200СБ	Ограждение. Сборочный чертеж	84
1.188-5.10 01.07.300	Ограждение.	85
1.188-5.10 01.07.300СБ	Ограждение. Сборочный чертеж.	85
1.188-5.10 05.07.000	Шкаф и ограждение	86
1.188-5.10 05.07.000СБ	Шкаф и ограждение. Сборочный чертеж.	86

Инв.№ подл. | Подпись и дата | Взам.инв.№

Обозначение	Наименование	Стр.
1.188-5.10 05.07.100	Шкаф хозяйственный	87
1.188-5.10 05.07.100 СБ	Шкаф хозяйственный. Сборочный чертеж	87,88
1.188-5.10 05.07.120	Полка переставная	89
1.188-5.10 05.07.120 СБ	Полка переставная. Сборочный чертеж	89
1.188-5.10 05.07.130	Полка конструктивная	90
1.188-5.10 05.07.130 СБ	Полка конструктивная. Сборочный чертеж	90
1.188-5.10 05.07.140	Дверка	91
1.188-5.10 05.07.140 СБ	Дверка. Сборочный чертеж	91
1.188-5.10 00.08.000	Экран ванны	92
1.188-5.10 00.06.001	Полоса	93
1.188-5.10 00.08.001	Лист асбестоцементный	94
1.188-5.10 00.08.002	Полоса	94
1.188-5.10 00.00.010	Сетка (С1... С13)	95
1.188-5.10 00.00.010 СБ	Сетка (С1... С13) Сборочный чертеж	96
1.188-5.10 00.00.020	Сетка (С14... С16)	97
1.188-5.10 00.00.030	Сетка (С17; С18)	98
1.188-5.10 00.00.040	Сетка С19	99
1.188-5.10 00.00.050	Сетка С20	99
1.188-5.10 00.00.060	Сетка (С21; С22)	100
1.188-5.10 00.00.070	Каркас (КР1...КР7)	101
1.188-5.10 00.00.080	Изделие закладное МН1	102
1.188-5.10 00.00.090	Изделие закладное МН2	102
1.188-5.10 00.00.110	Изделие закладное МН4	103
1.188-5.10 00.00.120	Изделие закладное МН5	103
1.188-5.10 00.00.130	Изделие закладное МН3	104
1.188-5.10 00.00.001	Петля строповочная (П1; П2). Стержень	
	гнутый А1	104

Обозначение	Наименование	Стр.
1.188-5.10 00.00.000 ВМС1	Ведомость расхода стали на	
	железобетонные элементы	105
1.188-5.10 00.00.000 ВМС2	Ведомость расхода стали на	
	крепежные элементы	106
1.188-5.10 00.00.000 ВМС3	Ведомость расхода столярных изделий	107

Инв.№ подл. | Подпись и дата | Взам. инв.№

19288-01

Рабочие чертежи ненесущих железобетонных санитарно-технических кабин разработаны в составе Общесоюзного каталога типовых конструкций и изделий для всех видов строительства в соответствии с ГОСТ 18048-80 „Кабины санитарно-технические железобетонные. Технические условия."

Разработаны рабочие чертежи четырех типов кабин (1СК24, 2СК24, 3СК24, 4СК24) левого и правого варианта исполнения. Рабочие чертежи представлены в двух выпусках. В выпуск 10 включены чертежи строительной части и электрооборудования.

Сборочные и деталировочные чертежи санитарно-технического оборудования представлены в выпуске 11.

Кабины состоят из объемного блока типа „колпак", изготавливаемого из тяжелого бетона или бетона на пористых заполнителях и плитного элемента-ребристой плиты, изготавливаемого из тяжелого бетона.

В кабинах предусматривается вентиляция через отверстия в потолке кабины, соединенные телескопическим патрубком с каналами вентиляционных блоков. Внутри кабины отверстия закрываются вентиляционными решетками (ГОСТ 13448-82).

Технические требования

Типы кабин приняты по ГОСТ 18048-80. Высота кабин принята из расчета устройства вентиляции с помощью короба и патрубка, установленного на кабине и высоты этажа 2,8м при толщине перекрытий 120, 160 и 220мм.

Минимальная толщина стенок объемного блока кабины – 40мм. Толщина перекрытия – 40 мм., минимальная толщина плиты днища – 50 мм.

Глухие стенки объемного блока (без дверных проемов) изготавливаются с технологическими уклонами за счет утолщения стен в верхнем сечении на 15мм. Отверстия в стенах и потолке выполняются сквозными или в виде ниш глубиной 16 мм.

Отклонения фактических размеров кабин от номинальных, указанных в рабочих чертежах не должны превышать величин, указанных в пп. 2,9 ГОСТ 18048-80.

Качество наружных поверхностей и внешний вид кабин должны соответствовать перечисленным требованиям в табл. 4 и пп. 2.10 ГОСТ 18048-80.

Внутренние и наружные поверхности стен и потолок кабин должны быть гладкими, подготовленными под отделку.

Характер отделки указывается в заказе заводу-изготовителю согласно ГОСТ 18048-80 п. 1.2.

Для облицовки пола используются керамические плитки типа 11 (ГОСТ 6787-80). При установке ванн для предохранения от затекания воды должна быть обеспечена герметичность примыкания бортов ванн к стенкам путем установки поливинилхлоридных прокладок или других мероприятий.

Столярные изделия окрашиваются масляной краской.

В санитарно-технических кабинах при применении в них пластмассовых трубопроводов необходимо:

шкаф и ограждение трубопроводов не устанавливать;
места прохода стояков через перекрытие заделать цементным раствором на всю толщину перекрытия;
участок стояка от верха перекрытия до низа отводного патрубка обмазать цементным раствором марки по прочности на сжатие М150 слоем 3см армированного тремя витками вязальной проволоки Ф1,8÷2,0мм расположенными с зазором 1,5см от поверхности стояка.
Перед заделкой стояка раствором трубу обернуть рулонным гидроизоляционным материалом без зазора.
(Основание - Постановление Госстроя СССР от 28июня 1985г N99 об изменениях в „Инструкции по проектированию и монтажу сетей водоснабжения и канализации из пластмассовых труб." СН478-80)

Нач. отдела	Росинский		02.85	1.188-5.10 00.00.000ТО		
Гл. инж. отд.	Первушин		02.85			
Гл. конструктор	Пальман		02.85			
ГИП	Пальман		02.85	Техническое описание	Стадия: Р	Лист: 1 и	Листов: 5
Рук. гр.	Волкова		02.85				
Пров.	Волкова		02.85		ЦНИИЭП жилища		
Разраб.	Долмацкий		02.85				

Копировал 19288-01 Формат А3

Кабины поставляются со смонтированными трубопроводами и электропроводкой, с установленным в них сантехоборудованием, электрооборудованием, хозяйственным шкафом, ограждением стояка канализации и дверным заполнением. Сантехкабины комплектуются вентиляционными телескопическими патрубками, которые на время транспортировки и монтажа закрепляются на объемном блоке.

Марка кабин состоит из буквенно цифровых групп, разделенных дефисом. В первой группе содержатся обозначения типоразмера и варианта исполнения кабины, во второй – обозначение вида бетона. Особенности конструкции кабин обусловленные различной компоновкой с кухонными мойками, вариантами исполнения узлов канализации и расположением в зданий отражается в третьей группе марки.

Указания по изготовлению

Железобетонные элементы кабин разработаны по нормам СНиП II-21-75 „Бетонные и железобетонные конструкции" с учетом изменений и дополнений к нему.

Объемный блок кабины запроектирован из условия формования его в установках с неподвижным сердечником с применением технологии малоподвижных смесей с предельной крупностью заполнителя 10 мм. Объемный блок изготавливается из тяжелого бетона $\gamma = 2400$ кг/м^3 или керамзитобетона плотной структуры $\gamma = 1600$ кг/м^3. Марка бетона по прочности на сжатие М150. Плита днища изготавливается из тяжелого бетона марки по прочности на сжатие М200 в горизонтальных формах ребрами вниз с укладкой на поддон керамической плитки. Морозостойкость бетона должна соответствовать марке по морозостойкости в зависимости от климатических условий района строительства.

Железобетонные элементы кабин армируются пространственными каркасами, собираемыми из сварных сеток и плоских каркасов. Сетки и плоские каркасы изготавливаются из арматурной проволоки периодического профиля класса BpI (ГОСТ 6727-80) и стержневой горячекатанной арматурной стали класса AIII (ГОСТ 5781-82).

Углеродистая сталь должна удовлетворять требованиям ГОСТ 380-71*.

Марки сталей для закладных деталей и арматуры должны приниматься в соответствии с указаниями СНиП II-21-75 в зависимости от расчетных температур наружного воздуха в районе строительства, (как для элементов работающих на статическую нагрузку).

Полосовая, стержневая арматурная сталь, арматурная проволока должны иметь гарантию свариваемости.

Сварные арматурные изделия (сетки, каркасы, закладные изделия) изготавливаются в соответствии с требованиями ГОСТ 10922-75, 14098-68, ГОСТ 19292-73. Монтажные петли изготавливают из стержневой горячекатанной арматуры класса AI марок Вст3пс2 и Вст3сп2. Сталь марки Вст3пс2 допускается применять для монтажных петель, предназначенных для подъема и монтажа кабин при температурах не ниже минус 40°С. Строповочные петли запроектированы с учетом обязательного применения для подъема кабин специальных самобалансирующих траверс с вертикальными стропами.

Соединение объемного блока (корпуса кабины) с днищем осуществляется приваркой соединительных элементов к закладным деталям. Объемный блок (корпус кабины) при сборке устанавливается на ребра плиты (днища кабины) по слою цементного раствора марки по прочности на сжатие М100 Толщина шва - 5мм. Обязательно полное, тщательное заполнение шва цементным раствором. Для заполнения шва рекомендуется применять полимерцементные смеси той же марки.

Конструкция шкафов и ограждений стояков-сборно-разборная. Сборка изделий производится на шкантах и стяжках. Щитовые элементы шкафов изготовляются из ДСП толщиной 16мм и облицовываются строганным шпоном с последующим покрытием эмалями НЦ15Н, НЦ1МН или декоративным бумажно-слоистым пластиком. Двери шкафов навешиваются на 4х шарнирные фиксирующие петли. Щитовые элементы шкафов и ограждений могут быть рамочной конструкции или из столярной плиты.

Крепление оборудования сантехкабин и дверных коробок осуществляется шурупами в дюбели из поливинилхлорида (ТУ 95-427-77), устанавливаемые в отверстия, просверленные электроперфораторами Даугавпилского завода электроинструментов. Возможно крепление унитаза на эпоксидном клее.

Приемку кабин производить по указаниям ГОСТ 18048-80 (см. пп. 4.1 ... 4.9).

Методы контроля

Контроль прочности сантехкабин осуществляется по данным исходных материалов и результатам испытания контрольных образцов изготавливаемых при формовании ее элементов.

Подлежат отдельной проверке надежность заделки монтажных петель и закладных деталей, используемых для соединения корпуса и днища.

Маркировка, хранение и транспортирование

Маркировку кабин производить по указаниям ГОСТ 18048-80. Собирать и складировать кабины следует на выравненном горизонтальном основании с постановкой деревянных подкладок толщиной не менее 50мм.

Сборку кабин производить на 2х прокладках установленных вдоль (на всю длину) кабины так, чтобы концы прокладок располагались под закладным деталями, служащими для соединения плиты и объемного блока. После достижения раствором шва между плитой и объемными блоком 70% проектной прочности кабины устанавливать на две прокладки, расположенные вдоль короткой стороны на расстоянии 20-30 см. от края кабины. Кабины складировать в один ярус. Остальные указания по хранению кабин и их транспортирование по ГОСТ 18048-80.

Указания по применению

Марка санитарно-технической кабины и вариант ее исполнения определяются при разработке проекта конкретного здания или блок-секции в соответствии с планировочным решением и выбранным материалом элементов сантехкабин по выпуску 10, а также по указаниям в техническом описании выпуска 11.

В ссылках на номер документа узлов не приводится цифровая часть обозначения настоящего выпуска серии. Обозначения документов состоят из цифровых групп. Первая группа цифр отведена для обозначения кабин, вторая группа выделена для железобетонных изделий, входящих в кабину, третья группа цифр отведена для обозначения арматурных пространственных каркасов, плоских изделий и деталей. По третьей группе приняты следующие обозначения:

для пространственных каркасов – 100, 200
для плоских изделий – от 010 до 090, 110, 120, 130
для деталей – от 001 до 047, исключая 010, 020, 030, 040

Инв. № подл. | Подпись и дата | Взам. инв. №

Номенклатура изделий

Табл. 1

Обозначение	Марка изделия	Эскиз	Расход материалов: Бетон, м³ тяжелый γ=2400 кг/м³	Бетон, м³ керамзитобетон γ=1600 кг/м³	Сталь, кг натуральная	Сталь, кг приведенная к А-I	Плитка керамич. м²	Масса, кг
1.188-5.10 01.00.000	1СК24л-Т	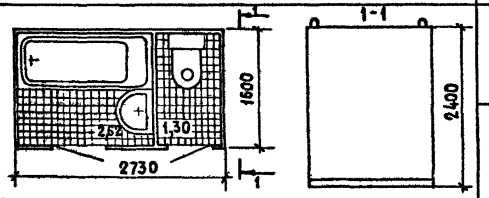	1,38	–	53,3	73,6	4,0	3450
	1СК24л-П		0,24	1,14	53,3	73,6	4,0	2550
1.188-5.10 02.00.000	1СК24пр-Т	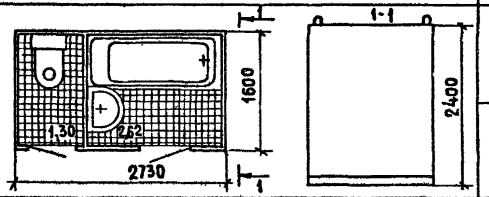	1,38	–	53,3	73,6	4,0	3450
	1СК24пр-П		0,24	1,14	53,3	73,6	4,0	2550
1.188-5.10 03.00.000	2СК24л-Т	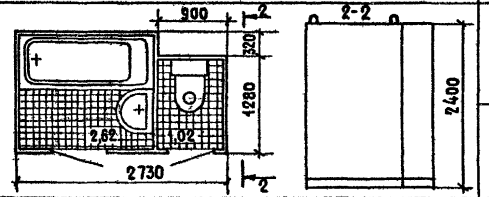	1,34	–	53,0	73,3	3,7	3350
	2СК24л-П		0,23	1,11	53,0	73,3	3,7	2500
1.188-5.10 04.00.000	2СК24пр-Т	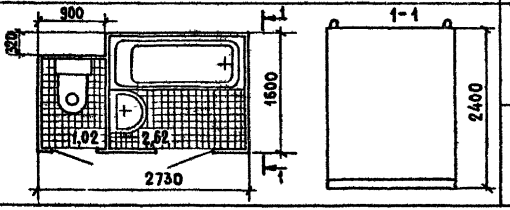	1,34	–	53,0	73,3	3,7	3350
	2СК24пр-П		0,23	1,11	53,0	73,3	3,7	2500

Масса санитарно-технической кабины указана без учета массы сантехоборудования и столярных изделий

Инв.№ подл. | Подпись и дата | Взам.инв.№

Обозначение	Марка изделия	Эскиз	Расход материалов: Бетон, м³ — тяжелый γ=2400 кг/м³	Бетон, м³ — керамзитобетон [600] кг/м³	Сталь, кг — натуральная	Сталь, кг — приведенная к I	Плитка керамическая м²	Масса, кг
1.188-5.10 05.00.000	3СК 24А-Т	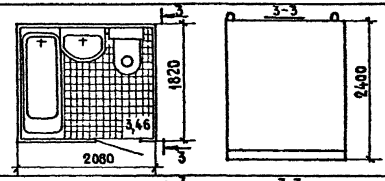	1,09	-	47,2	58,3	3,4	2700
	3СК 24А-П		0,18	0,91	47,2	58,3	3,4	2000
1.188-5.10 06.00.000	3СК 24пр-Т	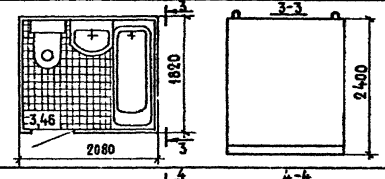	1,09	-	47,2	58,3	3,4	2700
	3СК 24пр-П		0,18	0,91	47,2	58,3	3,4	2000
1.188-5.10 07.00.000	4СК 24А-Т	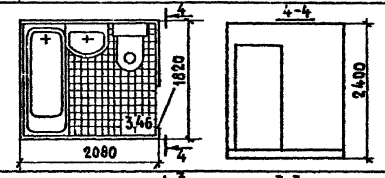	1,09	-	47,0	58,0	3,4	2700
	4СК 24А-П		0,18	0,91	47,0	58,0	3,4	2000
1.188-5.10 08.00.000	4СК 24пр-Т	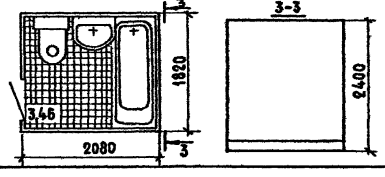	1,09	-	47,0	58,0	3,4	2700
	4СК 24пр-П		0,18	0,91	47,0	58,0	3,4	2000

Инв.№ подл. | Подпись и дата | Взам. инв.№

Формат	Зона	Поз.	Обозначение	Наименование	Кол.	Примечание
				Документация		
А3			1.188-5.10 01.00.000СБ	Сборочный чертеж		
А3			1.188-5.10 00.00.000Д1	Узлы А; Б		
А3			1.188-5.10 00.00.000ТО	Техническое описание		
				Сборочные единицы		
А4		2	1.188-5.10 01.02.000	Днище Д1	1	
А3		4	1.188-5.10 01.04.000	Электрооборудование	1	
А3		5	1.188-5.10 01.05.000	Заполнение дверного проема ДВ1	1	
		6	-01	Заполнение дверного проема ДВ2	1	
А3		7	1.188-5.10 01.06.000	Крепление стояков	1	
А3		8	1.188-5.10 01.07.000	Шкаф и ограждение	1	
А3		9	1.188-5.10 01.08.000	Экран ванны	1	
				Детали		
Б4		10	1.188-5.10 01.00.001	Ф10 АI ГОСТ 5781-82 ℓ=100	12	0.06 кг
Б4		11	1.188-5.10 01.00.002	полоса $\frac{4\times50\ \text{ГОСТ}\ 103\text{-}76}{\text{Вст3кп2ГОСТ}\ 380\text{-}71^{\text{Р}}}$ ℓ=35	4	0.06 кг
				Материалы		
		12		Нащельники для ванн		
				ПХВ ГОСТ 19111-77, м	3,2	

Нач. отд. №4	Росинский	
Гл. инж. отд.	Первушин	
Гл. конструк.	Пальман	
ГИП	Пальман	
Рук. гр.	Волкова	
Пров.	Волкова	
Разраб.	Долмацина	

1.188-5.10 01.00.000

Кабина санитарно-техническая 1СК 24л

Стадия	Лист	Листов
Р	1	2

ЦНИИЭП жилища

Рук. гр. отд. №23 Костюк

Инв. № подл. | Подпись и дата | Взам. инв. №

Формат	Зона	Для исполнения с порядковым номером	Обозначение	Кол.	Примечание
			Переменные данные		
			Сборочные единицы		
		поз. 1	Корпус		
А4		от 00 до 11	1.188-5.10 01.01.000 (К1-Т)	1	
		от 20 до 31	-01 (К1-П)	1	
		поз. 3	Сантехоборудование		
А4		00; 20	1.188-5.11 01.03.000	1	
		01; 21	-01	1	
		02; 22	-02	1	
		03; 23	-03	1	
		04; 24	-04	1	
		05; 25	-05	1	
		06; 26	-06	1	
		07; 27	-07	1	
		08; 28	-08	1	
		09; 29	-09	1	
		10; 30	-10	1	
		11; 31	-11	1	

*Основное исполнение, не имеющее порядкового номера, обозначено „00"

Инв. № подл. | Подпись и дата | Взам. инв. №

1.188-5.10 01.00.000

Лист 2

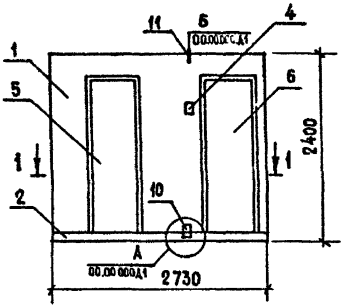

Обозначение	Марка	Масса, кг
1.188-5.10 01 00 000	1СК24л-Т-01	3450
-01	1СК24л-Т-01Р	
-02	1СК24л-Т-01В	
-03	1СК24л-Т-11	
-04	1СК24л-Т-11Р	
-05	1СК24л-Т-11В	
-06	1СК24л-Т-02	
-07	1СК24л-Т-02Р	
-08	1СК24л-Т-02В	
-09	1СК24л-Т-12	
-10	1СК24л-Т-12Р	
-11	1СК24л-Т-12В	
-20	1СК24л-П-01	2550
-21	1СК24л-П-01Р	
-22	1СК24л-П-01В	
-23	1СК24л-П-11	
-24	1СК24л-П-11Р	
-25	1СК24л-П-11В	
-26	1СК24л-П-02	
-27	1СК24л-П-02Р	
-28	1СК24л-П-02В	
-29	1СК24л-П-12	
-30	1СК24л-П-12Р	
-31	1СК24л-П-12В	

Масса кабины указана без учета сантехоборудования и столярных изделий

Нач.отд. 28	Росинский	
Гл.инж.отд.	Первушин	
Гл.констр.	Пальман	
ГИП	Пальман	
Рук.гр.	Волкова	
Пров.	Волкова	
Разраб.	Долмацина	

1.188-5.10 01.00.000 СБ

Кабина санитарно-техническая 1СК24л
Сборочный чертеж

Стадия	Масса	Масштаб
Р	см. табл.	1:50
Лист	Листов 1	

ЦНИИЭП жилища

Инв.№ подл. | Подпись и дата | Взам.инв.№

Формат	Зона	Поз.	Обозначение	Наименование	Кол.	Примечание
				Документация		
А3			1.188-5.10 02.00.000СБ	Сборочный чертеж		
А3			1.188-5.10 00.00.000Д1	Узлы А; Б		
А3			1.188-5.10 00.00.000ТО	Техническое описание		
				Сборочные единицы		
А4		2	1.188-5.10 02.02.000	Днище Д2	1	
А3		4	1.188-5.10 01.04.000	Электрооборудование	1	
А3		5	1.188-5.10 01.05.000	Заполнение дверного проема ДВ1	1	
		6	-01	Заполнение дверного проема ДВ2	1	
А3		7	1.188-5.10 02.06.000	Крепление стояков	1	
А3		8	1.188-5.10 01.07.000	Шкаф и ограждение	1	
А3		9	1.188-5.10 01.08.000	Экран ванны	1	
				Детали		
Б4		10	1.188-5.10 02.00.001	Ф10 АI ГОСТ 5781-82 ℓ=100	12	0.06 кг
Б4		11	1.188-5.10 02.00.002	полоса $\frac{4\times50\ \text{ГОСТ}\ 103\text{-}76}{\text{ВСт3кп2 ГОСТ}\ 380\text{-}71^{*}}$ ℓ=35	4	0.06 кг
				Материалы		
		12		Нащельники для ванн		
				ПХВ ГОСТ 19111-77, м	3,2	

Нач.отд.№5	Росинский	1.188-5.10 02.00.000	
Гл.инж.отд.	Первушин		
Гл.конструк.	Пальман		
ГИП	Пальман	Кабина санитарно-техническая 1СК 24пр	Стадия: Р; Лист: 1; Листов: 2
Рук.гр.	Волкова		ЦНИИЭП жилища
Пров.	Волкова		
Разраб.	Драмацина		

Рук.гр.отд.№23 Костюк

Инв.№ подл. | Подпись и дата | Взам.инв.№

Формат	Зона	Для исполнения с порядковым номером	Обозначение	Кол.	Примечание
			Переменные данные		
			Сборочные единицы		
			поз. 1 Корпус		
А4		от 00 до 11	1.188-5 10 02.01.000 (К2-Т)	1	
		от 20 до 31	-01 (К2-П)	1	
			поз 3 Сантехоборудование		
А4		00; 20	1.188-5.11 02 03.000	1	
		01, 21	-01	1	
		02; 22	-02	1	
		03; 23	-03	1	
		04; 24	-04	1	
		05; 25	-05	1	
		06, 26	-06	1	
		07; 27	-07	1	
		08; 28	-08	1	
		09; 29	-09	1	
		10; 30	-10	1	
		11, 31	-11	1	
		*Основное исполнение, не имеющее порядкового номера, обозначено „00"			

Инв.№ подл. | Подпись и дата | Взам.инв.№

1.188-5.10 02.00.000 Лист 2

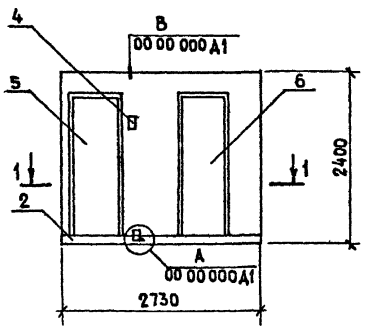

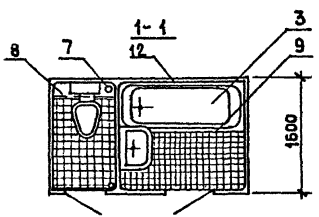

Обозначение	Марка	Масса, кг
1.188-5.10 02 00.000	1СК 24пр-Т-01	3450
- 01	1СК 24пр-Т-01Р	
- 02	1СК 24пр-Т-01В	
- 03	1СК 24пр-Т-11	
- 04	1СК 24пр-Т-11Р	
- 05	1СК 24пр-Т-11В	
- 06	1СК 24пр-Т-02	
- 07	1СК 24пр-Т-02Р	
- 08	1СК 24пр-Т-02В	
- 09	1СК 24пр-Т-12	
- 10	1СК 24пр-Т-12Р	
- 11	1СК 24пр-Т-12В	
- 20	1СК 24пр-П-01	2550
- 21	1СК 24пр-П-01Р	
- 22	1СК 24пр-П-01В	
- 23	1СК 24пр-П-11	
- 24	1СК 24пр-П-11Р	
- 25	1СК 24пр-П-11В	
- 26	1СК 24пр-П-02	
- 27	1СК 24пр-П-02Р	
- 28	1СК 24пр-П-02В	
- 29	1СК 24пр-П-12	
- 30	1СК 24пр-П-12Р	
- 31	1СК 24пр-П-12В	

Масса кабины указана без учета сантехоборудования и столярных изделий

Нач.отд.24	Росинский	
Гл.инж.отд.	Первушин	
Гл.констр.	Пальман	
ГИП	Пальман	
Рук.гр	Волкова	
Пров	Волкова	
Разраб.	Долмацина	

1.188-5.10 02 00.000 сб

Кабина санитарно-техническая 1СК 24пр
Сборочный чертеж

Стадия	Масса	Масштаб
Р	см табл.	1:50
Лист	Листов 1	

ЦНИИЭП жилища

Инв.№ подл. | Подпись и дата | Взам. инв.№

Формат	Зона	Поз.	Обозначение	Наименование	Кол.	Примечание
				Документация		
А3			1.188-5.10 03.00.000 СБ	Сборочный чертеж		
А3			1.188-5.10 00 00.000 Д1	Узлы А; Б		
А3			1.188-5.10 00.00 000 ТО	Техническое описание		
				Сборочные единицы		
А3		2	1.188-5.10 03.02.000	Днище Д3	1	
А3		4	1.188-5.10 01.04.000	Электрооборудование	1	
А3		5	1.188-5.10 01.05.000	Заполнение дверного проема ДВ1	1	
А3		6	-01	Заполнение дверного проема ДВ2	1	
А3		7	1.188-5.10 01.06.000	Крепление стоков	1	
А3		8	1.188-5.10 01.07.000	Шкаф и ограждение	1	
А3		9	1.188-5.10 01.08.000	Экран ванны	1	
				Детали		
БЧ		10	1.188-5.10 03.00.001	Ф10 АI ГОСТ5781-82 ℓ=100	12	0.06кг
БЧ		11	1.188-5.10 03.00.002	Полоса $\frac{4\times50\ \text{ГОСТ}\ 103\text{-}76}{\text{ВСт}3\text{кп}2\ \text{ГОСТ}\ 380\text{-}71^{**}}$ ℓ=35	4	0.06кг
				Материалы		
		12		Нащельники для ванн		
				ПХВ ГОСТ 19111-77, м	3,2	

Инв.№ подл. | Подпись и дата | Взам.инв.№

Нач.отд.№24	Росинский		
Гл.инж.отд.	Первушин		
Н.контрол.	Пальман		
ГИП	Пальман		
Рук.гр.	Волкова		
Пров.	Волкова		
Разраб.	Долматцкий		

1.188-5.10 03 00.000

Кабина санитарно-техническая 2СК 24л

Стадия	Лист	Листов
Р	1	2

ЦНИИЭП жилища

Формат	Зона	Для исполнения с порядковым номером	Обозначение	Кол.	Примечание
			Переменные данные		
			Сборочные единицы		
			поз.1 Корпус		
		от 00 до 11	1.188-5.10 03.01.000 (К3-Т)	1	
		от 20 до 31	-01(К3-П)	1	
			поз.3 Сантехоборудование		
		00; 20	1.188-5.11 03.03.000	1	
		01; 21	-01	1	
		02; 22	-02	1	
		03; 23	-03	1	
		04; 24	-04	1	
		05; 25	-05	1	
		06, 26	-06	1	
		07; 27	-07	1	
		08; 28	-08	1	
		09; 29	-09	1	
		10; 30	-10	1	
		11; 31	-11	1	
		[1] Основное исполнение, имеющее порядкового номера, обозначено „00"			

Инв.№ подл. | Подпись и дата | Взам.инв.№

1.188-5.10 03.00.000 Лист 2

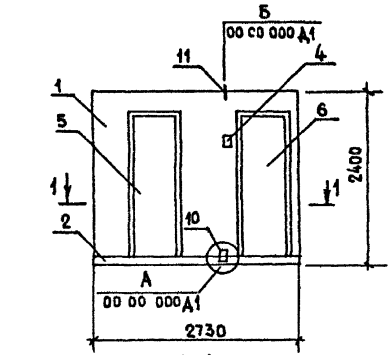

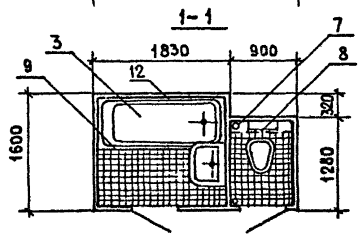

Обозначение	Марка	Масса, кг
1188-510 03 00 000	2СК24А-Т-01	3350
- 01	2СК24А-Т-01Р	
- 02	2СК24А-Т-01В	
- 03	2СК24А-Т-11	
- 04	2СК24А-Т-11Р	
- 05	2СК24А-Т-11В	
- 06	2СК24А-Т-02	
- 07	2СК24А-Т-02Р	
- 08	2СК24А-Т-02В	
- 09	2СК24А-Т-12	
- 10	2СК24А-Т-12Р	
- 11	2СК24А-Т-12В	
- 20	2СК24А-П-01	2500
-21	2СК24А-П-01Р	
-22	2СК24А-П-01В	
-23	2СК24А-П-11	
-24	2СК24А-П-11Р	
-25	2СК24А-П-11В	
-26	2СК24А-П-02	
-27	2СК24А-П-02Р	
-28	2СК24А-П-02В	
-29	2СК24А-П-12	
-30	2СК24А-П-12Р	
-31	2СК24А-П-12В	

Масса кабины указана без учета сантехоборудования и столярных изделий

Нач.отд.24	Росинский	
Гл.инж.отд.	Первушин	
Гл.конст.отд	Пальман	
ГИП	Пальман	
Рук.гр	Волкова	
Пров.	Волкова	
Разраб.	Долмацина	

1188-510 03.00 000 сб

Кабина санитарно-техническая 2СК 24А
Сборочный чертеж

Стадия	Масса	Масштаб
Р	см табл	1:50
Лист	Листов 1	

ЦНИИЭП жилища

Формат	Зона	Поз	Обозначение	Наименование	Кол.	Примечание
				Документация		
А3			1.188-5.10 04 00 000 СБ	Сборочный чертеж		
А3			1 188-5 10 00 00 000 Д1	Узлы А; Б		
А3			1.188-5.10 00 00 000 ТО	Техническое описание		
				Сборочные единицы		
А3		2	1 188-5 10 04.02 000	Днище Д4	1	
А3		4	1.188-5 10 01 04 000	Электрооборудование	1	
А3		5	1.188-5 10 01 05 000	Заполнение дверного проема ДВ1	1	
А3		6	-01	Заполнение дверного проема ДВ2	1	
А3		7	1 188-5 10 01 06.000	Крепление стояков	1	
А3		8	1 188-5 10 01.07.000	Шкаф и ограждение	1	
А3		9	1 188-5.10 01.08 000	Экран ванны	1	
				Детали		
БЧ		10	1 188-5.10 04 00 001	Ф10 АI ГОСТ5781-82 l=100	12	0,06кг
БЧ		11	1 188-5.10 04.00.002	Полоса $\frac{4\times50\ ГОСТ\ 103-76}{ВСТ3кп2ГОСТ380-71^{*}}$ l=35	4	0,06кг
				Материалы		
		12		Нащельники для ванн		
				ПХВ ГОСТ 19111-77, м	3,2	

Нач отд №24	Росинский	
Н. отд.	Первушин	
Н. сект.	Пальман	
ГИП	Пальман	
Рук.гр	Волкова	
Пров	Волкова	
Разраб.	Долмацина	

1.188-5.10 04 00.000

Кабина санитарно-техническая 2СК 24пр

Стадия	Лист	Листов
Р	1	2

ЦНИИЭП жилища

Формат	Зона	Для исполнения с порядковым номером	Обозначение	Кол	Примечание
			Переменные данные		
			Сборочные единицы		
		поз.1	Корпус		
		от 00 до 11	1 188-5.10 04 01 000 (К4-Т)	1	
		от 20 до 31	-01(К4-П)	1	
		поз 3	Сантехоборудование		
		00; 20	1188-5.11 04 03.000	1	
		01; 21	-01	1	
		02, 22	-02	1	
		03; 23	-03	1	
		04, 24	-04	1	
		05, 25	-05	1	
		06, 26	-06	1	
		07; 27	-07	1	
		08; 28	-08	1	
		09; 29	-09	1	
		10; 30	-10	1	
		11; 31	-11	1	

[1] Основное исполнение, не имеющее порядкового номера, обозначено „00"

Взам инв N | Подпись и дата | Инв N подл

1.188-5.10 04 00 000

Лист 2

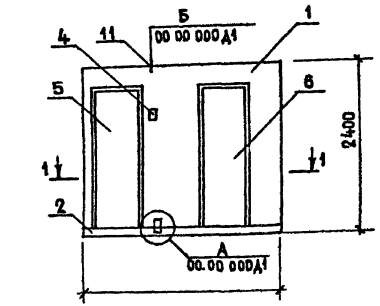

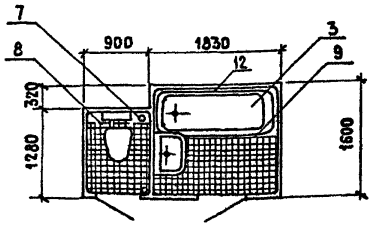

Обозначение	Марка	Масса, кг
1.188-5.10 04.00 000	2СК24пр-Т-01	3350
-01	2СК24пр-Т-01Р	
-02	2СК24пр-Т-01В	
-03	2СК24пр-Т-11	
-04	2СК24пр-Т-11Р	
-05	2СК24пр-Т-11В	
-06	2СК24пр-Т-02	
-07	2СК24пр-Т-02Р	
-08	2СК24пр-Т-02В	
-09	2СК24пр-Т-12	
-10	2СК24пр-Т-12Р	
-11	2СК24пр-Т-12В	
-20	2СК24пр-П-01	2500
-21	2СК24пр-П-01Р	
-22	2СК24пр-П-01В	
-23	2СК24пр-П-11	
-24	2СК24пр-П-11Р	
-25	2СК24пр-П-11В	
-26	2СК24пр-П-02	
-27	2СК24пр-П-02Р	
-28	2СК24пр-П-02В	
-29	2СК24пр-П-12	
-30	2СК24пр-П-12Р	
-31	2СК24пр-П-12В	

Масса кабины указана без учета сантехоборудования и столярных изделий

Нач.отд.24	Росинский	
Гл.инж.отд.	Первушин	
Гл.конст.пр.	Пальман	
ГИП	Пальман	
Рук.гр	Волкова	
Пров	Волкова	
Разраб.	Долмацина	

1.188-5.10 04 00.000СБ

Кабина санитарно-техническая 2СК 24 пр

Сборочный чертеж

Стадия	Масса	Масштаб
Р	см таба	1:50
Лист	Листов 1	

ЦНИИЭП жилища

Формат	Зона	Поз.	Обозначение	Наименование	Кол.	Примечание
				Документация		
А3			1.188-5.10 05 00 000СБ	Сборочный чертеж		
А3			1.188-5 10 00.00 000Д1	Узлы А; Б		
А3			1 188-5.10 00.00.000ТО	Техническое описание		
				Сборочные единицы		
А4		2	1 188-5.10 05.02 000	Днище Д5	1	
А3		4	1.188-5.10 05.04 000	Электрооборудование	1	
А3		5	1 188-5.10 01.05 000	Заполнение дверного проема Д1	1	
А3		6	1 188-5.10 05.06 000	Крепление стояков	1	
А3		7	1.188-5 10 05.07.000	Шкаф и ограждение	1	
А3		8	1.188-5.10 01.08.000	Экран ванны	1	
				Детали		
Б4		10	1.188-5.10 05.00.001	ФЮ А1 ГОСТ 5781-82 ℓ=100	12	0,06кг
Б4		11	1.188-5.10 05.00 002	полоса $\frac{4\times50\ \text{ГОСТ}\ 103\text{-}76}{\text{ВСт3кп2ГОСТ380-71}}$ ℓ=35	4	0,06кг
				Материалы		
		12		Нащельники для ванн		
				ПХВ ГОСТ 19111-77, м	3,2	

Нач отд №24	Росинский	
Д инж отд	Первушин	
Гл конструктор	Пальман	
ГИП	Пальман	
Рук. гр	Волкова	
Пров	Волкова	
Разраб.	Долмацина	

1.188-5.10 05.00.000

Кабина санитарно-техническая 3СК24а

Стадия	Лист	Листов
Р	1	2

ЦНИИЭП жилища

Взам. инв. №

Подпись и дата

Инв. № подл.

Формат	Зона	Для исполнения с порядковым номером	Обозначение	Кол.	Примечание
			Переменные данные		
			Сборочные единицы		
		поз. 1	Корпус		
		от 00 до 23	1.188-5 10 05.01.000 (К5-Т)	1	
		от 30 до 53	-01(К5-П)	1	
		поз 3	Сантехоборудование		
		00, 30	1.188-5 11 05 03.000	1	
		01, 31	-01	1	
		02, 32	-02	1	
		03, 33	-03	1	
		04, 34	-04	1	
		05; 35	-05	1	
		06, 36	-06	1	
		07, 37	-07	1	
		08, 38	-08	1	
		09, 39	-09	1	
		10; 40	-10	1	
		11, 41	-11	1	
		12, 42	-12	1	
		13, 43	-13	1	
		14, 44	-14	1	
		15; 45	-15	1	
		16; 46	-16	1	
		17, 47	-17	1	
		18; 48	-18	1	
		19, 49	-19	1	
		20, 50	-20	1	
		21, 51	-21	1	
		22; 52	-22	1	
		23, 53	-23	1	

1 188-5.10 05.00.000

Лист 2

Взам. инв. №

Подпись и дата

Инв. № подл.

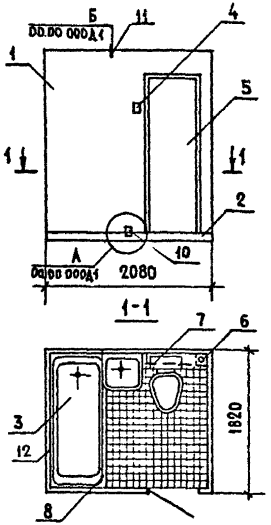

Обозначение	Марка	Масса, кг
1.188-5.10 05.00.000	3СК 24А-Т-01	
-01	3СК 24А-Т-01Р	
-02	3СК 24А-Т-01В	
-03	3СК 24А-Т-11	
-04	3СК 24А-Т-11Р	
-05	3СК 24А-Т-11В	
-06	3СК 24А-Т-02	
-07	3СК 24А-Т-02Р	
-08	3СК 24А-Т-02В	
-09	3СК 24А-Т-12	
-10	3СК 24А-Т-12Р	2700
-11	3СК 24А-Т-12В	
-12	3СК 24А-Т-21	
-13	3СК 24А-Т-21Р	
-14	3СК 24А-Т-21В	
-15	3СК 24А-Т-31	
-16	3СК 24А-Т-31Р	
-17	3СК 24А-Т-31В	
-18	3СК 24А-Т-22	
-19	3СК 24А-Т-22Р	
-20	3СК 24А-Т-22В	
-21	3СК 24А-Т-32	
-22	3СК 24А-Т-32Р	
-23	3СК 24А-Т-32В	

Обозначение	Марка	Масса, кг
1.188-5.10 05.00.000-30	3СК 24А-П-01	
-31	3СК 24А-П-01Р	
-32	3СК 24А-П-01В	
-33	3СК 24А-П-11	
-34	3СК 24А-П-11Р	
-35	3СК 24А-П-11В	
-36	3СК 24А-П-02	
-37	3СК 24А-П-02Р	
-38	3СК 24А-П-02В	
-39	3СК 24А-П-12	
-40	3СК 24А-П-12Р	2800
-41	3СК 24А-П-12В	
-42	3СК 24А-П-21	
-43	3СК 24А-П-21Р	
-44	3СК 24А-П-21В	
-45	3СК 24А-П-31	
-46	3СК 24А-П-31Р	
-47	3СК 24А-П-31В	
-48	3СК 24А-П-22	
-49	3СК 24А-П-22Р	
-50	3СК 24А-П-22В	
-51	3СК 24А-П-32	
-52	3СК 24А-П-32Р	
-53	3СК 24А-П-32В	

Инв. № подл. | Подпись и дата | Взам. инв. №

Нач. отд.	Росинский	
Гл. инж. отд.	Первушин	
Гл. конст. от.	Пальман	
ГИП	Пальман	
Рук. гр.	Волкова	
Пров.	Волкова	
Разраб.	Доманцина	

1.188-5.10 05.00.000 СБ

Кабина санитарно-техническая 3СК 24А
Сборочный чертеж

Стадия	Масса	Масштаб
Р	см. табл.	1:50
Лист	Листов 1	

ЦНИИЭП жилища

Формат	Зона	Поз.	Обозначение	Наименование	Кол.	Примечание
				Документация		
А3			1.188-5.10 06 00 000СБ	Сборочный чертеж		
А3			1.188-5 10 00.00.000Д1	Узлы А; Б		
А3			1.188-5.10 00.00 000ТО	Техническое описание		
				Сборочные единицы		
А4		2	1 188-5 10 06.02 000	Днище Д6	1	
А3		4	1.188-5.10 05.04 000	Электрооборудование	1	
А3		5	1.188-5.10 01 05.000	Заполнение дверного проема Д81	1	
А3		6	1.188-5.10 05.06 000	Крепление стояков	1	
А3		7	1.188-5.10 05.07 000	Шкаф и ограждение	1	
А3		8	1.188-5.10 01.08.000	Экран ванны	1	
				Детали		
Б4		10	1.188-5.10 06.00.001	ФЮ А1 ГОСТ 5781-82 ℓ=100	12	0,06кг
Б4		11	1.188-5.10 06.00.002	полоса $\frac{4\times50\ \text{ГОСТ}\ 103\text{-}76}{\text{ВСт3кп2ГОСТ380-71}^{\ell=35}}$	4	0,06кг
				Материалы		
		12		Нащельники для ванн		
				ПХВ ГОСТ 19111-77, м	3,2	

Нач отд. К24	Росинский	
Гл инж. отд	Первушин	
Гл. конструктор	Пальман	
ГИП	Пальман	
Рук. гр	Волкова	
Пров.	Волкова	
Разраб	Долмацина	

1.188-5.10 06.00 000

Кабина санитарно-техническая 3СК24пр

Стадия	Лист	Листов
Р	1	2

ЦНИИЭП жилища

Инв. № подл. | Подпись и дата | Взам. инв. №

Формат	Зона	Для исполнения с порядковым номером	Обозначение	Кол.	Примечание
			Переменные данные		
			Сборочные единицы		
		поз. 1	Корпус		
		от 00 до 23	1.188-5.10 06.01.000 (К6-Т)	1	
		от 30 до 53	-01 (К6-П)	1	
		поз. 3	Сантехоборудование		
		00; 30	1.188-5.11 06.03.000	1	
		01, 31	-01	1	
		02, 32	-02	1	
		03; 33	-03	1	
		04; 34	-04	1	
		05; 35	-05	1	
		06; 36	-06	1	
		07; 37	-07	1	
		08; 38	-08	1	
		09, 39	-09	1	
		10; 40	-10	1	
		11; 41	-11	1	
		12; 42	-12	1	
		13; 43	-13	1	
		14; 44	-14	1	
		15; 45	-15	1	
		16; 46	-16	1	
		17; 47	-17	1	
		18; 48	-18	1	
		19; 49	-19	1	
		20, 50	-20	1	
		21, 51	-21	1	
		22; 52	-22	1	
		23; 53	-23	1	

1.188-5.10 05 00.000

Лист 2

Инв. № подл. | Подпись и дата | Взам. инв. №

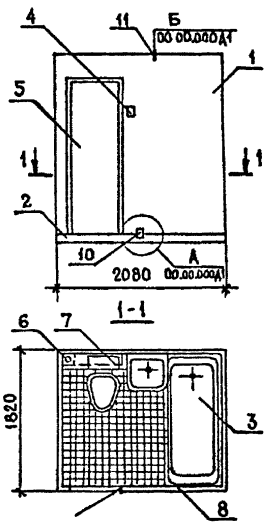

Обозначение	Марка	Масса, кг
1.188-5.10 06.00.000	ЗСК 24пр-Т-01	
-01	ЗСК 24пр-Т-01Р	
-02	ЗСК 24пр-Т-01В	
-03	ЗСК 24пр-Т-11	
-04	ЗСК 24пр-Т-11Р	
-05	ЗСК 24пр-Т-11В	
-06	ЗСК 24пр-Т-02	
-07	ЗСК 24пр-Т-02Р	
-08	ЗСК 24пр-Т-02В	
-09	ЗСК 24пр-Т-12	
-10	ЗСК 24пр-Т-12Р	2700
-11	ЗСК 24пр-Т-12В	
-12	ЗСК 24пр-Т-21	
-13	ЗСК 24пр-Т-21Р	
-14	ЗСК 24пр-Т-21В	
-15	ЗСК 24пр-Т-31	
-16	ЗСК 24пр-Т-31Р	
-17	ЗСК 24пр-Т-31В	
-18	ЗСК 24пр-Т-22	
-19	ЗСК 24пр-Т-22Р	
-20	ЗСК 24пр-Т-22В	
-21	ЗСК 24пр-Т-32	
-22	ЗСК 24пр-Т-32Р	
-23	ЗСК 24пр-Т-32В	

Обозначение	Марка	Масса, кг
1.188-5.10 06.00.000-30	ЗСК 24пр-П-01	
-31	ЗСК 24пр-П-01Р	
-32	ЗСК 24пр-П-01В	
-33	ЗСК 24пр-П-11	
-34	ЗСК 24пр-П-11Р	
-35	ЗСК 24пр-П-11В	
-36	ЗСК 24пр-П-02	
-37	ЗСК 24пр-П-02Р	
-38	ЗСК 24пр-П-02В	
-39	ЗСК 24пр-П-12	
-40	ЗСК 24пр-П-12Р	2000
-41	ЗСК 24пр-П-12В	
-42	ЗСК 24пр-П-21	
-43	ЗСК 24пр-П-21Р	
-44	ЗСК 24пр-П-21В	
-45	ЗСК 24пр-П-31	
-46	ЗСК 24пр-П-31Р	
-47	ЗСК 24пр-П-31В	
-48	ЗСК 24пр-П-22	
-49	ЗСК 24пр-П-22Р	
-50	ЗСК 24пр-П-22В	
-51	ЗСК 24пр-П-32	
-52	ЗСК 24пр-П-32Р	
-53	ЗСК 24пр-П-32В	

Нач.отд.	Росинский	
Гл.инж.отд.	Первушин	
Гл.констр.	Пальман	
ГИП	Пальман	
Рук.гр.	Волкова	
Пров.	Волкова	
Разраб.	Доманцина	

1.188-5.10 06.00.000 СБ

Кабина санитарно-техническая ЗСК 24пр
Сборочный чертеж

Стадия	Масса	Масштаб
Р	см табл.	1:50
Лист	Листов 1	

ЦНИИЭП жилища

Рук.гр.отд.23 Костюк

Инв.№ подл. | Подпись и дата | Взам.инв.№

Формат	Зона	Поз	Обозначение	Наименование	Кол	Примечание
				Документация		
А3			1.188-5.10 07.00.000 СБ	Сборочный чертеж		
А3			1.188-5.10 00.00.000 Д1	Узлы А; Б		
А3			1.188-5.10 00.00.000 ТО	Техническое описание		
				Сборочные единицы		
А4		2	1.188-5.10 07.02.000	Днище Д7	1	
А3		4	1.188-5.10 05.04.000-01	Электрооборудование	1	
А3		5	1.188-5.10 01.05.000	Заполнение дверного проема Д8	1	
А3		6	1.188-5.10 05.06.000	Крепление стояков	1	
А3		7	1.188-5.10 05.07.000	Шкаф и ограждение	1	
А3		8	1.188-5.10 01.08.000	Экран ванны	1	
				Детали		
Б4		10	1.188-5.10 07.00.001	ФЮА1 ГОСТ 5781-82 ℓ=100	14	0,06 кг
Б4		11	1.188-5.10 07.00.002	Полоса $\frac{4\times50\ \text{ГОСТ}\ 103\text{-}76}{\text{В Ст.3 кп 2 ГОСТ}\ 380\text{-}71^{*}}$	4	0,06 кг
				Материалы		
		12		Нащельники для ванн		
				ПХВ ГОСТ 19111-77, м	3,2	

Инв. № подл. | Подпись и дата | Взам. инв. №

Нач. отд. №24	Росинский	1.188-5.10 07.00.000	
Гл. инж. отд.	Первушин		
Гл. констр. отд.	Пальман		
ГИП	Пальман	Кабина санитарно-техническая 4СК 24а	Стадия: Р; Лист: 1; Листов: 2
Рук. гр.	Волкова		
Пров.	Волкова		ЦНИИЭП жилища
Разраб.	Доманцина		

Формат	Зона	Для исполнения с порядковым номером	Обозначение	Кол.	Примечание
			Переменные данные		
			Сборочные единицы		
		поз. 1	Корпус		
		от 00 до 23	1.188-5.10 07.01.000 (К7-Т)	1	
		от 30 до 53	-01 (К7-П)	1	
		поз. 3	Сантехоборудование		
		00, 30	1.188-511 07.03.000	1	
		01; 31	-01	1	
		02, 32	-02	1	
		03; 33	-03	1	
		04; 34	-04	1	
		05, 35	-05	1	
		06; 36	-06	1	
		07; 37	-07	1	
		08; 38	-08	1	
		09, 39	-09	1	
		10; 40	-10	1	
		11; 41	-11	1	
		12; 42	-12	1	
		13; 43	-13	1	
		14; 44	-14	1	
		15; 45	-15	1	
		16, 46	-16	1	
		17; 47	-17	1	
		18; 48	-18	1	
		19; 49	-19	1	
		20; 50	-20	1	
		21; 51	-21	1	
		22; 52	-22	1	
		23; 53	-23	1	

Инв. № подл. | Подпись и дата | Взам. инв. №

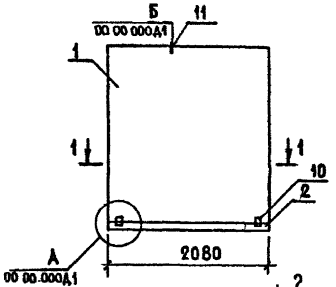

1-1

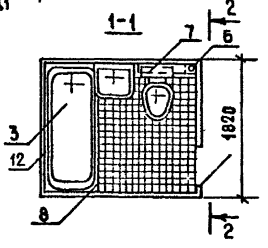

2-2

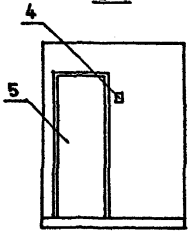

Обозначение	Марка	Масса, кг
1.188-5.10 07.00.000	4СК 24А-Т-01	
-01	4СК 24А-Т-01Р	
-02	4СК 24А-Т-01В	
-03	4СК 24А-Т-11	
-04	4СК 24А-Т-11Р	
-05	4СК 24А-Т-11В	
-06	4СК 24А-Т-02	
-07	4СК 24А-Т-02Р	
-08	4СК 24А-Т-02В	
-09	4СК 24А-Т-12	2700
-10	4СК 24А-Т-12Р	
-11	4СК 24А-Т-12В	
-12	4СК 24А-Т-21	
-13	4СК 24А-Т-21Р	
-14	4СК 24А-Т-21В	
-15	4СК 24А-Т-31	
-16	4СК 24А-Т-31Р	
-17	4СК 24А-Т-31В	
-18	4СК 24А-Т-22	
-19	4СК 24А-Т-22Р	
-20	4СК 24А-Т-22В	
-21	4СК 24А-Т-32	
-22	4СК 24А-Т-32Р	
-23	4СК 24А-Т-32В	

Обозначение	Марка	Масса, кг
1.188-5.10 07.00.000-30	4СК 24А-П-01	
-31	4СК 24А-П-01Р	
-32	4СК 24А-П-01В	
-33	4СК 24А-П-11	
-34	4СК 24А-П-11Р	
-35	4СК 24А-П-11В	
-36	4СК 24А-П-02	
-37	4СК 24А-П-02Р	
-38	4СК 24А-П-02В	
-39	4СК 24А-П-12	2000
-40	4СК 24А-П-12Р	
-41	4СК 24А-П-12В	
-42	4СК 24А-П-21	
-43	4СК 24А-П-21Р	
-44	4СК 24А-П-21В	
-45	4СК 24А-П-31	
-46	4СК 24А-П-31Р	
-47	4СК 24А-П-31В	
-48	4СК 24А-П-22	
-49	4СК 24А-П-22Р	
-50	4СК 24А-П-22В	
-51	4СК 24А-П-32	
-52	4СК 24А-П-32Р	
-53	4СК 24А-П-32В	

Нач.отд.24	Росинский		
Н.конс.от	Первушин		
Гл.конс.от	Пальман		
ГИП	Пальман		
Рук.гр	Волкова		
Пров.	Волкова		
Разраб	Доманцин		

1.188-5.10 07.00.000 СБ

Кабина санитарно-техническая 4СК 24А

Сборочный чертеж

Стадия	Масса	Масштаб
Р	См. табл.	1:50
Лист	Листов 1	

ЦНИИЭП жилища

Инв.№ подл. | Подпись и дата | Взам. инв.№

Формат	Зона	Поз.	Обозначение	Наименование	Кол.	Примечание
				Документация		
А3			1.188-5.10 08.00.000 СБ	Сборочный чертеж		
А3			1.188-5.10 00.00.000 Д1	Узлы А; Б		
А3			1.188-5.10 00.00.000 ТО	Техническое описание		
				Сборочные единицы		
А4		2	1.188-5.10 08.02.000	Днище Д8	1	
А3		4	1.188-5.10 05.04.000-01	Электрооборудование	1	
А3		5	1.188-5.10 01.05.000	Заполнение дверного проема Д8	1	
А3		6	1.188-5.10 05.06.000	Крепление стояков	1	
А3		7	1.188-5.10 05.07.000	Шкаф и ограждение	1	
А3		8	1.188-5.10 01.08.000	Экран ванны	1	
				Детали		
БЧ		10	1.188-5.10 08.00.001	ФЮА1 ГОСТ 5781-82 ℓ=100	14	0,06 кг
БЧ		11	1.188-5.10 08.00.002	полоса $\frac{4\times50\ \text{ГОСТ}\ 103\text{-}76}{\text{Ст.3 кп 2 ГОСТ}\ 380\text{-}71^{*}}$	4	0,06 кг
				Материалы		
		12		Нащельники для ванн		
				ПХВ ГОСТ 19111-77, м	3,2	

Инв.№ подл. | Подпись и дата | Взам. инв.№

Нач.отд.№24	Росинский	1.188-5.10 08.00.000	
Гл.инж.отд	Первушин		
Гл.конструктор	Пальман	Кабина санитарно-техническая 4СК 24пр	Стадия: Р; Лист: 1; Листов: 2
ГИП	Пальман		
Рук.гр.	Волкова		ЦНИИЭПжилища
Пров.	Волкова		
Разраб	Додмацина		

Формат	Зона	Для исполнения с порядковым номером	Обозначение	Кол.	Примечание
			Переменные данные		
			Сборочные единицы		
		поз. 1	Корпус		
		от 00 до 23	1.188-5.10 08.01.000 (КВ-Т)	1	
		от 30 до 53	-01 (КВ-П)	1	
		поз. 3	Сантехоборудование		
		00; 30	1.188-5.11 08.03.000	1	
		01; 31	-01	1	
		02; 32	-02	1	
		03; 33	-03	1	
		04; 34	-04	1	
		05; 35	-05	1	
		06; 36	-06	1	
		07; 37	-07	1	
		08; 38	-08	1	
		09; 39	-09	1	
		10; 40	-10	1	
		11; 41	-11	1	
		12; 42	-12	1	
		13; 43	-13	1	
		14; 44	-14	1	
		15; 45	-15	1	
		16; 46	-16	1	
		17; 47	-17	1	
		18; 48	-18	1	
		19; 49	-19	1	
		20; 50	-20	1	
		21; 51	-21	1	
		22; 52	-22	1	
		23; 53	-23	1	

Инв.№ подл. | Подпись и дата | Взам. инв.№

1.188-5.10 08.00.000 Лист 2

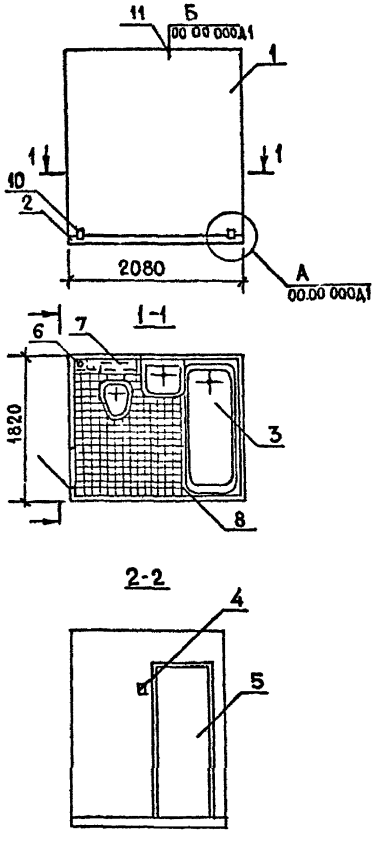

Обозначение	Марка	Масса, кг
1.188-5 10 08.00 000	4СК 24пр-Т-01	
-01	4СК 24пр-Т-01Р	
-02	4СК 24пр-Т-01В	
-03	4СК 24пр-Т-11	
-04	4СК 24пр-Т-11Р	
-05	4СК 24пр-Т-11В	
-06	4СК 24пр-Т-02	
-07	4СК 24пр-Т-02Р	
-08	4СК 24пр-Т-02В	
-09	4СК 24пр-Т-12	2700
-10	4СК 24пр-Т-12Р	
-11	4СК 24пр-Т-12В	
-12	4СК 24пр-Т-21	
-13	4СК 24пр-Т-21Р	
-14	4СК 24пр-Т-21В	
-15	4СК 24пр-Т-31	
-16	4СК 24пр-Т-31Р	
-17	4СК 24пр-Т-31В	
-18	4СК 24пр-Т-22	
-19	4СК 24пр-Т-22Р	
-20	4СК 24пр-Т-22В	
-21	4СК 24пр-Т-32	
-22	4СК 24пр-Т-32Р	
-23	4СК 24пр-Т-32В	

Обозначение	Марка	Масса, кг
1.188-5 10 08.00 000-30	4СК 24пр-П-01	
-31	4СК 24пр-П-01Р	
-32	4СК 24пр-П-01В	
-33	4СК 24пр-П-11	
-34	4СК 24пр-П-11Р	
-35	4СК 24пр-П-11В	
-36	4СК 24пр-П-02	
-37	4СК 24пр-П-02Р	
-38	4СК 24пр-П-02В	
-39	4СК 24пр-П-12	2000
-40	4СК 24пр-П-12Р	
-41	4СК 24пр-П-12В	
-42	4СК 24пр-П-21	
-43	4СК 24пр-П-21Р	
-44	4СК 24пр-П 21В	
-45	4СК 24пр-П-31	
-46	4СК 24пр-П-31Р	
-47	4СК 24пр-П-31В	
-48	4СК 24пр-П-22	
-49	4СК 24пр-П-22Р	
-50	4СК 24пр-П-22В	
-51	4СК 24пр-П-32	
-52	4СК 24пр-П-32Р	
-53	4СК 24пр-П-32В	

Нач.отд.24	Росинский	
Гл.инж.от	Первушин	
Гл.констр	Пальман	
Тип	Пальман	
Рук.гр	Волкова	
Пров.	Волкова	
Разраб.	Долмацина	

1.188-5 10 08.00.000 СБ

Кабина санитарно-техническая 4СК 24пр

Сборочный чертеж

Стадия	Масса	Масштаб
Р	см табл.	1:50
Лист	Листов 1	

ЦНИИЭП жилища

Инв.№ подл. | Подпись и дата

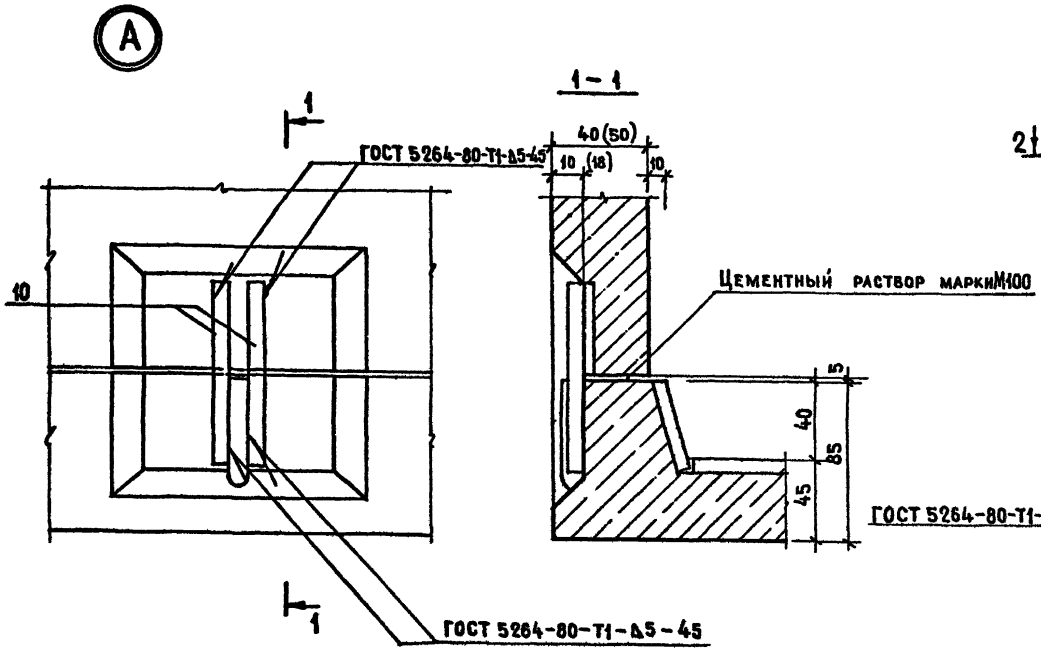

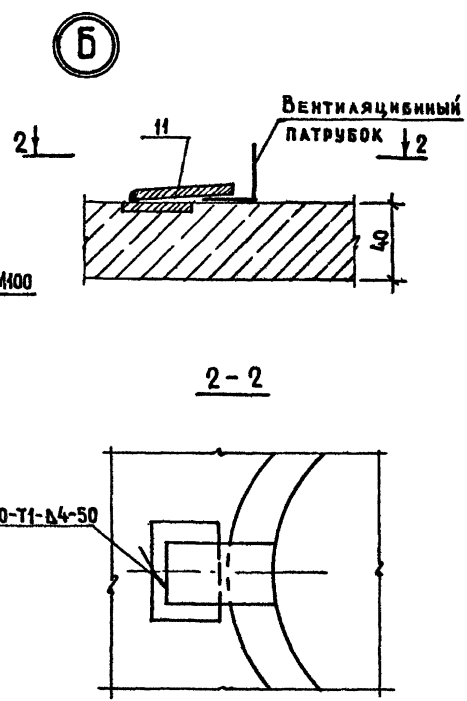

				1.188-5.10	00.00.000 Д1	
				Узлы А, Б	Стадия: Р	Масса: —	Масштаб: 1:20
					Лист	Листов 1
Нач отд-ла	Росинский				ЦНИИЭП жилища	
Гл.инж отд	Первушин					
Гл констр	Пальман					
ГИП	Пальман					
Рук гр	Волкова					
Пров	Волкова					
Разраб	Доамацина					

Инв.№ подл. | Подпись и дата | Взам. инв.№

Формат	Зона	Поз.	Обозначение	Наименование	Кол.	Примечание
				Документация		
А3			1.188-5.10 01 01 000 СБ	Сборочный чертеж		
А3			1.188-5.10 01 01.000 Д1	Узлы I . VII		
А3			1.188-5.10 00 00.000 ТО	Техническое описание		
				Сборочные единицы		
А4		1	1188-510 01.01.100	Каркас пространств КПК1	1	
А4		2	1188-510 00 00 130	Изделие закладное МН3	4	
				Материалы		
		4		Трубка винипластовая		
				25×2 ТУ6-19-99-78	0,6	п м
		5		Трубка винипластовая		
				18×2 ТУ6-19-99-78	0,6	п м
				Переменные данные для исполнения		
				1188-5.10 01.01 000	(К1-Т)	
				Материалы		
		3		Бетон тяжелый М150		
				γ=2500 кг/м³	1,14	м³
				1.188-5-10 01 01 000-	01 (К1-П)	
				Материалы		
		3		Керамзитобетон М150		
				γ=1600 кг/м³	1,14	м³

Нач отд 24	Росинский	
Гл инж отд	Первушин	
Гл конструк	Пальман	
ГИП	Пальман	
Рук гр	Волкова	
Пров	Волкова	
Разраб	Долмацина	

1.188-5.10 01.01.000

Корпус (К1-Т, К1-П)

Стадия	Лист	Листов
Р		1

ЦНИИЭП жилища

Инв. № подл. | Подпись и дата | Взам. инв. № | Рук гр отд №13 Костюк | Гл. инж. отд 28 Фотий

Формат	Зона	Поз	Обозначение	Наименование	Кол	Примечание
				Документация		
А3			1.188-5 10 02.01 000 СБ	Сборочный чертеж		
А3			1.188-5.10 00.01 000 Д1	Узлы I.. VII		
А3			1 188-5 10 00 00.000 ТО	Техническое описание		
				Сборочные единицы		
А4		1	1.188-5 10 02.01 100	Каркас пространствен КПК2	1	
А4		2	1 188-5 10 00 00.130	Изделие закладное МН3	4	
				Материалы		
		4		Трубка винипластовая		
				25×2 ТУ6-19-99-78	0,6	п.м
		5		Трубка винипластовая		
				ТУ×2 ТУ6-19-99-78		
				Переменные данные для исполнения.		
				1.188-5 10 02 01 000	(К2-Т)	
				Материалы		
		3		Бетон тяжелый М150		
				γ=2500 кг/м³	1,14	
				1 188-5 10 02.01.000-	01 (К2-П)	
				Материалы		
		3		Керамзитобетон М150		
				γ=1600 кг/м³	1,14	м³

Нач отд 24	Росинский	
Гл инж отд	Первушин	
Гл конст от	Пальман	
ГИП	Пальман	
Рук гр.	Волкова	
Пров	Волкова	
Разраб.	Долмацина	

1.188-5.10 01.01.000

Корпус (К2-Т; К2-П)

Стадия	Лист	Листов
Р		1

ЦНИИЭП жилища

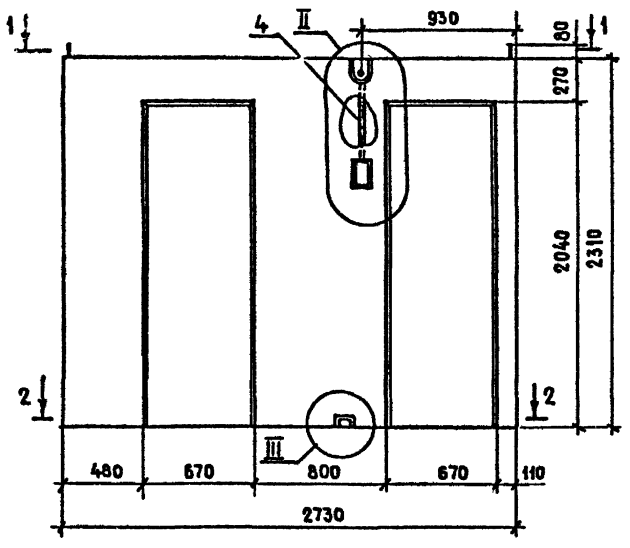

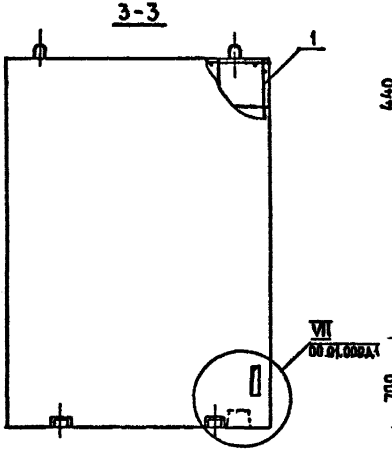

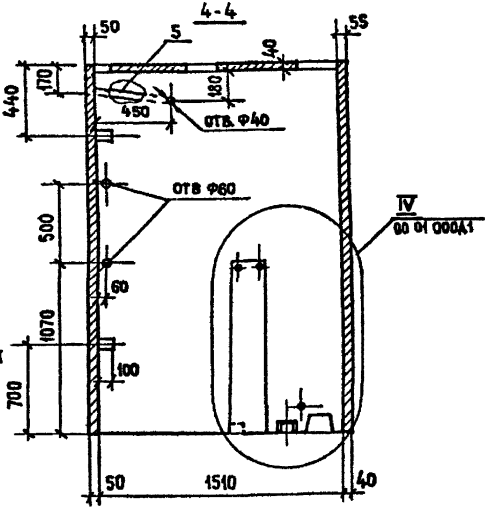

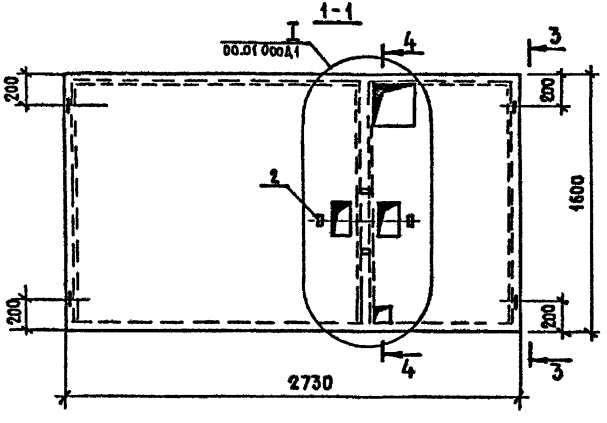

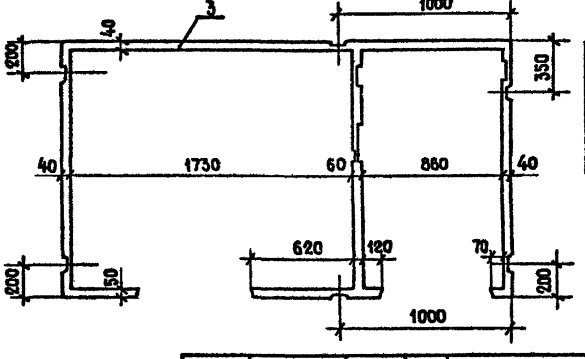

Обозначение	Марка	Масса, кг
1.188-5.10 01.01.000	К1-Т	2 850
-01	К1-П	1 950

			1.188-5.10 01.01 000 СБ
Нач.отд 24	Росинский		Корпус (К1-Т; К1-П) Сборочный чертеж
Гл.инж.от.	Первушин		
Гл.констр.	Пальман		
ГИП	Пальман		
Рук гр	Волкова		
Пров	Волкова		
Разраб	Долмацин		

Стадия	Масса	Масштаб
Р	см. табл.	1:25
Лист	Листов 1	

ЦНИИЭП жилища

Инв. № подл. | Подпись и дата | Взам. инв. № | Рук. гр. отд. 1125 | Костюк

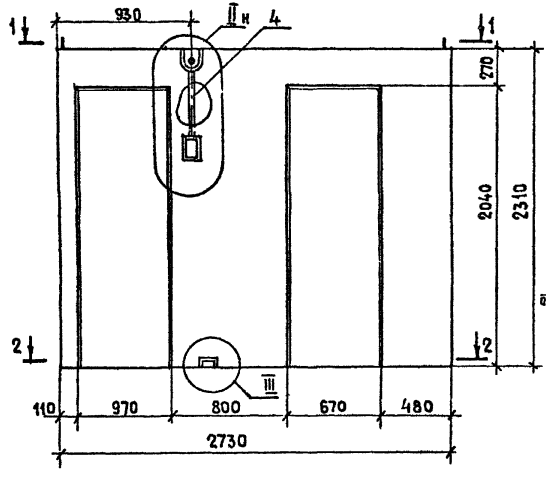

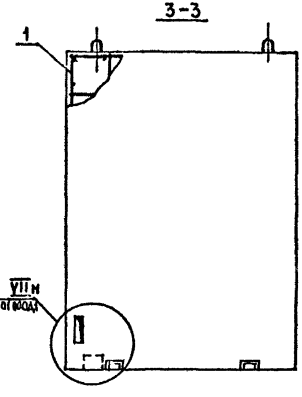

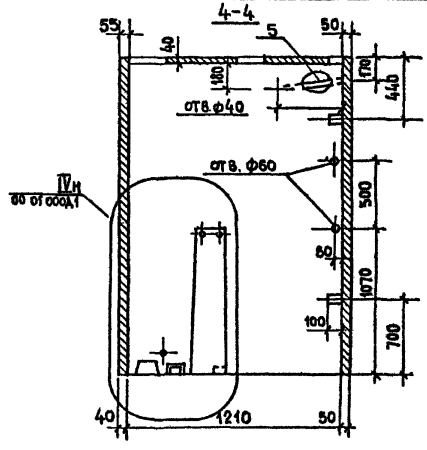

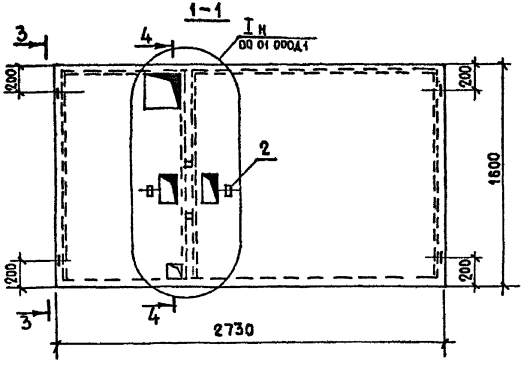

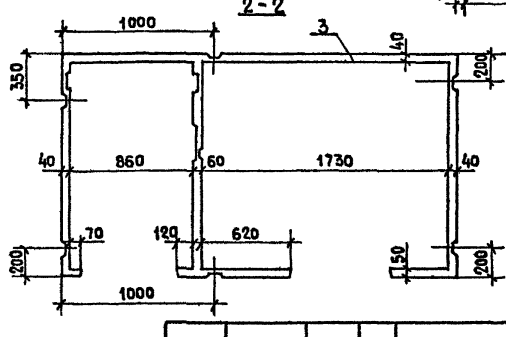

Обозначение	Марка	Масса кг
1.188-5.10 02.01.000	К 2-т	2850
-01	К 2-п	1950

Нач.отд 24	Росинский		
Гл.инж.отд	Первушин		
Гл.конструк.	Пальман		
ГИП	Пальман		
Рук.гр	Волкова		
Пров	Волкова		
Разраб.	Долмацина		

1.188-5.10 02.01.000сб

Корпус (К2-т; К2-п)
Сборочный чертеж

Стадия	Масса	Масштаб
Р	См. табл.	1:25
Лист	Листов 1	

ЦНИИЭП жилища

Инв.№ подл. | Подпись и дата | Взам. инв.№

Формат	Зона	Поз.	Обозначение	Наименование	Кол.	Примечание
				Документация.		
А3			1.188-5.10 03.00.000	Сборочный чертеж		
А3			1.188-5.10 00.01.000 Д1	Узлы I...VII		
А3			1.188-5.10 00.00.000 ТО	Техническое описание		
				Сборочные единицы		
А4		1	1.188-5.10 01.03.100	Каркас пространств. КПК3	1	
А4		2	1.188-5.10 00.00.130	Изделие закладное МН3	4	
				Материалы		
		4		Трубка винипластовая		
				25×2 ТУ6-19-99-78	0,6	п.м.
		5		Трубка винипластовая		
				18×2 ТУ6-19-99-78	0,6	п.м
				Переменные данные для исполнения		
				1.188-5.10 03.01.000 (К3-Т)		
				Материалы		
		3		Бетон тяжелый М150		
				γ=2500 кг/м³	1,11	м³
				1.188-5.10 03.01.000-01 (К3-П)		
				Материалы		
		3		Керамзитобетон М150		
				γ=1600 кг/м³	1,11	м³

Гл. инж. отд. №28 Фотин

Инв. № подл. | Подпись и дата | Взам. инв. №

Нач. отд. 24	Росинский	
Гл. инж.-отд.	Первушин	
Н. конструкт.	Пальман	
ГИП	Пальман	
Рук. гр.	Волкова	
Пров.	Волкова	
Разраб.	Долмацина	

1.188-5.10 03.01.000

Корпус (К3-Т; К3-П)

Стадия	Лист	Листов
Р		1

ЦНИИЭП жилища

Формат	Зона	Поз.	Обозначение	Наименование	Кол.	Примечание
				Документация		
А3			1.188-5.10 04.00.000	Сборочный чертеж		
А3			1.188-5.10 00.01.000 Д1	Узлы I... VII		
А3			1.188-5.10 00.00.000 ТО	Техническое описание		
				Сборочные единицы		
А4		1	1.188-5.10 04.01.100	Каркас пространств. КПК4	1	
А4		2	1.188-5.10 00.00.130	Изделие закладное МН3	4	
				Материалы		
		4		Трубка винипластовая		
				25×2 ТУ6-19-99-78	0,6	п.м.
		5		Трубка винипластовая		
				18×2 ТУ6-19-99-78	0,6	п.м.
				Переменные данные для исполнения		
				1.188-5.10 04.01.000 (К4-Т)		
				Материалы		
		3		Бетон тяжелый М150		
				γ=2500 кг/м³	1,11	м³
				1.188-5.10 04.01.000-01 (К4-П)		
				Материалы		
		3		Керамзитобетон М150		
				γ=1600 кг/м³	1,11	м³

Гл. инж. отд. №28 Фотин

Инв. № подл. | Подпись и дата | Взам. инв. №

Нач. отд. 24	Росинский	
Гл. инж.-отд.	Первушин	
Н. конструкт.	Пальман	
ГИП	Пальман	
Рук. гр.	Волкова	
Пров.	Волкова	
Разраб.	Долмацина	

1.188-5.10 04.01.000

Корпус (К4-Т; К4-П)

Стадия	Лист	Листов
Р		1

ЦНИИЭП жилища

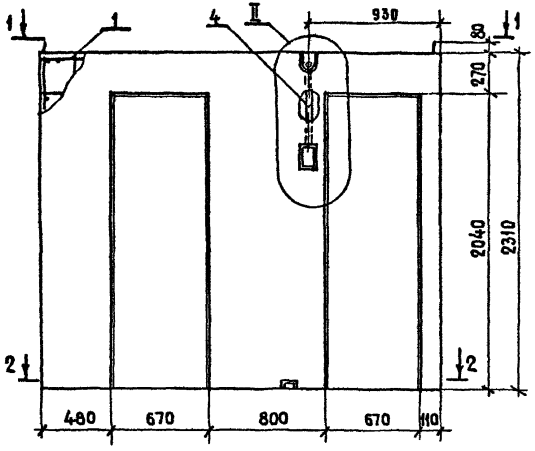

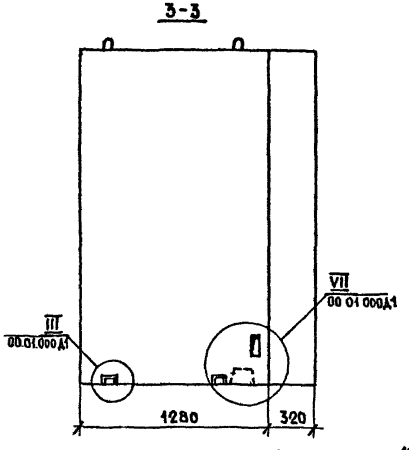

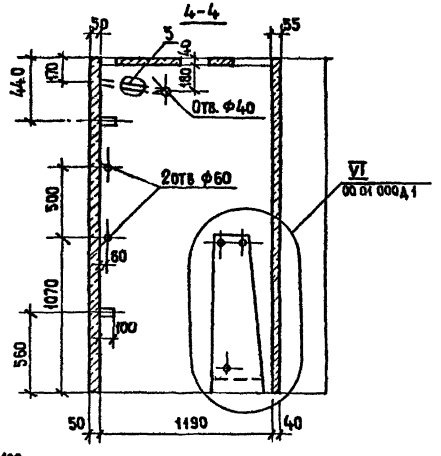

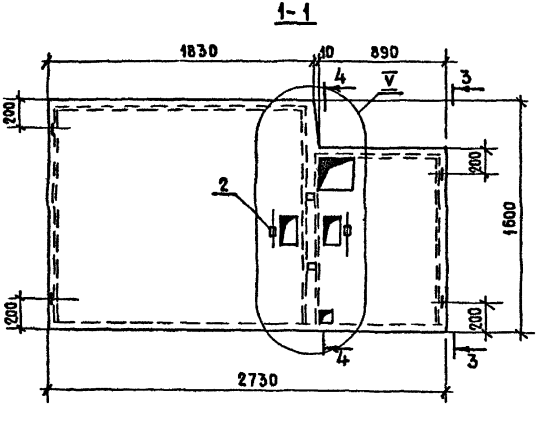

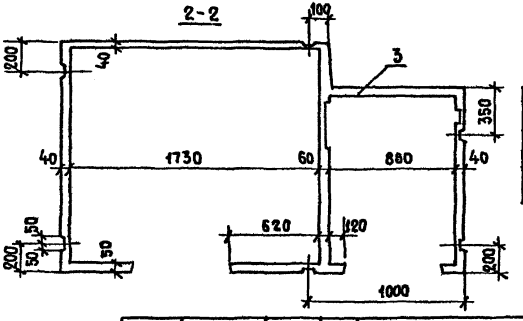

Обозначение	Марка	Масса кг
1188-5.10 03.01.000	КЗ-Т	2770
-01	КЗ-П	1920

Нач.отд.94	Росинский		
Гл.инж.отд	Первушин		
Гл.констр	Пальман		
ГИП	Пальман		
Рук гр	Волкова		
Пров	Волкова		
Разраб	Долмацина		

1188-510 03 01 000СБ

Корпус (КЗ-Т, КЗ-П)

Сборочный чертеж

Стадия	Масса	Масштаб
Р	см табл.	1:25
Лист	Листов 1	

ЦНИИЭП жилища

Инв.№ подл. | Подпись и дата | Взам.инв.№ | Рук.гр.отд.№3 | Костюк

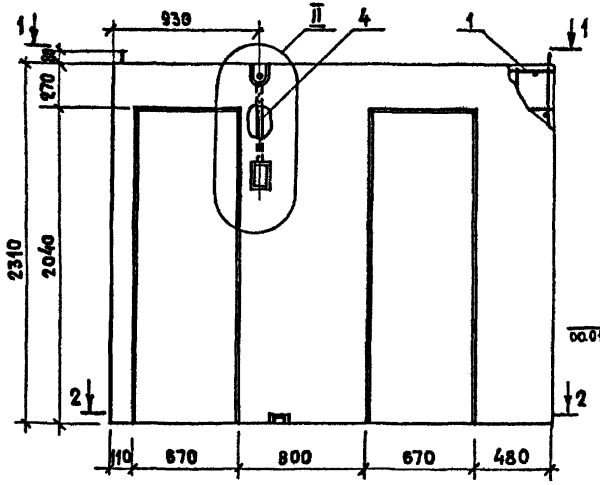

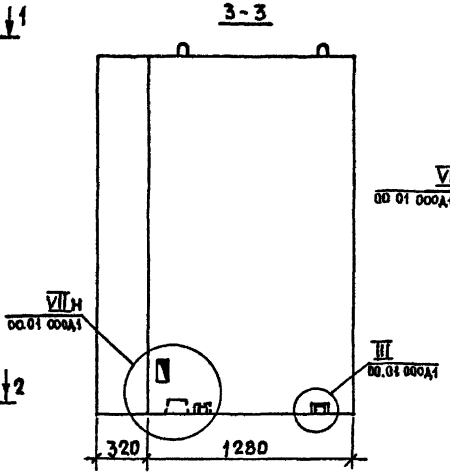

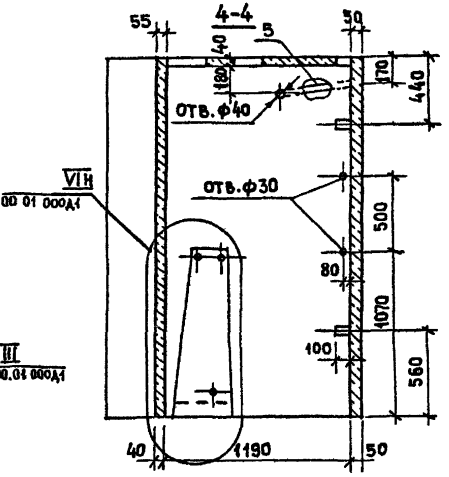

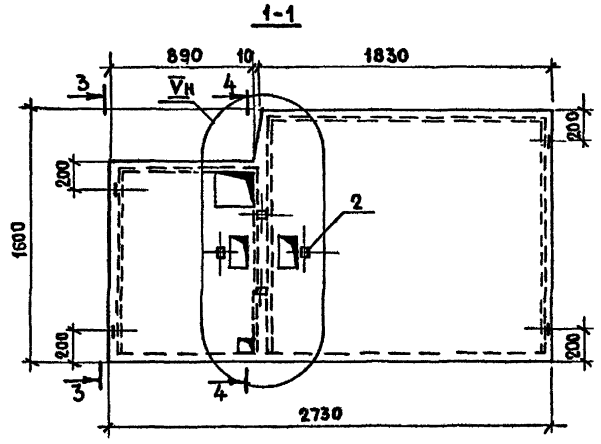

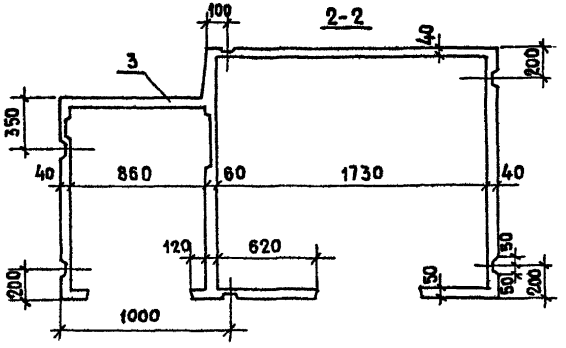

Обозначение	Марка	Масса кг
1.188-5.10 04.01.000	К4-Т	2770
-01	К4-П	1920

Нач.отд.	Росинский		
Гл.инж.отд.	Первушин		
Гл.конст.отд.	Пальман		
ГИП	Пальман		
Рук.гр.	Волкова		
Пров.	Волкова		
Разраб.	Долмацина		

1.188-5.10 04.01.000 сб

Корпус (К4-Т; К4-П)
Сборочный чертеж

Стадия	Масса	Масштаб
Р	см. табл.	1:25
Лист	Листов 1	

ЦНИИЭП жилища

Инв.№ подл. | Подпись и дата | Взам. инв.№

Формат	Зона	Поз.	Обозначение	Наименование	Кол	Примечание
				Документация		
А3			1.188-5.10 05 01 000 СБ	Сборочный чертеж		
А3			1.188-5.10 00.01.000 Д1	Узлы I ... VII		
А3			1.188-5 10 00 01. 000 Д2	Узлы VIII ... XIV		
А3			1.188-5.10 00 00 000 ТО	Техническое описание		
				Сборочные единицы		
А4		1	1.188-5.10 05.01.100	Каркас пространств КПК5	1	
А4		2	1.188-5 10 00 00 130	Изделие закладное МН3	4	
				Материалы		
		4		Трубка винипластовая		
				25×2 ТУ6-19-99-78	0,6	пм
		5		Трубка винипластовая		
				18×2 ТУ6-19-99-78	2,2	пм.
				Переменные данные для исполнения		
				1.188-5.10 05.01.000 (К5-Т)		
				Материалы		
		3		Бетон тяжелый М150		
				γ=2500кг/м³	0,91	м³
				1.188-5.10 05.01.000-01 (К5-П)		
				Материалы		
		3		Керамзитобетон М150		
				γ=1600кг/м³	0,91	м³

Инв № подл. | Подпись и дата | Взам. инв. №

Нач. отд. 24	Росинский	
Гл. инж. отд.	Первушин	
Гл. конструктор	Пальман	
ГИП	Пальман	
Рук. гр	Волкова	
Пров.	Волкова	
Разраб.	Доламацина	

1.188-05.10 05.01.000

Корпус (К5-Т; К5-П)

Стадия	Лист	Листов
Р		1

ЦНИИЭПжилища

Гл. инж. отд. №28 Фотий

Формат	Зона	Поз.	Обозначение	Наименование	Кол	Примечание
				Документация		
А3			1.188-5.10 06 01. 000 СБ	Сборочный чертеж		
А3			1.188-5.10 00.01.000 Д1	Узлы I ... VII		
А3			1.188-5.10 00.01.000 Д2	Узлы VIII ... XIV		
А3			1.188-5.10 00.00.000 ТО	Техническое описание		
				Сборочные единицы		
А4		1	1.188-5.10 06.01.100	Каркас пространств. КПК6	1	
А4		2	1.188-5 10 00.00 130	Изделие закладное МН3	4	
				Материалы		
		4		Трубка винипластовая		
				25×2 ТУ6-19-99-78	0,6	пм
		5		Трубка винипластовая		
				18×2 ТУ6-19-99-78	2,2	п.м.
				Переменные данные для исполнения.		
				1.188-5.10 06.01.00 0(К 6-Т)		
				Материалы		
		3		Бетон тяжелый М150		
				γ=2500 кг/м³	0,91	м³
				1.188-5 10 06.01.00 0-01 (К6-П)		
				Материалы		
		3		Керамзитобетон М150		
				γ=1600 кг/м³	0,91	м³

Инв № подл. | Подпись и дата | Взам. инв. №

Нач. отд. 24	Росинский	
Гл. инж. отд.	Первушин	
Гл. конст. отд.	Пальман	
ГИП	Пальман	
Рук. гр.	Волкова	
Пров.	Волкова	
Разраб.	Доламацина	

1.188-5.10 06.01.000

Корпус (К6-Т; К6-П)

Стадия	Лист	Листов
Р		1

ЦНИИЭПжилища

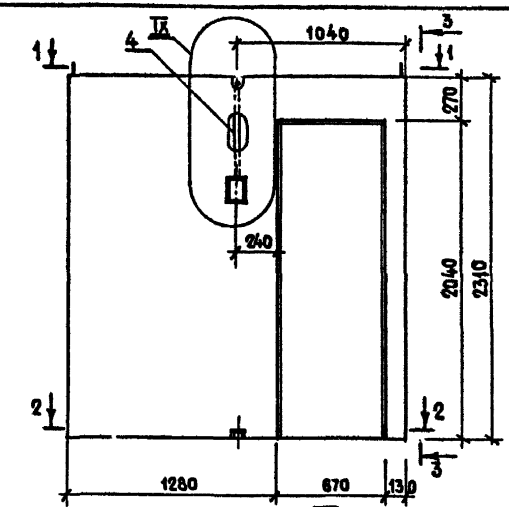

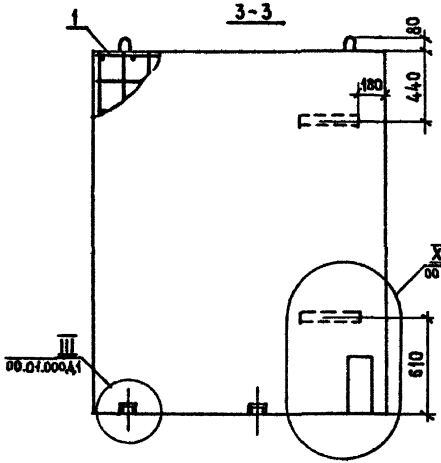

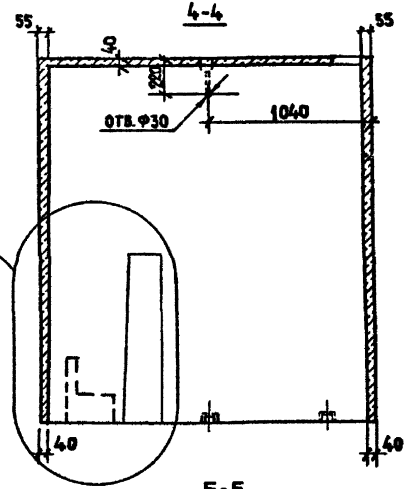

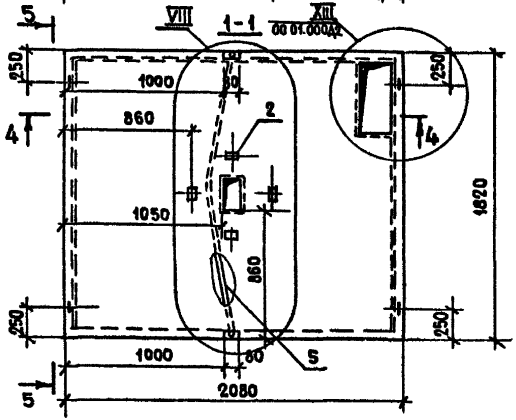

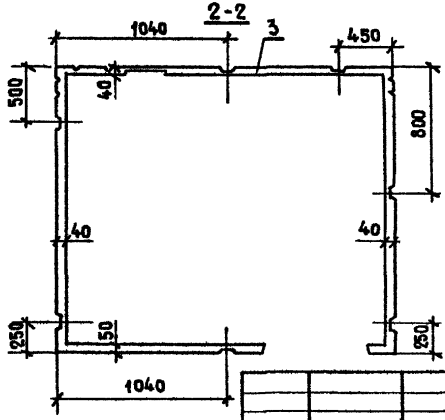

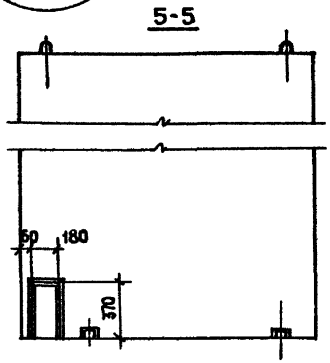

Обозначение	Марка	Масса кг
1.188-5.10 05.01.000	К5-Т	2270
-01	К5-Л	1550

Нач.отд.24	Росинский	
Гл.инж.отд.	Первушин	
Гл.конст.от.	Пальман	
ГИП	Пальман	
Рук.гр.	Волкова	
Пров.	Волкова	
Разраб.	Долмацина	

1.188-5.10 05.01.000 СБ

Корпус (К5-Т; К5-П)
Сборочный чертеж

Стадия	Масса	Масштаб
Р	См. табл.	1:25
Лист 1	Листов 1	

ЦНИИЭП жилища

Инв.№ подл. | Подпись и дата | Взам. инв.№ | Рук. гр. ОТА №23 | Костюк

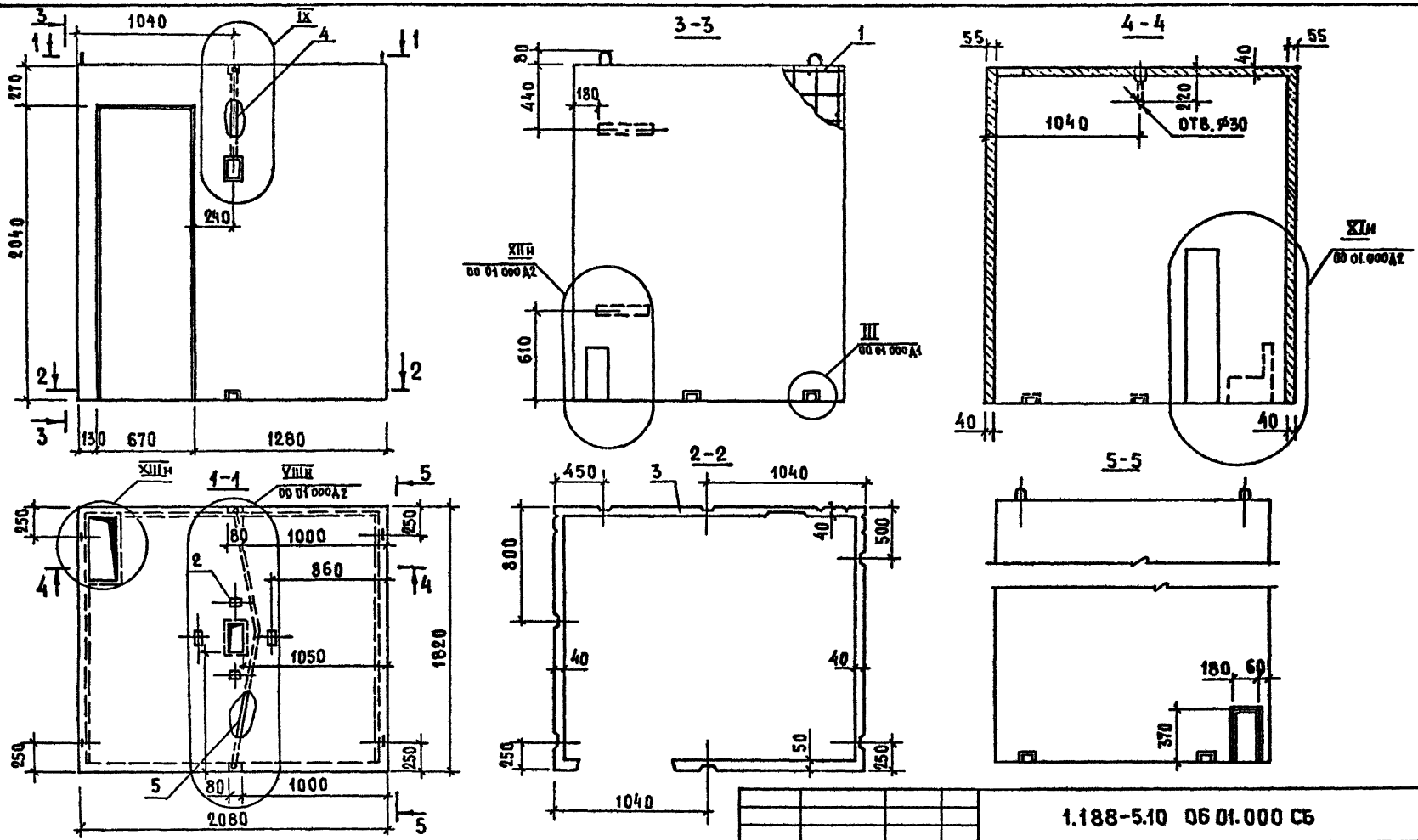

Обозначение	Марка	Масса
1188-510 06 01.000	К6-Т	2270
- 01	К6-П	1550

Нач. отд. 24	Росинский	
Гл. инж. отд.	Первушин	
Гл. конст.	Пальман	
ГИП	Пальман	
Рук. гр.	Волкова	
Пров.	Волкова	
Разраб.	Долмацина	

1.188-5.10 06 01.000 СБ

Корпус (К6-Т, К6-П) Сборочный чертеж

Стадия	Масса	Масштаб
Р	см таба	1:25
Лист	Листов 1	

ЦНИИЭП жилища

Инв. № подл. | Подпись и дата | Взам. инв. №

Формат	Зона	Поз.	Обозначение	Наименование	Кол.	Примечание
				Документация.		
А3			1.188-5.10 07.00.000	Сборочный чертеж		
А3			1.188-5.10 00.01.000 Д1	Узлы I...VII		
А3			1.188-5.10 00.01 000 Д2	Узлы VIII...XIV		
А3			1.188-5.10 0000.000 ТО	Техническое описание		
				Сборочные единицы.		
А4		1	1.188-5.10 07 01.100	Каркас пространств. КПК7	1	
А4		2	1.188-5.10 00.00.130	Изделие закладное МН3	4	
				Материалы		
		4		Трубка винипластовая		
				25×2 ТУ6-19-99-78	0,6	п.м.
		5		Трубка винипластовая		
				18×2 ТУ6-19-99-78	1,6	п.м.
				Переменные данные для исполнения.		
				1.188-5.10 07.01 000 (К7-Т)		
				Материалы		
		3		Бетон тяжелый М150		
				γ= 2500 кг/м³	0,91	м³
				1.188-510 07.01.000-01 (К7-П)		
				Материалы		
		3		Керамзитобетон М150		
				γ= 1600 кг/м³	0,91	м³

Инв. № подл. | Подпись и дата | Взам. инв. №

Нач. отд. 24	Росинский	
Гл. инж. отд.	Первушин	
Гл. конструктор	Пальман	
ГИП	Пальман	
Рук. гр	Волкова	
Пров.	Волкова	
Разраб	Долмацина	

1.188-5.10 07.01.000

Корпус (К7-Т; К7-П)

Стадия	Лист	Листов
Р		1

ЦНИИЭП жилища

Инв. № подл. | Подпись и дата | Взам. инв. № | Инв. № дубл. | Взам. инв. № | Подпись и дата

Формат	Зона	Поз.	Обозначение	Наименование	Кол.	Примечание
				Документация		
А3			1.188-5.10 00.00.000	Сборочный чертеж		
А3			1.188-5.10 00.01.000 Д1	Узлы I... VII		
А3			1.188-5.10 00.01.000 Д2	Узлы VIII ... XIV		
А3			1.188-5.10 00.00.000 ТО	Техническое описание		
				Сборочные единицы		
А4		1	1.188-5.10 08.01.100	Каркас пространств. КПК8	1	
А4		2	1.188-5.10 00.00.130	Изделие закладное МН3	4	
				Материалы		
		4		Трубка винипластовая		
				25×2 ТУ6-19-99-78	0,6	п.м.
		5		Трубка винипластовая		
				18×2 ТУ6-19-99-78	1,6	п.м.
				Переменные данные для исполнения		
				1.188-5 10 08.01.000 (К8-Т)		
				Материалы		
		3		Бетон тяжелый М150		
				γ=2500 кг/м³	0,91	м³
				1 188-510 08.01.000-01 (К8-П)		
				Материалы		
		3		Керамзитобетон М150		
				γ=1600 кг/м³	0,91	м³

Нач. отд. 24	Росинский	
Гл. инж. отд.	Первушин	
Гл. конструктор	Пальман	
ГИП	Пальман	
Рук. гр	Волкова	
Пров.	Волкова	
Разраб	Долмацина	

1.188-5.10 08.01.000

Корпус (К8-Т; К8-П)

Стадия	Лист	Листов
Р		1

ЦНИИЭП жилища

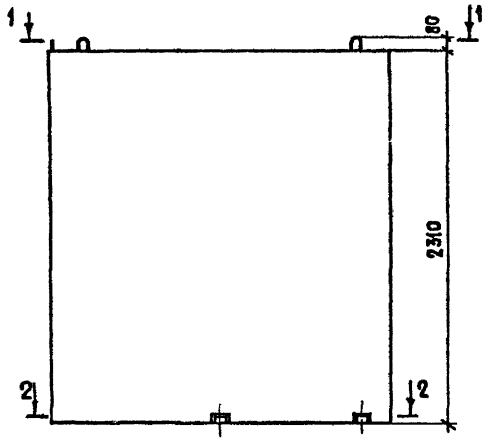

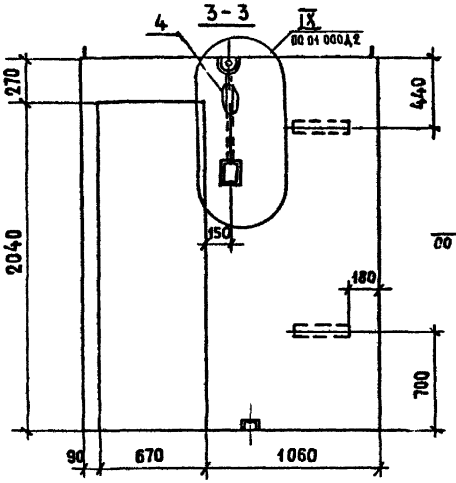

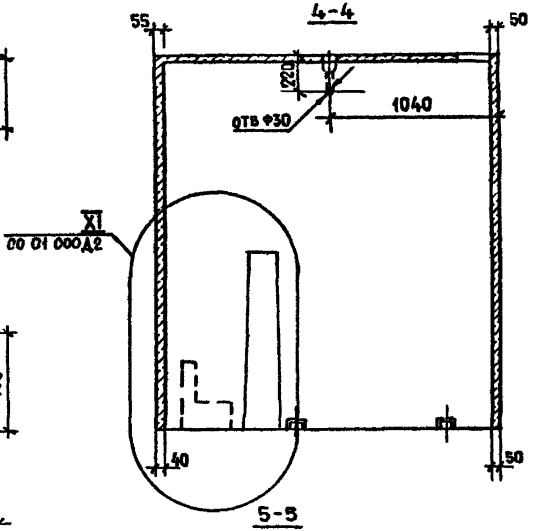

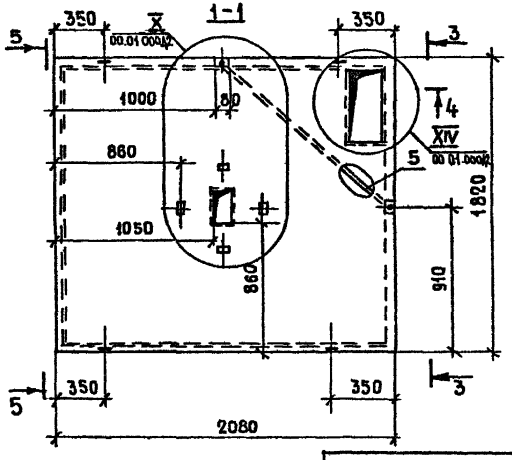

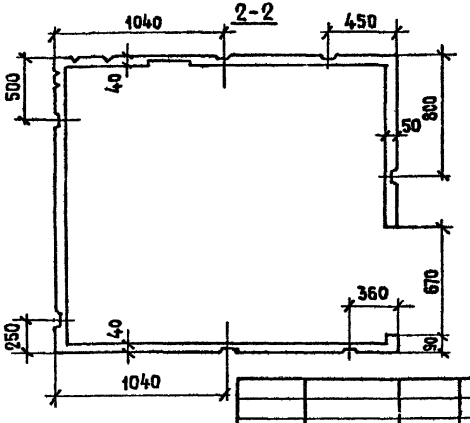

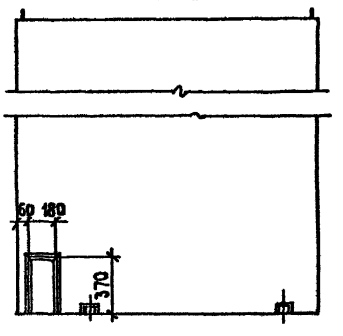

Обозначение	Марка	Масса кг
1 188-5 10 07 01 000	К7-Т	2270
-01	К7-П	1550

Нач. отд. 24	Росинский	
Гл. инж. отд.	Первушин	
Гл. конст. от.	Пальман	
ГИП	Пальман	
Рук. гр	Волкова	
Провер	Волкова	
Разраб.	Домашина	

1 188-5 10 07 01. 000СБ

Корпус (К7-Т, К7-П)
Сборочный чертеж

Стадия	Масса	Масштаб
Р	См. табл.	1:25
Лист	Листов 1	

ЦНИИЭП жилища

Гл. инж. отд. №25 | Рук. гр. отд. №23 | Костюк | Фотин
Взам. инв. № | Подпись и дата | Инв. № подл.

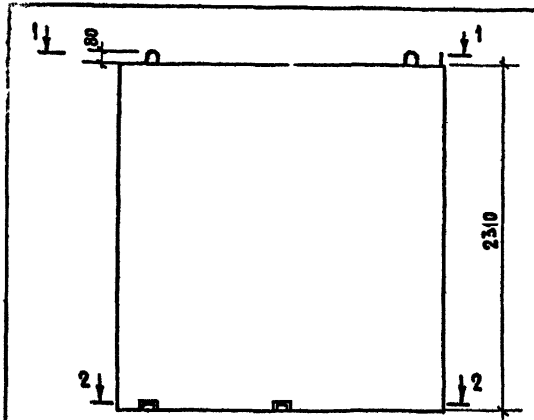

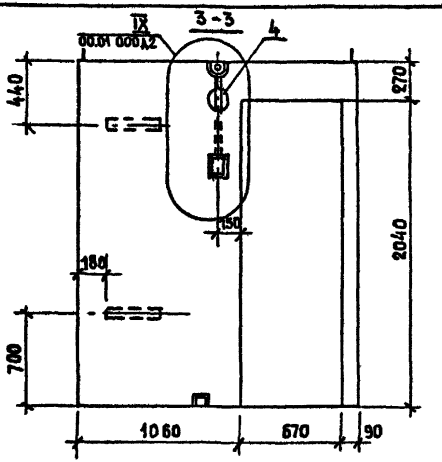

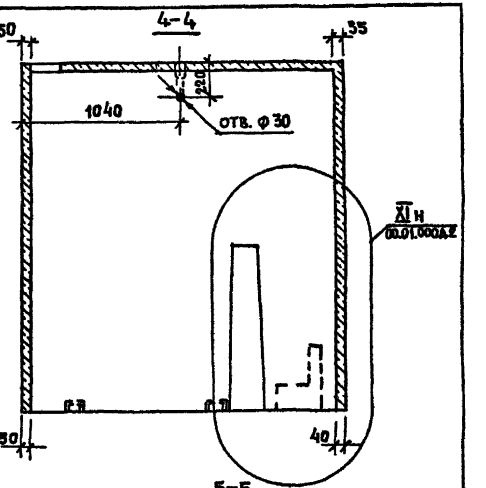

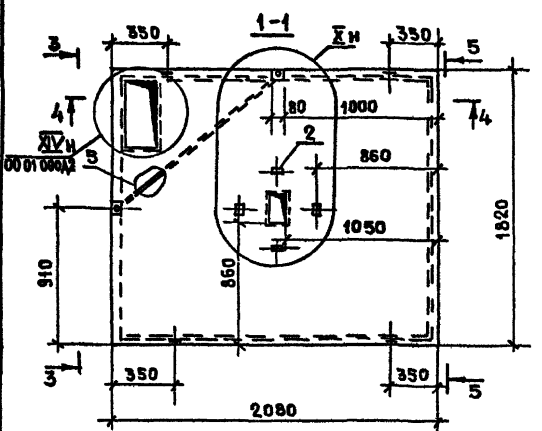

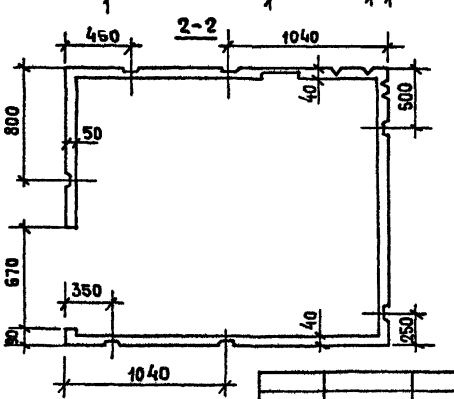

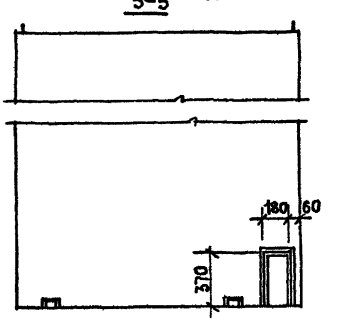

Обозначение		Марка	Масса кг
1.188-5.10	08.01.000	К8-т	2270
	-01	К8-П	1550

Нач отд	Росинский	
Гл инж отд	Первушин	
Гл констр	Пальман	
ГИП	Пальман	
Рук гр	Волкова	
Пров	Волкова	
Разраб	Долмацина	

1.188-5.10 08.01.000 сб

Корпус (К8-т, К8-п) Сборочный чертеж

Стадия	Масса	Масштаб
Р	СМ ТАБЛ.	1:25
Лист	Листов 1	

ЦНИИЭП жилища

Инв. № подл. | Подпись и дата | Взам. инв. №

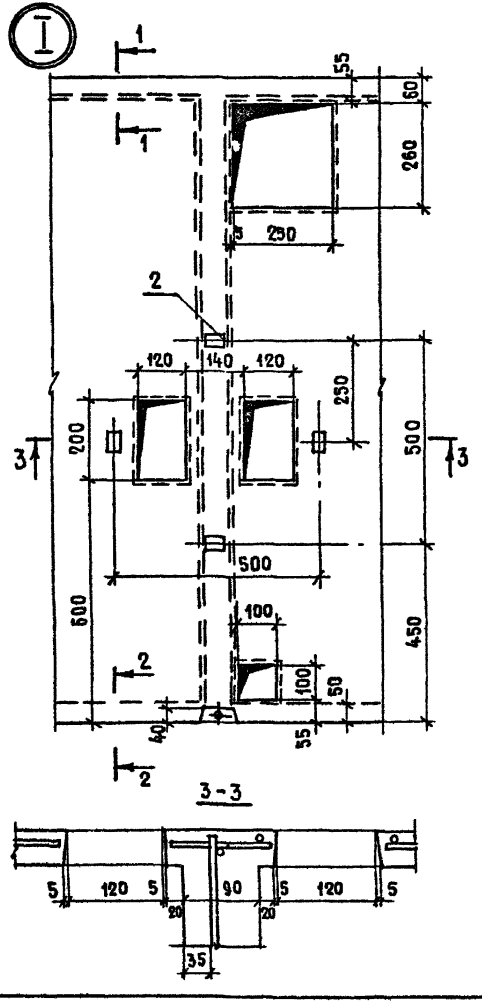

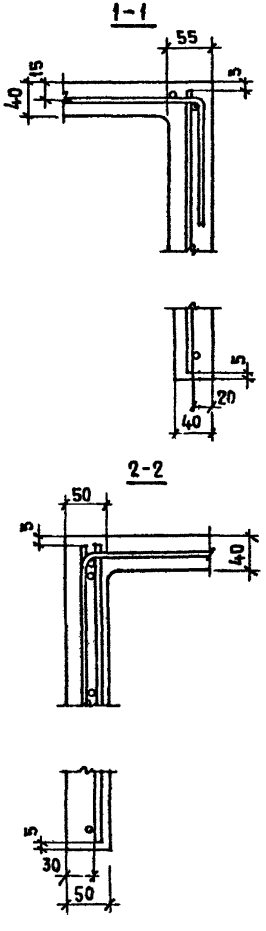

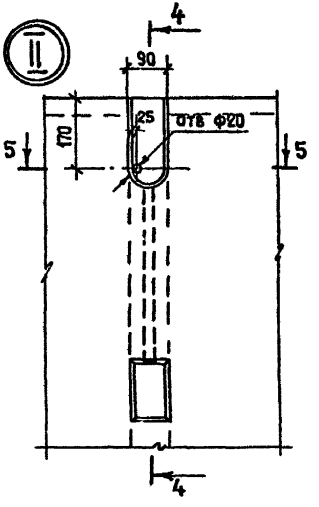

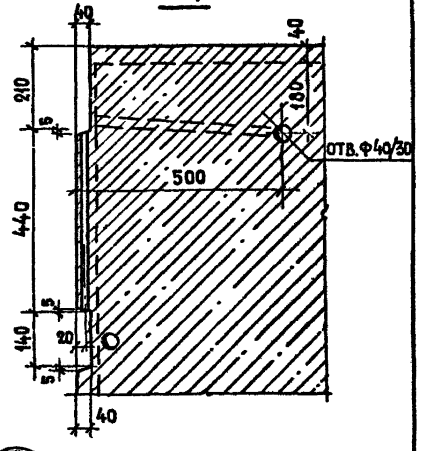

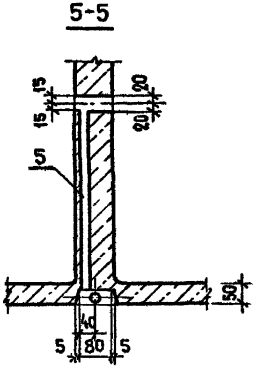

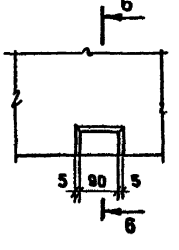

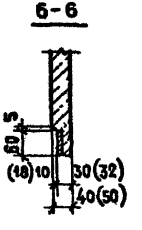

Нач.отд.24	Росинский	
Гл.инж.отд.	Первушин	
Гл.конст.отд	Пальман	
ГИП	Пальман	
Рук гр.	Волкова	
Пров	Волкова	
Разраб	Доламацина	

1.188-5.10 00.01.000Д1

Узлы I ... VII

Стадия	Лист	Листов
Р	1	2

ЦНИИЭПжилища

Инв.№ подл. | Подпись и дата | Взам.инв.№ | Гл.инж.отд. | Фотий

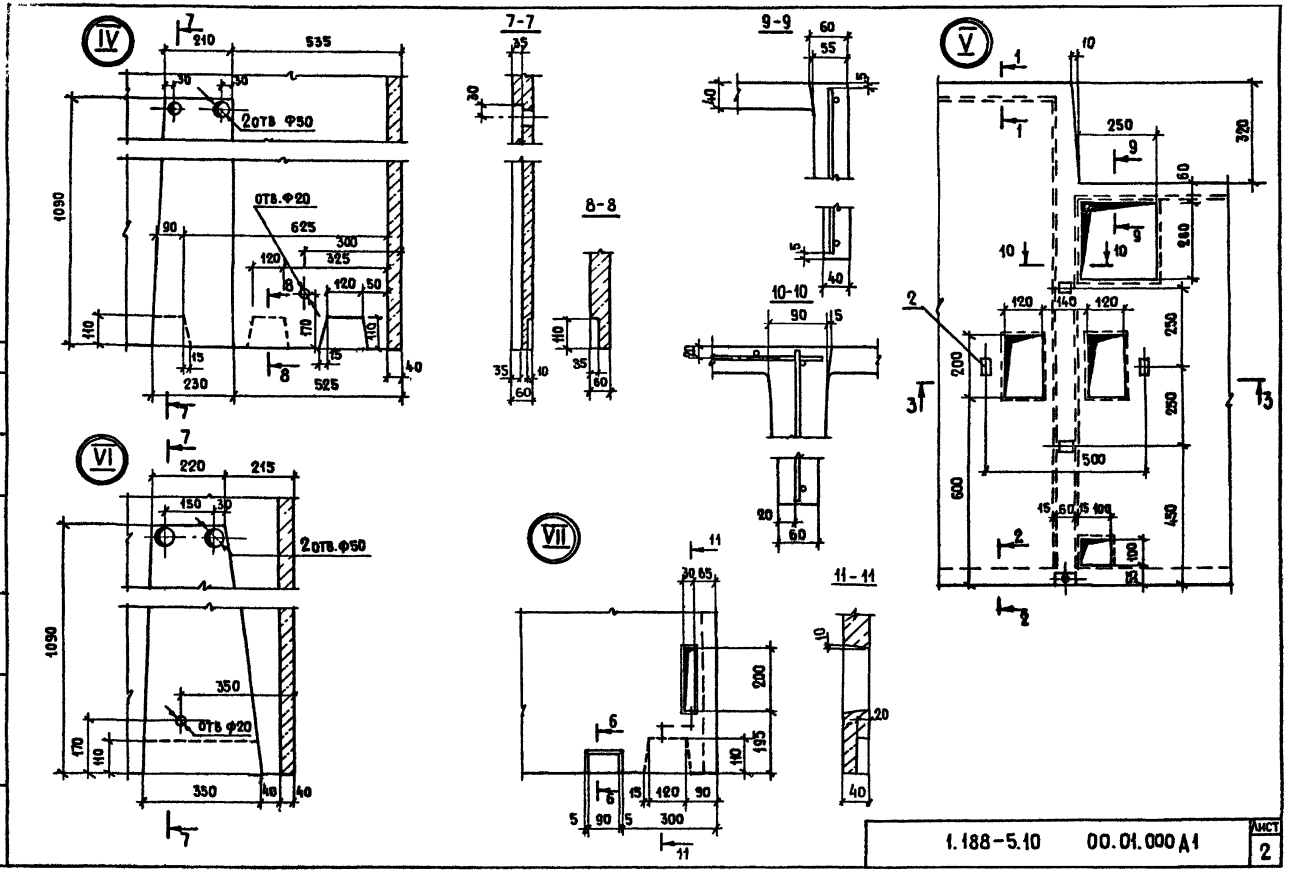
IV
7-7
8-8
9-9
10-10
V
VI
VII
11-11
2отв Ф50
отв.Ф20
2отв.Ф50
отв Ф20
1.188-5.10
00.01.000 А1
Лист
2
Инв.№ подл.
Подпись и дата
Взам.инв.№
Гл.инж.отд.
Фот.ий
Рук.гр.отд.23
Костюк

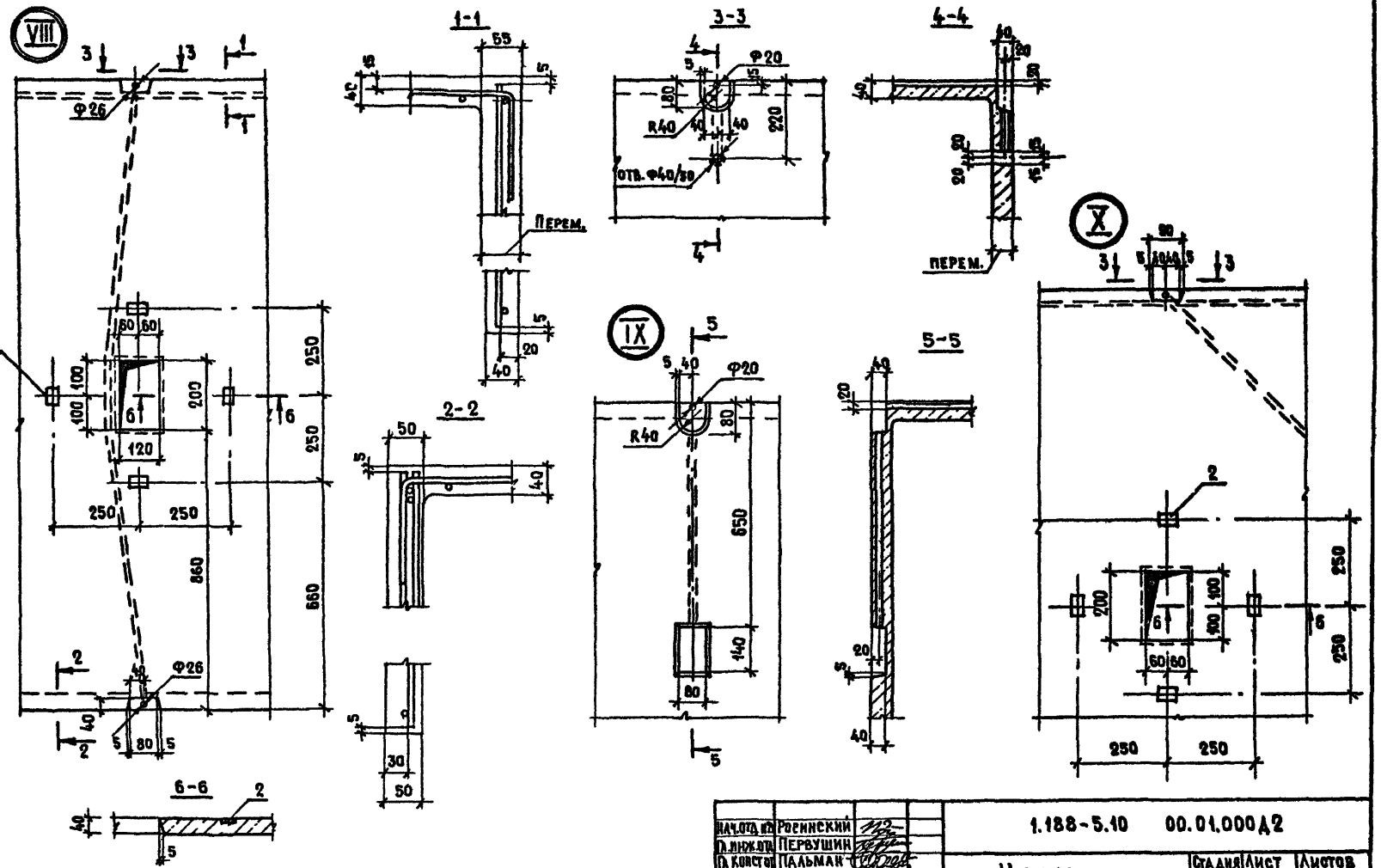

Нач.отд.КП	Росинский		
Гл.инж.отд.	Первушин		
Гл.констр.	Пальман		
ГИП	Пальман		
Рук.гр.	Волкова		
Пров	Волкова		
Разраб.	Долмашина		

1.188-5.10 00.01.000Д2

Узлы VIII ... XIV

Стадия	Лист	Листов
Р	1	2

ЦНИИЭП жилища

Инв.№ подл. | Подпись и дата | Взам.инв.№ | Гл.инж.отд. Фотий

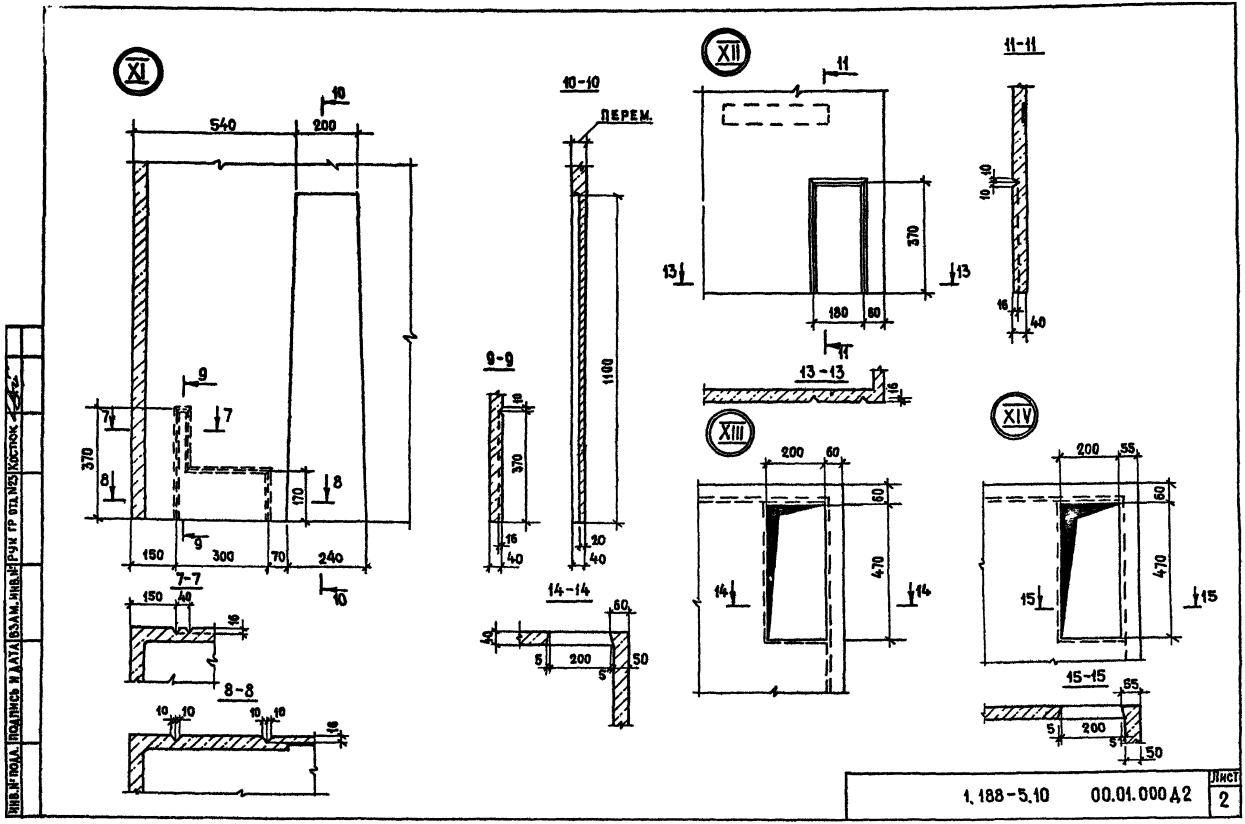
XI
540
200
10
9
7
8
370
170
150
300
70
240
7-7
40
16
8-8
10-10
ПЕРЕМ.
1100
9-9
20
14-14
5
200
50
XII
11
370
13
180
60
13-13
11-11
XIII
470
14
XIV
55
15
15-15
ИНВ.№ ПОДЛ. ПОДПИСЬ И ДАТА ВЗАМ. ИНВ.№ РУК ГР ОТД. №25 КОСТЮК
1.188-5.10
00.01.000 Д2
Лист
2

Формат	Зона	Поз.	Обозначение		Наименование	Кол.	Примечание
					Документация		
А3			1.188-5.10	00.00.000 ТО	Техническое описание		
А3			1.188-5.10	01.02.000 СБ	Сборочный чертеж		
А3			1.188-5.10	00.02.000 Д1	Узлы 1...13		
					Сборочные единицы		
А3		1	1.188-5.10	01 02 100	Каркас пространств. КПД	1	
АЧ		2	1.188-5.10	00.00.001-02	Стержень гнутый А1	6	
					Материалы		
		3			Бетон тяжелый М200		
					γ= 2500 кг/м³	0,24	м³
		4			Плитка керамическая		
					размером 48×48×6		
					ГОСТ 6787-80	4,0	м³

Инв. № подл. | Подпись и дата | Взам. инв. №

Нач. отд.	Росинский		
Гл. инж. отд.	Первушин		
Гл. конст. от.	Пальман		
ГИП	Пальман		
Рук. гр.	Волкова		
Пров.	Волкова		
Разраб.	Долмацина		

1.188-5.10 01.02.000

Днище Д1

Стадия	Лист	Листов
Р		1

ЦНИИЭП жилища

Рук. гр. отд. №23 Костюк

Инв. № подл. | Подпись и дата | Взам. инв. №

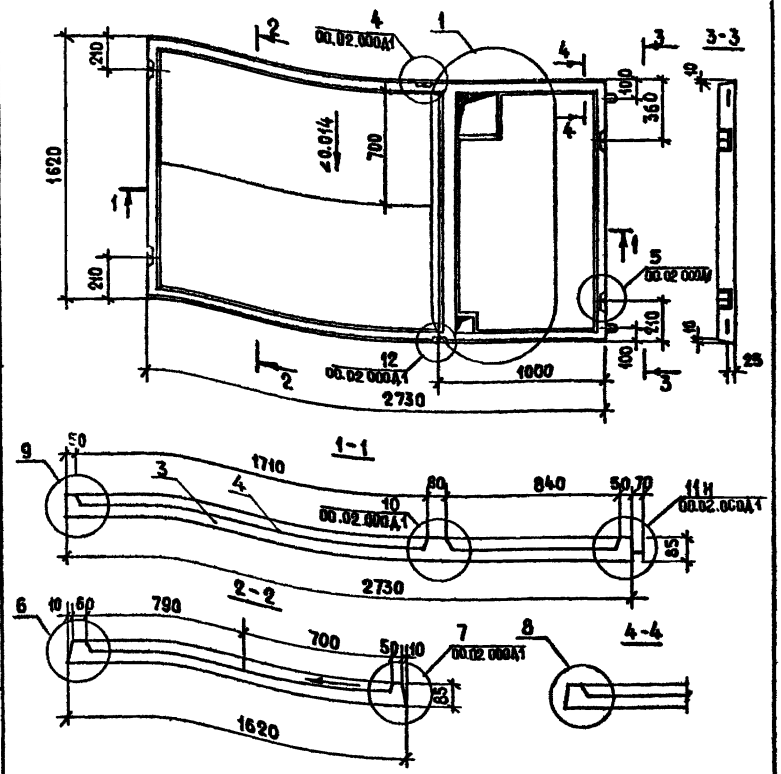

На разрезах арматура условно не показана

1.188-5.10 01.02.000 СБ

Днище Д1
Сборочный чертеж

Стадия	Масса	Масштаб
Р	540	1:25 1:20
Лист	Листов 1	

ЦНИИЭП жилища

Нач. отд. 23	Росинский		
Гл. инж. отд.	Первушин		
Гл. конст. от.	Пальман		
ГИП	Пальман		
Рук. гр.	Волкова		
Пров.	Волкова		
Разраб.	Долмацина		

Формат	Зона	Поз.	Обозначение	Наименование	Кол.	Примечание
				Документация		
А3			1.188-5.10 00.00.000 ТО	Техническое описание		
А3			1.188-5.10 02.02.000 СБ	Сборочный чертеж		
А3			1.188-5.10 00.02.000 Д1	Узлы 1...13		
				Сборочные единицы		
А3		1	1.188-5.10 01.02.100-01	Каркас пространственный Кпд2	1	
А4		2	1.188-5.10 00.00.001-02	Стержень гнутый А1	6	
				Материалы		
		3		Бетон тяжелый М200		
				γ=2500 кг/м³	0,24	м³
		4		Плитка керамическая		
				размером 48×48×6		
				ГОСТ 6787-80	4,0	м³

Нач.отд.24	Росинский		
Гл.инж.отд.	Первушин		
Гл.конст.отд.	Пальман		
ГИП	Пальман		
Рук.груп.	Волкова		
Провер.	Волкова		
Разраб.	Доманцина		

1.188-5.10 02.02.000

Днище Д2

Стадия	Лист	Листов
Р		1

ЦНИИЭП жилища

Инв.№ подл. | Подпись и дата | Взам.инв.№

Рук.гр.отд.№25 Костюк

Инв.№ подл. | Подпись и дата | Взам.инв.№

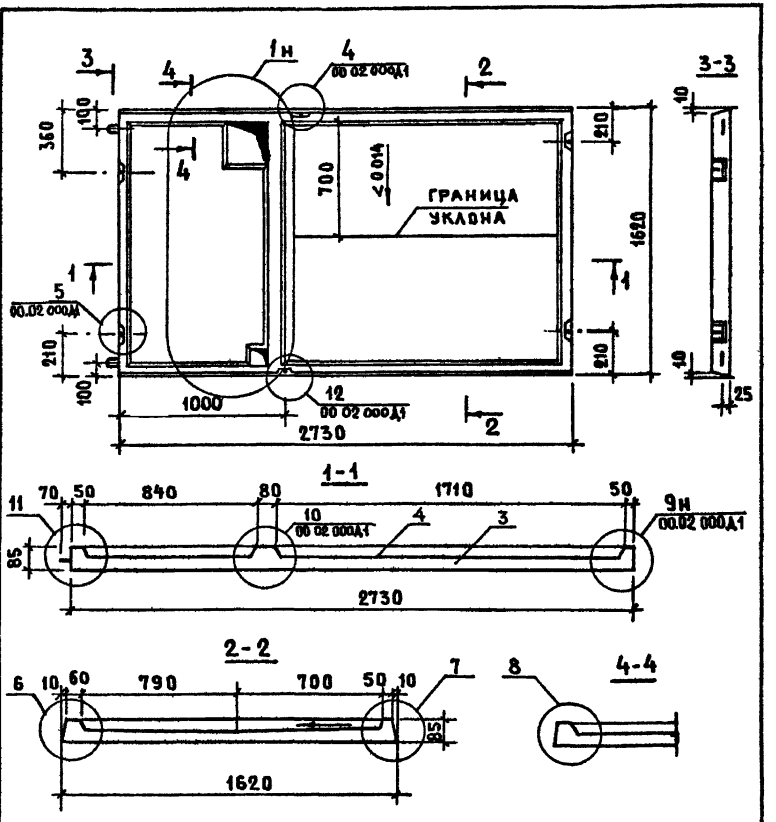

На разрезах арматура условно не показана

Нач.отд.24	Росинский		
Гл.инж.отд.	Первушин		
Гл.конст.отд.	Пальман		
ГИП	Пальман		
Рук.груп	Волкова		
Провер	Волкова		
Разраб	Доманцина		

1.188-5.10 02.02.000 СБ

Днище Д2
Сборочный чертеж

Стадия	Масса	Масштаб
Р	540	1:25 1:20
Лист		Листов 1

ЦНИИЭП жилища

Формат	Зона	Поз.	Обозначение	Наименование	Кол.	Примечание
				Документация		
А3			1.188-5.10 00 00.000 ТО	Техническое описание		
А3			1.188-5.10 03.02 000 СБ	Сборочный чертеж		
А3			1.188-5.10 00.02.000 Д1	Узлы 1... 13		
				Сборочные единицы		
А3		1	1.188-5.10 03 02.100	Каркас пространствен. КПД3	1	
А4		2	1.188-5.10 00.00.001-02	Стержень гнутый А1	6	
				Материалы		
		3		Бетон тяжелый М200		
				$\gamma = 2500$ кг/м³	0,23	м³
		4		Плитка керамическая		
				размером 48×48×6		
				ГОСТ 6787-80	3,7	м²

Инв. № подл. | Подпись и дата | Взам. инв. №

Нач. отд. 24	Росинский		
Н. инж. отд.	Первушин		
Н. конст. отд.	Пальман		
ГИП	Пальман		
Рук. гр.	Волкова		
Пров.	Волкова		
Разраб.	Доламацина		

1.188-5.10 03.02.000

Днище Д3

Стадия	Лист	Листов
Р		1

ЦНИИЭП жилища

Рук. гр. отд. 23 Костюк

Инв. № подл. | Подпись и дата | Взамен. инв. №

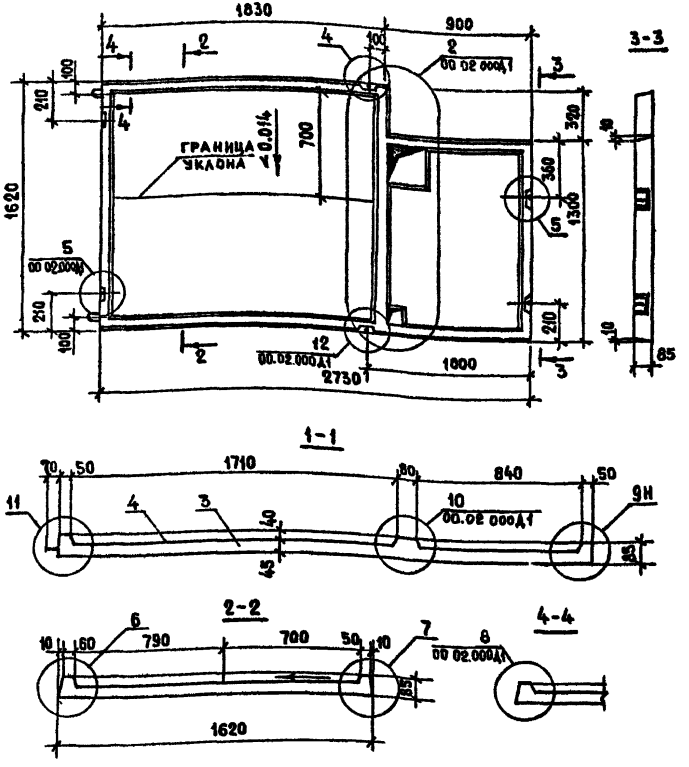

Нач. отд. 24	Росинский		
Н. инж. отд.	Первушин		
Н. конст. отд.	Пальман		
ГИП	Пальман		
Рук. гр.	Волкова		
Пров.	Волкова		
Разраб.	Доламацина		

1.188-5.10 03.02.000 СБ

Днище Д3
Сборочный чертеж

Стадия	Масса	Масштаб
Р	510	1:25 1:20
Лист	Листов 1	

ЦНИИЭП жилища

Формат	Зона	Поз.	Обозначение	Наименование	Кол.	Примечание
				Документация		
А3			1.188-5.10 00.00.000 ТО	Техническое описание		
А3			1.188-5.10 04.02.000 СБ	Сборочный чертеж		
А3			1.188-5.10 00.02.000 Д1	Узлы 1...13		
				Сборочные единицы		
А3		1	1.188-5.10 03.02.100-01	Каркас пространствен. КПД4	1	
А4		2	1.188-5.10 00.00.001-02	Стержень гнутый А1	6	
				Материалы		
		3		Бетон тяжелый М200		
				γ = 2500 кг/м³	0,23	м³
		4		Плитка керамическая		
				размером 48×48×6		
				ГОСТ 6787-80	3,7	м²

Нач.отд.24	Росинский		
Гл.инж.отд.	Первушин		
Гл.конс.отд.	Пальман		
ГИП	Пальман		
Рук.гр.	Волкова		
Провер.	Волкова		
Разраб.	Доманцина		

1.188-5.10 04.02.000

Днище Д4

Стадия	Лист	Листов
Р		1

ЦНИИЭП жилища

Инв.№ подл. | Подпись и дата | Взам. инв.№

Рук.гр.отд.№23 Костюк

Инв.№ привода | Подпись и дата | Взам.инв.№

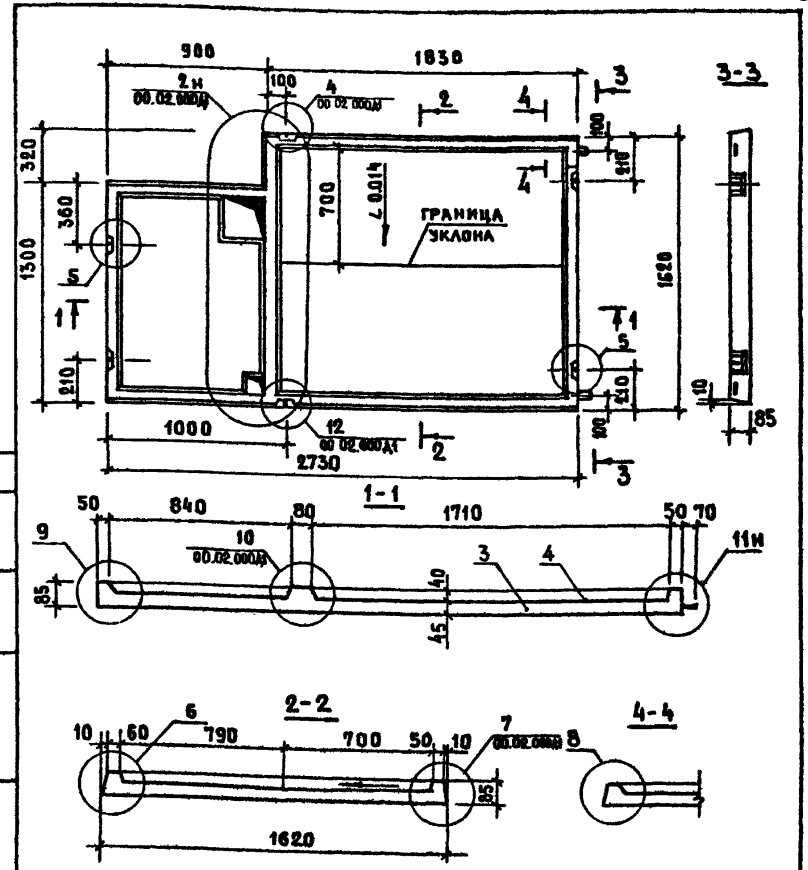

Нач.отд.24	Росинский		
Гл.инж.отд.	Первушин		
Гл.конс.отд.	Пальман		
ГИП	Пальман		
Рук.гр	Волкова		
Провер	Волкова		
Разраб	Доманцина		

1.188-5.10 04.02.000 СБ

Днище Д4
Сборочный чертеж

Стадия	Масса	Масштаб
Р	510	1:25 1:20
Лист	Листов 1	

ЦНИИЭП жилища

Формат	Зона	Поз.	Обозначение	Наименование	Кол	Примечание
				Документация		
А3			1.188 – 5.10 00.00 000 ТО	Технические описание		
А4			1.188 – 5.10 05.02.000 СБ	Сборочный чертеж		
А4			1.188 – 5.10 00.02.000 Д1	Узлы 1...13		
				Сборочные единицы		
А3		1	1.188 – 5.10 05.02. 100	Каркас пространств КПД5	1	
А4		2	1.188 – 5.10 00 00. 001-02	Стержень гнутый А1	7	
				Материалы		
		3		Бетон тяжелый М200		
				γ=2400 кг/м³	0,18	м³
		4		Плитка керамическая		
				размером 48×48×6		
				ГОСТ 6787-80	3,4	м²

Инв.№ подл. | Подпись и дата | Взам. инв.№

Нач.отд.№2	Росинский	
Н.инж.от	Первушин	
Н.констр.	Пальман	
ГИП	Пальман	
Рук.гр.	Волкова	
Пров.	Волкова	
Разраб.	Доманцина	

1.188-5.10 05.02.000

Днище Д5

Стадия	Лист	Листов
Р		1

ЦНИИЭП жилища

Рук.гр.отд.№25 Костюк

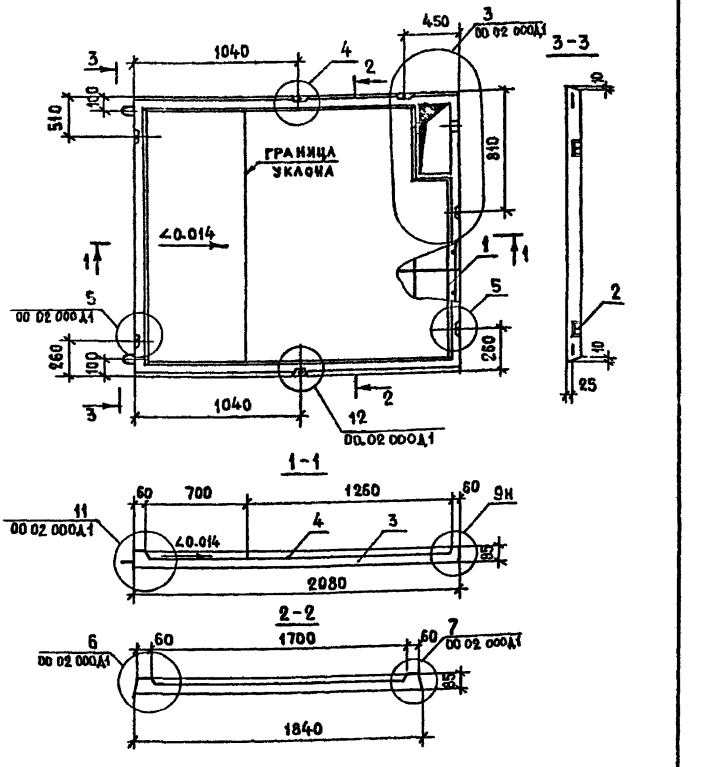

Инв.№ подл. | Подпись и дата | Взам. инв.№

Нач.отд.№2	Росинский	
Н.инж.от	Первушин	
Н.констр.	Пальман	
ГИП	Пальман	
Рук.гр.	Волкова	
Пров.	Волкова	
Разраб.	Доманцина	

1.188-5.10 05.02.000СБ

Днище Д5
Сборочный чертеж

Стадия	Масса	Масштаб
Р	425	1:25
Лист	Листов 1	

ЦНИИЭП жилища

Формат	Зона	Поз.	Обозначение	Наименование	Кол.	Примечание
				Документация		
А3			1.188 - 5.10 00.00.000 ТО	Техническое описание		
А4			1.188 - 5.10 06.02.000 СБ	Сборочный чертеж		
А4			1.188 - 5.10 00 02 000 Д1	Узлы 1...13		
				Сборочные единицы		
А3		1	1.188 - 5.10 05 02.100-01	Каркас пространств КПД6	1	
А4		2	1.188 - 5.10 00 00.001-02	Стержень гнутый А1	7	
				Материалы		
		3		Бетон тяжелый М200		
				γ = 2400 кг/м³	0,18	м³
		4		Плитка керамическая		
				размером 48×48×6		
				ГОСТ 6787-80	3,4	м²

Взам. инв. № | Подпись и дата | Инв. № подл.

Нач. отд. 24	Росинский	
Гл. инж. ота	Первушин	
Гл. консульт.	Пальман	
ГИП	Пальман	
Рук. груп.	Волкова	
Провер.	Волкова	
Разраб.	Долмацина	

1.188-5.10 06 02.000

Днище Д6

Стадия	Масса	Листов
Р		1

ЦНИИЭП жилища

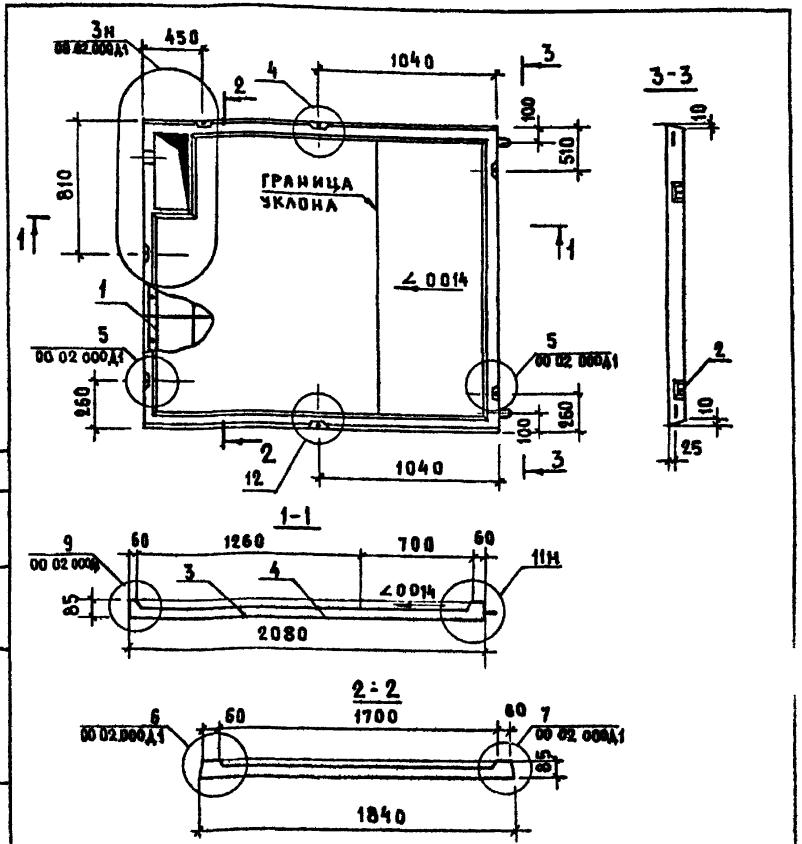

Рук. гр. ота №23 Костюк

Взам. инв. №

Инв. № подл. | Подпись и дата

Нач. отд. 24	Росинский	
Гл. инж. ота	Первушин	
Гл. консульт.	Пальман	
ГИП	Пальман	
Рук. груп.	Волкова	
Провер.	Волкова	
Разраб.	Долмацина	

1.188-5.10 06.02.000 СБ

Днище Д6
Сборочный чертеж

Стадия	Масса	Масштаб
Р	425	1:25
Лист	Листов 1	

ЦНИИЭП жилища

Формат	Зона	Поз.	Обозначение	Наименование	Кол.	Примечание
				Документация		
А3			1.188-5.10 00.00.000 ТО	Техническое описание		
А3			1.188-5.10 07.02.000 СБ	Сборочный чертеж		
А3			1.188-5.10 00.02.000 А1	Узлы 1...13		
				Сборочные единицы		
А3		1	1.188-5.10 07.02.100	Каркас пространств. КПД7	1	
А4		2	1.188-5.10 00.00.001-02	Стержень гнутый А1	7	
				Материалы		
		3		Бетон тяжелый М200		
				γ=2400 кг/м³	0,18	м³
		4		Плитка керамическая		
				размером 48×48×6		
				ГОСТ 6787-80	3,4	м²

Нач.отд.24	Росинский	1.188-5.10 07.02.000	
Гл.инж.отд.	Первушин		
Гл.констр.	Пальман	Днище Д7	Стадия: Р; Лист: ; Листов: 1
ГИП	Пальман		ЦНИИЭП жилища
Рук.гр	Волкова		
Пров	Волкова		
Разраб	Долмацкий		

Инв.№ подл. | Подпись и дата | Взам.инв.№

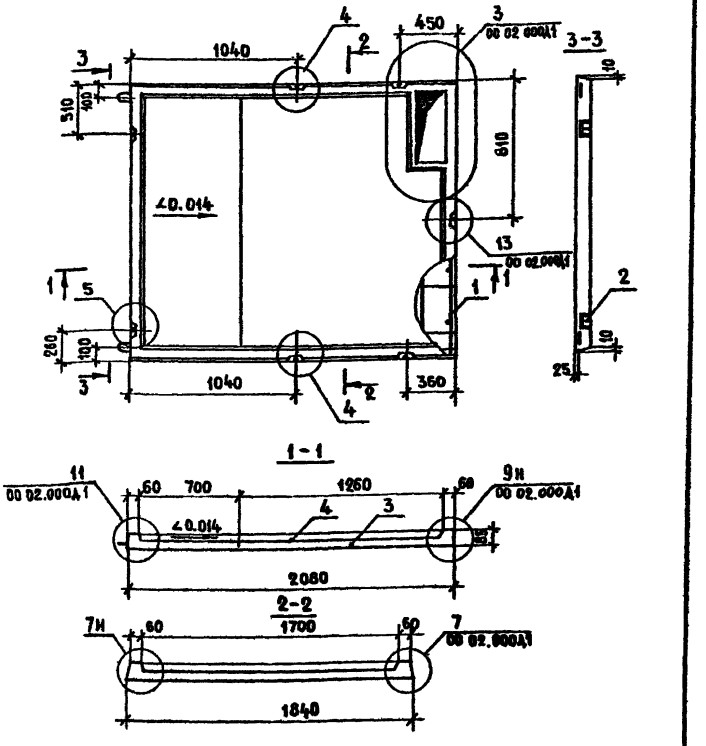

Нач.отд.24	Росинский	1.188-5.10 07.02.000 СБ	
Гл.инж.отд.	Первушин		
Гл.констр.	Пальман	Днище Д7 Сборочный чертеж	Стадия: Р; Масса: 425; Масштаб: 1:25
ГИП	Пальман		Лист: ; Листов: 1
Рук.гр	Волкова		ЦНИИЭП жилища
Пров	Волкова		
Разраб	Долмацкий		

Инв.№ подл. | Подпись и дата | Взам.инв.№

Формат	Зона	Поз.	Обозначение	Наименование	Кол.	Примечание
				Документация		
А3			1.188-5.10 00.00.000 ТО	Техническое описание		
А3			1.188-5.10 08.02.000 СБ	Сборочный чертеж		
А3			1.188-5.10 00.02.000 Д1	Узел 1...13		
				Сборочные единицы		
А3		1	1.188-5.10 07.02.100-01	Каркас пространств. КПД8	1	
А4		2	1.188-5.10 00.00.001-02	Стержень гнутый А1	7	
				Материалы		
		3		Бетон тяжелый М200		
				γ=2400 кг/м^3	0,18	м^3
		4		Плитка керамическая		
				размером 48×48×6		
				ГОСТ 6787-80	3,4	м^2

Нач.отд.24	Росинский		
Гл.инж.отд.	Первушин		
Гл.конст.отд.	Пальман		
ГИП	Пальман		
Рук.гр.	Волкова		
Провер.	Волкова		
Разраб.	Долмацина		

1.188-5.10 08.02.000

Днище Д8

Стадия	Лист	Листов
Р		1

ЦНИИЭП жилища

Инв.№ подл. | Подпись и дата | Взам.инв.№

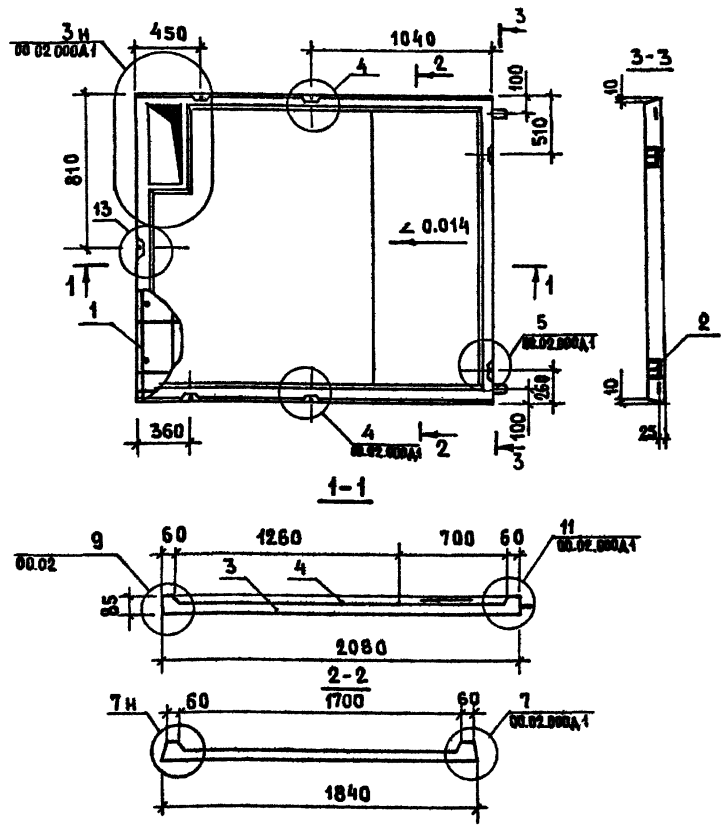

Нач.отд.24	Росинский		
Гл.инж.отд.	Первушин		
Гл.конст.от.	Пальман		
ГИП	Пальман		
Рук.гр.гр.	Волкова		
Провер	Волкова		
Разраб	Долмацина		

1.188-5.10 08 02.000 СБ

Днище Д8
Сборочный чертеж

Стадия	Масса	Масштаб
Р	425	1:25
Лист	Листов 1	

ЦНИИЭП жилища

Инв.№ подл. | Подпись и дата | Взам.инв.№

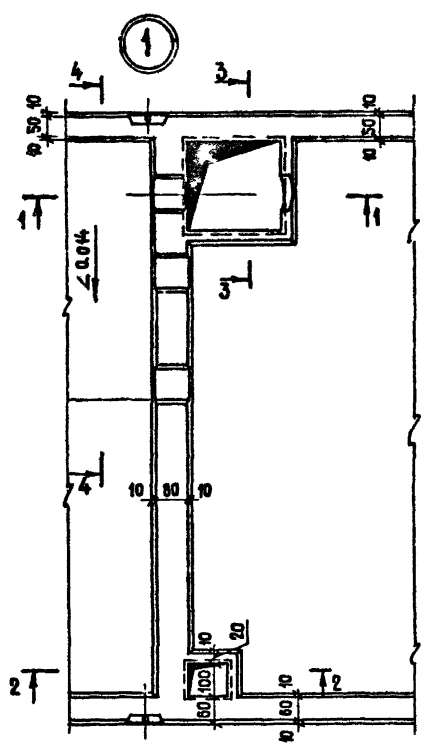

Нач отд 24	Росинский	
Гл инж отд	Первушин	
Гл констр	Пальман	
ГИП	Пальман	
Рук гр	Волкова	
Пров	Волкова	
Разраб	Долмацина	

1.188-5.10 00.02.000 Д1

Узлы 1...13

Стадия	Лист	Листов
Р	1	3

ЦНИИЭП жилища

Инв № подл. | Подпись и дата | Взам. инв. №

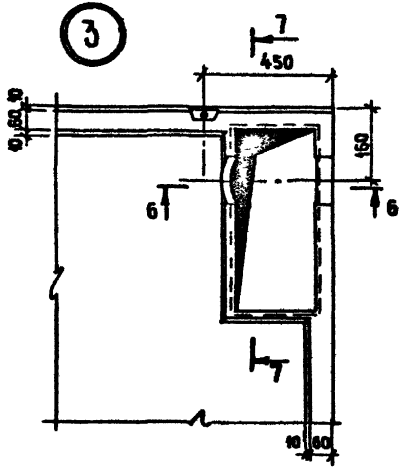

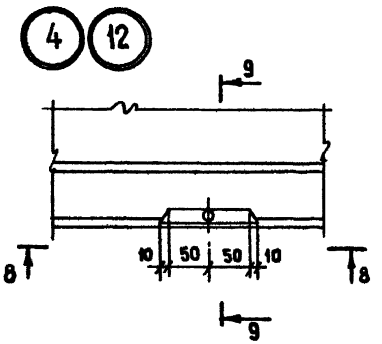

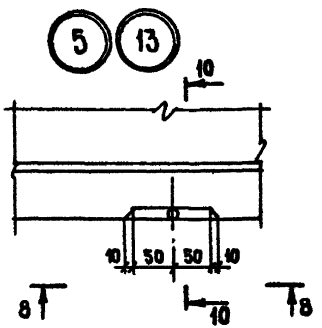

6-6

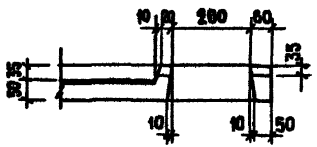

7-7

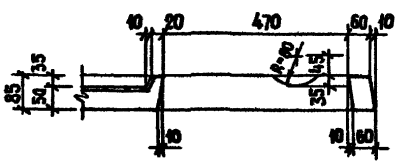

8-8

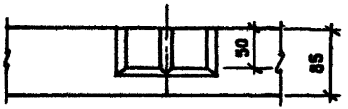

9-9

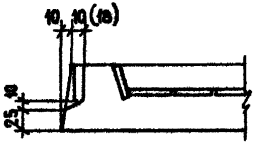

10-10

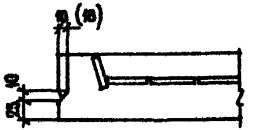

Размеры в скобках для узлов 12 и 13

Инв.№ подл. | Подпись и дата | Взам. инв.№

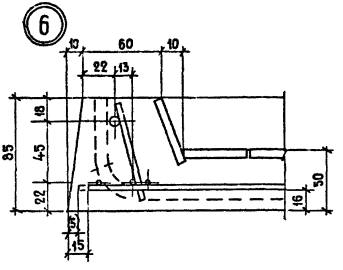

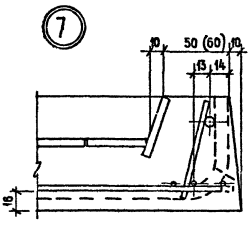

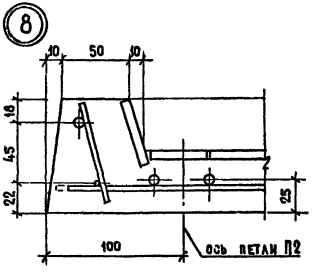

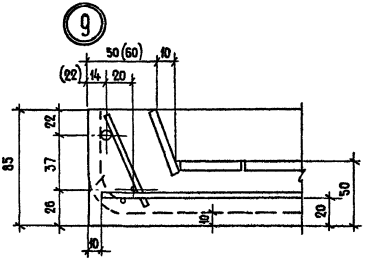

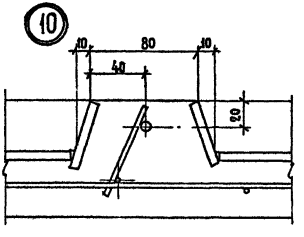

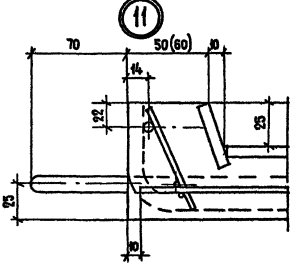

Размеры в скобках – для днищ А5; А7

Инв. № подл. | Подпись и дата | Взам. инв. №

Формат	Зона	Поз.	Обозначение	Наименование	Кол.	Примечание
				Документация		
А3			1.188-5.10 01.01.100 СБ	Сборочный чертеж		
А3			1.188-5.10 00.00.000 ТО	Техническое описание		
				Сборочные единицы		
А3		1	1.188-5 10 00.00 010	Сетка С1	1	
		2	-01	Сетка С2	1	
		3	-02	Сетка С3	2	
		4	-04	Сетка С5	2	
		5	-05	Сетка С6	1	
		6	-06	Сетка С7	1	
А3		7	1.188-5.10 00.00.020	Сетка С14	1	
А3		8	1.188-5.10 00.00.030	Сетка С17	1	
А4		9	1.188-5.10 00 00 080	Изделие закладное МН1	6	
А4		10	1.188-5.10 00.00.090	Изделие закладное МН2	2	
А4		11	1 188-5 10 00 00 110	Изделие закладное МН4	2	
				Детали		
А4		12	1.188-5 10 00.00.001	Петля строповочная П1	4	

Нач. отд. №4	Росинский	1.188-5.10 01.01 100	
Гл. инж. отд.	Первушин		
Гл. конструк.	Пальман		
ГИП	Пальман	Каркас пространственный КПК1	Стадия: Р; Лист: ; Листов: 1
Рук. гр.	Волкова		
Пров.	Гиберман		
Разраб.	Волкова		ЦНИИЭП жилища

Инв. № подл. | Подпись и дата | Взам. инв. №

Формат	Зона	Поз.	Обозначение	Наименование	Кол.	Примечание
				Документация		
А3			1 188-5.10 02 01.100 СБ	Сборочный чертеж		
А3			1 188-5.10 00.00.000 ТО	Техническое описание		
				Сборочные единицы		
А3		1	1.188-5 10 00 00.010	Сетка С1	1	
		2	-01	Сетка С2	1	
		3	-02	Сетка С3	2	
		4	-04	Сетка С5	2	
		5	-05	Сетка С6	1	
		6	-06	Сетка С7	1	
А3		7	1 188-5.10 00.00.020	Сетка С14	1	
А3		8	1 188-5 10 00 00.030	Сетка С17	1	
А4		9	1 188-5 10 00 00.080	Изделие закладное МН1	6	
А4		10	1.188-5 10 00.00 090	Изделие закладное МН2	2	
А4		11	1.188-5 10 00.00.110	Изделие закладное МН4	2	
				Детали		
А4		12	1.188-5 10 00 00.001	Петля строповочная П1	4	

Нач. отд. №4	Росинский	1 188-5 10 02 01 100	
Гл. инж. отд.	Первушин		
Гл. конструк.	Пальман		
ГИП	Пальман	Каркас пространственный КПК2	Стадия: Р; Лист: ; Листов: 1
Рук. гр.	Волкова		
Провер.	Гиберман		
Разраб.	Волкова		ЦНИИЭП жилища

Инв. № подл. | Подпись и дата | Взам. инв. №

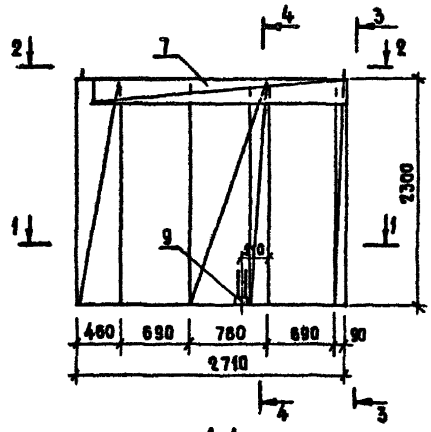

3-3

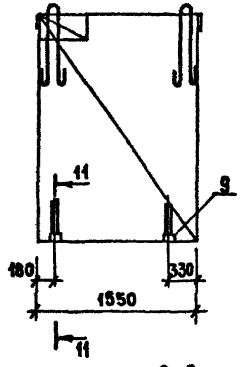

4-4

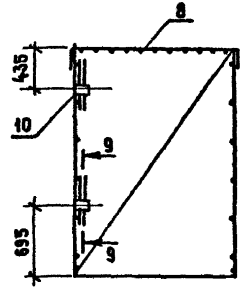

5-5

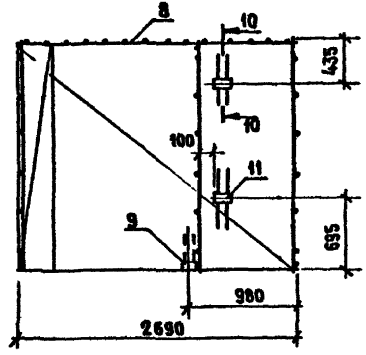

1-1

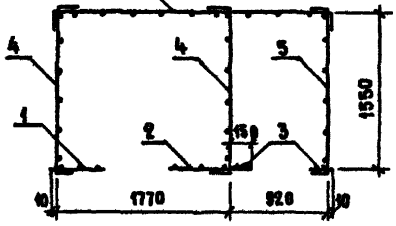

6-6

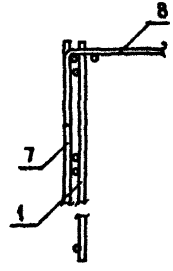

7-7

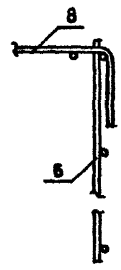

8-8

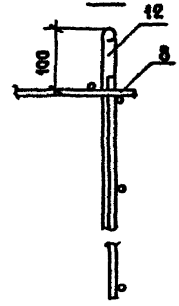

9-9

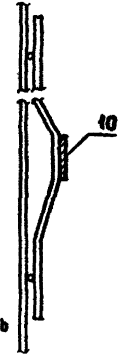

10-10

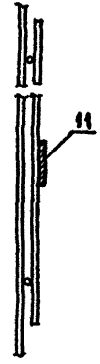

2-2

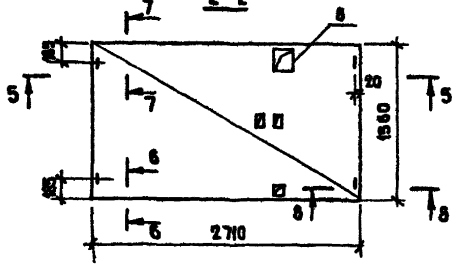

11-11

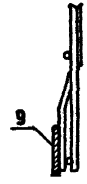

Строповочные петли П1 (поз 12) приварить или привязать к стержням сетки

Нач.отд.25	Росинский		
Гл.инж.от	Первушин		
Гл.конс.от	Пальман		
ГИП	Пальман		
Рук.гр	Волкова		
Пров.	Тиберман		
Разраб.	Волкова		

1.188-5 10 01.01.100 СБ

Каркас пространственный КПК1
Сборочный чертеж

Стадия	Масса	Масштаб
Р	345	1:40 1:5
Лист	Листов 1	

ЦНИИЭПжилища

Инв.№ подл. | Подпись и дата | Взам. инв.№

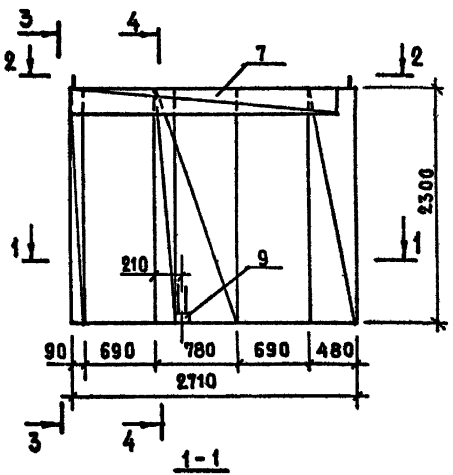

3-3

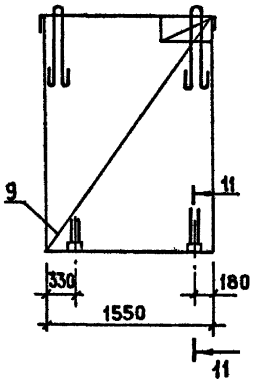

4-4

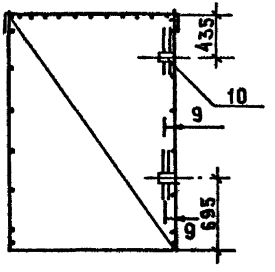

5-5

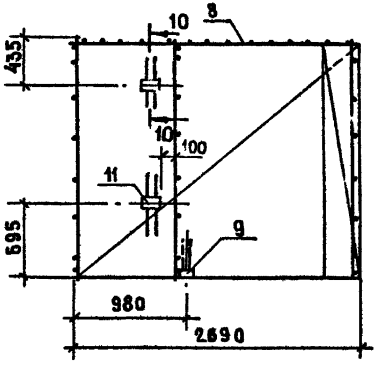

1-1

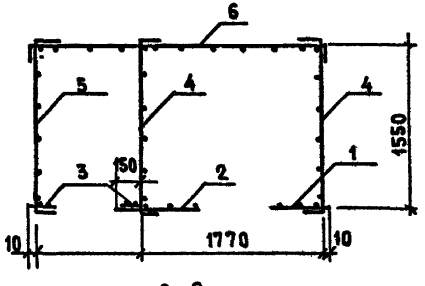

6-6

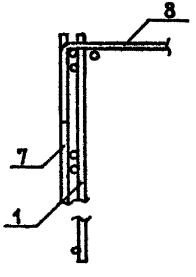

7-7

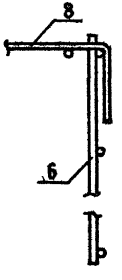

8-8

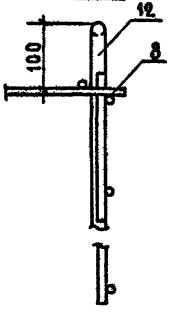

9-9

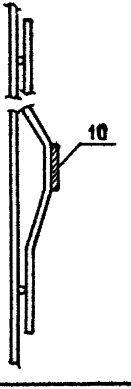

10-10

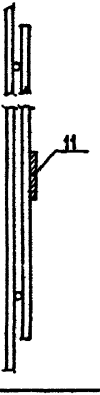

2-2

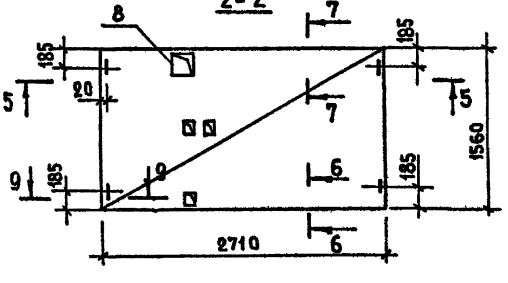

11-11

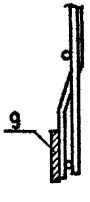

Строповочные петли П1 (поз. 12) приварить или привязать к стержням сетки

Нач.отд.24	Росинский	
Гл.инж.отд.	Первушин	
Гл.конс.от.	Пальман	
ГИП	Пальман	
Рук.гр	Волкова	
Провер	Гиберман	
Разраб	Волкова	

1.188-5.10 02.01.100 СБ

Каркас пространственный КПК 2

Сборочный чертеж

Стадия	Масса	Масштаб
Р	34,5	1:40 1:5
Лист	Листов 1	

ЦНИИЭП жилища

Инв. № подл. | Подпись и дата | Взам. инв. №

Формат	Зона	Поз.	Обозначение	Наименование	Кол.	Примечание
				Документация		
А3			1.188-5.10 03.01.100 СБ	Сборочный чертеж		
А3			1.188-5.10 00.00 000 ТО	Техническое описание		
				Сборочные единицы		
А3		1	1.188-5.10 00 00 010	Сетка С1	1	
		2	-01	Сетка С2	1	
		3	-02	Сетка С3	2	
		4	-05	Сетка С5	2	
		5	-07	Сетка С8	1	
		6	-08	Сетка С9	1	
		7	-12	Сетка С13	1	
А3		8	1.188-5.10 00.00.020	Сетка С14	1	
А3		9	1.188-5.10 00.00.030-01	Сетка С18	1	
А4		10	1.188-5.10 00.00.080	Изделие закладное МН1	6	
А4		11	1.188-5.10 00.00.090	Изделие закладное МН2	2	
А4		12	1.188-5.10 00.00 110	Изделие закладное МН4	2	
				Детали		
А4		13	1.188-5.10 00.00 001	Петля строповочная П1	4	

Инв.№ подл. | Подпись и дата | Взам. инв.№

Нач.отд.24	Росинский	
Гл.инж.отд.	Первушин	
Гл.конструк.	Пальман	
ГИП	Пальман	
Рук.гр.	Волкова	
Провер.	Гиберман	
Разраб	Волкова	

1.188-5.10 03.01.100

Каркас пространственный КПК3

Стадия	Лист	Листов
Р		1

ЦНИИЭП жилища

Формат	Зона	Поз.	Обозначение	Наименование	Кол.	Примечание
				Документация		
А3			1.188-5.10 04.01.100 СБ	Сборочный чертеж		
А3			1.188-5.10 00.00 000 ТО	Техническое описание		
				Сборочные единицы		
А3		1	1.188-5.10 00.00.010	Сетка С1	1	
		2	-01	Сетка С2	1	
		3	-02	Сетка С3	2	
		4	-05	Сетка С5	2	
		5	-07	Сетка С8	1	
		6	-08	Сетка С9	1	
		7	-12	Сетка С13	1	
А3		8	1.188-5.10 00.00.020	Сетка С14	1	
А3		9	1.188-5.10 00.00 030-01	Сетка С18	1	
А4		10	1.188-5.10 00.00.080	Изделие закладное МН1	6	
А4		11	1.188-5.10 00.00.090	Изделие закладное МН2	2	
А4		12	1.188-5.10 00.00.110	Изделие закладное МН4	2	
				Детали		
А4		13	1.188-5.10 00.00 001	Петля строповочная П1	4	

Инв.№ подл. | Подпись и дата | Взам. инв.№

Нач.отд.24	Росинский	
Гл.инж.отд.	Первушин	
Гл.конструк.	Пальман	
ГИП	Пальман	
Рук.гр.	Волкова	
Пров.	Гиберман	
Разраб	Волкова	

1.188-5.10 04.01.100

Каркас пространственный КПК4

Стадия	Лист	Листов
Р		1

ЦНИИЭП жилища

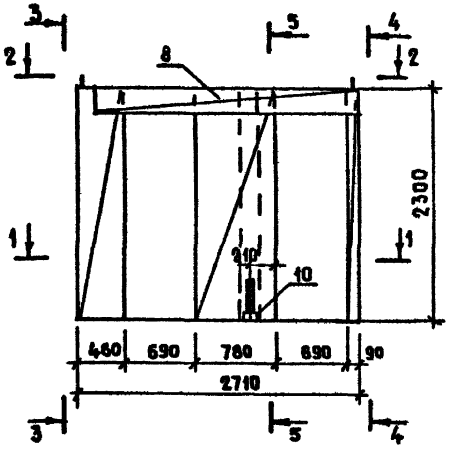

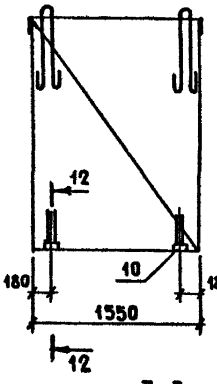

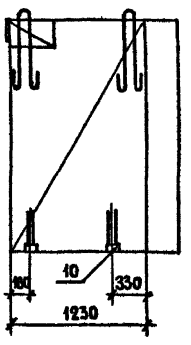

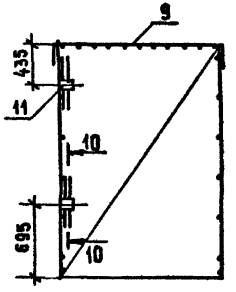

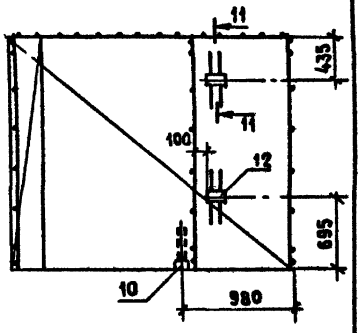

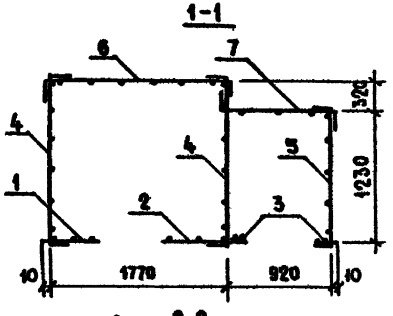

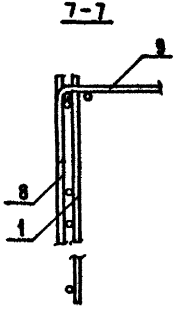

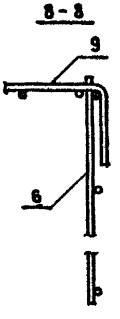

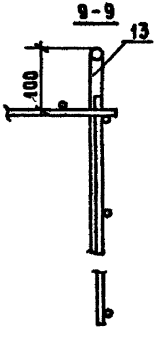

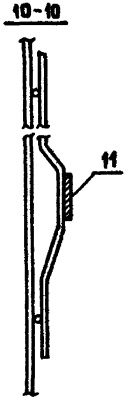

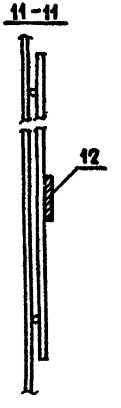

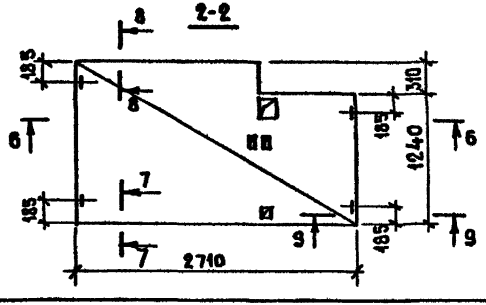

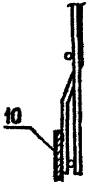

Строповочные петли П1 (поз 13) приварить или привязать к стержням сетки

Нач.отд.24	Росинский		
Гл.инж.отд	Первушин		
Гл.конст.пр	Пальман		
ГИП	Пальман		
Рук.гр	Волкова		
Пров	Гиберман		
Разраб	Волкова		

1.188-05 10 03 01.100 СБ

Каркас пространственный КПК3
Сборочный чертеж

Стадия	Масса	Масштаб
Р	34.3	1:40 1:5
Лист	Листов 1	

ЦНИИЭПжилища

Инв.№ подл. | Подпись и дата | Взам.инв.№

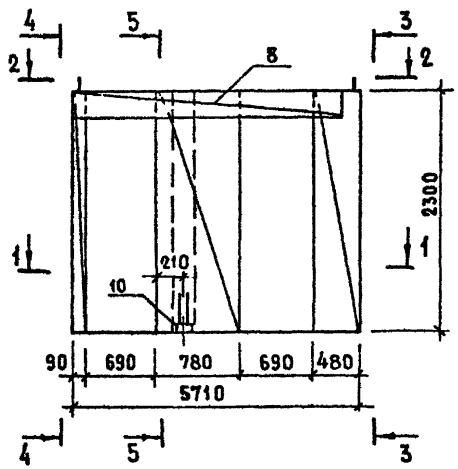

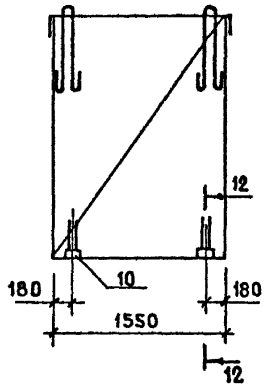

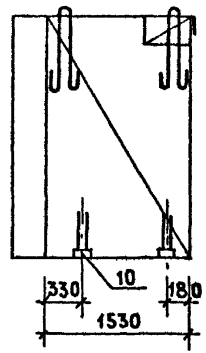

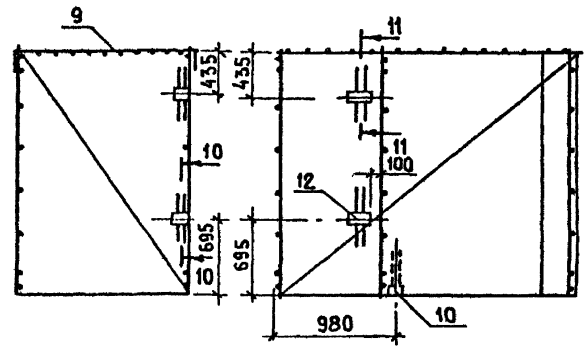

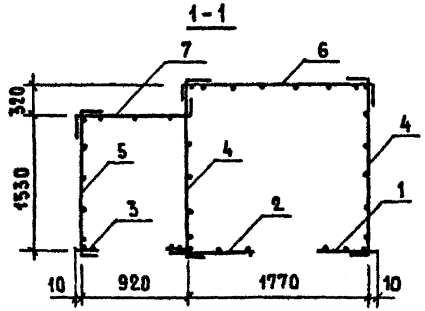

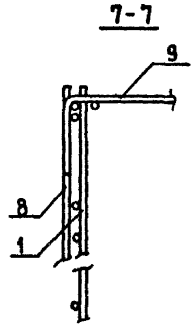

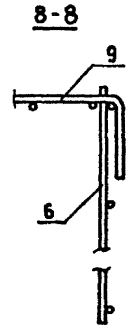

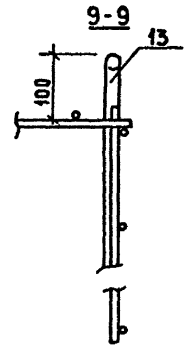

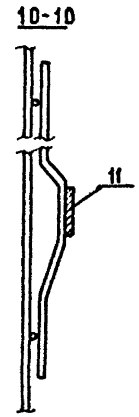

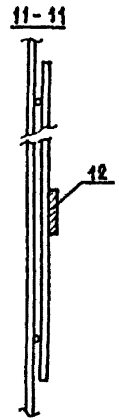

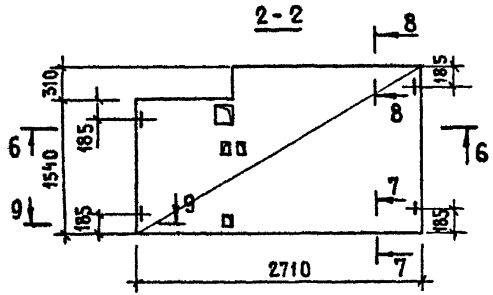

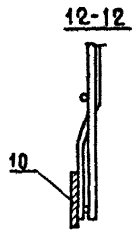

Строповочные петли П1 (поз 13) приварить или привязать к стержням сетки

Нач отд 24	Росинский		
Гл инж-тд	Первушин		
Гл констр	Пальман		
ГИП	Пальман		
Рук гр	Волкова		
Пров	Гиберман		
Разраб	Волкова		

1.188-5.10 04.01.100 СБ

Каркас пространственный КПК4
Сборочный чертеж

Стадия	Масса	Масштаб
Р	34,3	1:40 1:5
Лист	Листов 1	

ЦНИИЭП жилища

Инв. № подл. | Подпись и дата | Взам. инв. №

Формат	Зона	Поз	Обозначение	Наименование	Кол.	Примечание
				Документация		
А3			1.188-5.10 05.01.100 СБ	Сборочный чертеж		
А3			1.188-5.10 00 00 000 ТО	Техническое описание		
				Сборочные единицы		
А3		1	1.188-5.10 00 00 0 -02	Сетка С3	1	
А3		2	-03	Сетка С4	1	
		3	-08	Сетка С9	2	
		4	-09	Сетка С10	1	
А3		5	1.188-5.10 00.00.020-01	Сетка С15	1	
		6	1.188-5.10 00.00.040	Сетка С19	1	
А4		7	1.188-5.10 00.00.080	Изделие закладное МН1	7	
А4		8	1.188-5.10 00.00.120	Изделие закладное МН5	2	
				Детали		
А4		9	1.188-5.10 00.00.001	Петля строповочная П1	4	

Инв.№ подл. | Подпись и дата | Взам. инв.№

Нач.отд.24	Росинский	
Гл.инж.от	Первушин	
Гл.консот	Пальман	
ГИП	Пальман	
Рук.гр.	Волкова	
Пров.	Гиберман	
Разраб	Волкова	

1.188-5.10 05.01.100

Каркас пространственный КПК5

Стадия	Лист	Листов
Р		1

ЦНИИЭП жилища

Формат	Зона	Поз.	Обозначение	Наименование	Кол.	Примечание
				Документация		
А3			1.188-5.10 06.01.100 СБ	Сборочный чертеж		
А3			1.188-5.10 00.00.000 ТО	Техническое описание		
				Сборочные единицы		
А3		1	1.188-5.10 00.00.010-02	Сетка С3	1	
А3		2	-03	Сетка С4	1	
		3	-08	Сетка С9	2	
		4	-09	Сетка С10	1	
А3		5	1.188-5.10 00.00.020-01	Сетка С15	1	
		6	1.188-5.10 00.00.040	Сетка С19	1	
А4		7	1.188-5.10 00.00.080	Изделие закладное МН1	7	
А4		8	1.188-5.10 00.00.120	Изделие закладное МН5	2	
				Детали		
А4		9	1.188-5.10 00 00.001	Петля строповочная П1	4	

Инв.№ подл. | Подпись и дата | Взам. инв.№

Нач.отд.24	Росинский	
Гл.инж.от	Первушин	
Гл.консот	Пальман	
ГИП	Пальман	
Рук гр	Волкова	
Пров	Гиберман	
Разраб	Волкова	

1.188-5.10 06.01.100

Каркас пространственный КПК 6

Стадия	Лист	Листов
Р		1

ЦНИИЭП жилища

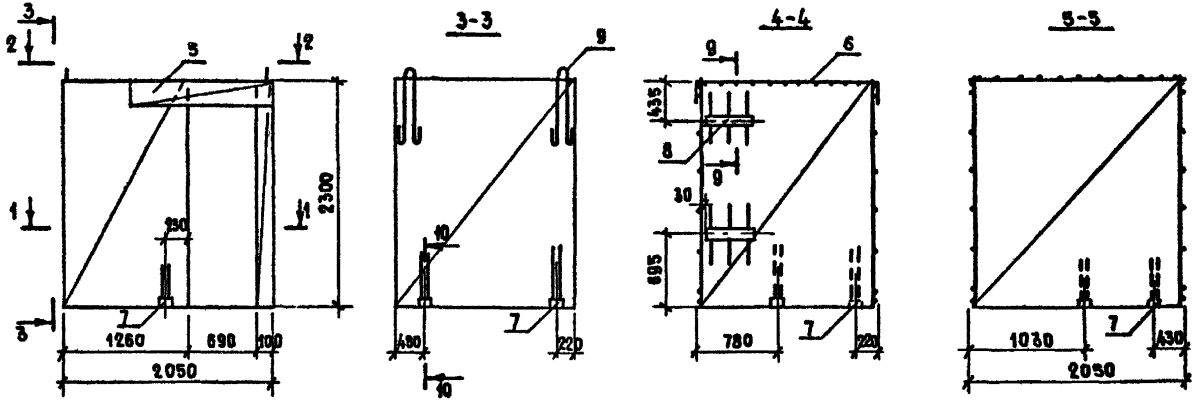

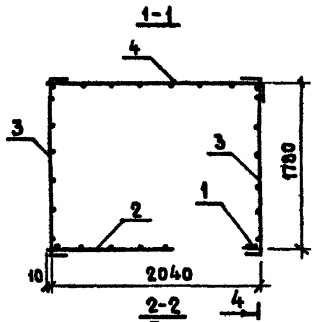

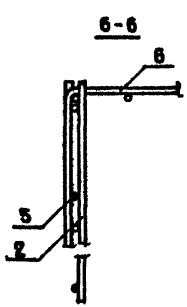

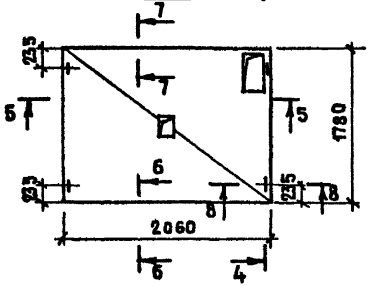

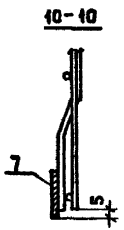

Строповочные петли П1 (поз. 9) приварить или привязать к сетке

Нач.отд.	Росинский		
Гл.инж. отд.	Первушин		
Гл.конс. отд.	Пальман		
ГИП	Пальман		
Рук. гр.	Волкова		
Пров.	Гиберман		
Разраб.	Волкова		

1.488-5 10 05.01.100 СБ

Каркас пространственный КПК5

Сборочный чертеж

Стадия	Масса	Масштаб
Р	29.4	1:40 1:5
Лист	Листов 1	

ЦНИИЭП жилища

Инв. № подл. | Подпись и дата | Взам. инв. №

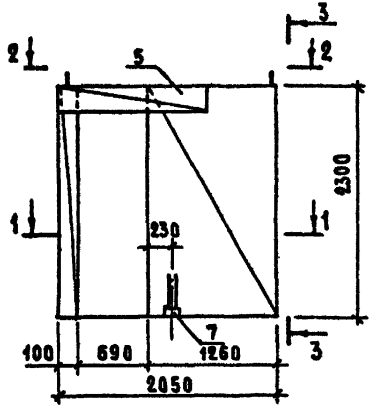

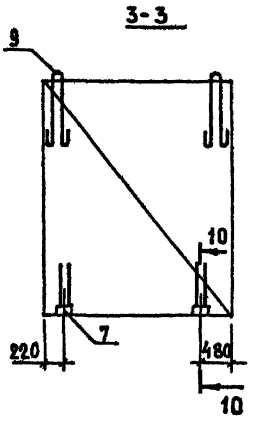

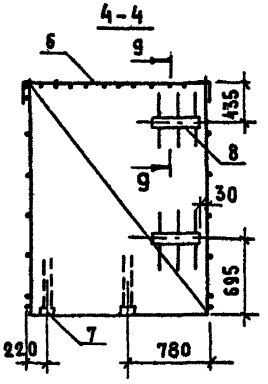

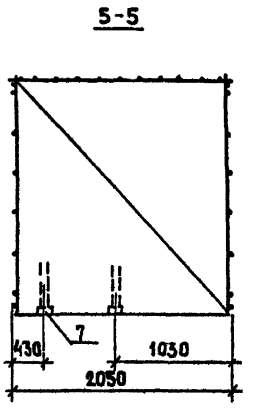

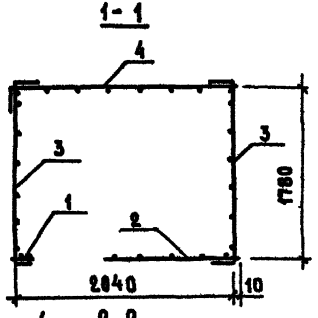

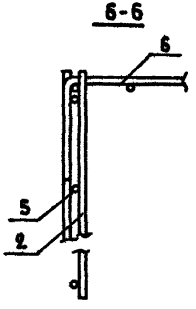

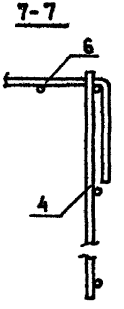

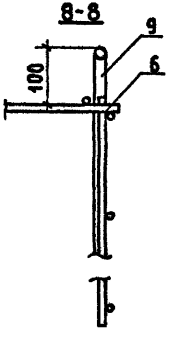

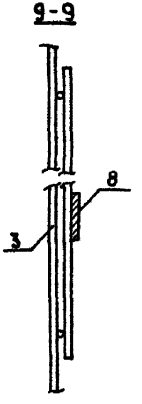

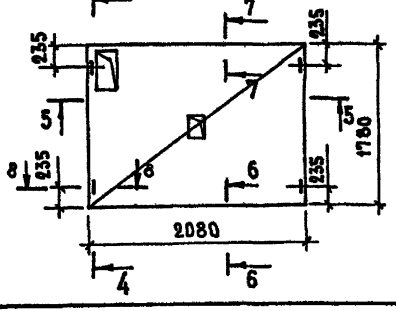

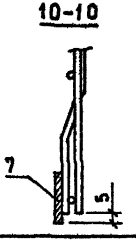

Строповочные петли П1(поз 9) приварить или привязать к сетке

				1.188-5.10 06 01.100 СБ		
Нач отдела	Росинский			Каркас пространственный КПК6 Сборочный чертеж	Стадия	Масса	Масштаб
Гл инж.пр.	Первушин				Р	29.4	1:40 1:5
Гл конс.пр.	Пальман				Лист	Листов 1	
ГИП	Пальман				ЦНИИЭП жилища		
Рук гр	Волкова						
Пров	Гиберман						
Разраб	Волкова						

Инв № подл. | Подпись и дата | Взам. инв. №

Формат	Зона	Поз.	Обозначение	Наименование	Кол.	Примечание
				Документация		
А3			1.188-5.10 07.01.100 СБ	Сборочный чертеж		
А3			1.188-5.10 00 00.000ТО	Техническое описание		
				Сборочные единицы		
А3		1	1.188-5.10 00.00.010-02	Сетка С3	1	
		2	-08	Сетка С9	1	
		3	-10	Сетка С11	1	
		4	-11	Сетка С12	1	
А4		5	1.188-5.10 00.00.020-02	Сетка С16	1	
А4		6	1 188-5.10 00 00.040	Сетка С19	1	
А4		7	1.188-5.10 00.00.080	Изделие закладное МН1	7	
А4		8	1.188-5.10 00.00.120	Изделие закладное МН5	2	
				Детали		
А4		9	1.188-5.10 00.00 001	Петля строповочная П1	4	

Инв.№ подл. | Подпись и дата | Взам. инв. №

Нач.отд.24	Росинский	
Гл.инж.отд.	Первушин	
Гл.конструк.	Пальман	
ГИП	Пальман	
Рук.гр.	Волкова	
Пров.	Гиберман	
Разраб.	Волкова	

1.188-5.10 07.01.100

Каркас пространственный КПК7

Стадия	Лист	Листов
Р		1

ЦНИИЭП жилища

Формат	Зона	Поз	Обозначение	Наименование	Кол	Примечание
				Документация		
А3			1.188-5.10 08.01.100 СБ	Сборочный чертеж		
А3			1.188-5.10 00.00.000ТО	Техническое описание		
				Сборочные единицы		
А3		1	1.188-5.10 00.00.010-02	Сетка С3	1	
		2	-08	Сетка С9	1	
		3	-10	Сетка С11	1	
		4	-11	Сетка С12	1	
А4		5	1.188-5.10 00.00.020-02	Сетка С16	1	
А4		6	1.188-5.10 00.00.040	Сетка С19	1	
А4		7	1.188-5.10 00.00.080	Изделие закладное МН1	7	
А4		8	1.188-5.10 00.00 120	Изделие закладное МН5	2	
				Детали		
А4		9	1.188-5.10 00.00.001	Петля строповочная П1	4	

Инв.№ подл. | Подпись и дата | Взам. инв. №

Нач.отд.24	Росинский	
Гл.инж.отд.	Первушин	
Гл.конструк.	Пальман	
ГИП	Пальман	
Рук.гр.	Волкова	
Пров.	Гиберман	
Разраб.	Волкова	

1.188-5.10 08.01.100

Каркас пространственный КПК8

Стадия	Лист	Листов
Р		1

ЦНИИЭП жилища

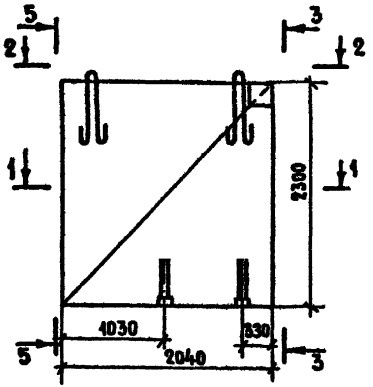

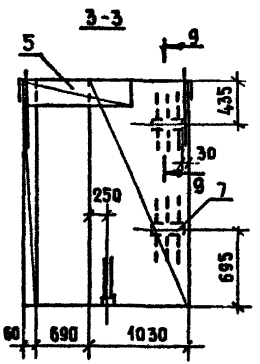

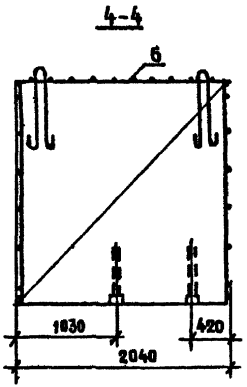

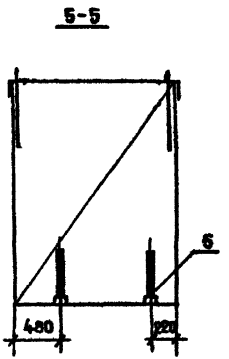

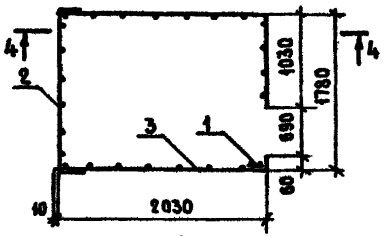

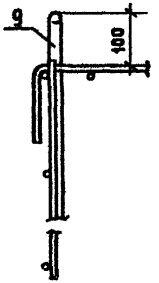

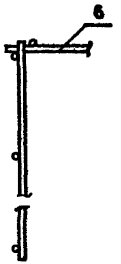

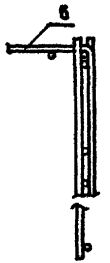

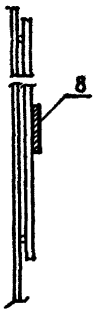

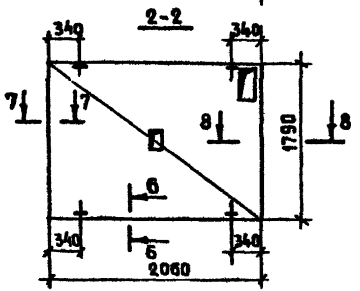

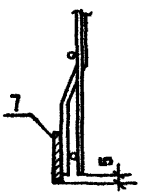

Строповочные петли П1 (поз.9)
приварить или привязать к сетке

Нач.отд.24	Росинский		
Гл.инж.отд.	Первушин		
Гл.констр.	Пальман		
ГИП	Пальман		
Рук.гр	Волкова		
Пров.	Гиберман		
Разраб.	Волкова		

1.188-5 10 07.01 100 СБ

Каркас пространственный КПК7
Сборочный чертеж

Стадия	Масса	Масштаб
Р	29,2	1:40 1:5
Лист	Листов 1	

ЦНИИЭП жилища

Инв.№ подл. | Подпись и дата | Взам.инв.№

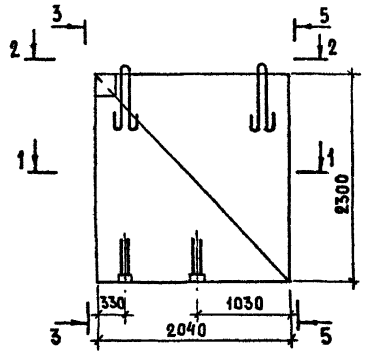

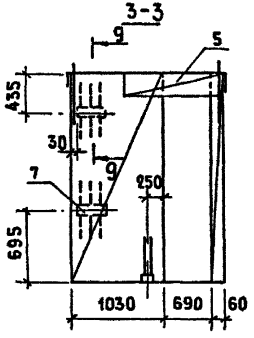

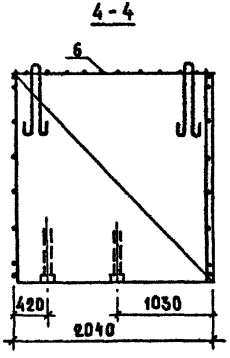

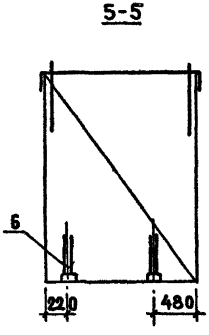

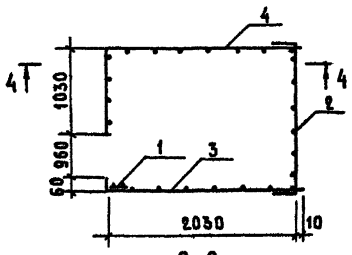

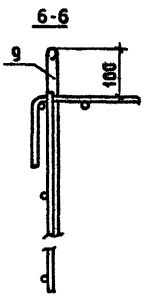

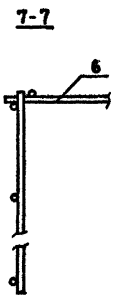

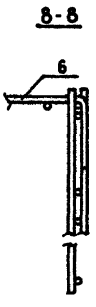

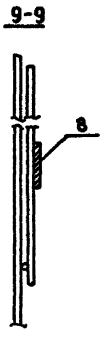

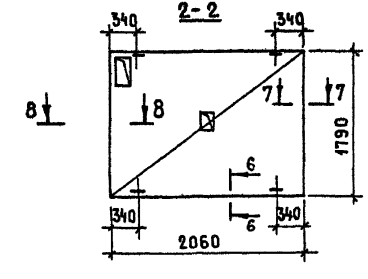

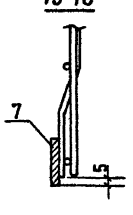

Строповочные петли П1 (поз.9) приварить или привязать к сетке

			1.188-5.10 08.01.100 СБ
Нач.отд.24	Росинский		Каркас пространственный КПК8 Сборочный чертеж
Гл.инж.отд.	Первушин		
Гл.констр.	Пальман		
ГИП	Пальман		
Рук.гр.	Волкова		
Пров.	Гиберман		
Разраб.	Волкова		

Стадия	Масса	Масштаб
Р	29,2	1:40 1:5
Лист	Листов 1	

ЦНИИЭП жилища

Инв.№ подл. | Подпись и дата | Взам.инв.№

Формат	Зона	Поз.	Обозначение		Наименование	Кол.	Примечание
					Документация		
А4			1.188-5.10	01.02.100СБ	Сборочный чертеж		
А3			1.188-5.10	00.00.000ТО	Техническое описание		
					Сборочные единицы		
А3		1	1.188-5.10	00.00.070	Каркас КР1	2	
		2		-01	Каркас КР2	3	
А3		3	1.188-5.10	00.00.060	Сетка С21	1	
					Детали		
А4		4	1.188-5.10	00.00.001-01	Петля строповочная П2	2	
А4		5	1.188-5.10	00.00.001-02	Стержень гнутый А1	6	

Различие исполнении 1.188-5.10 01.02.100 и 1.188-5.10 01.02.100-01- по сборочному чертежу

Инв.№ подл. | Подпись и дата | Взам. инв.№

Нач.отд	Росинский	
Гл.инж.пр	Первушин	
Гл.конст.отд	Пальман	
ГИП	Пальман	
Рук.гр	Волкова	
Пров.	Гиберман	
Разраб.	Волкова	

1.188-5.10 01.02.100

Каркас пространственный (КПД1; КПД2)

Стадия	Лист	Листов

ЦНИИЭП жилища

Рис 1

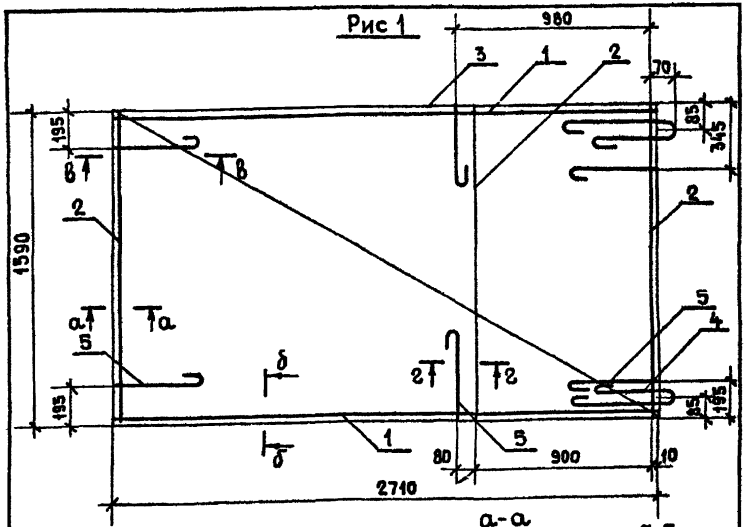

Рис.2- зеркальное отражение

Остальное см. Рис.1

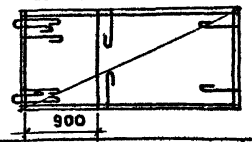

Обозначение	Марка	Рис.
1.188-5.10 01.02.100	КПД1	1
-01	КПД2	2

Инв.№ подл. | Подпись и дата | Взам. инв.№

Нач.отд	Росинский	
Гл.инж.отд	Первушин	
Гл.конст.отд	Пальман	
ГИП	Пальман	
Рук.гр.	Волкова	
Пров.	Гиберман	
Разраб.	Волкова	

1.188-5.10 01.02.100СБ

Каркас пространственный (КПД1; КПД2)

Сборочный чертеж

Стадия	Масса	Масштаб
Р	14,25	1:20 1:5
Лист	Листов	

ЦНИИЭП жилища

Форма	Зона	Поз.	Обозначение	Наименование	Кол	Примечание
				Документация		
А4			1.188-5.10 03 02.100СБ	Сборочный чертеж		
А3			1.188-5.10 00.00 000ТО	Техническое описание		
				Сборочные единицы		
А3		1	1.188-5.10 00.00.070	Каркас КР1	1	
		2	-01	Каркас КР2	2	
		3	-02	Каркас КР3	1	
		4	-03	Каркас КР4	1	
		5	-04	Каркас КР5	1	
А3		6	1.188-5.10 00.00 060-01	Сетка С22	1	
				Детали		
А4		7	1.188-5.10 00.00.001-01	Петля строповочная П2	2	
А4		8	1.188-5.10 00.00.001-02	Стержень гнутый А1	6	
			Различие исполнений 1.188-5.10 03.02.100 и 1.188-5.10 03.02.100-01 по сборочному чертежу			

Инв № подл. | Подпись и дата | Взам. инв. №

Нач. отд.	Росинский		1.188-5.10 03.02.100
Гл. инж. отд.	Первушин		
Гл. конст. отд.	Пальман		Каркас пространственный (КПД3; КПД4)
ГИП	Пальман		Стадия: — Лист: — Листов: —
Рук. гр.	Волкова		ЦНИИЭП жилища
Пров.	Гиберман		
Разраб.	Волкова		

Рис 1

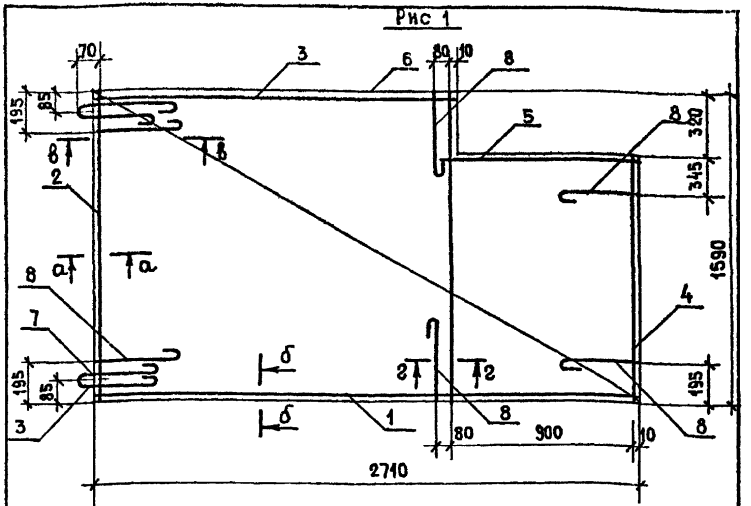

Рис 2-Зеркальное отражение остальное см. Рис.1

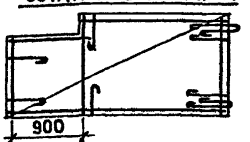

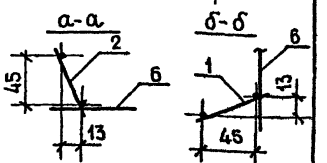

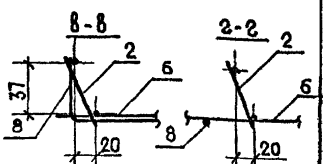

Обозначение	Марка	Рис.
1.188-5.10 03.02.100	КПД3	1
-01	КПД4	2

Инв № подл. | Подпись и дата | Взам. инв. №

Нач. отд. 2А	Росинский		1.188-5.10 03.02.100 СБ
Гл. инж. отд.	Первушин		
Гл. конст. отд.	Пальман		Каркас пространственный (КПД3, КПД4) Сборочный чертеж
ГИП	Пальман		Стадия: Р; Масса: 14,20; Масштаб: 1:20, 1:5
Рук. гр.	Волкова		Лист — Листов 1
Пров.	Гиберман		ЦНИИЭП жилища
Разраб.	Волкова		

Зона	Поз.	Обозначение		Наименование	Кол.	Примечание
				Документация		
Ч		1.188-5.10	05.02.100 СБ	Сборочный чертеж		
А3		1.188-5.10	00.00.000 ТО	Техническое описание		
				Сборочные единицы		
А3	1	1.188-5.10	00.00.070-02	Каркас КР3	2	
	2		-05	Каркас КР6	2	
АЧ	3	1.188-5.10	00.00.050	Сетка С20	1	
				Детали		
АЧ	4	1.188-5.10	00.00.001-01	Петля строповочная П2	2	
АЧ	5	1.188-5.10	00.00.001-02	Стержень гнутый А1	7	

Различие исполнений 1.188-5.10 05.02.100 и 1.188-5.10 05.02.100-01 по сборочному чертежу

Нач.отд.24	Росинский		
Гл.инж.отд.	Первушин		
Гл.конструктор	Пальман		
ГИП	Пальман		
Рук.гр.	Волкова		
Пров.	Гиберман		
Разраб	Волкова		

1.188-5.10 05.02.100

Каркас пространственный (КПД5; КПД6)

Стадия	Лист	Листов

ЦНИИЭПжилища

Инв.№ подл. | Подпись и дата | Взам.инв.№

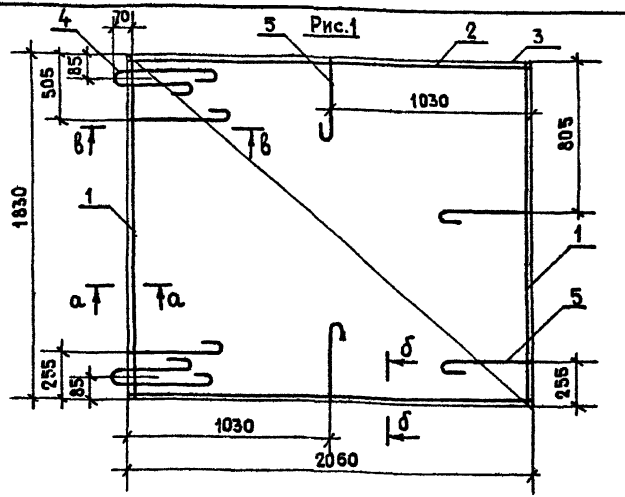

Рис.2 Зеркальное отражение остальное – см. Рис.1

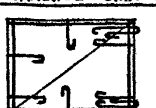

а-а

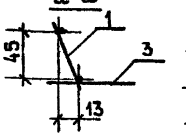

б-б

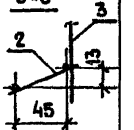

Обозначение	Марка	Рис
1.188-5.10 05.02.100	КПД5	1
-01	КПД6	2

в-в

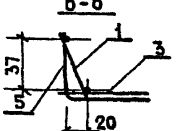

Нач.отд.24	Росинский		
Гл.инж.отд.	Первушин		
Гл.конструктор	Пальман		
ГИП	Пальман		
Рук.гр	Волкова		
Пров.	Гиберман		
Разраб	Волкова		

1.188-5.10 05.02.100 СБ

Каркас пространственный (КПД5; КПД6) Сборочный чертеж

Стадия	Масса	Масштаб
Р	12,48	1:20 1:5
Лист	Листов 1	

ЦНИИЭПжилища

Инв.№ подл. | Подпись и дата | Взам.инв.№

Формат	Зона	Поз.	Обозначение	Наименование	Кол.	Примечание
				Документация		
А4			1.188-5 10 07.02.100СБ	Сборочный чертеж		
А3			1.188-5 10 00.00.000 ТО	Техническое описание		
				Сборочные единицы		
А3		1	1.188-5.10 00.00.070-02	Каркас КР3	2	
		2	-05	Каркас КР6	2	
А4		3	1.188-5.10 00.00.050	Сетка С20	1	
				Детали		
А4		4	1.188-5 10 00.00.001-01	Петля строповочная П2	2	
А4		5	1.188-5.10 00 00.001-02	Стержень гнутый А1	7	

Различие исполнений 1.188-5.10 07.02.100 и 1.188-5.10 07.02.100-01 по сборочному чертежу

Инв.№ подл. | Подпись и дата | Взам. инв.№

Нач. отд. 24	Росинский		
Гл. инж. отд.	Первушин		
Гл. констр.	Пальман		
ГИП	Пальман		
Рук. гр.	Волкова		
Пров.	Гиберман		
Разраб.	Волкова		

1.188-5.10 07.02.100

Каркас пространственный (КПД7; КПД8)

Стадия	Лист	Листов
Р		1

ЦНИИЭП жилища

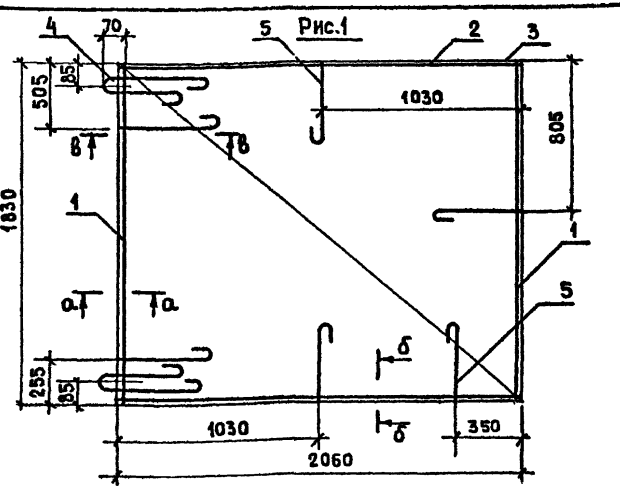

Рис.2- зеркальное отражение остальное - см Рис.1

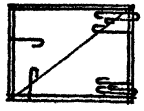

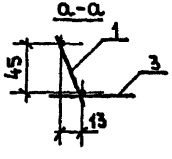

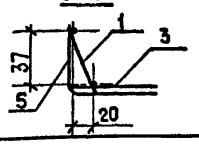

Обозначение	Марка	Рис.
1.188-5.10 07.02.100	КПД7	1
-01	КПД8	2

Инв.№ подл. | Подпись и дата | Взам. инв.№

Нач. отд. 24	Росинский		
Гл. инж. отд.	Первушин		
Гл. констр.	Пальман		
ГИП	Пальман		
Рук. гр.	Волкова		
Пров.	Гиберман		
Разраб.	Волкова		

1.188-5.10 07.02.100СБ

Каркас пространственный (КПД7, КПД8) Сборочный чертеж

Стадия	Масса	Масштаб
Р	12,48	1:20 1:5
Лист	Листов 1	

ЦНИИЭП жилища

Расположение электропроводок в кабинах

2СК 24 пр (1СК 24пр)

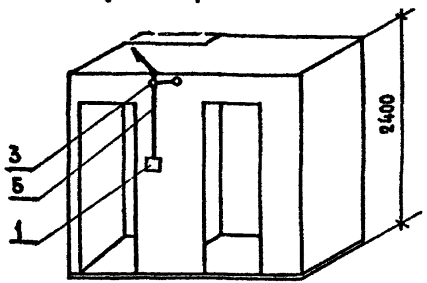

2СК 24 л (1СК 24л)

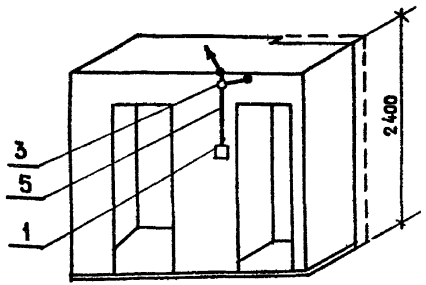

Освещение кабин

2СК 24пр (1СК 24пр)

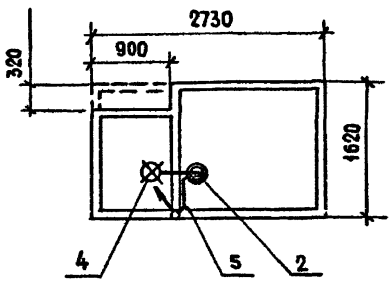

2СК 24л (1СК 24л)

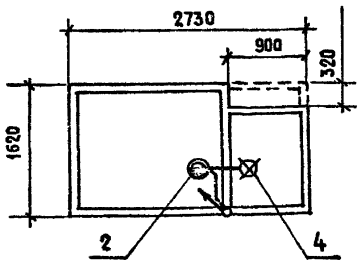

Типовой вывод групповой сети из панели перекрытия в кабину

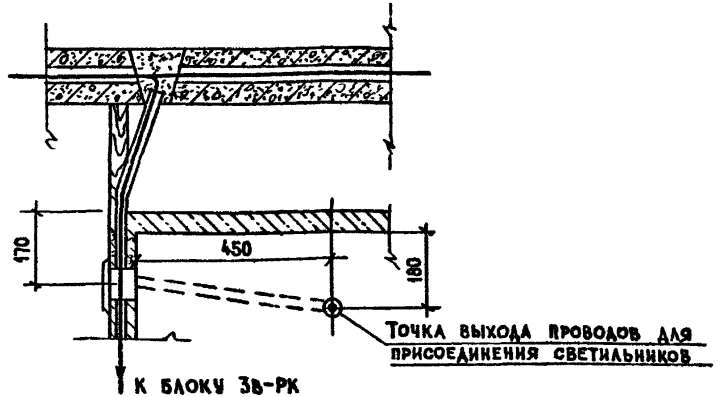

Условные обозначения

- – светильник настенный
- – патрон настенный
- – распаечная коробка
- – блок выключателей с розеткой

1. Электропроводка в кабинах прокладывается проводом АППВС скрыто в пластмассовых трубах, замоноличенных в бетон. Монтаж электрооборудования производится полностью на заводе-изготовителе кабин.
2. Привязки трубных прокладок, электроустановочных устройств и светильников см. 1.188-5.10 01.01.000СБ÷04.01.000СБ.

Формат	Зона	Поз.	Обозначение	Наименование	Кол.	Примечание
				Стандартные изделия		
				Блок 3В-РК, каталог 09.8.01.81	1	
		1		Светильник НСУ-1	1	
		2		Коробка распаечная У197	2	изделие ГЭМ
		3		Патрон настенный	1	каталог 09.8
		4		Материалы		
				Провод АППВС 2×2, 5-380 ГОСТ 6323-79	3,0 м	
		5				

1.188-5.10 01.04.000

Электрооборудование

Стадия	Масса	Масштаб
Р	–	–
Лист	Листов 1	

ЦНИИЭП жилища

Нач.отд.	Брускин	
Гл.инж.от	Фотий	
Пров.	Фотий	
Разраб.	Хохлов	

Гип Пальман

Инв.№ подл. | Подпись и дата | Взам.инв.№

Расположение электропроводок в кабинах

3ск 24пр(3ск 24а)

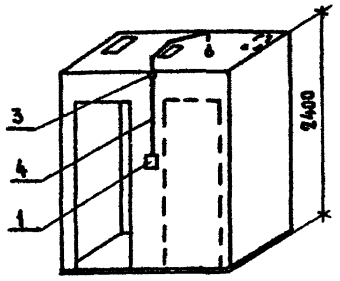

3ск 24пр(3ск 24а)

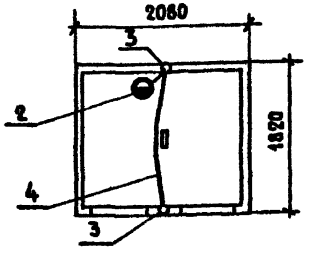

4ск 24пр(4ск 24а)

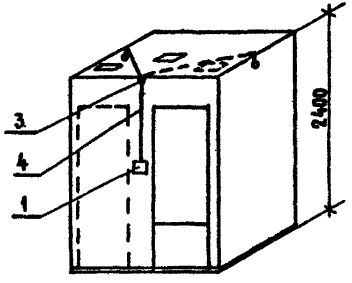

4ск 24пр(4ск 24а)

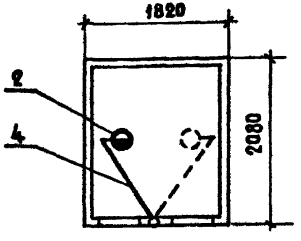

Типовой вывод групповой сети из панели перекрытия в кабину

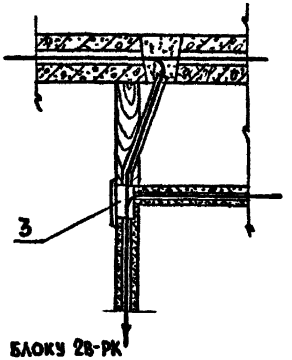

Присоединение светильника

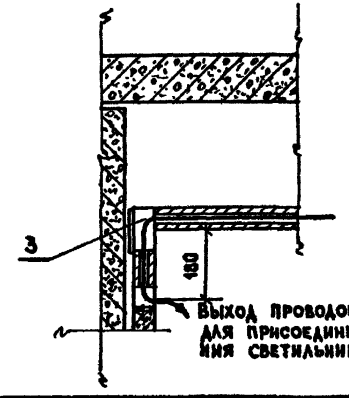

Условные обозначения

- — светильник настенный
- — патрон настенный
- o — распаечная коробка
- □ — блок выключателей с розеткой

1. Электропроводка в кабинах прокладывается проводом АППВС скрыто в пластмассовых трубках, замоноличенных в бетон. Монтаж электрооборудования производится полностью на заводе-изготовителе кабин.
2. Привязки трубных прокладок, электроустановочных устройств и светильников см. 1.188-5.10 05.01.00005—08.01.00005
3. Допускается замена проводки в перекрытии на замоноличенную в трубке ПХВ-12

Формат	Зона	Поз.	Обозначение	Наименование	Кол.	Примечание
				Стандартные изделия		
				Блок 28-РК, каталог		
		1		09.0.01.81	1	
		2		Светильник НСУ-1	1	
		3		Коробка распаечная У197	2	Изделие ГЭМ
				Материалы		
				Провод АППВС 2×2,5-380		
		4		ГОСТ 6323-79, м	3,0	

Нач. отд.	Брускин	
Гл. инж. пр.	Фотий	
Пров.	Фотий	
Разраб.	Хохлов	

1.188-5.10 05.04.000

Электрооборудование

Стадия	Масса	Масштаб
Р	—	—

Лист | Листов

ЦНИИЭП жилища

Тип Пальман | Взам. инв. № | Подпись и дата | Инв. № подл.

Рис. 1

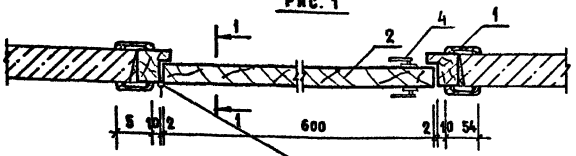

Рис. 2

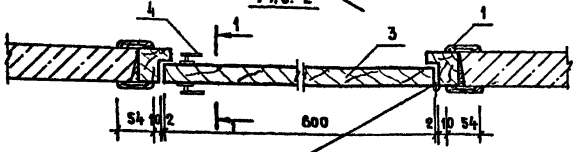

1-1

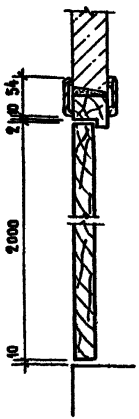

Обозначение	Марка	Рис.
1.188-5.10 01.05.000	ДВ1	1
-01	ДВ2	2

Формат	Зона	Поз.	Обозначение	Наименование	Кол.	Примечание
				Стандартные изделия		
		1		Наличник тип 1		
				ГОСТ 8242-75	9,8	п.м.
				Переменные данные для исполнения		
				1.188-5.10 01.05.000	(ДВ1)	
				Стандартные изделия		
		2		Дверной блок ДГ21-7А		
				ГОСТ 6629-74*	1	комп
		4		Защелка врезная фалевая ЗЩ1А	1	комп
				1.188-5.10 01.05.000-01	(ДВ2)	
				Стандартные изделия		
		3		Дверной блок ДГ21-7		
				ГОСТ 6629-74*	1	комп
		4		Защелка врезная фалевая ЗЩ1Д-1 ГОСТ 5089-80	1	комп

1.188-5.10 01.05.000

Заполнение дверного проема (ДВ1; ДВ2)

Нач.отд.24	Росинский	
Гл.инж.отд	Первушин	
Н.контр.от	Пальман	
ГИП	Пальман	
Рук.гр.	Волкова	
Пров.	Волкова	
Разраб.	Самарина	

Стадия	Масса	Масштаб
Р	-	1:5
Лист	Листов 1	

ЦНИИЭП жилища

Инв.№ подл. | Подпись и дата | Взам.инв.№

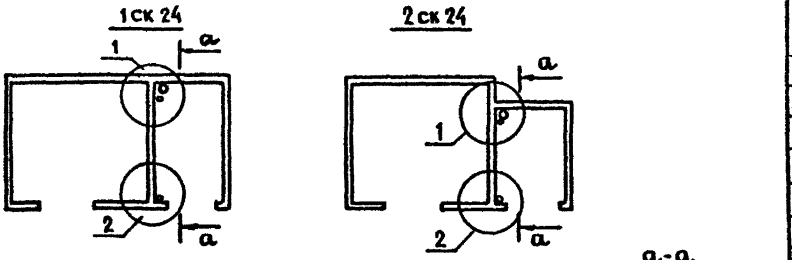

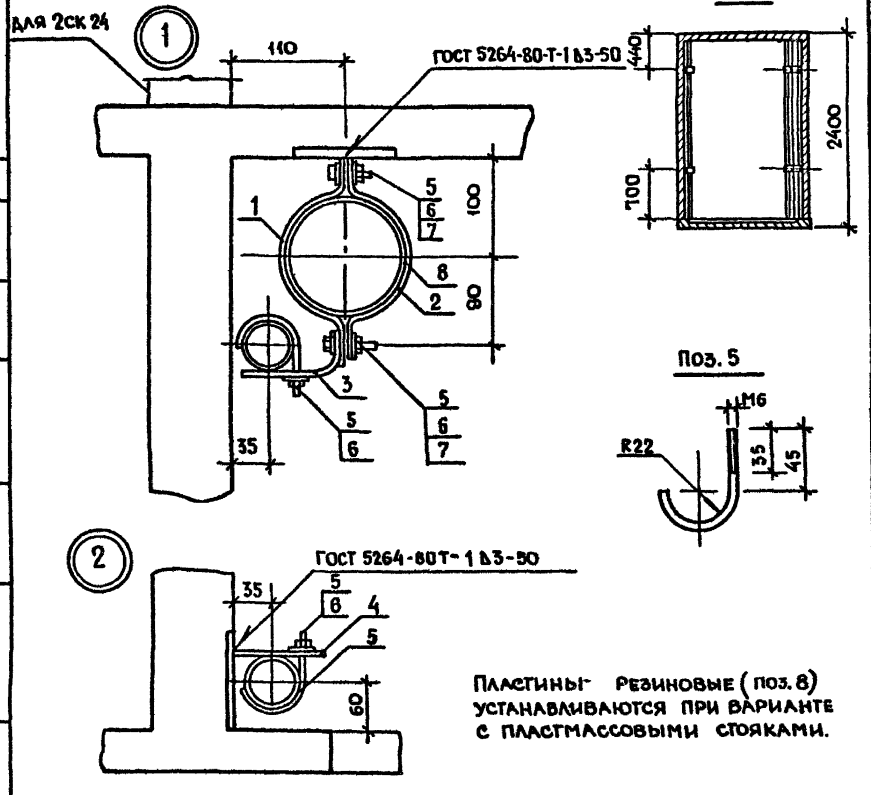

Пластины резиновые (поз. 8) устанавливаются при варианте с пластмассовыми стояками.

Формат	Зона	Поз	Обозначение	Наименование	Кол.	Примечание
				Детали		
А3		1	1.188-5.10 00.06.001	Полоса	2	
		2	-01	Полоса	2	
		3	-03	Полоса	2	
		4	-07	Полоса	2	
А3		5	1.188-5.10 01.06.001	ф6 АI ГОСТ 5781-81 ℓ=120	4	0.026 кг
				Стандартные изделия		
		5		Гайка М6 ГОСТ 5915-70*	8	
		6		Шайба 6 ГОСТ 6958-78	12	
		7		Болт М 6×30 ГОСТ 7798-70*	4	
				Материалы		
		8		Пластина резиновая мягкая		
				δ=3 мм ГОСТ 7338-77, М	0,8	

Нач. отд. 24	Росинский	
Гл. инж. от.	Первушин	
Гл. конст	Пальман	
ГИП	Пальман	
Рук. гр	Волкова	
Провер	Гиберман	
Разраб	Волкова	

1.188-5.10 01.06.000

Крепление стояков

Стадия	Масса	Масштаб
Р	—	1:60 1:5
Лист	Листов 1	

ЦНИИЭП жилища

Инв. № подл. | Подпись и дата | Взам. инв. №

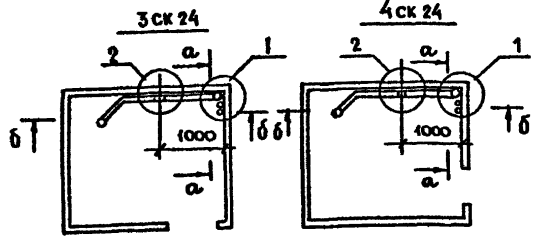

1. Пластины резиновые (поз.12) устанавливаются при варианте с пластмассовыми стояками.
2. Крепление по узлу 2 выполнять при варианте с пластмассовыми отводными трубами.

Формат	Зона	Поз.	Обозначение	Наименование	Кол.	Примечание
				Детали		
А3		1	1.188-5.10 00.06.001-05	Полоса	4	
		2	- 04	Полоса	2	
		3	- 06	Полоса	2	
		4	- 08	Полоса	1	
		5	- 02	Полоса	2	
				Стандартные изделия		
		6		Болт М10×130 ГОСТ 7798-70*	4	
		7		Болт М6×30 ГОСТ 7798-70*	2	
		8		Шайба 6 ГОСТ 6958-78	4	
		9		Гайка М6 ГОСТ 5915-70*	2	
		10		Шайба 10 ГОСТ 6958-78	8	
		11		Гайка М10 ГОСТ 5915-70*	8	
				Материалы		
		12		Пластина резиновая мягкая б=3 мм ГОСТ 7338-77, м	1,0	

Нач. отд.	Росинский	
Гл. инж. отд.	Первушин	
Гл. конст.	Пальман	
ГИП	Пальман	
Рук. гр.	Волкова	
Пров.	Гиберман	
Разраб.	Волкова	

1.188-5.10 05.06.000

Крепление стояков

Стадия	Масса	Масштаб
Р	—	1:50 1:5
Лист	Листов 1	

ЦНИИЭП милиция

Инв. № подл. | Подпись и дата | Взам. инв. № | Рзк. гр. отд. 23 | Костюк

Формат	Зона	Поз.	Обозначение	Наименование	Кол.	Примечание
				Документация		
А4			1.188-5.10 01.07.000 СБ	Сборочный чертеж		
				Сборочные единицы		
А4		1	1.188-5.10 01.07.100	Шкаф хозяйственный	1	
		2	1.188-5.10 01.07.200	Ограждение	1	
		3	1.188-5.10 01.07.300	Ограждение	1	
				Детали		
А4		5	1.188-5.10 01.07.001	Уголок	6	
				Стандартные изделия		
		7		Шурупы ГОСТ 1144-80		
		8		А4×35	3	
		9		Винт М6×35 ГОСТ 17473-80	6	
		10		Гайка М6 ГОСТ 5915-70	6	
				Шуруп А6×40 ГОСТ 1145-80	8	

Инв № подл. | Подпись и дата | Взам. инв. №

Нач. отд. ИЛИ	Росинский		
Гл. инж. отд.	Первушин		
Гл. конс. отд.	Пальман		
ГИП	Пальман		
Рук. гр.	Волкова		
Пров.	Степнов		
Разраб.	Рутто		

1.188-5.10 01.07.000

Шкаф и ограждение

Стадия	Лист	Листов
Р		1

ЦНИИЭП жилища

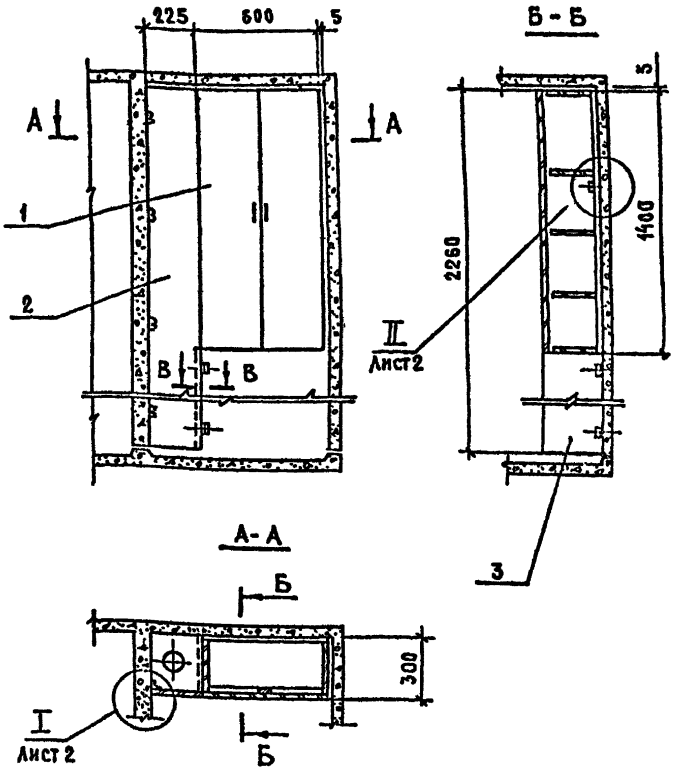

Инв № подл. | Подпись и дата | Взам. инв. №

Нач. отд. ИЛИ	Росинский		
Гл. инж. отд.	Первушин		
Гл. конс. отд.	Пальман		
ГИП	Пальман		
Рук. гр.	Волкова		
Провер.	Степнов		
Разраб.	Рутто		

1.188-5.10 01.07.000 СБ

Шкаф и ограждение
Сборочный чертеж

Стадия	Масса	Масштаб
Р	—	1:20
Лист 1	Листов 2	

ЦНИИЭП жилища

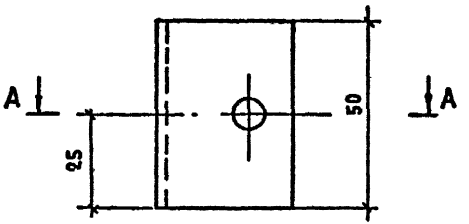

А-А

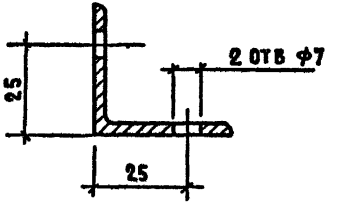

1. Отклонения на все размеры по 7-му классу точности ОСТ 1010

				1 188-5.10 01.07 001			
Нач отд №24	Росинский			Уголок	Стадия	Масса	Масштаб
Гл инж отд	Первушин				Р	006	1:5
Гл конст от	Пальман				Лист	Листов 1	
ГИП	Пальман						
Рук гр	Волкова			36×36×4 ГОСТ 8509-72	ЦНИИЭП жилища		
Пров	Степнов			Ст 3 ГОСТ 380-71			
Разраб	Рутто						

Инв № подл. | Подпись и дата | Взам инв №

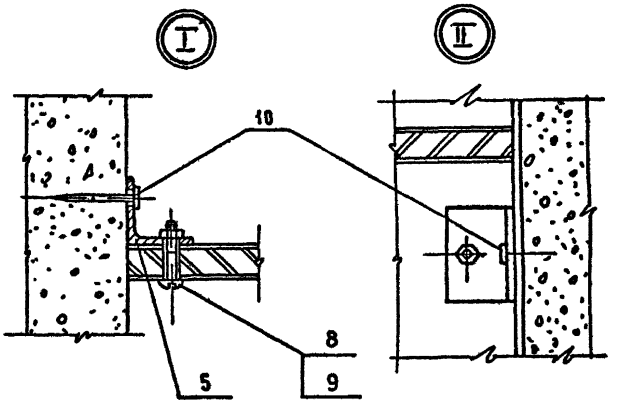

В-В

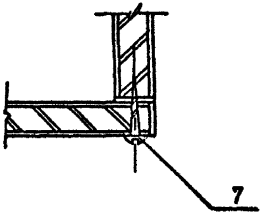

Инв № подл. | Подпись и дата | Взам инв №

1.188-5.10 01 07 000 СБ

Лист 2

Формат	Зона	Поз.	Обозначение	Наименование	Кол.	Примечание
				Документация		
			1.188-5.10 01.07.100 СБ	Сборочный чертеж		
				Сборочные единицы		
А4		1	1.188-5.10 01.07.110	Стенка боковая правая	1	
		2	-01	Стенка боковая левая	1	
А4		3	1.188-5.10 01.07.120	Полка переставная	3	
А4		4	1.188-5.10 01.07.130	Полка конструктивная	2	
А4		5	1.188-5.10 01.07.140	Дверка	2	
				Детали		
А4		7	1.188-5.10 01.07.001	Уголок	2	
Б4		8		Стенка задняя 1343×600×4		
				Плита ДВП ГОСТ 4598-74	1	
Б4		9		Притвор 1400×34×10 Древ хвойная ГОСТ 24454-80	1	
				Стандартные изделия		
				Шурупы ГОСТ 1145-80		
		10		А3×18	35	
		11		А4×13	16	
		12		Винт М6×35 ГОСТ 17473-80	2	
		13		Гайка М6 ГОСТ 5915-70	2	
				Прочие изделия		
		15		Ручка 11г	2	Каталог 3-75
		16		Петля 4х шарнирная 3.12А	4	ВКПТКМ
		17		Стяжка винтовая 2 26	4	тоже
		18		Полкодержатель 54В	12	—"—
		19		Шайба 12.3	28	—"—

Инв. № подл. | Подпись и дата | Взам. инв. №

Нач. отд. 24	Росинский	
Гл. инж. отд.	Первушин	
Н. контр.	Пальман	
ГИП	Пальман	
Рук. гр	Волкова	
Пров.	Степнов	
Разраб.	Рутто	

1.188-5.10 01.07.100

Шкаф хозяйственный

Стадия	Лист	Листов
Р	1	

ЦНИИЭП жилища

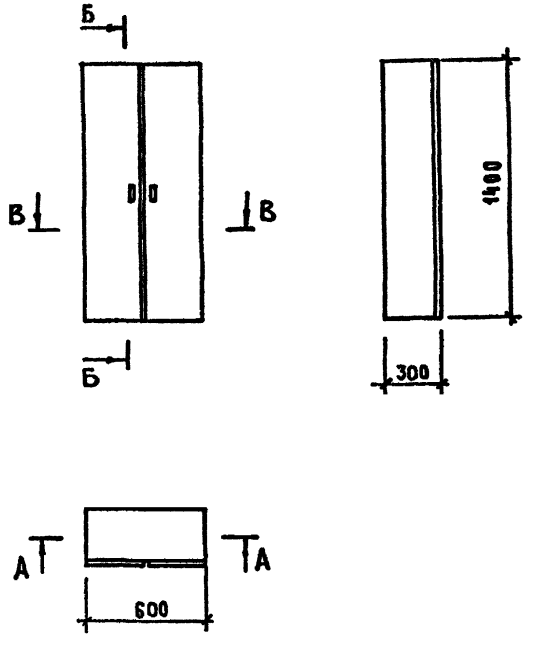

Инв. № подл. | Подпись и дата | Взам. инв. №

Нач. отд. 24	Росинский	
Гл. инж. отд.	Первушин	
Н. контр.	Пальман	
ГИП	Пальман	
Рук. гр	Волкова	
Пров.	Степнов	
Разраб.	Рутто	

1.188-5.10 01.07.100 СБ

Шкаф хозяйственный
Сборочный чертеж

Стадия	Масса	Масштаб
Р		1:20
Лист 1	Листов 5	

ЦНИИЭП жилища

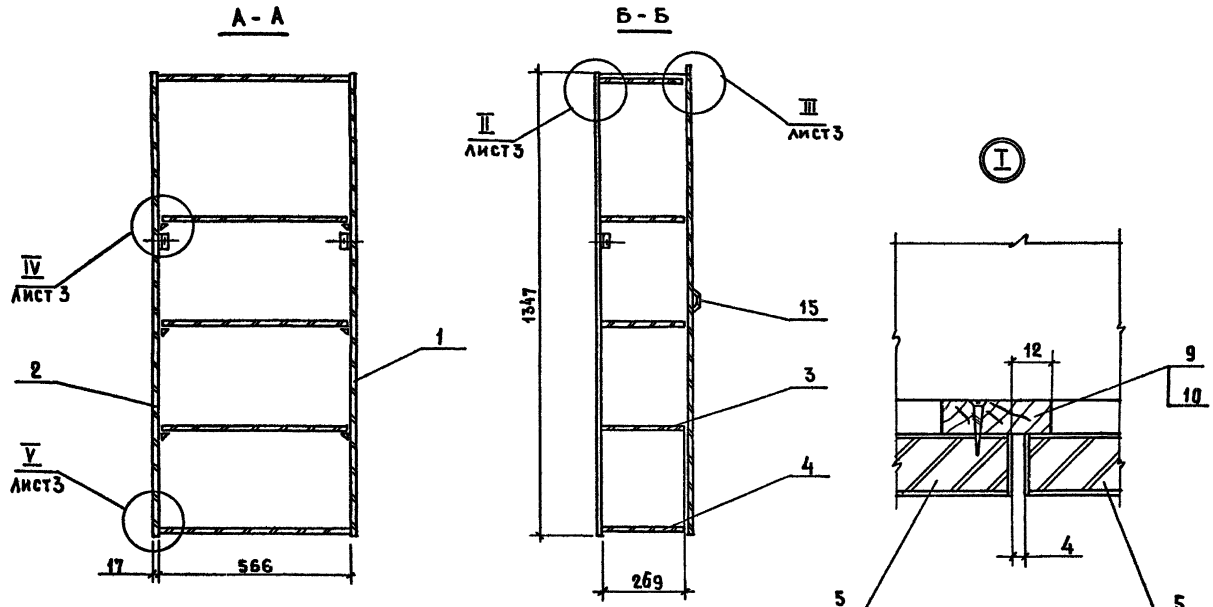
А - А
Б - Б
В - В
I
II
Лист 3
III
Лист 3
IV
Лист 3
V
Лист 3
VI
Лист 3
1
2
15
3
4
5
8
9
10
12
1347
269
17
566
298
298
279
4

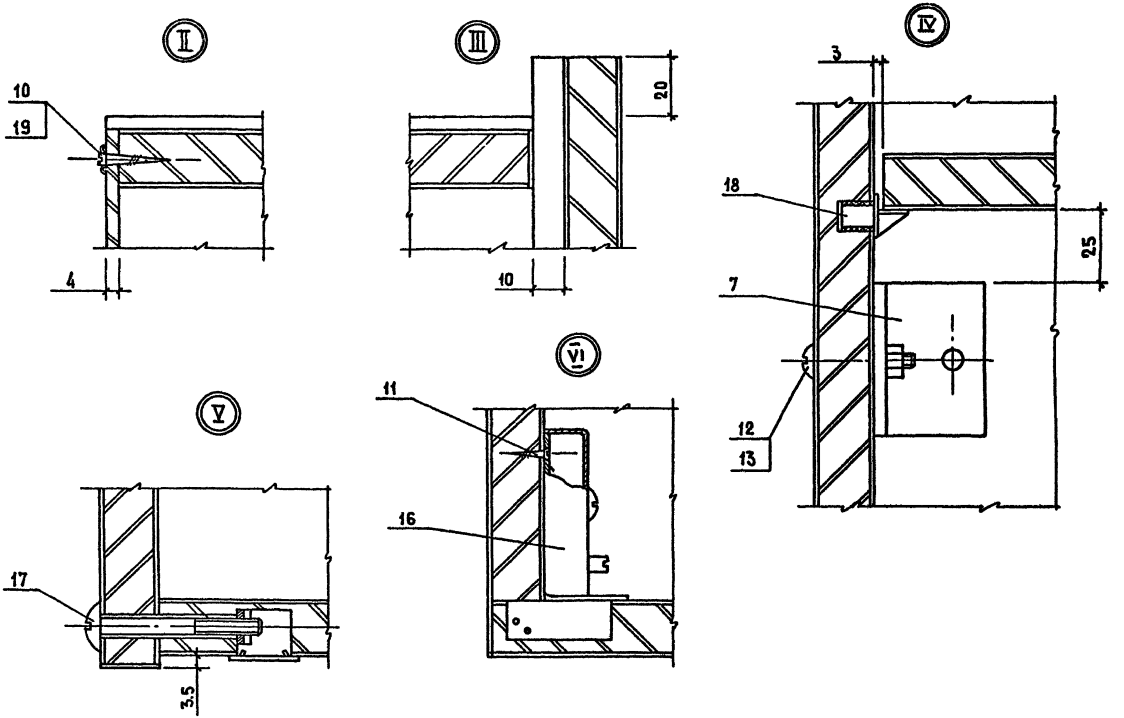

Инв. № подл. | Подпись и дата | Взам. инв. №

Формат	Зона	Поз.	Обозначение	Наименование	Кол.	Примечание
				Документация		
А4			1.188-5.10 01.07.110 СБ	Сборочный чертеж		
				Детали		
Б4		1	1.188-5.10 01.07.111	Щит 1350×278.5×16		
				Плита стружечная		
				ГОСТ 10632-77	1	
Б4		2	1.188-5.10 01.07.112	Облицовка		
Б4		3		1350×278.5×0.8	2	
			-01	1350×17×0.8	1	
				Шпон строганый		
				ГОСТ 2977-82		
Б4		4		Прочие изделия		
				Втулка полкодер-		
				жателя 5.4 в	18	Каталог 5-75 ВКПТИМ

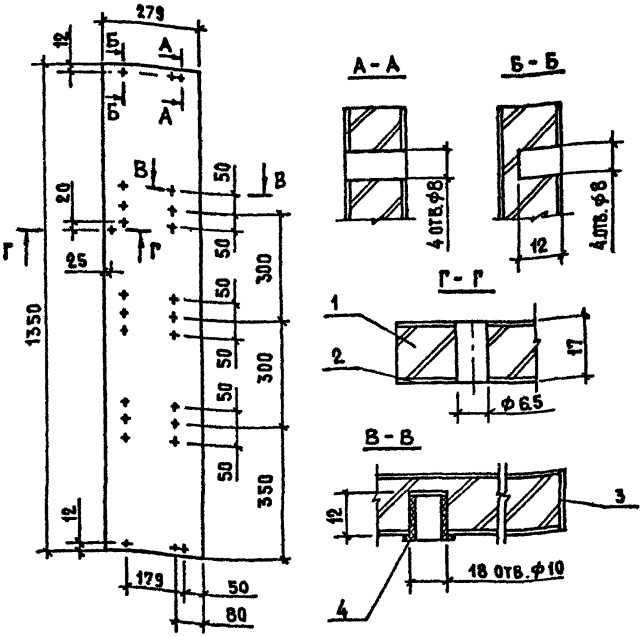

1.188-5.10 01.07.110-01 – Зеркальное отражение

Нач. отд. 24	Росинский		
Гл. инж. 01	Первушин		
Гл. конс. 01	Пальман		
ГИП	Пальман		
Рук. гр.	Волкова		
Пров.	Степнов		
Разраб.	Рутто		

1.188-5.10 01.07.110

Стенка боковая правая

Стадия	Лист	Листов
Р		1

ЦНИИЭП жилища

1.188-5.10 01.07.110 СБ

Стенка боковая правая
Сборочный чертеж

Стадия	Масса	Масштаб
Р		1:10
Лист		Листов 1

ЦНИИЭП жилища

Инв. № подл. | Подпись и дата | Взам. инв. №

Формат	Зона	Поз.	Обозначение	Наименование	Кол.	Примечание
				Документация		
А4			1.188-5.10 01 07 120 СБ	Сборочный чертеж		
				Детали		
Б4		1	1.188-5.10 01.07.121	Щит 560×268×16		
				Плита стружечная		
				ГОСТ 10632-77	1	
				Облицовка		
Б4		2	1.188-5.10 01.07.122	560×268×0.8	2	
Б4		3	-01	560×17×0.8	1	
				Шпон строганый		
				ГОСТ 2977-82		

Нач.отд.№	Росинский		1.188-5.10 01.07.120
Гл.инж.отд	Первушин		
Гл.констр	Пальман		
ГИП	Пальман		Полка переставная — Стадия: Р; Лист: ; Листов: 1
Рук.гр	Волкова		
Провер	Степнов		ЦНИИЭП жилища
Разраб	Рутто		

Инв.№ подл. | Подпись и дата | Взам.инв.№

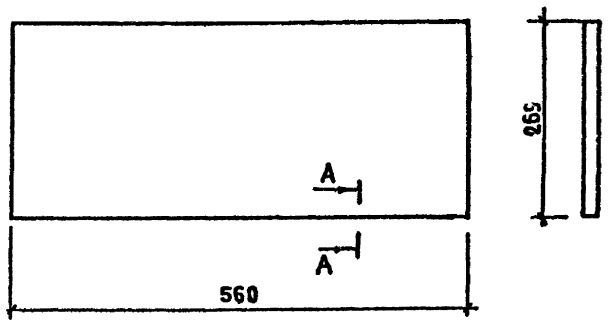

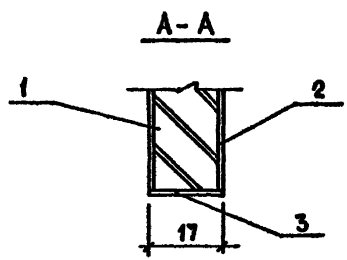

Нач.отд.№	Росинский		1.188-5.10 01.07.120 СБ
Гл.инж.отд	Первушин		
Гл.констр	Пальман		
ГИП	Пальман		Полка переставная сборочный чертеж — Стадия: Р; Масса: ; Масш.: 1:5; Лист: ; Листов: 1
Рук.гр.	Волкова		
Провер.	Степнов		ЦНИИЭП жилища
Разраб	Рутто		

Инв.№ подл. | Подпись и дата | Взам.инв.№

Формат	Зона	Поз.	Обозначение	Наименование	Кол.	Примечание
				Документация		
А4			1.188-5.10 01.07.130 СБ	Сборочный чертеж		
				Детали		
Б4		1	1.188-5.10 01.07.131	Щит 566×268×16		
				Плита стружечная		
				ГОСТ 10632-77	1	
				Облицовка		
Б4		2	1.188-5.10 01.07.132	566×268×0,8	2	
Б4		3	-01	566×17×0,8	1	
				Шпон строганый		
				ГОСТ 2977-82		
Б4		4	1.188-5.10 01.07.133	Шкант ф8×30		
				Древесина тв.		
				Листв порода		
				ГОСТ 2695-71	4	

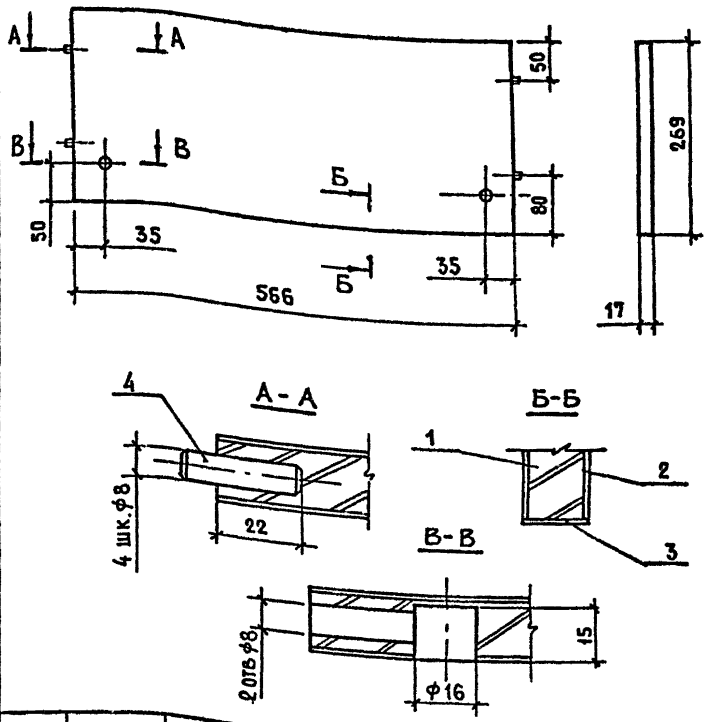

Нач отд 24	Росинский		1.188-5.10 01.07.130			
Гл инж. отд	Первушин					
Гл конст от.	Пальман		Полка конструктивная	Стадия	Лист	Листов
ГИП	Пальман			Р		1
Рук гр.	Волкова			ЦНИИЭП жилища		
Провер	Степнов					
Разраб	Рутто					

Нач отд 24	Росинский		1.188-5.10 01.07.130 СБ			
Гл инж. отд	Первушин					
Гл конст от.	Пальман		Полка конструктивная сборочный чертеж	Стадия	Масса	Масштаб
ГИП	Пальман			Р		1:5
Рук гр.	Волкова			Лист	Листов 1	
Пров	Степнов			ЦНИИЭП жилищ		
Разраб	Рутто					

Инв. № подл. | Подпись и дата | Взам. инв. №

Формат	Зона	Поз.	Обозначение	Наименование	Кол	Примечание
				Документация		
А4			1.188-5.10 01.07.140 СБ	Сборочный чертеж		
				Детали		
БЧ		1	1.188-5.10 01.07.141	Щит 1399×297×16		
				Плита стружечная		
				ГОСТ 10632-77	1	
				Облицовка		
БЧ		2	1.188-5.10 01.07.142	1399×297×0,8	2	
		3	-01	1399×17×0,8	2	
		4	-02	298×17×0,8	2	
				Шпон строганый		
				ГОСТ 2977-82		

Нач отд 24	Росинский	1.188-5.10 01.07.140	
Гл инж от	Первушин		
Гл конс от	Пальман	Дверка	Стадия Лист Листов
ГИП	Пальман		Р 1
Рук гр	Волкова		
Пров.	Степнов		ЦНИИЭП жилища
Разраб	Рутто		

Инв. № подл. | Подпись и дата | Взам. инв. №

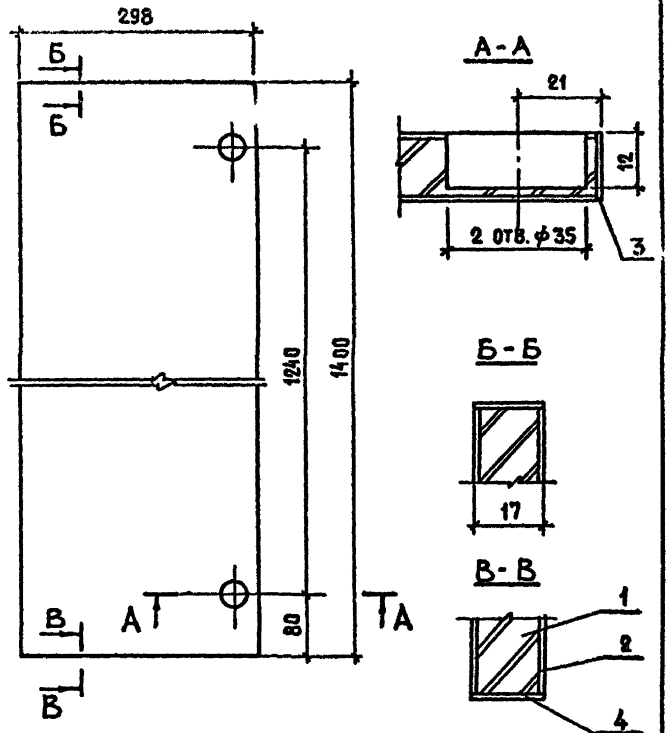

Нач отд 24	Росинский	1.188-5.10 01.07.140 СБ	
Гл инж от	Первушин		
Гл конс от	Пальман	Дверка	Стадия Масса Масштаб
ГИП	Пальман	Сборочный чертеж	Р 1:5
Рук гр	Волкова		Лист Листов 1
Провер	Степнов		ЦНИИЭП жилища
Разраб	Рутто		

Инв. № подл. | Подпись и дата | Взам. инв. №

Формат	Зона	Поз.	Обозначение	Наименование	Кол.	Примечание
				Документация		
А4			1.188-5.10 01.07.200 СБ	Сборочный чертеж		
			Переменные данные для исполнения 01.07.200			
БЧ		1	1.188-5.10 01.07.201	Щит 2259×234×16		
				Плита ДСП ГОСТ10632-77	1	
БЧ		2	1.188-5.10 01.07.202	Облицовка 2259×234×0,8	2	
		3	- 01	2259×17×0,8	2	
		4	- 02	235×17×0,8	2	
				Шпон строганый		
				ГОСТ 2977-82		
			Переменные данные для исполнения 01.07.200-01			
БЧ		1	1.188-5.10 01.07.203	Щит 2259×184×16		
				Плита ДСП ГОСТ10632-77	1	
БЧ		2	1.188-5.10 01.07.204	Облицовка 2259×184×0,8	2	
		3	-01	2259×17×0,8	2	
		4	-02	185×17×0,8	2	
				Шпон строганый		
				ГОСТ 2977-82		

Инв. № подл. | Подпись и дата | Взам. инв. №

Нач. отд.	Росинский	1.188-5.10 01.07.200	
Гл. инж. отд.	Первушин	Ограждение	Стадия: Р; Лист: ; Листов: 1
Гл. конст.	Пальман		ЦНИИЭП жилища
Тип	Пальман		
Рук. гр.	Волкова		
Пров.	Степнов		
Разраб	Рутто		

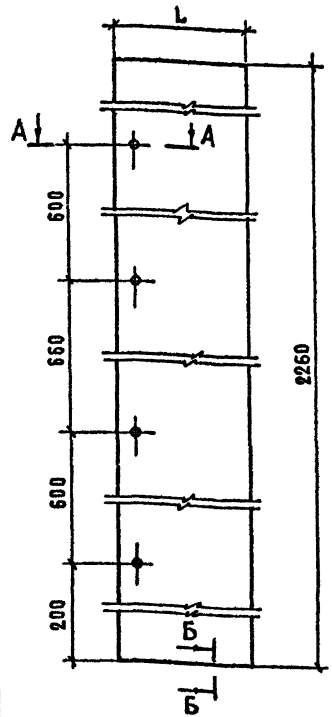

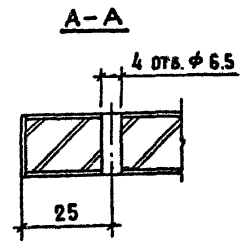

Обозначение	L
1.188-5.10 01.07.200	235
-01	185

Инв. № подл. | Подпись и дата | Взам. инв. №

Нач. отд.	Росинский	1.188-5.10 01.07.200 СБ	
Гл. инж. отд.	Первушин	Ограждение сборочный чертеж	Стадия: Р; Масса: —; Масштаб: 1:5
Гл. конст.	Пальман		Лист: ; Листов: 1
Тип	Пальман		ЦНИИЭП жилища
Рук. гр.	Волкова		
Пробер	Степнов		
Разраб	Рутто		

Формат	Зона	Поз.	Обозначение	Наименование	Кол.	Примечание
				Документация		
А4			1.188-5.10 01.07.300 СБ	Сборочный чертеж		
				Детали		
Б4		1	1.188-5.10 01.07.301	Щит 859×282×16		
				Плита ДСП ГОСТ10632-77	1	
		2		Облицовка 859×282×0,8	2	
		3		859×17×0,8	2	
		4		283×17×0,8	2	
				Шпон строганый		
				ГОСТ 2977-82		

Нач.отд.Ч	Росинский	1.188-5.10 01.07.300	
Гл.инж.от.	Первушин		
Гл.конс.от	Пальман	Ограждение	Стадия Р; Лист; Листов 1
ГИП	Пальман		
Рук.гр.	Волкова		ЦНИИЭП жилища
Пров.	Степнов		
Разраб.	Рутто		

Инв.№ подл. | Подпись и дата | Взам.инв.№

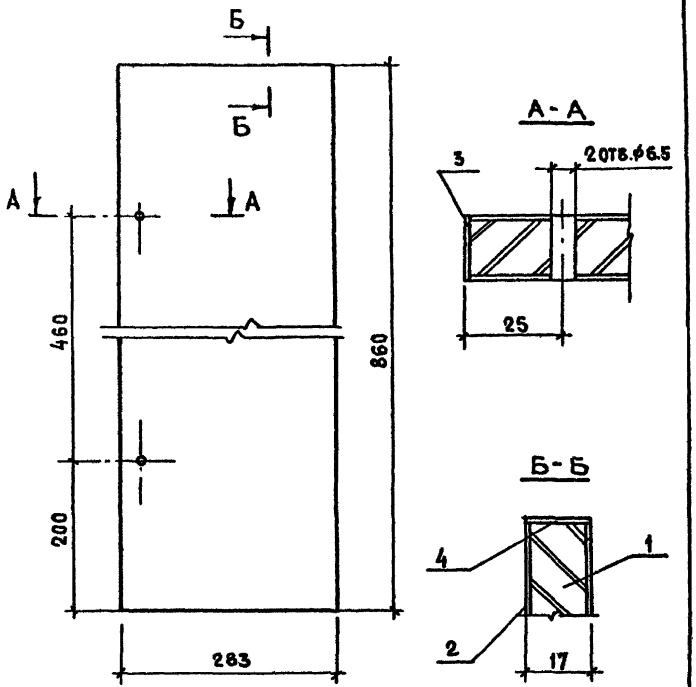

Нач.отд.Ч	Росинский	1.188-5 10 01.07.300 СБ	
Гл.инж.от.	Первушин		
Гл.конс.от	Пальман	Ограждение сборочный чертеж	Стадия Р; Масса; Масштаб 1:5
ГИП	Пальман		
Рук.гр.	Волкова		Лист; Листов 1
Пров.	Степнов		ЦНИИЭП жилища
Разраб.	Рутто		

Инв.№ подл. | Подпись и дата | Взам.инв.№

Формат	Зона	Поз.	Обозначение	Наименование	Кол	Примечание
				Документация		
А4			1.188-5.10 05.07.000СБ	Сборочный чертеж		
				Сборочные единицы		
А4		1	1.188-5.10 05.07.100	Шкаф хозяйственный	1	
А4		2	1.188-5.10 01.07.200-01	Ограждение	1	
А4		3	1.188-5.10 01.07.300	Ограждение	1	
				Детали		
А4		5	1.188-5.10 01.07.001	Уголок	6	
				Стандартные изделия		
				Шурупы ГОСТ 1144-80		
		7		А4×35	3	
		8		Винт М6×35 ГОСТ 17473-80	6	
		9		Гайка М6 ГОСТ 5915-70	6	
		10		Шуруп А6×40 ГОСТ 1145-80	8	

Нач. отд. №24	Росинский	1.188-5.10 05.07.000	
Гл. инж. отд.	Первушин		
Гл. конст. отд.	Пальман		
ГИП	Пальман		
Рук. гр.	Волкова	Шкаф и ограждение	Стадия: Р; Лист: ; Листов: 1
Пров.	Степнов		ЦНИИЭП жилища
Разраб.	Рутто		

Инв. № подл. | Подпись и дата | Взам. инв. №

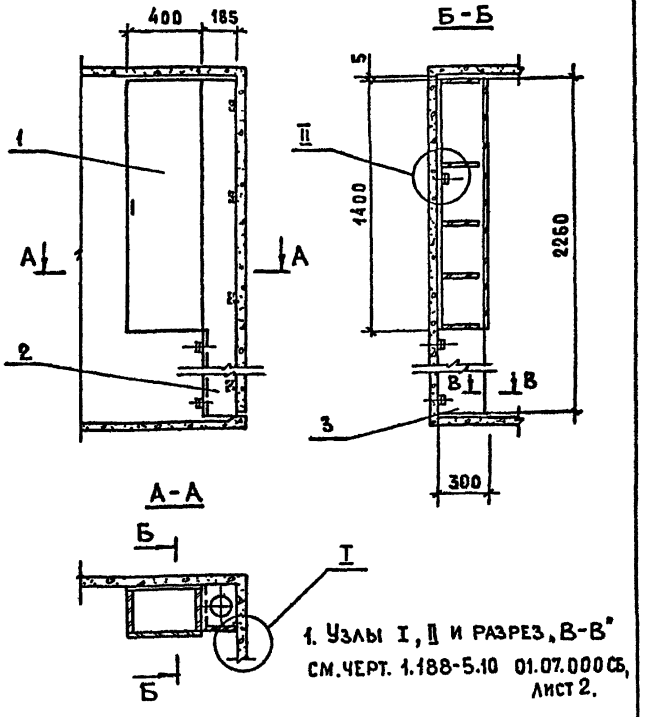

1. Узлы I, II и разрез В-В см. черт. 1.188-5.10 01.07.000СБ, лист 2.

Нач. отд. №24	Росинский	1.188-5.10 05.07.000 СБ	
Гл. инж. отд.	Первушин		
Гл. конст. отд.	Пальман		
ГИП	Пальман	Шкаф и ограждение сборочный чертеж	Стадия: Р; Масса: ; Масштаб: 1:20
Рук. гр.	Волкова		Лист: ; Листов: 1
Пров.	Степнов		ЦНИИЭП жилища
Разраб.	Рутто		

Инв. № подл. | Подпись и дата | Взам. инв. №

Формат	Зона	Поз.	Обозначение	Наименование	Кол.	Примечание
				Документация		
А4			1.188-5.10 05.07.100 СБ	Сборочный чертеж		
				Сборочные единицы		
А4		1	1.188-5.10 01.07.110	Стенка боковая правая	1	
		2	-01	Стенка боковая левая	1	
А4		3	1.188-5.10 05.07.120	Полка переставная	3	
А4		4	1.188-5.10 05.07.130	Полка конструктивная	2	
А4		5	1.188-5.10 05.07.140	Дверка	1	
				Детали		
А4		7	1.188-5.10 01.07.001	Уголок	2	
Б4		8		Стенка задняя 1350×400-4		
				Плита ДВП ГОСТ4598-74		
				Стандартные изделия		
				Шурупы ГОСТ1145-80		
		10		А3×18	20	
		11		А4×13	8	
		12		Винт М6×35 ГОСТ17473-80	2	
		13		Гайка М6 ГОСТ 5915-70	2	
				Прочие изделия		
		15		Ручка 1.1 Г	1	Каталог 3-75
		16		Петля 4³ шарнирная 3.12А	2	ВКПТИМ
		17		Стяжка винтовая 2.25	8	тоже
		18		Полкодержатель 5.4 В	12	—"—
		19		Шайба 12.3	20	—"—

Нач.отд.24	Росинский		
Гл.инж.отд	Первушин		
Гл.констр	Пальман		
ГИП	Пальман		
Рук.гр.	Волкова		
Пров.	Степнов		
Разраб.	Рутто		

1.188-5.10 05.07.100

Шкаф хозяйственный

Стадия	Лист	Листов
Р		1

ЦНИИЭП жилища

Инв.№ подл. | Подпись и дата | Взам. инв.№

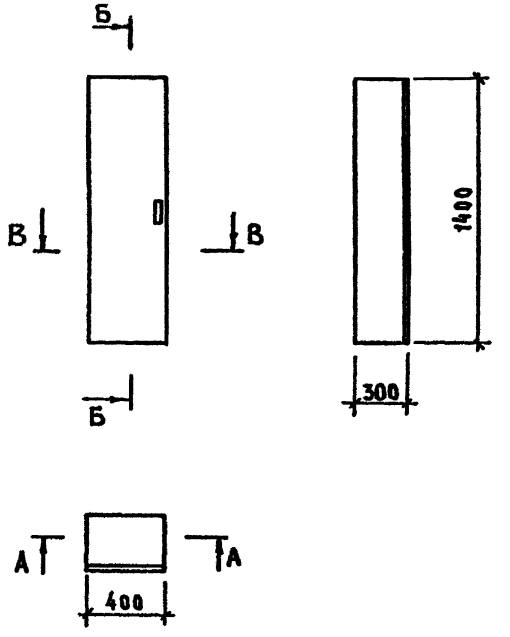

1.188-5.10 05.07.100 СБ

Нач.отд.24	Росинский		
Гл.инж.отд	Первушин		
Гл.констр	Пальман		
ГИП	Пальман		
Рук.гр.	Волкова		
Пров.	Степнов		
Разраб.	Рутто		

Шкаф хозяйственный сборочный чертеж.

Стадия	Масса	Масштаб
Р		1:20
Лист 1	Листов 2	

ЦНИИЭП жилища

Инв.№ подл. | Подпись и дата | Взам. инв.№

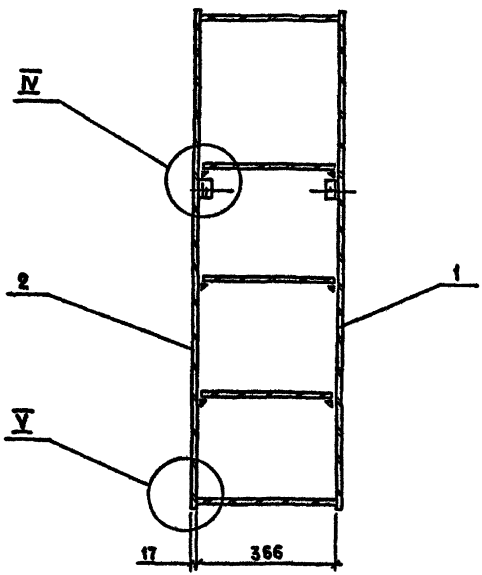

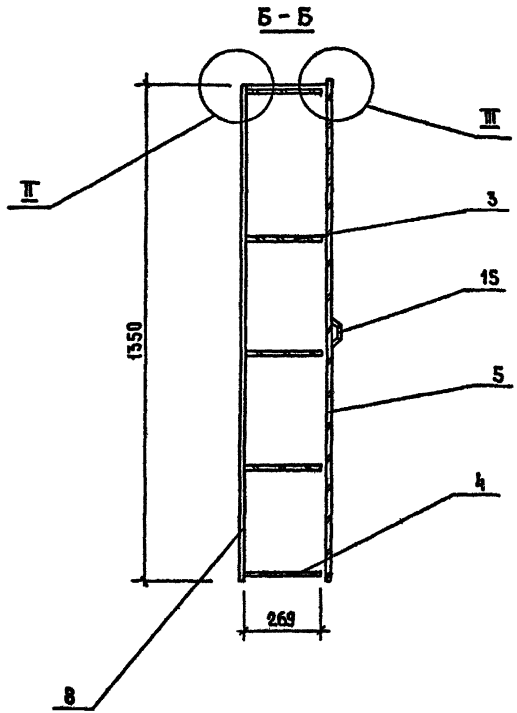

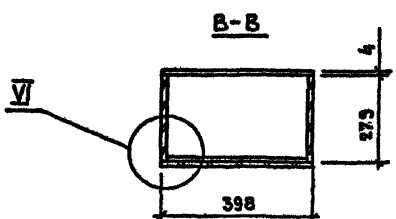

1. Узлы см. черт. 1.188-5.10 01.07.100 СБ, лист 2.

Формат	Зона	Поз.	Обозначение		Наименование	Кол	Примечание
					Документация.		
А4			1.188-5.10	05.07.120 СБ	Сборочный чертеж		
					Детали		
Б4		1	1.188-5.10	05.07.121	Щит 360×268×16		
					Плита стружечная		
					ГОСТ 10632-77	1	
					Облицовка		
Б4		2	1.188-5.10	05.07.122	369×268×0,8	2	
Б4		3		-01	360×17×0,8	1	
					Шпон строганый		
					ГОСТ 2977-82		

Нач.отд.24	Росинский		
Гл.инж.от	Первушин		
Гл.конс.от	Пальман		
ГИП	Пальман		
Рук.гр	Волкова		
Пров.	Степнов		
Разраб.	Рутто		

1.188-5.10 05.07.120

Полка переставная

Стадия	Лист	Листов
Р		1

ЦНИИЭПжилища

Инв.№ подл. | Подпись и дата | Взам. инв.№

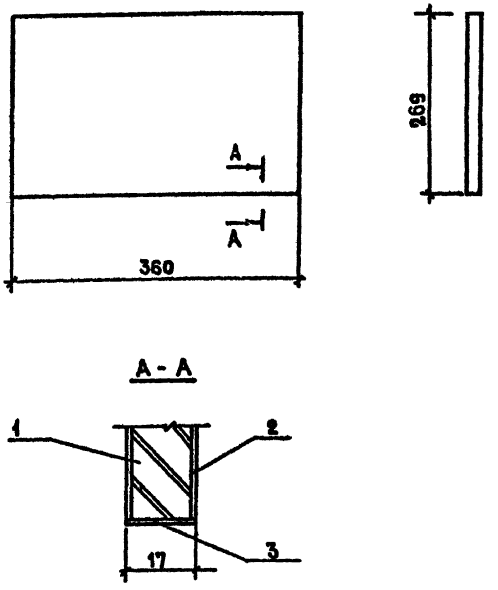

А-А

Нач.отд.24	Росинский		
Гл.инж.от	Первушин		
Гл.конс.от	Пальман		
ГИП	Пальман		
Рук.гр	Волкова		
Пров.	Степнов		
Разраб.	Рутто		

1.188-5.10 05.07.120 СБ.

Полка переставная
Сборочный чертеж

Стадия	Масса	Масштаб
Р		1:5
Лист	Листов 1	

ЦНИИЭПжилища

Инв.№ подл. | Подпись и дата | Взам. инв.№

Формат	Зона	Поз.	Обозначение	Наименование	Кол.	Примечание
				Документация		
А4			1.188-5.10 05.07.130 СБ	Сборочный чертеж		
				Детали		
Б4		1	1.188-5.10 05.07.131	Щит 366×268×16		
				Плита стружечная		
				ГОСТ 10632-77	1	
				Облицовка		
Б4		2	1.188-5.10 05.07.132	366×268×0,8	2	
Б4		3	-01	366×17×0,8	1	
				Шпон строганый		
				ГОСТ 2977-82		
Б4		4	1.188-5.10 05.07.133	Шкант ф8×30		
				Древесина тв.		
				листв. пород		
				ГОСТ 2695-71	4	

Взам. инв. № | Подпись и дата | Инв. № подл.

Нач. отд.	Росинский		1.188-5.10 05.07.130
Гл. инж. пр.	Первушин		
Гл. конст.	Пальман		Полка конструктивная
ГИП	Пальман		Стадия: Р; Лист: ; Листов: 1
Рук. гр.	Волкова		ЦНИИЭПжилища
Пров.	Степнов		
Разраб.	Рутто		

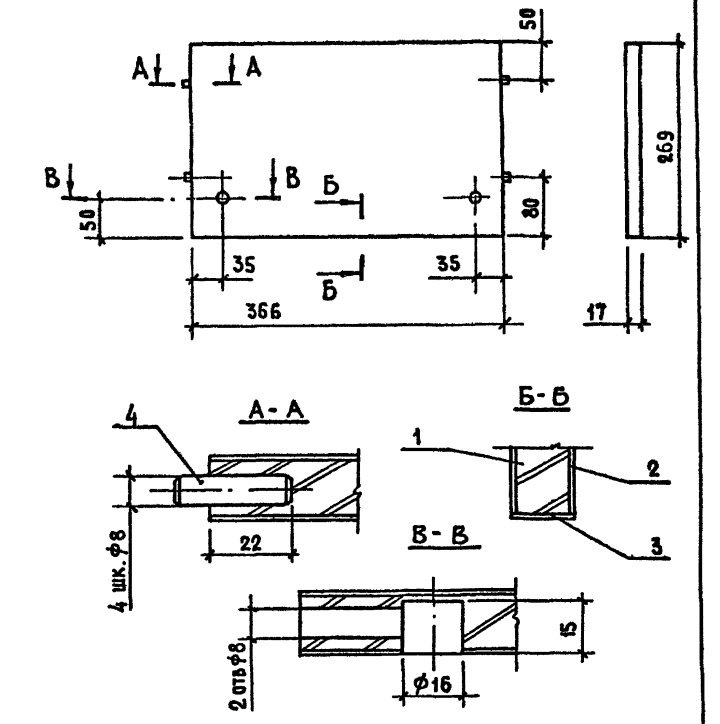

Взам. инв. № | Подпись и дата | Инв. № подл.

Нач. отд.	Росинский		1.188-5.10 05.07.130 СБ
Гл. инж. пр.	Первушин		
Гл. конст.	Пальман		Полка конструктивная
ГИП	Пальман		Сборочный чертеж
Рук. гр.	Волкова		Стадия: Р; Масса: ; Масштаб: 1:5
Пров.	Степнов		Лист: ; Листов: 1
Разраб.	Рутто		ЦНИИЭПжилища

Формат	Зона	Поз.	Обозначение		Наименование	Кол.	Примечание
					Документация		
А4			1.188-5.10	05.07 140 СБ	Сборочный чертеж		
					Детали		
БЧ		1	1.188-5.10	05.07.141	Щит 1399×397×16		
					Плита стружечная		
					ГОСТ 10632-77	1	
					Облицовка		
БЧ		2	1.188-5.10	05.07.142	1399×397×0,8	2	
		3		-01	1399×17×0,8	2	
		4		-02	398×17×0,8	2	
					Шпон строганый		
					ГОСТ 2977-82		

Инв. № подл. | Подпись и дата | Взам. инв. №

Нач. отд.	Росинский	
Гл. инж. отд.	Первушин	
Гл. конструктор	Пальман	
ГИП	Пальман	
Рук. гр.	Волкова	
Пров.	Степнов	
Разраб.	Рутто	

1.188-5.10 05 07 140

Дверка

Стадия	Лист	Листов
Р		1

ЦНИИЭП жилища

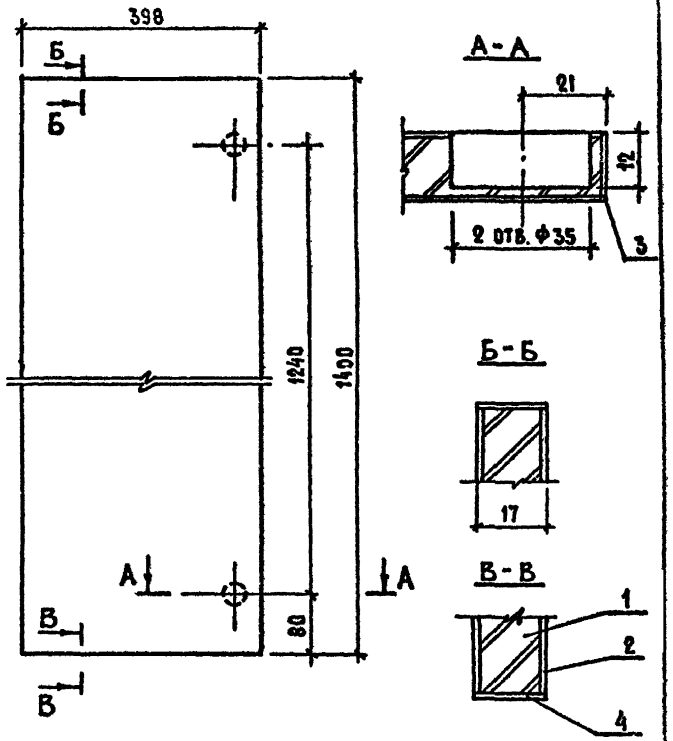

Инв. № подл. | Подпись и дата | Взам. инв. №

Нач. отд.	Росинский	
Гл. инж. отд.	Первушин	
Гл. конструктор	Пальман	
ГИП	Пальман	
Рук. гр.	Волкова	
Пров.	Степнов	
Разраб.	Рутто	

1.188-5.10 05.07.140 СБ

Дверка
Сборочный чертеж

Стадия	Масса	Масштаб
Р		1:5
Лист	Листов	

ЦНИИЭП жилища

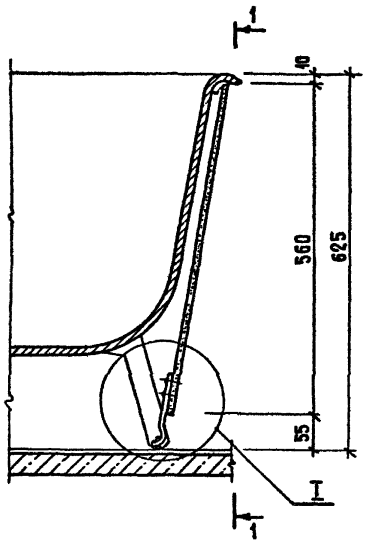

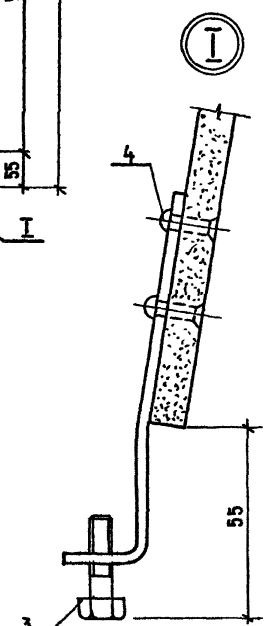

1-1

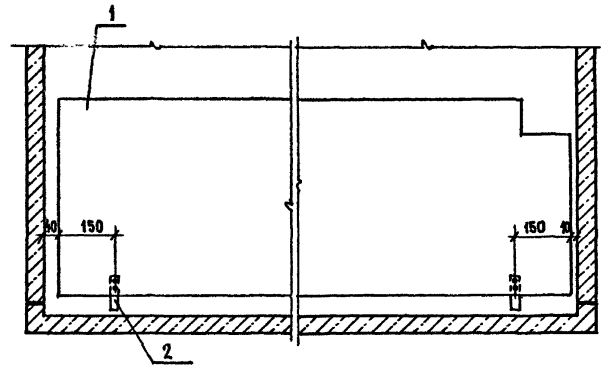

Формат	Зона	Поз.	Обозначение	Наименование	Кол.	Примеч.
				Детали		
А4		1	1.188 - 5.10 00.08.001	Асбестоцементный лист	1	
А4		2	1.188 - 5.10 00.08.002	Полоса	2	
				Стандартные изделия		
		3		Болт М6×30 ГОСТ 7798-70	2	
		4		Заклепка 4×14 ГОСТ 10300-80	4	

Нач.отд.24	Росинский		
Гл.инж.отд.	Первушин		
Гл.конст.от	Пальман		
Гип	Пальман		
Рук.гр.	Волкова		
Пров.	Волкова		
Разраб.	Кондратьева		

1.188-5.10 00.08.000

Экран ванны

Стадия	Масса	Масшта
Р	–	1:10

Лист | Листов 1

ЦНИИЭП жилища

Инв.№ подл. | Подпись и дата | Взам. инв.№

Рис.1

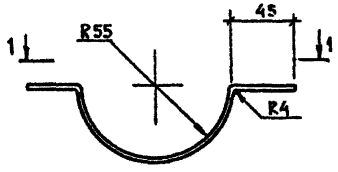

1-1

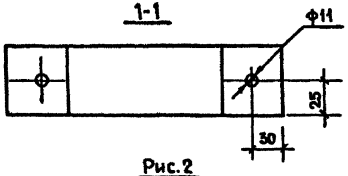

Рис.2

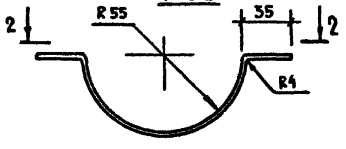

2-2

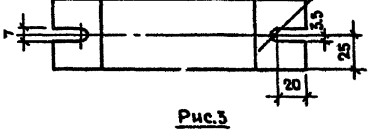

Рис.3

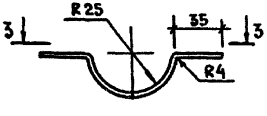

3-3

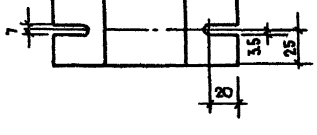

Рис.4

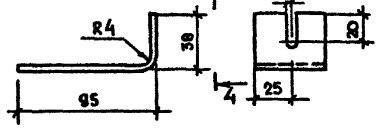

Рис.5

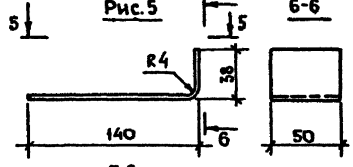

5-5

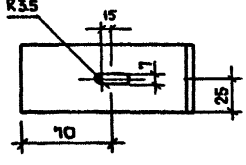

Рис 6

Остальное - см. Рис. 2

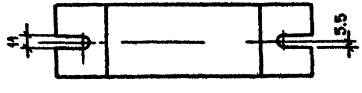

Рис.7

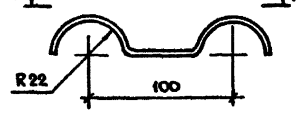

7-7

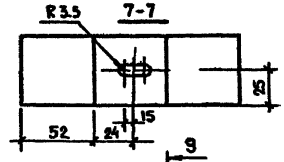

Рис.8

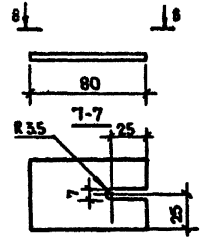

Рис.9

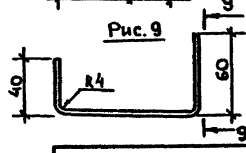

9-9

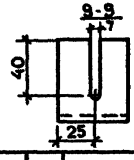

Обозначение	Рис	Длина,мм	Масса, кг
1.188-5.10 00.06.001	1	263	0,41
-01	2	263	0,41
-02	3	149	0,23
-03	4	135	0,21
-04	5	178	0,28
-05	6	263	0,41
-06	7	194	0,30
-07	8	80	0,13
-08	9	200	0,51

Нач. отд.	Росинский	
Гл.инж. отд	Первушин	
Гл. констр	Пальман	
ГИП	Пальман	
Рук. гр.	Волкова	
Провер.	Гиберман	
Разраб.	Волкова	

1.188-5.10 00.06.001

Полоса

Стадия	Масса	Масштаб
Р	см таба.	1:25
Лист	Листов 1	

Полоса 4×50 ГОСТ 103-76 / В Ст3 кп 2 ГОСТ 380-71*

ЦНИИЭП жилища

Инв.№ подл. | Подпись и дата | Взам. инв.№

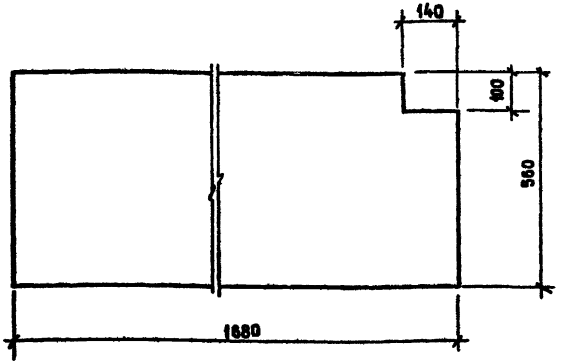

АСБЕСТОЦЕМЕНТНЫЙ ЛИСТ С НАРУЖНОЙ СТОРОНЫ ОКРАШИВАЕТСЯ В БЕЛЫЙ ЦВЕТ КРАСКОЙ ПВА.

Нач.отд.24	Росинский		
Гл.инж.отд.	Первушин		
Гл.констот.	Пальман		
ГИП	Пальман		
Рук.гр.	Волкова		
Пров.	Волкова		
Разраб	Самарина		

1.188-5 00 08.001

Лист АСБЕСТОЦЕМЕНТНЫЙ

Стадия	Масса	Масштаб
Р	17,0	1:10

Лист | Листов 1

АСБЕСТОЦЕМЕНТНЫЙ ЛИСТ ЛПК-А-1.7×0,6-10 ГОСТ 18124-75

ЦНИИЭП жилища

Инв.№ подл. | Подпись и дата | Взам. инв.№

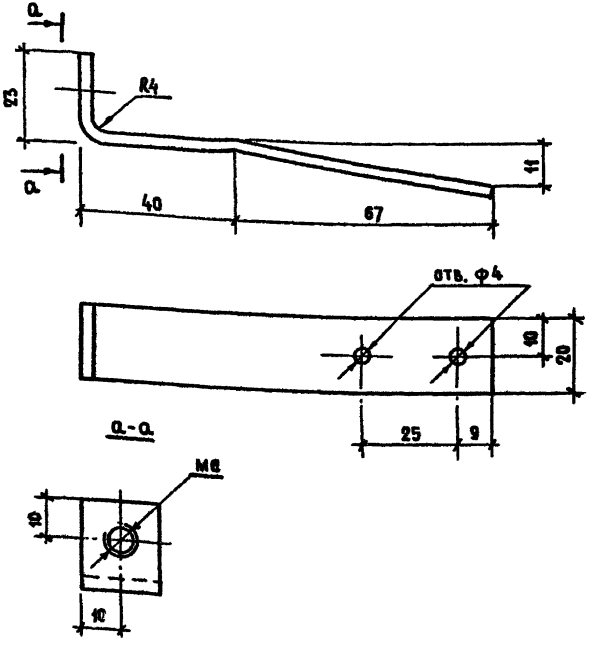

ПОЛОСУ ОЦИНКОВАТЬ

Нач.отд.24	Росинский		
Гл.инж.отд.	Первушин		
Гл.констот.	Пальман		
ГИП	Пальман		
Рук.гр.	Волкова		
Пров.	Волкова		
Разраб	Самарина		

1.188-5 00.08.002

Полоса

Стадия	Масса	Масштаб
Р	0,06	1:10

Лист | Листов 1

Полоса $\frac{3\times20\ \text{ГОСТ}\ 6009\text{-}74}{8\ \text{от}\ 3\ \text{кп}2\ \text{ГОСТ}\ 380\text{-}71^{*}}=\ell=130$

ЦНИИЭП жилища

Инв.№ подл. | Подпись и дата | Взам. инв.№

Формат	Зона	Поз.	Обозначение	Наименование	Кол. на исполнение 1.188-5.10 00.00.010-													Примечание
					–	01	02	03	04	05	06	07	08	09	10	11	12	
				Документация														
А3			1.188 – 5.10 00 00 000 СБ	Сборочный чертеж	X	X	X	X	X	X	X	X	X	X	X	X	X	
				Детали														
				Ф4 ВрI ГОСТ 6727-80														
БЧ		1	1.188 -5 10 00.00.002	ℓ = 460	8													0,04 кг
БЧ			1.188-5 10 00 00. 003	ℓ = 780		8												0,07 кг
БЧ			1.188-5 10 00 00. 004	ℓ = 90			8											0,01 кг
БЧ			1 188-5 10 00 00 005	ℓ = 1260				8										0,12 кг
БЧ			1 188-5 10 00 00.006	ℓ = 1750					8	8								0.16 кг
БЧ			1 188-5 10 00 00.007	ℓ = 2930							8							0,27 кг
БЧ			1 188-5 10 00 00.008	ℓ = 1430								8						0,13 кг
БЧ			1 188-5 10 00 00. 009	ℓ = 2000									8					0,18 кг
БЧ		2	1 188-5 10 00 00 011	ℓ = 2170										8				0,20 кг
БЧ			1 188-5 10 00.00 012	ℓ = 2100											8			0,19 кг
БЧ			1.188-5 10 00.00 013	ℓ = 3070												8		0,28 кг
БЧ			1 188-5 10 00 00. 014	ℓ = 1170													8	0,11 кг
БЧ			1 188-5 10 00.00. 015	ℓ = 2300	3	3	2	5	6	6	9	5	6	7	7	11	3	0,21 кг

Нач.отд.24	Росинский	
Гл.инж.отд.	Первушин	
Гл.констр	Пальман	
ГИП	Пальман	
Рук гр	Волкова	
Пров	Гиберман	
Разраб	Волкова	

1.188-5.10 00.00.010

Сетка (С1 ... С13)

Стадия	Лист	Листов
Р		1

ЦНИИЭП жилища

Инв № подл. | Подпись и дата | Взам. инв. №

Рис.1

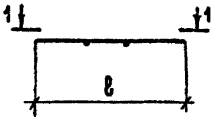

Рис.2

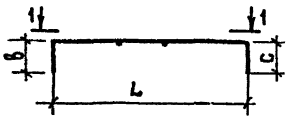

Рис.3

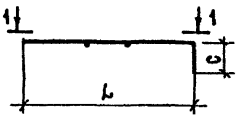

Рис.4

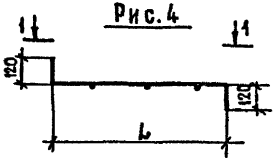

1-1 Развертка

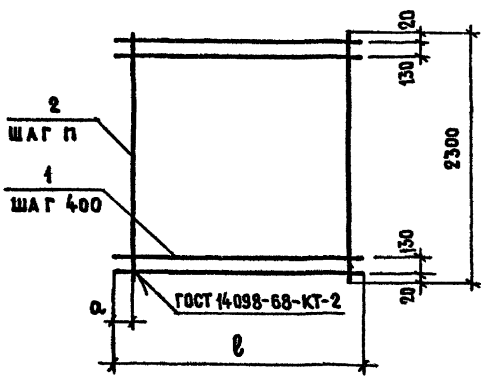

Обозначение	Марка	Рис	Размеры, мм ℓ	L	п	а	в	с	Масса, кг
1.188-5.10 00 00 010	С1	1	460	–	200	20	–	–	0,95
-01	С2		780	–	300	20	–	–	1,19
-02	С3		90	–	50	20	–	–	0,50
-03	С4		1260	–	300	20	–	–	2,01
-04	С5	2	1750	1550	300	100	100	100	2,54
-05	С6		1750	1550	300	120	120	80	2,54
-06	С7		2930	2690	300	260	120	120	4,05
-07	С8		1430	1230	300	120	120	80	2,09
-08	С9		2000	1780	300	260	120	100	2,70
-09	С10	3	2170	2050	300	20	–	120	3,07
-10	С11		2100	2040	300	20	–	60	2,99
-11	С12		3070	2040	300	20	–	1030	4,55
-12	С13	4	1170	930	300	285	–	–	1,51

Нач.отд.	Росинский	
Гл.инж.пр.	Первушин	
Гл.конструк.	Пальман	
ГИП	Пальман	
Рук.гр.	Волкова	
Пров.	Гиберман	
Разраб.	Волкова	

1.188-5.10 00 00 010 СБ

Сетка (С1... С13)

Сборочный чертеж

Стадия	Масса	Масштаб
Р	см. табл.	–
Лист	Листов 1	

ЦНИИЭП жилища

Инв.№ подл. | Подпись и дата | Взам.инв.№

Рис. 1

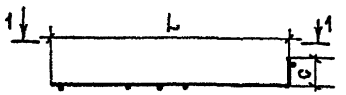

Рис. 2

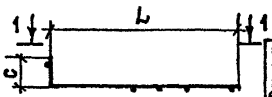

1-1 Развертка

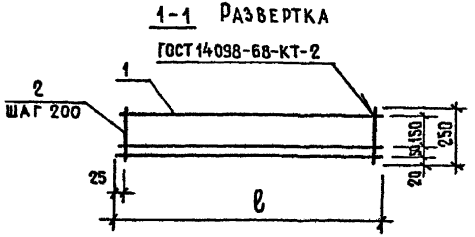

Формат	Зона	Поз.	Обозначение	Наименование	Кол. на исполнение 1.188-5.10 00.00.020- —	01	02			Примечание
				Детали						
				Ф5 ВрI ГОСТ 5781-82						
БЧ		1	1.188-5.10 00.00.016	ℓ = 2850	3					0,40 кг
			1.188-5.10 00.00.017	ℓ = 1250		3	3			0,18 кг
				Ф4 ВрI ГОСТ 6727-80						
БЧ		2	1.188-5.10 00.00.018	ℓ = 250	15	7	7			0,02 кг

Обозначение	Марка	Рис.	Размеры, мм ℓ	c	L	Масса, кг
1.188-5.10 00.00.020	С14	1	2850	300	2550	1.50
-01	С15		1250	200	1050	0.68
-02	С16	2	1250	200	1050	0.68

Нач.отд.БЧ	Росинский	
Н.сект.отд.	Первушин	
Н.конст.от.	Пальман	
ГИП	Пальман	
Рук.гр.	Волкова	
Пров.	Гиберман	
Разраб.	Волкова	

1.188-5.10 00.00.020

Сетка (С14...С16)

Стадия	Масса	Масштаб
Р.	см. табл.	—
Лист	Листов 1	

ЦНИИЭП жилища

Инв.№ подл. | Подпись и дата | Взам. инв.№

Обозначение	Рис.	Марка	Масса кг
1.188-5.10 00.00.030	1	С17	5,43кг
-01	2	С18	5,51 кг

1-1 Развертка Рис.1

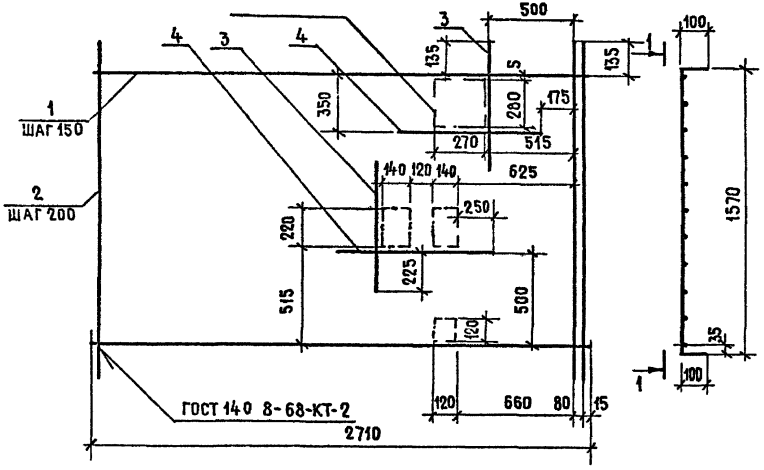

1-1 Развертка Рис.2-остальное см. Рис.1

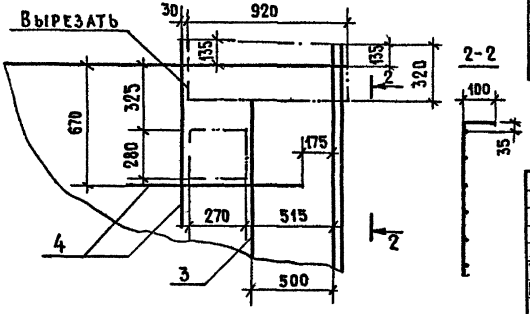

Формат	Зона	Поз.	Обозначение	Наименование	Кол.	Примечание
				Детали		
				Ф4 BpI ГОСТ 6727-80		
Б4		1	1.188-5.10 00.00.019	ℓ =2710	11	0,25кг
Б4		2	1.188-5.10 00.00.021	ℓ =1770	15	0,16кг
Б4		3	1.188-5.10 00.00.022	ℓ = 650	2	0,06кг
				Переменные данные для исполнений:		
				1.188-5.10 00.00.030		
				Детали		
				Ф4 BpI ГОСТ 6727-80		
Б4		4	1.188-5.10 00.00.023	ℓ = 850	2	0,08кг
				1.188-5.10 00.00.030-01		
				Детали		
				Ф4 BpI ГОСТ 6727-80		
Б4		4	1.188-5.10 00.00.023	ℓ = 850	3	0,08кг

Нач.отд.24	Росинский	
Гл.инж.пр.	Первушин	
Гл.конс.от	Пальман	
ГИП	Пальман	
Рук.гр.	Волкова	
Пров.	Гиберман	
Разраб.	Волкова	

1.188-5.10 00.00.030

Сетка (С17; С18)

Стадия	Масса	Масштаб
Р	см. табл.	1:20
Лист	Листов 1	

ЦНИИЭП жилища

Инв.№ подл. | Подпись и дата | Взам. инв.№

1-1 Развертка

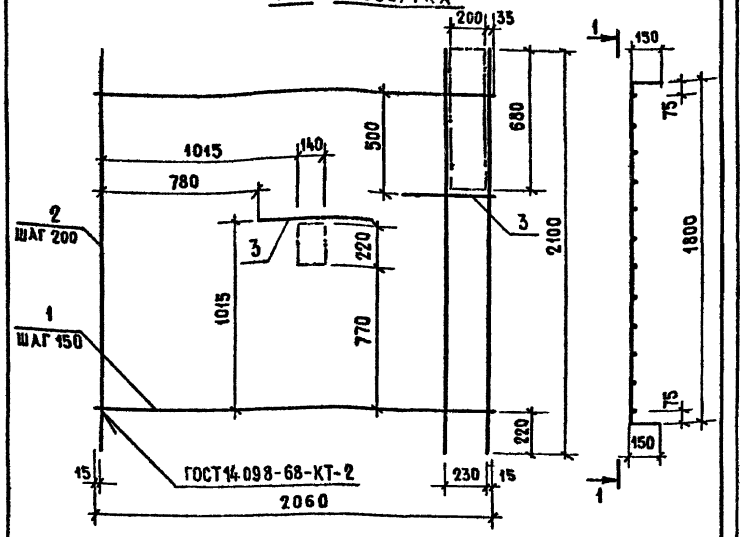

Формат	Зона	Поз.	Обозначение	Наименование	Кол.	Примечание
				Детали		
БЧ		1	1.188-5.10 00.00.024	Стержень ℓ=2060	12	0,19кг
БЧ		2	1.188-5.10 00.00.012	ℓ=2100	11	0,19кг
БЧ		3	1.188-5.10 00.00.022	ℓ= 650	2	0,06кг

Инв.№ подл. | Подпись и дата | Взам. инв.№

1.188-5.10 00.00.040

Нач.отд.№24	Росинский	Сетка С19	Стадия	Масса	Масштаб
Гл.инж.отд	Первушин		Р	4,5	1:20
Гл.констр.	Пальман		Лист	Листов 1
ГИП	Пальман			
Рук.гр	Волкова	Ф4 ВрI ГОСТ 6727-80	ЦНИИЭП жилища	
Пров.	Гиберман			
Разраб	Волкова			

1-1 Развертка

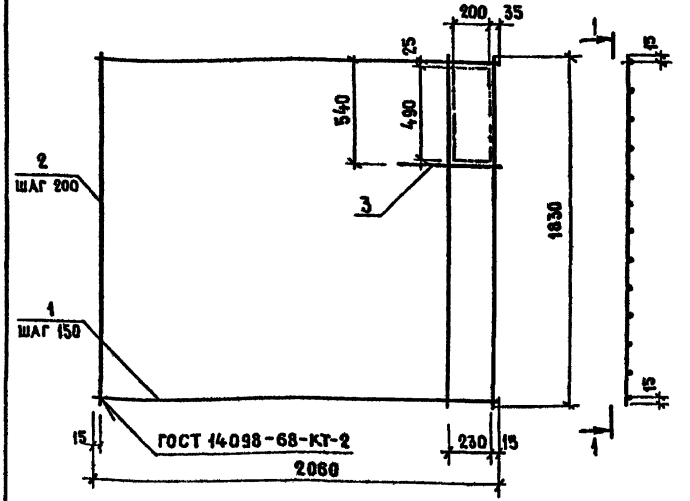

Формат	Зона	Поз.	Обозначение	Наименование	Кол.	Примечание
				Детали		
БЧ		1	1.188-5.10 00.00.024	Стержень ℓ=2060	13	0,19кг
БЧ		2	1.188-5.10 00.00.025	ℓ=1830	11	0,17кг
БЧ		3	1.188-5.10 00.00.022	ℓ= 650	1	0,06кг

Инв.№ подл. | Подпись и дата | Взам. инв.№

1.188-5.10 00.00.050

Нач.отд.№24	Росинский	Сетка С20	Стадия	Масса	Масштаб
Гл.инж.отд	Первушин		Р	4,4	1:20
Гл.констр.	Пальман		Лист	Листов 1
ГИП	Пальман			
Рук.гр	Волкова	Ф4 ВрI ГОСТ 6727-80	ЦНИИЭП жилища	
Пров.	Гиберман			
Разраб	Волкова			

Рис.1

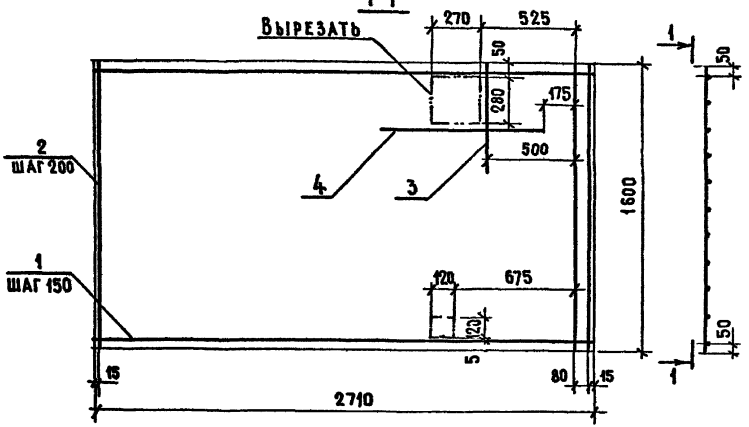

Рис.2 - остальное см. Рис.1

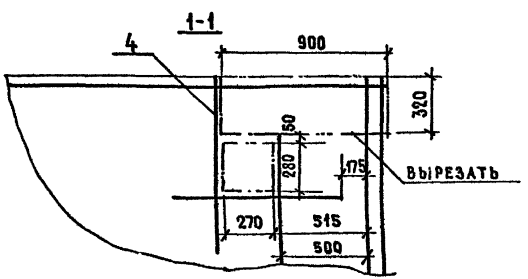

Обозначение	Рис.	Марка	Масса кг
1.188-5.10 00.00 060	1	С 21	5,14
-01	2	С 22	5,22

Формат	Зона	Поз.	Обозначение	Наименование	Кол.	Примечание
				Детали		
				Ф4 ВрI ГОСТ 6727-80		
Ч		1	1.188-5.10 00.00.019	ℓ = 2710	11	0,25 кг
Ч		2	1.188-5.10 00.00.026	ℓ = 1600	15	0,15 кг
Ч		3	1.188-5.10 00.00.022	ℓ = 650	1	0,06 кг
			Переменные	Данные для исполнений		
				1.188-5.10 00.00.060 (С21)		
				Детали		
				Ф4 ВрI ГОСТ 6727-80		
Ч		4	1.188-5.10 00.00.023	ℓ = 850	1	0,08 кг
				1.188-5.10 00.00.060-01 (С22)		
				Детали		
				Ф4 ВрI ГОСТ 6727-80		
Ч		4	1.188-5.10 00.00.023	ℓ = 850	2	0,08 кг

Нач.отд.24	Росинский	
Гл.инж.отд.	Первушин	
Гл.конст.	Пальман	
ГИП	Пальман	
Рук.гр	Волкова	
Пров.	Домацина	
Разраб	Волкова	

1.188-5.10 00 00. 060

Сетка (С21, С22)

Стадия	Масса	Масштаб
Р	см. табл.	1:20
Лист	Листов 1	

ЦНИИЭП жилища

Инв.№ подл. | Подпись и дата | Взам. инв.№

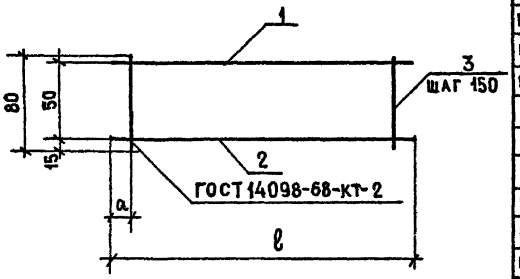

Формат	Зона	Поз.	Обозначение	Наименование	Кол. на исполнение 1.188-5.10 00.00.070 —	01	02	03	04	05			Примечание
				Детали									
				Ф8 А III ГОСТ 5781-82									
БЧ		1	1.188-5.10 00.00.027	ℓ = 2710	1								1,07кг
БЧ			1.188-5.10 00.00.028	ℓ = 1590		1							0,63кг
БЧ			1.188-5.10 00.00.029	ℓ = 1810			1						0,71кг
БЧ			1.188-5.10 00.00.031	ℓ = 1270				1					0,51кг
БЧ			1.188-5.10 00.00.032	ℓ = 960					1				0,38кг
БЧ			1.188-5.10 00.00.033	ℓ = 2060						1			0,81кг
				Ф4 Вр I ГОСТ 6727-80									
БЧ		2	1.188-5.10 00.00.019	ℓ = 2710	1								0,25кг
БЧ			1.188-5.10 00.00.034	ℓ = 1590		1							0,15кг
БЧ			1.188-5.10 00.00.035	ℓ = 1810			1						0,17кг
БЧ			1.188-5.10 00.00.005	ℓ = 1260				1					0,12кг
БЧ			1.188-5.10 00.00.036	ℓ = 960					1				0,09кг
БЧ			1.188-5.10 00.00.024	ℓ = 2060						1			0,19кг
БЧ		3	1.188-5.10 00.00.037	ℓ = 80	18	11	12	9	7	14			0,01кг

Обозначение	Марка	Размеры, мм ℓ		a		Масса кг
1.188-5.10 00.00.070	КР-1	2710		80		1,50
-01	КР 2	1590		45		0,86
-02	КР 3	1810		80		0,96
-03	КР 4	1270		35		0,69
-04	КР 5	960		30		0,52
-05	КР 6	2060		55		1,10

Нач.отд-ния	Росинский	
Гл.инж.отд	Первушин	
Гл.конс.отд	Пальман	
ГИП	Пальман	
Рук.гр	Волкова	
Пров.	Адамацина	
Разраб.	Волкова	

1.188-5.10 00.00.070

Каркас (КР1...КР7)

Стадия	Масса	Масштаб
Р	см. табл.	—
Лист	Листов 1	

ЦНИИЭП жилища

Инв. № подл. | Подпись и дата | Взам. инв. №

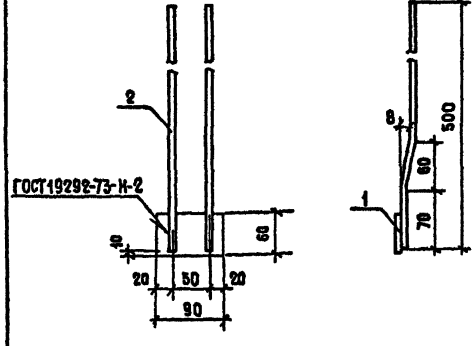

Формат	Зона	Поз.	Обозначение	Наименование	Кол.	Примечание
				Детали		
БЧ		1	1.188-5.10 00.00.038	Полоса $\frac{5\times60\ ГОСТ\ 103-76}{Вст3кп2\ ГОСТ\ 380-71^{*}}$ ℓ=90	1	0,21 кг
БЧ		2	1.188-5.10 00.00.039	ФВАIII ГОСТ 5781-82 ℓ=500	2	0,20 кг

Нач.отд.	Росинский	1.188-5.10 00.00.080			
Гл.инж.от.	Первушин	Изделие закладное МН1	Стадия	Масса	Масштаб
Гл.констр.	Пальман		Р	0,61	1:5
ГИП	Пальман		Лист	Листов 1	
Рук.гр.	Волкова		ЦНИИЭП жилища		
Пров.	Доламацина				
Разраб.	Волкова				

Инв.№ подл. | Подпись и дата | Взам. инв.№

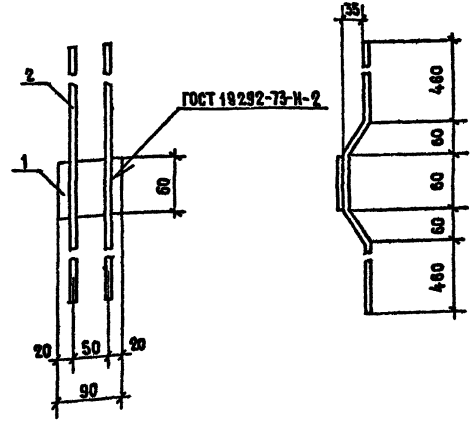

Формат	Зона	Поз.	Обозначение	Наименование	Кол.	Примечание
				Детали		
БЧ		1	1.188-5.10 00.00.038	Полоса $\frac{5\times60\ ГОСТ\ 103-76}{Вст3кп2\ ГОСТ\ 380-71^{*}}$ ℓ=90	1	0,21 кг
БЧ		2	1.188-5.10 00.00.041	ФбАI ГОСТ 5781-82 ℓ=1100	2	0,24 кг

Нач.отд.	Росинский	1.188-5.10 00.00.090			
Гл.инж.от.	Первушин	Изделие закладное МН2	Стадия	Масса	Масштаб
Гл.констр.	Пальман		Р	0,69	1:5
ГИП	Пальман		Лист	Листов 1	
Рук.гр.	Волкова		ЦНИИЭП жилищ		
Пров.	Доламацина				
Разраб.	Волкова				

Инв.№ подл. | Подпись и дата | Взам. инв.№

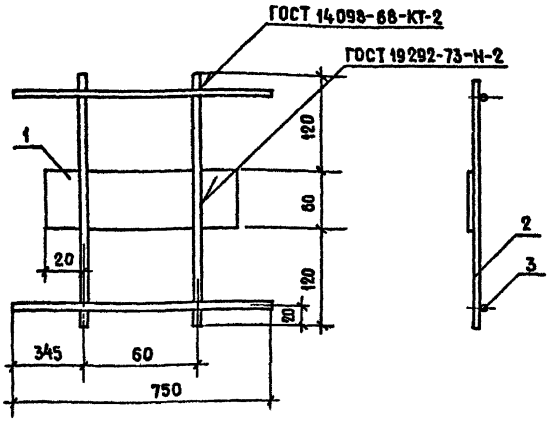

Формат	Зона	Поз.	Обозначение	Наименование	Кол.	Примечание
				Детали		
БЧ		1	1.188-5.10 00.00.042	Полоса $\frac{5\times60\ ГОСТ\ 103-76}{Вст3кп2\ ГОСТ\ 380-71^*}$ ℓ=100	1	0,24 кг
БЧ		2	1.188-5.10 00.00.043	Ф6 АI ГОСТ 5781-8 ℓ=300	2	0,066 кг
БЧ		3	1.188-5.10 00.00.044	ℓ=750	2	0,166 кг

Инв.№ подл. | Подпись и дата | Взам.инв.№

Нач.отд.24	Росинский	
Гл.инж.отд.	Первушин	
Гл.конс.отд.	Пальман	
ГИП	Пальман	
Рук.гр.	Волкова	
Пров.	Гиберман	
Разраб.	Волкова	

1.188-5.10 00.00.110

Изделие закладное МН4

Стадия	Масса	Масштаб
Р	0,55	1:5
Лист	Листов 1	

ЦНИИЭП жилища

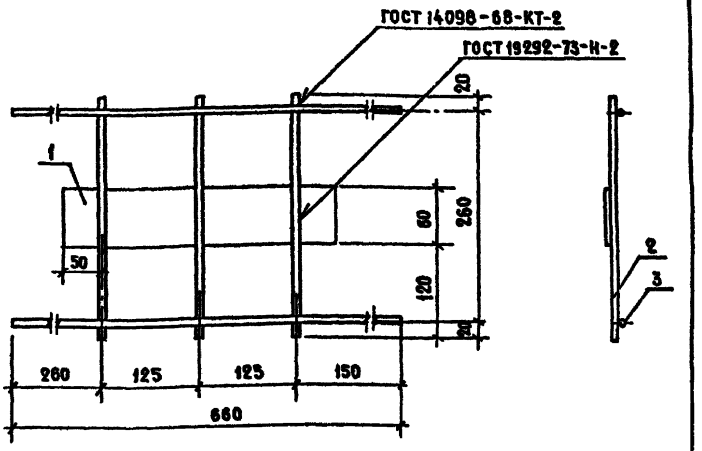

Формат	Зона	Поз.	Обозначение	Наименование	Кол.	Примечание
				Детали		
БЧ		1	1.188-5.10 00.00.045	Полоса $\frac{5\times60\ ГОСТ\ 103-76}{Вст3кп2\ ГОСТ\ 380-71^*}$ ℓ=350	1	0,84 кг
БЧ		2	1.188-5.10 00.00.043	Ф6 АI ГОСТ 5781-82 ℓ=300	3	0,066 кг
БЧ		3	1.188-5.10 00.00.046	ℓ=660	2	0,146 кг

Инв.№ подл. | Подпись и дата | Взам.инв.№

Нач.отд.24	Росинский	
Гл.инж.отд.	Первушин	
Гл.конс.отд.	Пальман	
ГИП	Пальман	
Рук.гр.	Волкова	
Пров.	Волкова	
Разраб.	Лесникова	

1.188-5.10 00.00.120

Изделие закладное МН5

Стадия	Масса	Масштаб
Р	1,33	1:5
Лист	Листов 1	

ЦНИИЭП жилища

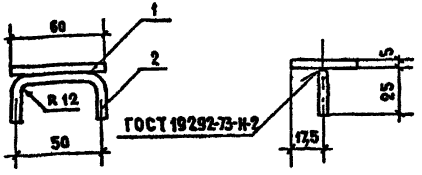

Формат	Зона	Поз.	Обозначение	Наименование	Кол.	Примечание
				Детали		
А4		1	1.188-5.10 00.00.047	Полоса 5×60 ГОСТ 103-76 / Ст3кп ГОСТ 380-71* ℓ=35	1	0,07кг
А4		2	1.188-5.10 00.00.048	Ф6 АI ГОСТ 5781-82 ℓ=100	1	0,02кг

Инв.№ подл. | Подпись и дата | Взам. инв.№

1.188-5.10 00.00.130

Нач. отд. 24	Росинский	Изделие закладное МН3	Стадия	Масса	Масштаб
Гл. инж. отд.	Первушин		Р	0,09	1:2
Гл. конс. отд.	Пальман		Лист	Листов 1
ГИП	Пальман		ЦНИИЭП жилища	
Рук. гр.	Волкова			
Провер.	Адамацкина			
Разраб.	Волкова			

Рис.1

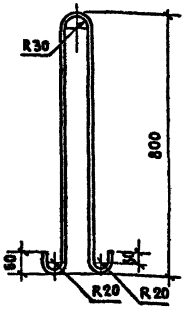

Рис.2

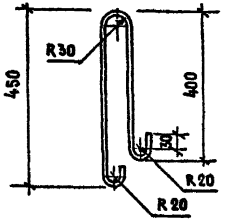

Рис.3

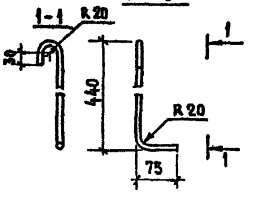

Обозначение	Марка	Рис.	Материал	Масса, кг
1.188-5.10 00.00.001	П1	1	Ф12 АI ГОСТ 5781-82 ℓ=1790	1,59
-01	П2	2	Ф10 АI ГОСТ 5781-82 ℓ=1040	0,64
-02	А1	3	Ф10 АI ГОСТ 5781-82 ℓ=590	0,36

Инв.№ подл. | Подпись и дата | Взам. инв.№

1.188-5.10 00.00.001

Нач. отд. 24	Росинский	Петля строповочная (П1; П2) Стержень гнутый А1	Стадия	Масса	Масштаб
Гл. инж. отд.	Первушин		Р	см. табл.	—
Гл. конст.	Пальман		Лист	Листов 1
ГИП	Пальман		ЦНИИЭП жилища	
Рук. гр.	Волкова			
Пров.	Адамацкина			
Разраб.	Волкова			

Марка кабины	Изделия арматурные										Изделия закладные										Общий расход, кг
	Арматура класса									Всего, кг	Арматура класса						Прокат марки			Всего, кг	
	AI			AIII			BpI				AI			AIII			BCт3кп2				
	ГОСТ 5781-82			ГОСТ 5781-82			ГОСТ 6727-80				ГОСТ 5781-82			ГОСТ 5781-82			ГОСТ 103-76*				
	Ф10	Ф12	Итого	Ф8		Итого	Ф4	Ф5	Итого		Ф6		Итого	Ф8		Итого	-5×60	-5×50	Итого		
1СК 24А - Т	3,5	6,4	9,9	4,0		4,0	27,4	1,2	28,6	42,5	1,9		1,9	2,4		2,4	2,6	0,3	2,9	7,2	49,7
1СК 24пр - Т																					
1СК 24А - П																					
1СК 24пр - П																					
2СК 24А - Т	3,5	6,4	9,9	3,9		3,9	27,2	1,2	28,4	42,2	1,9		1,9	2,4		2,4	2,6	0,3	2,9	7,2	49,4
2СК 24пр - Т																					
2СК 24А - П																					
2СК 24пр - П																					
3СК 24А - Т	3,8	6,4	10,2	3,0		3,0	21,3	0,5	21,8	35,0	0,9		0,9	2,8		2,8	3,2	0,3	3,5	7,2	42,2
3СК 24пр - Т																					
3СК 24А - П																					
3СК 24пр - П																					
4СК 24А - Т	3,8	6,4	10,2	3,0		3,0	21,1	0,5	21,5	34,8	0,9		0,9	2,8		2,8	3,2	0,3	3,5	7,2	42,0
4СК 24пр - Т																					
4СК 24А - П																					
4СК 24пр - П																					

Нач.отд.ВА	Росинский	
Гл.инж.отд.	Первушин	
Гл.конс.от	Пальман-и	
ГИП	Пальман	
Рук.гр	Волкова	
Пров	Гиберман	
Разраб	Волкова	

1.188-5.10 00.00.000 ВМС 1

Ведомость расхода стали на железобетонные элементы

Стадия	Лист	Листов
Р		1

ЦНИИЭП жилища

Инв.№ подл. | Подпись и дата | Взам. инв.№

Марка кабины	Крепежные элементы															Общий расход кг
	Арматура класса			Прокат марки												
	AI			Вст3кп2 ГОСТ 380-71*				Вст.3 кп2 ГОСТ 380-71*								
	ГОСТ 5781-82			ГОСТ 103-76				ГОСТ 7798-74		ГОСТ 5915-70*		ГОСТ 6958-78		ГОСТ 10300-63	Итого	
	ф6	ф10	Итого	-4×50	-3×20		Итого	Болт М6×30	Болт М10×130	Гайка М6	Гайка М10	Шайба 6	Шайба 10	Заклепка 4×14		
1 СК 24 А-Т	0,10	0,72	0,82	2,60	0,12		2,72	0,034	—	0,020	—	0,007	—	0,007	0,068	3,6
1 СК 24 ПР-Т																
1 СК 24 А-П																
1 СК 24 ПР-П																
2 СК 24 А-Т	0,10	0,72	0,82	2,60	0,12		2,72	0,034	—	0,020	—	0,007	—	0,007	0,068	3,6
2 СК 24 ПР-Т																
2 СК 24 А-П																
2 СК 24 ПР-П																
3 СК 24 А-Т	—	0,84	0,84	3,57	0,12		3,69	0,017	0,356	0,005	0,094	0,003	0,010	0,007	0,492	5,0
3 СК 24 ПР-Т																
3 СК 24 А-П																
3 СК 24 ПР П																
4 СК 24 А-Т	—	0,84	0,84	3,57	0,12		3,69	0,017	0,356	0,005	0,094	0,003	0,010	0,007	0,492	5,0
4 СК 24 ПР-Т																
4 СК 24 А-П																
4 СК 24 ПР-П																

Инв. № подл. | Подпись и дата | Взам. инв. №

Рук. арх.	Росинский	
Гл. инж.	Первушин	
Гл. конс.	Пальман	
ГИП	Пальман	
Рук. гр.	Волкова	
Провер.	Волкова	
Разраб.	Кондратьева	

1.188-5.10 00.00.000 ВМС 2

Ведомость расхода стали на крепежные детали.

Стадия	Лист	Листов
Р		1

ЦНИИЭП жилища

Марка санитарно-технической кабины	Марка столярного изделия	Наименование столярного изделия	Кол. шт.	Расход материалов: Древесина хв. пород, м³ ГОСТ 24454-80Е	Плита древесно-волокнистая, м² ГОСТ 4598-74*	Плита древесно-стружечная, м³ ГОСТ 10632-77	Шпон строганый, м² ГОСТ 2977-82*	Примечание
1СК24	ДГ 21-7л	Дверной блок левый	1	0,0472	2,48	—	—	ГОСТ 6629-74*
	ДГ 21-7	Дверной блок правый	1	0,0472	2,48	—	—	
		Шкаф и ограждение	1	0,0005	0,81	0,0477	6,293	1.188-5.10 01.07.000СБ
	Тип 1	Наличник	19,6 п.м	0,0196	—	—	—	ГОСТ 8242-75
		Итого:		0,1145	5,77	0,0477	6,293	
2СК24	ДГ 21-7л	Дверной блок левый	1	0,0472	2,48	—	—	ГОСТ 6629-74
	ДГ 21-7	Дверной блок правый	1	0,0472	2,48	—	—	
		Шкаф и ограждение	1	0,0005	0,81	0,0477	6,293	1.188-5.10 01.07.000СБ
	Тип 1	Наличник	19,6 п.м.	0,0196	—	—	—	ГОСТ 8242-75
		Итого:		0,1145	5,77	0,0477	6,293	
3СК24	ДГ 21-7	Дверной блок левый	1	0,0472	2,48	—	—	ГОСТ 6629-74
		Шкаф и ограждение	1	—	0,54	0,0375	4,522	1.188-5.10 03.07.000СБ
	Тип 1	Наличник	9,8 п.м.	0,0098	—	—	—	ГОСТ 8242-75
		Итого:		0,0570	3,02	0,0375	4,522	
4СК24	ДГ 21-7	Дверной блок левый	1	0,0472	2,48	—	—	ГОСТ 6629-74
		Шкаф и ограждение	1	—	0,54	0,0375	4,522	1.188-5.10 03.07.000СБ
	Тип 1	Наличник	9,8 п.м.	0,0098	—	—	—	ГОСТ 8242-75
		Итого:		0,0570	3,02	0,0375	4,522	

Нач.отд.24	Росинский	
Гл.инж.отд.	Первушин	
Гл.констр.	Пальман	
ГИП	Пальман	
Рук.гр.	Волкова	
Пров.	Волкова	
Разраб	Самарина	

1.188-5.10 00.00.000 ВМС3

Ведомость столярных изделий

Стадия	Лист	Листов
Р		1

ЦНИИЭП жилища

Инв.№ подл. | Подпись и дата | Взам. инв.№

gost.e-ecolog.ru